ТИПОВОЙ ПРОЕКТ
503-5-23.86

АВТОВОКЗАЛ ВМЕСТИМОСТЬЮ 300 ЧЕЛОВЕК

АЛЬБОМ IV

СБОРНЫЕ ЖЕЛЕЗОБЕТОННЫЕ ИЗДЕЛИЯ

				Привязан
Инв.№				

gost.e-ecolog.ru

ТИПОВОЙ ПРОЕКТ

503-5-23.86

АВТОВОКЗАЛ ВМЕСТИМОСТЬЮ 300 ЧЕЛОВЕК

АЛЬБОМ IV

СОСТАВ ПРОЕКТНОЙ ДОКУМЕНТАЦИИ.

АЛЬБОМ I – Пояснительная записка. Генеральный план и транспорт. Архитектурные решения.

АЛЬБОМ II – Конструкции железобетонные. Конструкции металлические.

АЛЬБОМ III – Отопление и вентиляция. Водоснабжение и канализация. Электрическое освещение. Силовое электрооборудование. Связь и сигнализация. Автоматизация.

АЛЬБОМ IV – Сборные железобетонные изделия.

АЛЬБОМ V – Стальные арматурные и закладные изделия.

АЛЬБОМ VI – Техническая документация для заводов-изготовителей

АЛЬБОМ VII – Проектная документация по переводу помещений. Камеры хранения на режим укрытия.

АЛЬБОМ VIII – Спецификации оборудования.

АЛЬБОМ IX – Сметы: книга 1
книга 2

АЛЬБОМ X – Ведомости потребности в материалах.

ПРИМЕНЁННЫЕ ТИПОВЫЕ ПРОЕКТЫ.

ТИП. ПР. 503-4-17 АЛЬБОМ II – Устройство для ремонта и осмотра грузовых автомобилей и автобусов. /Распространяет Новосибирский филиал ЦИТП/.

Разработан
Ленинградским филиалом института
"Гипроавтотранс"
Главный инженер В.Ю. Павлович
Главный инженер проекта Б.К. Чекалов

Привязан

Инв. №

Утверждён и введён в действие Минавтотрансом РСФСР протоколом от 12.09.86 г №20

Альбом IV

Обозначение	Наименование		Стр	Примечание
ТП503-5-23.86 КЖИ1-ДО	Содержание альбома		2,3,4	
ТП503-5-23.86 КЖИ1-101	Колонна	2К3.33-2,4-1	5	
ТП503-5-23.86 КЖИ1-102	Колонна	2КО3.33-2,4-1	6	
ТП503-5-23.86 КЖИ1-103	Колонна	2КО3.33-2,4-2	7	
ТП503-5-23.86 КЖИ1-104	Колонны	2КО3.33-2,4-3	8	
		2КО3.33-2,4-4		
ТП503-5-23.86 КЖИ1-105	Колонна	2КО3.33-2,4-5	9	
ТП503-5-23.86 КЖИ1-106	Колонна	2КО3.33-2,4-6	10	
ТП503-5-23.86 КЖИ1-107	Колонны	2КО3.33-2,4-7	11	
ТП503-5-23.86 КЖИ1-108	Колонны	2КО3.33-2,4-8	12	
		2КО3.33-2,4-9		
ТП503-5-23.86 КЖИ1-109	Колонны	2КО3.33-2,4-10	13	
		2КО3.33-2,4-11		
ТП503-5-23.86 КЖИ1-110	Колонна	2КО3.33-2,4-12	14	
ТП503-5-23.86 КЖИ1-111	Колонны	2КД3.33-2,4-1	15	
		2КД3.33-2,4-2		
ТП503-5-23.86 КЖИ1-112	Колонны	2КД3.33-2,4-3	16	
		2КД3.33-2,4-4		
ТП503-5-23.86 КЖИ1-113	Колонны	2КД3.33-2,4-5	17	
		2КД3.33-2,4-6		
ТП503-5-23.86 КЖИ1-114	Колонны	2КД3.33-2,4-7	18	
		2КД3.33-2,4-8		

Объект 1259

Инв.№ подл. | Подпись и дата | Взам. инв.№

Н.контр.	Ломазов	
Нач.отд.	Иванов	
Гл.констр.	Ломазов	
Вед.инж.	Никитина	
Инж.	Лаврова	

ТП 503-5-23.86- КЖИ1-ДО

Содержание альбома

Стадия	Лист	Листов
РП	1	6

ГИПРОАВТОТРАНС Ленинградский филиал

Альбом IV

Обозначение	Наименование		Стр	Примечание
ТП503-5-23.86 КЖИ1-115	Колонны	2КД3.33-2,4-9	19	
		2КД3.33-2,4-10		
ТП503-5-23.86 КЖИ1-116	Колонны	2КО3.33-2,4-7	20	
		2КО3.33-2,4-8		
		2КО3.33-2,4-9		
		2КО3.33-2,4-10		
		2КО3.33-2,4-11		
		2КО3.33-2,4-12		
ТП503-5-23.86 КЖИ1-117	Колонны	2КД3.33-2,4-1÷	20	
		÷2КД3.33-2,4-1-10		
ТП503-5-23.86 КЖИ1-118	Колонны	1КО3.33-1	21	
		1КО3.33-2		
ТП503-5-23.86 КЖИ1-119	Колонна	1КД3.33-1	22	
ТП503-5-23.86 КЖИ1-201	Ригели	РДП4.57-45-1;	23	
		РОП4.57-45-1		
		РОП4.27-45-1		
		РОП4.57-45-2		
ТП503-5-23.86 КЖИ1-202	Ригели	РОП4.57-45-3	24	
		РОП4.57-60АтV-2		
ТП503-5-23.86 КЖИ1-203	Ригели	РДП4.57-80АтV-1	25	
		РДП4.57-60АтV-1		
ТП503-5-23.86 КЖИ1-301	Плиты перекрытия	ПРС56.15-10АтVПО	26	
		ПРС56.15-10АтV ПО2		

Объект 1259

Инв.№ подл. | Подпись и дата | Взам. инв.№

ТП 503-5-23.86- КЖИ1-ДО

Обозначение	Наименование	Стр.	Примечание
ТП503-5-23.86 КЖИ1-302	Плита перекрытия ПРС26.15-10П03	27	
ТП503-5-23.86 КЖИ1-303	Плита покрытия ПРС56.15-6АтV П04	28	
	ПРС56.15-6АтV П08		
ТП503-5-23.86 КЖИ1-304	Плита покрытия ПРС56.15-6АтV П05	29	
ТП503-5-23.86 КЖИ1-305	Плита покрытия ПРС56.15-6АтV П06	30	
ТП503-5-23.86 КЖИ1-306	Плиты покрытия ПРС56.15-6АтV П07	31	
	ПРС56.15-6АтV П09		
ТП503-5-23.86 КЖИ1-307	Плиты перекрытия ПРС26.15-10П010	32	
	ПРС26.15-10П011		
ТП503-5-23.86 КЖИ1-308	Плита перекрытия ПРС26.15-10П012	33	
ТП503-5-23.86 КЖИ1-309	Плита перекрытия ПРС26.15-10П013	34	
ТП503-5-23.86 КЖИ1-310	Плита покрытия ПР30.15-8АIIIт-014	35	
ТП503-5-23.86 КЖИ1-311	Плита покрытия ПР30.15-8АIIIт-015	36	
ТП503-5-23.86 КЖИ1-312	Плита перекрытия ПК42.15-8т-01	37	
ТП503-5-23.86 КЖИ1-401	Панели стеновые ПС60.9.3.0-6л-1	38	
	ПС60.18.3.0-6л-1		
	ПС60.9.2,5-4л-1		
	ПС60.18.2.5-4л-1		
ТП503-5-23.86 КЖИ1-402	Панели стеновые ПС30.9.3.0-6л-1	39	
	ПС30.18.3.0-6л-1		
	ПС30.9.2,5-6л-1		
	ПС30.18.2.5-6л-1		
ТП503-5-23.86 КЖИ1-403	Панели стеновые ПС60.15.3.0-3л-16	40	
	ПС30.15.3.0-6л-16		
	ПС60.15.2.5-5л-16		
	ПС30.15.2.5-6л-16		

Объект 1259

Инв.№подл. | Подпись и дата | Взам.инв.№

Обозначение	Наименование	Стр.	Примечание
ТП503-5-23.86 КЖИ1-404	Панели стеновые ПС60.15.3.0-3л-17	41	
	ПС60.15.2.5-6л-17		
	ПС30.15.3.0-6л-17		
	ПС30.15.2.5-6л-17		
ТП503-5-23.86 КЖИ1-405	Панели стеновые	42	
	ПС60.15.3.0-3л-23		
	ПС60.15.2.5-5л-23		
ТП503-5-23.86 КЖИ1-406	Панели стеновые	43	
	ПС60.15.3.0-3л-20		
	ПС60.15.2.5-5л-20		
ТП503-5-23.86 КЖИ1-407	Панели стеновые	44	
	ПС60.15.3.0-3л-32		
	ПС60.15.2.5-5л-32		
ТП503-5-23.86 КЖИ1-408	Панели стеновые	45	
	ПС60.9.3.0-6л-5		
	ПС60.9.3.0-6л-33		
	ПС60.9.2.5-4л-5		
	ПС60.9.2,5-4л-33		
ТП503-5-23.86 КЖИ1-409	Панели стеновые	46	
	1ПС57.5.15.3.0-3л-1,9		
	1ПС57.5.15.2,5-5л-1,9		
ТП503-5-23.86 КЖИ1-410	Панели стеновые	47	
	1ПС57.5.15.3.0-3л-1,11		
	1ПС57.5.15.2.5-5л-1,11		
ТП503-5-23.86 КЖИ1-411	Панели стеновые	48	
	1ПС57.5.9.3.0-6л-2,1		
	1ПС57.5.18.3.0-6л-2,1		

Объект 1259

Инв.№подл. | Подпись и дата | Взам.инв.№

Обозначение	Наименование	Стр.	Примечание
ТП503-5-23.86 КЖИ1-412	Панели стеновые	49	
	1ПС57.5.9.2,5-4л-1.1; 1ПС57.5.9.25-4л-2.1		
	1ПС57.5.18.2,5-4л-2.1; 1ПС57.5.18.25-4л-1.1		
ТП503-5-23.86 КЖИ1-413	Панели стеновые	50	
	1ПС57.5.3.0-3л-2,9		
	1ПС57.5.15.2,5-5л-2,9		
ТП503-5-23.86 КЖИ1-414	Панели стеновые	51	
	1ПС57.5.15.3.0-3л-2.11		
	1ПС57.5.15.25-5л-2.11		
ТП503-5-23.86 КЖИ1-415	Панели стеновые	52	
	1ПС27.5.15.3.0-6л-1.11		
	1ПС27.5.5.2.5-6л-1.11		
ТП503-5-23.86 КЖИ1-416	Панели стеновые	53	
	2ПС3.18.3.0-л-1		
	2ПС6.18.3.0-л-4		
	2ПС12.18.3.0-л-4		
ТП503-5-23.86 КЖИ1-417	Панели стеновые	54	
	3ПС46.90.30-л-1		
	3ПС46.150.30-л-1		
	3ПС46.180.30-л-1		
	3ПС46.150.30-л-2		
ТП503-5-23.86 КЖИ1-418	Панели стеновые	55	
	2ПС3.18.2.5-л-1		
	2ПС6.18.25-л-4		
	2ПС12.18.2.5-л-4		

1259

Инв.№подл. | Подпись и дата | Взам.инв.№

Обозначение	Наименование	Стр.	Примечание
ТП503-5-23.86 КЖИ1-419	Панели стеновые	56	
	3ПС41.90.25-л-1		
	3ПС41.150.2,5-л-1		
	3ПС41.180.2,5-л-1		
	3ПС41.150.2,5-л-2		
ТП503-5-23.86 КЖИ1-420	Панели стеновые	57	
	ПС30.9.3.0-6л-33		
	ПС30.9.2,5-6л-33		
ТП503-5-23.86 КЖИ1-501	Блоки шахты лифта	58	
	БШЛ 10гр-33-1-1		
	БШЛ 10гр-33-3-1		

Объект 1259

Инв.№подл. | Подпись и дата | Взам.инв.№

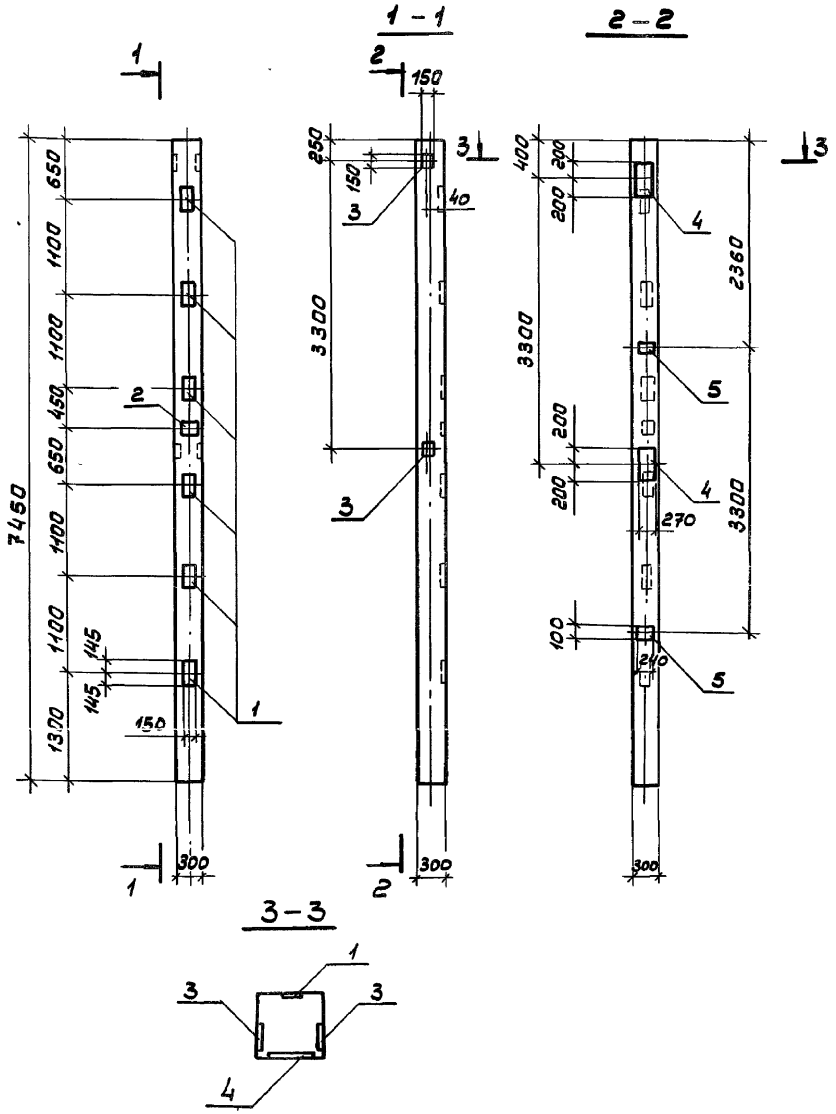

Спецификация дополнительных закладных изделий

Формат	Зона	Поз	Обозначение	Наименование	Кол.	Примечание
				Колонна 2К 3.33-2.4-1		
				Сборочные единицы		
			1.020-1/83 Вып. 2-1	Колонна 2К 3.33-2.4		
				Изделия закладные		
		1	1.020-1/83 Вып. 2-15	МН-13	6	7,39кг
		2	1.020-1/83 Вып. 2-15	МН-19	1	4,85кг
		3	1.020-1/83 Вып. 2-15	МН-41	2	3,86кг
		4	1.020-1/83 Вып. 2-15	МН-25	2	14-39кг
		5	1.020-1/83 Вып. 2-15	МН-33	2	1,53кг

Ведомость расхода стали на дополнительные закладные изделия, кг

Марка элемента	Изделия закладные									Общий расход
	Арматура класса A-III ГОСТ 5781-82					Прокат марки ВСт3кп2 ГОСТ 103-76				
	Ф8	Ф12	Ф16		Итого	S=12	S=8	S=6	Итого	
2К 3.33-2.4-1	0,8	4,0	28,56		33,36	47,83	5,64	2,26	55,73	89,09

Н.контр.	Помазов	
Нач.отд.	Иванов	
Гл.констр	Помазов	
Ведущ.	Никитина	
Инж.	Горченко	

ТП 503-5-23.86 – КЖИ-101

Колонна 2К 3.33-2.4-1

Стадия	Масса	Масштаб
РП		1:50
Лист 1	Листов 1	

ГИПРОАВТОТРАНС
Ленинградский филиал

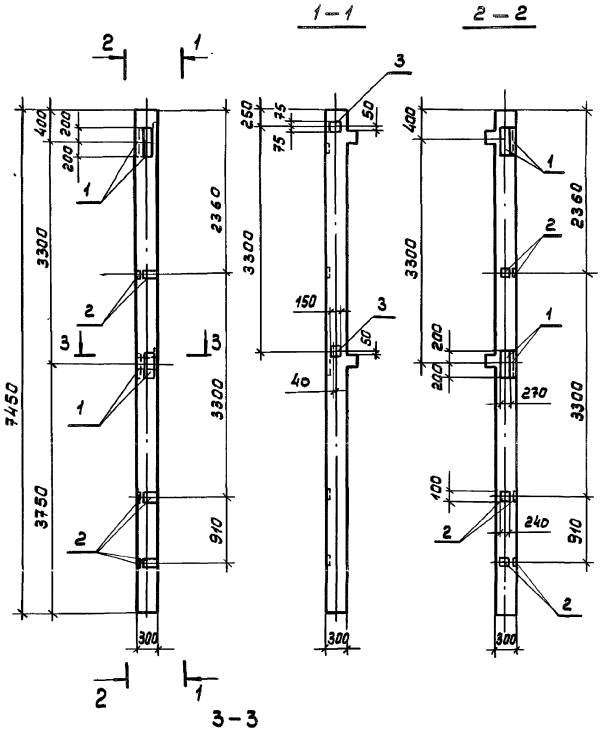

Спецификация дополнительных закладных изделий

Формат	Зона	Поз.	Обозначение	Наименование	Кол	Примечание
				Колонна 2КО 3.33-2.4-1		
				Сборочные единицы		
			1.020-1/83 Вып. 2-1	Колонна 2КО 3.33-2,4		
				Изделия закладные		
		1	1.020-1/83 Вып. 2-15	МН-25	4	14,39кг
		2	1.020-1/83 Вып. 2-15	МН-33	6	1,53кг
		3	1.020-1/83 Вып. 2-15	МН-40	2	2,55кг

Ведомость расхода стали на дополнительные закладные изделия, кг

Марка элемента	Изделия закладные										Общий расход
	Арматура класса А-III ГОСТ 5781-82					Прокат марки ВСт3кп2 ГОСТ 103-76					
	Ф8	Ф12	Ф16		Итого	S=6	S=8	S=12		Итого	
2КО 3.33-2,4-1	2,4	2,96	16,32		21,68	6,78	2,82	40,8		50,4	72,08

Н. контр	Помазов	
Нач. отд.	Иванов	
Гл. констр	Помазов	
Вед. инж.	Никитина	
Инж.	Горчененко	

ТП 503-5-23.86-КЖИ1-102

Колонна 2КО 3.33-2,4-1

Стадия	Масса	Масштаб
РП		1:50
Лист 1	Листов 1	

ГИПРОАВТОТРАНС Ленинградский филиал

Инв. № подл. | Подп. и дата | Взам. инв. №

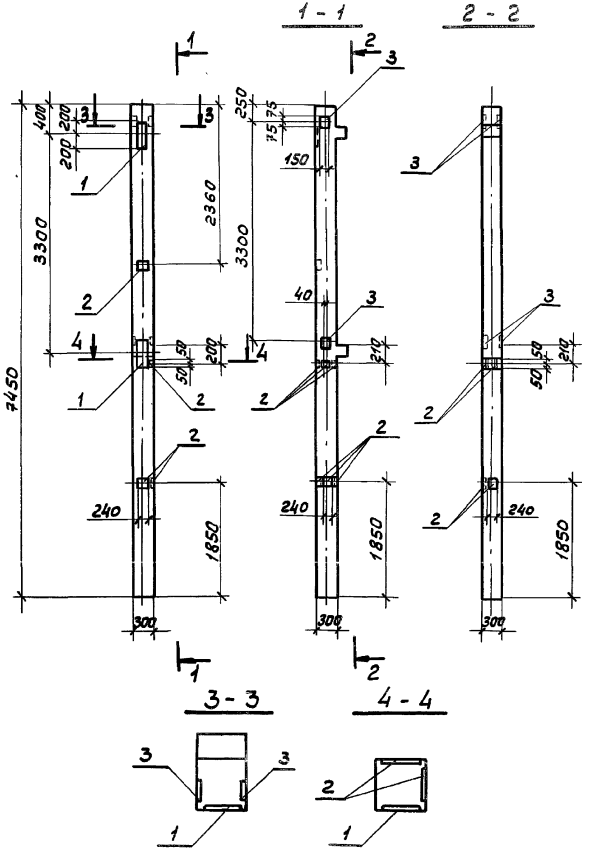

Спецификация дополнительных закладных изделий

Формат	Зона	Поз	Обозначение	Наименование	Кол.	Примечание
				Колонна 2КО 3.33-2.4-2		
				Сборочные единицы		
			1.020-1/83 Вып. 2-1	Колонна 2КО 3.33-2.4		
				Изделия закладные		
		1	1.020-1/83 Вып. 2-15	МН-25	2	14.39кг
		2	1.020-1/83 Вып. 2-15	МН-33	6	1.53кг
		3	1.020-1/83 Вып. 2-15	МН-41	2	3.86кг

Ведомость расхода стали на дополнительные закладные изделия, кг

Марка элемента	Изделия закладные								Общий расход
	Арматура класса A-III				Прокат марки ВСт3кп2				
	ГОСТ 5781-82				ГОСТ 103-76				
	Ф8	Ф12	Ф16	Итого	S=6	S=8	S=12	Итого	
2КО 3.33-2.4-2	2,4	2,44	8.16	13,00	6,78	5,64	20,4	32,82	45,82

Н.контр.	Помазов		
Нач.отд.	Иванов		
Гл.констр.	Помазов		
Вед.инж.	Никитина		
Вед.инж.	Поликарпов		
Инж.	Горченко		

ТП 503-5-23.86- КЖИ1-103

Колонна 2КО 3.33-2.4-2

Стадия	Масса	Масштаб
РП		1:50

Лист 1 Листов 4

ГИПРОАВТОТРАНС
Ленинградский филиал

Колонна 2КО3.33-2.4-3 1 - 1 Колонна 2КО3.33-2.4-4

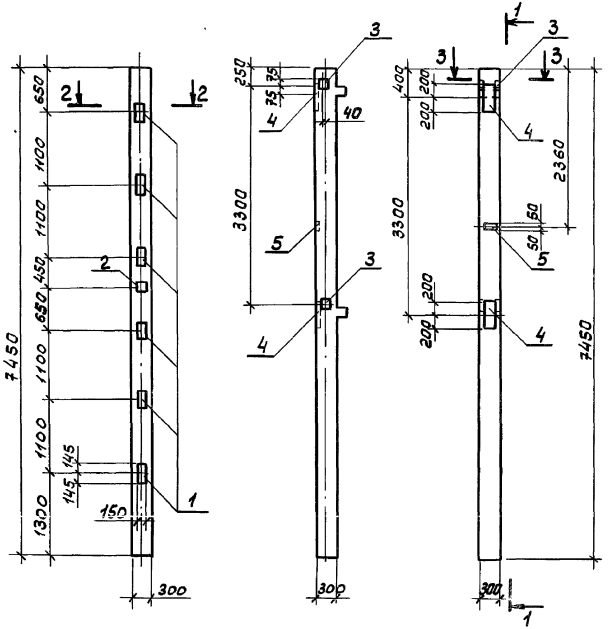

2 - 2

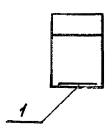

3 - 3

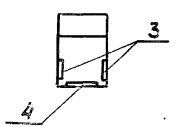

Спецификация дополнительных закладных изделий

Формат	Зона	Поз.	Обозначение	Наименование	Кол.	Примечание
				Колонна 2КО 3,33-2,4-3		
				Сборочные единицы		
			1.020-1/83 Вып. 2-1	Колонна 2КО3.33-24		
				Изделия закладные		
		1	1.020-1/83 Вып. 2-15	МН - 13	6	7,39кг
		2	1.020-1/83 Вып. 2-15	МН - 19	1	4,85кг
				Колонна 2КО3.33-2.4-4		
				Сборочные единицы		
			1.020-1/83 Вып. 2-1	Колонна 2КО 3.33-2.4		
				Изделия закладные		
		3	1.020-1/83 Вып. 2-15	МН-41	2	3.86кг
		4	1.020-1/83 Вып. 2-15	МН-25	2	14,39кг
		5	1.020-1/83 Вып. 2-15	МН-33	1	1,53кг

Ведомость расхода стали на дополнительные закладные изделия кг

Марка элемента	Изделия закладные								Общий расход
	Арматура класса А-III				Прокат марки ВСт3кп2				
	гост 5781-82				гост 103-76				
	Ф8	Ф12	Ф16	Итого	-6	S=8	S=12	Итого	
2КО3.33-24-3		1,56	20,4	21,96			27,43	27,43	49.39
2КО3.33-24-4	0,4	2,44	8,16	11,0	1,13	5,64	20,4	27,17	38,17

Н.контр.	Помазов	
Нач.отд.	Иванов	
Гл.констр.	Помазов	
Вед.инж.	Никитина	
Вед.инж.	Поликарпова	
Инж.	Горчененко	

ТП 503-5-23.86 - КЖИ1-104

Колонны 2КО 3.33-2,4-3 2КО 3.33-2,4-4

Стадия	Масса	Масштаб
РП		1:50
Лист 1	Листов 1	

ГИПРОАВТОТРАНС Ленинградский филиал

Инв.№ подл. | Подпись и дата | Взам.инв.№

АЛЬБОМ III

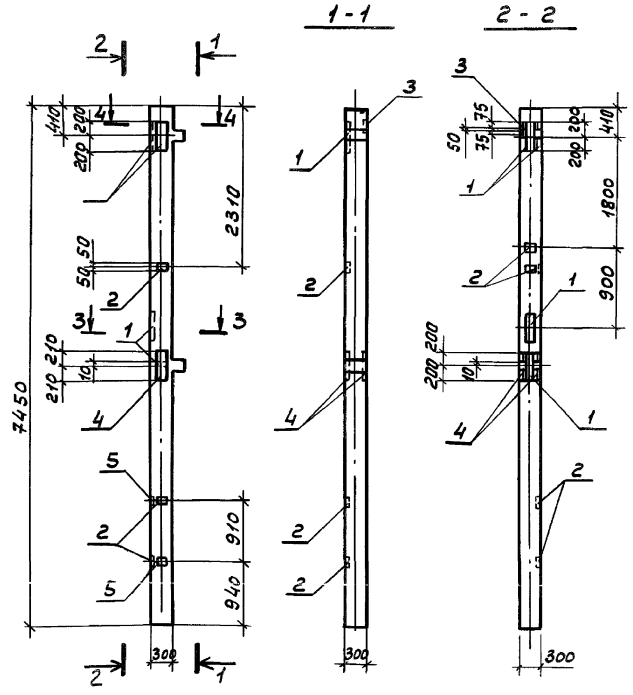

Спецификация дополнительных закладных изделий

Формат	Зона	Поз	Обозначение	Наименование	кол.	Примечание
				Колонна 2КО3.33-2.4-5		
				Сборочные единицы		
			1.020-1/83 Вып. 2-1	Колонна 2КО3.33-2.4		
				Изделия закладные		
		1	1.020-1/83 Вып. 2-15	МН-27	4	12.98кг
		2	1.020-1/83 Вып. 2-15	МН-34	4	1.53кг
		3	1.020.1/83 Вып. 2-15	МН-40	1	2.55кг
		4	1.020-1/83 Вып. 2-15	МН-38	1	35.33кг
		5	1.020-1/83 Вып. 2-15	МН-33	3	

Ведомость расхода стали на дополнительные закладные изделия, кг

Марка элемента	Изделия закладные										Общий расход
	Арматура класса					Прокат марки					
	А-III					ВСт 3кп2					
	гост 5781-82					гост 103-76					
	Ф8	Ф12	Ф18	Ф22	Итого	S=6	S=8	S=12	S=16	Итого	
2КО3.33-2.4-5	1,6	2,56	15,36	5,1	24,62	1,41	1,41	35,88	29,57	71,38	96.00

Н. контр.	Помазов	
Нач. отд.	Иванов	
Гл. констр.	Помазов	
Вед. инж.	Никитина	
Вед. инж.	Поликарпова	
Инж.	Горченко	

ТП 503-5-23.86 — КЖИ1-105

Колонна 2КО 3.33-2.4-5

Стадия	Масса	Масштаб
РП		1:50
Лист 1	Листов 1	

ГИПРОАВТОТРАНС
Ленинградский филиал

Инв. № подл. | Подпись и дата | Взам. инв. №

1259

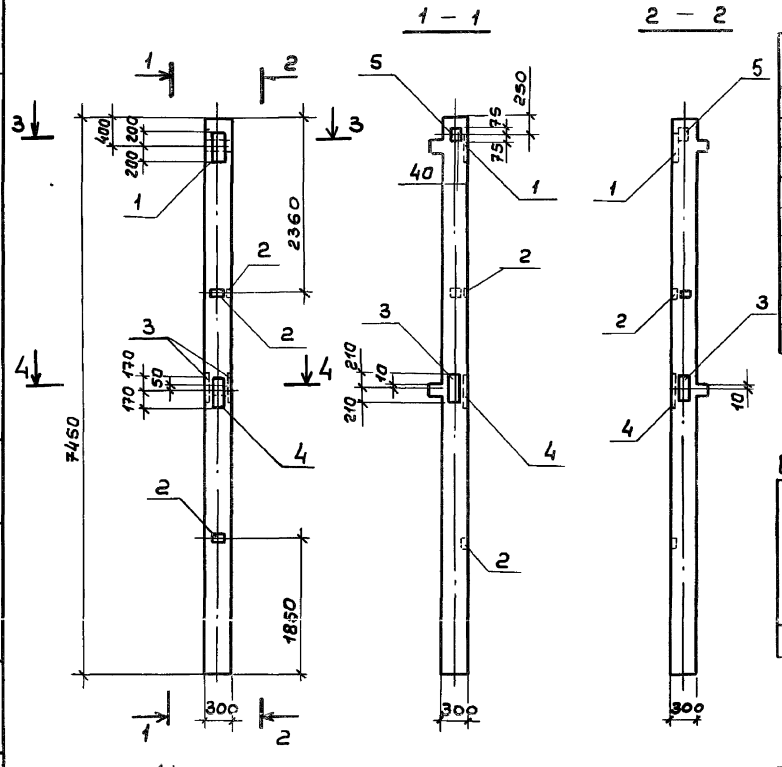

Формат	Зона	Поз	Обозначение	Наименование	Кол	Примечание
				Колонна 2К03.33-24-6		
				Сборочные единицы		
			1.020-1/83 Вып. 2-1	Колонна 2К03.33-2,4		
				Изделия закладные		
		1	1.020-1/83 Вып. 2-15	МН-25	1	14,39
		2	1.020-1/83 Вып. 2-15	МН-33	3	1,53
		3	1.020-1/83 Вып. 2-15	МН-38	1	35,33
		4	1.020-1/83 Вып. 2-15	МН-27	1	12,98
		5	1.020-1/83 Вып. 2-15	МН-40	1	2,55

Ведомость расхода стали на дополнительные закладные изделия, кг

Марка элемента	Изделия закладные											Общий расход
	Арматура класса A-III ГОСТ 5781-82						Прокат марки Вст3кп2 ГОСТ 103-76					
	ф8	ф15	ф16	ф18	ф22	Итого	S=6	S=8	S=12	S=16	Итого	
2К03.33-2,4-6	0,4	2,2	4,08	3,84	5,1	15,62	1.13	1.41	19,17	29,57	51,28	66,9

Н.контр.	Помазов		
Нач.отд.	Иванов		
Гл.констр	Помазов		
Вед.инж.	Никитина		
Вед.инж.	Поликарпова		
Инж.	Гореченко		

ТП 503-5-23.86 - КЖИ1 106

Колонна 2К0 3.33-2,4-6

Стадия	Масса	Масштаб
РП		1:50
Лист 1	Листов 1	

ГИПРОАВТОТРАНС
Ленинградский филиал

Инв.№подл. | Подп. и дата | Взам.инв.№ | 1259

Альбом IV

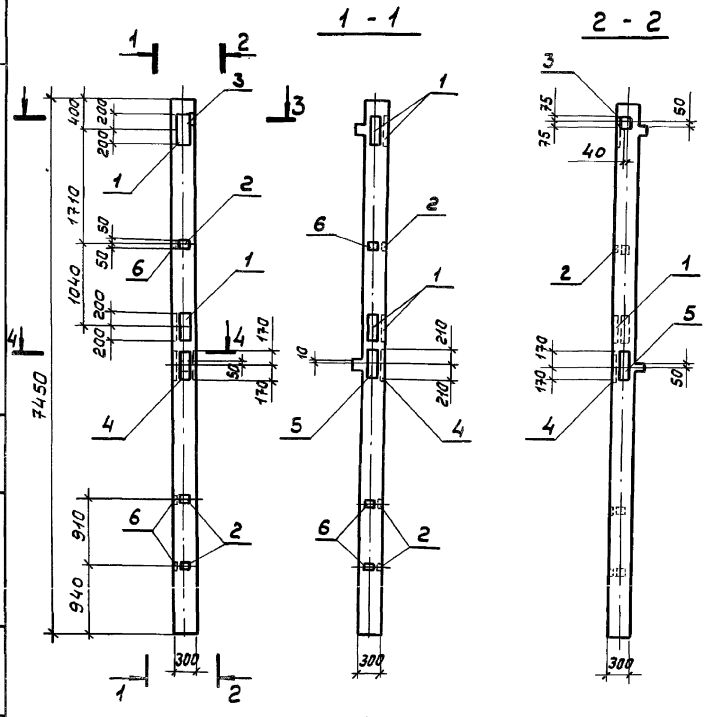

Ведомость расхода стали на дополнительные закладные изделия, кг

Марка элемента	Изделия закладные									Общий расход
	Арматура класса А-III ГОСТ 5781-82					Прокат марки ВСт3кп2 ГОСТ 103-76				
	Ф8	Ф12	Ф16	Ф18	Итого	S=6	S=8	S=12	Итого	
2КО 3.33-24-7	0,4	1.64	8.16	3.84	14.06	1.13	1.41	29.37	31.91	45.97

Спецификацию дополнительных закладных изделий см. КЖИ1-116

Н. контр.	Помазов	
Нач. отд	Иванов	
Гл. констр	Помазов	
Вед. инж	Никитина	
Вед. инж	Поликарпова	
Инж.	Гончаренко	

ТП 503-5-23.86 - КЖИ1-107

Колонна 2КО 3.33-24-7

Стадия	Масса	Масштаб
РП		1:50
Лист 1	Листов 1	

ГИПРОАВТОТРАНС Ленинградский филиал

Инв. № подл. | Подпись и дата | Взам. инв. №

1259

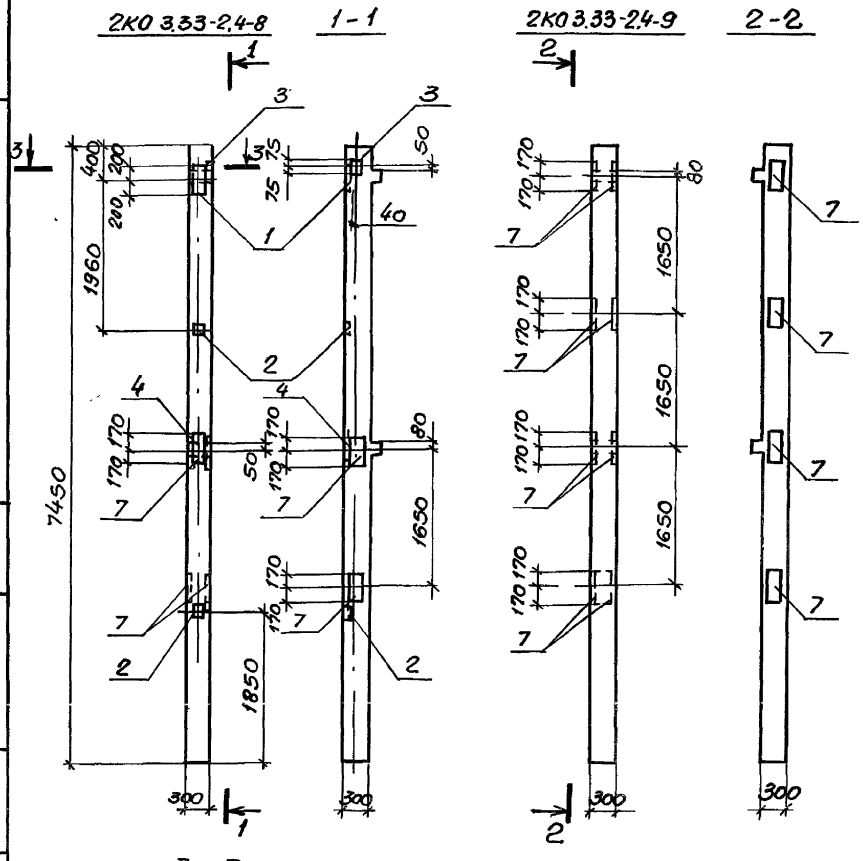

Ведомость расхода стали на дополнительные закладные изделия, кг

Марка элемента	Изделия закладные									Общий расход
	Арматура класса А-III ГОСТ 5781-82					Прокат марки ВСт3кп2 ГОСТ 103-76				
	ф8	ф12	ф16	ф18	Итого	S=6	S=8	S=12	Итого	
2КО 3.33-2.4-8	0.4	2.02	4.08	6.96	13.46	1.13	1.41	46.08	48.62	62.08
2КО 3.33-2.4-9		1.44		13.92	15.36			71.76	71.76	87.12

Спецификацию дополнительных закладных изделий элемент см. КЖИ1-116.

Н.контр.	Помазов		
Нач.отд.	Иванов		
Гл.конст.	Помазов		
Вед.инж.	Поликарпова		
Вед.инж.	Никитина		
Инженер	Горлененко		

ТП503-5-23.86-КЖИ1-108

Колонны
2КО 3.33-2.4-8
2КО 3.33-2.4-9

Стадия	Масса	Масштаб
РП		1:50
Лист 1	Листов 1	

ГИПРОАВТОТРАНС
Ленинградский филиал

Инв.№ подл. | Подп. и дата | Взам.инв.№

2КО 3.33-2.4-10 1-1

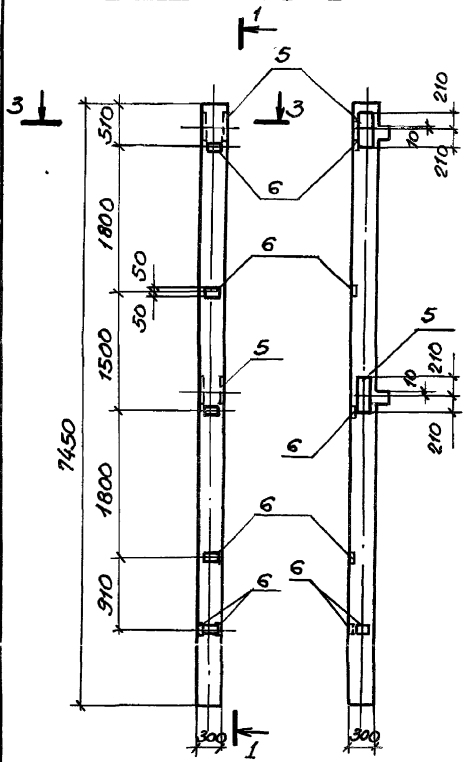

2КО 3.33-2.4-11 2-2

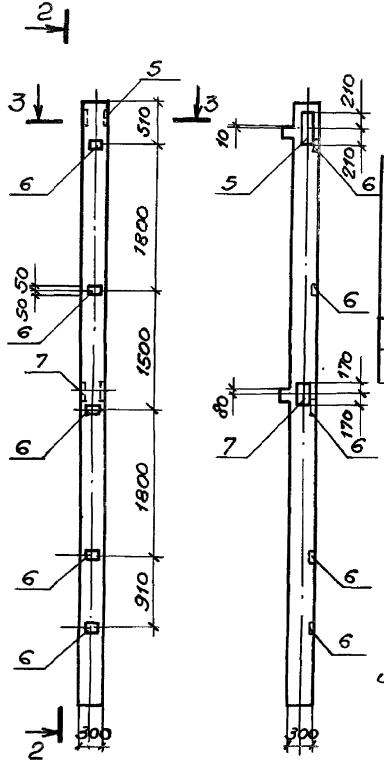

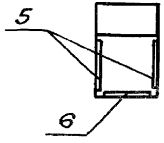

Ведомость расхода стали на дополнительные закладные изделия, кг.

Марка элемента	Изделия закладные									Общий расход
	Арматура класса A-III ГОСТ 5781-82					Прокат марки Вст3кп2 ГОСТ 103-76				
	ф8	ф12	ф18	ф22	Итого	S=6	S=12	S=16	Итого	
2КО 3.33-2.4-10	0.24	1.44		10.2	11.88	6.78		59.14	65.92	77.8
2КО 3.33-2.4-11	2.0	1.08	3.48	5.1	11.66	5.65	17.94	29.57	53.16	64.82

Спецификацию дополнительных закладных изделий на элемент см. КЖИ1-116

Н.контр.	Помазов	
Нач.отд	Иванов	
Гл.конст.	Помазов	
Вед.инж	Полинарова	
Вед.инж	Никитина	
Инженер	Горченко	

ТП 503-5-23.86- КЖИ1-109

Колонны
2КО 3.33-2.4-10
2КО 3.33-2.4-11

Стадия	Масса	Масштаб
РП		1:50
Лист 1	Листов 1	

ГИПРОАВТОТРАНС
Ленинградский филиал

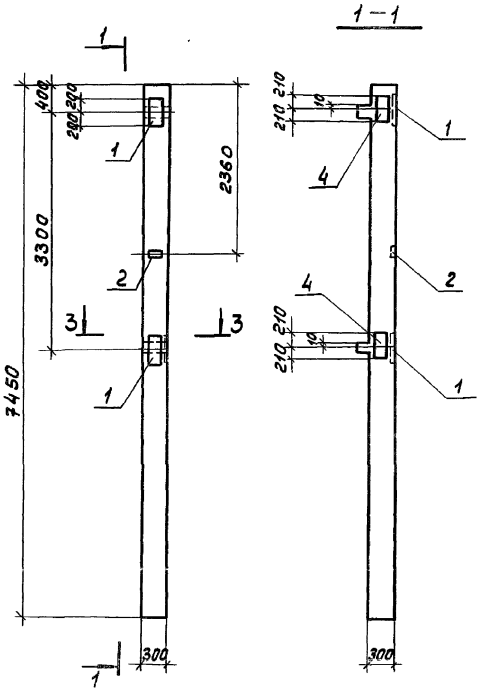

Ведомость расхода стали на дополнительные закладные изделия, кг

Марка элемента	Изделия закладные										Общий расход
	Арматура класса А-III ГОСТ 5781-82					Прокат марки ВСт3кп2 ГОСТ 103-76					
	Ф8	Ф12	Ф16	Ф22	Итого	S=6	S=12	S=16		Итого	
2КО 3.33-2,4-12	0,4	1,8	8,16	10,2	20,56	1,13	20,4	59,14		80,67	101,23

Спецификацию дополнительных закладных изделий см. на листе КЖИ 1-116

			ТП503-5-23.86-КЖИ-110		
			Колонна 2КО 3.33-2,4-12	Стадия: РП	Масса:	Масштаб: 1:50
				Лист 1	Листов 1
Н.контр.	Помазов			ГИПРОАВТОТРАНС Ленинградский филиал	
Нач.отд.	Иванов				
Гл.констр.	Помазов				
Вед.инж.	Никитина				
Вед.инж.	Поликарпов				
Инж.	Горченко				

АЛЬБОМ IV

1259

Инв. № подл. | Подп. и дата | Взам. инв. №

2КД 3.33-2.4-1 1-1 2КД 3.33-2.4-2 3-3

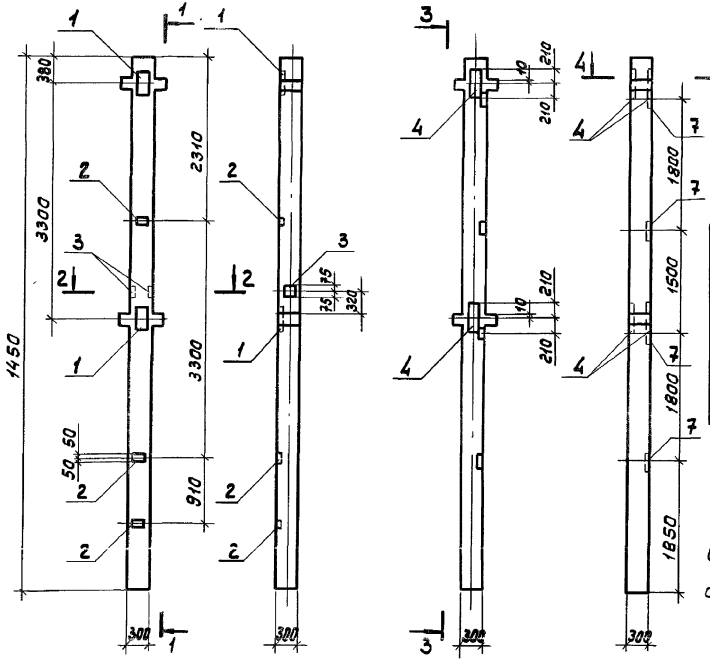

Ведомость расхода стали на дополнительные закладные изделия, кг

Марка элемента	Изделия закладные										Общий расход
	Арматура класса А-III ГОСТ 5781-82					Прокат марки ВСт3кп2 ГОСТ 103-76					
	Ф8	Ф12	Ф18	Ф22	Итого	S=6	S=8	S=12	S=16	Итого	
2КД 3.33-2.4-1	1.2	1.4	7,68		10,28	3,39	2,84	17,94		24,17	34,45
2КД 3.33-2.4-2		1.44		10,2	11,64				59,14	59,14	70,78

Спецификацию дополнительных закладных изделий см. КЖИ1-117

2-2

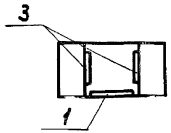

4-4

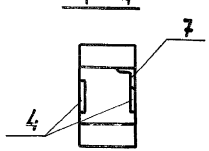

Н. контр.	Помазов	
Нач. отд.	Иванов	
Гл. констр.	Помазов	
Вед. инж.	Никитина	
Вед. инж.	Поликарпова	
Инж.	Горченко	

ТП 503-5-23.86- КЖИ1-111

Колонны
2КД 3.33-2.4-1
2КД 3.33-2.4-2

Стадия	Масса	Масштаб
РП		1:50
Лист 1	Листов 1	

ГИПРОАВТОТРАНС
Ленинградский филиал

2КД 3.33-2.4-3 1-1 2КД 333-2.4-4 2-2

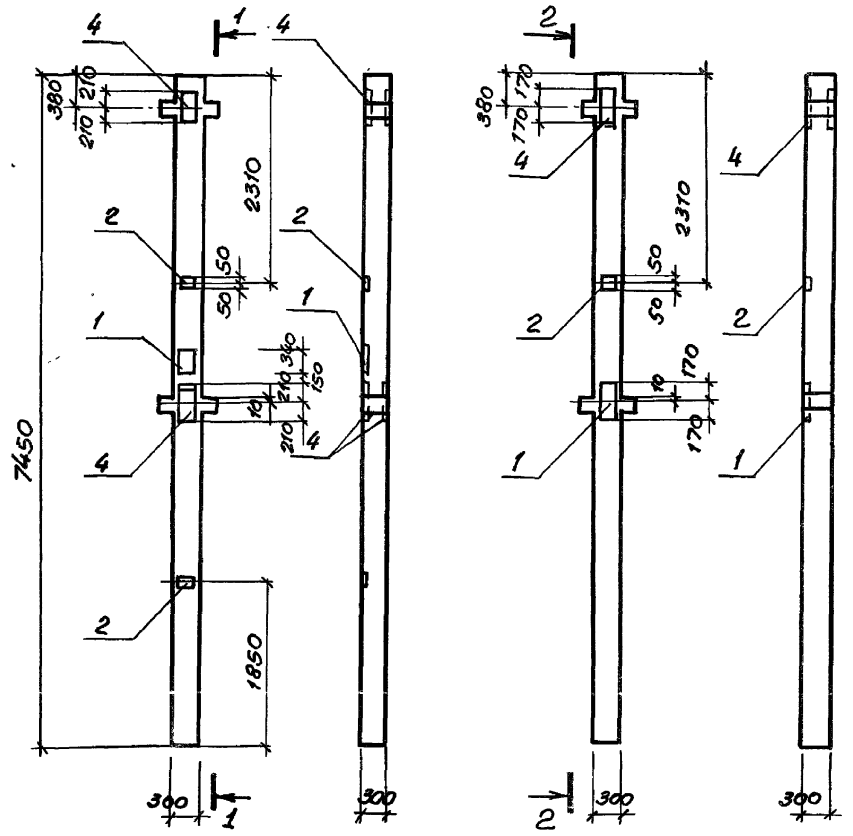

Ведомость расхода стали на дополнительные закладные изделия, кг

Марка элемента	Изделия закладные										Общий расход
	Арматура класса А-III ГОСТ 5781-82					Прокат марки ВСт3кп2 ГОСТ 103-76					
	ф8	ф12	ф18	ф22	Итого	S=6	S=12	S=16		Итого	
2КД 3.33-2.4-3	0.4	0.90	0.64	10.2	12.14	1.13	8.97	59.14		69.24	81.38
2КД 3.33-2.4-4	0.4	0.9	3.84	5.1	10.24	1.13	8.97	29.57		39.67	49.91

Спецификацию дополнительных закладных изделий см. КЖИ 1-117.

Н. контр.	Помазов	
Нач. отд	Иванов	
Гл. конст.	Помазов	
Вед. инж.	Поликарпова	
Вед. инж.	Никитина	
Инжен.	Горчененко	

ТП 503-5-23.86 - КЖИ1-112

Колонны
2КД 3.33-2.4-3
2КД 3.33-2.4-4

Стадия	Масса	Масштаб
РП		1:50
Лист 1	Листов 1	

ГИПРОАВТОТРАНС
Ленинградский филиал

Инв.№ подл. | Подпись и дата | Взам.инв.№ | 1259

2КД 3.3-2.4-5 1-1 2КД 3.33-24-6 2-2

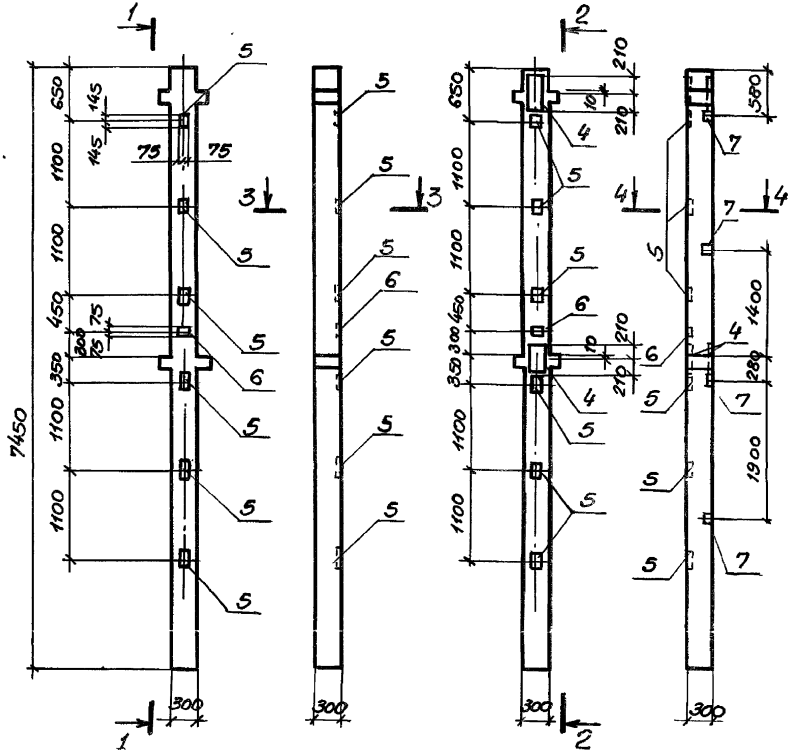

3-3 4-4

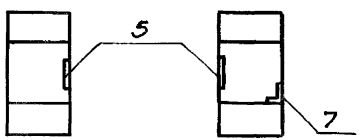

Ведомость расхода стали на дополнительные закладные изделия, кг

Марка элемента	Изделия закладные										Общий расход
	Арматура класса A-III				Прокат марки Вст3кп2						
	ГОСТ 5781-82				ГОСТ 103-76			ГОСТ 8509-72			
	ф8	ф12	ф16	Итого	S=12		Итого	100×7		Итого	
2КД 3.33-2.4-5		1.56	20.4	21.96	27.43		27.43	5.16			49.39
2КД 3.33-2.4-6	1.92	1.56	20.4	23.88	27.43		27.43	5.16		5.16	56.47

Спецификацию дополнительных закладных изделий см. КЖИ1-117

Н.контр.	Ломазов		
Нач.отд	Иванов		
Гл.конст.	Ломазов		
Вед.инж.	Поликарпова		
Вед.инж.	Никитина		
Инженер.	Горлеченко		

ТП 503-5-23.86- КЖИ1-113

Колонны

2КД 3.33-2,4-5

2КД 3.33-2,4-6

Стадия	Масса	Масштаб
РП		1:50 1:20
Лист 1	Листов 1	

ГИПРОАВТОТРАНС
Ленинградский филиал

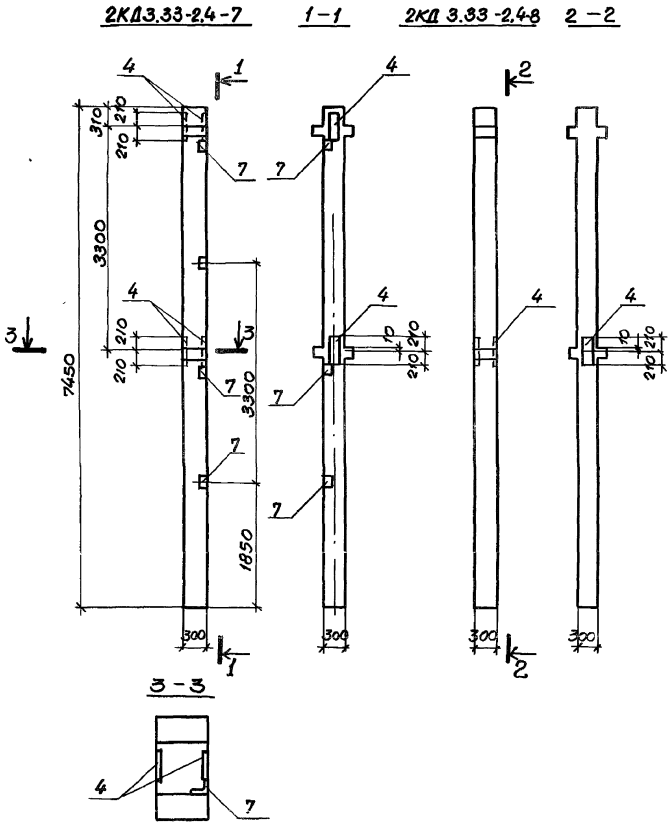

Ведомость расхода стали на дополнительные закладные изделия, кг

Марка элемента	Изделия закладные										Общий расход
	Арматура класса А-III				Прокат марки Вст3кп2						
	ГОСТ 5781-82				ГОСТ 103-76			ГОСТ 8509-72			
	ф8	ф12	ф22	Итого	S=16	Итого	∠100х7		Итого		
2КД 3.33-2.4-7	1.92	1.44	10.2	13.56	59.14	59.14	5.16		5.16		77.86
2КД 3.33-2.4-8		0.72	5.10	5.82	29.57	29.57					35.33

Спецификацию дополнительных закладных изделий см. КЖИ1-117

				ТП 503-5-23.86 - КЖИ1-114			
				Колонны 2КД 3.33-2.4-7 2КД 3.33-2.4-8	Стадия	Масса	Масштаб
					РЛ		1:50 1:20
Н.контр.	Ломазов				Лист 1	Листов 1	
Нач.отд.	Иванов				ГИПРОАВТОТРАНС Ленинградский филиал		
Гл.конст.	Ломазов						
Вед.инж.	Поликарпов						
Вед.инж.	Никитина						
Инж.	Гореченко						

АЛЬБОМ IV

1259

Инв.№ подл. | Подпись и дата | Взам. инв.№

2КД3.33-2,4-9 1–1 **2КД3.33-2,4-10** 2–2

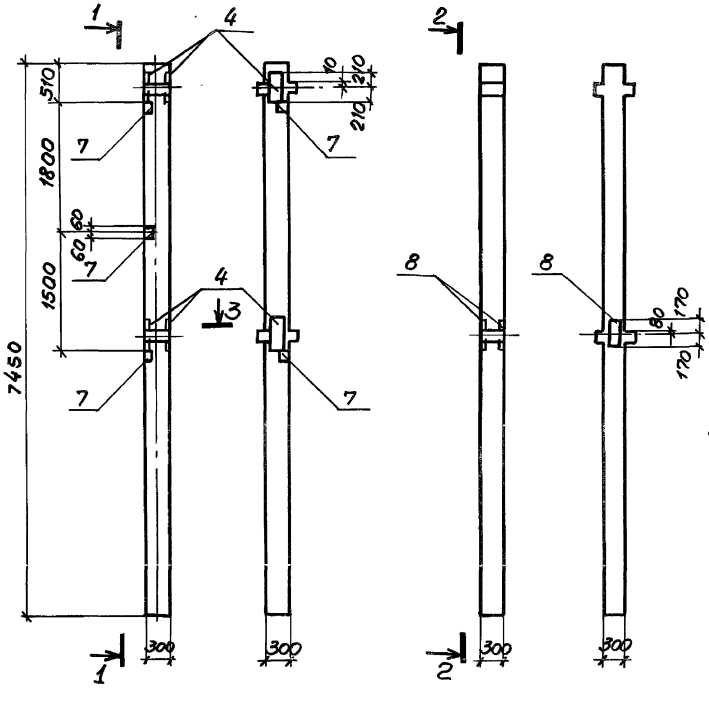

3–3

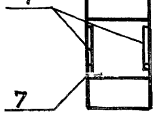

Ведомость расхода стали на дополнительные закладные изделия, кг

Марка элемента	Изделия закладные										Общий расход
	Арматура класса А-III ГОСТ 5781-82					Прокат марки ВСт3кп2 ГОСТ 103-76			ГОСТ 8509-72		
	ф8	ф12	ф18	ф22	Итого	δ=12	δ=16	Итого	Итого×7	Итого	
2КД3.33-2,4-9	1.44	1.44		10,2	13.08		59.14	59.14	3.87	3.87	76.09
2КД3.33-2,4-10		0.36	3.48		3.84	17.94				17.94	21.78

Спецификацию дополнительных закладных изделий на элемент см. КЖИ 1-117.

Н. контр.	Помазов		
Нач. отд	Цеханов		
Гл. конст.	Помазов		
Вед. инж.	Макарова		
Вед. инж.	Максименко		
Инжен.	Гореченко		

ТП 503-5-23.86-КЖИ1-115

Колонны

2КД 3.33-2,4-9

2КД 3.33-2,4-10

Стадия	Масса	Масштаб
РЛ		1:50 1:20
Лист 1	Листов 1	

ГИПРОАВТОТРАНС
Ленинградский филиал

Формат	Зона	Поз.	Обозначение	Наименование	Кол. на исполнение 7	8	9	10	11	12					Примечание
				Сборочные единицы											
			1.020-1/83 Вып. 2-1	Колонна 2КО3.33-2.4											
				Изделия закладные											
		1	1.020-1/83 Вып. 2-15	МН-25	4	1				2					
		2	1.020-1/83 Вып. 2-15	МН-33	3	2				1					
		3	1.020-1/83 Вып. 2-15	МН-40	1	1									
		4	1.020-1/83 Вып. 2-15	МН-27	1										
		5	1.020-1/83 Вып. 2-15	МН-38	1			2	1	2					
		6	1.020-1/83 Вып. 2-15	МН-34	3			6	5						
		7	1.020-1/83 Вып. 2-15	МН-36		2	4		1						

Н. контр.	Помазов	
Нач. отд.	Иванов	
Гл. конст.	Помазов	
Вед. инж.	Поликарпова	
Вед. инж.	Никитина	
Инжен.	Гореченко	

ТП 503-5-23.86 - КЖИ1-116

Колонны 2КО3.33-2.4-7, 2КО3.33-2.4-8, 2КО3.33-2.4-9, 2КО3.33-2.4-10, 2КО3.33-2.4-11, 2КО3.33-2.4-12

Стадия	Лист	Листов
РП	1	1

ГИПРОАВТОТРАНС Ленинградский филиал

Формат	Зона	Поз.	Обозначение	Наименование	Кол. на исполнение 1	2	3	4	5	6	7	8	9	10	Примечание
				Сборочные единицы											
			1.020-1/83 Вып. 2-1	Колонна 2КД3.33-2.4											
				Изделия закладные											
		1	1.020-1/83 Вып. 2-15	МН-27	2		1	1							
		2	1.020-1/83 Вып. 2-15	МН-34	3		2	1							
		3	1.020-1/83 Вып. 2-15	МН-41	1										
		4	1.020-1/83 Вып. 2-15	МН-38		2	2	1		2	2	1	2		
		5	1.020-1/83 Вып. 2-15	МН-13					6	6					
		6	1.020-1/83 Вып. 2-15	МН-19					1	1					
		7	1.020-1/83 Вып. 2-15	МН-35		4				4	4		3		
		8	1.020-1/83 Вып. 2-15	МН-36										1	

Н. контр.	Помазов	
Нач. отд.	Иванов	
Гл. конст.	Помазов	
Вед. инж.	Поликарпова	
Вед. инж.	Никитина	
Инжен.	Гореченко	

ТП 503-5-23.86 - КЖИ1-117

Колонны 2КД3.33-2.4-1÷2КД3.33-2.4-1-10

Стадия	Лист	Листов
РП	1	1

ГИПРОАВТОТРАНС Ленинградский филиал

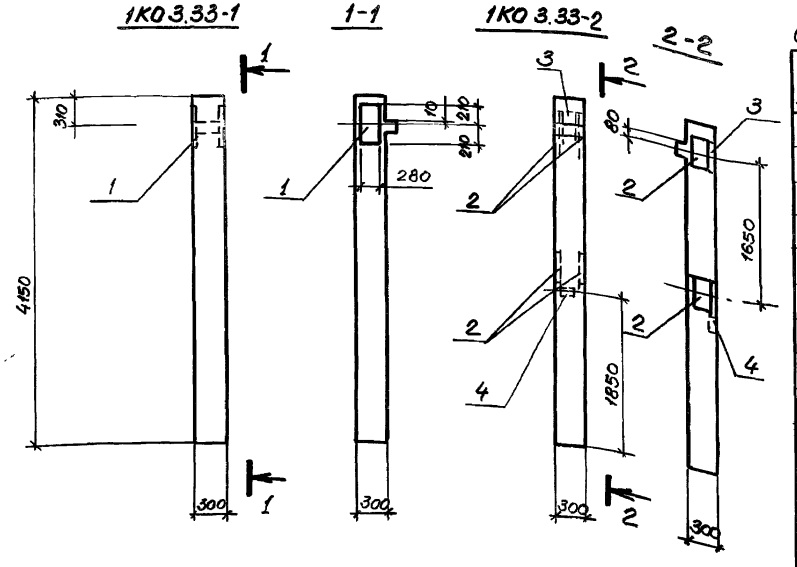

Спецификация дополнительных закладных изделий

Формат	Зона	Поз.	Обозначение	Наименование	Кол.	Примечание
				Колонна 1КО 3.33-1		
				Сборочные единицы		
			1.020-1/83 б. 2-1	Колонна 1КО 3.33		
				Изделия закладные		
		1	1.020-1/83 вып. 2-15	МН-38	1	35.33кг
				Колонна 1КО 3.33-2		
				Сборочные единицы		
			1.020-1/83 б. 2-1	Колонна 1КО 3.33		
				Изделия закладные		
		2	1.020-1/83 б. 2-15	МН-36	2	21.74кг
		3	1.020-1/83 б. 2-15	МН-27	1	
		4	1.020-1/83 б. 2-15	МН-33	1	

Ведомость расхода стали на дополнительные закладные изделия, кг

Марка элемента	Изделия закладные											Общий расход
	Арматура класса A-III					Прокат марки ВСт3кп2						
	ГОСТ 5781-82					ГОСТ 103-76						
	ф12	ф18	ф22		Итого	S=12	S=16				Итого	
1КО 3.33-1	0.75		5.10		5.82		29.57				29.57	35.33
1КО 3.33-2	0.72	6.96			7.68	35.88					35.88	43.36

Н.контр.	Ломазов	
Нач.отд.	Иванов	
Гл.констр.	Ломазов	
Вед.инж.	Ломкарлова	
Вед.инж.	Никитина	
Инжен.	Гарченко	

ТП 503-5-23.86-КЖИ1-11В

Колонны
1КО 3.33-1
1КО 3.33-2

Стадия	Масса	Масштаб
РП		1:50
Лист 1	Листов 1	

ГИПРОАВТОТРАНС
Ленинградский филиал

Инв.№ подл. | Подпись и дата | Взам.инв.№ | 1259

1КД 3.33-1

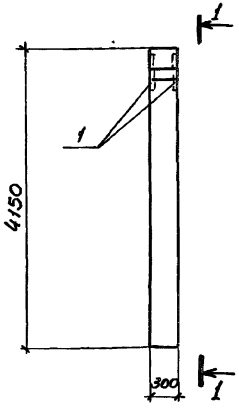

1-1

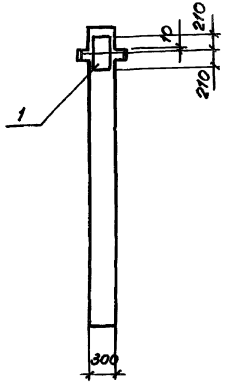

Спецификация дополнительных закладных изделий.

Формат	Зона	Поз.	Обозначение	Наименование	Кол.	Приме-чание
				Колонна 1КД3.33-1		
				Сборочные единицы.		
			1.020-1/83 Вып. 2-1	Колонна 1КД3.33		
				Изделия закладные		
		1	1.020-1/83 Вып. 2-15	МН-38	1	35.33

Ведомость расхода стали на дополнительные закладные изделия, кГ

Марка элемента	Изделия закладные							Общий расход
	Арматура класса А-III ГОСТ 5781-82				Прокат марки ВСт3кп2 ГОСТ 103-76			
	ф12	ф22		Итого	S=16		Итого	
1КД 3.33-1	0,72	5,10		5,82	29,57		29,57	35,33

Н.контр.	Помазов		
Нач.отд.	Иванов		
Гл.конст.	Помазов		
Вед.инж.	Помазов		
Вед.инж.	Никитина		
Инженер	Горченко		

ТП 503-5-23.86-КЖИ1 - 119

Колонна 1КД 3.33-1

Стадия	Масса	Масштаб
РП		1:50
Лист 1	Листов 1	

ГИПРОАВТОТРАНС
Ленинградский филиал

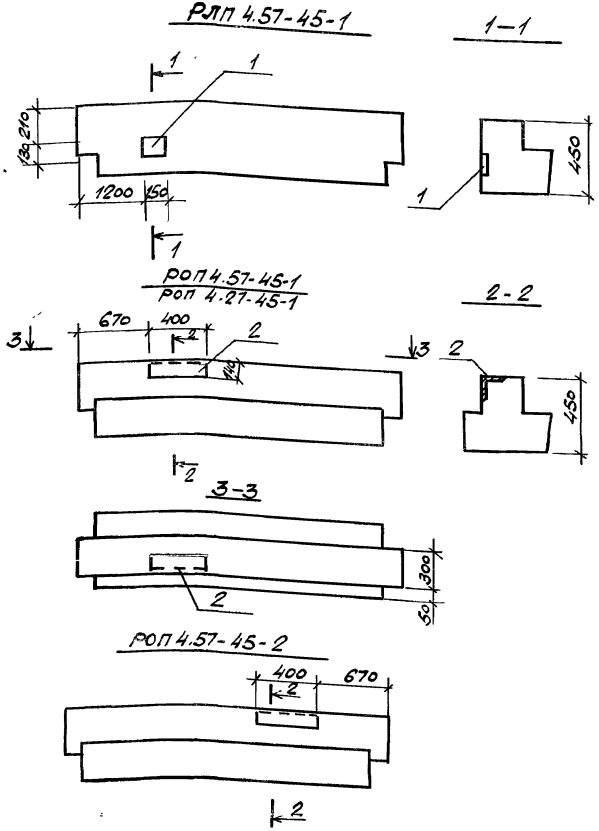

Формат	Зона	Поз.	Обозначение	Наименование	Кол.	Примечание
				Ригель РЛП 4.57-45-1		
				Сборочные единицы		
			1.020-1/83 в. 3-1	Ригель РЛП 4.57-45		
				Изделия закладные		
			1.020-1/83 в. 3-3	МН-33	1	2.41
				Ригели РОП 4.57-45-1, 4.27-45-1, РОП 4.57-45-2		
				Сборочные единицы		
			1.020-1/83 вып. 3-1	Ригели РОП 4.57-45-1, 4.27-45-1, 4.57-45-2		
				Изделия закладные		
			1.020-1/83 вып. 3-3	МН-35	1	10.10

Ведомость расхода стали на дополнительные закладные изделия, кг

Марка элемента	Изделия закладные										Общий расход
	Арматура класса А-III ГОСТ 5781-82					Прокат марки ВСт 3кП2 ГОСТ 103-76			ГОСТ 8509-72		
		Ф12			Итого	S=10		Итого	∠140мм	Итого	
РЛП 4.57-45-1		0.88			0.88	1.53		1.53			2.41
РОП 4-57-45-1, РОП 4-27-45-1, РОП 4-57-45-2		1.50			1.50				8.60	8.60	10.10

Н.контр.	Помазов	
Начотд.	Иванов	
Гл.конст.	Помазов	
Вед.инж.	Никитина	
Инж.	Горчененко	

ТП-503-5-23.86 - КЖИ1-201

Ригели
РЛП 4.57-45-1
РОП 4.57-45-1
РОП 4.27-45-1
РОП 4.57-45-2

Стадия	Масса	Масштаб
РП		1:20

Лист 1 Листов 1

ГИПРОАВТОТРАНС
Ленинградский филиал

Инв.№ подл. | Подпись и дата | Взам. инв.№

1259

АЛЬБОМ IV

РОП 4.57 - 45 - 3

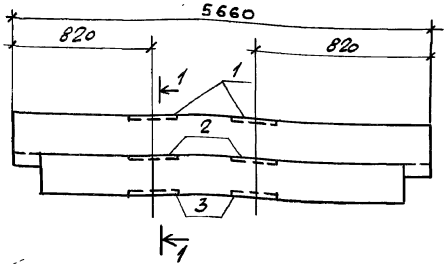

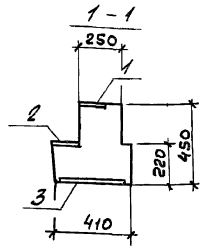

РОП 4.57-60АТV-2

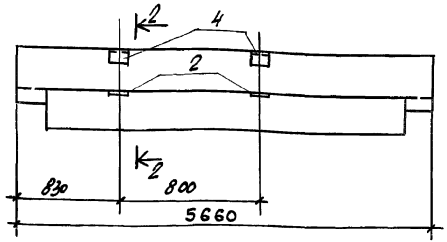

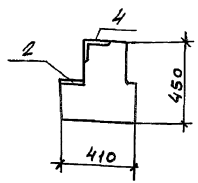

Формат	Зона	Поз.	Обозначение	Наименование	Кол.	Примечание
				Ригель РОП 4.57-45-3		
				Сборочные единицы		
			1.020-1/83 в. 3-1	Ригель РОП 4.57-45		
				Изделия закладные		
		1	1.020-1/83 в. 3-3	МН-31	2	5.12кг
		2	ТП 503-5-23.86 КЖИ2	МН-4	2	2.05кг
		3	ТП 503-5-23.86 КЖИ2	МН-5	2	6.51кг
				Ригель РОП 4.57-60АТV-2		
				Сборочные единицы		
			1.020-1/83 в. 3-1	Ригель РОП 4.57-60АТV		
				Изделия закладные		
		2	ТП 503-5-23.86 КЖИ2	МН-4	2	2.05кг
		4	ТП 503-5-23.86 КЖИ2	МН-5	2	1,42кг

Ведомость расхода стали на дополнительные закладные изделия

Марка элемента	Изделия закладные										Общий расход
	Арматура класса AIII ГОСТ 5781-82					Прокат марки Вст3кп2 103-76			8509-72		
	ф8	ф16			Итого	12+11+2+24		Итого	L100×8	Итого	
РОП 4.57-45-3	1.6	2,52			4.12	5.20	15.62			20.82	24.94
РОП 4.57-60АТV-2	0.4				0.40				2.44	2.44	2.84

Н.контр.	Помазов	
Нач.отд.	Иванов	
Гл.конст.	Помазов	
Вед.инж.	Никитина	
Вед.инж.	Поликарпов	
Инж.	Ключников	

ТП- 503-5-23.86 - КЖИ1-202

Ригели
РОП 4.57 - 45 - 3
РОП 4.57 - 60АТV-2

Стадия	Масса	Масштаб
РП		1:20
Лист 1	Листов 1	

ГИПРОАВТОТРАНС
Ленинградский филиал

Инв.№ подл. | Подпись и дата | Взам.инв.№

РДП 4.57-80АтV-1

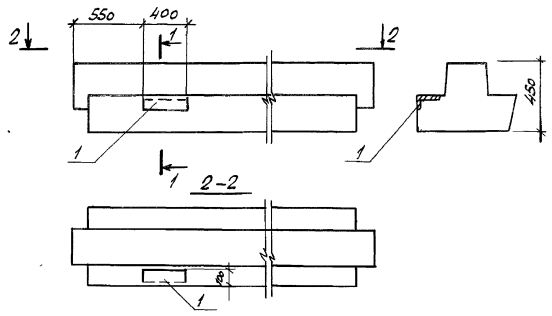

РДП 4.57-60АтV-1

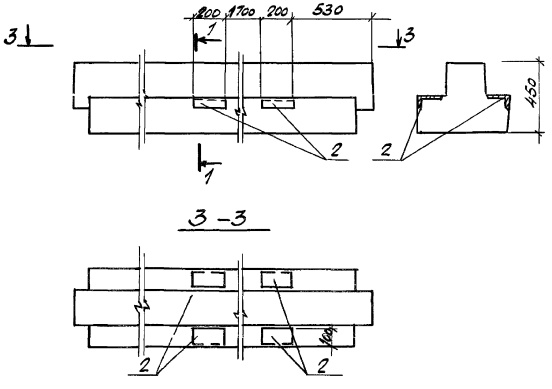

Формат	Зона	Поз.	Обозначение	Наименование	Кол.	Примечание
				Ригель РДП 4.57-80АтV-1		
				Сборочные единицы		
			1.020-1/83 в.3-1	Ригель РДП 4.57-80АтV		
				Изделие закладное		
			ТП 503-5-23.86-КЖИ2.008	МН8	1	7.54кг
				Ригель РДП 4.57-60АтV-1		
				Сборочные единицы		
			1.020-1/83. Вып.3-1	Ригель РДП 4.57-60АтV		
				Изделие закладное		
			ТП503-5-23.86-КЖИ2-009	МН9	4	4.02кг

Ведомость расхода стали на дополнительные закладные изделия кг

Марка элемента	Изделия закладные								Общий расход
	Арматура класса A-III ГОСТ 5781-82				Прокат марки Вст3кп2 ГОСТ 8509-72				
	ф12			Итого	400×10			Итого	
РДП 4.57-80АтV-1	1.5			1.5	6.04			6.04	7.54
РДП 4.57-60АтV-1	4.0			4.0	12.08			12.08	16.08

Н. контр.	Помазов		
Нач. отд.	Иванов		
Гл. конс.	Помазов		
Вед. инж.	Никитина		
Инж.	Гончаренко		

ТП-503-5-23.86 -КЖИ-203

Ригели РДП 4.57-80АтV-1 РДП 4.57-60АтV-1

Стадия	Масса	Масштаб
РП		1:20
Лист 1	Листов 1	

ГИПРОАВТОТРАНС Ленинградский филиал

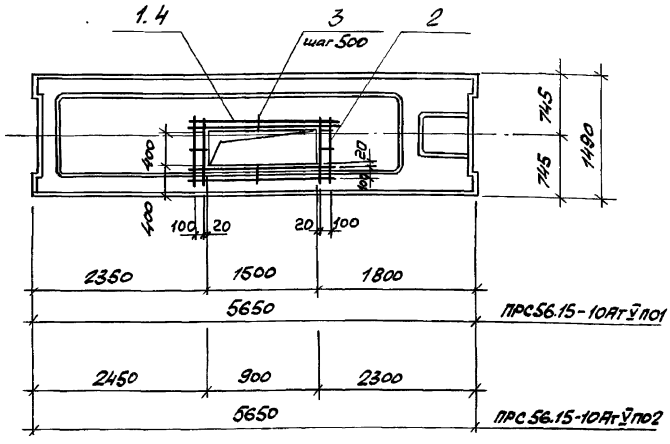

Зона	Поз.	Обозначение	Наименование	Кол.	Примечание
			Плита ПРС56.15-10АтУП01		
			Сборочные единицы		
		1.041.1-2 Вып.6	Плита ПРС56.15-10АтУП		
			Детали		
Б4	1		ф10 AIII ГОСТ 5781-82 ℓ=1800	4	1.1кг
Б4	2		ф6 AIII ГОСТ 5781-82 ℓ=700	4	0.2кг
Б4	3		ф6 AIII ГОСТ 5781-82 ℓ=150	4	0.03кг
			Плита ПРС56.15-10АтУП02		
			Сборочные единицы		
		1.041.1-2 Вып.6	Плита ПРС56.15-10АтУП		
			Детали		
Б4	2		ф6 AIII ГОСТ 5781-82 ℓ=700	4	0.2кг
Б4	3		ф6 AIII ГОСТ 5781-82 ℓ=150	4	0.03кг
	4		ф10 AIII ГОСТ 5781-82 ℓ=1200	4	0.75кг

Ведомость расхода стали на дополнительные арматурные изделия, кг

Марка элемента	Изделия арматурные						Общий расход
	Арматура класса A-III ГОСТ 5781-82						
	ф6	ф10				Итого	
ПРС56.15-10АтУП01	0.12	5.2	–	–	–	5.62	5.62
ПРС56.15-10АтУП02	0.12	3.0	–	–	–	3.12	3.12

Н.контр.	Помазов	
Нач.отд.	Иванов	
Гл.конст.	Помазов	
Вед.инж.	Никитина	
Инж.	Пивоварова	
Инж.	Горченкова	

ТП-503-5-23.86 -КЖИ1-301

Плиты перекрытия ПРС56.15-10АтУП01 ПРС56.15-10АтУП02

Стадия	Масса	Масштаб
РП	2210	1:50
Лист 4	Листов 1	

ГИПРОАВТОТРАНС Ленинградский филиал

Инв.№подл. | Подпись и дата | Взам.инв.№ | Инв.№дубл. | Подпись и дата

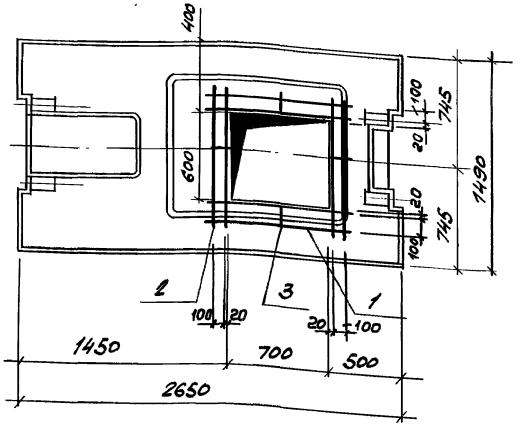

Формат	Зона	Поз	Обозначение	Наименование	Кол.	Примечание
				Плита ПРС 26.15-10П 03		
				Сборочные единицы		
			1.041.1-2. Вып. 6	Плита ПСС 26.15-10П		
				Детали		
Б4		1		ф10 AIII ГОСТ 5781-82 ℓ=1000	4	0.62кг
Б4		2		ф10 AIII ГОСТ 5781-82 ℓ=900	4	0.6кг
Б4		3		ф6 AIII ГОСТ 5781-82 ℓ=150	4	0,05кг

Ведомость расхода стали на дополнительные арматурные изделия, кг

Марка элемента	Арматура класса AI / ГОСТ 5781-82 ф6	ф10				Итого	Общий расход
ПРС 26.15-10 поз	0,2	4.9				5.1	5.1

Н.контр.	Ломазов		
Нач.отд.	Иванов		
Гл.конст.	Ломазов		
Вед.инж.	Никитина		
Инж.	Либорова		
Инж.	Горченков		

ТП-503-5-23.86 КЖИ-302

Плита перекрытия ПРС 26.15-10 поз

Стадия	Масса	Масштаб
РП		1:20

Лист 1 Листов 1

СИПРОАВТОТРАНС Ленинградский филиал

Инв.№ подл. | Подпись и дата | Взам.инв.№

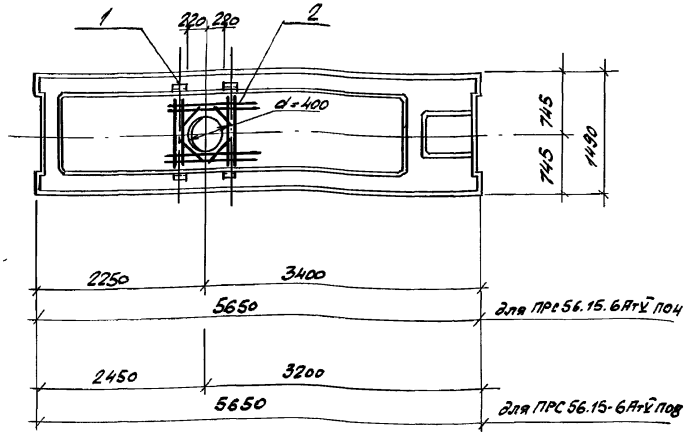

Формат	Зона	Поз.	Обозначение	Наименование	Кол.	Приме-чание
				Плита ПРС56.15-6АтУ П04		
				Сборочные единицы		
			1.041.1-2 Вып.6	Плита ПРС56.15-6АтУП		
		1	1.041-1-2 Вып.6	Изделие закладное МН4	4	2.2кг
		2	1.041-1-2 Вып.6	Сетка арматурная С8	1	1.32кг
				Плита ПРС56.15-6АтУ П08		
				Сборочные единицы		
			1.041.1-2 Вып.6	Плита ПРС56.15-6АтУП		
		1	1.041-1-2 Вып.6	Изделие закладное МН4	4	2.2кг
		2	1.041-1-2 Вып.6	Сетка арматурная С8	1	1.32кг

Ведомость расхода стали на дополнительные закладные изделия, кг

Марка элемента	Изделия арматурные			Изделия закладные						Общий расход
	Арматура класса			Арматура класса			Прокат марки			
	A-III			A-III			ВСт3кп2			
	ГОСТ 5781-82			ГОСТ 5781-82			ГОСТ 8510-72			
	ф10		Итого	ф10		Итого	100×70 ×8		Итого	
ПРС56.15-6АтУ П04	1.32		1.32	2.4		2.4	6.6		6.6	
ПРС56.15-6АтУ П08	1.32		1.32	2.4		2.4	6.6		6.6	

Н. контр.	Помазов	
Нач. отд.	Иванов	
Гл. спец.	Помазов	
Вед. инж.	Никитина	
Инж.	Урченченко	

ТП-503-5-23.86- -КЖИ-ЗОЗ

Плиты покрытия ПРС56.15-6АтУ П04 ПРС56.15-6АтУ П08

Стадия	Масса	Масштаб
РП		1:50
Лист 1	Листов 1	

ГИПРОАВТОТРАНС Ленинградский филиал

Инв. № подл. | Подпись и дата | Взам. инв. №

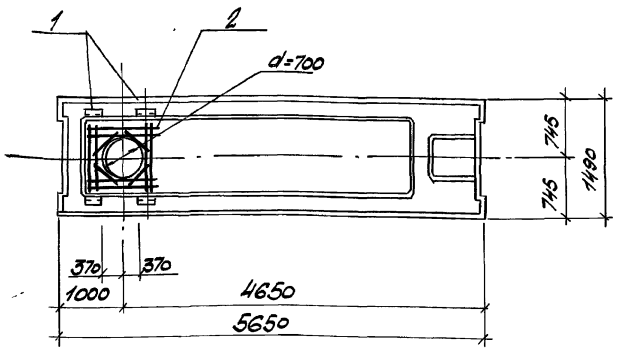

Формат	Зона	Поз.	Обозначение	Наименование	Кол.	Приме-чание
				Плита ПРС56.15-6Ат V П05		
				Сборочные единицы		
			1.041.1-2 Вып.6	Плита ПРС56.15-6Ат V П	1	4620кг
		1	1.041.1-2 Вып.6	Изделие закладное МН4	4	2.21кг
		2	1.041-1-2 Вып.6	Сетка арматурная С9	1	1.9кг

Ведомость расхода стали на дополнительные закладные изделия, кг

Марка элемента	Изделия арматурные					Изделия закладные						Общий расход
	Арматура класса					Арматура класса			Прокат марки			
	А-III					А-III			Вст3кп2			
	ГОСТ 5781-82					ГОСТ 5781-82			ГОСТ 8610-72			
	ф10				Итого	ф10		Итого	Ш10х70 х8		Итого	
ПРС56.15-6Ат V П05	1.9				1.9	2.4		-	6.6	-	6.6	10.9

Н.контр.	Помазов		
Нач.отд.	Иванов		
Гл.конст.	Помазов		
Вед.инж.	Никитина		
Инж.	Горчененко		

ТП-503-5-23.86 - КЖИ-304

Плита покрытия ПРС56.15-6Ат V П05

Стадия	Масса	Масштаб
РП		1:50

Лист 1 | Листов 1

ГИПРОАВТОТРАНС
Ленинградский филиал

Инв. № подл. | Подпись и дата | Взам. инв. №

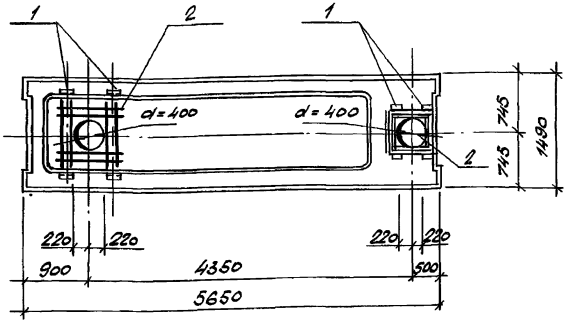

Формат	Зона	Поз.	Обозначение	Наименование	Кол.	Примечание.
				Плита ПРС56.15-6АтV ПО6		
				Сборочные единицы		
			1.041.1-2 Вып. 6	Плита ПРС56.15-6АтV		
		1	1.041-1-2 Вып. 6	Изделие закладное МН4	8	2.21кг
		2	1.041-1-2 Вып. 6	Сетка арматурная СВ	2	1.32кг

Ведомость расхода стали на дополнительные закладные изделия, кг.

Марка элемента	Изделия арматурные				Изделия закладные						Общий расход
	Арматура класса A-III				Арматура класса A-III			Прокат марки ВСт3кп2			
	ГОСТ 5781-82				ГОСТ 5781-82			ГОСТ 8510-72			
	ф10			Итого	ф10		Итого	∠110×70×8		Итого	
ПРС56.15-6АтVпо6	2.64			2.64	2.4		2.4	13.12		13.12	18.2

Н.контр.	Помазов		
Нач.отд.	Иванов		
Гл.констр.	Помазов		
Вед.инж.	Никитина		
Инж.	Гордиенко		

ТП 503-5-23.86 - КЖИ-305

Плита покрытия ПРС56.15-6АтV ПО6

Стадия	Масса	Масштаб
РП		1:50
Лист 1	Листов 1	

ГИПРОАВТОТРАНС Ленинградский филиал

Инв.№ подл. | Подпись и дата | Взам.инв.№

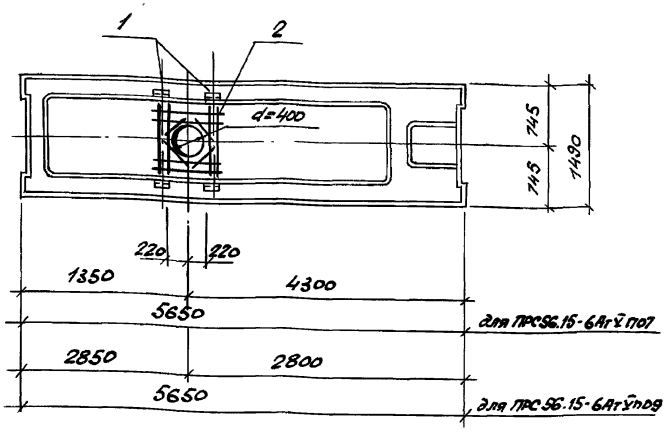

Формат	Зона	Поз.	Обозначение	Наименование	Кол.	Примечание
				Плита ПРС56.15-6АтV П07		
				Сборочные единицы		
			1.041.1-2 вып. 6	Плита ПРС56.15-6АтV П		
		1	1.041.1-1-2 вып. 6	Изделие закладное МН4	4	2.21кг
		2	1.041.1-1-2 вып. 6	Сетка арматурная СВ	1	1.32кг
				Плита ПРС 56.15-6АтV П09		
				Сборочные единицы		
			1.041.1-2 вып. 6	Плита ПРС56.15-6АтV П		
		1	1.041.1-1-2 вып. 6	Изделие закладное МН4	4	2.21кг
		2	1.041.1-1-2 вып. 6	Сетка арматурная СВ	1	1.32кг

Ведомость расхода стали на дополнительные закладные изделия, кг

Марка элемента	Изделия арматурные				Изделия закладные						Общий расход
	Арматура класса				Арматура класса			Прокат марки			
	А-III				А-III			Вст 3кп2			
	ГОСТ 5781-82				ГОСТ 5781-82			ГОСТ 8510-72			
	ф10			Итого	ф10		Итого	∠110×70×8		Итого	
ПРС 56.15-6АтV П07	1.32			1.32	2.4		2.4	6.6		6.6	10.32
ПРС 56.15-6АтV П09	1.32			1.32	2.4		2.4	6.6		6.6.	10.32

Н.контр.	Помазов	
Нач.отд.	Иванов	
Гл.конст.	Помазов	
Вед.инж.	Никитина	
Инж.	Пиворова	

ТП-503-5-23.86-КЖИ1-ЗОБ

Плиты покрытия ПРС56.15-6АтV П07 ПРС 56.15-6АтV П09

Стадия	Масса	Масштаб
РП		1:50

Лист 1 | Листов 7

ГИПРОАВТОТРАНС
Ленинградский филиал

Инв.№ подл. | Подпись и дата | Взам.инв.№

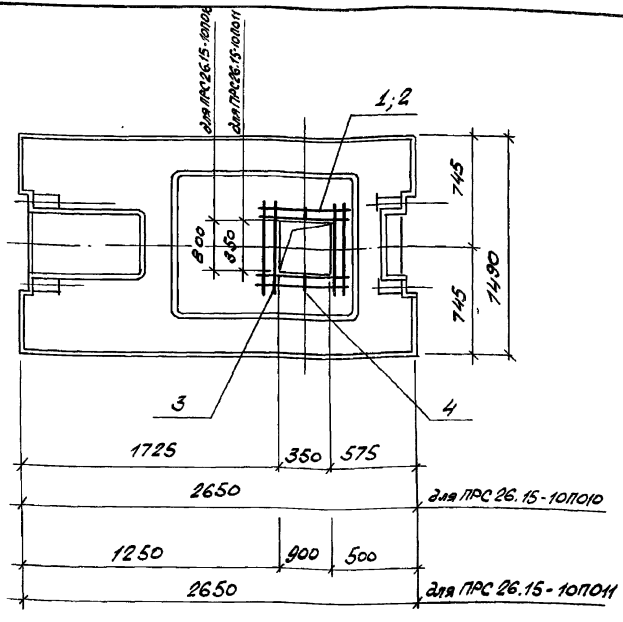

Формат	Зона	Поз.	Обозначение	Наименование	Кол.	Примечание
				Плита ПРС26.15-10П010		
				Сборочные единицы		
			1.041.1-2 Вып.1	Плита ПРС26.15-10П		
				Детали		
Б4		1		ф10АIII ГОСТ 5781-82 ℓ=900	8	0.6кг
Б4		4		ф6АIII ГОСТ 5781-82 ℓ=150	4	0.02кг
				Плита ПРС26.15-10П011		
				Сборочные единицы		
			1.041.1-2.Вып.1	Плита ПРС26.15-10П		
				Детали		
Б4		2		ф10АIII ГОСТ 5781-82 ℓ=1300	4	0.8кг
Б4		4		ф6АIII ГОСТ 5781-82 ℓ=150	4	0.03кг
		3		ф10АIII ГОСТ 5781-82 ℓ=1200	4	0.8кг

Ведомость расхода стали на дополнительные арматурные изделия, кг

Марка элемента	Изделия арматурные. Арматура класса А-III ГОСТ 5781-82 ф6	ф10				Итого	Общий расход
ПРС 26.15-10П011	0,1	4,8				4,9	4.9
ПРС 26.15-10П012	0.1	6.4				6,5	6.5

		ТП-503-5-23.86 -КЖИ1-307	
Н. контр.	Толкизов	Плиты перекрытий ПРС 26.15-10П010 ПРС 26.15-10П011	Стадия: РП; Масса: 1150; Масштаб: 1:20
Нач. отд.	Иванов		Лист 1; Листов 1
Гл. констр.	Толкизов		ГИПРОАВТОТРАНС Ленинградский филиал
Рук. сект.	Самсонова		
Рук. гр.	Никитина		
Инж.	Пивоварова		
Инж.	Герченкова		

Инв. № подл. | Подпись и дата | Взам. инв. №

1259

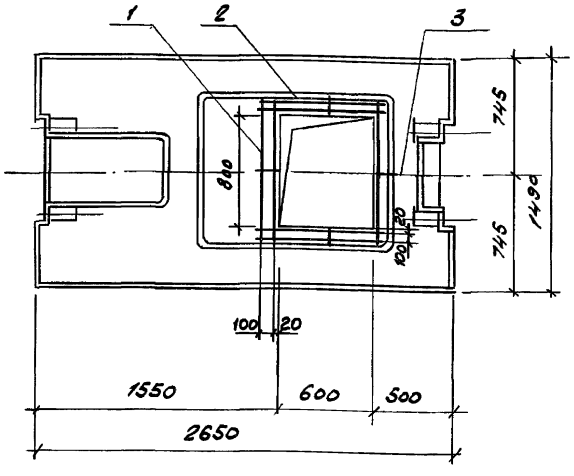

Формат	Зона	Поз.	Обозначение	Наименование	кол.	Примечание
				Плита ПРС26.15-10П012		
				Сборочные единицы		
			1.041.1-2 вып.1	Плита ПРС26.15-10П		
				Детали		
БУ		1		ф10 AIII ГОСТ 5781-82 ℓ=1200	4	0.74кг
БУ		2		ф10 AIII ГОСТ 5781-82 ℓ=1050	4	0.65кг
БУ		3		ф6 AIII ГОСТ 5781-82 ℓ=150	4	0.03кг

Ведомость расхода стали на дополнительные арматурные изделия, кг

Марка элемента	Изделия						Общий расход
	Арматура класса A-III ГОСТ 5781-82						
	ф6	ф10				Итого	
ПРС26.15-10П012	0.12	5.6				5.72	5.72

Н.контр.	Показов		
Нач.отд.	Иванов		
Ст.констр.	Показов		
Рук.сект.	Самсонова		
Рук.гр.	Никитина		
Инж.	Либорова		
Инж.	Горчененко		

ТП-503-5-23.86-КЖИ1-308

Плита перекрытия ПРС26.15-10П012

Стадия	Масса	Масштаб
РП	1150	1:20
Лист 1	Листов 1	

ГИПРОАВТОТРАНС
Ленинградский филиал

Инв.№ подл. | Подпись и дата | Взам.инв.№ | 1259

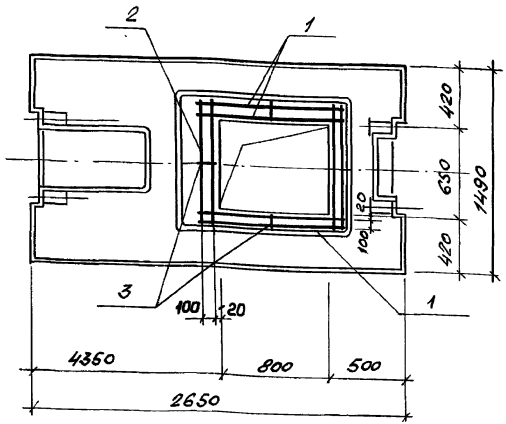

Формат	Зона	Поз.	Обозначение	Наименование	Кол.	Примечание
				Плита ПРС 26.15-10П 013		
				Сборочные единицы		
			1.041.1-2 Вып. 6	Плита ПРС26.15-10П		
				Детали		
Б4		1		ф10 AIII ГОСТ 5781-82 ℓ=1200	4	0.74 кг
Б4		2		ф10 AIII ГОСТ 5781-82 ℓ=1050	4	0.65 кг
Б4		3		ф6 AIII ГОСТ 5781-82 ℓ=150	4	0.03 кг

Ведомость расхода стали на дополнительные закладные изделия, кг

Марка элемента	Изделия арматурные. Арматура класса A-III ГОСТ 5781-82						Общий расход
	ф6	ф10				Итого	
ПРС 26.15-10П 013	0.12	5.6				5.72	5.72

Н. контр.	Помазов	
Нач. отд.	Иванов	
Гл. конст.	Помазов	
Вед. инж.	Никитина	
Инж.	Горченко	

ТП-503-5-23.86 -КЖИ1-309

Плита перекрытия ПРС 26.15-10 П013

Стадия	Масса	Масштаб
РП		1:20
Лист 1	Листов 1	

ГИПРОАВТОТРАНС Ленинградский филиал

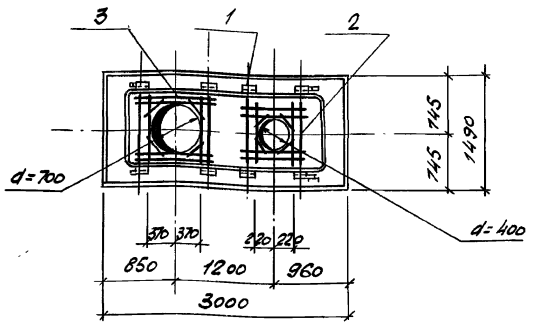

Формат	Зона	Поз.	Обозначение	Наименование	Кол.	Приме-чание
				Плита ПРЗО.15-8АIIIт.014		
				Сборочные единицы		
			1.242.1-3 Вып.1	ПРЗО.15-8АIII 1		
		1	1.041-1-2 Вып.6	Изделие закладное МН4	8	2.21кг
				Сетка арматурная		
		2	1.041-1-2 Вып.6	С8	1	1.32кг
		3	1.041-1-2 Вып.6	С9	1	1.85кг

Ведомость расхода стали на дополнительные закладные изделия, кг

Марка элемента	Изделия арматурные				Изделия закладные						Общий расход
	Арматура класса				Арматура класса			Прокат марки			
	A-III				AIII			Вст3кп2			
	ГОСТ 5781-82				ГОСТ 5781-82			ГОСТ 8510-72			
	ф10			Итого	ф10		Итого	L110х70 х8		Итого	
ПРЗО.15-8АIIIт014	3.2			3.2	2.4		2.4	13.12		13.12	18.72

Н.контр.	Помазов	
Нач.отд.	Иванов	
Гл.конст.	Помазов	
Вед.инж.	Никитина	
Инж.	Пивоварова	

ТП-503-5-23.86 -КЖИ1-310

Плита покрытия ПРЗО.15-8АIIIт.014

Стадия	Масса	Масштаб
РП		1:50
Лист 1	Листов 1	

ГИПРОАВТОТРАНС Ленинградский филиал

Инв.№подл. | Подпись и дата | Взам.инв.№

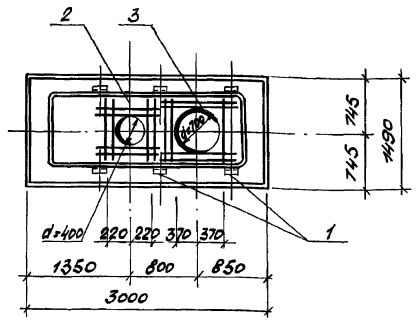

Формат	Зона	Поз.	Обозначение	Наименование	Кол.	Примечание
				Плита ПР30.15-8АIIIт015		
				Сборочные единицы		
			1.242-1 вып. 1	Плита ПР30.15-8АIIIт-1		
		1	1.041-1-2 вып. 6	Изделие закладное МН4	8	2.21кг
				Сетка арматурная		
		2	1.041-1-2 вып. 6	С8	1	1.32кг
		3	1.041-1-2 вып. 6	С9	1	1.85кг

Ведомость расхода стали на дополнительные закладные изделия, кг

Марка элемента	Изделия арматурные			Изделия закладные						Общий расход
	Арматура класса			Арматура класса			Прокат марки			
	А-III			А-III			Вст3кп2			
	ГОСТ5781-82			ГОСТ5781-82			ГОСТ5781-82			
	ф10		Итого	ф10		Итого	∠110×70×8		Итого	
ПР30.15-8АIIIт015	3.2		3.2	4.8		4.8	13.12		13.12	21.13

Н.контр.	Помазов	
Нач.отд.	Иванов	
Гл.конст.	Помазов	
Вед.инж.	Никитина	
Инж.	Пиворова	

ТП-503-5 23.86 -КЖИ1-311

Плита покрытия ПР30.15-8АIIIт015

Стадия	Масса	Масштаб
РП		1:50

Лист 1 | Листов 1

ГИПРОАВТОТРАНС
Ленинградский филиал

АЛЬБОМ IV

1259

Инв.№ подл. | Подпись и дата | Взам.инв.№

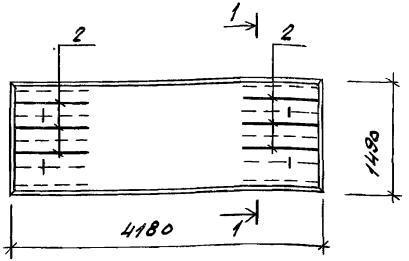

1 - 1

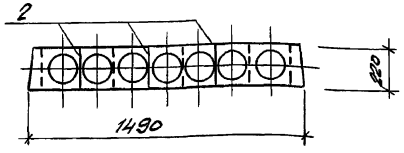

Формат	Зона	Поз.	Обозначение	Наименование	Кол.	Примечание
				Панель ПК-42.15-8т-01		
				Сборочные единицы		
		1	1.141-1 вып. 60	Панель ПК 42.15-8т		
		2	1.141-1 Вып 60	Каркас плоский Кр1	6	0,21кг

Ведомость расхода стали на дополнительные изделия, кг.

Марка элемента	Изделия арматурные			Общий расход
	Арматура класса Вр I ГОСТ 6727-80			
	ф3		Итого	
ПК 42.15-8т-01	1.26		1.26	1.26

Н.контр.	Ломазов		
Нач.отд.	Иванов		
Гл.конст.	Ломазов		
Вед.инж.	Никитина		
Вед.инж.	Поликарпов		
Инж.	Ключникова		

ТП-503-5-23.86 - -КЖИ-312

Плита перекрытия ПК 42.15-8т-01

Стадия	Масса	Масштаб
РП		1:50
Лист 1	Листов 1	

ГИПРОАВТОТРАНС Ленинградский филиал

Инв.№ подл. | Подпись и дата | Взам. инв.№

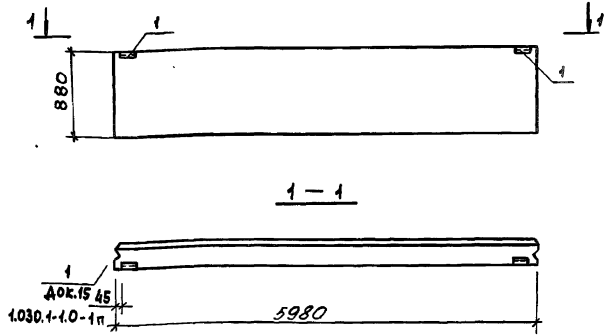

Формат	Зона	Поз.	Обозначение	Наименование	Кол.	Примечание
				Панель стеновая ПС60.9.3.0-6Л-1		
				Сборочные единицы		
			1.030.1-1 Вып. 1-1	Панель стеновая ПС 60.9.3.0-6Л	1	
				Изделие закладное		
		1	1.030.1-1 Вып. 1-3	М1	2	1.86кг
				Панель стеновая ПС60.18.3.0-6Л-1		
				Сборочные единицы		
			1.030.1-1 Вып. 1-1	Панель стеновая ПС60.18.3.0-6Л	1	
				Изделие закладное		
		1	1.030.1-1 Вып. 1-3	М1	2	1.86кг
				Панель ПС60.9.2.5-4Л-1		
				Сборочные единицы		
			1.030.1-1 Вып. 1-1	Панель ПС60.9.2,5-4Л	1	
				Изделие закладное		
		1	1.030.1-1 Вып. 1-3	М1	2	1.86кг
				Панель ПС 60.18.2.5-4Л-1		
				Сборочные единицы		
			1.030.1-1 Вып. 1-1	Панель ПС60.18.2.5-4Л	1	
				Изделие закладное		
		1	1.030.1-1 Вып. 1-3	М1	2	1.86кг

Ведомость расхода стали на дополнительные закладные изделия, кг

Марка элемента	Изделия закладные							Общий расход
	Арматура класса			Прокат марки				
	A-III			ВСт3кп2				
	ГОСТ 5781-82			ГОСТ 19903-74		ГОСТ 8509-72		
	Ф10		Итого	-60х6	Итого	L63х6	Итого	
ПС60.9.3.0-6Л-1 ПС60.18.3.0-6Л-1 ПС60.9.2.5-4Л-1 ПС60.18.2.5-4Л-1	0,52		0.52	1.12	1.12	2.06	2.06	3,70

Н.контр.	Помазов		
Нач.отд.	Иванов		
Гл.констр.	Помазов		
Вед.инж.	Никитина		
Вед.инж.	Лонцихрова		
Инж.	Горченко		

ТП 503-5-23.86 - КЖИ-401

Панели стеновые
ПС60.9.3.0-6Л-1
ПС60.18.3.0-6Л-1
ПС60.9.2.5-4Л-1
ПС60.18.2.5-4Л-1

Стадия	Масса	Масштаб
РП		1:50
Лист 1	Листов 1	

ГИПРОАВТОТРАНС
Ленинградский филиал

Инв.№подл. | Подп. и дата | Взам.инв.№

1259

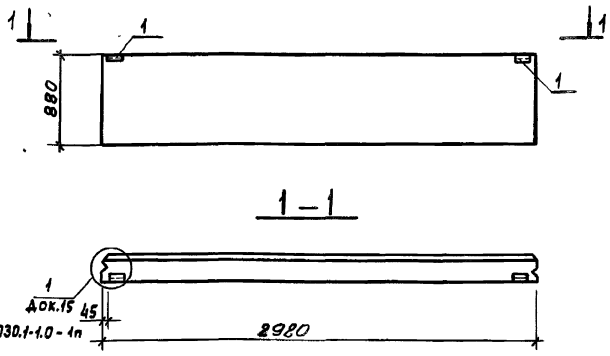

Формат	Зона	Поз.	Обозначение	Наименование	Кол.	Примечание
				Панель стеновая ПС30.9.3.0-6Л-1		
				Сборочные единицы		
			1.030.1-1 Вып. 1-1	Панель стеновая ПС30.9.3.0-6Л	1	
				Изделие закладное		
		1	1.030.1-1 Вып. 1-3	М1	2	1.86кг
				Панель стеновая ПС30.18.3.0-6Л-1		
				Сборочные единицы		
			1.030.1-1 Вып. 1-1	Панель стеновая ПС30.18.3.0-6Л	1	
				Изделие закладное		
		1	1.030.1-1 Вып. 1-3	М1	2	1.86кг
				Панель ПС30.9.2.5-6Л-1		
				Сборочные единицы		
			1.030.1-1 Вып. 1-1	Панель ПС30.9.2.5-6Л	1	
				Изделие закладное		
		1	1.030.1-1 Вып. 1-3	М1	2	1.86кг
				Панель ПС30.18.2.5-6Л-1		
				Сборочные единицы		
			1.030.1-1 Вып. 1-1	Панель ПС30.18.2.5-6Л	1	
				Изделие закладное		
		1	1.030.1-1 Вып. 1-3	М1	2	1.86кг

Ведомость расхода стали на дополнительные закладные изделия кг

Марка элемента	Изделия закладные							Общий расход
	Арматура класса		Прокат марки					
	A-III		ВСт3кп2					
	ГОСТ 5781-82		ГОСТ 19903-74			ГОСТ 8509-72		
	ф10		Итого	-60х6	Итого	L63х6	Итого	
ПС30.9.3.0-6Л-1 ПС30.18.3.0-6Л-1 ПС30.9.2.5-6Л-1 ПС30.18.2.5-6Л-1	0,52		0,52	1.12	1.12	2.06	2.06	3.70

Н.контр	Помазов		
Нач.отд.	Иванов		
Гл.конст.	Помазов		
Вед.инж.	Никитина		
Инж.	Гроченко		

ТП503-5-23.86-КЖИ1-402

Панели стеновые
ПС30.9.3.0-6Л-1
ПС30.18.3.0-6Л-1
ПС30.9.2.5-6Л-1
ПС30.18.2.5-6Л-1

Стадия	Масса	Масштаб
РП		1:50
Лист 1	Листов 1	

ГИПРОАВТОТРАНС
Ленинградский филиал

Инв.№подл. | Подп. и дата | Взам.инв.№ | 1259

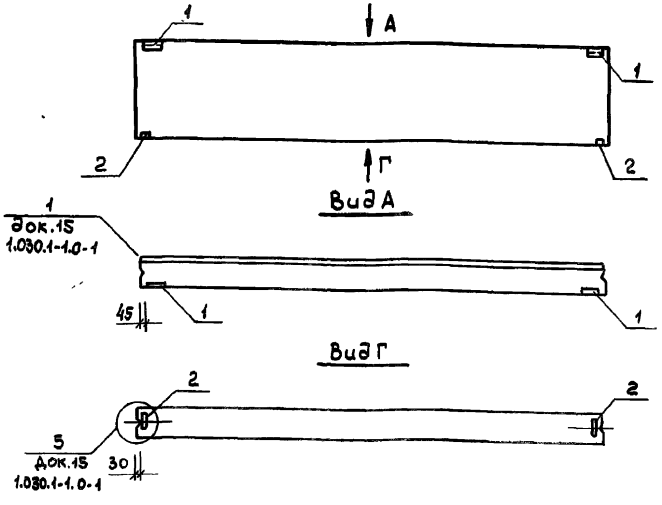

Формат	Зона	Поз.	Обозначение	Наименование	Кол	Примечание
				Панель стеновая ПС60.15.3.0-3Л-16		
				Сборочные единицы		
			1.030.1-1 В. 1-1	Панель ПС60.15.3.0-3Л	1	
				Изделия закладные		
		1	1.030.1-1 В. 1-3	М1	2	1.86кг
		2	1.030.1-1 В. 1-3	М6	2	1.14кг
				Панель ПС30.15.3.0-6Л-16		
				Сборочные единицы		
			1.030.1-1 В. 1-1	Панель ПС30.15.3.0-6Л	1	
		1	1.030.1-1 В. 1-3	Изделия закладные М1	2	1.86кг
		2	1.030.1-1 В. 1-3	М6	2	1.14кг
				Панель ПС60.15.2.5-5Л-16		
				Сборочные единицы		
			1.030.1-1 В. 1-1	Панель ПС60.15.2.5-5Л	1	
				Изделия закладные		
		1	1.030.1-1 В. 1-3	М1	2	1.86кг
		2	1.030.1-1 В. 1-3	М6	2	1.14кг
				Панель ПС30.15.2.5-6Л-16		
				Сборочные единицы		
			1.030.1-1 В. 1-1	Панель ПС30.15.2.5-6Л	1	
		1	1.030.1-1 В. 1-3	Изделия закладные М1	2	1.86кг
		2	1.030.1-1 В. 1-3	М6	2	1.14кг

Ведомость расхода стали на дополнительные закладные изделия, кг

Марка элемента	Изделия закладные								Общий расход
	Арматура класса		Прокат марки						
	А-III		Вст3кп2						
	ГОСТ 5781-82		ГОСТ 19903-74				ГОСТ 8509-72		
	Ф10	Итого	S=6	S=8		Итого	L63х6	Итого	
ПС60.15.3.0-3Л-16 ПС30.15.3.0-6Л-16 ПС60.15.2.5-5Л-16 ПС30.15.2.5-6Л-16	1.52	1.52	1.12	1.28		2.40	2.06	2.06	5.98

Н.контр.	Помазов	
Нач.отд.	Иванов	
Гл.констр.	Помазов	
Вед.инж.	Никитина	
Инж.	Горченко	

ТП 503-5-23.86 КЖИ-403

Панели стеновые
ПС60.15.3.0-3Л-16
ПС30.15.3.0-6Л-16
ПС60.15.2.5-5Л-16
ПС30.15.2.5-6Л-16

Стадия	Масса	Масштаб
РП		1:50
Лист 1	Листов 1	

ГИПРОАВТОТРАНС
Ленинградский филиал

Альбом III

1259

Взам.инв.№ | Подп. и дата | Инв.№ подл.

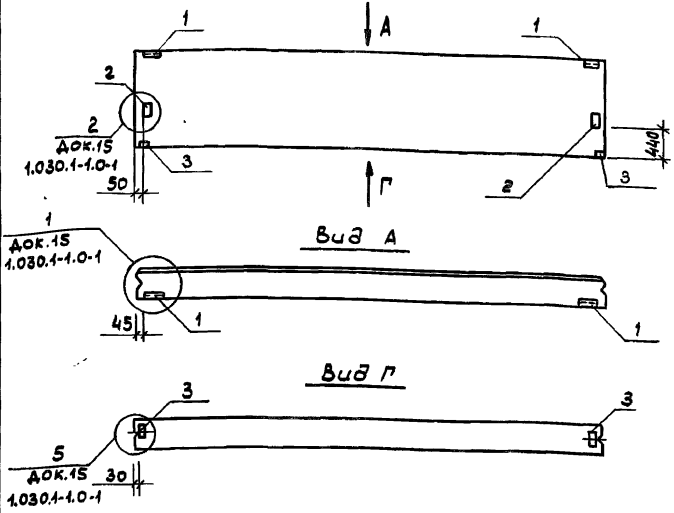

Формат	Зона	Поз.	Обозначение	Наименование	Кол.	Примечание
				Панель стеновая ПС60.15.3.0-3Л-17		
				Сборочные единицы		
			1.030.1-1 Вып. 1-1	Панель ПС 60. 15.3.0- 3Л	1	
		1	1.030.1-1 Вып. 1-3	Изделия закладные М1	2	1.86кг
		2	1.030.1-1 Вып. 1-3	М5	2	7,38кг
		3	1.030.1-1 Вып. 1-3	М6	2	1.14кг
				Панель стеновая ПС60.15.2.5-6Л-17		
				Сборочные единицы		
			1.030.1-1 Вып. 1-1	Панель ПС60.15.2,5-5Л	1	
		1	1.030.1-1 Вып. 1-3	Изделия закладные М1	2	1.86кг
		2	1.030.1-1 Вып. 1-3	М5	2	7,38кг
		3	1.020.1-1 Вып. 1-3	М6	2	1.14кг
				Панель стеновая ПС30,15,30-6Л-17		
				Сборочные единицы		
			1.030.1-1 Вып.1-1	Панель ПС30.15.3.0- 6Л	1	
		1	1.030.1-1 Вып.1-3	Изделия закладные М1	2	1.86кг
		2	1.030.1-1 Вып.1-3	М5	2	7,38кг
		3	1.030.1-1 Вып.1-3	М6	2	1.14кг
				Панель ПС30.15.2,5-6Л-17		
				Сборочные единицы		
			1.030.1-1 Вып. 1-1	Панель ПС30.15.2.5-6Л	1	
		1	1.030.1-1 Вып. 1-3	Изделия закладные М1	2	1.86кг
		2	1.030.1-1 Вып.1-3	М5	2	7,38кг
		3	1.030.1-1 Вып.1-3	М6	2	1.14кг

Ведомость расхода стали на дополнительные закладные изделия, кг

Марка элемента	Изделия закладные: Арматура класса		Прокат марки								Общий расход
	А-III		Ст3кп2								
	ГОСТ 5781-82		ГОСТ 19903-74						ГОСТ 8509-72		
	Ф10	Итого	S=6	S=8	S=10	S=12		Итого	L63×6	Итого	
ПС 60.15.3.0-3Л-17 ПС30.15.3.0-6Л-17	2,4	2,4	1,12	1,25	6,32	7,58		16,30	2,06	2,06	20,76
ПС30.15.2,5-6Л-17 ПС60.15.2,5-6Л-17	2,44	2,41	1,12	1,28	6,32	7,58		16,30	2,06	2,06	20,76

Н.контр.	Помазов	
Нач.отд.	Иванов	
Гл.констр.	Помазов	
Вед.инж.	Никитина	
Вед.инж.	Поликарпова	
Инж.	Гороченко	

ТП 503-5-23.86 КЖИ1-404

Панели стеновые
ПС 60. 15. 30- 3Л- 17
ПС 60. 15. 2.5- 6Л- 17
ПС 30. 15. 3.0- 6Л- 17
ПС 30. 15. 2.5- 6Л- 17

Стадия	Масса	Масштаб
РП		1:50
Лист 1	Листов 1	

ГИПРОАВТОТРАНС
Ленинградский филиал

Взам. инв. №

Подп. и дата

Инв. № подл.

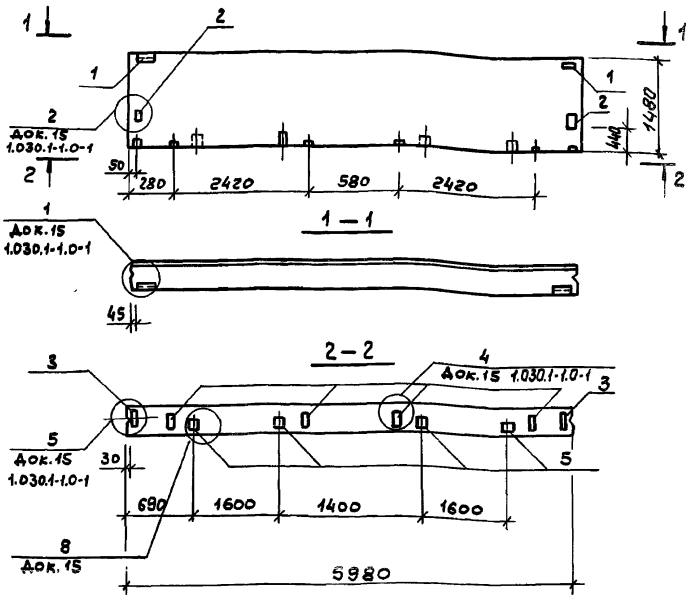

Формат	Зона	Поз.	Обозначение	Наименование	Кол.	Примечание
				Панель стеновая ПС60.15.3.0-3Л-23		
				Сборочные единицы		
			1.030.1-1 Вып. 1-1	Панель ПС60.15.3.0-3Л	1	
		1	1.030.1-1 Вып. 1-3	Изделия закладные М1	2	1.86кг
		2	1.030.1-1 Вып. 1-3	М5	2	7.38кг
		3	1.030.1-1 Вып. 1-3	М6	2	1.14кг
		4	1.030.1-1 Вып. 1-3	М9	4	1.38кг
		5	8486-66	Брус деревянный	4	
				Панель стеновая ПС60.15.2.5-5Л-23		
				Сборочные единицы		
			1.030.1-1 Вып. 1-1	Панель ПС60.15.2.5-5Л	1	
				Изделия закладные		
		1	1.030.1-1 Вып. 1-3	М1	2	1.86кг
		2	1.030.1-1 Вып. 1-3	М5	2	7.38кг
		3	1.030.1-1 Вып. 1-3	М6	2	1.14кг
		4	1.030.1-1 Вып. 1-3	М9	4	1.38кг
		5	8486-66	Брус деревянный	4	

Ведомость расхода стали на дополнительные закладные изделия, кг

Марка элемента	Изделия закладные												Общий расход
	Арматура класса			Прокат марки									
	А-III			ВСт.3кп2									
	ГОСТ 5781-82			ГОСТ 19903-74						ГОСТ 8509-72			
	ф10		Итого	S=6	S=8	S=10	S=12		Итого	L63х6		Итого	
ПС60.15.3.0-3Л-23	3.92		3.92	1.12	5.28	6.32	7.58		20.30	2.06		2.06	26.28
ПС60.15.2.5-5Л-23	3.92		3.92	1.12	5.28	6.32	7.58		20.36	2.06		2.06	26.28

Н. контр.	Помазов		
Нач. отд.	Иванов		
Гл. констр.	Помазов		
Ведущ.	Никитина		
Инж.	Горченко		

ТП 503-5-23.86 КЖИ1-405

Панели стеновые
ПС 60.15.3.0-3Л-23
ПС 60.15.2.5-5Л-23

Стадия	Масса	Масштаб
РП		1:50
Лист 1	Листов 1	

ГИПРОАВТОТРАНС
Ленинградский филиал

Инв. № подл. | Подп. и дата | Взам. инв. №

1259

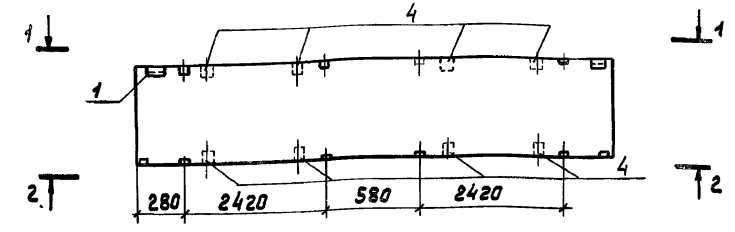

1 – 1

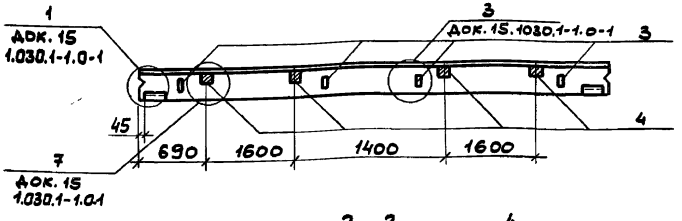

2 – 2

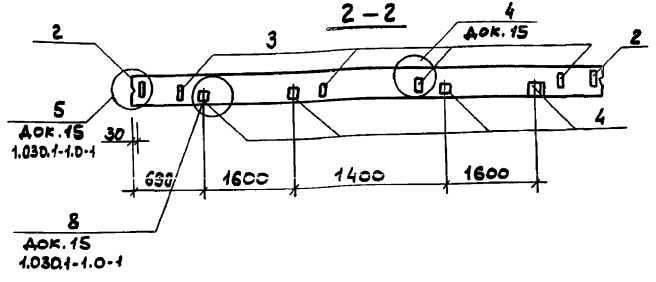

Формат	Зона	Поз.	Обозначение	Наименование	Кол	Примечание
				Панель ПС.60.15.3.0-3Л-20		
				Сборочные единицы		
			1.030.1-1 Вып. 1-1	Панель ПС60.15.3.0-3Л	1	
				Изделия закладные		
		1	1.030.1-1 Вып. 1-3	М1	2	1.86кг
		2	1.030.1-1 Вып. 1-3	М6	2	1.14кг
		3	1.030.1-1 Вып. 1-3	М9	8	1.38кг
		4	8486-66	Брус деревянный		
				Панель ПС 60.15.2.5-5Л-20		
				Сборочные единицы		
			1.030.1-1 Вып. 1-1	Панель ПС 60.15.2.5-5Л	1	
				Изделия закладные		
		1	1.030.1-1 Вып. 1-3	М1	2	1.86кг
		2	1.030.1-1 Вып. 1-3	М6	2	1.14кг
		3	1.030.1-1 Вып. 1-3	М9	8	1.38кг
		4	8486-66	Брус деревянный		

Ведомость расхода стали на дополнительные закладные изделия, кг

Марка элемента	Изделия закладные: Арматура класса A-III, ГОСТ 5781-82, Ф10	Итого	Прокат марки Ст3кп2, ГОСТ 19903-74: S=6	S=8	Итого	ГОСТ 8509-72: L63×6	Итого	Общий расход
ПС 60.15.3.0-3Л-20	4,56	4,56	1,12	9,28	10,40	2,06	2,06	17,02
ПС 60.15.2.5-5Л-20	4,56	4,56	1,12	9,28	10,40	2,06	2,06	17,02

Н.контр.	Помазов	
Нач.отд.	Иванов	
Гл.констр	Помазов	
Вед.инж.	Никитина	
Инж.	Горченко	

ТП 503-5-23.86 – КЖИ1 – 406

Панели стеновые
ПС 60.15.3.0-3Л-20
ПС 60.15.2.5-5Л-20

Стадия	Масса	Масштаб
РП		1:50
Лист 1	Листов 1	

ГИПРОАВТОТРАНС
Ленинградский филиал

Инв.№ подл. | Подп. и дата | Взам.инв.№

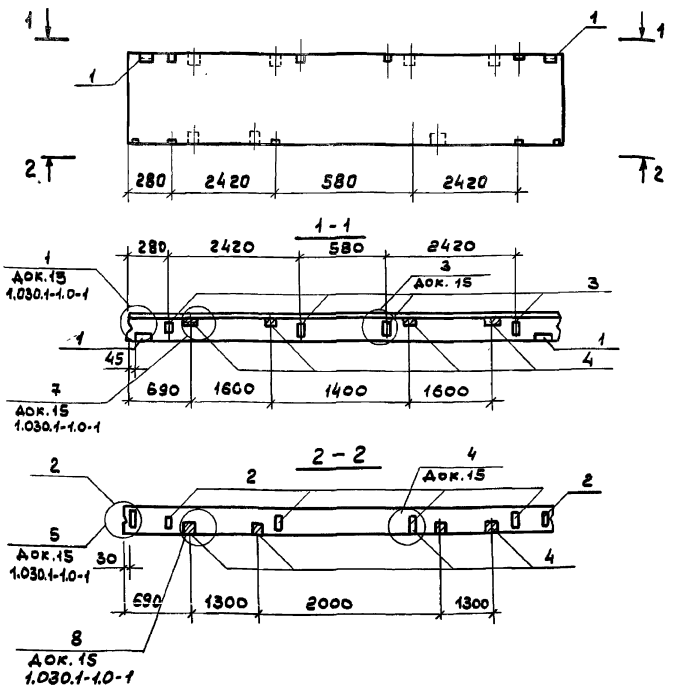

Формат	Зона	Поз.	Обозначение	Наименование	Кол	Примечание
				Панель ПС 60.15.3.0-3Л-32		
				Сборочные единицы		
			1.030.1-1 Вып. 1-1	Панель ПС60.15.3.0-3Л	1	
				Изделия закладные		
		1	1.030.1-1 Вып. 1-3	М1	2	1.86кг
		2	1.030.1-1 Вып. 1-3	М6	2	1.14кг
		3	1.030.1-1 Вып. 1-3	М9	8	1.38кг
		4	8486-66	Брус деревянный	8	
				Панель ПС60.15.2.5-5Л-32		
				Сборочные единицы		
			1.030.1-1 Вып. 1-1	Панель ПС 60.15.2.5-5Л	1	
				Изделия закладные		
		1	1.030.1-1 Вып. 1-3	М1	2	1.86кг
		2	1.030.1-1 Вып. 1-3	М6	2	1.14кг
		3	1.030.1-1 Вып. 1-3	М9	8	1.38кг
		4	8486-66	Брус деревянный	8	

В данных панелях дана нетиповая разбивка дополнительных закладных изделий

Ведомость расхода стали на дополнительные закладные изделия, кг

Марка элемента	Изделия закладные										Общий расход
	Арматура класса А-III		Прокат марки ВСт3кп2								
	ГОСТ 5781-82		ГОСТ 19903-74					ГОСТ 8509-72			
	Ф10	Итого	S=6	S=8			Итого	L63х6		Итого	
ПС60.15.3.0-3Л-32	4,56	4,56	1,12	9,28			10,40	2,06		2,06	17,02
ПС60.15.2.5-5Л-32	4,56	4,56	1,12	9,28			10,40	2,06		2,06	17,02

Н.контр.	Помазов	
Нач.отд.	Иванов	
Гл.констр.	Помазов	
Вед.инж.	Никитина	
Инж.	Горченко	

ТП 503-5-23.86 - КЖИ-407

Панели стеновые
ПС 60.15.3.0-3Л-32
ПС 60.15.2.5-5Л-32

Стадия	Масса	Масштаб
РП		1:50
Лист 1	Листов 2	

ГИПРОАВТОТРАНС
Ленинградский филиал

Инв. № подл. | Подп. и дата | Взам. инв. №

1259

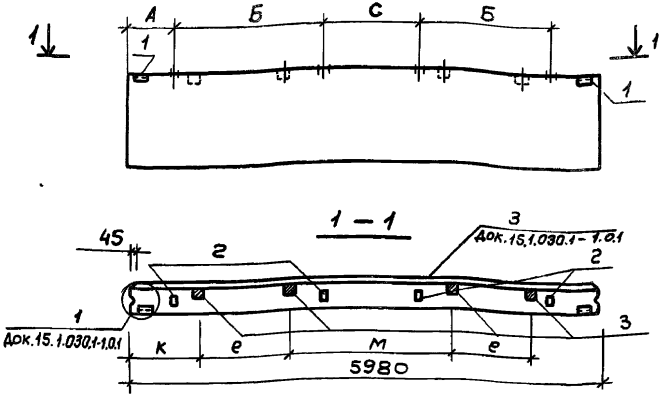

Марка панели	А	Б	С	К	е	М
ПС60.9.3.0-6А-5 ПС60.9.2.5-4А-5	280	2420	580	690	1600	1400
ПС60.9.3.0-6А-33 ПС60.9.2.5-4А-33	280	2120	1180	360	1300	1340

Ведомость расхода стали на дополнительные закладные изделия, кг

Марка элемента	Изделия закладные									Общий расход
	Арматура класса А-III			Прокат марки ВСт3кп2						
	ГОСТ 5781-82			ГОСТ 19903-74			ГОСТ 8509-72			
	Ф10		Итого	S=6	S=8	Итого	L63х6		Итого	
ПС60.9.3.0-6А-5 ПС60.9.3.0-6А-33	2,04		2,04	1,52	4,0	5,52	2,06		2,06	9,62
ПС60.9.2.5-4А-5 ПС60.9.2.5-4А-33	2,04		2,04	1,52	4,0	5,52	2,06		2,06	9,62

Формат	Зона	Поз.	Обозначение	Наименование	Кол	Примечание
				Панель ПС60.9.3.0-6А-5		
				Сборочные единицы		
			1.030.1-1 Вып. 1-1	Панель ПС60.9.3.0-6А	1	
		1	1.030.1-1 Вып. 1-3	Изделия закладные М1	2	1,86кг
		2	1.030.1-1 Вып. 1-3	М9	4	1,38кг
		3	8486-66	Брус деревянный	4	
				Панель ПС60.9.3.0-6А-33		Метод. разбивка деталей
				Сборочные единицы		
			1.030.1-1 Вып. 1-1	Панель ПС60.9.3.0-6А	1	
		1	1.030.1-1 Вып. 1-3	Изделия закладные М1 М9	2 4	1,86кг 1,38кг
		3	8486-66	Брус деревянный		
				Панель ПС60.9.2.5-4А-5		
				Сборочные единицы		
			1.030.1-1 Вып. 1-1	Панель ПС60.9.0.2.5-4А	1	
		1	1.030.1-1 Вып. 1-3	Изделия закладные М1	2	1,86кг
		2	1.030.1-1 Вып. 1-3	М9	4	1,38кг
		3	8486-66	Брус деревянный	4	
				Панель ПС60.9.2.5-4А-33		Метод. разбивка деталей
				Сборочные единицы		
			1.030.1-1 Вып. 1-1	ПС 60.9.2.5-4А	1	
		1	1.030.1-1 Вып. 1-3	Изделия закладные М1	2	1,86кг
		2	1.030.1-1 Вып. 1-3	М9	4	1,38кг
		3	8486-66	Брус деревянный	4	

ТП 503-5-23.86 - КЖИ1-408

Панели стеновые
ПС60.9.3.0-6А-5
ПС60.9.3.0-6А-33
ПС60.9.2.5-4А-5
ПС60.9.2.5-4А-33

Стадия	Масса	Масштаб
РП		1:50
Лист 1	Листов 1	

Н.контр	Помазов	
Нач.отд.	Иванов	
Гл.констр	Помазов	
Вед.инж.	Никитина	
Вед.инж.	Поликарпова	
Инж.	Горченева	

ГИПРОАВТОТРАНС
Ленинградский филиал

Инв.№ подл. | Подп. и дата | Взам.инв.№

1259

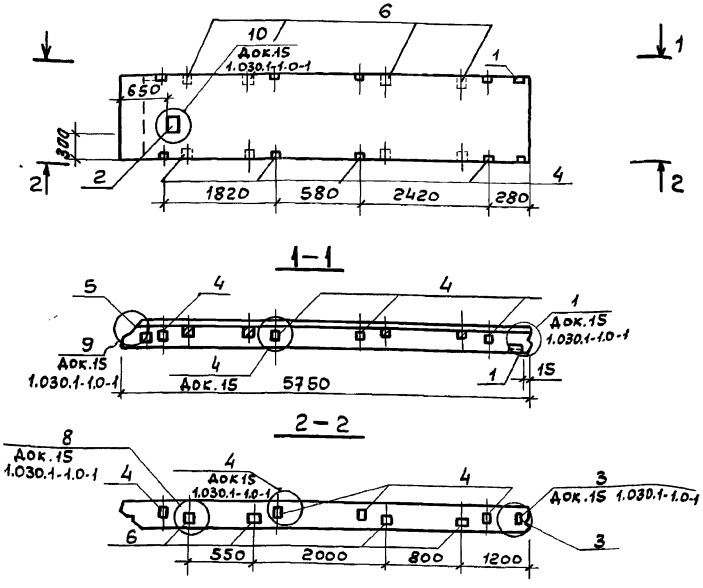

Формат	Зона	Поз.	Обозначение	Наименование	Кол.	Примечание
				Панель стеновая 1ПС57.5.15.3.0-3Л-1.9		
				Сборочные единицы		
			1.030.1-1 Вып. 1-1	Панель 1ПС57.5.15.3.0-3Л	1	
		1	1.030.1-1 Вып. 1-3	Изделия закладные М1	1	1.86кг
		3	1.030.1-1 Вып. 1-3	М6	1	1.14кг
		4	1.030.1-1 Вып. 1-3	М9	8	1.38кг
		5	1.030.1-1 Вып. 1-3	М8	1	2.53кг
		2	1.030.1-1 Вып. 1-3	М12	1	19.18кг
		6	8486-66	Брус деревянный	8	
				Панель 1ПС57.5.15.2.5-5Л-1.9		
				Сборочные единицы		
			1.030.1-1 Вып. 1-1	Панель 1ПС57.5.15.2.5-5Л	1	
				Изделия закладные		
		1	1.030.1-1 Вып. 1-3	М1	1	1.86кг
		2	1.030.1-1 Вып. 1-3	М12	1	19.18кг
		3	1.030.1-1 Вып. 1-3	М6	1	1.14кг
		4	1.030.1-1 Вып. 1-3	М9	8	1.38кг
		5	1.030.1-1 Вып. 1-3	М8	1	2.53кг
		6	8486-66	Брус деревянный	8	

Ведомость расхода стали на дополнительные закладные изделия, кг

Марка элемента	Изделия закладные: Арматура класса А-III ГОСТ 5781-82 Ф10	Ф14	Итого	Прокат марки Вст.3кп2 ГОСТ 19903-74 S=8	S=10	Итого	ГОСТ 8509-72 L63	Итого	Общий расход
1ПС57.5.15.3.0-3Л-1.9	4.92	2.64	7.56	10.05	16.54	26.59	1.03	1.03	35.18
1ПС57.5.15.2.5-5Л-1.9	4.92	2.64	7.56	10.05	16.54	26.59	1.03	1.03	35.18

1. Закладное изделие М12 (поз.2) устанавливается отогнутыми анкерами вниз.

Н.контр.	Помазов	
Нач.отд.	Иванов	
Гл.конс.	Помазов	
Вед.инж.	Никитина	
Вед.инж.	Поликарпова	
Инж.	Горбунчико	

ТП 503-5-23.86 - КЖИ1 - 409

Панели стеновые
1ПС57.5.15.3.0-3Л-1.9
1ПС57.5.15.2.5-5Л-1.9

Стадия	Масса	Масштаб
РП		1:50
Лист 1	Листов 1	

ГИПРОАВТОТРАНС
Ленинградский филиал

Инв.№ подл. | Подп. и дата | Взам.инв.№

1259

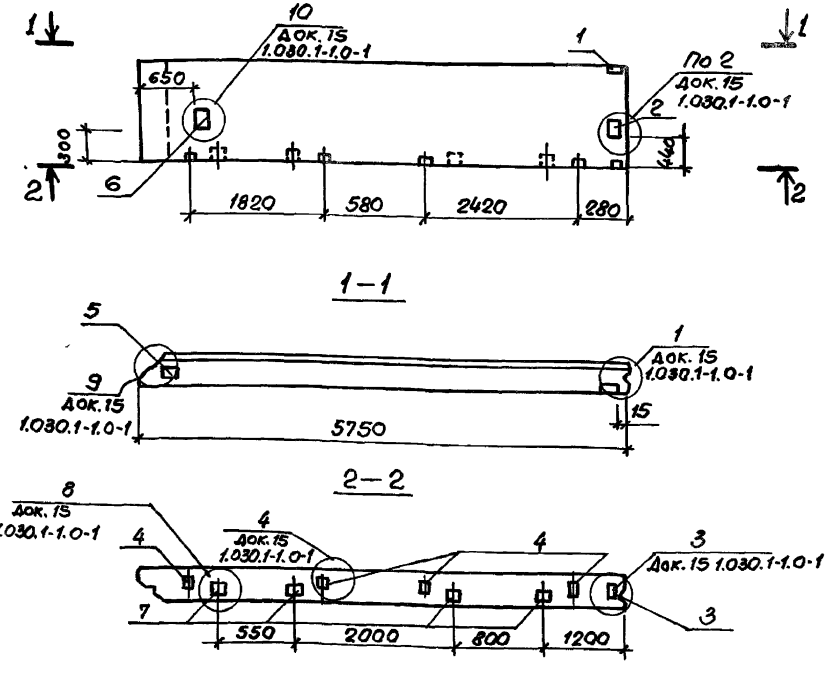

Формат	Зона	Поз.	Обозначение	Наименование	Кол	Примечание
				Панель стеновая 1ПС57.5.15.3.0-3Л-1.1		
				Сборочные единицы		
			1.030.1-1 Вып. 1-1	Панель 1ПС.57.5.15.3.0-3Л	1	
		1	1.030.1-1 Вып.1-3	Изделия закладные М1	1	1.86кг
		2	1.030.1-1 Вып.1-3	М5	1	7.38кг
		3	1.030.1-1 Вып.1-3	М6	1	1.14кг
		4	1.030.1-1 Вып.1-3	М9	4	1.38кг
		5	1.030.1-1 Вып.1-3	М8	1	2.53кг
		6	1.030.1-1 Вып.1-3	М12	1	19.18кг
		7	8486-66	Брус деревянный	4	
				Панель 1ПС57.5.15.2.5-5Л-1.11		
				Сборочные единицы		
			1.030.1-1 Вып. 1-1	Панель 1ПС57.5.15.2.5-5Л	1	
				Изделия закладные		
		1	1.030.1-1 Вып.1-3	М1	1	1.86кг
		2	1.030.1-1 Вып.1-3	М5	1	7.38кг
		3	1.030.1-1 Вып.1-3	М6	1	1.14кг
		4	1.030.1-1 Вып.1-3	М9	4	1.38кг
		5	1.030.1-1 Вып.1-3	М8	1	2.53кг
		6	1.030.1-1 Вып.1-3	М12	1	19.18кг
		7	8486-66	Брус деревянный	4	

Ведомость расхода стали на дополнительные закладные изделия, кг.

Марка элемента	Изделия закладные: арматура класса A-III ГОСТ 5781-82 ф10		Итого	прокат марки В.Ст.3 кп2 ГОСТ 19903-74 S=6	S=8	S=10	S=12		Итого	ГОСТ 8509-72 L63x6		Итого	Общий расход
1ПС57.5.15.3.0-3Л-1.11	4.04		4.04	1.2	6.05	3.16	3.79		14.20	1.03		1.03	19.27
1ПС57.5.15.2.5-5Л-1.11	4.04		4.04	1.2	6.05	3.16	3.79		14.20	1.03		1.03	19.27

Закладное изделие М12 (поз. 6) устанавливается отогнутыми анкерами вниз.

Н. контр.	Помазов	
Нач. отд.	Иванов	
Гл. конст.	Помазов	
Вед. инж.	Поликарпов	
Вед. инж.	Никитина	
Инженер	Горбаченко	

ТП 503-5-23.86-КЖИ1-410

Панели стеновые
1ПС57.5.15.3.0-3Л-1.11
1ПС57.5.15.2.5-5Л-1.11

Стадия	Масса	Масштаб
РП		1:50
Лист 1	Листов 1	

ГИПРОАВТОТРАНС
Ленинградский филиал

Инв. № подл. | Подпись и дата | Взам. инв. №

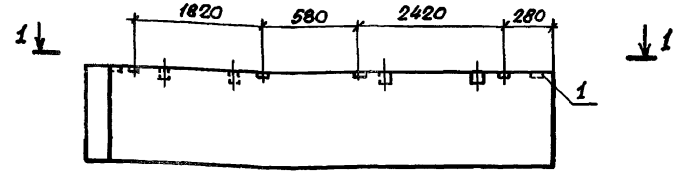

1 — 1

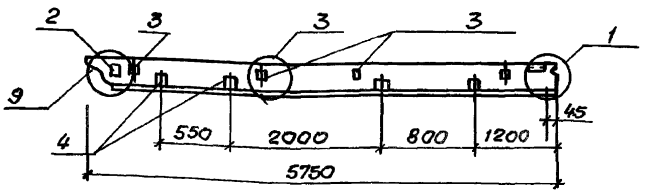

Формат	Зона	Поз.	Обозначение	Наименование	Кол.	Примечание
				Панель 1ПС57.5.9.3.0-6Л-2.1		
				Сборочные единицы.		
			1.030.1-1 Вып.1-1	Панель 1ПС57.5.9.3.0-6Л	1	
				Изделия закладные		
		1	1.030.1-1.1-3 30	М1	1	1.86кг
		2	1.030.1-1, 1-3.36-01	М8	1	2,53кг
		3	1.030.1-1.1-3.36	М9	4	1,38кг
		4	8430-66	Брус деревянный	4	
				Панель 1ПС57.5.18.3.0-6Л-2.1		
				Сборочные единицы.		
			1.030.1-1 Вып.1-1	Панель 1ПС57.5.18.3.0-6Л	1	
				Изделия закладные		
		1	1.030.1-1.1-3 30	М1	1	1,86кг
		2	1.030.1-1.1-3 36-01	М8	1	2,53кг
		3	1.030.1-1.1-3.36	М9	4	1,38кг
		4	8486-66	Брус деревянный	4	

Ведомость расхода стали на дополнительные закладные изделия, кг

Марка элемента	Изделия закладные										Общий расход
	Арматура класса А-III			Прокат марки ВСт3кп2							
	ГОСТ 5781-82			ГОСТ 19903-74				ГОСТ 8509-72			
	ф10		Итого	δ=8			Итого	L63х6		Итого	
1ПС57.5.9.3.0-6Л-2.1 1ПС57.5.18.3.0-6Л-2.1	2.9		2.9	5.41			5.41	1.03		1.03	9.34

Узлы приняты по серии 1.030.1-1 вып. 0-1 документ 15.

Н.контр.	Ломазов		
Нач.отд.	Цаанов		
Гл.конст.	Ломазов		
Вед.инж.	Подкарпова		
Вед.инж.	Никитина		
Инжен.	Горгенейть		

ТП 503-5-23.86-КЖИ1-441

Панели стеновые 1ПС57.5.9.3.0-6Л-2.1 1ПС57.5.18.3.0-6Л-2.1

Стадия	Масса	Масштаб
РП		1:50
Лист /	Листов /	

ГИПРОАВТОТРАНС Ленинградский филиал

Инв.№ подл. | Подпись и дата | Взам.инв.№

Альбом IV

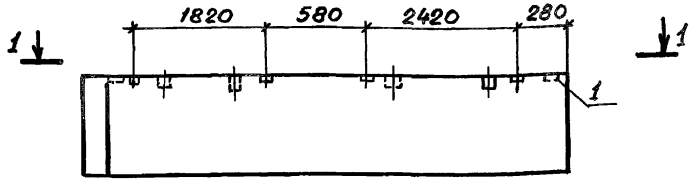

1—1

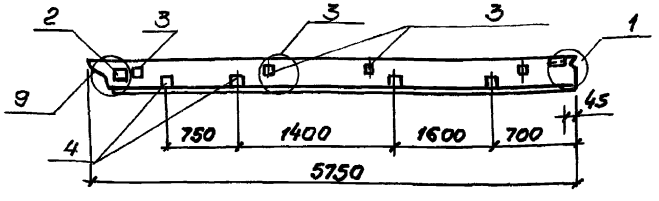

	Обозначение	Наименование	Кол.	Примечание
		Панель 1ПС57.5.9.2.5-4л-1.1 1ПС57.5.9.2.5-4л-2.1		
		Сборочные единицы.		
	1.030.1-1 Вып.1-1	Панель 1ПС57.5.9.2.5-4л	1	
		Изделия закладные		
1	1.030.1-1. 1-3 30	М1	1	1,86кг
2	1.030.1-1. 1-3 36-01	М8	1	2,53кг
3	1.030.1-1. 1-3 36	М9	4	1,38кг
4	8486-66	Брус деревянный	4	
		Панель 1ПС57.5.18.2.5-4л-1.1 1ПС57.5.18.2.5-4л-2.1		
		Сборочные единицы		
	1.030.1-1 Вып.1-1	Панель 1ПС57.5.18.2.5-4л	1	
		Изделия закладные		
1	1.030.1-1. 1-3 30	М1	1	1,86кг
2	1.030.1-1. 1-3 36-01	М8	1	2,53кг
3	1.030.1-1. 1-3 36	М9	4	1,38кг
4	8486-66	Брус деревянный	4	

Ведомость расхода стали на дополнительные закладные изделия, кг

Марка элемента	Изделия закладные									Общий расход
	Арматура класса А-III			Прокат марки Вст3кп2						
	ГОСТ 5781-82			ГОСТ 19903-74			ГОСТ 8509-72			
	ф10		Итого	S=8		Итого	∠63×6		Итого	
1ПС57.59.2.5-4л-2.1 1ПС57.518.2.5-4л-2.1 1ПС57.5.9.2.5-4л-1.1 1ПС57.5.18.2.5-4л-1.1	2,9		2,9	5,41		5,41	1,03		1,03	9,34

Узлы приняты по серии 1.030.1-1 Вып.0-1 документ 15.

Н.контр.	Помазов	
Начотд.	Иванов	
Гл.констр.	Помазов	
Вед.инж.	Полскарова	
Вед.инж.	Никитина	
Инжен.	Горченко	

ТП503-5-23.86-КЖИ1-42

Панели стеновые
1ПС57.5.9.2.5-4л-1.1
1ПС57.5.9.2.5-4л-2.1
1ПС57.5.18.2.5-4л-2.1
1ПС57.5.18.2.5-4л-1.1

Стадия	Масса	Масштаб
РП		1:50
Лист 1	Листов 1	

ГИПРОАВТОТРАНС
Ленинградский филиал

Инв.№ подл. | Подпись и дата | Взам.инв.№

1259

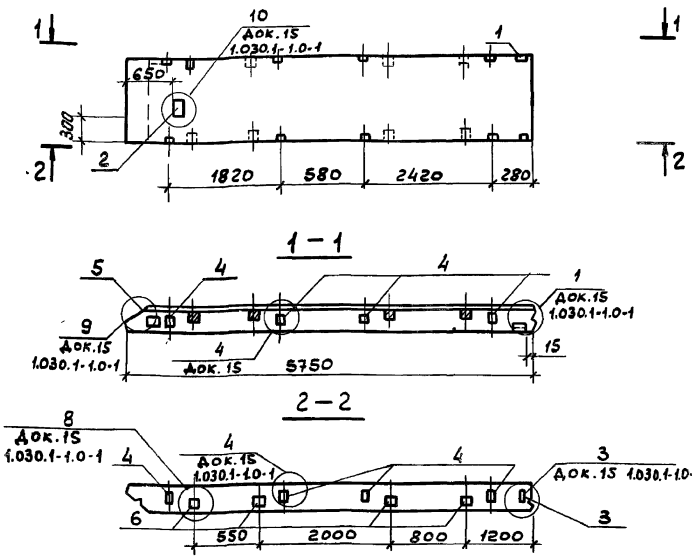

Форма	Зона	Поз.	Обозначение	Наименование	Кол	Примечание
				Панель стеновая 1ПС57.5.15.3.0-3л-29		
				Сборочные единицы		
			1.030.1-1 Вып. 1-1	Панель 1ПС57.5.15.3.0-3л	1	
		1	1.030.1-1 Вып. 1-3	Изделия закладные М1	1	1,86кг
		3	1.030.1-1 Вып. 1-3	М6	1	1,14кг
		4	1.030.1-1 Вып. 1-3	М9	8	1,38кг
		5	1.030.1-1 Вып. 1-3	М8	1	2,53кг
		2	1.050.1-1 Вып. 1-3	М12	1	19,18кг
		6	8486-66	Брус деревянный	8	
				Панель 1ПС57.5.15.2.5-5л-2.9		
				Сборочные единицы		
			1.030.1-1 Вып. 1-1	Панель 1ПС57.5.15.2.5-5л	1	
				Изделия закладные		
		1	1.030.1-1 Вып. 1-3	М1	1	1,86кг
		2	1.030.1-1 Вып. 1-3	М12	1	19,18кг
		3	1.030.1-1 Вып. 1-3	М6	1	1,4кг
		4	1.030.1-1 Вып. 1-3	М9	8	1,38кг
		5	1.030.1-1 Вып. 1-3	М8	1	2,53кг
		6	8486-66	Брус деревянный	8	

Ведомость расхода стали на дополнительные закладные изделия, кг

Марка элемента	Изделия закладные: Арматура класса А-III ГОСТ 5781-82 Ф10	Ф14	Итого	Прокат марки Вст.3кп2 ГОСТ 19903-74 S=8	S=10		Итого	ГОСТ 8509-72 L63х6		Итого	Общий расход
1ПС57.5.15.3.0-3л-2.9	4,92	2,64	7,56	10,05	16,54		26,59	1,03		1,03	35,18
1ПС57.5.15.2.5-5л-2.9	4,92	2,64	7,56	10,05	16,54		26,59	1,03		1,03	35,18

1. Закладное изделие М12 (поз. 2) устанавливается отогнутыми анкерами вниз

Н. контр.	Помазов	
Нач. отд.	Иванов	
Гл. констр.	Помазов	
Вед. инж.	Никитина	
Вед. инж.	Поликарпова	
Инж.	Гриценко	

ТП 503-5-23.86 - КЖИ1-413

Панели стеновые 1ПС57.5.15.3.0-3л-2.9; 1ПС57.5.15.2.5-5л-2.9

Стадия	Масса	Масштаб
РП		1:50
Лист 1	Листов 1	

ГИПРОАВТОТРАНС Ленинградский филиал

Инв. № подл. | Подпись и дата | Взам. инв. №

1259

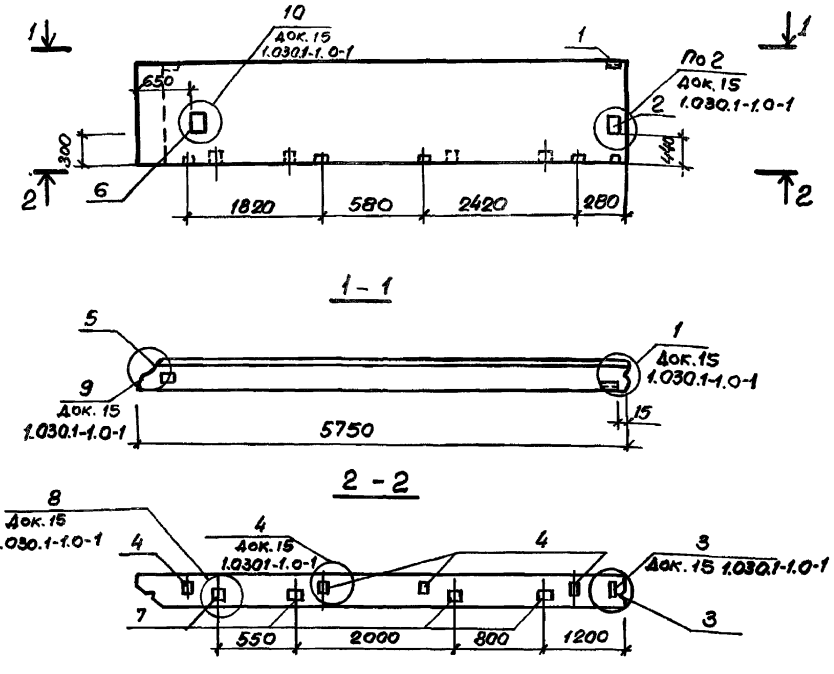

Формат	Зона	Поз.	Обозначение	Наименование	Кол.	Примечание
				Панель стеновая 1ПС57.5.15.3.0-3Л-2.11		
				Сборочные единицы		
			1.030.1-1 Вып.1-1	Панель 1ПС57.5.15.3.0-3Л	1	
		1	1.030.1-1 Вып. 1-3	Изделия закладные М1	1	1.86 кг
		2	1.030.1-1 Вып. 1-3	М5	1	7.38 кг
		3	1.030.1-1 Вып. 1-3	М6	1	1.14 кг
		4	1.030.1-1 Вып. 1-3	М9	4	1.38 кг
		5	1.030.1-1 Вып. 1-3	М8	1	2.53 кг
		6	1.030.1-1 Вып. 1-3	М12	1	19.18 кг
		7	8486-66	Брус деревянный	4	
				Панель 1ПС57.5.15.2.5-5Л-2.11		
				Сборочные единицы		
			1.030.1-1 Вып. 1-1	Панель 1ПС 57.5.15.2.5-5Л	1	
				Изделия закладные		
		1	1.030.1-1 Вып. 1-3	М1	1	1.86 кг
		2	1.030.1-1 Вып. 1-3	М5	1	7.38 кг
		3	1.030.1-1 Вып. 1-3	М6	1	1.14 кг
		4	1.030.1-1 Вып. 1-3	М9	4	1.38 кг
		5	1.030.1-1 Вып. 1-3	М8	1	2.53 кг
		6	1.030.1-1 Вып. 1-3	М12	1	19.18 кг
		7	8486-66	Брус деревянный	4	

Ведомость расхода стали на дополнительные закладные изделия, кг.

Марка элемента	Изделия закладные: Арматура класса			Прокат марки									Общий расход
	А-III			Ст.3 кп2									
	ГОСТ 5781-82			ГОСТ 19903-74						ГОСТ 8509-72			
	ф10		Итого	S=6	S=8	S=10	S=12		Итого	L63×16		Итого	
1ПС57.5.15.3.0-3Л-2.11	4.04		4.04	1.2	6.05	3.16	3.79		14.20	1.03		1.03	19.27
1ПС57.5.15.2.5-5Л-2.11	4.04		4.04	1.2	6.05	3.16	3.79		14.20	1.03		1.03	19.27

1. Закладное изделие М12 (поз. 6) устанавливается отогнутыми анкерами вниз.

ТП 503-5-23.86 - КЖИ 1-414

Панели стеновые
1ПС 57.5.15.3.0-3Л-2.11
1ПС 57.5.15.2.5-5Л-2.11

Стадия	Масса	Масштаб	
РП		1:50	
Лист 1	Листов 1		

ГИПРОАВТОТРАНС
Ленинградский филиал

Н.контр.	Ломазов
Нач.отд.	Иванов
Гл.конст.	Ломазов
Вед.инж.	Поликарпова
Вед.инж.	Никитина
Инженер	Горученко

Инв.№ подл. | Подпись и дата | Взам.инв.№

1259

АЛЬБОМ IV

1259

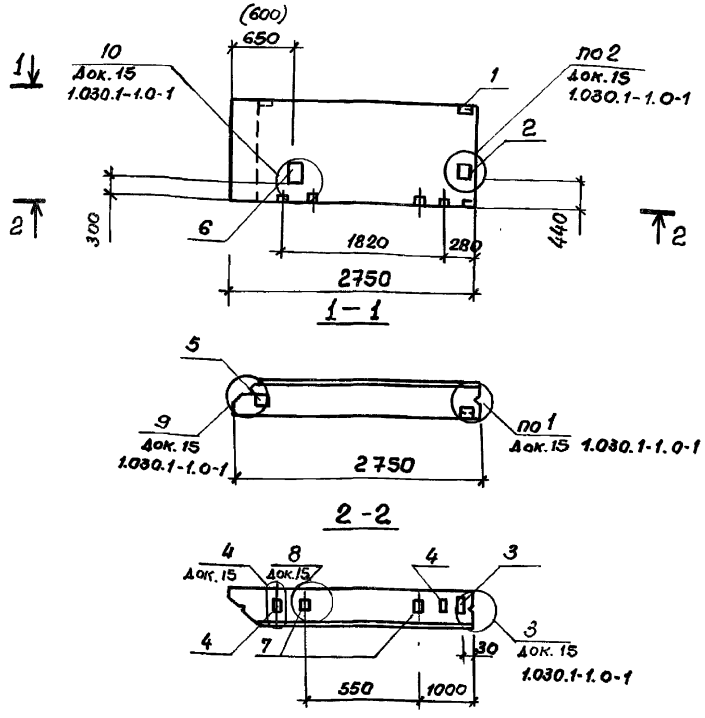

Формат	Зона	Поз.	Обозначение	Наименование	Кол.	Примечание
				Панель 1ПС27.5.15.30-6Л-1.11		
				Сборочные единицы		
			1.030.1-1 вып. 1-1	Панель 1ПС 27.5.15.3.0-6Л	1	
				Изделия закладные		
		1	1.030.1-1.1-3 30	М1	1	1.86кг
		2	1.030.1-1.1-3 31	М5	1	7.38кг
		3	1.030.1-1.1-3 33	М6	1	1.14кг
		4	1.030.1-1.1-3 36	М9	2	1.38кг
		5	1.030.1-1.1-3 36-01	М8	1	2.53кг
		6	1.030.1-1.1-3 32	М12	1	19.18кг
		7	8486-66	Брус деревянный	2	
				Панель 1ПС27.5.15.2.5-6Л-1.11		
				Сборочные единицы.		
			1.030.1-1 вып. 1-1	Панель 1ПС 27.5.15 2.5-6Л	1	
				Изделия закладные		
		1	1.030.1-1.1-3 30	М1	1	1.86кг
		2	1.030.1-1.1-3 31	М5	1	7.38кг
		3	1.030.1-1.1-3 33-01	М6	1	1.14кг
		4	1.030.1-1.1-3 36	М9	2	1.38кг
		5	1.030.1-1.1-3 36-01	М8	1	2.53кг
		6	1.030.1-1.1-3 32	М12	1	19.18кг
		7	8486-66	Брус деревянный	2	

Ведомость расхода стали на дополнительные закладные изделия, кг

Марка элемента	Изделия закладные												Общий расход
	Арматура класса			Прокат марки									
	А-III			В Ст3кП2									
	ГОСТ 5781-82			ГОСТ 19903-74					ГОСТ 8509-72				
	ф10	ф14	Итого	S=8	S=10	S=12		Итого		L63×6		Итого	
1ПС27.5.15.3.0-6Л-1.11	3.08	2.64	5.72	4.05	19.7	3.79		27.54		1.03		1.03	34.29
1ПС27.5.15.2.5-6Л-1.11	3.08	2.64	5.72	4.05	19.7	3.79		27.54		1.03		1.03	34.29

Закладное изделие М12 (поз.6) устанавливается отогнутыми анкерами вниз

Н.контр.	Помазов	
Нач.отд.	Иванов	
Гл.констр.	Помазов	
Вед.инж.	Поликарпова	
Вед.инж.	Никитина	
Инженер	Горченко	

ТП 503-5-23.86-КЖИ1-415

Панели стеновые
1ПС 27.5.15.3.0-6Л-1.11
1ПС 27.5.15.2.5-6Л-1.11

Стадия	Масса	Масштаб
РП		1:50
Лист 1	Листов 1	

ГИПРОАВТОТРАНС
Ленинградский филиал

Инв.№ подл. | Подпись и дата | Взам.инв.№

2ПС3.18.3.0-л-1 2ПС6.18.3.0-л-4 2ПС12.18.3.0-л-4

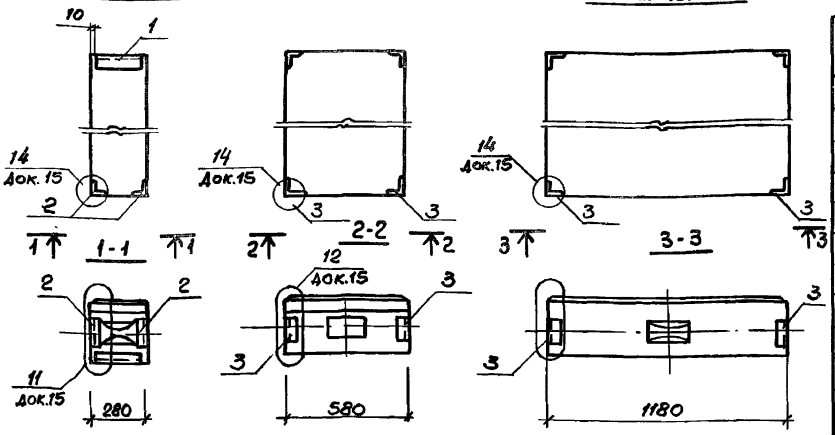

Формат	Зона	Поз.	Обозначение	Наименование	Кол.	Примечание
				Панель 2ПС3.18.3.0-л-1		
				Сборочные единицы		
			1.030.1-1. 1-1	Панель 2ПС3.18.3.0-л	1	
				Изделия закладные		
		1	1.030.1-1. 1-3 30-02	М3	1	2,32кг
		2	1.030.1-1. 1-3 35-02	М17	2	0,82кг
				Панель 2ПС6.18.3.0-л-4		
				Сборочные единицы		
			1.030.1-1. 1-1	Панель 2ПС6.18.3.0-л	1	
		3	1.030.1-1. 1-3	Изделие закладное М11	4	11,36кг
				Панель 2ПС12.18.3.0-л-4		
				Сборочные единицы		
			1.030.1-1. 1-1	Панель 2ПС12.18.3.0-л	1	
		3	1.030.1-1. 1-3	Изделие закладное М11	4	11,36кг

Ведомость расхода стали на дополнительные закладные изделия, кг

Марка элемента	Изделия закладные: Арматура класса А-III ГОСТ 5781-82 ф10		Итого	Прокат марки Вст3кп2 ГОСТ 8509-72 ∠50х5	∠63х6			Итого	Общий расход
2ПС3.18.3.0-л-1	0,26		0,26	0,76				0,76	1,02
2ПС6.18.3.0-л-4					3,68			3,68	3,68
2ПС12.18.3.0-л-4					3,68			3,68	3,68

Н.контр.	Помазов	
Нач.отд.	Иванов	
Гл.констр.	Помазов	
Вед.инж.	Поликарпов	
Вед.инж.	Никитина	
Инженер	Горученко	

ТП 503-5-23.86- КЖИ1-416

Панели стеновые
2ПС 3.18.3.0-л-1
2ПС 6.18.3.0-л-4
2ПС 12.18.3.0-л 4

Стадия	Масса	Масштаб
РП		1:50
Лист 1	Листов 1	

ГИПРОАВТОТРАНС
Ленинградский филиал

Инв.№ подл. | Подпись и дата | Взам.инв.№

ЗПС46.90.30-л-1.
ЗПС46.180.30-л-1.
ЗПС46.150.30-л-1.

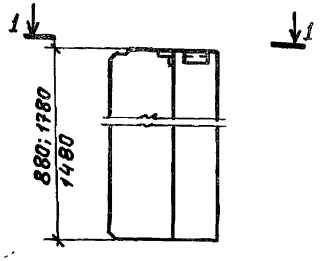

ЗПС 46.150.30-л-2.

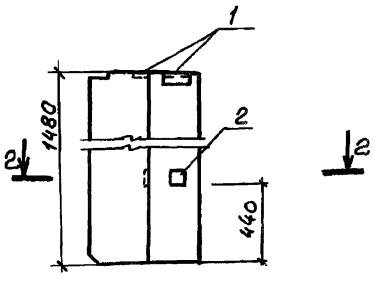

1 - 1

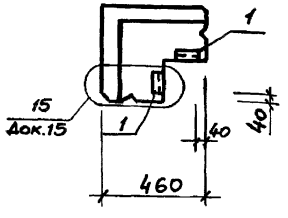

2 - 2

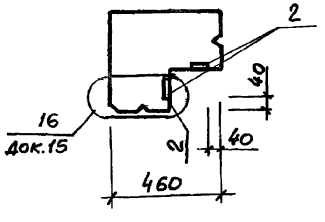

Формат	Зона	Поз.	Обозначение	Наименование	Кол.	Примечание
				Панель ЗПС.46.90.30-л-1		
				Сборочные единицы.		
			1.030.1-1.1-1	Панель ЗПС46.90.30-л	1	
		1	1.030.1-1.1-3 30-04	Изделие закладное М18	2	1,40кг
				Панель ЗПС 46.180.30-л-1		
				Сборочные единицы.		
			1.030.1-1.1-1	Панель ЗПС 46.180-30-л	1	
		1	1.030.1-1.1-3 30-04	Изделие закладное М18	2	1,40кг
				Панель ЗПС 46.150 -30-л-1		
				Сборочные единицы		
			1.030 1-1.1-1	Панель ЗПС46.150.30-л	1	
		1	1.030.1-1.1-3 30-04	Изделие закладное М18	2	1,40кг
				Панель ЗПС 46.150.30-л-2		
				Сборочные единицы		
			1.030.1-1.1-1	Панель ЗПС46 150.30-л	1	
				Изделие закладное		
		1	1.030.1-1.1-3 30-04	М18	2	1.40кг
		2	1.030.1-1.1-3 34-02	М19	2	1.78кг

Марка элемента	Изделия закладные												Общий расход
	Арматура класса А-III ГОСТ 5781-82				Прокат марки ВСт3кп2 ГОСТ 19903-74				ГОСТ 8509-72				
	ф8	ф10		Итого	S=6	S=8		Итого	L63х6			Итого	
ЗПС46.90.30-л-1		0.4		0.4					1.38			1,38	1,78
ЗПС46.150.30-л-1		0.4		0.4					1.38			1,38	1,78
ЗПС46.180.30-л-1		0.4		0.4					1.38			1,38	1,78
ЗПС46.150.30-л-2	0.36	0.4		0.76	0,68	2.52		3,20	1.38			1,38	5.34

Н.контр.	Ломазов	
Нач.отд.	Иванов	
Гл.инж.	Ломазов	
Вед.инж.	Поликарпов	
Вед.инж.	Никитина	
Инжен.	Гороченко	

ТП 503-5-23.86 КЖИ1-417

Панели стеновые
ЗПС46.90.30-л-1
ЗПС46.150.30-л-1
ЗПС46.180.30-л-1
ЗПС46.150.30-л-2

Стадия	Масса	Масштаб
РП		1:50
Лист 1	Листов 1	

ГИПРОАВТОТРАНС
Ленинградский филиал.

Инв.№ подл. | Подпись и дата | Взам. инв.№

АЛЬБОМ IV

1259

Инв. № подл. | Подп. и дата | Взам. инв. №

2ПС3.18.2,5-л-1

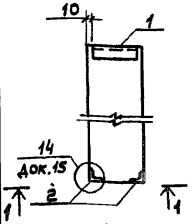

2ПС6.18.2,5-л-4

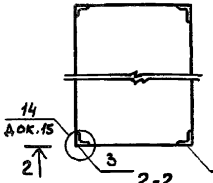

2ПС12.18.2,5-л-4

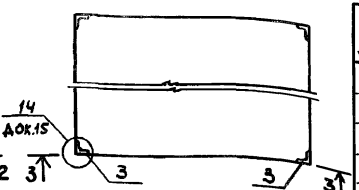

1-1

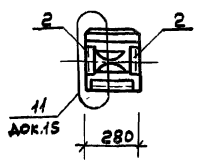

2-2

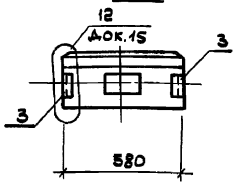

3-3

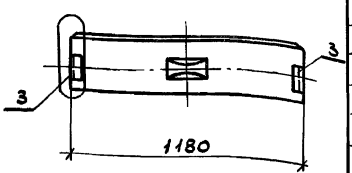

Формат	Зона	Поз.	Обозначение	Наименование	Кол	Примечание
				Панель 2ПС3.18.2,5-л-1		
				Сборочные единицы		
			1.030.1-1, 1-1	Панель 2ПС3.18.2,5-л	1	
				Изделия закладные		
		1	1.030.1-1.1-3 30-02	М3	1	2,32кг
		2	1.030.1-1.1-3 35-02	М17	2	0,82кг
				Панель 2ПС6.18.2,5-л-4		
				Сборочные единицы		
			1.030.1-1.1-1	Панель 2ПС6.18.2,5-л	1	
		3	1.030.1-1.1-3	Изделие закладное М11	4	11.36кг
				Панель 2ПС12.18.2,5-л-4		
				Сборочные единицы		
			1.030.1-1.1-1	Панель 2ПС12.18.2,5-л	1	
		3	1.030.1-1.1-3	Изделие закладное М11	4	11.36кг

Ведомость расхода стали на дополнительные закладные изделия, кг

Марка элемента	Изделия закладные										Общий расход
	Арматура класса А-III ГОСТ 5781-82				Прокат марки ВСт3кп2 ГОСТ 8509-72						
		ф10		Итого		L50x5		L63x6		Итого	
2ПС3.18.2,5-л-1		0,26		0,26		0,76				0,76	1.02
2ПС6.18.2,5-л-4								3,68		3,68	3.68
2ПС12.18.2,5-л-4								3,68		3,68	3.68

Н. контр.	Помазов	
Нач. отд.	Иванов	
Гл. констр.	Помазов	
Вед. инж.	Никитина	
Вед. инж.	Поликарпов	
Инж.	Горчененко	

ТП 503-5-23.86 КЖИ1-4 18

Панели стеновые
2ПС 3.18.2,5-л-1
2ПС 6.18.2,5-л-4
2ПС 12.18.2,5-л-4

Стадия	Масса	Масштаб
РП		1:50
Лист 1	Листов 1	

ГИПРОАВТОТРАНС
Ленинградский филиал

ЗПС41.90.2,5-л-1
ЗПС41.180.2,5-л-1
ЗПС41.150.2,5-л-1

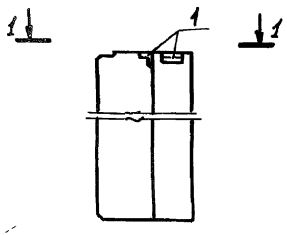

ЗПС41.150.5-л-2

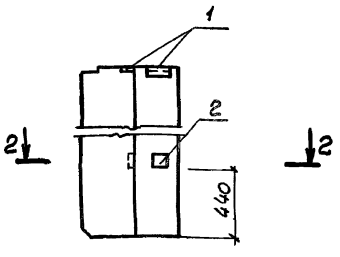

1 – 1

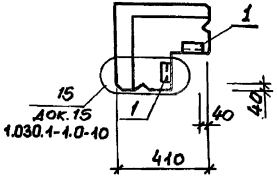

2 – 2

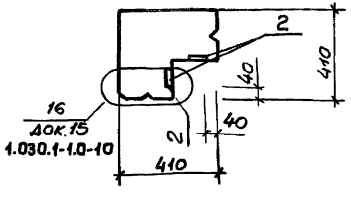

Формат	Зона	Поз.	Обозначение	Наименование	Кол.	Примечание
				Панель ЗПС 41.90.25-л-1		
				Сборочные единицы		
			1.030.1-1. 1-1	Панель ЗПС 41.90.25-л	1	
		1	1.030.1-1. 1-3 30-04	Изделие закладное М18	2	1.40кг
				Панель ЗПС 41.180.25-л-1		
				Сборочные единицы		
			1.030.1-1. 1-1	Панель ЗПС 41.180.25-л	1	
		1	1.030.1-1.1-3 30-04	Изделие закладное М18	2	1.40кг
				Панель ЗПС 41.150.25-л-1		
				Сборочные единицы.		
			1.030.1-1. 1-1	Панель ЗПС 41.150.25л	1	
		1	1.030.1-1. 1-3 30-04	Изделие закладное М18	2	1.40кг
				Панель ЗПС 41.150.25-л-2		
				Сборочные единицы.		
			1.030.1-1. 1-1	Панель ЗПС41.150.25-л	1	
				Изделие закладное		
		1	1.030.1-1. 1-3 30-04	М18	2	1.40кг
		2	1.030.1-1. 1-3 34-02	М19	2	1.78кг

Марка элемента	Изделия закладные												Общий расход
	Арматура класса А-III ГОСТ 5781-82				Прокат марки Вст3кп2 ГОСТ 19903-74				ГОСТ 8509-72				
	ф8	ф10		Итого	S=6	S=8		Итого	L63x6			Итого	
ЗПС41.90.25-л-1		0.4		0.4					1.38			1.38	1.78
ЗПС41.150.25-л-1		0.4		0.4					1.38			1.38	1.78
ЗПС41.180.25-л-1		0.4		0.4					1.38			1.38	1.78
ЗПС41.150.25-л-2	0.36	0.4		0.76	0.68	2.52		3.20	1.38			1.38	5.34

Н.контр.	Помазов		
Нач. отд.	Иванов		
Гл. констр.	Помазов		
Вед. инж.	Поликарпов		
Вед. инж.	Накитина		
Инженер	Горуненко		

ТП 503-5-23.86 КЖИ1-419

Панели стеновые
ЗПС 41.90.25-л-1
ЗПС 41.150.25-л-1
ЗПС 41.180.25-л-1
ЗПС41.150.25-л-2.

Стадия	Масса	Масштаб
РП		1:50
Лист 1	Листов 1	

ГИПРОАВТОТРАНС
Ленинградский филиал

Инв.№подл. | Подпись и дата | Взам. инв.№

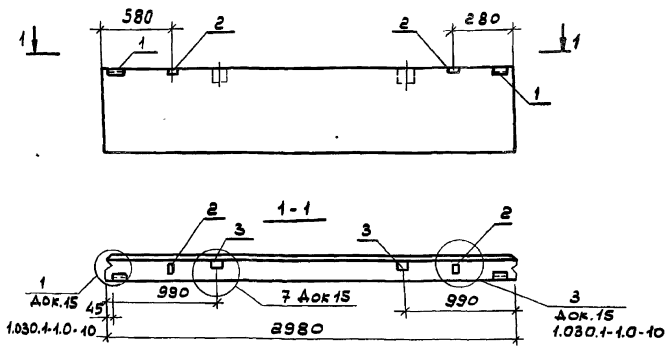

Формат	Зона	Поз.	Обозначение	Наименование	Кол	Примечание
				Панель стеновая ПС30.9.3.0-6А-33		
				Сборочные единицы		
			1.030.1-1 Вып. 1-1	Панель стеновая ПС30.9.3.0-6А	1	
				Изделие закладное		
		1	1.030.1-1 Вып. 1-3	М1	2	1.86кг
		2	1.030.1-1 Вып. 1-3	М9	2	1,38кг
		3	8486-66	Брус деревянный	2	
				Изделие закладное		
				Панель ПС30.9.2.5-6А-33		
				Сборочные единицы		
			1.030.1-1 Вып. 1-1	Панель ПС30.9.2.5-6А	1	
				Изделие закладное		
		1	1.030.1-1 Вып. 1-3	М1	2	1.86кг
		2	1.030.1-1 Вып. 1-3	М9	2	1.38кг
		3	8486-66	Брус деревянный	2	

Ведомость расхода стали на дополнительные закладные изделия кг

Марка элемента	Изделия закладные							Общий расход
	Арматура класса A-III			Прокат марки ВСт3кп2				
	ГОСТ 5781-82			ГОСТ 19903-74		ГОСТ 8509-72		
	Ф10		Итого	-63х6	Итого	L63х6	Итого	
ПС30.9.3.0-6А-33 ПС30.9.2.5-6А-33	0.52		0.52	1.12	1.12	2.06	2.06	3.70

Н. контр.	Помазов		ТП503-5-23.86	КЖИ1-420
Нач. отд.	Иванов		Панели стеновые ПС30.9.3.0-6А-33 ПС30.9.2.5-6А-33	Стадия: РП; Масса: ; Масштаб: 1:50
Гл. констр.	Помазов			Лист 1; Листов 1
Вед. инж.	Никитина			ГИПРОАВТОТРАНС Ленинградский филиал
Вед. инж.	Раскарпова			
Инж.	Овчаренко			

Инв. № подл. | Подпись и дата | Взам. инв. №

1259

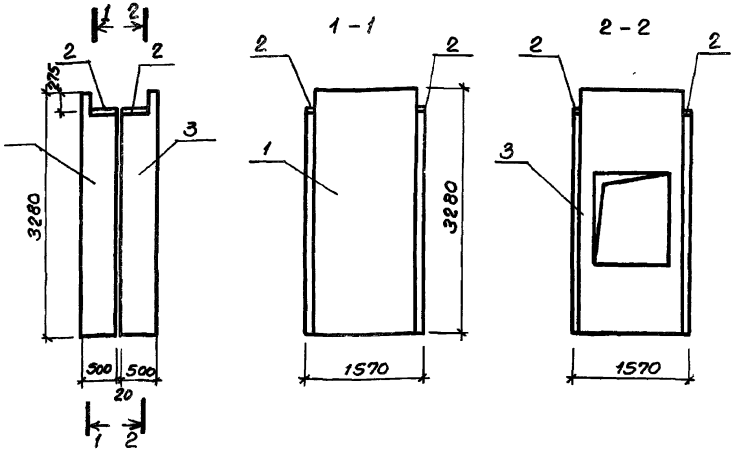

Формат	Зона	Поз	Обозначение	Наименование	Кол.	Масса ед, кг	Примечание
				Блок шахты лифта			
				БШЛ 10Гр-33-1-1			
				Сборочные единицы			
		1	1.289.1-3.205	Блок шахты лифта			
				БШЛ 10 Гр-33-1	1	1940	
				Изделие закладное			
		2	1.289.1-3.400690-01	МН-25	2	2,9	
				Блок шахты лифта			
				БШЛ 10Гр-33-3-1	1		
				Сборочные единицы			
		3	1.289.1-3.201	Блок шахты лифта			
				БШЛ 10Гр-33-3	1	2340	
				Изделие закладное			
		2	1.289.1-3.400690-01	МН 25	2	2,9	

Ведомость расхода стали на дополнительные закладные изделия, кг

Марка элемента	Изделия закладные											Общий расход
	Арматура класса А-III ГОСТ 5781-82					Прокат марки ВСт3 пс6 ГОСТ 103-76						
	ф10				Итого	100х8				Итого		
БШЛ10Гр-33-3-1	1.0				1.0	4.8				4.8		5.8
БШЛ10Гр-33-1-1	1.0				1.0	4.8				4.8		5.8

			ТП503-5-23.86- КЖИ1-501	
Н. контр.	Ломазов		Блоки шахты лифта БШЛ 10гр-33-1-1 БШЛ 10гр-33-3-1	Стадия: РП; Масса: ; Масштаб: 1:50
Нач. отд.	Иванов			Лист 1; Листов 1
Гл. констр.	Ломазов			ГИПРОАВТОТРАНС ленинградский филиал
Вед. инж.	Никитина			
Вед. инж.	Поликарпов			
Архит.	Ефремов			

Инв.№ подл. | Подп. и дата | Взам. инв.№

1259

gost.e-ecolog.ru