ТИПОВОЙ ПРОЕКТ
503-5-23.86

АВТОВОКЗАЛ ВМЕСТИМОСТЬЮ 300 ЧЕЛОВЕК

АЛЬБОМ I

ПОЯСНИТЕЛЬНАЯ ЗАПИСКА.
ГЕНЕРАЛЬНЫЙ ПЛАН И ТРАНСПОРТ.
АРХИТЕКТУРНЫЕ РЕШЕНИЯ.

Привязан

Инв. №

gost.e-ecolog.ru

ТИПОВОЙ ПРОЕКТ
503-5-23.86

АВТОВОКЗАЛ
ВМЕСТИМОСТЬЮ 300 ЧЕЛОВЕК

АЛЬБОМ I

СОСТАВ ПРОЕКТНОЙ ДОКУМЕНТАЦИИ.

АЛЬБОМ	I	Пояснительная записка Генеральный план и транспорт Архитектурные решения
АЛЬБОМ	II	Конструкции железобетонные. Конструкции металлические
АЛЬБОМ	III	Отопление и вентиляция. Водоснабжение и канализация Электрическое освещение Силовое электрооборудование Связь и сигнализация Автоматизация.
АЛЬБОМ	IV	Сборные железобетонные изделия
АЛЬБОМ	V	Стальные арматурные и закладные изделия
АЛЬБОМ	VI	Техническая документация для заводов-изготовителей
АЛЬБОМ	VII	Проектная документация по переводу помещений камеры хранения на режим укрытия
АЛЬБОМ	VIII	Спецификации оборудования
АЛЬБОМ	IX	Сметы книга 1 книга 2
АЛЬБОМ	X	Ведомости потребности в материалах.

ПРИМЕНЁННЫЕ ТИПОВЫЕ ПРОЕКТЫ:

Тип. п. 503-4-17. Альбом II — Устройство для ремонта и осмотра грузовых автомобилей и автобусов /распространяет Новосибирский филиал ЦИТП/

Разработан
Ленинградским филиалом института „ГИПРОАВТОТРАНС"
Главный инженер В.Ю. Павлович
Главный инженер проекта Б.К. Чекалов

Привязан

Инв. №

Утвержден и введён в действие
Минавтотрансом РСФСР
протоколом от 12.09.86г №20

Альбом I

Типовой проект 503-5-23.86

Объект 1259

Содержание альбома

Лист	Наименование	стр.
	Содержание альбома	2
ПЗ-1	Пояснительная записка (начало)	3
ПЗ-2	Пояснительная записка (продолжение)	4
ПЗ-3	Пояснительная записка (продолжение)	5
ПЗ-4	Пояснительная записка (продолжение)	6
ПЗ-5	Пояснительная записка (продолжение)	7
ПЗ-6	Пояснительная записка (продолжение)	8
ПЗ-7	Пояснительная записка (продолжение)	9
ПЗ-8	Пояснительная записка (продолжение)	10
ПЗ-9	Пояснительная записка (продолжение)	11
ПЗ-10	Пояснительная записка (продолжение)	12
ПЗ-11	Пояснительная записка (продолжение)	13
ПЗ-12	Пояснительная записка (продолжение)	14
ПЗ-13	Пояснительная записка (продолжение)	15
ПЗ-14	Пояснительная записка (продолжение)	16
ПЗ-15	Пояснительная записка (продолжение)	17
ПЗ-16	Пояснительная записка (окончание)	18
ГТ-1	Общие данные	19
ГТ-2	Генеральный план и транспорт	20
АР-1	Общие данные (начало)	21
АР-2	Общие данные (продолжение)	22
АР-3	Общие данные (окончание)	23
АР-4	План на отм. -3.600	24
АР-5	План на отм. -3.600 с нанесением отверстий и перемычек.	25
АР-6	План на отм. 0.000 в осях 1÷6	26
АР-7	План на отм. 0.000 в осях 6÷13	27
АР-8	План на отм. 0.000 в осях 1÷6 с нанесением отверстий и перемычек.	28
АР-9	План на отм. 0.000 в осях 6÷13 с нанесением отверстий и перемычек.	29
АР-10	План на отм. 3.300 в осях 1÷6	30
АР-11	План на отм. 3.300 в осях 6÷13	31
АР-12	План на отм. 3.300 в осях 1÷6 с нанесением отверстий и перемычек.	32
АР-13	План на отм. 3.300 в осях 6-13 с нанесением отверстий и перемычек	33
АР-14	План на отм. 6.600. Ведомость перемычек.	34
АР-15	Ведомость перемычек. Спецификации.	35
АР-16	Разрез 1-1. Узел «А»	36
АР-17	Разрезы 2-2 и 3-3	37
АР-18	Фасад 1-13	38
АР-19	Фасады А-И, И-А	39
АР-20	Фасад 13-1	40
АР-21	Фрагменты 1; 2; 3	41
АР-22	Часы башенные	42
АР-23	План кровли	43
АР-24	Схема расположения крылец и благоустройство территории	44
АР-25	Крыльца К-1; К-2; К-4; К-5; Виды А, Б, В, Г	45
АР-26	Крыльца К-1 ÷ К-5 и благоустройство территории. Сечения	46
АР-27	Схема расположения элементов отделки колонн. Сечения. Узлы.	47
АР-28	Крепление отделки колонн. Сечения	48
АР-29	Планы полов на отм. -3.600; 0.000; 3.300; 6.600	49
АР-30	Экспликация полов	50
АР-31	Пол в диспетчерской	51
АР-32	Барьер кассовых кабин	52
АР-33	Барьеры: NN 1; 2; 3 /начало/	53
АР-34	Барьеры: NN 1; 2; 3 /окончание/	54
АР-35	Подвесной потолок. Сечения. Узлы	55
АР-36	Окна: О-1; О-2	56
АР-37	Планы подвесного потолка на отм. 2.400; 2.700 и 6.100 с раскладкой панелей.	57
АР-38	Планы подвесного потолка на отм. 2.400; 2.700 и 6.100. Сечения.	58
АР-39	Подвесные потолки. Сечения. Узлы.	59
АР-40	Реклама	60
АР-41	Фрагмент 4. Устройство поручня ограждения. (Узел I)	61
АР-42	Расстановка мебели и оборудования. Кафе на 25 посадочных мест.	62
АР-43	План на отм. -3.600. Расстановка мебели и оборудования	63
АР-44	План на отм. 0.000 в осях 1÷6. Расстановка мебели и оборудования	64
АР-45	План на отм. 0.000 в осях 6÷13. Расстановка мебели и оборудования	65
АР-46	План на отм. 3.300 в осях 1÷7. Расстановка мебели и оборудования	66
АР-47	План на отм. 3.300 в осях 6÷13. Расстановка мебели и оборудования.	67
ПОС-1	Стройгенплан	68

Инв. № подл. | Подп. и дата | Взам. инв. №

Привязан

Инв. №:

Общая часть.

Типовой рабочий проект автовокзала вместимостью 300 человек разработан взамен типового проекта 503-239 в соответствии с планом типового проектирования Госстроя СССР, заданием на разработку типового проекта Минавтотранса РСФСР, „Нормами технологического проектирования автовокзалов и пассажирских автостанций. (ОНТП-АВ-2-80)" и действующими нормативными и руководящими материалами по проектированию.

Автовокзал предназначается для обслуживания пассажиров междугородных и пригородных автобусных маршрутов.

Инженерно-геологические условия площадки строительства - обычные.

Типовой проект разработан для климатического района с расчетной зимней температурой наружного воздуха - минус 20,30°С (основной вариант), 40°С; скоростного напора ветра $\frac{45\ кгс/м^2}{0.44\ кПа}$ и веса снегового покрова до $\frac{150\ кгс/м^2}{1.47\ кПа}$.

Проектом предусмотрены здание автовокзала, перроны прибытия и отправления, площадка межрейсового отстоя автобусов, эстакада для осмотра автобусов и стоянка легковых автомобилей.

Здание двухэтажное с подвалом. В наземной части здания размещаются пассажирские и служебные помещения, кафе; в подвальных помещениях размещаются камеры хранения, туалеты.

В особый период подвальные помещения используются в качестве противорадиационного укрытия группы П-I на 340 укрываемых.

Теплоснабжение, электроснабжение, водоснабжение и канализация, телефонизация и радиофикация предусмотрены от внешних сетей населенного пункта.

За расчетный показатель принят один человек вместимости здания (1ч.в.з.), всего 300 расчетных единиц.

Типовой проект разработан в соответствии с действующими нормами и правилами и предусматривает мероприятия, обеспечивающие взрывную, взрывопожарную и пожарную безопасность при эксплуатации здания.

Главный инженер проекта /Чекалов Б.К./

Основные технико-экономические показатели.

Наименование показателей	Единица измерения	Типовой проект	Проект-аналог т.п. 503-239
Вместимость здания	человек	300	300
Отправление пассажиров в сутки	"	5500	4800
Отправление автобусов :			
— в сутки	автобус	344	290
— в час	"	24	20
Обслуживание транзитных автобусных маршрутов в течение часа	"	5	—
Количество постов, всего	пост	29	8
в том числе :			
— посадки	"	5	5
— высадки	"	3	3
— межрейсового отстоя	"	18	—
— эстакада для осмотра автобусов	"	1	—
Количество работающих	человек	89	93
Площадь земельного участка	га	1,6	—
Площадь застройки, всего	кв.м	6940	—
в том числе: здания	"	1350	1537
Общая площадь здания	"	2230	2332
Общая площадь здания на 1 человека вместимости здания (1ч.в.з.)	"	7,4	7,8
Строительный объём здания, всего	куб.м.	9037	9445
в том числе - подземная часть	"	1043.8	—
Объем здания на 1 ч.в.з.	"	30,1	31.5
Общая сметная стоимость строительства автовокзала	тыс.руб.	598.81	—
в том числе:			
строительно-монтажные работы (СМР)	"	501.99	—
Общая сметная стоимость строительства здания	"	445,9	472,58
в том числе:			
— СМР	"	349,08	397.74
— оборудование	"	96,82	74.84
Сметная стоимость на 1ч.в.з.:			
— автовокзала	"	2.0	—
— здания	"	1.48	1,57
Сметная стоимость СМР на 1м³ здания.	руб.	38.63	42,11
Годовой доход	тыс.руб.	401.0	—
Годовая сумма затрат	"	205.2	—

Наименование показателей	Единица измерения	Типовой проект	Проект-аналог т.п. 503-239
Годовая прибыль	"	195.8	—
Уровень рентабельности	%	25,6	—
Коэффициент эффективности	—	0,32	—
Окупаемость капвложений	лет	3,1	—
Трудозатраты построечные:			
— на автовокзал	чел. ч.	58238.0	—
— на здание	"	45405,4	58158
Расход энергоресурсов :			
— воды	куб.м/сут.	72,46	—
— тепла	ккал/ч. / квт.	482630 / 560,90	—
— потребная электрическая мощность	квт	126.3	—
Расход основных строительных материалов по зданию :			
Цемент приведенный к М-400, всего	т	499,46	414.8
— на 1 ч.в.з.	"	1,66	1,4
— на 1 млн. руб. СМР	"	1248.0	1037.0
Сталь, приведенная к классам А-I и С38/23, всего	"	103,38	102,5
— на 1 ч.в.з.	"	0,33	0,34
— на 1 млн. руб. СМР	"	245,7	256,3
Бетон и железобетон, всего	куб.м.	1698.05	1260,0
— на 1 ч.в.з.	"	5,6	4,2
— на 1 млн. руб. СМР	"	4245.0	3150.0
Лесоматериалы, приведённые к круглому лесу, всего	"	36,8	39.7
— на 1 ч.в.з.	"	0,12	0,13
— на 1 млн. руб. СМР	"	105,1	99,3
Кирпич, всего	тыс.шт	128,4	88,6
— на 1 ч.в.з.	"	0,42	0,3
— на 1 млн. руб. СМР	"	366,8	215,5
Рубероид, всего	кв.м.	9100	—
— на 1 ч.в.з.	"	30,3	—
— на 1 млн. руб. СМР	"	18753	—
Стекло строительное, всего	кв.м.	508	—
— на 1 ч.в.з.	"	1,7	—
— на 1 млн. руб. СМР	"	1451.0	—
Трубы пластмассовые, всего	м	1380	—
— на 1 ч.в.з.	"	4,6	—
— на 1 млн. руб. СМР	"	3943	—

Примечание:
1. Показатели проекта-аналога приведены в сопоставимый вид.
2. Общая площадь здания приведена в сопоставимый вид согласно СНиП 2.08.02.85, „Общественные здания и сооружения".
3. Срок действия т.п. 503-5-23.86 до 1992г
т.п. 503-239 исключается из числа действующих с 1988г.

Привязан

Инв.№

ГИП	Чекалов	
Н.контр.	Энтелис	
Нач.отд.	Иванов	
Гл.спец.	Энтелис	
Рук-ль	Самсонов	

ТП 503-5-23.86 ПЗ

Пояснительная записка

Стадия	Лист	Листов
РП	1	16

ГИПРОАВТОТРАНС
Ленинградский филиал

Объект 1259

Инв.№ подл. | Подпись и дата | Взам.инв.№

Схема генерального плана

Движение автотранспорта по территории автовокзала решено без пересекающихся потоков и регламентируется дорожными знаками и светофорной сигнализацией.

Движение пешеходов предусматривается без пересечения с потоками автотранспорта. На привокзальной площади организуются пешеходные переходы типа „Зебра" со светофорной сигнализацией.

Проезды и площадки для автотранспорта запроектированы с двухслойным асфальто-бетонным покрытием на щебеночном основании и подстилающего слоя, толщина которого уточняется при привязке проекта в зависимости от местных грунтовых условий.

Пешеходные тротуары и площадки запроектированы с покрытием из тротуарных бетонных плит на щебеночном основании и песчаном подстилающем слое.

Схемой генерального плана предполагается организация рельефа с отводом ливневых и талых вод по лоткам проезжей части в дождеприемные колодцы городской ливневой канализации. При отсутствии закрытой канализационной сети отвод ливневых вод осуществляется с устройством лотков-кюветов.

Территория автовокзала, свободная от дорожного покрытия озеленяется с устройством газонов, посадкой деревьев и кустарников.

Все посадки предусматриваются с учётом сохранения хорошего обзора с места водителя при движении автотранспорта.

Технологическая часть.

Для расчётов по технологической части автовокзала принят автобус с техническими данными:
- длина – 12,0 м
- ширина – 2,5 м.
- база – 6,3 м
- наименьший диаметр круга поворота по наружному колесу – 21,8 м.

Участок автовокзала функционально делится на привокзальную площадь и внутреннюю транспортную территорию.

Привокзальная площадь примыкает к улице населенного пункта с регуляторными транспортными связями, обеспечивающими бесприпятственную доставку пассажиров. На привокзальной площади размещаются стоянки легковых автомобилей и такси.

В целях максимальной безопасности движение автотранспорта на территории автовокзала предполагается одностороннее, без пересечения потоков. Кроме того, на внутреннюю территорию въезд всех видов транспорта, кроме маршрутных автобусов, запрещён.

Маршрутный автобус, прибывающий на автовокзал поступает на пост перрона прибытия. По окончанию высадки пассажиров автобус перемещается на площадку межрейсового отстоя. Здесь при необходимости, на эстакаде производится осмотр автобуса. В случае выявления технических неисправностей, запрещающих дальнейшую эксплуатацию автобуса на линии, автобус направляется в автотранспортное предприятие.

В соответствии с графиком движения, по сигналу диспетчера автобус подаётся на пост перрона отправления. По окончанию посадки, диспетчер при помощи светофорной сигнализации, разрешает отправление данному автобусу с одновременным запрещением движения всем автобусам в зоне отправления. Автобус, после маневрирования по проезду и привокзальной площади отбывает на маршрут.

Пути движения пассажиров по территории и зданию - раздельны.

Движение пассажиров организуется по прилагаемой схеме.

Предусмотрена безопасность перехода пассажиров от здания к автобусу.

Справочно-информационная служба осуществляется с помощью схем и таблиц в помещении автовокзала, схемы автобусных маршрутов, расписания движения автобусов и громкоговорящей сети.

Работа билетных касс обеспечивает текущую и предварительную продажу билетов.

Время работы касс обеспечивает текущую и предварительную продажу билетов.

Время работы касс устанавливается в соответствии с режимом работы автовокзала, с учетом пассажиропотока.

Работа касс организуется по методу: „На все направления".

Порядок оформления и выдачи билетов:
- по запросу пассажира кассир, по средствам внутренней связи, запрашивает оператора, указывая при этом пункт назначения, время рейса, количество билетов;
- оператор сообщает кассиру, номер места в автобусе;
- кассир производит денежный расчёт с пассажиром и выдаёт ему билет.

Продажа билетов на автобусы междугородных сообщений производится по числу мест для сидения, а на автобусы пригородных сообщений - по номинальной вместимости автобусов.

На период массовых пригородных перевозок пассажиров предусмотрены автоматические билетные кассы вне здания. Распределение мест в автобусе между кассами производит оператор.

Основными задачами диспетчерской службы являются:
- контроль за своевременным прибытием автобусов;
- отправление автобусов в рейс;

Альбом 1259

Инв. № подл. | Подп. и дата | Взам. инв. №

- контроль за движением автобусов на маршруте;
- регулирование движения автобусов;
- информация пассажиров о прибытии автобусов, времени начала посадки и отправлении автобусов в рейс;
- информация диспетчеров следующих пунктов о наличии свободных мест в автобусах;
- оформление путевой документации:

Посты отправления предусмотрены по методу: „На все направления".

Схема организации движения пассажиров.

а. При отправлении пассажиров.

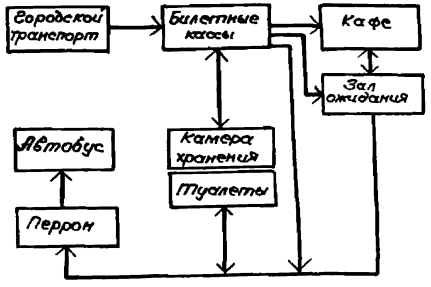

б. При прибытии пассажиров.

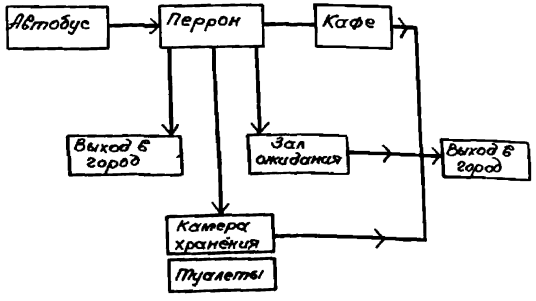

Архитектурно-строительные и конструктивные решения.

Здание автовокзала двухэтажное с высотой этажей 3,3 м с подвалом, высотой до низа конструкций 3,1 м.

К зданию примыкает навес над перроном отправления автобусов.

Класс здания - II.

Степень огнестойкости - II.

В двухэтажной центральной части здания на первом этаже располагается объединённый пассажирский зал. К залу примыкают помещения для обслуживания пассажиров: отделение связи; медицинский пункт; помещение для пассажиров с детьми; кассовый блок. (6 кассовых ячеек работают в зале и 3 - на перроне отправления).

На втором этаже размещается зал ожидания, кабинет начальника вокзала, зал заседаний, кафе на 25 посадочных мест.

В подвале запроектированы: общественные уборные, - камеры хранения ручной клади, - вспомогательные помещения. В подвал ведут две самостоятельные лестницы (одна - из пассажирского зала, другая - с перронов).

В правой административной части здания на первом этаже в примыкании к перронам отправления располагаются помещения линейных служб автовокзала, комната кратковременного отдыха водителей. Эти службы имеют самостоятельный вход с перронов.

На втором этаже запроектированы комнаты длительного отдыха водителей, подсобные помещения кафе. Кафе имеет самостоятельную загрузку с первого этажа и оборудовано лифтом грузоподъемностью Q=1,0т.

На втором этаже во вставке располагаются венткамеры.

Каркас здания решен с использованием конструкций серии 1.020-1/83.

Колонны по оси „1" в осях: 4,5 приняты по серии 1.432-3, плиты перекрытия и покрытия - по серии 1.041.1-2, стеновые панели - по серии 1.030.1-1, лестницы - по сериям: 1.050.1-2 и 1.055.1-1.

Фундаменты под колонны - сборные железобетонные по серии 1.020-1/83, монолитные по серии 1.412-1/79.

Плиты покрытия кирпичной надстройки приняты по серии 1.141-1.

Стены подвала приняты из бетонных блоков по ГОСТ 13579-78, ГОСТ 13580-85, перекрытия - из ребристых плит по серии 1.442.1-2.

Перегородки - из асбестоцементных панелей, получаемых методом экструзии по серии 1.000.8-1.

Конструкции навеса приняты по серии 1.860.8-7

Кровля - совмещенная. Отвод воды с кровли осуществляется через внутренние водостоки. Конструкция кровли - рулонная, утеплитель герметобитумные плиты γ=300кг/м³.

Конструкция полов - мозаичные, бетонные, линолеум, керамическая плитка.

Заполнение оконных проемов - окна деревянные по серии 1.136.5-16 и по серии 1.236.-6 вып. 1 и алюминиевые витражи по серии 1.236.4-7/84

Двери деревянные по серии 1.136-10 и по серии 1.136.5-19

Внутренняя отделка пассажирского зала: штукатурка „под шубу" (заполнитель - опилки); окраска ПВА; лицевой кирпич.

В отделе других помещений используется: облицовка керамической плиткой; окраска масляными и водоэмульсионными красками. На перроне отправления и пассажирском зале запроектированы подвесные потолки из алюминиевых сплавов по серии 1.245.4-5 в.1 с вмонтированными в него приборами освещения.

Объект 1259

Инв.№ подл. | Подп. и дата | Взам.инв.№

привязан

Инв.№

ТП 503-5-23.86 ПЗ

Лист 3

Отделка фасадов-панели, облицованные керамической плиткой бежевого цвета, лицевой кирпич. Декоративные рёбра - из экструзионных панелей.

Все помещения автовокзала обеспечены естественным светом. В вечернее время предусматривается искусственное освещение.

Проектом разработана реклама: „Автовокзал".

Предусмотрены башенные часы.

Теплоснабжение. Отопление. Вентиляция.

Исходные данные.

Проектом выполнен в соответствии со следующими нормативными документами: СНиП II-33-75*, СНиП II-Л.8-71; СНиП II-85-80; СНиП II.10-73*.

Источник теплоснабжения - внешние сети населённого пункта.

В качестве теплоносителя для нужд отопления, вентиляции и горячего водоснабжения принята вода с параметрами $T_п$=150°С; $T_о$=70°С.

Внутренние температуры воздуха приняты: для комнаты кратковременного отдыха шоферов, помещений для пассажиров с детьми, кабинета приёма больных, комнат длительного отдыха шофёров +20°С; для помещений кафе, зала собраний, бельевой, коридоров +16°С; для камер хранения ручного багажа, уборных общего пользования +15°С; для остальных помещений +18°С.

Теплоснабжение.

Ввод тепла из наружных тепловых сетей предусмотрен в помещение теплового пункта, размещаемого в осях „3-4"-„В" на отм. 3.600.

Система теплоснабжения принята двухтрубная закрытая с присоединением местных систем горячего водоснабжения через водоводяной подогреватель, включаемый по двухступенчатой смешанной схеме и состоящий из трёх секций в первой ступени, четырех секций во второй ступени.

Отопление и вентиляция присоединяются по зависимой схеме.

Получение воды с параметрами T_{11}=105°С и T_{21}=70°С для отопления двухэтажной части здания предусмотрено в элеваторном узле. В тепловом пункте предусмотрена установка запорной арматуры, контрольно-измерительных приборов.

Для поддержания постоянства давления на ответвлениях на отопление и вентиляцию устанавливаются регуляторы давления „после себя" типа УРРД или РК-1.

Регулирование тепла на отопление в зависимости от температуры наружного воздуха осуществляется установкой регулятора температуры прямого действия типа РТК.

Для замеров расхода воды на подающем и обратном трубопроводах предусмотрена установка измерительных диафрагм.

Для измерения расхода воды на горячее водоснабжение предусмотрен счётчик замера горячей воды марки ВТП-50.

При привязке типового проекта предусмотреть герметизацию ввода.

Трубопроводы прокладываются с уклоном i=0.002. В высших точках устанавливаются воздушники, в нижних спускники.

Слив дренажа предусмотрен в раковину.

Отопление.

Отопление здания автовокзала предусматривается с двумя теплоносителями:

- отопление одноэтажной части здания, где размещается непосредственно пассажирский зал, предусматривается водой 150°С-70°С. Проектируется однотрубная система отопления с нижней разводкой.
- отопление двухэтажной части здания, где размещаются административные помещения, гостиничные номера и прочее, предусматривается на воде с параметрами 105-70°С. Проектируется однотрубная система отопления с нижней разводкой теплоносителя.

В качестве нагревательных приборов предусматриваются конвекторы типа „Ритм" и радиаторы М140-АО.

В качестве отключающей арматуры предусматриваются вентили на подающих стояках и отдельных ветках, пробочные краны на обратных стояках, краны двойной регулировки и трёхходовые краны у приборов. Выпуск воздуха осуществляется: - из системы отопления через воздуховыпускные краны у приборов,

- из системы теплоснабжения - через горизонтальные воздухосборники.

Вентиляция.

Вентиляция запроектирована приточно-вытяжная с механическим побуждением и естественная.

В пассажирском зале воздухообмены определены из расчёта подачи 20 м³/ч воздуха на 1 человека.

В доготовочной буфета запроектирована вытяжка и приток от технологического модулированного оборудования через модулированные вентотсосы типа МВО. Воздухообмены обеденного зала-кафе определены из условий борьбы с теплоизбытками.

Воздухообмены административных и служебных помещений определены по кратности.

Вытяжка и приток в эти помещения предусматриваются непосредственно в помещения.

Альбом 1259

Инв.№ подл. | Подп. и дата | Взам. инв.№

Привязан

Инв.№:

Приточные и вытяжные установки размещаются в изолированных венткамерах.

В качестве приточных установок, в виду их малой производительности приняты индивидуальные приточные камеры.

В приточных системах предусматривается защита калориферов от замораживания.

Воздуховоды выполняются из шлакобетонных плит и частично из кровельной стали круглого сечения.

Трубопроводы теплоснабжения и отопления, прокладываемые в подпольных каналах и теплопункте теплоизолируются полуцилиндрами минераловатными.

Тепловые нагрузки предприятия.

NN по генплану	Наименование зданий и сооружений.	Наружные температуры °С	Строительный объём зданий м³	Вид теплопотребления: Отопление — Общий расход тепла Вт (ккал/ч)	Отопление — Удельная тепловая характеристика здания Вт/(м³·°С) (ккал/ч·м³·°С)	Отопление — Удельный расход тепла на 1м³ Вт/м³ (ккал/ч·м³)	Вентиляция — Общий расход тепла Вт (ккал/ч)	Вентиляция — Удельная тепловая характеристика здания Вт/(м³·°С) (ккал/ч·м³·°С)	Вентиляция — Удельный расход тепла на 1м³ Вт/(м³ (ккал/ч·м³)	Горячее водоснабжение — Общий расход тепла Вт (ккал/ч)	Горячее водоснабжение — Удельная тепловая характеристика здания Вт/(м³·°С) (ккал/ч·м³·°С)	Горячее водоснабжение — Удельный расход тепла на 1м³ Вт/м³ (ккал/ч·м³)	Всего Вт (ккал/ч)
1	Автовокзал вместимостью												
	300 человек	-20	9146	186270	0.53	20.3	132600	0.38	14.5	155440	0.45	17.0	473310
				(160160)	(0.46)	(17.5)	(114000)	(0.33)	(12.5)	(134000)	(0.38)	(14.6)	(408160)
		-30	9146	227230	0.52	24.8	178230	0.41	19.5	155440	0.35	17.0	560900
				(195380)	(0.44)	(21.4)	(153250)	(0.35)	(16.8)	(134000)	(0.30)	(14.6)	(482630)
		-40	9146	252280	0.47	27.5	221700	0.42	24.2	155440	0.29	17.0	629420
				(216920)	(0.41)	(23.7)	(190630)	(0.36)	(20.8)	(134000)	(0.25)	(14.6)	(541550)

Водоснабжение и канализация.

Проект водоснабжения и канализации автовокзала разработан на основании строительной части проекта и в соответствии с СНиП 2.04.01-85, . II-85-80.

Источником водоснабжения и местом спуска сточных вод приняты сети населенного пункта.

Водоснабжение.

Расчетные расходы воды сведены в таблицы 1 и 2.

Питание всех потребителей намечено по одному вводу из чугунных водопроводных труб диаметром 100 мм. На вводе запроектирован водомер калибра ВВ-65 с обводной линией для пропуска обычных и пожарных расходов воды. Обводная линия запроектирована на случай ремонта водомера на прямой линии.

Напор на вводе, необходимый для работы санитарных приборов - 12м, для пожарных кранов - 21м.

Внутренняя разводящая сеть хозяйственно-питьевого - противопожарного водопровода монтируется по тупиковой схеме из стальных водогазопроводных оцинкованных труб диаметром от 15 до 100 мм.

Горячее водоснабжение.

Горячая вода подается на бытовые нужды, к санитарным приборам и к водоразборным точкам кафе.

Расчетные расходы воды сведены в таблицу 3.

Схема приготовления горячей воды приведена в разделе „Теплоснабжение" данного проекта.

Внутренняя разводящая сеть запроектирована по тупиковой схеме из стальных водогазопроводных оцинкованных труб диаметром от 15 до 50 мм.

Таблица 1

Данные по суммарному водопотреблению и водоотведению

Наименование расхода	Расходы воды м³/сут.	м³/ч.	л/с	при пожаре л/с	Расходы сточных вод м³/сут	м³/ч	л/с	Примечание
1	2	3	4	5	6	7	8	9
1. Хозяйственно-питьевые нужды (по таблице 2.4)	72.46	6.30	8.20	3.50	52.18	6.30	8.20	
2. Противопожарные нужды:								
Внутреннее пожаротушение								
из пожарных кранов.	—	—	—	2.50	—	—	—	
Итого	72.46	6.30	8.20	6.00	52.18	6.30	8.20	

Объект 1259

Инв.№ подл. | Подп. и дата | Взам. инв.№

Привязан

Инв.№

ТП 503-5-23.86 ПЗ

Лист 5

Объект 1259

Данные по хозяйственно-питьевому водопотреблению

Таблица 2

N п/п	Наименование потребителей	Измеритель	Количество потребителей: за сутки	Количество потребителей: за час	Норма водопотребления: л/сут.	Норма водопотребления: л/ч	Расходы воды: м³/сут	Расходы воды: м³/ч	Расходы воды: л/с	Расходы воды: Прилавар л/с	Примечание
1	2	3	4	5	6	7	8	9	10	11	12
1	Персонал автовокзала	человек	87	41	25	5	2,18	0,21			
2	Пассажиры	человек	3500	3500	10	1.1	35.00	3.85			
3	Общежития с общими										
	душевыми	человек	15	15	100	10.4	1.50	0,16	8.20	3.50	
4	Кафе на 25 посадоч-										
	ных мест	блюдо	900	90	12	12	10.80	1.08			
5	Прием душа	сетка	4	2	—	500	2.00	1.00			
6	Мытье полов	м²	350	—	2	—	1.40				
	Итого:	—	—	—	—	—	52.88	6.30			
	Полив территории *										Обеспечивает-
	асфальто-бетонное										ся сетью хо-
	покрытие	м²	11730	—	0.40	—	4.69	—			лодной воды
	Газоны	м²	3723	—	4.00	—	14.89	—			здания
	Итого		—	—	—	—	19.58				
	Всего		—	—	—	—	72.46	6.30	8.20	3.50	
	* Площадь принята условно										

Таблица 3.

Данные по потреблению горячей воды на хозяйственно-питьевые нужды

N п/п	Наименование потребителей	Измеритель	Количество потребителей: За сутки	Количество потребителей: За час	Норма водопотребления: л/сут	Норма водопотребления: л/ч	Расход воды: м³/сут	Расход воды: м³/ч	Расход воды: л/с	Расчетная температура горячей воды	Часовой расход тепла ккал/ч (Вт)
1	2	3	4	5	6	7	8	9	10	11	12
1	Персонал автовокзала	человек	87	41	7	3	0,61	0.12			
2	Пассажиры	человек	3500	3500	6	0,5	21.00	1.75			
3	Общежития с общими										
	душевыми	человек	15	15	60	6.3	0.90	0.09	2.90		
4	Кафе на 25 посадоч-									55°	2680г(55-5)=134000
	ных мест	блюдо	900	90	2	2	1.80	0.18			(155440)
5	Прием душа	сетка	4	2	—	270	1.08	0.54			
6	Мытье полов	м²	350	—	1.2	—	0.42	—			
						Итого	25.81	2.68	2.90		

Канализация.

Расчётные расходы бытовых сточных вод сведены в таблицы 1 и 4.

Отвод стоков от санитарных приборов и кафе намечен во внутриплощадочную сеть бытовой канализации с последующим отводом их на сооружения биологической очистки населённого пункта.

Из санузлов, расположенных в подвале прокладывается самостоятельный выпуск с установкой на нём электрифицированной задвижки и датчика для автоматического управления задвижкой с подачей аварийного сигнала в помещение дежурного по автовокзалу.

Расход дождевых вод с кровли здания рассчитан для средней климатической зоны (г. Москва) и составляет 14.00 л/с

Отвод дождевых стоков запроектирован сетями внутренних водостоков во внутриплощадочную сеть дождевой канализации, которую следует подключить к соответствующим сетям населенного пункта.

При привязке проекта к конкретным условиям должны быть уточнены расходы дождевых вод с кровли здания и при отсутствии централизованной очистки поверхностных стоков в населенном пункте, запроектированы локальные очистные сооружения, в зависимости от климатических данных, показателей по генплану, протяженности сетей и рельефа участка.

Внутренние сети бытовой канализации и водостоков намечено монтировать из пластмассовых труб диаметрами от 50 до 150 мм.

Привязан

Инв. N

Инв. N подл. | Подп. и дата | Взам. инв. N

Данные по отведению бытовых стоков

Таблица 4

№ п/п	Наименование источников сброса	Измеритель	Количество потребителей: За сутки	Количество потребителей: За час	Норма водопотребления: л/сут.	Норма водопотребления: л/ч	Расход сточных вод: м³/сут	Расход сточных вод: м³/ч	Расход сточных вод: л/с.	Примечание
1	2	3	4	5	6	7	8	9	10	11
1	Персонал автовокзала	человек	87	41	25	5	2.18	0.21		
2	Пассажиры	человек	3500	3500	10	1.1	350	3.85		
3	Общежития с									
	общими душевыми	человек	15	15	100	10.4	1.5	0.16	8.20	
4	Кафе на 25 по-									
	садочных мест	блюдо	900	90	12	12	10.80	1.08		
5	Прием душа	сетка	4	2	—	500	2.00	1.00		
6	Мытье полов	м²	350	—	2	—	0.70	—		
						Итого	52.18	6.30	8.20	

Электроснабжение.

При разработке проекта использованы действующие альбомы типовых рабочих чертежей ВНИПИ „Тяжпромэлектропроект". г. Москва. Проект разработан в соответствии с действующими „Правилами устройств электроустановок" и нормативными документами.

В отношении обеспечения надежности электроснабжения электроприемники автовокзала относятся к третьей категории.

Ко второй категории относятся:

- общее рабочее освещение касс, пассажирских и служебных помещений, а также перронов.
- электросиловое устройство кафе.
- автоматические камеры хранения ручного багажа.

К первой категории относятся пульт пожарной сигнализации.

Электроприемники автовокзала получают питание от сети 0,4 кв через главный распределительный щит (ГРЩ) состоящий из панелей ЩО70.

Указанные токоприемники первой и второй категории получают питание от разных секций ГРЩ.

Расчётный учёт электроэнергии осуществляется счётчиками активной и реактивной энергии типа САЧУ и СРЧУ, устанавливаемыми на вводных панелях ЩО70.

Естественный средневзвешенный коэффициент мощности составляет 0,9.

Источники питания определяются при привязке проекта согласно ТУ электроснабжающей организации.

Годовой расход электроэнергии.

Наименование	Ср. нагрузка за макс. нагр. смену; кВт.	Годовой коэффициент энергоиспользования	Годовое число часов работы оборудования	Годовой расход электроэнергии МВТ ч
Силовое электрооборудование	42.1	0.85	4370	156,6
Электрическое освещение	73,7	1.0	2250	165,6
Освещение территории	6,5	1.0	3600	23.4
Итого				345.6

Электрическое освещение.

Проектом предусматривается устройство рабочего и эвакуационного освещения 220В, а также переносного 36В.

В качестве источников света принимаются светильники с люминесцентными лампами и лампами накаливания. Светильники эвакуационного освещения выделяются из числа светильников общего освещения.

Рабочее освещение касс, пассажирских и служебных помещений, а также перронов предусматривается от щитов, получающих питание от разных секции ГРЩ.

Питание сети рабочего и эвакуационного освещения осуществляется от ГРЩ и 1МЩО

Для питания сетей электроосвещения принимаются щитки серии ПР11. Магистральная сеть выполняется кабелем марки АВВГ.

Распределительная сеть выполняется проводом марки АПВ и кабелем марки АВВГ, в том числе и за подвесными потолками, так как кабель АВВГ имеет оболочку из трудносгораемых материалов.

Управление электроосвещением осуществляется со щитков и выключателями по месту.

Управление электроосвещением перронов осуществляется дистанционно с помощью кнопки, которая устанавливается в диспетчерской.

Силовое электрооборудование.

Все электродвигатели поставляются комплектно с оборудованием, поэтому выбор их в проекте не производится.

Привязан

Инв. №

Объект 1259

Взам. инв. №

Подпись и дата

Инв. № подл.

Для распределения энергии автовокзала устанавливаются распределительные шкафы серии ШР11 с предохранителями на отходящих линиях и вводно-распределительные устройства типа ВРУ.

Для оборудования, поставляемого без пусковой аппаратуры, проектом предусматривается установка магнитных пускателей серии ПМА и ящиков управления ЯУ5100.

Питающая и распределительная сети выполняются кабелем АВВГ, проложенным по строительным конструкциям здания и проводом марки АПВ в винипластовых трубах в полу.

Защитное заземление и молниезащита

Для защиты обслуживающего персонала от поражения электрическим током, предусматривается заземление всех металлических, нормально не находящихся под напряжением частей электрооборудования, которые могут оказаться под напряжением. В качестве заземляющих проводников используются металлические конструкции здания, нулевые проводники сети. В качестве контура заземления используются стальная полоса 4х40, которая соединяется с заземлителем выполненным из круглой стали ф 10мм.

Так как ожидаемое количество поражения молнией в год при максимальной интенсивности грозовой деятельности менее 0,1 молниезащита здания не требуется.

Связь и сигнализация.

Проектом предусматриваются следующие виды связи и сигнализации:

- административно-хозяйственная связь в составе ГАТС;
- связь „кассир-пассажир";
- телеграфная связь;
- директорская связь;
- операторская связь;
- распорядительно-поисковая связь;
- городская радиотрансляционная связь;
- электрочасофикация;
- пожарная сигнализация;
- радиосвязь;
- радиосправка.

Административно-хозяйственная связь (ГАТС)

Городская телефонная связь предусматривается по 19^ти телефонным аппаратам ТА-72м-2 и 5^ти монетным автоматам АМТ-69/2

Связь „кассир-пассажир".

Связь „кассир-пассажир" осуществляется на базе 22^х приборов ПГС-0,2.

Телетайпная связь.

Для осуществления телетайпной связи предусматривается установка телеграфного рулонного аппарата РТА-6.

Директорская связь.

Для организации прямой связи начальника, автовокзала с административно-хозяйственным персоналом предусматривается установка аппаратуры управленческой связи „Каскад 106". емкостью 10 линий. Главный пульт устанавливается в помещении начальника вокзала

Операторская.

Для связи билетных операторов с кассирами и дежурным по вокзалу предусматривается установка трёх комплектов аппаратуры управленческой связи „Каскад -106" емкостью 10 линий каждый. Главные пульты устанавливаются в помещении операторской.

Распорядительно-поисковая связь.

Для осуществления распорядительно-поисковой связи в помещении диктора оповещения предусматривается установка радиотрансляционная ТУ-50 м мощностью 50 Вт.

Городская радиотрансляционная связь.

Для трансляции программ общесоюзной радиосети предусматривается установить по крыше здания стойку РСI, к которой подводится фидер ГРТС. От фидера через абонентский понижающий трансформатор ТАМУ-10т сеть разводится по всему зданию

В качестве разветвительно-ограничительных коробок применены коробки типов: УК-2П; УК-2Р. Для абонентских точек применены громкоговорители типа „Тайга-304" мощностью 0,15 Вт и звуковые колонки 2К3-7. Абонентская сеть выполнена проводом марки ПТПЖ 2х0,6

Электрочасофикация.

Для централизованного показа точного времени предусматривается установить в узле связи электропервичные часы ПЧК3-2РН-Р24-Р12

Электровторичные часы типов. ВЧС1-М2ПВ -24Р-300-326 К и ВЧС1-М2ПВ-24-400-324К устанавливаются

Инв.№ подл. | Подпись и дата | Взам.инв.№

Привязан

Инв.№

в помещениях согласно схеме систем связи и сигнализации и подключаются к электропервичным часам посредством комплексной сети.

Для отметок текущего времени в диспетчерской устанавливаются штамп-часы 72-4тм.

Пожарная сигнализация.

Проектом предусматривается защита пожароопасных помещений от пожара. Для этого в диспетчерской устанавливается пульт пожарной сигнализации ППС-3, питание которого осуществля от 2х независимых источников питания (щ01, щ04).

В помещениях устанавливаются пожарные тепловые датчики ИП-105-2/1. Проводка выполняется открыто по стенам и потолку. Датчики подключаются к ППС-3 посредством комплексной сети.

Предусматривается установка в диспетчерской реле для отключения вентиляции при пожаре.

Радиосвязь.

Автовокзал оборудуется КВ радиостанцией ЗОРТ-5-2-ОМ-С (,Гроза-2") мощностью 3,0ВТ. Питание осуществляется от сети переменного тока.

Комплексная сеть.

Связь на вокзале является комплексной и включает в себя: сеть административно-хозяйственной связи (ГАТС); директорскую связь, операторскую связь, электрочасофикацию, пожарную сигнализацию. При привязке проекта необходимо определить марки подключаемых кабелей телефонной связи и сети ГРПС.

Автоматизация.

Общая часть.

Проект систем автоматизации производственных процессов выполняется:

а) на основании и в соответствии с заданием на проектирование, исходными данными и материалами (заданиями смежных отделов)

б) в соответствии с действующими нормативными документами по проектированию систем автоматизации технологических процессов ВСН 281-75 Минприбор СССР; СН 202-81

Проектом предусматриваются следующие разделы автоматизации: вентиляция санитарно-технических систем и перронов прибытия и отправления. Средства автоматизации принимаются в целях:

- обеспечения и поддержания параметров технологических процессов, повышения надежности работы систем, а также отключения систем при аварии и пожаре;
- сокращения обслуживаемого персонала, экономии тепла и электроэнергии.

Степень автоматизации принята в зависимости от назначения зданий и сооружений, вида систем, необходимой продолжительности работы оборудования и экономической целесообразности. При разработке проекта автоматизации предусматривается минимальное число приборов и средств автоматизации.

Уровень автоматизации производственных процессов принят в соответствии с:

- нормами и правилами строительного проектирования санитарными, электротехническими, противопожарными и другими требованиями СНиП-П-33-75, СНиП-П-35-76;
- нормами и правилами на производство строительных, монтажных и специальных работ СНиП-Ш-34-74.

Контроль параметров и схема светофорной сигнализации, разработанные в проекте, базируются на приборах, серийно выпускаемых отечественной промышленностью.

Характеристика объекта автоматизации и обоснование принятых решений

Проектом предусматривается:

- защита приточных систем П1...П5 от замораживания (отключение электродвигателя вентилятора при замораживании калорифера;
- блокировка электродвигателя вентилятора с клапаном на обратном теплоносителе в рабочее и нерабочее время, трехминутный прогрев калориферов);
- светофорная сигнализация постов отправления (7 постов).

Для технологических процессов приточных систем, светофорной сигнализации постов отправления разработаны индивидуальные схемы автоматизации.

Щиты автоматизации приточных систем устанавливаются в венткамерах, пульт управления и релейный шкаф в помещении диспетчера.

Приборы и средства автоматизации устанавливаются в непосредственной близости от оборудования.

Щитовые конструкции приняты по ОСТ 36.13-76.

Подвод электропитания к щитам автоматизации осуществляется от силовых щитов.

Питание осуществляется электроэнергией напряжением 220В и промышленной частотой 50Гц. Потребляемая мощность составляет 2,0кВт.

Несущие конструкции проводок и узлы их крепления к элементам здания и площадкам обслуживания, установка приборов и средств автоматизации выполняются по типовым чертежам, действующим в системе Главмонтажавтоматика.

Инв. № подл. | Подпись и дата | Взам. инв. №

Привязан

Инв. №

Основные положения по производству строительных и монтажных работ.

В основных положениях приведены рекомендации по производству строительно-монтажных работ принципиального характера, на основании которых выполняются как привязка настоящего типового проекта к конкретной стройплощадке, так и разработка в дальнейшем строительной организацией проекта производства работ (ППР).

При строительстве автовокзала выполняется следующий комплекс основных строительно-монтажных работ:

подготовительные;
земляные работы;
возведение здания.

1. Подготовительные работы.

При необходимости прокладывается подъездная дорога к стройплощадке.

Выполняются работы по очистке, осушению, планировке пятна застройки.

Устраиваются проезды, площадки, временные дороги, используемые на период строительства, бытовые и складские помещения.

Организуется временное обеспечение строительства энергоресурсами.

2. Земляные работы.

Растительный грунт снимается бульдозером типа Д-271А мощностью 96.61 кв (130л.с), перемещается в кучи на 1м и затем экскаватором типа Э-652Б с ковшом „обратная лопата" грузится на автосамосвалы и отвозится на расстояние 1км. Если позволяют габариты стройплощадки, то грунт для обратной засыпки целесообразно складировать в непосредственной близости от котлована в пределах рационального перемещения его бульдозером.

Разработка котлована под подвал и фундаменты производится экскаватором типа Э-652Б с ковшом „обратная лопата". Котлован выполняется ступенчатым с проектными отметками -1.55, -2.4, -4.1 . Добор грунта после экскаваторных работ производится вручную для сохранения естественного состояния грунта в донной части котлована.

Котлован под подвал и фундаменты отрывается в откосах с заложением 1:1 согласно требованиям СНиП III 3.02.01-83„ Основания и фундаменты".

При наличии грунтовых вод необходимо предусмотреть осушение котлована средствами открытого водоотлива (для связных грунтов) или глубинного водопонижения (для песчаных грунтов). Работы проводить в соответствии с требованиями СНиП III-8-78„ Земляные сооружения".

В случае водопонижения методом открытого водоотлива по дну котлована устраивается кольцевая дренажная канава глубиной 0,6м с уклоном не менее 0,003 в сторону приямков. Дренажные траншеи и приямки при необходимости засыпаются щебнем. Откачка воды производится центробежными насосами, установленными у приямков.

Строительно-монтажные работы по возведению подвала и монтажу фундаментов выполнять с помощью пневмоколесного крана типа КС-4361т 16тн в котловане. Для проезда механизмов в котлован устраивается пандус в направлении от оси „13" к оси „1". По оси движения монтажного крана и по пандусу уложить дорожные железобетонные плиты. Стены подвала и сборно-монолитные фундаменты выполняются из бетонных блоков по ГОСТ 13579-78. Бетонная смесь для монолитных участков между блоками, для монолитных фундаментов и бетонной подготовки доставляется на строительную площадку на автосамосвалах и в бадьях емкостью 0,3-0,5 м³, подаются к опалубке краном и разгружаются в приемный бункер. Все строительно-монтажные работы по возведению подвала выполнять в соответствии с требованиями СНиП III-15-76„ Бетонные и железобетонные конструкции сборные".

По окончании строительства подвала, а затем и фундамента производится обратная засыпка стен подвала и пазух фундаментов качественным грунтом с помощью бульдозера типа Д-271А. Грунт послойно уплотняется катками 45-60 кН на расстоянии 1м от стен подвала и выполненных фундаментов, а также пневматическими трамбовками.

3. Возведение здания.

Все строительно-монтажные работы по возведению надземной части здания выполнять с помощью башенного крана КБ-401, установленного вдоль оси „Е" с привязкой к стенке вдоль нее на расстоянии 6.1м и стрелового крана РДК-25г/п 25т со стрелой 22,5м, движущего вдоль оси „Б" в направлении от оси „10" к оси „1". С помощью башенного крана выполняются все строительно-монтажные работы в осях „В-И" м/о „1-13".

Стреловой кран РДК-25 выполняет строительно-монтажные работы в осях „А-В" м/о „1-8".

Монтаж каркаса производить после укладки плит покрытия подвала с одновременным выполнением работ, обеспечивающих возможность установки колонн в стаканы.

Башенный кран работает без ограничения рабочего вылета и передвигается по всей длине подкрановых путей.

Стреловой кран РДК-25 работает также без ограничения рабочего вылета и только после прекращения работы башенного крана.

Привязан

Инв.№

Инв.№ подл. | Подпись и дата | Взам.инв.№

Складирование материалов и конструкций выполняется на выравненных площадках в соответствии с требованиями стандартов или технических условий на материалы и изделия

Между штабелями на складах должны быть предусмотрены проходы шириной 1м и проезды, ширина которых зависит от габаритов транспортных средств и погрузо-разгрузочных механизмов.

Подача материалов, конструкций на рабочее место должна осуществляться в технологической последовательности, обеспечивающей безопасность работ.

Расстояние от поворотной части крана в любом положении до строений и складируемых элементов должно быть не менее 1.0м

При выполнении строительно-монтажных работ используется следующая оснастка и приспособления.

- кондукторы для временного раскрепления колонн;
- струбцины для временного крепления диафрагм жесткости;
- траверсы для подъема колонн;
- строп канатный 2-х ветвевой для монтажа ригелей и перегородок;
- строп канатный 4-х ветвевой для монтажа панелей перекрытия, покрытия, подачи ёмкости с раствором, поддонов с кирпичом;
- петли для подъёма лестничных маршей, имеющих монтажные петли и отверстия, совместно с 4-х ветвевым стропом;
- бункер поворотный для бетона;
- кассеты для складирования стеновых панелей;
- панельные подмостки:

Приведенный перечень технологической оснастки и приспособлений может быть пополнен и изменён в процессе выполнения работ.

4. Производство работ в зимних условиях.

При производстве земляных работ в зимний период применяется для рыхления клин-баба, врубовые машины и для оттаивания грунта-прогрев огневым способом. Устройство замоноличенных стыков при монтаже сборных конструкций рекомендуется осуществлять с помощью электропрогрева, растворы и бетоны применять с химическими добавками в соответствии с СНиП III-15-76.

Внутренние штукатурные и малярные работы производить в отапливаемых помещениях, для чего к началу работ смонтировать постоянные системы отопления.

Кладку кирпичных стен в зимнее время выполнять в соответствии с требованиями СНиП III-17-78.

5. Техника безопасности.

Строительная площадка во избежание доступа посторонних лиц должна быть ограждена временным деревянным забором на лежнях высотой 2м в соответствии с ГОСТ 23407-78.

При организации строительной площадки размещение участков работ, рабочих мест, проездов строительных машин и транспортных средств, проходов для людей следует установить опасные для людей зоны, в пределах которых постоянно действуют или потенциально могут действовать опасные производственные факторы. Опасные зоны должны быть обозначены знаками безопасности и надписями установленной формы.

Запрещается установка и движение строительных механизмов и автотранспорта в пределах призм обрушения котлавана.

Элементы монтируемых конструкций или оборудования во время перемещения должны удерживаться от раскачивания и вращения гибкими оттяжками. Расстроповка устанавливаемых элементов допускается лишь после прочного устойчивого их закрепления. Запрещается пребывание людей на элементах и конструкциях во время их подъема, перемещения и установки.

Навесные монтажные площадки, лестницы и другие приспособления, необходимые для работы монтажников на высоте, следует устанавливать и закреплять на монтируемых конструкциях до их подъёма. Во время перерывов в работе не допускается оставлять поднятые элементы на весу.

Запрещается разработка и перемещение грунта бульдозерами при движении на подъеме или под углом наклона более указанного в паспорте машины.

На захватке, где ведутся монтажные работы, не допускается ведение других работ и нахождение посторонних лиц.

Все строительно-монтажные работы выполнять в строгом соответствии с требованиями СНиП III-4-80 „Техника безопасности в строительстве", СНиП III-16-80 „Бетонные и железобетонные конструкции сборные", СНиП III-15-76 „Бетонные и железобетонные конструкции монолитные", а также „Правил пожарной безопасности при производстве строительно-монтажных работ" ГУ ПО МВД СССР 1977г. и требований по пожарной безопасности по ГОСТ 12.1.004-76 ССБТ.

АЛЬБОМ I

6. Календарный план монтажа здания автовокзала.

NN п/п	Наименование работ.	Объём работ: единица измерен.	Объём работ: Кол-во	Трудоемкость чел-дн.	Потребные машины	Продолжительность работы в дн.	Кол-во смен	Кол-во рабочих в смену	Состав бригады	Продолжительность строительства, месяц. I	II	III	IV	V	VI	VII	VIII	IX
1	2	3	4	5	6	7	8	9	10	11	12	13	14	15	16	17	18	19
	I. Подземная часть.																	
	Фундаменты																	
1	Монтаж сборных элементов									25								
	– плиты фундаментные	шт	62	199	стреловой кран	25	2	4	монтажник 5р-1, 4р-1, 3р-1, 2р-1									
	– плит перекрытия	шт	52		—"—													
	– блоков	шт	109		—"—													
	– балок	шт	15		—"—													
2	Монтаж монолитных фундаментов	м³	155,3															
	II укрытие																	
1	Монтаж сборных элементов			154	Стрело-вой кран	19	2	4	Монтажник 5р-1, 4р-1, 3р-1, 2р-1		19							
	– плит	шт	281															
	– блоков	шт	281															
	– стальных конструкций	шт																
	– плит перекрытий	шт	35															
	– перегородок	м²	256,1															
2	Монтаж монолитных участков	м³	89,13															
3	Кирпичная кладка	м³	41,2	30		8	2	2	Каменщик 3р-2			6 2						
	II Надземная часть.		1187		Башенный кран	119	2	5	Монтажник 5р-1, 4р-1, 3р-2, 2р-1				23	25	25	25	19	
1	Монтаж сборных элементов:																	
	– колонны	шт	60															
	– ригели	шт	100															
	– диафрагмы жесткости	шт	4															
	– перегородки	шт	1233,8															
	– плиты перекрытия	шт	67															
	– стеновые панели	шт	120															
	– плиты покрытия	шт	354															
	– прогоны, перемычки	шт	155															
	– лестничные марши площадки	шт	5															
	– фундаментные балки для эстакады	шт	28															
	– Сборные жел.бет. балки для эстакады	шт	97															
	– металлоконструкции	шт	23,15															
2	Монтаж монолитных участов	м³	31,47													6	12	
3	Кирпичная кладка	м³	187,1	143		18	2	4	Каменщик 3-4р								13	
4	Монтаж сборных элементов			102	Стре-ловой кран	13	2	4	Монтажник 5р-1, 4р-1, 3р-1, 2р-1									
	– колонны сборные железо-бетонные	шт	10															
	– плиты сборные железо-бетонные	шт	90															
	– ригели сборные железо-бетонные	шт	25															
	– диафрагмы сборные железо-бетонные	шт	3															
	– перегородки кирпичные	м²	20															
	– лестничные марши, площадки	шт	5															
	– металлоконструкции	тн	1,45															
	– стеновые панели	шт	38															19
5	Монтаж монолитных участков	м³	8,97															
6	Кирпичная кладка	м³	157	116		19	2	3	Каменщик 3-2р									
					Итого:	221												

Примечание: Календарный план монтажа здания автовокзала выполнен без учёта земляных, изоляционных, специальных и отделочных работ.

Привязан

Инв.№

ТП 503-5-23.86 ПЗ Лист 12

Инв.№ подл. | Подп. и дата | Взам.инв.№

1259

7. Ведомость основных объемов работ

№ п.п.	Наименование	Един. измер.	Количество.
1	2		
1	Земляные работы:		
	разработка грунта;	м³	9303
	обратная засыпка	м³	7223
2	Устройство монолитных бетонных		
	и железобетонных конструкций	м3	284.87
3	Монтаж сборных конструкций:		
	стальных	тн	20,27
	алюминиевых	т	4.33
	железобетонных	м³	1416,13
4	Кирпичная кладка	м³	385.3
5	Изоляционные работы	м²	5843
6	Пиломатериалы, приведенные к		
	круглому лесу	м³	36.8
7	Отделочные работы	м²	8334
8	Оборудование	тыс.руб.	96.82

8. Технико-экономические показатели

Продолжительность строительства автовокзала	23 месяца
Трудоемкость выполнения работ	12550 чел/дн.
Максимальная численность работающих	48 чел.

Экономия основных строительных материалов и снижение сметной стоимости строительства.

Предусмотрены следующие мероприятия:

- применены новые прогрессивные сборные железобетонные индустриальные изделия по серии 1.020-1/83, 1.041.1-2 и серии 1.030-1.
- применены прогрессивные панели асбестоцементные экструзионные для перегородок здания и покрытия навеса по серии 1.000.8-1.
- в качестве теплоносителя принята перегретая вода с первичными параметрами 150°-70°С, используемая с первичными для отопления одноэтажной части, подвала и теплоснабжения калориферов.
- в двухэтажной части запроектирована однотрубная система отопления, менее металлоемкая, чем двухтрубная;
- вентиляционные установки приточных систем приняты большой единичной мощности.
- воздуховоды в подвале приняты круглого сечения, в соответствии с наиболее экономичными скоростями движения воздуха;
- в качестве воздуховодов применены неметаллические воздуховоды из шлакобетонных плит;
- для теплоизоляции трубопроводов приняты индустриальные изделия заводского изготовления (полуцилиндры минераловатные на синтетическом связующем);
- максимально использованы полиэтиленовые трубы устройства систем бытовой канализации, внутренних водостоков и электротехнических коммуникаций.

С учётом вышеуказанных мероприятий достигнуты следующие технико-экономические показатели и качественные характеристики:

Наименование	Единица измерения	Базовые	Достигнутые	Экономия
Стоимость строительства автовокзала (без привязочных затрат) на 1 человека вместимости здания	тыс.руб	3.56	2.0	+1,56
Эффективность капвложений	-	0,15	0.32	+0,17
Суточное отправление пассажиров	чел	4800	5500	+700
Сметная стоимость строительства здания на единицу суточного отправления пассажиров.	руб	98.45	81.1	+17.35

По приведенным в таблице показателям рассчитан экономический эффект по следующим факторам:

1. За счёт снижения срока окупаемости капвложений и роста эффективности капвложений сумма экономического эффекта составит 195,8 тыс.руб.
2. За счёт увеличения пропускной способности автовокзала на 15% сумма дополнительного дохода в год составит 5,1 тыс.руб.
3. За счет снижения удельной стоимости строительства здания на 1 человека суточной численности обслуживаемых пассажиров экономический эффект составит 12,1 тыс. руб.
4. Экономия материалов и энергоресурсов составит: стали — 4%
   тепла — 19%
   электроэнергии — 15%

Привязан

Инв.№

Альбом 1259

Инв.№подл. | Подп. и дата | Взам.инв.№

Мероприятия по охране труда и технике безопасности.

Движение автотранспорта по территории автовокзала решено без пересекающихся потоков.

Управление движением автотранспорта - централизованное из диспетчерской.

Предусмотрена система радиооповещения о движении автотранспорта.

Предусмотрена светофорная сигнализация для управления движением автобусов на внутренней транспортной территории с пульта диспетчера. Территория автовокзала обеспечивается необходимой дорожной разметкой с дорожными знаками в соответствии с „Правилами дорожного движения". Всё применяемое электрооборудование соответствует требованиям ГОСТ 12.2.003-74. „Оборудование производственное Общие требования безопасности" и ГОСТ 12.2.007.0-75 „Изделия электротехнические. Общие требования безопасности". Предусмотрено эвакуационное освещение с установкой световых указателей над выходами из помещений.

Выбрано пониженное напряжение для местного переносного освещения.

Выбрано соответствующее исполнение оболочек электрооборудования аппаратов, приборов электросетей в помещениях сырых, особо сырых, жарких и с химически активной средой (с повышенной опасностью и особоопасных по электротравматизму).

Электрические схемы управления исключают возможность самопроизвольного включения и отключения электроприводов. В помещении матери и ребёнка у нагревательных приборов предусматривается установка защитных экранов.

Органы управления окрашены в разные цвета и на них предусмотрены соответствующие надписи. У электродов, управляемых дистанционно, предусмотрены аварийные выключатели.

Предусмотрен комплекс защитных средств, обеспечивающих безопасность от электротравматизма при эксплуатации установок.

Окна спальных комнат и помещения пассажиров с детьми удалены от перронов прибытия и отправления автобусов.

Помещения кассиров изолированы от операционного зала закрытыми кабинами.

Мероприятия по экономии тепловой и электрической энергии и использование вторичных энергетических ресурсов.

С целью экономии тепловой и электрической энергии проектом предусматривается комплекс мероприятий, снижающих их потребление:

- надбавки с теплопотерями зданий на страны света, ветер, инфильтрацию приняты строго в соответствии с требованиями СНиП-33-75*;
- в тепловом балансе помещений учтены тепловыделения от механического оборудования, работающего персонала и электроосвещения;
- в архитектурно-строительной части проекта для сокращения теплопотерь ограждающие конструкции выбраны с учётом обеспечения требуемого термического сопротивления с введением поправочных коэффициентов согласно письма Госстроя СССР N 89 от 25.08.1980г.

Наружное остекление принято только из условий обеспечения естественного освещения;

- для ограничения расходов тепла как в рабочее, так и в нерабочее время предусматривается автоматизация отопительно-вентиляционных установок, регулирование количества расходуемого тепла, блокировка работы установок с датчиками температуры в рабочей зоне помещений;
- для сокращения потерь тепла предусматривается тепловая изоляция тепловых пунктов, магистральных трубопроводов систем теплоснабжения и отопления, а также трубопроводов, проходящих вблизи ворот и дверей. Выбор толщины тепловой изоляции принят с учётом обеспечения нормируемых потерь тепла трубопроводами;
- для учёта потребления тепла в центральном тепловом пункте предусматривается установка приборов учёта КИПиА.

Использование вторичных энергетических ресурсов в проекте автовокзала экономически нецелесообразно, ввиду отсутствия тепловыбытков в помещениях автовокзала, незначительных объёмов воздуха (до 4800 м³/ч) и сравнительно низкого потенциала удаляемого воздуха (+16°; +18°С). Экономический эффект от внедрения систем утилизации тепла вентиляционного воздуха отсутствует т.к. срок окупаемости работы вентсистем (окупаемость 11 лет) значительно больше нормативного срока.

Предусматриваемые мероприятия обеспечат экономию: - тепла - 19%
- электроэнергии - 15%.

Использование в проекте передового опыта, достижений науки и техники.

Предусмотрено централизованное управление транспортным процессом на междугородных автобусных сообщениях в условиях производственных объединений.

Использована передовая технология на основе оснащения автовокзалов современным оборудованием по обслуживанию пассажиров и управлению транспортным процессом.

Предусмотрена возможность кооперирования управления и обработки информации.

Инв. N подл. | Подп. и дата | Взам. инв. N

Привязан

Инв. N

Проектом учтены требования, обеспечивающие повышение качества, обслуживания пассажиров, улучшение организации труда и отдыха водителей автобусов и обслуживающего персонала автовокзалов.

При строительстве автовокзала обеспечивается повышение эффективности капитальных вложений, рациональное использование земель и охрана окружающей среды.

Учтён прогрессивный отечественный и зарубежный опыт проектирования, строительства и эксплуатации автовокзалов.

Принятые в типовом проекте технологические и строительные решения, оборудование, организация производства и труда соответствуют новейшим достижениям науки и техники и отвечают требованиям Постановления ЦК КПСС и Совета Министров СССР от 29 апреля 1984г. №387 и постановления Совета Министров СССР от 28 января 1985 г. №96. и обеспечили, по сравнению с проектом - аналогом:

- увеличение пропускной способности автовокзала на 14%.
- сокращение численности работающих на 4.8%

Мероприятия по антикоррозионной защите строительных конструкций.

Защита строительных конструкций от коррозии разработана в соответствии с требованиями СНиП 2.03.11-85, СНиП III-23-76.

Все металлические конструкции защищаются лакокрасочными покрытиями. Столярные изделия окрашиваются масляной краской за 2раза

Мероприятия по противопожарной безопасности.

Противопожарная безопасность здания обеспечена степенью огнестойкости несущих и ограждающих конструкций несущих конструкций соответствующей классу здания. Строительные конструкции здания относятся ко II ой степени огнестойкости.

Эвакуация пассажиров и служащих автовокзала обеспечивается необходимым количеством эвакуационных выходов.

Предусмотрена автоматическая пожарная сигнализация, автоматическое отключение вентиляции при возникновении пожара.

Пожаробезопасность также достигается обеспечением необходимыми расходами и напорами воды для внутреннего пожаротушения из пожарных кранов, а также наружного пожаротушения из гидрантов на сети населенного пункта

В двухэтажной части здания воздуховоды для каждого этажа предусматриваются самостоятельными (объединяются только в венткамерах)

Воздуховоды всех помещений, кроме помещений подвала, выполняются из шлакобетонных плит. Вертикальные участки воздуховодов выполняются стальными и изолируются асбестоцементной штукатуркой толщ. 50мм по металлической сетке или зашиваются коробками из несгораемых материалов.

Мероприятия по охране окружающей среды.

Отвод бытовых сточных вод запроектирован в внутриквартальные сети населенного пункта.

Дождевые сточные воды с территории автовокзала организацией рельефа направляются на уличные проезды

Очистка бытовых и дождевых стоков намечается на централизованных очистных сооружениях населённого пункта.

Ремонт автобусов на территории автовокзала - не предусмотрен. Выброс вредных веществ в атмосферу отсутствует.

Предусмотрено озеленение территории.

Проезды и площадки для движения автобусов и стоянки их между рейсами размещены во внутренней территории автовокзала.

Аппаратура оповещения пассажиров принята с минимальным уровнем громкости.

Предусматриваются мероприятия по борьбе с аэродинамическим и механическим шумом:

- установка приточных и вытяжных вентиляторов в изолированных помещениях;
- установка вентиляторов на виброизолирующих основаниях;
- присоединение воздуховодов к вентиляторам через гибкие вставки на всасе и выхлопе;
- установка шумоглушителей на системах, обслуживающих административные помещения, помещения медпункта, кафе, пассажирский зал.

Стены венткамер изолируются минераловатными матами.

Рекомендации по привязке типового проекта.

При привязке типового проекта проектируется генеральный план и вертикальная планировка согласно конкретным условиям выделенного для автовокзала земельного участка, техническим условиям местных организаций и расчетам перрона, проездов, площадок и др.

При этом, включенная в состав типового проекта схема генерального плана служит рекомендацией по оптимальную взаиморасположению здания, перронов, проездов их площадок, их взаимосвязях, расстояниям между ними и геометрическими параметрами.

При необходимости увеличения числа постов посадки и высадки пассажиров сверх предусмотренных на схеме генплана, перрон следует удлинять по ходу движения автобусов.

Инв.№ подл. | Подп. и дата | Взам.инв.№

Привязан

Инв.№

В зависимости от расчётной зимней температуры наружного воздуха определяются толщина наружных кирпичных стен и толщина утеплителя покрытия.

Глубина заложения фундаментов и их размеры в основании, толщина песчаного подстилающего слоя асфальто-бетонного покрытия проектируются в зависимости от конкретных грунтовых условий. При наличии агрессивных грунтовых вод должна быть разработана защита фундаментов и подземных конструкций.

В зависимости от климатических условий, показателей генплана, рельефа местности определяется расход дождевых стоков.

Решаются вопросы: - по выбору источников водоснабжения, электроснабжения, теплоснабжения, радиофикации, телефонизации, выпуска и очистки канализационных бытовых и дождевых стоков, наружного пожаротушения, после чего по техническим условиям местных организаций разрабатывается рабочая документация на внутриплощадочные и внеплощадочные инженерные сети;

- организации длительного отстоя междугородных автобусов в зимнее время на постах автовокзала, оборудованных средствами подогрева двигателей или в близкорасположенных автотранспортных предприятий, имеющих закрытые стоянки или открытые стоянки со средствами подогрева двигателей.

Также решается вопрос о необходимости мойки автобусов на территории автовокзала или в соседних автотранспортных предприятиях.

В случае размещения закрытой стоянки и мойки на территории автовокзала ниже приведено соответствующее дополнение к схеме генплана.

По специальному требованию, указанному в задании на привязку типового проекта, и при наличии разрешения соответствующих органов может быть запроектирована радиосвязь диспетчера с автобусами на линии.

При необходимости непосредственно на перроне отправления размещаются автоматические кассы для продажи билетов на автобусы пригородного сообщения и телефонные аппараты в будках.

Разрабатывается рабочая документация по их подключению к соответствующим энергосетям.

Также необходимо определить марки подключаемых кабелей телефонной связи и сети ГРТС автовокзала.

Рекомендуемое расположение здания механизированной мойки с встроенными очистными сооружениями и закрытая стоянка автобусов на территории автовокзала.

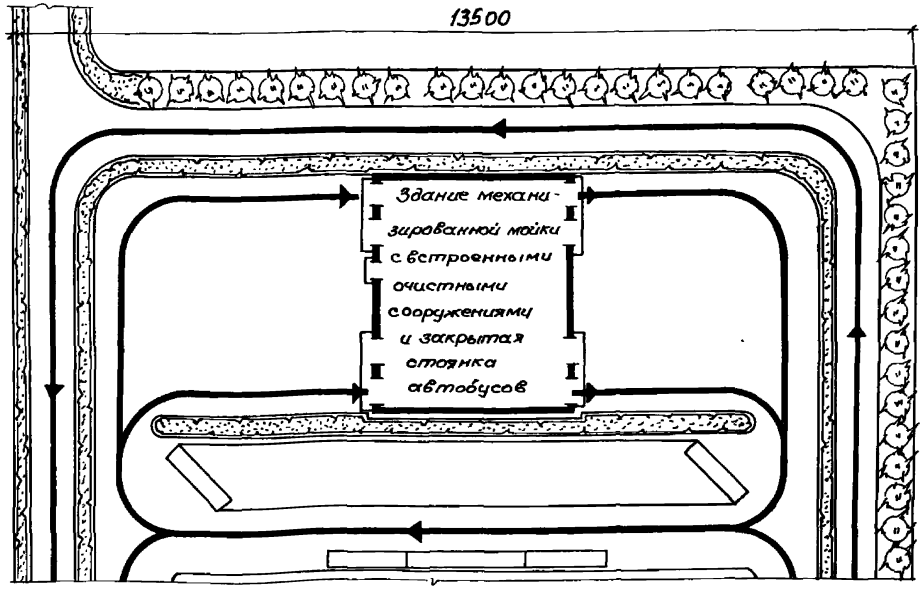

Дополнительная площадь участка 0.54 га

Инв.№ подл. | Подпись и дата | Взам.инв.№

привязан

Инв.№

ТП 503-5-23.86 ПЗ

Лист 16

Ведомость чертежей основного комплекта ГТ

Лист	Наименование	Примечание
1	Общие данные	
2	Схема генерального плана	

Ведомость ссылочных и прилагаемых материалов

NN п/п	Обозначение	Наименование	Примечание
1	ГОСТ 10807-78	Знаки дорожные. Общие технические условия.	
2	ГОСТ 9128-84	Смеси асфальтобетонные дорожные аэродромные и асфальтобетон. Технические условия.	
3	ГОСТ 18659-81	Эмульсии битумные дорожные.	
4	ГОСТ 8736-77	Песок для строительных работ.	
5	ГОСТ 8267-82	Щебень из природного камня для строительных работ.	
6	ГОСТ 22245-76	Битумы нефтяные дорожные вязкие.	
7	ГОСТ 8424-72	Бетон дорожный.	
8	ГОСТ 10178-76	Портландцемент и шлакопортландцемент. Технические условия.	
9	ГОСТ 6665-82	Камни бортовые бетонные и железобетонные.	
10	ГОСТ 19449-80	Семена многолетних злаковых и кормовых трав.	
11	ГОСТ 24835-81	Саженцы деревьев и кустарников. Технические условия.	
12	Типовой проект 503-4-17 Альбом I	Устройства для осмотра и ремонта грузовых автомобилей и автобусов.	
13	Серия 3.507 кл. 9 выпуск 1-2	Изделия для дорог, тротуаров, трамвайных путей.	

Ведомость объемов работ по благоустройству

NN п/п	Наименование работ	Единица измерения	Количество	Примечание
1	Устройство проездов и площадок:	м²	7615	
	асфальтобетон мелкозернистый плотный тип Б,В марки I-III – 4см			
	асфальтобетон крупнозернистый пористый – 8см			
	щебень марки 1200-600 Фр 40-70мм с расклинкой – 20см			
	песок мелкий – 35см			
2	Устройство тротуаров:	м²	2135	
	асфальтобетон песчаный плотный марки III, IV – 4см			
	щебень марки 800-400 Фр 40-70мм с расклинкой – 15см			
	песок мелкий – 20см			
3	Устройство бетонного бортового камня на бетонной подушке-10см тип Бр 300.45.18 на прямых участках	п.м.	1250	ГОСТ 6665-82
4	Устройство бетонного бортового камня на криволинейных участках БК 12.100.30.18	п.м.	230	ГОСТ 6665-82
5	Устройство площадки отдыха:	м²	140	
	щебень марки 1200-1000 Фр 3-10мм - 4см			
	щебень марки 1200-1000 Фр 20-40мм - 15см			
	песок мелкий – 20см			
6	Устройство газонов с добавлением растительной земли слоем 20см	м²	3990	
7	Посадка кустарников с комом 0,3×0,3м в группы с добавлением растительной земли до 100%	шт	200	
8	Посадка деревьев III-IIIкалы с комом 1,0×1,0×0,6м в группы.	шт	35	
9	Устройство ограждения для пешеходов ОП-5	п.м.	142	
10	Установка дорожных знаков	шт	9	ГОСТ 10807-78

Условные обозначения

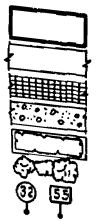

- Здания и сооружения.
- Площадки и проезды.
- Тротуар
- Щебёночно-набивное покрытие.
- Газон
- Деревья и кустарник.
- Дорожные знаки.
- К1 — Канализация бытовая.
- К2 — Канализация дождевая.
- ГК1 — Канализация бытовая } городские сети.
- ГК1 — Канализация дождевая }
- В0 — Водопровод.
- ГВ0 — Водопровод (городские сети).
- Т — Теплосеть
- Теплофикационная камера.
- Неподвижная опора
- Компенсаторная ниша.
- ГТ0 — Теплопровод (городские сети).
- W — Электрическая сеть силовая и осветительная.
- W — Электрическая сеть воздушная прокладка.
- Опоры наружного освещения.

Типовой проект разработан в соответствии с действующими нормами и правилами, предусматривает мероприятия, обеспечивающие взрывную, взрывопожарную и пожарную безопасность при эксплуатации здания.

/Чекалов Б.К./

Привязан

Инв. №

ТП 503-5-23.86 ГТ

Автовокзал вместимостью 300 человек

ГИП	Чекалов		Генеральный план и транспорт	Стадия	Лист	Листов
Н.контр	Краснов			РП	1	2
Нач.отд	Иванов					
Гл.спец	Краснов		Общие данные	ГИПРОАВТОТРАНС Ленинградский филиал		
Инж.	Кончарова					

Объект 1259

Инв. № подл. | Подпись и дата | Взам. инв. №

АЛЬБОМ I

Объект 1259

Инв. № подл. | Подпись и дата | Взам. инв. №

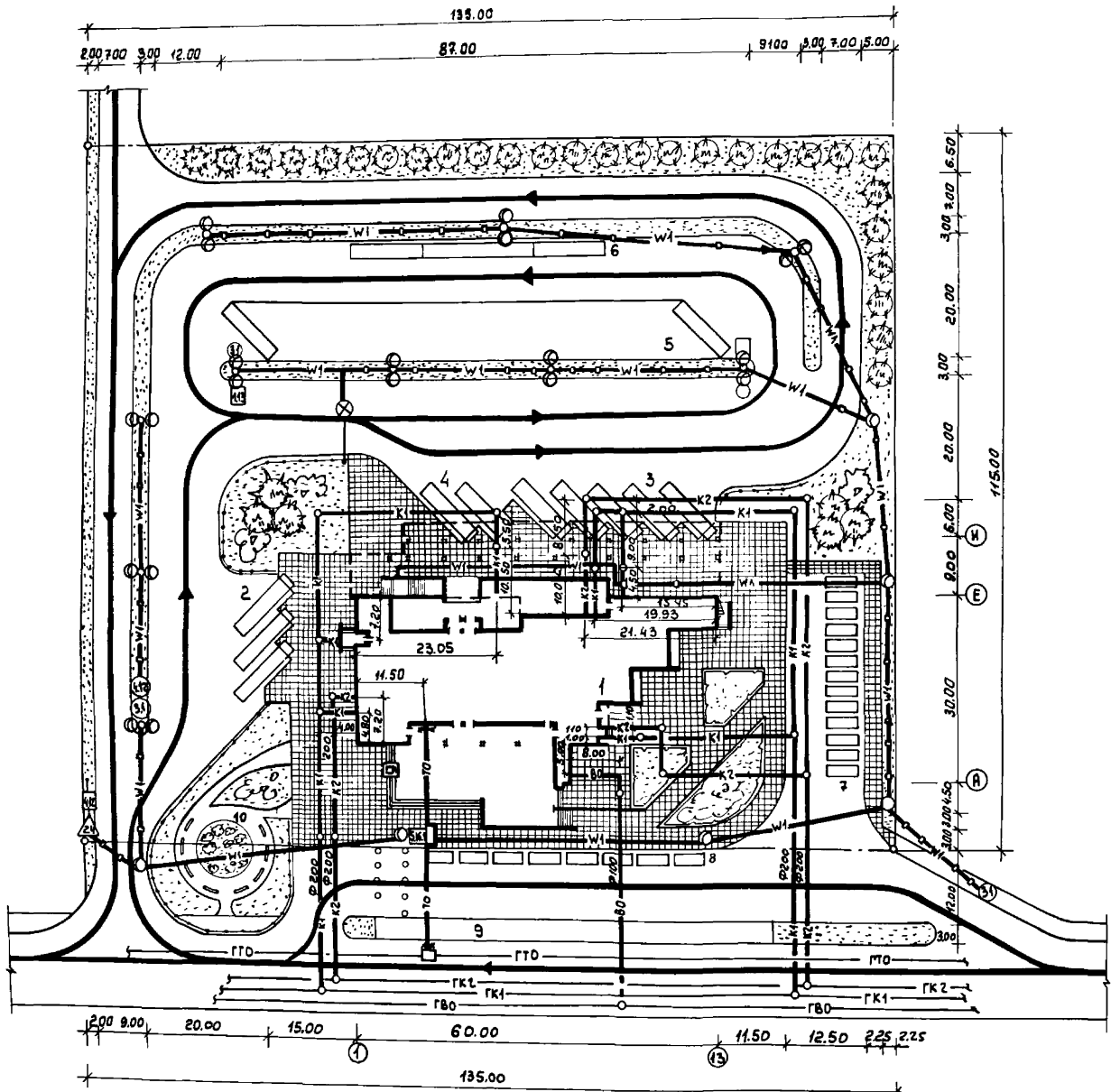

Экспликация зданий и сооружений

NN по г.т	Наименование	Площадь застройки м²	Примечание
1	Здание автовокзала	2100	в т.ч. крытый перрон 414
2	Перрон прибытия	300	
3	Перрон отправления	300	крытый перрон
4	Закрепленные посты транзитных автобусов	114	крытый перрон
5	Площадка межрейсового отстоя автобусов	2100	
6	Устройство для ремонта и осмотра грузовых автомобилей и автобусов	105	типовой проект 503-4-17
7	Стоянка легковых автомобилей	625	
8	Стоянка автомобилей „такси"	—	
9	Остановка городского транспорта	—	
10	Площадка отдыха	—	

Показатели по генплану

NN п/п	Наименование	Ед. измерения	Кол-во	Примечание
1	Площадь участка	га	1.6	
2	Площадь застройки, в т.ч.	м²	5230	
	открытые площадки.	м²	3025	
3	Плотность застройки	%	33	
4	Площадь покрытий	м²	9750	в т.ч. крытый перрон 414м²
5	Площадь озеленения	м²	3990	

Примечание: Дорожные знаки приведены согласно правилам дорожного движения ГОСТ 10807-78

Привязан

Инв. №

ГИП	Чекалов	
Н.контр.	Краснов	
Нач.отд.	Иванов	
Гл.спец.	Краснов	
Инж.	Аудина	

ТП 503-5-23.86 ГТ

Автовокзал вместимостью 300 человек

Генеральный план и транспорт	Стадия	Лист	Листов
	РП	2	

Схема генерального плана М-б 1:500

ГИПРОАВТОТРАНС Ленинградский филиал

Альбом I

Объект 1259

Инв.№подл. | Подпись и дата | Взам.инв.№

Ведомость рабочих чертежей основного комплекта

Лист	Наименование	Примечание
1	Общие данные /начало/	
2	Общие данные /продолжение/	
3	Общие данные /окончание/	
4	План на отм. -3.600	
5	План на отм. -3.600 с нанесением отверстий и перемычек	
6	План на отм. 0.000 в осях 1÷6	
7	План на отм. 0.000 в осях 6÷13	
8	План на отм. 0.000 в осях 1÷6 с нанесением отверстий и перемычек	
9	План на отм. 0.000 в осях 6÷13 с нанесением отверстий и перемычек.	
10	План на отм. 3.300 в осях 1÷6	
11	План на отм. 3.300 в осях 6÷13	
12	План на отм. 3.300 в осях 1÷6 с нанесением отверстий и перемычек	
13	План на отм. 3.300 в осях 6÷13 с нанесением отверстий и перемычек.	
14	План на отм. 6.600. Ведомость перемычек.	
15	Ведомость перемычек. Спецификации.	
16	Разрез 1-1„Узел А"	
17	Разрезы 2-2; 3-3	
18	Фасад 1-13	
19	Фасады А-И; И-А	
20	Фасад 13-1	
21	Фрагменты 1,2,3	
22	Часы башенные	
23	План кровли	
24	Схема расположения крылец и благоустройство территории.	
25	Крыльца К-1; К-2; К-4; К-5. Виды А, Б, В, Г	
26	Крыльца К-1÷К-5 и благоустройство территории. Сечения 1-1÷9-9	
27	Схема расположения элементов отделки колонн. Сечения а-а; б-б, Узлы I, II	
28	Крепление отделки колонн. Сечения в-в; г-г	
29	Планы полов на отм. -3.600; 0.000; 3.300; 6.600	
30	Экспликация полов	
31	Пол в диспетчерской	
32	Барьер кассовых кабин	
33	Барьеры №№ 1; 2; 3 /начало/	
34	Барьеры №№ 1; 2; 3 /окончание/	
35	Подвесной потолок. Сечения 1-1÷3-3 Узлы I÷IV	
36	Виды Г; Д; Е Окна О-1; О-2	
37	Планы подвесного потолка на отм. 2.400; 2.700 и 6.100 с раскладкой панелей.	
38	План подвесного потолка на отм. 2.400; 2.700 и 6.100. Сечения а-а; б-б.	
39	Подвесные потолки. Сечения в-в; г-г; д-д; е-е; ж-ж. Узлы А; Б	
40	Реклама	
41	Фрагмент 4. Устройство поручня ограждений (узел I)	
42	Расстановка мебели и оборудования в кафе на 25 посадочных мест	
43	План на отм. -3.600. Расстановка мебели и оборудования.	
44	План на отм. 0.000 в осях 1÷6	
	Расстановка мебели и оборудования	
45	План на отм. 0.000 в осях 6÷13	
	Расстановка мебели и оборудования	
46	План на отм. 3.300 в осях 1÷6	
	Расстановка мебели и оборудования	
47	План на отм. 3.300 в осях 6÷13	
	Расстановка мебели и оборудования	

Ведомость основных комплектов рабочих чертежей

Обозначение	Наименование	Примечание
ТП503-5-23.86-ГТ	Генеральный план и транспорт	
ТП503-5-23.86-АР	Архитектурные решения	
ТП503-5-23.86-КЖ	Конструкции железобетонные	
ТП503-5-23.86-ОВ	Отопление и вентиляция	
ТП503-5-23.86-ВК	Водоснабжение и канализация	
ТП503-5-23.86-ЭО	Электрическое освещение	
ТП503-5-23.86-ЭМ	Силовое электрооборудование	
ТП503-5-23.86-СС	Связь и сигнализация	
ТП503-5-23.86-А	Автоматизация	
ТП503-5-23.86-ПОС	Проект организации строительства	

Проект разработан в соответствии с действующими нормами и правилами и предусматривает мероприятия, обеспечивающие взрывную, взрывопожарную и пожарную безопасность при эксплуатации здания.

Главный инженер проекта /Чекалов Б.К./

Привязан

Инв.№

ТП503-5-23.86 АР

ГИП	Чекалов		
Н.контр.	Энтелис		
Нач.отд.	Иванов		
Гл.арх.	Энтелис		
Рук.сект.	Самсонова		
Арх.	Чашкова		
Арх.	Игнатова		

Автовокзал вместимостью 300 человек

Здание автовокзала

Стадия	Лист	Листов
РП	1	47

Общие данные /начало/

СИПРОАВТОТРАНС Ленинградский филиал

Альбом I

Объект 1259

Ведомость спецификаций

Лист	Наименование	Примечание
4	Спецификация элементов армирования кирпичных стен.	
4	Спецификация сборных перегородок	
5	Спецификация элементов заполнения проемов	
15	Спецификация перемычек	
15	Сводная спецификация элементов экструзионных перегородок.	
21	Спецификация металлических закладных изделий	
22	Спецификация металлических деталей часов	
26	Спецификация элементов благоустройства перрона и крылец	
28	Спецификация элементов для отделки колонн.	
30	Спецификация закладных деталей в полах.	
31	Спецификация элементов лестницы в диспетчерской.	
32	Спецификация элементов витража кассовых кабин.	
34	Спецификация материалов на барьеры №№ 1,2,3	
36	Спецификация элементов на подвесной потолок.	
36	Спецификация элементов на окно О-1	
36	Спецификация элементов на окно О-2	
39	Спецификация элементов подвесных потолков	
40	Спецификация букв рекламы	
41	Спецификация материалов на декоративное ребро.	
41	Спецификация древесины на устройство поручня ограждения второго света; лестницы 1-5, ограждения балкона и лоджий.	

Ведомость ссылочных и прилагаемых документов

Обозначение	Наименование	Примечание
	Ссылочные документы	
серия 1.136.5-16ч.1	Окна и балконные двери для жилых зданий	
серия 1.136 -10	Двери деревянные внутренние для жилых и общественных зданий	
серия 1.136.5-19	Двери деревянные наружные для жилых и общественных зданий	
серия 1.038.1-1 вып.1,6	Перемычки железобетонные для зданий с кирпичными стенами	
серия 1.236-6 вып.1	Окна и балконные двери со спаренными и раздельными переплетами и полотнами по гост 11214-78	
серия 416-0-1 ал.7	Унифицированные секции зданий административно-бытового назначения. Перегородки кабин душевых и уборных.	
гост 8717.0-84	Ступени железобетонные и бетонные	
гост 8486-66	Пиломатериалы из древесины сосновых пород.	
серия 1.245-4-2 вып.1	Подвесные потолки из алюминиевых сплавов	
гост 24099-80	Облицованные панели из естественного камня	
серия 2.430-3 вып.1,3	Типовые архитектурно-строительные детали зданий с кирпичными стенами	
гост 25116-82	Витражи и витрины из алюминиевых сплавов	
серия 1.236.4-7/84	Витрины и тамбуры из алюминиевых сплавов для общественных зданий	
серия 1.000.8-1	Панели (плиты) железоцемен-	

Обозначение	Наименование	Примечание
	тные экструзионные для	
	стен, покрытий и перегородок	
	зданий различного назначения	
серия 1.431-10 вып.2,3	Перегородки консольные сетчатые стальные	
	Прилагаемые документы	
ТП503-5-23.86 Альбом V	Стальные арматурные и закладные изделия	
ТП503-5-23.86 Альбом VIII	Спецификация оборудования	
ТП503-5-23.86 Альбом I	Ведомости потребности в материалах	

Ведомость отделки фасадов

N по проекту	Наименование обозначения материалов	Наименование и номера эталонов цвета	Примечание
1	Лицевой кирпич ГОСТ 7484-78	терракотовый	
2	Керамическая глазурованная плитка ГОСТ 13996-84	светло-бежевый	Облицевать в заводских условиях
3	Водоэмульсионная краска ГОСТ 20833-75	терракотовый	*
4	Водоэмульсионная краска ГОСТ 20833-75	белый	
5	Цементный раствор М50	терракотовый	
6	Затирка водоэмульсионная краска ГОСТ 20833-75	белый	

* Металлические элементы декоративных ребер окрасить эмалью АС-182 ГОСТ 19024-79 терракотового цвета за 2 раза.

Основные строительные показатели здания

Наименование	Ед. изм.	Количество
Площадь застройки	м²	1350
Общая площадь	м²	2230
Нормируемая площадка	м²	1383,5
Строительный объем	м³	9037

Привязан

Инв. №

ГИП	Чекалов	
Н.контр.	Энтелис	
Нач.отд.	Иванов	
Гл.арх.	Энтелис	
Рук.сект.	Самсонова	
Арх.	Ушкова	

ТП503-5-23.86 АР

Автовокзал вместимостью 300 человек

Здание автовокзала

Стадия	Лист	Листов
РП	2	

Общие данные (продолжение)

ГИПРОАВТОТРАНС Ленинградский филиал

Инв.№ подл. | Подпись и дата | Взам.инв.№

Альбом I

Ведомость отделки помещений

Наименование или номер помещения	Потолок		Стены или перегородки		Низ стен или перегородок /панель/ и пилонов, колонн, пилястр			Пилоны колонны пилястры		Примечания
	Площадь	Вид отделки	Площадь	Вид отделки	Площадь	Вид отделки	Высота мм	Площадь	Вид отделки	
Пассажирский зал курск снозлечять	385,0	Затирка окраска ПВА	538,0	лицевой кирпич затирка окраска ПВА	18,7	керамическая плитка типа „КАВАНЧУК"	130	89,8	Затирка окраска ПВА	плитка - терракотового цвета
Тамбуры 1	17,4	Подвесной потолок	—	Витражи	—	—	—	—	—	
Тамбуры 2	13,9	Затирка окраска ПВА	36,0	Затирка окраска ПВА	2,1	керамическая плитка типа „КАВАНЧУК"	130	—	—	Плитка - терракотового цвета
Зал кафе	66,6	—"—	77,0	—"—	4,0	—"—	—"—	7,2	Затирка окраска ПВА	Экструзионные перегородку затирки не требуют
моечная столовой и кухонной посуды	16,2	Затирка масляная окр	20,0	Окраска ПВА	26,0	облицовка глазурованной плиткой	1800	4,0	—"—	
Кладовая буфета	5,1	—"—	23,0	Затирка известковая побелка	—	—	—	—	—	Экструзионные перегородки затирки не требуют
Доготовочная	26,1	—"—	23,0	Затирка окраска ПВА	30,0	облицовка глазурованной плиткой	1800	4,0	Затирка окраска ПВА	—"—
кладовая сухих продуктов	6,9	—"—	12,0	Окраска ПВА	17,4	—"—	—"—	4,0	—"—	
Гардеров персонала кафе	9,4	—"—	33,0	—"—	—	—	—	—	—	
Загрузочная кафе	17,9	—"—	64,0	—"—	77,0	облицовка глазурованной плиткой	1,800	4,0	Затирка окраска ПВА	
Душевые	4,4	—"—	28,4	Затирка окраска ПВА	19,4	—"—	1800	—	—	
Мастерская по ремонту б/п машин	11,0	Затирка известк. окр	37,0	Затирка окраска ПВА	—	—	—	1,0	Затирка окраска ПВА	Экструзионные перегородки затирки не требуют
Узел связи	9,8	—"—	40,2	известков. окр	—	—	—	1,0	Затирка известк. окр	
Автоматические камеры хранения	130,8	Затирка окраска ЭВА	140,0	Затирка окраска ЭВА	6,5	керамическая плитка типа „КАВАНЧУК"	130	—	—	
Помещение дежурного по камеры хранения тамбур	19,2	—"—	61,0	—"—	—	—	—	—	—	
Тепловой пункт	29,3	Затирка известк. окр.	65,0	Затирка швов известков. окр.	—	—	—	—	—	
Кладовая инвентаря	11,4	Затирка окраска ЭВА	44,0	Затирка окраска ЭВА	—	—	—	—	—	
Венткамеры	109,1	Затирка известк. окр	283,0	Затирка известк. окр.	—	—	—	8,0	Затирка известк. окр.	
кассы, помещение старших кассиров	53,6	Затирка окраска ПВА	190,0	Окраска ПВА	—	—	—	—	—	
Помещение дежурного по вокзалу	11,0	—"—	34,0	Затирка окраска ПВА	—	—	—	4,0	Затирка окраска ПВА	Экструзионные перегородки затирки не требуют
Помещение инкассаторов	18,4	—"—	49,0	Окраска ПВА	—	—	—	4,5	Затирка окраска ПВА	
Подсобное помещение при кассах	32,5	—"—	69,0	—"—	—	—	—	7,0	—"—	
комната кратковременного отдыха шоферов	40,3	—"—	84,0	Затирка окраска ПВА				4,0	Затирка окраска ПВА	Экструзионные перегородки затирки не требуют
комната перонных контролеров	18,5	—"—	49,0	—"—	—	—	—	4,0	—"—	—"—
Помещение операторов	17,2	—"—	48,5	—"—	—	—	—	4,0	—"—	—"—
Шоферская	15,0	—"—	83,0	—"—	4,7	керамическая плитка типа „КАВАНЧИЕ"	130	10,0	Затирка окраска ПВА	—"—
Диспетчерская	18,0	—"—	51,0	—"—	—	—	—	4,0	—"—	—"—
Диктор оповещения	12,0	—"—	20,0	—"—	—	—	—	2,0	—"—	—"—
Радиосправка	12,0	—"—	34,0	—"—	—	—	—	2,0	—"—	—"—
Помещение начальника вокзала	18,9	—"—	50,0	—"—	—	—	—	7,0	—"—	—"—
Контора	17,9	—"—	49,0	—"—	—	—	—	4,0	—"—	—"—
Комната общественных организаций	12,5	—"—	47,3	—"—	—	—	—	—	—	—"—
Зал заседаний	36,0	—"—	94,0	—"—				8,0	Затирка окраска ПВА	—"—
Мастерская художника	13,6	—"—	41,0	—"—	—	—	—	2,0	—"—	—"—
Мастерская по ремонту и содерж. здания	13,6	—"—	41,0	—"—	—	—	—	2,0	—"—	—"—
Комната длител отдыха шоферов	96,1	Затирка окраска ПВА	297,0	Затирка окраска водоэмульсионными красками	—	—	—	14,0	Затирка, окраска водоэмульсионн красками	Экструзионные перегородки затирки не требуют
Бельевая	4,5	Затирка известк. окр	25,0	—"—	—	—	—	—	—	—"—
Помещение обслуживающего персон.	8,5	Затирка ПВА	29,5	—"—	—	—	—	2,0	Затирка окраска водоэмульсионн красками	—"—
кабинет врача	9,6	—"—	27,0	—"—	1,5	облицовка глазурованн. плиткой	—	—	—	*
Перевязочная	16,0	—"—	44,0	—"—	1,5	—"—	—	8,0	Затирка, окраска водоэмульсионн красками	*
Приемная медпункта	4,9	—"—	13,0	—"—	—	—	—	—	—	
Электрощитовая	14,2	Затирка известк. окр.	47,0	—"—	—	—	—	—	—	

Наименование или номер помещения	Потолок		Стены или перегородки		Низ стен или перегородок /панель/ и пилонов, колонн, пилястр			Пилоны колонны пилястры		Примечания
	Площадь	Вид отделки	Площадь	Вид отделки	Площадь	Вид отделки	Высота мм	Площадь	Вид отделки	
Лестничные клетки водомерный узел	59,9	—"—	430,0	—"—		керамическая плитка типа „КАВАНЧУК"	130	29,0	Затирка, окраска водоэмульсионн красками	экструзирнные перегородки затирки не требуют
Помещение для пассажиров с детьми	29,0	Затирка ПВА	71,0	—"—	—	—	—	8,0	—"—	
Коридоры	210,9	—"—	481,0	Затирка окраска ПВА	—	—	—	21,0	Затирка окраска ПВА	экструзионные перегородки затирки не требуют
Санузлы горшечная	93,8	Затирка известк. окр.	222,1	Затирка известк. пов.	199,9	облицовка глазурованн. плиткой	1500	21,6	Затирка известк. пов.	—"—
кладовые дворницкая	37,5	—"—	120,0	—"—	—	—	—	4,0	—"—	
помещение милиции	17,0	Затирка окраска ПВА	53,0	Затирка окраска ПВА	—	—	—	4,0	Затирка окраска ПВА	
Отделение связи	19,0	—"—	51,0	—"—	2,5	керамическая плитка типа „КАВАНЧУК"	130	—	—	

* - облицовку глазурованной плиткой в помещениях медпункта произвести в местах установки умывальников размерами 1000 × 1500 (h)

Общие указания

1. Класс здания - II. Ступень огнестойкости - II
2. Проект предназначен для строительства в районах с расчетной зимней температурой - 20°С; -30°С; -40°С
3. За относительную отметку 0.000 принят уровень чистого пола первого этажа, соответствующий абсолютной отметке ▭
4. Наружные стены керамзитобетонные панели γ = 1100 кг/м³ по серии 1.030.1-1, облицованные керамической плиткой, со вставками из глиняного кирпича пластического прессования М-75 на растворе М 50
5. Наружный ряд кирпичной кладки наружных стен выполнять из лицевого кирпича под расшивку швов.
6. Перегородки - из асбестоцементных панелей, получаемых методом экструзии по серии 1.000.8-1
   Кирпичные перегородки выполнять из кирпича М-50 на растворе М-25.
7. В кирпичных перегородках над проемами менее 700 мм устраиваются рядовые перемычки по типу „Деталь армирования кладки" серия 1.431-6 лист 56 /арматурные стержни ФВАI/.
8. Для крепления оконных и дверных коробок в проемах стен закладывать деревянные антисептированные пробки по каждой стороне проема не менее 2 штук.
9. Гидроизоляция от капилярной влаги устраивается на отм. - 0.030 по верху обреза фундамента из слоя цементного раствора состава 1:2 толщиной 30 мм.
10. Столярные изделия окрасить масляной краской за 2 раза.
11. Проект разработан для производства работ в летних условиях. При производстве работ в зимний период кладку кирпичных стен выполнять в соответствии с СНиП III-17-78 § 7. Выбор способа производства работ в зимних условиях производит организация, привязывающая типовой проект в зависимости от конкретных условий.
12. При привязке типового проекта следует выбирать толщину наружных стеновых панелей, кирпичных стен и утеплителя кровли по таблице на листе - 4

Объект 1295

Инв.№ подл. | Подпись и дата | Взам. инв.№

			ТП 503-5-23.86 АР
			Автовокзал вместимостью 300 человек
ГИП	Чекалов		
Н. контр.	Энтелис		Здание автовокзала
Нач. отд.	Иванов		Стадия: РП; Лист: 3; Листов:
Гл. арх.	Энтелис		
Рук. сект.	Самсонова		Общие данные /окончание/
Ст. арх.	Никитина Е		ГИПРОАВТОТРАНС Ленинградский филиал
Арх.	Чшакова Е		

Привязан

Инв.№

АЛЬБОМ I

План на отм. -3.600

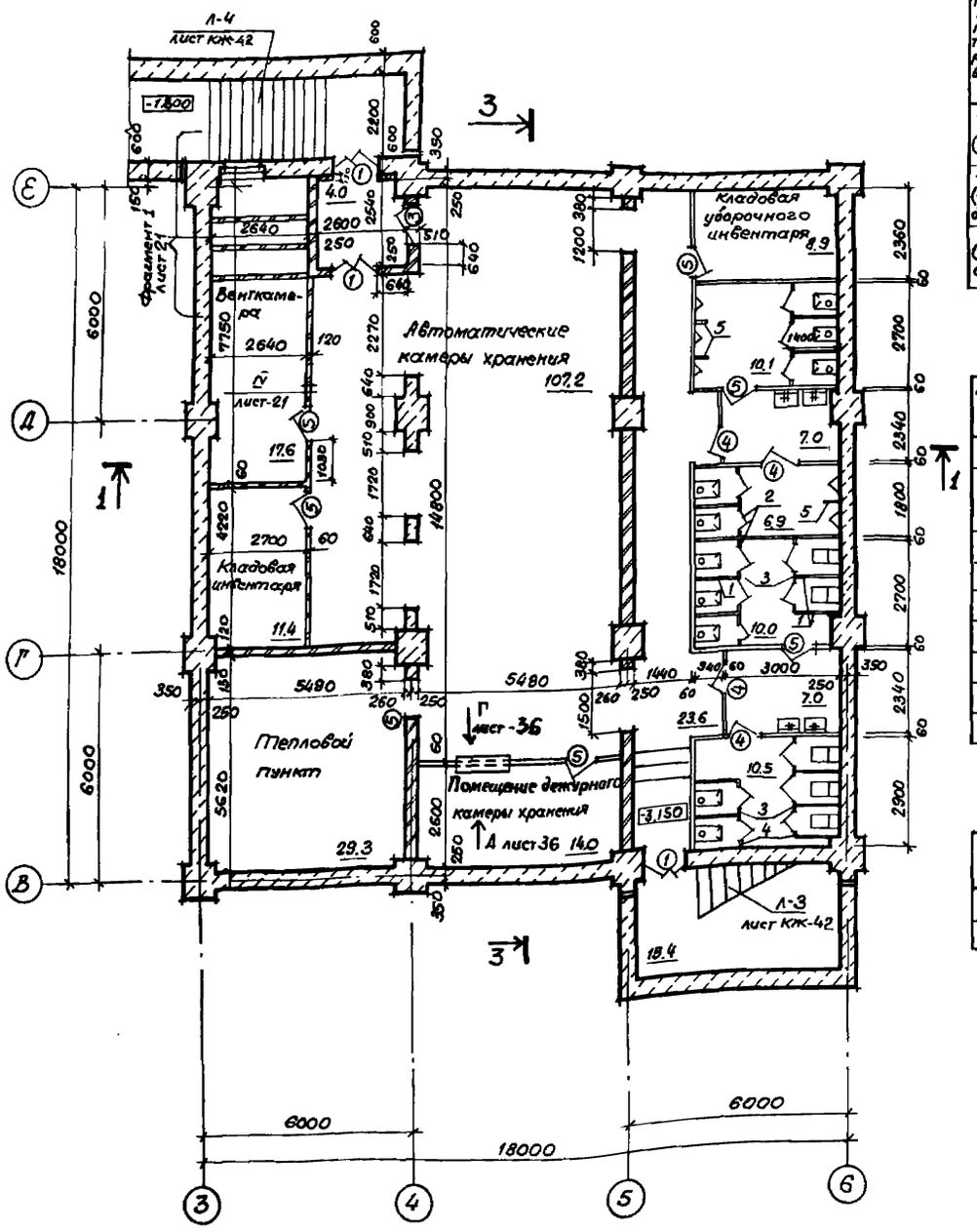

Таблица толщин стен и утеплителя.

Расчетная зимняя температура наружного воздуха	Толщина наружных стен		Утеплитель γ=300кг/м3
	Стены кирпичные а	Стеновые панели б	
-20°С (до -28°С)	510	250	60
-30°С (от -28°С до -36°С)	510	250	80
-40°С (от 36°С до -44°С)	640	300	90

Ведомость проёмов, ворот и дверей.

Марка поз.	Размер проёма в кладке
1	1310×2070
2	1510×2070
3	910×2070
4	910×2070
5	910×2070
6	710×2070
7	710×2070
8	1510×2370
9	1210×2070
10	1210×2070
11	1320×2370

Спецификация сборных перегородок

Марка поз.	Обозначение	Наименование	Кол	Масса ед. кг	Примечание
1	Серия 416-0-1 вып.7 ал.1	Щит УД-1	14	—	
2	Серия 416-0-1 вып.7 ал.1	Дверь УД-2	17	—	
3	Серия 416-0-1 вып.7 ал.1	Щит УД-4	9	—	
4	Серия 416-0-1 вып.7. ал.1	Щит УД-4а	18	—	
5	Серия 416-0-1 вып.7. ал.1	Щит УД-3	3	—	
6	Серия 1.431-10 вып.2,3	Дверь 0,75×1.8 ЩД-Л	1	21.27	
7	Серия 1.431-10 вып.2.3	Дверь 0,75×1.8 ЩД-П	1	21.20	
8	Серия 1.431-10 вып.2.3	Стойка 1.8С-Д	2	9.40	
9	Серия 1.431-10 вып.2.3	Ригель	1	7.51	

Спецификация элементов армирования кирпичных стен и столбов.

Марка поз.	Обозначение	Наименование	Кол.	Масса ед. кг	Примечание
	ГОСТ 6727-80	Стержень Ф4 Вр1	903 пм.	0.099	

1. Кирпичные стены столбы и пилястры в подвале вести из кирпича М100 на растворе М75.
2. Кирпичные столбы и пилястры в подвале проармировать через 2 ряда кладки стержнями Ф4Вр1 с шагом 35мм в двух направлениях.
Крайние стержни располагать на 15мм от наружной грани столба (защитный слой)
Привязка дверных проемов в экструзионных перегородках, отверстия в перегородках и перемычки над проёмами приведены на листе 5

Привязан	ГИП	Чекалов	
	Н.контр	Энтелис	
	Нач.отд	Иванов	
	Гл.арх.	Энтелис	
	Рук.сект	Самсонова	
Инв. №	Арх.	Ушакова Е	

ТП 503-5-23.86 АР

Автовокзал вместимостью 300 человек

Здание автовокзала

Стадия	Лист	Листов
РП	4	

План на отм. -3.600

ГИПРОАВТОТРАНС
Ленинградский филиал

Объект 1259

Согласовано: Сантехн. отд. Смирнов; Эл.техн. отд. Крищанов; Взам. инв. №; Подпись и дата; Инв. № подл.

План на отм. -3.600 с нанесением перемычек и отверстий

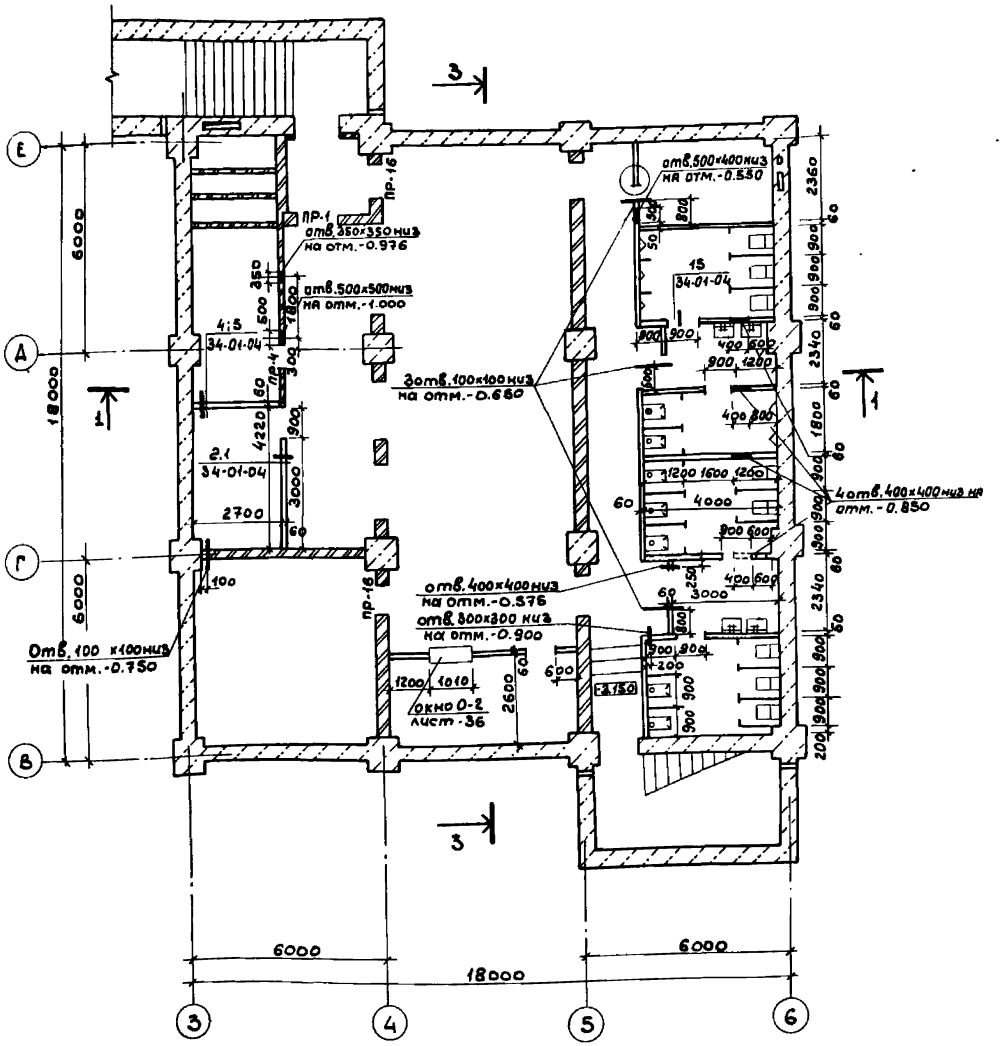

Спецификация элементов заполнения проемов

Марка поз.	Обозначение	Наименование	Кол. на этаж -3.600	0.000	3.300	6.600	Всего	Масса ед.кг	Примечание
1	серия 1.136.5-19	Дверной блок ДН21-13Б	3	2	—	—	5		
2	серия 1.136.5-19	Дверной блок ДН21-15Б	—	2	—	—	2		
3	серия 1.136.5-19	Дверной блок ДН21-10А	1	5	—	—	6		
4	серия 1.136 -10	Дверной блок ДГ21-9А	4	21	10	2	37		
5	серия 1.136 -10	Дверной блок ДГ21-9	7	6	12	—	25		
6	серия 1.136 -10	Дверной блок ДГ21-7	—	11	5	—	16		
7	серия 1.136 -10	Дверной блок ДГ21-7л	—	6	10	—	15		
8	серия 1.136 -10	Дверной блок ДГ24-15	—	1	—	—	1		
9	серия 1.136 -10	Дверной блок ДГ21-12	—	1	5	—	6		
10	серия 1.136 -10	Дверной блок ДГ21-12л	—	1	1	—	2		
11	серия 1.236.4-7/84	Дверной блок ДА024-13П	—	2	—	—	2		
ОК-1	серия 1.236-6 Вып.1	оконный блок ОС18-24Г	—	—	14	—	14		
ОК-2	серия 1.236-6 Вып.1	оконный блок ОС18-18Г	—	—	1	—	1		
ОК-3	серия 1.236-6 Вып.1	оконный блок ОС18-24В	—	—	15	—	15		
ОК-4	серия 1.236-6 Вып.1	оконный блок ОС18-18В	—	—	1	—	1		
ОК-5	серия 1.236-6 Вып.1	оконный блок ОС18-21Г	—	9	—	—	9		
ОК-6	серия 1.136.5-16 ч.1	оконный блок ОС18-7,5	—	11	—	—	1		
ОК-7	серия 1.236-6 Вып.1	балконная дверь БС28-9	—	4	6	—	10		
ОК-8	серия 1.236-6 Вып.1	оконный блок ОС18-9В	—	6	8	—	14		
ОК-9	серия 1.136.5-16 ч.1	оконный блок ОСВ-9	—	2	—	—	2		
ОК-10	серия 1.136.5-16 ч.1	оконный блок ОС15-7,5	—	2	2	—	4		
ОК-11	серия 1.236-6 Вып.1	оконный блок ОС18-12Г	—	1	—	—	1		
ОК-12	серия 1.236-6 Вып.1	оконный блок ОС18-9Г	—	1	—	—	1		
ОК-13	серия 1.236-6 Вып.1	оконный блок ОС18-13,5Г	—	1	—	—	1		
ОК-14	серия 1.136.5-16 ч.1	оконный блок ОСВ-12	—	1	—	—	1		
ОК-15	серия 1.136.5-16 ч.1	оконный блок ОС18-13,5	—	—	1	—	1		
ОК-16	серия 1.136.5-16 ч.1	оконный блок ОС18-7,5	—	—	1	—	1		
О-1	ТП503-5-23.86 АР36	Окно О-1	—	1	—	—	1		
О-2	ТП503-5-23.86 АР36	Окно О-2	1	—	—	—	1		

Согласовано: Энтелис, Самсонова, Взам.инв.№, Подпись и дата, Инв.№подл.

Объект 1259

Привязан

Инв.№

ГИП	Чекалов		ТП 503-5-23.86.АР
Н.контр	Энтелис		Автовокзал вместимостью 300 человек
Нач.отд	Ивонов		Здание автовокзала — Стадия: РП; Лист: 5; Листов:
Гл.арх.	Энтелис		План на отм. -3.600 с нанесением отверстий и перемычек
Рук.сект	Самсонова		ГИПРОАВТОТРАНС Ленинградский филиал
Арх.	Ушакова Е		

АЛЬБОМ I

Объект 1259

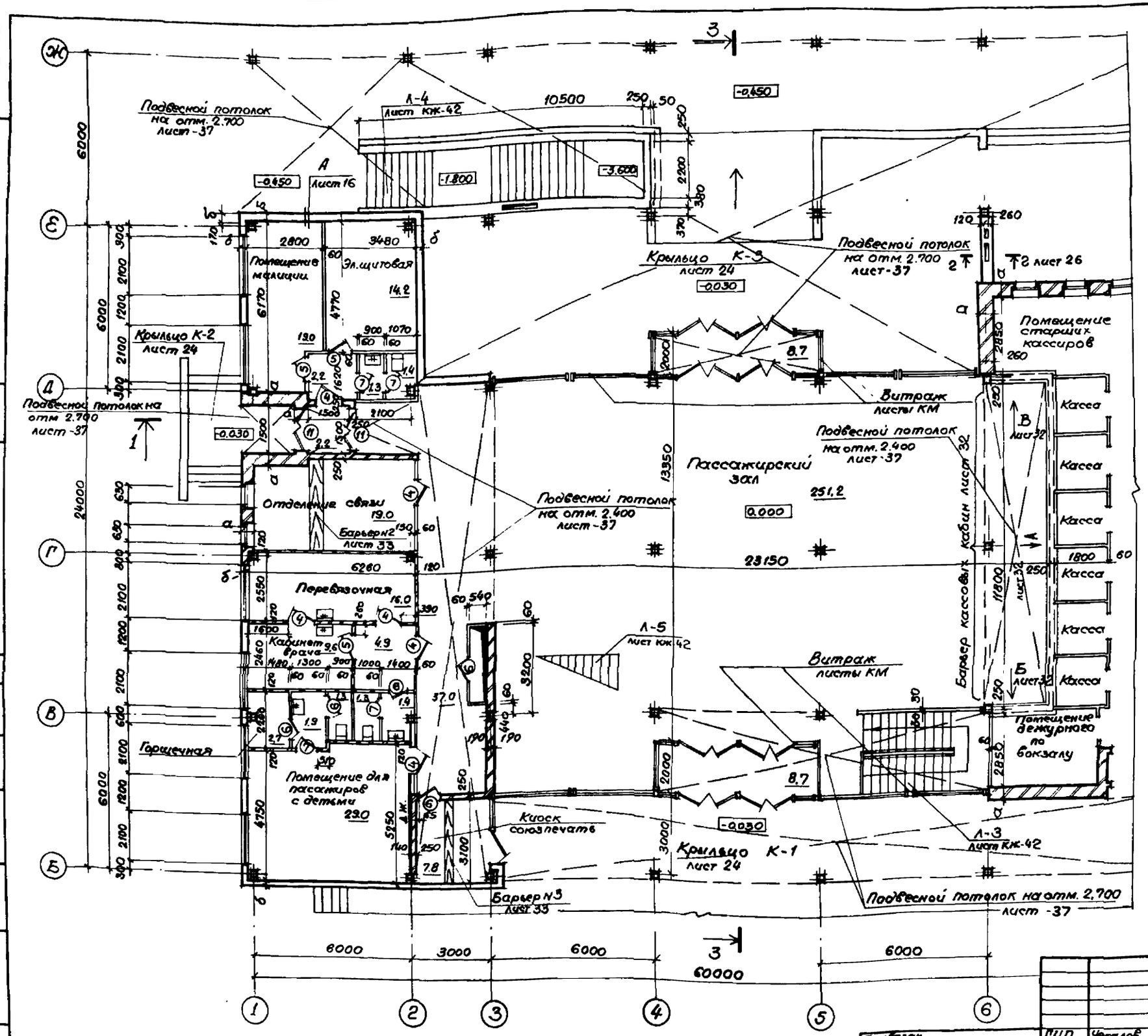

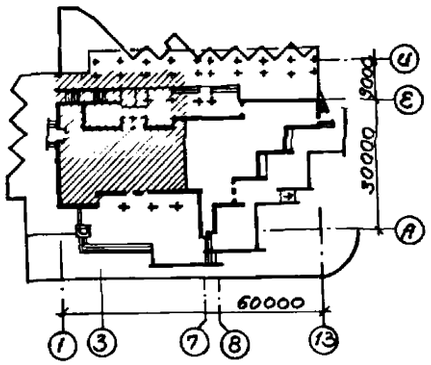

Привязка дверных проёмов в экструзионных перегородках, отверстия в перегородках и перемычки над проемами даны на листе 8.

ТП 503-5-23.86 АР			
Автовокзал вместимостью 300 человек			
Здание автовокзала	Стадия	Лист	Листов
	РП	6	
План на отм. 0.000 в осях 1÷6.	ГИПРОАВТОТРАНС Ленинградский филиал		

ГИП	Чекалов	
Н.контр.	Энтелис	
Нач. отд.	Иванов	
Гл.арх.	Энтелис	
Рук.сект.	Самсонова	
Архит.	Чижакова Е.	

Привязан

Инв. №

Согласовано

Инв. № подл. | Подпись и дата | Взам. инв. №

Альбом I

Объект 1259

Подвесной потолок на отм. 2.670 лист 35

Крыльцо К-3 лист 24

Помещение старших кассиров

Касса

Мастерская по ремонту билетопечатающих машин

Кладовая уборочного инвентаря

Диспетчерская

Барьер 1 лист 33

Диктор оповещения и диспетчер

Радиосправка

Шоферская

Л-2 лист КЖ-42

Лист 29

Помещение операторов

Ограждение листы КМ

h стены до отм. 0.900

Крыльцо К-4 лист 24

Подвесной потолок лист 37

Барьер кассовый, кабин лист 32

Помещение шкасаторов

Узел связи

Комната перронных контролеров

Подсобное помещение при кассах

Комната кратковременного отдыха шоферов

Лифт Q=100кг листы КЖ

Помещение дежурного по вокзалу

Загрузочная кафе

Крыльцо К-5 лист 24

Крыльцо К-1 лист 24

Л-1 лист КЖ-42

Помещение водомерного узла

Кладовая уборочного инвентаря дворницкая

1. Привязка дверных проёмов в экструзионных перегородках) отверстия в перегородках и перемычки над проёмами даны на листе 9.

Привязан

Инв. № подл.

ГИП	Чекалов	
Н. контр.	Энтелис	
Нач. отд.	Иванов	
Гл. арх.	Энтелис	
Рук. сект.	Самсонова	
Архит.	Ушакова	

ТП 503-5-23.86 АР

Автовокзал вместимостью 300 человек

Здание автовокзала

Стадия	Лист	Листов
РП	7	

План на отм. 0.000 в осях 6÷13

ГИПРОАВТОТРАНС Ленинградский филиал

Альбом I

Объект 1259

Инв.№ подл. | Подпись и дата | Взам.инв.№

Согласовано
Смирнов
Сантехн.отд.

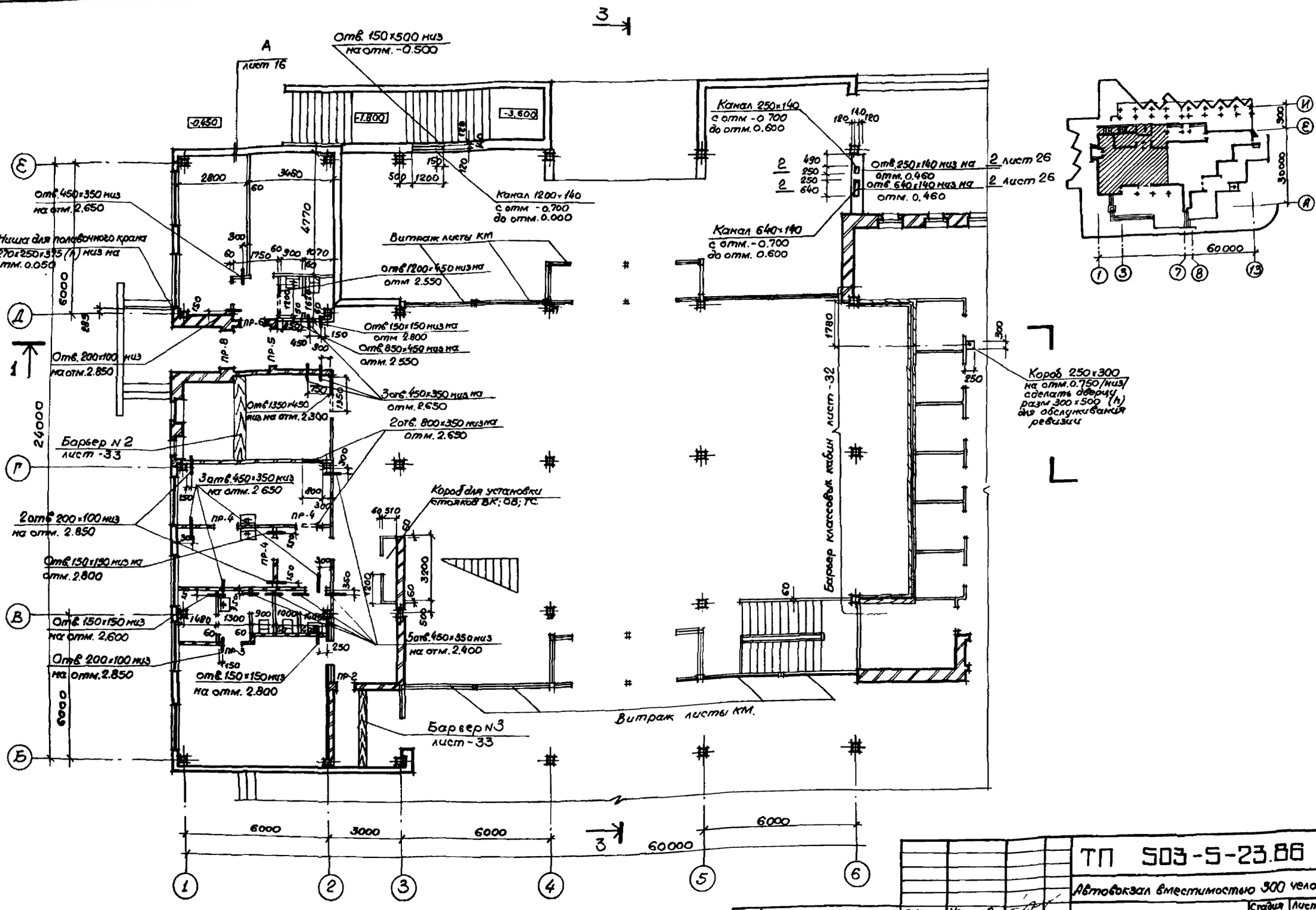

привязан			
Инв.№			

ГИП	Чекалов	
Н.контр.	Энтелис	
Нач.отд	Иванов	
Гл.арх.	Энтелис	
Рук.сект.	Самсонова	
Арх.	Ушакова Е.	

ТП 503-5-23.86 АР

Автовокзал вместимостью 300 человек

Здание автовокзала

Стадия	Лист	Листов
РП	8	

План на отм. 0.000 в осях 1÷6 с нанесением отверстий и перемычек.

ГИПРОАВТОТРАНС
Ленинградский филиал

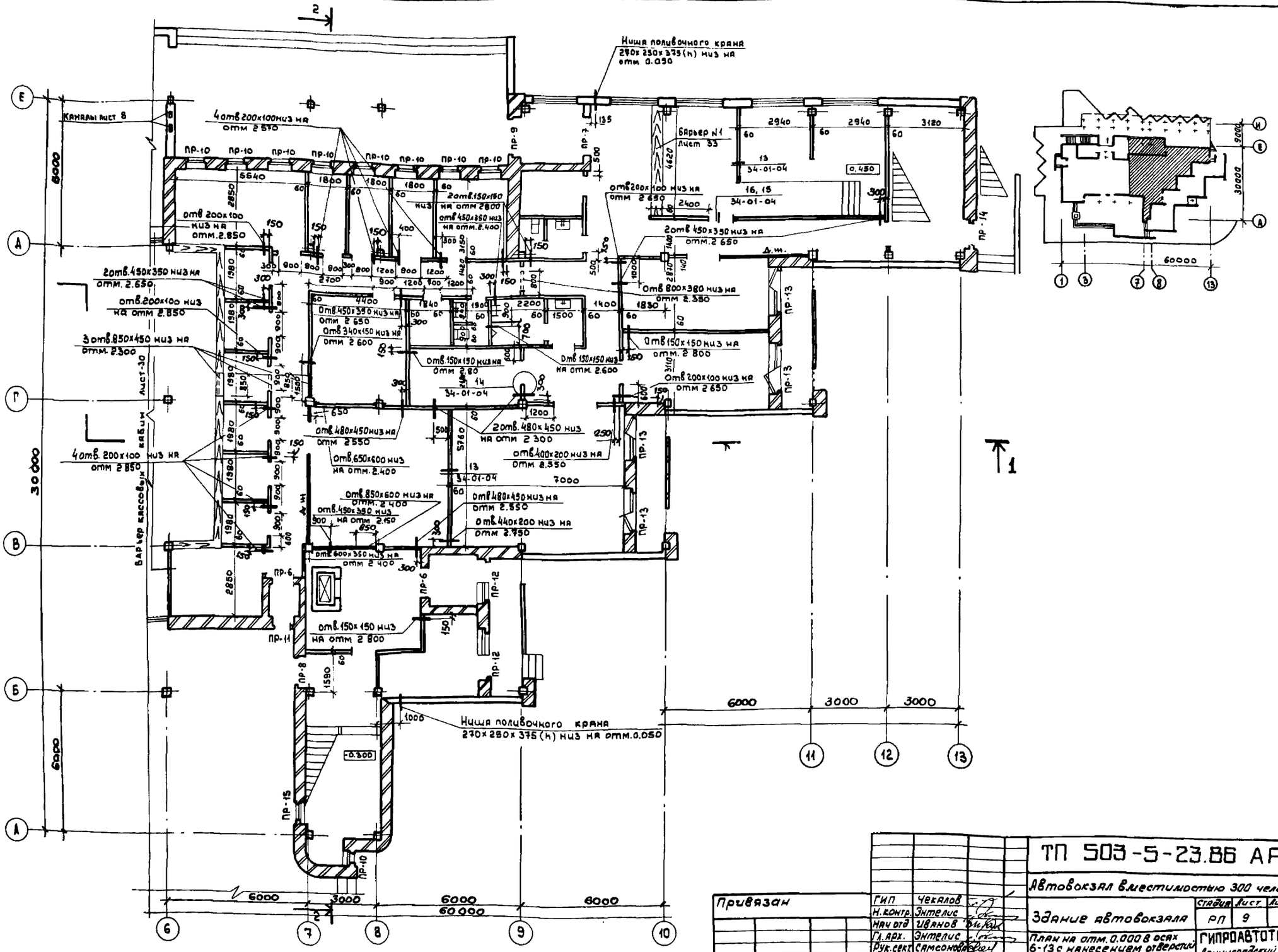

Привязан	ГИП	Чекалов	ТП 503-5-23.86 АР
	Н. контр.	Энтелис	Автовокзал вместимостью 300 человек
	Нач отд	Иванов	Здание автовокзала — Стадия: РП; Лист: 9; Листов:
	Гл. арх.	Энтелис	План на отм. 0.000 в осях 6-13 с нанесением отверстий и перемычек
	Рук. сект.	Самсонова	ГИПРОАВТОТРАНС Ленинградский филиал
Инв. №	Арх.	Ушакова	

Согласовано

Инв. № подл. | Подпись и дата | Взам. инв. №

Объект 1259

АЛЬБОМ I

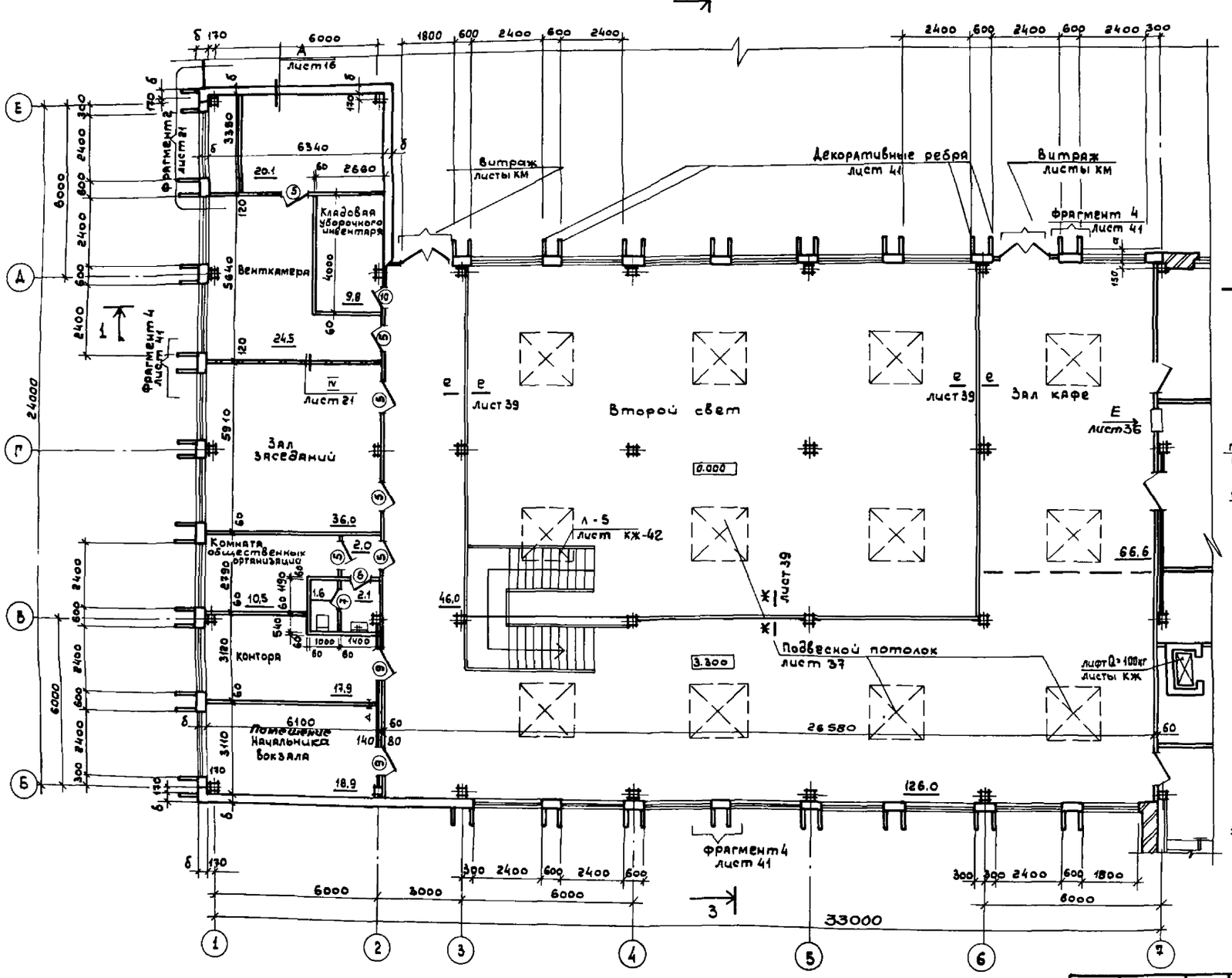

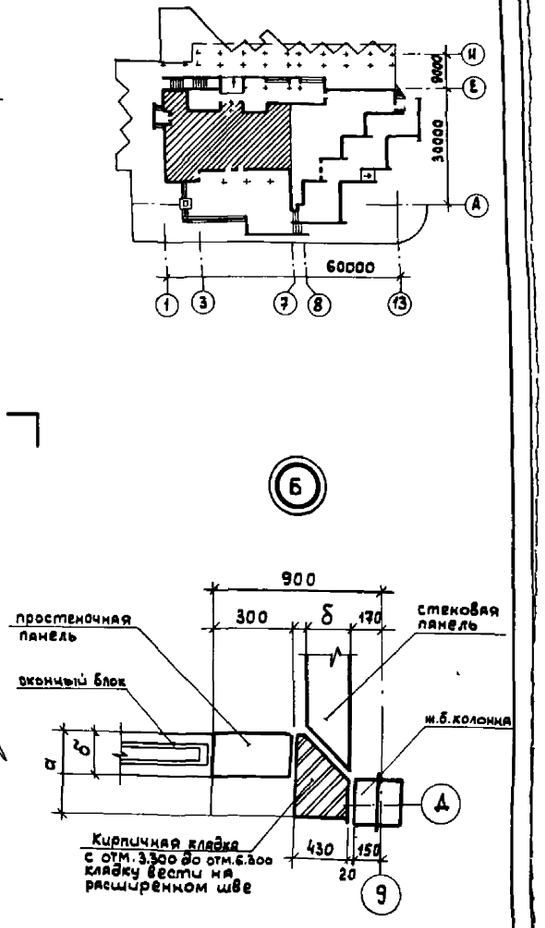

1. Привязка дверных проемов в экструзионных перегородках, отверстия в перегородках и перемычки над проемами приведены на листе 12.

				ТП 503-5-23.86 АР		
				Автовокзал вместимостью 300 человек		
Привязан	ГИП	Чекалов		Здание автовокзала	Стадия	Лист	Листов
	Н.контр.	Энтелис			РП	10	
	Нач.отд.	Иванов		План на отм. 3.300 в осях 1÷6	ГИПРОАВТОТРАНС Ленинградский филиал		
	Гл.арх.	Энтелис					
	Рук.сект	Самсонова					
Инв.№	Арх.	Ушакова Е					

Объект 1259

Согласовано: Сантехн.отд. Электротех.отд.

Инв.№ подл. | Подпись и дата | Взам.инв.№

АЛЬБОМ I

Объект 1259

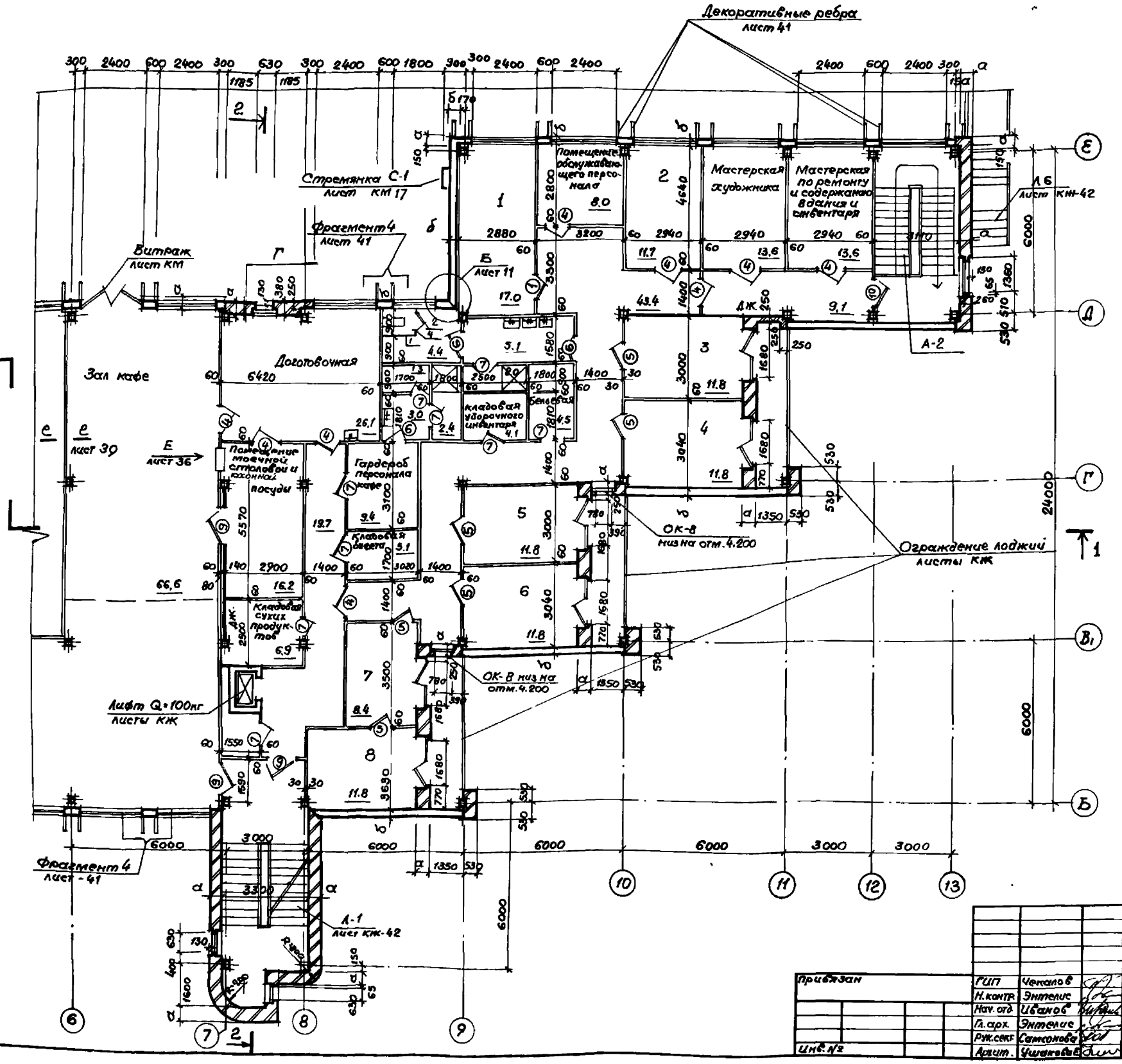

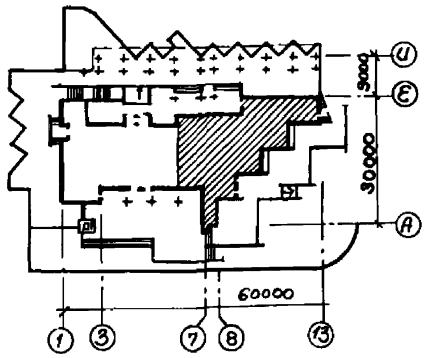

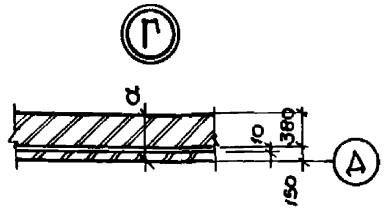

1 ÷ 8 - комнаты длительного отдыха шофёров.

1. Привязка дверных проемов в экструзионных перегородках, отверстия в перегородках и перемычки над проёмами даны на листе 13.

Привязан	ГИП	Чекалов	ТП 503-5-23.86 АР		
	Н. контр.	Энтелис	Автовокзал вместимостью 300 человек		
	Нач. отд.	Иванов	Здание автовокзала	Стадия	Лист	Листов
	Гл. арх.	Энтелис		РП	11	
	Рук. сект.	Самсонова	План на отм. 3.300 в осях 6-13	ГИПРОАВТОТРАНС Ленинградский филиал		
Инв. №	Архит.	Ушакова				

Согласовано: Сантехн. отд. Смирнов; Эл. техн. отд. Крицкий; Взам. инв. №; Подпись и дата; Инв. № подл.

Альбом I

Объект 1259

Согласовано
Синтехн. отд. Смирнов
Инв. № подл. | Подпись и дата | Взам. инв. №

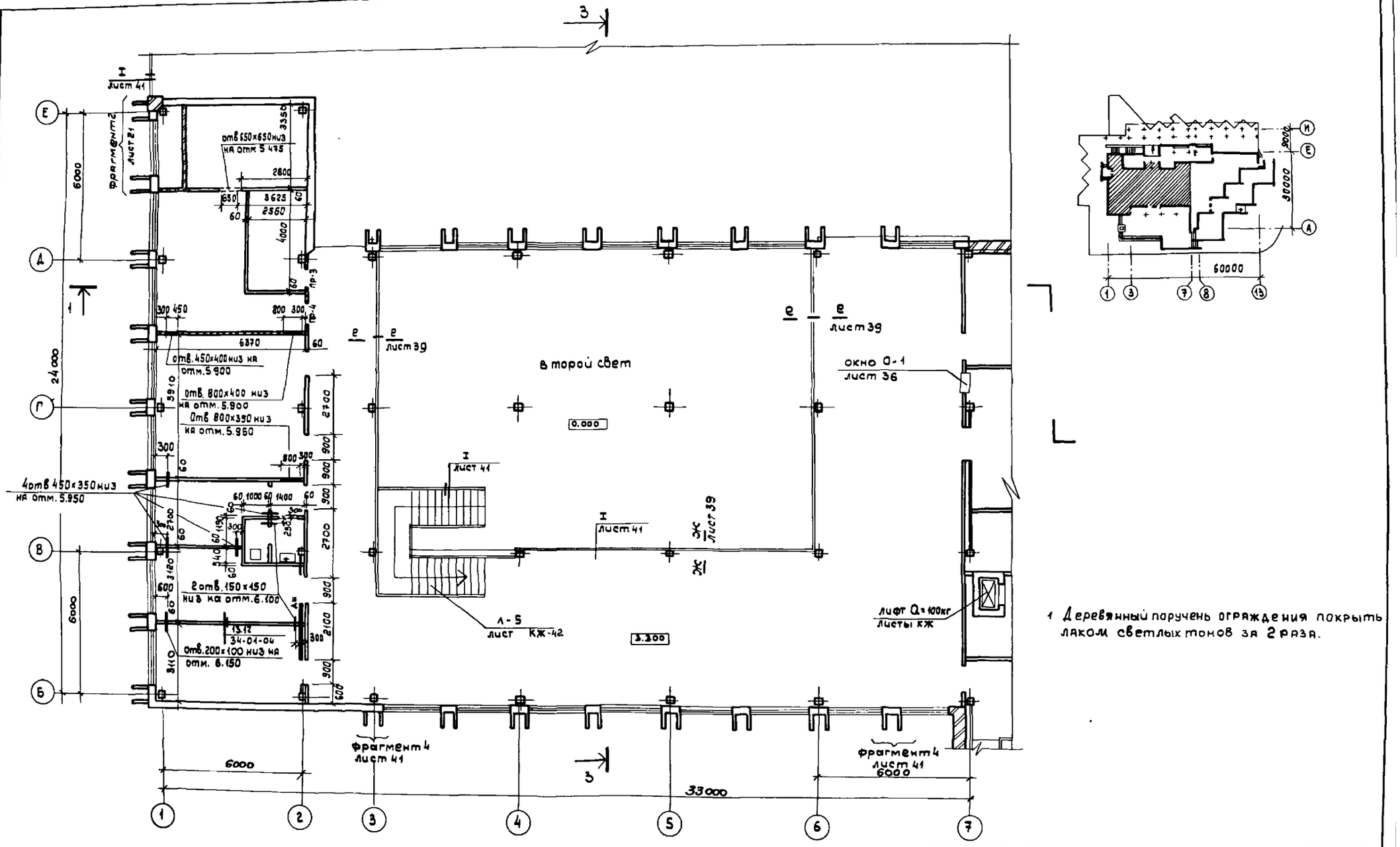

1 Деревянный поручень ограждения покрыть лаком светлых тонов за 2 раза.

Привязан	ГИП	Чекалов	ТП 503-5-23.86 АР	
	Н.контр.	Энтелис	Автовокзал вместимостью 300 человек	
	Нач.отд.	Иванов	Здание автококзала	Стадия: Р/П; Лист: 12; Листов:
	Гл. арх.	Энтелис	План на отм. 3.300 в осях 1÷6 с нанесением отверстий и перемычек.	ГИПРОАВТОТРАНС Ленинградский филиал
Инв. №	Рук.сект.	Самсонова		
	Арх.	Ушакова		

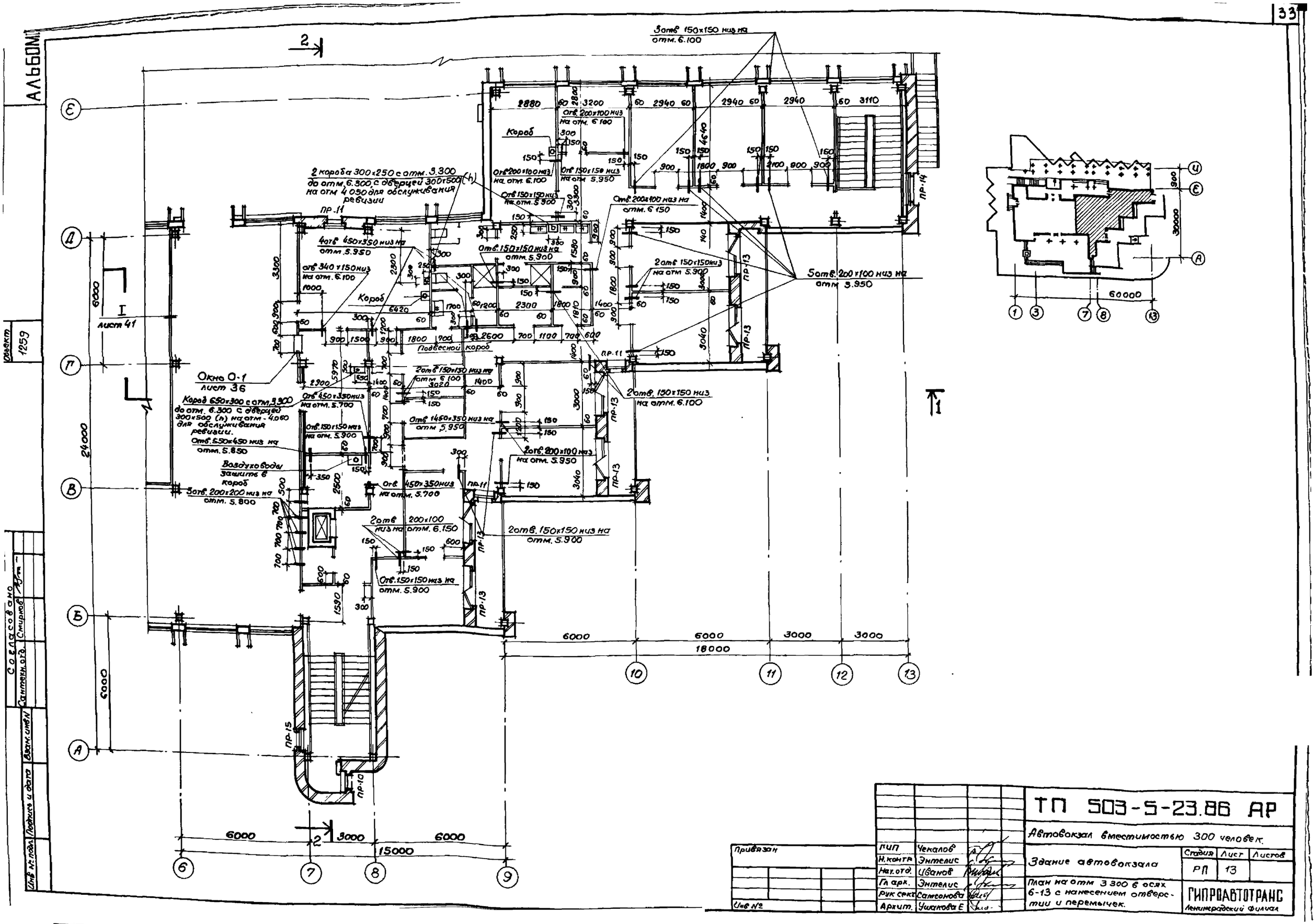

ТП 503-5-23.86 АР			
Автовокзал вместимостью 300 человек.			
Здание автовокзала	Стадия	Лист	Листов
	РП	13	
План на отм 3 300 в осях 6-13 с нанесением отверстии и перемычек.	ГИПРОАВТОТРАНС Ленинградский филиал		

ГИП	Чекалов	
Н. контр.	Энтелис	
Нач. отд.	Иванов	
Гл. арх.	Энтелис	
Рук. сект.	Самсонова	
Архит.	Ушакова Е	

Привязан

Инв. №

Объект 1259

Согласовано:

План на отм. 6.600

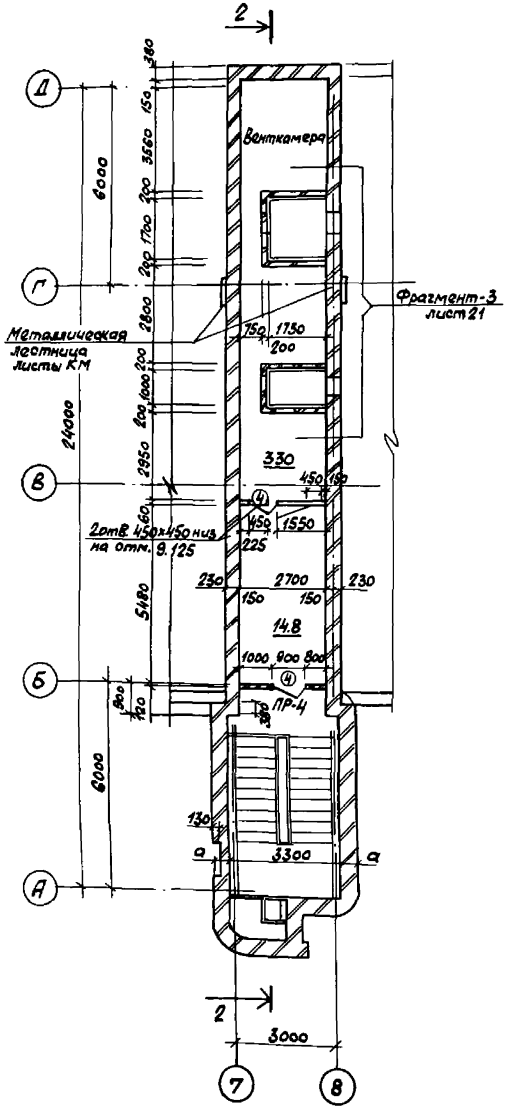

Ведомость перемычек

Марка поз.	Схема сечения
Для $t°_н$ = -20°С, -30°С, -40°С	
пр-1	1
пр-2	2
пр-3	2
пр-4	6
пр-5	4
пр-6	6
пр-7	5

Марка поз.	Схема сечения
пр-16	6
пр-17	7, 2
Для $t°_н$ = -20°С; -30°С	
пр-8	3, 4
пр-9	10, 5
пр-10	7, 2
пр-11	11, 6

Марка поз.	Схема сечения
пр-12	12, 8
пр-13	13, 9
пр-14	3, 4
пр-15	7, 2

Марка поз.	Схема сечения
Для $t°_н$ = -40°С	
пр-8	3, 4
пр-9	10, 5
пр-10	7, 2
пр-11	11, 6
пр-12	12, 8
пр-13	13, 9

Привязан				ТП503-5-23.86 АР	
				Автовокзал вместимостью 300 человек	
	ГИП	Чекалов		Здание автовокзала	Стадия: РП; Лист: 14; Листов:
	Н.контр.	Энтелис			
	Нач.отд.	Иванов		План на отм. 6.600 Ведомость перемычек	ГИПРОАВТОТРАНС Ленинградский филиал
	Гл.арх.	Энтелис			
	Рук.сект.	Самсонов			
Инв.№	Арх.	Ушакова Е			

Инв.№ подл. | Подпись и дата | Взам.инв.№ | Инв.№ отд. | Стеновой | Арх.

АЛЬБОМ I

Объект 1259

Марка поз.	Схема сечения
пр.14	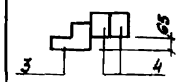
пр.15	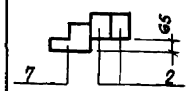

Марка поз.	Схема сечения

Сводная спецификация элементов экструзионных перегородок.

Марка поз.	Обозначение	Наименование	Кол.	Масса ед., кг	Примечание
ПГЭ234-60.6	Серия 1.000.8-1	Панель перегородки	60	—	
ПГЭ304-60.6	Серия 1.000.8-1	Панель перегородки	540	—	
ПГЭ278-60.6	Серия 1.000.8-1	Панель перегородки	75	—	
МС1	34-01-04	Стальные элементы	50	26.3	
МС2	34-01-04	Стальные элементы	5	25.4	
МС-4	34-01-04	Стальные элементы	90	12.0	
М-5	34-01-04	Стальные элементы	400	0.72	
МС-6	34-01-04	Стальные элементы	15	28.8	
МС-7	34-01-04	Стальные элементы	5	27.9	
МС-9	34-01-04	Стальные элементы	10	13.5	
МС-10	34-01-04	Стальные элементы	130	0.33	
МС-11	34-01-04	Стальные элементы	10	17.4	
МС-15	34-01-04	Стальные элементы	50	17.5	
Дг 4,5×60	ГОСТ 26998-86	Дюбели	390	—	

Спецификация перемычек.

Марка поз.	Обозначение	Наименование	Кол. на этаж 3.600	0.000	3.300	6.600	Всего	Масса ед. кг	Примечание
Для $t°_н$=-20°С; -30°С; -40°С									
1	Серия 1.038.1-1 Вып.1	2ПБ16-2	2	—	—	—	2	65	
2	Серия 1.038.1-1 Вып.1	1ПБ10-1	9	3	2	4	18	20	

Марка поз.	Обозначение	Наименование	Кол. на этаж 3.600	0.000	3.300	6.600	Всего	Масса ед., кг	Примечание
4	Серия 1.038.1-1 Вып.1	2ПБ17-2	—	2	—	—	2	71	
5	Серия 1.038.1-1 Вып.1	2ПБ19-3	—	2	—	—	2	81	
6	Серия 1.038.1-1 Вып.1	1ПБ13-1	1	9	1	1	12	25	
7	Серия 1.038.1-1 Вып.6	1ПФ10-2	—	—	—	1	1	60	
Для $t°_н$=-20°С; -30°С									
2	Серия 1.038.1-1 Вып.1	1ПБ10-1	—	19	3	—	22	20	
3	Серия 1.038.1-1 Вып.6	1ПФ17-5	—	3	1	—	4	103	
4	Серия 1.038.1-1 Вып.1	2ПБ17-2	—	5	1	—	6	71	
5	Серия 1.038.1-1 Вып.1	2ПБ19-3	—	2	—	—	2	81	
6	Серия 1.038.1-1 Вып.1	1ПБ13-1	—	2	6	—	8	25	
7	Серия 1.038.1-1 Вып.6	1ПФ10-2	—	10	2	—	12	60	
8	Серия 1.038.1-1 Вып.1	2ПБ22-3	—	4	—	—	4	92	
9	Серия 1.038.1-1 Вып.1	2ПБ25-3	—	8	12	—	20	103	
10	Серия 1.038.1-1 Вып.6	1ПФ19-6	—	1	—	—	1	120	
11	Серия 1.038.1-1 Вып.6	1ПФ13-3	—	1	3	—	4	80	
12	Серия 1.038.1-1 Вып.6	2ПФ22-8	—	2	—	—	2	188	
13	Серия 1.038.1-1 Вып.6	2ПФ25-8	—	4	6	—	10	210	
Для $t°_н$=-40°С									
2	Серия 1.038.1-1 Вып.1	1ПБ10-1	—	29	5	—	34	20	
3	Серия 1.038.1-1 Вып.6	1ПФ17-5	—	3	1	—	4	103	
4	Серия 1.038.1-1 Вып.1	2ПБ17-2	—	8	2	—	10	71	
5	Серия 1.038.1-1 Вып.1	2ПБ19-3	—	3	—	—	3	81	
6	Серия 1.038.1-1 Вып.1	1ПБ13-1	—	3	9	—	12	25	
7	Серия 1.038.1-1 Вып.6	1ПФ10-2	—	10	2	—	12	60	
8	Серия 1.038.1-1 Вып.1	2ПБ22-3	—	6	—	—	6	92	
9	Серия 1.038.1-1 Вып.1	2ПБ25-3	—	12	18	—	30	103	
10	Серия 1.038.1-1 Вып.6	1ПФ19-6	—	1	—	—	1	120	
11	Серия 1.038.1-1 Вып.6	1ПФ13-3	—	1	3	—	4	80	
12	Серия 1.038.1-1 Вып.6	2ПФ22-8	—	2	—	—	2	188	
13	Серия 1.038.1-1 Вып.6	2ПФ25-8	—	4	6	—	10	210	

Инв.№ подл. | Подпись и дата | Взам. инв.№

Привязан:

Инв.№

ГИП	Чекалов	
Н.контр.	Этелис	
Нач.отд.	Иванов	
Гл.арх.	Этелис	
Рук.сект.	Самсонова	
Арх.	Цыганова Е	

ТП503-5-23.86 АР

Автовокзал вместимостью 300 человек

Здание автовокзала

Ведомость перемычек Спецификации

Стадия	Лист	Листов
РП	15	

ГИПРОАВТОТР Ленинградский ф-л

АЛЬБОМ I

Объект 1259

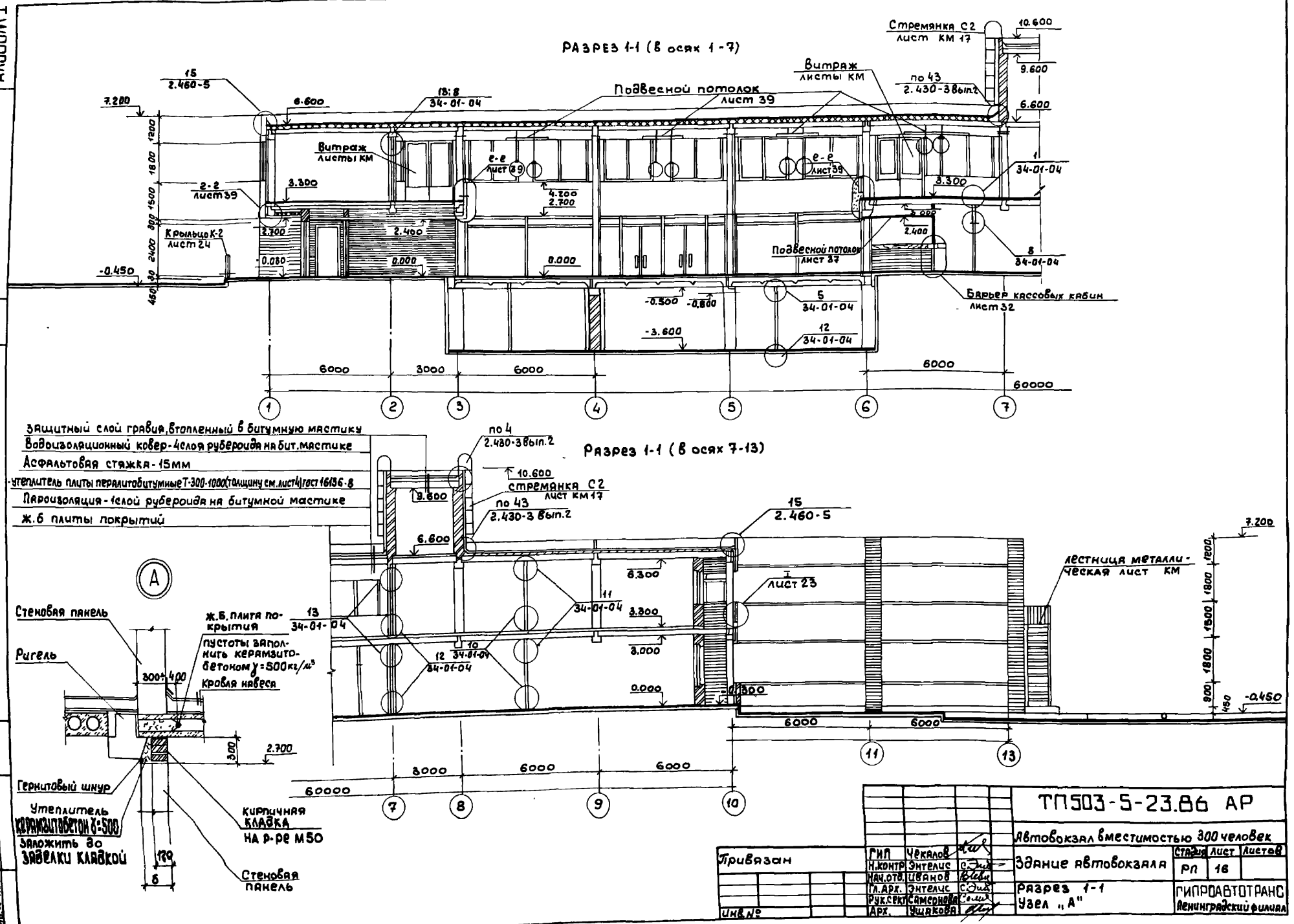

ТП503-5-23.86 АР				
Автовокзал вместимостью 300 человек				
Здание автовокзала	Стадия	Лист	Листов	
	РП	16		
Разрез 1-1 Узел „А"	ГИПРОАВТОТРАНС Ленинградский филиал			
Привязан	ГИП	Чекалов		
	Н.контр	Энтелис		
	Нач.отд.	Иванов		
	Гл.арх.	Энтелис		
	Рук.сект	Самсонова		
Инв.№	Арх.	Ушакова		

Альбом I

Объект 1259

РАЗРЕЗ 2-2

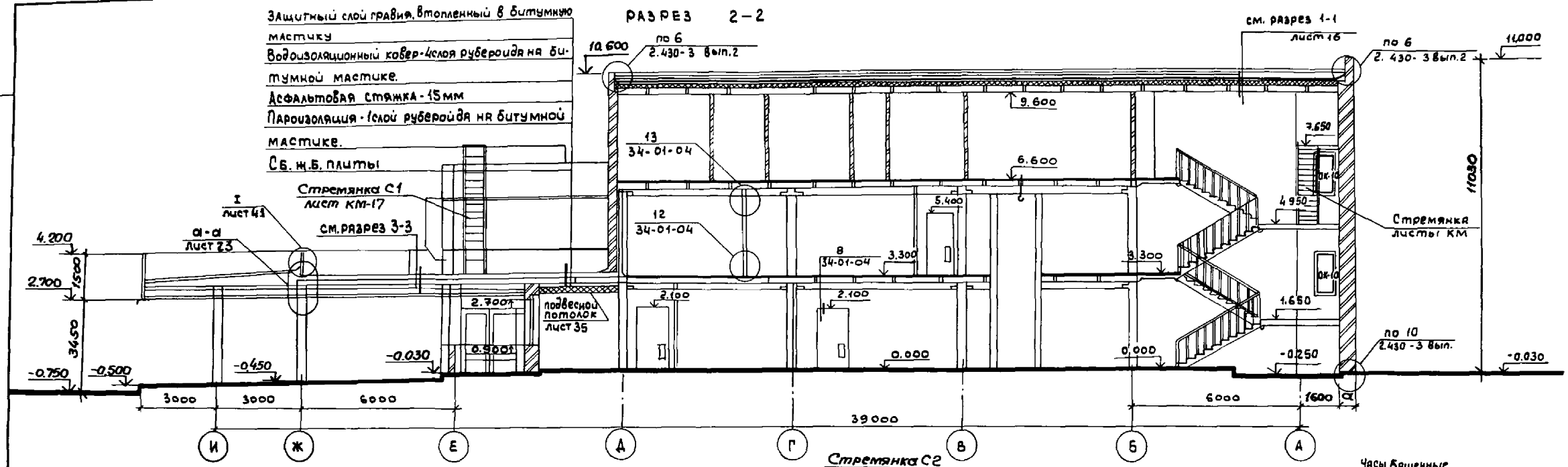

РАЗРЕЗ 3-3

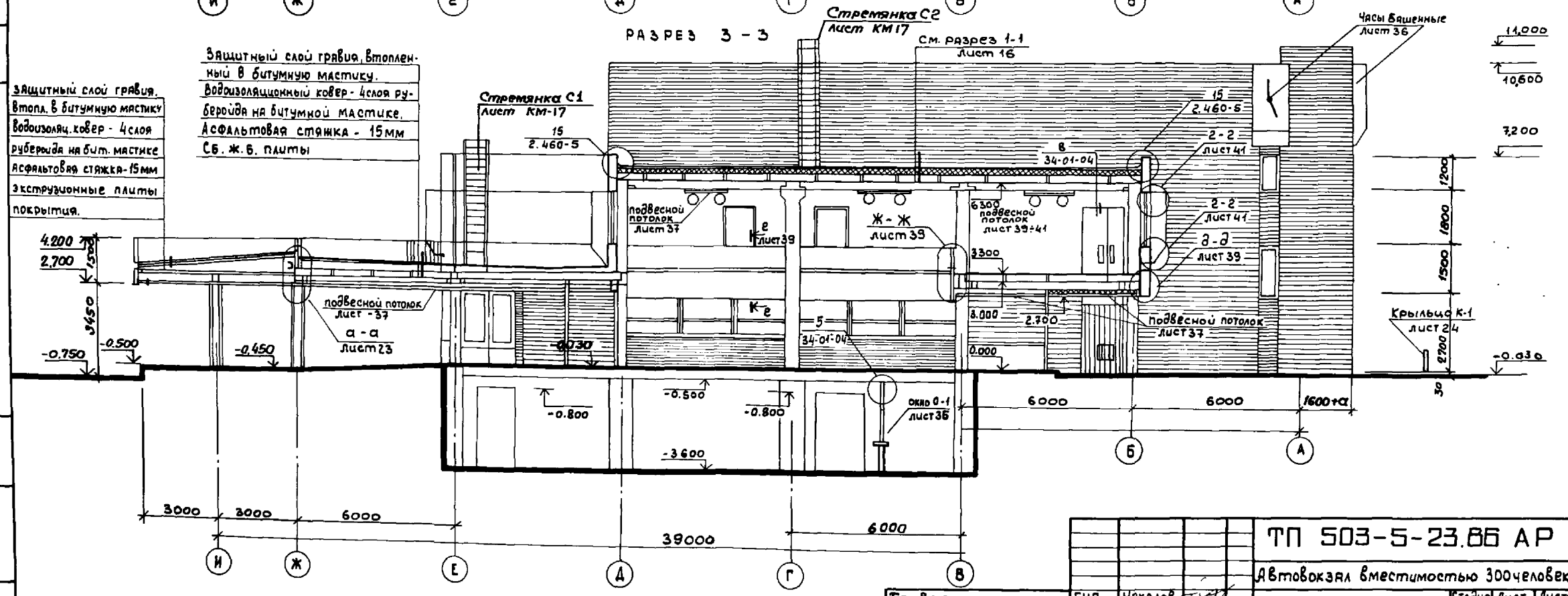

Инв. № подл. | Подп. и дата | Взам. инв. №

Привязан

Инв. №

ГИП	Чекалов	
Н. контр	Энтелис	
Нач. отд.	Цванов	
Гл. арх.	Энтелис	
Рук. сект	Самсонова	
Арх.	Ушакова Т	

ТП 503-5-23.86 АР

Автовокзал вместимостью 300 человек

Здание автовокзала

Стадия	Лист	Листов
РП	17	

Разрезы 2-2 и 3-3

ГИПРОАВТОТРАНС Ленинградский филиал

АЛЬБОМ I

Объект 1259

Фасад 1÷13

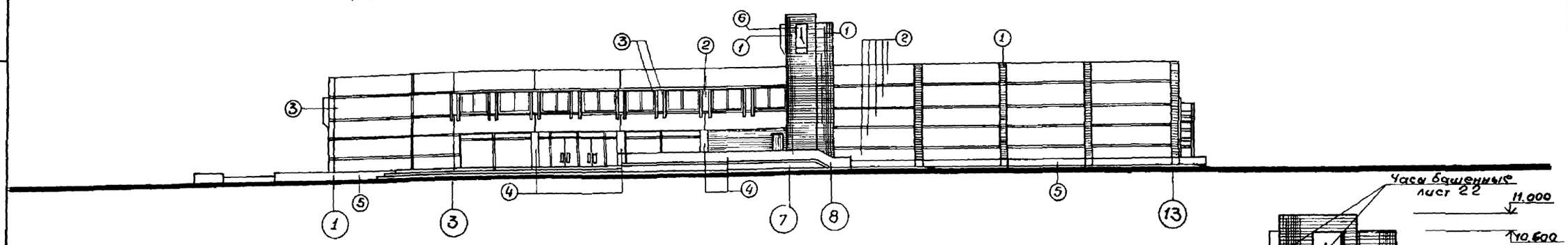

Фасад 1-8

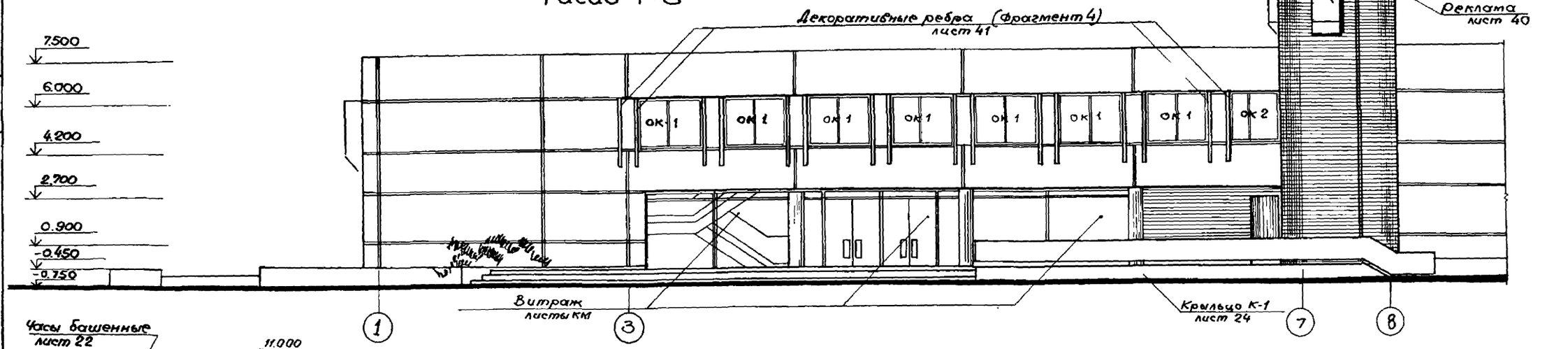

Фасад 7-13

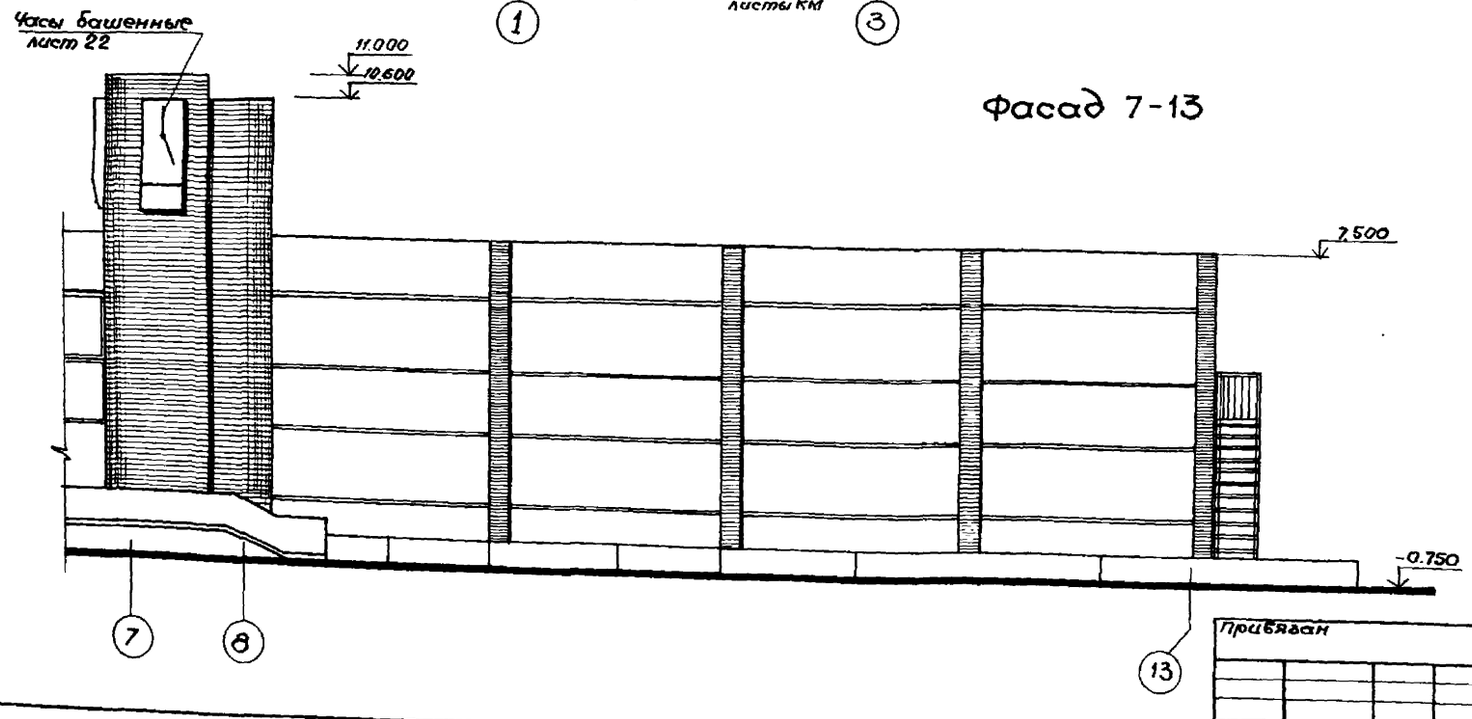

Ведомость отделки фасадов приведена на листе 2.

Привязан

Инв. №

Инв. № подл. | Подпись и дата | Взам. инв. №

ГИП	Чекалов		
Н.контр.	Энтелис		
Нач.отд.	Иванов		
Гл.арх.	Энтелис		
Рук.сект.	Самсонова		
Архит.	Ушакова		

ТП 503-5-23.86 АР

Автовокзал вместимостью 300 человек.

Здание автовокзала | Стадия: РП | Лист: 18 | Листов:

Фасад 1-13.

ГИПРОАВТОТРАНС
Ленинградский филиал

АЛЬБОМ I

Объект 1259

Согласовано: Сантехн. отд. Смирнов

Инв. № подл. | Подпись и дата | Взам. инв. №

ФАСАД А - И

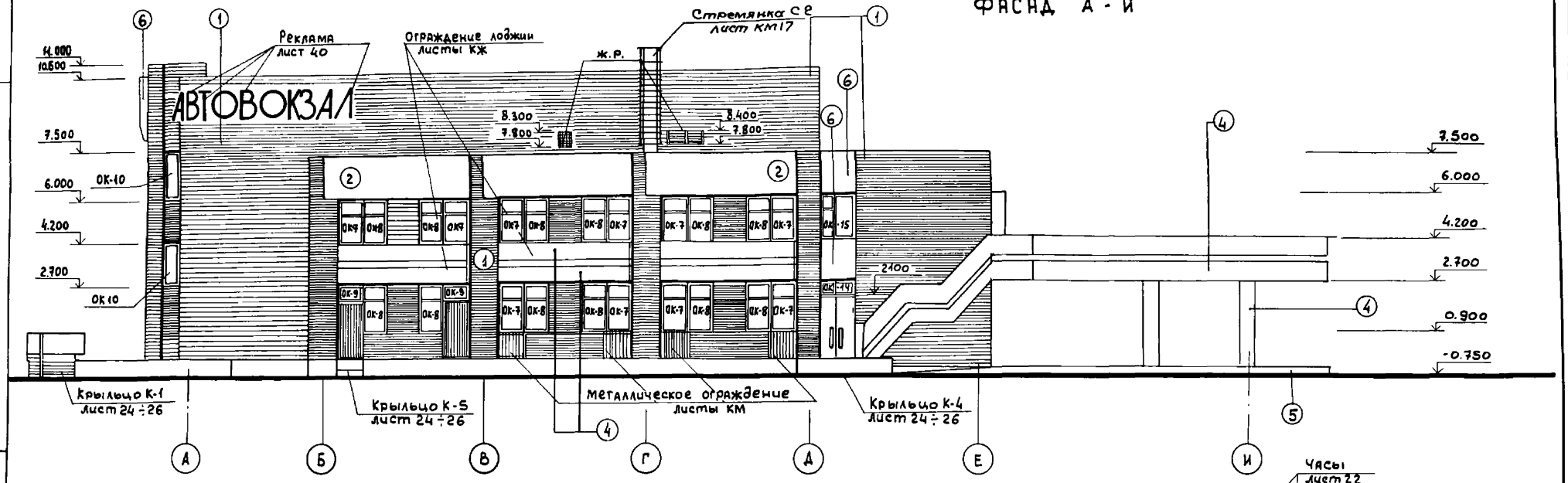

ФАСАД И - А

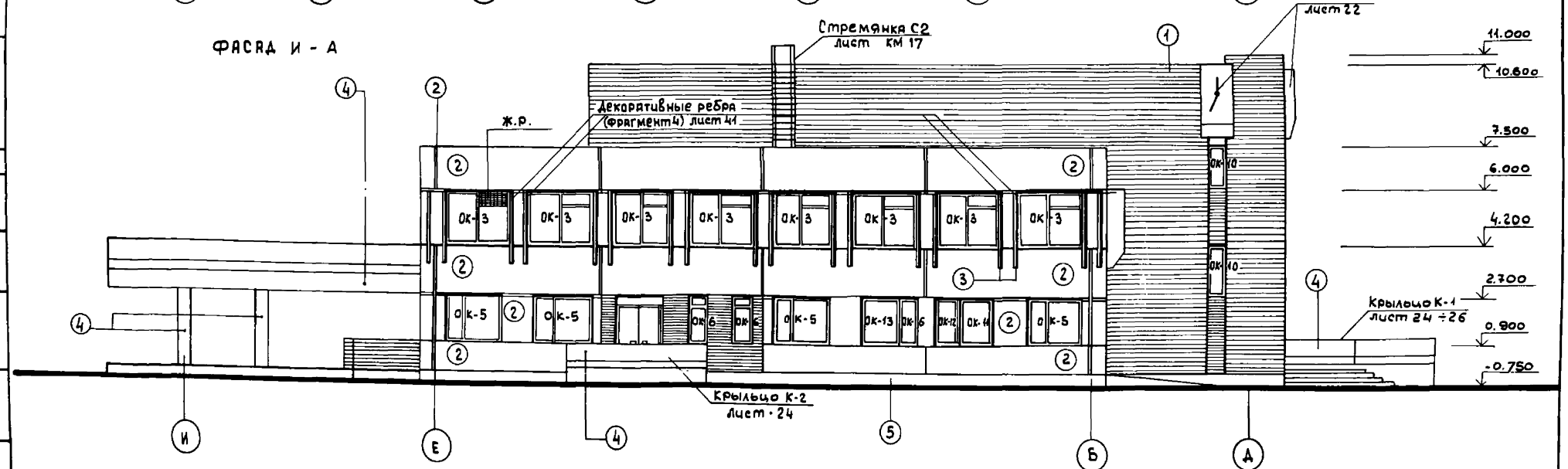

Ведомость отделки фасадов приведена на листе 2

Привязан	ГИП	Чекалов	ТП 503-5-23.86 АР		
	Н. контр.	Энтелис	Автовокзал вместимостью 300 человек		
	Нач. отд.	Иванов	Здание автовокзала	Стадия: РП	Лист: 19 / Листов:
	Гл. арх.	Энтелис			
	Рук. сект.	Самсонова	Фасады А-И, И-А	ГИПРОАВТОТРАНС Ленинградский филиал	
Инв. №	Арх.	Ушакова Е			

АЛЬБОМ I

Фасад 13-1

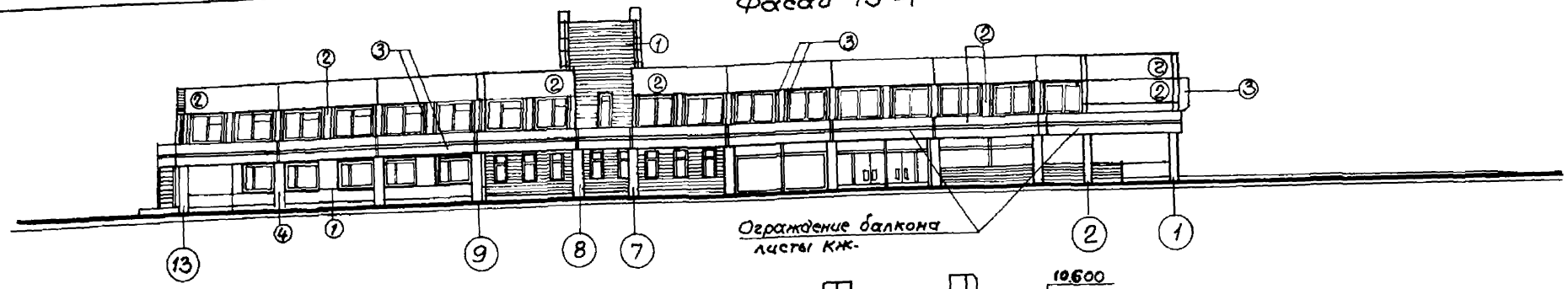

Фасад 13-4

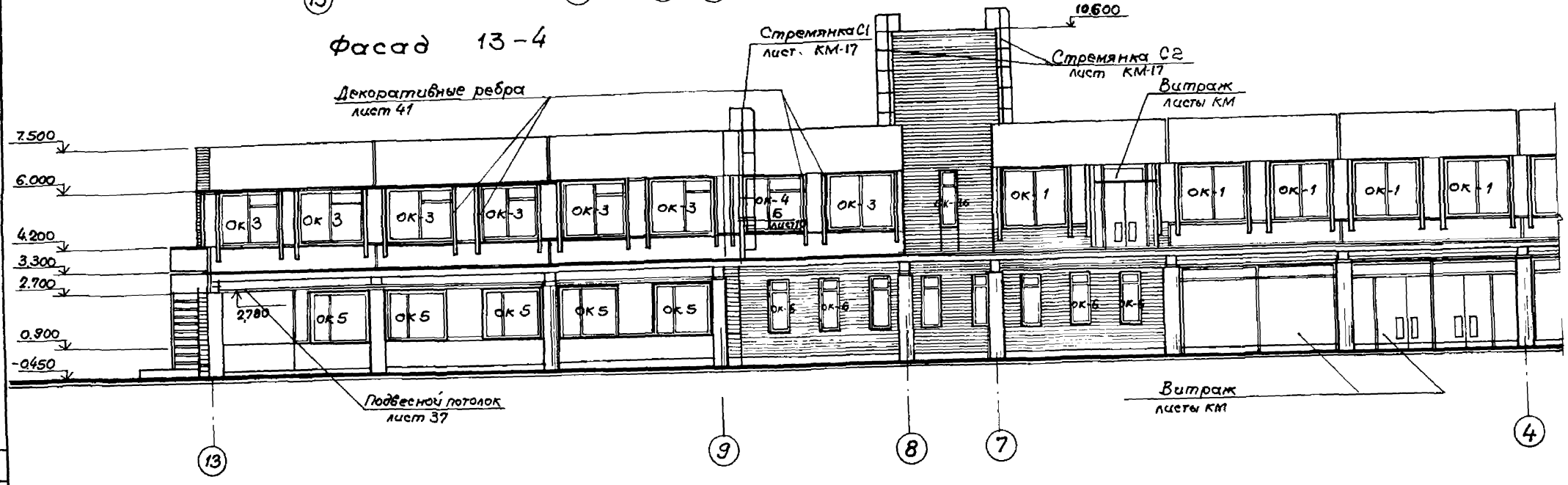

Фасад 5-1

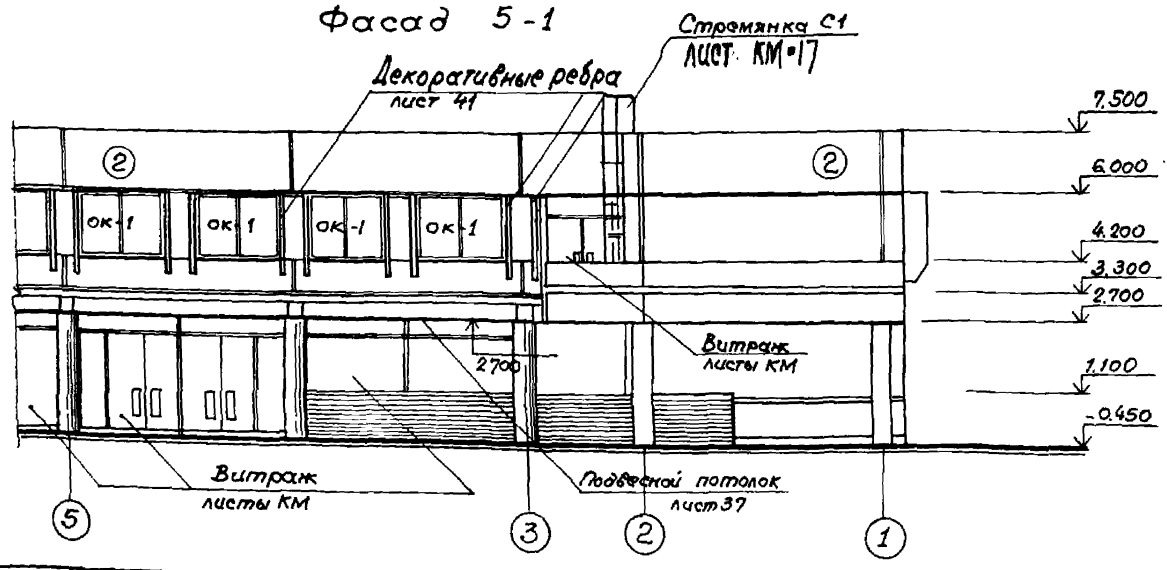

1. На фасадах 13-4 и 5-1 ограждение навеса над перроном условно не показано.
2. Ведомость отделки фасадов приведена на листе 2.

ТП 503-5-23.86 АР					
Автовокзал вместимостью 300 человек.					
Здание автовокзала	Стадия	Лист	Листов		
	РП	20			
Фасад 13-1	ГИПРОАВТОТРАНС Ленинградский филиал.				

Привязан	ГИП	Чекалов
	Н.контр.	Энтелис
	Нач.отд	Иванов
	Гл.арх.	Энтелис
	Рук.сект.	Самсонова
Инв. №	Арх.	Ушакова

Согласовано
Сан.техн.отд. Смирнов
Инв.№ подл. Подпись и дата Взам.инв.

Альбом I

Объект 1259

Фрагмент 1

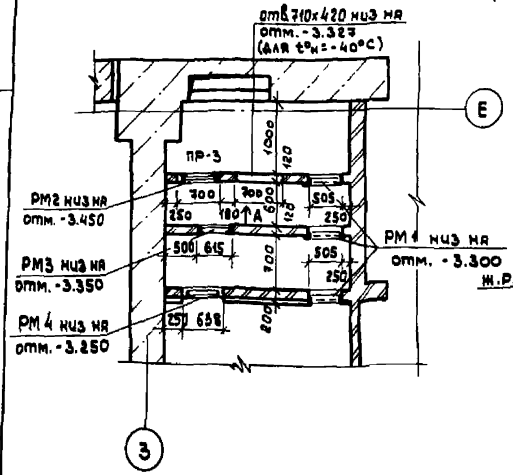

Фрагмент 2

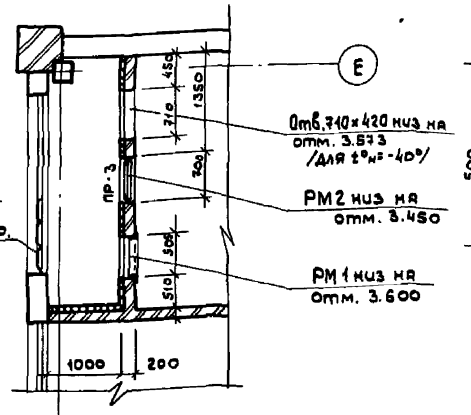

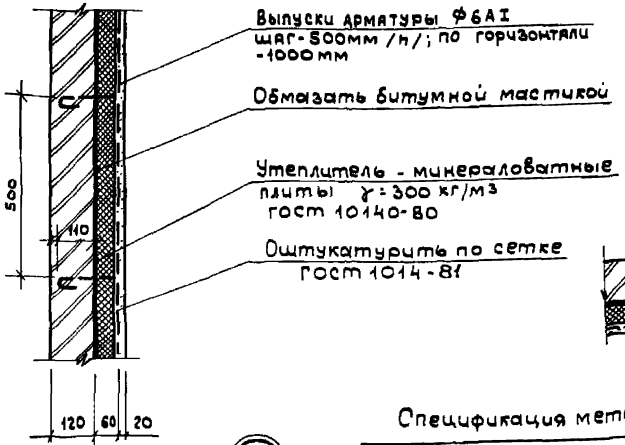

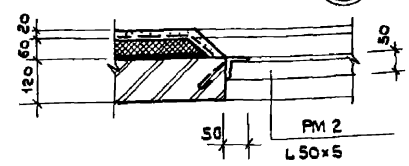

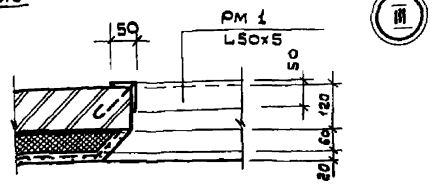

Фрагмент 3

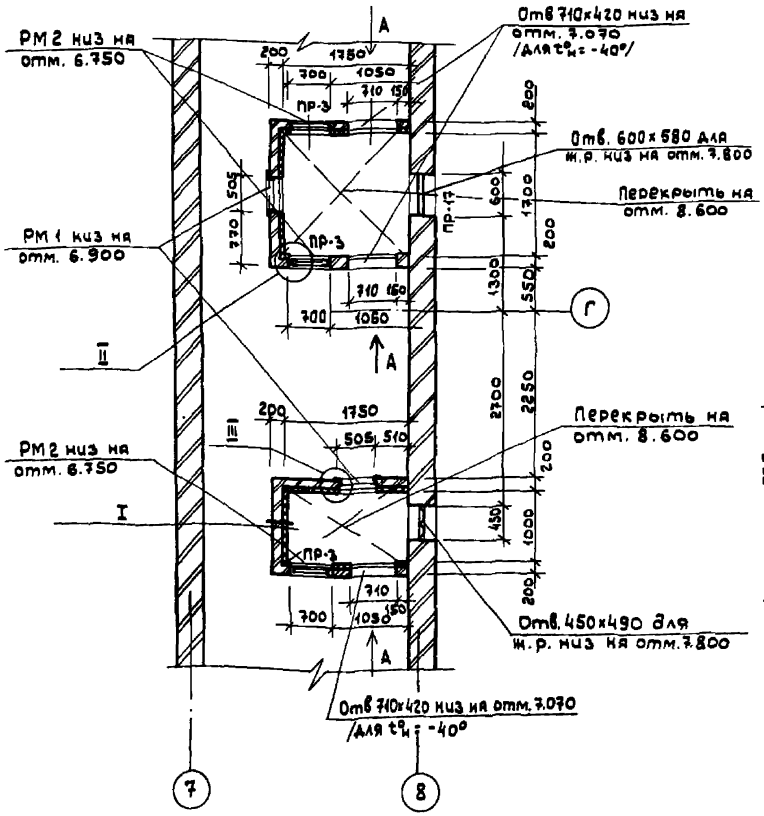

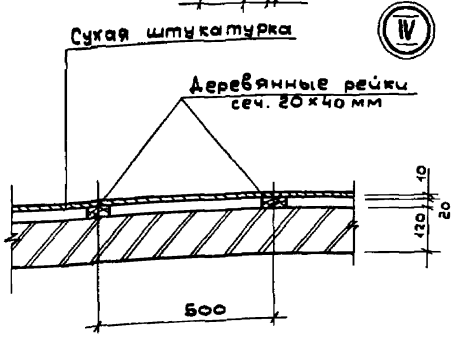

Вид А

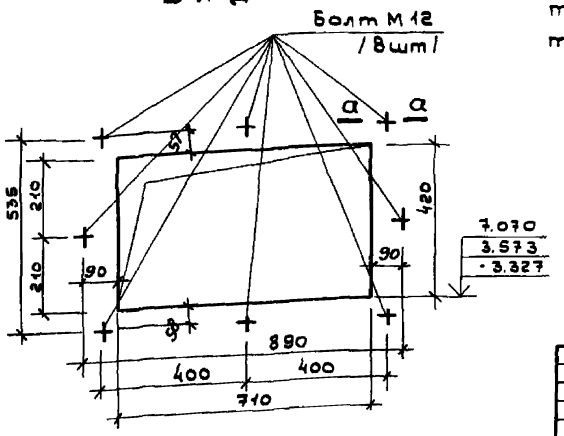

Спецификация металлических закладных изделий

Марка поз.	Наименование	Обозначение	Кол.	Масса ед.кг	Примечание
РМ 1	Т.п. 503-5-23.86 КЖИ2-020	Рама металлическая	4	15.0	
РМ 2	ТП 503-5-23.86 КЖИ2-021	Рама металлическая	5	14.78	
М12	серия 5.904-12 выпуск 0 лист 107	Болт М12	40		для t°н=-40°
РМ 3	ТП 503-5-23.86 КЖИ2-022	Рама металлическая	1	33.8	
РМ 4	ТП 503-5-23.86 КЖИ2-023	Рама металлическая	1	56.4	

1. Металлические рамы РМ1 ÷ РМ4 устанавливать одновременно с возведением кирпичной кладки
2. В венткамере на отм. 6.600 наружные стены толщиной 380мм для t°н = -40° утеплить по типу детали „I"

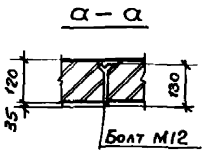

Согласовано: Синтерн. отд. Смирнов; Зам. гл. инж. пр.; Нач. отд. пр.; Инв. № подл.

Привязан

Инв. №

ГИП	Чекалов	
Н. контр.	Энтелис	
Нач. отд.	Цванов	
Гл. арх.	Энтелис	
Рук. сект.	Самсонова	
Арх.	Ушакова Е	

ТП 503-5-23.86 АР

Автовокзал вместимостью 300 человек

Здание автовокзала

Стадия	Лист	Листов
РП	21	

Фрагменты 1; 2; 3

ГИПРОАВТОТРАНС Ленинградский филиал

Фрагмент фасада 7-8

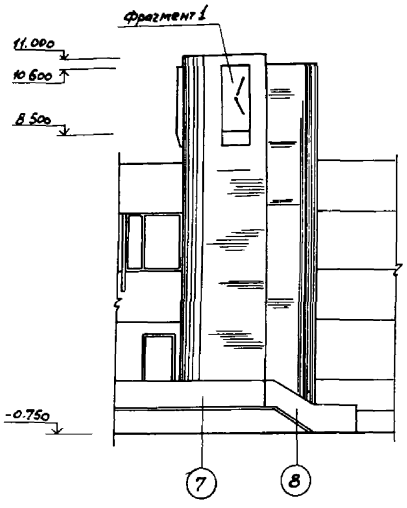

Фрагмент фасада Б-А

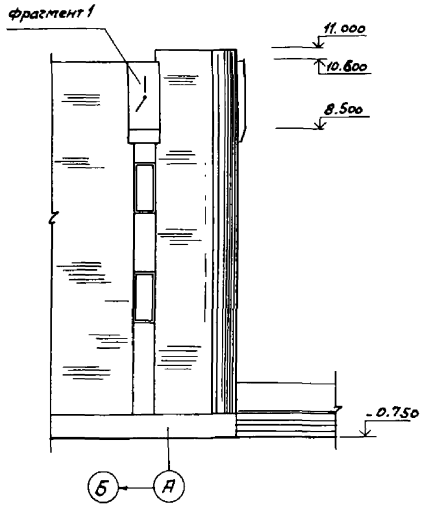

Фрагмент 1

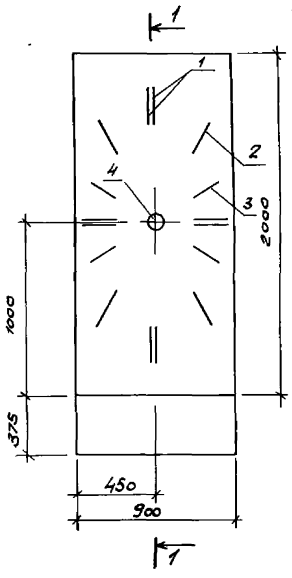

1-1

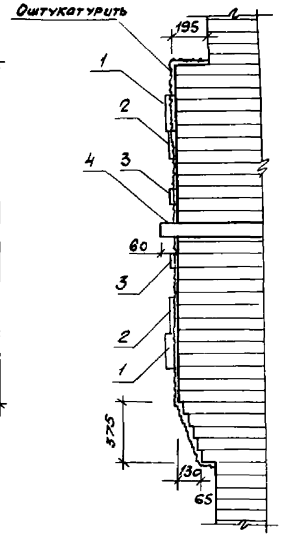

Схема распаложения часов

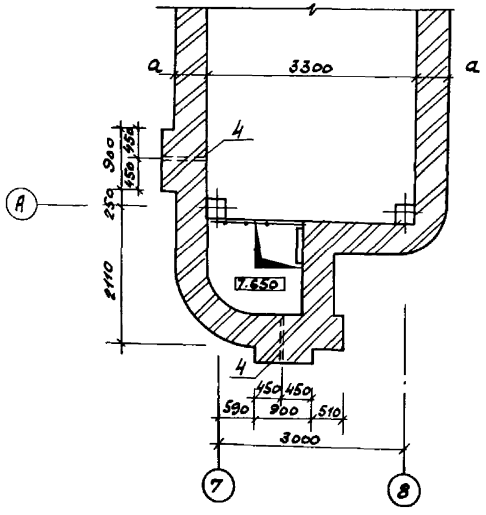

Схема расположения отверстий для штырей

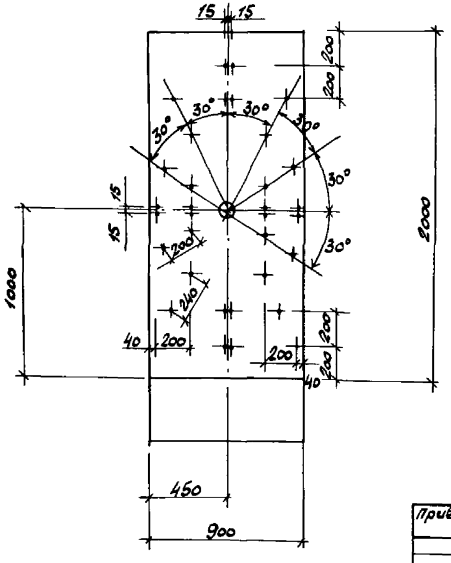

Спецификация металлических деталей часов

Марка Поз.	Обозначение	Наименование	Кол. шт.	Масса ед. кг	Примечание
1	ТП503-5-23.86 - КЖИ2-039	мет. деление часов	8	0,421	
2	ТП503-5-23.86 - КЖИ2-040	мет. деление часов	4	0,327	
3	ТП503-5-23.86 - КЖИ2-041	мет. деление часов	4	0,384	
4	ТП503-5-23.86 - КЖИ2-038	металлическая труба	1	6,58	

1. Металлические элементы часов покрыть темно-коричневой пентафталевой эмалью.
2. Отверстия в кирпичной кладке для крепления металлических элементов часов просверлить на глубину 100 мм, ф 10 мм
3. При монтаже металлических элементов штыри посадить в отверстия на цементном растворе М75
4. Трубу (поз.4) - хромировать; заложить в кладку с консолью 60мм.

		ТП 503-5-23.86 АР	
		Автовокзал вместимостью 300 человек	
ГИП	Цекалов	Здание автовокзала	Стадия: Р/П; Лист: 22; Листов:
Н.контр.	Энтелис		
Нач.отд.	Иванов		
Гл.арх.	Энтелис		
Рук.сект.	Самсонов	Часы башенные	ГИПРОАВТОТРАНС Ленинградский филиал
Ст.арх.	Никитина		
Арх.	Ефремов		

Привязан

Инв. №

Инв. № подл. | Подпись и дата | Взам. инв. №

Альбом I

Объект 1259

План кровли.

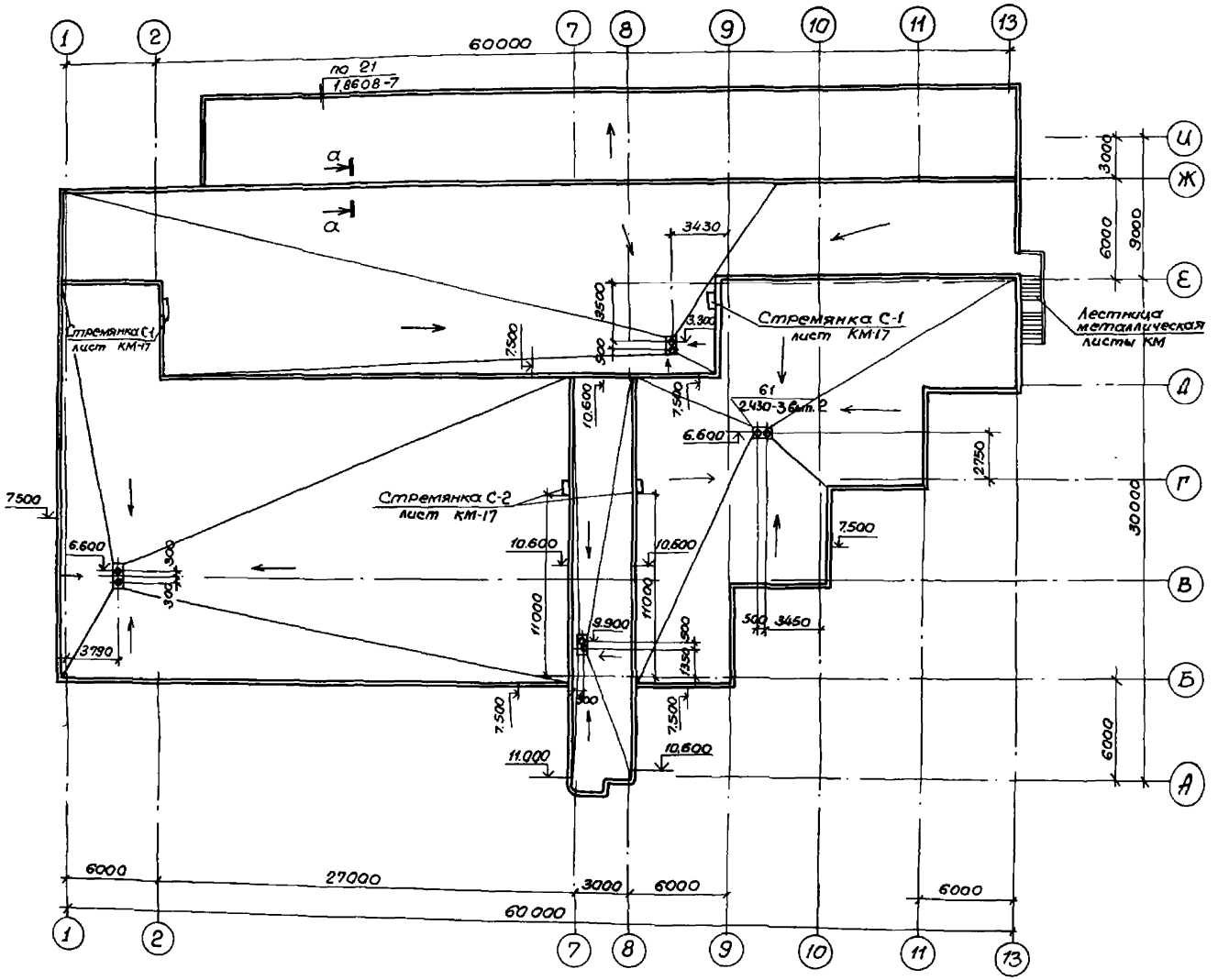

а – а

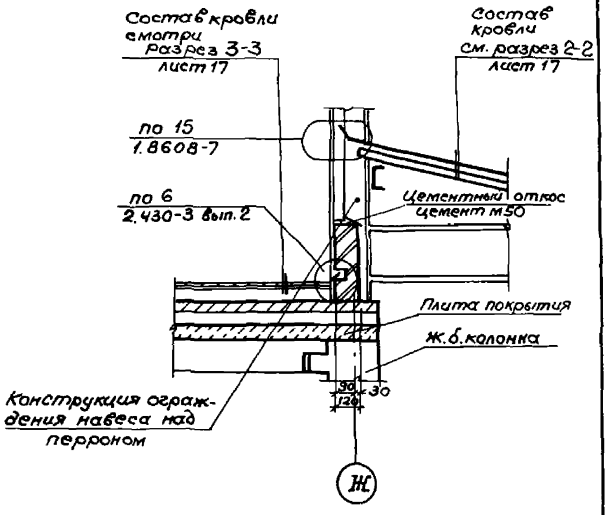

Конструкция ограждения навеса над перроном и балкона приведены на листах КМ и КЖ.

Согласовано: Инв.№подл. | Подпись и дата | Взам.инв.№ | Смирнов

Привязан			ТП 503-5-23.86 АР
	ГИП	Чекалов	Автовокзал вместимостью 300 человек.
	Н.контр.	Энтелис	Здание автовокзала — Стадия: РП; Лист: 23; Листов:
	Нач.отд.	Иванов	
	Гл.архит.	Энтелис	
Инв.№	Рук.сект.	Самсонова	План кровли — ГИПРОАВТОТРАНС Ленинградский филиал
	Архит.	Ушакова Е	

АЛЬБОМ I

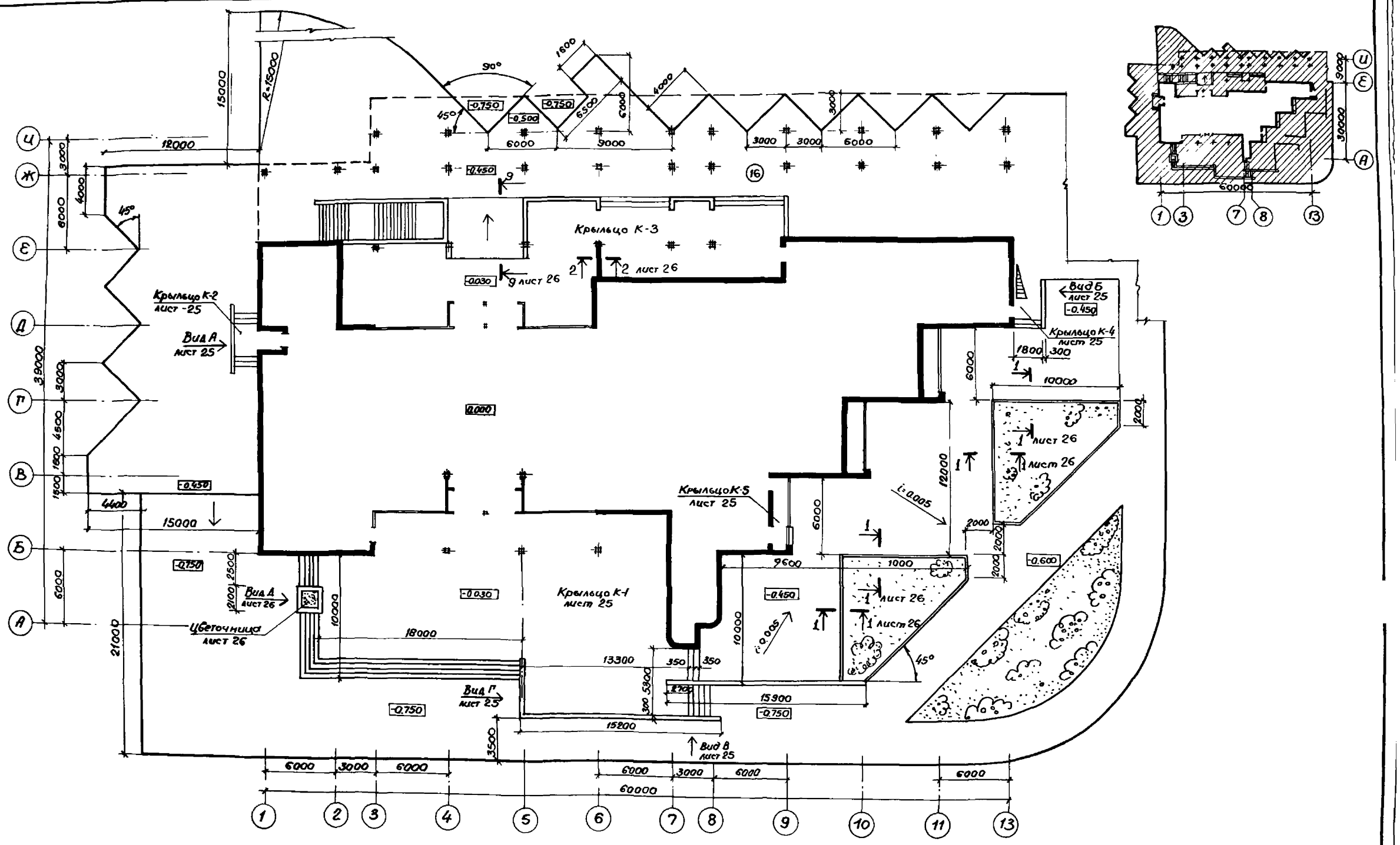

ТП 503-5-23.86 АР			
Автовокзал вместимостью 300 человек			
Здание автовокзала	Стадия	Лист	Листов
	РП	24	
Схема расположения крылец и благоустройство территории.	ГИПРОАВТОТРАНС Ленинградский филиал		

РИП	Чекалов	
Н.контр.	Энтелис	
Нач.отд.	Иванов	
Гл. арх.	Энтелис	
Рук.сект.	Самсонова	
Арх.	Ушакова Т	
Арх.	Марютачева	

Привязан

Инв. №

Объект 1259

Инв. № подл. | Подп. и дата | Взам. инв. №

Альбом I

Вид А

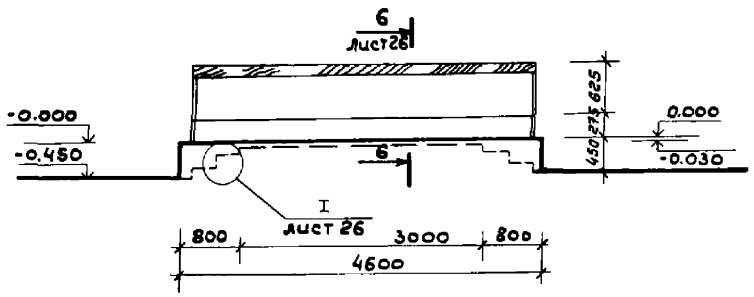

Вид Б



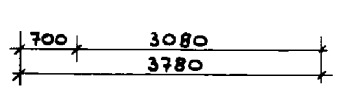

Крыльцо К-5

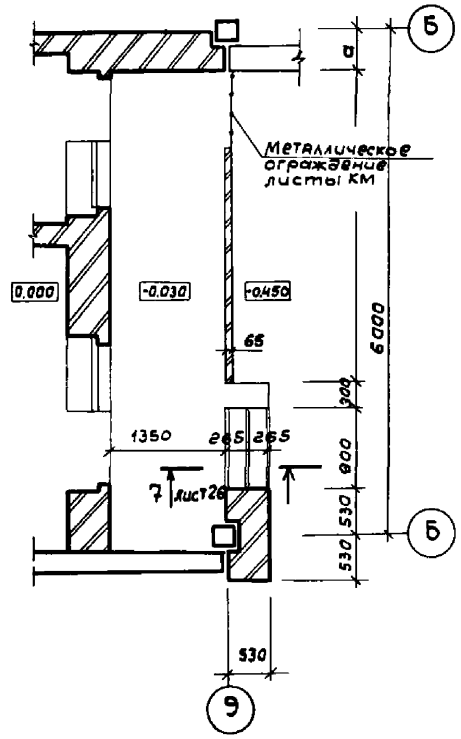

Крыльцо К-1

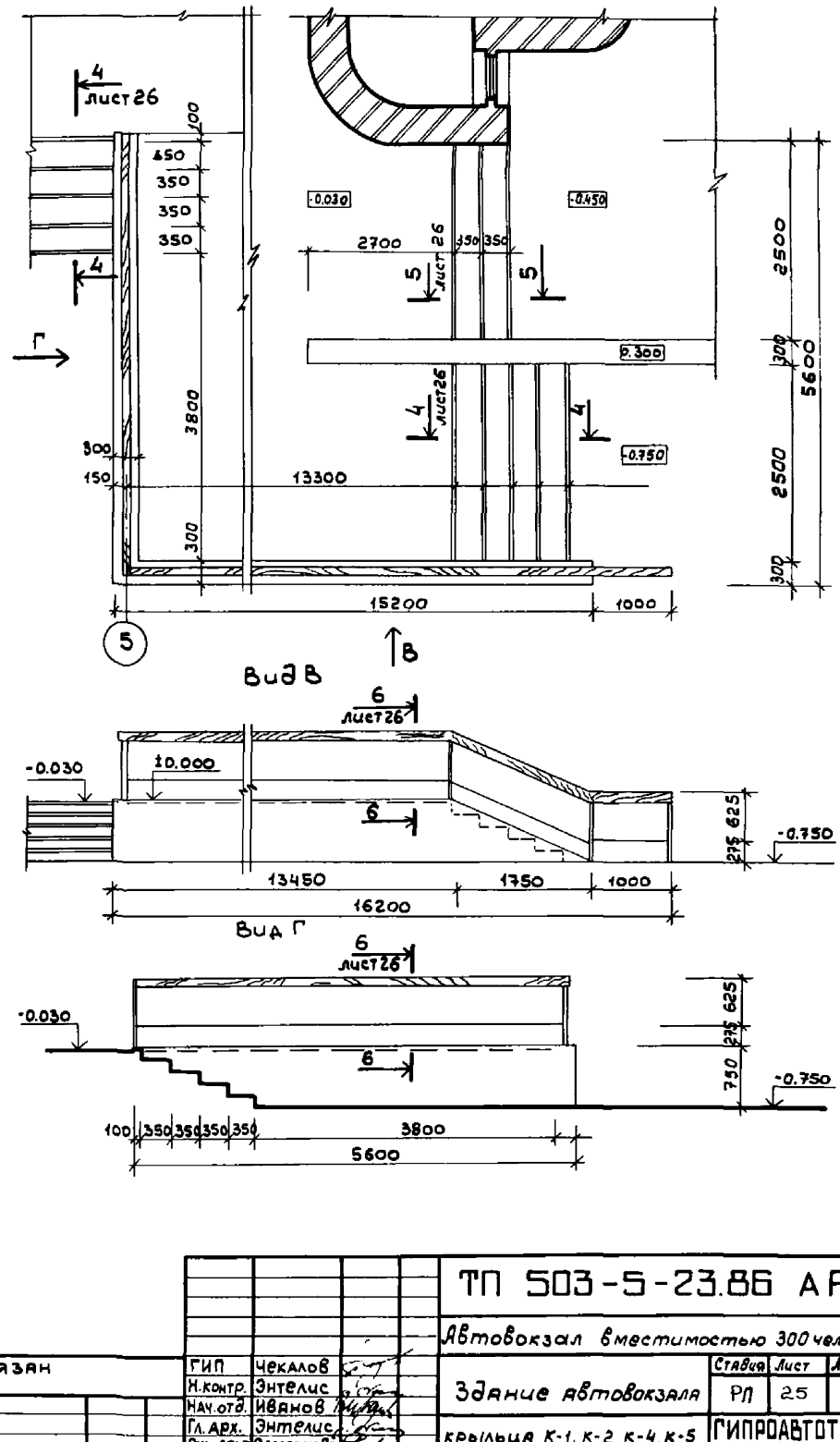

Крыльцо К-2

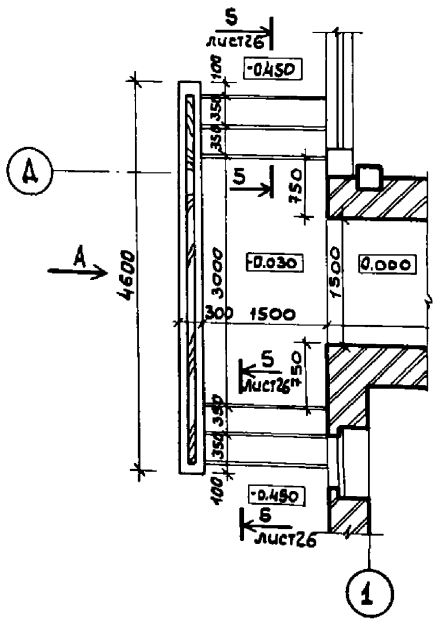

Крыльцо К-4

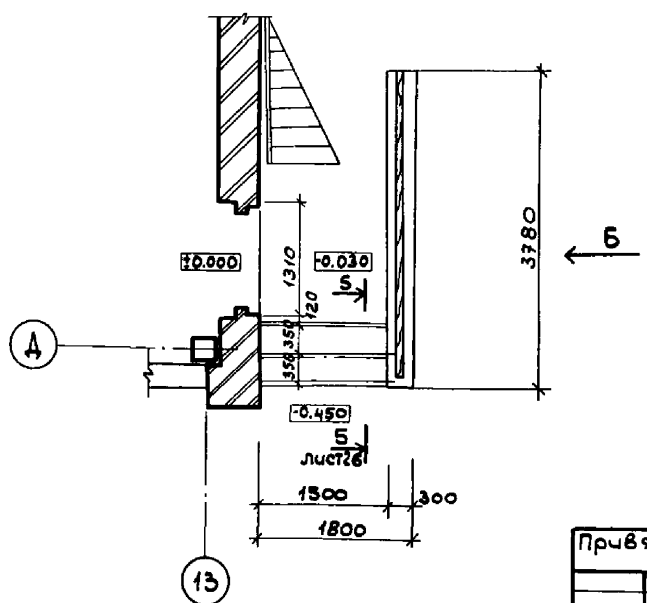

Привязан			ТП 503-5-23.86 АР	
			Автовокзал вместимостью 300 человек	
	ГИП	Чекалов	Здание автовокзала	Стадия: РП; Лист: 25; Листов:
	Н.контр.	Энтелис		
	Нач.отд.	Иванов	крыльца К-1, К-2, К-4, К-5 виды А, Б, В, Г	ГИПРОАВТОТРАНС Ленинградский филиал
	Гл.Арх.	Энтелис		
	Рук.сект	Самсонова		
Инв.№	Арх.	Ушакова Т		

Объект 1259

Инв.№ подл. | Подп. и дата | Взам.инв.№

1-1

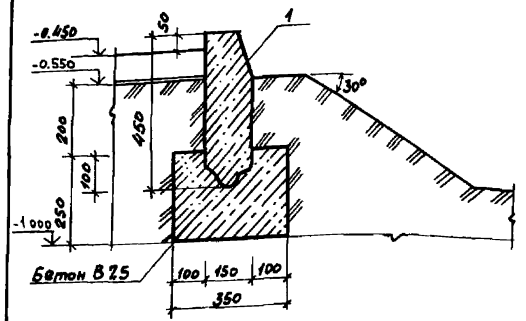

4-4

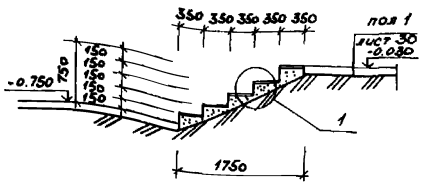

5-5

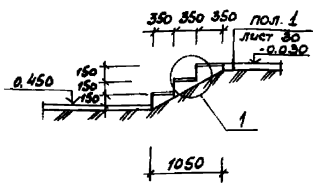

9-9

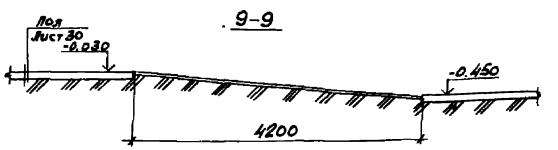

2-2

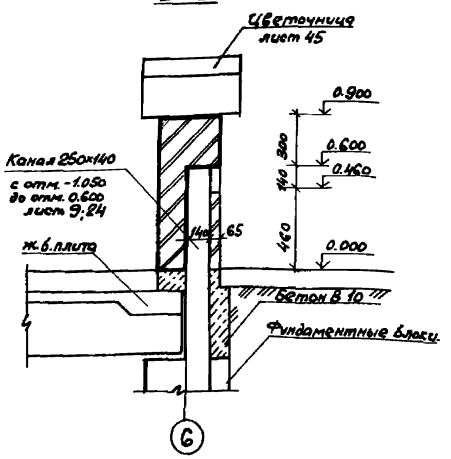

Мозаичный слой
Бетон В 10
Щебеночная подготовка
Уплотненный грунт

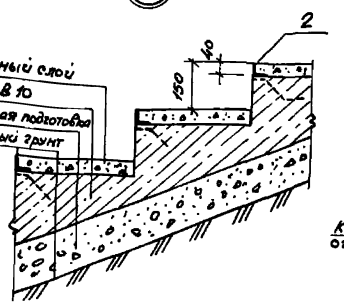

Вид Д (цветочница)

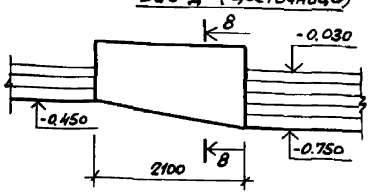

6-6

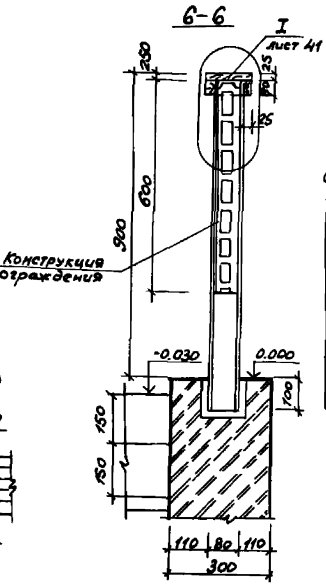

Спецификация элементов благоустройства перрона и крылец.

Марка поз.	Обозначение	Наименование	К-во	Масса	Примечание
1	ГОСТ 6665-82	Бортовой камень	68п.м		
2	7.7503-5-23.86 КЖИ2-040	Изделие закладное МН10	123шт	5.9	
3	ГОСТ 8486-66	Доска 25×130	32 п.м.		
4	ГОСТ 8486-66	Доска 25×80	64 п.м.		

1. Грунты под основания лестниц и пандуса уплотнить послойно со слоями 20-30 см с доведением объемного веса скелета грунта $\gamma_{гр.} = 1.65$ тс/м3.
2. Конструкция и установка ограждения крылец разработана в чертежах марки КЖ и КМ.

3-3

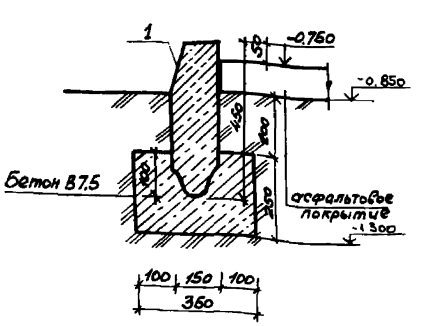

8-8

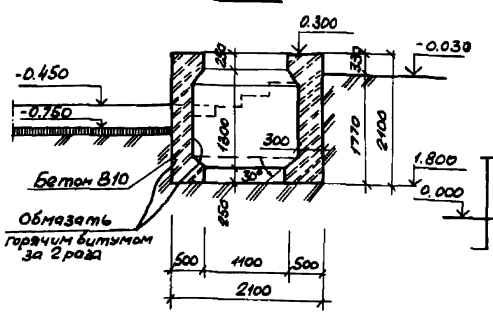

7-7

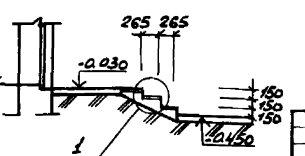

ГИП	Чаколов		
Н.контр.	Энтелис		
Нач.отд.	Иванов		
Гл.арх.	Энтелис		
Рук.сект.	Самсонова		
Архитект.	Ушакова Т.		

Инв.№

ТП 503-5-23.86 АР

Автовокзал вместимостью 300 человек

Здание автовокзала

Стадия	Лист	Листов
РП	26	

Крыльцо К-1 ÷ К-5 и благоустройство территории. Сечения 1-1 ÷ 9-9

ГИПРОАВТОТРАНС
Ленинградский филиал

Альбом I

Объект 1259

Инв.№подл. | Подпись и дата | Взам.инв.№

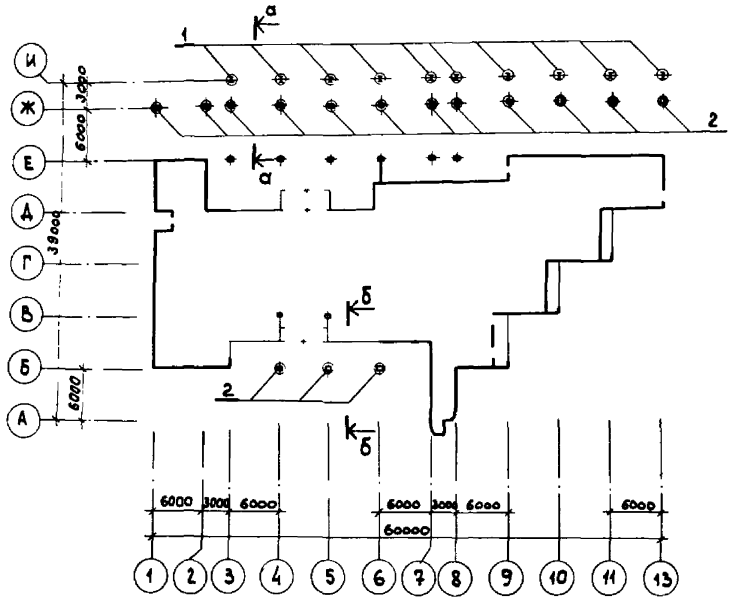

а — а

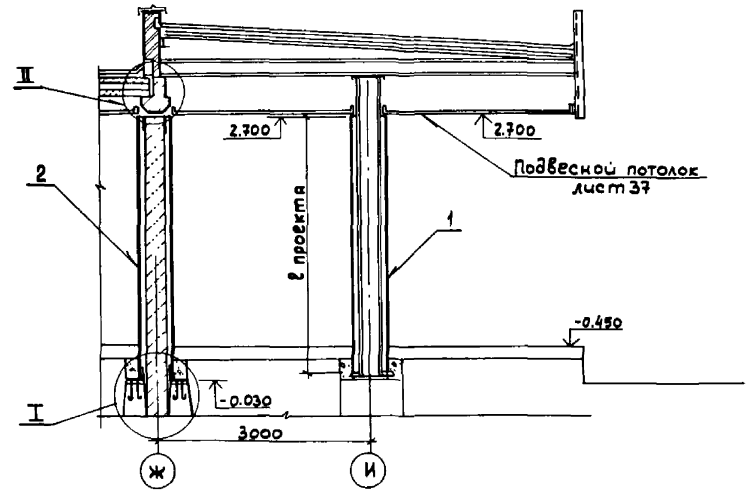

б — б

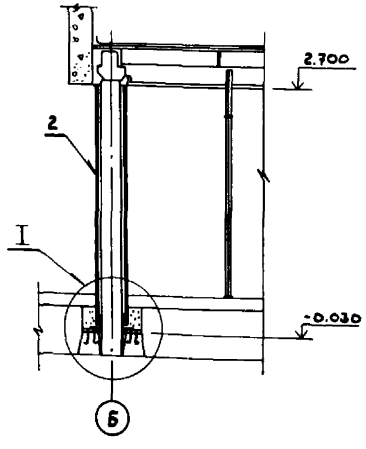

I

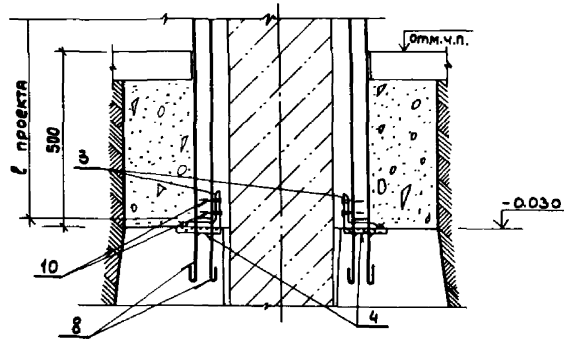

II

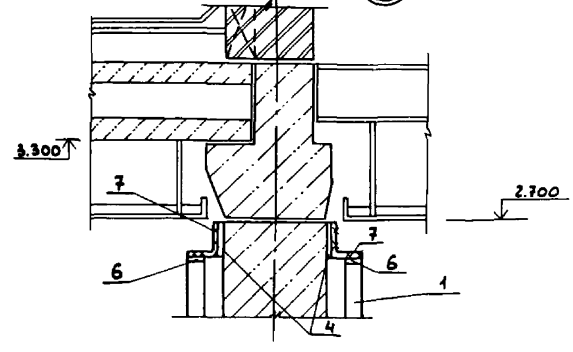

				ТП 503-5-23.86 АР	
				Автовокзал вместимостью 300 человек	
ГИП	Чекалов			Здание автовокзала	Стадия: РП; Лист: 27; Листов:
Н.контр.	Помазов				
Нач.отд.	Иванов			Схема расположения элементов отделки колонн сечения: а-а; б-б. Узлы I, II	ГИПРОАВТОТРАНС Ленинградский филиал
Гл.инж.	Помазов				
Рук.сект	Самсонова				
Вед.инж.	Чукутина				
Инж.	Мартынчева				

Привязан:

Инв.№

Крепление отделки колонн по оси И (Верх колонн)

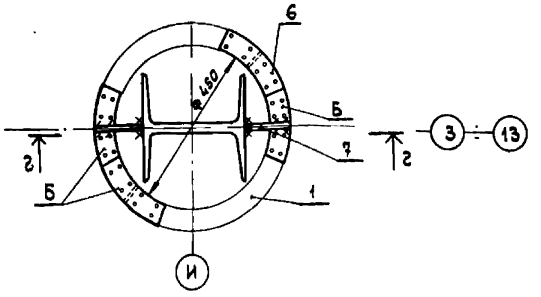

г — г

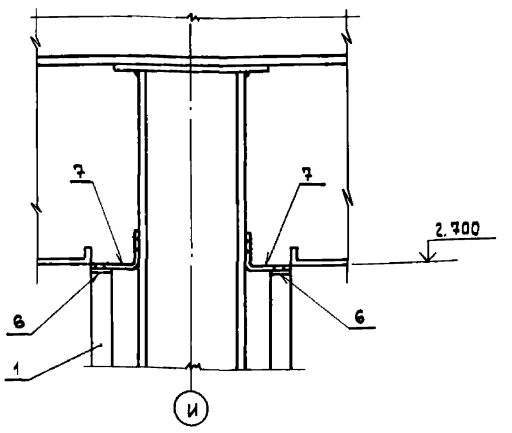

Крепление отделки колонн по осям: Б; Ж (Верх колонн)

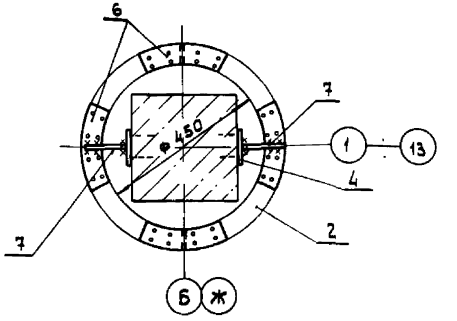

Крепление отделки колонн по оси И (Низ колонн)

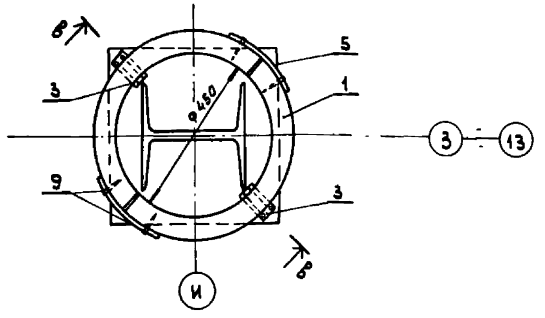

в — в

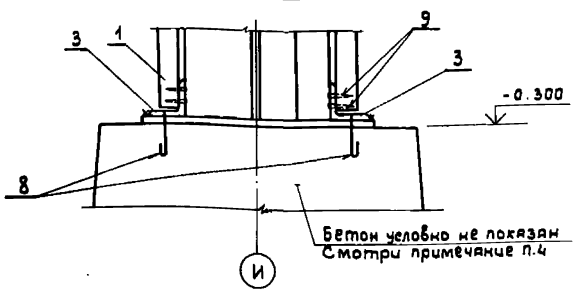

Крепление отделки колонн по осям: Б; Ж (низ колонн)

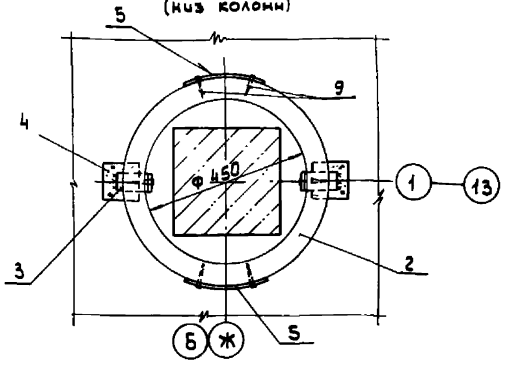

Спецификация элементов для отделки колонн

Марка позиция	Обозначение	Наименование	Кол-во	Примечания
1	ГОСТ 539-80	ВТ9 ℓ=2730 мм	10 шт	
2	ГОСТ 539-80	ВТ9 ℓ=2730 мм	15 шт	
3		Уголок 100×100×8 ГОСТ 8509-72 / Ст3кп2 ГОСТ 380-71 ℓ=50	50 шт	
4		Полоса 8×100 ГОСТ 103-76 / Ст3кп2 ГОСТ 380-71 ℓ=100	60 шт	
5		Полоса 8×150 ГОСТ 103-76 / Ст3кп2 ГОСТ 380-71 ℓ=100	50 шт	
6		Полоса 8×60 ГОСТ 103-76 / Ст3кп2 ГОСТ 380-71 ℓ=240	68 шт	
7		Ф8 AI ГОСТ 5781-82 ℓ=280	50 шт	
8		Ф8 AI ГОСТ 5781-82 ℓ=150	80 шт	
9	ГОСТ 26998-86	Дюбель ДГ 4,5×50	400 шт	

1. Для отделки колонн используются асбестоцементные трубы по ГОСТ 539-80
2. Отделку колонн произвести до устройства полов и подвесных потолков.
3. Последовательность отделки следующая:
   а) трубу заводского изготовления укоротить, обрезав с одного конца до длины „ℓ проектная", указанной в спецификации;
   б) разрезать трубу по длине на 2 равные части.
4. При устройстве полов трубы обетонировать с обреза фундамента до отметки чистого пола. Бетон марки 150
5. Позицию 3 приострелить к половинке трубы до монтажа.

Ведомость деталей

Поз	Эскиз
6	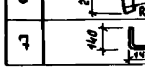
7	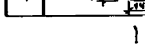

Привязан

Инв. №

ГИП	Чекалов		ТП 503-5-23.86 АР
Н.контр.	Помазов		Автовокзал вместимостью 300 человек
Нач.отд.	Иванов		Здание автовокзала — Стадия: РП; Лист: 28; Листов:
Гл.инж.	Помазов		
Рук.сект.	Самсонова		Крепление отделки колонн. Сечения 6-6; 2-2
Вед.инж.	Никитина		ГИПРОАВТОТРАНС, Ленинградский филиал
Инж.	Марютичева		

Инв.№ подл. | Подпись и дата | Взам.инв.№

Альбом I

Объект 1259

План полов на отм. 3.300

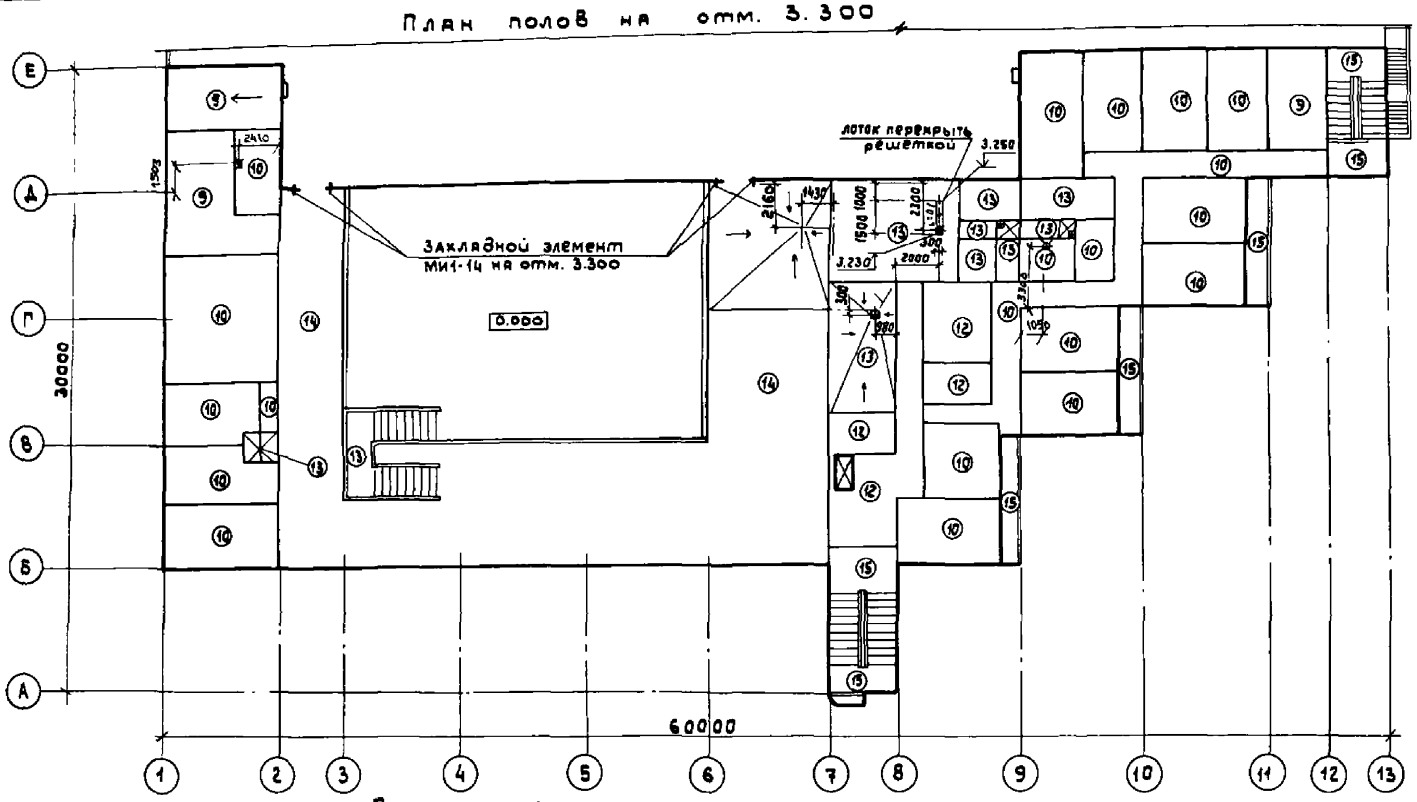

План полов на отм. 0.000

План на отм. -3.600

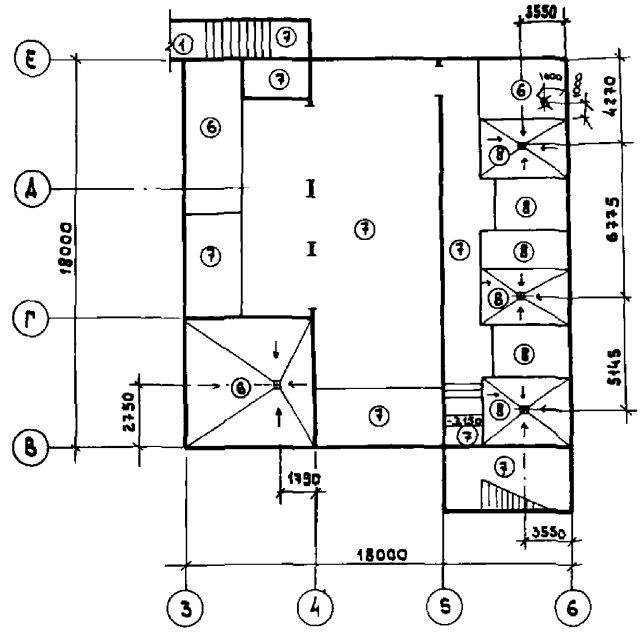

План полов на отм. 6.600

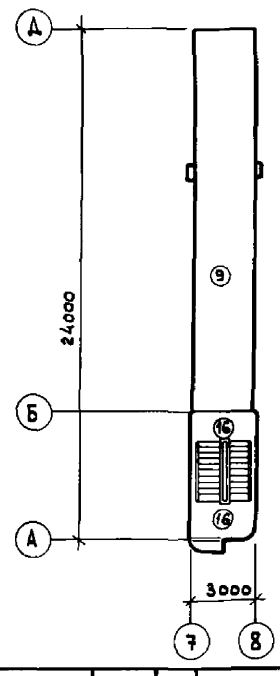

а — а

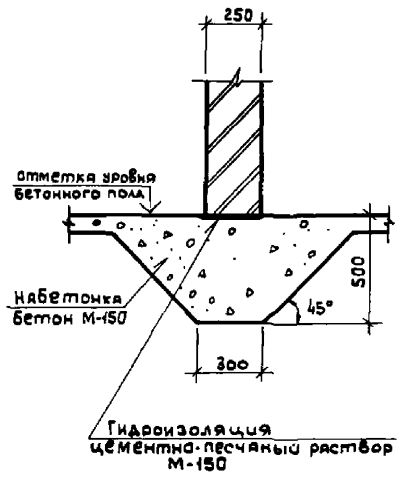

Привязан

Инв. №

ГИП	Чекалов	
Н.контр.	Энтелис	
Нач.отд	Иванов	
Гл.арх.	Энтелис	
Рук.сект.	Самсонова	
Ст.арх.	Никитина Е.	
Арх.	Ушакова Е.	

ТП 503-5-23.86 АР

Автовокзал вместимостью 300 человек

Здание автовокзала

Стадия	Лист	Листов
РП	29	

Планы полов на отм. -3.600; 0.000; 3.300; 6.600

ГИПРОАВТОТРАНС
Ленинградский филиал

Инв.№ подл. | Подпись и дата | Взам.инв.№

Экспликация полов

Наименование помещения по проекту	Тип пола по проекту	Схема пола или номер узла по серии	Элементы пола и их толщина	Площадь пола м²
Тамбуры: пассажирский зал; киоск; касса; печать; материалы; кассы; касс; кабины; коридор при кассах; отделение связи; лоджии; помещение дежурного узла.	1		Терраццо - 20мм Цементно-песчаный раствор М-150 - 40мм Бетонный подстилающий слой 87,5 - 80мм Уплотненный щебнем грунт	267,3
Крыльца				568,0
Электрощитовая; мастерская по ремонту вычислительных машин	2		Бетон В 12,5 - 20мм Бетонный подстилающий слой В 7,5 - 100мм Уплотненный щебнем грунт	25,4
Кладовая уличного уборочного инвентаря, экипажей, загрузочная кафе	3		Мозаичные плиты - 20мм Цементно-песчаный раствор М-150 - 15мм Бетонный подстилающий слой В7,5 - 100мм Уплотненный щебнем грунт	25,6
Санузлы; Горшечная	4		Керамическая плитка /Гост 6787-80/ - 10мм Прослойка и заполнение швов из цементно-песчаного раствора М-150 - 10мм Бетонный подстилающий слой 87,5 - 80мм Уплотненный щебнем грунт	22,1
Кладовая уборочного инвентаря, точильных машин, приемочная, машинно-уборочная помещения безгаражного обслуживания, кассы; помещений от кассиров, инкассаторов, операторов, узла связи, комнаты персон. диспетчеров, диспетчерской, фотолаборатории, кассы, кабины, кабины, кабины

Пол в диспетчерской и лестница Л-7

План

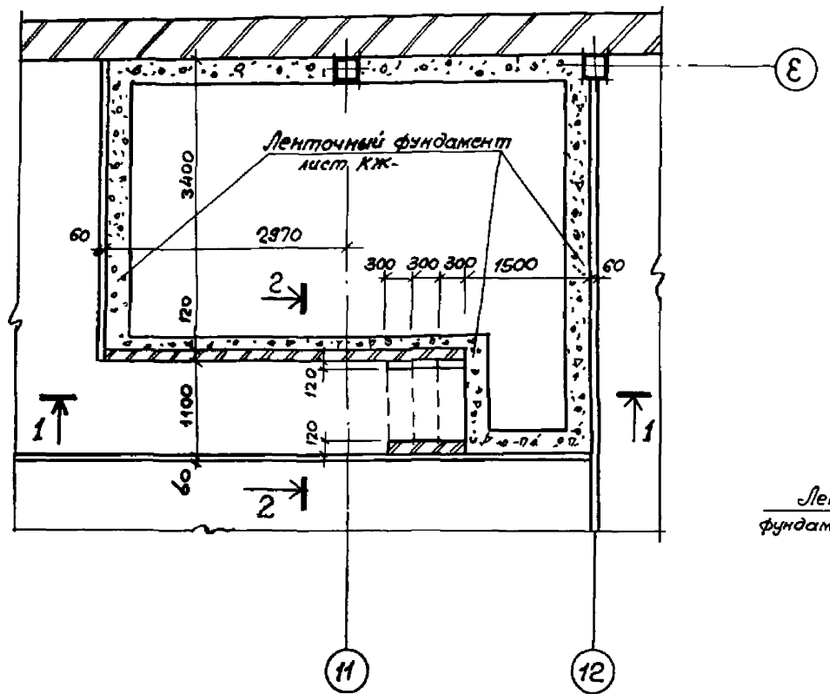

2 — 2

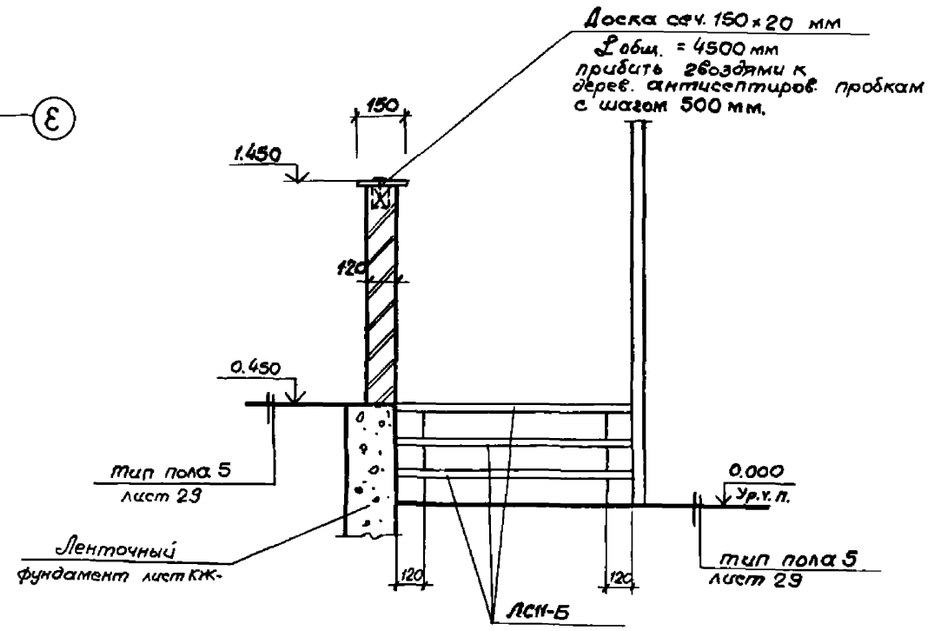

1 — 1

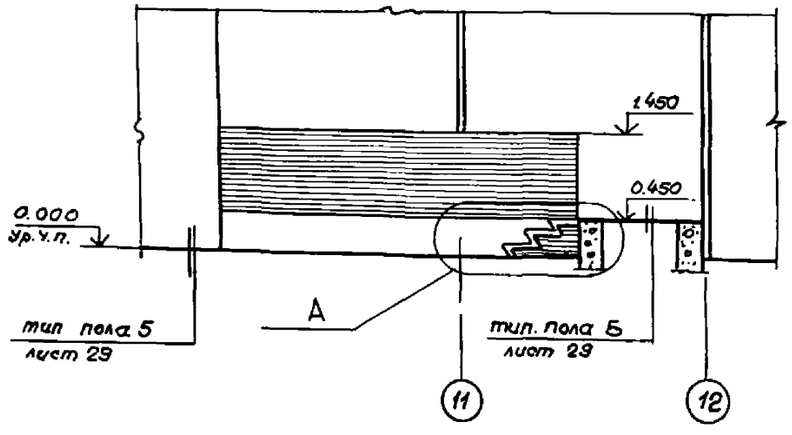

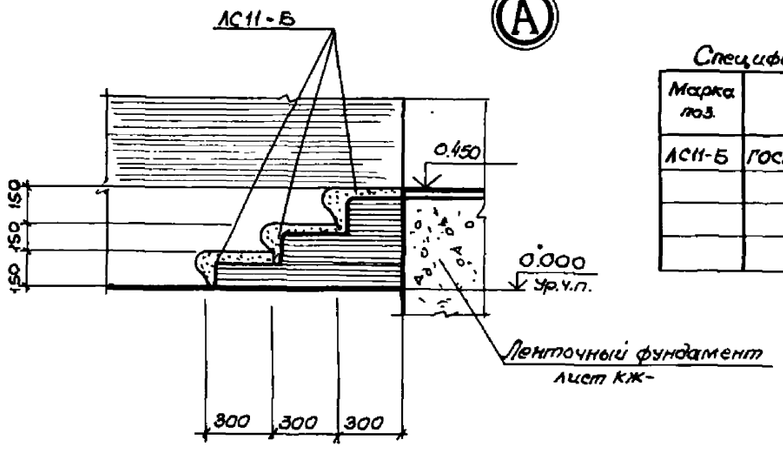

Спецификация элементов лестницы в диспетчерской

Марка поз.	Обозначение	Наименование	Кол.	Масса ед. кг	Примечание
ЛС11-5	ГОСТ 8717.0-84	Проступи	3	110	

Инв.№ подл. | Подпись и дата | Взам.инв.№

			ТП 503-5-23.86 АР
			Автовокзал вместимостью 300 человек
Привязан	ГИП	Чекалов	Здание автовокзала — Стадия: РП; Лист: 31; Листов:
	Н.контр.	Энтелис	
	Нач.отд.	Иванов	
	Гл.арх.	Энтелис	
	Рук.сект.	Самсонова	Пол в диспетчерской. — ГИПРОАВТОТРАНС, Ленинградский филиал
Инв.№	Арх.	Ушакова	

Вид А

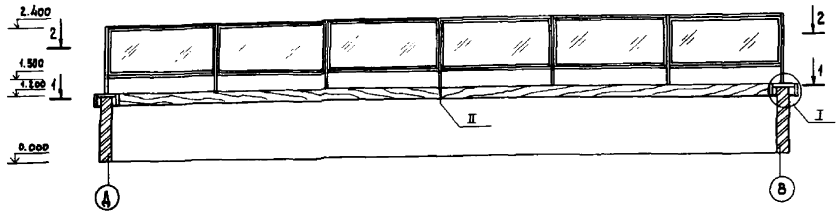

Вид Б

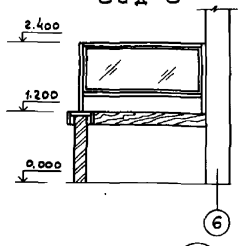

Вид В

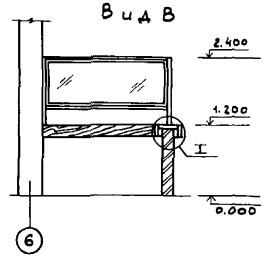

2 – 2

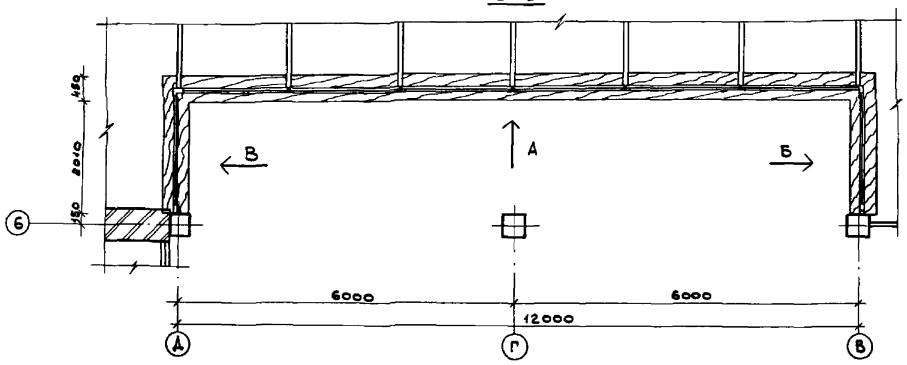

1 – 1

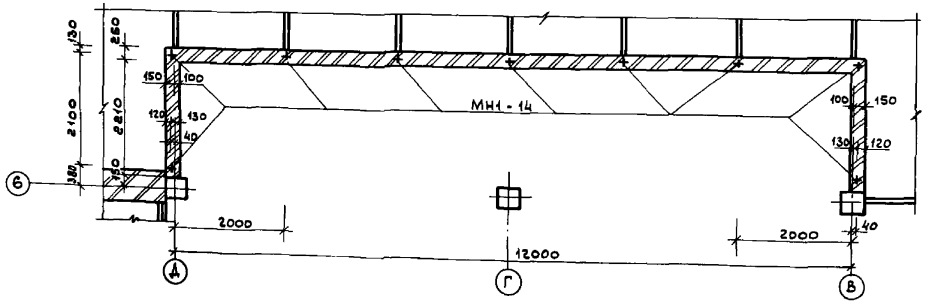

I

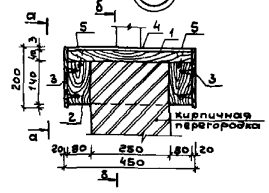

а – а

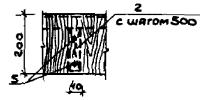

II

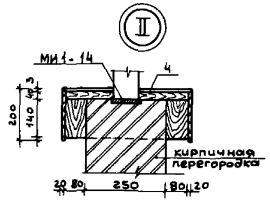

б – б

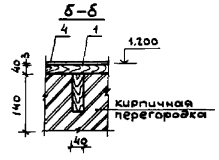

Спецификация элементов витража кассовых кабин

Марка поз.	Обозначение	Наименование	К-во	Масса ед.кг.	Примечание
1	ГОСТ 24454-80Е	Доска 40х410	17,1пм		
2	ГОСТ 24454-80Е	Доска 40х140	15,2пм		
3	ГОСТ 24454-80Е	Доска 20х200	34пм		
4	ГОСТ 9590-76	Пластик бумажнослоистый ДБСП-АМО-2000х4410х3,0	7,0м²		
5	ГОСТ 1145-80	Шурупы	210	2,0	
МН1-14	Серия 3.400.6/76	Закладной элемент МН1-14	9	1	

Привязан

Инв.№

ГИП	Чекалов	
Н.контр.	Энтелис	
Нач.отд.	Иванов	
Гл.Арх.	Энтелис	
Рук.сект.	Самсонов	
Ст.арх.	Никитина	
Арх.	Шишкова Е.	
Арх.	Игнатова	

ТП 503-5-23.86 АР

Автовокзал вместимостью 300 человек

Здание автовокзала

Стадия	Лист	Листов
РП	32	

Барьер кассовых кабин

ГИПРОАВТОТРАНС Ленинградский филиал

Вид А

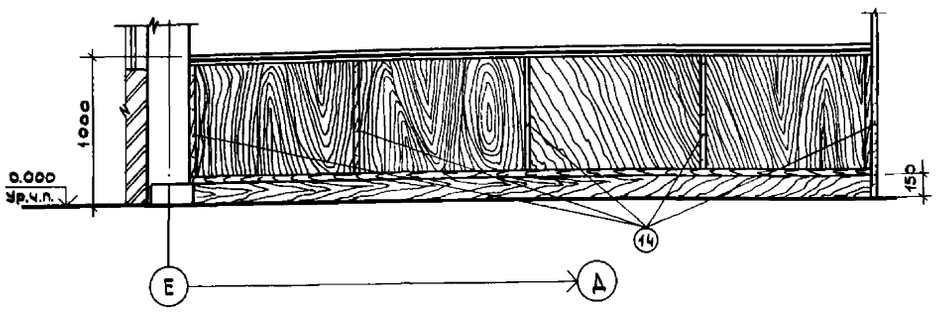

Вид В

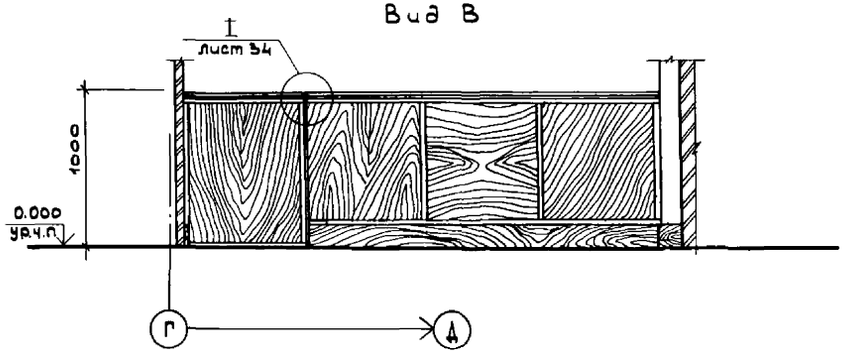

Вид Б

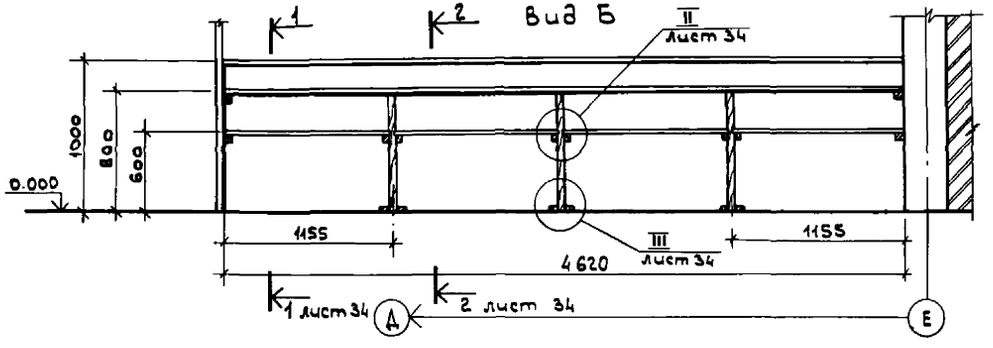

Вид Г

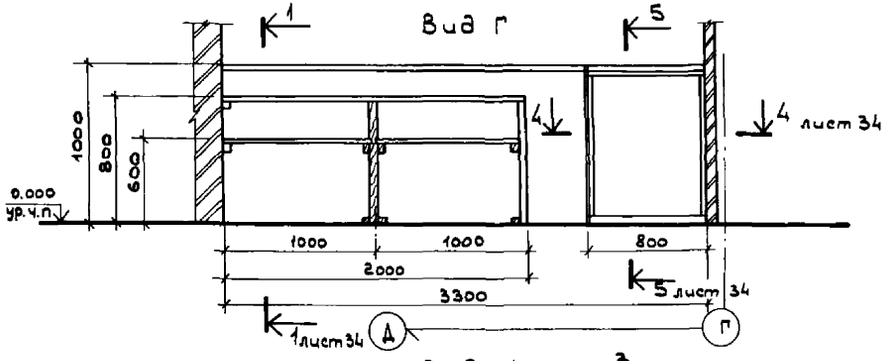

Вид А

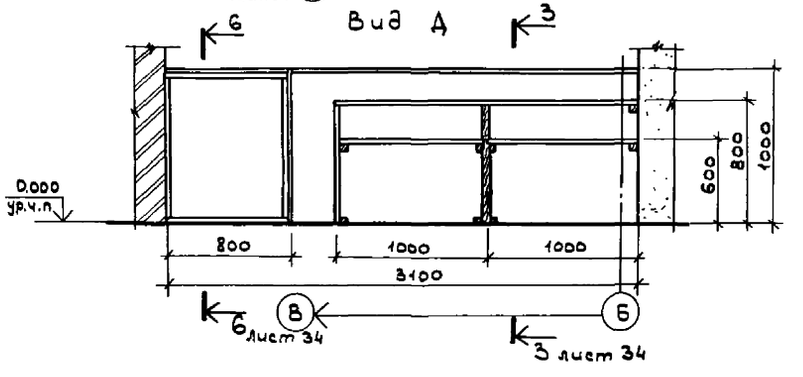

Барьер N 1 в диспетчерской
План

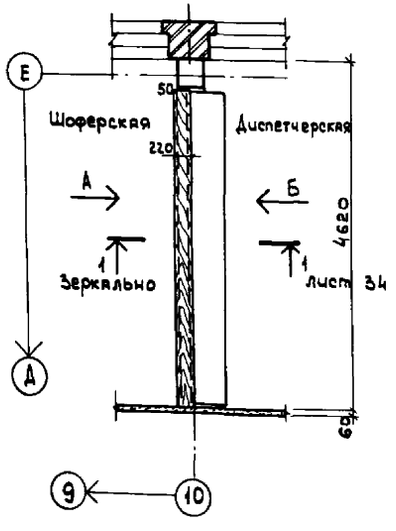

Барьер N 2 в отделении связи
План

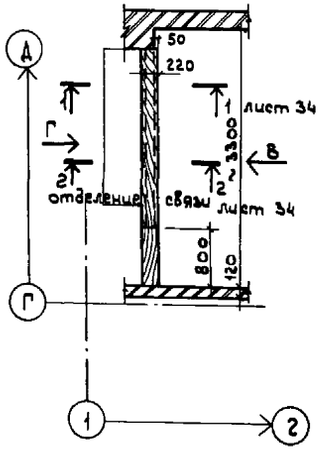

Барьер N 3 в киоске
союзпечать План

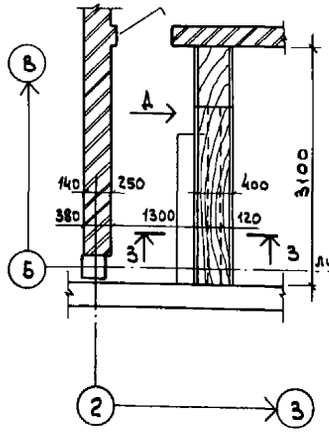

1. Все деревянные элементы подвергнуть глубокой пропитке антипиренами.
2. Наружную поверхность деревянных элементов отшлифовать и покрыть бесцветным лаком за 2раза.

Привязан	ГИП	Чекалов	ТП 503-5-23.86 АР		
	Н. контр.	Энтелис	Автовокзал вместимостью 300человек		
	Нач.отд.	Иванов	Здание автовокзала	Стадия	Лист	Листов
	Гл.арх.	Энтелис		РП	33	
	Рук.сект.	Самсонов	Барьеры: NN 1:2:3 / начало /	ГИПРОАВТОТРАНС Ленинградский филиал		
Инв.№	Арх.	Мирютичева				

Инв.№ подл. | Подпись и дата | Взам.инв.№

АЛЬБОМ I

Объект 1259

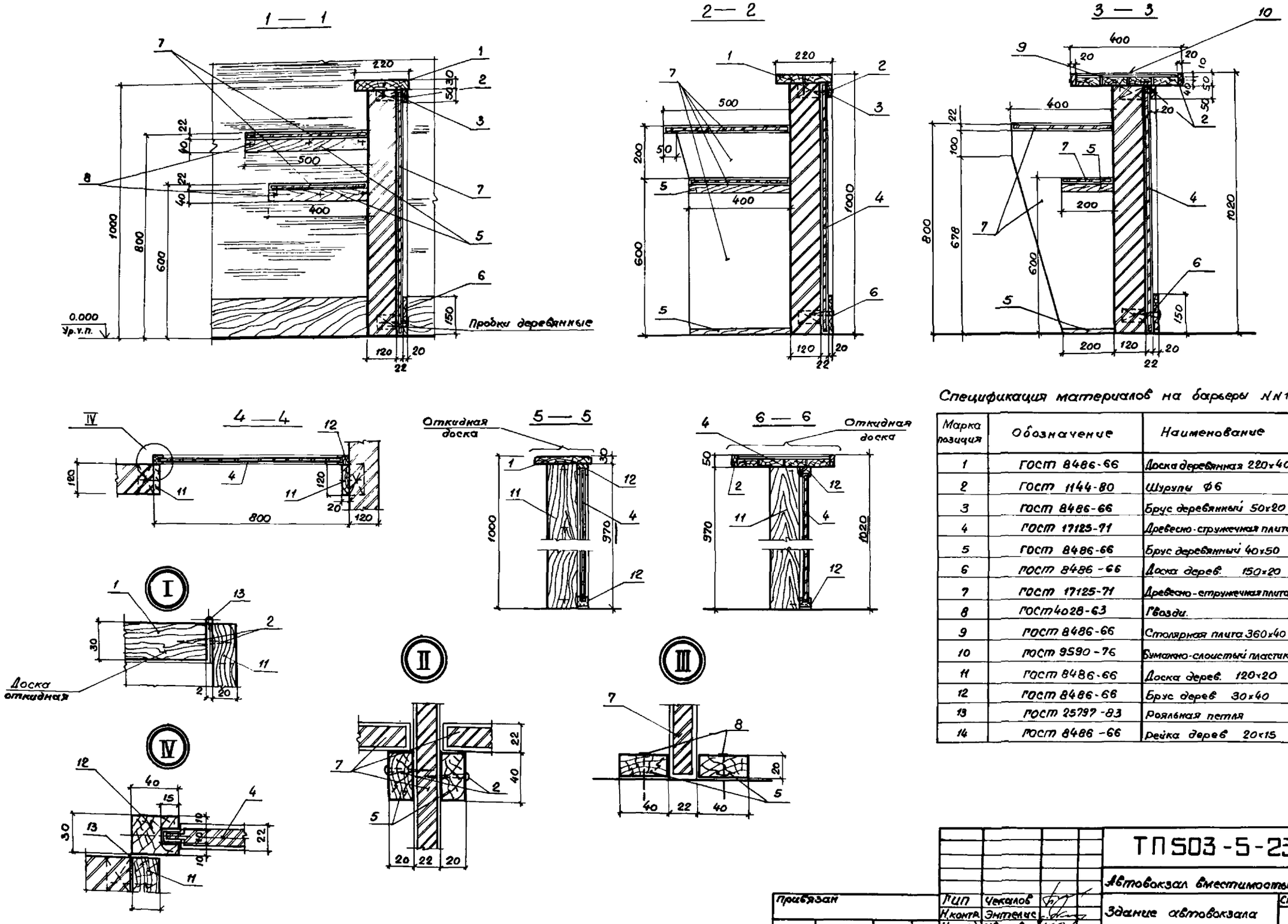

Спецификация материалов на барьеры №№ 1,2,3.

Марка позиция	Обозначение	Наименование	Кол.	Масса ед, кг	Примечание
1	ГОСТ 8486-66	Доска деревянная 220×40	8.0 п.м.		
2	ГОСТ 1144-80	Шурупы Ф6	1.0 кг		Оцинкованные
3	ГОСТ 8486-66	Брус деревянный 50×20	27.0 п.м.		
4	ГОСТ 17125-71	Древесно-стружечная плита	12.0 м²		Облицевать дубовым шпоном
5	ГОСТ 8486-66	Брус деревянный 40×50	20.0 п.м.		
6	ГОСТ 8486-66	Доска дерев. 150×20	8.0 п.м.		
7	ГОСТ 17125-71	Древесно-стружечная плита	9.0 п.м.		
8	ГОСТ 4028-63	Гвозди.	0,5 кг		
9	ГОСТ 8486-66	Столярная плита 360×40	1,2 м²		
10	ГОСТ 9590-76	Бумажно-слоистый пластик	1.2 м²		Черного цвета
11	ГОСТ 8486-66	Доска дерев. 120×20	6.0 п.м.		
12	ГОСТ 8486-66	Брус дерев 30×40	10.0 п.м.		
13	ГОСТ 25797-83	Рояльная петля	4.0 п.м		
14	ГОСТ 8486-66	Рейка дерев 20×15	13.0 п.м.		

Привязан	ГИП	Чекалов	ТП 503-5-23.86 АР	
	Н.контр.	Энтелис	Автовокзал вместимостью 300 человек	
	Нач.отд.	Иванов	Здание автовокзала	Стадия: РП; Лист: 34; Листов:
	Гл.арх.	Энтелис	Барьеры: №№ 1,2,3 /окончание/.	ГИПРОАВТОТРАНС Ленинградский филиал
Инв.№	Рук.сект.	Самсонова		
	Архит.	Марютичева		

План подвесного потолка.

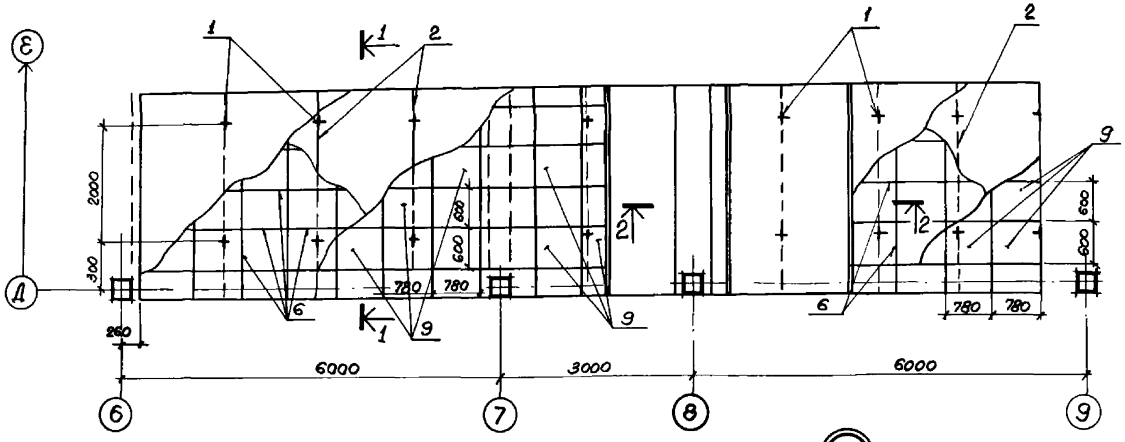

2 — 2

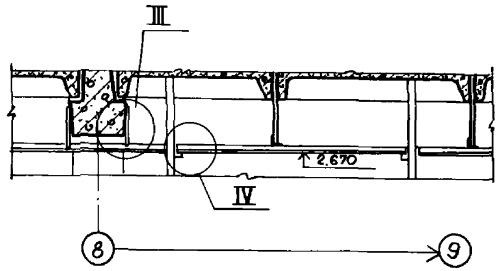

1 — 1

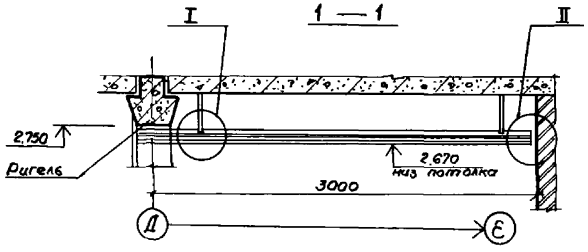

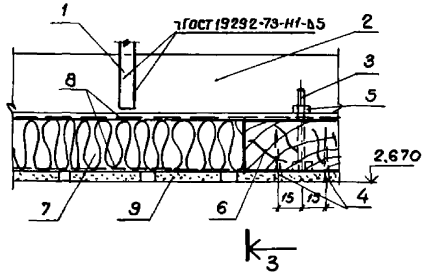

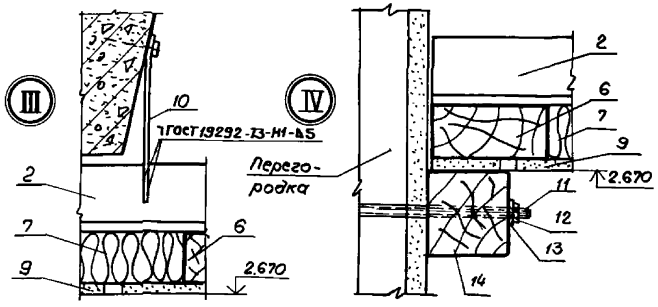

1. Спецификация элементов подвесного потолка (поз. 1÷14) дана на листе 36.

3 — 3

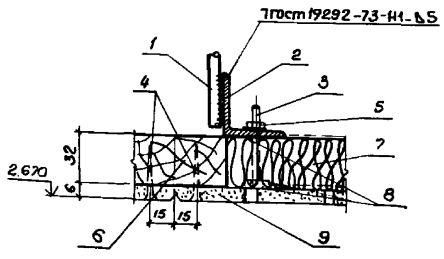

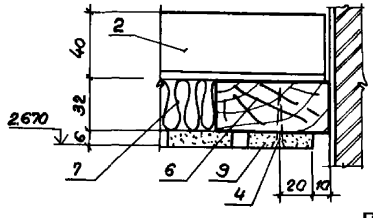

Привязан				ТП 503-5-23.86 АР	
				Автовокзал вместимостью 300 человек.	
	ГИП	Чекалов		Здание автовокзала	Стадия: РП; Лист: 35; Листов:
	Н. контр.	Энтелис			
	Нач. отд.	Иванов		Подвесной потолок Сечения 1-1 ÷ 3-3 Узлы I÷II	ГИПРОАВТОТРАНС Ленинградский филиал
	Гл. арх.	Энтелис			
	Рук. сект.	Самсонова			
Инв. №	Архит.	Маркитченко			

Инв. № подл. | Подпись и дата | Взам. инв. №

Вид Г

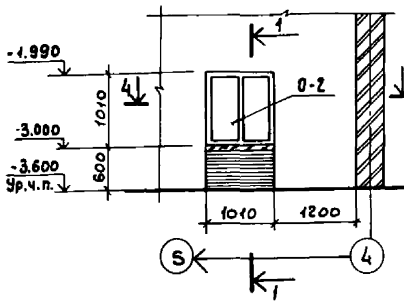

1 – 1

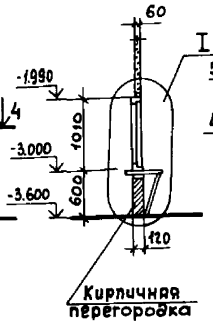

Вид Е

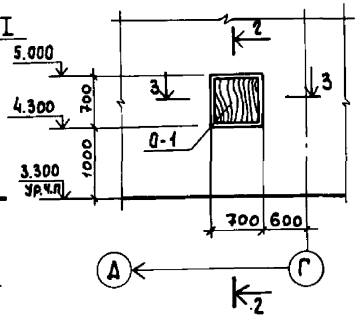

2 – 2

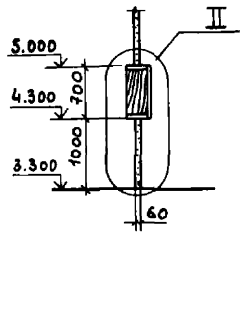

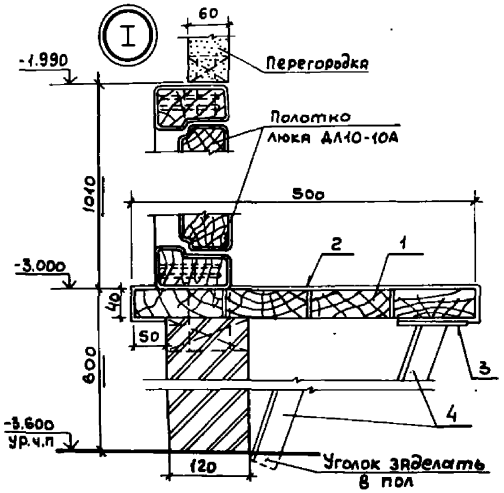

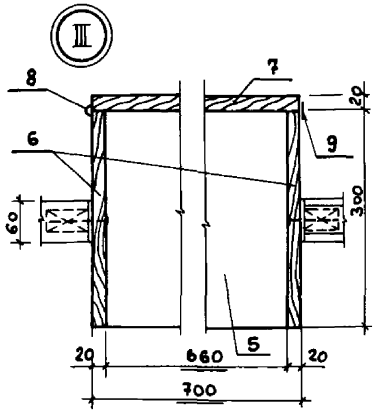

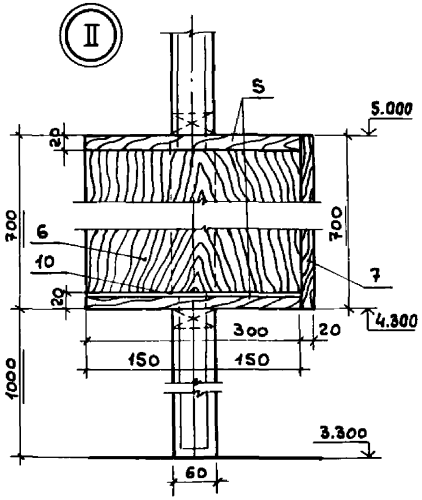

4 – 4

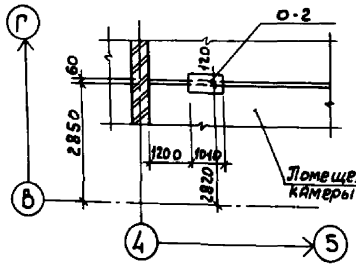

3 – 3

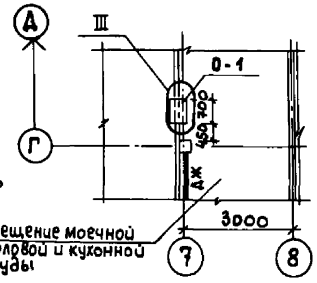

Вид А

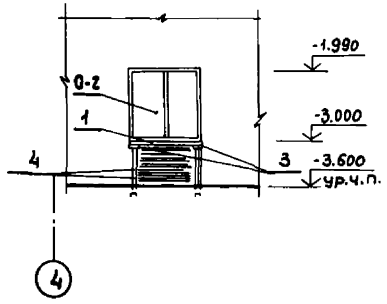

Спецификация элементов на подвесной потолок

Марка поз.	Обозначение	Наименование	Кол	Масса изм. кг	Примечание
1	ГОСТ 5781-82	Подвеска Ф10 А I ℓ=650мм	14		
2	ГОСТ 8509-72	Несущая балка L 40х40х4	21 п.м		
3	ГОСТ 7798-70	Болт М8х50	100 шт		
4	ГОСТ 1144-80	Шуруп 6,4х25	1500 шт		оцинкованный
5	ГОСТ 5915-70	Гайка М8 с двумя шайбами	100 шт		
6	ГОСТ 8486-66	Доска 32х70	150 п.м.		сосна
7	МРТУ 7-19-68	плиты минераловатные прошивные δ=60мм	40 м²		
8	ГОСТ 19170-73	Стеклоткань	800 м²		
9	ГОСТ 18124-75	Лист асбестоцементные перфорир. 780х600х6	100 шт		
10	ТУ 14-4-794-77	Дюбель ДГ 4.5х50	40 шт		
11	ГОСТ 7798-70	Болт М16 ℓ=150мм	40 шт		
12	ГОСТ 5915-70	Гайка М16	40 шт		
13	ГОСТ 5927-70	Шайба 30х30 δ=4мм	80 шт		
14	ГОСТ 8486-66	Брус деревянный 40х50	16 п.м.		

Спецификация элементов на окно О-2

Марка поз	Обозначение	Наименование	Кол.	Масса изм. кг.	Примечание
1	ГОСТ 8486-66	Столярная плита 500х40	1010 п.м		
2	ГОСТ 14918-80	Сталь тонколистовая оцинкованная δ=0,5мм	0,8 м²		
3	ГОСТ 103-76	Полоса 100х100х10	2 шт		
4	ГОСТ 8509-72	Подпорка L 40х40х4	2 п.м		
	ГОСТ 24698-81	Люк ДЛ 10-10А	1		

Спецификация элементов на окно О-1

Марка поз.	Обозначение	Наименование	Кол	Масса изм. кг	Примечание
5	ГОСТ 8486-66	Доска 300х700х20	2 шт		
6	ГОСТ 8486-66	Доска 300х660х20	2 шт		
7	ГОСТ 8486-66	Дверца. Доска 700х700х20	1 шт		
8	ГОСТ 25797-83	Рояльная петля	0,7 п.м		
9	ГОСТ 25797-83	Крюк	1 шт		
10	ГОСТ 9590-76	Бумажно-слоистый пластик	0,3 м²		

1. Планы, сечения, узлы подвесного потолка даны на листе 35

Привязан

Инв. №

ГИП	Чекалов		
Н.контр.	Энтелис		
Нач.отд.	Сиванов		
Гл.арх.	Энтелис		
Рук.сект.	Семенова		
Арх.	Марютичева		

ТП503-5-23.86 АР

Автовокзал вместимостью 300 человек

Здание автовокзала

Стадия	Лист	Листов
РП	36	

Виды Г; Д; Е
Окна: О-1; О-2

ГИПРОАВТОТРАНС
Ленинградский филиал

Инв. № подл. | Подпись и дата | Взам. инв. №

АЛЬБОМ I

Объект 1259

План подвесного потолка на отм. 2.400; 2.700 с раскладкой панелей

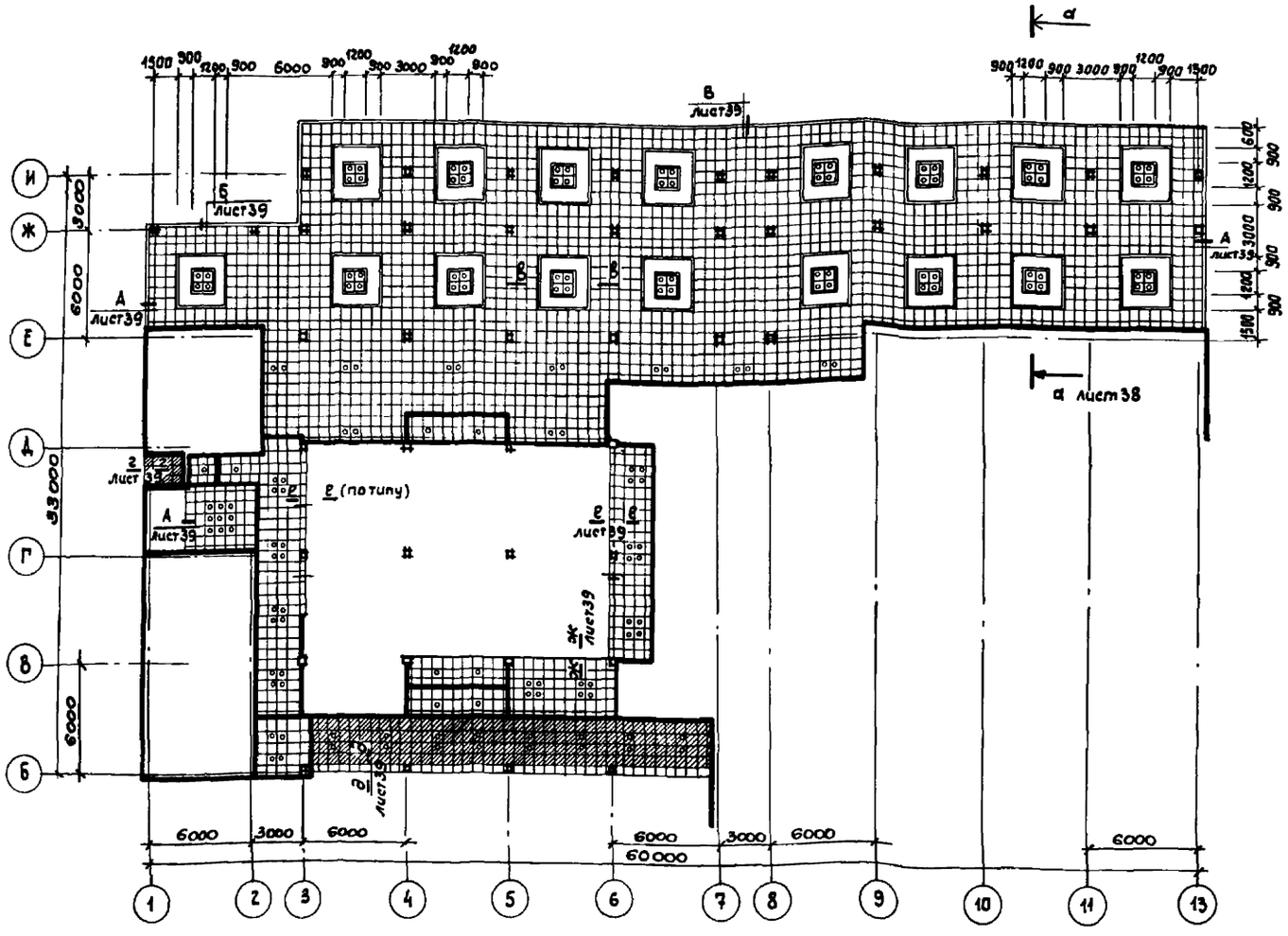

План подвесного потолка на отм. 6.100 с раскладкой панелей

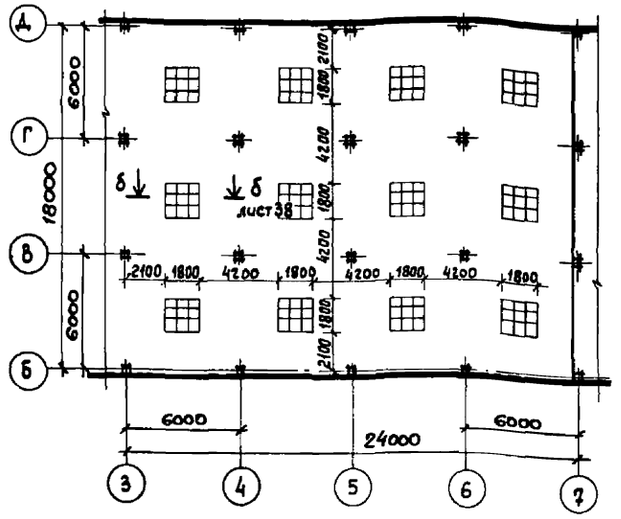

Панель подвесного потолка с отверстием

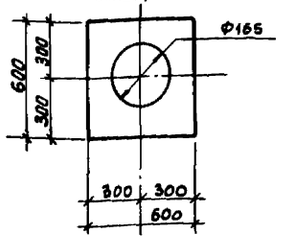

□ — плита глухая

⊡ — плита с отверстием для светильника.

— неутепленный подвесной потолок.

— утепленный подвесной потолок.

Привязан	ГИП	Чекалов	
	Н.контр.	Энтелис	
	Нач.отд.	Иванов	
	Гл.арх.	Энтелис	
	Рус.сектр	Самсонова	
Инв. №	Арх	Ушакова Е	

ТП 503-5-23.86 АР

Автовокзал вместимостью 300 человек

Здание автовокзала

Стадия	Лист	Листов
РП	37	

Планы подвесного потолка на отм. 2.400; 2.700 и 6.100 с раскладкой панелей.

ГИПРОАВТОТРАНС Ленинградский филиал

Инв. № подл. | Подпись и дата | Взам. инв. №

Альбом I

Объект 1259

План подвесного потолка на отм. 2.400; 2.700

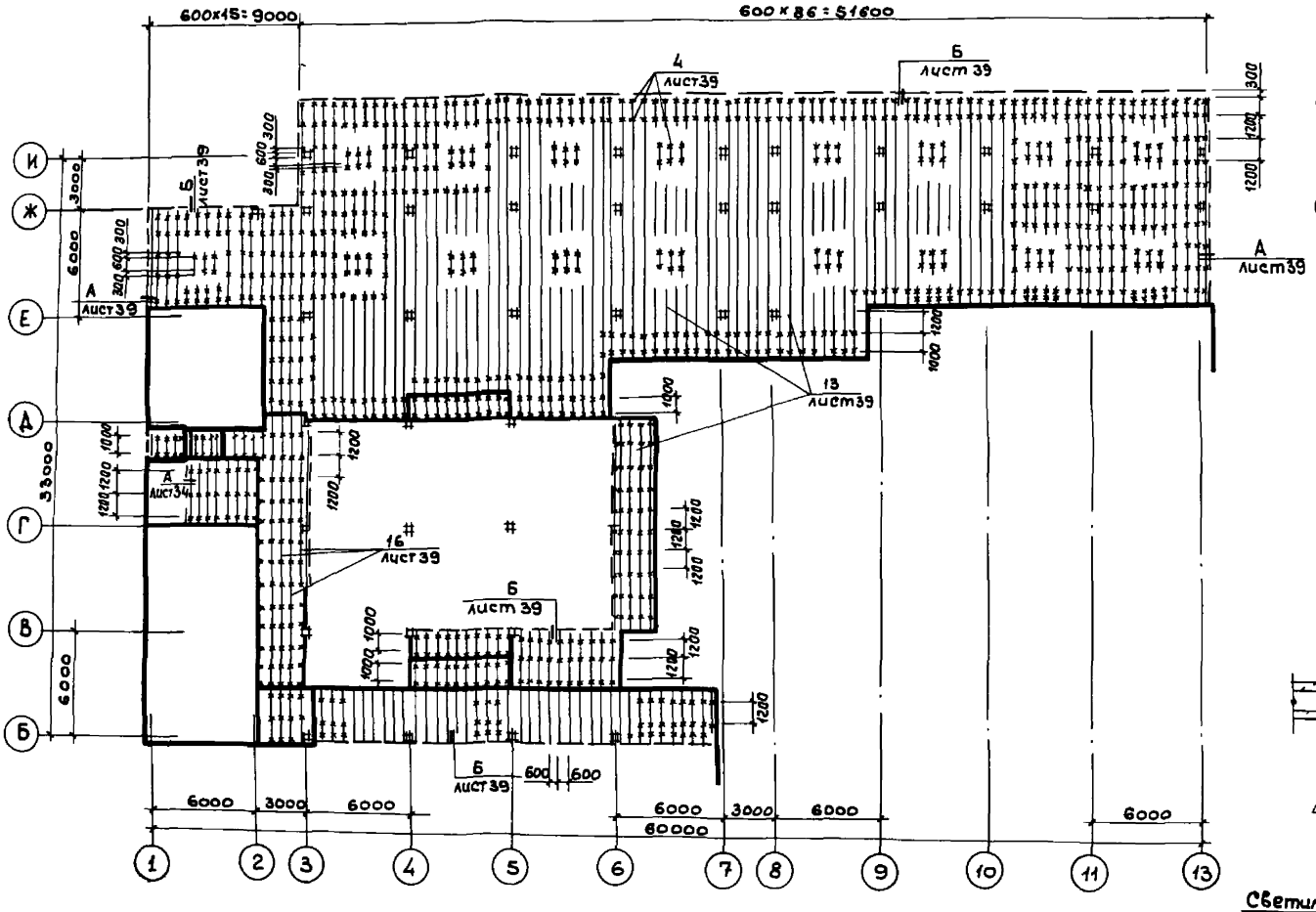

План подвесного потолка на отм. 6.100

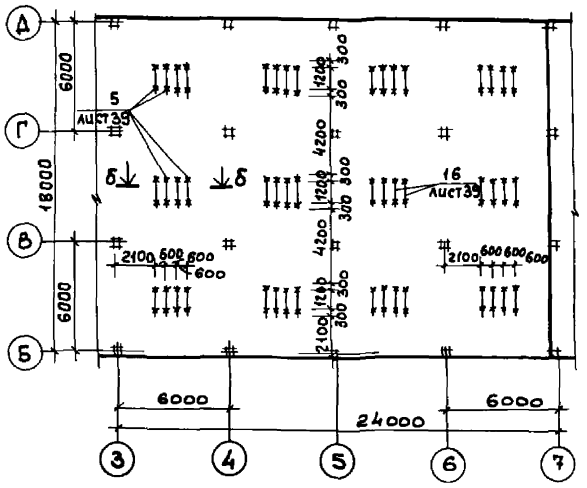

Б — Б

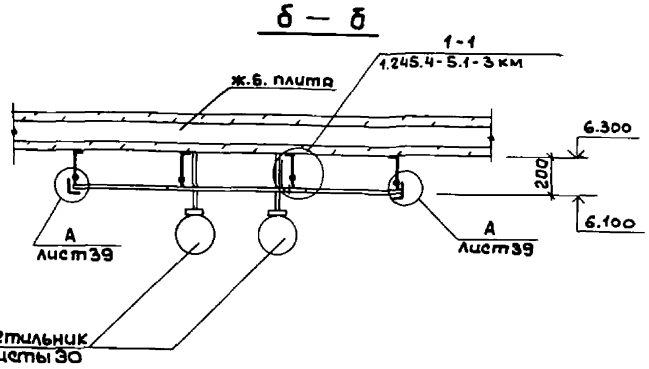

а — а

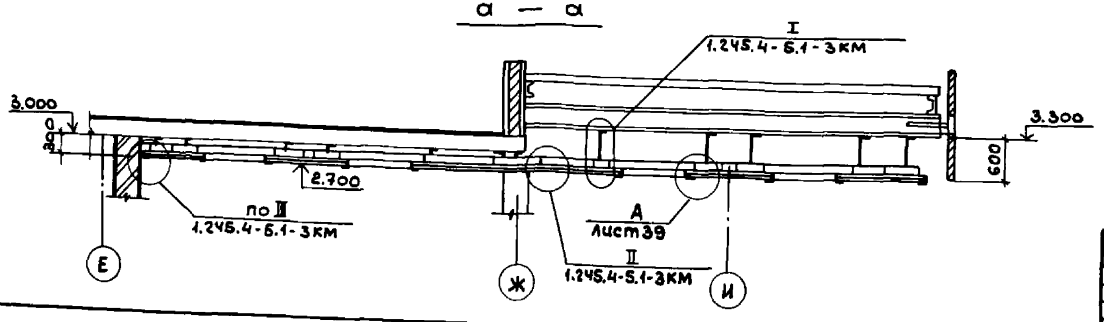

Привязан				ТП 503-5-23.86 АР	
				Автовокзал вместимостью 300 человек	
	ГИП	Чекалов		Здание автовокзала	Стадия: РП; Лист: 38; Листов:
	Н.контр.	Энтелис			
	Нач.отд.	Иванов			
	Гл.арх.	Энтелис		Планы подвесного потолка на отм. 2.400; 2.700 и 6.100 Сечения а-а; б-б	ГИПРОАВТОТРАНС Ленинградский филиал
	Рук.сект.	Самсонова			
Инв.№	Арх.	Ушаковав			

Инв.№ подл. | Подпись и дата | Взам.инв.№

Альбом I

Объект 1259

Инв.№ подл. | Подпись и дата | Взам.инв.№

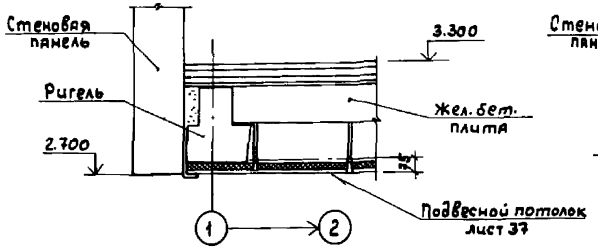

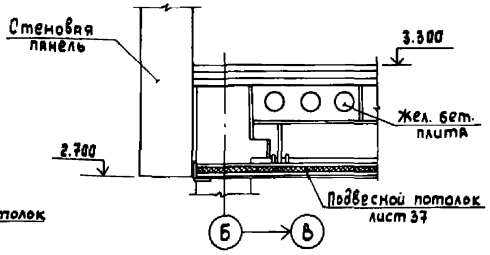

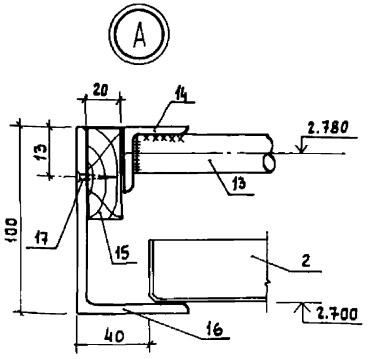

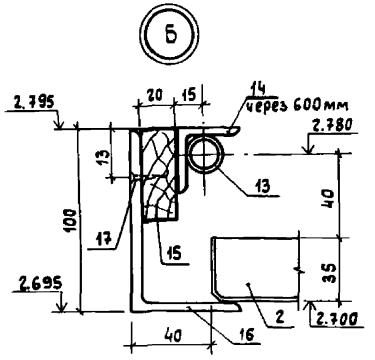

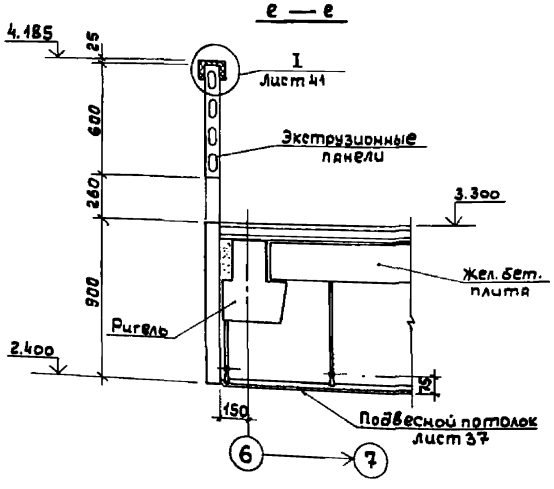

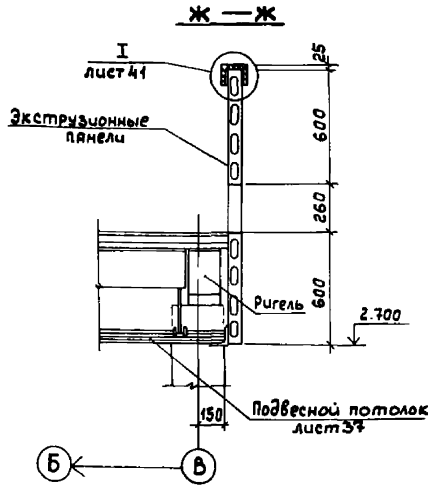

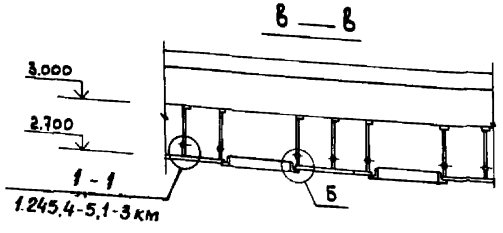

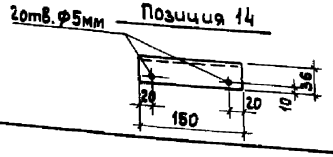

1. Подвесные потолки разработаны на основании серии 1.245.4-5 вып.1 "Подвесные потолки из алюминиевых сплавов."
2. Позицию 15 подвергнуть антисептированию и глубокой пропитке антипиренами.
3. Позицию 14 приварить к трубчатому металлическому каркасу через 600мм в разбежку с подвесами и панельными пружинами.
4. При устройстве кровли навеса над перроном отправления заделать цементным раствором участки открытой несущей арматуры плит покрытия.
5. Металлический каркас подвесного потолка окрасить пентафталевой эмалью черного цвета за 2раза.

Спецификация элементов подвесных потолков

Марка, поз.	Обозначение	Наименование	Кол.	Масса ед.кг	Примечание
1	1.245.4-2 в.1 0.1.01.00	Пружина панельная	65 шт	0,044	
2	1.245.4-2 в.1 01.00.01	Панель 600х600 ЛАП06-06	2820 шт	-	
3	1.245.4-28.1 01.00.03	Подвеска	1500 шт	0,04	
4	1.245.4-28.1 01.00.04	Соединительный элемент	180 шт	0,05	
5	1.245.4-28.1 01.00.05	Подвижной хомут	1440 шт	0,015	
6	1.245.4-28.1 01.00.06	Пристенный элемент	150 шт	0,22	
7	1.245.4-28.1 01.00.07	Пружина уплотнения	3180 шт	0,011	
8	ГОСТ 7798-70	Болт М6х14.58	180 шт	0,02	
9	ГОСТ 15522-70	Гайка 2М6.12.40х0.16	1700 шт	0,03	
10	ГОСТ 6958-78	Шайба 6.01.05	1850 шт	0,001	
11	ТУ 14-4-794-77	Дюбель-винт ДВМ 6х55	1500 шт	0,008	
12	ТУ 14-4-794-77	Дюбель-гвоздь 4,5х40	440 шт	0,005	
13	ГОСТ 8734-75	Труба 20х1,4х6000	1760 шт	0,5	
14	ГОСТ 8509-72	L 36х4 ℓ= 150	350 шт	0,5	
15	ГОСТ 8486-66	Доска деревянная 50х20	1,0 м³	-	
16	Каталог ВИАС	L 100х63х6	430 п.м	3,53	
17	ГОСТ 1144-80	Шуруп 4х25	830 шт	-	
18	МРТУ6-05-1065-75 МХП СССР	Полиэтилентерефта-			
		латная пленка ПЭТ	75 м²	-	
19	ГОСТ 9573-82	Звукопоглощающий ма-			
		териал 600х600х30 -			
		- минераловатная плита	75 м²	-	
		ПЛ-100			

Привязан		ТП 503-5-23.86 АР	
		Автовокзал вместимостью 300 человек	
ГИП	Чекалов	Здание автовокзала	Стадия: Р/П; Лист: 39; Листов:
Н.контр.	Энтелис		
Нач.отд.	Цванов	Подвесные потолки. Сечения б-б, г-г, д-д, е-е, ж-ж. Узлы А, Б	ГИПРОАВТОТРАНС Ленинградский филиал
Гл.Арх.	Энтелис		
Рук.сект	Самсонова		
Архит.	Мартынчева		
Инв.№			

Альбом I

Объект 1259

Схема расстановки букв

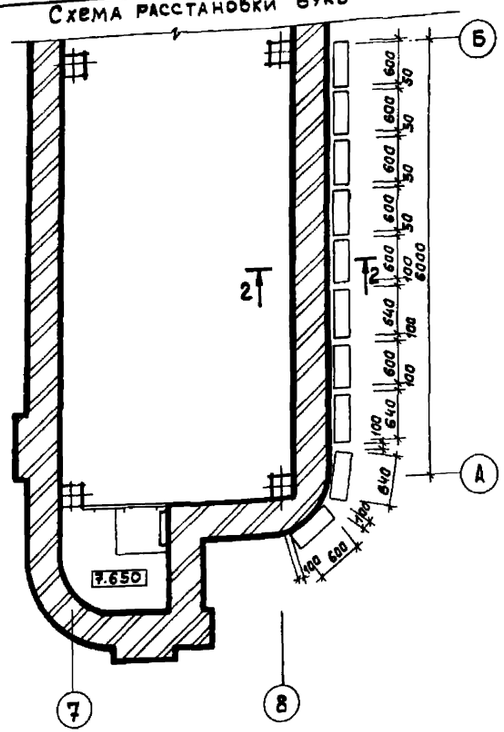

Фрагмент фасада А-Б

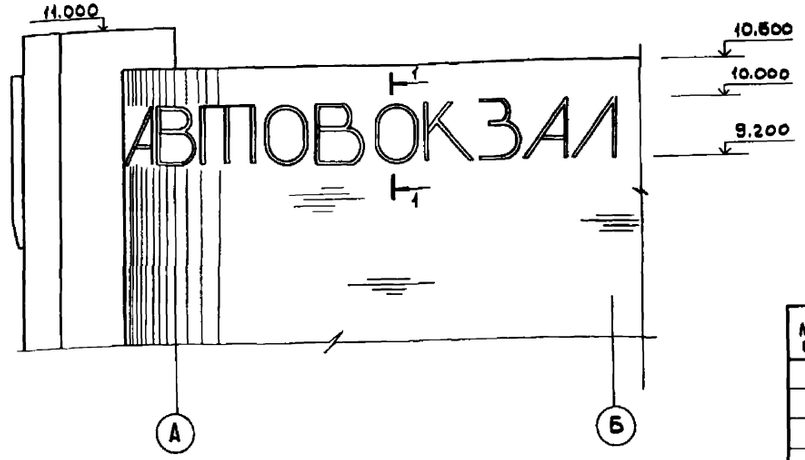

1-1

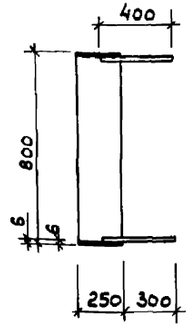

2-2

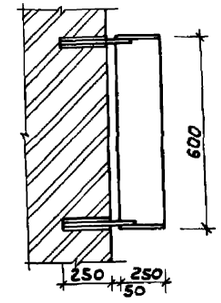

Спецификация букв рекламы.

Марка поз.	Обозначение	Наименование	Кол. шт	Масса ед, кг	Примечание
А	ТП-503-5-23.86 КЖИ2-042	Буква металлическая	2	27,22	
В	ТП-503-5-23.86 КЖИ2-043	Буква металлическая	2	37,68	
т	ТП-503-5-23.86 КЖИ2-048	Буква металлическая	1	37,03	
О	ТП-503-5-23.86 КЖИ2-047	Буква металлическая	2	26,54	
К	ТП-503-5-23.86 КЖИ2-045	Буква металлическая	1	25,73	
З	ТП-503-5-23.86 КЖИ2-044	Буква металлическая	1	26,86	
Л	ТП-503-5-23.86 КЖИ2-046	Буква металлическая	1	22,34	

Схема отверстий для крепления букв

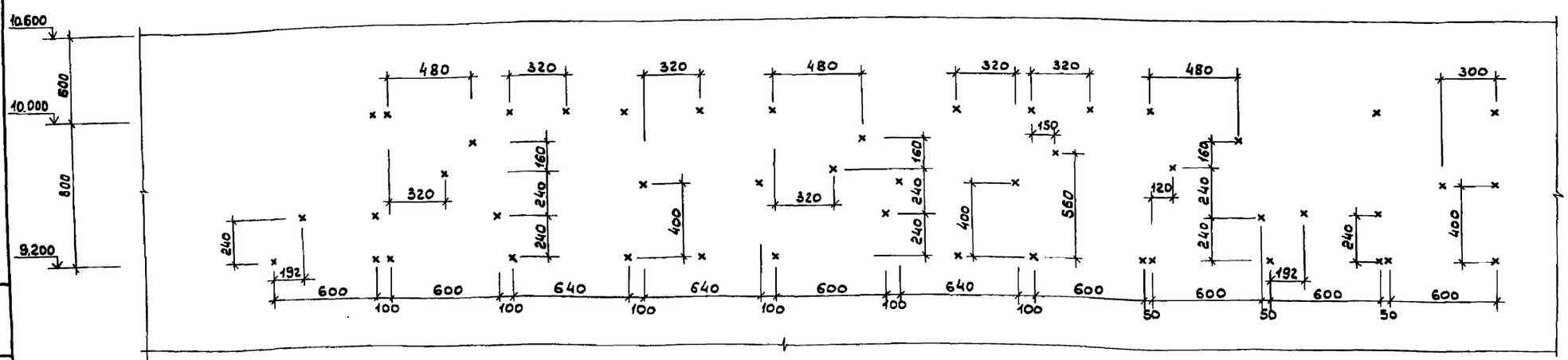

1. Буквы сварить по всей ширине полосы из кусков, нарезанных из листовой стали по ГОСТ 82-70
2. Штыри приварить к буквам с внутренней стороны с нахлестом 100мм.
3. Буквы и штыри покрыть белой пентафталевой эмалью.
4. Отверстия в кирпичной кладке для крепления букв рекламы просверлить на глубину 250мм Ф15мм.
5. При монтаже букв штыри в отверстия посадить на цементном растворе М75

Привязан

Инв.№

Инв.№подл. | Подп. и дата | Взам.инв.№

ГИП	Чекалов		ТП 503-5-23.86 АР
Н.контр.	Энтелис		Автовокзал вместимостью 300 человек
Нач.отд.	Иванов		Здание автовокзала — Стадия: РП; Лист: 40; Листов:
Гл.Арх.	Энтелис		
Рук.сект	Самсонова		Реклама — ГИПРОАВТОТРАНС, Ленинградский филиал
Арх.	Ефремов		
Арх	Игнатова		

АЛЬБОМ I

Объект 1259

Фрагмент 4

(декоративное ребро)

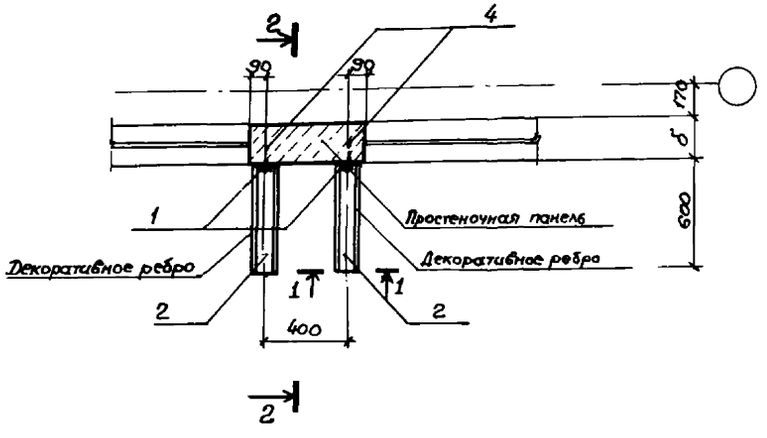

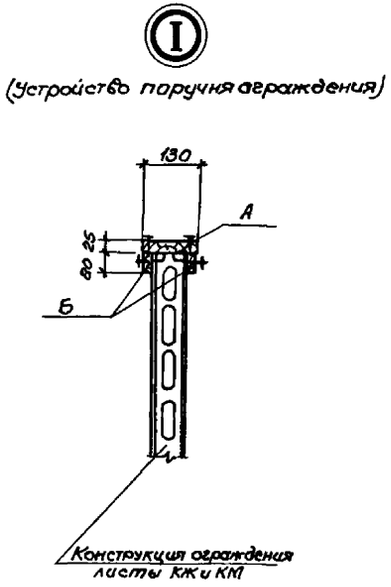

1 — 1

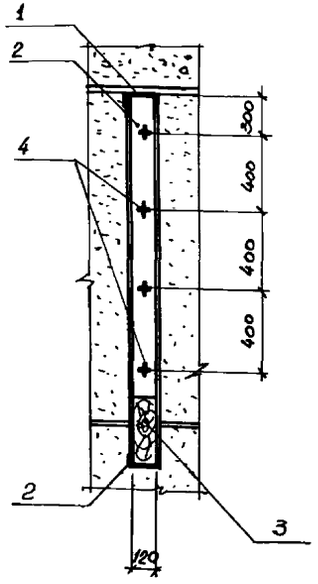

2 — 2

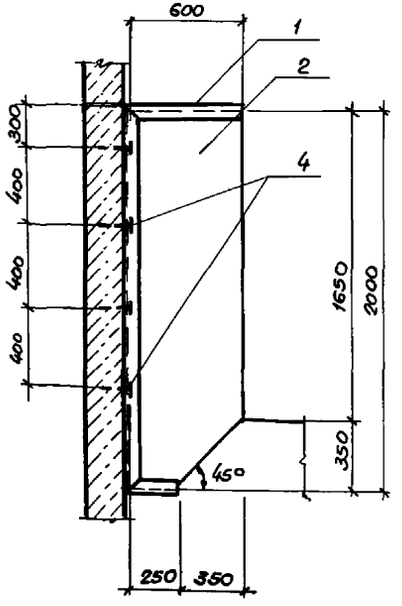

Спецификация материалов на декоративное ребро.

Марка поз.	Обозначение	Наименование	К-во	Масса	Примечание
1	ТП503-5-23.86 КЖИ2-024	Рамка металлическая РМ5	1 шт	34.77	
2	Серия 1.000.8-1	ПСЭА 200.60.12-МВ	1 шт	91.5	
3	ТУ-21-29-92-81	Мастика НГМС	0,4 кг		
4	ГОСТ 26998-86	Дюбель ДГ 4.5×50	4 шт.		

Спецификация декоративных ребер.

Марка поз	Обозначение	Наименование	К-во	Масса	Примечание
	ТП503-5-23.86 АР41	Декоративное ребро	68 шт		

Спецификация древесины на устройство поручня ограждения второго света лестницы 1-5, ограждение балкона и лоджии.

Марка поз.	Обозначение	Наименование	Кол-во	Масса	Примечания
А	ГОСТ 8486-66	Доска 25×130	172 м.п.	—	
Б	ГОСТ 8486-66	Доска 25×30	342 м.п.	—	

1. Монтаж декоративных ребер к простеночной панели вести в следующем порядке:

а) металлическую рамку (поз. 1) пристрелить к панели дюбелями (поз. 4).

б) усечённую по месту экструзионную панель (поз. 2) в месте среза загерметизировать мастикой типа „НСМС" (поз. 3), предварительно законопатить пустоты панелей деревянными бобышками

в) установить загерметизированную экструзионную панель (поз 2) в металлическую рамку (поз. 1) уплотнить гернитом (ф шнура 20-30 мм. ГОСТ 19177-81).

2. Деревянный поручень ограждения покрыть лаком светлых тонов за два раза.

Привязан	ГИП	Чекалов	ТП 503-5-23.86 АР		
	Н.контр.	Энтелис	Автовокзал вместимостью 300 человек		
	Нач.отд.	Иванов	Здание автовокзала	Стадия: РП	Лист: 41
	Гл.арх.	Энтелис	Фрагмент 4. Устройство поручня ограждения. (Узел I)	ГИПРОАВТОТРАНС Ленинградский филиал	
Инв. №	Рук.сект.	Самсонова			
	Арх.	Ушакова			

Инв. № подл. | Подп. и дата | Взам. инв.

Объект 1259

План на отм. 3.300

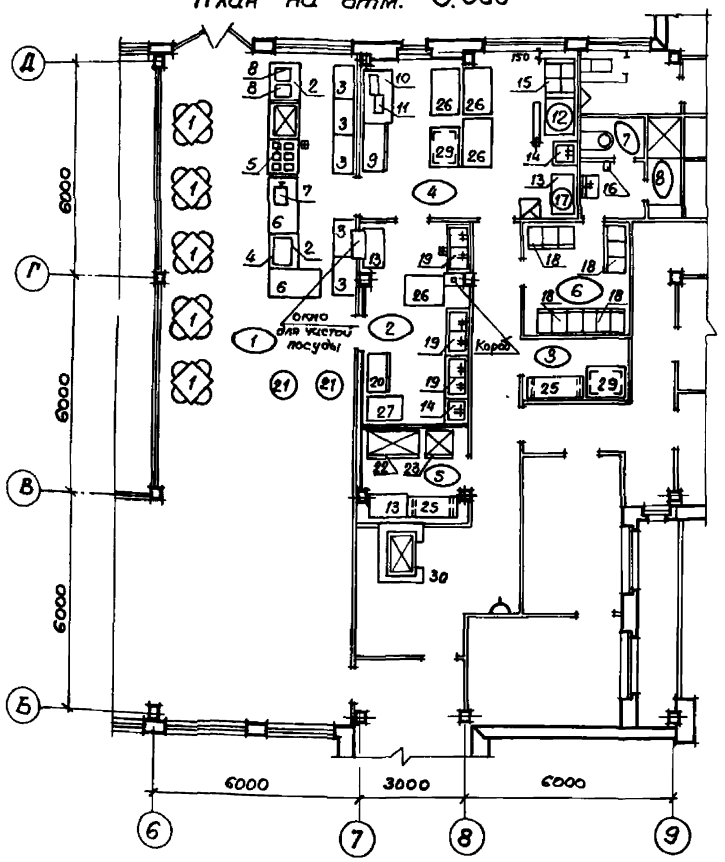

План на отм. 0.000

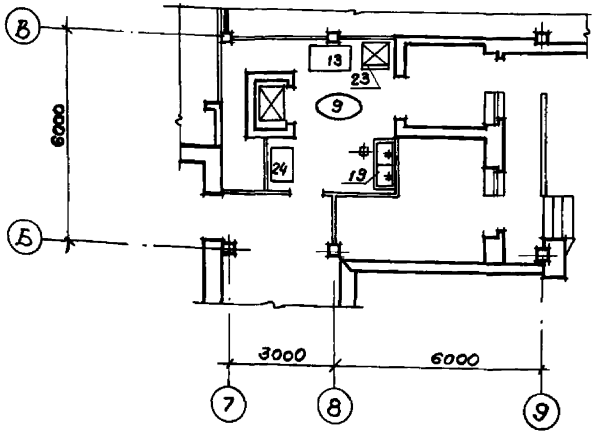

Экспликация оборудования

№№	Наименование
1	Комплект мебели.
2	Буфетная стойка
3	Бодшкафник.
4	Витрина стеклянная
5	Прилавок - витрина для холодных и горячих закусок.
6	Буфетная стойка.
7	Кассовый аппарат
8	Термостат для горячих напитков
9	Шкаф для хлеба.
10	Стол для хлебарезки
11	Хлеборезная машина.
12	Котёл электрический.
13	Стол производственный
14	Ванна моечная 1 гнездная
15	Плита электрическая.
16	Электросушилка
17	Электрокипятильник
18	Шкаф для одежды 3 х секционный
19	Ванна моечная 2х гнездная
20	Шкаф для посуды

№№	Наименование
21	Стол обеденный круглый высокий.
22	Шкаф холодильный
23	Шкаф холодильный.
24	Весы товарные.
25	Подтоварник.
26	Стол производственный разделочный
27	Стол для сбора пищевых отходов
28	Шкаф для белья.
29	Стеллаж.
30	Лифт грузоподъемный на 2 остановки.

Экспликация помещений

№ поз.	Наименование помещений
1	Зал кафе с раздаточной
2	Помещение моечной столовой и кухонной посуды
3	Кладовая буфета.
4	Доготовочная.
5	Кладовая сухих продуктов.
6	Гардероб персонала кафе.
7	Уборная персонала
8	Душевая
9	

1. Режим работы кафе полуторосменный.
2. Количество работающих 12 человек
3. Количество работающих в максимальную смену - 6 человек.
4. Количество выпускаемых блюд вместе с напитками - 900.
5. Малогабаритное и передвижное оборудование (тележки, вешалки и т.п.) на чертеже и в экспликации не показаны.
6. Спецификация оборудования выполнена на листах АРП-20.
7. Доготовочная кафе работает на привозных овощных и мясо-рыбных полуфабрикатах.

▲ Розетка 6 А

⊠ Смеситель с поворотным изливом

⊞ Трап

ГИП	Чекалов		ТП 503-5-23.86 АР
Н.контр.	Энтелис		Автовокзал вместимостью 300 человек.
Нач.отд.	Иванов		Здание автовокзала
Гл.арх.	Энтелис		Стадия: РП; Лист: 42; Листов:
Рук.сект.	Самсонова		Расстановка мебели и оборудования. кафе на 25 посадочных мест.
Арх.	Ушакова Е.		ГИПРОАВТОТРАНС Ленинградский филиал
Инж.	Ярошенко		

Привязан

Инв.№:

Инв.№ подл. | Подп. и дата | Взам.инв.№

План на отм. -3.600

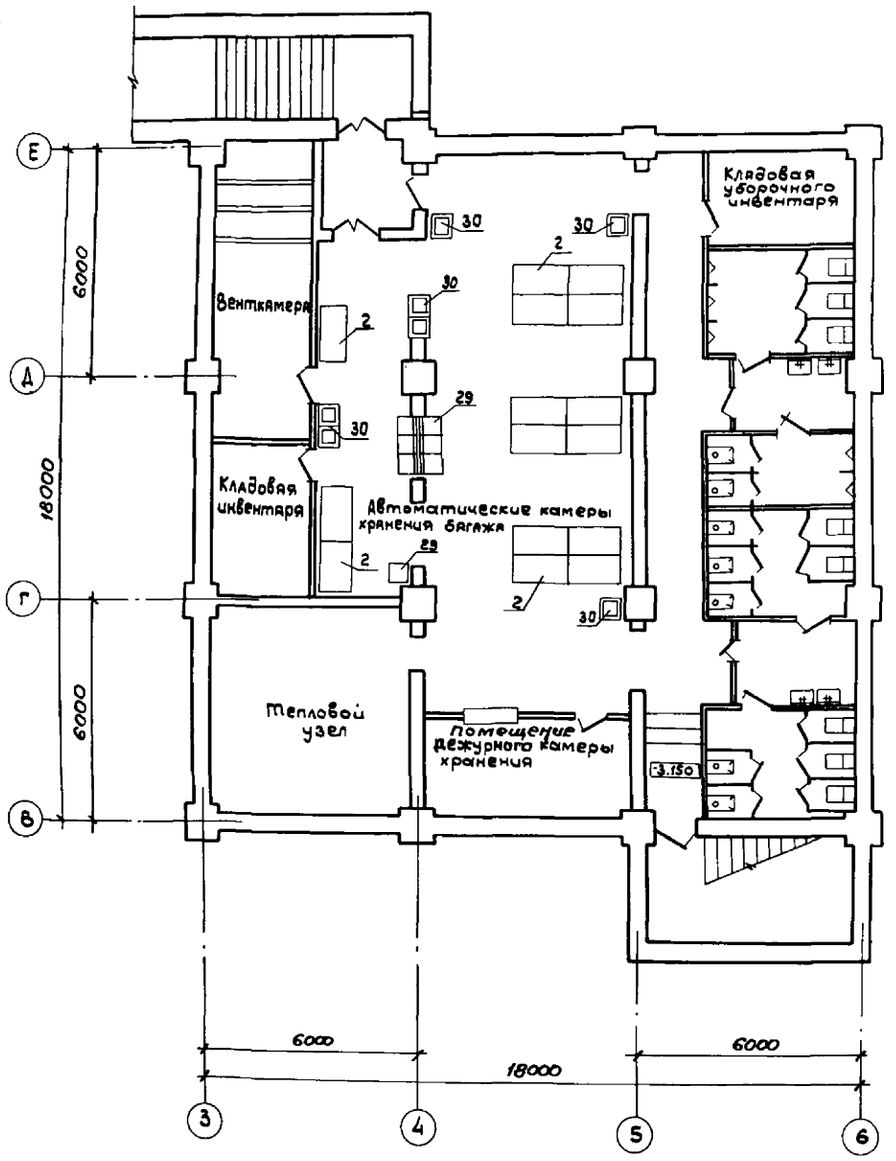

Экспликация оборудования и мебели

№№	Наименование
	Медпункт
1	Столик инструментальный
2	Стол врача
3	Стул полумягкий
4	Табурет винтовой
5	Кушетка смотровая
6	Ширма трехстворчатая
7	Шкаф медицинский одностворчатый
8.	Мусоросборник педальный
9	Вешалка
10	Холодильник „Зил" Москва
11	Подставка для тазов
12	Шкаф для хранения медикаментов
13	Аппарат для искусственного дыхания ручной портативный /комплект/
14	Стол перевязочный складной
15	Подставка лесенка для операционного стола
16	Подставка для стерилизационных коробок.
17	Столик инструментальный разборный
18	Стерилизатор для медицинских инструментов электрический /малый/
19	Стерилизатор для медицинских инструментов /большой/
	Служебные и пассажирские помещения
1	Машина контрольно - кассовая
2	Камера хранения ручной клади с самообслуживанием
3	Машина электронная билетно-кассовая /обслуживает до 25 зон/
4	Верстак слесарный
5	Токарный станок
6	Настольный сверлильный вертикальный станок.
7	Подставки под оборудование
8	Шкаф инструментальный
9	Стеллаж полочный типа П
10	Стол кассира

№№	Наименование
11.	Стол рабочий
12	Стол однотумбовый
13	Стол письменный двухтумбовый /для директора/
14	Стол журнальный
15	Стол туалетно-пеленальный
16	Стол детский четырехместный
17	Шкаф канцелярский средний
18	Шкаф для одежды
19	Шкаф для игрушек и пособий
20	Стул рабочий поворотный передвижной полумягкий
21	Стул полумягкий
22	Кресло рабочее полумягкое
23	Кресло для отдыха с локотниками мягкое
24	Диван четырехместный низкий
25	Тумба прикроватная
26	Кровать с навесными панелями
27	Диван - кровать
28	Диван для отдыха на 3 места
29	Стул блокируемый в секции
30	Цветочница квадратная на один поддон
31	Цветочница квадратная на 3 поддона
32	Сейф
33	Часы башенные
34	Стул детский
35	Телефон - автомат

Инв.№ подл. | Подпись и дата | Взам.инв.№

				ТП 503-5-23.86 АР	
				Автовокзал вместимостью 300 человек	
Привязан	ГИП	Чекалов		Здание автовокзала	Стадия: РП; Лист: 43; Листов:
	Н.контр	Энтелис			
	Нач.отд.	Иванов			
	Гл.арх.	Энтелис			
	Рук.сект	Самсонова		План на отм. -3.600 Расстановка мебели и оборудования	ГИПРОАВТОТРАНС Ленинградский филиал
Инв.№	Ст.арх.	Никитина			
	Арх.	Ушакова			

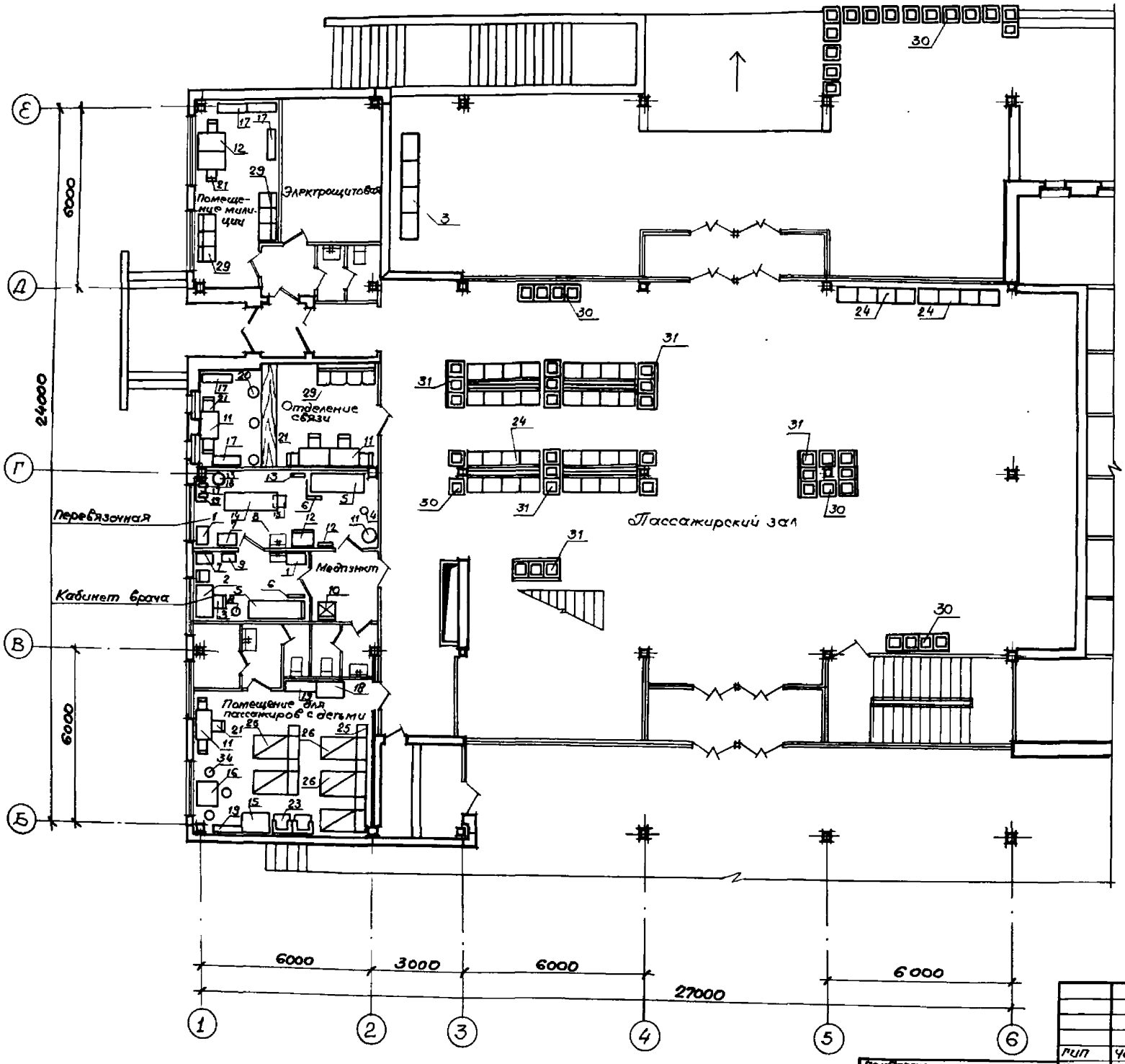

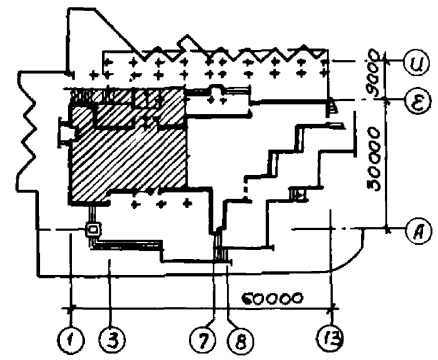

Инв. № подл. | Подпись и дата | Взам. инв. №

Привязан

Инв. №

ГИП	Чекалов		
Н. контр.	Энтелис		
Нач. отд.	Иванов		
Гл. арх.	Энтелис		
Рук. сект.	Самсонов		
Ст. арх.	Никитина		
Арх.	Ушакова		

ТП 503-5-23.86 АР

Автовокзал вместимостью 300 человек

Здание автовокзал

Стадия	Лист	Листов
РП	44	

План на отм 0.000 в осях 1-6 Расстановка мебели и оборудования

ГИПРОАВТОТРАНС
Ленинградский филиал

Альбом I

Мастерская по ремонту билетопечатающих машин

Помещение старших кассиров

Касса

Шоферская

Диктор оповещения диспетчер

Радиосправка

0.760

Диспетчерская

Помещение операторов

Узел связи

Помещение инкассаторов

Комната перронных контролеров

Комната кратковременного отдыха шоферов

Подсобное помещение при кассах

Помещение дежурного по вокзалу

Кладовая уличного уборочного инвентаря дворницкая

6000 3000 3000

6000 3000 6000

27000

30000

6000

6000

60000

				ТП 503-5-23.86 АР	
				Автовокзал вместимостью 300 человек	
				Здание автовокзала	Стадия: РП; Лист: 45; Листов:
				План на отм. 0.000 в осях 6÷13. Расстановка мебели и оборудования	ГИПРОАВТОТРАНС Ленинградский филиал

Альбом I

Объект 1259

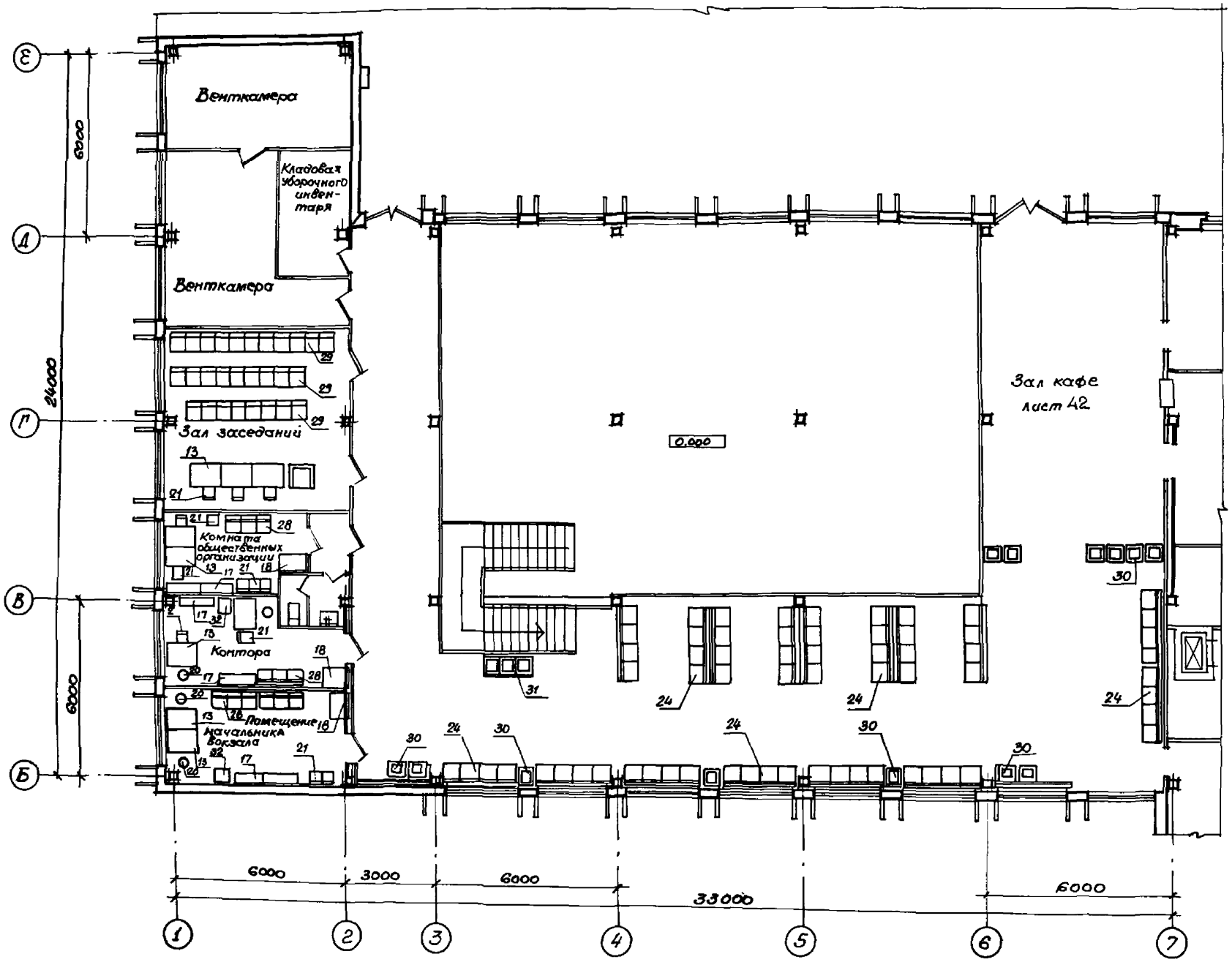

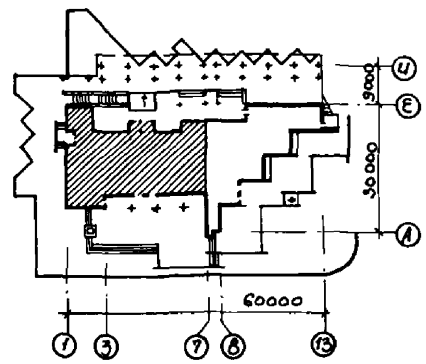

ГИП	Чекалов		ТП 503-5-23.86 АР
Н.контр.	Энтелис		Автовокзал вместимостью 300 человек
Нач.отд.	Иванов		Здание автовокзала — Стадия: РП; Лист: 46; Листов:
Гл.арх.	Энтелис		
Рук.сект.	Самсонова		План на отм. 3.300 в осях 1÷7. Расстановка мебели и оборудования.
Ст.арх.	Никитина Е		ГИПРОАВТОТРАНС, Ленинградский филиал
Арх.	Ушакова Е		

Привязан

Инв. №

Инв.№ подл. | Подпись и дата | Взам.инв.№

Объект 1259

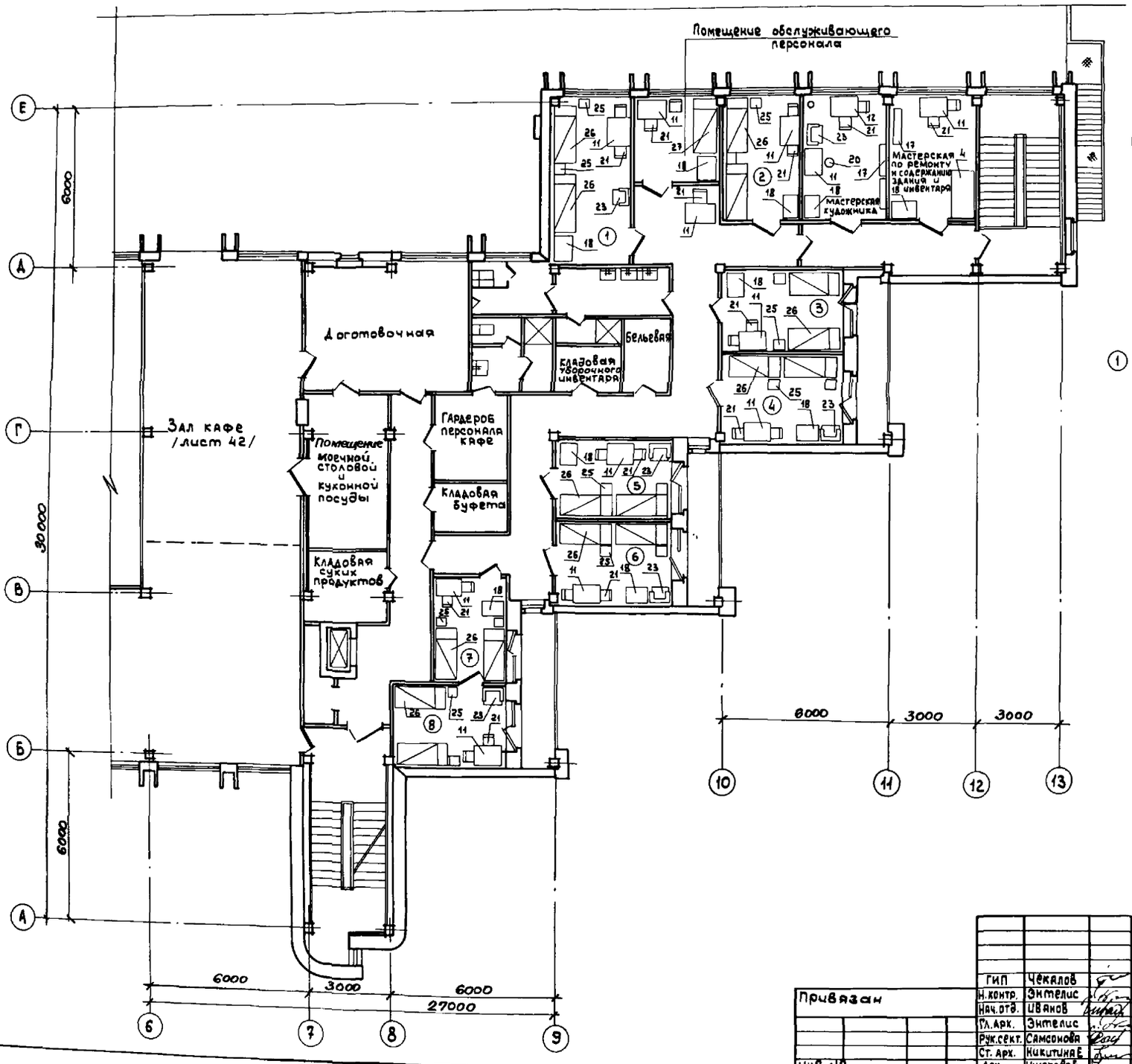

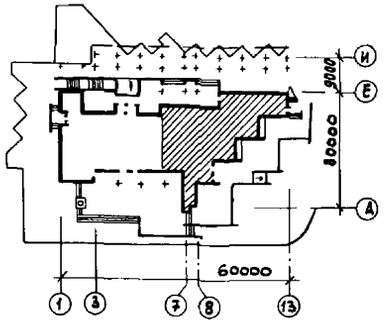

① ⑧ комнаты длительного отдыха водителей.

Привязан

Инв. №

ГИП	Чекалов	
Н.контр.	Энтелис	
Нач.отд.	Иванов	
Гл.арх.	Энтелис	
Рук.сект.	Самсонова	
Ст. арх.	Никитина Е.	
Арх.	Ушакова Е.	

ТП 503-5-23.86 АР

Автовокзал вместимостью 300 человек

Здание автовокзала

Стадия	Лист	Листов
РП	47	

План на отм. 3.300 в осях 6÷13. Расстановка мебели и оборудования.

ГИПРОАВТОТРАНС Ленинградский филиал

Инв. № подл. | Подпись и дата | Взам. инв. №

Альбом I

Стройгенплан М 1:400

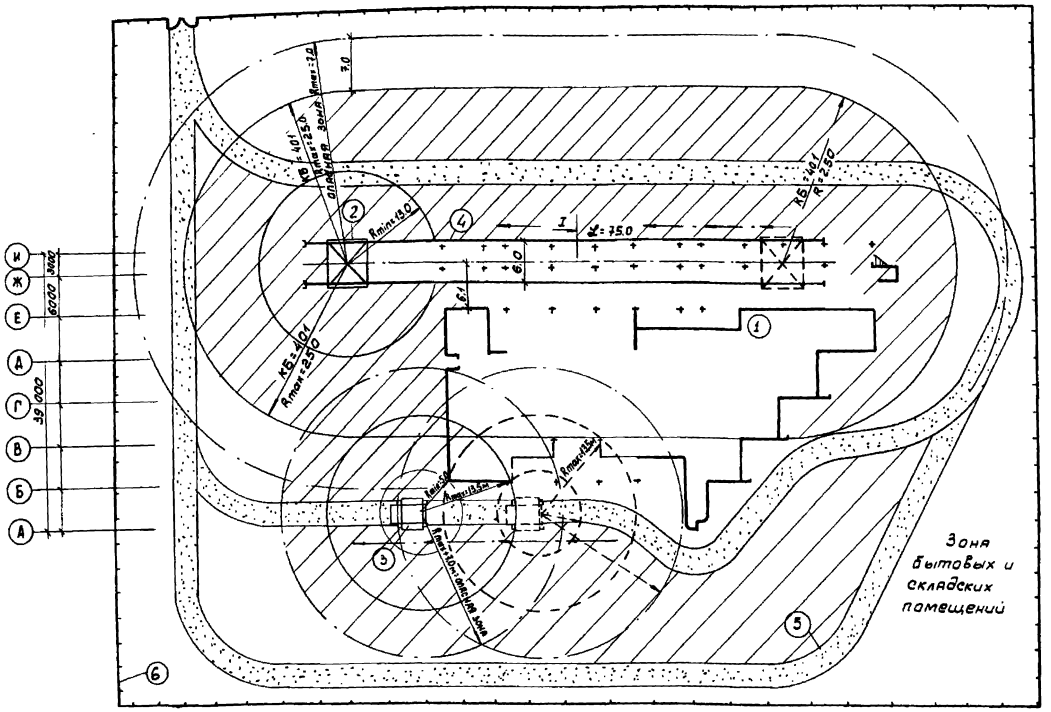

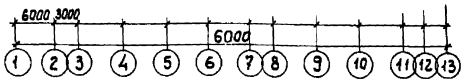

Технологическая схема монтажа здания автовокзала М 1:400

1-1
М 1:400

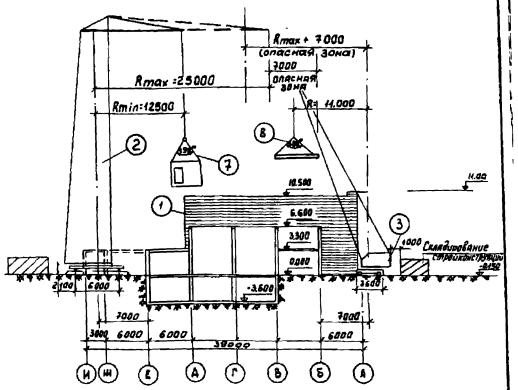

Условные обозначения

- Зона складирования строительных конструкций.
- Рабочая зона крана
- Опасная зона от работы крана
- Тупиковые опоры
- Временный забор
- ленная стоянка кранов
- Направление движения башенного крана.

Экспликация

1. Здание автовокзала
2. Башенный кран КБ-401
3. Пневмоколёсный кран КС-4361
4. Подкрановые пути
5. Временная автодорога
6. Временный забор
7. Строп канатный 2-ветвевой Q=8т
8. Строп канатный 4-ветвевой Q=5т

Привязан	ГИП	Чекалов	
	Н.контр	Корниенко	
	Нач.отд	Шипов	
	Гл.констр	-	
	Рук.гр.	Корниенко	
	Исполн.	Судаш	
Инв.№			

ТП503-5-23.86-0-ПОС

Автовокзал вместимостью 300 человек

Общеплощадочные материалы	Стадия	Лист	Листов
	РП	1	1
Стройгенплан	ГИПРОАВТОТРАНС Ленинградский филиал		

Альбом 1259

gost.e-ecolog.ru