ТИПОВОЙ ПРОЕКТ

503-4-57С.88

ПРОИЗВОДСТВЕННОЕ ЗДАНИЕ СТАНЦИИ ТЕХНИЧЕСКОГО ОБСЛУЖИВАНИЯ ЛЕГКОВЫХ АВТОМОБИЛЕЙ, ПРИНАДЛЕЖАЩИХ ГРАЖДАНАМ, ДЛЯ СЕЙСМИЧЕСКИХ РАЙОНОВ НА 10 ПОСТОВ

/В ЛМК КОМПЛЕКТНОЙ ПОСТАВКИ/

АЛЬБОМ 7

23366-07

ЭО Электрическое освещение стр. 2-8
ЭМ Силовое электрооборудование стр. 9-21
СС Связь и сигнализация стр. 22-25
АОВ Автоматизация стр. 26-53

СФ ЦИТП 620062, г.Свердловск, ул. Чебышева, 4
Зак. 3776 инв. 23366-07 тираж 150
Сдано в печать 5.07.1989 Цена 8-40

gost.e-ecolog.ru

ТИПОВОЙ ПРОЕКТ
503-4-57С.88

ПРОИЗВОДСТВЕННОЕ ЗДАНИЕ СТАНЦИИ ТЕХНИЧЕСКОГО ОБСЛУЖИВАНИЯ ЛЕГКОВЫХ АВТОМОБИЛЕЙ, ПРИНАДЛЕЖАЩИХ ГРАЖДАНАМ, ДЛЯ СЕЙСМИЧЕСКИХ РАЙОНОВ НА 10 ПОСТОВ

% в ЛМК комплектной поставки %

АЛЬБОМ 7

ПЕРЕЧЕНЬ АЛЬБОМОВ:

АЛЬБОМ 1	ПЗ	Пояснительная записка	
	ТХ	Технология производства	
АЛЬБОМ 2	АР	Архитектурные решения	
АЛЬБОМ 3	КМ	Конструкции металлические	
АЛЬБОМ 4	КЖ	Конструкции железобетонные	
АЛЬБОМ 5		Стальные арматурные и закладные изделия	
АЛЬБОМ 6	ОВ	Отопление и вентиляция	
	ВК	Внутренний водопровод и канализация	
АЛЬБОМ 7	ЭО	Электрическое освещение	
	ЭМ	Силовое электрооборудование	
	СС	Связь и сигнализация	
	АОВ	Автоматизация.	
АЛЬБОМ 8		Техническая документация для заводов-изготовителей	
АЛЬБОМ 9		Автоматическое пожаротушение	
23366-07 АЛЬБОМ 10	СО	Спецификации оборудования. Часть 1,2.	
АЛЬБОМ 11	ВМ	Ведомости потребности в материалах	
АЛЬБОМ 12	С	Сметы. Часть 1,2.	

© СФ ЦИТП Госстрой СССР, 1988 г.

Утвержден и введен в действие
Минавтопромом СССР
протокол № 23 от 20.06.88 г.

Разработан
Ленинградским филиалом
института "ГИПРОАВТОТРАНС"

Главный инженер Краснов В.Г.
Главный инженер проекта Мариничев А.Ю.

№№ листов	Наименование и обозначение документов Наименование листа	Стр.
	Содержание альбома	2
	Электрическое освещение - ЭО	
1	Общие данные	3
2	Принципиальная электрическая схема питающей сети 380/220В	4
3	Общее освещение. План на отм. 0.000 в осях „1-6" и „А-Ж".	5
4	Общее освещение. План на отм. 0.000 в осях „6-11" и „А-Ж".	6
5	Общее освещение. Фрагменты планов	7
6	Общее освещение. Разрезы.	8
	Силовое электрооборудование - ЭМ.	
1	Общие данные (начало).	9
2	Общие данные (окончание)	10
3	Распределительная, питающая сети и заземление План-схема на отм. 0.000 в осях „1-6" и „А-Ж"	11
4	Распределительная, питающая сети и заземление План-схема на отм. 0.000 в осях „6-11" и „А-Ж"	12
5	Спецификация электрооборудования и узлы крепления.	13
6	Распределительная сеть ШР1. Схема электрическая принципиальная	14
7	Распределительная сеть ШР2 и ШР3 Схема электрическая принципиальная	15
8	Распределительная сеть ШР4. Схема электрическая принципиальная.	16
9	Распределительная сеть ШР5. Схема электрическая принципиальная.	17
10	Распределительная сеть ШР6. Схема электрическая принципиальная.	18
11	Распределительная сеть ШР7 и ШР8. Схема электрическая принципиальная	19
12	Распределительная сеть ШР9. Схема электрическая принципиальная. Сводка кабелей, проводов и труб.	20
13	Отключение вентиляции при пожаре. Схема электрическая принципиальная.	21
	Связь и сигнализация - СС	
1	Общие данные	22
2	План расположения устройств связи и сигнализации на отм. 0.000 в осях „1-6" и „А-Ж"	23
3	План расположения устройств связи и сигнализации на отм. 0.000 в осях „6-11" и „А-Ж"	24
4	Схема систем связи и сигнализации. Схема расположения сетей распорядительно-оповестительной связи и городской радиотрансляции	25
	Автоматизация - АОВ	
1	Общие данные (начало)	26
2	Общие данные (окончание)	27
3	Приточная система П1 (П2, П5). Схема функциональная	28
4	Приточная система П3. Схема функциональная	29
5	Приточная система П4. Схема функциональная	30
6	Контроль концентрации ксилола на участке окраски. Схема функциональная.	31
7	Вытяжная система В1 (В2, В3) Схема функциональная	32
8	Контроль уровня очищенных стоков. Схема функциональная и электрическая принципиальная	33
9	Контроль уровня воды в приямке окрасочно-сушильной камеры „Афит". Схема функциональная и электрическая принципиальная.	34
10	Приточная система П1 (П2, П5). Схема электрическая принципиальная управления.	35
11	Приточная система П3. Схема электрическая принципиальная управления (начало)	36
12	Приточная система П3. Схема электрическая принципиальная управления (окончание)	37
13	Приточная система П4. Схема электрическая принципиальная управления.	38
14	Приточная система П4. Схема электрическая принципиальная регулирования.	39
15	Контроль концентрации ксилола на участке окраски. Схема электрическая принципиальная.	40
16	Контроль концентрации ксилола на участке окраски. Схема электрическая принципиальная сигнализации.	41
17	Вытяжная система В1 (В2, В3). Схема электрическая принципиальная управления.	42
18	Приточная система П1 (П2, П5) Схема соединений внешних проводок	43
19	Приточная система П3 Схема соединений внешних проводок	44
20	Приточная система П4 Схема соединений внешних проводок	45
21	Участок окраски. Схема соединений внешних проводок	46
22	Участок окраски Схема подключений внешних проводок	47
23	Вытяжная система В1 (В2, В3) Схема соединений внешних проводок	48
24	Кнопки пуска пожарных кранов Схема соединений внешних проводок	49
25	Контроль уровней Схема соединений внешних проводок	50
26	План расположения электрических проводок (начало)	51
27	План расположения электрических проводок (продолжение)	52
28	План расположения электрических проводок (окончание)	53

Инв. № подл. | Подпись и дата | Взам. инв. №

АЛЬБОМ 7

Объект 1320

Ведомость рабочих чертежей основного комплекта ЭО.

Лист	Наименование	Примечание
1	Общие данные.	
2	Принципиальная электрическая схема питающей сети 380/220В.	
3	Общее освещение. План на отм. 0.000 в осях „1-6" и „А-Ж".	
4	Общее освещение. План на отм. 0.000 в осях „6-11" и „А-Ж".	
5	Общее освещение. Фрагменты планов.	
6	Общее освещение. Разрезы.	

Ведомость ссылочных и прилагаемых документов.

Обозначение	Наименование	Примечание
	I. Ссылочные документы.	
Тип. пр. 5.407-43 выпуск 0;1	Установка распределительных шкафов серии ПР11	Распространяет ЦИТП г. Москва
Тип. пр. 5.407-55 выпуск 1,2	Установка одиночных ящиков с рубильниками и предохранителями.	
Тип. пр. 4.407-236	Установка светильников с люминесцентными лампами на железобетонных фермах и перекрытиях.	То же
Тип. пр. 4.407-233	Прокладка осветительных электропроводок и установка светильников с лампами накаливания и ДРЛ на кронштейнах.	То же
А 625А	Установка взрывозащищенных светильников с лампами накаливания во взрывоопасных зонах.	
	II. Прилагаемые документы.	
ЭО.СО	Спецификация оборудования	
ЭО.ВМ	Ведомость потребности в материалах.	

Условные обозначения и изображения

Обозначение	Наименование	Примечание
200 ЛК	Нормируемая освещенность общего освещения.	
—///—	Количество проводов в линии.	
⏚ С	Штепсельная розетка для приборов связи	
В-Iа / IIАТI	Классификация помещений по взрывоопасности и группа взрывоопасной смеси.	
П-IIа	Классификация помещений по пожароопасности.	

Основные показатели.

Электрическое освещение.		
Напряжение	Общей сети	~ 380/220В
	у ламп	220В
	Переносное освещение	36В.
Вид-установленная мощность		Рабочее -34,6квт. Переносное -1,25 квт. Эвакуационное -4,1квт.
Способ прокладки сети		Кабелем марки АВВГ по стенам, проводом марки АПВ в коробе и в трубах, кабелем марки ВВГз.
Полезная площадь освещаемых помещений		2052 м²
Количество светильников		259 шт
Щитки		ПР 11
Защита от коррозии		Окраска стальных конструкций для электропроводок эмалью ПФ в два слоя.
Защитное заземление	Части, подлежащие заземлению	Корпуса щитов, металлические корпуса светильников, один из выводов трансформаторов.
	Заземляющие проводники	Рабочий нулевой провод осветительной сети.
Обслуживание светильников		Со стремянки.
Особые условия		Марку и сечение питающего кабеля по ЭО-2 выбрать при привязке проекта.

„Рабочие чертежи основного комплекта марки ЭО выполнены в соответствии с действующими строительными нормами и правилами и предусматривают технические решения, обеспечивающие взрывную, взрывопожарную и пожарную безопасность при соблюдении установленных правил безопасности эксплуатации здания.

Главный инженер проекта Мариничев А.Ю.

Инв.№ подл. | Подпись и дата | Взам.инв.№

Привязан

Инв.№

ТП 503-4-57С.88-ЭО

Станция технического обслуживания легковых автомобилей, принадлежащих гражданам, для сейсмических районов (в ЛМК комплектной поставки) на 10 постов.

ГИП	Мариничев	
Н.контр.	Брыкова	
Нач.отд.	Хрищанович	
Гл.спец.	Фонарев	06.88
Вед.инж.	Брыкова	
Ст.инж.	Сова	

Производственное здание.

Общие данные

Стадия	Лист	Листов
РП	1	6

ГИПРОАВТОТРАНС Ленинградский филиал

Формат А2

23386-07

Альбом 7

Объект 1320

Инв. № подл. | Подпись и дата | Взам. инв. №

См. тип. пр. „Вспомогательное здание с магазином"

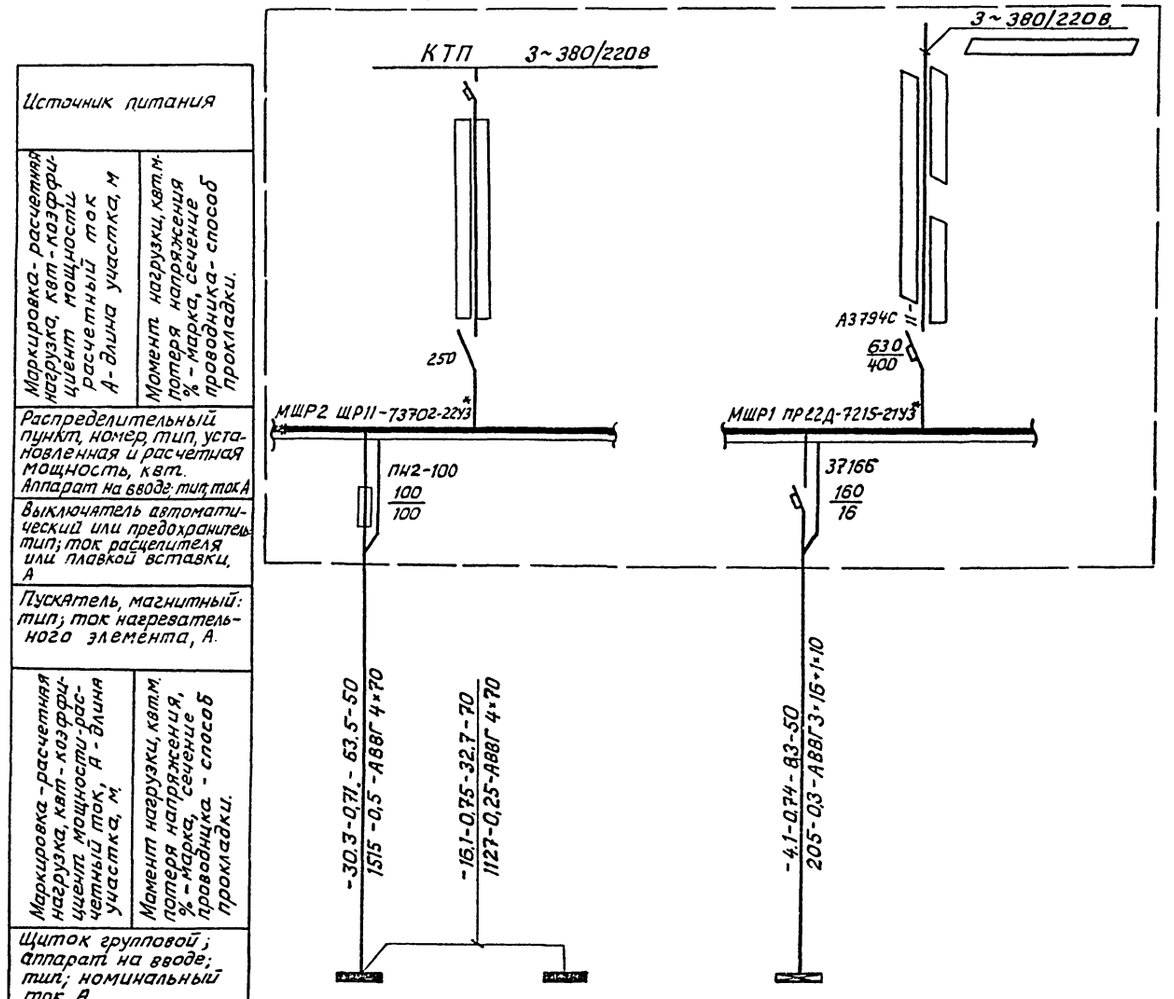

Источник питания			
Маркировка - расчетная нагрузка, квт - коэффициент мощности, расчетный ток А - длина участка, м	Момент нагрузки, квт.м. потеря напряжения % - марка, сечение проводника - способ прокладки.		
Распределительный пункт, номер, тип, установленная и расчетная мощность, квт. Аппарат на вводе: тип, ток А			
Выключатель автоматический или предохранитель: тип; ток расцепителя или плавкой вставки, А			
Пускатель, магнитный: тип; ток нагревательного элемента, А.			
Маркировка - расчетная нагрузка, квт - коэффициент мощности - расчетный ток, А - длина участка, м.	Момент нагрузки, квт.м. потеря напряжения, % - марка, сечение проводника - способ прокладки.		
Щиток групповой; аппарат на вводе; тип; номинальный ток, А			
Номер по схеме расположения на плане		ЩО-1	ЩО-2	ЩО-1А
Установленная мощность, квт.		18,0	17,8	4,1
Потеря напряжения до щитка, %		0,75	1,0	0,3

Данные о групповых щитках с автоматическими выключателями

Номер щитка	Тип	Установленная мощность, квт	Номера автоматических выключателей				Ток расцепителя, А	
			Однополюсные		Трехполюсные		На вводе	На линиях
			Занятые	Резервные	Занятые	Резервные		
ЩО-1	ПР113073-21У3	18.0	7÷12	—	1÷3	4÷6	—	16
ЩО-2	ПР11-3073-21У3	17.8	7÷10	11÷12	1÷5	6	—	16
ЩО-1А	ПР11-3073-21У3	4.1	7÷9	10÷12	1,2	3÷6	-	16

* Учтены в черт. „ЭМ."

Привязан				ТП 503-4-57С.88-30	
				Станция технического обслуживания легковых автомобилей, принадлежащих гражданам, для сейсмических районов (в ЛМК комплектной поставки) на 10 постов.	
	Н.контр.	Брыкова		Производственное здание	Стадия: РП; Лист: 2; Листов:
	Нач.отд.	Урщанович			
	Гл.спец.	Фонарев	01.92	Принципиальная электрическая схема питающей сети 380/220в	ГИПРОАВТОТРАНС Ленинградский филиал
Инв. №	Вед.инж.	Брыкова			
	Ст.инж.	сова			

Формат А-2

23366-07

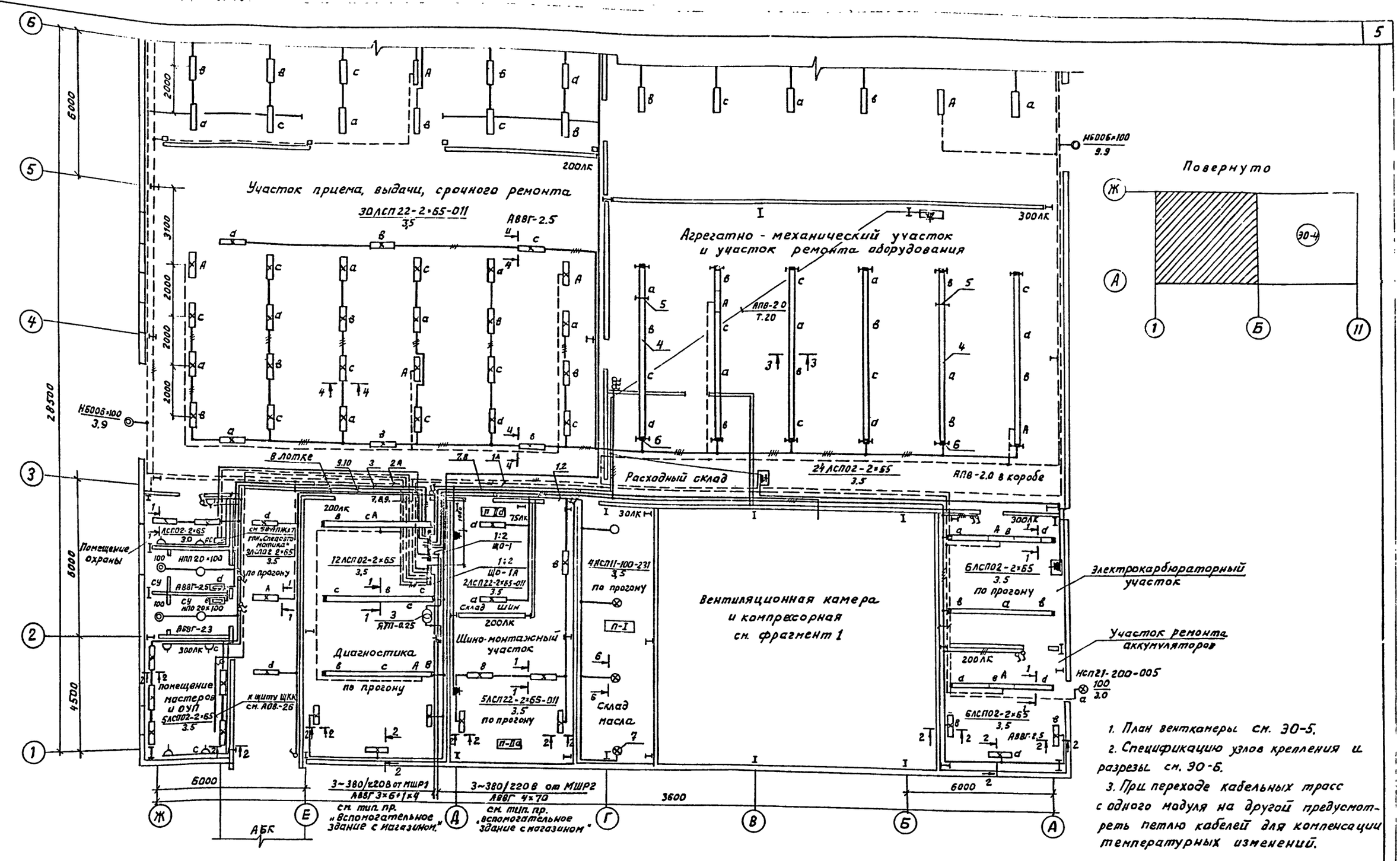

1. План венткамеры см. ЭО-5.
2. Спецификацию узлов крепления и разрезы см. ЭО-6.
3. При переходе кабельных трасс с одного модуля на другой предусмотреть петлю кабелей для компенсации температурных изменений.

ТП 503-4-57С.88-ЭО			
Станция технического обслуживания легковых автомобилей, принадлежащих гражданам, для сейсмических районов (в ЛМК комплектной поставки) на 10 постов.			
Производственное здание	Стадия: РП	Лист: 3	Листов:
Общее освещение. План на отм. 0.000. в осях „1-6" и „А-Ж"	ГИПРОАВТОТРАНС Ленинградский филиал		

ГИП	Мариничев	
Н.контр.	Брыкова	
Нач.отд.	Хрищанович	
Гл.спец.	Фонарев	
Вед.инж.	Брыкова	
Ст.инж.	Сова	

Привязан

Инв. №

Согласовано

Технол. отд. —

Арх.стр.отд. —

Сан.техн.отд. Смирнов

Инв. № подл. | Подпись и дата | Взам. инв. №

Объект 1320

АЛЬБОМ 7

23366-07

Формат А-2

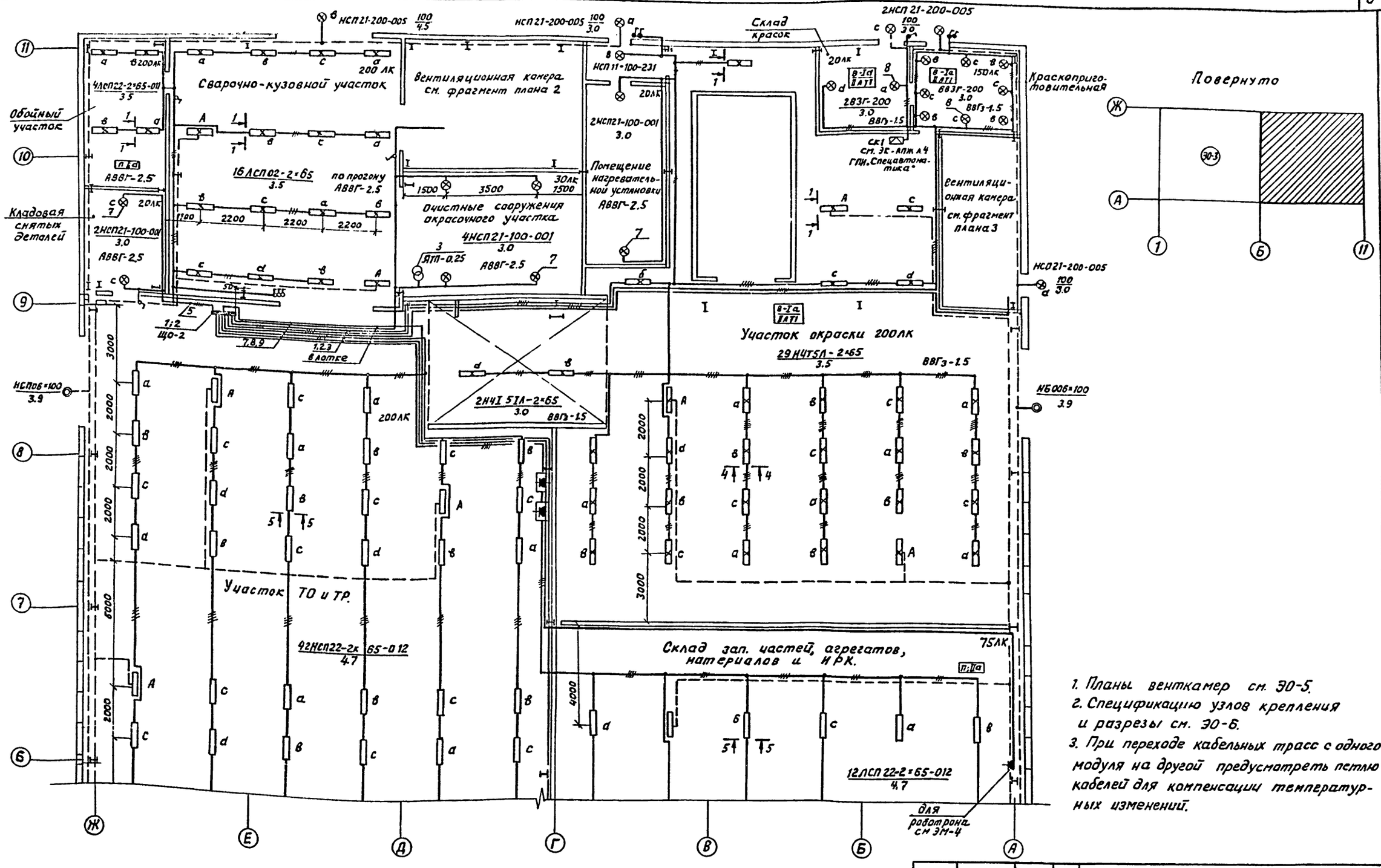

1. Планы венткамер см. ЭО-5.
2. Спецификацию узлов крепления и разрезы см. ЭО-6.
3. При переходе кабельных трасс с одного модуля на другой предусмотреть петлю кабелей для компенсации температурных изменений.

Согласовано:

Технол. отд.	—		
Хоз-стр. отд.	—		
Сан-техн. отд.	Спирина		

Инв. № подл. | Подпись и дата | Взам. инв. №

ГИП	Маринычев		
Н.контр.	Брыкова		
Нач.отд.	Хрящевич		
Гл.спец.	Фонарев		16.06.88
Ред.инж.	Брыкова		
Ст.инж.	сова		

Привязан

Инв. №

ТП 503-4-57 С.88-30

Станция технического обслуживания легковых автомобилей, принадлежащих гражданам, для сейсмических районов (с АНК комплектной поставки) на 10 постов.

Производственное здание

Стадия	Лист	Листов
РП	4	-

Общее освещение. План на отм. 0.000 в осях «Б-11 и «А-Ж».

ГИПРОАВТОТРАНС Ленинградский филиал

Формат А-2

23366-07

АЛЬБОМ 7

Объект 1320

Согласовано
Технол. отд. —
Арх.-стр. отд. —
Сан.-техн. отд. Смирнов

Инв. № подл. | Подпись и дата | Взам. инв. №

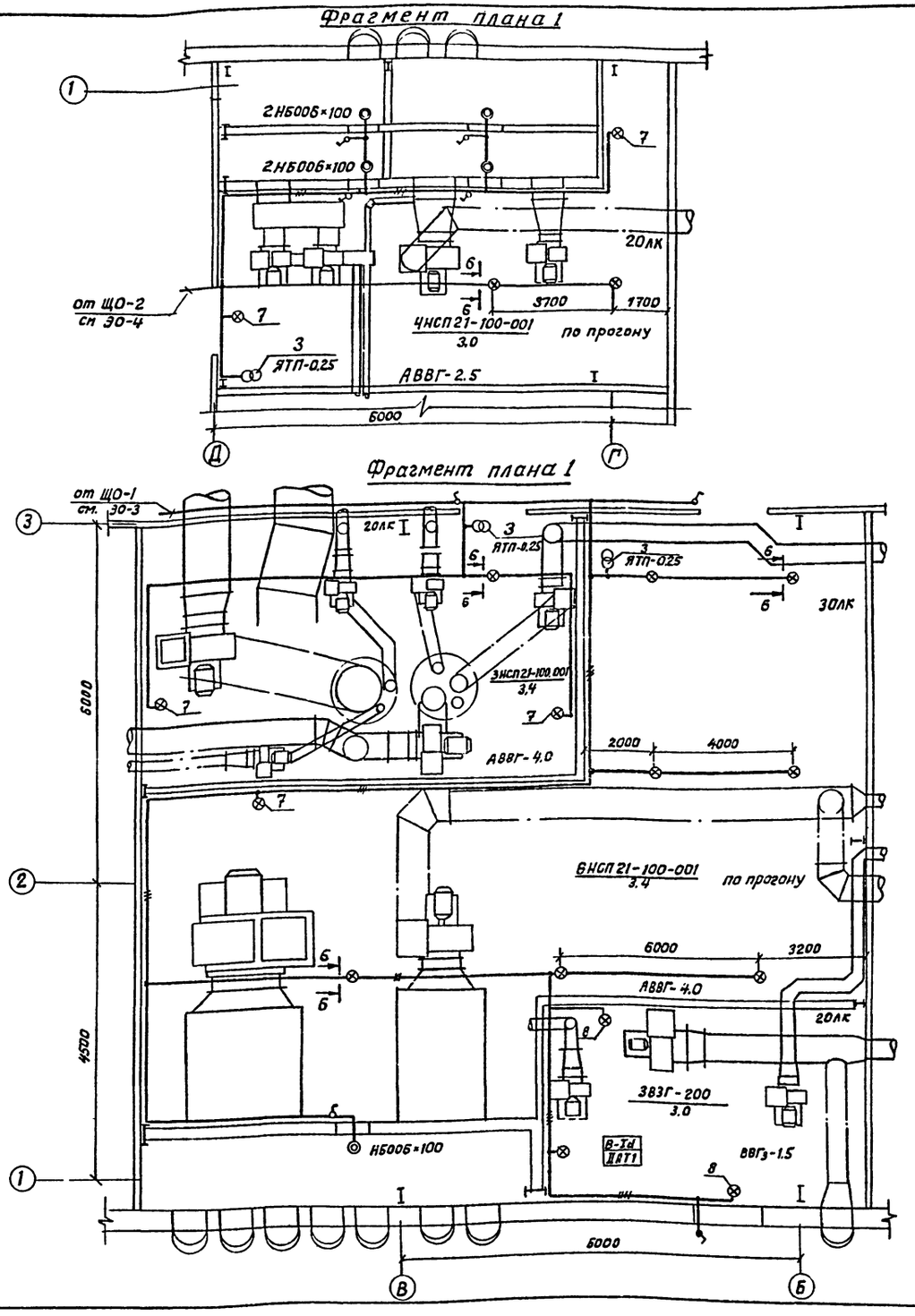

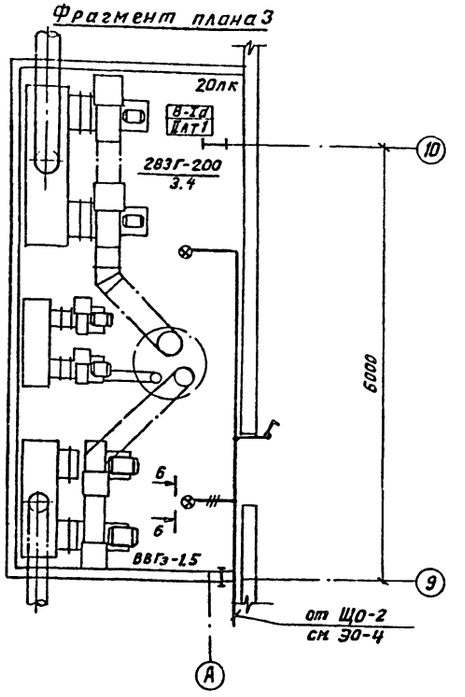

1. Установку светильников и прокладку сети освещения в венткамерах выполнить после монтажа сантехнического оборудования.
2. Спецификацию узлов крепления и разрезы см. ЭО-6.

Привязан:	ГИП	Мариничев		ТП 503-4-57С.88-ЭО		
	Н.контр.	Брыкова		Станция технического обслуживания легковых автомобилей, принадлежащих гражданам, для сейсмических районов (в АМК комплектной поставки) на 10 постов		
	Нач.отд.	Хрищанович		Производственное здание	Стадия: РП	Лист: 5 / Листов:
	Гл.спец.	Фонарев		Общее освещение. Фрагменты планов.	ГИПРОАВТОТРАНС Ленинградский филиал	
Инв. №	Вед.инж.	Брыкова				
	Ст.инж.	Сова				

23366-07

Формат А-2

Альбом 7

Объект 1320

Разрез 1-1

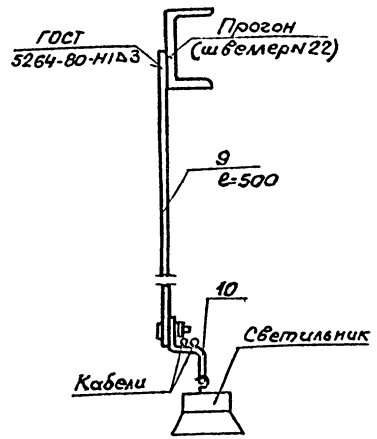

Разрез 2-2

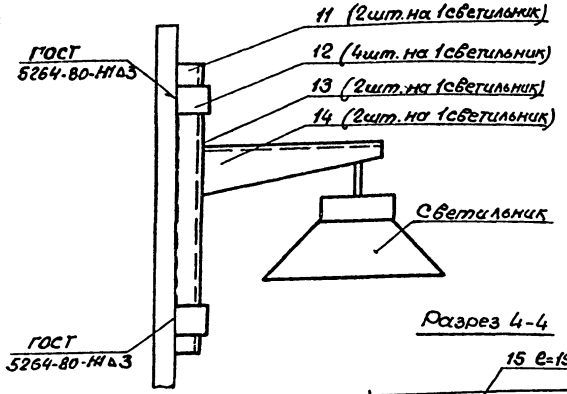

Разрез 3-3

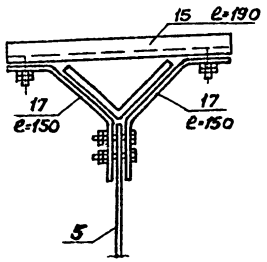

Разрез 4-4

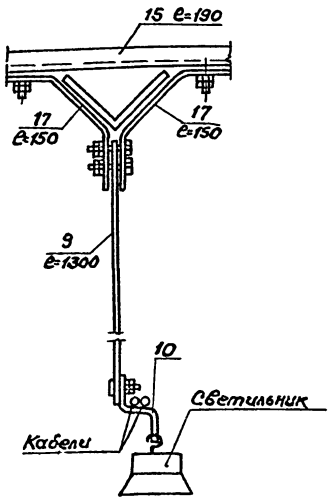

Разрез 5-5

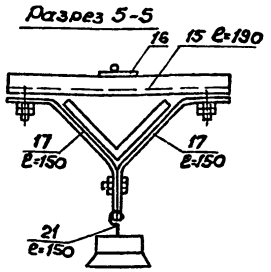

Разрез 6-6

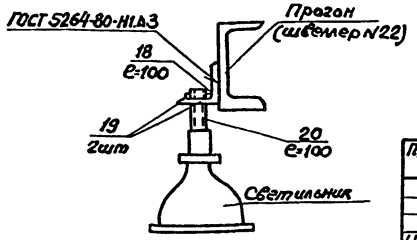

Марка поз.	Обозначение	Наименование	Кол.	Масса ед.кг	Примечание
10	К239У2	Профиль монтажный			
		ТУ36-14 34-82	165		
11	К1150У3	Стойка ТУ36-1496-82	26		
12	К1157У3	Скоба ТУ36-1496-82	52		
13	К1156У3	Ключ ТУ36-1496-82	26		
14	К1163У3	Полка ТУ36-1496-82	26		
15	К202У2 ℓ=190	Полоса ТУ36-1496-82	30		
16	К202У2	Полоса ТУ36-1496-82	100		
17	К347У2	Швеллер ТУ36-1496-82	40		
18		Уголок 40х40х4	3м	7кг	
		ГОСТ 8509-86			
19	К481У3	Гайка установочная			
		ГУ36-1447-82	28		
20		Труба М-Р-20х2,5	3м	5кг	
		ГОСТ 3262-75			
21		Круг ф 6	40м	9кг	
		ГОСТ 2590-71			

Марка поз.	Обозначение	Наименование	Кол.	Масса ед.кг	Примечание
		I. Электрооборудование			
1	ЩО1, ЩО-2, ЩО-1А	Шкаф распределительный ПР11-8073-21У3	3	46,0	
		II Конструкции.			
2	тип.пр.5.407-43 в.1 лист 11	Установка распределительного шкафа на стене. Подвод внешних проводников - сверху	3		
3	5.407-55.1.80	Ящик серии ЯТП-0.25	5		
		Монтажный чертеж			
4	4.407-236-070	Линия из коробов КЛ-1			
	длина линии 8м	с 4 светильниками			
		ЛСПО2-2х65			
		Провод АПВ 4 (1х2,0)	6		
5	4.407-236-070	Крепление коробов КЛ с люминесцентными светильниками на подвесе к сборному железобетону	30		
6	4.407-236-032 исп. 2	Ввод кабелей в короб	6		
7	4.407-233-001	Установка кронштейна У116 со светильником для ламп накаливания.	24		
8	А625-03-00-00	Установка светильника на стене, колонне	13		
9		Лента 3х30 ГОСТ 8009-74	200м	142кг	

Привязан

Инв.№

Н.контр.	Брыкова		
Нач.отд.	Хрищанович		
Гл.спец.	Фонарев		06.85
Вед.инж.	Брыкова		
Ст.инж.	Сова		

ТП 503-4-57С.88-30

Станция технического обслуживания легковых автомобилей, принадлежащих гражданам, для сельских районов (для комплектной поставки на голоте)

Производственное здание	Стадия	Лист	Листов
	РП	6	

Общее освещение. Разрезы.

ГИПРОАВТОТРАНС Ленинградский филиал

Инв.№ подл. | Подпись и дата | Взам.инв.№

23365-07

Формат А2

Альбом 7

Объект 1320

Ведомость чертежей основного комплекта ЭМ

Лист	Наименование	Примечание
1	Общие данные (начало)	
2	Общие данные (окончание)	
3	Распределительная, питающая сети и заземление. План-схема на отм. 0.000 в осях „1-6" и „А-Ж"	
4	Распределительная, питающая сети и заземление. План-схема на отм. 0.000 в осях „6-11" и „А-Ж"	
5	Спецификация электрооборудования и узлы крепления.	
6	Распределительная сеть ШР1. Схема электрическая принципиальная.	
7	Распределительная сеть ШР2 и ШР3. Схема электрическая принципиальная	
8	Распределительная сеть ШР4. Схема электрическая принципиальная	
9	Распределительная сеть ШР5. Схема электрическая принципиальная	
10	Распределительная сеть ШР6. Схема электрическая принципиальная	
11	Распределительная сеть ШР7 и ШР8 Схема электрическая принципиальная	
12	Распределительная сеть ШР9. Схема электрическая принципиальная. сводка кабелей, проводов и труб.	
13	Отключение вентиляции при пожаре. Схема электрическая принципиальная.	

Ведомость ссылочных и прилагаемых документов

Обозначение	Наименование	Примечание
	Ссылочные документы	
Тип. пр. 5.407-56	Установка распределительных щитов серий Щ070-1, Щ070-2 и Щ0-70м и распределительных шкафов серий ШРС-1, СПМ-75, СПА77 и ШР11	Распространяет ЦИТП г. Москва
Тип. пр. 4.407-218	Строительные задания и установочные чертежи распределительные шкафов и пунктов.	То же
Тип. пр. 5.407-18	Установка одиночных магнитных пускателей серии ПМА (исполнение УР40) и токоподводы	То же
Тип. пр. 5.407-54	Установка одиночных магнитных пускателей серии ПМЛ.	То же
Тип. пр. 5.407-55	Установка одиночных ящиков с рубильниками и предохранителями.	То же
Тип. пр. 5.407-7	Устройство комплектных гибких токоподводов к электроталям.	
	Прилагаемые документы	
-ЭМ.СО	Спецификация оборудования	
-ЭМ.ВМ	Ведомость потребности в материалах.	

Условные обозначения и изображения

Обозначение	Наименование	Примечание
	Печь электрическая	
	Выключатель герметический трехполюсный	
9/8 в	Приемник электрической энергии: а) номер по плану б) номинальная мощность, квт в) номер сантехнической системы	
	Разделительное уплотнение на трубах для взрывоопасных помещений	
П-IIа В-Iа IIАТ1	Классификация помещений по пожароопасности; взрывоопасности и группа взрывоопасной смеси.	

„Рабочие чертежи основного комплекта марки ЭМ выполнены в соответствии с действующими строительными нормами и правилами и предусматривают технические решения, обеспечивающие взрывную, взрывопожарную и пожарную безопасность при соблюдении установленных правил безопасности эксплуатации здания."

Главный инженер проекта: А.Ю.Мариничев.

Привязан

Инв. №

ТП 503-4-57С.88-ЭМ

Станция технического обслуживания легковых автомобилей, принадлежащих гражданам, для сейсмических районов (8 АМК комплектной поставки) на 10 постов

			Стадия	Лист	Листов
ГИП	Мариничев				
Н.контр.	Лукашенок		РП	1	13
Нач.отд.	Хрищанович				
Гл.спец.	Фонарев	10.86.85			
Рук.гр.	Лукашенок				

Производственное здание

Общие данные (начало)

ГИПРОАВТОТРАНС Ленинградский филиал

Инв. № подл. | Подпись и дата | Взам. инв. №

23366-07

Формат А2

Альбом 7

Объект 1320

Инв. N подл. | Подпись и дата | Взам. инв. N

Основные показатели

1. Электрические нагрузки

	Наименование узлов питания и групп электроприемников	Количество электроприемников	Ру привяз. к ПВ=100% кВт: одного наибольшего	Ру привяз. к ПВ=100% кВт: общая	Ки	cos φ / tg φ	Средняя нагрузка за макс. нагруж. смену: Рсм кВт	Средняя нагрузка за макс. нагруж. смену: Qсм кВАр	Эффективное число электроприемников	Коэффициент максимума	Максимальная нагрузка: Рм кВт	Максимальная нагрузка: Qм кВ·Ар	Максимальная нагрузка: Sм кВ·А
1.	Силовое электрооборудование.	99	11.0	285.1	0.53	0.73 / 0.936	149.9	140.3	51.8	1.11	166.4	155.7	
2.	Электроосвещение			40.0	0.86	0.75 / 0.882	34.4	30.3			34.4	30.3	
	Итого			325.1	0.57	0.73 / 0.925	184.3	170.6			200.8	185.0	273.7

2. Годовой расход электроэнергии

	Наименование	Ср. нагрузка за макс. нагр. смену, квт.	Годовой коэффициент использования	Годовое число часов работы оборудования	Годовой расход эл. энергии Мвт. час
2.1	Силовое электрооборудование	149.9	0.5	4370	327.5
2.2.	Электрическое освещение	34.4	1.0	2250	77.4
	Итого:	184.3			404.9

3. Электроснабжение

3.1	Напряжение питающей сети.	0.4 кв
3.2	Категория электроприемников	третья (с элементами первой - пульт пожарной сигнализации)
3.3	Место расположения и краткая характеристика КТП.	см. типовой проект вспомогательное здание с магазином."

4. Силовое электрооборудование

4.1	Установленная мощность		285,1 квт.
4.2	Напряжение	Силовой цепи	~380/220В
		Цепи управления	~ 220 в
4.3	Источник питания		МШР3 и КТП
4.4	Способ прокладки сети	Помещение категории В-Iа	Провод марки ПВ1 в стальных легких трубах и кабель ВВГз.
		Остальные участки	Провод марки АПВ в стальных электросварных трубах и в винипластовых трубах, кабель АВВГ.
		К кран. балкам	Кабель марки, КГ
4.5	Распределительные шкафы		ШР 11
4.6	Пусковые аппараты		ящики управления Я 5000, пускатели ПМЛ и ПМА
4.7	Защитное заземление	Части, подлежащие заземлению	Металлические корпуса электрооборудования, электродвигателей, распределительных шкафов, ящиков.
		Заземляющие проводники	Четвертые жилы кабелей, стальная полоса.
4.8	Защита кабельной сети от механических повреждений		Стальной короб на высоту 2м от пола и в местах, где возможны повреждения.

5. Молниезащита

5.1	Категория устройства молниезащиты по СН 305-69. Ожидаемое количество поражений молнией в год.		III
5.2	Защита от прямых ударов молнии	Молниеприемник	Металлические конструкции здания (структура кровли)
		Молниеотвод	Металлические конструкции здания (колонны)
		Заземлитель	Арматура железобетонных фундаментов.
5.3	Защита от статического электричества (отвод зарядов статического электричества с оборудования в землю).		
		Части, подлежащие заземлению	Металлические корпуса технологического оборудования и вентиляционные трубопроводы
		Заземляющие проводники	стальная полоса.
		Заземлитель	Арматура железобетонных фундаментов

Общие указания.

1. Напряжение сети 380/220в.

2. Магистральная и распределительная сети выполняются, в основном, проводом марки АПВ в стальных и винипластовых трубах и кабелем марки АВВГ.

3. В помещениях со взрывоопасной средой категории В-Iа распределительная сеть выполняется, в основном, проводом с медными жилами марки ПВ в легких водогазопроводных трубах и кабелем ВВГз.

4. Магистральная и распределительная сети прокладываются по стенам, а также в полу по кратчайшим расстояниям с минимальным изгибом труб.

5. Раскладку труб для электропроводки в полу выполнить до сооружения чистого пола, концы труб вывести на 200 мм над отметкой чистого пола. Подвод проводов от концов труб к клеммным коробкам электроприемников выполнить в гибком металлорукаве.

6. На принципиальных схемах при одинаковой марке и сечении провода на участках от распределительного пункта до пускового аппарата и от него до электроприемника - марка и сечение провода указывается один раз на первом участке.

7. Все металлические, нормально нетоковедущие части электрооборудования подлежат защитному заземлению. В качестве контура заземления используются металлические конструкции здания (колонны), стальные трубы электропроводки, а также специально прокладываемая стальная полоса размером 4×25 мм.

8. В качестве молниеприемника используются металлические конструкции здания (структура кровли), в качестве токоотводов используются металлические колонны, в качестве заземлителей используется арматура железобетонных фундаментов. При этом обеспечивается непрерывная электрическая связь между металлическими конструкциями здания, токоотводами и заземлителем.

9. Монтаж электрооборудования должен быть выполнен в соответствии со СНИП 3.05.06.85 „Электротехнические устройства. Правила производства и приемки работ" и „Инструкцией по монтажу электрооборудования силовых и осветительных сетей взрывоопасных зон ВСН 332-74 / ММСС СССР ;

10. Монтаж заземляющих устройств выполнить согласно СНиП 3.05.06-85.

11. При привязке проекта необходимо решить следующие вопросы:

а) определить источники питания 0.4кв.

б) определить место установки насоса „Гном" по заданию ВК (см. ЭМ-3 ; ЭМ-8).

					ТП 503-4-57 С.88-ЭМ	
					Станция технического обслуживания легковых автомобилей, принадлежащих гражданам, для сейсмических районов (в АМК комплектной поставки) на 10 постов	
Привязан			ГИП	Маринычев	Производственное здание.	Стадия: РП; Лист: 2; Листов:
			Н.контр.	Лукашенок		
			Начатд.	Хрящанович	Общие данные. (окончание)	ГИПРОАВТОТРАНС Ленинградский филиал
Инв. N			Гл.спец.	Фонарев		
			Рук. гр.	Лукьяненок		

23366-07

Формат А-2

АЛЬБОМ 7

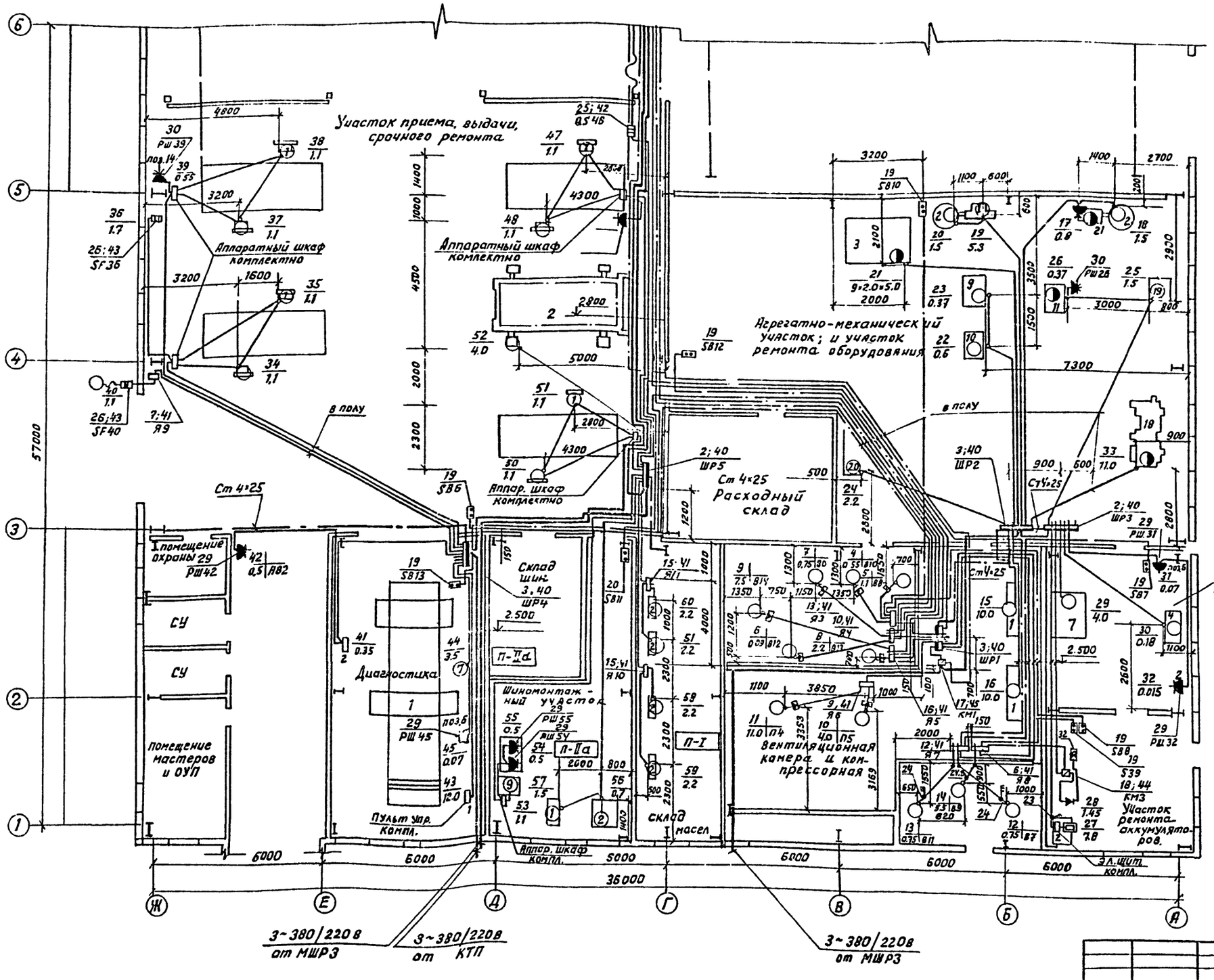

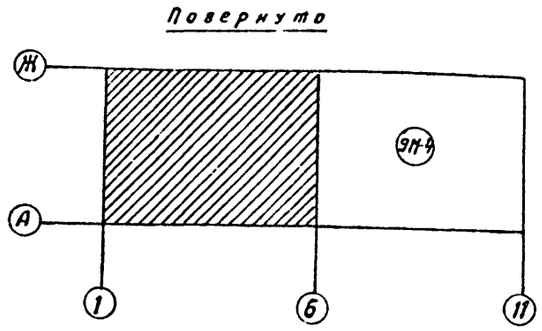

1. Марку и сечение распределительной и питающих сетей см. ЭМ-6 ÷ ЭМ9.
2. Спецификацию электрооборудования и узлы крепления см. ЭМ-5

Объект	1320		
Согласовано			
Технол. отд.	Альман		
Арх. стр. отд.			
Сан. техн. отд.	Смирнов		
Инв. № подл.	Подпись и дата	Взам. инв. №	

Привязан:

Инв. №

ГИП	Мариничев	
Н.контр.	Лукашенок	
Нач.отд.	Хрищанович	
Гл.спец.	Фонарев	
Рук.гр.	Лукашенок	

ТП 503-4-57С.88-ЭМ

Станция технического обслуживания легковых автомобилей принадлежащих гражданам для сейсмических районов (в ЛМК комплектной поставки) на 10 постов

Производственное здание

Стадия	Лист	Листов
РП	3	

Распределительная, питающая сети и заземление. План-схема на отм. 0.000 в осях 1-6 и „А-Ж"

ГИПРОАВТОТРАНС
Ленинградский филиал

Формат А-2
23366-07

АЛЬБОМ 7

Объект 1320

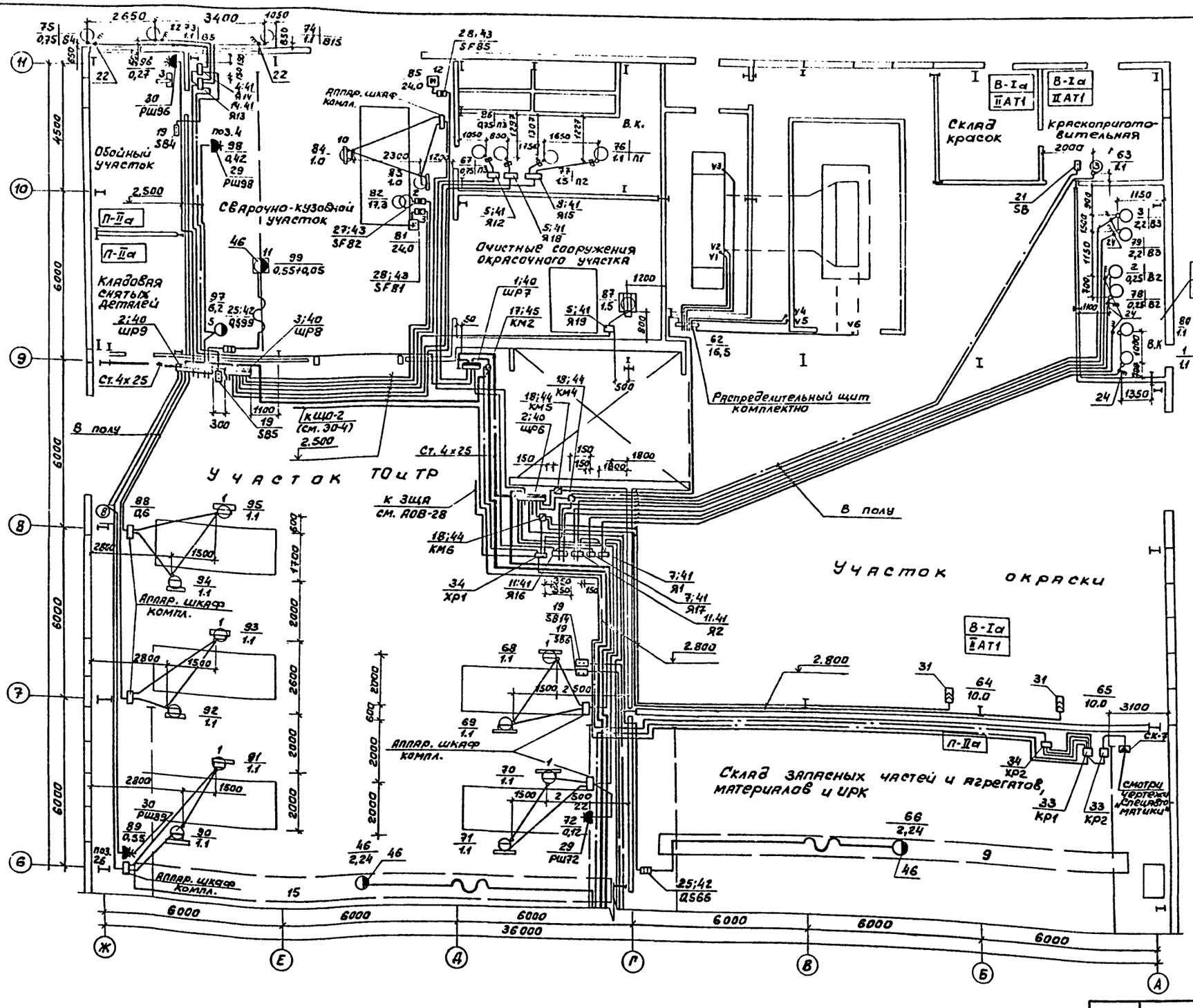

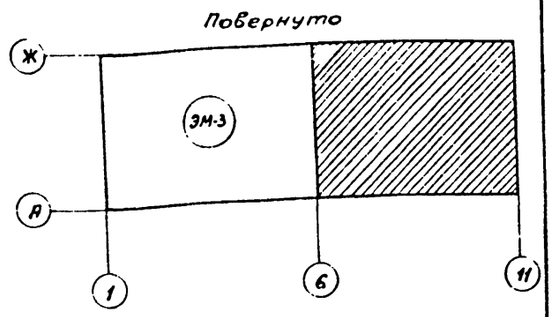

1. Марку и сечение распределительной и питающих сетей см. ЭМ-10 ÷ ЭМ-12

2. Спецификацию электрооборудования и узлы крепления см. ЭМ-5

Согласовано

Технол. отд.	Альман	
Сан. техн. отд.	Смирнов	

Инв. № подл.	Подпись и дата	Взам. инв. №

Привязан

Инв. №

ГИП	Мариничев	
Н. контр.	Лукашенок	
Нач. отд.	Хрищанович	
Гл. спец.	Фонарев	
Рук. гр.	Лукашенок	

ТП 503-4-57С.88-ЭМ

Станция технического обслуживания легковых автомобилей принадлежащих гражданам, для сейсмических районов (в ЛМК комплектной поставки) на 10 постов

Производственное здание

Стадия	Лист	Листов
РП	4	

Распределительная, питающая сети и заземление. План-схема на отм. 0.000 в осях „6-11" и „А-Ж"

ГИПРОАВТОТРАНС
Ленинградский филиал

23366-07

Формат А2

Марка, поз.	Обозначение	Наименование	Кол.	Масса ед, кг	Примечание
		Электрооборудование			
1	ШР7	Шкаф распредели-	1		
		тельный ШР11-73701-22У3			
2	ШР3, ШР5, ШР6, ШР9	Шкаф распределитель	4		
		ный ШР11-73504-22У3			
3	ШР1, ШР2, ШР4, ШР8	Шкаф распределитель-	4		
		ный ШР11-73509-22У3			
		Ящики управления:			
4	Я14	Я5110-24 74 УХЛ4	1		
5	Я12, Я18	Я5111-24 74 УХЛ4	2		
6	Я8	Я5110-31 74 УХЛ4	1		
7	Я1; Я9; Я17; Я19	Я5111-26 74 УХЛ4	4		
8	Я15	Я5115-26 74 УХЛ4-26	1		
9	Я6	Я5115-31 74 УХЛ4-35	1		
10	Я4	Я5124-18 74А УХЛ4-24А	1		
11	Я2, Я16	Я5115-20 74 УХЛ4-28	2		
12	Я7	Я5124-24 74Б УХЛ4-24Б	1		
13	Я3	Я5124-24 74В УХЛ4-26В	1		
14	Я13	Я5124-26 74Г УХЛ4-26Г	1		
15	Я10, Я11	Я5124-28 74Д УХЛ4-28Д	2		
16	Я5	Я5124-28 74К УХЛ4-34К	1		
17	КМ1, КМ2, КМ5, КМ6	Пускатель ПМА 4130У3	4		
18	КМ3, КМ4	Пускатель ПМЛ 214002	2		
19	SB4, SB5, SB6, SB6, SB7, SB8	Кнопка управления	11		
	SB10; SB12; SB13, SB14, SB9	ПКЕ 712-2У3			
20	SB11	Кнопка управления	1		
		ПКЕ 722-2У2			
21	SB	Кнопка управления	1		
		КУ 92-83 Г-У2			
22		Пакетный выключа-	3		
		тель ПВ3-10/У3-56			
23		Пакетный выключа-	1		
		тель ПВ3-25/У3-56			
24		Переключатель	9		
		УП5804-с79			

Марка, поз.	Обозначение	Наименование	Кол.	Масса ед, кг.	Примечание
25	QS46, QS66, QS99	Ящик ЯР1711-301-32У3	3		
26	SF36, SF40	Ящик ЯВШ3-25У3	2		
27	SF82	Ящик ЯВШ2-63У2	1		
28	SF81, SF85	Ящик ЯВШ3-63У2	2		
29	РШ31, РШ32, РШ42, РШ45, РШ49,	Розетка	9		
	РШ54, РШ55, РШ72, РШ98	РШ-Ц-20-0-1РУ3-01-10/220			
30	РШ17, РШ26, РШ39, РШ89, РШ96	Розетка РШ11	5		
31		Разъем РШЛ63	2		
3		Розетка РК25-4	1		
33	КР1, КР2	Реле РПУ-2М26240У3А	2		
34	ХР1, КР2	Коробка КСК 16	2		
		Конструкции			
40	5.407-56.1.140	Шкаф серии ШР11	9		
		Монтажный чертеж			
41	по типу 4.407-218 л.20	Установка ящика	19		
		ЯУ на стене (шкафы			
		серии ШУ 5000)			
42	5.407-55.1.210	Ящики серии	3		
		ЯРП11. Монтажный			
		чертеж.			
43	5.407-55.1.160	Ящики серии ЯВШ	5		
		Монтажный чертеж.			
44	5.407-54.1.20	Пускатели ПМЛ	2		
		2й величины неревер			
		сивные. Монтажный			
		чертёж.			

Марка, поз.	Обозначение	Наименование	Кол.	Масса ед, кг.	Примечание
45	5.407-18 л.18	Настенная уста-	4		
		новка пускателей			
		ПМА 4310			
46	5.407-7 л.13	Устройство ком-	3		
		плектных гибких то-			
		коподводов к электро-			
		тали.			

Объект 1320

Инв. № подл. | Подпись и дата | Взам. инв. №

Привязан.

Инв. №

ГИП	Мариничев	
Н.контр.	Лукашенок	
Нач.отд.	Хрищанович	
Гл.спец.	Фонарев	
Рук.гр.	Лукашенок	

ТП 503-4-57 С.88-ЭМ

Станция технического обслуживания легковых автомобилей, принадлежащих гражданам для сейсмических районов (в АМК комплектной поставки) на 10 постов.

Производственное здание

Спецификация электрооборудования и узлы крепления

Стадия	Лист	Листов
РП	5	

ГИПРОАВТОТРАНС Ленинградский филиал

23366-07

Формат А-2.

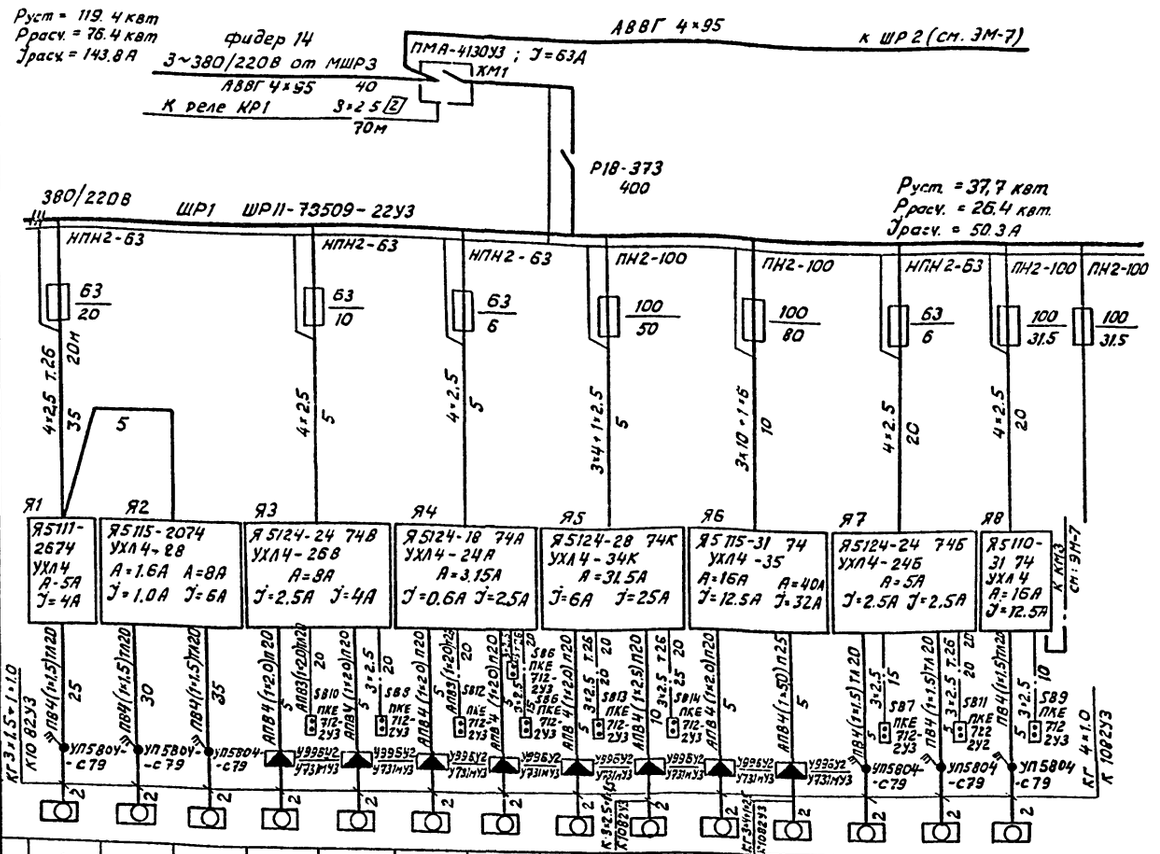

Блокировка зарядного агрегата с вытяжной системой В.9.

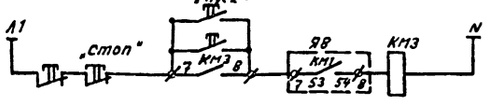

1. Весь кабель марки АВВГ, кроме указанного.
2. Принципиальную схему электроснабжения см. тип пр. „Вспомогательное здание с магазином" (ЭМ-3)

Электроприемник															
Условное изображение		1	2	3	4	5	6	7	8	9	10	11	12	13	14	
Номер по плану																
Тип		В80А4	В63А4	В90L4	4А71А4	4А80А4	4АА50В4	4А71А2	4А100L6	4А160S8	4А100L4	4А160М8	В71В4	В71В4	В132S6	
Рн, квт		1.1	0.25	2.2	0.55	1.1	0.09	0.75	2.2	7.5	4.0	11.0	0.75	0.75	5.5	
Ток, А	Iн	2.65	0.73	5.15	1.7	2.76	0.42	1.7	5.65	17.7	8.6	25.6	1.95	1.95	12.1	
	Iп	14.58	4.02	30.9	7.65	13.8	1.05	9.35	28.25	106.2	51.6	153.6	10.7	10.7	75.02	
Наименование механизма		Сантехнические вентиляторы									Приточная система		Сантехнические вентиляторы			Резерв
		В1	В2	В3	В10	В8	В12	В6	В13	В14	Вентилятор П5	Вентилятор П4	В7	В11	В9	
Обозначение чертежа принципиальной схемы		А08.17									А08.10	А08.13, 14				

Привязан

Инв.№

ГИП	Маршичев		
Н.контр.	Лукашенок		
Нач.отд	Хрищановский		
Гл.спец.	Фонарев		
Рук.гр.	Лукашенок		

ТП 503-4-57С.88-ЭМ

Станция технического обслуживания легковых автомобилей принадлежащих гражданам, для сейсмических районов (в АМК комплектной поставки) на 10 постов

Производственное здание

Стадия	Лист	Листов
РП	6	

Распределительная сеть ШР1. Схема электрическая принципиальная

ГИПРОАВТОТРАНС Ленинградский филиал

23366-07

Формат А-2

Инв.№ подл. | Подпись и дата | Взам.инв.№

Объект

Альбом 7

Объект 1320

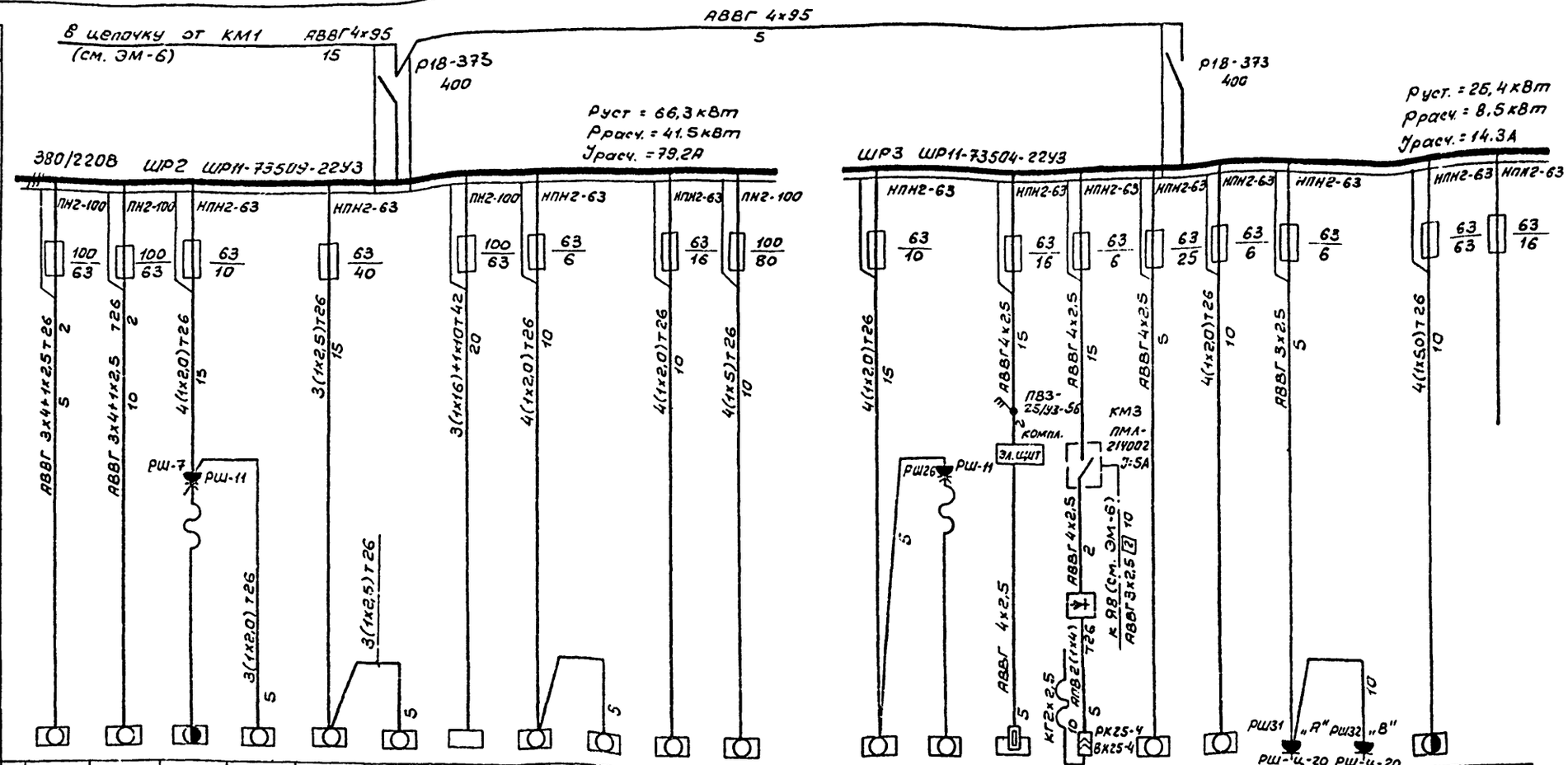

Данные питающей сети																								
Шинопровод распределительный пункт	Аппарат на вводе: Тип; Iном, А; Расцепитель, А; Обозначение, тип; Напряжение; Руст, кВт; Ррасч, кВт; Iрасч, А																							
Аппарат отходящей линии	Тип; Iном, А; Расцепитель или плавкая вставка, А																							
Марка и сечение проводника	Обозначение участка сети; Длина, м; Обозначение трубы на плане по стандарту; Длина, м																							
Пусковой аппарат	Обозначение; Тип; Iном, А; Расцепитель; уставка теплового реле, А																							
Марка и сечение проводника	Обозначение участка сети; Длина, м; Обозначение трубы на плане по стандарту; Длина, м																							
Электроприемник	Условное изображение																							
	Номер по плану		15	16	17	18	19	20	21	22	23	24	33		25	26	27	28	29	30	31	32	33	
	Тип		1101-85	1101-85	Р-117	ПА-212М	3К634	ПА-212М	„Тайфун"	2М-112	Р-641	Р-337	1К62Д		2Н118-1	Р-108	ВЭ-10 мод. 789	ОПЕ-25-225	532-2М	„Карбютер-стандарт"	Э236	Э203	К62А	
	Рн, кВт		10,0	10,0	0,8	1,5	5,3	1,5	9÷2+5	0,6	0,37	2,2	11,0		1,5	0,37	7,8	1,45	4,0	0,18	0,07	0,015	11,0	
	Ток, А: Iн		19,5	19,5	2,4	3,57	12,0	3,57	51,0	1,9	1,4	5,4	23		3,57	1,4	11,9		9,1	0,6	0,4	0,07	23,0	
	Ток, А: Iп		127,0	127,0	15,6	17,85	78,0	17,85		12,3	9,1	35,4	161,0		17,85	9,1			59,2	2,4			161,0	
	Наименование механизма		Компрессор (N1)	Компрессор (N1)	Станок для расточки тормозных барабанов (N21)	Агрегат для отсоса пыли и стружки (N2)	Станок токарно-шлифовальный (N1)	Агрегат для отсоса пыли и стружки (N2)	Установка для мойки деталей (N3)	Станок настольно-сверлильный (N10)	Стенд для ремонта двигателей легковых автомобилей (N19)	Пресс монтажно-запрессовочный (N20)	Станок токарно-винторезный (N18)		Вертикально-сверлильный станок (N19)	Приспособление для шлифовки клапанов (N11)	Аквадистиллятор (N2)	Выпрямитель (N6)	Стенд для проверки электрооборудования (N7)	Стенд для проверки и регулировки карбюраторов (N4)	Прибор для проверки электрооборудования (N2)	Комплект изделий для очистки и проверки свечей зажигания (N2)	Станок токарно-винторезный (N18)	Резерв	
Обозначение чертежа принципиальной схемы																	Подключение выполнить по инструкции завода-изготовителя							

Весь провод марки АПВ, кроме указанного.

Привязан

Инв. №

ГИП	Маринчев		
Н. контр.	Лукашенок		
Нач. отд.	Крищанович		
Гл. спец.	Фонарев		06.82
Рук. гр.	Лукашенок		

ТП 503-4-57.С88-ЭМ

Станция технического обслуживания легковых автомобилей, принадлежащих гражданам, для сейсмических районов (8 АМК комплектной поставки) на 10 постов

Производственное здание

Стадия	Лист	Листов
РП	7	

Распределительная сеть ШР2 и ШР3. Схема электрическая принципиальная

ГИПРОАВТОТРАНС Ленинградский филиал

Инв. № подл. | Подпись и дата | Взам. инв. №

23366-07

Формат А2

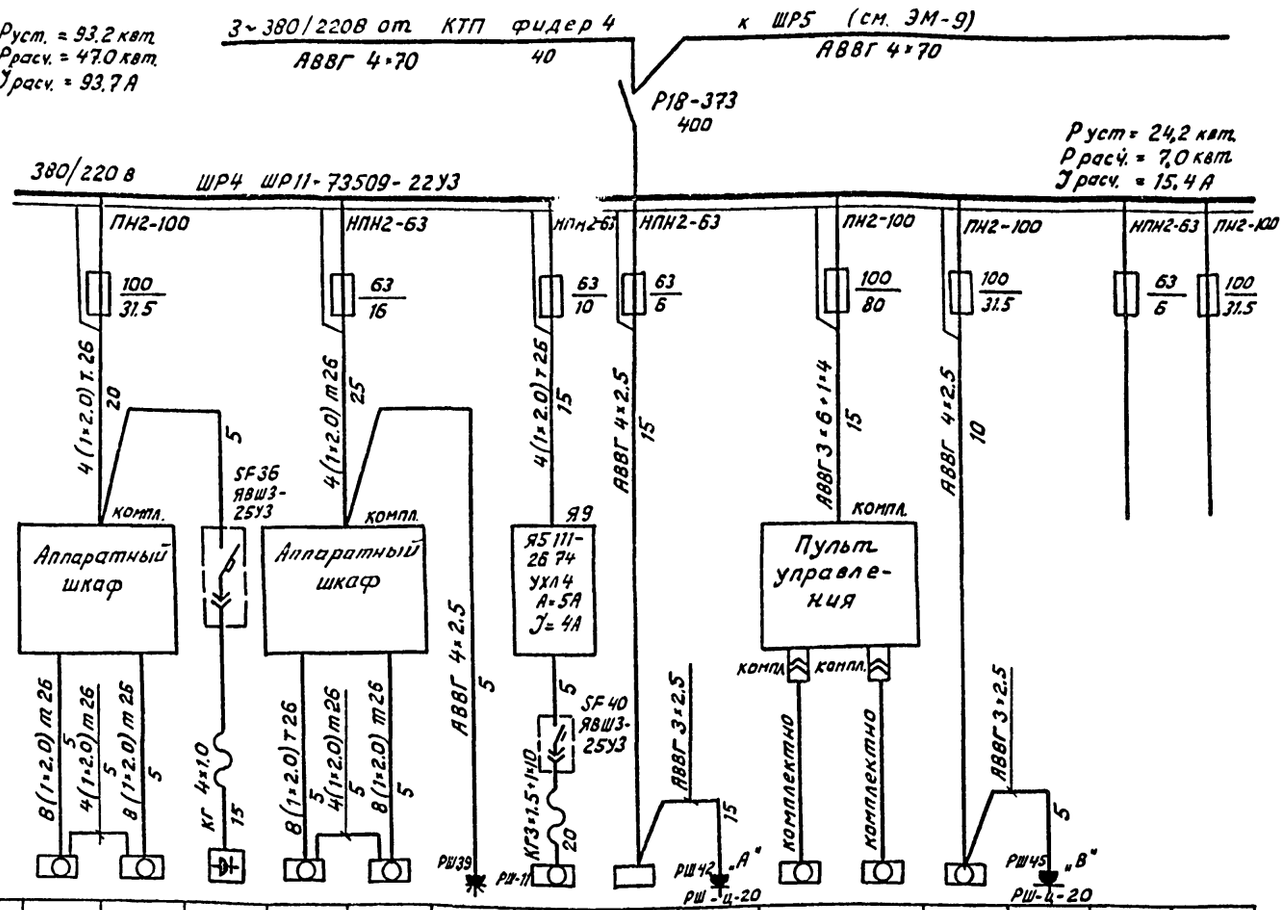

Электроприемник	Условное изображение															
	Номер по плану	34	35	36	37	38	39	40	41	42	43		44	45		
	Тип	П-133 ЧАХ 80В6	ЧАХ 80В6	Н6-22Е	П-133 ЧАХ 80В6	ЧА×80В6	С-321		„Элкон" ШД-300	АВ-2	К-486А		К-516	ГАИ-2		
	Рн, квт	1.1	1.1	1.7	1.1	1.1	0.55	1.1	0,35	0,5	12.0		3,5	0,07		
	Ток, А Iн	2.76	2.76	2,6	2.76	2,76	1,9	2,76		2,3	12,0	12,0	7,0	0,32		
	Ток, А Iп	13.8	13.8		13.8	13,8	12,3	13,8			78,0	78,0	45,5			
	Наименование механизма	Подъемник электромеханический (N1)		Устройство для ускоренной зарядки аккумуляторов (N4)	Подъемник электромеханический (N1)		Нагнетатель (N14)	Насос „ГНОМ 10-10"	Стенд для испытания карбюраторных двигателей (N2)	Автосатуратор	Стенд для проверки тормозов легковых автомобилей (N1)		Комплект диагностический (N7)	Газоанализатор (N6)	К щиту контроля ЩКК	Резерв
Обозначение чертежа принципиальной схемы		Подключение выполнить по инструкции завода-изготовителя			Подключение выполнить по инструкции завода-изготовителя			АОВ-9			Подключение выполнить по инструкции завода-изготовителя				АОВ-15, 16	

Весь провод марки АПВ, кроме указанного.

Объект 1320

Инв. № подл. | Подпись и дата | Взам. инв. №

Привязан

Инв. №

ГИП	Мариничев	
Н.контр.	Лукащенок	
Нач.отд.	Хрищанович	
Гл.спец.	Фонарев	06.82
Рук гр.	Лукашенок	

ТП 503-4-57С.ВВ-ЭМ

Станция технического обслуживания легковых автомобилей, принадлежащих гражданам для сейсмических районов (в АМК комплектной поставки) на 10 постов

Производственное здание

Стадия	Лист	Листов
РП	8	

Распределительная сеть шр4. Схема электрическая, принципиальная.

ГИПРОАВТОТРАНС Ленинградский филиал

23366-07

Формат А-2

Альбом 7

Объект 1320

Данные питающей сети

Шинопровод распределительный пункт: Аппарат на вводе Тип; Iном А; Расцепитель, А

Обозначение, тип, напряжение, Руст. квт, Ррасч, квт, Iрасч, А

Аппарат отходящей линии: Тип; Iном, А; Расцепитель или плавкая вставка, А.

Марка и сечение проводника

Обозначение участка сети; длина, м; обозначение трубы на плане по стандарту; длина, м

Пусковой аппарат: Обозначение; Тип: Iном., А; Расцепитель; уставка теплового реле, А.

Марка и сечение проводника

Обозначение участка сети; длина, м; обозначение трубы на плане по стандарту; длина, м

Условное изображение

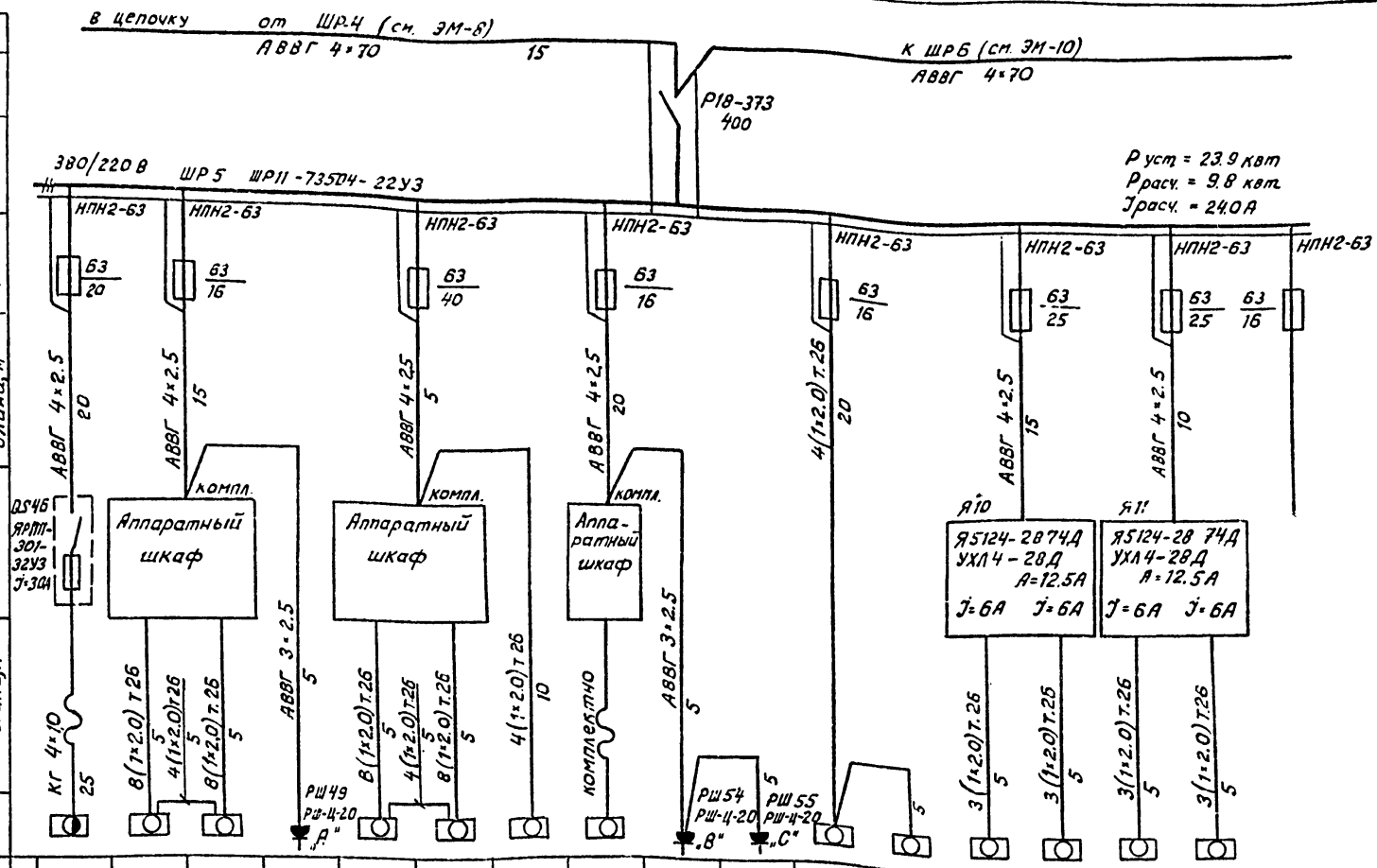

Электроприемник																			
Номер по плану		46	47	47	49	50	51	52	53	54	55	56	57	58	59	60	61		
Тип			П-133 4АХ80В6	4А×80В6	К 461	П-133 4А×80В6	4А×80В6	СДД-2.5	6225	6134	6134	АМР4	Ш-514	Ш5-25-36/4	Ш5-25-36/4	Ш5-25-36/4	Ш5-25-36/4		
Рн, квт		2.24	1.1	1.1	0.12	1.1	1.1	4.0	1.1	0.5	0.5	0.7	1.5	2.2	2.2	2.2	2.2		
Ток, А	Iн.	5.7	2.76	2.76	0.55	2.76	2.76	9.1	3.0	2.3	2.3	2.4	3.9	5.4	5.4	5.4	5.4		
	Iп.	45.9	13.8	13.8		13.8	13.8	59.2	19.5			15.6	27.7	35.4	35.4	35.4	35.4		
Наименование механизма		Кран подвесной однобалетный (№15)	Подъемник электромеханический. (№1)		Анализатор (№7)	Подъемник электромеханический (№1)		Подъемник четырехстоечный (№2)	Привод шарнирного вального инструмента (№9)	Аппарат электровулканизационный (№4)		Станок для балансировки колес (№2)	Стенд для демонтажа шин (№1)	Насос шестеренчатый (№2)				Резерв	
Обозначение чертежа принципиальной схемы			Подключение выполнить по инструкции завода-изготовителя			Подключение выполнить по инструкции завода изготовителя													

Весь провод марки АПВ, кроме указанного.

привязан

Инв. №

ГИП	Маринычев		
Н.контр.	Лукашенок		
Нач.отд.	Хрущанович		
Гл.спец.	Фонарев		
Рук.гр.	Лукашенок		

ТП 503-4-57 С.88-ЭМ

Станция технического обслуживания легковых автомобилей, принадлежащих гражданам, для сельских районов (в АПК в комплектной поставке) на 10 постов

Производственное здание

Стадия	Лист	Листов
РП	9	

Распределительная сеть ШР5. Схема электрическая принципиальная.

ГИПРОАВТОТРАНС Ленинградский филиал

23366-07

Формат А-2

Инв. № подл. | Подпись и дата | Взам. инв. №

Данные питающей сети	
Шинопровод распределительный пункт.	Аппарат на вводе Тип. Iном. А Расцепитель, А
	Обозначение тип напряжение, Руст, квт Ррасч. квт Iрасч. А.
Аппарат отходящей линии	Тип; Iном. А; Расцепитель или плавкая вставка, А.
Марка и сечение проводника	Обозначение участка сети: длина, м обозначение трубы на плане по стандарту; длина, м
Пусковой аппарат	Обозначение; Тип; Iном. Р; Расцепитель; уставка теплового реле А
Марка и сечение проводника	Обозначение участка сети: длина, м обозначение трубы на плане по стандарту: длина, м.

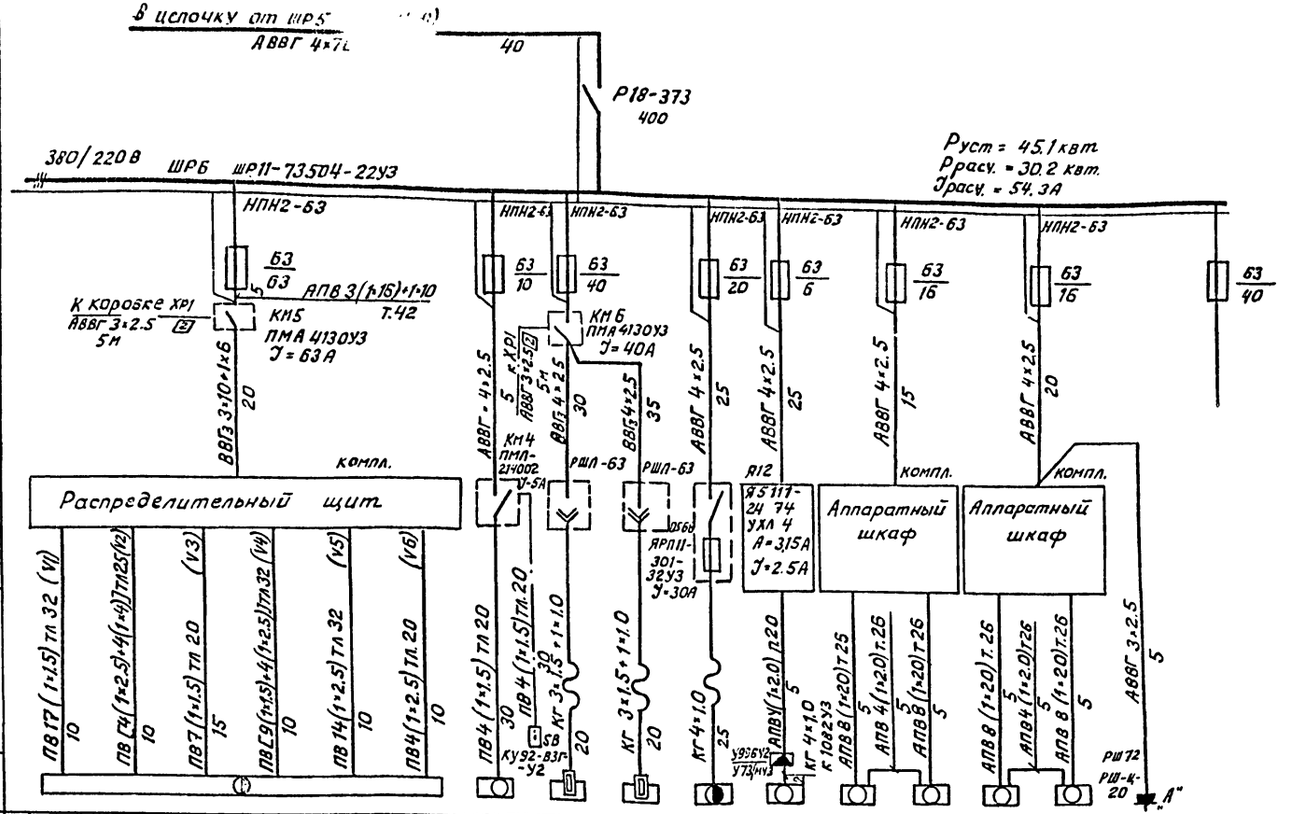

Электроприемник													
Условное изображение													
Номер по плану		62	63	64	65	66	67	68	69	70	71	72	
Тип		„Афит" ВНР	7063	ИФ-6	ИФ-6		4А7184	П-133 4А×8086	4А×8086	П-133 4А×8086	4А×8086	К461	
Рн, квт		16,5	1.1	10.0	10.0	2.24	0.75	1.1	1.1	1.1	1.1	0.12	
Ток, А	Iн	34,0	3.0	15.3	15.3	6.7	2,17	2.76	2.76	2.76	2.76	0.55	
	Iп	125	19.5			45.9	9.77	13.8	13.8	13.8	13.8		
Наименование механизма		Камера окрасочная (N1)	Краскомешалка (N3)	Сушилка передвижная (N3)		Кран подвесной (N9)	Приточная система П3. вентилятор (основной)	Подъемник электромеханический (N1)				Анализатор (N22)	Резерв
Обозначение чертежа принципиальной схемы		Маркировка труб (V1...V6) соответствует фирменной документации.					АОВ11, 12	Подключение выполнить по инструкции завода-изготовителя.					

Привязан	ГИП	Мариничев	
	Н.контр.	Лукашенок	
	Нач.отд.	Хрищанович	
	Гл.спец.	Фонарев	06.81
Инв. №	Рук.гр.	Лукашенок	

ТП 503-4-57С.88-ЭМ

Станция технического обслуживания легковых автомобилей, принадлежащих гражданам, для сейсмических районов (в ЛМК комплектной поставки) на 10 постов

Производственное здание.

Стадия	Лист	Листов
РП	10	

Распределительная сеть ШРБ. Схема электрическая принципиальная.

ГИПРОАВТОТРАНС Ленинградский филиал

Объект 1320

Инв. № подл. | Подпись и дата | Взам. инв. №

23366-07

Формат А-2

Данные питающей сети	
Шинопровод распределительный пункт	Аппарат на вводе Тип: I ном. А. Расцепитель, А
	Обозначение, тип. Напряжение. Руст. квт. Ррасч. квт. Iрасч. А
Аппарат отходящей линии	Тип; I ном. А, расцепитель или плавкая вставка
Марка и сечение проводника	Обозначение участка сети: длина, м обозначение трубы на плане по стандарту; длина, м
Пусковой аппарат	Обозначение; Тип; I ном. А; Расцепитель; уставка теплового реле, А.
Марка и сечение проводника	Обозначение участка сети: длина, м обозначение трубы на плане по стандарту: длина, м

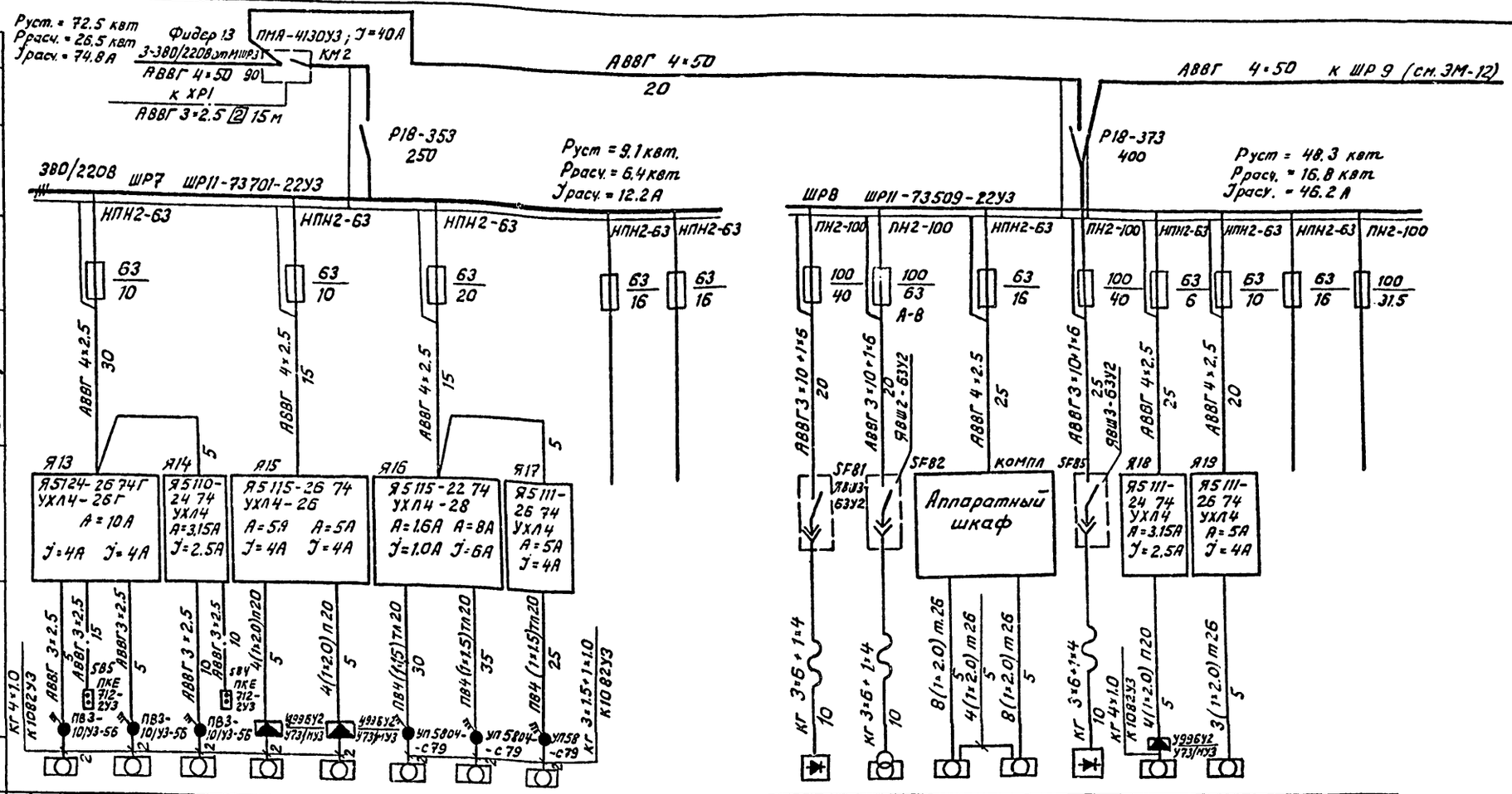

Электроприемник																				
Условное изображение																				
Номер по плану		73	74	75	76	77	78	79	80				81	82	83	84	85	86	87		
Тип		4А80А4	4А80А4	4А71А2	4А80А4	4А80В4	863А4	890L4	880А4				ВД-201-У3	ТДМ-40МУ2	П-133 4АХ80В6	4АХ80В6	А1230М	4А71В4	4АХ80В4		
Рн, квт		1.1	1.1	0.75	1.1	1.5	0.25	2.2	1.1				24.0кв.А	17.3 кв А	1.1	1.1	24.0кв А	0.75	1.5		
Ток, А	Iн	2.76	2.76	1.7	2.76	3.57	0.73	5.15	2.65				36.5	45.5	2.76	2.76	36.5	2.17	3.57		
	Iп	13.8	13.8	9.35	13.8	17.85	4.02	30.9	14.58						13.8	13.8		9.77	17.85		
Наименование механизма		Сантехнический вентилятор 85	815	84	Приточная система П1. Вентилятор	Приточная система П2. Вентилятор	Сантехнический вентилятор 82	83	81	Резерв	Резерв		Выпрямитель сварочный (N3)	Трансформатор сварочный - (N2)	Подъемник электромеханический (N10)		Шланговый сварочный полуавтомат	Приточная система П3. вентилятор (резервный)	Насос	Резерв	Резерв
Обозначение чертежа принципиальной схемы					АОВ10		АОВ17								Подключение выполнить по инструкции завода-изготовителя.			АОВ11, 12	АОВ8		

Весь провод марки АПВ, кроме указанного.

Привязан	ГИП	Мариничев	
	Н.контр.	Лукашенок	
	Нач.отд.	Хрищанович	
	Гл.спец.	Фонарев	26.08.88
Инв.№	Рук.гр.	Лукашенок	

ТП 503-4-57С.88-ЭМ

Станция технического обслуживания легковых автомобилей принадлежащих гражданам для сейсмических районов (в ЛМК комплектной поставки) на 10 постов.

Производственное здание.

Стадия	Лист	Листов
РП	11	

Распределительная сеть ШР7 и ШР8. Схема электрическая принципиальная.

ГИПРОАВТОТРАНС Ленинградский филиал

Объект 1320

Инв. № подл. | Подпись и дата | Взам. инв. №

23366-07

Формат А-2

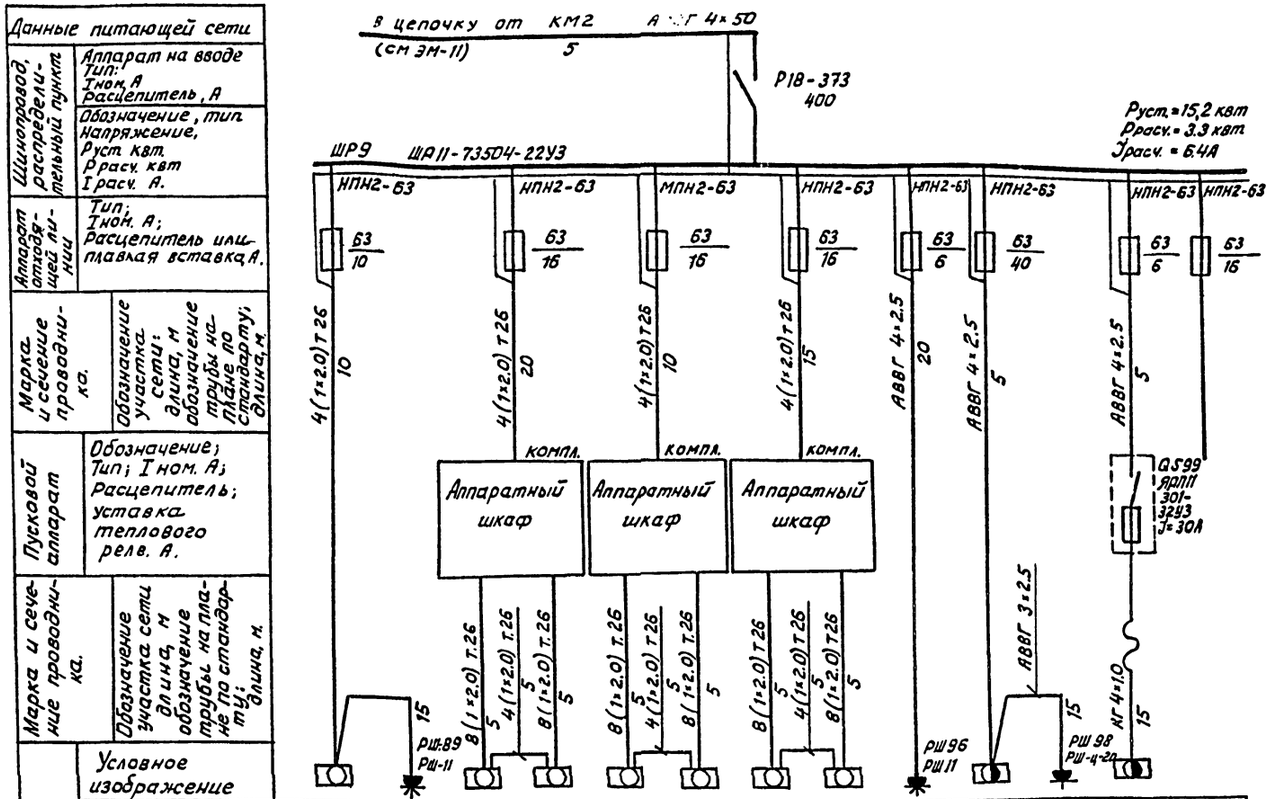

Номер по плану	88	89	90	91	92	93	94	95	96	97	98	99
Тип	2М-112	С-321	П-133 УА×8086	П-133 УАХ8086	П-133 УА×8086	П-133 УА×8086	П-133 УА×8086	П-133 УА×8086	23А	3092 Гипроавтотранс	И3-5405А У2	
Рн, квт.	0,6	0,55	1,1	1,1	1,1	1,1	1,1	1,1	0,27	6,2	0,42	0,55+0,05
Ток, А Iн	1,9	1,9	2,76	2,76	2,76	2,76	2,76	2,76	1,4	15,1	1,14	1,9
Ток, А Iп	12,3	12,3	13,8	13,8	13,8	13,8	13,8	13,8	9,1	98,2		12,3

Весь провод марки АПВ, кроме указанного.

Сводка кабелей и проводов, длина в м.

Число и сечение жил, напряжение	марка АВВГ	АВВГз	КГ	АПВ	ПВ	АКВБГ
1,5 6608					1310	
2,0 6608				2430		
2,5 6608				80	260	
4,0 6608					40	
5,0 6608				60		
10,0 6608				25		
16,0 6608				75		
3×2,5-0,66	52,0					
4×2,5-0,66	485	65				
3×4+1×2,5-0,66	24					
3×6+1×4-0,66	15					
3×10+1×6-0,66	75	20				
4×50-1	120					
4×70-1	95					
4×95-1	65					
2×2,5			10			
4×10			93			
3×1,5+1×1,0			77			
3×2,5+1×1,5			2			
3×4+1×2,5			2			
3×6+1×4			30			
10×2,5						50

Сводка труб

Обозначение по стандарту	Диаметр по стандарту, мм	Длина, м	Обозначение по стандарту	Диаметр по стандарту, мм	Длина, м
Н-М-Р 20×2,5	26,8	295	П-25×2,0	25	5
Н-М-Р 25×2,8	33,5	10	26×2,5	26	534
Н-М-Р 32×2,8	42,3	30	42×2,8	42	25
П-20×1,8	20	55			

ГИП	Мариничев		
Н.контр.	Лукашенок		
Нач.отд.	Хрящанович		
Гл.спец.	Фонарев		10.98
Рук.гр.	Лукашенок		

Привязан

Инв.№

ТП 503-4-57 С.88-ЭМ

Станция технического обслуживания легковых автомобилей, принадлежащих гражданам, для сейсмических районов (8 АМС комплектной поставки) на 10 листах

Производственное здание.

Стадия	Лист	Листов
РП	12	

Распределительная сеть ШРУ. Схема электрическая принципиальная. Сводка кабелей, проводов и труб.

ГИПРОАВТОТРАНС Ленинградский филиал

23366-07

Формат А-2

Объект 1320

Инв.№ подл. | Подпись и дата | Взам.инв.№

Схема внешних соединений

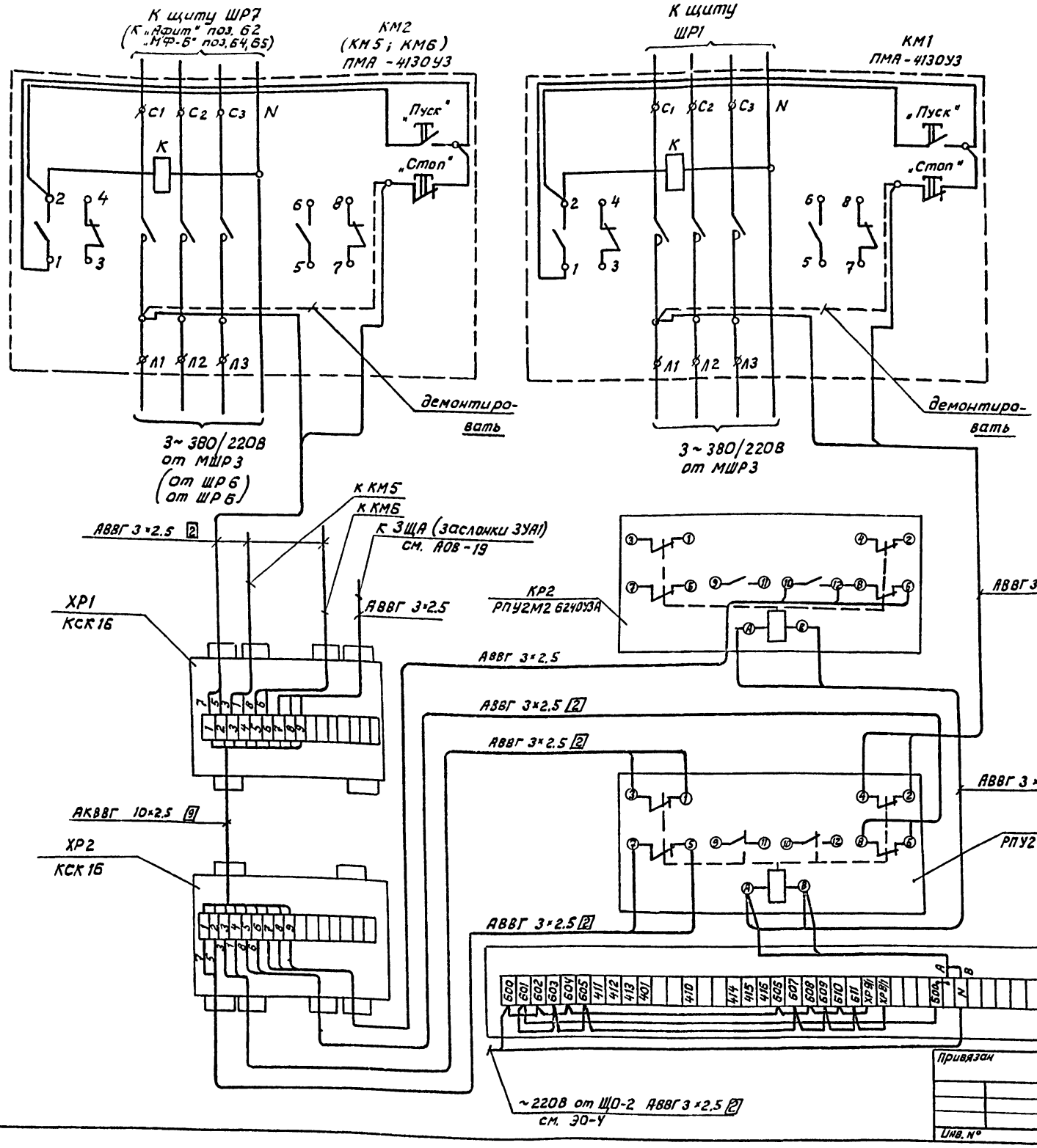

Принципиальная схема отключения вентиляции при пожаре

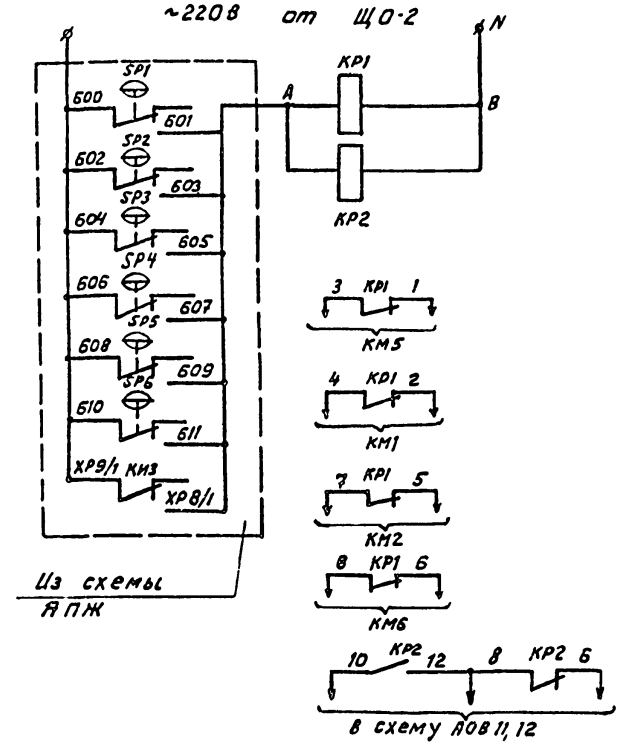

ГИП	Маримчев		
Н.контр.	Лукашенок		
Нач.отд.	Крищановит		
Гл.спец.	Фонарев		20.12
Рук.гр.	Лукашенок		

ТП 503-4-57 С.88-ЭМ

Станция технического обслуживания легковых автомобилей, принадлежащих гражданам для сейсмических районов (в АМК комплектной поставки) на 10 постов

Производственное здание.

Стадия	Лист	Листов
РП	13	

Отключение вентиляции при пожаре. Схема электрическая принципиальная.

ГИПРОАВТОТРАНС
Ленинградский филиал

23366-07
Формат А-2

Альбом 7

Объект 1320

Ведомость чертежей основного комплекта СС

Лист	Наименование	Примечание
1.	Общие данные	
2.	План расположения устройств связи и сигнализации на отм. 0.000 в осях „1-6" и „А-Ж"	
3.	План расположения устройств связи и сигнализации на отм. 0.000 в осях „6-11" и „А-Ж"	
4.	Схема систем связи и сигнализации. Схема расположения сетей распорядительно-оповестительной связи и городской радио-трансляции.	

Ведомость ссылочных и прилагаемых документов

Обозначение	Наименование	Примечание
	Ссылочные документы	
Т 1.34.00 20	Устройство переговорное громкоговорящее типа ПУ-5, Схема подключений.	Гипросвязь г. Москва
	Прилагаемые документы	
СС.СО	Спецификация оборудования	

Условные обозначения и изображения

Обозначения	Наименование	Примечание
ⓣ 0/1	Телефонный аппарат. Дробь означает: числитель - номер распределительной коробки; знаменатель - номер занятой пары.	
⏚ 0/7	Коробка телефонная распределительная. Дробь означает: числитель - номер коробки, знаменатель - количество занятых пар.	
— 10/5 —	Прокладка телефонного распределительного кабеля по стене. Дробь означает: числитель - емкость кабеля, знаменатель - длина кабеля в м.	
В-Ic / II АТ	Классификация помещений по взрывоопасности и группа взрывоопасной смеси.	
П-IIа	Классификация помещений по пожароопасности.	

Общие указания

1. Проектом предусмотрены следующие виды связи и сигнализации.
- административно-хозяйственная связь в составе ГАТС;
- директорская связь;
- диспетчерская связь;
- распорядительно-оповестительная связь;
- городская радиотрансляционная связь;
- электрочасофикация.

2. Связь диспетчера по оформлению заказов на ремонт автомобилей со службами станции осуществляется при помощи переговорного устройства ПУ-5, главный пульт которого устанавливается во вспомогательном здании, в зоне оформления документов СТО (см. тип. проект „Вспомогательное здание с магазином...")

Связь диспетчера производства с участками ремонта станции осуществляется при помощи переговорного устройства ПУ-5, главный пульт которого устанавливается в помещении мастеров.

3. Для осуществления громкоговорящего оповещения на станции предусмотрена установка усилителя трансляционного У-100У-101 в помещении мастеров.

4. Заземление усилителя трансляционного осуществляется проводом ПВ1×6 путем присоединения к металлической колонне (ось „1-Ж").

„Рабочие чертежи основного комплекта марки СС выполнены в соответствии с действующими строительными нормами и правилами и предусматривают технические решения, обеспечивающие пожарную безопасность при соблюдении установленных правил безопасности эксплуатации здания".

Главный инженер проекта (Ю. Мариничев).

Привязан

Инв. №

ТП 503-4-57С.88-СС

Станция технического обслуживания легковых автомобилей, принадлежащих гражданам, для сейсмических районов (в АИК комплектной поставки) на 10 постов.

			Стадия	Лист	Листов
ГИП	Мариничев		РП	1	4
Н.контр.	Фонарев				
Нач.отд.	Хрящанович				
Гл.спец.	Фонарев				
Ст.инж.	Коркуц				

Производственное здание.

Общие данные

ГИПРОАВТОТРАНС Ленинградский филиал

Инв. № подл. | Подпись и дата | Взам. инв. №

23366-07

Формат А-2

АЛЬБОМ 7

Объект 1320

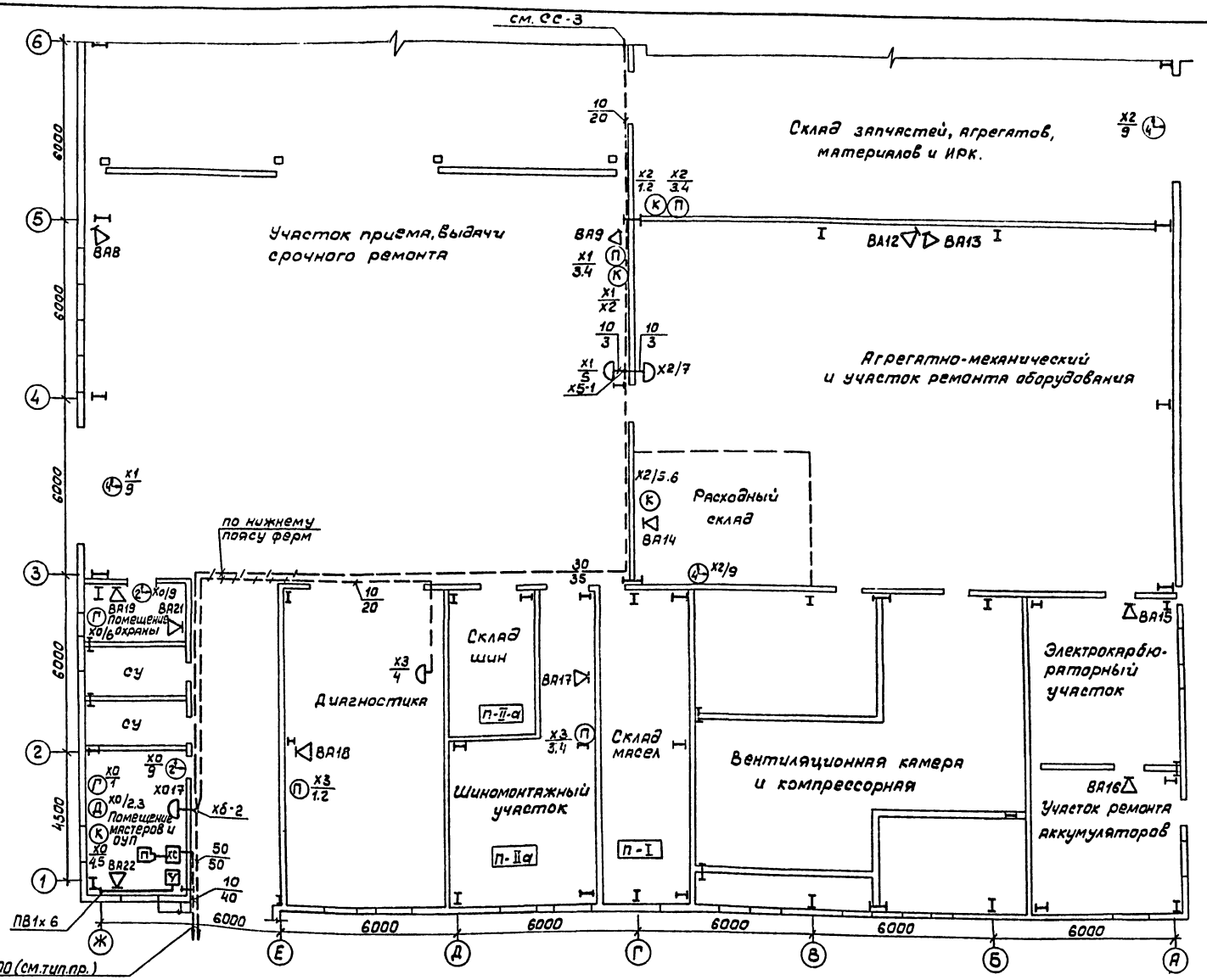

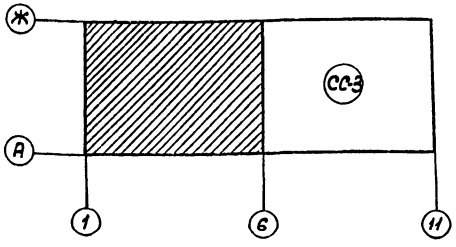

Повернуто

ГИП	Мариничев		
Н.контр.	Фонарев		
Нач.отд.	Хрищанович		
Гл.спец.	Фонарев		
Ст.инж.	Коркуц		

Привязан

Инв.№

ТП 503-4-57С.88-СС

Станция технического обслуживания легковых автомобилей, принадлежащих гражданам для сейсмических районов (в МЛК комплектной поставки) на 10 постов

Производственное здание

Стадия	Лист	Листов
РП	2	

План расположения устройств связи и сигнализации на отм. 0.000 в осях „1-6" ... „А-Ж"

ГИПРОАВТОТРАНС Ленинградский филиал

23366-07

Копир. [signature]

Формат А2

Инв.№ подл. | Подпись и дата | Взам.инв.№

Альбом 7

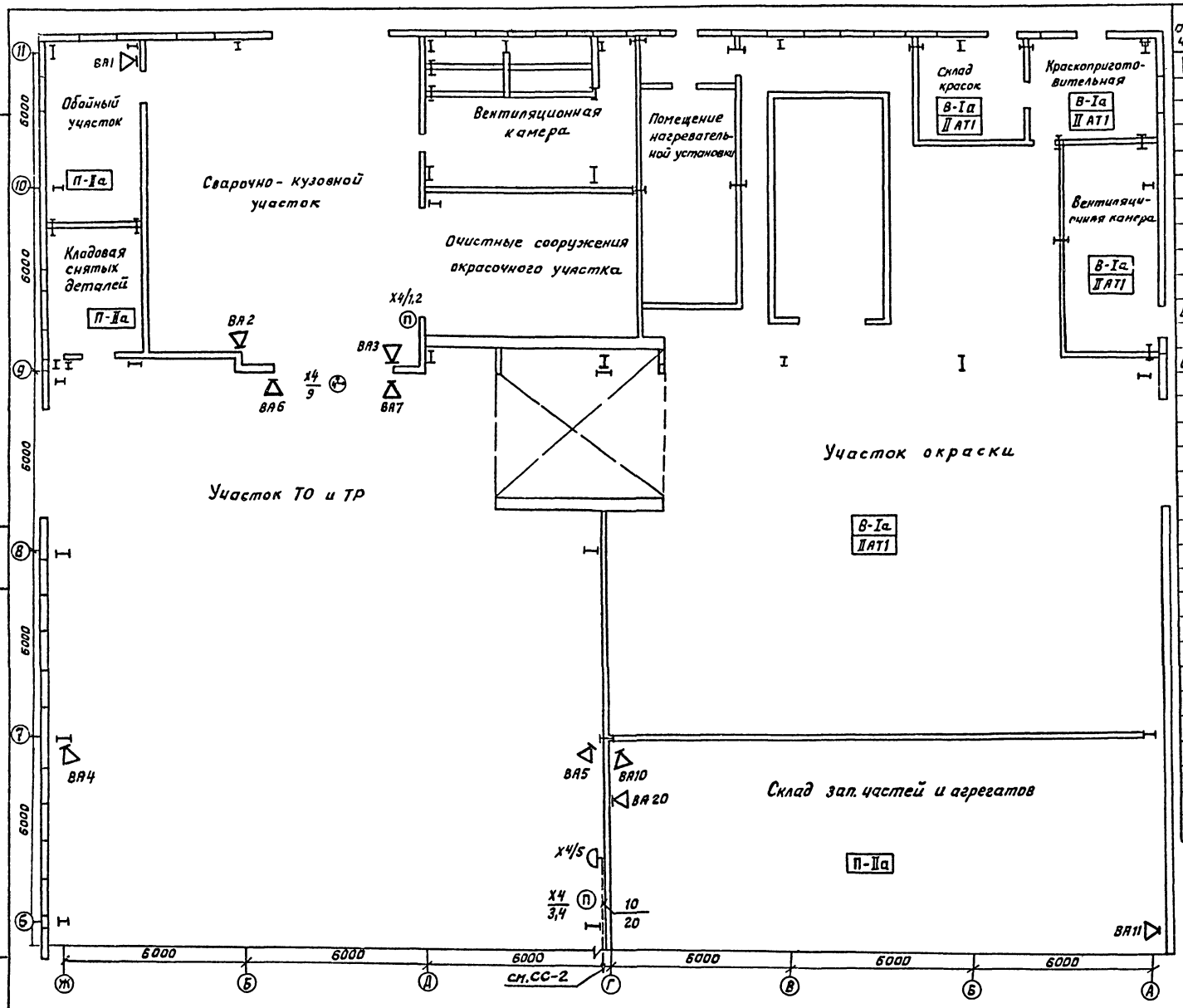

Поз. обозначение	Наименование	Кол.	Примечание
П	Главный аппарат устройства переговорного ПУ-5	1	Входит в комплект устройства ПУ-5
КС	Электронный блок устройства ПУ-5	1	
П К	Абонентский аппарат устройства ПУ-5.		
А	Телефонный аппарат ТА-68ЦБ-2 для комплекса „Каскад-106"	1	
Г	Телефонный аппарат ТА-72м-2	2	
V	Усилитель трансляционный У-100У-101	1	
ВА20÷22; ВА19	Громкоговоритель абонентский „Тайга-304"	4	
ВА1÷18	Колонка звуковая 2КЗ-7	18	
	Часы электровторичные односторонние ВЧС1-М2ПВ-24Р-200-323К	2	
	Часы электровторичные односторонние ВЧС1-М2ПВ-24Р-400-302К	4	
ХО÷Х4	Коробка телефонная распределительная КРТП-10.	5	
	Коробка универсальная ограничительная УК-2П	20	
	Коробка универсальная разветвительная УК-2Р.	3	
Х5-1	Муфта разветвительная, круглая ПРКМ-К на кабеле ТПП 30×2; 30 = 10+10+10.	1	
Х5-2	Муфта разветвительная плоская ПРКМ-П на кабеле ТП 50×2; 50 = 10+10+30.	1	

Повернуто

Привязан

Инв. №

ГИП	Мариничев		
Н.контр.	Фонарев		
Нач.отд.	Хрящанович		
Гл.спец.	Фонарев		06.88
Ст.инж.	Коркуц		

ТП 503-4-57 С.88-СС

Станция технического обслуживания легковых автомобилей, принадлежащих гражданам, для сейсмических районов (в АПК комплектной поставки) на 10 постов.

Производственное здание	Стадия	Лист	Листов
	РП	3	

План расположения устройств связи и сигнализации на отм. 0.000 в осях „Б-11", „А-Ж"

ГИПРОАВТОТРАНС Ленинградский филиал

Объект 1320

Инв. № подл. | Подпись и дата | Взам. инв. №

23366-07

Формат А-2

АЛЬБОМ 7

Объект 1320

Схема расположения сетей распорядительно-оповестительной связи и городской радиотрансляции.

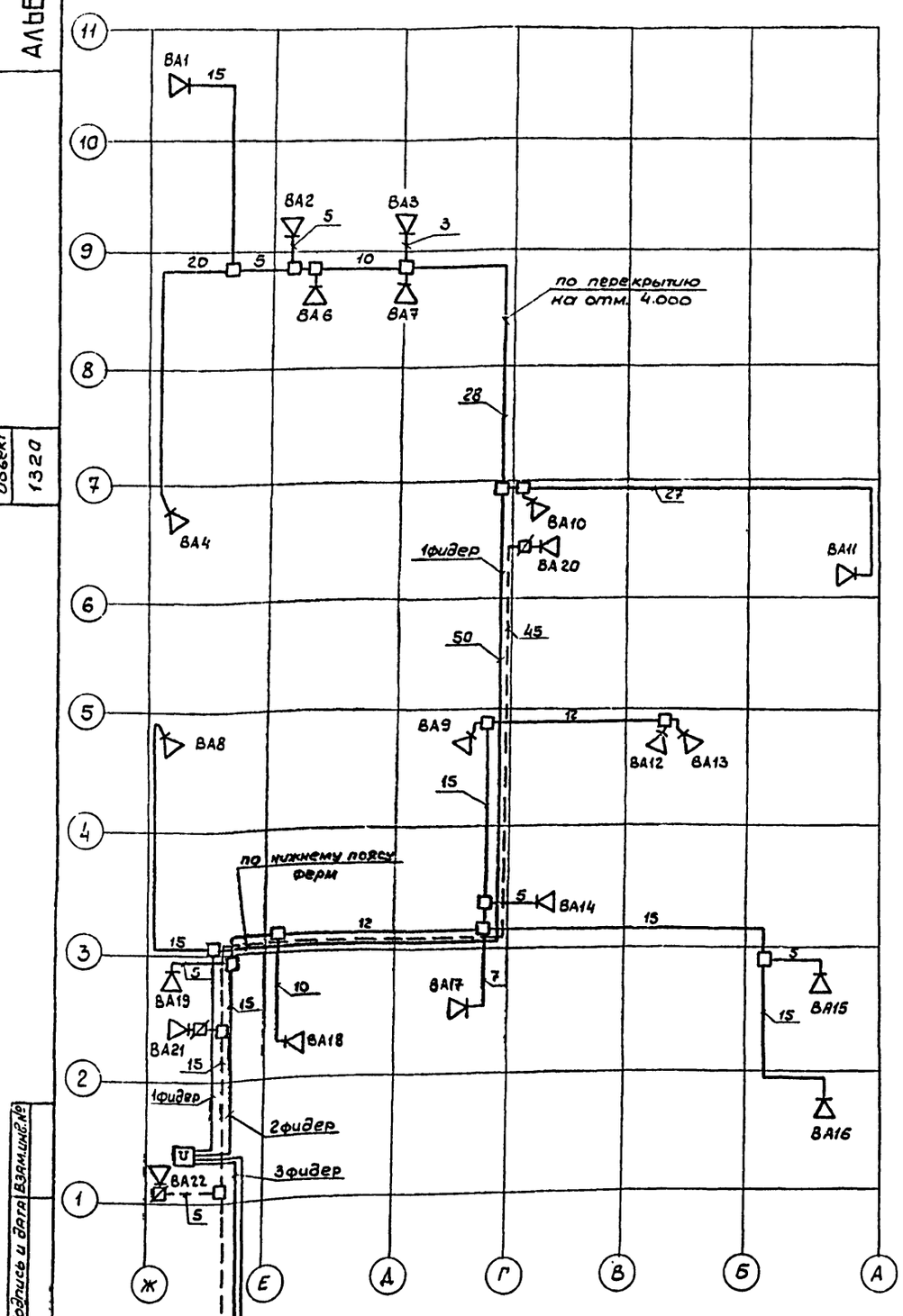

См. тип. пр. „Вспомогательное здание с магазином."

Схема систем связи и сигнализации

Вид связи \ Наименование помещений		Обойный участок	Сварочно-кузовной участок	Участок ТО и ТР	Участок приемки выдачи, срочного ремонта	Склад зап. частей, агрегатов, материалов и НРК	Агрегатно-механический участок и участок ремонта оборудования	Расходный склад	Электрокарбюраторный участок	Участок ремонта аккумуляторов	Шиномонтажный участок	Диагностика	Охрана	Помещение мастеров и ОУП
Административно-хозяйственная	АТС													
	ГАТС												ТА-72м-2 (Г)	(Г) На ГАТС
Директорская										Телефонный аппарат комплекса „Кскад-106"				(Д) к ПГА
Диспетчерская	Оформление заказов на ремонт				Аппараты абонентские устройства ПУ-5 (К)	(К)		(К)						(К) на главный пульт ПУ-5
	Производства				Аппараты абонентские ПУ-5 (П)	(П)	(П)	(П)				(П)		(П) Аппарат главный ПУ-5
Распорядительно-оповестительная		ВА1 (1ф)	ВА2,3	ВА4÷7	ВА8,9	ВА10,11	ВА12,13	ВА14	ВА15	ВА16	ВА17	ВА18	ВА19	(U) 3ф, 4ф; 2ф; 2К3-7 (2,0 Вт) „Тайга-304" У-100 У-101; Во вспомогательное здание; На озвучание территории
Городская радиотрансляционная						„Тайга-304" ВА20							ВА21	ВА22 На сеть ГРТС
Электрочасофикация				В4С1-М2ПВ-24Р-400-302К (4) 2		(4)		(4)					В4С1-М2ПВ-24Р-200-323К (2)	(2)

Во вспомогательное здание ШРП-300

На ШРП-300

Привязан	ГИП	Мариничев		ТП 503-4-57С.88-СС	
	Н.контр.	Фонарев		Станция технического обслуживания легковых автомобилей, принадлежащих гражданам для сейсмических районов (в АМК комплектной поставки) на 10 постов	
	Нач.отд.	Хрищанович		Производственное здание	Стадия: РП; Лист: 4; Листов:
	Гл.спец.	Фонарев	06.88	Схема систем связи сигнализации. Схема расположения сетей распорядительно-оповестительной связи и городской радиотрансляции.	ГИПРОАВТОТРАНС Ленинградский филиал
Инв.№	Ст.инж.	Коркуц			

Инв.№ подл. | Подпись и дата | Взам.инв.№

23366-07

Формат А2

Альбом 7

Объект 1320

Инв.№ подл. | Подпись и дата | Взам. инв.№

Ведомость чертежей основного комплекта АОВ.

Лист	Наименование	Примечание
1	Общие данные (начало)	
2	Общие данные (окончание)	
3	Приточная система П1(П2,П5)	
	Схема функциональная	
4	Приточная система П3	
	Схема функциональная	
5	Приточная система П4	
	Схема функциональная	
6	Контроль концентрации ксилола на	
	участке окраски. Схема функциональная.	
7	Вытяжная система В1 (В2, В3).	
	Схема функциональная	
8	Контроль уровня очищенных стоков.	
	Схема функциональная и электрическая	
	принципиальная	
9	Контроль уровня воды в приямке	
	окрасочносушильной камеры «Афит»	
	Схема функциональная и электричес-	
	кая принципиальная.	
10	Приточная система П1(П2,П5)	
	Схема электрическая принципиальная	
	управления.	
11	Приточная система П3	
	Схема электрическая принципиальная	
	управления (начало)	
12	Приточная система П3	
	Схема электрическая принципиальная	
	управления (окончание)	
13	Приточная система П4	
	Схема электрическая принципиальная	
	управления.	
14	Приточная система П4	
	Схема электрическая принципиальная	
	регулирования.	
15	Контроль концентрации ксилола на	
	участке окраски.	
	Схема электрическая принципиальная	
16	Контроль концентрации ксилола на	
	участке окраски.	
	Схема электрическая принципиальная	
	сигнализации.	
17	Вытяжная система В1(В2,В3)	
	Схема электрическая принципиальная	
	управления.	
18	Приточная система П1(П2,П5)	
	Схема соединений внешних проводок	
19	Приточная система П3.	
	Схема соединений внешник проводок	
20	Приточная система П4	
	Схема соединений внешних проводок	
21	Участок окраски	
	Схема соединений внешних проводок	
22	Участок окраски.	
	Схема подключений внешних проводок	
23	Вытяжная система В1(В2,В3)	
	Схема соединений внешних проводок	
24	Кнопки пуска пожарных кранов	
	Схема соединений внешних проводок.	
25	Контроль уровней	
	Схема соединений внешних проводок	
26	План расположения электрических	
	проводок (начало)	
27	План расположения электрических	
	проводок (продолженце)	
28	План расположения электрических	
	проводок (окончание)	

Ведомость ссылочных и прилагаемых документов

Обозначение	Наименование	Примечание
	1. Ссылочные документы	
ГОСТ 21.404-85	Система проектной доку-	
	ментации для строительства.	
	Автоматизация техноло-	
	гических процессов.	
	Обозначения условные	
	приборов и средств авто-	
	матизации в схемах	
РМ4-106-82	Системы автоматизации	
	технологических процессов	
	Схемы электрические	
	принципиальные	
	Требования к выполнению	
Сборник 51	Приборы для измерения и	
	регулирования температуры.	
	Установка на технологичес-	
	трубопроводах и оборудо-	
	вании.	
Сборник 70	То же, на стене.	
Сборник 34	Приборы для измерения	
	и регулирования давления,	
	разрежения и уровня.	
	Одиночная установка на	
	полу или стене.	

«Рабочие чертежи основного комплекта марки АОВ выполнены в соответствии с действующими строительными нормами и правилами и предусматривают технические решения, обеспечивающие взрывную, взрывопожарную и пожарную безопасность при соблюдении установленных правил безопасности эксплуатации здания.»

Главный инженер проекта Маринчев

Привязан

Инв.№

ТП 503-4-57С.88-АОВ

Станция технического обслуживания легковых автомобилей, принадлежащих гражданам, для сейсмических районов (6 АМК комплектной поставки на 10 постов)

Гип	Мурзинцев		
Н.контр.	Веселова		
Нач.отд.	Крищанович		
Гл.спец.	Фонарев		07.1988
Вед.инж.	Веселова		
Ст.инж.	Якорева		

Производственное здание

Стадия	Лист	Листов
РП	1	28

Общие данные (начало)

ГИПРОАВТОТРАНС Ленинградский филиал

23366-07

Формат А2

Альбом 7

Объект 1320

Инв. № подл. | Подпись и дата | Взам. инв. №

Ведомость ссылочных и прилагаемых документов

Обозначение	Наименование	Примечание
Сборник 73	Приборы для измерения и регулирования уровня.	
	Установка на резервуарах	
Сборник 54	Отборные устройства для измерения давления, разрежения, уровня.	
	Установка на технологическом трубопроводах и резервуарах.	
Сборник 6	Типовые конструкции.	
	Отборные устройства для измерения давления.	
	2. Прилагаемые документы.	
АОВ. С01	Спецификация оборудования.	

Условные обозначения и изображения

Обозначение	Наименование	Примечание
●	Датчик температуры, уровня, концентрации, отборное устройство давления, встраиваемые в технологическое оборудование, трубопровод.	
▭	Вторичный прибор, устанавливаемый по месту.	
▭	Щит автоматизации, щит контроля.	

Общие указания

1. Проект автоматизации выполнен на основании заданий смежных отделов института и в соответствии со: строительными нормами и правилами строительного проектирования СНиП 3.05.07-85, указаниями по проектированию систем автоматизации технологических процессов ВСН 281-75 Минприбор, инструкцией по проектированию электроустановок систем автоматизации технологических процессов ВСН 205-84 ММСС, СССР, инструкцией по монтажу электрооборудования силовых и осветительных сетей взрывоопасных зон ВСН 332-74 ММСС СССР, гл. 7.3 ПУЭ и предусматривает:

- Контроль концентрации ксилола в помещении окрасочного участка, склада красок, краскоприготовительной сигнализаторами СТМ-2П;
- в приямке и помещении окрасочно-сушильной камеры „Афит" сигнализаторами СТХ-7-3К;
- поддержание рабочего уровня воды в приямке окрасочно-сушильной камеры „Афит" с реле уровня ПРУ-5 ми;
- отключение насоса перекачки очищенных стоков от нижнего уровня в баке отстойнике очистных сооружений окрасочного участка с помощью реле уровня РУ;
- автоматизацию приточных систем: защита калорифера от замораживания, контроль температуры теплоносителя с помощью датчиков температуры ТУДЭ, дистанционное управление приточным вентилятором в системах П1...П5;
- контроль температуры воздуха в воздуховоде в системе П4 терморегулятором ТЭ2П3, АВР вентиляторов в системах П3, В1, В2, В3;
- закрывание заслонки на приточном воздуховоде приточной системы П3 при пожаре в краскоприготавительной;
- дистанционное открывание электрозадвижки на трубопроводе подачи воды на пожаротушение (см. чертежи автоматизации типового проекта „Вспомогательное здание с магазином") с помощью кнопок 1SB...15SB, установленных у пожарных кранов.

2. Аппаратура контроля, управления, сигнализации установлена на щитах 1ЩА...5ЩА (в помещениях венткамер), ЩКК (в помещении мастеров и ОУП).

3. Питание цепей контроля и управления осуществляется электроэнергией 220В, 50 Гц от ящиков управления Я5000, силового распределительного шкафа ШР4, предусмотренных разделом силового электрооборудования, от ЩО1А, предусмотренного разделом электроосвещения.

Привязан

Инв. №

ГИП	Маринчев		
Н. контр.	Веселова		
Нач. отд.	Хрящанович		
Гл. спец.	Фонярев		06.88
Вед. инж.	Веселова		
Ст. инж.	Якорева		

ТП 503-4-57 С.88-АОВ

Станция технического обслуживания легковых автомобилей, принадлежащих гражданам для сейсмических районов (8 АМК комплектной поставки) на 10 листов

Производственное здание	Стадия	Лист	Листов
	РП	2	

Общие данные (окончание)

ГИПРОАВТОТРАНС Ленинградский филиал

23366-07

Формат А-2

АЛЬБОМ 7

Объект 1320

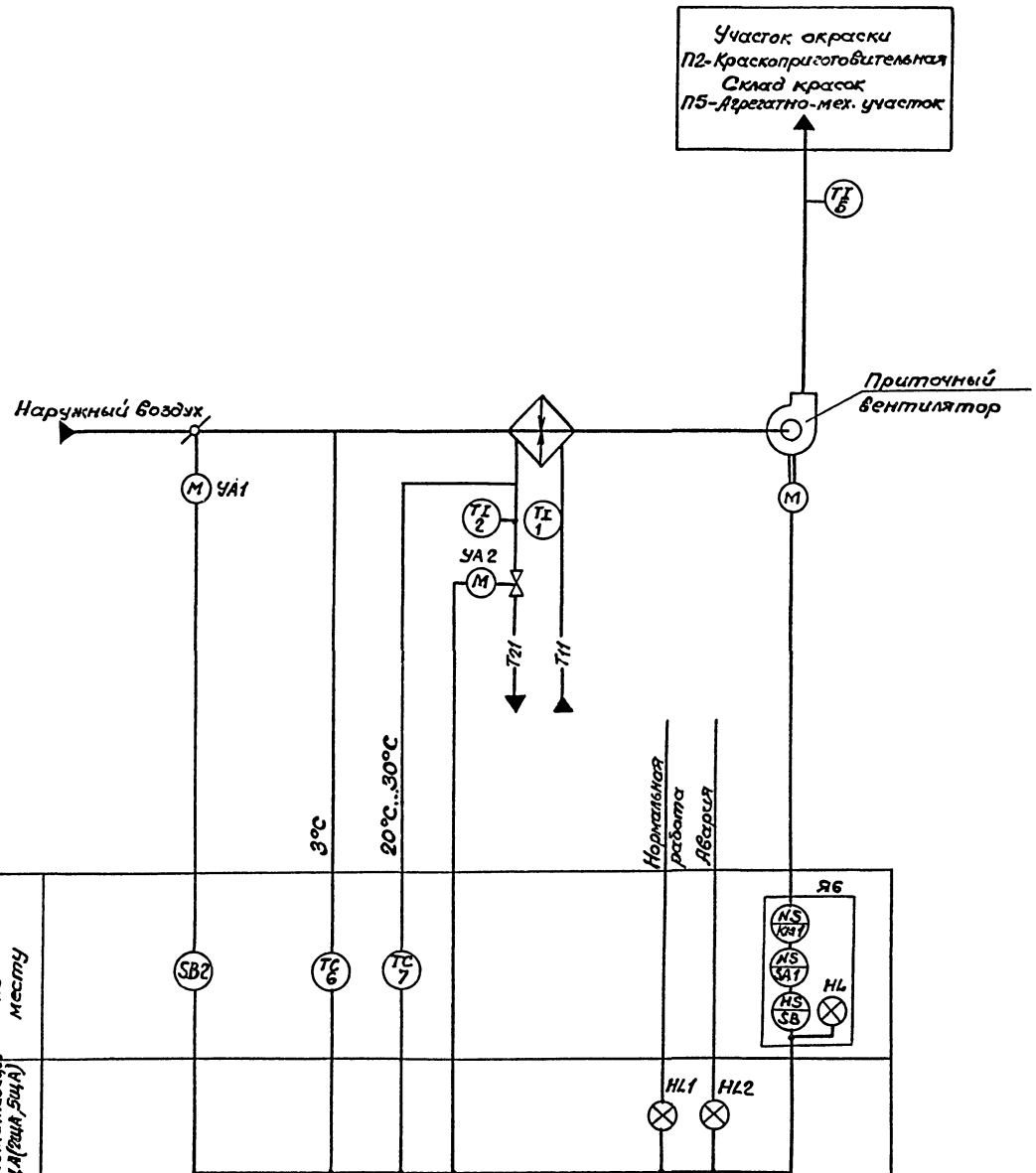

1. Условные обозначения приняты по ГОСТ 21404-85

2. Позиции приборов указаны в соответствии со спецификацией А.С01.

3. Для приточных систем П2, П5 схемы функциональные аналогичны данной.

Инв.№ подл.	Подпись и дата	Взам.инв.№			
Привязан			ГИП	Маринич	
			Н.конт.	Веселова	
			Нач.отд.	Хрищанович	
			Гл.спец.	Фонарев	
			Вед.инж.	Веселова	
Инв.№			Ст.инж.	Якорева	

ТП 503-4-57 С.88-АОВ

Станция технического обслуживания легковых автомобилей принадлежащих гражданам, для сейсмических районов (в ЛМК комплектной поставки) на 10 постов

Производственное здание

Стадия: РП | Лист: 3 | Листов:

Приточная система П1 (П2, П5)
Схема функциональная

ГИПРОАВТОТРАНС
Ленинградский филиал

23366-07
Формат А2

Альбом 7

Объект 1320

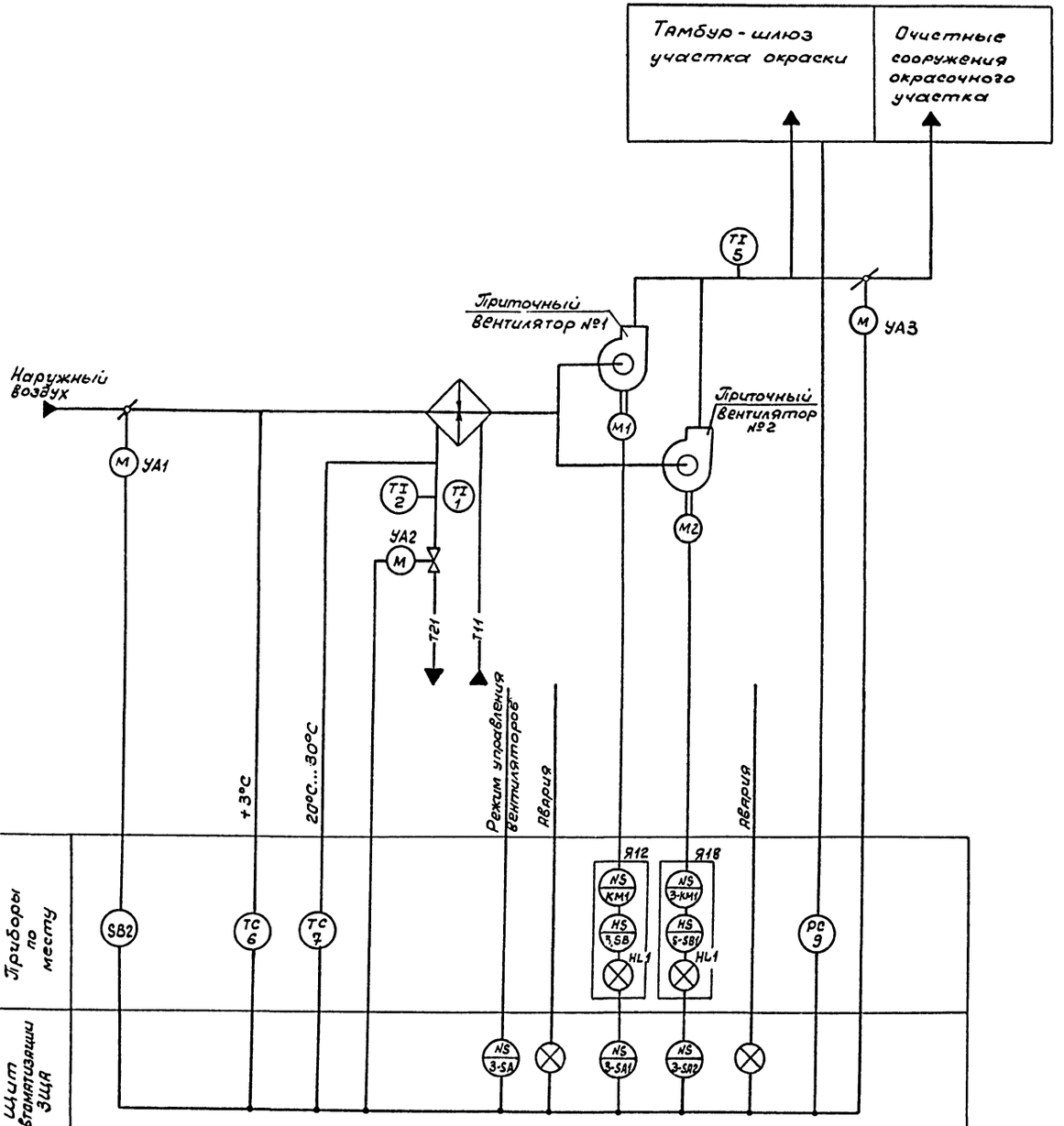

1. Условные обозначения приняты по ГОСТ 21.404-85.
2. Позиции приборов указаны в соответствии со спецификацией А.С01

Инв.№ подл. | Подпись и дата | Взам. инв.№

Привязан

Инв.№

ГИП	Мариничев		
Н.контр.	Веселова		
Нач.отд.	Хрищанович		
Гл.спец.	Фонарев		06.88
Вед.инж.	Веселова		
Ст.инж.	Якорева		

ТП503-4-57С.88-АОВ

Станция технического обслуживания легковых автомобилей, принадлежащих гражданам, для сейсмических районов (в АМК комплектной поставки) на 10 постов

Производственное здание	Стадия	Лист	Листов
	РП	4	

Приточная система ПЗ
Схема функциональная

ГИПРОАВТОТРАНС
Ленинградский филиал

23366-07

Формат А2

Альбом 7

Объект 132D

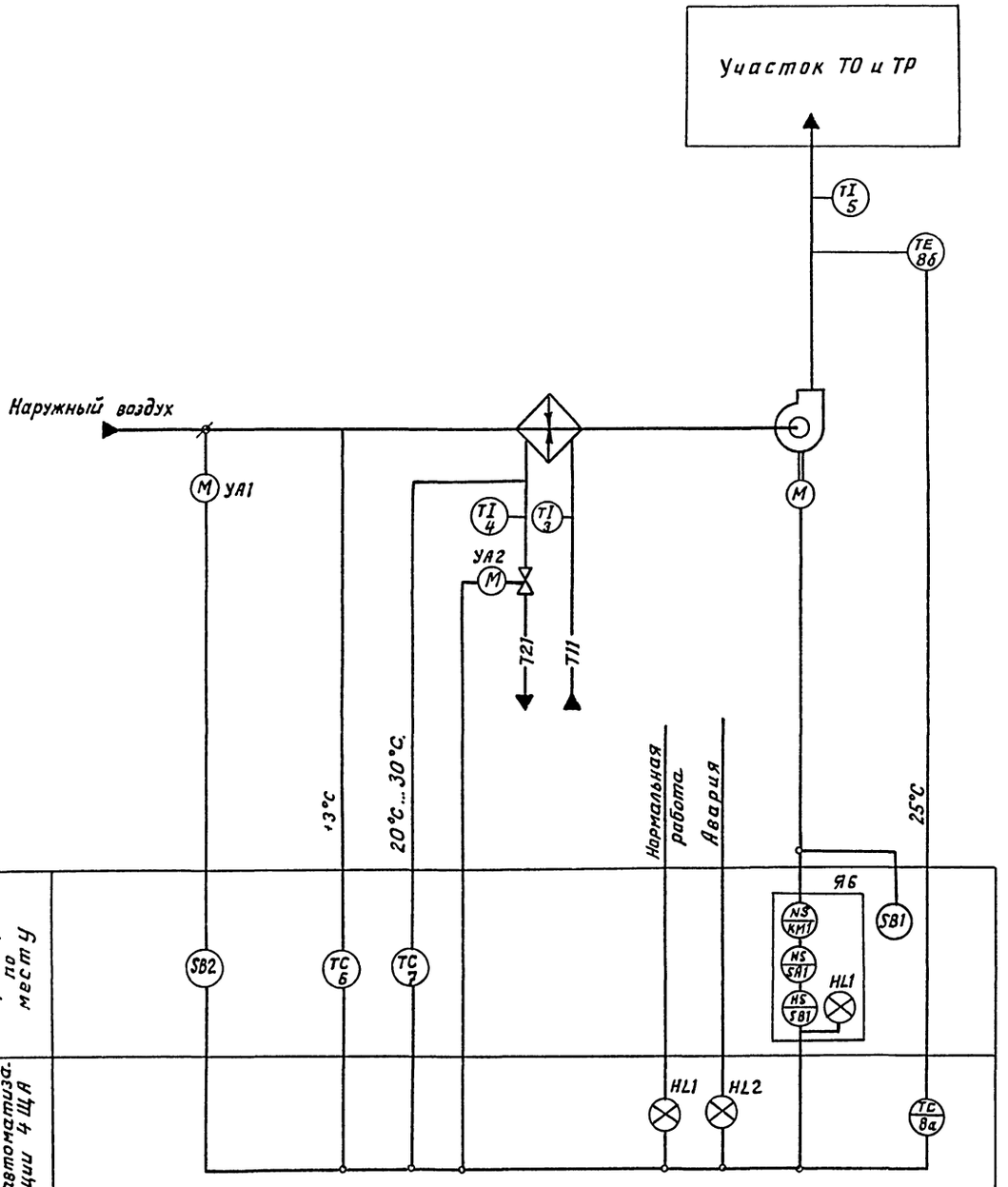

1. Условные обозначения приняты по ГОСТ 21404-75

2. Позиции приборов указаны в соответствии со спецификацией АС01

Инв. № подл. | Подпись и дата | Взам. инв. №

Привязан				ТП 503-4 57 С.88-АОВ	
				Станция технического обслуживания легковых автомобилей, принадлежащих гражданам для сейсмических районов (в АМК комплектной поставки) на 10 постов.	
				Производственное здание	Стадия: РП; Лист: 5; Листов:
				Приточная система П4 Схема функциональная	ГИПРОАВТОТРАНС Ленинградский филиал
Инв. №					

ГИП	Мариничев	
Н.контр.	Веселова	
Нач.отд.	Хрищанович	
Гл.спец.	Фонарев	10.86
Ведущ.	Веселова	
Ст.инж.	Якорева	

Формат А-2

23366-07

Альбом 7

Объект 1320

Инв. № подл. | Подпись и дата | Взам. инв. №

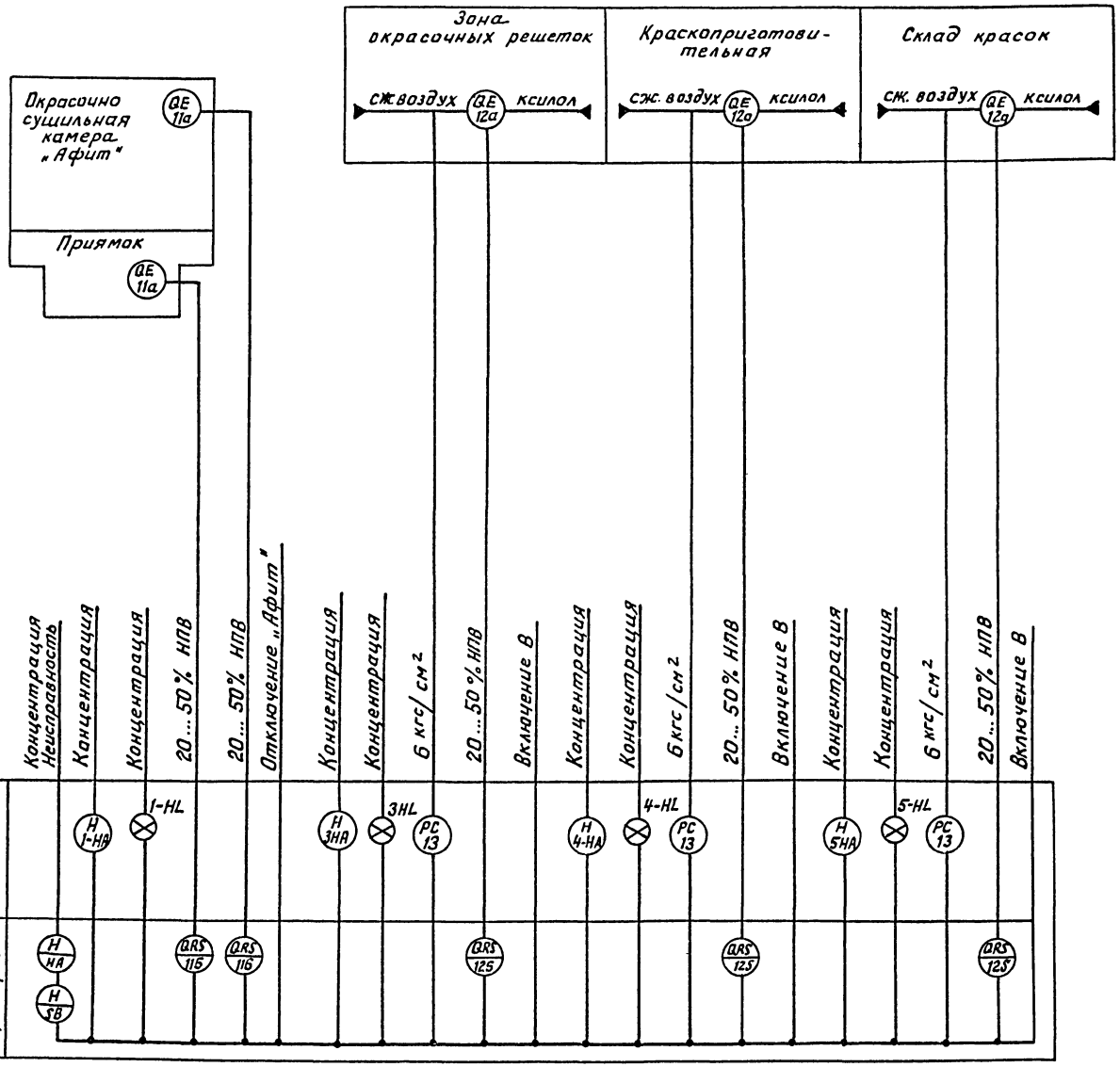

Привязан			ТП 503-4-57С.88-АОВ		
			Станция технического обслуживания легковых автомобилей, принадлежащих гражданам, для сейсмических районов (в АПК комплектной поставки) на 10 постов		
ГИП	Мариничев		Производственное здание	Стадия: РП	Лист: 6	Листов:
Н.контр.	Веселова					
Начотд.	Хрищанович					
Гл.спец.	Фонарев		10.06.88	Контроль концентрации ксилола на участке окраски. Схема функциональная.	ГИПРОАВТОТРАНС Ленинградский филиал	
Вед.инж.	Веселова					
Ст.инж.	Якорева					
Инв. №						

Формат А-2
23366-07

АЛЬБОМ 7

Объект 1320

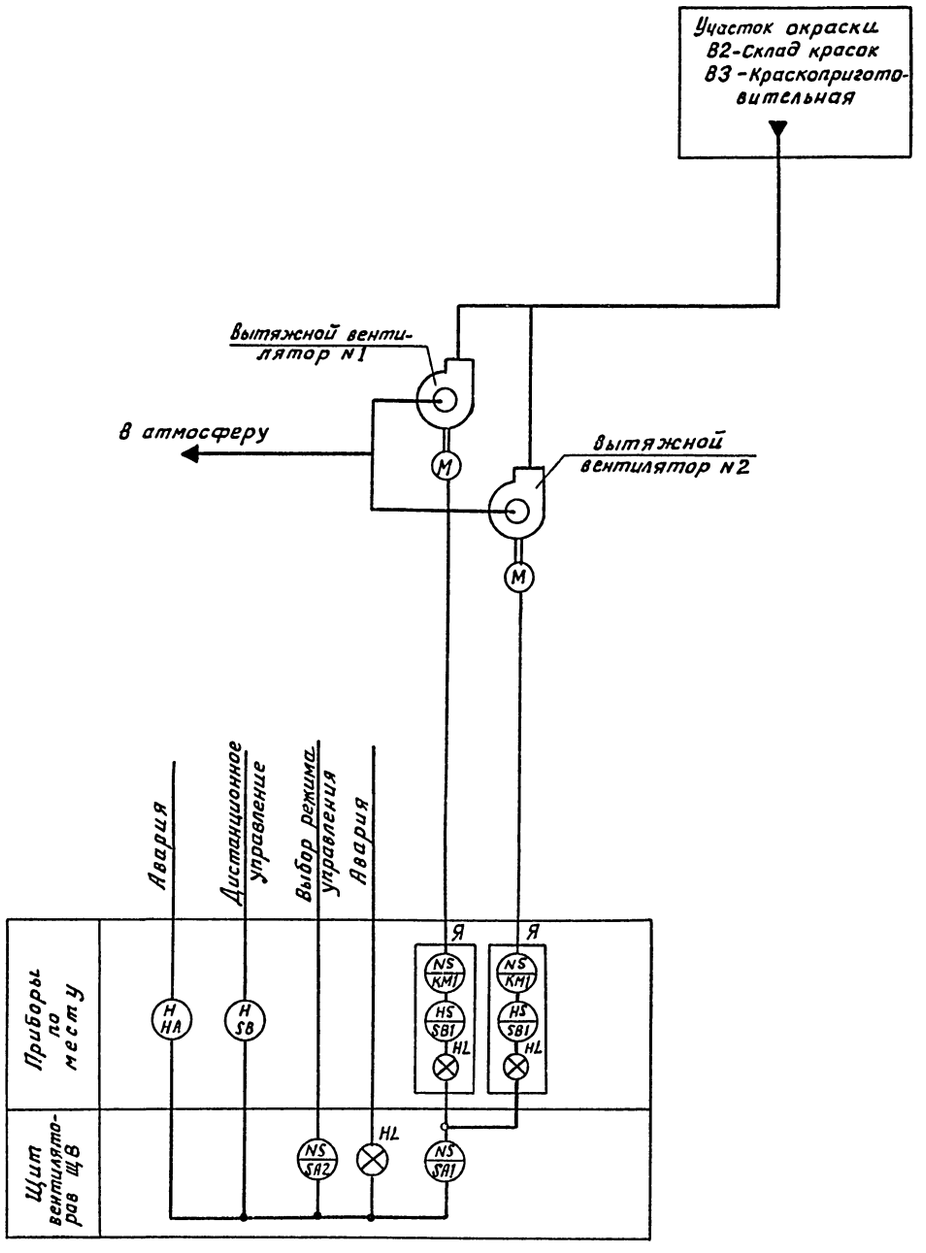

Для вытяжных систем В2, В3 схемы функциональные аналогичны данной.

ТП 503-4-57С.88-АОВ					
Станция технического обслуживания легковых автомобилей, принадлежащих гражданам, для сейсмических районов (в ЛМК комплектной поставки) на 10 постов.					
Производственное здание			Стадия	Лист	Листов
			РП	7	
Вытяжная система В1(В2,В3) Схема функциональная.			ГИПРОАВТОТРАНС Ленинградский филиал		
привязан	ГИП	Мариничев			
	Н.контр.	Веселова			
	Нач.отд.	Хрищанович			
	Гл.спец.	Фонарев			
	Вед.инж.	Веселова			
инв. N	Ст.инж.	Якорева			

Инв. N подл. | Подпись и дата | Взам. инв. N

Формат А-2
23366-07

Альбом 7

Объект 1320

Инв. № подл. | Подпись и дата | Взам. инв. №

Схема функциональная

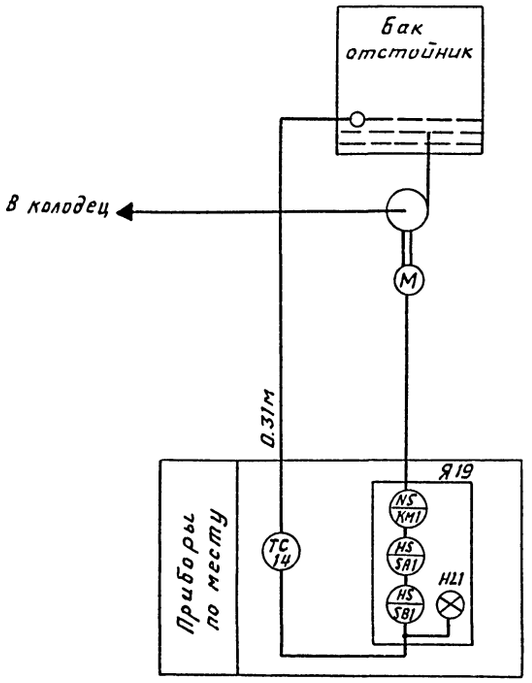

Поз. обозначение	Наименование	Кол.	Примечание
	Аппаратура по месту		
Я19	Ящик управления Я5111-2674УХЛ4	1	См. черт. эм
Р1(14)	Датчик уровня ДПЭ-3.	1	

Схема электрическая

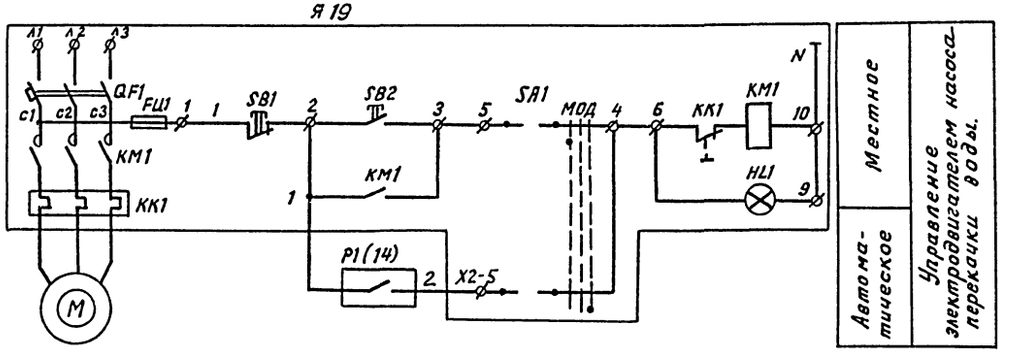

Привязан.			ГИП	Маринчев	
			Н.контр.	Веселова	
			Нач. отд.	Хрящанович	
			Гл. спец.	Фонарев	
			Вед. инж.	Веселова	
Инв. №			Ст. инж.	Якорева	

ТП 503-4-57С.88-АОВ

Станция технического обслуживания легковых автомобилей, принадлежащих гражданам, для сейсмических районов (в лнк комплектной поставки) на 10 постов.

Производственное здание

Стадия	Лист	Листов
РП	8	

Контроль уровня очищенных стоков. Схема функциональная и электрическая принципиальная

ГИПРОАВТОТРАНС Ленинградский филиал

Формат А-2

23385-07

Схема функциональная

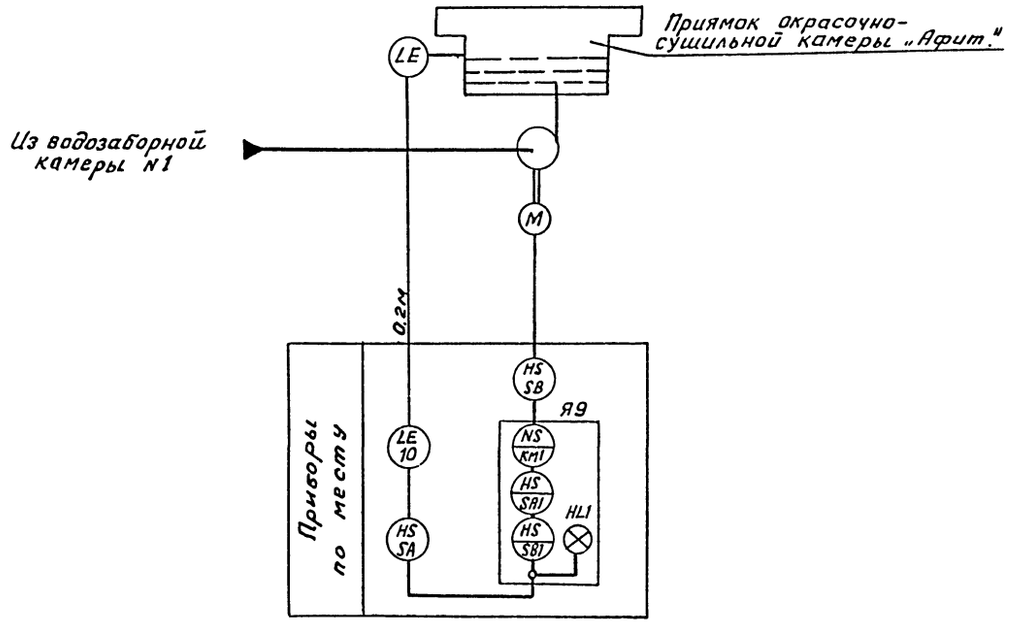

Схема электрическая

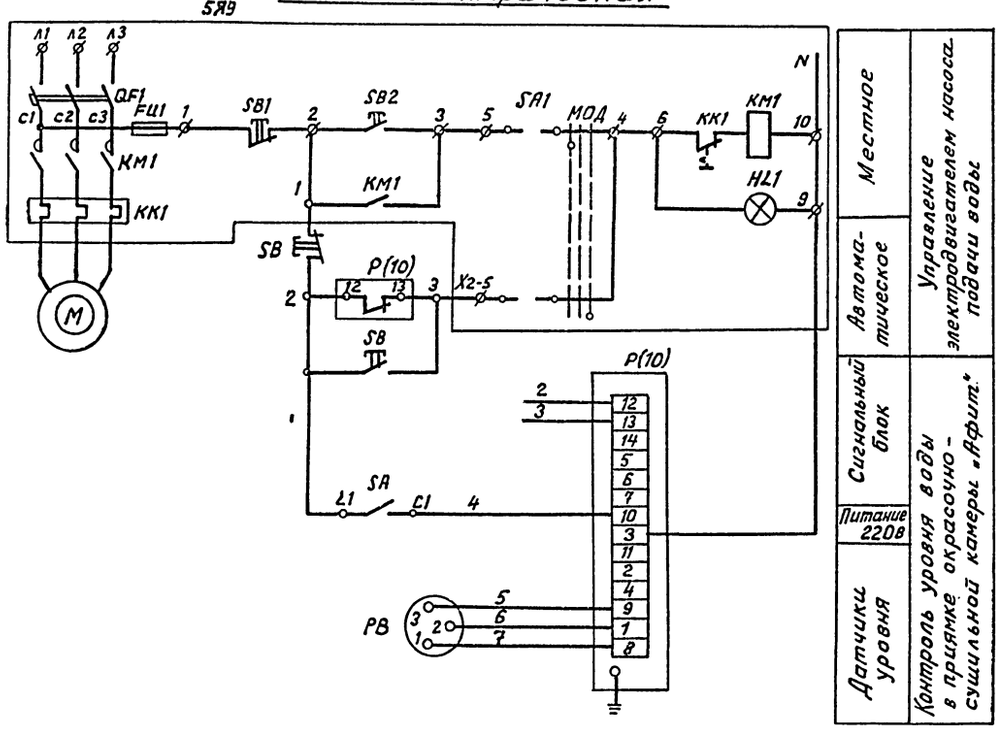

Местное	Управление электродвигателем насоса подачи воды
Автоматическое	
Сигнальный блок	Контроль уровня воды в приямке окрасочно-сушильной камеры "Афит"
Питание 220В	
Датчики уровня	

Поз. обозначение	Наименование	Кол.	Примечание
	Аппаратура по месту		
Я9	Ящик управления Я5111-2674 УХЛ4	1	См. черт. ЭМ
SA	Выключатель пакетный ГП81-10 1Р56		
	220 в 10 А ОСТ 16.0.526.001-77	1	
P(10)	Реле уровня полупроводниковое		
	ПРУ-5МИ 220 в ТУ 25-02-08.1040-83	1	
SB	Пост управления кнопочный	1	
	взрывозащищенный КУ-92-83ГУ2		
	ТУ 16-526.201-75		

Привязан			
Инв. №	ГИП	Мариничев	
	Н.контр.	Веселова	
	Нач.отд.	Хрищанович	
	Гл.спец.	Фонарев	06.86
	Вед.инж.	Веселова	
	Ст.инж.	Якорева	

ТП 503-4-57 С.88-АОВ

Станция технического обслуживания для легковых автомобилей, принадлежащих гражданам, для сейсмических районов (в АПК комплектной поставки) на 10 постов.

Производственное здание.

Стадия	Лист	Листов
РП	9	

Контроль уровня воды в приямке окрасочно-сушильной камеры "Афит". Схема функциональная, электрическая принципиальная

ГИПРОАВТОТРАНС Ленинградский филиал

23366-07

Формат А-2

АЛЬБОМ 7

Объект 1320

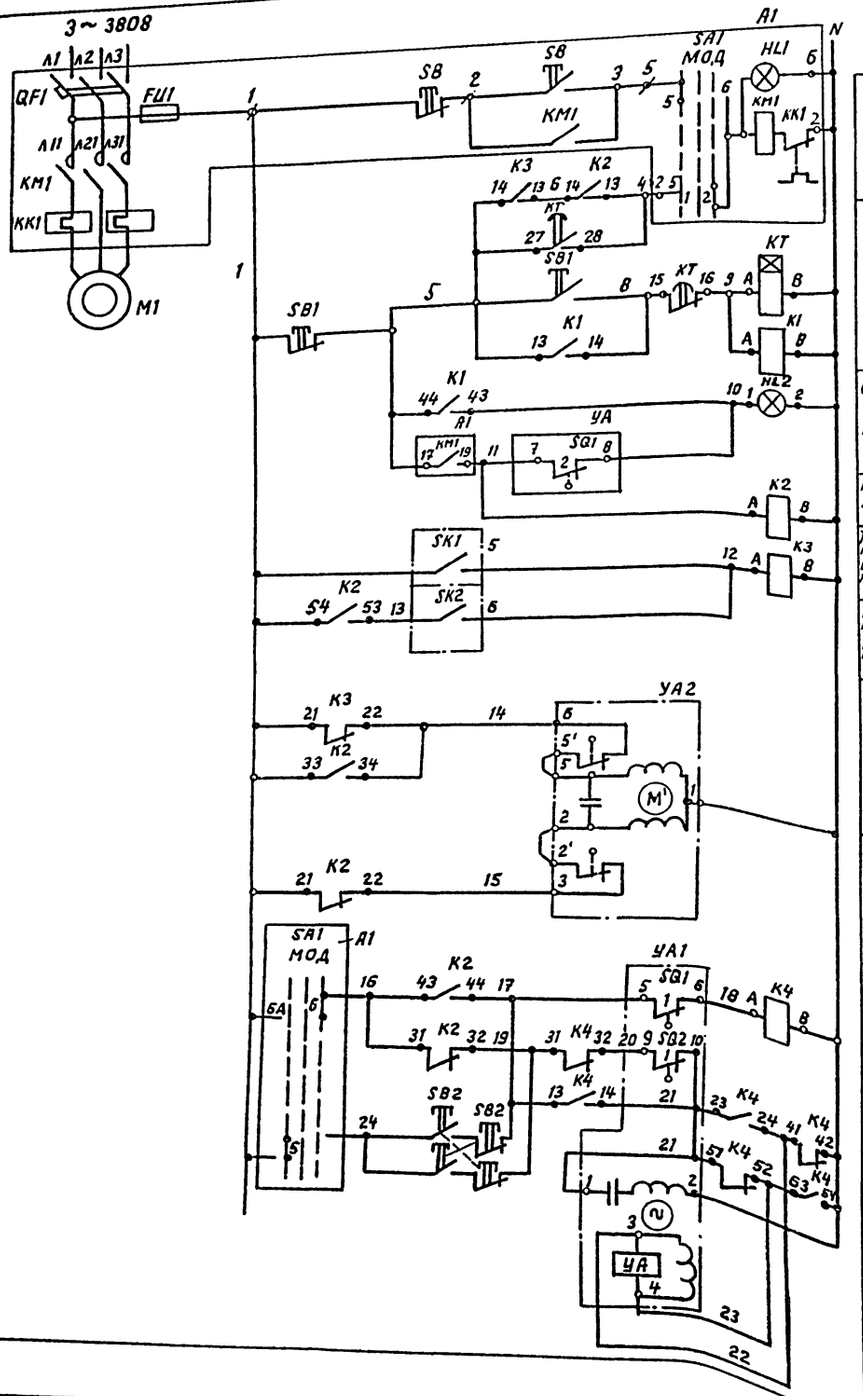

Дистанционное	местное
Управление электродвигателем приточного вентилятора	
Сигнализация нормальной работы	
Промежуточное реле	
Температура воздуха перед калорифером	Защита калорифера от замораживания
Температура обратного теплоносителя	
Открытие	Клапан на теплоносителе от калорифера
Закрытие	
Цепи обмоток возбуждения и управления	Открытие
Закрытие	Управление воздушной заслонкой на наружном воздуховоде

Диаграммы работы контактов исполнительного механизма

МЭО

Обознач. конечных выключат.	№ контактов	Положение воздушного клапана: откр.	закр.
SQ1	1		
	2		
SQ2	1		
	2		

регулятора температуры SK1

ТУДЭ-1-2

Обозначение контакта	Температура воздуха перед калорифером: -30°С	+3°С	+40°С
T°			

Регулятора температуры SK2

ТУДЭ-4

Обозначение контакта	Температура обратного теплоносителя: 0	20°С	+30°С	160°С
T°				

переключателя SA1-УП 5312-С86

Секции	Контакты		Положение рукоятки: -45° местное		0° отк		+45° дистанционное	
	Л	П	Л	П	Л	П	Л	П
I	1	2	X					X
II	3	4	X					X
III	5	6	X					X
IV	7	8	X					X

Поз обозначение	Наименование	Кол.	Примечание
	Щит автоматизации П (П...П)		
HL2	Арматура АС220 ТУ16.535.425-70	1	
	Линза зеленая		
KT	Реле - РКВ.11-43-112УХЛ4 220/50		
	ТУ16-647.036.086	1	
	Реле ~220В ТУ16.523.331-78		
K2	РПУ-2-064203	1	
K1.K3	РПУ-2-062203	2	
K4	РПУ-2-064403	1	
	Аппаратура по месту		
M1	Электродвигатель 380в	1	См. черт. „ЭМ"
A3	Электронгреватель	1	То же
УА1	Механизм исполнительный МЭО	1	См. черт. „ОВ"
A1, A2	Ящик управления	–	См. черт. „ЭМ"
SB1, SB2	Пост кнопочный ПКЕ-212-2У3		
	ТУ16-642.006.83	2	
УА2	Регулирующий клапан с исполнительным механизмом МЭО 25ч 939 нж 220в	1	См. черт. „ОВ"
SK1	Устройство терморегулирующее дилатометрическое ТУДЭ-1-2 П1В2	1	Длина чувствительной трубки 505м
SK2	То же ТУДЭ÷4-П1В2	1	То же 265 мм

Для приточных систем П2, П5 схемы электрические принципиальные управления аналогичны данной.

ГИП	Мариничев		
Н.контр.	Веселова		
Нач.отд.	Хрищанович		
Гл.спец.	Фонарев		
Вед.инж.	Веселова		
Ст.инж.	Якорева		

Привязан

Инв. №

ТП 503-4-57С.88-АОВ

Станция технического обслуживания легковых автомобилей, принадлежащих гражданам, для сейсмических районов (в ЛМК комплектной поставки) на 10 постов

Производственное здание

Стадия	Лист	Листов
РП	10	

Приточная система П1 (П2, П5). Схема электрическая принципиальная управления

ГИПРОАВТОТРАНС Ленинградский филиал

23366-07

Формат А-2

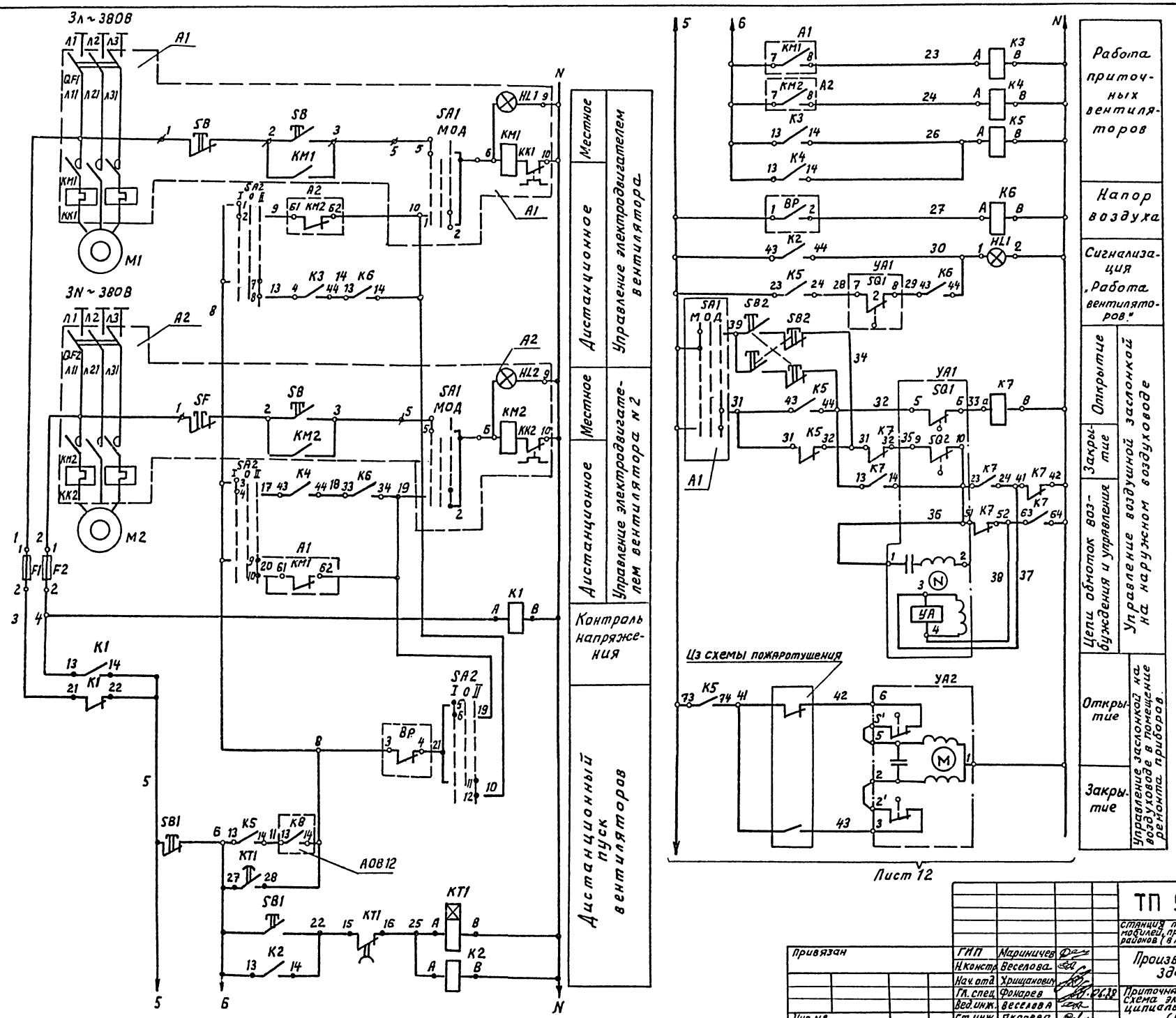

				ТП 503-4-57С.88-АОВ	
				станция технического обслуживания легковых автомобилей, принадлежащих гражданам, для сейсмических районов (8 АМК комплектной поставки) на 10 постов.	
Привязан		ГИП	Мариничев	Производственное здание.	Стадия: РП; Лист: 11; Листов:
		Н.контр.	Веселова		
		Нач.отд.	Хрящанович		
		Гл.спец.	Фонарев	Приточная система П3. Схема электрическая принципиальная управления. (начало).	ГИПРОАВТОТРАНС Ленинградский филиал
		Вед.инж.	Веселова		
Инв.№		Ст.инж.	Якорева		

Инв.№ подл. | Подпись и дата | Взам. инв.№

Объект 1320

Формат А-2

23356-07

АЛЬБОМ 7

Объект 1320

Лист 11

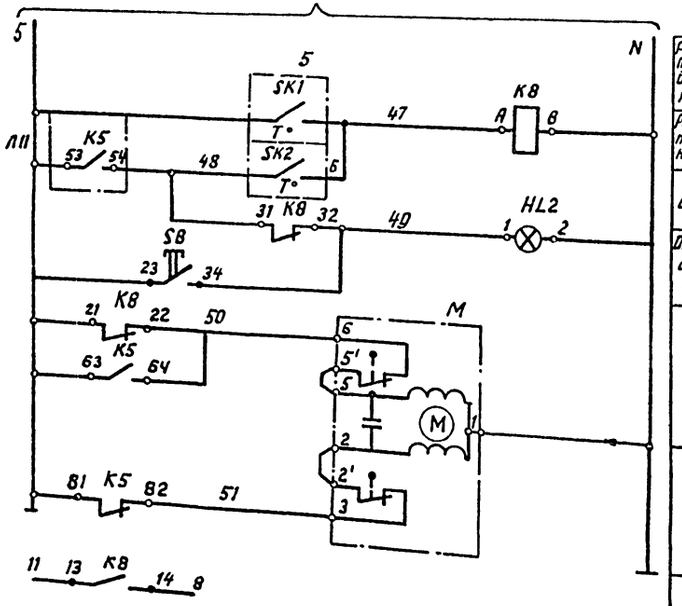

Регулятор температуры воздуха перед калорифером	Защита калорифера от замерзания
Регулятор температуры обратного теплоносителя	
Аварийная сигнализация	
Опробование аварийного сигнала	
Открытие	Регулирующий клапан на трубопроводе обратного теплоносителя
Закрытие	
см. лист 11	

Диаграммы работы контактов исполнительного механизма „УА"



Регулятора температуры SK1

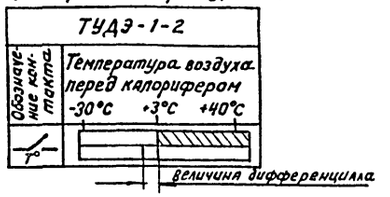

Регулятора температуры SK2

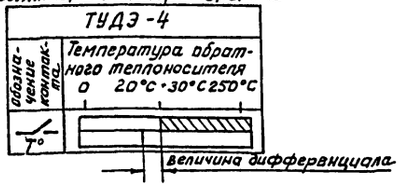

SA2

SA2 - УП5313 - с70

Контакты	Положение рукоятки -45		0		+45	
	2-работ 1-резерв		0 откл.		1-работ 2-резерв	
	л	п	л	п	л	п
I	1 2	X				
II	3 4	X				
III	5 6	X				
IV	7 8					
V	9 10					X
VI	11 12					X

Обозначение	Наименование	Кол.	Примечание
	Аппаратура на щите автоматизации П3		
	Переключатель универсальный ТУ 16-524.074-75		
SA2	УП-5313-с70	1	
		1	
HL1	Арматура АС 220		Лампа ~220В
	Линза зеленая	1	КМ 24-90
	Реле 220В ТУ16.523.331-78		
K1...K4 (KB)	РПУ-2-062203	5	
K6	РПУ-2-064203	1	
K5	РПУ-2-066203	1	
K7	РПУ-2-064403	1	
KT1	Реле времени РКВ-11-43112 УХЛ4 ~220/50	2	
KT2	ТУ16-647.036 86		
HL2	Арматура АС-220	1	
	Линза красная		
F1, F2	То же ПРС-25 с ст. вст. ПВД-16 ТУ16-522112-74	2	
	Аппаратура по месту		
BP	Датчик-реле напора. Модификация 2		
	Исполнение 1 ДН-100-21 ТУ25-02.161384-78	1	
УА	Механизм исполнительный		
	МЭО.	1	Смотри черт. „ОВ"
M1, M2	Электродвигатель 3808	–	Смотри черт. „ЭМ"
A1, A2, A3	Ящик управления	–	То же
SB1...	Пост кнопочный ПКЕ 212-2У3	2	
SB2	ТУ 16.526.216-77		
SK1	Устройство терморегулирующее		Длина чувствительной трубки
	дилатометрическое ТУДЭ-1-2-П182	1	505 мм
SK2	То же ТУДЭ-4-П182		То же 265 мм

Привязан:

Инв. №

ГИП	Мариничев	
Н.контр.	Веселова	
Нач.отд.	Хрищанович	
Гл.спец.	Фонарев	
Вед.инж.	Веселова	
Ст.инж.	Якорева	

ТП 503-4-57 С.88-АОВ

Станция технического обслуживания легковых автомобилей, принадлежащих гражданам, для сейсмических районов (в ЛМК комплектной поставки) на 10 листах

Производственное здание

Стадия	Лист	Листов
РП	12	

Приточная система П3. Схема электрическая принципиальная управления (окончание)

ГИПРОАВТОТРАНС Ленинградский филиал

Инв. № подл. | Подпись и дата | Взам. инв. №

23368-07

Формат А-2

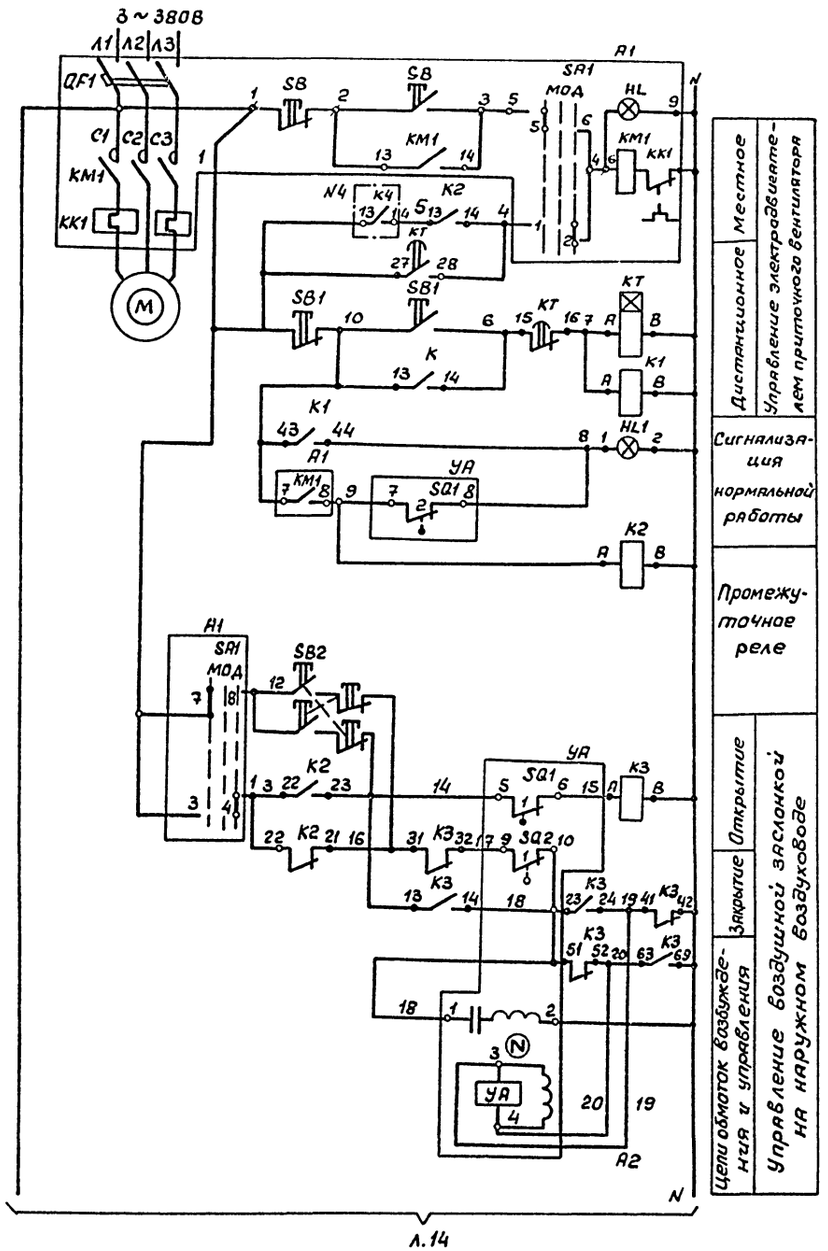

Диаграмма работы контактов механизма УА

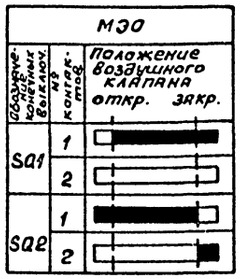

Поз. обозначение	Наименование	Кол.	Примечание
	Щит автоматизации ЩА		
	Элементы управления электродвигателем М1 механизмом УА		
HL1	Арматура АС 220 ТУ16.535.426-70	1	
	Линза зеленая		
КТ	Реле РКВ11-43-1121УХЛ4; 220/50		
	ТУ16-647.036.86	1	
	Реле ТУ16.523.331-71 ~ 220В		
К1	РПУ-2-062203 23+2Р	1	
К2	РПУ-2-064023 63+2Р	1	
К3	РПУ-2-064403 43+2Р	1	
	Аппаратура по месту		
М1	Электродвигатель 3В08	1	См. черт. „ЭМ"
УА	Механизм исполнительный МЭО	1	См. черт. „ОВ"
	Элементы управления электродвигателем М1, нагревателем А3		
А1, А2	Ящик управления		См. черт. „ЭМ"
	Элементы управления электродвигателем М1 механизмом УА		
SB1, SB2	Пост кнопочный ПКЕ-212-2У3 ТУ 16.642.006-83	2	

1. Чертежи для справок;
2. Схема составлена для приточной системы П1, для приточных систем П2, П5 схемы аналогичны.

Привязан

Инв. № подл. | Подпись и дата | Взам. инв. №

ГИП	Мариничев	
Н. контр.	Веселова	
Нач. отд.	Хрищанович	
Гл. спец.	Фонарев	
Вед. инж.	Веселова	
Ст. инж.	Якорева	

ТП 503-4-57С.88-АОВ

Станция технического обслуживания легковых автомобилей, принадлежащих гражданам для сейсмических районов (8 АМК комплектной поставки) на 10 постов

Производственное здание

Стадия	Лист	Листов
РП	13	

Приточная система П4 Схема электрическая принципиальная управления

ГИПРОАВТОТРАНС Ленинградский филиал

83366-07

Формат А2

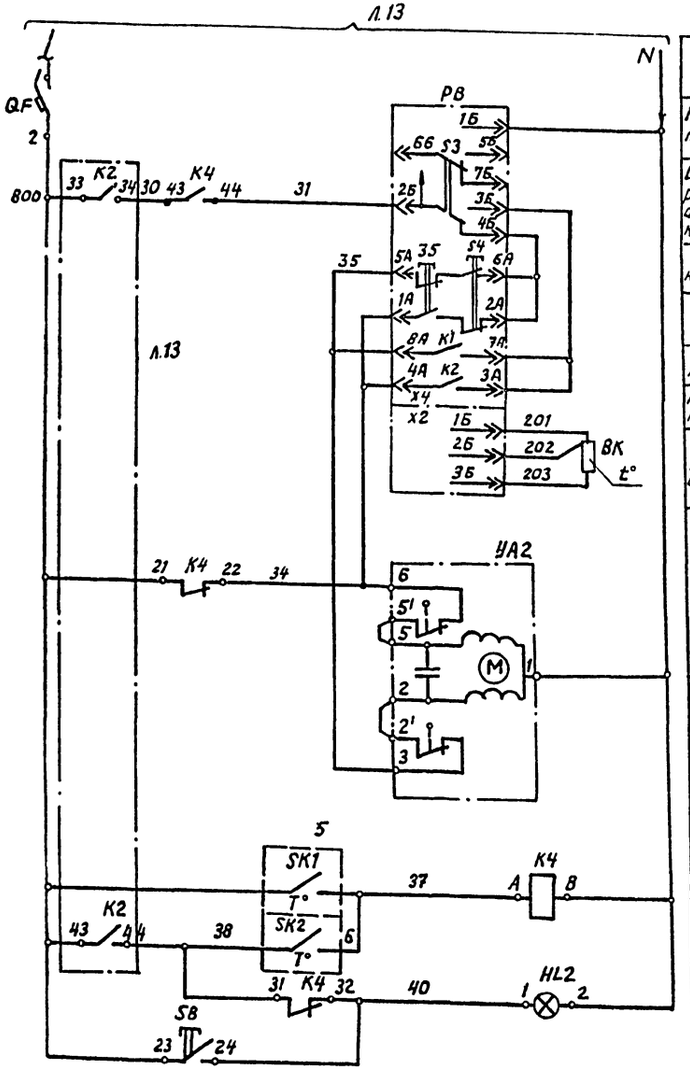

Питание ~220В		
Питание прибора		Регулирование температуры воздуха в воздуховоде
Избиратель регулирования автоматическое-ручное		
Понизить	Ручное регулирование	
Повысить		
Выше нормы	Автоматическое регулирование	
Ниже нормы		
Термопреобразователь сопротивления		
Открытие	Регулирующий клапан на трубопроводе обратного теплоносителя	
Закрытие		
Регулятор температуры воздуха перед калорифером	Защита калорифера от замораживания	
Регулятор температуры обратного теплоносителя		
Аварийная сигнализация		
Опробование аварийного сигнала		

Диаграммы работы контактов регулятора температуры V

ТЭ2-ПЗ

Обозначение цепи	Температура воздуха в помещении 0°С заданная +40°С
7А-8А	
3А-4А	

Регулятора температуры SK1

ТУДЭ-1-2

Обозначение контакта	Температура воздуха перед калорифером -30°С +3°С +40°С
T°	

величина дифференциала

Регулятора температуры SK2

ТУДЭ-4

Обозначение контакта	Температура обратного теплоносителя 0 20°С +30°С 250°С
T°	

величина дифференциала

Поз. обозначение	Наименование	Кол	Примечание
	Щит автоматизации ЧЩА		
РВ	Регулятор температуры электрический трехпозиционный		
	ТЭ2. ПЗ ТУ 25-02.200.168-82	1	
HL2	Арматура АС 220 ТУ16-535.425-70		лампа
	Линза красная	1	КМ24-90 2208
К4	Реле РПУ-2-06 2203 ~ 220В		
	ТУ 16. 523. 331-71.	1	
SB	Кнопка КЕ-011У3 исп 2 ТУ16. 642. 015-84	1	цвет толкателя черный
QF	Автомат 2208 $J_н$=1А; $J_{отс}$=1.3 $J_н$ А-63м ТУ16.522.110-74	1	
	Аппаратура по месту		
ВК	Термопреобразователь сопротивления медный ТСМ-1079, градуировка 50М		
	ТУ25-02.792.288-80	1	
УА2	Регулирующий клапан с исполнительным механизмом МЭО 254 939 нж		См. черт. 08*
	220В.	1	
SK1	Устройство терморегулирующее дилатометрическое ТУДЭ-1-2-П1В2	1	Длина чувствительной трубки 505мм
SK2	То же ТУДЭ-4-П1В2	1	То же 265мм

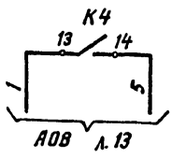

Привязан

Инв. №

ГИП	Мариничев	
Н. контр.	Веселова	
Нач. отд.	Хрищанович	
Гл. спец.	Фонарев	
Вед. инж.	Веселова	
Ст. инж.	Якорева	

ТП 503-4-57С.88-АОВ

Станция технического обслуживания легковых автомобилей, принадлежащих гражданам, для сейсмических районов (в АМК комплектной поставки) на 10 постов

Производственное здание

Стадия	Лист	Листов
РП	14	

Приточная система П4. Схема электрическая принципиальная регулирования

ГИПРОАВТОТРАНС Ленинградский филиал

Инв. № подл. | Подпись и дата | Взам. инв. №

13366-07

Формат А-2

Альбом 7

Объект 1320

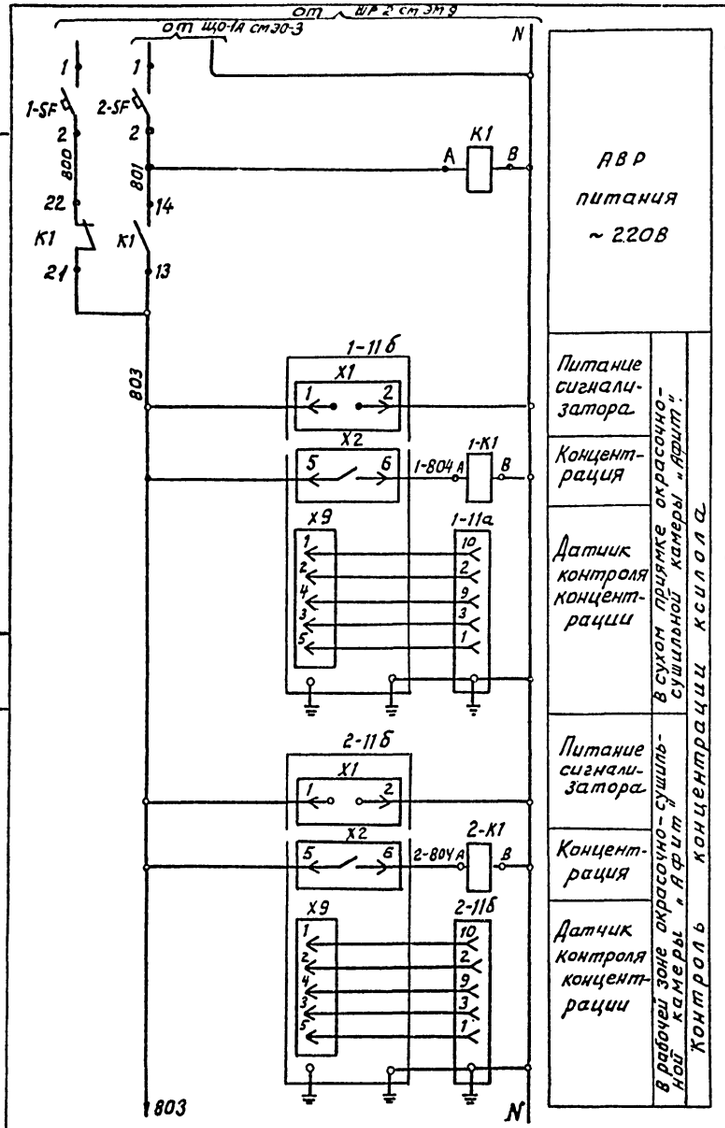

АВР питания ~ 220В

Питание сигнализатора	В сухом прямке окрасочно-сушильной камеры «Аэрит»	Контроль концентрации ксилола
Концентрация		
Датчик контроля концентрации		
Питание сигнализатора	В рабочей зоне окрасочно-сушильной камеры «Аэрит»	
Концентрация		
Датчик контроля концентрации		

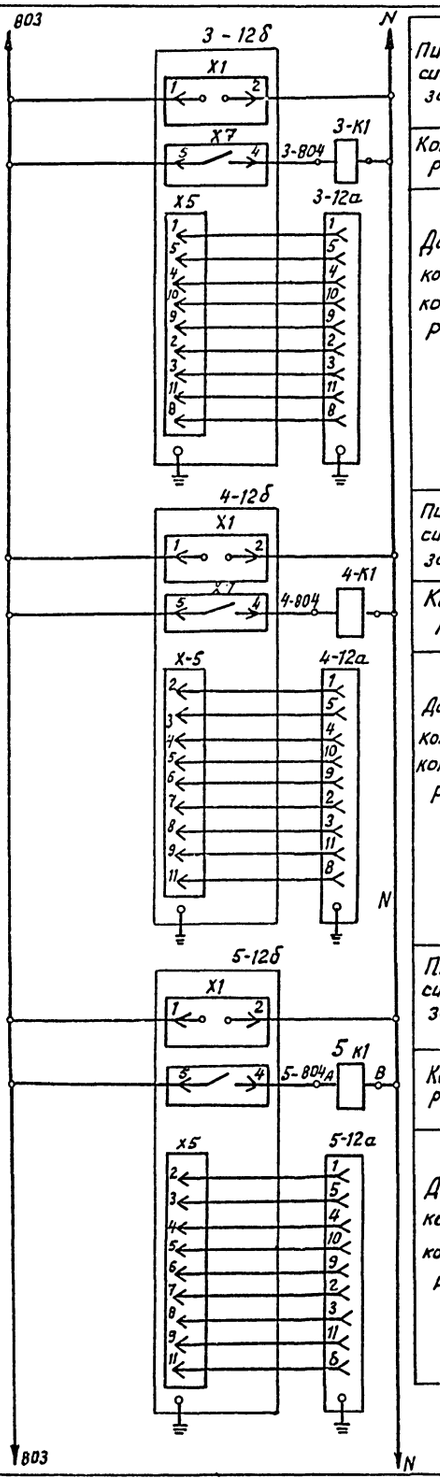

Питание сигнализатора	В красконаготовительной	Контроль концентрации ксилола
Концентрация		
Датчик контроля концентрации		
Питание сигнализатора	В складе красок	
Концентрат.		
Датчик контроля концентрации		
Питание сигнализатора	В зоне окрасочных решеток	
Концентрация		
Датчик контроля концентрации		

Поз. обозначение	Наименование	Кол.	Примечание
	Щит контроля концентрации ЩКК		
1-SF	Автоматический выключатель	2	
2-SF	А 63-М 32А Iотс 1,3Iн		
K1,1-K1, 2-K1... ...5-K1	Реле РПУ-2-062223 220В, 50Гц	5	
11б	Блок питания и сигнализации сигнализатора термохимического СТХ-7-3	2	
12б	Блок питания и сигнализации сигнализатора СТМ-2А	3	
	По месту		
11а	Датчик сигнализатора термохимического СТХ-7-3	3	
12а	Датчик сигнализатора СТМ-2П	3	

Инв.№ подл. | Подпись и дата | Взам. инв. №

Привязан

Инв. №

ГИП	Мариничев	
Н.контр.	Веселова	
Нач.отд.	Хрищанович	
Гл.спец.	Фонарев	
Вед.инж.	Веселова	
Ст.инж.	Якорева	

ТП 503-4-57С.88-АОВ

Станция технического обслуживания легковых автомобилей, принадлежащих гражданам, для сейсмических районов (в АМК комплектной поставки) на 10 постов.

Производственное здание

Стадия	Лист	Листов
РП	15	

Контроль концентрации ксилола на участке окраски. Схема электрическая принципиальная.

ГИПРОАВТОТРАНС Ленинградский филиал

Формат А-2
83358-07

АЛЬБОМ 7

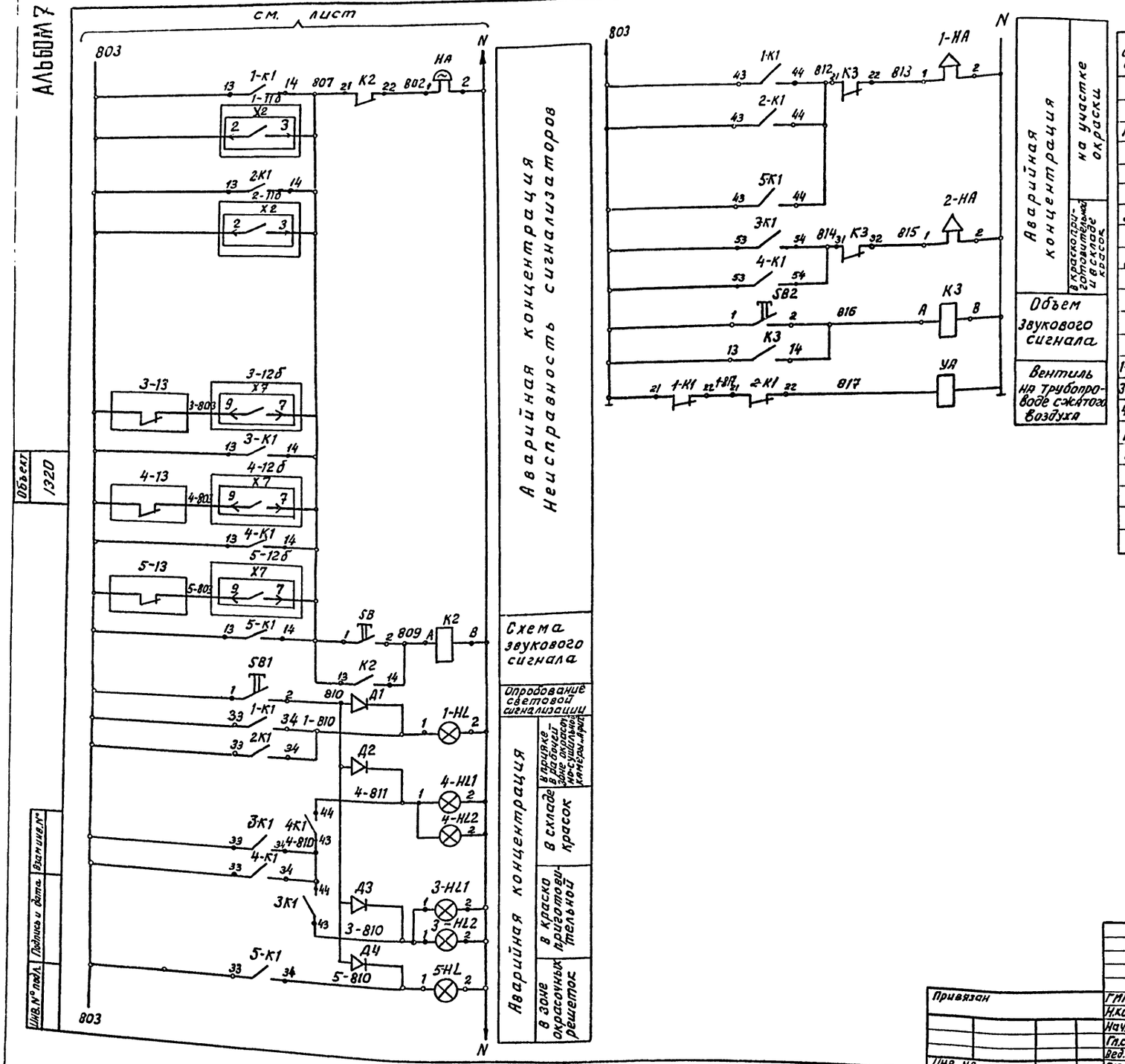

Поз. обозначение	Наименование	Кол.	Примечание
	Щит контроля концентрации ЩКК		
К2, К3	Реле РПУ-2-6220У3 220в, 50 Гц		
	ТУ 16-523.331-78	2	
НА	Звонок МЗ-1, 30 В А		
	ТУ 25-05-1045-76	1	
SB, SB1,	Кнопка управления КЕ011У3		
SB2	ТУ 16-642.015-84	3	
Д1...Д4	Диод Д226Д	4	
	По месту		
1-HL, 3-HL1	Сигнал световой взрывозащи-	6	
3-HL2, 4-HL1	щенный ССВ-15 линза красная		
4-HL2, 5HL	ТУ 16, 535.329-69		
1НА,	Сирена сигнальная ВСС-4М	2	
2НА	ТУ 16, 539187-69		
13	Манометр электроконтактный	3	
	ВЭ-16рб ТУ 25.02.31-75		
	Пределы измерений 0...10 кгс/см²		

Объект 1320

Инв. № подл. | Подпись и дата | Взам. инв. №

Привязан

Инв. №

ГИП	Мариничев	
Н.контр.	Веселова	
Нач.отд.	Хрищанович	
Гл.спец.	Фонарев	
Вед.инж.	Веселова	
Ст.инж.	Якорева	

ТП 503-4-57С.88-А08

станция технического обслуживания легковых автомобилей, принадлежащих гражданам для сейсмических районов (в ЛМК комплектный поставки) на 10 постов

Производственное здание.

Стадия	Лист	Листов
РП	16	

Контроль концентрации ксилола на участке окраски. Схема электрическая принципиальная сигнализации.

ГИПРОАВТОТРАНС Ленинградский филиал

23366-07

Формат А-2

Альбом 7

Объект 1320

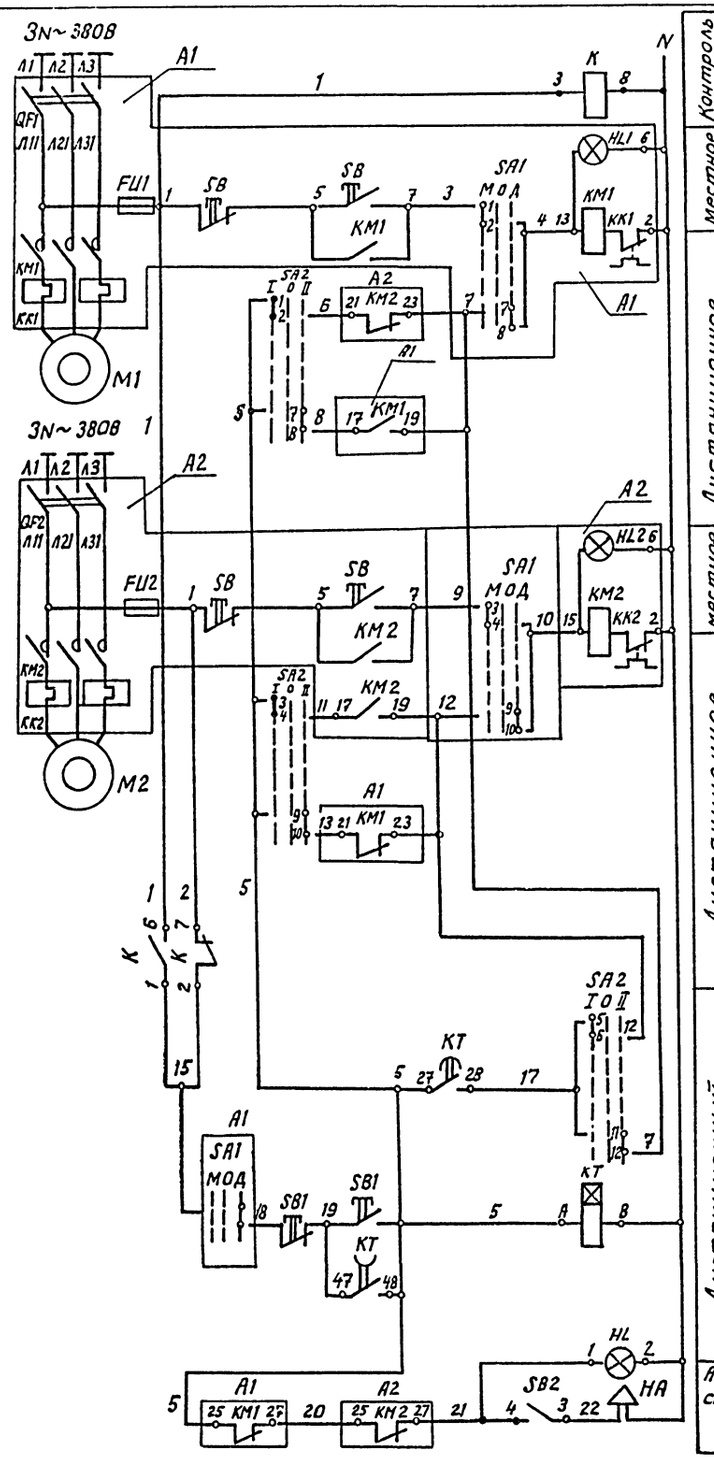

Диаграмма работы контактов SA2

УП 5313-с70

Секции	Контакты	Положение рукоятки -45 Л	-45 П	0 Л	0 П	+45 Л	+45 П
I	1	2					
II	3	4					
III	5	6					
IV	7	8					
V	9	10					
VI	11	12					

Надписи: SA2; I-основной 2-резервный; 0-откл.; II-резервный 2-основной

Обозначение	Наименование	Кол	Примечание
	Аппаратура на щите автоматизации В1(В2,В3)		
SA2	Переключатель универсальный		
	УП 5313-с70 ТУ16-524.074-75	1	
SB2	Переключатель (тумблер) ТВ1-1 УСО.360.049ТУ	1	
HL	Арматура АС220 ТУ16.535.930-76		Лампа ~220В
	линза красная	1	КМ 24-90
K	Реле МКУ-48с РА4.506.1650~220В; 2з,2о		РАО.450.002ТУ
KT	Реле времени РКВ 11-43-22 УХЛ4	1	
	ТУ16-647.036-82		
	Аппаратура по месту		
M1, M2	Электродвигатель 380В	–	Смотри чертеж ЭМ
A1, A2	Ящик управления	–	То же
SB1	Пост кнопочный КУ-92 В3Г	1	
	ТУ16.526.201-70		
HA	Сирена сигнальная ВСС-4 В3Г	1	
	ТУ25.05.1044÷76		

Привязан:

Инв. №

ГИП	Мариничев		
Н.контр.	Веселова		
Нач.отд.	Хрящановский		
Гл.спец.	Фонарев		06.88
Вед.инж.	Веселова		
Ст.инж.	Якорева		

ТП 503-4-57 С.88-АОВ

Станция технического обслуживания легковых автомобилей, принадлежащих гражданам для сельских районов (8 АМС комплектной поставки) на 10 постов

Производственное здание.

Стадия	Лист	Листов
Р	17	

Вытяжная система В1(В2,В3). Схема электрическая принципиальная управления.

ГИПРОАВТОТРАНС Ленинградский филиал

Инв. № подл. | Подпись и дата | Взам. инв. №

23366-07

Формат А-2

Наименование параметра и место отбора импульса	Температура		Управление исполнительным механизмом			Управление		Температура		
	Воздуха перед калорифером	Обратного теплоносителя	Клапана на обратном теплоносителе	Заслонки наружного воздуха		электродвигателем приточного вентилятора		прямой сетевой воды	обратного теплоносителя	приточный воздух
						Дистанционное	Местное			
Обозначение монтажного чертежа	ТМ4-15 75		см. черт. „ОВ"	См. черт. ОВ	—	—		ТМ4-144-75	ТМ4-144-75	ТМ4-142-75
Позиция	SK1	SK2	УА2	УА1	П1-SB2	П1-SB1	Я			

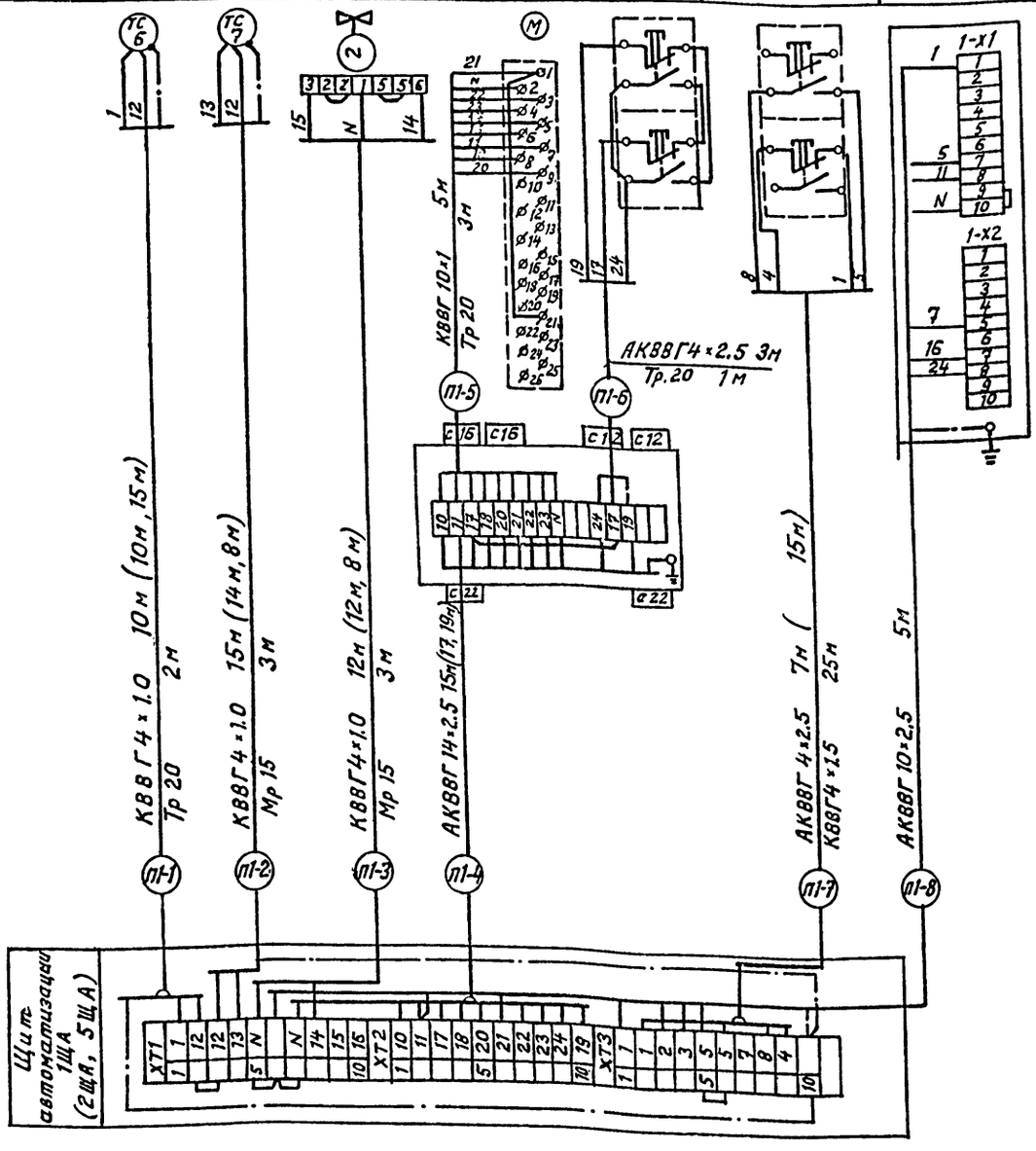

Поз. обозначение	Наименование	Кол	Примечание
	Кабель КВВГ 10×1.0 ГОСТ 1508-78	15	м
	Кабель АКВВГ ГОСТ 1508-78		
	4×2.5	31	м
	10×2.5	15	м
	14×2.5	41	м
	Кабель КВВГ 4×1.0 ГОСТ 1508-78	10.3	м
	4×1.5	25	м (для П2)
	Труба 20 ГОСТ 10704-75	15	м
	Металлорукав Р3-Ц-Х-Ш-15	18	м
	Коробка соединительная КСК-16	3	
	ТУ 36. 1753-75		

1. Для П2, П5 схемы внешних проводок аналогичны данной, с заменой индекса П1 в маркировке кабелей на индексы П2, П5.
2. В скобках длины кабелей для П2, П5.
3. Спецификация - для 3-х систем (П1·П2·П5).

Объект 1320

Инв. № подл. | Подпись и дата | Взам. инв. №

Привязан

Инв. №

ГИП	Маринчев	
Н. контр.	Веселова	
Нач. отд.	Хрящанович	
Гл. спец.	Фонарев	
Вед. инж.	Веселова	
Ст. инж.	Якорева	

ТП 503-4-57 С.88-АОВ

Станция технического обслуживания легковых автомобилей, принадлежащих гражданам для сейсмических районов (в АМК комплектной поставки) на 10 постов.

Производственное здание

Стадия	Лист	Листов
РП	18	

Приточная система П1 (П2, П5) Схема соединений внешних проводок.

ГИПРОАВТОТРАНС Ленинградский филиал

23366-07

Формат А-2

АЛЬБОМ 7

Наименование средств автоматизации (параметра) места установки (отбора импульса)	Температура			Управление			Напор	Управление		Температура		
	воздуха перед калорифером	обратного теплоносителя		заслонкой наружного воздуха		дистанционное приточным вентилятором	в воздуховоде	заслонкой на приточном воздуховоде	ящики управления приточным вентилятором	прямой сетевой воды	обратного теплоносителя	воздуха в приточном воздуховоде
Установочного чертежа	ТМ4-151-75	А12018.000 сн.черт.„ВК"	А12 5039.000 сн. черт „ВК"	см. черт. „ОВ"	—	—		см. черт. „ОВ"	см. черт. ЭМ	ТМ 4-142-75		ТМ4-142-75
Обозначение (маркировка)	SK1	SK2	УА2	УА1	SB2	SB1	BP	УАЗ	Я12 Я18	TI	TI	TI

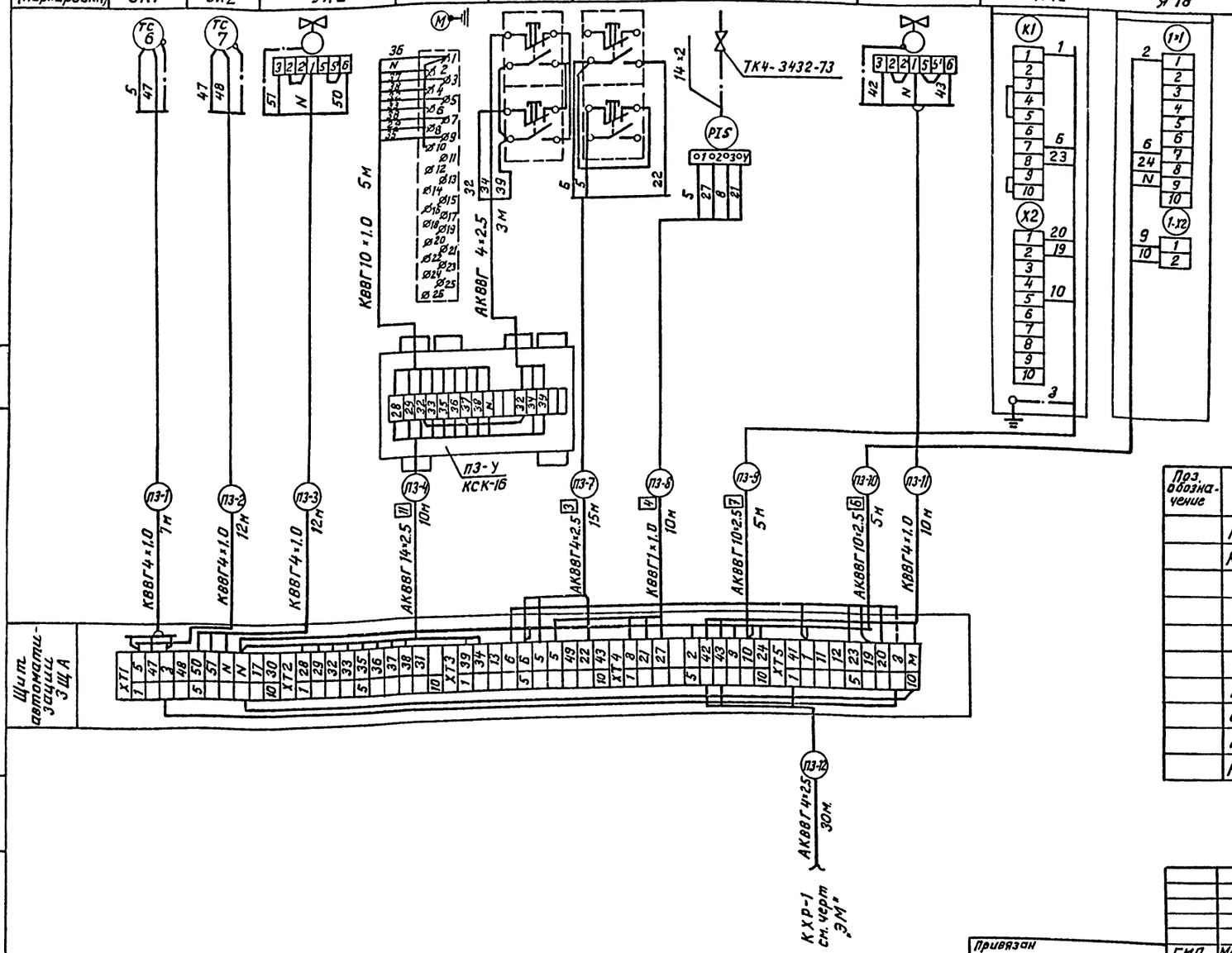

Поз. обозначение	Наименование	Кол.	Примечание
	Кабель медный КВВГ4×1.0 ГОСТ 1508-78	61	м
	Кабель алюминиевый ГОСТ 1508-78		
	4×2.5	48	м
	10×2.5	10	м
	14×2.5	10	м
	Труба 20 ГОСТ 10704-75	10	м
	Коробка соединительная КСК-16 ТУ36.1753-75	1	
	Датчик давления 16-225У	1	
	Металлорукав РЗ-Ц-Х-Щ-15	5	м
	Кабель медный КВВГ10×1.0 ГОСТ 1508-78	5	м

Объект 1320

Инв.№ подл. | Подпись и дата | Взам.инв.№

Привязан

Инв.№

ГИП	Мариничев	
Н.контр.	Веселова	
Нач.отд.	Хрищанович	
Гл.спец.	Фонарев	26.88
Вед.инж.	Веселова	
Ст.инж.	Якорева	

ТП 503-4-57 С. 88-АОВ

Станция технического обслуживания легковых автомобилей, принадлежащих гражданам для сейсмических районов (в АНК комплектной поставки) на 10 постов

Производственное здание.

Стадия	Лист	Листов
РП	19	

Приточная система ПЗ. Схема соединений внешних проводок.

ГИПРОАВТОТРАНС Ленинградский филиал

23366-07

Формат А-2

Наименование параметра и место отбора импульса	Температура воздуха в воздухо-воде	Температура воздуха перед калорифером	Температура обратного теплоносителя	Управление исп. механизма клапана на обратном теплоносителе	Управление исп. механизма заслонки наружного воздуха	Управление электродвигателем приточного вентилятора: Дистанционное	Управление электродвигателем приточного вентилятора: Ящик управления	Температура горячей воды	Температура обратного теплоносителя	Температура приточного воздуха
Обозначение чертежа установки	ТМ4-39-73	ТМ 4 - 151 - 75		См. черт. „ОВ"	См. черт. „ОВ"	—	См. черт. ЭМ	ТМ4-144-75		ТМ4-142-75
Позиция	ВБ	SK1	SK2	М1	УА	П4-SB2	П4-SB1	П4-SB3	Я			
										TI 1	II 2	TI 3

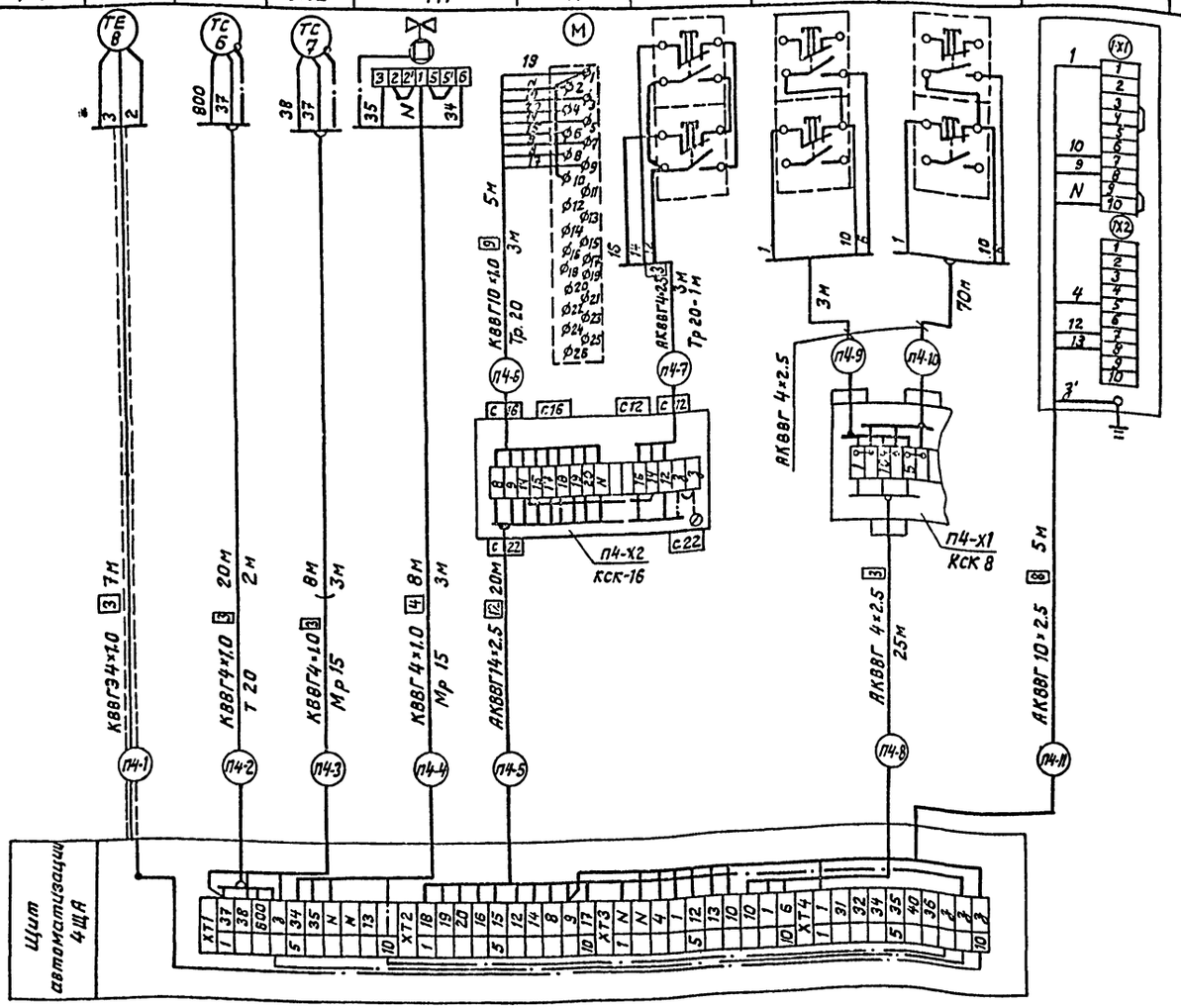

Поз. обозначение	Наименование	Кол.	Примечание
	Кабель АКВВГ ГОСТ 1508-78		
	4×2.5	120м	
	10×2.5	5	м
	14×2.5	20	м
	Кабель КВВГЭ4×1.0 ГОСТ 1508-78	7	м
	Кабель КВВГ4×1.0 ГОСТ 1508-78	36	м
	10×1.0	5	м
	Коробка соединительная КСК-16	1	
	ТУ36. 1753-75		
	КСК-8	1	
	Труба 20 ГОСТ 10704-75	5	м
	Металлорукав РЗ-Ц-Х-Ш-15	8	м

Привязан

Инв. №

ГИП	Маринчев	
Н.контр.	Веселова	
Нач.отд	Хрящиковский	
Гл.спец.	Фонарев	
Вед.инж.	Веселова	
Ст.инж.	Якорева	

ТП 503-4-57 С.88-АОВ

Станция технического обслуживания легковых автомобилей, принадлежащих гражданам, для сейсмических районов (в АМК комплектной поставки) на 10 постов

Производственное здание

Стадия	Лист	Листов
РП	20	

Приточная система П4. Схема соединений внешних проводок.

ГИПРОАВТОТРАНС Ленинградский филиал

Инв. № подл. | Подпись и дата | Взам. инв. №

Объем 1320

23368-07

АЛЬБОМ 7

Наименование параметра и место отбора импульса	Контроль концентрации ксилола								
	в краскоприготовительной					в складе красок			
Обозначение монтажного чертежа			—			—			
Позиция	13	4-12а	2-НА	3-HL1	4HL1	3-HL2	4-HL2	13	5-12а

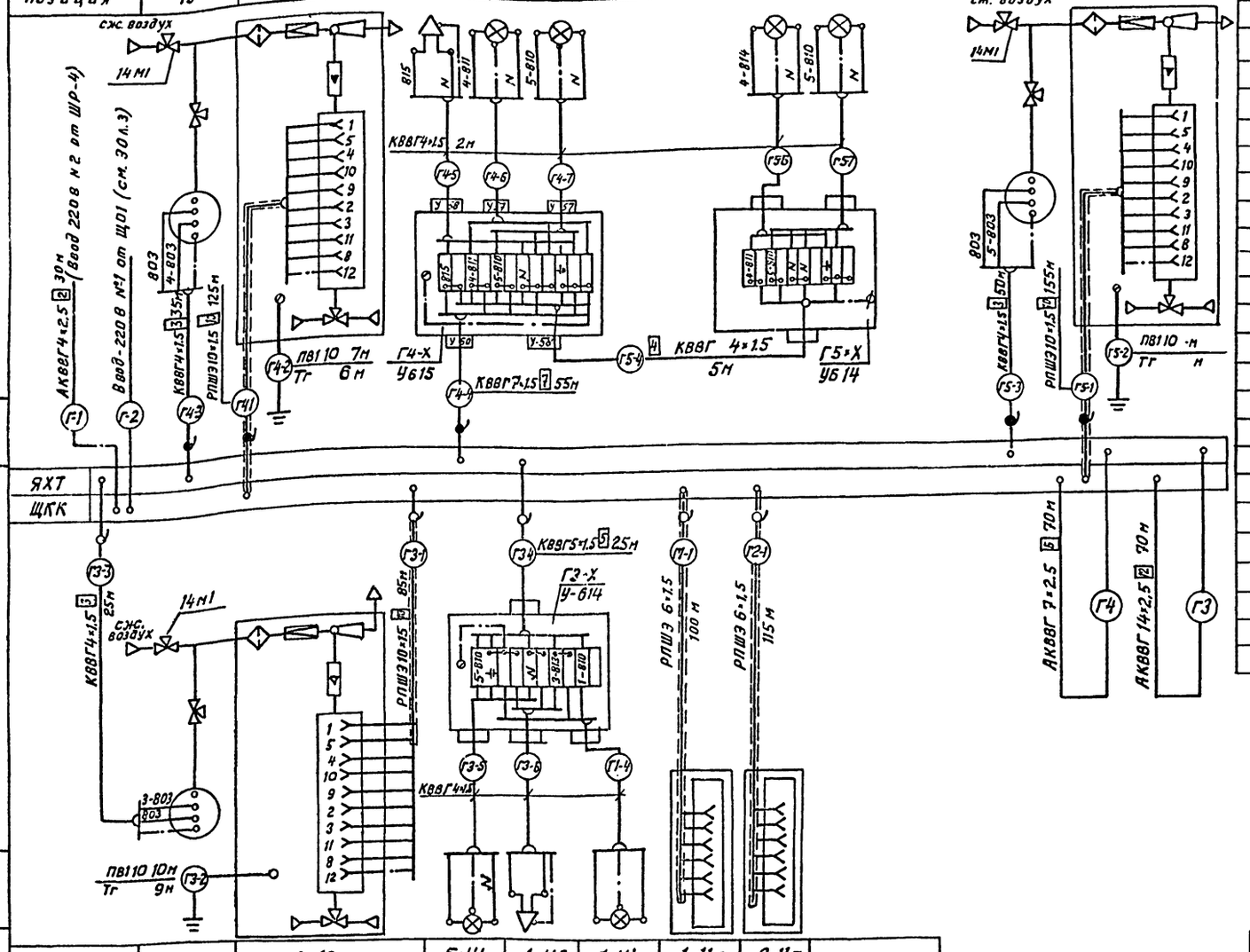

Позиция	13	3-12а	5-HL	1-НА	1-HL	1-11а	2-11а
Обозначение монтажного чертежа			—		—		
Наименование параметра и место отбора импульса	В зоне окрасочных решеток			В зоне участка окраски	В окрасочно-сушильной камере „Афит."		
	Контроль концентрации ксилола						

Поз. обозначение	Наименование	Кол.	Примечание
	Кабели ГОСТ 1508-78		
	КВВГ 4×1,5	168	м
	КВВГ 5×1,5	40	м
	КВВГ 7×1,5	65	м
	АКВВГ 4×2.5	30	м
	АКВВГ 7×2.5	70	м
	АКВВГ 14×2,5	70	м
	Кабели ГОСТ 5783-79		
	РПШЭ 6×1,5	215	м
	РПШЭ 10×1,5	340	м
	Провод ГОСТ 6323-79		
	ПВ1 4.0	20	м
	ПВ1 10.0	28	м
	Коробки ТУ36. 12-80		
	УБ 14А	2	
	УБ15А	1	
	Ящик клеммный Я 5003-34АФ УХЛ4	1	
	Труба стальная водогазопроводная	25	м
	ГОСТ 3262-75 dy 15		
	Труба стальная бесшовная 22×3	5	м
	ГОСТ 8734-75		
	Кран 14М1 ГОСТ 21345-78	3	
	Отборное устройство давления	3	
	16×225У ТУ 36. 1258-76		

Объект 1320

Взам. инв. №

Подпись и дата

Инв. № подл.

Привязан

Инв. №

ГИП	Мариничев	
Н.контр.	Веселова	
Нач.отд.	Хрищанович	
Гл.спец.	Фонарев	06.88
Вед.инж.	Веселова	
Ст.инж.	Якорева	

ТП 503-4-57С.88-АОВ

Станция технического обслуживания легковых автомобилей, принадлежащих гражданам, для сейсмических районов (в ЛМК комплектной поставки) на 10 постов.

Производственное здание.

Стадия	Лист	Листов
РП	21	

Участок окраски. Схема соединений внешних проводок.

ГИПРОАВТОТРАНС Ленинградский филиал

Формат А-2

23366-07

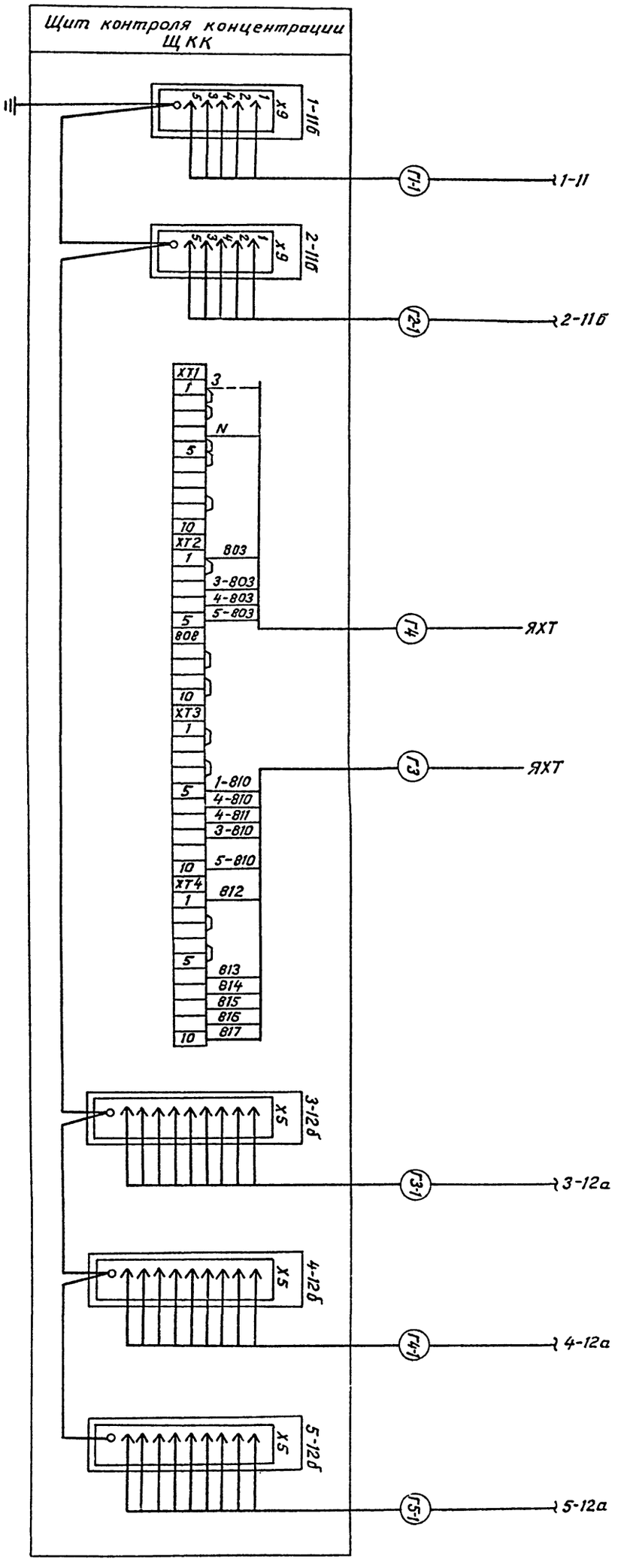
Щит контроля концентрации ЩКК
1-11б
X9
1-11
2-11б
2-11б
XT1
3
N
5
10
XT2
803
3-803
4-803
5-803
808
XT3
1-810
4-810
4-811
3-810
5-810
XT4
812
813
814
815
816
817
3-12б
X5
3-12а
4-12б
4-12а
5-12б
5-12а
Г1
Г2
Г3
Г3-1
Г4-1
Г5-1
ЯХТ
ЯХТ

| | | |

Наименование средств автоматизации (параметра) место установки (отбора импульса)		Управление			
		Ящики управления		Из обслуживаемого помещения	Аварийный звуковой сигнал
		Вытяжный вентилятор КМ1	Вытяжный вентилятор КМ2		
№ установочного чертежа		См. черт. „ЭМ"			
Обозначение (маркировка)		Я	Я	SB1	НА

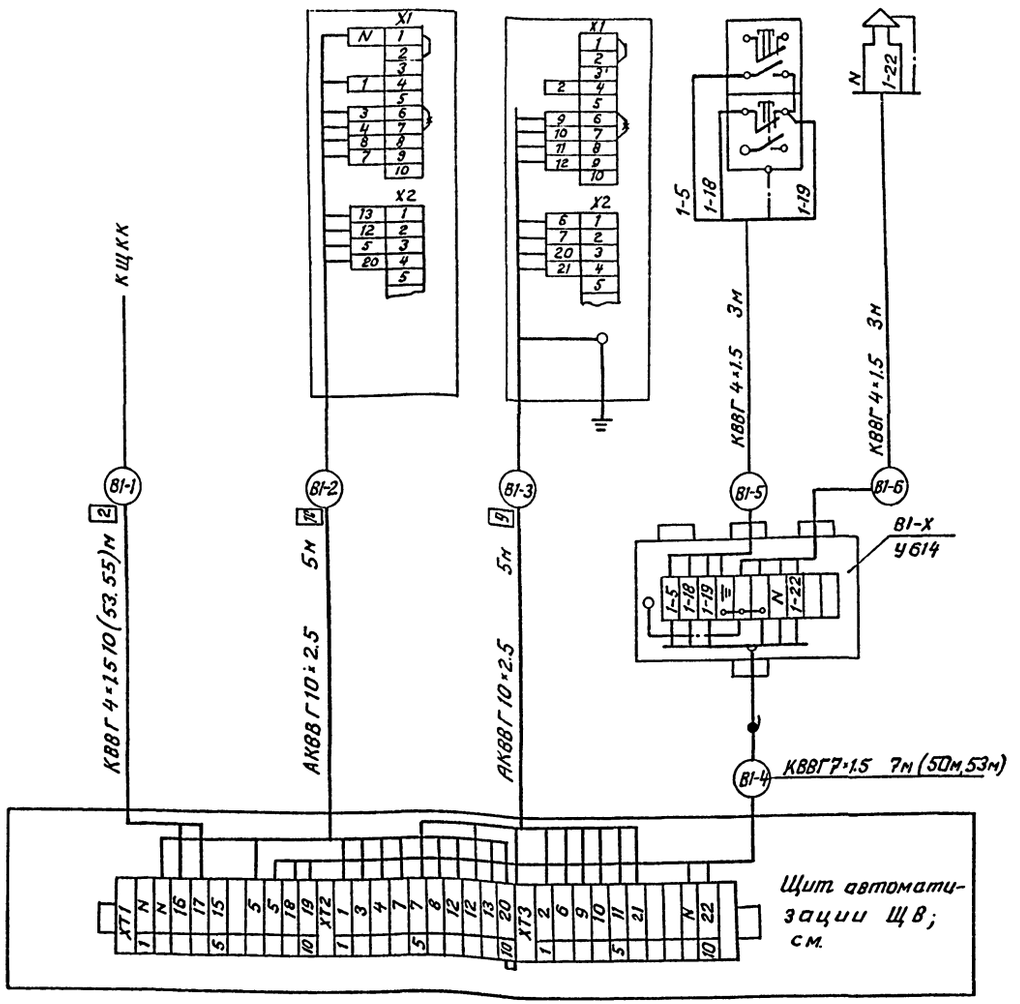

Поз. обозначение	Наименование	Кол.	Примечание
	Кабель АКВВГ ГОСТ 1508-78		
	10×2.5	15м	
	Кабель КВВГ ГОСТ 1508-78		
	4×1.5	130	
	7×1.5	110	
	Коробка У614А ТУ36.12-80	3	
	Труба стальная водогазопроводная		
	dy 15 ГОСТ 3262-75	10	м
	Коробка КПЛ 20	3	
	Отборное устройство 20ТУ36.1257-76	3	

1. Относящиеся чертежи:

2. Для вытяжных систем В2, В3 схемы внешних соединений аналогичны данной с заменой индекса В1 в маркировке кабелей на индексы В2, В3 соответственно.

Привязан			ТП 503-4-57С.88-АОВ		
			Станция технического обслуживания легковых автомобилей, принадлежащих владельцам, для сейсмических районов (с АМК комплектной поставки) на 10 постов		
ГИП	Маринчев		Производственное здание.	Стадия: РП	Лист: 23	Листов:
Н.контр.	Веселова					
Нач.отд.	Хрищанович					
Гл.спец.	Фонарев		Вытяжная система В1(В2,В3) Схема соединений внешних проводок.	ГИПРОАВТОТРАНС Ленинградский филиал		
Вед.инж.	Веселова					
Ст.инж.	Якорева					
Инв.№						

Альбом 1320 — Инв.№ подл. | Подпись и дата | Взам. инв.№

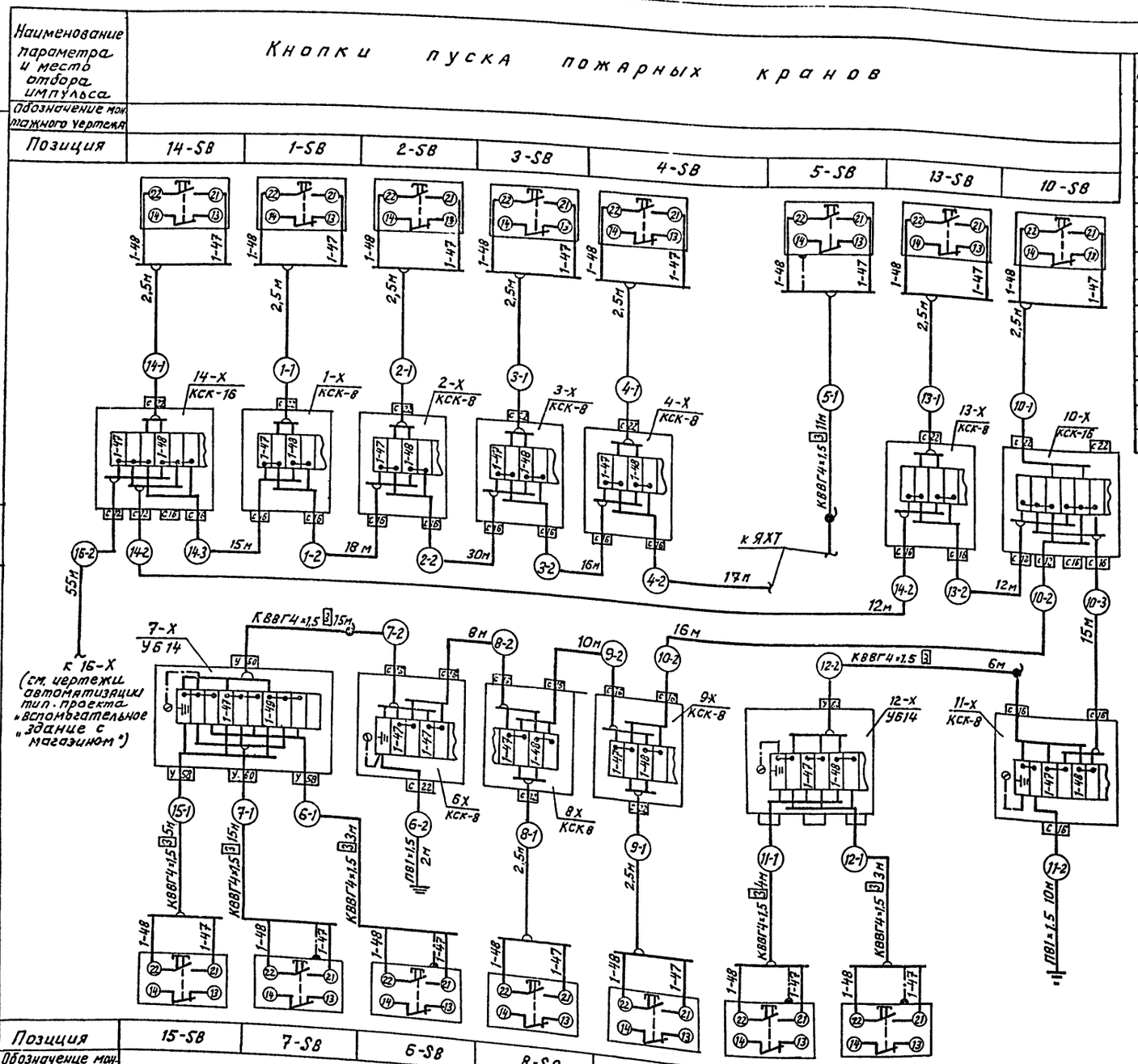

Поз. обозначение	Наименование	Кол	Примечание
	Кабели ГОСТ 1508-78		
	КВВГ 4×1,5	62	м
	АКВВГ 4×2,5	256,5	м
	Провод ПВ1 1,5 ГОСТ 6323-79	12	м
	Коробки соединительные ТУ36.1753-75		
	КСК-8	9	
	КСК-16	2	
	Коробка УБ14А ТУ36. 12-80	3	
	Труба стальная водогазопроводная		
	ду 15 ГОСТ 3262-75.	10	м
	Металлорукав РЗ-Ц-Х-Ш-15	10	м.

Все кабели АКВВГ 4×2,5 кроме указанных.

Привязан

Инв. N

ГИП	Маринчев	
Н.контр.	Веселова	
Нач.отд.	Хрящанович	
Гл.спец.	Фонарев	
Вед.инж.	Веселова	
Ст.инж.	Якорева	

ТП 503-4-57 С.88-АОВ

Станция технического обслуживания легковых автомобилей, принадлежащих гражданам, для сельских районов (в АМК комплектно поставляется)

Производственное здание.

Стадия	Лист	Листов
РП	24	

Кнопки пуска пожарных кранов. Схема соединений внешних проводок.

ГИПРОАВТОТРАНС Ленинградский филиал

Формат А-2

23366-07

Инв. N подл. | Подпись и дата | Взам. инв. N

Объект 1320

Альбом 7

Наименование параметра	Контроль уровня воды в приямке окрасочно-сушильной камеры „Афит"					Контроль уровня очищенных стоков	
и место отбора импульса	Сигнальный блок	Датчик уровня	Кнопка управления насосом	Выключатель пакетный	Ящик управления эл. дв. подачи воды	Ящик управления эл. дв. перекачки воды	Датчик уровня
Обозначение чертежа установки	ТМ4-132-74	ТМ4-125-74			См. черт.	ЭМ.	См. черт. ВК
Позиция	Р(10)	РВ	SB	SA	Я9	Я19	Р1 (14)

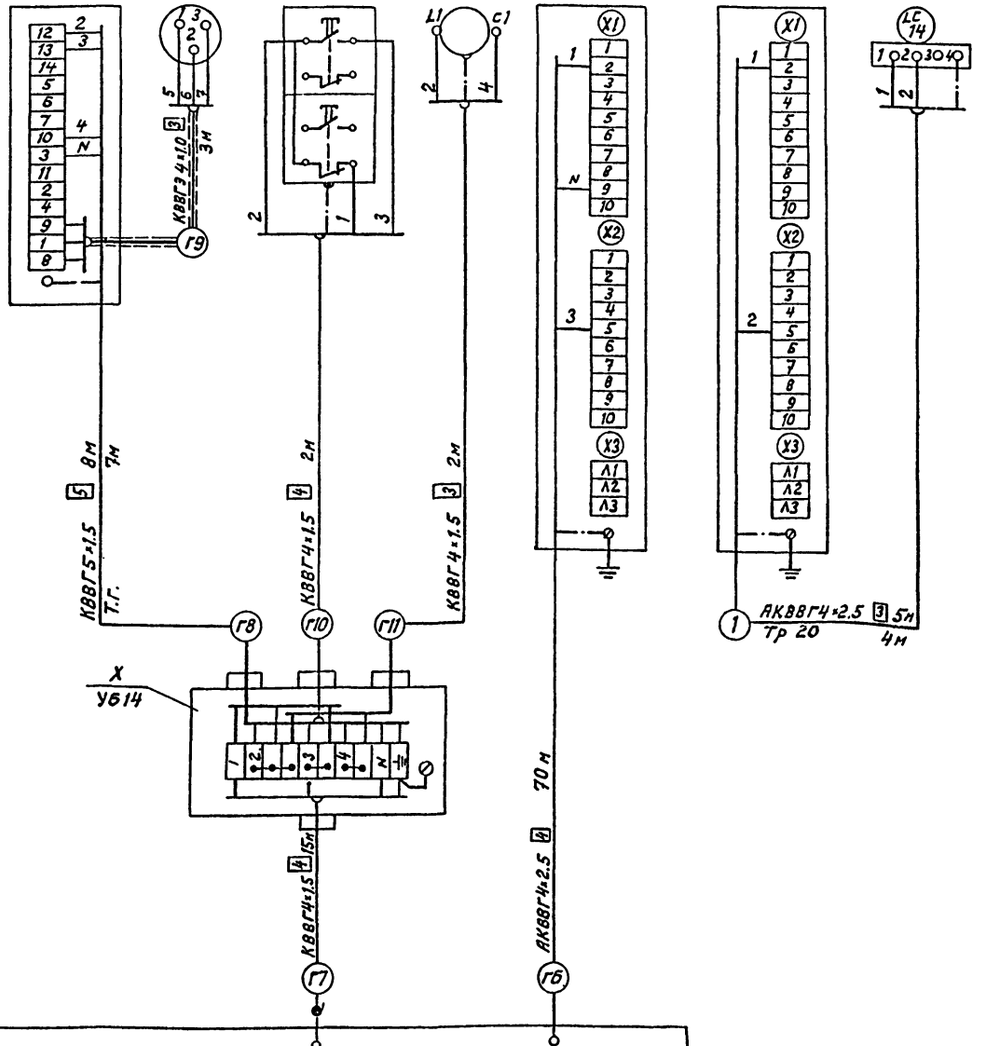

Поз. обозначение	Наименование	Кол.	Примечание
	Кабели ГОСТ 1508-78		
	КВВГ 4×1,5	4	м
	КВВГ 5×1,5	8	м
	КВВГЭ 4×1,0	3	м
	АКВВГ 4×2.5	75	м
	Коробка УБ14 ТУ36.12-80	1	
	Коробка КПЛ 20 ТУ36.1859-75	1	
	Труба стальная водогазопро-		
	водная ду 15 ГОСТ 3262-75	7	м
	Труба стальная электросварная		
	20 ГОСТ 10704-75	4	м

Объект 1320

Инв. № подл. | Подпись и дата | Взам. инв. №

Привязан

Инв. №

ГИП	Маринчев		
Н.контр.	Веселова		
Нач.отд.	Хрящанович		
Гл.спец.	Фонарев		06.88
Вед.инж.	Веселова		
Ст.инж.	Якорева		

ТП 503-4-57С.88-АОВ

Станция технического обслуживания легковых автомобилей, принадлежащих гражданам для сейсмических районов (в АНК комплектной поставки) на 10 постов.

Производственное здание

Стадия	Лист	Листов
РП	25	

Контроль уровней. Схема соединений внешних проводок.

ГИПРОАВТОТРАНС Ленинградский филиал

Формат А-2
23366-07

АЛЬБОМ 7

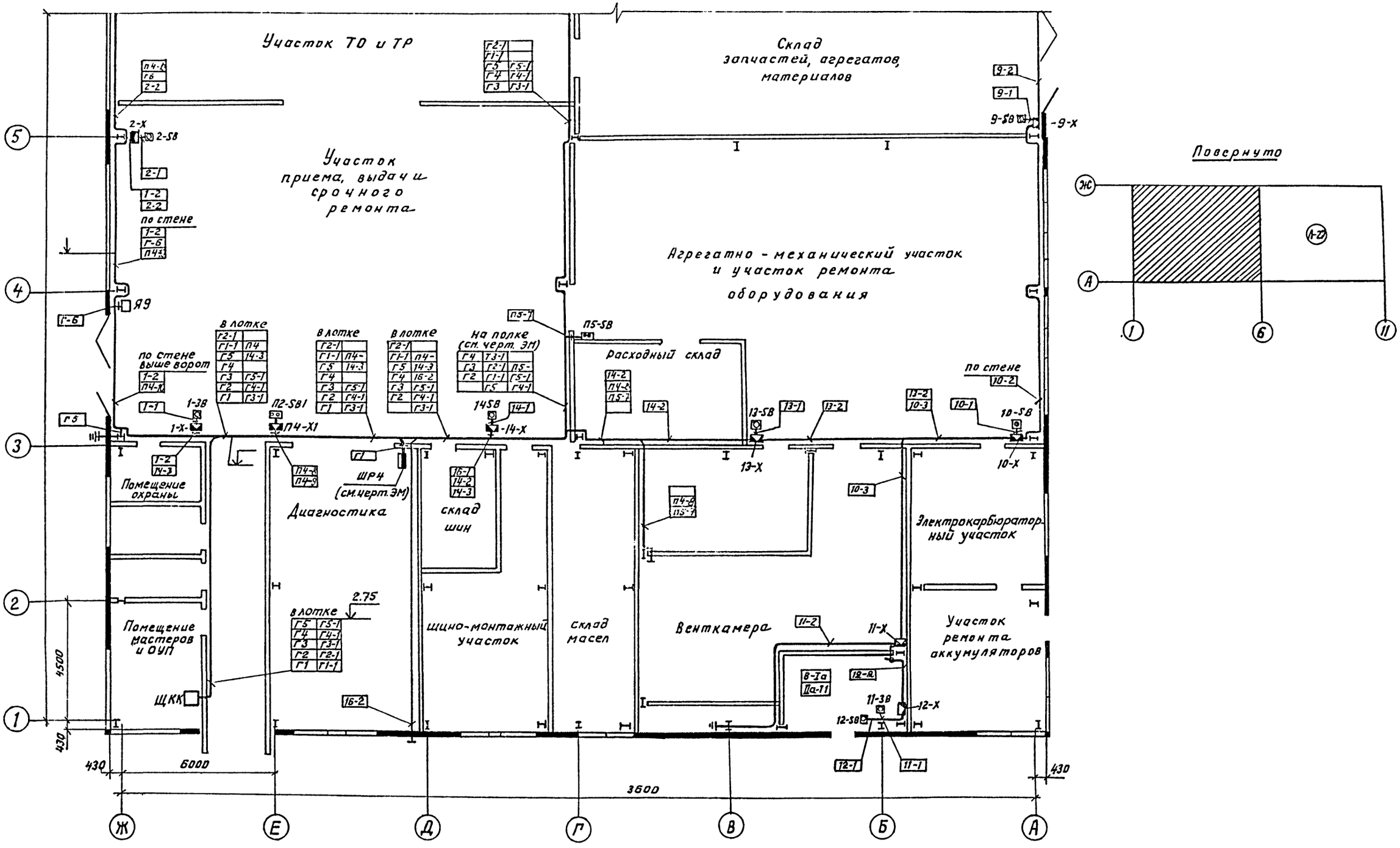

ТП 503-4-57С.88-АОВ			
Станция технического обслуживания легковых автомобилей, принадлежащих гражданам для сейсмических районов (в ЛМК комплектной поставки) на 10 постов			
Производственное здание	Стадия	Лист	Листов
	РП	26	
План расположения электрических проводок (начало)	ГИПРОАВТОТРАНС Ленинградский филиал		

ГИП	Мариничев	
Н.контр.	Веселова	
Нач.отд.	Хрищанович	
Гл.спец.	Фонарев	
Вед.инж.	Веселова	
Ст.инж.	Якорева	

Привязан

Инв. №

Согласовано

Технол. отд.

Арх.стр.отд.

Сан.техн.отд.

Инв. № подл. | Подпись и дата | Взам.инв. №

Объект 1320

Формат А-2

23366-07

Альбом 7

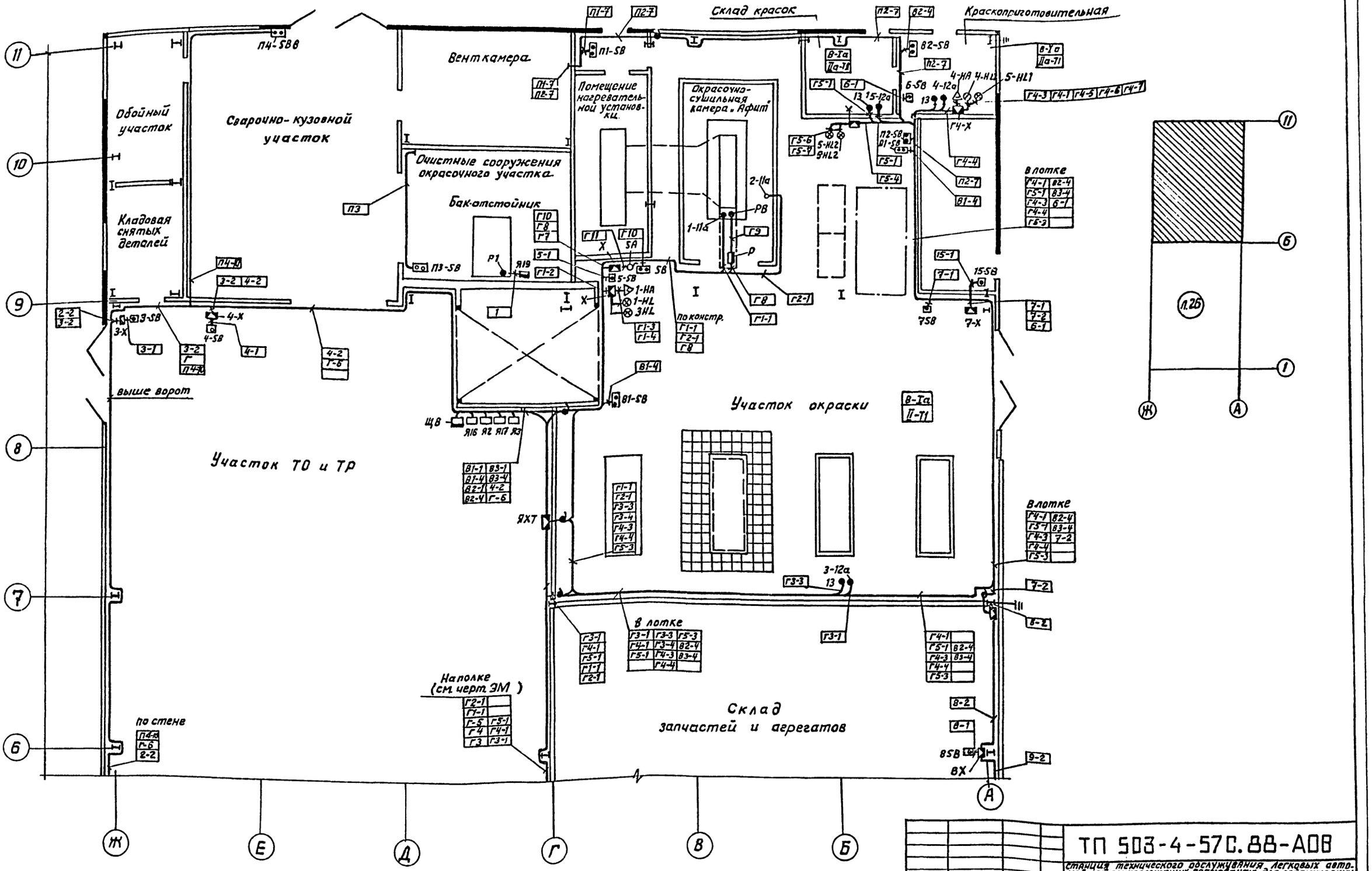

Объект 1320

Согласовано

Технол. отд.	—	
Арх.-стр. отд.	—	
Сан.-техн. отд.	Смирнов	

Инв. № подл. | Подпись и дата | Взам. инв. №

привязан		ГИП	Маринчев		
		Н.контр.	Веселова		
		Нач.отд.	Хрищанович		
		Гл. спец.	Фонарев		
		Вед. инж.	Веселова		
Инв. №		Ст. инж.	Якорева		

ТП 503-4-57 С.88-АОВ

Станция технического обслуживания легковых автомобилей, принадлежащих граждданам, для сейсмических районов (в АМК комплектной поставки) на 10 постов

Производственное здание	Стадия	Лист	Листов
	РП	27	
План расположения электрических проводок (продолжение)	ГИПРОАВТОТРАНС Ленинградский филиал		

23366-07

Формат А-2

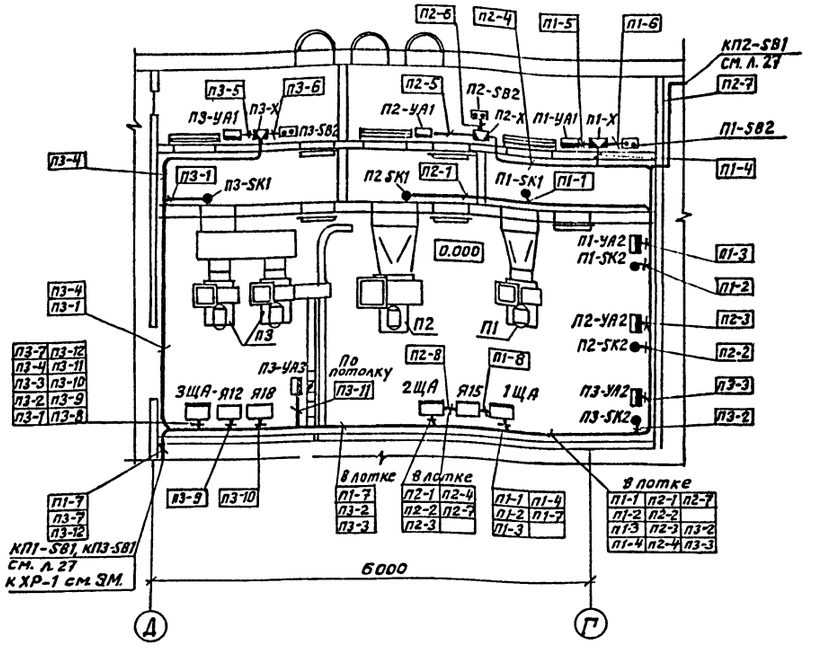

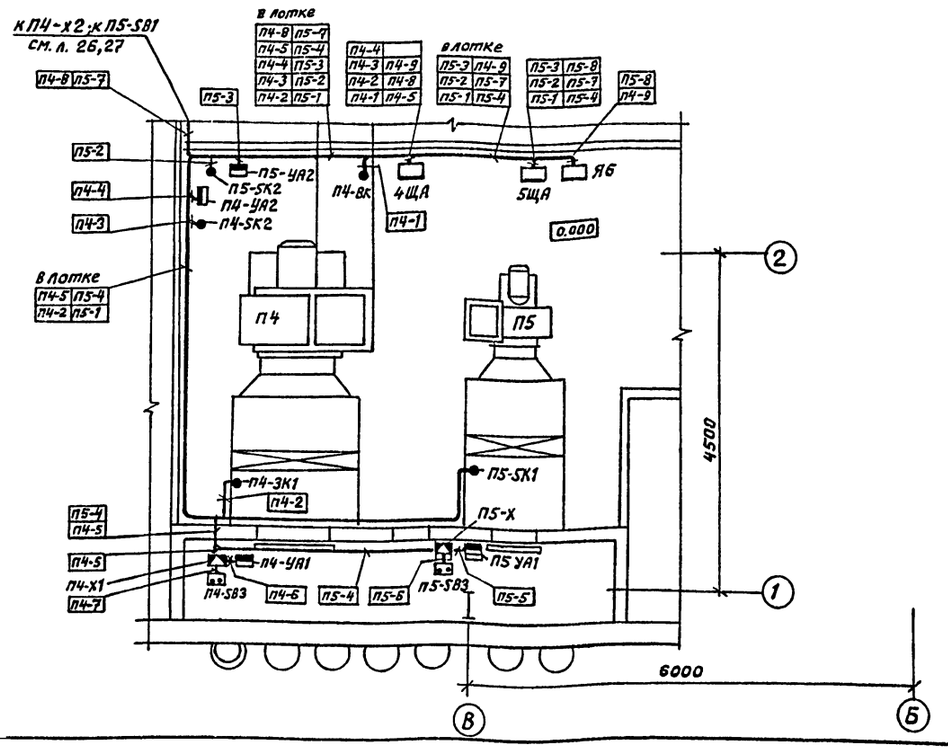

1. Позиции приборов и аппаратуры, а также нумерация и типы кабелей и труб соответствуют схемам внешних проводок (листы 18...25)
2. В прямоугольниках указаны номера кабелей и труб.
3. Установку и привязку электрощитов силового оборудования смотри документацию марки „ЭМ."
4. Монтаж приборов и средств автоматизации выполнить согласно строительным нормам и правилам СНиП 3.05. 07-85.

Привязан

Инв. №

ГИП	Маринчев		
Н.контр.	Веселова		
Нач.отд.	Хрищанович		
Гл.спец.	Фонарев		
Вед.инж.	Веселова		
Ст.инж.	Якорева		

ТП 503-4-57 С.88-АОВ

Станция технического обслуживания легковых автомобилей, принадлежащих гражданам, для сейсмических районов (в АМК комплектной поставки на 10 постов

Производственное здание

Стадия	Лист	Листов
РП	28	

План расположения электрических проводок (окончание)

ГИПРОАВТОТРАНС
Ленинградский филиал

23966-07

Формат А-2

Инв. № подл. | Подпись и дата | Взам. инв. №

gost.e-ecolog.ru