ТИПОВОЙ ПРОЕКТ

503-4-57С.88

ПРОИЗВОДСТВЕННОЕ ЗДАНИЕ СТАНЦИИ ТЕХНИЧЕСКОГО ОБСЛУЖИВАНИЯ ЛЕГКОВЫХ АВТОМОБИЛЕЙ, ПРИНАДЛЕЖАЩИХ ГРАЖДАНАМ, ДЛЯ СЕЙСМИЧЕСКИХ РАЙОНОВ НА 10 ПОСТОВ

/В ЛМК КОМПЛЕКТНОЙ ПОСТАВКИ/

АЛЬБОМ 6

ОВ Отопление и вентиляция.
ВК Внутренний водопровод и канализация

23366-06

СФ ЦИПП 620062, г.Свердловск, ул. Чебышева, 4
Зак.3795инв. 23366-06 тираж 150
Сдано в печать 5.07 1989 Цена 6-42

gost.e-ecolog.ru

ТИПОВОЙ ПРОЕКТ

503-4-57С.88

ПРОИЗВОДСТВЕННОЕ ЗДАНИЕ СТАНЦИИ ТЕХНИЧЕСКОГО ОБСЛУЖИВАНИЯ ЛЕГКОВЫХ АВТОМОБИЛЕЙ, ПРИНАДЛЕЖАЩИХ ГРАЖДАНАМ, ДЛЯ СЕЙСМИЧЕСКИХ РАЙОНОВ НА 10 ПОСТОВ

/В ЛМК КОМПЛЕКТНОЙ ПОСТАВКИ/

АЛЬБОМ 6

ПЕРЕЧЕНЬ АЛЬБОМОВ:

АЛЬБОМ 1	ПЗ	Пояснительная записка.
	ТХ	Технология производства.
АЛЬБОМ 2	АР	Архитектурные решения.
АЛЬБОМ 3	КМ	Конструкции металлические.
АЛЬБОМ 4	КЖ	Конструкции железобетонные.
АЛЬБОМ 5		Стальные арматурные и закладные изделия.
АЛЬБОМ 6	ОВ	Отопление и вентиляция.
	ВК	Внутренний водопровод и канализация.
АЛЬБОМ 7	ЭО	Электрическое освещение.
	ЭМ	Силовое электрооборудование.
	СС	Связь и сигнализация.
	АОВ	Автоматизация.
АЛЬБОМ 8		Техническая документация для заводов-изготовителей.
АЛЬБОМ 9		Автоматическое пожаротушение.
АЛЬБОМ 10	СО	Спецификации оборудования. Часть 1,2.
АЛЬБОМ 11	ВМ	Ведомости потребности в материалах.
АЛЬБОМ 12	С	Сметы. Часть 1,2.

23366-06

© СФ ЦИТП Госстрой СССР, 1988г.

Утверждён и введён в действие
Минавтопромом СССР
протокол N 23 от 20.06.88г

Разработан
Ленинградским филиалом
института „ГИПРОАВТОТРАНС"

Главный инженер Краснов В.Г.
Главный инженер проекта Мариничев А.Ю.

Содержание альбома.

Лист	Наименование.	Стр.
ОВ-1	Общие данные /начало/.	3
ОВ-2	Общие данные /продолжение/.	4
ОВ-3	Общие данные /продолжение/.	5
ОВ-4	Общие данные /окончание/.	6
ОВ-5	Отопление теплоснабжение. План на отм. 0.000 в осях 1÷6.	7
ОВ-6	Отопление, теплоснабжение План на отм. 0.000 в осях 6÷11.	8
ОВ-7	Вентиляция План на отм. 0.000 в осях 1÷6.	9
ОВ-8	Вентиляция. План на отм. 0.000 в осях 6÷11.	10
ОВ-9	Таблица местных отсосов /начало/.	11
ОВ-10	Таблица местных отсосов /окончание/. Разрезы 1-1; 2-2.	12
ОВ-11	Схема системы отопления N 1.	13
ОВ-12	Схемы системы отопления N 2.	14
ОВ-13	Схема системы теплоснабжения установок П1÷П5.	15
ОВ-14	Схемы систем П1÷П4	16
ОВ-15	Схемы систем П5; ВЕ1÷ВЕ-12.	17
ОВ-16	Схемы систем В1÷В8.	18
ОВ-17	Схемы систем В9÷В15.	19
ОВ-18	Установки систем П1, П2, П3 План. Разрезы.	20
ОВ-19	Спецификация отопительно-вентиляционных установок П1÷П3.	21
ОВ-20	Установки систем П4; П5, В6÷В14. План. Разрезы 1-1, 2-2.	22
ОВ-21	Установки систем П4, П5, В6÷В14. Разрез 3-3. Спецификация отопительно-вентиляционных установок В9÷В14.	23
ОВ-22	Спецификация отопительно-вентиляционных установок П4, П5; В6÷В8.	24
ОВ-23	Установки систем В1÷В3.	25
ВК-1	Общие данные.	26
ВК-2-3	Общие данные.	27 28
ВК-4	План на отм 0.000 в осях „1-5"; „А"÷„Ж"	29
ВК-5	План на отм. 0,000 в осях „5"÷„8"; „А"÷„Ж"	30
ВК-6	План на отм. 0.000 в осях „8"÷„11"; „А"÷„Ж"	31
ВК-7	Системы ВО.ТЗ. Схемы.	32
ВК-8	Система оборотного водоснабжения моющих растворов. План. Разрез. Схема.	33
ВК-9	Система оборотного водоснабжения участка окраски. План. Разрез. Схема.	34
ВК-10	Система К1. Схема К1-1. Система К3. Схемы выпусков К3-1; К3-2; К3-3.	35
ВК-11	Система К2. План кровли. Схемы выпусков К2-1, К2-2.	36
ВК-12	Система К2. Схемы выпусков К2-3; К2-4; К2-5; К2-6; К2-7; К2-8; К2-9.	37
ВКН-1	Содержание, Блок-отстойник стальной	38
ВКН-2	Общий вид. Установка пожарного крана ф65 в шкафу.	

Инв. № подл. | Подп. и дата | Взам. инв.

АЛЬБОМ 6

Ведомость рабочих чертежей основного комплекта

Лист	Наименование	Примечание
1	Общие данные (начало)	
2	Общие данные (продолжение)	
3	Общие данные (продолжение)	
4	Общие данные (окончание)	
5	Отопление, теплоснабжение. План на отм. 0.000 в осях 1÷6	
6	Отопление теплоснабжение. План на отм. 0.000 в осях 6...11	
7	Вентиляция. План на отм. 0.000 в осях 1...6	
8	Вентиляция. План на отм. 0.000 в осях 6...11	
9	Таблица местных отсосов (начало)	
10	Таблица местных отсосов (окончание) Разрезы 1-1; 2-2	
11	Схема системы отопления N1	
12	Схема системы отопления N2	
13	Схема системы теплоснабжения установок П1...П5	
14	Схемы систем П1...П4	
15	Схемы систем П5, ВЕ1...ВЕ12	
16	Схемы систем В1...В8	
17	Схемы систем В9...В15	
18	Установки систем П1, П2, П3. План. Разрезы.	
19	Спецификация отопительно-вентиляционных установок П1...П3	
20	Установки систем П4, П5, В6÷В14. План. Разрезы 1-1; 2-2	
21	Установки систем П4, П5, В6...В14 Разрез 3-3. Спецификация отопительно-вентиляционных установок В9...В14	
22	Спецификация отопительно-вентиляционных установок П4, П5, В6...В8	
23	Установки систем В1...В3	

Ведомость ссылочных и прилагаемых документов (начало)

Обозначение	Наименование	Примечание
	Ссылочные документы	
1.494-25	Подставки под калориферы.	
1.494-32	Зонты и дефлекторы вентиляционных систем.	
7.903.9-2	Детали тепловой изоляции промышленных объектов с положительными температурами.	
Выпуск 1	Тепловая изоляция трубопроводов.	
Выпуск 2	Тепловая изоляция арматуры фланцевых соединений трубопроводов	
5.904-10	Узлы прохода вентиляционных шахт через покрытия промышленных зданий.	
Выпуск 1	Узлы прохода общего назначения.	
5.904-38	Гибкие вставки к центробежным вентиляторам.	
5.904-1	Детали крепления воздуховодов.	
1.494-21	Крепление решеток воздухоприточных типа „РР" и щелевых регулирующих типа „Р" к воздуховодам и строительным конструкциям.	
4.903-10	Изделия и детали трубопроводов для тепловых сетей.	
Выпуск 4	Опоры трубопроводов неподвижные.	
Выпуск 8	Грязевики.	

Обозначение	Наименование	Примечание
3.904-18	Клапаны и заслонки вентиляционных систем взрывоопасных производств.	
Выпуск 1	Клапаны обратные и перекидные в искрозащищенном исполнение.	
5.904-20	Огнезадерживающие клапаны прямоугольного сечения. Рабочие чертежи.	
4.904-69	Детали крепления санитарно-технических приборов и трубопроводов.	
5.904-4	Двери и люки для вентиляционных камер.	
1.494-8	Решетки воздухоприточные типа „РР"	
1.494-10	Решетки щелевые регулирующие типа „Р"	
1.494-38	Воздухораспределители эжекционные панельные штампованные тип ВЭПш	
Выпуск 1	Рабочие чертежи	
Группа 8	Установка закладных конструкций на	
сборник 25	технологическом оборудовании и тру-	
„Главмонтажавтоматика"	бопроводах. Узлы и детали.	
Группа 7	Приборы для измерения и регулиро	
сборник 50	вания температуры. Установка закладных	
„Главмонтажавтоматика"	конструкций на технологических трубопро	
	водах и оборудовании. Узлы и детали.	

„Рабочие чертежи основного комплекта марки ОВ выполнены в соответствии с действующими строительными нормами и правилами и предусматривают технические решения, обеспечивающие пожарную, взрывную и взрывопожарную безопасность при соблюдении установленных правил безопасности эксплуатации здания.

Главный инженер проекта: Маринчев А.Ю.

Привязан

Инв. №

ТП 503-4-57С.88-ОВ

Станция технического обслуживания легковых автомобилей, принадлежащих гражданам для сейсмических районов (в АМК комплектно поставка) на 10 постов

				Стадия	Лист	Листов
ГИП	Маринчев			РП	1	23
Н. контр.	Бочарова					
Нач. отд.	Смирнов					
Гл. спец.	Егорова					
Рук. гр.	Бочарова					
Техник	Тикманова					

Производственное здание

Общие данные (начало)

ГИПРОАВТОТРАНС Ленинградский филиал

Альбом 1320

Инв. № подл. | Подпись и дата | Взам. инв. №

23368-06

Формат А2

Альбом 6

Объект 1320

Ведомость ссылочных и прилагаемых документов (окончание)

Обозначение	Наименование	Примечание
4.904-37	Местные отсосы при ручной электросварке	
5.903-7	Унифицированные конструкции приточных вентиляционных установок.	
Выпуск 1	Коробки и диффузоры к вентиляторам. Рамки и подставки для установки калориферов.	
5.903-1	Узлы обвязки регулирующих клапанов на трубопроводах теплоснабжения калориферных установок.	
5.903-2	Воздухосборники для систем отопления и теплоснабжения вентиляционных установок	
5.904-12	Приточные вентиляционные камеры производительностью от 3,5 до 125 тыс. м³/ч.	
Выпуск 1-1	Рабочие чертежи соединительной секции для приточной камеры 2ПК 10	
Выпуск 1-2	Рабочие чертежи соединительной секции для приточной камеры 2ПК20	
Выпуск 1-15	Рабочие чертежи калориферной секции для приточной камеры 2ПК10	
Выпуск 1-16	Рабочие чертежи калориферной секции для приточной камеры 2ПК20	
Выпуск 1-28	Рабочие чертежи приемной секции для приточной камеры 2ПК10	
Выпуск 1-29	Рабочие чертежи приемной секции для приточной камеры 2ПК20	
Выпуск 1-35	Рабочие чертежи унифицированных узлов, вентиляционных систем.	
5.904-3	Ограждения нагревательных приборов для помещений категорий А, Б, В и Е	
1.494-36	Шахты дымоудаления производственных зданий промышленных предприятий	
Выпуск 1	Материалы для провктирования. Рабочие чертежи узлов.	
Выпуск 2	Секции шахт. Рабочие чертежи.	
Выпуск 3	Вентиляционное оборудование. Рабочие чертежи.	
	Прилагаемые документы	
Альбом 10 (СО)	Спецификация оборудования	
	Бланк-заказ №1	
	Бланк-заказ №2	
Альбом 11 (ВМ)	Ведомости потребности в материалах	

Условные обозначения

	Изоляция воздуховодов минераловатными плитами δ=30мм марки 50 с покровным слоем - стеклоткань.

ПЛАН-СХЕМА

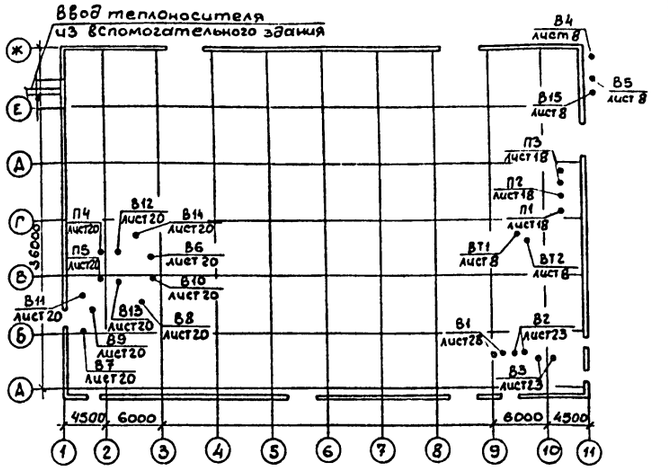

Основные показатели по чертежам отопления и вентиляции

Наименование здания (сооружения), помещения	Объем, м³	Периоды года при tн, °С	Расход тепла, ккал/ч				Расход холода, ккал/ч	Установленная мощность электродвигателей, квт
			на отопление	на вентиляцию	на горячее водоснабжение	общий		
Производственное здание	12580	холодн. — 20	168200 (144600)	474500 (408000)	— —	642700 (552600)	—	45,04

Привязан			
Инв.№			
Н.контр.	Бочарова		
Нач.отд.	Смирнов		
Гл.спец.	Егорова		
Рук.гр.	Бочарова		
Техник	Тихомирова		

ТП-503-4-57С.88-ОВ

Станция технического обслуживания легковых автомобилей, принадлежащих гражданам для сейсмических районов (в 1 МК комплектной поставки) на 10 постов

Производственное здание	Стадия	Лист	Листов
	Р	2	

Общие данные (продолжение)

ГИПРОАВТОТРАНС Ленинградский филиал

Инв.№ подл. | Подпись и дата | Взам.инв.№

ГЭ365-06

Формат А2

Общие указания.

1. Проект отопления и вентиляции разработан в соответствии со следующими нормативными документами: СНИП 2.04.05-86, СНИП II-92-76, СНИП II-93-74, СНИП 2.01.02-85.

2. Расчетные температуры наружного воздуха для холодного периода года приняты $t_н$ = -20°С. Внутренние температуры приняты: для производственных помещений +15°С
для санузлов +16°С
для комнаты мастера и гардеробов +18°С
для склада масел +10°С

3. Теплоснабжение производственного здания станции осуществляется из теплопункта, размещаемого во вспомогательном здании.

4. Теплоносителем для нужд отопления и вентиляции принята вода с параметрами T_1 =150°С, T_2=70°С

5. Потери напора в системах отопления и теплоснабжения составляют:
в системе отопления №1 - Н=9,8кПа (0,98м)
в системе отопления №2 - Н=6,5кПа (0,65м)
в системе теплоснабжения - Н=12кПа (1,2м)

6. При пожаре отключаются все системы, кроме П3. Предусмотрено автоматическое закрывание при пожаре заслонки Р200Э на воздуховоде, подающем воздух в помещения очистных окрасочного участка.

7. Магистральные трубопроводы систем отопления и теплоснабжения принимаются из стальных электросварных труб по ГОСТ 10704-76*. Гнутые участки трубопроводов и участки с установкой арматуры принимаются из водогазопроводных облегченных труб типа „Н" с резьбой под накатку по ГОСТ 3262-75*.

8. Трубопроводы в тепловом пункте, трубопроводы отопления и теплоснабжения, прокладываемые в подпольных каналах и над наружными дверьми, теплоизолируются:
- трубопроводы, проходящие через помещения категории „А" и „В", - полуцилиндрами из минераловатных плит толщиной 40мм на синтетическом связующем по ГОСТ 9573-82 марки 50 с покровным слоем - стеклоцемент текстолитовой из теплоизоляционных конструкций толщиной 1,5мм по ТУ36-940-77.
- трубопроводы, проходящие через помещения категорий „Д, Г", - полуцилиндрами из минераловатных плит толщиной 40мм на синтетическом связующем по ГОСТ 9573-82 марки 200 с покровным слоем - рулонный стеклопластик РСТ-6, толщиной 0,25мм.

Приборы отопления окрашиваются за 2 раза краской БТ174. Неизолированные трубопроводы окрашиваются за 2 раза краской БТ174 по грунтулак БТ577

9. Приняты металлические воздуховоды из тонколистовой кровельной стали по ГОСТ 19904-74*. Толщина стали принимается согласно СНиП 2.04.05-86. в зависимости от сечения и условия пожароопасности помещений.

10. Транзитные участки воздуховодов систем П1÷П5, В2, В7, В9, В11 изготавливаются из стальных листов, соединенных сплошным плотным сварным швом, толщиной 1,5мм и изолируются минераловатными плитами δ=30мм марки 50 с покровным слоем - стеклоткань.

11. Окраску воздуховодов производить изнутри и снаружи в 2 слоя краской АЛ177 по грунтулак 177.

12. Воздуховоды, транспортирующие воздух с агрессивными примесями, предусматриваются с антикоррозийным покрытием в 2 слоя;
- для систем В1÷В3, В7, В11, ТВ1, ТВ2, удаляющих воздух с примесями керосина и бензина, - грунт ХС-010, эмаль ВЛ-515;
- для систем В5, В8, В9, удаляющих воздух с примесями щелочи и кислот - грунт ХС-010, эмаль ХВ-785.

13. Воздуховод общеобменной вытяжной системы В9, удаляющей смесь воздуха с водородом, запроектирован с подъемом 0,005 в направлении движения газовоздушной смеси.

14. У приборов отопления в помещениях склада красок кладовой шин, кладовой снятых деталей, складе масел и запасных частей предусмотрены экраны по серии 5.904-3.

15. Неуказанные диаметры приняты Ф15.

16. Трубопроводы прокладываются с уклоном i = 0,002

17. Оборудование систем П1, П2, В1, В2, В3, В7, В9, В11, воздуховоды и трубопроводы помещений окраски, краскоприготовительной и склада красок - заземляется в соответствии с требованиями ПУЭ.

Объект 1.320

Инв.№подл. | Подпись и дата | Взам.инв.№

Привязан

Инв.№

Н.контр.	Бочарова	
Нач.отд.	Смирнов	
Гл.спец.	Егорова	
Рук.гр.	Бочарова	
Техник	Тихманова	

ТП 503-4-57 С.88-06

Станция технического обслуживания легковых автомобилей, принадлежащих гражданам, для сейсмических районов (в АМК комплектной поставки) на 10 листов

Производственное здание	Стадия	Лист	Листов
	Р	3	
Общие данные (продолжение)	ГИПРОАВТОТРАНС Ленинградский филиал		

23368-06
Формат А2

АЛЬБОМ 6

Характеристика отопительно - вентиляционных систем.

Обозначение системы	Кол. систем	Наименование обслуживаемого помещения (технологического оборудования)	Тип установки агрегата	Вентилятор: Тип, исполнение по взрывозащите	Вентилятор: №	Вентилятор: Схема исполнения	Вентилятор: Положение	Вентилятор: L, м³/ч	Вентилятор: P_1 Па (кгс/м³)	Вентилятор: n_1 об/мин	Электродвигатель: Тип, исполнение по взрывозащите	Электродвигатель: N_1 квт	Электродвигатель: n_1 об/мин	Воздухонагреватель: Тип	Воздухонагреватель: №	Воздухонагреватель: Кол.	Воздухонагреватель: Т-ра нагрева °С от	Воздухонагреватель: Т-ра нагрева °С до	Воздухонагреватель: Расход тепла, вт (ккал/ч)	Воздухонагреватель: ΔP Па (кгс/м²)	Фильтр: Тип	Фильтр: №	Фильтр: Кол.	Фильтр: P_1 Па (кгс/м²)	Фильтр: Концентрация, м³/м³ Начальная	Фильтр: Концентрация, м³/м³ Конечная	Примечание
П1	1	Участок окраски	В3,15100-2а	ВЦ14-46	3.15	1	Л0°	1360	600/60	1425	4А8С94	1.1	1425	КВС-П	6Б	1	-20	+15	15950/13710	50/5							вентиляторы и воздухонагреватели
П2	1	Краскоприготовительн.																									выбраны с
		склад красок.	В3,15105-2б	ВЦ14-46	3.15	1	Л0°	3280	800/80	1415	4А80В4	1.5	1415	КВС-П	7Б	1	-20	+15	38450/33060	60/6							учетом
П3	2	Очистные, тамбуры, венткамеры	В3.15095-2а	ВЦ14-46	3.15	1	Л0°	1120	550/55	1390	4А71В4	0.75	1390	КВС-П	6Б	1	-20	+15	13130/11290	50/5							подсоса
П4	1	Участок ТО и ТР	2ПК 20 Е10110-1	ВЦ4-75	10	1	Л0°	21400	1100/110	730	4А160М8	11	730	КВБ-П	10Б	3	-20	+19	279550/240370	80/8							воздуха,
П5	1	Агрегатно-механич. уч-к ремонта аккумуляторов, карбюраторов, сварочный.	2ПК 10 Е6.3095-2а	ВЦ4-75	6.3	1	Пр0°	10880	1100/110	1430	4А100L4	4	1430	КВС-П	10Б	2	-20	+15	127550/109670	70/7							в характеристике приведен расчетный расход
В1	2	Участок окраски	В3,15095-2	ВЦ14-46	3.15	И1	Л0°	1860	600/60	1385	В80А4 II АТ1	1.1	1385														
В2	2	Склад красок	В2,5095-1	ВЦ14-46	2.5	И1	Пр0°	550	350/35	1370	В63А4 II АТ1	0.37	1370														
В3	2	Краскоприготовительн.	В3.15100-2	ВЦ14-46	3.15	И1	Пр0°	3070	800/80	1400	В90L4 II АТ1	2.2	1400														
В4	1	Обойный поз. 2	Е2.5110-2	ВЦ14-75	2.5	1	Пр0°	1200	1000/100	2800	4А71А2	0.75	2800								ФЯРБ	—	1	200/20	5.58	0.56	В знаменателе
В5	1	Сварочно-кузовной	В3,15100-2а	ВЦ14-46	3.15	1	Пр0°	1800	700/70	1425	4А80А4	1.1	1420														категория и
В6	1	Уч-к ТО и ТР поз. 17; 20	Е2,5110-2	ВЦ4-75	2.5	1	Пр0°	1050	900/90	2800	4А71А2	0.75	2800														группа взрывоопасной
В7	1	Электрокарбюраторный	В3.15095-2	ВЦ14-46	3.15	И1	Л0°	1240	550/55	1385	В71В4 II АТ3	0.75	1385														
В8	1	Уч-к ремонта аккумуляторов поз 4; 5	В3.15100-2а	ВЦ14-46	3.15	1	Пр0°	2330	750/75	1425	4А80А4	1.1	1420														смеси.
В9	1	Уч-к ремонта аккумуляторов, поз. 7	—	ВЦ14-46	58	И2	Пр0°	4500	800/80	960	В132S6 II СТ1	5.5	960														
В10	1	Агрегатно-механический, поз. 3.	В2,5105-1а	ВЦ14-46	2.5	1	Л0°	1050	450/45	1390	4А71А4	0.55	1390														
В11	1	Шиномонтажный уч-к поз. 22; 23	В3,5095-2	ВЦ14-46	3.15	И1	Л0°	935	550/55	1385	В71В4 II АТ3	0.75	1385														
В12	1	Склад масел	Е2.5110-1	ВЦ14-75	2.5	1	Л0°	490	260/26	1460	4АА50В4	0.09	1400														
В13	1	Диагностика	В4105-1б	ВЦ14-46	4	1	Л0°	4800	700/70	955	4А100L6	2.2	950														
В14	1	Участок ТО и ТР	В6.3095-1г	ВЦ14-46	6.3	1	Л0°	12800	850/85	730	4А160S8	7.5	730														
В15	1	Сварочно-кузовной	В3.15100-2а	ВЦ14-46	3.15	1	Л0°	2300	750/75	1425	4А80А4	1.1	1420														
ВЕ1	1	Очистные сооружения окрасочного участка	Дефлектор D.00.000-02					450																			
ВЕ2	1	Помещение нагревательной установки	Дефлектор D00.000					100																			
ВЕ3	1	Краскоприготовительная	Дефлектор D00.000					55																			
ВЕ4	1	Венткамера	Дефлектор D00.000					60																			
ВЕ5	1	Кладовая снятых деталей	Дефлектор D00.000					75																			
ВЕ6	1	Склад запчастей и агрегатов	Дефлектор D00.000-04					1570																			
ВЕ7	1	Венткамера	Дефлектор D00.000					60																			
ВЕ8	1	Венткамера	Дефлектор D00.000-02					550																			
ВЕ9	1	Венткамера	Дефлектор D00.000					100																			
ВЕ10	1	Кладовая шин	Шахта дымоудаления ШD0000-07 (Дефлектор D.00.000-07)					65																			
ВЕ11	1	Помещение охраны Помещение мастеров	Дефлектор D00.000					130																			
ВЕ12	1	Санузел	Дефлектор D00.000					100																			

Объект 1320

Инв. № подл. | Подпись и дата | Взам. инв. №

Привязан

Инв. №

Н.контр.	Бочарова	
Нач.отд.	Смирнов	
Гл.спец.	Егорова	
Рук.гр.	Бочарова	
Техник	Тихмянова	

ТП 503-4-57С.88-ОВ

Станция технического обслуживания легковых автомобилей, принадлежащих гражданам, для сейсмических районов (в ЛМК комплектной поставки) на 10 постов.

Производственное здание

Общие данные (окончание)

Стадия	Лист	Листов
Р	4	

ГИПРОАВТОТРАНС Ленинградский филиал

23366-06

Формат А-2

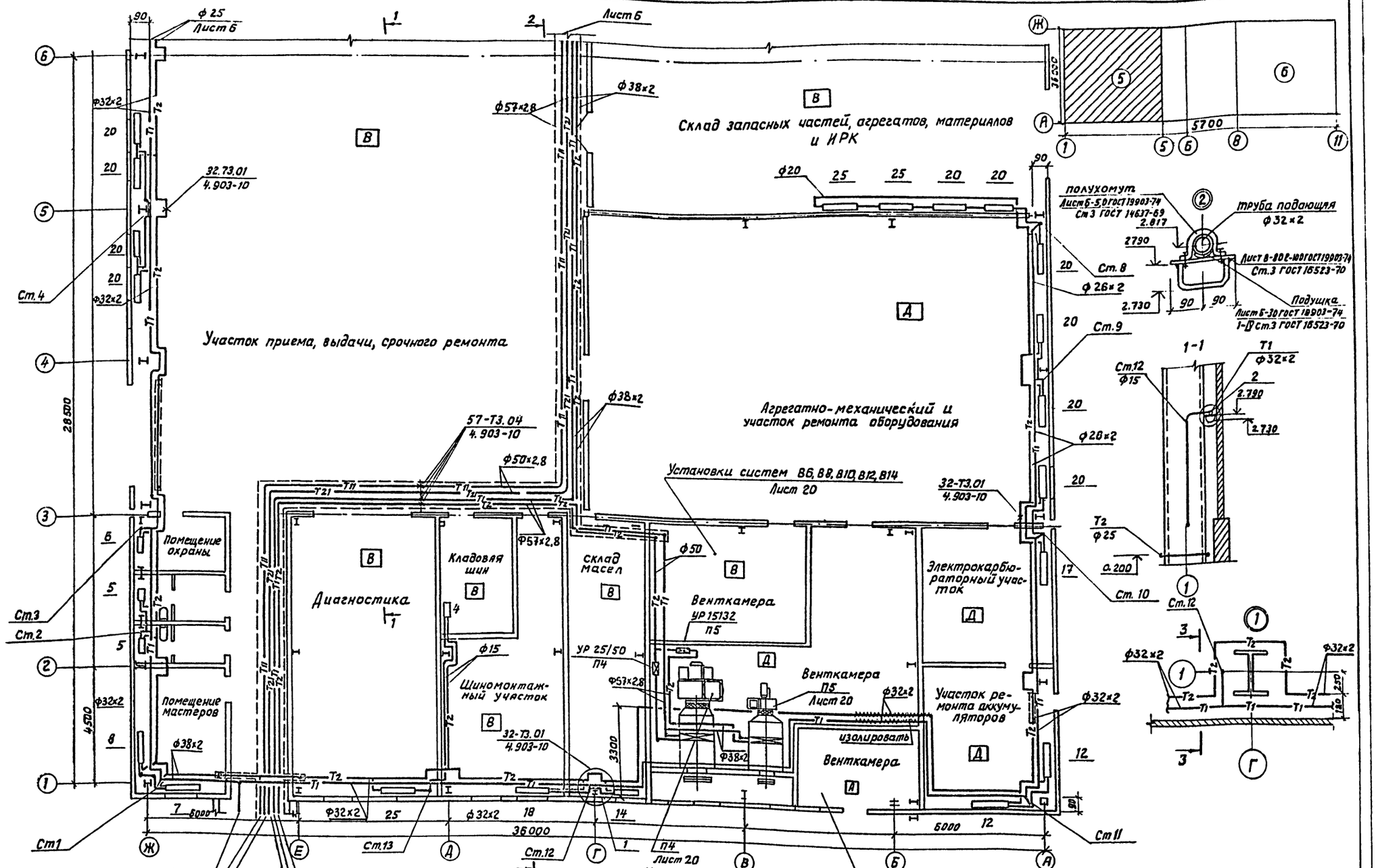

Согласовано:

Строит. отд.	Иванов	
Эл.техн. отд.	Фомичев	
Гр. ВК	Павленко	
Технолог. отд.	Альмин	

Объект 1320

Инв. № подл. | Подпись и дата | Взам. инв. №

Привязан

Инв. №

ГИП	Маршичев	
Н. контр.	Бочарова	
Нач. отд.	Смирнов	
Гл. спец.	Егорова	
Рук. гр.	Бочарова	
Ст. инж.	Зайцева	
Инженер	Сцн	

ТП 503-4-57.С.88 – ОВ

Станция технического обслуживания легковых автомобилей, принадлежащих гражданам, для сельских районов (в АПК комплектной поставки) на 10 постов.

Производственное здание

Стадия	Лист	Листов
Р	5	

Отопление, теплоснабжение. План на отм. 0.000 в осях 1÷6.

ГИПРОАВТОТРАНС
Ленинградский филиал

28866-06

Формат А-2

АЛЬБОМ 6

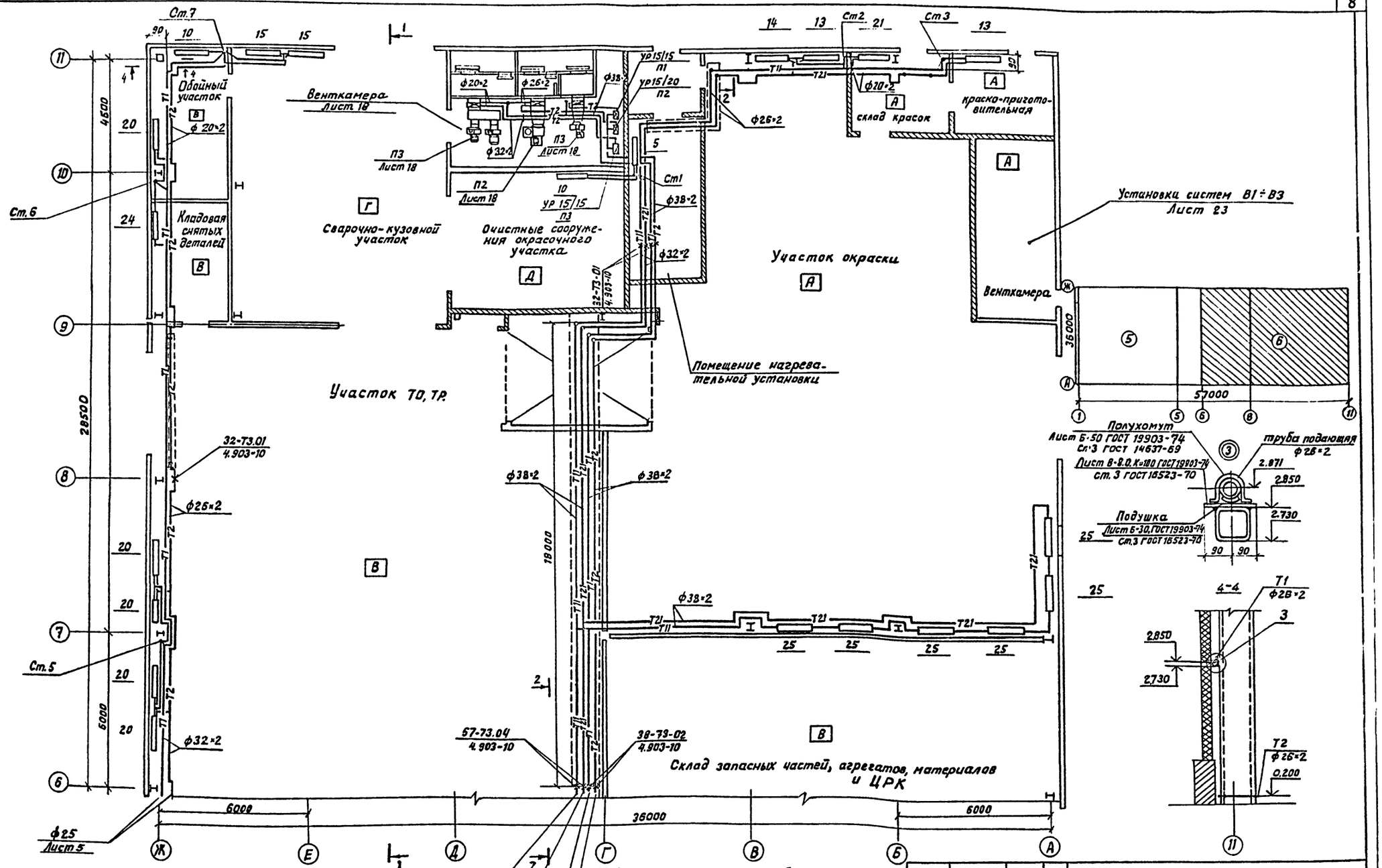

Н.контр.	Бочарова		
Нач.отд.	Смирнов		
Гл.спец.	Егорова		
Рук.гр.	Бочарова		
Ст.инж.	Зайцева		
Инженер	Син		

Привязан

Инв.№

ТП 503-4-57С.88-ОВ

Станция технического обслуживания легковых автомобилей, принадлежащих гражданам, для сейсмических районов (в АМК комплектной поставки) на 10 постов.

Производственное здание

Стадия	Лист	Листов
Р	6	

Отопление, теплоснабжение. План на отм. 0.000 в осях 6÷11

ГИПРОАВТОТРАНС Ленинградский филиал

28366-06

Формат А-2

Объект 1320

Согласовано: Строит. отд. Ивсанов; Эл.тех. отд. Фонарев; Рук.гр. ВК Павленко; Технол. отд. Альман

Инв.№ подл. | Подпись и дата | Взам.инв.№

АЛЬБОМ 6

Объект 1320

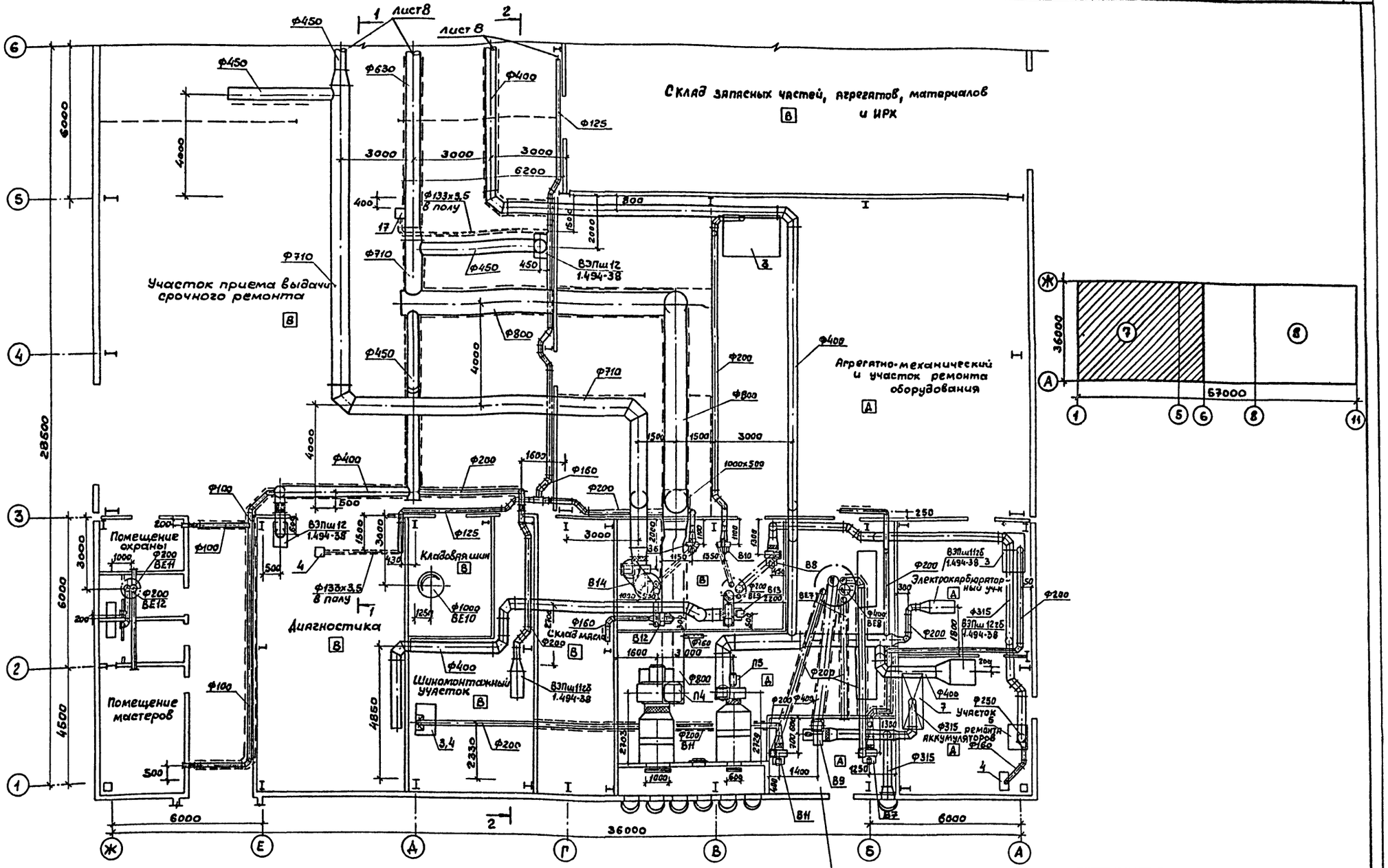

Согласовано:

Инв.№ подл.	Подпись и дата	Взам.инв.№	Технол. отд.
			Строит. отд.
			Рук.гр. ВК
			Электрот. отд.
			Фонарев

ГИП	Мариничев		
Н.контр	Бочарова		
Нач.отд.	Смирнов		
Гл.спец	Егорова		
Рук.гр.	Бочарова		
Ст.инж.	Фесенко		
Техник	Тихмянова		

Привязан

Инв.№

ТП 503-4-57С.88-06

Станция технического обслуживания легковых автомобилей, принадлежащих гражданам, для сейсмических районов (в АМК комплектной поставки) на 10 постов

Производственное здание

Стадия	Лист	Листов
Р	7	

Вентиляция. План на отм. 0.000 в осях 1÷6

ГИПРОАВТОТРАНС
Ленинградский филиал

23366-06

Формат А2

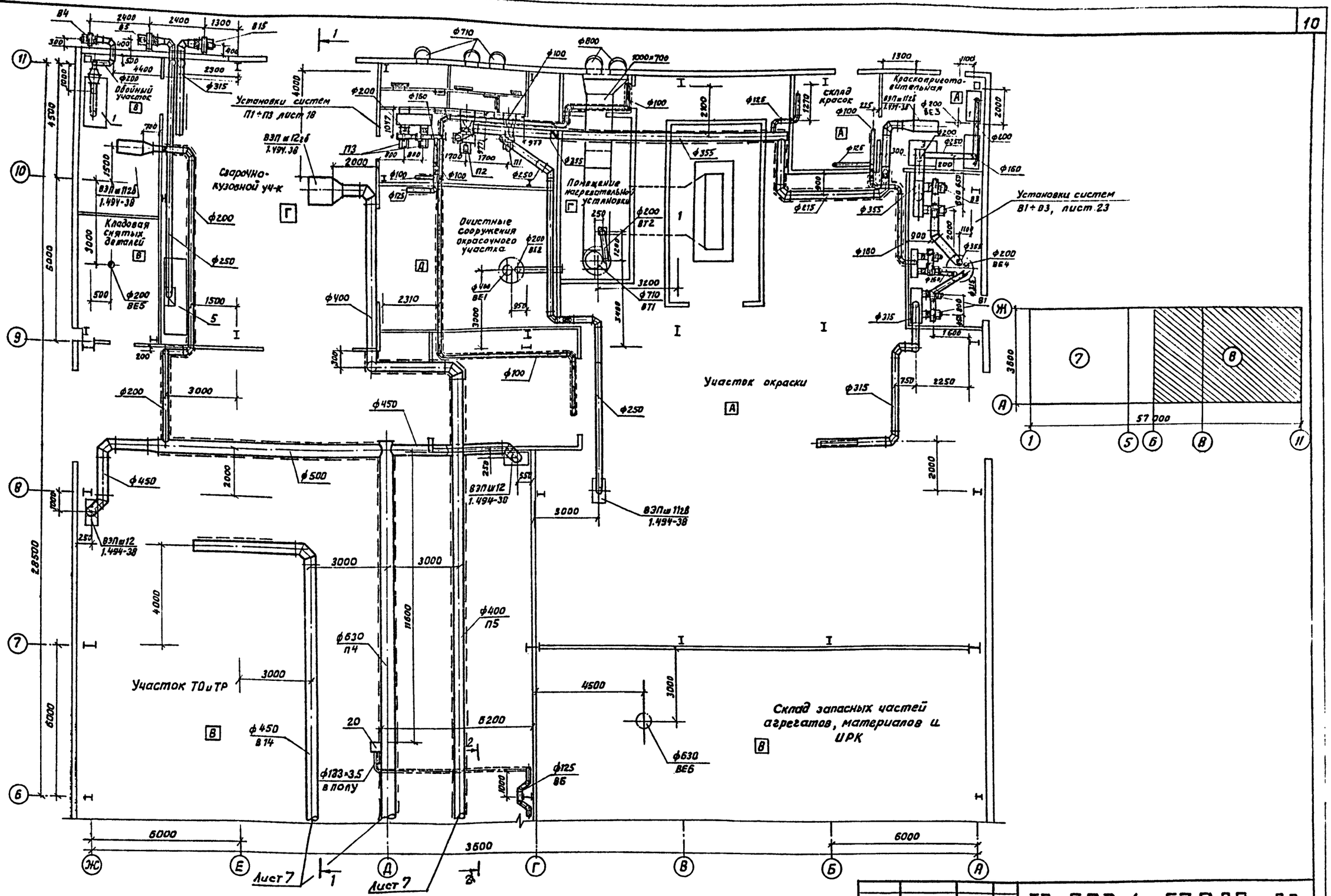

ГИП	Мариничев		
Н.контр.	Бочарова		
Нач.отд.	Смирнов		
Гл.спец.	Егорова		
Рук.гр.	Бочарова		
Ст.инж.	Фесенко		
Техник	Тихмянова		

Привязан

Инв. №

ТП-503-4-57 С.88-08

Станция технического обслуживания легковых автомобилей, принадлежащих гражданам, для сейсмических районов (в ПМК комплектной поставки) на 10 постов

Производственное здание

Стадия	Лист	Листов
Р	8	

Вентиляция. План на отм. 0,000 в осях Б÷В.

ГИПРОАВТОТРАНС
Ленинградский филиал

Согласовано

Технологич.	Альман
Строит. отд.	Иванов
Рук.гр. ВК	Иванова
Электротех. отд.	Фомичев

Объект 1320

Инв. № подл. | Подпись и дата | Взам.инв. №

Формат А-2

23866-06

Местные отсосы от технологического оборудования

Технологическое оборудование			Характеристика выделяющихся вредностей	Объем вытяжки, м³/ч		Характеристика местного отсоса		Обозначение системы	Примечание
Поз.	Наименование	Кол.		на ед. оборуд.	Всего	обозначение	Применяемые документы		
	Участок ТО и ТР								
17.20	Отсос напольный с						Паспорта местных отсосов		
	убирающимся в пол		окись углерода	350	700	шланговый отсос	технологического оборудования	В6	Предусмотрен
	шлангом 9253	2	окислы азота				АТП и АРП" Минавтотранс 1983г		по чертежам
	Сварочно-кузовной участок								марки ТХ
5	Стенд для ремонта		аэрозоль свинца			панель равномерного всасывания (предусмотрена в оборудовании)	—"—	В5	"
	радиаторов Р-209	1	пары соляной кислоты	1800	1800				
	Станция диагностики								
4	Отсос напольный с								
	убирающимся в пол		окислы азота						Предусмотрен
	шлангом 9253	1	окись углерода	350	350	шланговый отсос	—"—	В6	по чертежам
	Агрегатно-механический участок					шкафное укрытие (предусмотрено в оборудовании)			марки ТХ
3	Установка для мойки								
	узлов и деталей „Тайфун-Б"	1	пары лабомида	1050	1050		—"—	В10	
	Шиномонтажный участок								
3	Верстак для ремонта								
	камер	1	пары бензина			панель равномерного всасывания 1П6 (2шт)			Проектируемый
4	Электровулканизационный			1240	1240		серия 4.904-37	В11	
	аппарат 6134	1	пары бензина						
	Участок ремонта электрокарбюраторов								
3	Верстак для ремонта					панель равномерного всасывания 1П6 (2шт)	серия 4.904-37		Проектируемый
	карбюраторов Р-901	1	пары бензина	1240	1240			В7	
	Участок окраски								
1	Камера сушильно-			14000	14000	от камеры	Технологическая	ТВ1	
	окрасочная КСН-180/28	1	пары ксилола	1000	1000		вентиляция	ТВ2	
	Участок ремонта аккумуляторов								
4	Ванна для слива и приго-					однобортовой отсос (предусмотрен в оборудовании)			
	товления электролита Э-408	1	аэрозоль серной кислоты	630	630		Паспорта местных отсосов	В8	
5	Стол для разборки акку-					панель равномерного всас. (предусмотрена в оборудовании)	—"—		
	муляторных батарей Э-403	1	аэрозоль серной кислоты	1700	1700			В8	
7	Шкаф зарядный Э-409	1	водород, аэрозоль серной кислоты	2160	2160	шкафное укрытие (предусмотрено в оборудовании)	—"—	В9	
	Обойный участок								
1	Верстак для обойных					отсос от верстака (предусмотрен в оборудовании)			
	работ с нижним								
	отсосом 22276	1	минеральная пыль	1200	1200		—"—	В4	

Согласовано

Объект 1320

Инв.№ подл. | Подпись и дата | Взам.инв.№ | Технолог отд. | Альмух | Ухлад

Привязан

инв.№

Н.контр.	Бочарова	
Нач.отд.	Смирнов	
Гл.спец.	Егорова	
Рук.гр.	Бочарова	
Техник	Тихманова	

ТП 503-4-57С.88-ОВ

Станция технического обслуживания легковых автомобилей, принадлежащих гражданам, для сейсмических районов (в АМК комплектной поставки) На 10 постов

Производственное здание	Стадия	Лист	Листов
	Р	9	
Таблица местных отсосов (начало)	ГИПРОАВТОТРАНС Ленинградский филиал		

23956-06

Формат А2

АЛЬБОМ 6

Местные отсосы от технологического оборудования

Технологическое оборудование			Характеристика выделяющихся вредностей.	Объем вытяжки, м³/ч		Характеристика местного отсоса		Обозначение системы	Примечание
Поз.	Наименование	Кол.		на ед. оборуд.	всего	обозначение	применяемые документы		
	Краскоприготовительная								
1	Верстак на 1 рабочее					панель равномерного всасывания 1П6 (2 шт)	Серия 4.904-37		
	место НО-102	1	пары ксилола	1200	1200		Паспорта местных отсосов технологического оборудования	В3	
4	Шкаф для красок Л-903	1	пары ксилола	850	850	шкафное укрытие (предусмотрено в оборудовании)	АТП и АРП"	В3	
							Минавтотранс 1983 г.		
3	Перемешивающее устройство 7063	1	пары ксилола	1020	1020	Зонт ф500 h=100		В3	

Разрез 1-1

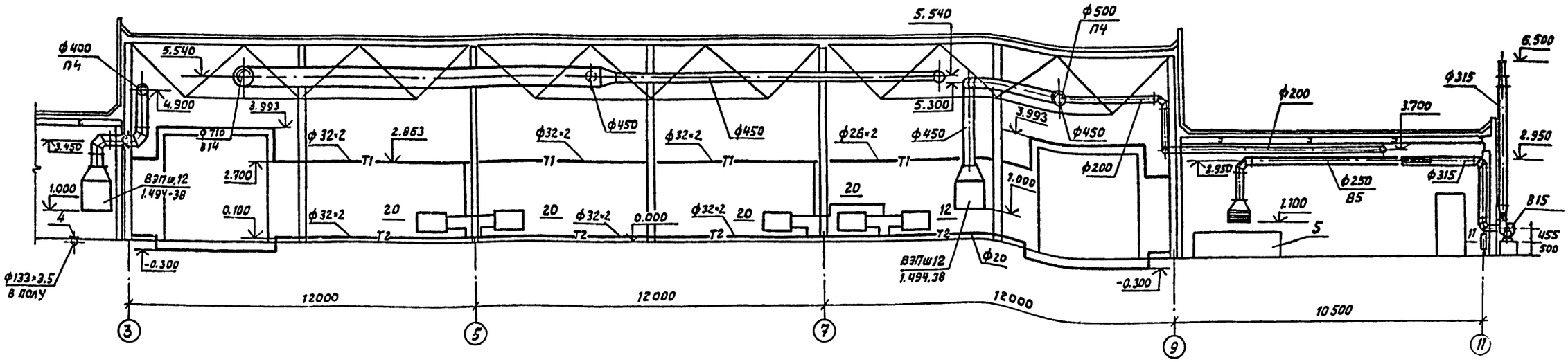

Разрез 2-2

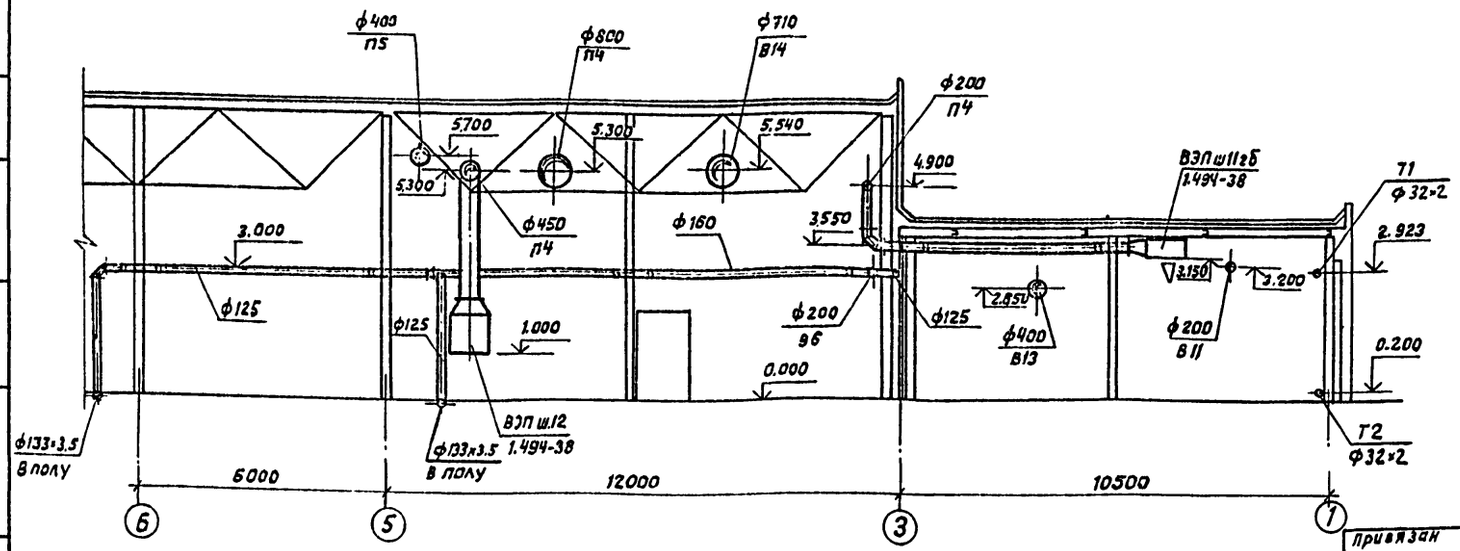

Согласовано

Технолог. отд. | Альман

Взам. инв. №

Подпись и дата

Инв. № подл.

Объект 1320

Привязан

Инв. №

Н.контр.	Бочарова	
Нач.отд.	Смирнов	
Гл.спец.	Егорова	
Рук.гр.	Бочарова	
Ст.инж.	Фесенко	
Техник	Тихмянова	

ТП 503-4-57С.88-ОВ

Станция технического обслуживания легковых автомобилей, принадлежащих гражданам, для сейсмических районов (в ЛМК комплектной поставки) на 10 постов

Производственное здание

Стадия	Лист	Листов
Р	10	

Таблица местных отсосов. (окончание) Разрезы 1-1; 2-2.

ГИПРОАВТОТРАНС Ленинградский филиал

23366-06

Формат А-2

АЛЬБОМ 6

Объект 1320

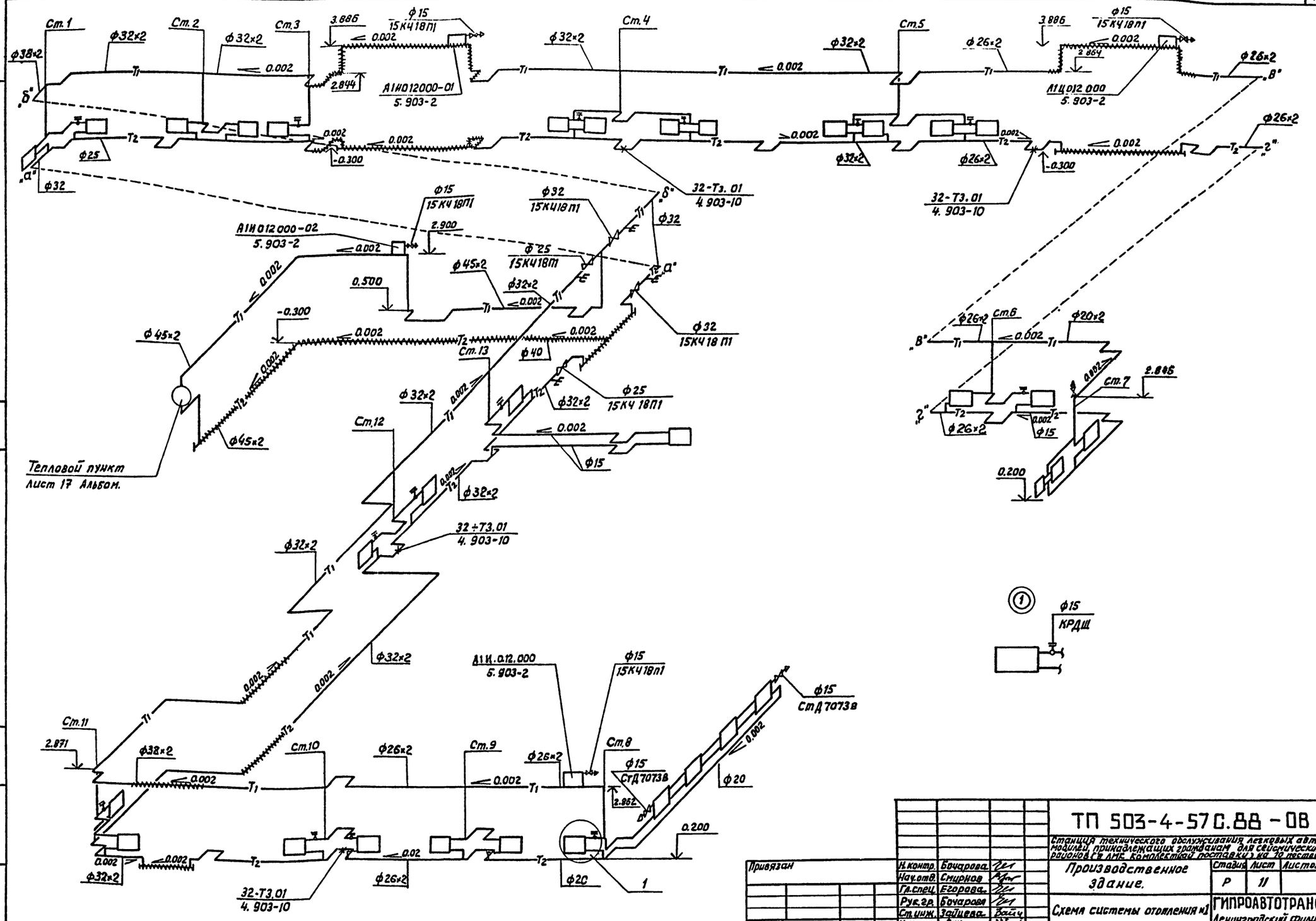

Привязан	Н.контр.	Бочарова		ТП 503-4-57С.88-ОВ	
	Нач.отд.	Смирнов		Станция технического обслуживания легковых автомобилей, принадлежащих гражданам для сейсмических районов (в ЛМК комплектной поставки) на 10 постов.	
	Гл.спец.	Егорова		Производственное здание.	Стадия: Р; Лист: 11; Листов:
	Рук.гр.	Бочарова		Схема системы отопления №1	ГИПРОАВТОТРАНС Ленинградский филиал
	Ст.инж.	Зайцева			
Инв.№	Инженер	Син			

23366-06
Формат А-2

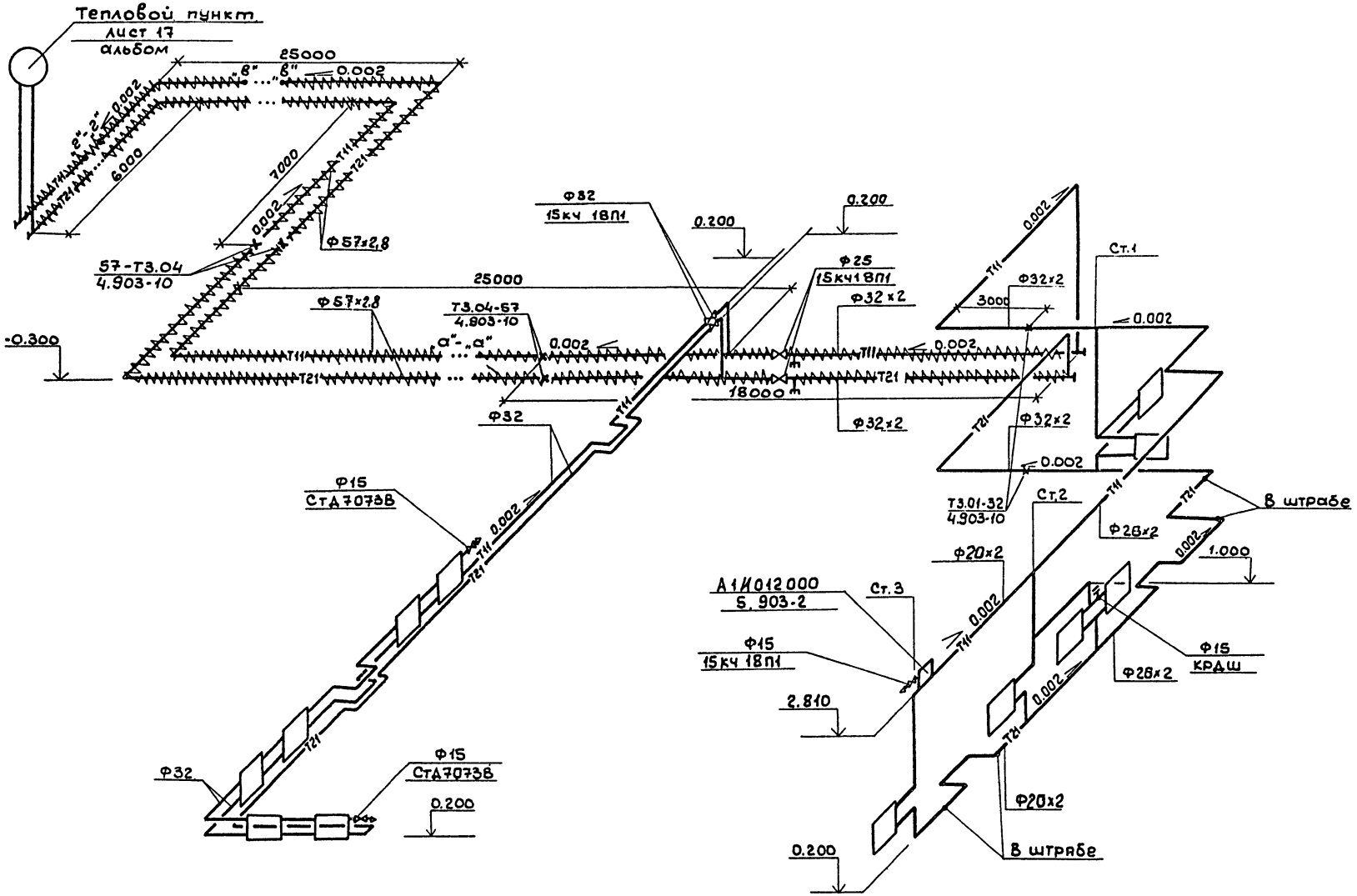

Объект 1321
Инв.№ подл. | Подпись и дата | Взам.инв.№
Инв.№

Привязан	Н.контр.	Бочарова	
	Нач. отд.	Смирнов	
	Гл.спец.	Егорова	
	Рук.гр.	Бочарова	
	Ст.инж.	Зайцева	
	Инжен.	Сын	

ТП 503-4-57С.88-ОВ

Станция технического обслуживания легковых автомобилей, принадлежащих гражданам, для сейсмических районов (в АМК комплектной поставки) на 10 постов

Производственное здание	Стадия	Лист	Листов
	Р	12	

Схема системы отопления №2

ГИПРОАВТОТРАНС
Ленинградский филиал

23366-06

Формат А2

Альбом Б

Объект 1320

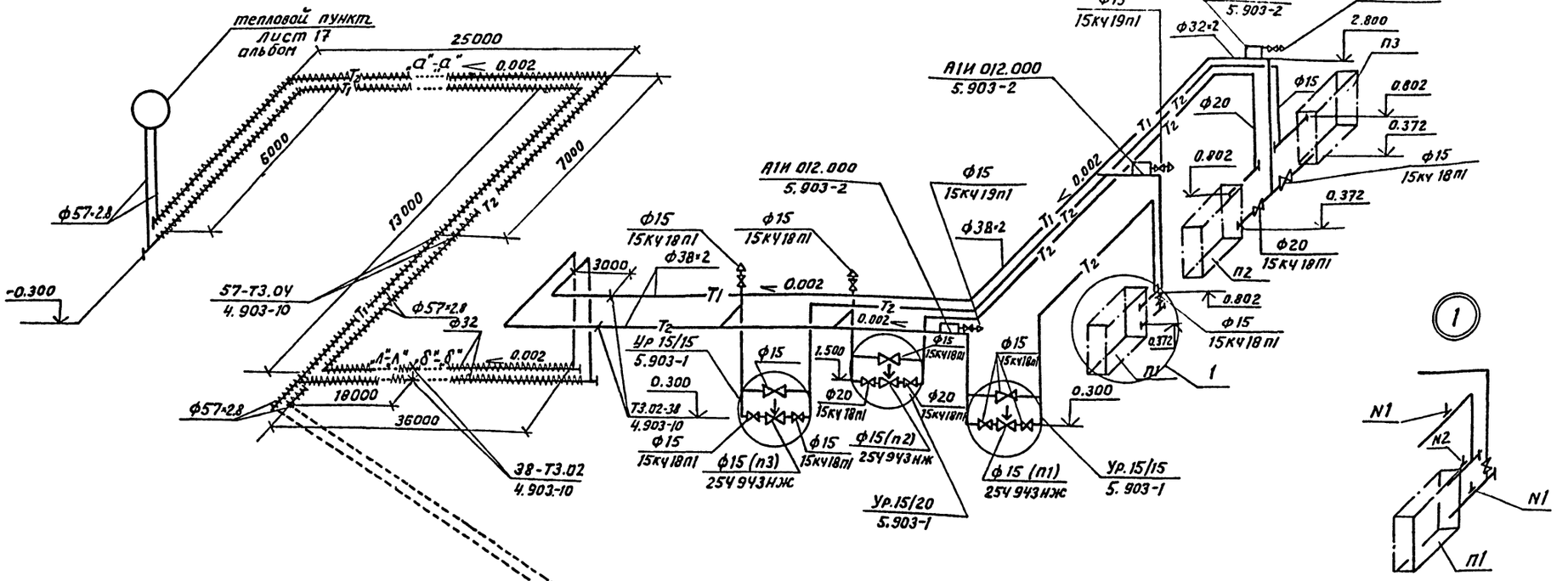

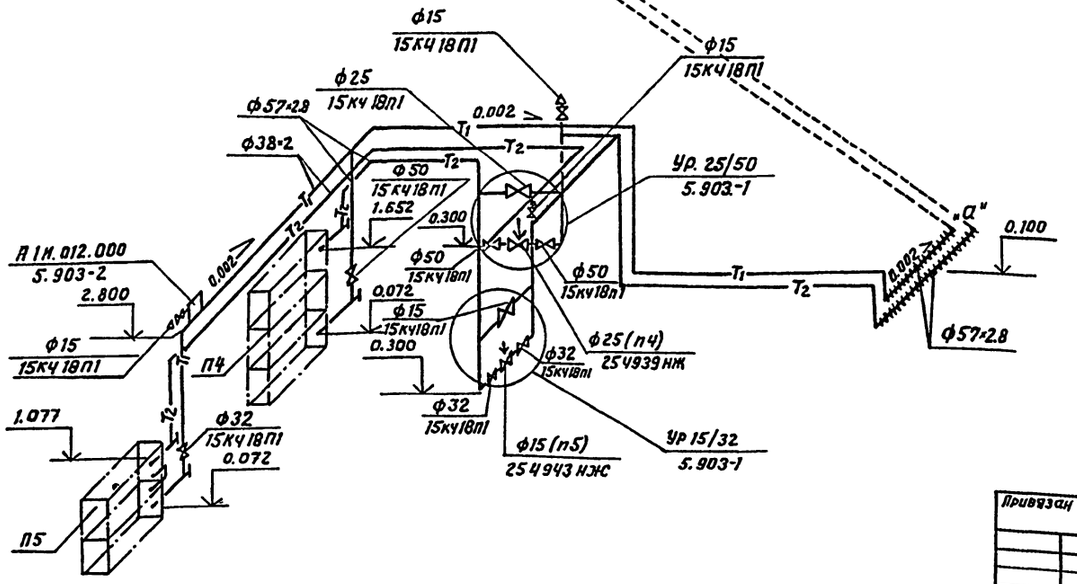

N закладных	П1	П2	П3	П4	П5
N1	62-3КЧ-2-75	63-3КЧ-2-75	62-3КЧ-2-75	8-3КЧ-3-75	65-3КЧ-2-75
N2	А12А018.010	А12А018.010	А12А018.010	А12А018.010-12	А12А018.010-09

Н.контр.	Бочарова		
Нач.отд.	Смирнов		
Гл.спец.	Егорова		
Рук.гр.	Бочарова		
Вед.инж.	Бугрий		
Ст.инж.	Зайцева		
Инж.	Син		

Привязан

Инв. №

ТП 503-4-57С.88-ОВ

Станция технического обслуживания легковых автомобилей, принадлежащих гражданам для сейсмических районов (в АПК комплектной поставки) на 10 постов

Производственное здание

Стадия	Лист	Листов
Р	13	

Схема системы теплоснабжения установок П1 ÷ П5.

ГИПРОАВТОТРАНС
Ленинградский филиал

Инв. № подл. | Подпись и дата | Взам. инв. №

29366-06

Формат А-2

Альбом 6

Объект 1320

П1

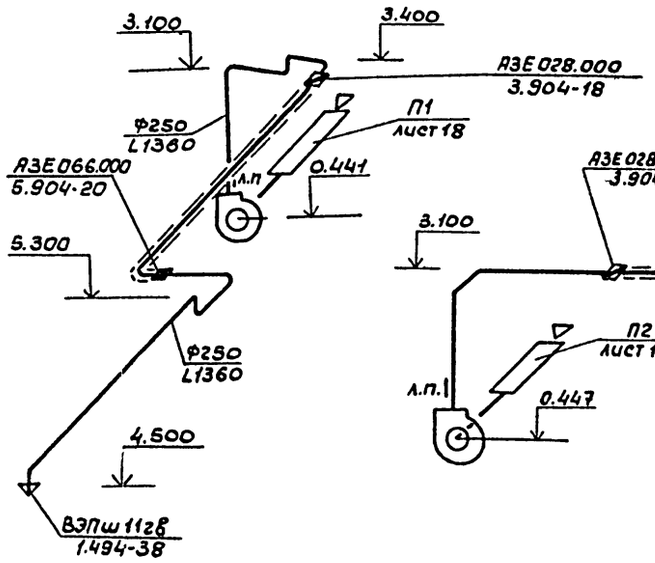

П2

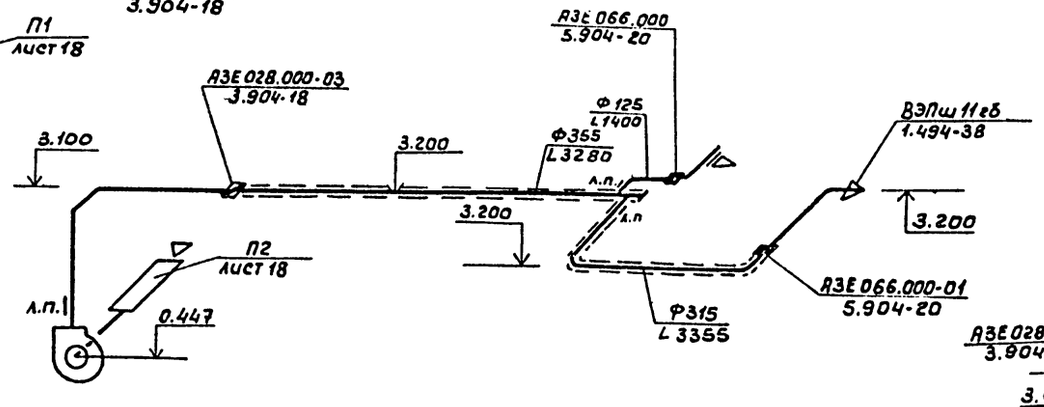

П3

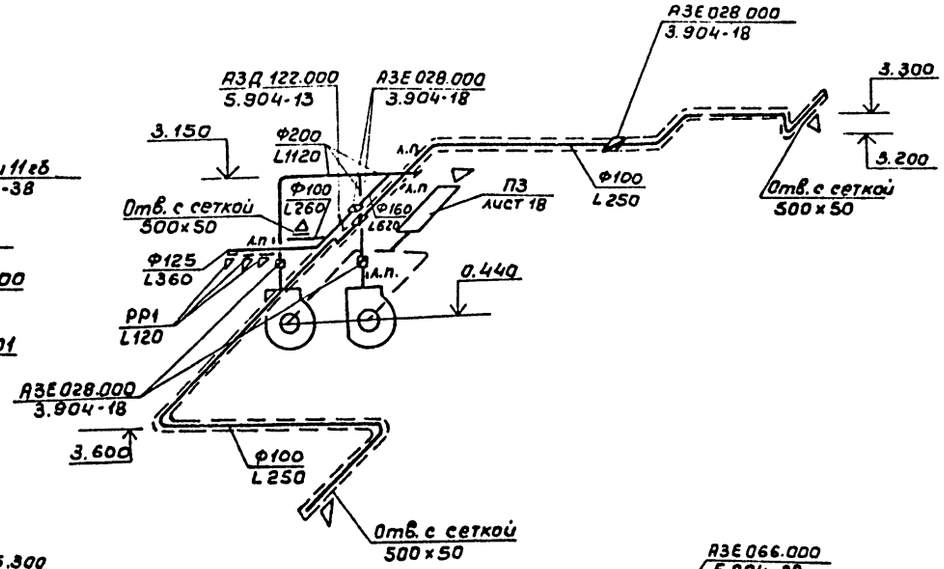

П4

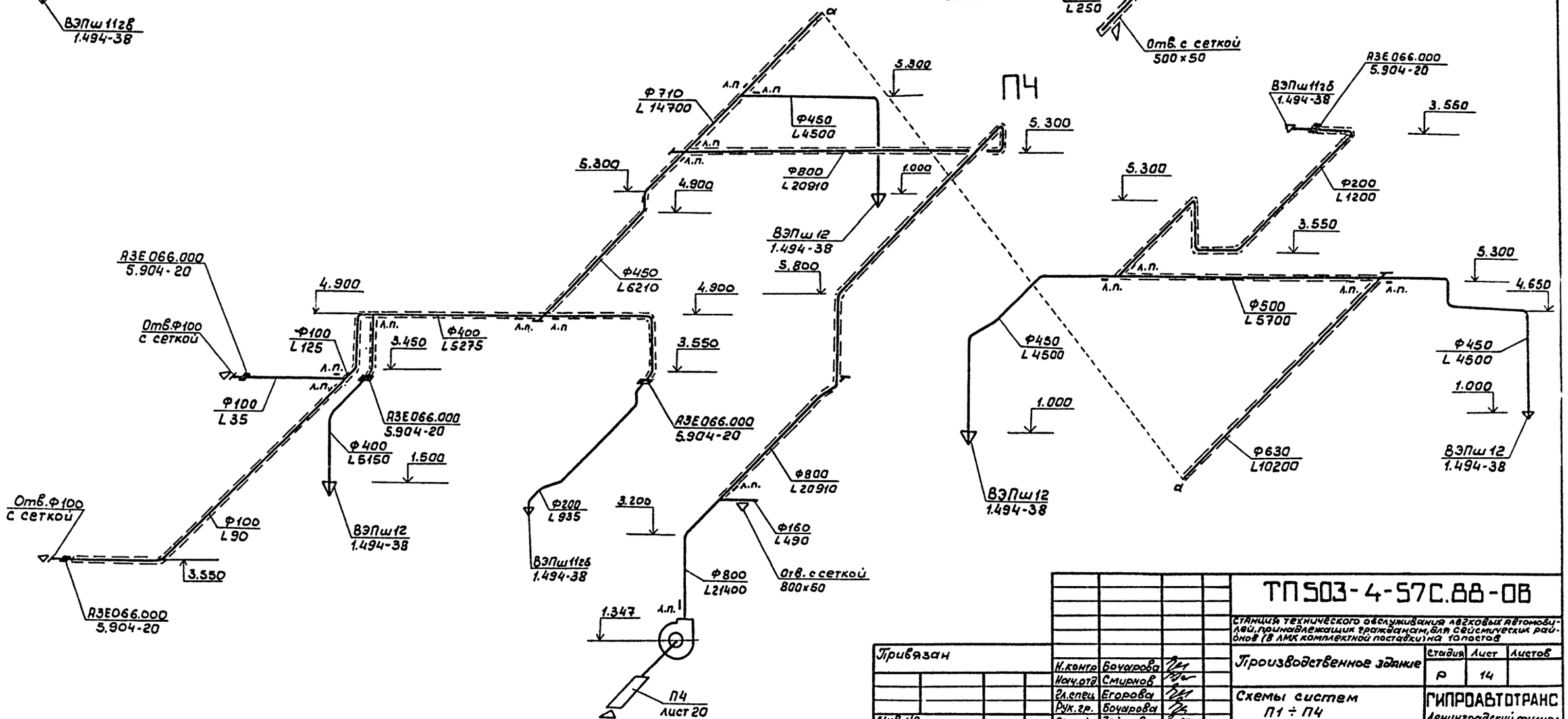

Привязан			ТП 503-4-57 С.88-ОВ	
			Станция технического обслуживания легковых автомобилей, принадлежащих гражданам, для сейсмических районов (8 АМК комплектной поставки) на 10 листов	
	Н.контр.	Бочарова	Производственное здание	Стадия: Р; Лист: 14; Листов:
	Нач.отд.	Смирнов		
	Гл.спец.	Егорова	Схемы систем П1 ÷ П4	ГИПРОАВТОТРАНС Ленинградский филиал
Инв.№	Рук.гр.	Бочарова		
	Ст.инж.	Зайцева		

Инв.№ подл. | Подпись и дата | Взам.инв.№

23366-06

Формат А2

П5

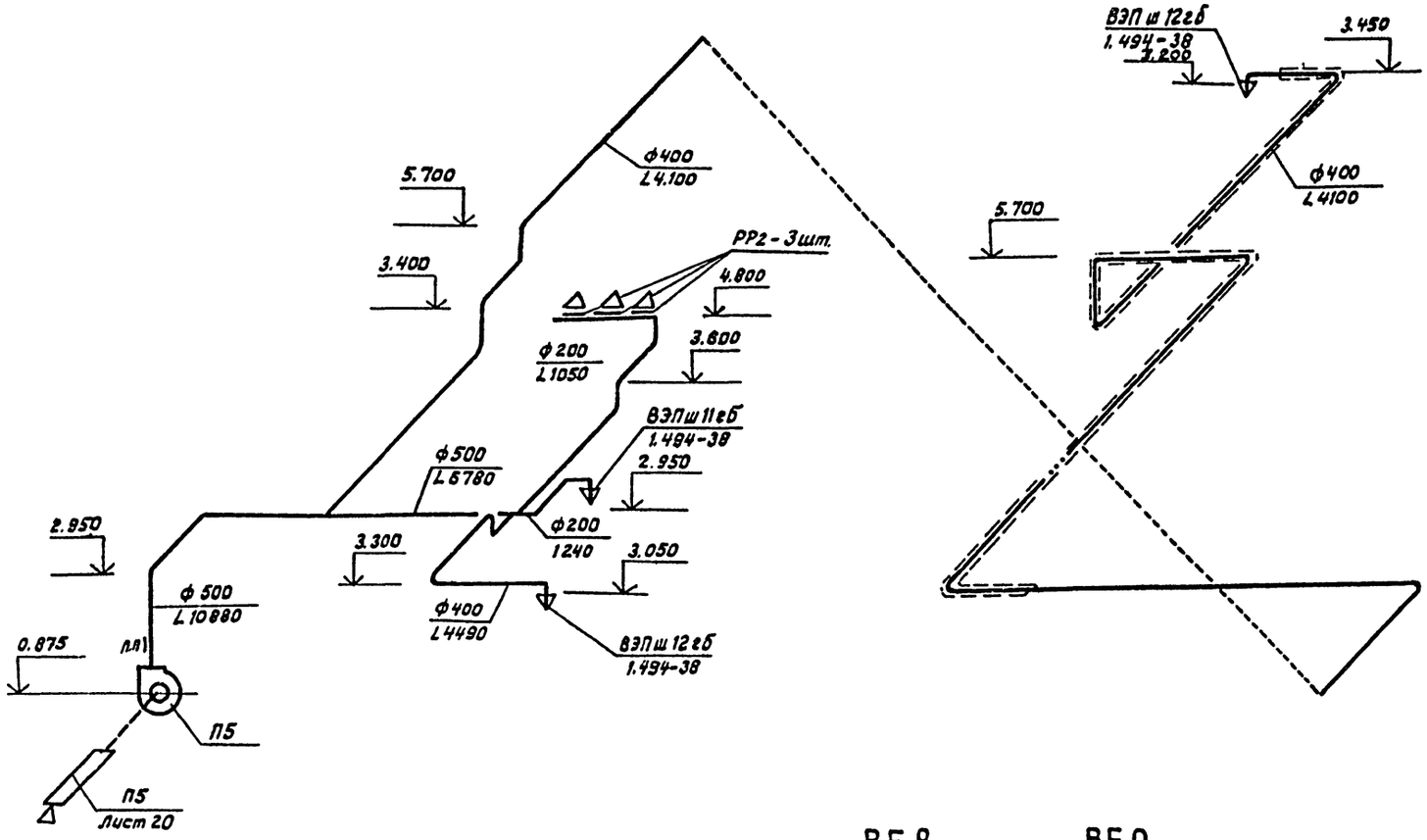

ВЕ1

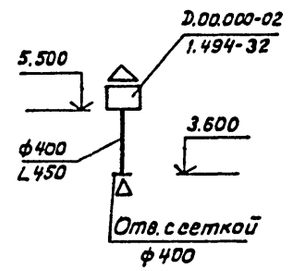

ВЕ2

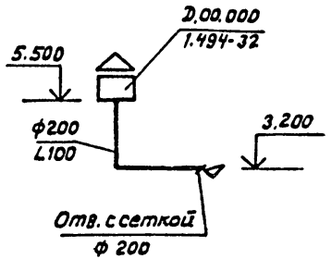

ВЕ3, ВЕ4, ВЕ5

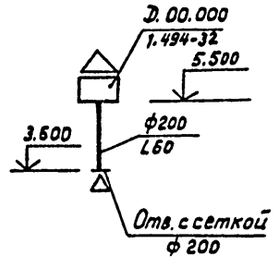

ВЕ6

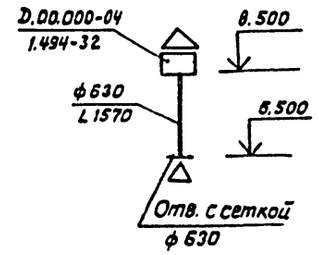

ВЕ7

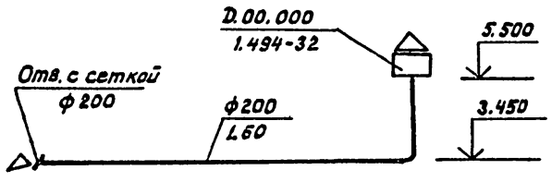

ВЕ8

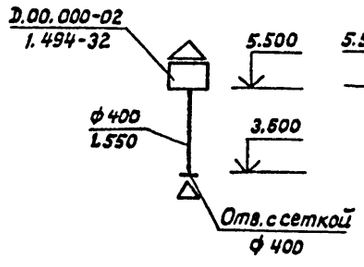

ВЕ9

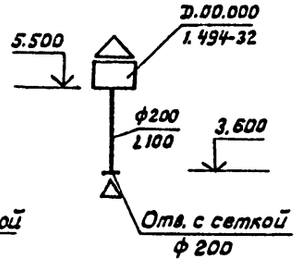

ВЕ12

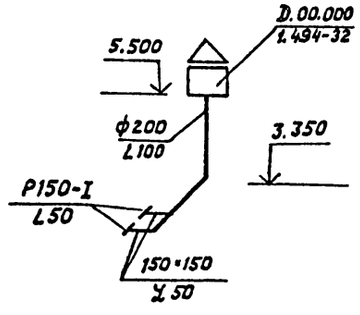

ВЕ10

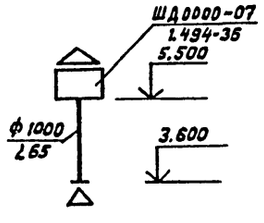

ВЕ11

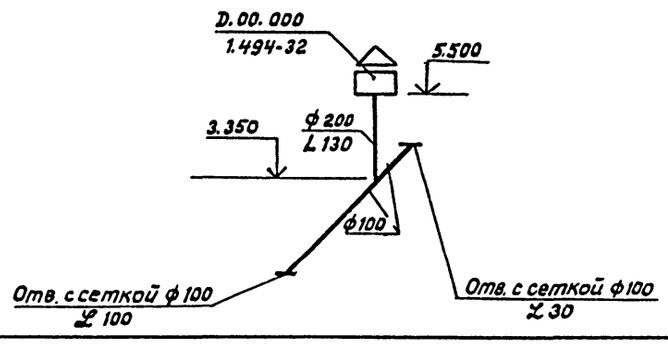

Привязан				ТП 503-4-57С.88-ОВ	
				Станция технического обслуживания легковых автомобилей, принадлежащих гражданам, для сейсмических районов, (в АМК комплектной поставки) на 10 постов.	
	Н. контр.	Бочарова		Производственное здание	Стадия: Р; Лист: 15; Листов:
	Нач. отд.	Смирнов			
	Гл. спец.	Егорова		Схемы систем ПБ; ВЕ1 ÷ ВЕ12	ГИПРОАВТОТРАНС Ленинградский филиал
Инв. N	Ст. инж.	Зайцева			

Инв. N подл. | Подпись и дата | Взам. инв. N

№ 3385-06

Формат А-2

Альбом 6

Объект 1320

Инв. № подл. | Подпись и дата | Взам. инв. №

В1

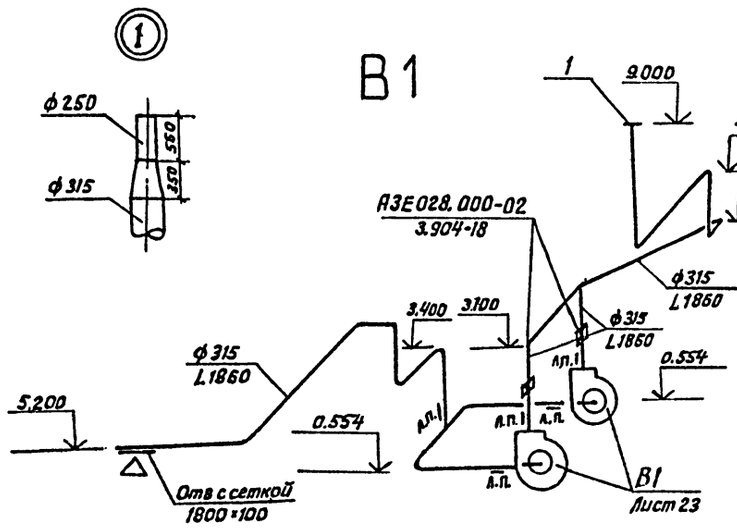

В2

В3

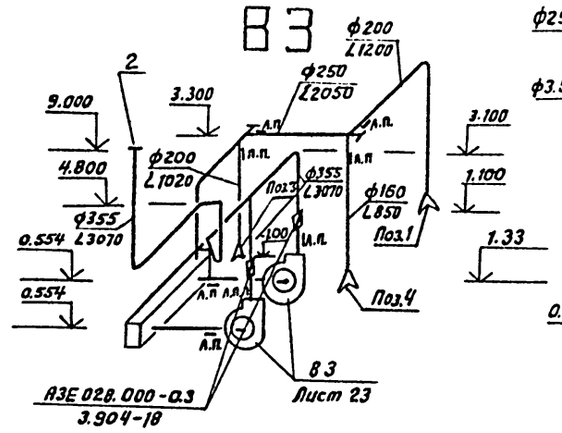

В4

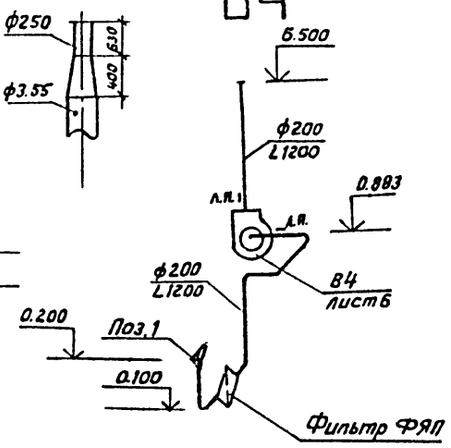

В5

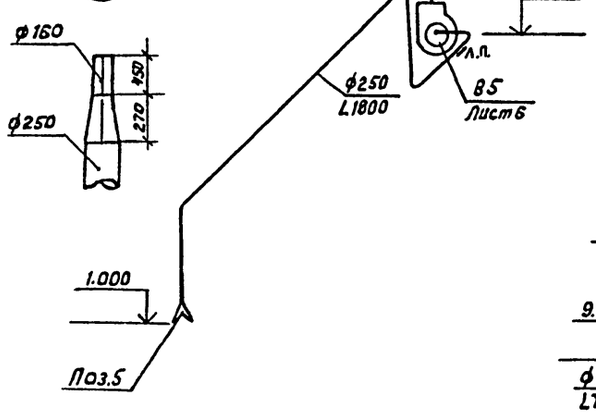

В6

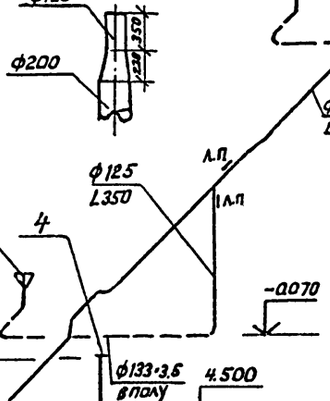

В7

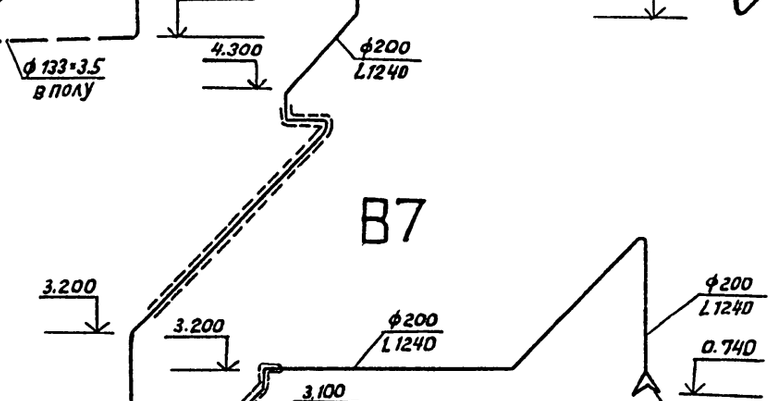

В8

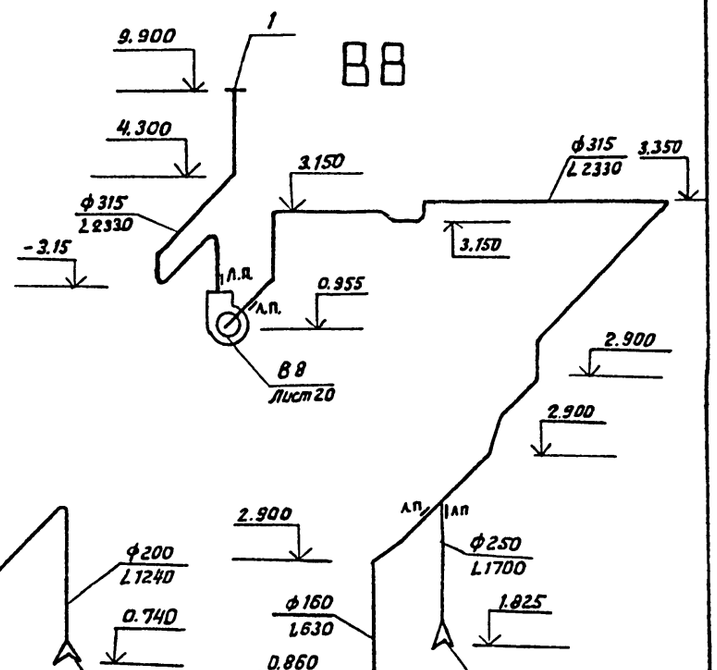

Привязан				ТП-503-4-57 С.88 – ОВ	
				Станция технического обслуживания легковых автомобилей, принадлежащих гражданам, для сейсмических районов (ЛМК комплектные поставки) на 10 постов	
				Производственное здание	Стадия: Р; Лист: 16; Листов:
			Н.контр. Бочарова		
			Нач.отд. Смирнов		
			Гл.спец. Егорова	Схемы систем В1÷В8	ГИПРОАВТОТРАНС Ленинградский филиал
			Рук.гр. Бочарова		
Инв. N			Ст.инж. Зайцева		

23366-06

Формат А-2

Альбом 6

Объект 1320

Инв. № подл. | Подпись и дата | Взам. инв. №

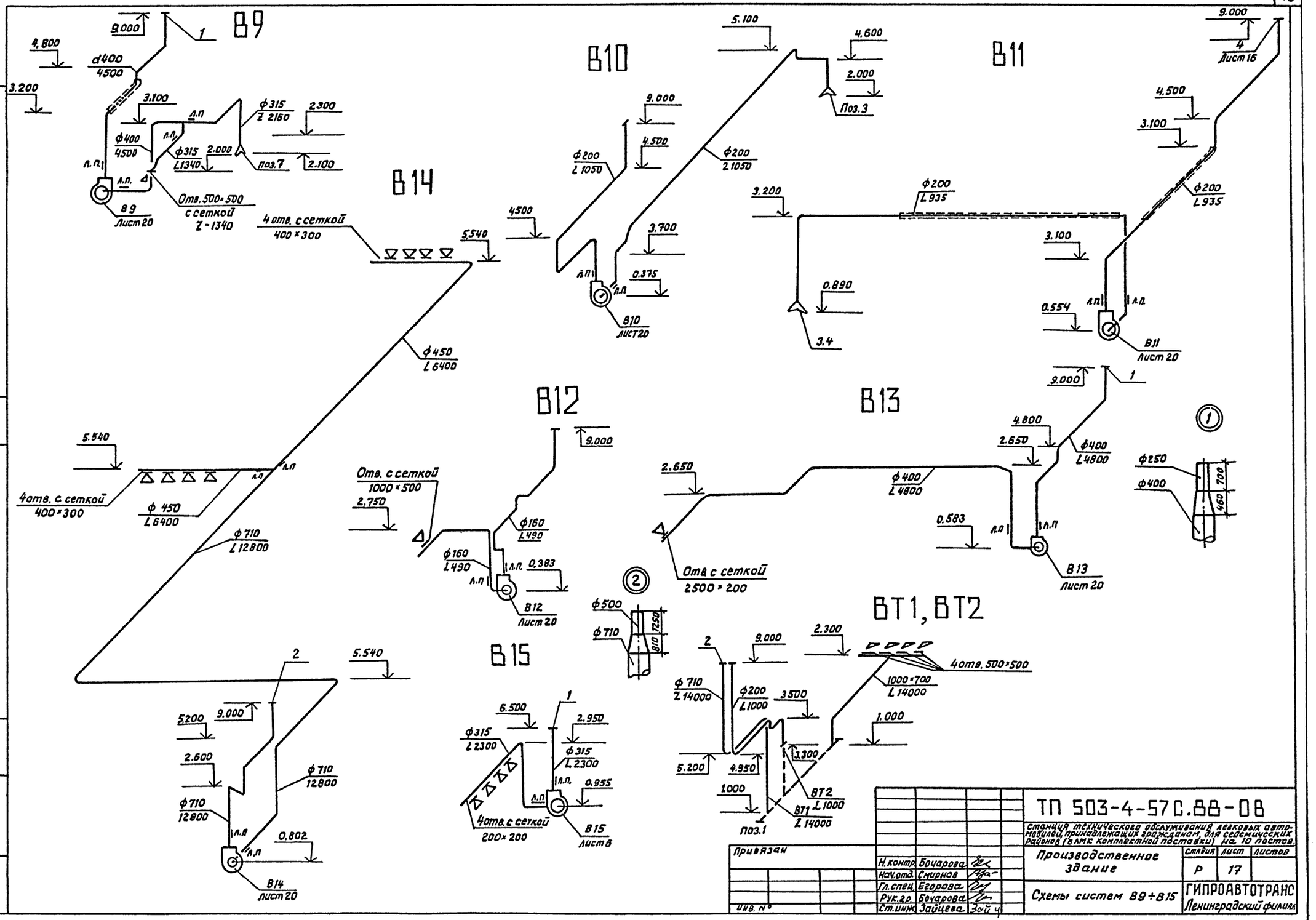

Привязан				ТП 503-4-57 С.88-08	
				Станция технического обслуживания легковых автомобилей, принадлежащих гражданам, для сельских районов (в АМС комплектной поставки) на 10 постов.	
				Производственное здание	Стадия: Р; Лист: 17; Листов:
				Схемы систем В9÷В15	ГИПРОАВТОТРАНС Ленинградский филиал
Н. контр.	Бочарова				
Нач. отд.	Смирнов				
Гл. спец.	Егорова				
Рук. гр.	Бочарова				
Ст. инж.	Зайцева				
Инв. №					

23366-06

Формат А-2

АЛЬБОМ 6

Объект 1320

СОГЛАСОВАНО:
Строит. отд. Иванов
Электрот. отд. Романов

Инв. № подл. | Подпись и дата | Взам. инв. №

РАЗРЕЗ 1-1

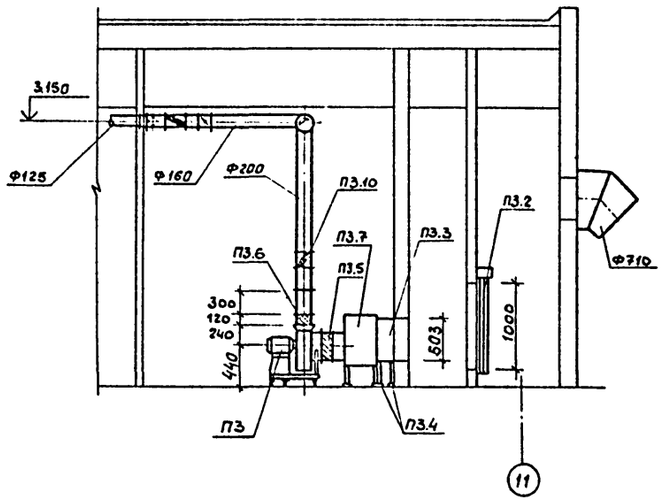

РАЗРЕЗ 2-2

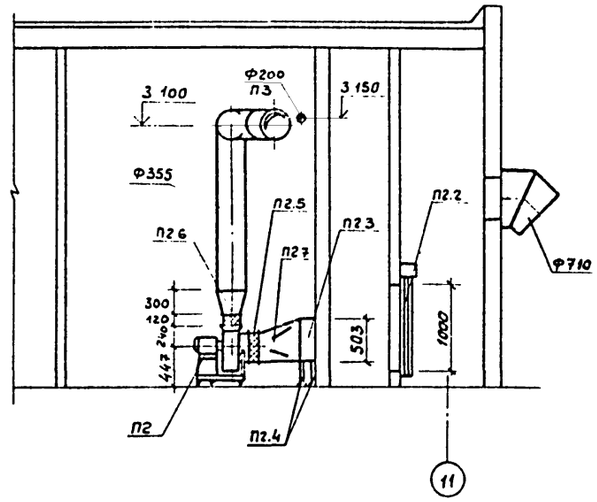

ПЛАН НА ОТМ. 0.000

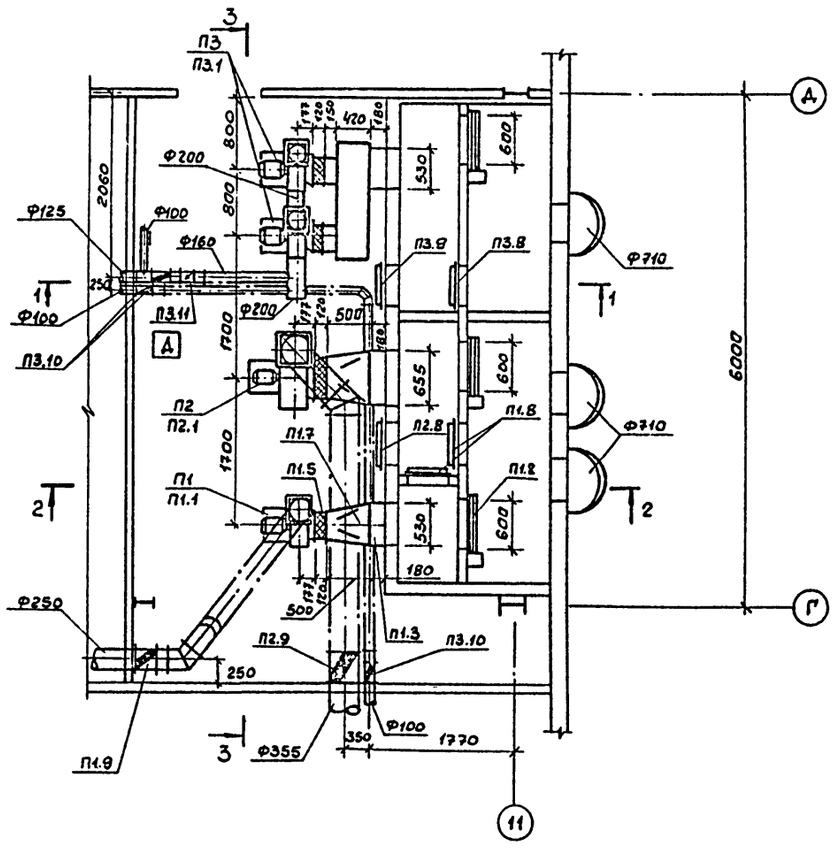

РАЗРЕЗ 3-3

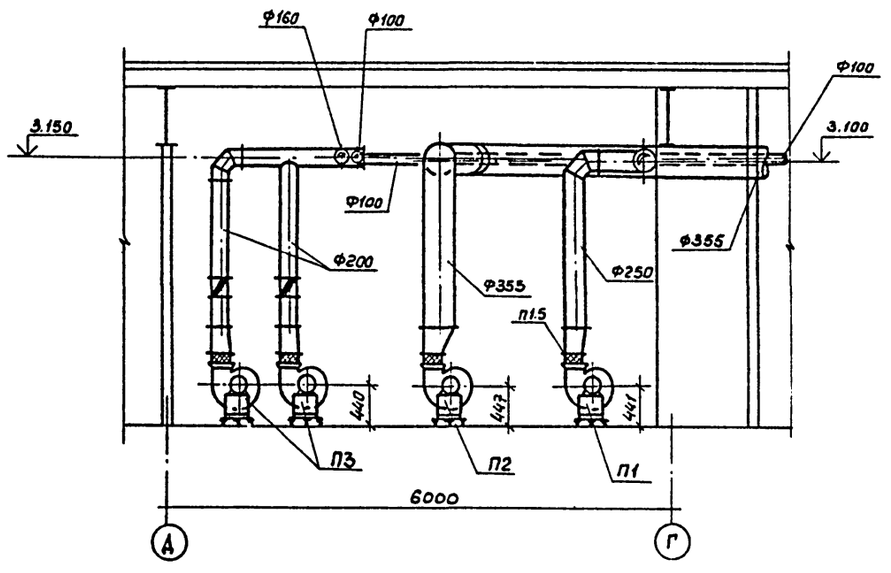

				ТП 503-4-57С.88-ОВ	
				Станция технического обслуживания легковых автомобилей, принадлежащих гражданам, для сейсмических районов (8 АМК комплектной поставки) на 10 постов	
Привязан				Производственное здание	Стадия: Р; Лист: 18; Листов:
	Н. контр.	Бочарова			
	Нач. отд.	Смирнов			
	Гл. спец.	Егорова		Установки систем П1, П2, П3. План. Разрезы.	ГИПРОАВТОТРАНС Ленинградский филиал
Инв. №	Рук. гр.	Бочарова			
	Ст. инж.	Фесенко			

23366-06

Формат А2

Марка поз	Обозначение	Наименование	Кол.	Масса ед.кг	Примеч.
	П1				
П1.1		Агрегат вентиляторный В3.15 100-2а	1		
		а) Вентилятор радиальный ВЦ14-46 №3,15, с колесом Dн, исполнение 1, положение Л0°			
		б) Электродвигатель 4А80А4, 1.1 квт, 1425 об/мин.			
П1.2	5.904-12 вып. 1-35	Заслонка воздушная утепленная П1000×600 без электроподогрева с эл. исполнительным механизмом М30-16/63-0,25-80	1	69.6	
П1.3		Калорифер пластинчатый стальной КВС6Б-Л	1	56.2	
П1.4	1.494-25	Подставка под калорифер тип 2	4	1.49	
П1.5	5.904-38	Гибкая вставка В.00.00-05	1	1.24	
П1.6	5.904-38	Гибкая вставка Н.00.00-07	1	1.14	
П1.7	5.903-7	Переход из стали 530×503/ф315, ℓ=500	1	5.85	
П1.8	5.904-4	Дверь герметическая неутепленная Dс 1.25×0.5	2	24.0	
П1.9	3.904-18	Клапан обратный искробезопасный круглого сечения АЗЕ 028.000	1	6.90	

Марка поз.	Обозначение	Наименование	Кол.	Масса ед.кг	Примеч.
	П2				
П2-1		Агрегат вентиляторный В3.15105-2б.	1		
		а) Вентилятор радиальный ВЦ14-46 №13.15 с колесом 1.05 Dн, исполнение 1, положение Л0°			
		б) Электродвигатель 4А80В4, 1.5 квт. 1415 об/мин.			
П2.2	5.904-12, вып. 1-35	Заслонка воздушная утепленная П1000×600 без электроподогрева с эл. исполнительным механизмом М30-16/63-025-80	1	69.6	
П2.3		Калорифер пластинчатый стальной КВС 76-Л	1	65.6	
П2.4	1.494-25	Подставка под калорифер, тип 2	4	1.49	
П2.5	5.904-38	Гибкая вставка В.00.00-05	1	1.24	
П2.6	5.904-38	Гибкая вставка Н.00.00-07	1	1.14	
П2.7	5.903-7	Переход из стали 655×503/ф315 ℓ=500	1	4.21	
П2.8	5.904-4	Дверь герметическая утепленная Dус 1.25×0.5	1	33.6	
П2.9	3.904-18	Клапан обратный искробезопасный, круглого сечения АЗЕ 028.000-03	1	10.9	

Марка, поз.	Обозначение	Наименование	Кол.	Масса ед.кг	Примеч.
	П3				
П3.1		Агрегат вентиляторный А3.15095-2а	2		
		а) Вентилятор радиальный ВЦ14-46 №3.15, с колесом 0.95 Dн, исполнение 1, положение Л0°			
		б) Электродвигатель 4А71В4, 0.75 квт, 1390 об/мин.			
П3.2	5.904-12, вып. 1-35	Заслонка воздушная утепленная П1000×600 без электроподогрева с эл. исполнительным механизмом М30-16/63-0,25-80	1	69.6	
П3.3		Калорифер пластинчатый стальной КВС6Б-Л.	1	56.2	
П3.4	1.494-25	Подставка под калорифер, тип 2	4	1.49	
П3.5	5.904-38	Гибкая вставка В.00.00-05	1	1.24	
П3.6	5.904-38	Гибкая вставка Н.00.00-07	1	1.14	
П3.7	5.903-7	Коробка из стали 1400×420×600(Н)	1	2.73	
П3.8	5.904-4	Дверь герметическая неутепленная Dс 1.25×0.5	1	24.0	
П3.9	5.904-4	Дверь герметическая утепленная Dус 1.25×0.5	1	33.6	
П3.10	3.904-18	Клапан обратный искробезопасный круглого сечения АЗЕ 028.000	5	6.90	
П3.11	5.904-13	Заслонка воздушная круглого сечения АЗD 122.000	1	12.75	

Объект 1320

Инв.№подл. | Подпись и дата | Взам.инв.№

Привязан

Инв.№

Н.контр.	Бачарова	
Нач.отд.	Смирнов	
Гл.спец.	Егорова	
Рук.гр.	Бачарова	
Ст.инж.	Фесенко	

ТП-503-4-57С.88-ОВ

Станция технического обслуживания легковых автомобилей, принадлежащих гражданам, для сейсмических районов (в ПМК комплектной поставки) на 10 постов

Производственное здание

Стадия	Лист	Листов
Р	19	

Спецификация отопительно-вентиляционных установок П1 ÷ П3

ГИПРОАВТОТРАНС Ленинградский филиал

Формат А4
23365-08

Альбом 6

Объект 1320

План на отм. 0.000

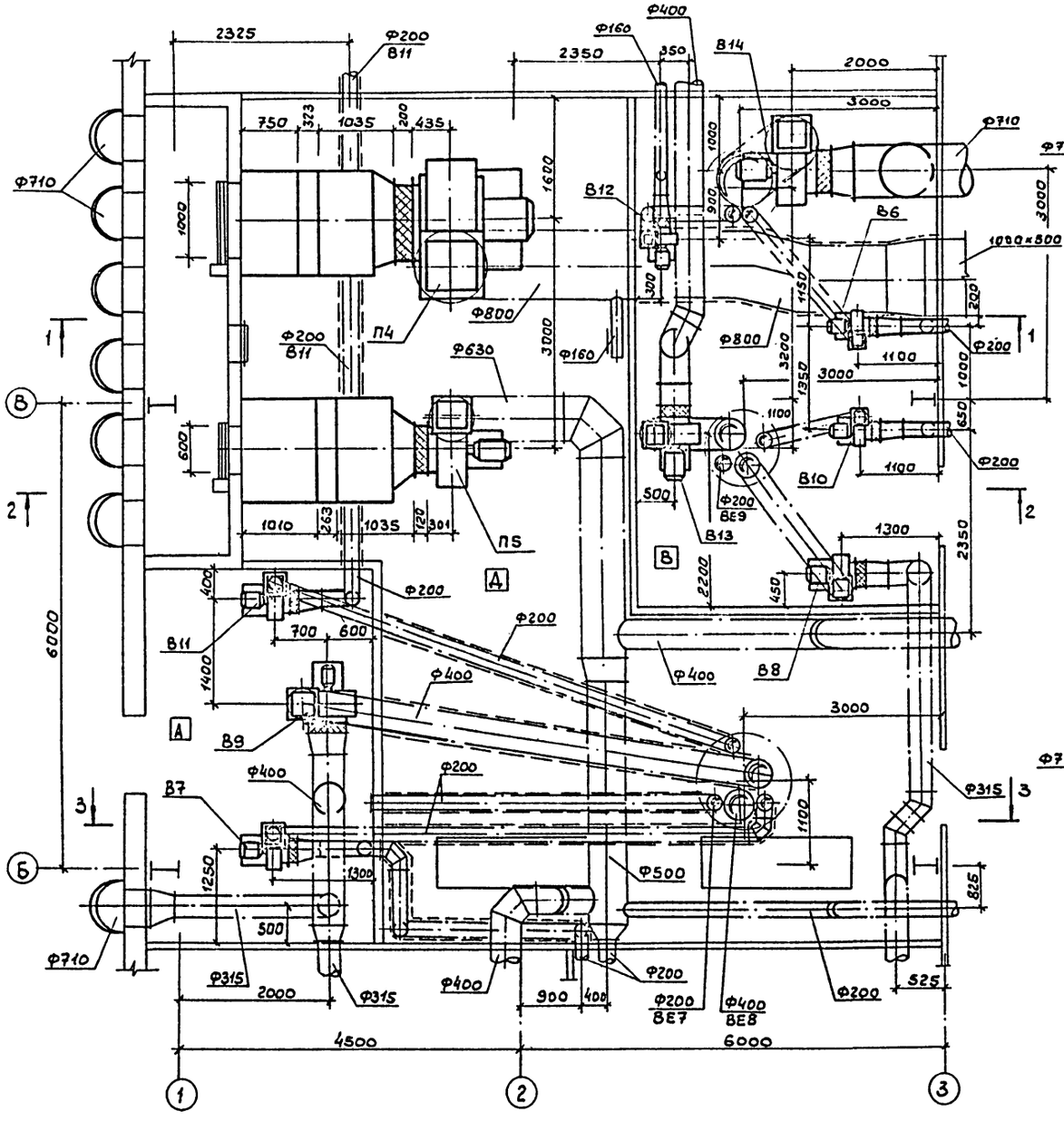

Разрез 1-1

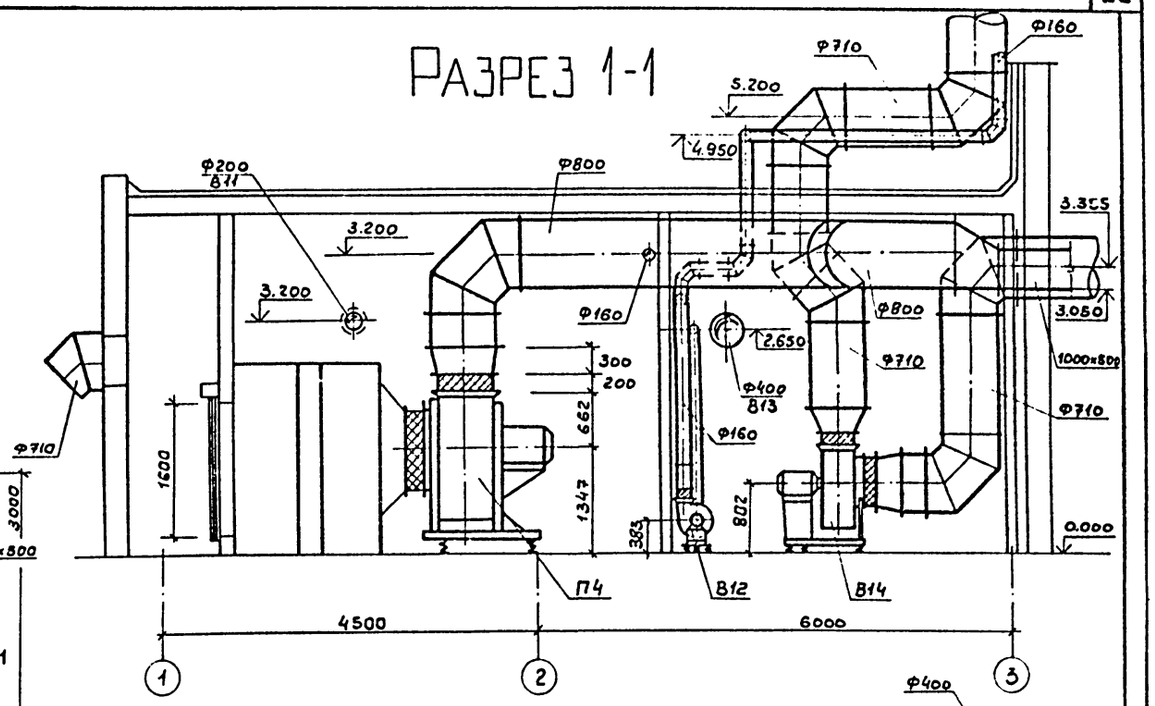

Разрез 2-2

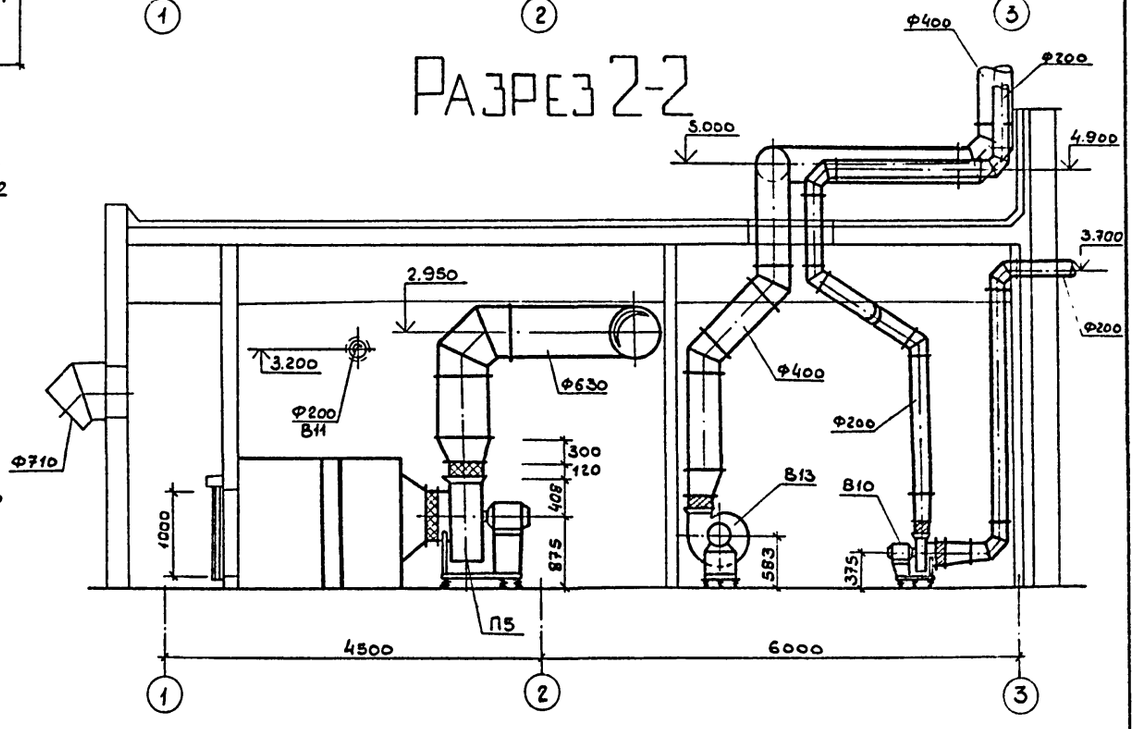

Согласовано:

Строит. отд.	Иванов	
Электротех. отд.	Фомичев	

Инв. № подл. | Подпись и дата | Взам. инв. №

Привязан			
Инв. №			

Н. контр.	Бочарова	
Нач. отд.	Смирнов	
Гл. спец.	Егорова	
Рук. гр.	Бочарова	
Ст. инж.	Фесенко	

ТП-503-4-57 С.88-08

Станция технического обслуживания легковых автомобилей, принадлежащих гражданам, для сейсмических районов (8 АМК комплектной конструкции) на 10 постов

Стадия	Лист	Листов
Р	20	

Производственное здание

Установки систем П4, П5, В6 ÷ В14. План. Разрезы 1-1; 2-2

ГИПРОАВТОТРАНС
Ленинградский филиал

23366-06

Формат А2

Альбом 6

Объект 1320

Разрез 3-3

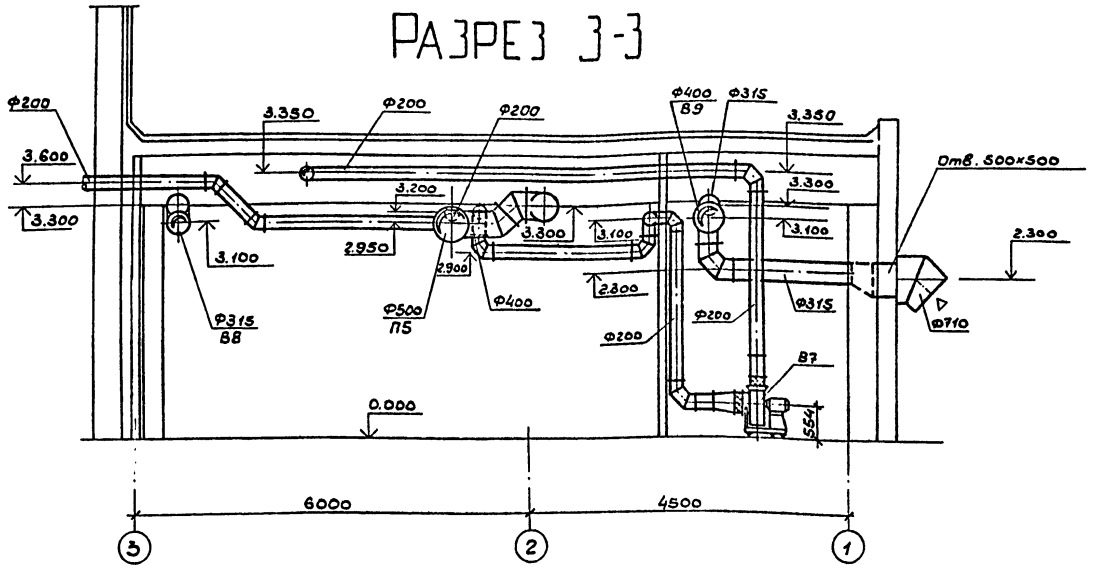

Спецификация отопительно-вентиляционных установок

Марка поз.	Обозначение	Наименование	Кол.	Масса ед.кг	Примеч.
	В9				
В9.1		Установка вентиляторная	1		
		а) вентилятор радиальный взрывозащищенный ВЦ14-46 №8, исполнение И2, положение По 0°			
		б) Электродвигатель В13286 IIСТ1, 5,5 кВт, 960 об/мин			
		в) Виброизоляторы ДО40			
В9.2	5.904-38	Гибкая вставка В.00.00-09	1	1.71	
В9.3	5.904-38	Гибкая вставка Н.00.00-11	1	1.64	
	В10				
В10.1		Агрегат вентиляторный В2,5 105-1а	1		
		а) вентилятор радиальный ВЦ14-46 №2,5, с колесом 1.05 Дн, исполнение 1, положение Л0°			
		б) Электродвигатель 4А71А4, 0,55 кВт, 1390 об/мин.			
В10.2	5.904-38	Гибкая вставка В.00.00-03	1	0,91	
В10.3	5.904-38	Гибкая вставка Н.00.00-03	1	0.86	
	В11				
В11.1		Установка вентиляторная	1		
		а) Вентилятор радиальный из алюминиевых сплавов ВЦ14-46 №3,15 исполнение И1, положение Л0°			
		б) Электродвигатель В71В4 IIАТ3, 0,75 кВт, 1385 об/мин.			
		в) Виброизоляторы ДО38			
В11.2	5.904-38	Гибкая вставка В.00.00-05	1	1.24	
В11.3	5.904-38	Гибкая вставка Н.00.00-07	1	1.14	
	В12				
В12.1		Агрегат вентиляторный Е2.5 110-1	1		
		а) Вентилятор радиальный ВЦ4-75 №2,5, с колесом 1,1 Дн, исполнение 1, положение Л0°			
		б) Электродвигатель 4АА50В4, 0,09 кВт, 1400 об/мин.			
В12.2	5.904-38	Гибкая вставка В.00.00-03	1	0,91	
В12.3	5.904-38	Гибкая вставка Н.00.00-03	1	0.86	
	В13				
В13.1		Агрегат вентиляторный В4 105-1б	1		
		а) Вентилятор радиальный ВЦ14-46 №4, с колесом 1.05 Дн, исполнение 1, положение Л0°			
		б) Электродвигатель 4А100L6, 2,2 кВт 950 об/мин.			
В13.2	5.904-38	Гибкая вставка В.00.00-08	1	1,59	
В13.3	5.904-38	Гибкая вставка Н.00.00-08	1	1.34	
	В14				
В14.1		Агрегат вентиляторный В6,3 095-1г	1		
		а) Вентилятор радиальный ВЦ14-46 №6,3, с колесом 0,95 Дн, исполнение 1, положение Л0°			
		б) Электродвигатель 4А160S8, 7,5 кВт, 730 об/мин.			
В14.2	5,904-38	Гибкая вставка В.00.00-12	1	2,09	
В14.3	5.904-38	Гибкая вставка Н.00.00-15	1	2,11	

Привязан

Инв. №

Инв. № подл. | Подпись и дата | Взам. инв. №

ТП 503-4-57С.88-08			
Станция технического обслуживания легковых автомобилей, принадлежащих гражданам, для сейсмических районов (в АМК комплектной поставки) на 10 постов			
Производственное здание	Стадия	Лист	Листов
	Р	21	
Установки систем П4, П5, В6÷В14. Разрез 3-3. Спецификация отопительно-вентиляционных установок В9÷В14	ГИПРОАВТОТРАНС Ленинградский филиал		

Н. контр.	Боцарова	
Нач. отд.	Смирнов	
Гл. спец.	Егорова	
Рук. гр.		
Ст. инж.		

23366-06

Формат А2

АЛЬБОМ 6

Марка поз.	Обозначение	Наименование	Кол.	Масса ед.кг.	Примеч.
	П4 (2ПК20	правое исполнение)			
П4.1		Агрегат вентиляторный Е10110-1.	1		
		а) Вентилятор радиальный ВЦ4-75 N10, исполнение 1, положение ЛО°			
		б) Электродвигатель 4А160М8, 11 квт, 730 об/мин.			
П4.2	5.904-12, вып.1-2	Секция соединительная А1А181.000-02	1		
П4.3	5.904-12, вып.1-16.	Секция калориферная с калориферами КВС106-П 3шт., с обводной заслонкой А1А189.000-03.	1	520.0	
П4.4	5.904-12, вып.1-29	Секция приемная без фильтра, без рециркуляционной заслонки А1А226.000-01	1	150.0	
П4.5	5.904-12, вып.1-35	Заслонка воздушная утепленная П1500×1000 с эл. приводом МЭО 16/63-0.25-80	1	114.3	
П4.6	5.904-38	Гибкая вставка В.00.00-15	1	3.42	
П4.7	5.904-38	Гибкая вставка Н.00.00-19	1	3.47	
П4.8	5.904-4	Дверь герметическая утепленная Дус.1.25×0.5	1	33.6	
	П5 (2ПК10	Левое исполнение)			
П5.1		Агрегат вентиляторный Е6.3095-2а	1		
		а) Вентилятор радиальный ВЦ4-75 N6.3 с колесом 0.95 Дн, исполнение 1, положение ПрО°			
		б) Электродвигатель 4А100L4, 4 квт., 1430 об/мин.			

Марка, поз.	Обозначение	Наименование	Кол.	Масса, ед.кг.	Примеч.
П5.2	5.904-12, вып.1-1	Секция соединительная А1А180.000-02	1		
П5.3	5.904-12, вып.1-15	Секция калориферная с калориферами КВС106-П 2шт, с обводной заслонкой А1А188.000-02.	1	282.0	
П5.4	5.904-12, вып.1-28	Секция приемная без фильтра, без рециркуляционной заслонки А1А223.000-01	1	132.9	
П5.5	5.904-12, вып.1-35	Заслонка воздушная утепленная П600×1000 с эл. приводом. МЭО 16/63-025-80	1	69.6	
П5.6	5.904-38	Гибкая вставка В.00.00-12	1	2.09	
П5.7	5.904-38	Гибкая вставка Н.00.00-15	1	2.11	
	В6				
В6.1		Агрегат вентиляторный Е2.5 110-2	1		
		а) Вентилятор радиальный ВЦ4-75, N2.5, с колесом 1.1 Дн, исполнение 1, положение ПрО°			
		б) Электродвигатель 4А71А2, 0.75 квт, 2800 об/мин.			
В6.2	5.904-38	Гибкая вставка В.00.00-03	1	0.91	
В6.3	5.904-38	Гибкая вставка Н.00.00-03	1	0.86	

Марка, поз.	Обозначение	Наименование	Кол.	Масса ед.кг.	Примеч.
	В7				
В7.1		Установка вентиляторная	1		
		а) Вентилятор радиальный из алюминиевых сплавов ВЦ14-46 N3.15, исполнение И1, положение ЛО°.			
		б) Электродвигатель В71ВУ/ЦАТЗ, 0.75 квт. 1385 об/мин			
		в) Виброизоляторы ДО38			
В7.2	5.904-38	Гибкая вставка В.00.00-05	1	1.24	
В7.3	5.904-38	Гибкая вставка Н.00.00-07	1	1.14	
	В8				
В8.1		Агрегат вентиляторный В3.15 100-2а	1		
		а) Вентилятор радиальный ВЦ14-46 N3.15. с колесом Дн, исполнение 1, положение ПрО°			
		б) Электродвигатель 4А80А4, 1,1 квт, 1420 об/мин			
В8.2	5.904-38	Гибкая вставка В.00.00-05	1	1.24	
В8.3	5.904-38	Гибкая вставка Н.00.00-07	1	1.14	

Объект 1320

Инв. № подл. | Подпись и дата | Взам. инв. №

Привязан:

Инв. №

Н.контр.	Бочарова	
Нач.отд.	Смирнов	
Гл.спец.	Егорова	
Рук.гр.	Бочарова	
Ст.инж.	Фесенко	
Техник	Тихмянова	

ТП 503-4-57С.88-08

станция технического обслуживания легковых автомобилей, принадлежащих гражданам, для сейсмических районов (в ЛМК комплектной поставки) на 10 постов

Производственное здание.

Стадия	Лист	Листов
Р	22	

Спецификация отопительно-вентиляционных установок П4, П5; В6÷В8.

ГИПРОАВТОТРАНС Ленинградский филиал

Формат А-2

23366-06

Альбом 6

Объект 1320

Согласовано: Сантех. отд. Цвс-402, Электротехнол. Фирсов

Инв. № подл. | Подпись и дата | Взам. инв. №

Разрез 1-1

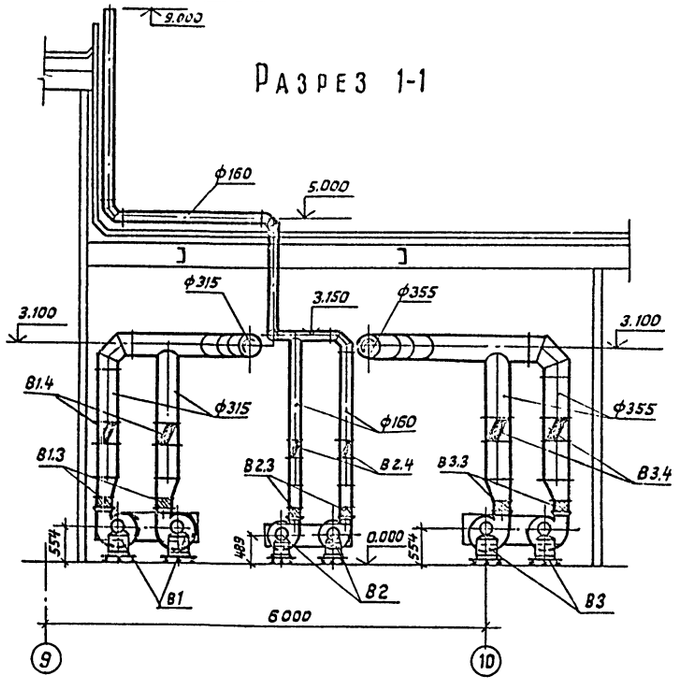

Разрез 2-2

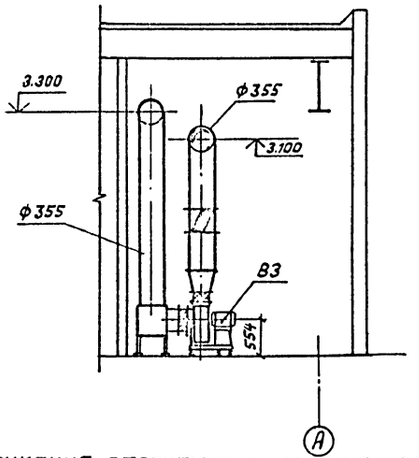

План на отм. 0.000

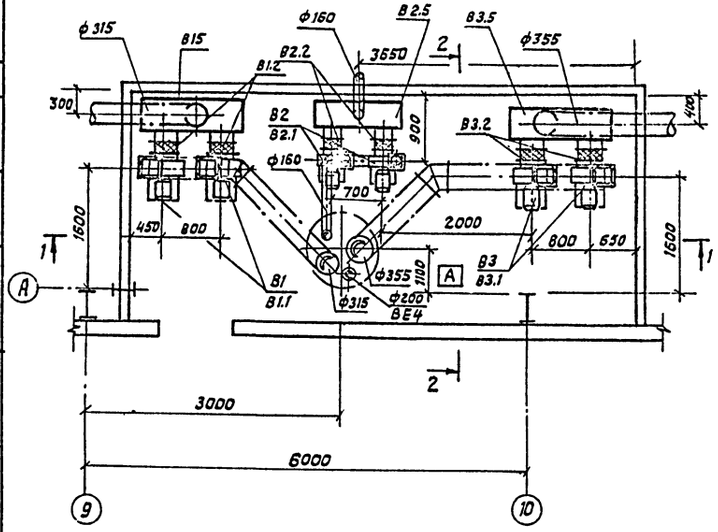

Спецификация отопительно-вентиляционных установок

Марка поз	Обозначение	Наименование	Кол.	Масса ед.кг.	Примечание
	В3				
В3.1		Установка вентиляторная	2		
		а) Вентилятор радиальный из алюминиевых сплавов ВЦ 14-46 №3,15 исполнение И1, положение ПрО°			
		б) Электродвигатель $\frac{В80А4У3}{IP44}$ 2,2 квт 1400 об/мин.			
		в) Виброизоляторы D038			
В3.2	5.904-38	Гибкая вставка В.00.00-05	2	1.24	
В3.3	5.904-38	Гибкая вставка Н.00.00-07	2	1.14	
В3.4	3.904-18	Клапан обратный искробезопасный круглого сечения АЗЕ028.000-03	2	10.9	
В3.5	5.903-7	Коробка из стали 1400×420×400(h).	1	1.87	

Марка поз.	Обозначение	Наименование	Кол.	Масса ед.кг	Примечание
	В1				
В1.1		Установка вентиляторная	2		
		а) Вентилятор радиальный из алюминиевых сплавов ВЦ14-46 №3,15, исполнение И1, положение ЛО°			
		б) Электродвигатель $\frac{4В80А4У3}{IP44}$, 1,1 квт, 1385 об/мин.			
		в) Виброизоляторы D038			
В1.2	5.904-38	Гибкая вставка В.00.00-05	2	1.24	
В1.3	5.904-38	Гибкая вставка Н.00.00-07	2	1.14	
В1.4	3.904-18	Клапан обратный искробезопасный круглого сечения АЗЕ028.000-02	2	8.90	
В1.5	5.903-7	Коробка из стали 1400×420×400(h)	1	1.87	
	В2				
В2.1		Установка вентиляторная	2		
		а) вентилятор радиальный из алюминиевых сплавов ВЦ14-46 №2,5, исполнение 1, положение ПрО°			
		б) Электродвигатель $\frac{В63В4У3}{IP44}$, 0,37 квт, 1370 об/мин.			
		в) Виброизоляторы D038			
В2.2	5.904-38	Гибкая вставка В.00.00-03	2	0.91	
В2.3	5.904-38	Гибкая вставка Н.00.00-03	2	0.86	
В2.4	3.904-18	Клапан обратный искробезопасный круглого сечения АЗЕ028.000	2	6.90	
В2.5	5.903-7	Коробка из стали 1200×350×300(h)	1	1.01	

Привязан

Инв. №

Н. контр.	Бочарова		
Нач. отд.	Смирнов		
Гл. спец.	Егорова		
Рук. гр.	Бочарова		
Ст. инж.	Фесенко		

ТП 503-4-57 С.88-06

Станция технического обслуживания легковых автомобилей, принадлежащих гражданам, для сейсмических районов (в ЛМК комплектной поставки) на 10 постов

Производственное здание

Стадия	Лист	Листов
Р	23	

Установки систем В1÷В3.

ГИПРОАВТОТРАНС Ленинградский филиал

23366-06

Формат А-2

Альбом 6

Объект 1320

Инв. № подл. | Подпись и дата | Взам. инв. №

Ведомость рабочих чертежей основного комплекта ВК

Лист	Наименование	Примечание
1	Общие данные	
2-3	Общие данные.	
4	План на отм. 0.000 в осях „1÷5" „А÷Ж."	
5	План на отм. 0.000 в осях „5÷8", „А"÷Ж"	
6.	План на отм. 0.000 в осях „8÷11"; „А"÷Ж."	
7	Системы В0,Т3. Схемы.	
8	Система оборотного водоснабжения моющих растворов. План. Разрез. Схема.	
9.	Система оборотного водоснабжения участка окраски. План. Разрез. Схема.	
10.	Система К1. Схема К1-1. Система К3. Схемы выпусков К3-1. „К3-2, К3-3."	
11	Система К2. План кровли. Схемы выпусков К2-1, К2-2.	
12	Система к2. Схемы выпусков К2-3, К2-4, К2-5, К2-6, К2-7, К2-8, К2-9.	

Основные показатели по чертежам водопровода и канализации

Наименование системы	Потребный напор на вводе, м	Расчетный расход м³/сут	м³/ч	л/с	при пожаре л/с	Установленная мощность электродвигателя квт	Примечание
1. Холодное водоснабжение							
а) хоз. питьевые нужды	5	0.80	0.40	0.20	0.20		
б) произв. нужды	12	1.83	0.45	0.13	0.13		
в) противопожарные нужды	26	—	—	15	—		
2. Горячее водоснабжение							
а) хоз. питьевые нужды		0.60	0.40	0.20	0.20		
б) произв. нужды		—	—	—	—		
3. Оборотное водоснабжение							
а) моющих растворов		108.00	20.0	5.60	—		
б) участка окраски		240.00	60.00	16.67	—	1.5	
4. Бытовая канализация		1.40	0.80	0.40	-		
5. Внутренние водостоки		—	—	18.42			
6. Производственная канализация		—	—	—	—		

„Рабочие чертежи основного комплекта марки ВК. выполнены в соответствии с действующими строительными нормами и правилами и предусматривают технические решения, обеспечивающие пожарную безопасность при соблюдении установленных правил безопасности эксплуатации здания."

Главный инженер проекта Маринчев А.Н.

Ведомость ссылочных и прилагаемых документов

Обозначение	Наименование	Примечание
	Ссылочные документы	
4.904-69	Детали крепления санитарно-технических приборов и трубопроводов.	
4.900-9	Узлы и детали трубопроводов из пластмассовых труб для систем водоснабжения и канализации.	
7.903.9-2	Тепловая изоляция трубопроводов с положительными температурами.	
5.904-43	Баки прямоугольные для холодной и отепленной воды и рассола.	
3.001.1-3	Упоры для наружных напорных трубопроводов водопровода и канализации	
	Прилагаемые документы	
ВК.СО	Спецификация оборудования	
ВКН1	Бак-отстойник стальной	
	Общий вид.	
ВКН2	Установка пожарного крана ф 65 в шкафу.	

Условные обозначения

К9Н	Напорный трубопровод отработанного щелочного моющего раствора.
К10Н	Напорный трубопровод очищенного щелочного моющего раствора.
1	Трубопровод для отведения нефтепродуктов
2	Трубопровод для отведения осадка.
3	Трубопровод 30% раствора деэмульгаторов
4	Трубопровод 10% раствора деэмульгаторов
К13Н	Напорный трубопровод загрязненных вод окрасочного участка.
К14Н	Напорный трубопровод очищенных вод окрасочного участка.
В10	Трубопровод для пополнения системы оборотного водоснабжения участка окраски.
5	Трубопровод с раствором коагулянта.
	Прочистка в лючке
	Отметки, определяемые при привязке проекта к конкретным условиям.

Общие указания

1. За относительную отметку 0.000 принята отметка чистого пола здания, равная абсолютной отметке
2. Трубопроводы холодной и горячей воды прокладывать с уклоном 0.002 к водоразборным и спускным кранам и покрыть эмалью ПФ-115 за 2 раза по подготовленной поверхности.
3. Для водопроводных труб, проложенных над воротами и в подпольном канале предусмотрена теплоизоляция.
4. Пожарные краны установить на высоте 1.35 м от уровня пола.
5. Наружные поливочные краны установить на высоте 0.34 м от поверхности земли.
6. Трубопроводы бытовой канализации, а также подпольные трубопроводы производственной канализации монтировать из пластмассовых канализационных труб и фасонных частей по ГОСТ 22689.0-77 ÷ 22689.20-77.
7. Стояки производственной канализации и внутренние водостоки монтировать из чугунных канализационных труб и фасонных частей по ГОСТ 6942.0-80 ÷ 6942.24-80. Подвесной трубопровод внутренних водостоков монтировать из стальных электросварных прямошовных труб по ГОСТ 10704-76*.
8. Вертикальный цельносварной аппарат (реактор-отстойник) изолировать матами минераловатными прошивными на металлической сетке с покрытием из листа алюминиевого толщиной 1мм. Толщина изоляции 40мм.
9. В связи с тем, что настоящий проект предназначен для строительства в сейсмических районах предусмотрены следующие мероприятия:

а) в местах присоединения трубопроводов к насосу предусмотреть гибкие соединения.

б) в местах поворота канализационных стояков из вертикального в горизонтальное положение предусмотреть бетонные упоры.

Привязан

Инв. №

ТП 503-4-57 С.88-ВК

Станция технического обслуживания легковых автомобилей, принадлежащих гражданам для сейсмических районов (8 б.) на комплекта поставщика 10 постов.

			Стадия	Лист	Листов
ГИП	Маринчев				
Н.контр.	Павленко		РП	1	12
Нач.отд.	Смирнов				
Гл.спец.	Залманова				
Рук.гр.	Павленко				
Ст.инж.	Урдина				

Производственное здание

Общие данные

ГИПРОАВТОТРАНС Ленинградский филиал

23966-06

Формат А-2

Данные по производственному водопотреблению и водоотведению.

№ потребителя по плану	Наименование потребителя	Количество потребителей	Количество часов работы в сутки	Водопотребление: Требования к качеству воды	Потребный напор у потребителя м вод.ст.	Режим водопотребления	Расход воды на 1 потребителя м³/ч.	Из хозяйственно-питьевого водопровода м³/сут.	м³/ч	л/с	Система оборотного водоснабжения м³/сут	м³/ч	л/с	Из теплосети м³/сут	м³/ч	л/с	Водоотведение: Характеристика сточных вод	Режим водоотведения и способ очистки	На подпитку системы оборотного водоснабжения участковых ванн и окраски м³/сут	м³/ч	л/с	Концентрация загрязнений сточных вод после локальных очистных сооружений мг/л	Примечание
1	2	3	4	5	6	7	8	9	10	11	12	13	14	15	16	17	18	19	20	21	22	23	24
	Участок ТО, ТР предпродажной подготовки и сварочно-кузовной.																						
	Стенд для комплексных работ по ремонту радиаторов	1	4	техн.	5	Емкость 560л. Заливается два раза в месяц. Насос К8/18 производительностью 18м³/ч. Работает 2 часа в смену. Смен 2		(0,56)	(0,56)	(1,00)	72,00	18,00	5,00	—	—	—	Взвешенные вещества -400 мг/л.	Смена воды два раза в месяц.	(0,56)	(0,56)	(1,00)	Взвешенные вещества -18 мг/л	
	Участок окраски																						
	Пост подготовки автомобилей к окраске на металлической решетке над зеркалом воды	1	4	техн.	10	Емкость приямка 4400л. Расход воды 4,2 м³/мин в течение 2½ часов в смену. Смен 2		1,00	0,25	0,05	—	—	—	—	—	—	Взвешенные вещества -300 мг/л.	Очистка приямка вручную	—	—	—	—	
	Окрасочно-сушильная камера типа АФИТ ПКВ 180/28	1	4	техн.	2	Емкость приямка 3300л. Расход воды 600л/ч в течение 4½ часов в сутки. Насос Н-108/12 производительностью 1000л/мин.		(3,30)	(3,30)	(2,22)	240	60	16,67	—	—	—	Взвешенные вещества -500 мг/л.	Смена воды один раз в две недели.	—	—	—	Взвешенные вещества -40 мг/л	
								(2,40)	(0,60)	(0,20)	—	—	—	—	—	—							
	Агрегатно-механический участок и ремонт оборудования.																						
	Установка для мойки узлов и деталей „Тайфун В"	1	5,4	техн.		Емкость 450л. Наполнение 1 раз в месяц. Суточный долив 25л		(0,45)	(0,45)	(0,20)	108,0	20,00	5,60	—	—	—	Взвешенные вещества -500 мг/л Нефтепродукты -200 мг/л Лабомид -15000 мг/л	Обработка загрязнения моющего раст. бора деэмульгаторами и возврат в рабочую ванну с корректировкой раствора.	—	—	—	Взвешенные вещества 0,20 г/л Нефтепродукты -0,1 г/л	
								0,025	(0,025)	(0,20)	—	—	—	—	—	—							

ГИП	Маринкачев		
Н.контр.	Павленко		
Нач.отд.	Смирнов		
Гл.спец.	Залманов		
Рук.гр.	Павленко		
Вед.инж.	Константинова		
Ст.инж.	Уродина		

Привязан

Инв.№

ТП 503-4-57 СВВ-ВК

Станция технического обслуживания легковых автомобилей, принадлежащих гражданам, для сейсмических районов (6 АМК комплектной поставки) на 10 постов.

Производственное здание	Стадия	Лист	Листов
	РП	2	

Общие данные

ГИПРОАВТОТРАНС Ленинградский филиал

Инв.№ подл. | Подпись и дата | Взам. инв.№

23366-06

Формат А2

Данные по производственному водопотреблению и водоотведению

№ потребителя по плану	Наименование потребителя	Количество потребителей	Количество часов работы в сутки	Водопотребление: требования к качеству воды	Потребный напор у потребителя м. вод. ст.	Режим водопотребления	Расход воды на потребителя м³/ч	Из хозяйственно-питьевого водопровода м³/сут	м³/ч	л/с	Система оборотного водоснабжения м³/сут	м³/ч	л/с	Из теплосети м³/сут	м³/ч	л/с	Водоотведение: Характеристика сточных вод	Режим водоотведения и способ очистки	На подпитку систем оборотного водоснабжения участков мойки и окраски м³/сут	м³/ч	л/с	Концентрация загрязнений сточных вод после локальных очистных сооружений мг/л	Примечание
1	2	3	4	5	6	7	8	9	10	11	12	13	14	15	16	17	18	19	20	21	22	23	24
Шиномонтажный участок																							
Ванна для проверки камер	1	период	техн.	6	Емкость 270л. Заполнение 2раза в месяц		(0,27)	(0,27)	(0,50)	—	—	—	—	—	—	Взвешенные вещества -400мг/л	Соответствует режиму водопотребления	(0,27)	(0,27)	(0,50)	Взвешенные вещества -18мг/л	
Участок ремонта аккумуляторов																							
Аквадистилятор Д-10	1	4	хоз-пит	5	Непрерывный расход 3,3 л/мин в течение 2х часов в смену. Смен две		0,80	0,20	0,06	—	—	—	—	—	—	—	Соответствует режиму водопотребления	0,80	0,20	0,06	—	
Суммарные расходы:								1,83	0,45	0,13	420	98,00	27,27	—	—	—			0,80	0,20	0,06		

Привязан

Инв. №

ГИП	Мариничев		
Н.контр.	Павленко		
Нач.отд	Смирнов		
Гл.спец.	Заманова		
Рук.гр.	Павленко		
Вед.инж.	Константинова		
Ст.инж.	Удина		

ТП503-4-57.С.88-ВК

Станция технического обслуживания легковых автомобилей, принадлежащих гражданам для сейсмических районов 7,8 АМК комплектной поставки на 10 постов

Производственное здание

Общие данные

Стадия	Лист	Листов
РП	3	

ГИПРОАВТОТРАНС Ленинградский филиал

Инв. № подл. | Подпись и дата | Взам. инв. №

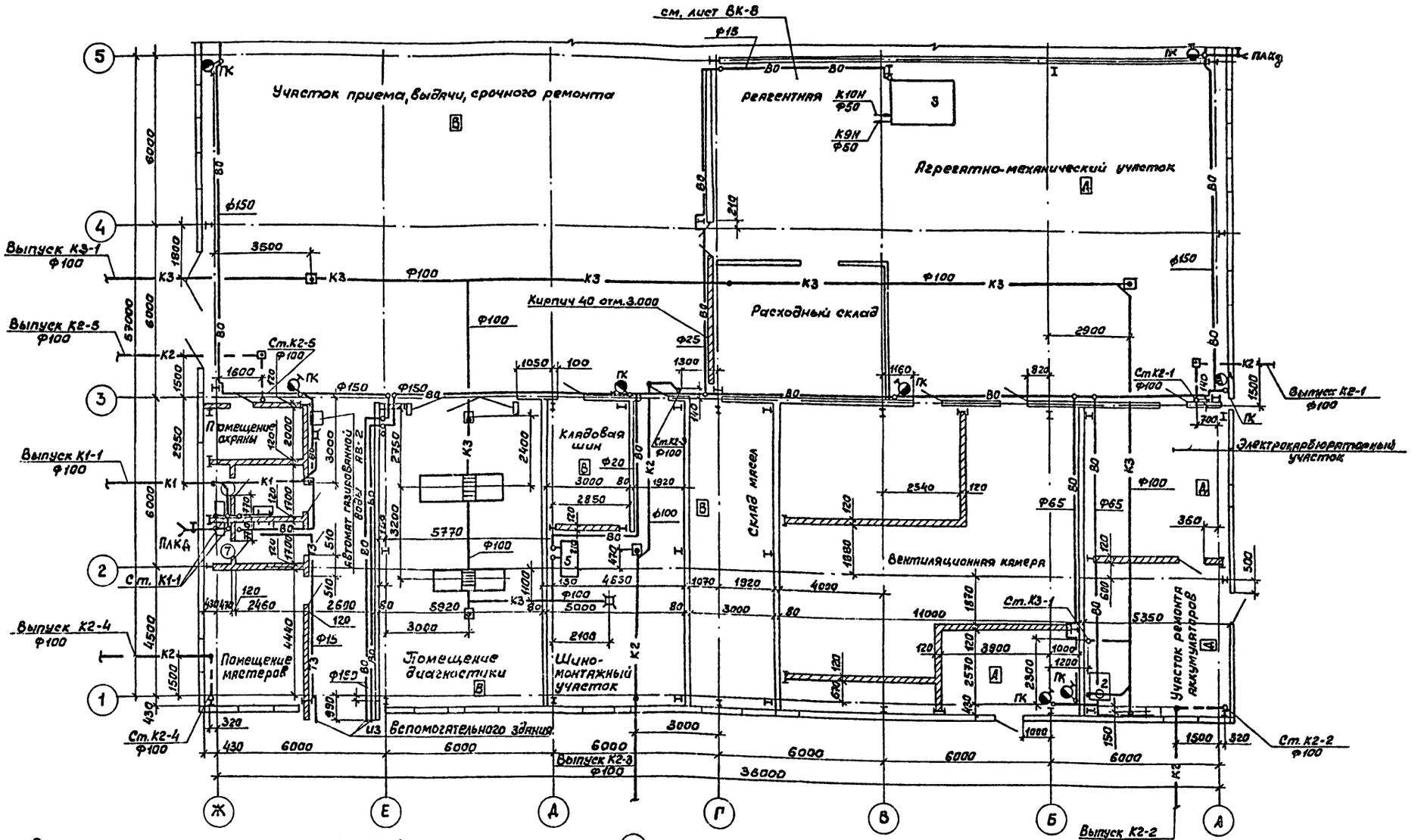

Повернуто

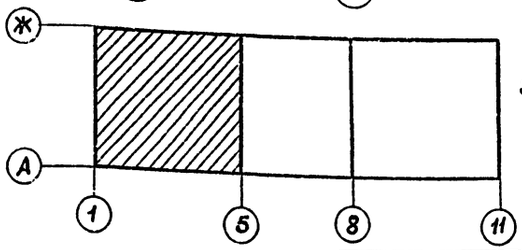

Экспликация технологического оборудования

№ технологического оборудования	Наименование помещения	Наименование оборудования	Марка оборудования
3	Агрегатно-механический	Установка для мойки	„Тайфун"
	участок	деталей	Б
2	Участок ремонта	Аквадистилятор	АЭ-10
	аккумуляторов		
5	Шиномонтажный	Ванна для проверки	5054
	участок	камер	госнити

Согласовано: Дир. стр. отд. Иванов; Главн. инж. проекта Бочарова; Гл. технол. отд. Шишловская; Гл. конструктор Сергеевский; Электрот. отд. Фонарев

Объект 1320

Инв. № подл. | Подпись и дата | Взам. инв. №

ГИП	Мариничев		
Н. контр.	Павленко		
Нач. отд.	Смирнов		
Гл. спец.	Замятнова		
Рук. гр.	Павленко		
Вед. инж.	Константинова		
Ст. инж.	Дубакова		

Привязан

Инв. №

ТП 503-4-57С.88-ВК

Станция технического обслуживания легковых автомобилей принадлежащих гражданам для сейсмических районов (в АМК комплектной поставки) на 10 постов

Производственное здание

Стадия	Лист	Листов
РП	4	

План на отм. 0.000 в осях „1" ÷ „5"; „А" ÷ „Ж"

ГИПРОАВТОТРАНС
Ленинградский филиал

23366-06

Формат А2

АЛЬБОМ 6

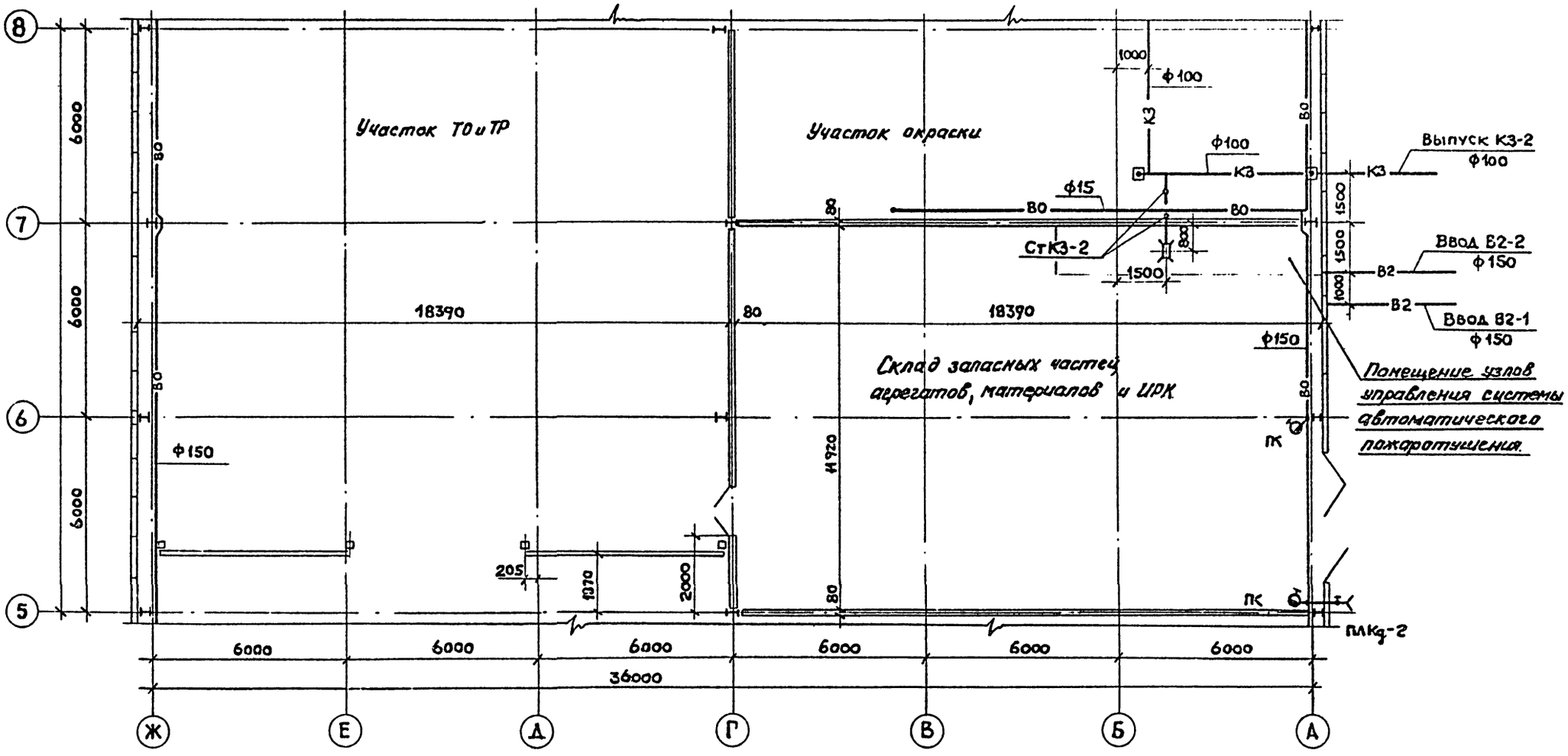

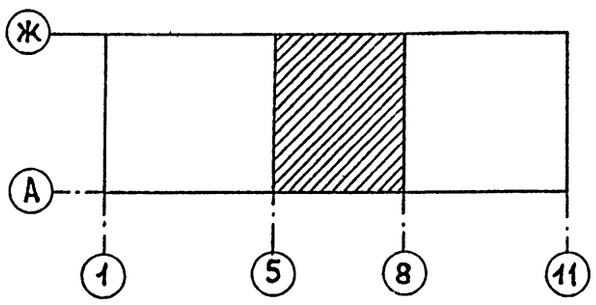

Повернуто

ТП 503-4-57 С.88-ВК			
СТАНЦИЯ ТЕХНИЧЕСКОГО ОБСЛУЖИВАНИЯ ЛЕГКОВЫХ АВТОМОБИЛЕЙ, ПРИНАДЛЕЖАЩИХ ГРАЖДАНАМ ДЛЯ СЕЙСМИЧЕСКИХ РАЙОНОВ (В ЛМК КОМПЛЕКТНОЙ ПОСТАВКИ) НА 10 ПОСТОВ			
ПРИВЯЗАН	ГИП	МАРИНИЧЕВ	ПРОИЗВОДСТВЕННОЕ ЗДАНИЕ
	Н.КОНТР.	ПАВЛЕНКО	СТАДИЯ: РП; ЛИСТ: 5; ЛИСТОВ:
	НАЧ.ОТД.	СМИРНОВ	
	ГЛ.СПЕЦ.	ЗАЛМАНОВА	ПЛАН НА ОТМ. 0.000 В ОСЯХ „5"÷„8"; „А"÷„Ж"
	РУК.ГР.	ПАВЛЕНКО	ГИПРОАВТОТРАНС ЛЕНИНГРАДСКИЙ ФИЛИАЛ
ИНВ. №	СТ.ИНЖ.	ДУБАКОВА	

ОБЪЕКТ 1320

СОГЛАСОВАНО
ТЕХНОЛОГ. ОТД. АЛЬМАН
ЗА. ТЕХН. ОТД. ФОНАРЕВ
САН-ТЕХН. ОТД. БОЧАРОВА
АРХ. СТР. ОТД. ИВАНОВ
ЦНИИ ПРОЕКТ. ЛЕГ. КОНСТРУК. НЕВСКИЙ

ИНВ. № ПОДП. | ПОДПИСЬ И ДАТА | ВЗАМ. ИНВ. №

23366-06

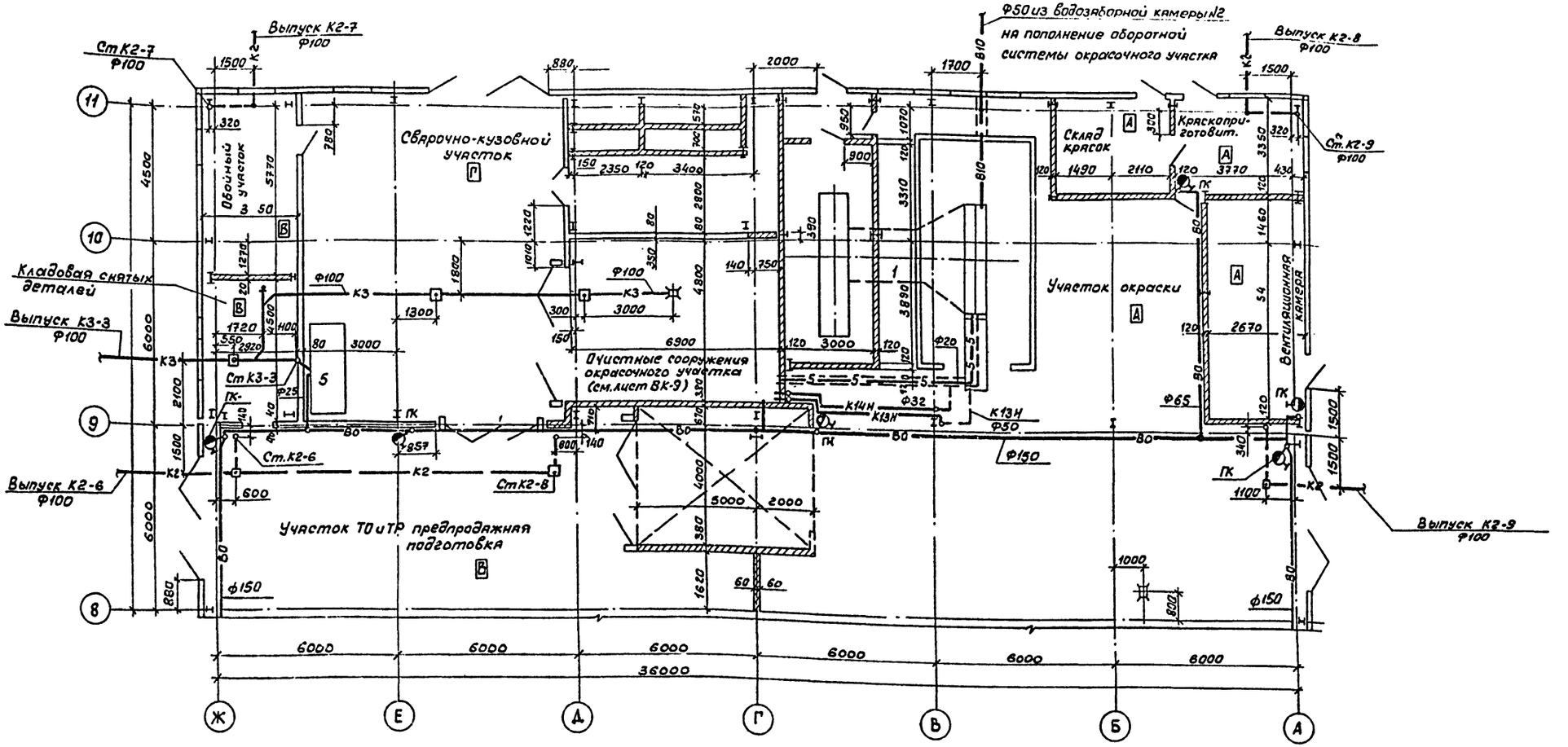

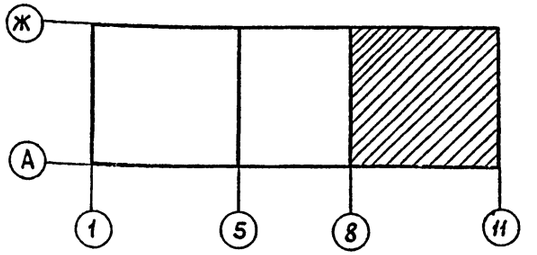

Повернуто

Экспликация технологического оборудования

№№ технологического оборудования	Наименование помещения	Наименование оборудования	Марка оборудования
1	Участок окраски	Камера окрасочно -	ПК8
		сушильная для легковых	180/28
		автомобилей	
		Пост подготовки авто-	
		мобилей к окраске	
5	Сварочно- кузовной	Стенд для комплексных	3092
	участок	работ по ремонту	ГИАТ
		радиаторов	

Привязан

Инв. №

ГИП	Мариничев	
Н. контр.	Павленко	
Нач. отд.	Смирнов	
Гл. спец.	Заманова	
Рук. гр.	Павленко	
Вед. инж.	Константинова	
Ст. инж.	Дубакова	

ТП 503-4-57 С.88-ВК

Станция технического обслуживания легковых автомобилей принадлежащих гражданам для сейсмических районов (в АПК комплектной поставки) на 10 постов

Производственное здание

Стадия	Лист	Листов
РП	6	

План на отм. 0.000 в осях „8"÷„11"; „А"÷„Ж".

ГИПРОАВТОТРАНС
Ленинградский филиал

Согласовано:
Госстроительная техника
Сан.-техн. отд. Бочарова
Электротехнол. Романов

Согласовано
Инв. № подл. | Подпись и дата | Взам. инв. № | Арх. стр. отд. | Технол. отд. | Электротехнол.

Объект 1320

23368-06

Формат А2

Альбом 6

Объект 1320

Инв.№ подл. | Подпись и дата | Взам.инв.№

ТЗ

ВО

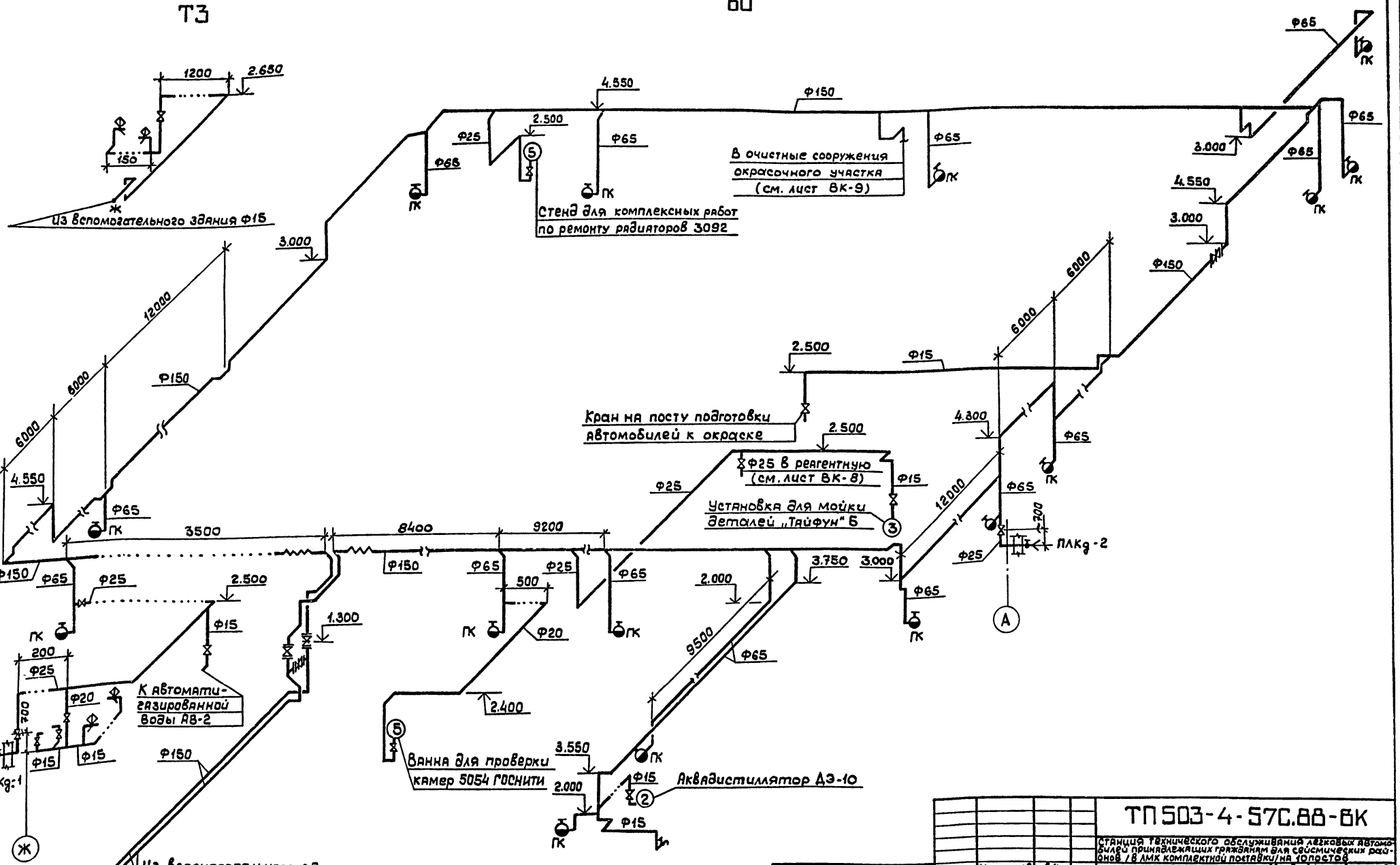

Привязан	ГИП	Мариничев	
	Н.контр.	Павленко	
	Нач.отд.	Смирнов	
	Гл.спец	Залманова	
	Рук.гр.	Павленко	
Инв.№	Ст.инж.	Дубакова	

ТП 503-4-57С.88-ВК

Станция технического обслуживания легковых автомобилей принадлежащих гражданам для сейсмических районов / в АМК комплектной поставки / на 10 постов

Производственное здание

Стадия	Лист	Листов
РП	7	

Системы ВО, ТЗ. Схемы.

ГИПРОАВТОТРАНС Ленинградский филиал

23366-06

Формат А2

АЛЬБОМ 6

Разрез 1-1

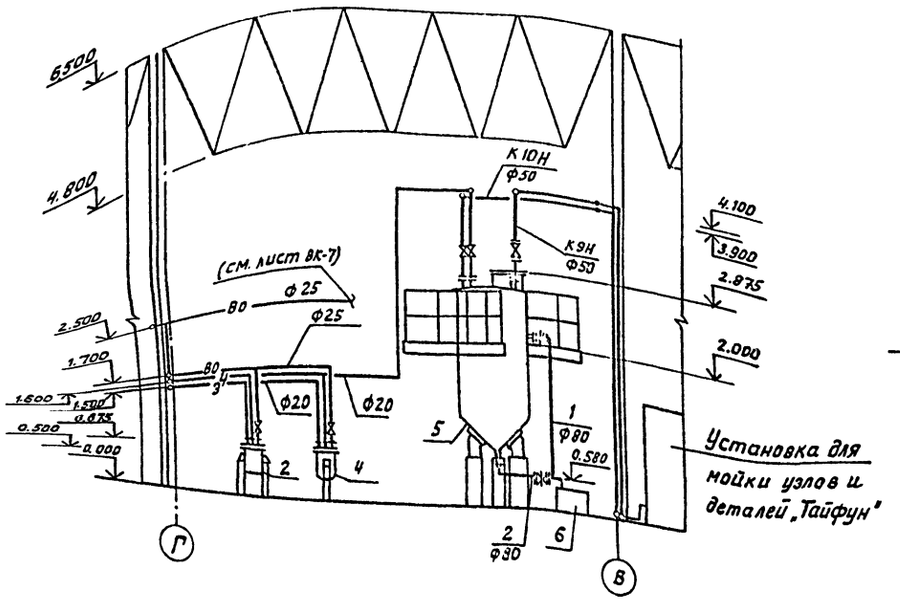

Схема

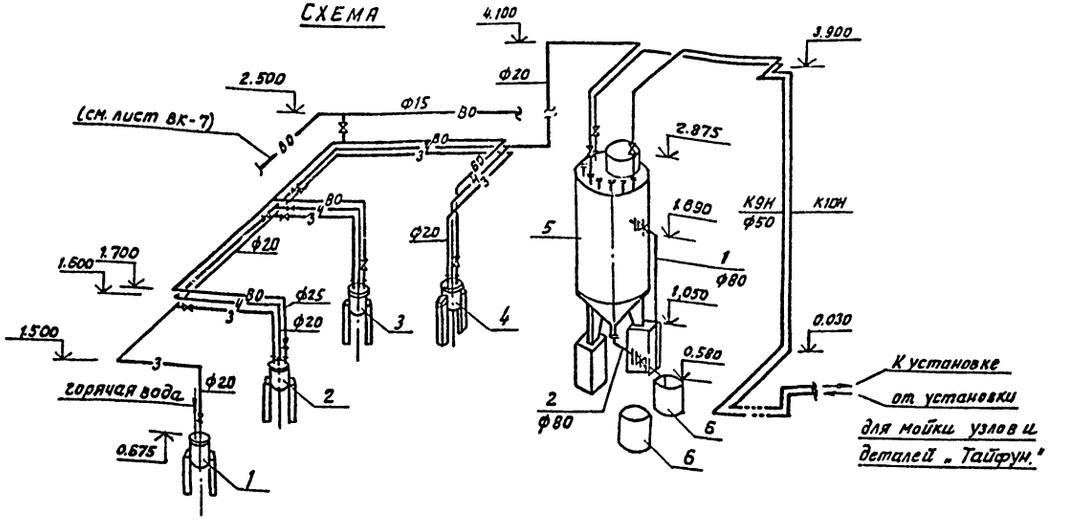

План

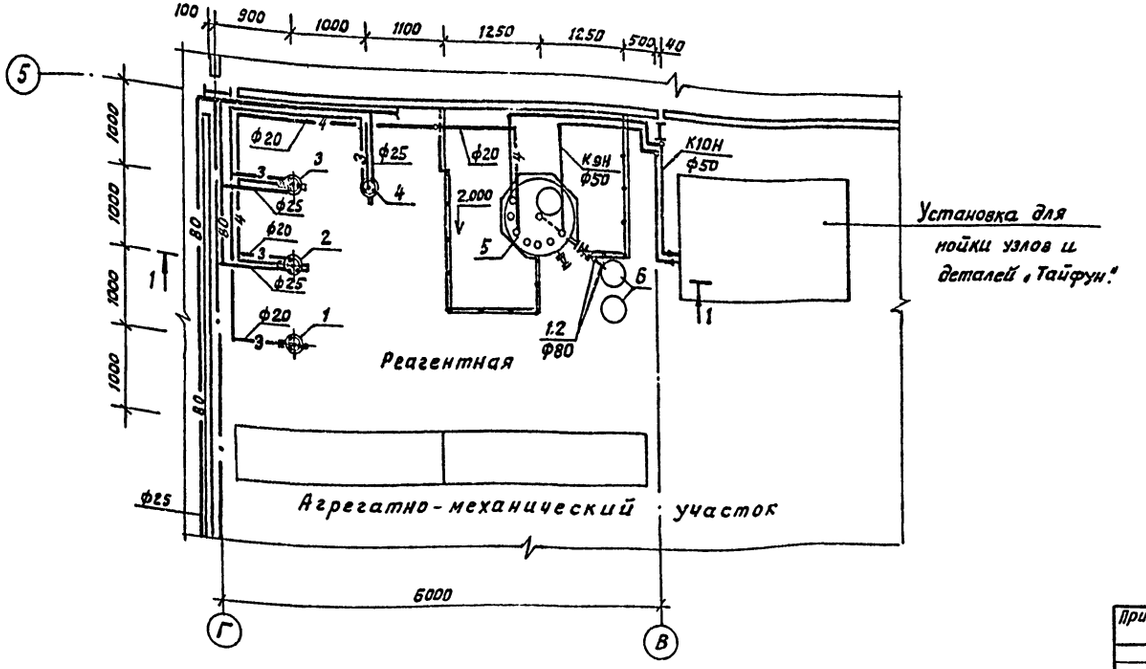

Экспликация оборудования

NN оборудования	Наименование оборудования	Назначение	Примечание
1	Растворный бак	Приготовление 30% раствора	Сборник СЭВ-
	деэмульгаторов ($CaCl_2$; $MgCl_2$; $MgSO_4$)	деэмульгаторов.	-0.0101-1-02-01 V=0.010 м³
2.	Расходный бак $MgCl_2$	Приготовление 10% раствора	"
		$MgCl_2$.	
3.	Расходный бак $MgSO_4$	Приготовление 10% раствора	—"—
		$MgSO_4$	
4.	Расходный бак $CaCl_2$	Приготовление 10% раствора	—"—
		$CaCl_2$.	
5.	Реактор-отстойник	Обработка загрязненного	вертикальный цельносварной
		щелочного моющего раствора	аппарат ВКЭ1-1-1-0.6
		установки „Тайфун."	$V_{раб}$=0.68 м³
6	Бочка металлическая	Сбор нефтепродуктов и осадка	V=200л.

Согласовано

Технолог. отд.	Альман
Арх. стр. отд.	Иванов
Электрот. отд.	Фонарев

Инв. № подл. | Подпись и дата | Взам. инв. №

Объект 1320

ГИП	Мариничев		
Н.контр.	Павленко		
Нач.отд.	Смирнов		
Гл.спец.	Залманова		
Рук.гр.	Павленко		
Вед.инж.	Константинова		

Привязан

Инв. №

ТП 503-4-57С.88-ВК

Станция технического обслуживания легковых автомобилей, принадлежащих гражданам, для сейсмических районов (в ЛМК комплектной поставки) на 10 постов.

Производственное здание.

Стадия	Лист	Листов
РП	8	

Система оборотного водоснабжения моющих растворов. План. Разрез. Схема.

ГИПРОАВТОТРАНС Ленинградский филиал

23366-06

Формат А-2

План на отм. 0.000

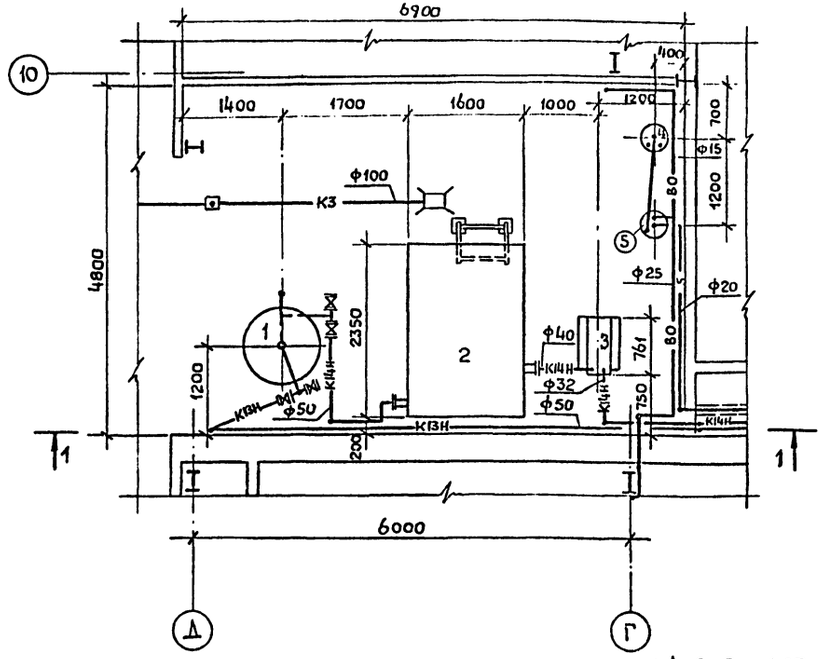

Разрез 1-1

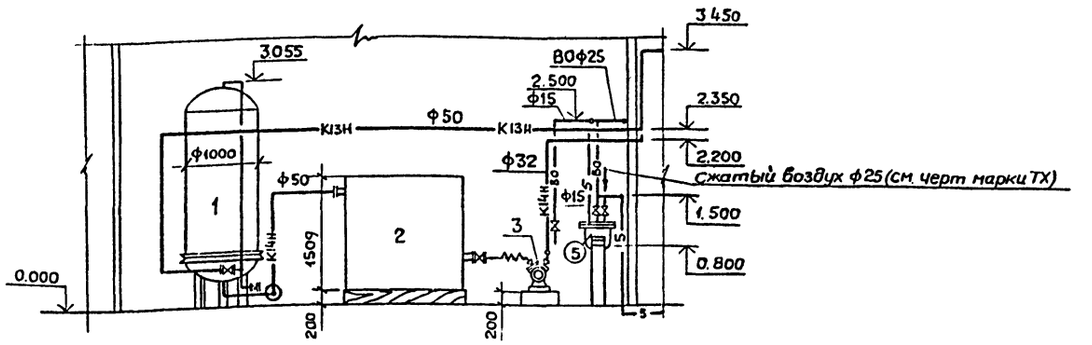

Экспликация оборудования

NN оборудования	Наименование оборудования	Назначение	Примечание
1	Фильтр осветительный	Осветление краскосодержащих стоков	
	вертикальный напорный	после введения коагулянта	Ф08-10-06
	D=1000	и отстаивания в приямках	
2	Бак отстойник	Отстаивание отфильтрованных	
	стальной 1600×2350×1509	ных стоков в течение 2^х часов	1.494-11
3	Вихревой насос ВК1/16А	Перекачка очищенных стоков	
	подача 3.6 м³/ч, напор 16м	окрасочного участка в прия-	
	с эл. двигателем	мок камеры „АФИТ"	
	4 АХ 80 В4 N=1,5 кВт.		
4	Затворный бак	Приготовление 90% раст-	Сборник
	коагулянта	вора коагулянта	стальной
5	Расходный бак	Приготовление 80% раст-	эмалированный
	коагулянта	вора коагулянта	СЭБ-0.025-1-02
			-N=0.025м³

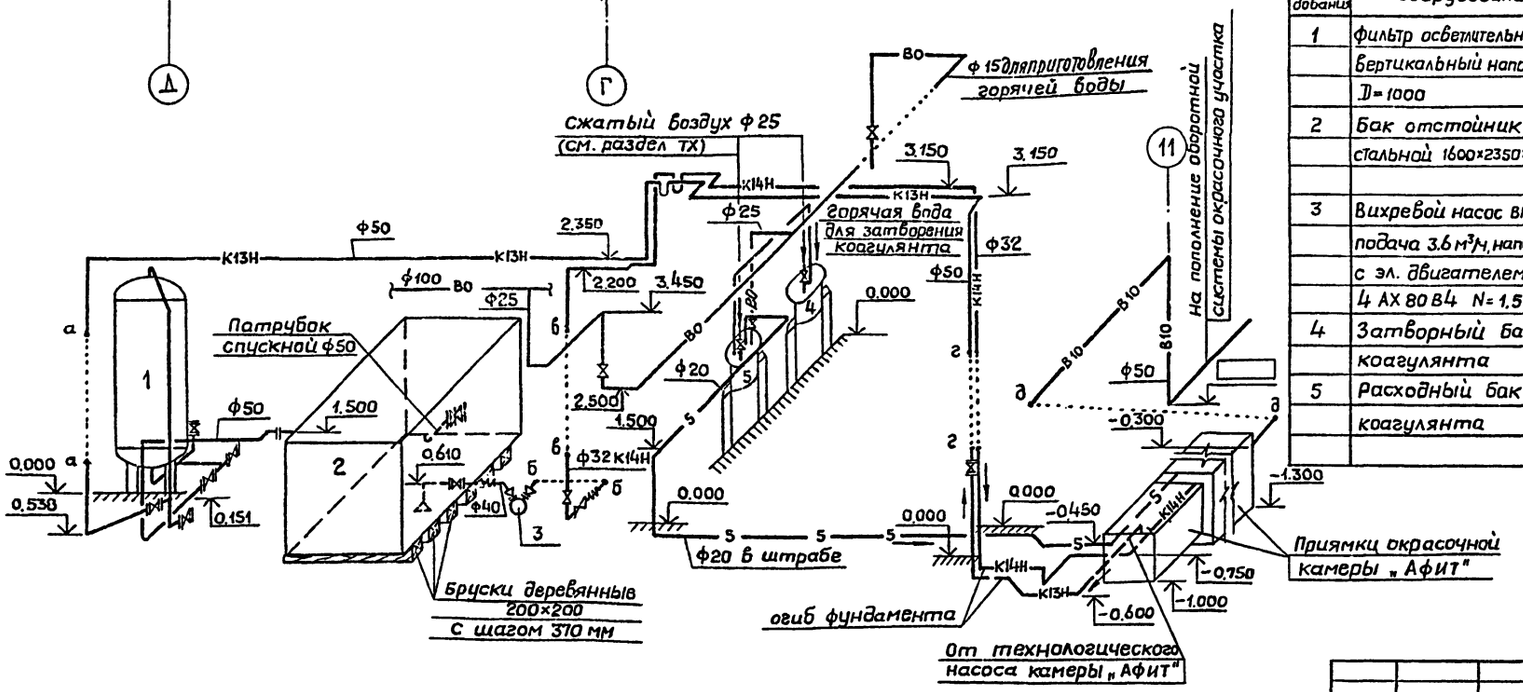

Привязан		ГИП	Маринчев
		Н.контр.	Павленко
		Нач.отд.	Смирнов
		Гл.спец.	Залманова
		Рук.гр.	Павленко
Инв.№		Ст.инж.	Дубакова

ТП 503-4-57 С.88 - ВК

Станция технического обслуживания легковых автомобилей принадлежащих гражданам для сейсмических районов (в АМК комплектной поставки) на 10 постов

Производственное здание	Стадия	Лист	Листов
	РП	9	

Система оборотного водоснабжения участка окраски План, разрез, схема

ГИПРОАВТОТРАНС Ленинградский филиал

Согласовано: Технолог.отд. Альман; Арх.-стр.отд. Иванов; Эл.-техн.отд. Фонарев

Объект 1320

Инв.№ подл. | Подпись и дата | Взам.инв.№

23366-06

Формат А2

Альбом 6

Объект 1320

К3

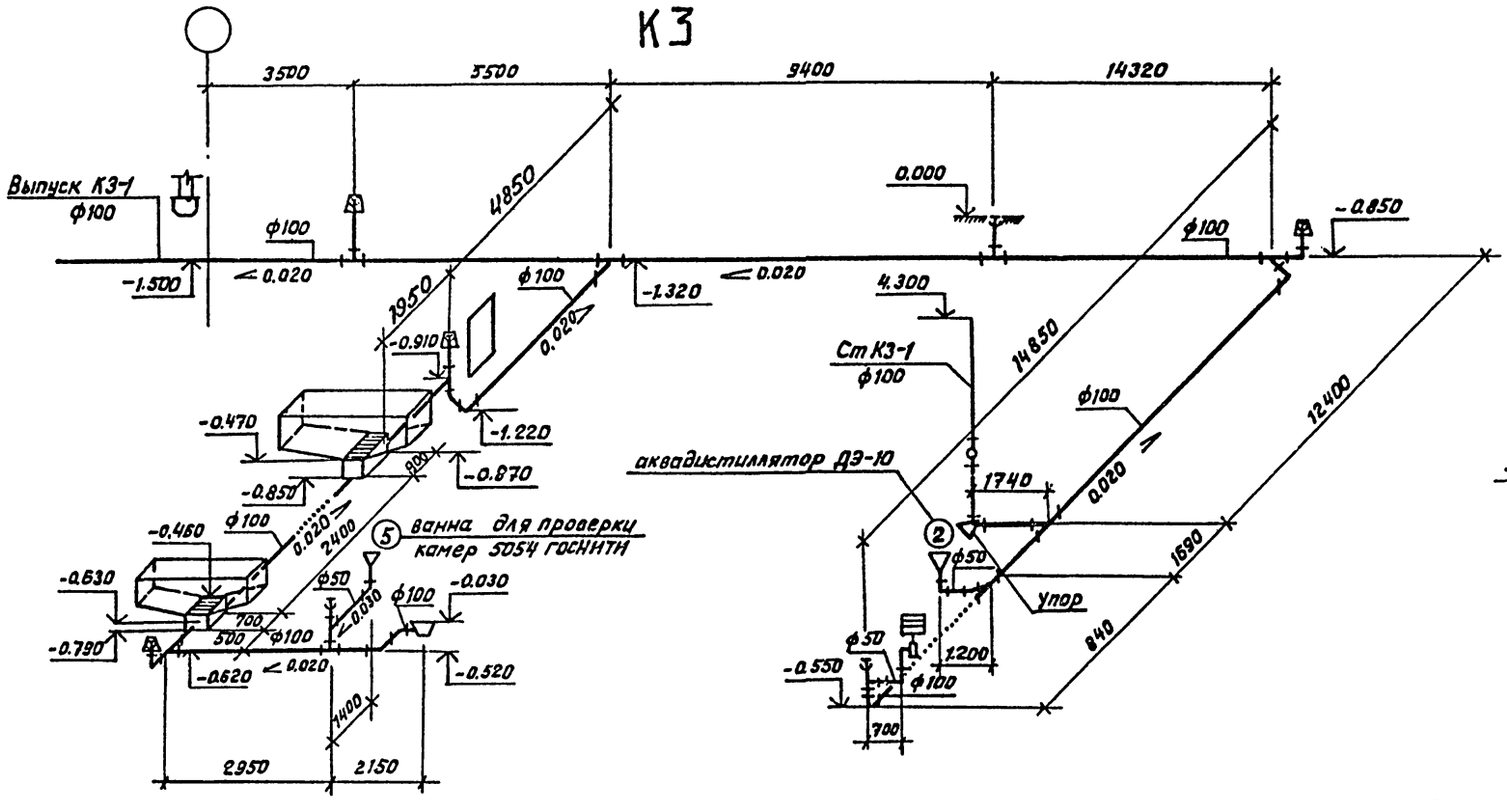

К3

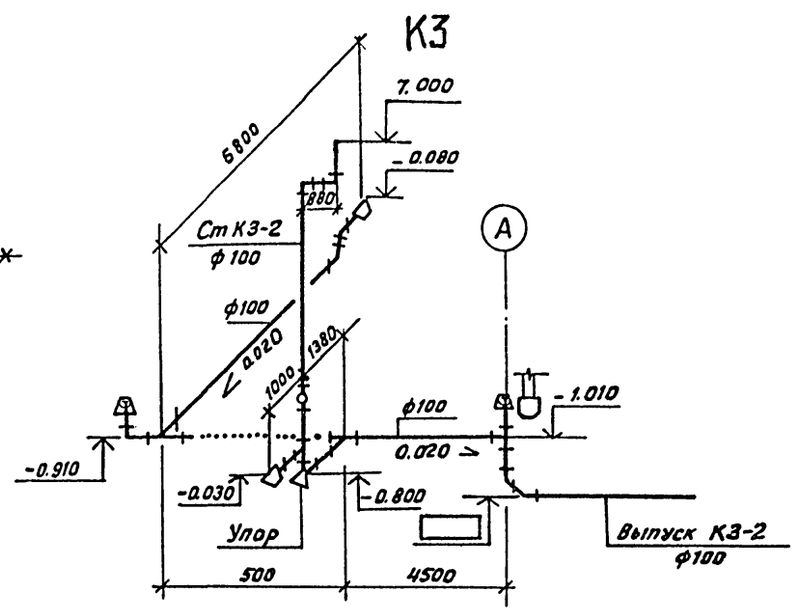

К1

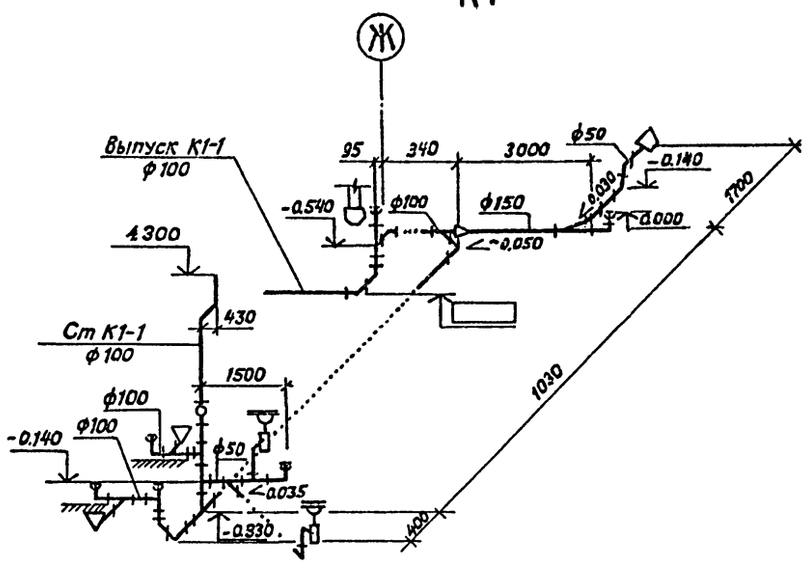

К3

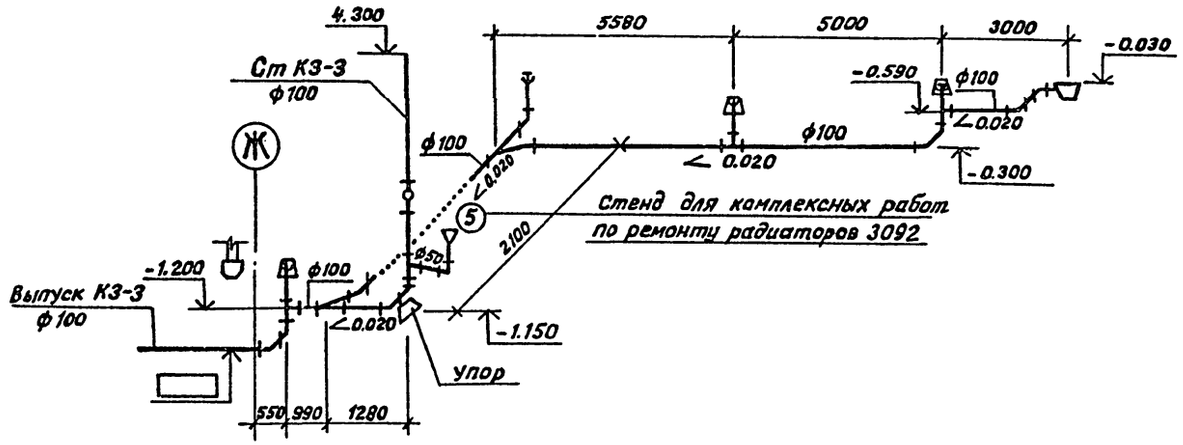

				ТП 503-4-57 С.88-8К	
				Станция технического обслуживания легковых автомобилей, принадлежащих гражданам, для сейсмических районов (в АМК комплектной поставки) на 10 постов.	
Привязан		ГИП	Мариничев	Производственное здание	Стадия: РП; Лист: 10; Листов:
		Н.контр.	Павленко		
		Нач.отд.	Смирнов		
		Гл.спец.	Залманова	Система К1. Схема К1-1 Система К3. Схемы выпусков К3-1, К3-2, К3-3.	ГИПРОАВТОТРАНС Ленинградский филиал
Инв.№		Рук.гр.	Павленко		
		Ст.инж.	Дубакова		

Инв.№ подл. | Подпись и дата | Взам.инв.№

Формат А-2

23366-06

Альбом 6

Объект 1320

К2

План кровли М 1:200 /повернуто/

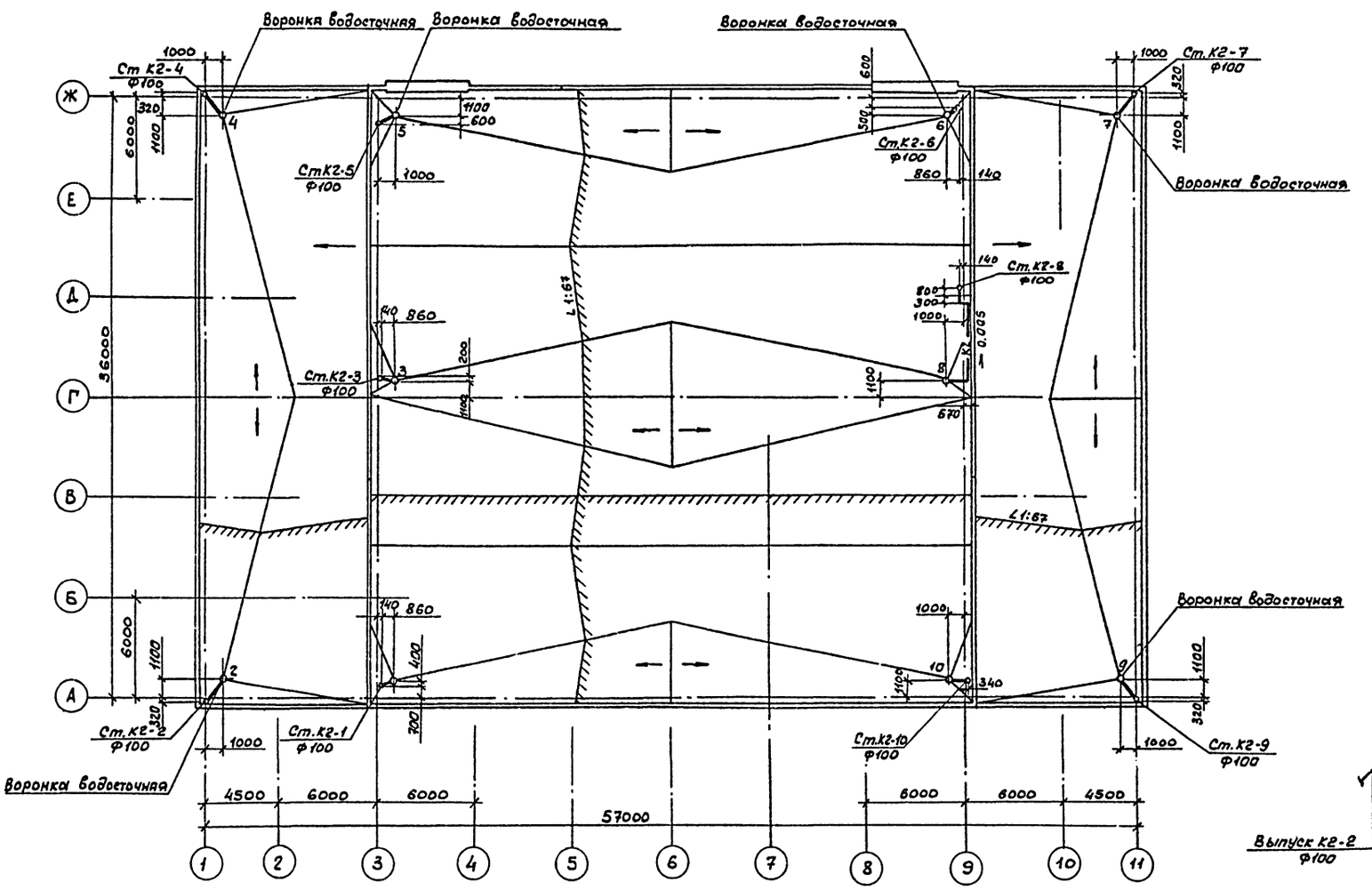

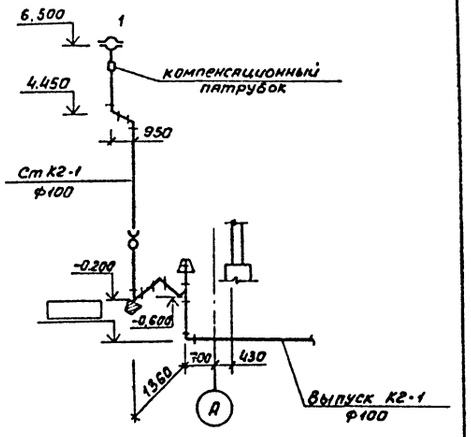

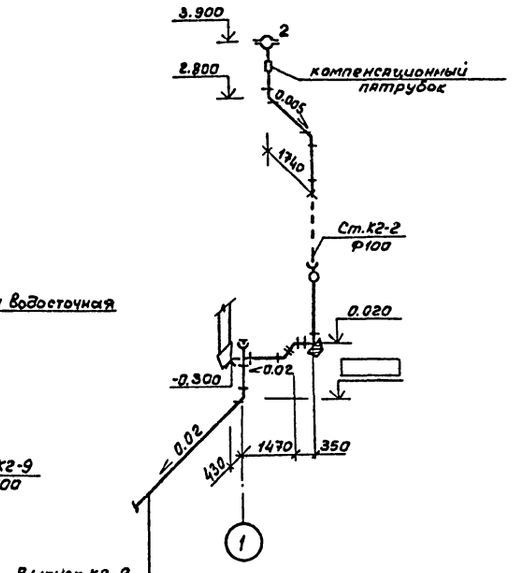

Согласовано
ЦНИИПроектлегконструкция КиВ
Гл.техн.отд. Боголюбов

Инв.№ подл. | Подпись и дата | Взам.инв.№

Привязан

Инв.№

ГИП	Мариничев	
Н.контр.	Павленко	
Нач.отд.	Смирнов	
Гл.спец.	Заманова	
Рук.гр.	Павленко	
Вед.инж.	Константинова	
Ст.инж.	Дубакова	

ТП 503-4-57С.88-ВК

Станция технического обслуживания легковых автомобилей принадлежащих гражданам для сейсмических районов / 8 АМК комплектной поставки / на 10 постов

Производственное здание	Стадия	Лист	Листов
	РП	11	
Система К2. План кровли Схемы выпусков К2-1, К2-2	ГИПРОАВТОТРАНС Ленинградский филиал		

23366-06

Формат А2

АЛЬБОМ 6

ОБЪЕКТ 1320

К-2

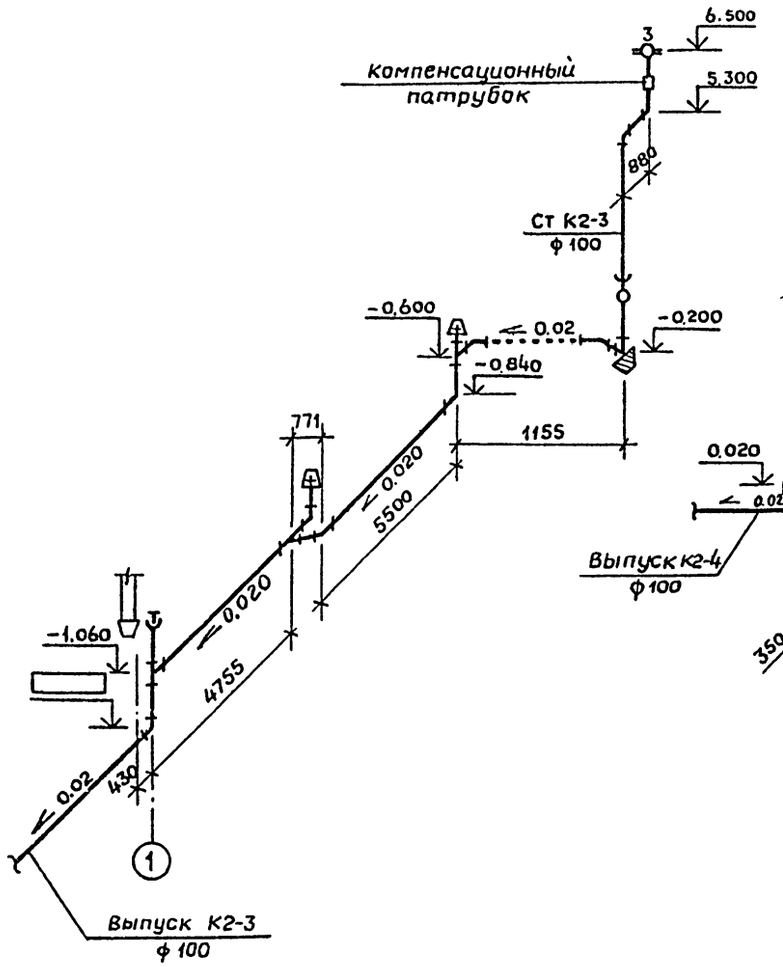

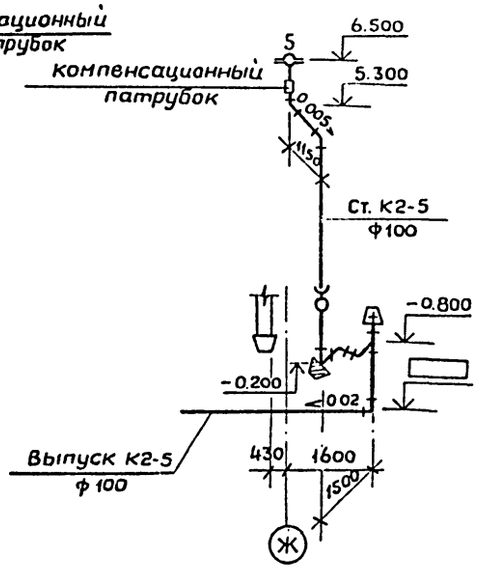

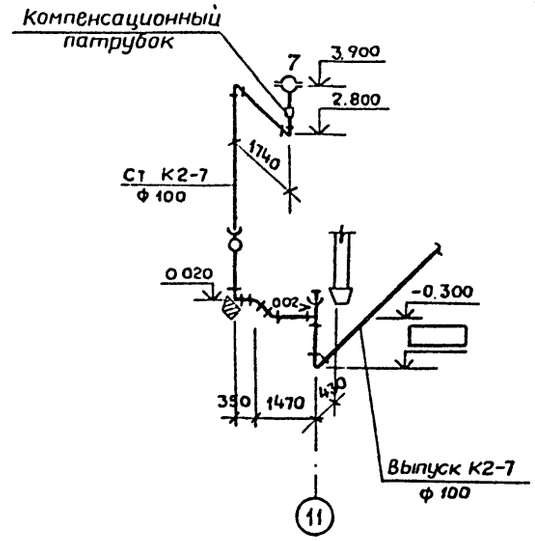

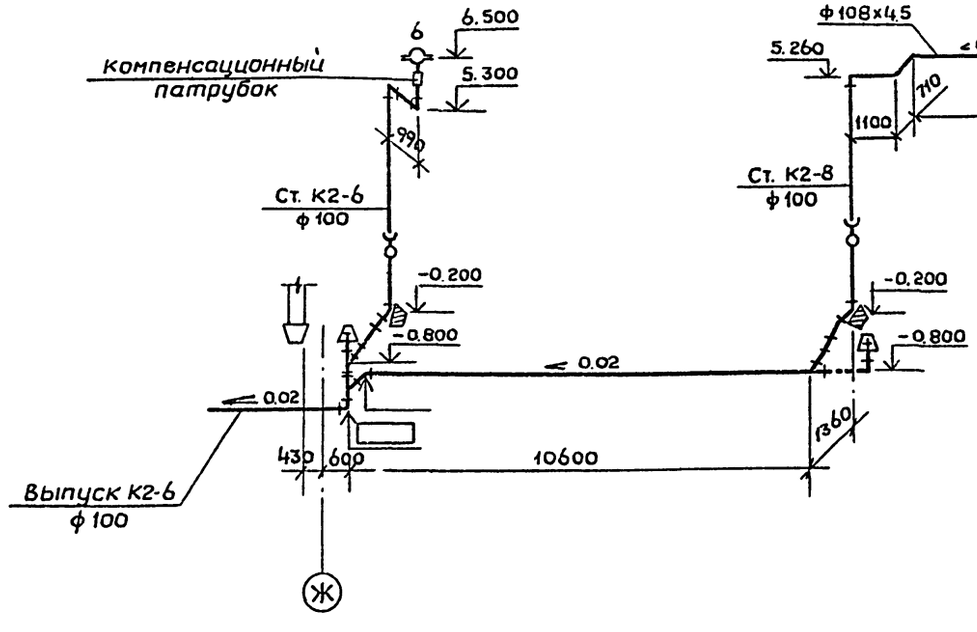

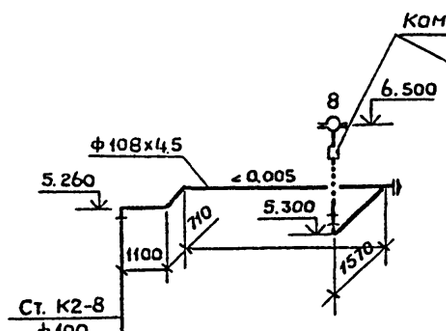

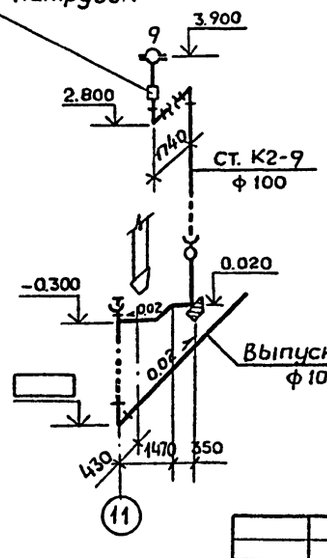

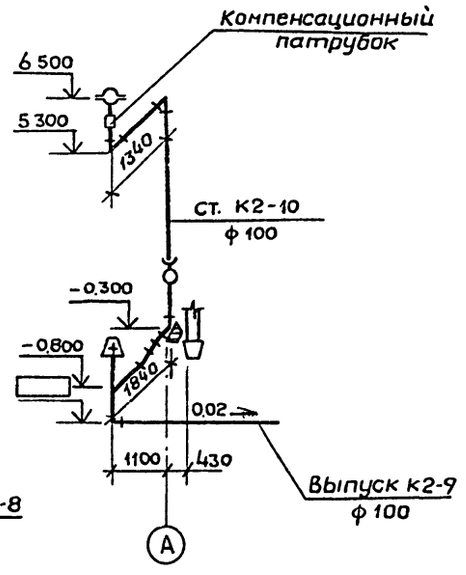

ТП 503-4-57 С.88-ВК			
СТАНЦИЯ ТЕХНИЧЕСКОГО ОБСЛУЖИВАНИЯ ЛЕГКОВЫХ АВТОМОБИЛЕЙ ПРИНАДЛЕЖАЩИХ ГРАЖДАНАМ ДЛЯ СЕЙСМИЧЕСКИХ РАЙОНОВ (8 АМК КОМПЛЕКТНОЙ ПОСТАВКИ) НА 10 ПОСТОВ			
ПРИВЯЗАН	ГИП Маринычев	Производственное здание	Стадия: РП; Лист: 12; Листов:
	Н.контр. Павленко		
	Нач.отд. Смирнов		
	Гл.спец. Залманова		
	Рук. гр. Павленко		
Инв.№	Вед.инж. Константинов	Система К2. Схемы выпусков К2-3, К2-4, К2-5, К2-6, К2-7, К2-8, К2-9.	ГИПРОАВТОТРАНС Ленинградский филиал

Инв.№ подл. | Подпись и дата | Взам. инв.№

23366-06

Формат А-2

Типовой проект
производственное здание станции технического обслуживания легковых автомобилей принадлежащих гражданам для сейсмических районов /лмк комплектной поставки/ на 10 постов

Альбом I
Эскизные чертежи общих видов нетиповых конструкций систем водопровода и канализации

Обозначение	Наименование	Примечание
ВКН 1	Бак-отстойник стальной	
	Общий вид	
ВКН 2	Установка пожарного крана	
	ф65 в шкафу.	

Инв. N подл. | Подпись и дата | Взам. инв. N

Привязан

Инв. N

ГИП	Мариничев	ТП 503-4-57 С.88-ВКН	
Н. контр.	Павленко	Содержание	Стадия: РП; Лист: ; Листов: 1
Нач. отд	Смирнов		ГИПРОАВТОТРАНС Ленинградский филиал
Гл. спец.	Залманова		
Рук. гр.	Павленко		
Ст. инж.	Урдина		

Инв. N

Вид А

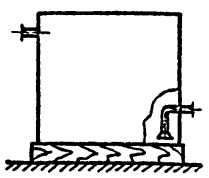

Вид Б

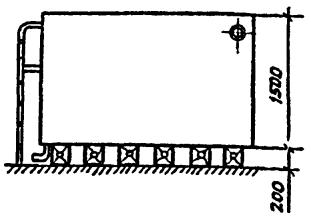

Вид В

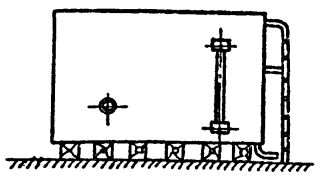

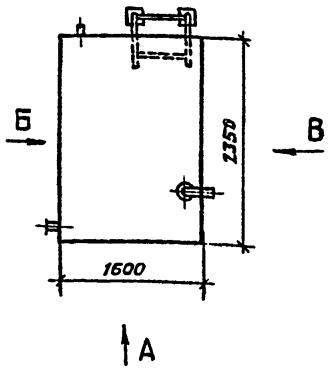

Бак - отстойник:
емкость 5.60 м³
масса 615 кг.

Привязан

Инв. N

Инв. N подл. | Подпись и дата | Взам. инв. N

ГИП	Мариничев	ТП 503-4-57 С.88-ВКН1	
Н. контр.	Павленко	Бак-отстойник стальной. Общий вид.	Стадия: РП; Лист: ; Листов: 1
Нач. отд	Смирнов		ГИПРОАВТОТРАНС Ленинградский филиал
Рук. гр.	Павленко		
Ст. инж.	Дубакова		

Инв. N

Разрез I-I

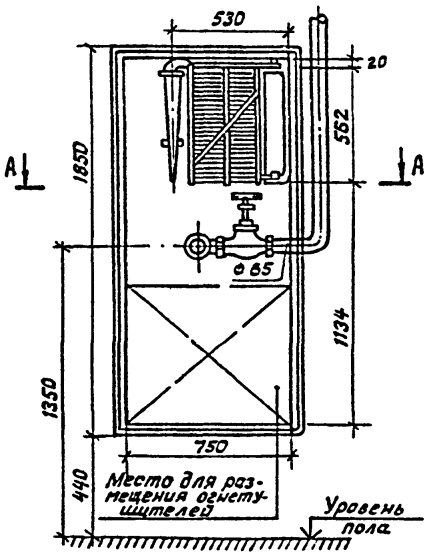

Разрез II-II

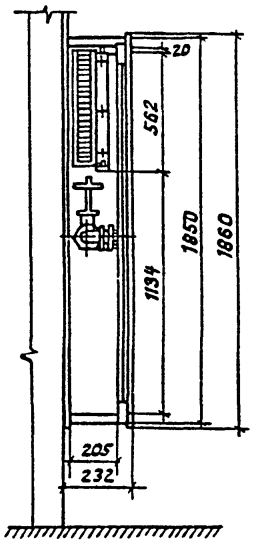

План по А-А

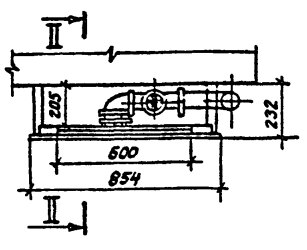

Привязан

Инв. N

Инв. N подл. | Подпись и дата | Взам. инв. N

ГИП	Мариничев	ТП 503-4-57 С.88-ВКН2	
Н. контр.	Павленко	Установка пожарного крана ф65 в шкафу.	Стадия: РП; Лист: ; Листов: 1
Нач. отд	Смирнов		ГИПРОАВТОТРАНС Ленинградский филиал
Гл. спец.	Залманова		
Рук. гр.	Павленко		
Ст. инж.	Урдина		

gost.e-ecolog.ru