ТИПОВОЙ ПРОЕКТ

503-4-57С.88

ПРОИЗВОДСТВЕННОЕ ЗДАНИЕ

СТАНЦИИ ТЕХНИЧЕСКОГО ОБСЛУЖИВАНИЯ ЛЕГКОВЫХ АВТОМОБИЛЕЙ, ПРИНАДЛЕЖАЩИХ ГРАЖДАНАМ, ДЛЯ СЕЙСМИЧЕСКИХ РАЙОНОВ НА 10 ПОСТОВ

/В ЛМК КОМПЛЕКТНОЙ ПОСТАВКИ/.

АЛЬБОМ 5

Стальные арматурные и закладные изделия.

23366-05

СФ ЦИТП 620062, г.Свердловск, ул. Чебышева, 4
Зак.3794инв. 23366-05 тираж 150
Сдано в печать 5.06. 1989 Цена 0-68

gost.e-ecolog.ru

ТИПОВОЙ ПРОЕКТ

503-4-57С.88

ПРОИЗВОДСТВЕННОЕ ЗДАНИЕ

СТАНЦИИ ТЕХНИЧЕСКОГО ОБСЛУЖИВАНИЯ ЛЕГКОВЫХ АВТОМОБИЛЕЙ, ПРИНАДЛЕЖАЩИХ ГРАЖДАНАМ, ДЛЯ СЕЙСМИЧЕСКИХ РАЙОНОВ НА 10 ПОСТОВ

/В ЛМК КОМПЛЕКТНОЙ ПОСТАВКИ/

АЛЬБОМ 5

23366-05

© СФ ЦИТП Госстрой СССР, 1988 г.

УТВЕРЖДЁН И ВВЕДЁН В ДЕЙСТВИЕ
Минавтопромом СССР
ПРОТОКОЛ №23 от 20.06.88 г.

РАЗРАБОТАН
ЛЕНИНГРАДСКИМ ФИЛИАЛОМ ИНСТИТУТА
ГИПРОАВТОТРАНС
ГЛАВНЫЙ ИНЖЕНЕР Краснов В.Г.
ГЛАВНЫЙ ИНЖЕНЕР ПРОЕКТА Мариничев А.Ю.

Альбом 5

Обозначение	Наименование	Кол.	Примечание
	Содержание	2	
ТП503-4-57с.88-КЖИ ТТ	Технические требования к изготовлению железобетонных арматурных соединительных и закладных изделий	2	
ТП503-4-57с.88-КЖИ-01	Решетки РШ1, РШ2	3	
-02	Рамы металлические РМ1, РМ4	4	
-03	Рамы металлические РМ2, РМ3	5	
-04	Рамы металлические РМ5, РМ6	6	
-05	Щит металлический ЩС1	7	
-06	Изделие закладное ИН1	8	
-07	Сетка арматурная С1	8	

Объект 1320

Инв. № подл. | Подпись и дата | Взам. инв. №

Н. контр.	Поназов		
Нач. отд.	Иванов		
Гл. констр.	Поназов		
Вед. инж.	Никитина		
Инж.	Пивоварова		

ТП-503-4-57 С.88-КЖИ-ДО

Содержание листов выпуска

Стадия	Лист	Листов
РП	1	1

ГИПРОАВТОТРАНС
Ленинградский филиал

Альбом 5

Арматурные изделия и закладные детали должны изготавливаться в соответствии с требованиями: СН393-78 „Указания по сварке соединений арматуры и закладных деталей железобетонных конструкций".

Объект 1320

Инв. № подл. | Подпись и дата | Взам. инв. №

Н. контр.	Поназов		
Нач. отд.	Иванов		
Гл. констр.	Поназов		
Вед. инж.	Никитина		
Инж.	Пивоварова		

ТП-503-4-57 С.88-КЖИ-ТТ

Технические требования к изготовлению арматурных и закладных изделий.

Стадия	Лист	Листов
РП	1	1

ГИПРОАВТОТРАНС
Ленинградский филиал

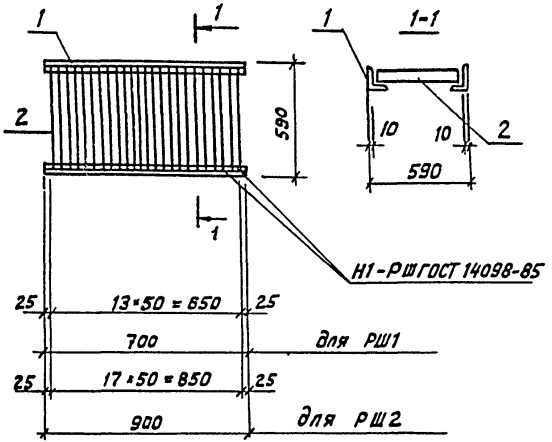

Формат	Зона	Поз.	Обозначение	Наименование	Кол.	Примечание
				РШ 1		
				Документация		
А3			ТП 503-4-57.88-КЖИ-ТТ	Технические требования		
				к изготовлению арматурных и закладных изделий		
				Детали		
БУ		1		Уголок 50*50*5 ГОСТ 8509-86 / Ст3кп2 ГОСТ 380-71		
				ℓ = 700	2	2.7кг
БУ		2		Полоса 4*40 ГОСТ 103-76 / Ст3кп2 ГОСТ 380-71		
				ℓ = 570	14	0.72кг
				РШ 2		
				Документация		
А3			ТП 503-4-57с 88-КЖИ-ТТ	Технические требования		
				к изготовлению арматурных и закладных изделий		
				Детали		
БУ		3		Уголок 50*50*5 ГОСТ 8509-86 / Ст3кп2 ГОСТ 380-71		
				ℓ = 900	2	3.4кг
БУ		4		Полоса 4*40 ГОСТ 103-76 / Ст3кп2 ГОСТ 380-71		
				ℓ = 570	18	0.72кг

Н.контр.	Помазов	
Нач.отд.	Иванов	
Гл.констр.	Помазов	
Вед.инж.	Никитина	
Инж.	Пивоварова	

ТП-503-4-57С.88-КЖИ-01

Решетки РШ1, РШ2

Стадия	Масса	Масштаб
РП	15.5 / 19.8	
Лист	Листов	

ГИПРОАВТОТРАНС
Ленинградский филиал

Инв. № подл. | Подпись и дата | Взам. инв. №

Объект 1320

23366-05

Формат А-3

РМ1

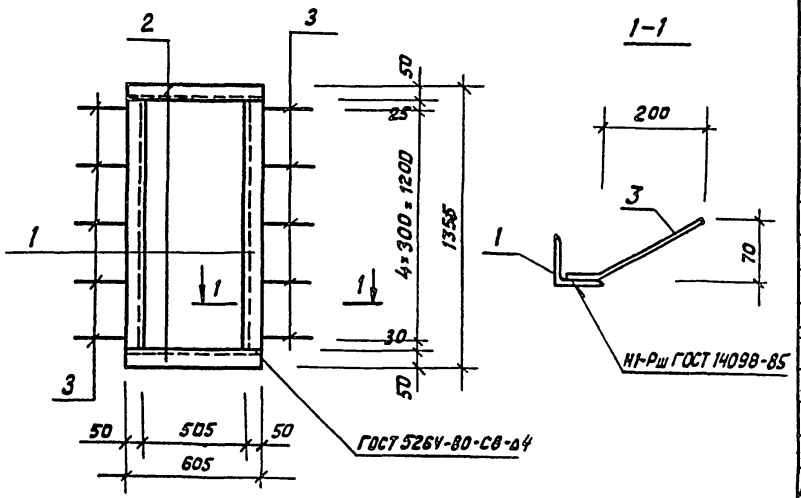

1-1

РМ4

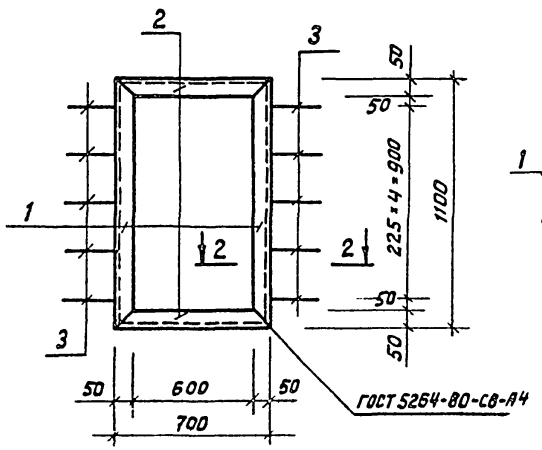

2-2

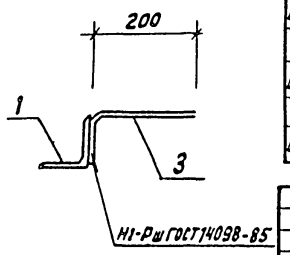

Формат	Зона	Поз.	Обозначение	Наименование	Кол. шт.	Примечание
				РМ1		
				Документация		
А3			ТП 503-4-57С.88-КЖИ-ТТ	Технические требования		
				к изготовлению армату-		
				рных и закладных изделий		
				Детали		
Б4		1		Уголок 50×5 ГОСТ 8509-86 / Ст3 кп2 ГОСТ 380-71		
				ℓ = 1255	2	4.8 кг
Б4		2		Уголок 50×5 ГОСТ 8509-86 / Ст3 кп2 ГОСТ 380-71		
				ℓ = 605	2	2.3 кг
Б4		3		ф8 AIII ГОСТ 5781-82, ℓ=250	10	0.14 кг
				РМ4		
				Документация		
А3			ТП 503-4-57С.88-КЖИ-ТТ	Технические требования		
				к изготовлению Армату-		
				рных и закладных изделий		
				Детали		
Б4		1		Уголок 50×5 ГОСТ 8509-86 / Ст3 кп2 ГОСТ 380-71		
				ℓ = 1100	2	4.5 кг
Б4		2		Уголок 50×5 ГОСТ 8509-86 / Ст3 кп2 ГОСТ 380-71		
				ℓ = 700	2	3.0 кг
Б4		3		ф8 AIII ГОСТ 5781-82, ℓ=250	10	0.14 кг

Н. контр.	Ломазов	
Нач. отд.	Иванов	
Гл. констр.	Ломазов	
Вед. инж.	Никитина	
Ст. инж.	Фомичев	

ТП-503-4-57С.88-КЖИ-02

Рамы металлические РМ1; РМ4

Стадия	Масса	Масштаб
Р	15.6 / 16.4	
Лист	Листов	

ГИПРОАВТОТРАНС
Ленинградский филиал

23356-05

Формат А-3

Объект 1320

Инв. № подл. | Подпись и дата | Взам. инв. №

Альбом 5

Объект 1320

Инв. № подл. | Подпись и дата | Взам. инв. №

РМ2

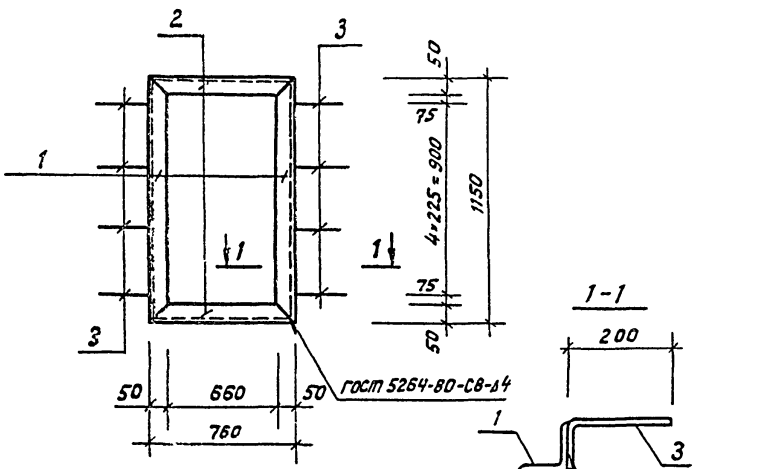

РМ3

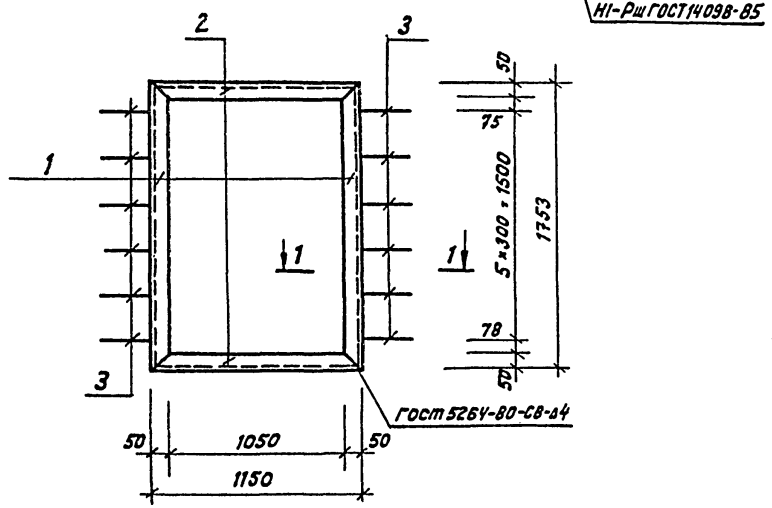

Формат	Зона	Поз.	Обозначение	Наименование	Кол.	Примечание
				РМ2		
				Документация		
А3			ТП КЖИ-ТТ	Технические требования к изготовлению арматурных и закладных изделий		
				Детали		
Б4		1		Уголок $\frac{50\times5\ \text{ГОСТ}\ 8509-86}{\text{Ст3кп2 ГОСТ}\ 380-71}$		
				ℓ = 1150	2	4.7кг
Б4		2		Уголок $\frac{50\times5\ \text{ГОСТ}\ 8509-86}{\text{Ст3кп2 ГОСТ}\ 380-71}$		
				ℓ = 760	2	3.2кг
Б4		3		ф8AIII, ГОСТ 5781-82; ℓ=250	8	0.14кг
				РМ3		
				Документация		
А3			ТП КЖИ-ТТ	Технические требования к изготовлению арматурных и закладных изделий		
				Детали		
Б4		1		Уголок $\frac{50\times5\ \text{ГОСТ}\ 8509-86}{\text{Ст3кп2 ГОСТ}\ 380-71}$		
				ℓ = 1753	2	7.0кг
Б4		2		Уголок $\frac{50\times5\ \text{ГОСТ}\ 8509-86}{\text{Ст3кп2 ГОСТ}\ 380-71}$		
				ℓ = 1150	2	4.7кг
Б4		3		ф8AIII ГОСТ 5781-82, ℓ=250	12	0.14кг

Н. контр.	Помазов	
Нач. отд.	Иванов	
Гл. конст.	Помазов	
Вед. инж.	Никитина	
Ст. инж.	Фомичев	

ТП-503-4-57С 88 - КЖИ-03

Рамы металлические РМ2; РМ3

Стадия	Масса	Масштаб
РП	16.9 25.1	
Лист	Листов	

ГИПРОАВТОТРАНС
Ленинградский филиал

23366-05

Формат А-3

АЛЬБОМ 5

Объект 1320

Инв. № подл. | Подпись и дата | Взам. инв. №

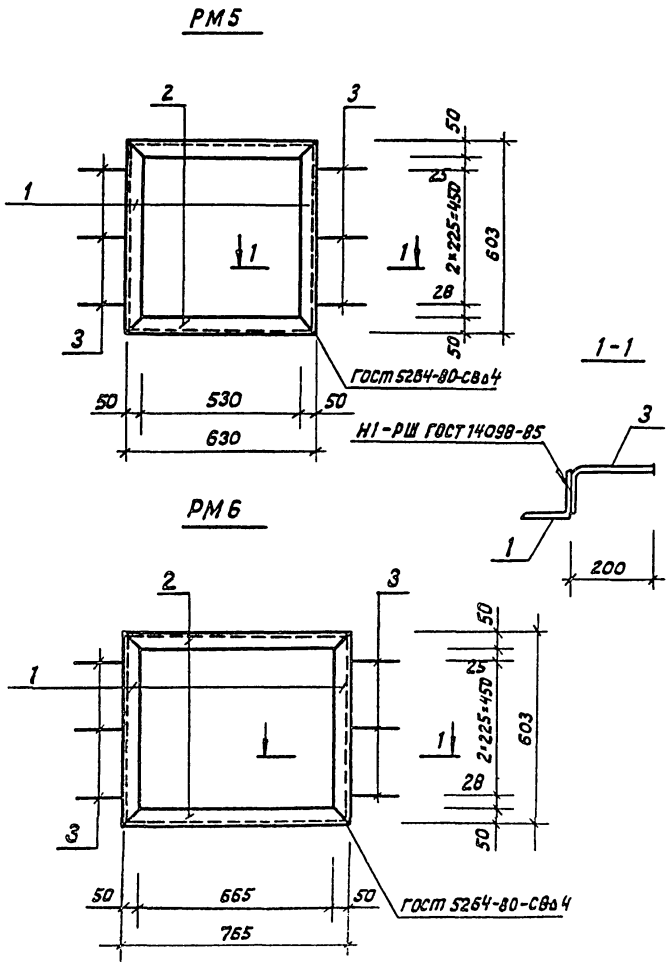

Форм.	Зона	Поз.	Обозначение	Наименование	Кол.	Прим.
				РМ5		
				Документация		
13			ТП 503-4-57С.88-КЖИ-ТТ	Технические требования		
				к изготовлению арматур-		
				ных и закладных изделий.		
				Детали		
Б4		1		Уголок $\frac{50\times5\ ГОСТ\ 8509-86}{ВСТ3кп2\ ГОСТ\ 380-71}$		
				ℓ = 603	2	2.7кг
Б4		2		Уголок $\frac{50\times5\ ГОСТ\ 8509-86}{ВСТ3кп2\ ГОСТ\ 380-71}$		
				ℓ = 630	2	2.8кг
Б4		3		ФВА III, ГОСТ 5781-82, ℓ=250	6	0.14кг
				РМ6		
				Документация		
А3			ТП 503-4-57С.88.-КЖИ-ТТ	Технические требования		
				к изготовлению арматур-		
				ных и закладных изделий		
				Детали		
Б4		1		Уголок $\frac{50\times5\ ГОСТ\ 8509-86}{ВСТ3кп2\ ГОСТ\ 380-71}$		
				ℓ = 603	2	2.7кг
Б4		2		Уголок $\frac{50\times5\ ГОСТ\ 8509-86}{ВСТ3кп2\ ГОСТ\ 380-71}$		
				ℓ = 765	2	3.3кг
Б4		3		ФВА III, ГОСТ 5781-82, ℓ=250	6	0.14кг

Н. контр.	Помазов	
Нач. отд.	Иванов	
Гл. конст.	Помазов	
Вед. инж.	Никитина	
Ст. инж.	Фомичев	

ТП-503-4-57С.88-КЖИ-04

Рамы металлические РМ5; РМ6

Стадия	Масса	Масштаб
РП	11.8 12.8	
Лист	Листов	

ГИПРОАВТОТРАНС
Ленинградский филиал

Формат А3

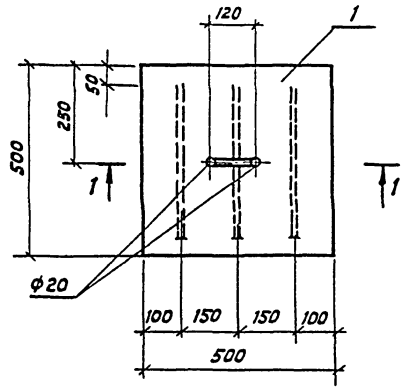

1-1

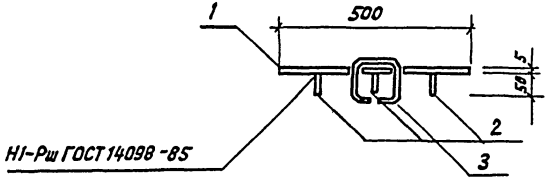

Формат	Зона	Поз.	Обозначение	Наименование	Кол.	Примечание
				Документация		
А3			ТП 503-4-57 С.88-КЖИ-ТТ	Технические требования		
				к изготовлению арматурных и закладных изделий		
				Детали		
Б4		1		Сталь рифленая δ=4		
				ГОСТ 8568-77	0.25м²	12.5кг
Б4		2		Полоса $\frac{5\times40\ \text{ГОСТ}\ 103-76}{\text{Вст3кп2 ГОСТ}\ 380-71}$		
				ℓ=400	3	0.8 кг
Б4		3		ф10 АI ГОСТ 5781-82 ℓ=500	1	0.3кг.

Н. контр.	Помазов		
Нач. отд.	Иванов		
Гл. констр.	Помазов		
Вед. инж.	Никитина		
Инж.	Ливерова		

ТП 503-4-57 С.88-КЖИ-05

Щит металлический Щ С1

Стадия	Масса	Масштаб
РП	15.2	
Лист	Листов	

ГИПРОАВТОТРАНС
Ленинградский филиал

Объект 1320

Инв. № подл. | Подпись и дата | Взам. инв. №

23366-05

Формат А-3

Альбом 5

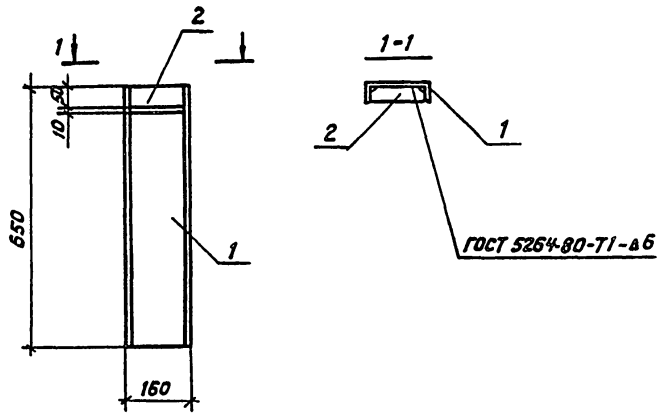

Объект	Формат	Зона	Поз.	Обозначение	Наименование	Кол.	Примечание
1320					Документация		
				ТП 503-4-57с.88-КЖИ-ТТ	Технические требования		
					к изготовлению арматурных изакладных изделий		
					Детали		
	Б4		1		Швеллер $\frac{16\ ГОСТ\ 8240\text{-}72}{Ст3кп2\ ГОСТ\ 380\text{-}71}$ ℓ=650	1	9.2 кг
	Б4		2		Полоса $\frac{60\times10\ ГОСТ\ 103\text{-}76}{Ст3кп2\ ГОСТ\ 380\text{-}71}$ ℓ=143	1	1.0 кг

Инв. № подл. | Подпись и дата | Взам. инв. №

Н.контр.	Ломазов	
Гл. конст.	Ломазов	
Вед.инж.	Никитина	
Инж.	Гарченко	

ТП-503-4-57С.88-КЖИ-06

Изделие закладное МН1

Стадия	Масса	Масштаб
Р	10.2 кг	
Лист	Листов 1	

ГИПРОАВТОТРАНС
Ленинградский филиал

gost.e-ecolog.ru

Альбом 5

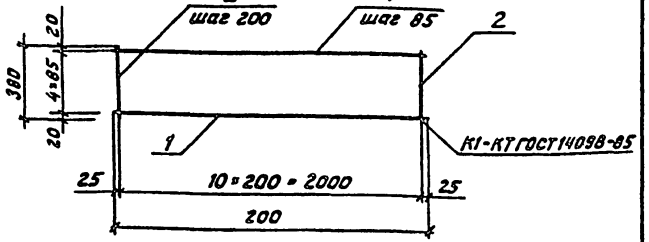

Объект	Формат	Зона	Поз.	Обозначение	Наименование	Кол.	Примечание
1320					Документация		
				ТП 503-4-57с.88-КЖИ-ТТ	Технические требования к изготовлению арматурных и закладных изделий.		
					Детали		
	Б4		1		ф10А III ГОСТ 5781-82 ℓ=2050	5	1.25кг
	Б4		2		ф10А III ГОСТ 5781-82 ℓ=380	11	0.25кг

Инв. № подл. | Подпись и дата | Взам. инв. №

Н.контр.	Ломазов	
Нач.отд.	Иванов	
Гл.констр.	Ломазов	
Вед.инж.	Никитина	
Инж.	Гарченко	

ТП-503-4-57С.88-КЖИ-07

Сетка арматурная С1

Стадия	Масса	Масштаб
Р	9.0кг	
Лист	Листов 1	

ГИПРОАВТОТРАНС
Ленинградский филиал

23355-05

Формат А3