ТИПОВОЙ ПРОЕКТ

503-4-57С.88

ПРОИЗВОДСТВЕННОЕ ЗДАНИЕ СТАНЦИИ ТЕХНИЧЕСКОГО ОБСЛУЖИВАНИЯ ЛЕГКОВЫХ АВТОМОБИЛЕЙ, ПРИНАДЛЕЖАЩИХ ГРАЖДАНАМ, ДЛЯ СЕЙСМИЧЕСКИХ РАЙОНОВ НА 10 ПОСТОВ

/В ЛМК КОМПЛЕКТНОЙ ПОСТАВКИ/

АЛЬБОМ 4

КЖ Конструкции железобетонные

СФ ЦИТП 620062, г.Свердловск, ул. Чебышева, 4
Зак.3794инв. 23366-04 тираж 150
Сдано в печать 5.04.1989 Цена 4-40

gost.e-ecolog.ru

ТИПОВОЙ ПРОЕКТ

503-4-57С.88

ПРОИЗВОДСТВЕННОЕ ЗДАНИЕ СТАНЦИИ ТЕХНИЧЕСКОГО ОБСЛУЖИВАНИЯ ЛЕГКОВЫХ АВТОМОБИЛЕЙ, ПРИНАДЛЕЖАЩИХ ГРАЖДАНАМ, ДЛЯ СЕЙСМИЧЕСКИХ РАЙОНОВ

НА 10 ПОСТОВ

/В ЛМК КОМПЛЕКТНОЙ ПОСТАВКИ/

АЛЬБОМ 4

ПЕРЕЧЕНЬ АЛЬБОМОВ:

АЛЬБОМ	1	ПЗ	Пояснительная записка.
		ТХ	Технология производства.
АЛЬБОМ	2	АР	Архитектурные решения.
АЛЬБОМ	3	КМ	Конструкции металлические.
АЛЬБОМ	4	КЖ	Конструкции железобетонные.
АЛЬБОМ	5		Стальные арматурные и закладные изделия.
АЛЬБОМ	6	ОВ	Отопление и вентиляция.
		ВК	Внутренний водопровод и канализация.
АЛЬБОМ	7	ЭО	Электрическое освещение.
		ЭМ	Силовое электрооборудование.
		СС	Связь и сигнализация.
		АОВ	Автоматизация.
АЛЬБОМ	8		Техническая документация для заводов-изготовителей.
АЛЬБОМ	9		Автоматическое пожаротушение.
АЛЬБОМ	10	СО	Спецификации оборудования. Часть 1,2.
АЛЬБОМ	11	ВМ	Ведомости потребности в материалах.
АЛЬБОМ	12	С	Сметы. Часть 1,2.

23366-04

© СФ ЦИТП Госстрой СССР, 1988 г.

Утверждён и введён в действие
Минавтопромом СССР
протокол №23 от 26.06.88 г.

Разработан

Ленинградским филиалом
института „ГИПРОАВТОТРАНС"

Главный инженер Краснов В.Г.
Главный инженер проекта Мариничев А.Ю.

Альбом 4

ТП 503-4-57 С.88

Объект 1320

Содержание альбома

NN листов	Наименование и обозначение документов Наименование листов	Стр
	Содержание альбома	2
КЖ-1	Общие данные (начало)	3
КЖ-2	Общие данные (окончание)	4
КЖ-3	Схема расположения фундаментов	5
КЖ-4	Схема расположения фундаментов. Узлы 1...7	6
КЖ-5	Схема расположения фундаментов Узлы 8... 13	7
КЖ-6	Фундаменты Фм1; Фм2	8
КЖ-7	Фундаменты Фм3, Фм5, Фм9	9
КЖ-8	Фундамент Фм 6	10
КЖ-9	Фундамент Фм 7	11
КЖ-10	Фундамент Фм 8	12
КЖ-11	Фундаменты Фм4; Фм 11; Фм 12; Фм 26; Фм 27	13
КЖ-12	Фундаменты Фм 10; Фм 14, Фм 15, Фм 30, Фм 31	14
КЖ-13	Фундамент Фм 17	15
КЖ-14	Фундамент Фм. 18	16
КЖ-15	Фундамент Фм 19	17
КЖ-16	Фундамент Фм 20	18
КЖ-17	Фундаменты Фм 21; Фм 22; Фм 13; Фм 16	19
КЖ-18	Фундаменты Фм 23; Фм 24; Фм 25; Фм 28	20
КЖ-19	Схема расположения фундаментов под оборудование и каналов.	21
КЖ-20	Сечение 1-1 – 5-5. Приямок ПР1	
	Фундамент ФОм 7	22
КЖ-21	Фундамент ФОм 1	23
КЖ-22	Фундамент ФОм 1	
	Сечения 3-3; 4-4. Узлы А, Б, В	24
КЖ-23	Фундаменты ФОм 2; ФОм 5; ФОм 6; ФОм 8; ФОм 9	25
КЖ-24	Фундамент ФОм 3	26
КЖ-25	Фундамент ФОм 4	27
КЖ-26	Перекрытие тамбура в осях 8-9/Г-Д	28

Инв. № подл. | Подпись и дата | Взам. инв. №

Альбом 4

Объект 1320

Ведомость рабочих чертежей основного комплекта марки КЖ

Лист	Наименование	Примечание
1	Общие данные (начало)	
2	Общие данные (окончание)	
3	Схема расположения фундаментов	
4	Схема расположения фундаментов Узлы 1...7	
5	Схема расположения фундаментов Узлы 8...13	
6	Фундаменты Фм1, Фм2	
7	Фундаменты Фм3, Фм5, Фм9	
8	Фундамент Фм6	
9	Фундамент Фм7	
10	Фундамент Фм8	
11	Фундаменты Фм4, Фм11, Фм12, Фм26, Фм27, Фм29	
12	Фундаменты Фм10, Фм14, Фм15, Фм30, Фм31	
13	Фундамент Фм17	
14	Фундамент Фм18	
15	Фундамент Фм19	
16	Фундамент Фм20	
17	Фундаменты Фм21, Фм22, Фм13, Фм16	
18	Фундаменты Фм23, Фм24, Фм25, Фм28	
19	Схема расположения фундаментов под оборудование и каналов	
20	Сечения 1-1 ÷ 5-5. Приямок ПР1. Фундамент ФОм7	
21	Фундамент ФОм1	
22	Фундамент ФОм1. Сечения 3-3; 4-4 Узлы А, Б, В	
23	Фундаменты ФОм2, ФОм5, ФОм6, ФОм8, ФОм9	
24	Фундамент ФОм3	
25	Фундамент ФОм4	
26	Перекрытие тамбура в осях 8-9/Г-А	

Ведомость ссылочных и прилагаемых документов (начало)

Обозначение	Наименование	Примечание
	Ссылочные документы	
	Балки фундаментные железобетонные для наружных и внутренних стен производственных зданий промышленных предприятий.	
1.415.1-2 Вып. 1	Балки для стен зданий с шагом колонн 6м. Указания по применению. Рабочие чертежи.	
1.020-1/83 Выпуск 1-1	Конструкции каркаса межвидового применения для многоэтажных общественных и вспомогательных зданий промышленных предприятий. Фундаменты сборные железобетонные для колонн сечением 300х300 и 400х400 Рабочие чертежи	
ГОСТ 13579-78	Блоки бетонные для стен подвалов.	
3.006.1-2/82 Выпуск 1-2	Сборные железобетонные каналы и тоннели из лотковых элементов Плиты. Опорные подушки Рабочие чертежи.	
1.400-15 Выпуски 0 и 1	Унифицированные закладные изделия железобетонных конструкций для крепления технологических коммуникаций и устройств.	

Ведомость ссылочных и прилагаемых документов (окончание)

Обозначение	Наименование	Примечание
	Ссылочные документы	
	Панели перекрытий железобетонные многопустотные армированные стержнями из стали класса А-IV для строительства жилых и общественных зданий в районах сейсмичностью	
1.141.1-24С Выпуск 2	7, 8 и 9 баллов. Предварительно напряженные панели перекрытий с круглыми пустотами длиной 6280, 5980, 5680, 5380, 6080 и 4780, шириной 1790, 1490, 1190 и 490мм. для строительства в районах сейсмичностью 8 баллов. Метод натяжения электротермический. Рабочие чертежи.	
	Перемычки железобетонные для зданий с кирпичными стенами.	
1.038.1-1 Выпуск 1	Перемычки брусковые для жилых и общественных зданий. Рабочие чертежи.	
	Прилагаемые документы	
ТП503-4-57С.88 Альбом	Стальные арматурные и закладные изделия	

„Рабочие чертежи основного комплекта марки КЖ выполнены в соответствии с действующими строительными нормами и правилами и предусматривают технические решения, обеспечивающие пожарную безопасность при соблюдении установленных правил безопасности эксплуатации здания"

Главный инженер проекта /Мариничева Л.Ю./

Инв. № подл. | Подпись и дата | Взам. инв. №

Привязан

Инв. №

ТП 503-4-57С.88-КЖ

Станция технического обслуживания легковых автомобилей, принадлежащих гражданам, для сейсмических районов. В АМК комплектной поставки на 10 постов.

				Стадия	Лист	Листов
ГИП	Мариничев		Производственное здание	РП	1	26
Н. контр.	Ломазов					
Нач. отд.	Сивяков					
Гл. конст.	Ломазов					
Вед. инж.	Никитина		Общие данные (начало).	ГИПРОАВТОТРАНС Ленинградский филиал		
Инж.	Горбаченко					

23366-04

АЛЬБОМ 4

Объект 1320

Ведомость спецификаций

Лист	Наименование	Примечание
3	Спецификация к схеме расположения фундаментов	
6	Спецификация фундаментов Фм1; Фм2	
7	Спецификация фундаментов Фм3; Фм5; Фм9	
8	Спецификация фундамента Фм6	
9	Спецификация фундамента Фм7	
10	Спецификация фундамента Фм8	
11	Спецификация фундаментов Фм4, Фм11; Фм12; Фм26; Фм27	
12	Спецификация фундаментов Фм10; Фм14; Фм15	
13	Спецификация фундамента Фм17	
14	Спецификация фундамента Фм18	
15	Спецификация фундамента Фм19	
16	Спецификация фундамента Фм20	
17	Спецификация фундаментов Фм21; Фм22; Фм13; Фм16	
18	Спецификация фундаментов Фм23; Фм24; Фм25; Фм28	
19	Спецификация к схеме расположения фундаментов под оборудование	
20	Спецификация каналов КН1, КН2, КН3, приямка ПР1.	
20	Спецификация фундамента ФОм7	
22	Спецификация фундамента ФОм1	
23	Спецификация фундаментов ФОм2; ФОм5; ФОм6, ФОм8, ФОм9	
24	Спецификация фундамента ФОм3	
25	Спецификация фундамента ФОм4	
26	Спецификация элементов к схеме расположения перекрытия тамбура	
26	Спецификация монолитных участков Ум 1 и Ум 2	

Ведомость объемов сборных бетонных и железобетонных конструкций по рабочим чертежам основного комплекта марки КЖ

	Наименование группы элементов конструкции	Код	Кол., м3	Примечание
1	Балки фундаментные	582400	10,14	
2	Блоки бетонные	581100	7,35	
3	Перемычки	582800	0,48	
4	Плиты перекрытия каналов	585821	9,73	
5	Плиты перекрытия	584200	3,84	
	Всего бетона и железобетона		31,60	

Материалы на изготовление сборных бетонных и железобетонных конструкций учтены в ведомости потребности в материалах и отдельно не учитываются.

Нормативные нагрузки на фундаменты.

Марка фундамента	Схема	Основное сочетание N тс	Основное сочетание M_x тс	Основное сочетание M_y тсм	Основное сочетание Q_x тс	Основное сочетание Q_y тс	Особое сочетание N тс	Особое сочетание M_x тсм	Особое сочетание M_y тсм	Особое сочетание Q_x тс	Особое сочетание Q_y тс
Фм1; Фм2		-21,4	±11,6	±2,8	1,2						
Фм3		-63,5	±13,8		±2,1						
Фм4		-40,0	±8,2	±4,5	±1,75	3,2					
Фм5		-22,1	±11,6		±1,7						
Фм6; Фм7							-47,0	±15,1	±1,9	±2,0	±15,3
Фм8		-22,1	±11,6		±1,7	±1,8	-17	±8,1		±0,9	±2,8
		-63,5	±13,8		±2,1	±3,8	-17,6	-8,1		±0,9	±2,8
Фм9; Фм11; Фм12 Фм21 ... Фм25		-13,7	±0,62	±0,2	±0,9	±0,8					
Фм10		-17,5	±1,1	-2,8	0,2						
Фм13; Фм16		-1,1			±0,5	±0,5					
Фм14; Фм15		-11,4	±2,1		2,1						
Фм17 ... Фм20							+8,5	±21,95	4,3	1,1	8,8
Фм26 ... Фм28		-3,5		±0,2	±0,8	0,2					

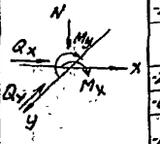

Общие указания.

1. За относительную отметку 0,000 принята отметка чистого пола производственного здания, соответствующая абсолютной отметке
2. Проект разработан для применения в районах с расчетной зимней температурой наружного воздуха минус 20°С, со скоростным напором ветра 0,38 кПа (38 кгс/м²), весом снегового покрова 0,7 кПа (70 кгс/м²).
Сейсмичность 8 баллов повторяемостью 2.
3. Фундаменты разработаны для грунтов непучинистых и непросадочных при условии отсутствия грунтовых вод и вечномерзлого грунта со следующими нормативными характеристиками; угол внутреннего трения $\varphi^н = 0,49$ рад. или 28°; удельное сцепление $C^н = 2$ кПа (0,02 кгс/см²); модуль деформации нескальных грунтов $E = 14,7$ мПа (150 кгс/см²); плотность грунта $\gamma = 1,87$/м³, коэффициент безопасности по грунту $K_г = 1$.

Указания по производству работ.

1. При выполнении нулевого цикла работы вести согласно СНиП III-8-76 и СНиП 3.02.01-83.
2. Монолитные бетонные и железобетонные конструкции выполнять в соответствии со СНиП III-15-76.
3. Монтаж сборных бетонных и железобетонных конструкций выполнять в соответствии со СНиП III-16-80.

Указания по привязке проекта.

1. При привязке проекта для строительства на конкретной площадке фундаменты должны быть переработаны с учетом местных геологических и гидрогеологических условий и данных настоящего комплекта чертежей.
2. В случае наличия агрессивной среды предусмотреть защиту фундаментов и подземных конструкций от коррозии в соответствии с требованиями СНиП 2.03.11-85.

Инв. № подл. | Подпись и дата | Взам. инв. №

Привязан

Инв. №

ГИП	Маринычев	
Н.контр.	Помазов	
Нач.отд.	Иванов	
Гл.конст.	Помазов	
Вед.инж.	Никитина	
Инж.	Горченко	

ТП 503-4-57С.88-КЖ

Станция технического обслуживания легковых автомобилей, принадлежащих гражданам, для сейсмических районов (в ЛМК комплектной поставки) на 10 постов.

Производственное здание

Стадия	Лист	Листов
РП	2	

Общие данные (окончание)

ГИПРОАВТОТРАНС Ленинградский филиал

АЛЬБОМ 4

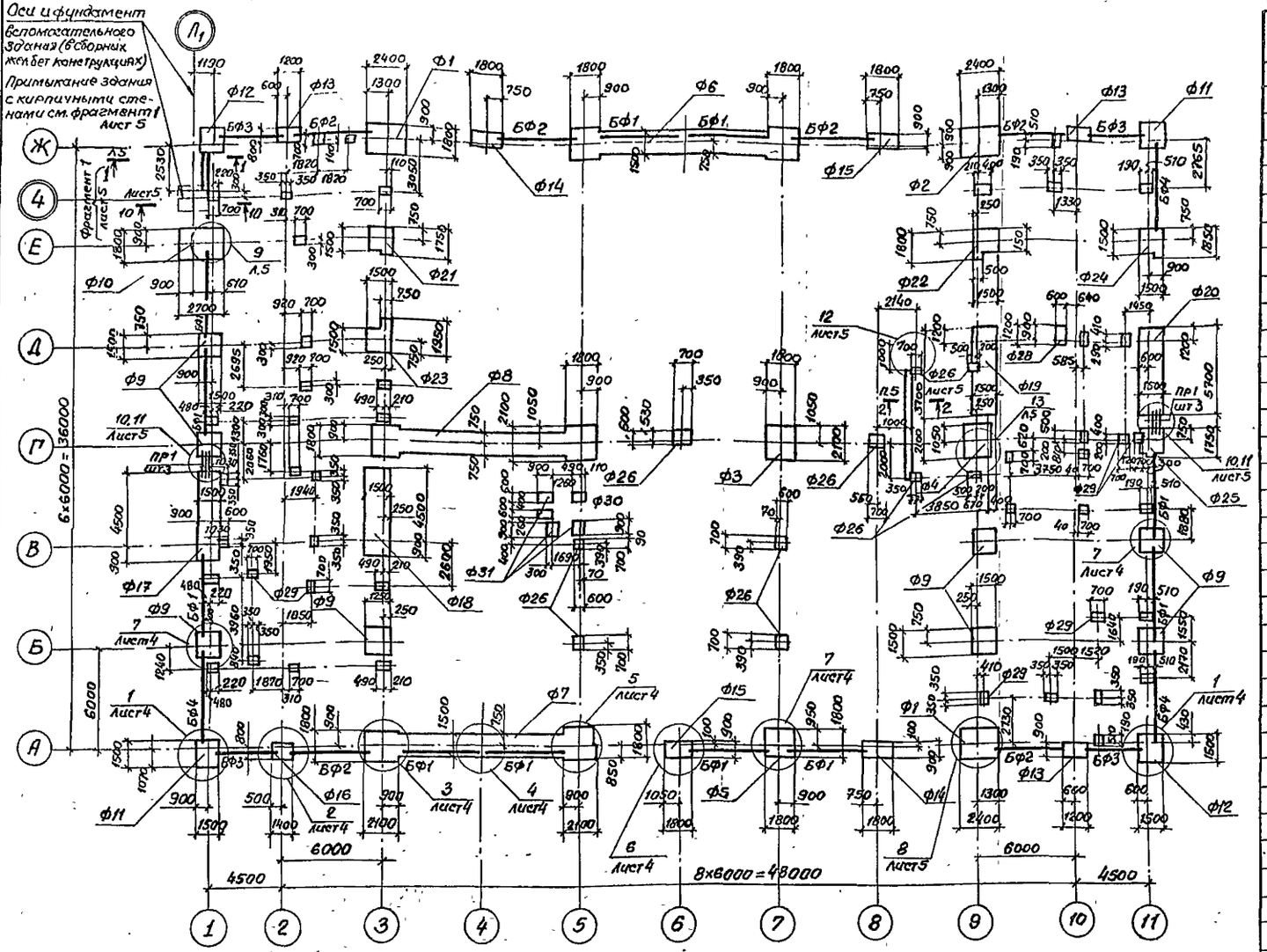

Спецификация к схеме расположения фундаментов. Начало

Марка поз	Обозначение	Наименование	Кол.	Масса ед. кг	Примечание
		Балки фундаментные			
БФ1	1.415.1-2 Вып 1	3БФ6 - 12АIIIв	11	1100	
БФ2	1.415.1-2 Вып 1	3БФ6 - 17АIIIв	4	1000	
БФ3	1.415.1-2 Вып 1	3БФ6 - 35АIIIв	4	870	
БФ4	1.415.1-2 Вып 1	3БФ6 - 7АIIIв	3	1200	
пр1	1.038.1-1 Вып 1	Перемычки 2ПБ13-1	6	43	
1	ГОСТ 13579-78	Блоки бетонные ФБС 24.4.6	6		
		Фундаменты монолитные			
Ф1	503-4-59С.88-КЖ-6	ФМ1	2		
Ф2	—6	ФМ2	1		
Ф3	—7	ФМ3	1		
Ф4	—11	ФМ4	1		
Ф5	—7	ФМ5	1		
Ф6	—8	ФМ6	1		
Ф7	—9	ФМ7	1		
Ф8	—10	ФМ8	1		
Ф9	—7	ФМ9	8(9)		См. примечание
Ф10	—12	ФМ10	1		п.4
Ф11	—11	ФМ11	2		
Ф12	—11	ФМ12	2		
Ф13	—17	ФМ13	3		
Ф14	—12	ФМ14	2		
Ф15	—12	ФМ15	2		
Ф16	—17	ФМ16	1		
Ф17	—13	ФМ17	1		
Ф18	—14	ФМ18	1		
Ф19	—15	ФМ19	1		
Ф20	—16	ФМ20	1		
Ф21	—17	ФМ21	1		
Ф22	—17	ФМ22	1		
Ф23	—18	ФМ23	1		
Ф24	—18	ФМ24	1		
Ф25	—18	ФМ25	1		
Ф26	—11	ФМ26	10		
Ф27	—11	ФМ27	42		
Ф28	—18	ФМ28	1		
Ф29	—11	ФМ29	6		
Ф30	—12	ФМ30	1		
Ф31	—12	ФМ31	4		

1. Характеристика грунтов и нагрузки на фундаменты даны на листе КЖ-2.
2. Под фундаментами выполнить щебеночную подготовку толщиной 100 мм.
3. Гидроизоляцию стен от капиллярной влаги выполнять по обрезу фундаментов, фундаментным балкам из цементного раствора состава 1:2 толщиной 30 мм.
4. В скобках дано количество фундаментов при примыкании вспомогательного здания с кирпичными стенами. Фундамент Ф10 в этом случае отсутствует.
5. Отметка подошвы фундаментов Фм1 ÷ Фм25 - минус 1,700, фундаментов Фм26 ÷ Фм28 - 0,900.
6. Фундаменты, не замаркированные на схеме, марки Ф27.

Спецификация к схеме расположения фундаментов. Окончание

Марка поз.	Обозначение	Наименование	Кол	Масса ед, кг	Примечание
С1	503-4-57С-КЖИ-С1	Сетка арматурная С1	22	9.0	
		Материалы.			
		Бетон В10			7,2м³
		Цементный раствор М100			0,25м³

7. Над стыками фундаментных балок с фундаментами уложить симметрично относительно разбивочных осей здания сетки С1. (по узлу 4 на листе КЖ-4).

Привязан

Инв. №

ГИП	Маринчев	
Н. контр.	Ломазов	
Нач. отд.	Иванов	
Гл. констр.	Ломазов	
Вед. инж.	Никитина	
Инж.	Гриценко	

ТП 503-4-57 С.88-КЖ

Станция технического обслуживания легковых автомобилей, пристраиваемых (прицепных) для сейсмических районов (с АМК комплектной поставки) на 10 постов

Производственное здание	Стадия	Лист	Листов
	РП	3	

Схема расположения фундаментов.

ГИПРОАВТОТРАНС Ленинградский филиал

Объект 1320

Согласовано: Цех. Технолог. отдел; Взам. инв. №; Инженер-конструктор-технолог Волобик

Инв. № подл. | Подпись и дата

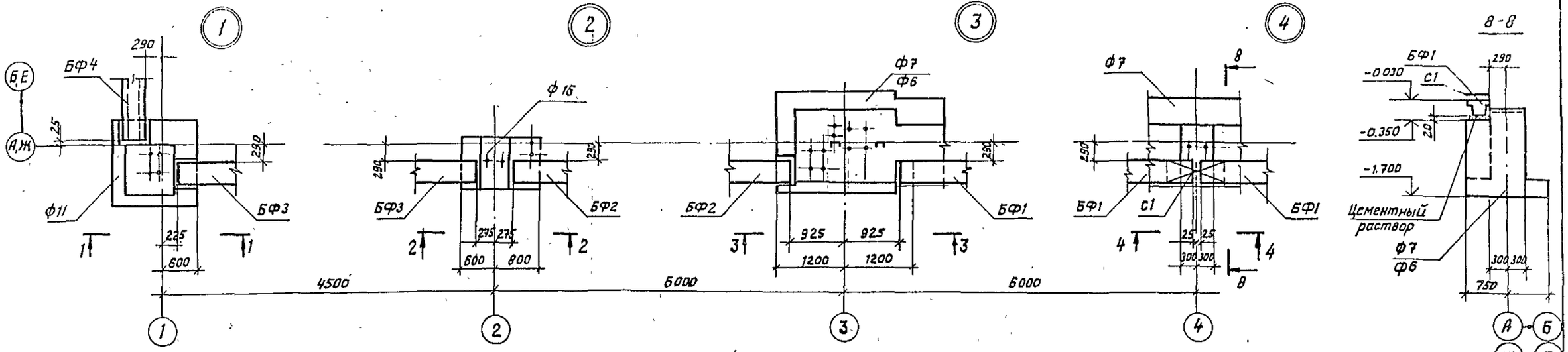

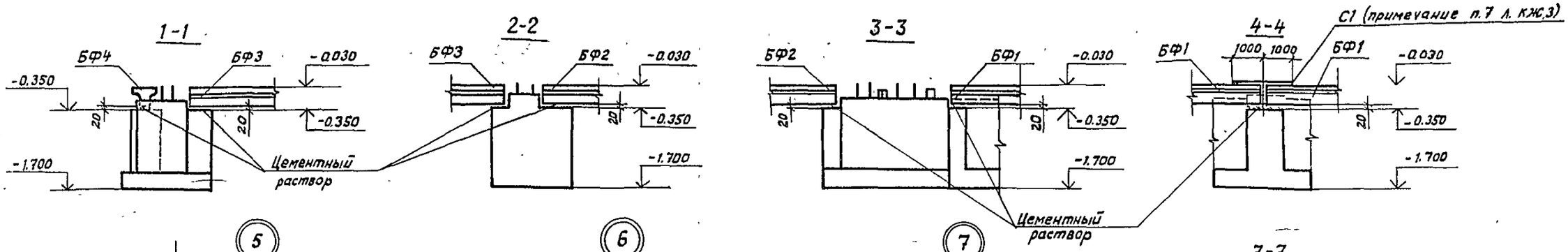

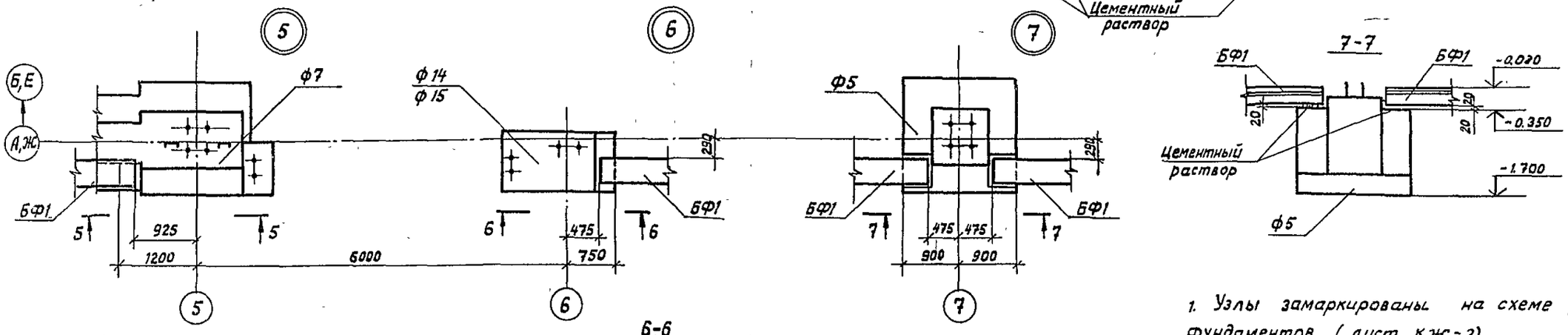

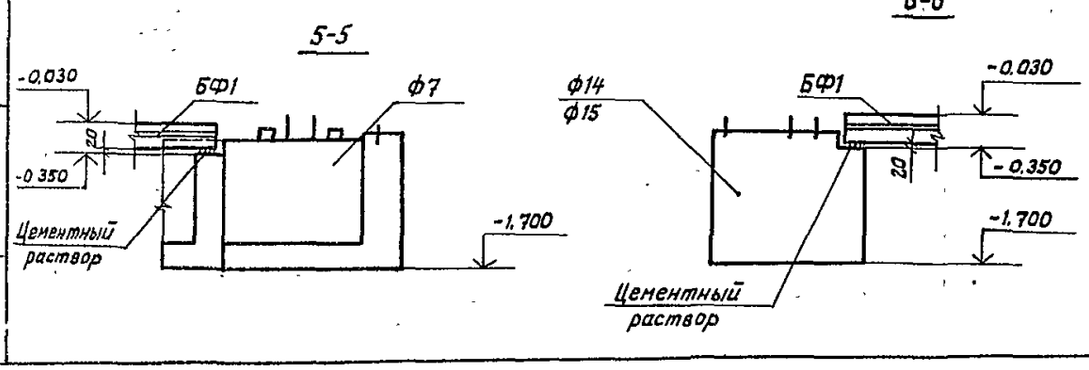

1. Узлы замаркированы на схеме расположения фундаментов (лист КЖС-3)

Привязан				ТП 503-4-57С.88-КЖ	
				Станция технического обслуживания легковых автомобилей, принадлежащих гражданам, для сейсмических районов в ЛМК комплектной поставки на 10 постов	
				Производственное здание.	Стадия: Р; Лист: 4; Листов:
	Н.контр.	Помазов		Схема расположения фундаментов. Узлы 1...7.	ГИПРОАВТОТРАНС Ленинградский филиал
	Нач.отд.	Иванов			
	Гл.констр.	Помазов			
	Вед.инж.	Никитина			
	Инж.	Горбаченко			

Инв. № подл. | Подпись и дата | Взам. инв. №

Объект 1320

23365-04
Формат А-2

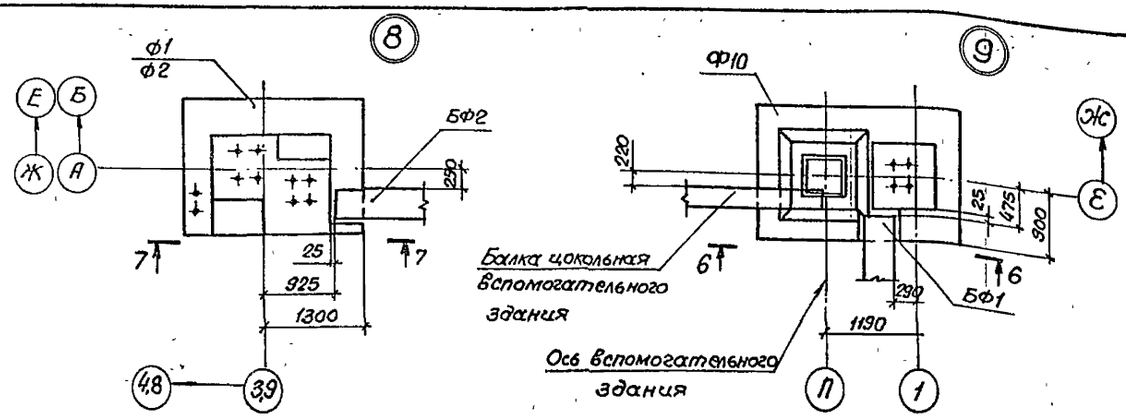

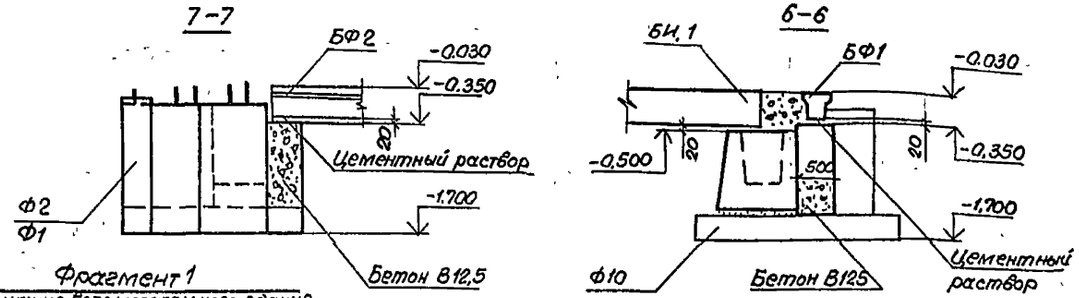

Фрагмент 1
(примыкание вспомогательного здания с кирпичными стенами)

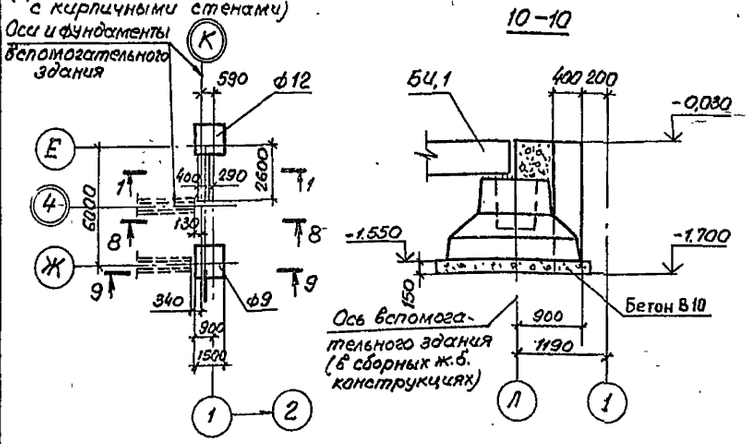

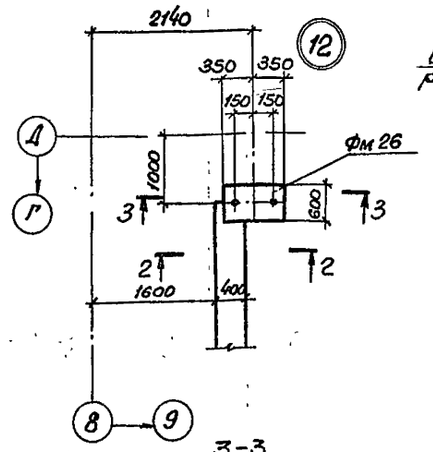

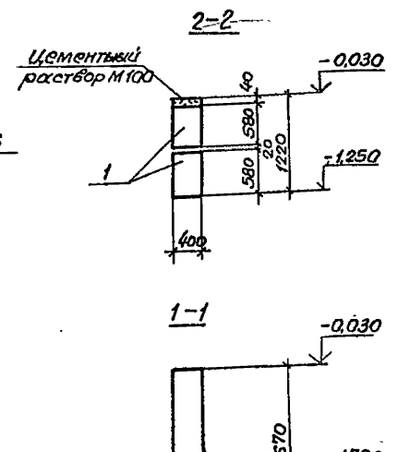

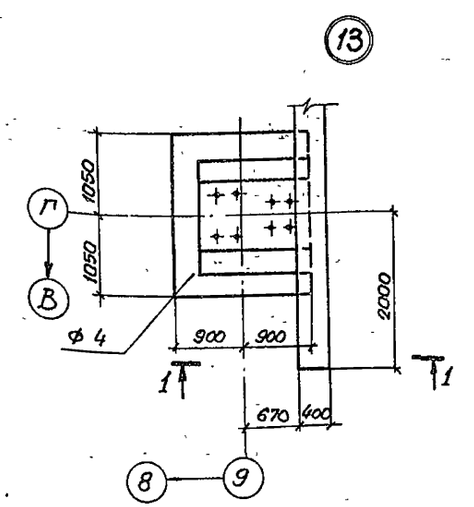

Узлы замаркированы на листе КЖ-3

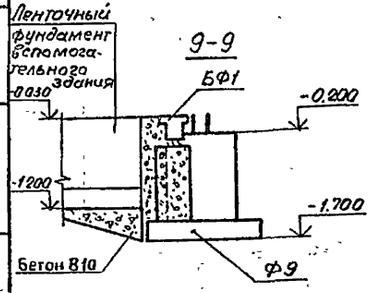

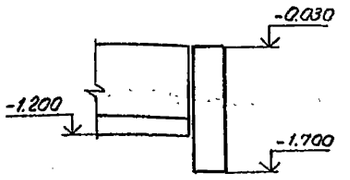

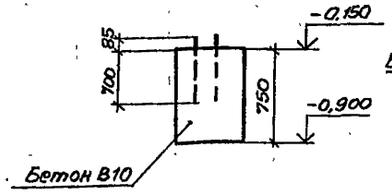

Привязан

Инв. №

Н. контр.	Ломазов	
Нач. отд.	Иванов	
Гл. констр.	Ломазов	
Вед. инж.	Никитина	
Инж.	Гарученко	

ТП503-4-57 С.88-КЖ

Станция технического обслуживания легковых автомобилей, принадлежащих гражданам для сейсмических районов (в АМК комплектной поставки) на 10 постов

Производственное здание.	Стадия	Лист	Листов
	РП	5	
Схема расположения фундаментов. Узлы 8...13	ГИПРОАВТОТРАНС Ленинградский филиал		

Инв. № подл. | Подпись и дата | Взам. инв. №

23366-04
Формат А2

Альбом 4

Объект 1320

Фм1

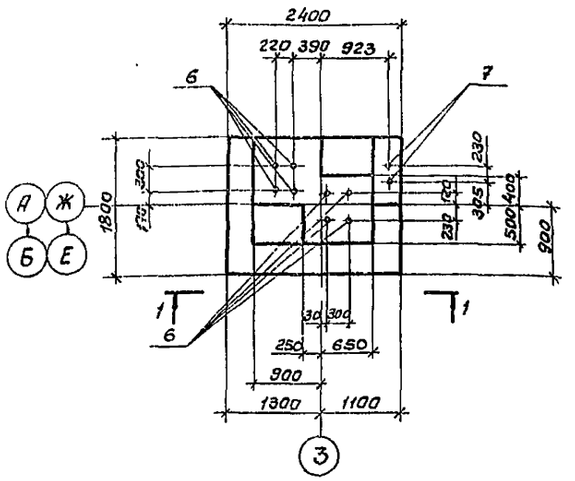

Фм2

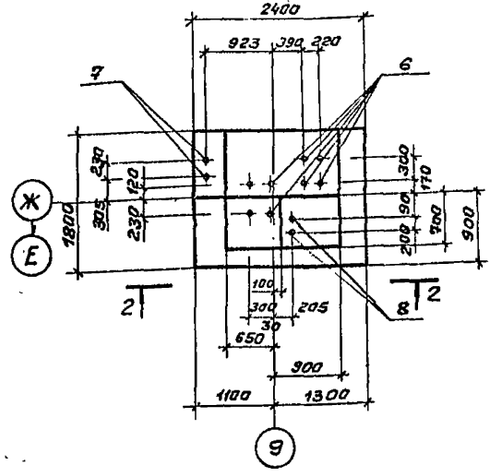

1-1

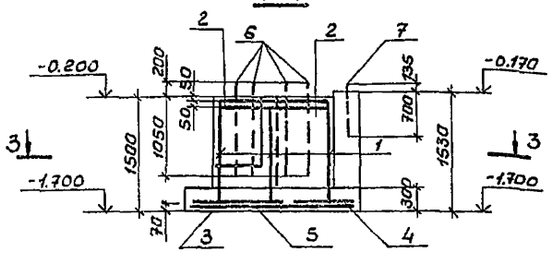

2-2

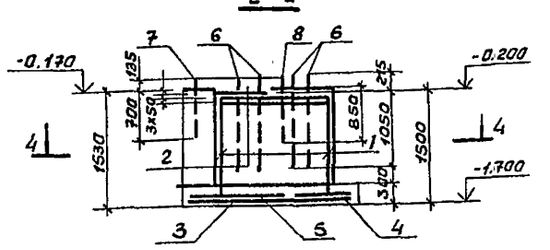

Схема раскладки сеток по подошвам фундаментов

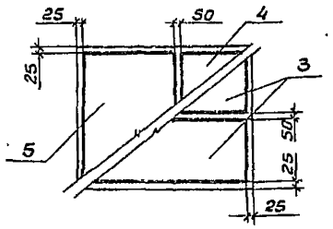

3-3

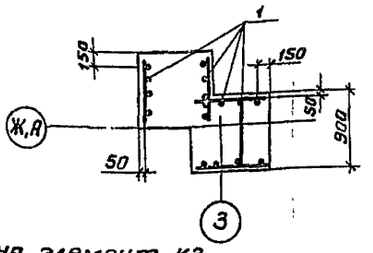

4-4

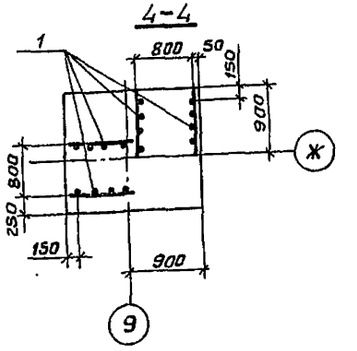

Спецификация фундаментов Фм1, Фм2

Формат	Зона	Поз.	Обозначение	Наименование	Кол	Примечание
				Фундамент Фм1- шт 2		
				Сборочные единицы		
				Сетки арматурные		
		1	1.412-1/77 Вып. 3	СН12 А II - 6х15	4	6.0кг
		2	1.412-1/77 Вып. 3	СА1- 6 А I	4	3.4кг
		3	1.480-3 Выпуск 1	1С 10/6 85х235	2	8.1кг
		4	1.410-3 Вып. 1	1С 10/6 85х175	1	6.0кг
		5	1.410-3 Вып. 1	1С 10/6 145х175	1	9.6кг
				Изделия закладные		
		6	ГОСТ 24379.1-80	Болт 1.1М30х1400	8	8.39кг
		7	ГОСТ 24379.1-80	Болт 11М20х900	2	2.55кг
				Материалы		
				Бетон В15		4.33м3
				Фундамент Фм2-шт1		
				Сборочные единицы		
				Сетки арматурные		
		1	1.412-1/77 Вып. 3	СН12 А II - 6х15	4	6.0кг
		2	1.412-1/77 Вып. 3	СА1- 6 А I	4	3.4кг
		3	1.410-3 Вып. 1	1С 10/6 85х235	2	8.1кг
		4	1.410-3 Вып. 1	1С 10/6 85х175	1	6.0кг
		5	1.410-3 Вып. 1	1С 10/6 145х175	1	9.6кг
				Изделия закладные		
		6	ГОСТ 24379.1-80	Болт 1.1М30х1400	8	8.99кг
		8	ГОСТ 24379.1-80	Болт 1.1М24х1120	2	4.56кг
		7	ГОСТ 24379.1-80	Болт 1.1М20х900	2	2.56кг
				Материалы		
				Бетон В15		4.53м3

1. Схема расположения фундаментов дана на листе КЖ-3

Ведомость расхода стали на элемент, кг

Марка элемента	Изделия арматурные										Изделия закладные					Общий расход
	Арматура класса									Всего	Прокат марки				Всего	
	AI		AII		AIII						09Г2С-6					
	ГОСТ 5781-82															
	Ф6	Ф8		Итого	Ф12	Итого	Ф6		Ф10	Итого	Ф30	Ф20	Ф24		Итого		
Фм1	13.6	3.2		16.8	20.8	20.8	3.2		28.6	31.8	69.4	72.0	5.1		77.1	77.1	146.5
Фм2	13.6	3.2		16.8	20.8	20.8	3.2		28.6	31.8	69.4	72.0	5.1	9.1	86.2	86.2	155.6

Привязан

Инв. №

ГИП	Мариничев	
Н.контр.	Помазов	
Нач.отд.	Иванов	
Гл.констр.	Помазов	
Вед.инж.	Никитина	
Инж.	Горченченко	

ТП503-4-57С.ВВ-КЖ

Станция технического обслуживания легковых автомобилей, принадлежащих гражданам для сейсмических районов 1-8 КМК комплектной поставки на 10 постов

Производственное здание

Стадия	Лист	Листов
РП	6	

Фундаменты Фм1, Фм2

ГИПРОАВТОТРАНС Ленинградский филиал

Инв. № подл. | Подпись и дата | Взам. инв. №

Альбом 4

Объект 1320

Фм 3

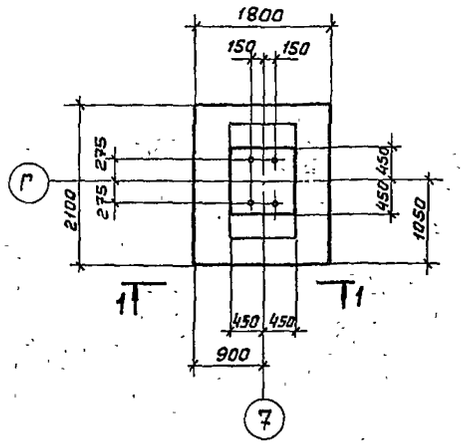

Фм 5

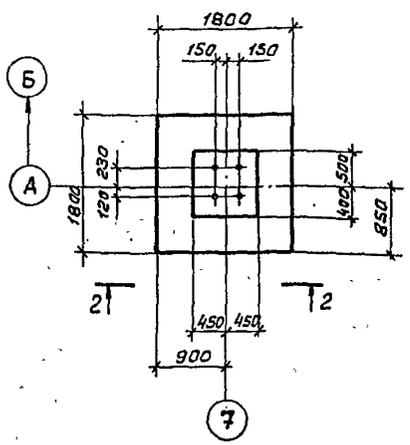

Фм 9

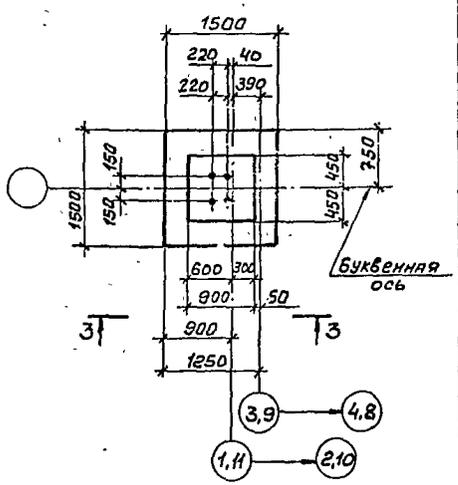

1 – 1

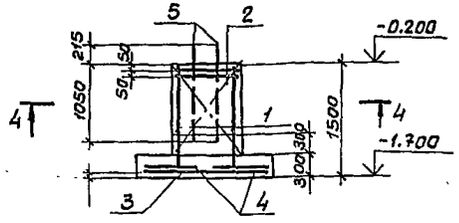

2 – 2

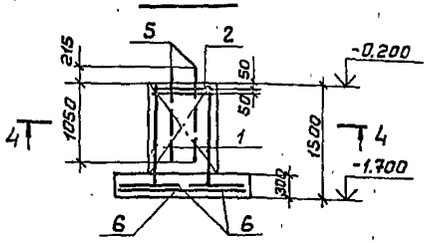

3 – 3

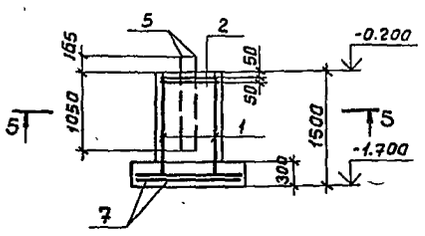

Схема расклядки сеток по подошве фундаментов

Фм 3

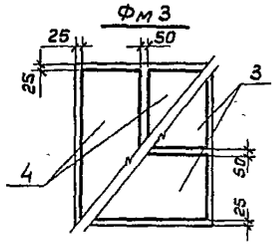

Фм 5

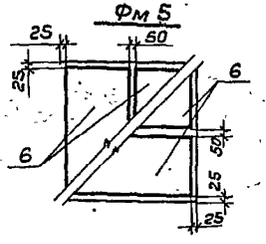

Фм 9

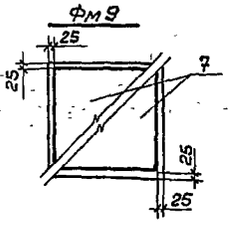

4 – 4

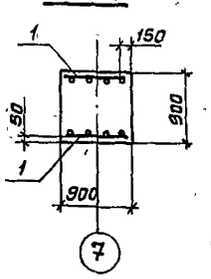

5 – 5

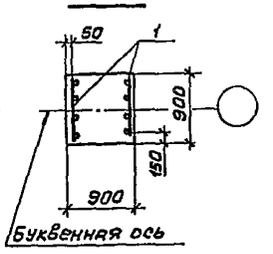

Ведомость расхода стали на элемент, кг

Марка элемента	Изделия арматурные										Изделия закладные			Общий расход
	Арматура класса									Всего	Прокат марки		Всего	
	A I		A II		A III						ВСт3сп2			
	гост 5781-82										гост 24379.1-80			
	Ф6	Ф8	Итого	Ф12	Итого	Ф6	Ф10	Итого			Ф30	Итого		
Фм 3	6,8	1,6	8,4	10,4	10,4	3,0	25,6	28,6		47,4	36,0	36,0	36,0	83,4
Фм 5	6,8	1,6	8,4	10,4	10,4	2,4	21,6	24,0		42,8	36,0	36,0	36,0	78,8
Фм 9	6,8	1,6	8,4	10,4	10,4	2,0	14,4	16,4		35,2	36,0	36,0	36,0	71,2

Спецификация фундаментов Фм3; Фм5; Фм9

Формат	Зона	Поз	Обозначение	Наименование	Кол.	Примечание
				Фундамент Фм3-шт.1		
				Сборочные единицы		
				Сетки арматурные		
		1	1.412-1/77 Вып.3	СН12А II-6×15	2	6.0кг
		2	1.412-1/77 Вып.3	СА1-6А I	2	3.4кг
		3	1.410-3 Вып.1	1С 10/6 105×175	2	7.2кг
		4	1.410-3 Вып.1	1С 10/6 85×205	2	7.1кг
				Изделия закладные		
		5	ГОСТ 24379.1-80	Болт 1.1М30×1400	4	8.99кг
				Материалы		
				Бетон В15		2,1м³
				Фундамент Фм5-шт.1		
				Сборочные единицы		
				Сетки арматурные		
		1	1.412-1/77 Вып.3	СН12А II-6×15	2	6.0кг
		2	1.412-1/77 Вып.3	СА1-6А I	2	3.4кг
		6	1.410-3 Вып.1	1С 10/6 85×175	4	6.0кг
				Изделие закладное		
		5	ГОСТ 24379.1-80	Болт 1.1М30×1400	4	8.99кг
				Материалы		
				Бетон В15		1.94м³
				Фундамент Фм9-шт.1		
				Сборочные единицы		
				Сетки арматурные		
		1	1.412-1/77 Вып.3	СН12А II-6×15	2	6.0кг
		2	1.412-1/77 Вып.3	СА1-6А I	2	3.4кг
		7	1.410-3 Вып.1	1С 10/6 145×145	2	8.2кг
				Изделие закладное		
		5	ГОСТ 24379.1-80	Болт 1.1М30×1400	4	8.99кг
				Материалы		
				Бетон В15		1.65м³

Привязан

Инв. №

ГИП	Мариничев	
Н.контр.	Помазов	
Нач.отд.	Иванов	
Гл.конс.	Помазов	
Вед.инж.	Никитина	
Инж.	Гроценко	

ТП503-4-57 С.88-КЖ

Станция технического обслуживания легковых автомобилей, принадлежащих гражданам, для сейсмических районов/8 ЛМК комплектной поставки/на 10 постов

Производственное здание	Стадия	Лист	Листов
	РП	7	
Фундаменты Фм3, Фм5, Фм9	ГИПРОАВТОТРАНС Ленинградский филиал		

Инв. № подл. | Подпись и дата | Взам. инв. №

23366-04

Формат А2

АЛЬБОМ 4

Объект 1320

Фм 6

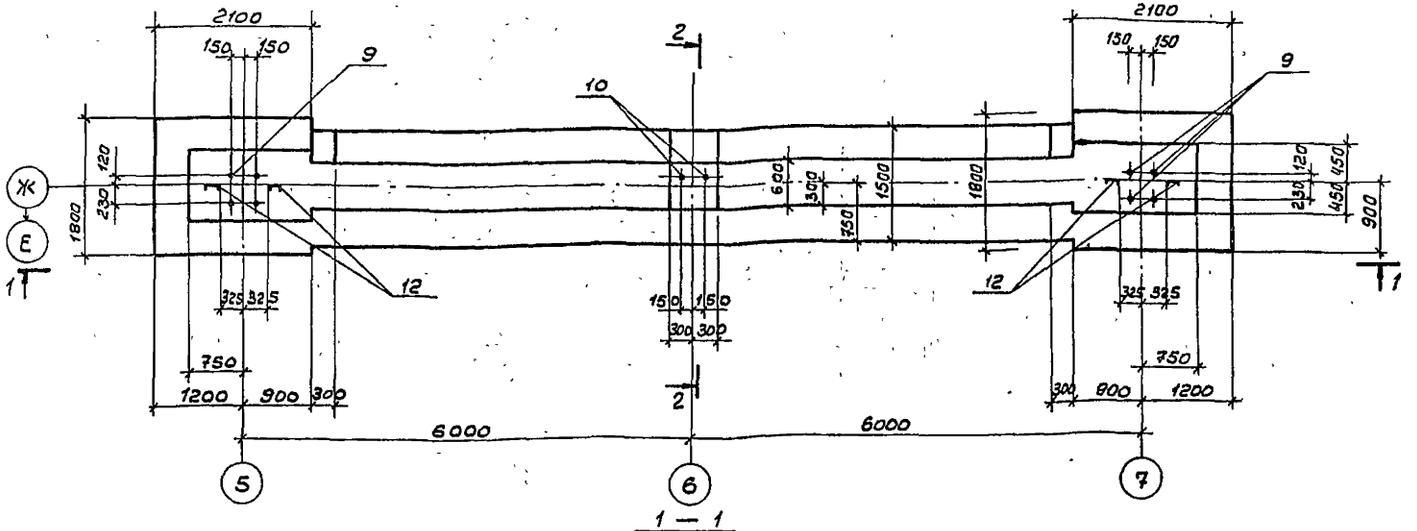

1 — 1

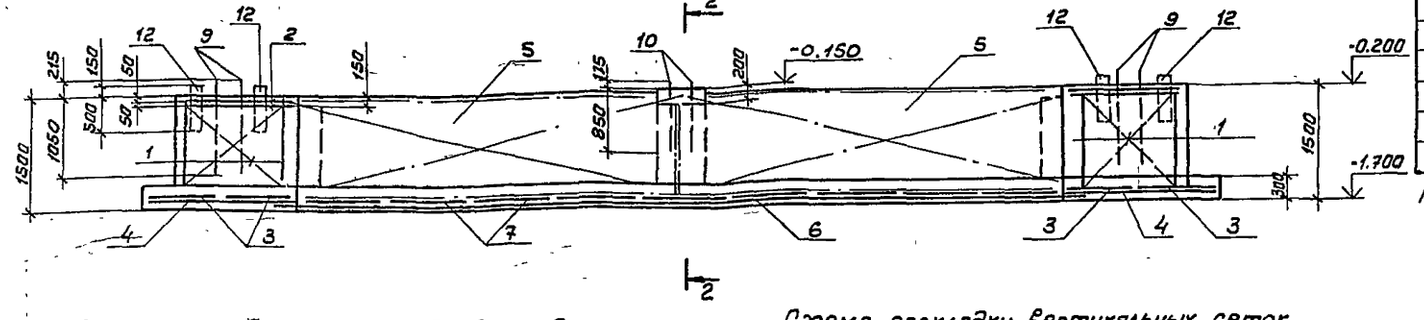

Спецификация фундамента Фм6

Формат	Зона	Поз	Обозначение	Наименование	Кол	Примечание
				Фундамент Фм6 - шт. 1		
				Сборочные единицы		
				Сетки арматурные		
		1	1.412-1/77 вып. 3	СН12А II-10х15	4	8,9кг
		2	1.412-1/77 вып. 3	СБ1-6АI	4	6,0кг
		3	1.410-3 вып. 1	1С $\frac{10}{6}$ 105х175	4	7,2кг
		4	1.410-3 вып. 1	1С $\frac{10}{6}$ 85х205	4	7,1кг
		5	ГОСТ 23279-85	2С $\frac{10А III}{10А III}$ 145х525	4	50,1кг
		6	1.410-3 вып. 1	1С $\frac{10}{6}$ 145х535	2	29,3кг
		7	1.410-3 вып. 1	1С $\frac{10}{6}$ 105х145	9	6,1кг
				Изделия закладные		
		9	ГОСТ 24379.1-80	Болт 1.1М30х1400 09Г2С-6	8	8,89кг
		10	ГОСТ 24379.1-80	Болт 1.1М24х1120 09Г2С-6	2	4,56кг
		12	ТП 416-9-44С.88-КЖИ-06	МН1	4	10,2кг
				Детали		
		13*		Ф6АI ГОСТ 5781-82 ℓ=760	20	0,2кг
				Материалы		
				Бетон В15		19,77м³

Поз. 13* - см. ведомость деталей на листе КЖ-16

2—2

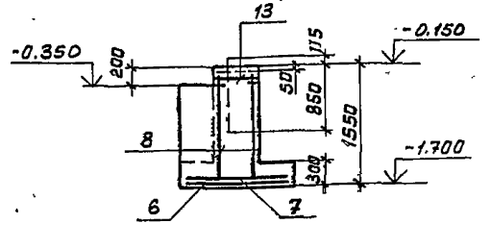

Схема раскладки сеток по подошве фундамента

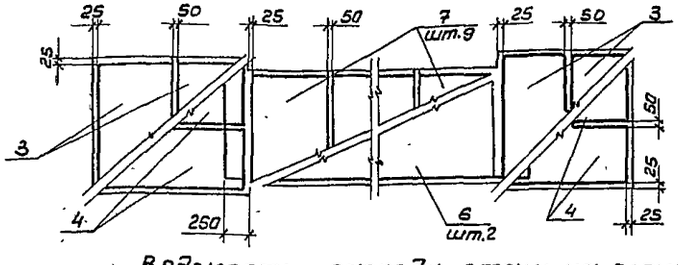

Схема раскладки вертикальных сеток

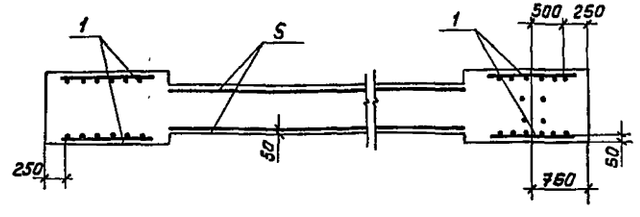

Ведомость расхода стали на элемент, кг

Марка элемента	Изделия арматурные										Изделия закладные									Общий расход
	Арматура класса									Всего	Прокат марки								Всего	
	А I				А II		А III				09Г2С-6									
	ГОСТ 5781-82										ГОСТ 24379.1-80				ГОСТ 8240-72		ГОСТ 103-76			
	Ф6	Ф8		Итого	Ф12	Итого	Ф6		Ф10	Итого	Ф30	Ф24	Ф20	Итого	С16	Итого	Б10	Итого		
Фм 6	42,0	7,2		43,2	46,2	46,2	17,5		349,0	366,5	459,9	107,9	9,1	5,1	122,1	9,20	9,20	1,0	1,0	132,3	592,2

Инв. № подл. | Подпись и дата | Взам. инв. №

Привязан

Инв. №

ГИП	Мариничев	
Н.контр.	Помазов	
Нач.отд.	Иванов	
Гл.констр	Помазов	
Вед.инж.	Никитина	
Инж.	Горчененко	

ТП 503-4-57С.88-КЖ

Станция технического обслуживания легковых автомобилей, принадлежащих гражданам для сейсмических районов/ в ЛМК комплектной поставки/ на 10 постов

Производственное здание

Стадия	Лист	Листов
РП	8	

Фундамент Фм6

ГИПРОАВТОТРАНС
Ленинградский филиал

23366-04

Формат А2

АЛЬБОМ 4

Объект 1320

Фм 7

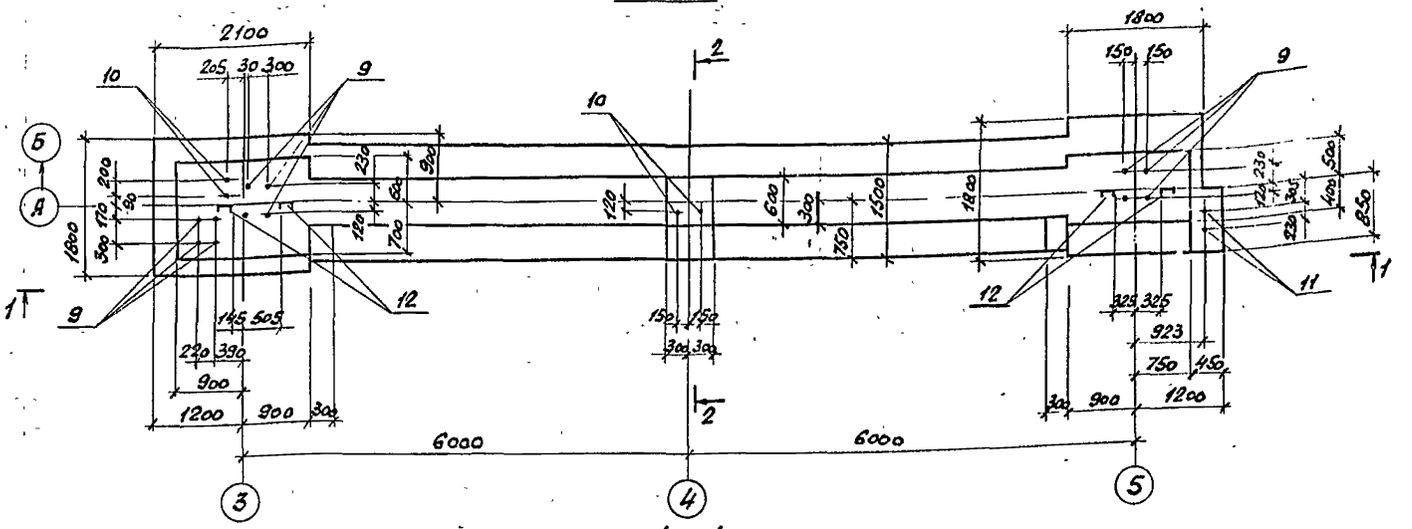

1 — 1

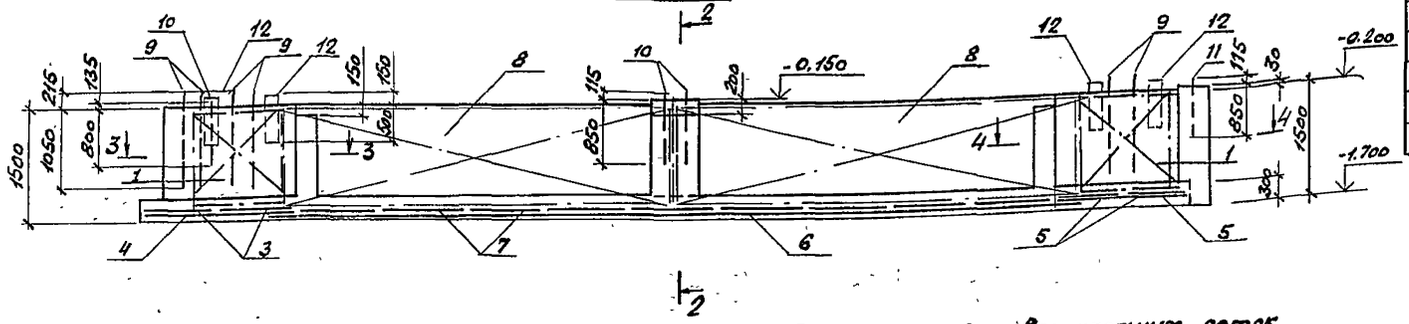

Спецификация фундамента Фм 7

Формат	Зона	Поз	Обозначение	Наименование	Кол.	Примеч.
				Фундамент Фм 7 - шт. 1		
				Сборочные единицы		
				Сетки арматурные		
		1	1.412-1/77 вып. 3	СН12АII-10×15	6	8.9кг
		2	1.412-1/77 вып. 3	СБ1-6АI	6	6.0кг
		3	1.410-3 вып. 1	1С $\frac{10}{6}$ 105×175	2	7.2кг
		4	1.410-3 вып. 1	1С $\frac{10}{6}$ 85×205	2	7.1кг
		5	1.410-3 вып. 1	1С $\frac{10}{6}$ 85×175	4	6.0кг
		6	1.410-3 вып. 1	1С $\frac{10}{6}$ 145×535	2	20.3кг
		7	1.410-3 вып. 1	1С $\frac{10}{6}$ 105×145	8	6.1кг
		8	ГОСТ 23279-85	2С $\frac{10АIII}{10АIII}$ 145×525	4	50.1кг
				Изделия закладные		
		9	ГОСТ 24379.1-80	Болт 1.1М30×1400 09Г2С-6	12	8.99кг
		10	ГОСТ 24379.1-80	Болт 1.1М24×1120 09Г2С-6	2	4.56кг
		11	ГОСТ 24379.1-80	Болт 1.1М20×900 09Г2С-6	2	2.55кг
		12	ТП503-4-57С.88 - КЖИ-06	МН 1	4	10.2кг
				Детали		
		13*		ф6АI ГОСТ 5781-82 ℓ=760	20	0.2кг
				Материалы		
				Бетон В15		19.77м³

Поз. 13 - см. ведомость деталей на листе КЖ-16

2 — 2

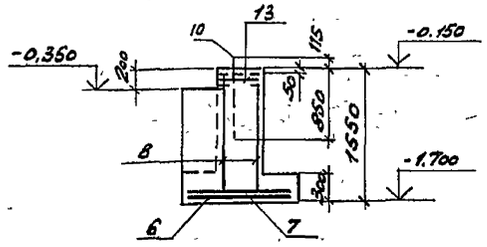

Схема раскладки сеток по подошве фундамента

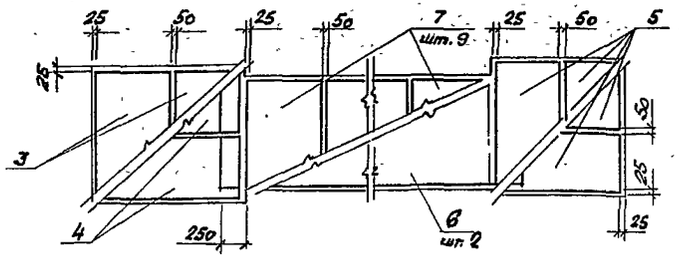

Схема раскладки вертикальных сеток

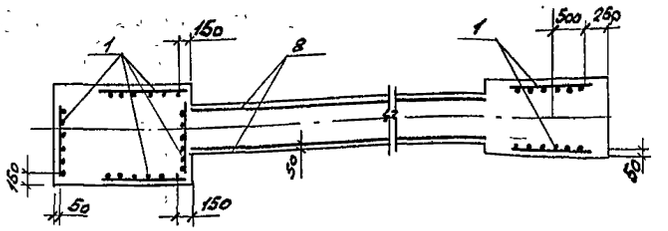

Ведомость расхода стали на элемент, кг

Марка элемента	Изделия арматурные											Изделия закладные									Общий расход
	Арматура класса										Всего	Прокат марки								Всего	
	АI				АII		АIII					09Г2С-6									
	ГОСТ 5781-82											ГОСТ 24379.1-80				ГОСТ 8240-72		ГОСТ 103-76			
	ф6	ф8		Итого	ф12	Итого	ф6		ф10	Итого		ф30	ф24	ф20	Итого	С16	Итого	Ст10	Итого		
Фм 7	42,0	7,2		43,2	46,2	46,2	17,5		349,0	366,5	459,9	107,9	9,1	5,1	122,1	9,20	9,20	1,0	1,0	132,3	592,2

Инв. № подл. | Подпись и дата | Взам. инв. №

Привязан

Инв. №

ГИП	Мариничев	
Н. контр.	Помазов	
Ноч. отд.	Иванов	
Гл. конст.	Помазов	
Вед. инж.	Никитина	
Инж.	Горчененко	

ТП503-4-57С.88- КЖ

Станция технического обслуживания легковых автомобилей, принадлежащих гражданам, для сейсмических районов/ в ЛМК комплектной поставки/ на 10 постов

Производственное здание

Стадия	Лист	Листов
РП	9	

Фундамент Фм 7

ГИПРОАВТОТРАНС
Ленинградский филиал

Альбом 4

Фм 8

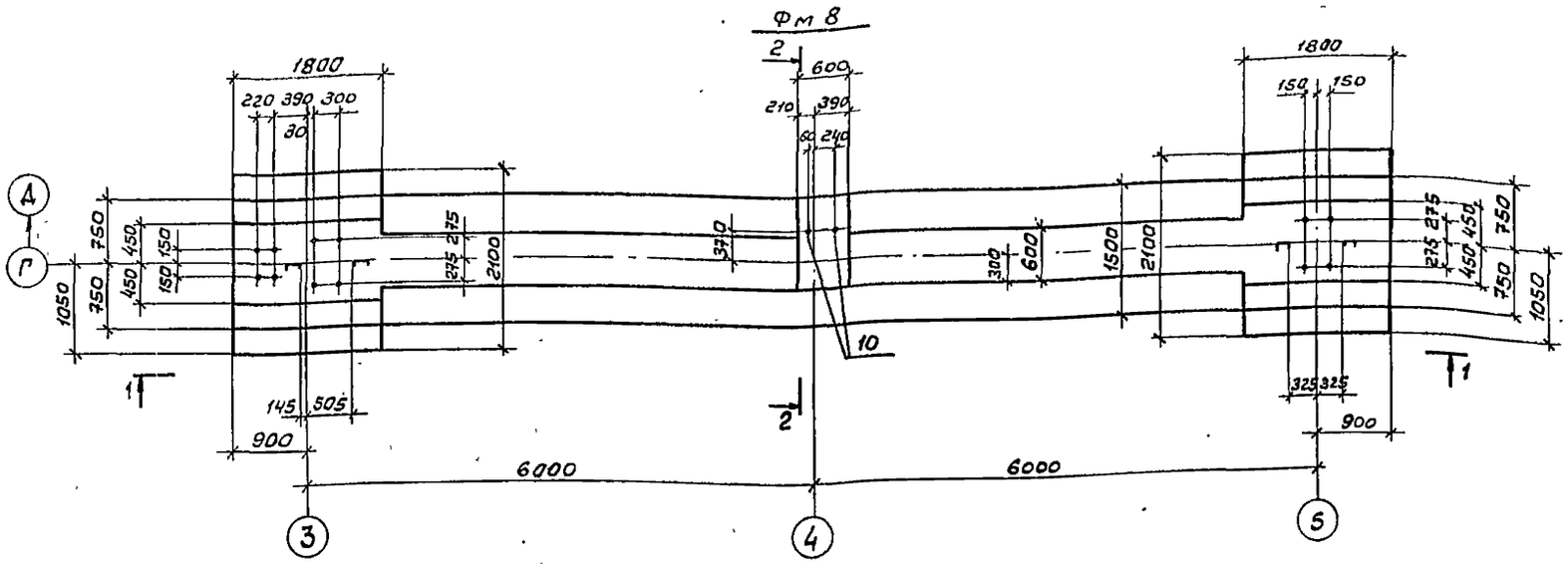

1 – 1

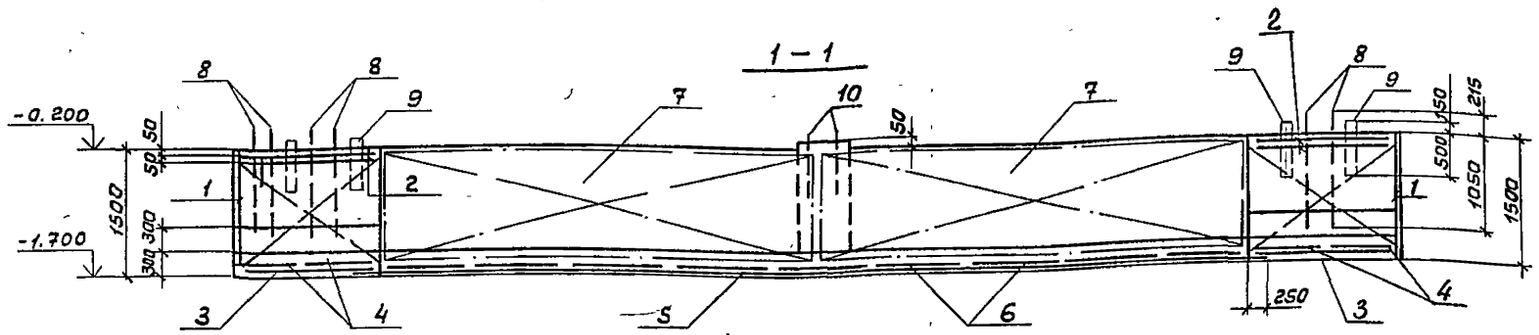

Спецификация фундамента Фм8

Формат	Зона	Поз	Обозначение	Наименование	Кол	Примечание
				Фундамент Фм8 - шт.1		
				Сборочные единицы		
				Сетки арматурные		
		1	1.412-1/77 Вып.3	СН12А III - 10×15	4	8.9кг
		2	1.412-1/77 Вып 3	С61-6АI	4	6.0кг
		3	1.410-3 Вып.1	1С 10/6 105×175	4	7.2кг
		4	1.410-3 Вып.1	1С 10/6 85×205	4	7.1кг
		5	1.410-3 Вып.1	1С 10/8 145×535	2	29.3кг
		6	1.410-3 Вып.1	1С 10/8 105×145	9	6.1кг
		7	ГОСТ 23279-85	2С 10АIII/10АIII 145×525	4	50.1кг
				Изделия закладные		
		8	ГОСТ 24379.1-80	Болт 1.1 М30×1400	12	8.99кг
		9	ТП 416-9-44с.88-КЖИ-06	МН 1	2	10.2кг
		10	ГОСТ 24379.1-80	Болт 1.1 М24×1120	2	4.56кг
				Детали		
		13*		Ф6 АI ГОСТ 5781-82 ℓ=580	20	
				Материалы		
				Бетон В15		18.83м³

* Поз. 13 - см. ведомость деталей на листе КЖ-16

Схема раскладки сеток по подошве фундамента

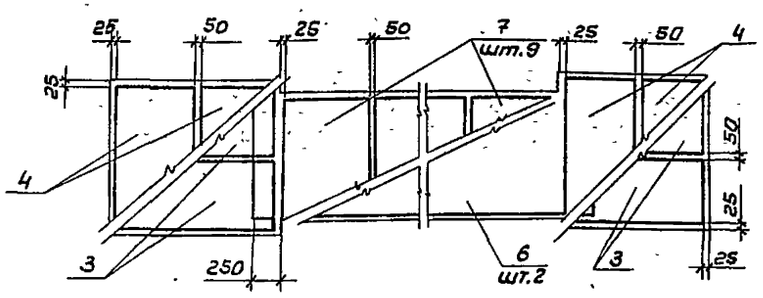

Схема раскладки вертикальных сеток

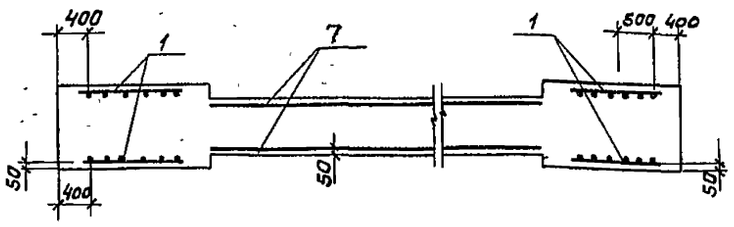

2 – 2

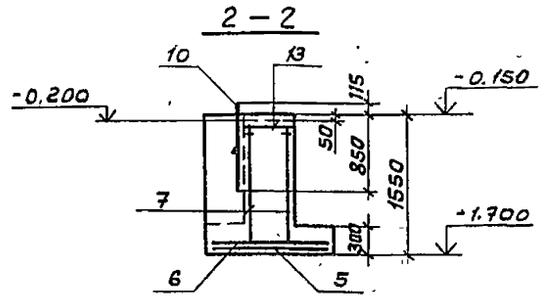

Схема расположения фундаментов дана на листе КЖ-3

Ведомость расхода стали на элемент, кг

Марка элемента	Изделия арматурные									Всего	Изделия закладные								Всего	Общий расход
	Арматура класса										Прокат марки									
	AI		AII		AIII						09Г2С-6									
	ГОСТ 5781-82										ГОСТ 24379.1-80			ГОСТ 8240-72		ГОСТ 103-76				
	Ф6	Ф8	Итого	Ф12	Итого	Ф8		Ф10		Итого	Ф30	Ф24		Итого	С16		Итого	Б10	Итого		
Фм 8	27,2	8,4	35,6	41,6	41,6	18,1		353,0		371,1	448,3	107,9	9,1		117,0	36,8		36,8	4,0	4,0	157,8	606,1

Привязан

Инв.№

Согласовано

Инв.№ подл. | Подпись и дата | Взам. инв.№

Объект 1320

ГИП	Маринчев		ТП 503-4-57С.88-КЖ		
Н.контр.	Помазов		Станция технического обслуживания легковых автомобилей, принадлежащих гражданам, для сейсмических районов (в АМК комплектной поставки) на 10 постов		
Нач.отд.	Иванов		Вспомогательное здание с магазином (в сборных железобетонных конструкциях)	Стадия: РП	Лист: 10	Листов:
Гл.констр.	Помазов					
Вед.инж.	Никитина		Фундамент Фм8	ГИПРОАВТОТРАНС Ленинградский филиал		
Инж.	Горченко					

13366-04

АЛЬБОМ 4

Объект 1320

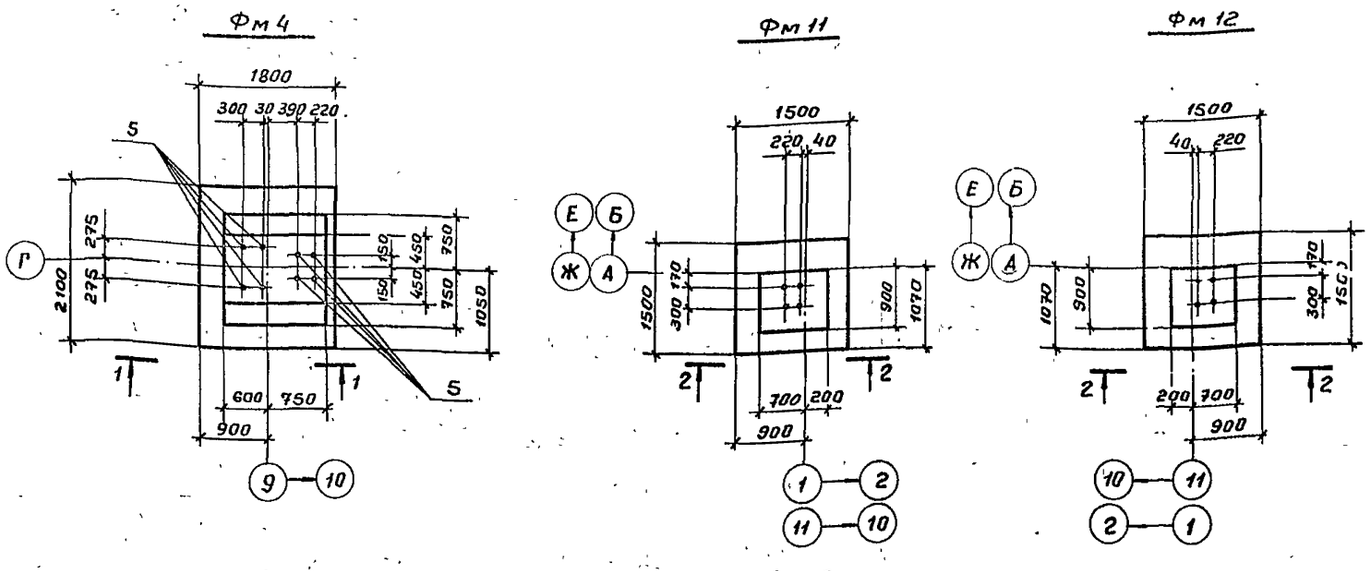

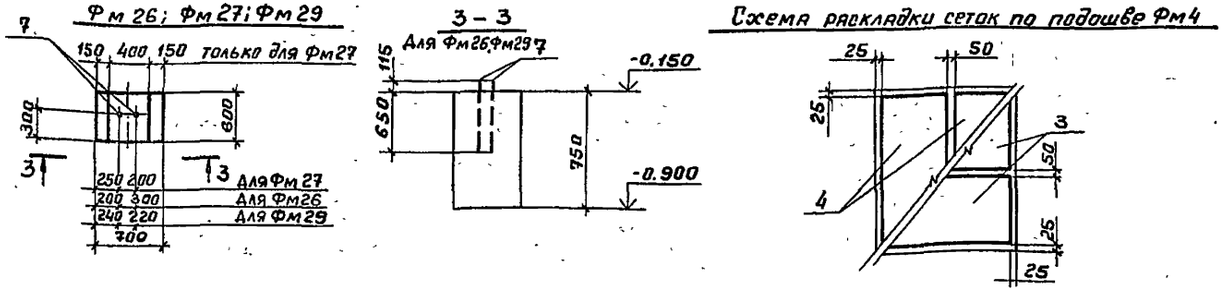

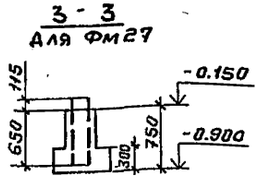

Спецификация фундаментов Фм4; Фм11; Фм12; Фм26; Фм27

Формат	Зона	Поз	Обозначение	Наименование	Кол.	Примечание
				Фм4 - шт 1		
				Сборочные единицы		
				Сетки арматурные		
		1	1.412-1/77 вып.3	СН12А II-6×15	4	6.0кг
		2	1.412-1/77 вып.3	СП1-6АI	4	3.4кг
		3	1.410-3 вып.1	1С $\frac{10}{8}$ 105×175	2	7.2кг
		4	1.410-3 вып.1	1С $\frac{10}{8}$ 85×205	2	7.1кг
				Изделия закладные		
		5	ГОСТ 24379.0-80	Болт 1.1м30×1400 09Г2С-6	8	8.99кг
				Материалы		
				Бетон В15		3.03м³
				Фундамент Фм11-шт.2		
				Фундамент Фм12-шт 2		
				Сборочные единицы		
				Сетки арматурные		
		1	1.412-1/77 вып.3	СН12А II-6×15	2	6.0кг
		2	1.412-1/77 вып 3	СП1-6АI	2	3.4кг
		6	1.410-3 вып.1	1С $\frac{10}{6}$ 145×145	2	8.1кг
				Изделия закладные		
		5	ГОСТ 24379.1-80	Болт 1.1м30×1400 09Г2С-6	4	8.99кг
				Материалы		
				Бетон В15		1,65м³
				Фундамент Фм29-шт.6		
				Фундамент Фм26-шт10		
				Фундамент Фм27-шт.42		
				Сборочные единицы		
				Изделие закладное		
		7	ГОСТ 24379.1-80	Болт 1.1м24×1120 09Г2С-6	2	4.56кг
				Материалы		
				Бетон В15		0,42м³

Ведомость расхода стали на элемент, кг

Марка элемента	Изделия арматурные											Изделия закладные				Общий расход
	Арматура класса										Всего	Прокат марки 09Г2С-6			Всего	
	А I				А II		А III									
	ГОСТ 5781-82															
	Ф6	Ф8		Итого	Ф12	Итого	Ф6	Ф10		Итого		Ф30	24	Итого		
Фм 4	13,6	3,2		16,8	20,8	20,8	3,0	25,5		28,6	66,2	72,0		72,0	72,0	138,2
Фм 11; Фм 12;	6,8	1,6		8,4	10,4	10,4	1,6	14,6		16,2	35,0	36,0		36,0	36,0	71,0
Фм26; Фм27; Фм29													9,12	9,12	9,12	9,12

Привязан

Инв. №

ГИП	Мариничев	
Н.конт	Помазов	
Нач.отд	Иванов	
Гл.конст	Помазов	
Вед.инж	Никитина	
Инж.	Горчененко	

ТП 503-4-57С.88-КЖ

Станция технического обслуживания легковых автомобилей, принадлежащих гражданам для сейсмических районов/в АМК комплектной поставки/на 10 постов

Производственное здание

Стадия	Лист	Листов
РП	11	

Фундаменты Фм4; Фм11; Фм12; Фм26; Фм27; Фм29

ГИПРОАВТОТРАНС Ленинградский филиал

Инв. № подл. | Подпись и дата | Взам. инв. №

23366-04

Формат А2

АЛЬБОМ 4

Объект 1320

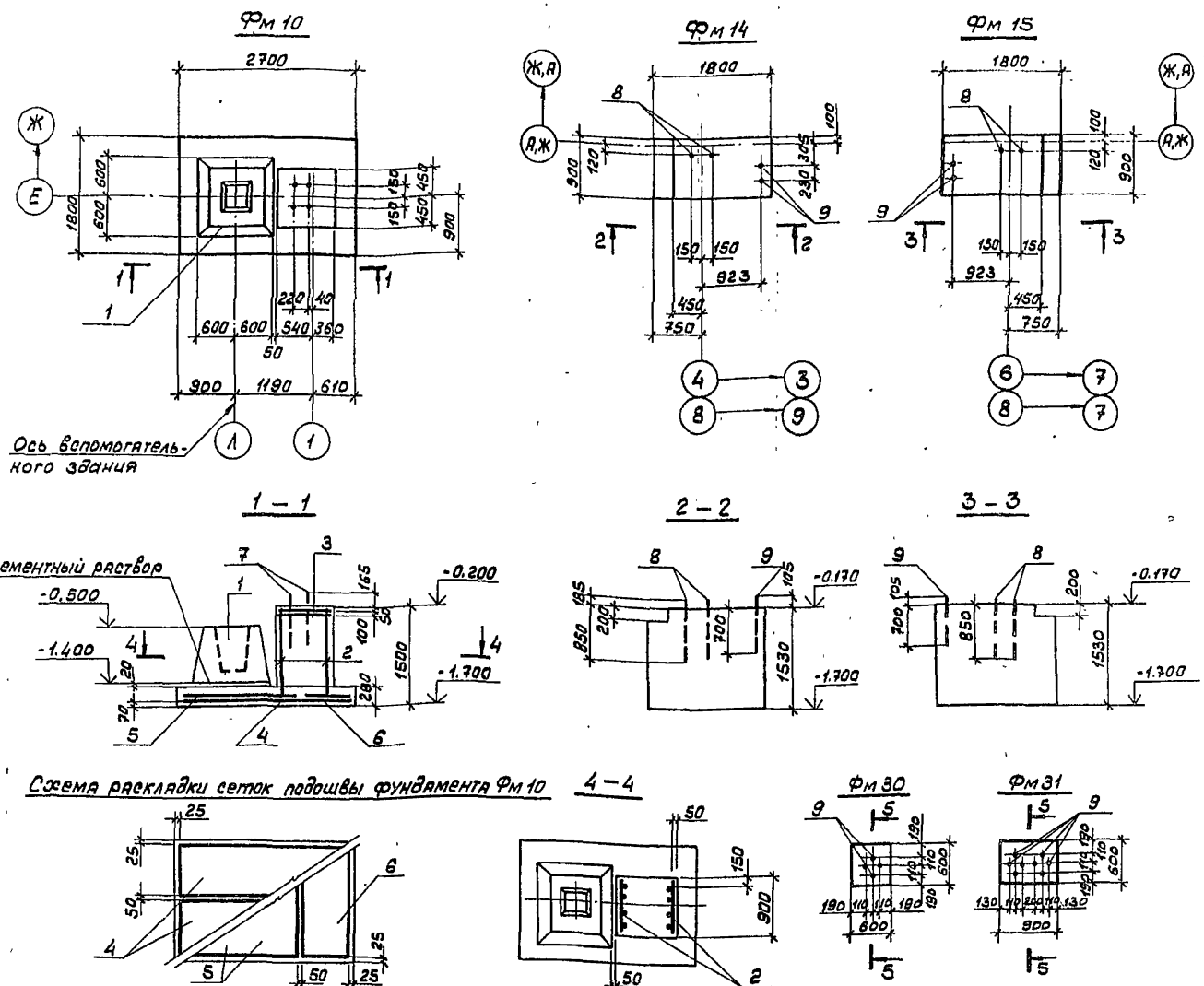

Спецификация фундаментов Фм 10; Фм 14; Фм 15, Фм 30, Фм 31

Формат	Зона	Поз	Обозначение	Наименование	Кол.	Примечание
				Фундамент Фм10-шт 1		
				Сборочные единицы		
		1	1.020-1/83.1-1	Фундамент 2Ф12.9-1	1	
				Сетки арматурные		
		2	1.412-1/77 вып.3	СН 12А II-6×15	2	6.0кг
		3	1.412-1/77 вып.3	СА1-6АI	2	3.4кг
		4	1.410-3 вып.1	1С $\frac{10}{6}$ 85×265	2	9.1кг
		5	1.410-3 вып.1	1С $\frac{10}{6}$ 145×175	1	9.6кг
		6	1.410-3 вып.1	1С $\frac{10}{6}$ 105×175	1	7.2кг
				Изделия закладные		
		7	ГОСТ 24379.1-80	Болт 1.1м30×1400	4	8.99кг
				Материалы		
				Бетон В15		2.43м³
				Фундамент Фм14-шт.2		
				Фундамент Фм15шт2		
				Сборочные единицы		
				Изделия закладные		
		8	ГОСТ 24379.1-80	Болт 1.1м24×1120	2	4.56кг
		9	ГОСТ 24379.1-80	Болт 1.1м20×900	2	2.55кг
				Материалы		
				Бетон В15		2.1м³
				Фундамент Фм30-шт.1		
				Сборочные единицы		
				Изделие закладное		
		9	ГОСТ 24379.1-80	Болт 1.1м20×900	4	2.55кг
				Материалы		
				Бетон В15		0.27м³
				Фундамент Фм31-шт.4		
				Сборочные единицы		
				Изделие закладное		
		9	ГОСТ 24379.1-80	Болт 1.1м20×900	8	2.55кг
				Материалы		
				Бетон В15		0.41м³

Схема расположения фундаментов дана на листе КЖ-3

Ведомость расхода стали на элемент, кг

Марка элемента	Изделия арматурные											Изделия закладные					Общий расход
	Арматура класса										Всего	Прокат марки				Всего	
	А I				А II		А III					09Г2С-6					
	ГОСТ 5781-82											ГОСТ 24379.1-80					
	Ф6	Ф8		Итого	Ф12	Итого		Ф6	Ф10	Итого		Ф30	Ф24	Ф20	Итого		
Фм 10	6.8	1.6		8.4	10.4	10.4		2.6	23.3	25.9	44.7	36.0				36.0	80.7
Фм14; Фм15													9.12	5.1	14.22	14.22	14.22
Фм30/Фм31														10.2/20.4	10.2/20.4	10.2/20.4	10.2/20.4

Привязан	ГИП	Мариничев	
	Н.контр.	Помазов	
	Нач.отд.	Иванов	
	Гл.констр.	Помазов	
	Вед.инж.	Никитина	
Инв.№	Инж.	Горчененко	

ТП 503-4-57С.88-КЖ

Станция технического обслуживания легковых автомобилей, принадлежащих гражданам для сельских районов (в АМК комплектной поставки) на 10 постов

Производственное здание

Фундаменты Фм 10; Фм 14; Фм 15, Фм 30, Фм 31

Стадия	Лист	Листов
РП	12	

ГИПРОАВТОТРАНС Ленинградский филиал

23366-04

АЛЬБОМ 4

Объект 1320

Фм17

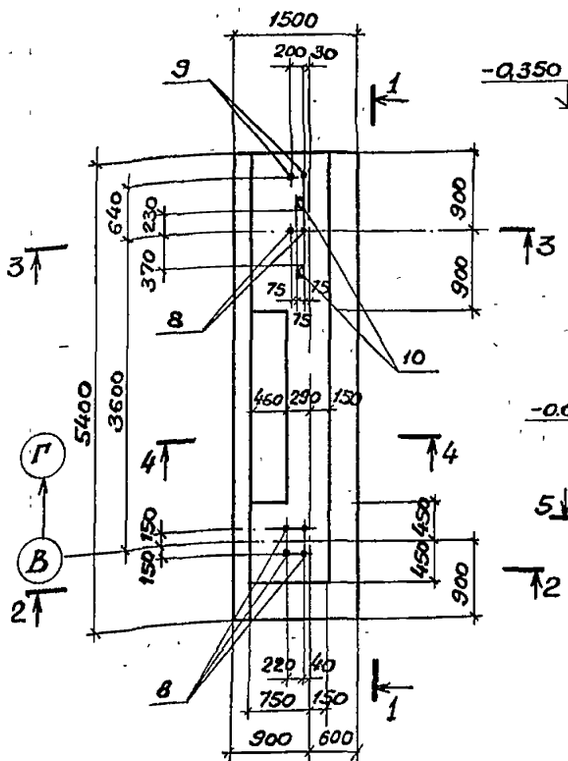

1 – 1

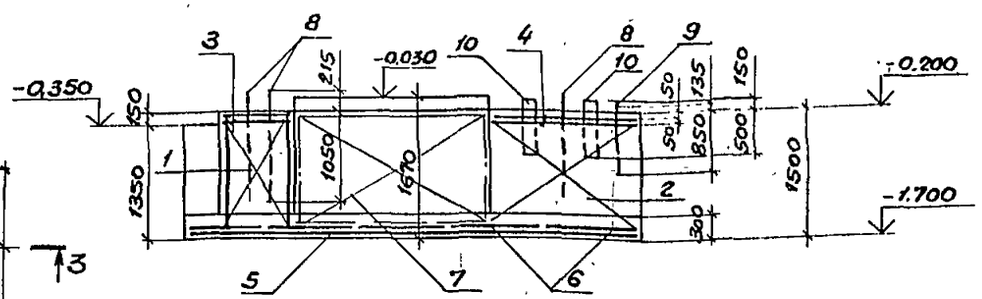

2 – 2

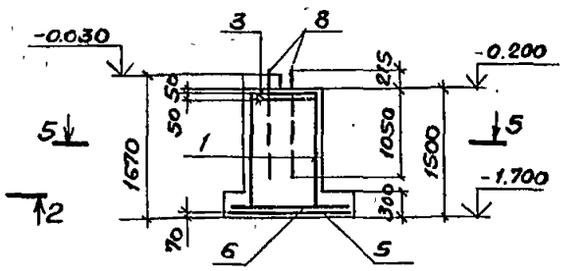

3 – 3

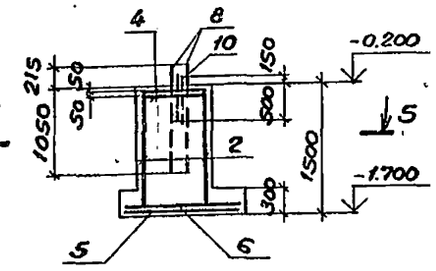

Схема расположения сеток фундамента Фм17 по подошве

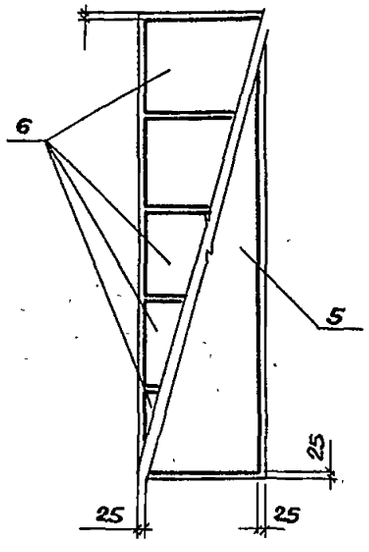

5 – 5

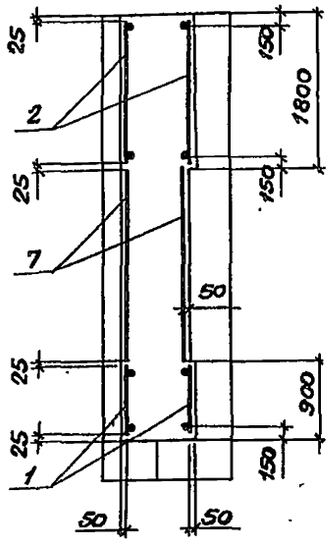

4 – 4

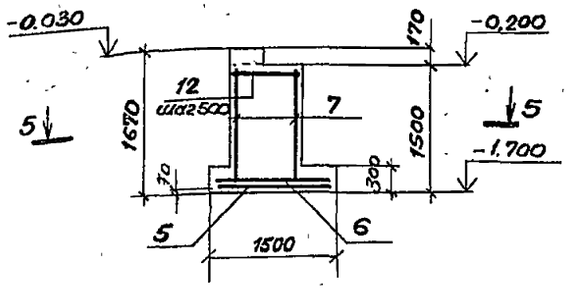

Спецификация фундамента Фм 17

Формат	Зона	Поз.	Обозначение	Наименование	Кол	Примечание
				Фундамент Фм17-шт 1		
				Сборочные единицы.		
				Сетки арматурные		
		1	1.412-1/77 Вып.3	СН12АII-6×15	2	6,0кг
		2	1.412-1/77 Вып.3	СН12АII-10×15	2	12,0кг
		3	1.412-1/77 Вып.3	СА1-6АI	2	3,4кг
		4	1.412-1/77 Вып.3	СБ1-6АI	2	6,8кг
		5	1.410-3 Вып.1	1С 10/6 145×535	1	29,3кг
		6	1.410-3 Вып.1	1С 10/6 105×145	5	6,1кг
		7	ГОСТ 23279-85	2С 10АIII/10АIII 145×225	2	21,8кг
				Изделия закладные		
		8	ГОСТ 24379.1-80	Болт 1.1 М30×1400	6	8,99кг
		9	ГОСТ 24379.1-80	Болт 1.1 М24×1120	2	4,56кг
		10	ТП 503-4-57С.88-КЖИ-06	МН1	2	10,2кг
				Детали.		
		12*		ф6АI ГОСТ 5781-82 ℓ=940	10	0,2кг
				Материалы		
				Бетон В15		7,95м³

*Поз.12 - см. ведомость деталей на листе КЖ-16

Схема расположения фундаментов дана на листе КЖ-3.

Ведомость расхода стали на элемент, кг

Марка элемента	Изделия арматурные									Всего	Изделия закладные							Всего	Общий расход
	Арматура класса										Прокат марки								
	AI			AII		AIII					09Г2С-6								
	ГОСТ 5781-82										ГОСТ 24379.1-80			ГОСТ 8240-72		ГОСТ 103-76			
	ф6	ф8	Итого	ф12	Итого	ф6		ф10	Итого		ф30	ф24	Итого	Л16	Итого	б10	Итого		
Фм17	22,4	4,8	27,2	31,2	31,2	6,4		97,0	103,4	161,8	54,0	9,1	63,1	18,4	18,4	2,0	2,0	83,5	245,3

Привязан

Инв.№

ГИП	Маринчев		
Н.контр.	Ломазов		
Нач.отд.	Иванов		
Гл.констр.	Ломазов		
Вед.инж.	Никитина		
Инж.	Горученкова		

ТП 503-4-57С.88-КЖ

Станция технического обслуживания легковых автомобилей, принадлежащих гражданам, для сейсмических районов ГБ АМК комплектной поставки (на 10 постов)

Производственное здание	Стадия	Лист	Листов
	РП	13	

Фундамент Фм17

ГИПРОАВТОТРАНС Ленинградский филиал

Взам.инв.№ | Подпись и дата | Инв.№ подл.

23366-04

АЛЬБОМ 4

Объект 1320

Фм 18.

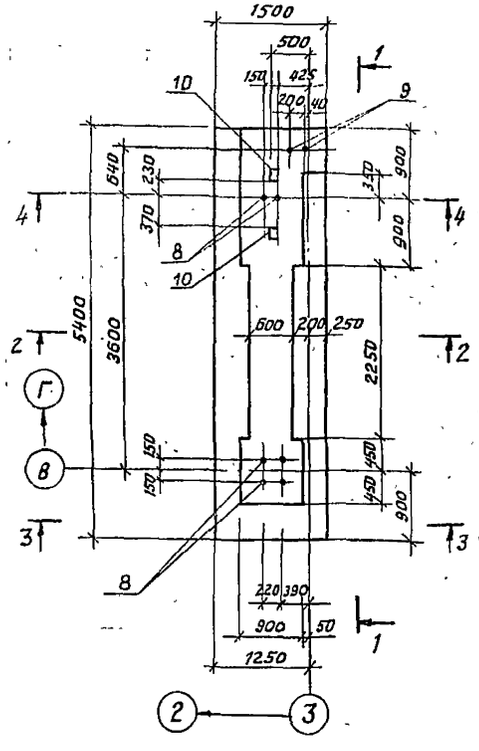

1-1

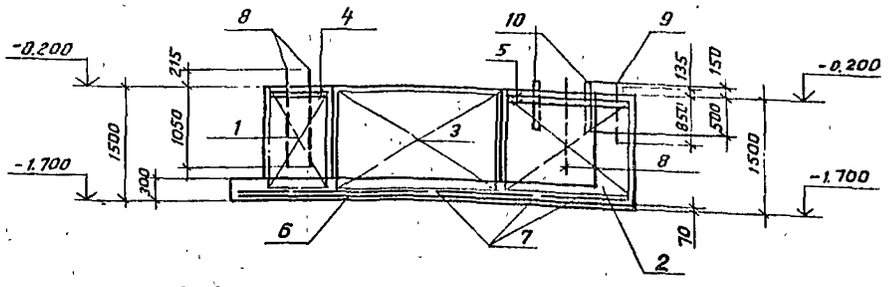

2-2

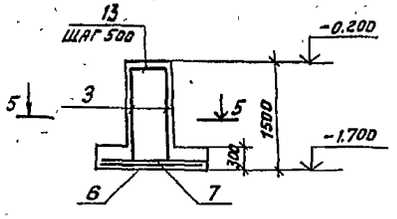

3-3

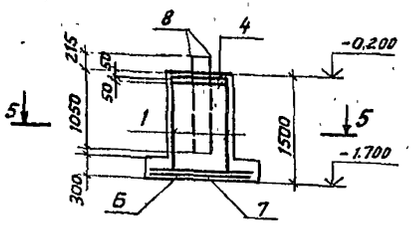

Схема раскладки сеток фундамента по подошве

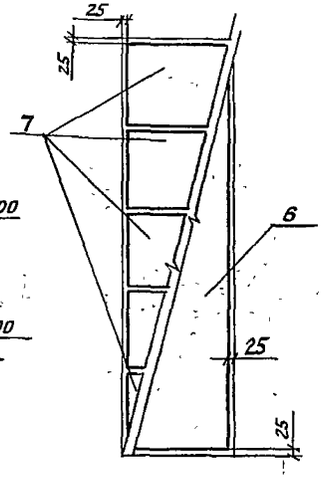

5-5

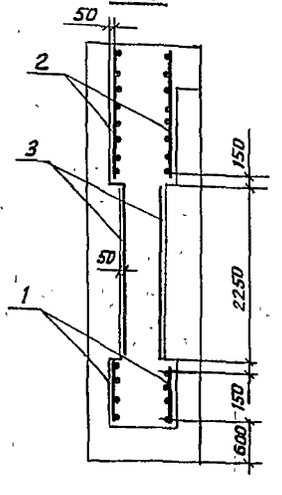

4-4

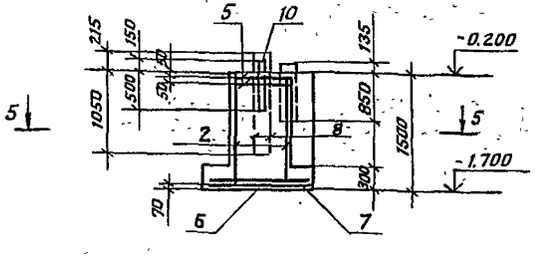

Спецификация фундамента Фм 18

Формат	Зона	Поз.	Обозначение	Наименование	Кол	Примечание
				Фундамент Фм 18-шт 1		
				Сборочные единицы		
				Сетки арматурные		
		1	1.412-1/77 вып 3	СН 12 А II-6×15	2	6.0 кг
		2	1.412-1/77 вып 3	СН 12 А II-10×15	2	12.0 кг
		3	ГОСТ 23279-85	2С 10 А III / 10 А III 145×225	2	21.8 кг
		4	1.412-1/77 вып 3	СА I-6 А I	2	3.4 кг
		5	1.412-1/77 вып 3	С 61-СА I	2	6.8 кг
		6	1.410-3 вып 1	1С 10/6 145×535	1	29.3 кг
		7	1.410-3 вып 1	1С 10/6 105×145	5	6.1 кг
				Изделия закладные		
		8	ГОСТ 24379.1-80	Болт 1.1М30×1400	6	8.99 кг
		9	ГОСТ 243.79.1-80	Болт 1.1М24×1120	2	4.56 кг
		10	ТП503-4-57С.88-КЖИ	МН 1	2	10.2 кг
				Детали		
		13*		ф 6 А I ГОСТ 5781-82	10	0.15 кг
				е=640		
				Материалы		
				Бетон В15		7.95 м³

*Поз. 13 - см ведомость деталей на листе КЖ-16

Схема расположения фундаментов дана на листе КЖ-3.

Ведомость расхода стали на элемент, кг

Марка элемента	Изделия арматурные										Изделия закладные									Общий расход
	Арматура класса									Всего	Прокат марки								Всего	
	AI		AII		AIII						09Г2С-6									
	ГОСТ 5781-82										ГОСТ 24379.1-80				ГОСТ 8240-72		ГОСТ 103-76			
	ф6	ф8		Итого	ф12	Итого	ф6		ф10	Итого	ф30	ф24		Итого	С16	Итого	δ=10	Итого		
Фм 18	22.4	4.8		27.2	31.2	31.2	6.4		97.3	103.4	161.8	54.0	9.1		63.1	18.4	18.4	2.0	2.0	83.5	245.3

Привязан

Инв. №

ГИП	Мариничев	
Н.контр.	Помазов	
Нач.отд.	Иванов	
Гл.констр.	Помазов	
Вед.инж.	Никитина	
Инж.	Герченко	

ТП 503-4-57С.88-КЖ

Станция технического обслуживания легковых автомобилей, принадлежащих гражданам, для сейсмических районов (в АМК комплектной поставки) на 10 постов.

Производственное здание

Стадия	Лист	Листов
РП	14	

Фундамент Фм 18

ГИПРОАВТОТРАНС Ленинградский филиал

Формат А-2

Инв. № подл. | Подпись и дата | Взам. инв. №

АЛЬБОМ 4

Объект 1320

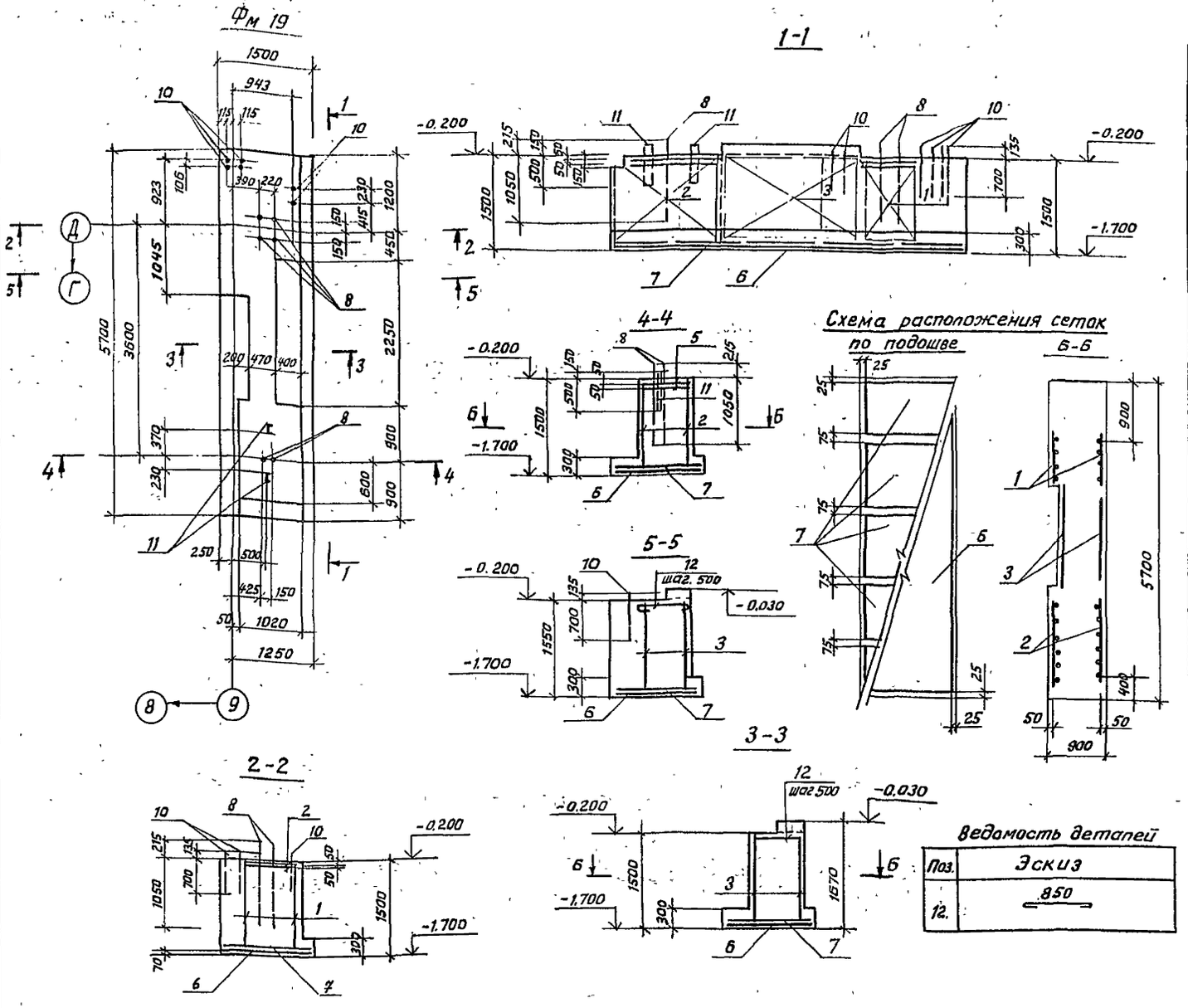

Спецификация фундамента Фм 19

Формат	Зона	Поз.	Обозначение	Наименование	Кол	Примечание
				Фундамент Фм19-шт1		
				Сборочные единицы		
				Сетки арматурные		
		1	1.412-1/77 вып.3	СН 12А II - 6×15	2	6.0 кг
		2	1.412-1/77 вып. 3	СН12А II - 10×15	2	12.0 кг
		3	ГОСТ 23279-85	2С $\frac{10А II}{10А III}$ 145×225	2	21.8 кг
		4	1.412-1/77 вып 3	СА1-6А I	2	3.4 кг
		5	1.412-1/77 вып.3	С61-6А I	2	6.0 кг
		6	1.410-3 вып.1	1С $\frac{10}{6}$ 145×565	1	31.1 кг
		7	1.410-3 вып.1	1С $\frac{10}{6}$ 105×145	5	6.1 кг
				Изделия закладные		
		8	ГОСТ 24379.1-80	Болт 1.1 М30×1400	6	8.99 кг
		10	ГОСТ 24379.1-80	Болт 1.1 М20×900	8	2.55 кг
		11	ТП503-4-57С.88 - КЖИ06	МН1	2	10.2 кг
				Детали		
				ф6А I ГОСТ 5781-82		
		12*		ℓ=940	10	0.2 кг
				Материалы		
				Бетон В15		9.27 м³

* Поз. 12 - см ведомость деталей на данном листе.

Ведомость деталей

Поз.	Эскиз
12.	850

Схема расположения фундаментов дана на листе КЖ-3

Ведомость расхода стали на элемент, кг

Марка элемента	Изделия арматурные											Изделия закладные									Общий расход
	Арматура класса										Всего	Прокат марки								Всего	
	А I			А II			А III					Ф9Г2С-6									
	ГОСТ 5781-82											ГОСТ 24379.1-80				ГОСТ 8240-72		ГОСТ 103-76			
	ф6	ф8	Итого	ф12		Итого	ф6		ф10	Итого		ф30		ф20	Итого	С16	Итого	δ10	Итого		
Фм 19	22.4	4.8	27.2	31.2		31.2	6.7		98.5	105.2	163.6	54.0		20.4	74.4	18.4	18.4	2.0	2.0	94.8	258.4

Инв. № подл.	Подпись и дата	Взам. инв. №

Привязан

Инв. №

ГИП	Мариничев	
Н. контр.	Помазов	
Нач. отд.	Иванов	
Гл. констр.	Помазов	
Вед. инж.	Никитина	
Инж.	Горчененко	

ТП 503-4-57С.88 - КЖ

Станция технического обслуживания легковых автомобилей, принадлежащих гражданам, для сейсмических районов (в ЛМК комплектной поставки) на 1а постов

Производственное здание	Стадия	Лист	Листов
	РП	15	

Фундамент Фм 19

ГИПРОАВТОТРАНС Ленинградский филиал

Формат А2
23366-04

АЛЬБОМ 4

Объект 1320

Инв. № подл. | Подпись и дата | Взам. инв. №

Фм 20

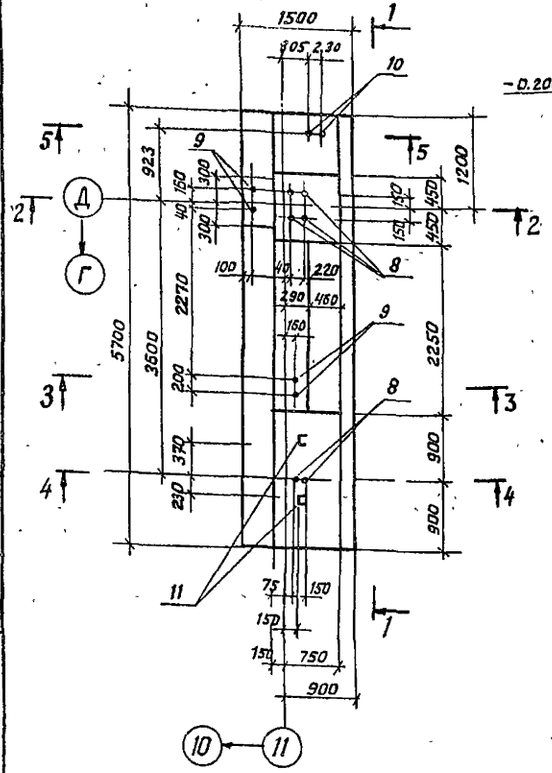

1-1

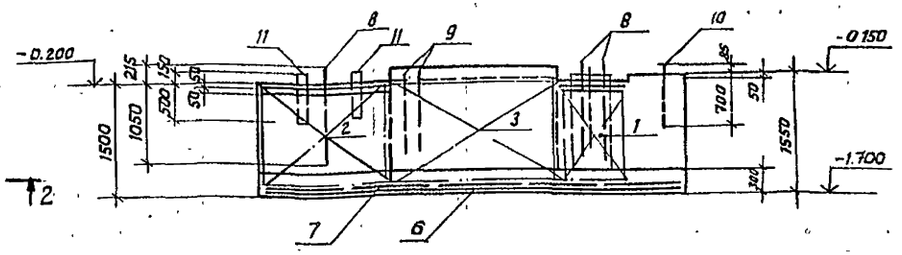

4-4

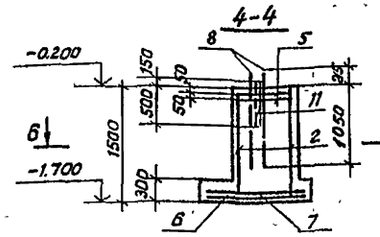

5-5

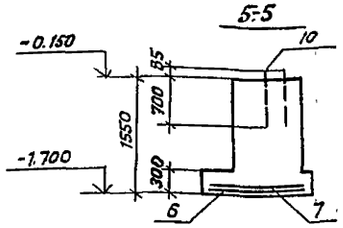

Схема расположения сеток по подошве

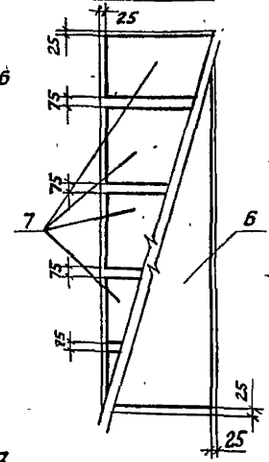

6-6

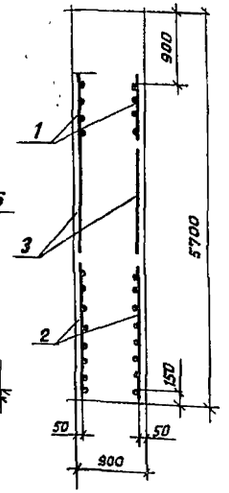

2-2

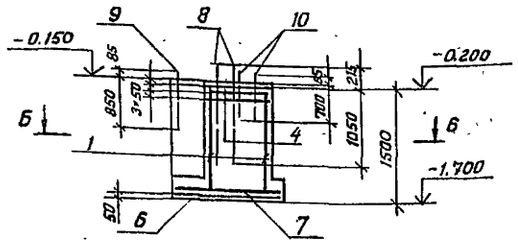

3-3

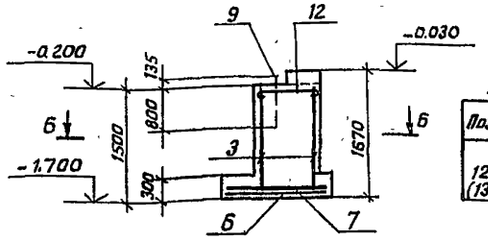

Спецификация фундамента Фм 20

Формат	Зона	Поз.	Обозначение	Наименование	Кол	Примечание
				Фундамент Фм 20-шт.1		
				Сборочные единицы		
				Сетки арматурные		
		1	1.412-1/77 вып.3	СН 12АII-6×15	2	60 кг
		2	1.412-1/77 вып.3	СН 12АII-10×15	2	120 кг
		3	ГОСТ 23279-85	2С $\frac{10АIII}{10АIII}$ 145×225	2	21.8 кг
		4	1.412-1/77 вып.3	СА1-6АI	2	3.4 кг
		5	1.412-1/77 вып.3	СБ1-6АI	2	6.0 кг
		6	1.410-3 вып.1	1С $\frac{10}{6}$ 145×565	1	31.1 кг
		7	1.410-3 вып.1	1С $\frac{10}{6}$ 105×145	5	6.1 кг
				Изделия закладные		
		8	ГОСТ 24379.1-80	Болт 1.1 М30×1400	6	8.99 кг
		9	ГОСТ 24379.1-80	Болт 1.1 М24×1120	4	4.56 кг
		10	ГОСТ 24379.1-80	Болт 1.1 М20×900	2	2.55 кг
		11	ТП 603-4-57.88-КЖИ-06	МН 1	2	10.2 кг
				Детали		
				ф6АI ГОСТ 5781-82		
		12*		ℓ = 940	10	0.2 кг
				Материалы		
				Бетон В15		9.27 м³

* Поз. 12 - см. ведомость деталей на данном листе

Ведомость деталей

Поз	Эскиз
12 (13)	850 (550)

Схема расположения фундаментов дана на листе КЖ-3.

Ведомость расхода стали на элемент, кг

Марка элемента	Изделия арматурные										Изделия закладные								Общий расход
	Арматура класса									Всего	Прокат марки							Всего	
	AI		AII			AIII					09Г2С-6								
	ГОСТ 5781-82										ГОСТ 24379.1-80				ГОСТ 8240-72		ГОСТ 103-76		
	ф6	ф8	Итого	ф12		Итого	ф6	ф10	Итого		ф30	ф24	ф20	Итого	С16	Итого	б10	Итого	
фм 20	22.4	4.8	27.2	31.2		31.2	6.7	98.5	105.2	163.6	54.0	36.5	5.1	95.6	18.4	18.4	2.0	115.6	279.6

Привязан

Инв. №

ГИП	Маринчев		
Н.контр.	Помазов		
Нач.отд.	Иванов		
Гл.конс.	Помазов		
Вед.инж.	Никитина		
Инж.	Гореченко		

ТП 503-4-57С.88 - КЖ

Станция технического обслуживания легковых автомобилей, принадлежащих гражданам, для сейсмических районов (в АНК комплектной поставки) на 10 постов

Производственное здание	Стадия	Лист	Листов
	РП	16	
Фундамент Фм 20	ГИПРОАВТОТРАНС Ленинградский филиал		

АЛЬБОМ 4

Объект 1320

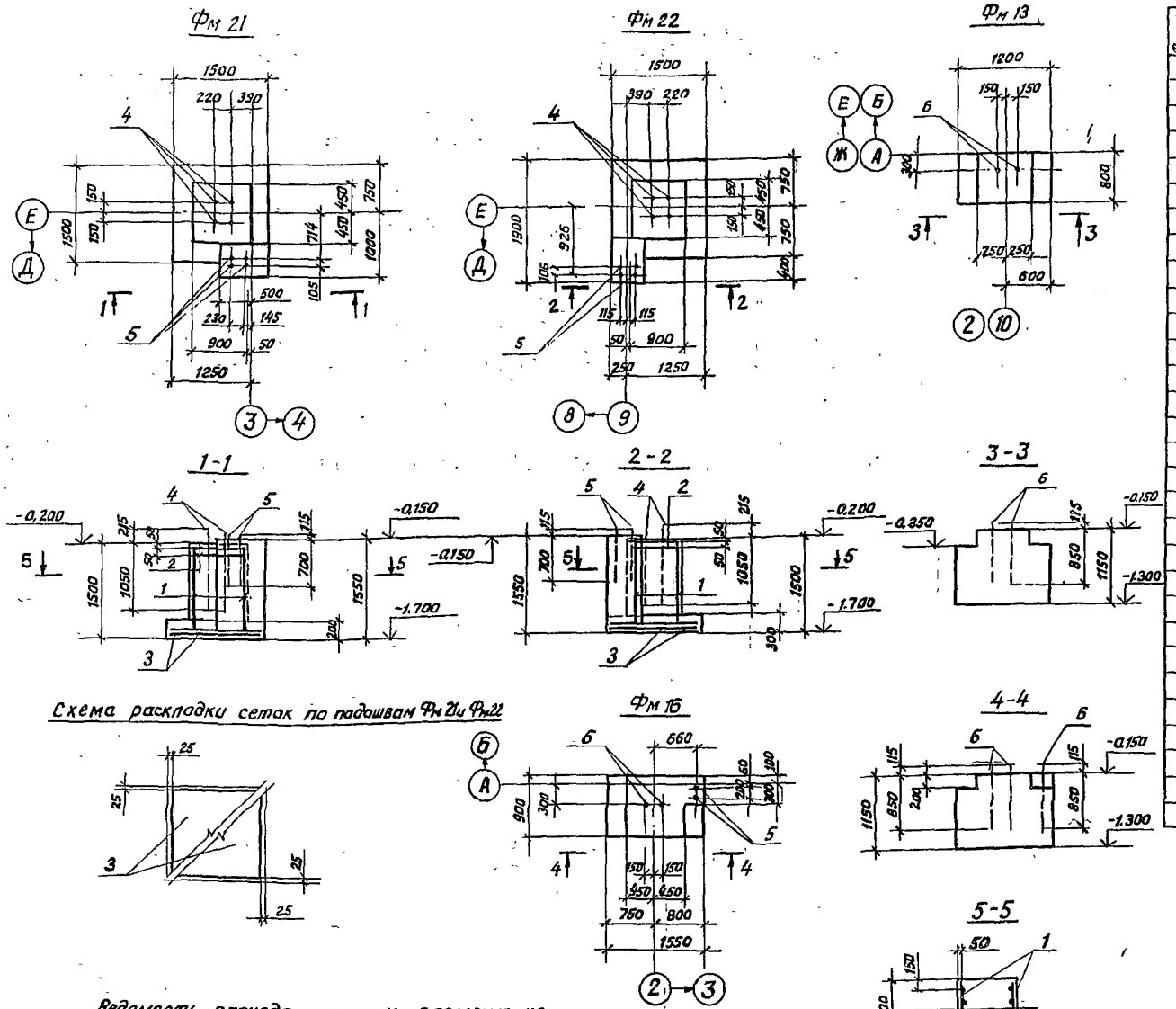

Схема раскладки сеток по подошвам Фм 21 и Фм 22

Спецификация фундаментов Фм 21, Фм 22, Фм 13, Фм 16

Формат	Зона	Поз.	Обозначение	Наименование	Кол	Примечание
				Фундамент Фм 21-шт.1		
				Фундамент Фм 22-шт 1		
				Сборочные единицы		
				Сетки арматурные		
		1	1.412-1/77 вып.3	СН12АII-6×15	2	6.0 кг
		2	1.412-1/77 вып.3	СА1-6АI	2	3.4 кг
		3	1.410-3 вып.1	1С 10/6 145×145	2	8.2 кг
				Изделия закладные		
		4	ГОСТ 24379.1-80	Болт 1.1М30×1400 09Г2С-6	4	8.99 кг
		5	ГОСТ 24379.1-80	Болт 1.1М20×900 09Г2С-6	4	2.55 кг
				Материалы		
				Бетон В15		2.2 м³
				Фундамент Фм-13-шт.3		
				Сборочные единицы		
				Изделия закладные		
		6	ГОСТ 24379.1-80	Болт 1.1М24×1120 09Г2С-6	2	4.56 кг
				Материалы		
				Бетон В15		1.28 м³
				Фундамент Фм 16-шт 1		
				Сборочные единицы		
				Изделия закладные		
		6	ГОСТ 24379.1-80	Болт 1.1М24×1120 09Г2С-6	4	4.56 кг
				Материалы		
				Бетон В15		1.5 м³

Ведомость расхода стали на элемент, кг

Марка элемента	Изделия арматурные											Изделия закладные					Общий расход
	Арматура класса										Всего	Прокат марки				Всего	
	АI				АII		АIII					09Г2С-6					
	ГОСТ 5781-82																
	ф6	ф8		Итого	ф12	Итого	ф6		ф10	Итого		ф30	ф24	ф20	Итого		
Фм 21; Фм 22	6.8	1.6		8.4	10.4	10.4	2.0		14.4	16.4	35.2	36.0		10.2	46.2	46.2	81.4
Фм 13													9.12		9.12	9.12	9.12
Фм 16													18.24		18.24	18.24	18.24

Инв. № подл. | Подпись и дата | Взам. инв. №

Привязан	ГИП	Мариничев	
	Н. контр.	Помазов	
	Нач. отд.	Иванов	
	Гл. констр.	Помазов	
	Вед. инж.	Никитина	
Инв. №	Инж.	Горченко	

ТП 503-4-57С.88 - КЖ

станция технического обслуживания легковых автомобилей, принадлежащих гражданам, для сейсмических районов (в ЛМК комплектной поставки) на 10 постов

Производственное здание

Стадия	Лист	Листов
РП	17	

Фундаменты Фм 21, Фм 22, Фм 13, Фм 16.

ГИПРОАВТОТРАНС Ленинградский филиал

23366-04

АЛЬБОМ 4

Объект 1320

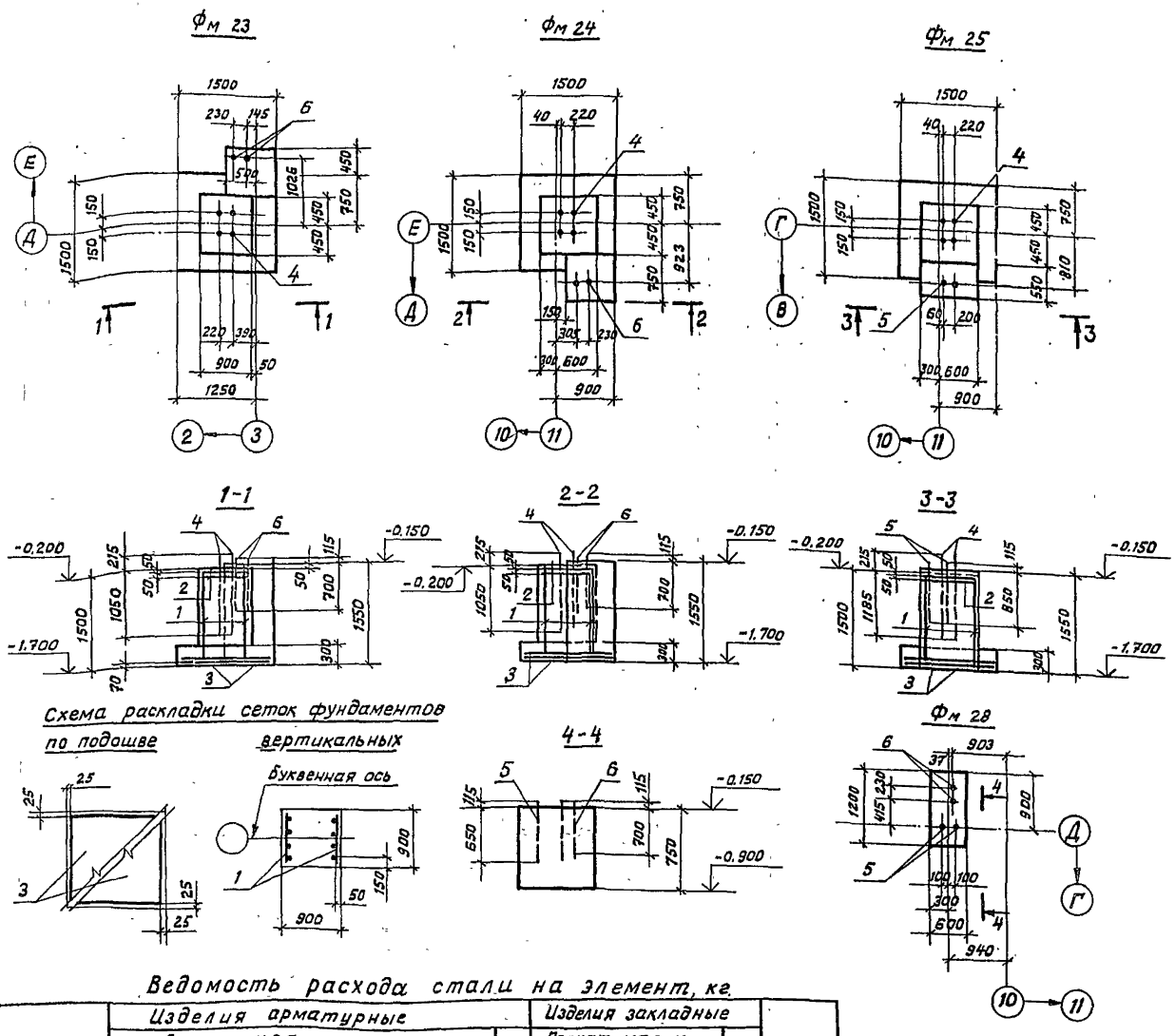

Спецификация фундаментов Фм 23, Фм 24, Фм 25, Фм 28

Формат	Зона	Поз.	Обозначение	Наименование	Кол.	Примечание
				Фундамент Фм 23-шт1		
				Фундамент Фм 24-шт1		
				Сборочные единицы		
				Сетки арматурные		
		1	1.412-1/77 вып. 3	СН 12 А II - 6 А I	2	6.0 кг
		2	1.412-1/77 вып 3	СА 1 - 6 А I	2	3.4 кг
		3	1.410-3 вып 1	1С $\frac{10}{6}$ 145×145	2	8.1 кг
				Изделия закладные		
		4	ГОСТ 24379.1-80	Болт 1.1 м 30×1400	4	8.99 кг
		6	ГОСТ 24379.1-80	Болт 1 м 20×900	2	2.55 кг
				Материалы		
				Бетон В 15		2.45 м³
				Фундамент Фм 25-шт1		
				Сборочные единицы		
				Сетки арматурные		
		1	1.412-1/77 вып. 3	СН 12 А II - 6×15	2	6.0 кг
		2	1.412-1/77 вып. 3	СА 1 - 6 А I	2	3.4 кг
		3	1.410-3 вып. 1	1С $\frac{10}{6}$ 145×145	2	8.1 кг
				Изделия закладные		
		4	ГОСТ 24379.1-80	Болт 1.1 м 30×1400	4	8.99 кг
		5	ГОСТ 24379.1-80	Болт 1.1 м 24×1120	2	4.56 кг
				Материалы		
				Бетон В 15		2.34 м³
				Фундамент Фм 28-шт1		
				Сборочные единицы		
				Изделия закладные		
		5	ГОСТ 24379.1-80	Болт 1.1 м 24×1120	2	4.56 кг
		6	ГОСТ 24379.1-80	Болт 1.1 м 20×900	2	2.55 кг
				Материалы		
				Бетон В 15		0.97 м³

Ведомость расхода стали на элемент, кг.

Марка элемента	Изделия арматурные											Изделия закладные						Общий расход
	Арматура класса										всего	Прокат марки					всего	
	AI				AII		AIII					09Г2С-6						
	ГОСТ 5781-82											ГОСТ 24379.1-80						
	ф6	ф8		Итого	ф12	Итого	ф6		ф10	Итого		ф30	ф24	ф20		Итого		
Фм 23, Фм 24	6.8	1.6		8.4	10.4	10.4	1.6		14.6	16.2	35.0	36.0		5.1		41.1	41.1	76.1
Фм 25	6.8	1.6		8.4	10.4	10.4	1.6		14.6	16.2	35.0	35.0	9.1			45.1	45.1	80.1
Фм 28													9.1	5.1		14.2	14.2	14.2

Привязан

Инв. №

ГИП	Мариничев	
Н.контр.	Помазов	
Нач.отд.	Иванов	
Гл.конст.	Помазов	
Вед.инж.	Никитина	
Инж.	Горченко	

ТП 503-4-57С.88-КЖ

Станция технического обслуживания легковых автомобилей, принадлежащих гражданам для сейсмических районов (в лнк комплектной поставки) на 10 постов.

Производственное здание

Стадия	Лист	Листов
РП	18	

Фундаменты Фм 23, Фм 24, Фм 25, Фм 28.

ГИПРОАВТОТРАНС
Ленинградский филиал

Инв. № подл. | Подпись и дата | Взам. инв. №

23366-04
Формат А-2

АЛЬБОМ 4

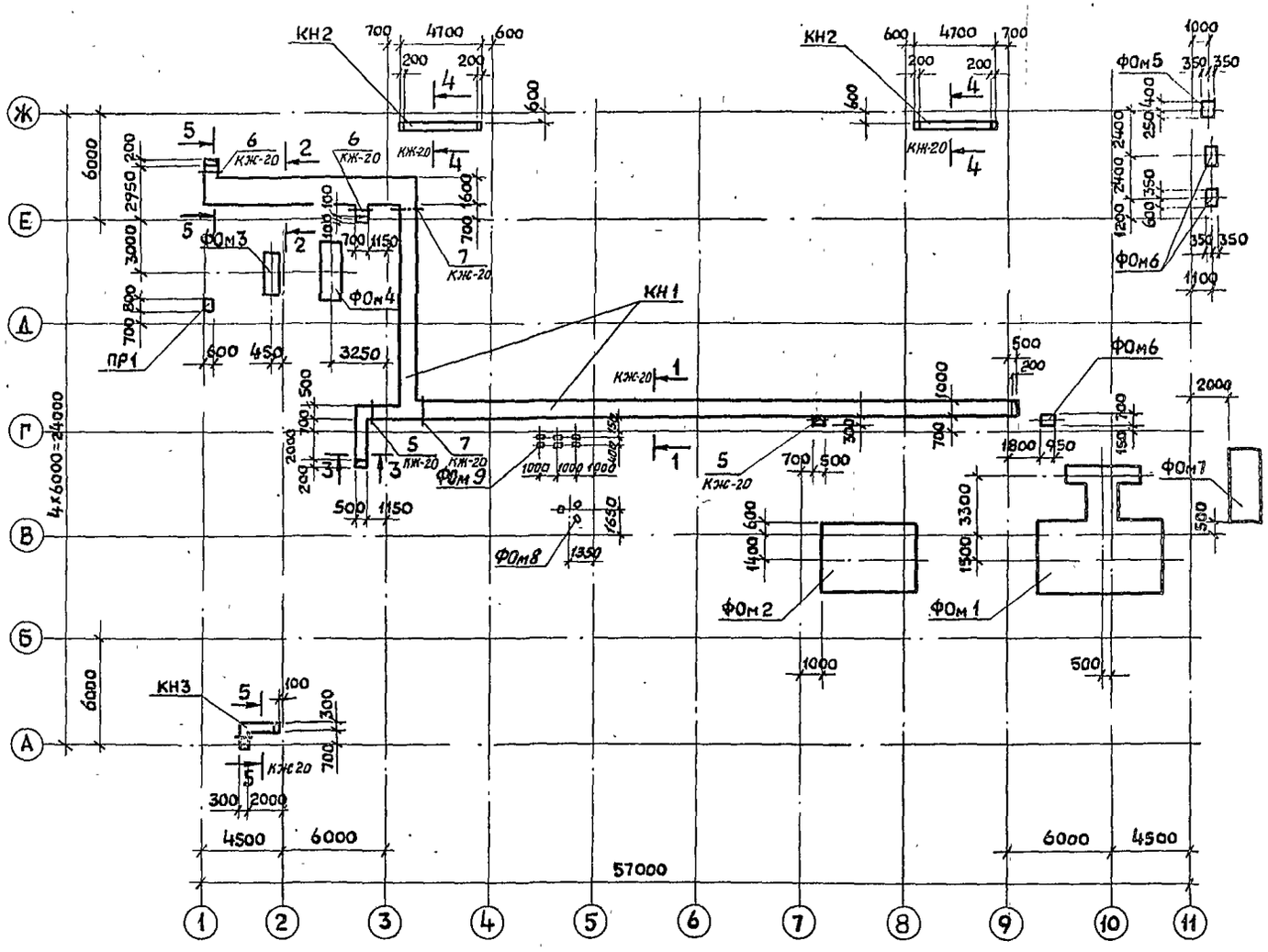

Спецификация
к схеме расположения фундаментов под оборудование

Марка поз	Обозначение	Наименование	Кол	Масса ед. кг	Примеч
		Фундаменты			
		под оборудование			
ФОм 1	ТП503-4-57С.88-КЖ-21,22	ФОм 1	1		
ФОм 2	ТП503-4-57С.88-КЖ-23	ФОм 2	1		
ФОм 3	ТП503-4-57С.88-КЖ-24	ФОм 3	1		
ФОм 4	ТП503-4-57С.88-КЖ-26	ФОм 4	1		
ФОм 5	ТП503-4-57С.88-КЖ-23	ФОм 5	1		
ФОм 6	ТП503-4-57С.88-КЖ-23	ФОм 6	3		
ФОм 7	ТП503-4-57С.88-КЖ-20	ФОм 7	1		
ФОм 8	ТП503-4-57С.88-КЖ-23	ФОм 8	1		
ФОм 9	ТП503-4-57С.88-КЖ-23	ФОм 9	6		
		Каналы			
КН 1	ТП503-4-57С.88-КЖ-19	КН 1	1		
КН 2	ТП503-4-57С.88-КЖ-19	КН 2	2		
КН 3	ТП503-4-57С.88-КЖ-19	КН 3	1		
ПР 1	ТП503-4-57С.88-КЖ-20	Приямок ПР 1	1		

Под фундаментами и каналами устраивается щебеночная подготовка толщиной 100 мм.

Объект 1320

Согласовано: Нач. сантехотд. Смирнов; Нач. техн. отд. Альман

Инв. № подл. | Подпись и дата | Взам. инв. №

				ТП 503-4-57С.88-КЖ	
				Станция технического обслуживания легковых автомобилей, принадлежащих гражданам для сейсмических районов (в АМК комплектной поставки) на 10 постов	
				Производственное здание	Стадия: РП; Лист: 19; Листов:
				Схема расположения фундаментов под оборудование и каналов	ГИПРОАВТОТРАНС Ленинградский филиал

ГИП	Нарциничев	
Н. контр.	Помазов	
Нач. отд.	Иванов	
Гл. конст.	Помазов	
Вед. инж.	Никитина	
Инжен.	Пиборова	

Привязан

Инв. №

АЛЬБОМ 4

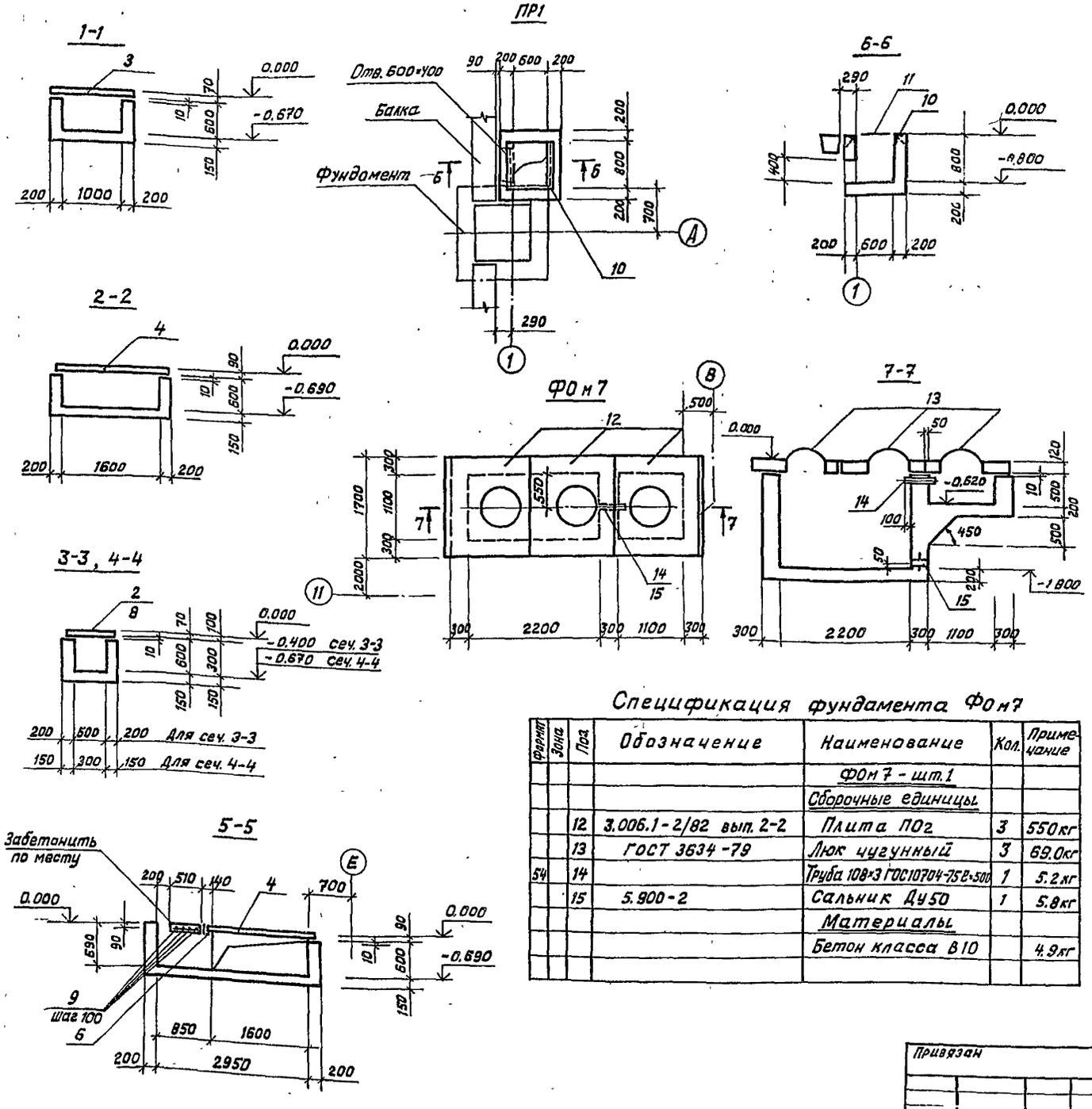

Спецификация фундамента Фом7

Формат	Зона	Поз.	Обозначение	Наименование	Кол.	Примечание
				Фом7 - шт.1		
				Сборочные единицы		
		12	3.006.1-2/82 вып. 2-2	Плита ПО2	3	550кг
		13	ГОСТ 3634-79	Люк чугунный	3	69.0кг
54		14		Труба 108×3 ГОС10704-75 ℓ=500	1	5.2кг
		15	5.900-2	Сальник ДУ50	1	5.8кг
				Материалы		
				Бетон класса В10		4.9кг

Спецификация каналов КН1, КН2, КН3, приямка ПР1

Формат	Зона	Поз.	Обозначение	Наименование	Кол.	Примечание
				КН1-шт.1		
				Сборочные единицы		
				Плиты		
		1	3.006.1-2/82 вып.1-2	П5д-8б	3	100кг
		2	3.006.1-2/82 вып.1-2	П7д-5б	1	150кг
		3	3.006.1-2/82-вып.1-2	П10д-5б	63	190кг
		4	3.006.1-2/82-вып.1-2	П14д-3б	16	310кг
				Детали		
				Уголок 100×100×10 ГОСТ 8509-86 / Вст3кп2 ГОСТ 380-71		
54		5		ℓ=900	2	13.6кг
54		6		ℓ=1100	2	16.6кг
54		7		ℓ=1400	2	21.1кг
54		9		ФВАIII ГОСТ 5781-82 ℓ=1100	4	0.44кг
				Материалы		
				Бетон класса В10		27.0м³
				КН2-шт.2		
				Сборочные единицы		
		8	3.006.1-2/82 вып 1-2	Плита П2-15б	5	80кг
				Материалы		
				Бетон класса В10		0.7м³
				КН3-шт.1		
				Сборочные единицы		
		8	3.006.1-2/82 вып.1-2	Плита П2-15б	6	80кг
54		5		Уголок 100×100×10 ГОСТ 8509-86 / Вст3кп2 ГОСТ 380-71		
				ℓ=900	1	13.6кг
				Материалы		
				Бетон класса В10		0.47м³
				ПР1-шт.1		
				Сборочные единицы		
		10		Изделие закладное		
				МН 565 ℓ=800	2	4.2кг
		11		Сталь рифленая δ=4 ГОСТ 8568-77	0.52м²	17.4кг
				Материалы		
				Бетон класса В10		1.0м³

Объект 1320

Согласовано: Нач. сантехн. отд. Смирнов; Нач. техн. отд. Альман

Инв. № подл. | Подпись и дата | Взам. инв. №

Привязан

Инв. №

ГИП	Мариничев	
Н.контр.	Помазов	
Нач.отд.	Иванов	
Гл.констр.	Помазов	
Вед.инж.	Никитина	
Инж.	Пиворова	

ТП 503-4-57С.88-КЖ

Станция технического обслуживания легковых автомобилей, принадлежащих гражданам для сейсмических районов (8 лмк комплектной поставки) на 10 постов

Производственное здание

Стадия	Лист	Листов
РП	20	

Сечение 1-1÷5-5. Приямок ПР1. Фундамент Фом7.

ГИПРОАВТОТРАНС Ленинградский филиал

Формат А-2

АЛЬБОМ 4

Объект 1320

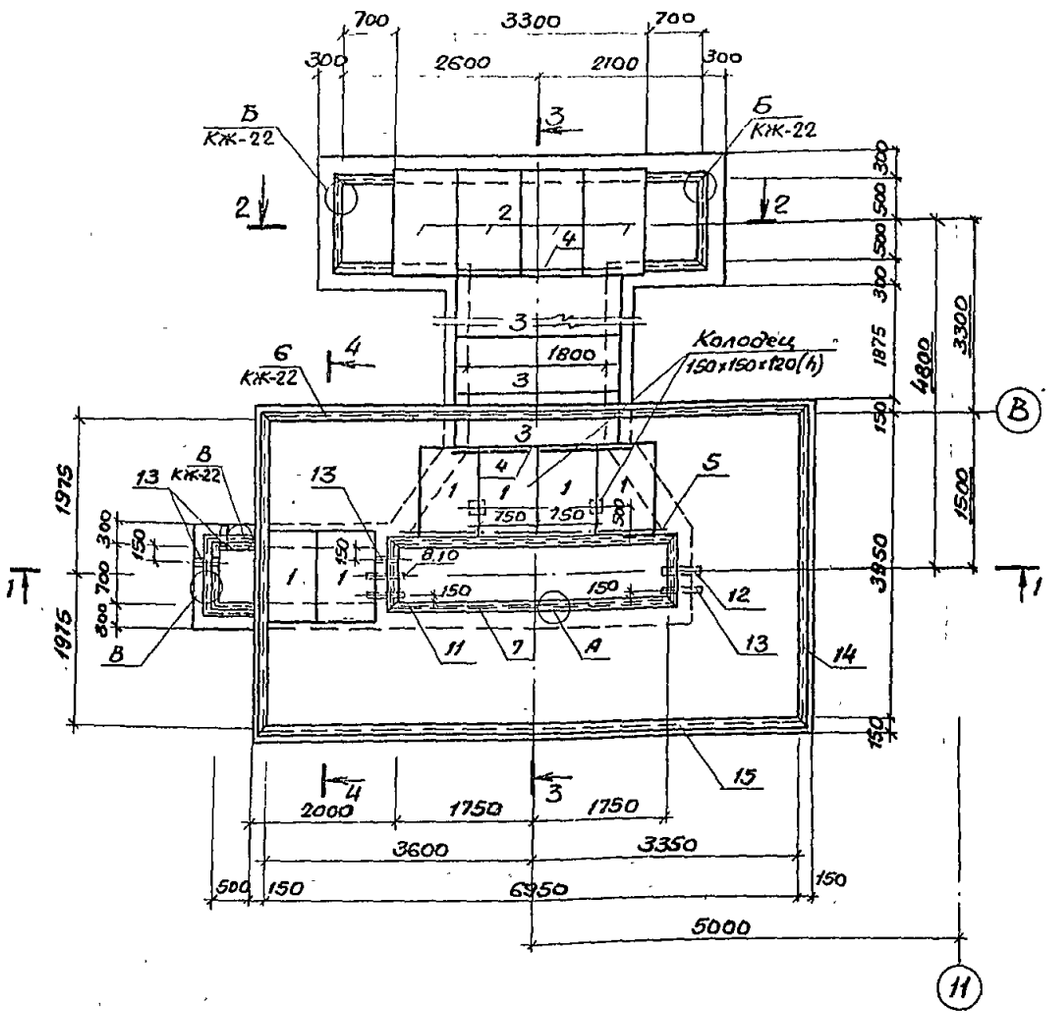

1–1

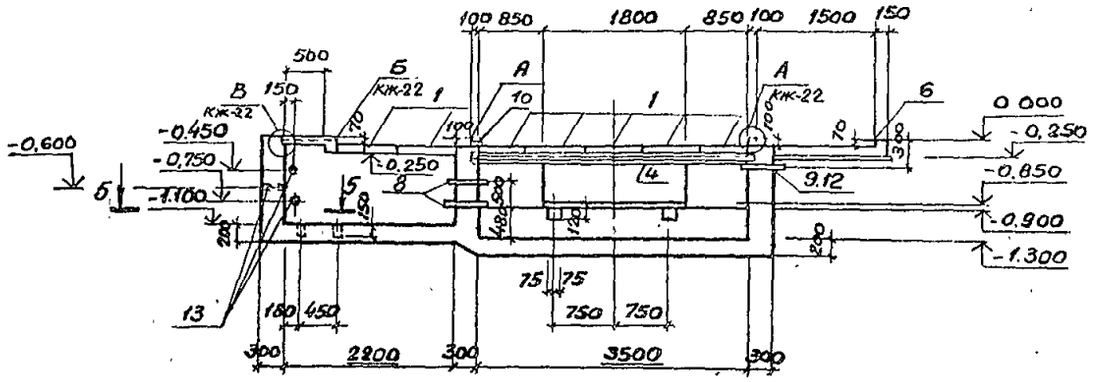

2–2

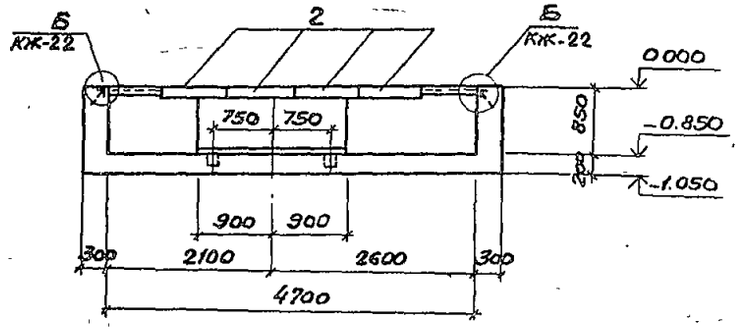

5–5

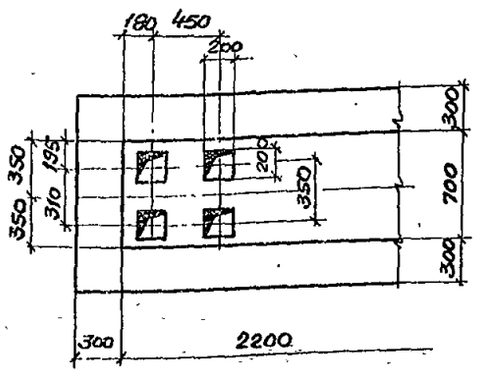

ТП 503-4-57С.88-КЖ			
Станция технического обслуживания легковых автомобилей, принадлежащих гражданам для сейсмических районов (в ПМК комплектной поставки) на 10 постов			
Производственное здание	Стадия	Лист	Листов
	РП	21	
Фундамент Фом 1	ГИПРОАВТОТРАНС Ленинградский филиал		

ГИП	Мариничев	
Н.контр.	Помазов	
Нач.отд.	Иванов	
Гл.конст.	Помазов	
Вед.инж.	Никитина	
Инж.	Пиворова	

Привязан

Инв. №

Согласовано: Начальник отд. Альман

Взам. инв.№ | Подпись и дата | Инв. № подл.

АЛЬБОМ 4

Объект 1320

3—3

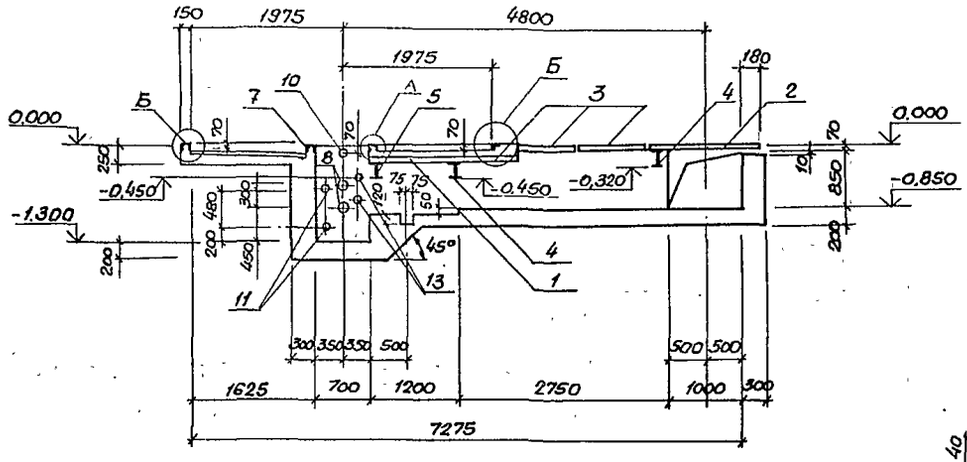

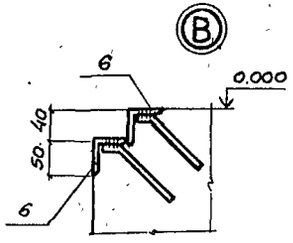

4—4

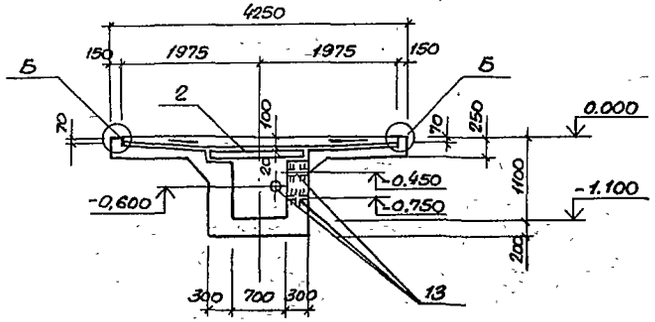

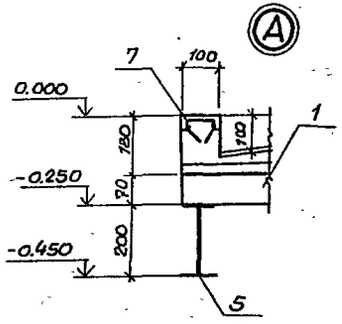

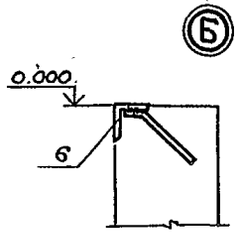

Спецификация фундамента ФОм 1

Формат	Зона	Поз	Обозначение	Наименование	Кол	Примечание
				ФОм1		
				Сборочные единицы		
				Плиты перекрытия		
		1	3.006.1-2/82 вып 1-2	П7д-5б	6	150
		2	3.006.1-2/82 вып 1-2	П13д-11б	4	380
		3	3.006 1-2/82 вып 1-2	П17д-3б	3	480
				Изделия закладные		
				Двутавр 20 ГОСТ 8239-72 / В.Ст3сп5-174-1-2023-80		
Б.Ч.		4		ℓ=2300	2	47,6кг
Б.Ч.		5		ℓ=4000	1	82,8кг
		6	1.400-15 вып.1	МН548	30,5 пм	4,2кг
		7	1.400-15 вып.1	МН565	8,6пм	9,2кг
Б.Ч.		8		Тр 76×3,5 ГОСТ 10704-76 ℓ=500	8	3,2кг
Б.Ч.		9		Тр 57×3,5 ГОСТ 10704-76 ℓ=600	1	2,6кг
Б.Ч.		10		Тр.32×2 ГОСТ 10704-76 ℓ=200	2	0,3кг
Б.Ч.		11		Тр.25×2 ГОСТ 10704-76 ℓ=400	2	0,5кг
Б.Ч.		12		Тр.25×2 ГОСТ 10704-76 ℓ=600	1	0,7кг
		13	5 900-2	Сальник Ду50 ℓ=300	6	
				Материалы		
				Бетон класса В10		7,9м³

Ведомость расхода стали на элемент, кг

Марка элемента	Изделия закладные																			Общий расход
	Арматура класса А-III			Прокат марки В Ст.3кп2																
	ГОСТ 5781-82			ГОСТ 8239-72			ГОСТ 8240-72			ГОСТ 8509-86			ГОСТ 10704-76							
	ф8		Итого	I20		Итого	L10		Итого	L50×5		Итого	Труба 76×3,5	Труба 57×3,5	Труба 32×2	Труба 25×2			Итого	
ФОм 1	17,4		17,4	178,0		178,0	88,0		88,0	110,2		110,2	6,4	2,6	0,6	1,7			11,3	404,9

Привязан	ГИП	Маринычев	
	Н.контр.	Помазов	
	Нач.отд.	Иванов	
	Гл.конст.	Помазов	
	Вед.инж.	Никитина	
Инв.№	Инж.	Пиворова	

ТП 503-4-57С.88-КЖ

Станция технического обслуживания легковых автомобилей, принадлежащих гражданам, для сейсмических районов (в ЛМК комплектной поставки) на 10 постов

Производственное здание

Стадия	Лист	Листов
РП	22	

Фундамент ФОм1
Сечения 3-3; 4-4, Узлы А,Б,В

ГИПРОАВТОТРАНС
Ленинградский филиал

Инв.№ подл. | Подпись и дата | Взам. инв.№

АЛЬБОМ4

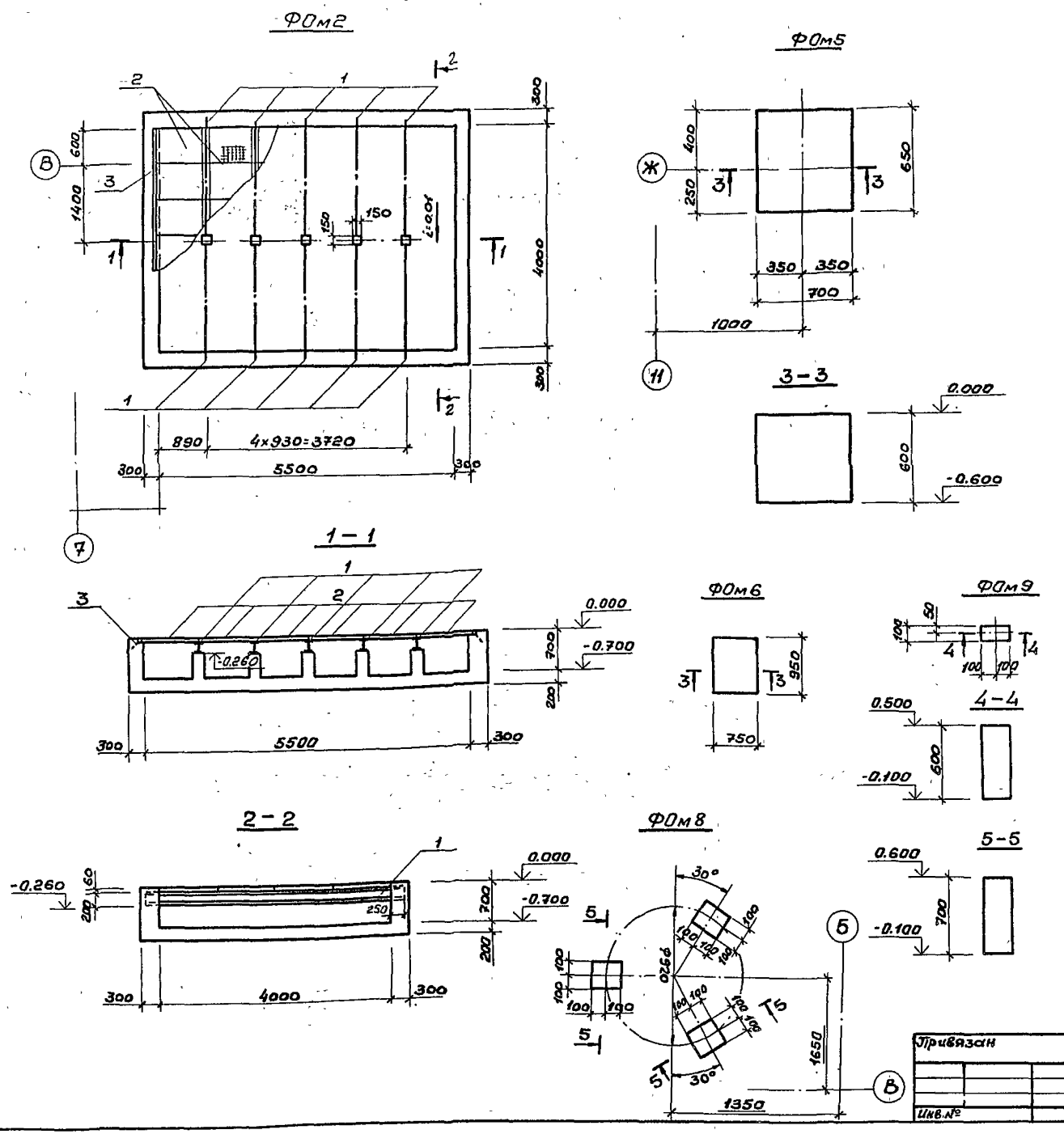

Спецификация фундаментов ФОм2, ФОм5, ФОм6, ФОм8, ФОм9

Формат	Зона	Поз.	Обозначение	Наименование	Кол	Примечание
				ФОм 2-шт1		
				Сборочные единицы		
БН		1		Двутавр 20 ГОСТ 8239-72 / В Ст3пс5-1 ТУ14 1-3020 80		
				ℓ=4500	5	94.5кг
		2	ТП503-4-57С.88-КЖИ	Решетка РМ4	42	22.8кг
		3	1.400-16 вып.1	Изделие закладное МН534		
				ℓ=4000	2	33.6кг
				Материалы		
				Бетон класса В10		10.0м³
				ФОм5-шт.1		
				Материалы		
				Бетон класса В10		0.3м³
				ФОм6-шт.3		
				Материалы		
				Бетон класса В10		0.4м³
				ФОм8-шт.1		
				Материалы		
				Бетон класса В10		0.09м³
				ФОм9-шт.6		
				Материалы		
				Бетон класса В10		0,02м³

1. Отверстия для болтов в фундаментах ФОм5, ФОм6, ФОм8, ФОм9 просверливаются при установки оборудования согласно СНиП2.09.03-85
2. Привязку фундаментов ФОм6, ФОм9 к осям см. КЖ-19

Объект 1320

Согласовано: Нач.технол.отд. Альман

Инв.№ подл. | Подпись и дата | Взам.инв.№

Привязан

Инв.№

ГИП	Мариничев	
Н.контр.	Помазов	
Нач.отд.	Иванов	
Гл.констр.	Помазов	
Вед.инж.	Никитина	
Инж.	Пиворова	

ТП 503-4-57С.88-КЖ

Станция технического обслуживания легковых автомобилей, принадлежащих гражданам для сейсмических районов (в ЛМК комплектной поставки) на 10 постов

Производственное здание

Фундаменты ФОм2 ФОм5, ФОм6, ФОм8, ФОм9

Стадия	Лист	Листов
РП	23	

ГИПРОАВТОТРАНС Ленинградский филиал

23366-04

Формат А2

АЛЬБОМ 4

ФОм3

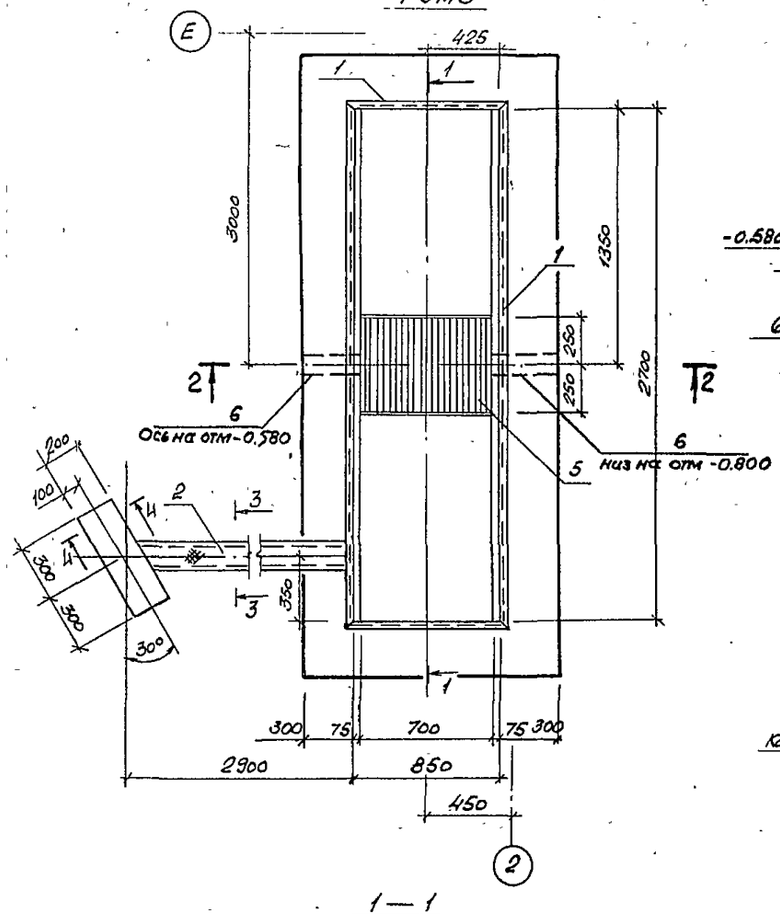

2 — 2

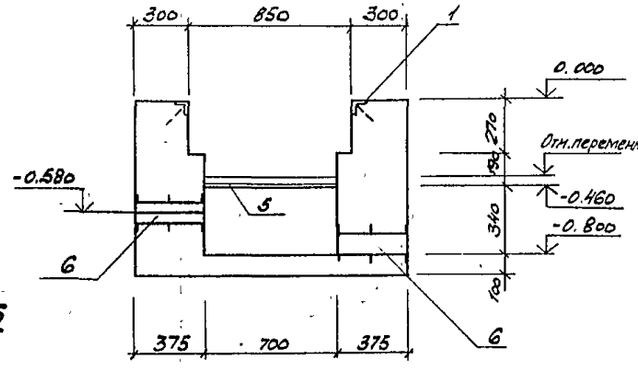

3 — 3

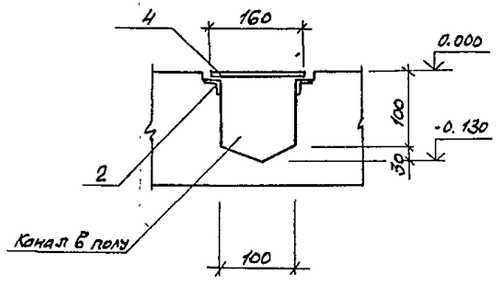

4 — 4

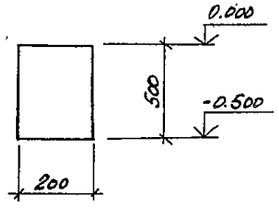

1 — 1

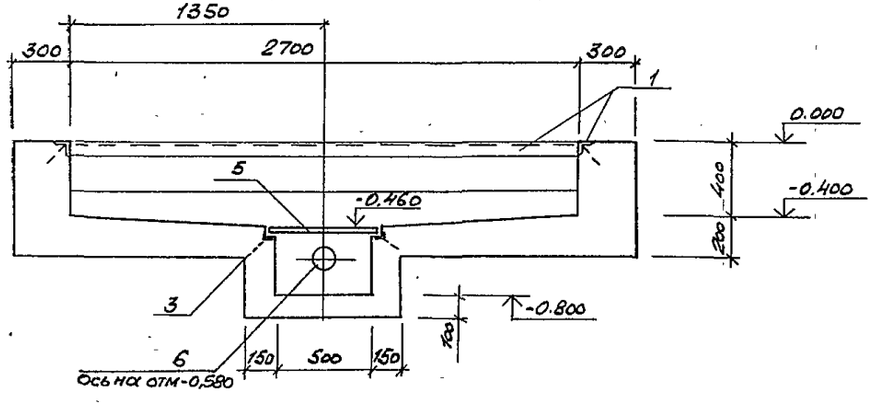

Спецификация фундамента ФОм3

Формат	Зона	Поз.	Обозначение	Наименование	Кол	Прим
				ФОм3		
				Сборочные единицы		
				Изделие закладное		
		1	1.400-15 вып.1	МН553 ℓ=1000	7.5м	4.1кг
		2	1.400-15 вып.1	МН555 ℓ=1000	5.6м	5.3кг
		3	1.400-15 вып.1	МН554 ℓ=1000	1.4м	4.2кг
		4		Сталь рифл. δ=4		
				ГОСТ 8568-77		0.31м²
		5	ТП503-4-57С.88-КЖИ-501	Решетка РШ1	1	18.4кг
		6	5.900-2	Сальник Ду100	2	
				Материалы		
				Бетон класса В10		2.1м³

Ведомость расхода стали на элемент, кг.

Марка элемента	Изделия закладные											Общий расход
	Арматура класса				Прокат марки							
	А-I		А-III		Вст3кп2							
	ГОСТ 5781-82				ГОСТ 8509-86			ГОСТ 103-76		ГОСТ 8568-72		
	ф6	Итого	ф8	Итого	L50×5	L63×5	Итого	-4×40	Итого	δ=4	Итого	
ФОм3	1.1	1.1	4.3	4.3	38.2	27.1	55.3	13.0	13.0	10.0	10.0	93.7

Объект 1320

Согласовано

Нач. техн. отд.

Нач. сантех. отд.

Взам. инв. №

Подпись и дата

Инв. № подл.

Привязан

Инв. №

ГИП	Мариничев	
Н.контр.	Помазов	
Нач.отд.	Иванов	
Г.конст.	Помазов	
Вед.инж.	Никитина	
Инж.	Пиворова	

ТП 503-4-57С.88-КЖ

Станция технического обслуживания легковых автомобилей, принадлежащих гражданам, для сейсмичных районов (в ЛМК комплектной поставки) на 10 постов

Производственное здание

Фундамент ФОм3

Стадия	Лист	Листов
РП	24	

ГИПРОАВТОТРАНС
Ленинградский филиал

АЛЬБОМ 4

Объект 1320

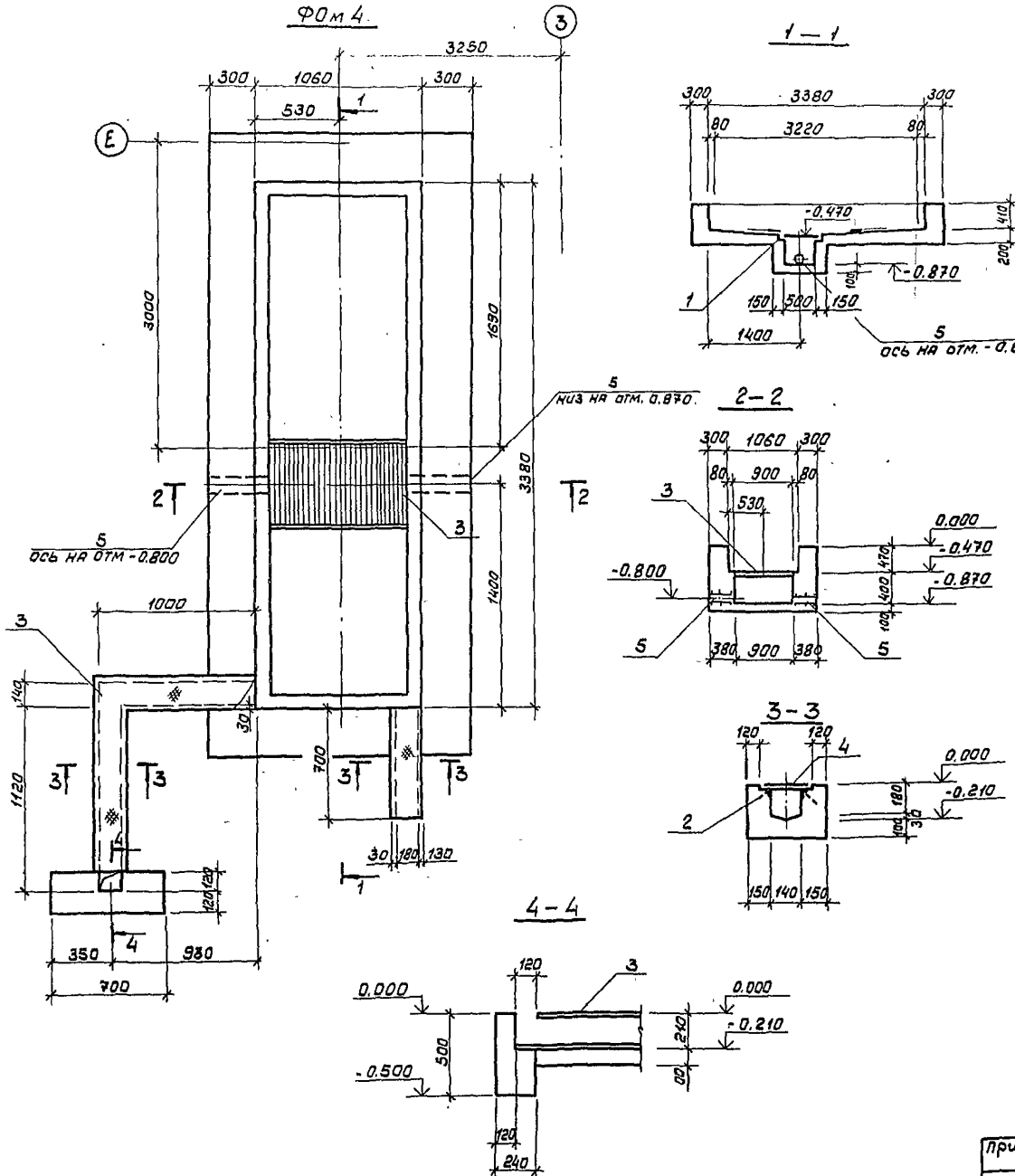

Спецификация фундамента ФОм 4

Формат	Зона	Поз	Обозначение	Наименование	Кол.	Примечание
				ФОм 4		
				Сборочные единицы		
				Изделие закладное		
		1	1.400-15 вып 1	МН554		1.8 м п
		2	1.400-15 вып.1	МН555		5.4 м п.
		3	ТП503-4-57С.88-КЖИ-501	Решетка РШ2	1	
		4		Сталь рифленая δ=4		
				ГОСТ 8568-77		0.9 м²
		5	5.900-2	Сальник Ду100	2	
				Материалы		
				Бетон класса В10		2.1 м³

Ведомость расхода стали на элемент, кг

Марка элемента	Изделия закладные												Общий расход
	Арматура класса				Прокат марки								
	А-I		А-III		В Ст 3 кп2								
	ГОСТ 5781-82				ГОСТ 103-76		ГОСТ 8509-86			ГОСТ 8568-77			
	Ф6	Итого	Ф8	Итого	-4х40	Итого	L50х5	L63х5	Итого	δ=4		Итого	
ФОм 4	1.1	1.1	2.0	2.0	16.0	16.0	6.8	25.9	32.7	28.1		28.1	79.9

Привязан	ГИП	Мариничев		ТП 503-4-57С.88-КЖ	
	Н.контр	Помазов		Станция технического обслуживания легковых автомобилей, принадлежащих гражданам для сейсмических районов /в ЛМК комплектной поставки/ на 10 постов	
	Нач.отд.	Иванов		Производственное здание	Стадия: РП; Лист: 25; Листов:
	Гл.конст	Помазов			
	Вед.инж	Никитина		Фундамент ФОм 4	ГИПРОАВТОТРАНС Ленинградский филиал
Инв. №	Инж.	Пиворова			

Согласовано: Нач. технол. отд. Альман

Инв. № подл. | Подпись и дата | Взам. инв. №

23366-04

Схема расположения перекрытия тамбура

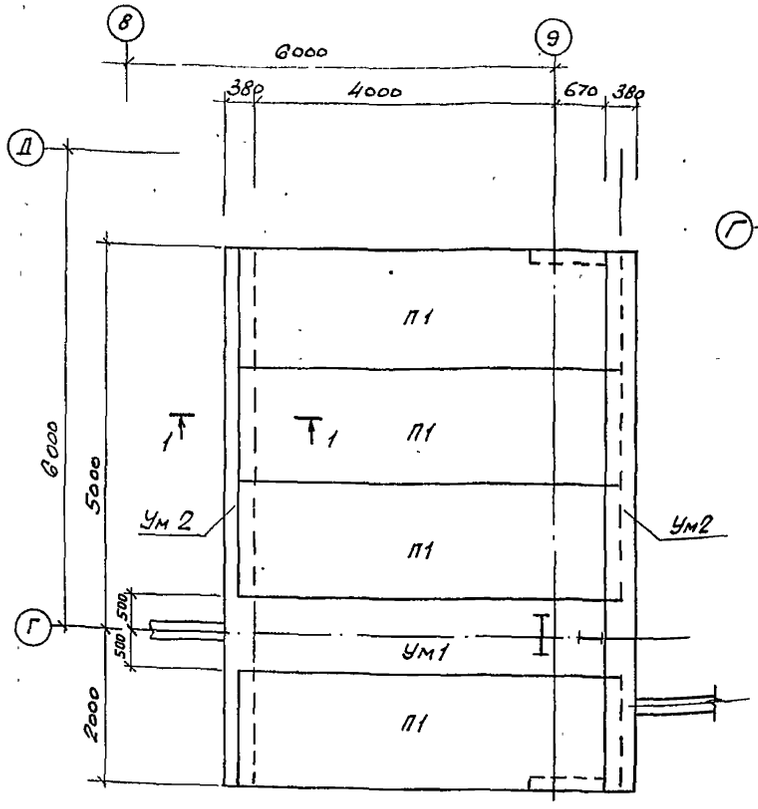

Ум 1

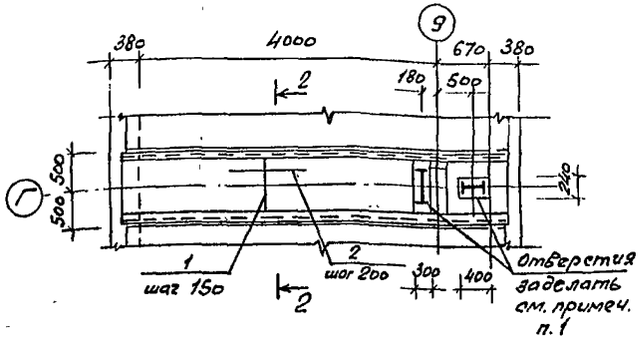

2—2

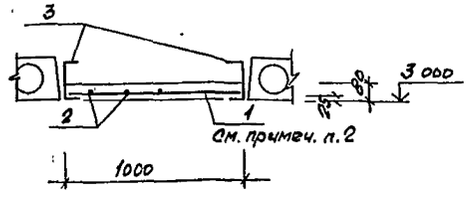

1—1 (Ум 2)

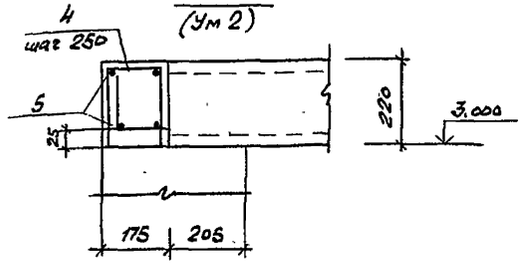

Ведомость стержней

Поз.	Эскиз
4	150, 200

Ведомость расхода стали на элемент, кг

Марка элемента	Изделия арматурные						Прокат марки Вст3 кл2 ГОСТ 8240-72			Всего
	Арматура класса AI ГОСТ 5781-82			AIII						
	ф6	ф12	Итого	ф8		Итого	∠20		Итого	
Ум1	11.9		4.8	12.3		12.3	191.3		191.3	208.4
Ум2		26.2	25.2	6.5		6.5				31.7

Спецификация элементов к схеме расположения перекрытия тамбура

Марка поз.	Обозначение	Наименование	Кол.	Масса ед., кг	Прим.
		Панели перекрытий			
П1	1.141.1-24с.2-40	ПК 51.15-3АIVт-С8	4	2400	
		Монолитный участок			
Ум1		Ум1	1		
		Монолитный пояс			
Ум2		Ум2	2		

Спецификация монолитных участков Ум1 и Ум2

Формат	Зона	Поз.	Обозначение	Наименование	Кол.	Прим.
				Ум1		
		1		Стержень ф8AIII ГОСТ 5781-82		
				ℓ = 980	31	
		2		Стержень ф6 AI ГОСТ 5781-82	21.6	м.п
		3		∠20 ГОСТ 8240-72* ℓ = 5200	2	95.7 кг
				Материал		
				Бетон класса В 15	0.4	м³
				Ум2		
		4*		Стержень ф8AIII		
				ГОСТ 5781-82, ℓ = 550	30	
		5		Стержень ф12AI ГОСТ 5781-82		
				ℓ = 7000	4	
				Материал		
				Бетон класса В 15	0.3	м³

Поз. 4* – см ведомость деталей.

1. Отверстия в Ум1 для пропуска мет. стоек заделать паклей, пропитанной глиняным раствором.
2. Рабочую арматуру в Ум1 приварить к стальным балкам через 2 стержня.
3. Швы между плитами замонолитить цементным раствором марки 100.

Привязан.

Инв.№

ГИП	Мариничев	
Н. контр.	Помазов	
Нач. отд.	Иванов	
Гл. конст.	Помазов	
Вед. инж.	Никитина	
Инж.	Ключникова	

ТП 503-4-57С.88 – КЖ

Станция технического обслуживания легковых автомобилей, принадлежащих гражданам, для сейсмических районов (в АМК комплектной поставки) на 10 постов

Производственное здание	Стадия	Лист	Листов
	РП	26	

Перекрытие тамбура в осях В-9/Г-Д

ГИПРОАВТОТРАНС Ленинградский филиал

gost.e-ecolog.ru