ТИПОВОЙ ПРОЕКТ

# 503-4-57С.88

# ПРОИЗВОДСТВЕННОЕ ЗДАНИЕ

## СТАНЦИИ ТЕХНИЧЕСКОГО ОБСЛУЖИВАНИЯ ЛЕГКОВЫХ АВТОМОБИЛЕЙ, ПРИНАДЛЕЖАЩИХ ГРАЖДАНАМ, ДЛЯ СЕЙСМИЧЕСКИХ РАЙОНОВ НА 10 ПОСТОВ

/В ЛМК КОМПЛЕКТНОЙ ПОСТАВКИ/

# АЛЬБОМ 2

## АР Архитектурные решения

СФ ЦИТП 620062, г.Свердловск, ул. Чебышева, 4
Зак 3791 инв. 23366-02 тираж 150
Сдано в печать [illegible] 1990 Цена 7-30

gost.e-ecolog.ru

ТИПОВОЙ ПРОЕКТ
503-1-57С.88

# ПРОИЗВОДСТВЕННОЕ ЗДАНИЕ СТАНЦИИ ТЕХНИЧЕСКОГО ОБСЛУЖИВАНИЯ ЛЕГКОВЫХ АВТОМОБИЛЕЙ, ПРИНАДЛЕЖАЩИХ ГРАЖДАНАМ, ДЛЯ СЕЙСМИЧЕСКИХ РАЙОНОВ НА 10 ПОСТОВ

/в ЛМК комплектной поставки/

## АЛЬБОМ 2

ПЕРЕЧЕНЬ АЛЬБОМОВ:

| | | | |
|---|---|---|---|
| АЛЬБОМ | 1 | ПЗ | Пояснительная записка. |
| | | ТХ | Технология производства. |
| АЛЬБОМ | 2 | АР | Архитектурные решения. |
| АЛЬБОМ | 3 | КМ | Конструкции металлические |
| АЛЬБОМ | 4 | КЖ | Конструкции железобетонные |
| АЛЬБОМ | 5 | | Стальные арматурные и закладные изделия. |
| АЛЬБОМ | 6 | ОВ | Отопление и вентиляция |
| | | ВК | Внутренний водопровод и канализация |
| АЛЬБОМ | 7 | ЭО | Электрическое освещение |
| | | ЭМ | Силовое электрооборудование |
| | | СС | Связь и сигнализация. |
| | | АОВ | Автоматизация. |
| АЛЬБОМ | 8 | | Техническая документация для заводов-изготовителей |
| АЛЬБОМ | 9 | | Автоматическое пожаротушение |
| АЛЬБОМ | 10 | СО | Спецификации оборудования. Часть 1,2. |
| АЛЬБОМ | 11 | ВМ | Ведомости потребности в материалах. |
| АЛЬБОМ | 12 | С | Сметы. Часть 1,2. |

© оф ЦИТП Госстрой СССР, 1988 г

Утвержден и введен в действие
Минавтопромом СССР.
протокол N 23 от 20.06.88 г

Разработан

Ленинградским филиалом
института „ГИПРОАВТОТРАНС"

Главный инженер Краснов В.Г.
Главный инженер проекта Маринычев А.Ю.

АЛЬБОМ 2

Объект 1320

## Ведомость рабочих чертежей основного комплекта АР

| Лист | Наименование | Примечание |
|---|---|---|
| 1 | Общие данные (начало) | |
| 2 | Общие данные (продолжение) | |
| 3 | Общие данные (окончание) | |
| 4 | План на отм. 0.000. | |
| 5 | Фрагмент 1. Схема производственного здания | |
| 6 | Фрагмент 2. Схема производственного здания | |
| 7 | Фрагмент 3. Схема производственного здания | |
| 8 | Фрагменты 4; 5. | |
| 9 | Разрезы 1-1... 3-3. | |
| 10 | Разрезы 4-4... 7-7. | |
| 11 | Фасады А-Ж, 1-11, 11-1, Ж-А | |
| 12 | План кровли | |
| 13 | План. полов на отм. 0.000 | |
| 14 | Экспликация полов | |
| 15 | Схемы расположения закладных деталей под перегородки на отм. 0.000 в осях 1-3, Ж-А, 9-11, Ж-Е, 10-11, Д-Г. | |
| 16 | Схемы расположения закладных деталей под перегородки на отм. 0.000 в осях А-Г, 3-9 | |
| 17. | Схемы расположения стеновых панелей в осях 1-9, 9-11. | |
| 18 | Схемы расположения стеновых панелей в осях 11-3, 3-1 | |
| 19 | Схемы расположения стеновых панелей в осях Ж-А, А-Ж. | |
| 20 | Схемы расположения оконных блоков в осях 9-3; 11-9; 3-1 | |
| 21 | Схемы расположения оконных блоков в осях 3-9; 1-3; 9-11. | |
| 22. | Схемы расположения оконных блоков и рам для воздухозаборов в осях А-Ж; Ж-А. | |
| 23 | Схемы расположения консольных перегородок в осях Ж-Г; 3-4. | |
| 24. | Схемы расположения перегородок в осях А-Г, 3-3 | |
| 25 | Схемы расположения перегородок в осях 1-3; Ж-А; 9-11; Ж-Е; 10-11; Д-Г. | |
| 26 | Схемы расположения перегородок в осях А-Г, 3-9; 9-11; Ж-Е; 10-11; Д-Г, Разрезы 1-1... 7-7. | |
| 27. | Схемы расположения перегородок в осях 1-3, Ж-А, разрезы 8-8... 15-15 | |
| 28 | Панели ПС1; ПС1-1; ПС-3 | |
| 29 | Узлы 1...3 | |
| 30 | Узлы 4...8 | |
| 31 | Узлы 9...14 | |
| 32 | Узлы 15...23 | |
| 33 | Узлы 24...29 | |
| 34 | Узел 30. Рамы для воздухозаборов РВ1...РВ3 | |
| 35 | Узлы 31...38 | |
| 36 | Узлы 39...42 | |
| 37 | Узлы 43, 43 | |
| 38 | Узлы 45...47 | |
| 39 | Узлы 48...53 | |
| 40 | Узлы 54...59 | |
| 41 | Узлы 60...65 | |
| 42 | Узлы 66...70 | |
| 43 | Узлы 71...75 | |
| 44 | Узлы 76...80 | |
| 45 | Узлы 81...84 | |
| 46 | Схема расположения закладных деталей цоколя. Узел 85. | |

## Ведомость спецификаций

| Лист | Наименование | Примечание |
|---|---|---|
| 3 | Спецификация материалов по узлам 1...84 | |
| | Спецификация элементов заполнения проемов | |
| 6 | Спецификация перемычек. | |
| 8 | Спецификация закладных металлических рам. | |
| 16 | Спецификация закладных элементов в полу. | |
| 17. | Спецификация к схемам расположения стеновых панелей в осях 1-11; 11-1; А-Ж; Ж-А. | |
| 20 | Спецификация к схемам расположения оконных блоков и рам для воздухозаборов в осях 1-11; 11-1; А-Ж; Ж-А. | |
| 21 | Спецификация стеклопакетов. | |
| 23 | Спецификация к схеме расположения консольных перегородок. | |
| 27 | Спецификация к схеме перегородок в осях А-Г; 3-9; 1-3; Ж-А; 9-11; Ж-Е; 10-11; Д-Г. | |
| 28 | Спецификация элементов стеновых панелей ПС-1; ПС1-1; ПС-3. | |
| 8 | Спецификация закладных элементов в кирпичных перегородках. | |
| 46 | Спецификация закладных элементов в кирпичном цоколе | |

Типовой проект разработан в соответствии с действующими нормами и правилами и предусматривает мероприятия, обеспечивающие взрывную, взрывопожарную и пожарную безопасность при эксплуатации здания.

Главный архитектор проекта А.Б. Струченевский

Инв. № подл. | Подпись и дата | Взам. инв. №

Привязан:

Инв. №

ТП 503-4-57С.88-АР

станция технического обслуживания легковых автомобилей, принадлежащих гражданам, для сейсмических районов (в АМК комплектной поставки) на 10 постов

| | | |
|---|---|---|
| Зам. дир. | Галустян | |
| Нач. отд. | Грибова | |
| Н. контр. | Чиркова | |
| ГАП | Струченевский | |
| Арх. | Лескин | |
| Черт. | Резникова | |

| Производственное здание | Стадия | Лист | Листов |
|---|---|---|---|
| | РП | 1 | 46 |

Общие данные (начало)

ЦНИИпроектлегконструкция

## Ведомость отделки помещений. Площадь, м²

| Наименование или номер помещения | Металлоконструкции | | Панельные и кирпичные перегородки | | Низ панельных и кирпичных перегородок | | | Двери и ворота | | Примечание |
|---|---|---|---|---|---|---|---|---|---|---|
| | Площадь | Вид отделки | Площадь | Вид отделки | Площадь | Вид отделки | Высота, мм | Площадь | Вид отделки | |
| 1, 3, 11, 13, 26 | – | Окраска пентафталевой эмалью ПФ-115 | 2400.0 | Известковая окраска | 369.0 | Окраска масляными красками | 1800 | 250.0 | Окраска масляными красками | 1. Швы панельных перегородок затираются цементным раствором. 2. Кирпичные перегородки оштукатуриваются. |
| 15, 21, 23 | | | 185.0 | Окраска масляными красками | 150.0 | Керамическая плитка | 1800 | | | |
| 9 | | | | Известковая окраска | 45.0 | Кислотоупорная керамическая плитка на кислотоупорном растворе | 1800 | | | |
| 2, 4, 10 | | | | | 120.0 | Керамическая плитка | 1800; 1500 (для помещ. 2) | | | |
| 6, 8, 12, 18, 19 20, 22, 24, 25 | | | | | | — | | | | |
| 5, 7, 14, 16, 17 | | Окраска пентафталевой эмалью ПФ-115 по огнезащитной краске ВПМ-2 | | | | — | | | | |

## Таблица толщин стен и утеплителя кровли

| Наружная расчетная зимняя температура наиболее холодных суток обеспеченностью 0.98 | Толщина стен, мм | | | Толщина утеплителя кровли, мм. |
|---|---|---|---|---|
| | Стены их трехслойных панелей с минераловатным утеплителем (марки М175-ГОСТ 9573-82) и обшивкой и | Железобетонный цоколь | Кирпичные участки цоколя | Минераловатные плиты повышенной жесткости ($\gamma$ = 200 кг/м³ ГОСТ 22950-78) |
| | При внутренней температуре +16°С и относительной влажности до 60 % | | | |
| минус 20°С | 110 | | 380 | 80 |

## Ведомость ссылочных документов

| Обозначение | Наименование | Примечание |
|---|---|---|
| Шифр 172 кн. 5 | Панели стеновые трехслойные с обшивками из стальных профилированных листов толщиной 0.7мм и минераловатным утеплителем для производственных зданий. | |
| Серия 1.436.3-21 | Окна с переплетами из гнутосварных стальных профилей и механизмы открывания. | |
| Серия 1.431.9-27с | Перегородки панельные одноэтажных зданий промышленных предприятий для районов с сейсмичностью 7, 8 и 9 баллов. | |
| Серия 1.030.9-2 | Перегородки панелые зданий промышленных и сельскохозяйственных предприятий. | |
| Серия 1.4352-20 | Ворота распашные складчатые | |
| Серия 2.435-6 | Ворота распашные противопожарные и искронедающие разм. 3.6×3.6м 3.6×3.0 | |
| Серия 1.431.9-25 | Перегородки панельные из асбестоцементных листов в стальной обвязке | |
| Серия 2.460-12 | Типовые детали покрытий унифицированных одноэтажных производственных. | |
| Серия 1.038.1-1 в.1 | Перемычки железобетонные для зданий с кирпичными стенами. | |
| | Двери деревянные внутренние для жилых и общественных зданий. | |

Привязан

Инв. № подл. | Подпись и дата | Взам. инв. №

| | | |
|---|---|---|
| Зам. дир. | Галустян | |
| Нач. отд. | Грибова | |
| Н. контр. | Чиркова | |
| ГАП | Стученевский | |
| Зав. сект. | Семериченко | |
| Арх. | Елисеев | |

**ТП 503-4-57 С. 88 АР**

Станция технического обслуживания легковых автомобилей, принадлежащих гражданам для сейсмических районов (в АПК комплектной поставки) На 10 постов.

| Производственное здание | Стадия | Лист | Листов |
|---|---|---|---|
| | РП | 2 | |
| Общие данные (продолжение) | ЦНИИпроектлегконструкция | | |

Объект 1320

## Спецификация материалов по узлам 1...84

| Марка, поз | Обозначение | Наименование | Кол. | Масса ед, кг | Примечание |
|---|---|---|---|---|---|
| | ГОСТ 8242-75 | Наличник 13×54 | 140 | | м |
| | ГОСТ 8486-86 | Доска антисептированная 19×150 | 150 | | м. |
| | ГОСТ 8486-86 | Брус антисептированный 50×75 | 260 | | м. |
| | ГОСТ 8486-86 | Брус антисептированный 60×75 | 456 | | м |
| М-1 | Лист 25 | Элемент монтажный | 980 | 0.8 | |
| Д-1 | ТУ 36-2336-80 | Д-1×2500×0.7 | 110 | 8.25 | |
| Д-3 | ТУ 36-2336-80 | Д-3×2500×0.7 | 115 | 3.38 | |
| Д-4 | ТУ 36-2336-80 | Д-4×2500×0.7 | 122 | 9.25 | |
| Д-5 | ТУ 36-2336-80 | Д-5×2500×0.7 | 125 | 1.43 | |
| Д-6 | ТУ 36-2336-80 | Д-6×2500×0.7 | 32 | 1.8 | |
| Д-7 | ТУ 36-2336-80 | Д-7×2500×0.7 | 125 | 2.35 | |
| Д-8 | ТУ 36-2336-80 | Д-8×2500×0.7 | 98 | 2.73 | |
| Д-14 | ТУ 36-2336-80 | Д-14×2500×0.7 | 53 | 0.9 | |
| Д-15 | ТУ 36-2336-80 | Д-15×2500×0.7 | 172 | 1.18 | |
| Д-16 | ТУ 36-2336-80 | Д-16×3000×4.0 | 141 | 17.25 | |
| Д-17 | ТУ 36-2335-80 | Д-17×3000×4.0 | 163 | 8.76 | |
| Д-20 | ТУ 36-2336-80 | Д-20×3000×3.0 | 80 | 5.64 | |
| Д-23 | ТУ 36-2336-80 | Д-23×2500×0.7 | 40 | 1.75 | |
| Д-24 | ТУ 36-2336-80 | Д-24×2500×0.7 | 50 | 1.73 | |
| Д-25 | ТУ 36-2336-80 | Д-25×1500×4.0 | 24 | 5.33 | |
| Д-27 | ТУ 36-2336-80 | Д-27×2500×0.7 | 197 | 4.1 | |
| Д-30 | ТУ 36-2336-80 | Д-30×2500×0.7 | 435 | 3.83 | |
| Д-31 | ТУ 36 2336-80 | Д-31×2500×0.7 | 66 | 2.95 | |
| Д-32 | ТУ 36-2336-80 | Д-32×2500×0.7 | 29 | 6.78 | |
| Д-35 | ТУ 36-2336-80 | Д-35×2500×0.7 | 65 | 1.32 | |
| ИД-1 | Лист 37 | Дверной элемент в=2500 мм | 71 | 4.23 | |
| ИД-2 | Лист 37 | Дверной элемент в=2000 мм | 30 | 19.4 | |
| ИД-3 | Лист 37 | Дверной элемент в=2500 мм | 4 | 4.23 | |
| ИД-4 | Лист 37 | Дверной элемент в=2000 мм | 4 | 17.4 | |
| | ГОСТ 24045-85 | Н57-750-0.8 в=2500 мм | 3 | 18.5 | |
| | ТУ 36-1928-76 | С15-1000-07 в=4000 мм | 9 | 29.6 | |
| | ГОСТ 14918-80 | -180×0.7 в=2500мм | 11 | 2.65 | |
| | ГОСТ 4640-84 | Вата минеральная Б | 15.2 | | м³ |
| | ГОСТ 9573-82 | Плиты мягкие ППЗ-1000×500×80 | 6.75 | | м³ |
| | ГОСТ 14791-79 | Мастика герметизирующая | 110 | | кг |

Продолжение

| Марка, поз. | Обозначение | Наименование | Кол. шт | Масса ед, кг. | Примечание |
|---|---|---|---|---|---|
| | ГОСТ 18124-75 | ЛП-П-2.0×1.2×15 | 2.1 | | м² |
| | ГОСТ 6266-81 | ГКА-ПК-3000×1200-10 | 375 | | м² |
| | ГОСТ 19177-81 | ПРП-40-П-30×40×300 | 410 | | м |
| | ГОСТ 19177-81 | ПРП-60.П-40×60×300 | 130 | | м |
| | ГОСТ 19177-81 | ПРП-40.К.20 300 | 160 | | м |
| | ГОСТ 7338-77 | Пластина I, лист ТгИКЩ-С-20×500 | 195 | | м |
| | ТУ 14-4-1231-83 | Дюбель ДГПШ ф 4.5 | 590 | | |
| | ТУ36-2142-78 | Винт самонарезающий 8.6×25 | 2650 | 0.008 | |
| | ТУ 36-2142-78 | Винт самонарезающий 8.6×14 | 5750 | 0.006 | |
| | ТУ 36-2088-85 | Заклепка комбинированная ЗК-12-4.5 | 10500 | 0.003 | |
| | ГОСТ 4028-63 | Гвоздь К 2.5×50 | 2250 | 0.0019 | |
| | ГОСТ 4028-63 | Гвоздь К4×120 | 300 | 0.011 | |
| | ГОСТ 4028-63 | Гвоздь К 3.5×90 | 1400 | 0.007 | |
| | ГОСТ 1145-80 | Шуруп 1-5×40.016 | 800 | 0.005 | |
| | ТУ 36-941-79 | Дюбель пластмассовый УБ 58 (Д35-5/8) | 440 | | |
| | ГОСТ 7798-70 | Болт М10-8g×120.4.6.019 | 2550 | 0.086 | |
| | ГОСТ 5915-70 | Гайка М10-7Н.4.019 | 3850 | 0.011 | |
| | ГОСТ 11371-78 | Шайба 10.01.08кп.019 | 7700 | 0.004 | |
| | ГОСТ 7798-70 | Болт М10-8g×100.4.6.019 | 250 | 0.073 | |
| | ГОСТ 7798-70 | Болт М10-8g×35.4.6.019 | 1050 | 0.020 | |
| | ГОСТ 10354-82 | Пленка полиэтиленовая, ТС, полотно | 580 | | м² |
| | | а,100×1400, высший сорт. | | | |

## Общие указания

1. Типовой проект «Станция технического обслуживания легковых автомобилей, принадлежащих гражданам для сейсмических районов (в АМК комплектной поставки) на 10 постов" разработан на основании плана типового проектирования Госстроя СССР на 1988г раздел V п. ТS. 3.8.

2. Проект производственного здания станции разработан применительно к следующим условиям:
по весу снегового покрова во II районе по СНиП 2.01.07-85;
по скоростному напору ветра в III районе по СНиП 2.01.07-85;
по температуре наружного воздуха за наиболее холодную пятидневку минус 20°С;
рельеф местности спокойный, площадка горизонтальная;
сейсмичность района строительства в баллах, повторяемости 2;
грунты в соответствии с п.2.3 по СН 227-82.

3. За отметку 0.000 принят уровень чистого пола в здании (ур. ч.п.), что соответствует абсолютной отметке
отметка уровня земли принята -0.150 (ур. З), что соответствует абсолютной отметке.

4. Характеристика здания и производства:
здание одноэтажное, кранавое, бесфонарное прямоугольное в плане, размерами 36.0×57.0 в осях;
здание имеет IIIа степень огнестойкости;
категории помещений по взрывной, взрыво-пожарной и пожарной безопасности приведены на листе 3;
относительная влажность воздуха в помещениях не более 60%, температура воздуха в помещениях 16°С,
среда неагрессивная.

5. Внутренние перегородки приняты: панельные по серии 1.431.9-27С, из полнотелого глиняного кирпича М75 на цементно-песчаном растворе М50, категория кладки - I; консольные металлические по серии 1.431.9-25.0.

6. Узлы примыкания перегородок к профнастилу покрытия и конструкции внутреннего фахверка для помещений 5,7,14,16,17 окрасить огнезащитной краской ВПМ-2.

7. Отделка помещений принята в соответствии с 0417П-01-86.

8. Металлоконструкции каркаса, находящиеся в зоне воздуха заборных камер утеплить в соответствии с узлом 30.

9. Система водостока с кровли - внутренняя.

10. Стальные дверные элементы приняты по ТУ36-2336-80 и в проезде у оси Б, между осями Е-Д устроить съемное цепное ограждение.

12. В соответствии с приложением №1 к заданию на проектирование ВПТО «Союзлегкоконструкция" осуществляет поставку следующих конструкций:
структурные блоки покрытий из прокатных профилей типа «Москва" с комплектом профнастила, стальные колонны; стойки фахверка; трехслойные стеновые панели с минераловатным утеплителем и облицовкой из стального оцинкованного профлиста; стальные оконные переплеты из спаренных труб; ворота складчато-распашные, размером 3,6×3,6м; индивидуальные конструкции пристроек из прокатных профилей; вспомогательные элементы кровли из прокатных профилей; элементы фасонные из оцинкованной стали. Кроме комплектующих метизов, все остальные материалы и изделия, включая конструкции перегородок поставляются заказчиком или генподрядчиком.

13. Кирпичные перегородки и кирпичные вставки панельных перегородок разработаны Ленинградским филиалом «Гипроавтотранса."

14. При разработке проекта использовано авторское свидетельство №: 488899.

15. Отделку цоколя выполнить в соответствии с техническими требованиями на листе 46.

Объект 1320

Инв.№подл. | Подпись и дата | Взам. инв.№

Привязан

Инв.№

| | | | |
|---|---|---|---|
| Зам.дир. | Галустян | | |
| Нач.отд | Грибова | | |
| Н.контр. | Чиркова | | |
| ГАП | Стручевский | | |
| ГАП | Искоскова | | |
| Зав.сект. | Семеричнко | | |
| Арх. | Елистов | | |

ТП 503-4-57С.88-АР

Станция технического обслуживания легковых автомобилей, принадлежащих гражданам для сейсмических районов (в АМК комплектной поставки) на 10 постов

| Производственное здание | Стадия | Лист | Листов |
|---|---|---|---|
| | РП | 3 | |
| Общие данные (окончание) | ЦНИИпроектлегкоконструкция | | |

Альбом 2

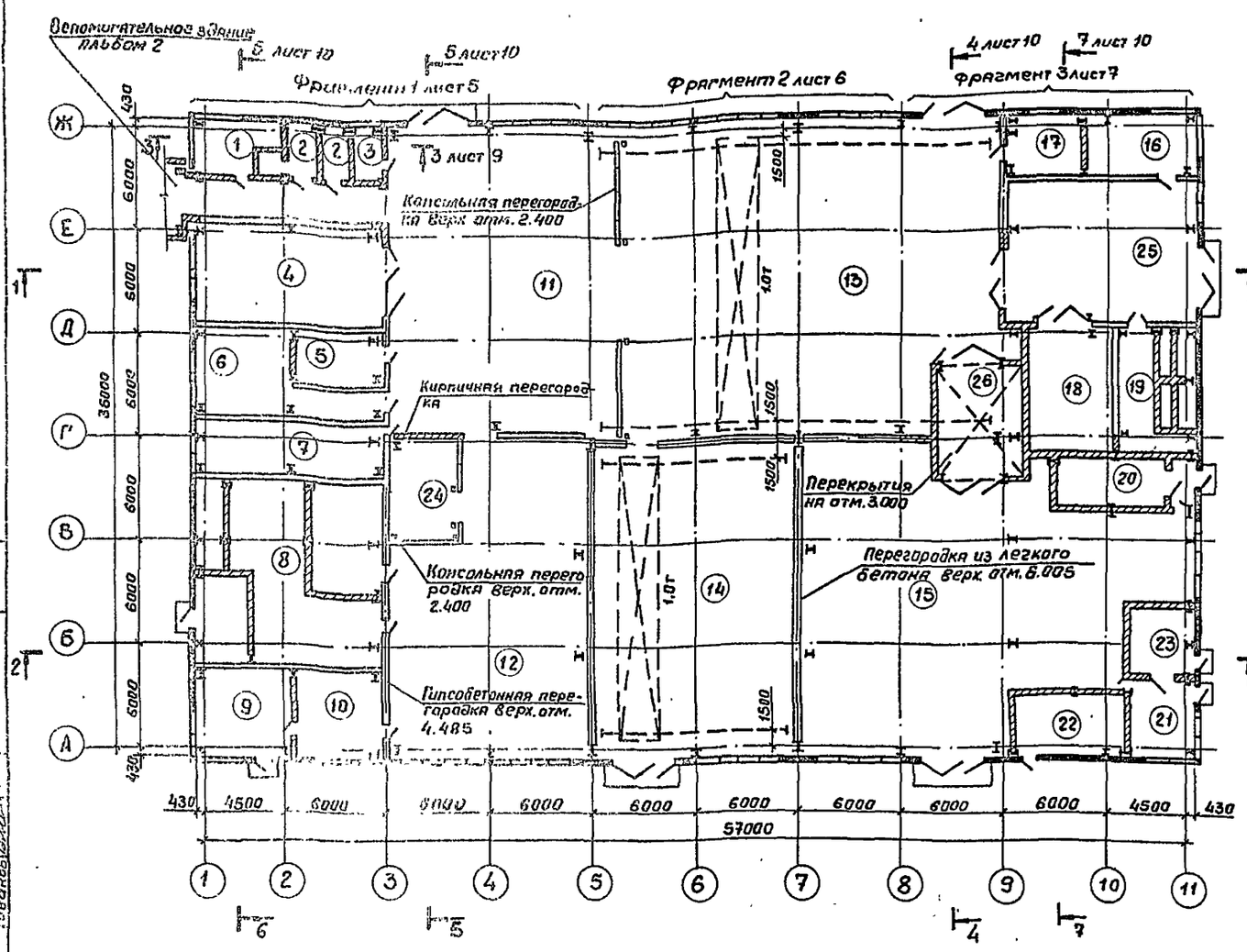


1. Схема расположения консольных перегородок см. лист 23.
2. Схема расположения гипсобетонных перегородок и перегородок из легкого бетона см. листы 24... 27.
3. Маркировка проемов, привязки перегородок, дверей и ворот см. листы 5...7
4. Ведомость проемов ворот и дверей и спецификацию элементов заполнения проемов см. лист 7.

## Экспликация помещений

| Номер на плану | Наименование | Площадь м² | Категория производства по взрывной, взрывопожарной и пожарной опасности |
|---|---|---|---|
| 1 | Помещение мастеров и ОУП | 6,65 | |
| 2 | Санузел (с тамбуром-курительной) | 8,23 | |
| 3 | Помещение охраны | 4,68 | |
| 4 | Диагностика | 64,59 | Б |
| 5 | Склад шин | 14,40 | Б |
| 6 | Шинно-монтажный участок | 39,15 | В |
| 7 | Склад масел | 32,73 | В |
| 8 | Вентиляционная камера и компрессорная | 119,90 | |
| 9 | Участок ремонта аккумуляторов | 29,80 | А |
| 10 | Электрокарбюраторный участок | 28,14 | А |
| 11 | Участок приема, выдачи и срочного ремонта | 249,37 | В |
| 12 | Агрегатно-механический участок и участок ремонта оборудования | 189,45 | А |
| 13 | Участок ТО и ТР | 383,42 | В |
| 14 | Склад запасных частей, агрегатов, материалов и ИРК | 219,21 | В |
| 15 | Участок окраски | 211,21 | А |
| 16 | Обойный участок | 20,77 | В |
| 17 | Кладовая снятых деталей | 15,31 | В |
| 18 | Очистные сооружения-окрасочного участка | 36,57 | Д |
| 19 | Вентиляционная камера | 33,12 | |
| 20 | Помещение нагревательной установки | 21,60 | Г |
| 21 | Краскоприготовительная | 14,07 | А |
| 22 | Вентиляционная камера | 21,20 | А |
| 23 | Склад красок | 12,06 | А |
| 24 | Расходный склад | 29,76 | А |
| 25 | Сварочно-кузовной участок | 95,32 | Г |
| 26 | Тамбур - шлюз | | |

Привязан

Инв. №

| | | | |
|---|---|---|---|
| Зам.дир. | Ралустян | | |
| Нач.отд. | Грубова | | |
| Н.контр. | Чуркава | | |
| ГИП | Струкчеевский | | |
| Зав.рект. | Сегодурчук | | |
| Арх. | Елисеев | | |
| Арх. | Лескин | | |

ТП 503-4-57С.88-АР

Станция технического обслуживания легковых автомобилей принадлежащих гражданам, для сейсмических районов в 4 мк комплектно поставки на 1 объектов

| Производственное здание | Стадия | Лист | Листов |
|---|---|---|---|
| | РП | 4 | |

План на отм. 0.000

ЦНИИпроектлегконструкция

АЛЬБОМ 2

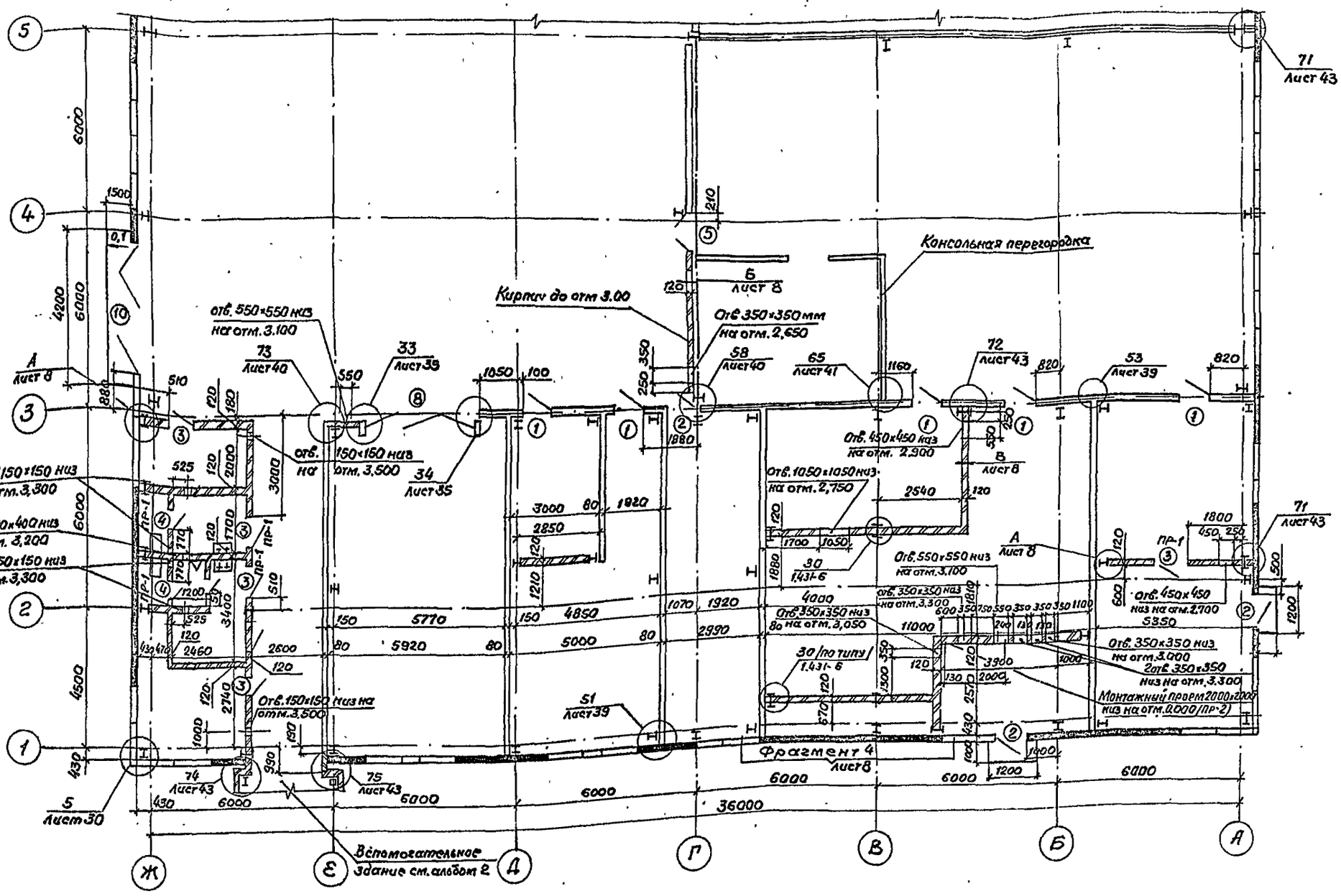


Схема производственного здания

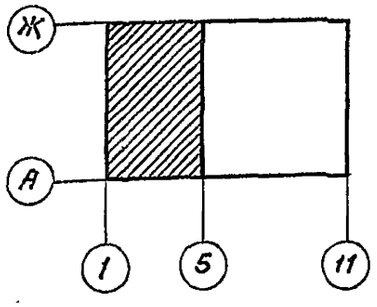

| | | | |
|---|---|---|---|
| Нач.отд. | Грибова | | |
| Н.контр. | Чиркова | | |
| ГАП | Струченевский | | |
| Арх. | Лескин | | |
| Арх. | Елисеев | | |

Привязан

Инв. №

ТП 503-4-57С.88-АР

Станция технического обслуживания легковых автомобилей, принадлежащих гражданам, для сейсмических районов (6 ЛМК комплектной поставки) на 10 постов

Производственное здание.

Фрагмент 1. Схема производственного здания

| Стадия | Лист | Листов |
|---|---|---|
| РП | 5 | |

ЦНИИ проектлегконструкция

Согласовано: ТХО Фонарев; Согласовано: ТХО Ильман; СТО Смирнов; АСО Иванов

Объект 1320

Инв. № подл. | Подпись и дата | Взам. инв. №

АЛЬБОМ 2

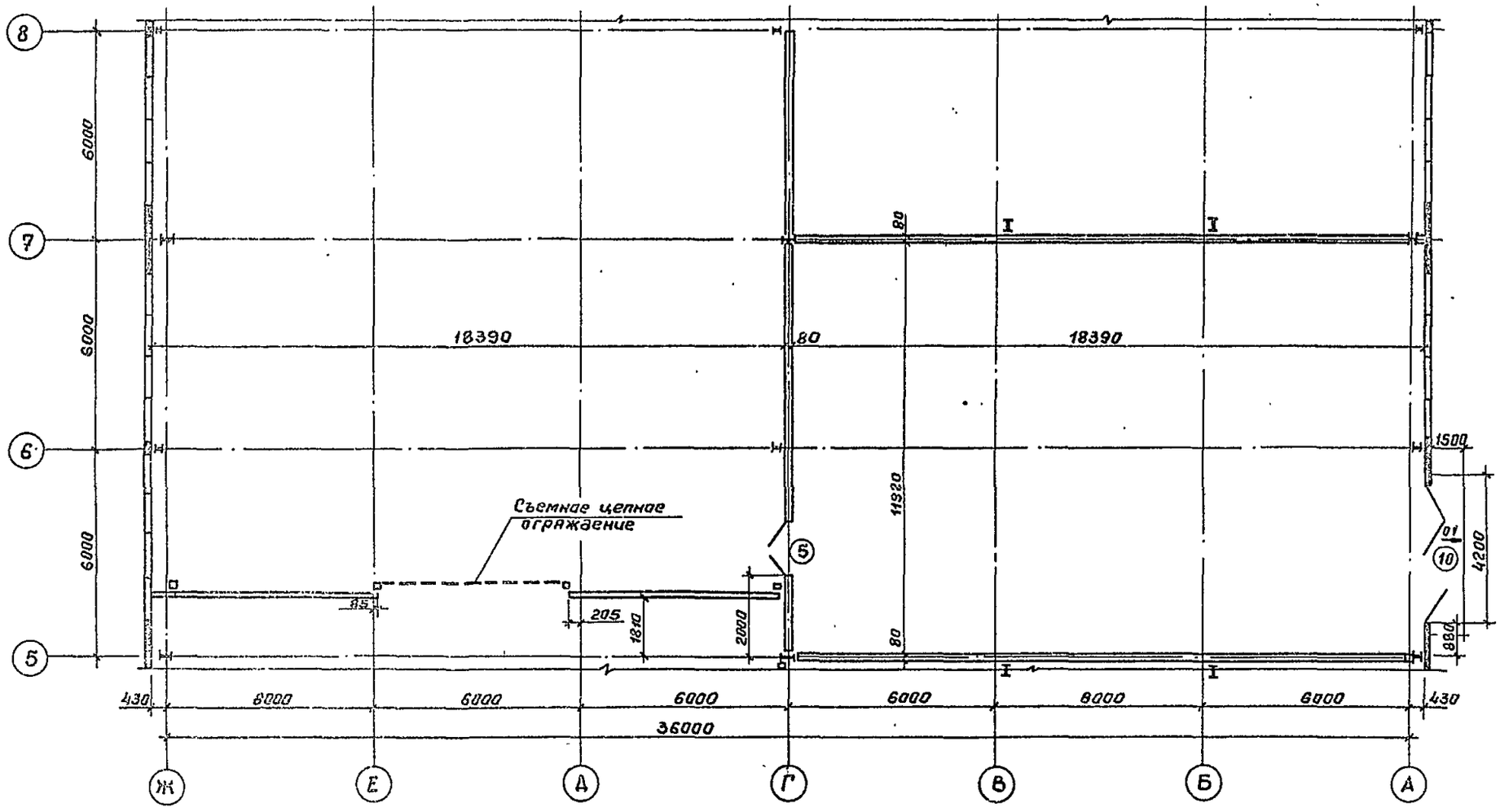


Схема производственного здания

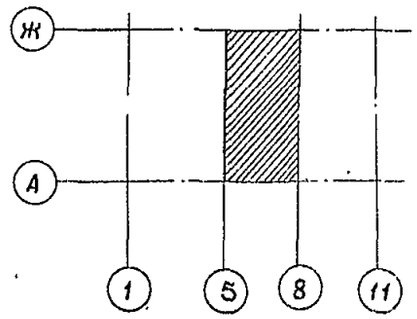


Ведомость перемычек

| Марка, поз. | Схема сечения |
|---|---|
| ПР-1 | 120 1 |
| ПР-2 | 120 2 |
| ПР-3 | 120 3 |
| ПР-4 | 120 4 |

Спецификация перемычек

| Марка, поз | Обозначение | Наименование | Кол | Масса ед.,кг | Примечание |
|---|---|---|---|---|---|
| 1 | Серия 1.038.1-1.8.1 | 2ПБ16-2 | 11 | 65 | |
| 2 | Серия 1.038.1-1.8.1 | 2ПБ29-4 | 1 | 120 | |
| 3 | Серия 1.038.1-1.8.1 | 2ПБ13-1 | 5 | 54 | |
| 4 | Серия 1.038.1-1.8.1 | 2ПБ17-2 | 1 | 71 | |
| | | | | | |

Согласовано: ТХО Альман; СТО Смирнов; АСО Иванов

Согласовано: Эл.техн.отд. Фонтрев

Объект 1320

Инв.№ подл. | Подпись и дата | Взам.инв.№

Привязан

Инв.№

| | | |
|---|---|---|
| Нач.отд. | Грибова | |
| Н.контр. | Чиркова | |
| ГАП | Струченевский | |
| Арх. | Елисеев | |
| Арх. | Лескин | |

ТП 503-4-57С.88-АР

Станция технического обслуживания легковых автомобилей, принадлежащих гражданам для сейсмических районов /ВЛМК комплектной поставки/ на 10 постов

Производственное здание

| Стадия | Лист | Листов |
|---|---|---|
| РП | 6 | |

Фрагмент 2. Схема производственного здания

ЦНИИпроектлегконструкция

Альбом 2

Объект 1320

Согласовано: ТХО Ильина; СТО Сигарева; АСО Сивкова

Инв.№ подл. | Подпись и дата | Взам. инв.№

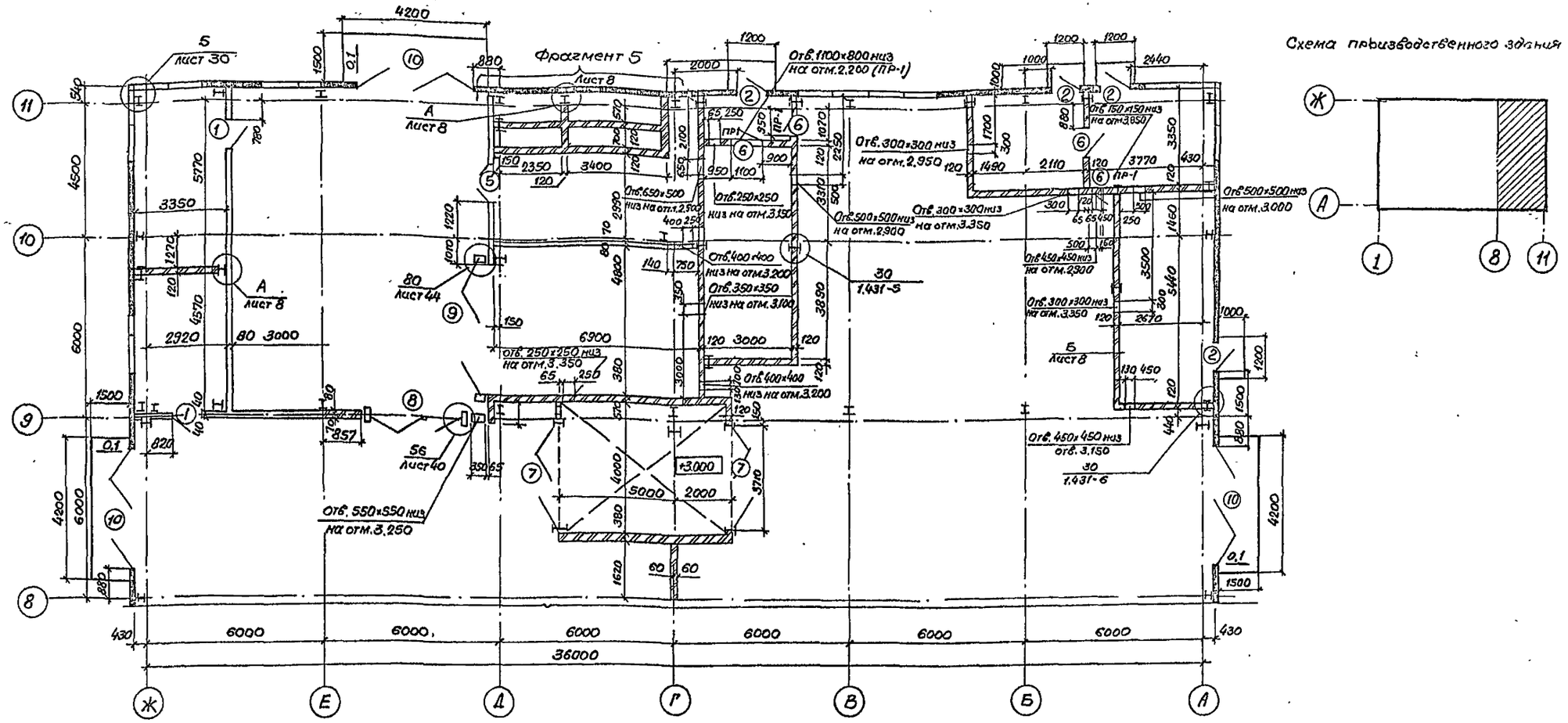


Схема пр-ва здания




Спецификация элементов заполнения проемов

| Марка, поз. | Обозначение | Наименование | Кол. шт. | Масса ед.кг | Примечание |
|---|---|---|---|---|---|
| 1 | ГОСТ 14624-84 | Дверной блок ДНГ24-10л | 7 | | |
| 2 | ГОСТ 14624-84 | Дверной блок ДНГ24-10л | 7 | | |
| 3 | ГОСТ 6629-74 | Дверной блок ДГ21-9л | 5 | | |
| 4 | ГОСТ 6629-74 | Дверной блок ДГ21-8л | 2 | | |
| 5 | ГОСТ 14624-84 | Дверной блок ДВГ21-15 | 3 | | |
| 6 | 2435-6 | Дверной блок ПДН1 | 4 | | |
| 7 | 2435-6 | Ворота ПВИ 3,6×3,0 | 2 | 930 | |
| 8 | 1.435.2-20 | Ворота РСВ 3,6×3,6 | 2 | 525 | |
| 9 | 1.435.2-20 | Ворота РСВ 3,6×3,6 | 1 | 525 | |
| 10 | 1.435.2-20 | Ворота РСВ 3,6×3,6 | 5 | 525 | |

Ведомость проемов ворот и дверей.

| Марка, поз. | Размер проема в кладке мм |
|---|---|
| 1 | 1020×2465 |
| 2 | 1000×2760 |
| 3 | 910×2070 |
| 4 | 810×2070 |
| 5 | 1520×2465 |
| 6 | 960×2415 |
| 7 | 3710×3000 |
| 8 | 4286×4050 |
| 9 | 3940×4050 |
| 10 | 4240×3800 |

1. Кладку выполнять из полнотелого кирпича марки 75 на растворе М50

2. Перегородки армируются через 6 рядов кладки арматурой 2ф6 АI. Перегородки длиной более 3000 мм крепятся по верху при помощи ветровых ригелей, данных в разделе КМ.

Привязан

Инв.№

| | | |
|---|---|---|
| Нач.отд. | Грибова | |
| Н.контр. | Чиркова | |
| ГАП | Спученевский | |
| Зав.сек. | Смеричевский | |
| Рук.бриг. | Видокле | |
| Арх. | Елисеев | |

ТП 503-4-57 С.88-АР

Станция технического обслуживания легковых автомобилей, принадлежащих гражданам, для сейсмических районов (в АМК комплектной поставки) на 10 постов.

Производственное здание

| Стадия | Лист | Листов |
|---|---|---|
| РП | 7 | |

Фрагмент 3. Схема производственного здания.

ЦНИИпроектлегконструкция

Альбом 2

Объект 1320

Фрагмент 4

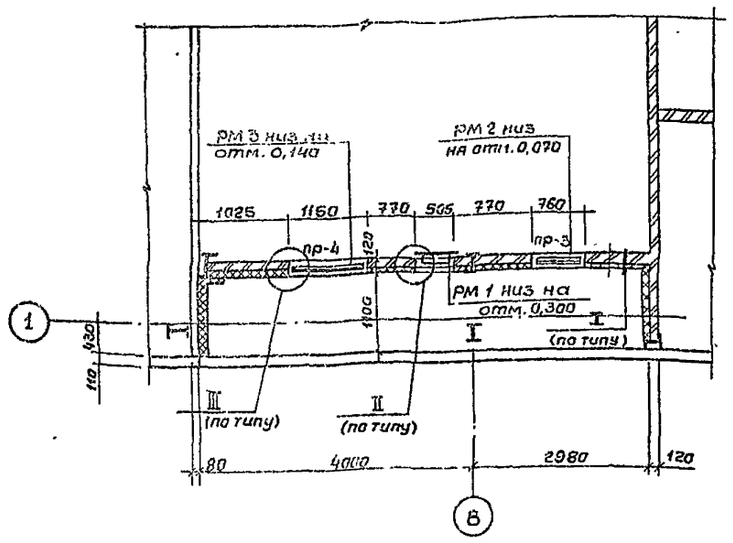


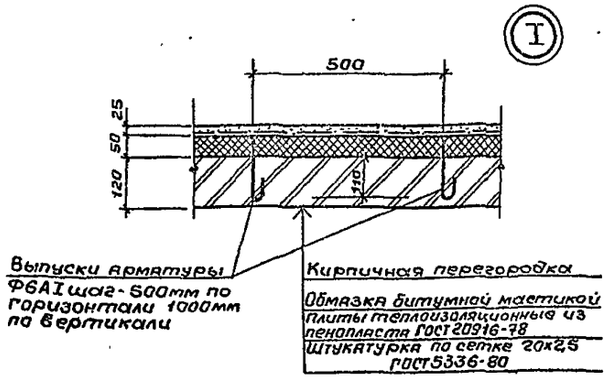


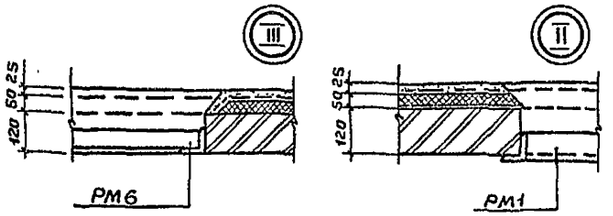


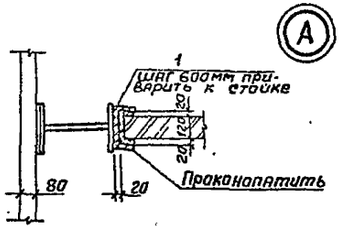


Фрагмент 5

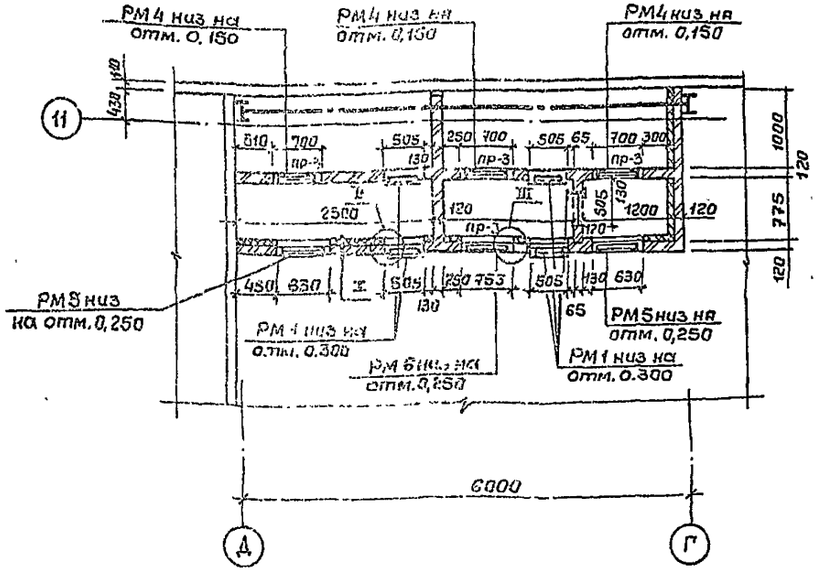


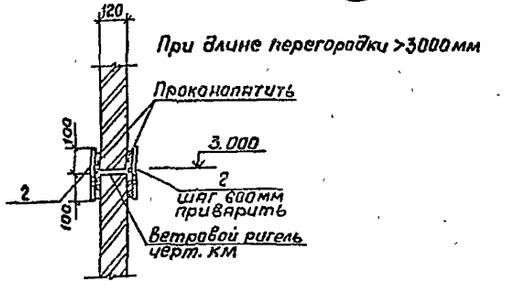


Спецификация металлических закладных рам

| Марка, поз. | Обозначение | Наименование | Кол | Масса ед. кг. | Примечание |
|---|---|---|---|---|---|
| РМ1 | ТП503-4-57С.88-КЖИ-02 | Рама металлическая | 7 | 15.6 | |
| РМ2 | ТП503-4-57С.88-КЖИ-03 | Рама металлическая | 1 | 16.9 | |
| РМ3 | ТП503-4-57С.88-КЖИ-03 | Рама металлическая | 1 | 21.1 | |
| РМ4 | ТП503-4-57С.88-КЖИ-02 | Рама металлическая | 3 | 16.4 | |
| РМ5 | ТП503-4-57С.88-КЖИ-04 | Рама металлическая | 2 | 11.8 | |
| РМ6 | ТП503-4-57С.88-КЖИ-04 | Рама металлическая | 1 | 12.8 | |

Спецификация закладных элементов в кирпичных перегородках

| Марка, поз | Обозначение | Наименование | Кол. | Масса ед. кг | Примечание |
|---|---|---|---|---|---|
| 1 | ГОСТ 8240-72 | [16 С = 200мм | 63 | 3,24 | |
| 2 | ГОСТ 103-76 | - 200×100×8 | 270 | 1.9 | |
| | Серия 1.431-6 | Закладной элемент МС-11 | 182 | 0,29 | |
| | ГОСТ 103-76 | -80×10×8 | 182 | 0,4 | |
| | ГОСТ 5781-82 | Ф16 AI С = 160мм | 182 | 0,3 | |

1. Металлические рамы РМ1÷РМ6 устанавливать одновременно с возведением кирпичной кладки.

| | | | | | |
|---|---|---|---|---|---|
| Привязан | ГИП | Маринич | | ТП 503-4-57С.88 - АР | |
| | Н. контр. | Энтелис | | Станция технического обслуживания легковых автомобилей вместимостью 10 постов. Для строительства в районах с расчетной температурой наружного воздуха минус 40°С и ниже. Унифицированная привязка для сейсмических районов 7,8,9 баллов. Подробность и блочность. Сборник 1.82.2 | |
| | Нач. отд. | Иванов | | Производственное здание | Стадия: РП; Лист: 8; Листов: |
| | Гл. арх. | Энтелис | | | |
| | Рук. сект. | Ермолова | | Фрагменты 4,5 | ГИПРОАВТОТРАНС Ленинградский филиал |
| Инв. № | Ст. арх. | Ушакова | | | |

24366-02

АЛЬБОМ 2

Слой гравия ГОСТ 8268-82 на антисептированной битумной мастике МБК-Г-65А по ГОСТ 2889-80. 20 мм.
4 слоя рубероида марки РКП-350Б ГОСТ 10923-82 на антисептированной битумной мастике МБК-Г-65А по ГОСТ 2889-80
Минераловатные плиты повышенной жесткости $\gamma$=200 кг/м³, ГОСТ 22950-78 h=80 мм.
1 слой рубероида марки РКП-350Б, ГОСТ 10923-82 наклеенный на горячем битуме.
Профилированный настил.

Разрез 1-1

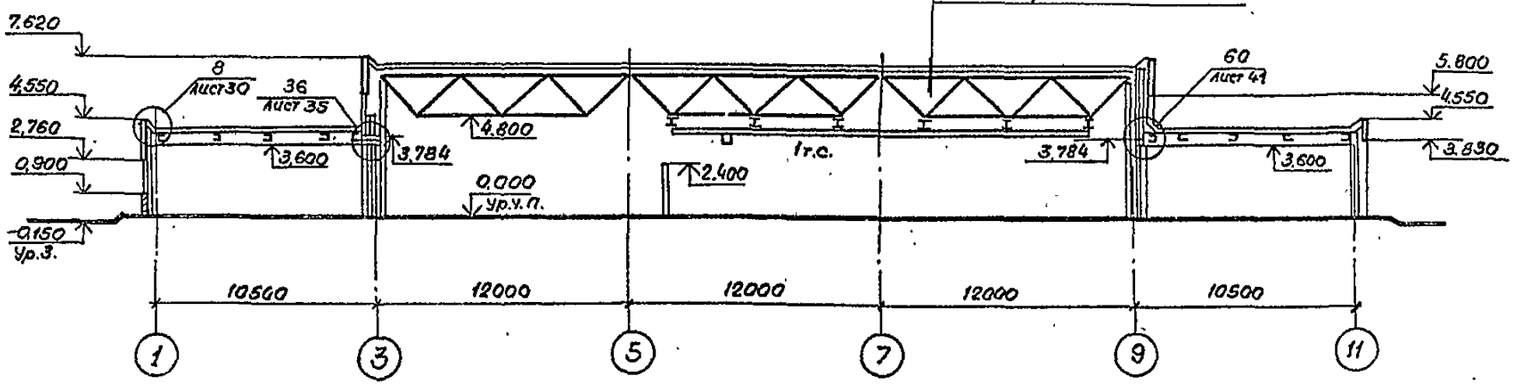


Разрез 3-3

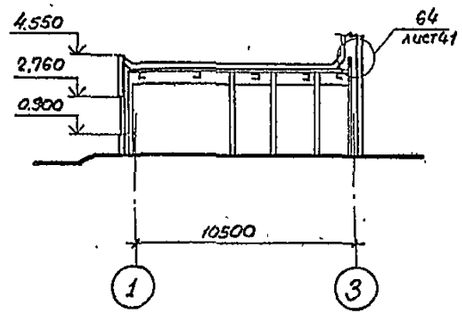


Разрез 2-2

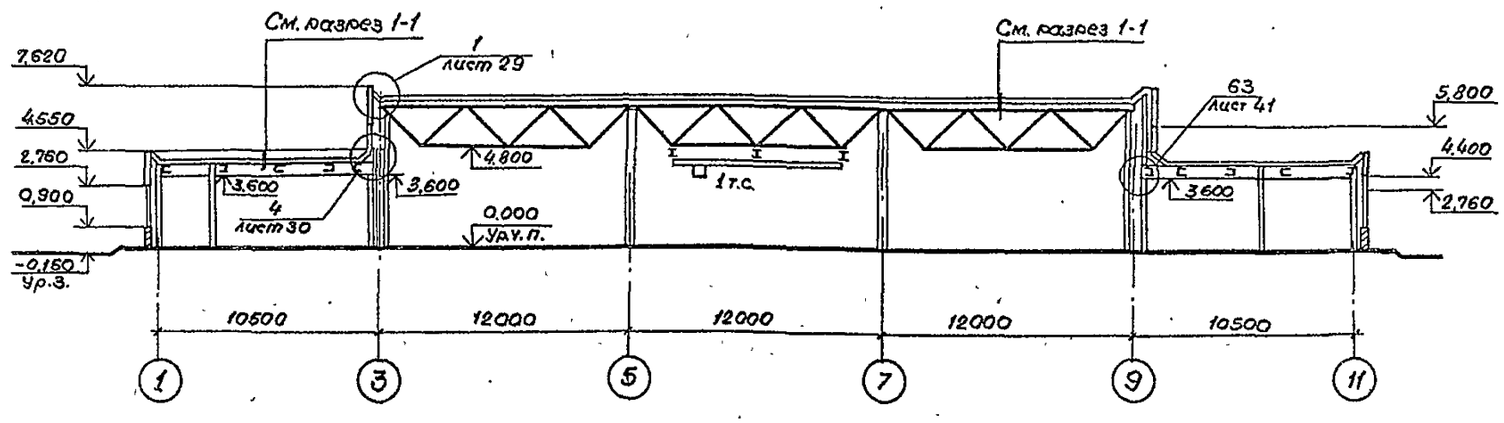


| | | | |
|---|---|---|---|
| Зам.дир | Галустян | | |
| Нач.отд. | Грибова | | |
| Н.контр | Чиркова | | |
| Г.А.П. | Струченевский | | |
| Г.А.П. | Искаскова | | |
| Зав.сек. | Видокле | | |
| Арх. | Лескин. | | |

Привязан

Инв.№

# ТП 503-4-57С.88-АР

Станция технического обслуживания легковых автомобилей, принадлежащих гражданам, для сейсмических районов (в ЛМК комплектной поставки) на 10 постов.

Производственное здание.

| Стадия | Лист | Листов |
|---|---|---|
| РП | 9 | |

Разрезы 1-1...3-3

ЦНИИпроектлегконструкция

Согласовано: ТХО Альман; СТО Смирнов; АСО Иванов

Согласовано: ТХО Фонарев

Объект 1320

Инв.№ подл. | Подпись и дата | Взам.инв.№

23366-02

Формат А2

Альбом 2

## Разрез 4-4

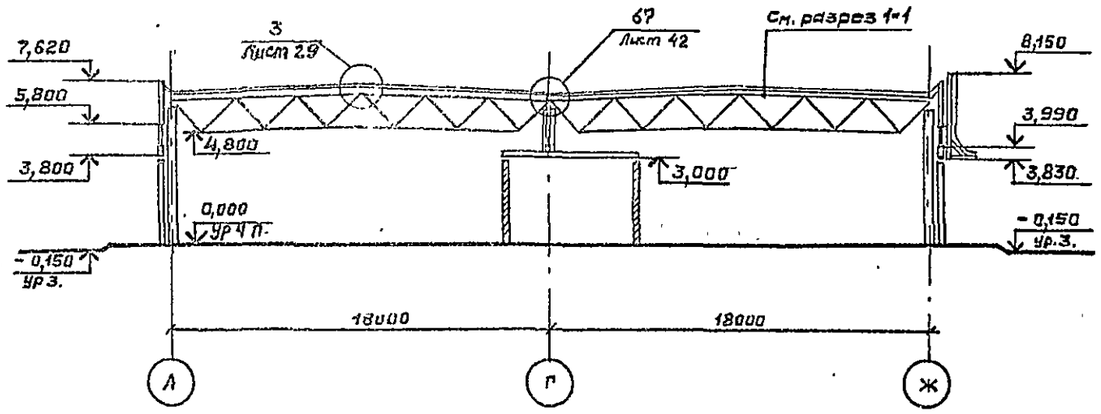


## Разрез 6-6

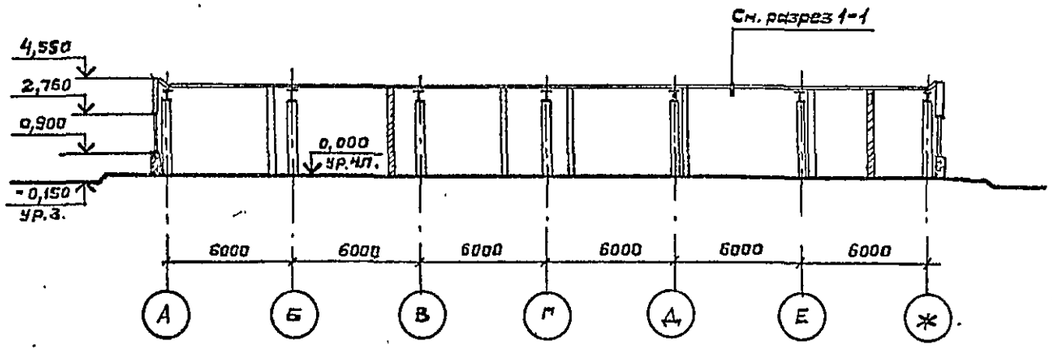


## Разрез 5-5

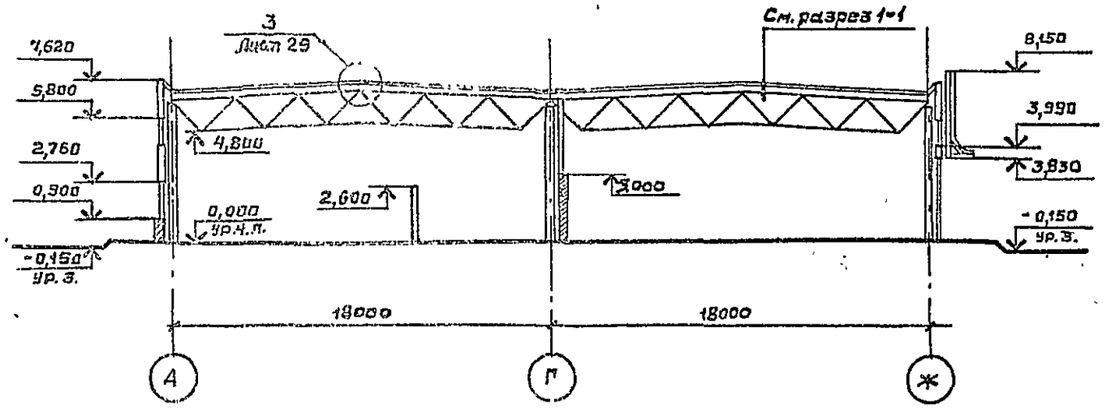


## Разрез 7-7

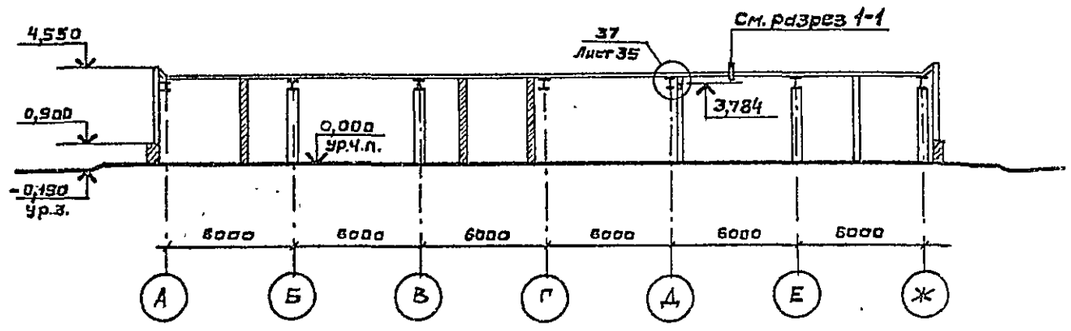


Согласовано
ТХО
ГАП Елисеев
СТО Иванов
ИОС

Инв. № подл. | Подпись и дата | Взам. инв. №

| | | | | | |
|---|---|---|---|---|---|
| | | | | ТП 503-4-57 с. 88 | АР |
| Зам. дир. | Галустян | | | Станция технического обслуживания легковых автомобилей принадлежащих гражданам для сейсмических районов (ВЛК комплектной поставки на 10 постов). | |
| Нач. отд. | Грибова | | | Производственное здание | Стадия: Р.П; Лист: 10; Листов: |
| Н. контр. | Чиркова | | | | |
| ГАП. | Струченевский | | | Разрезы 4-4... 7-7 | ЦНИИпроектлегконструкция |
| ГАП. | Искоскова | | | | |
| Зав. сект. | Видякле | | | | |
| Арх. | Лесник | | | | |

Привязан:

Инв. №

Копировал Выгрянова

Формат А2

Альбом 2

Фасад А-Ж

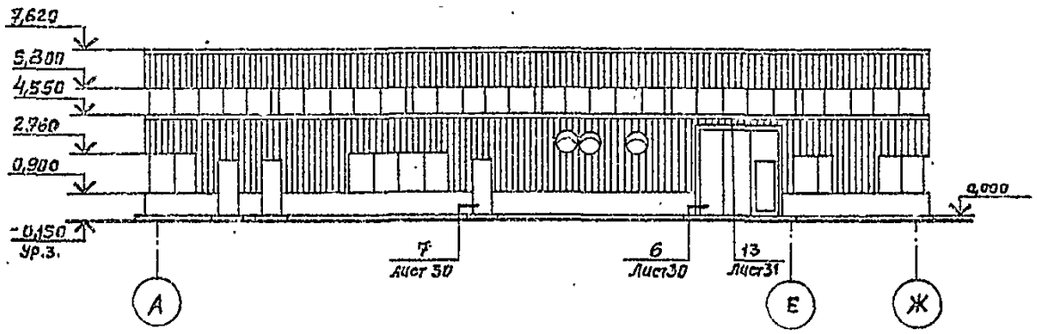


Фасад Ж-А

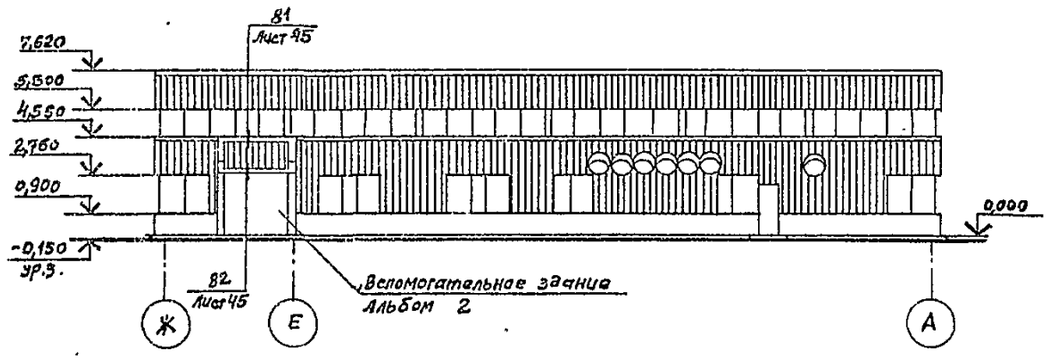


Фасад 1-11

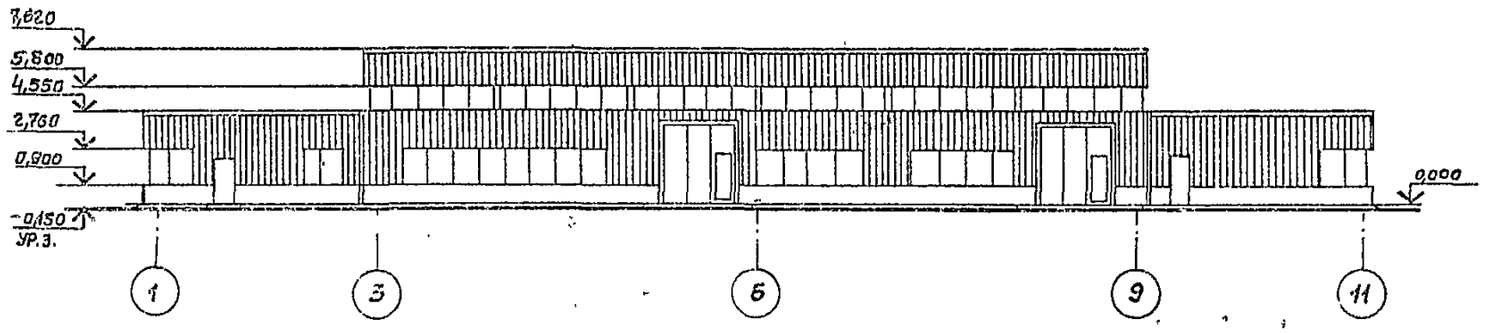


Фасад 11-1

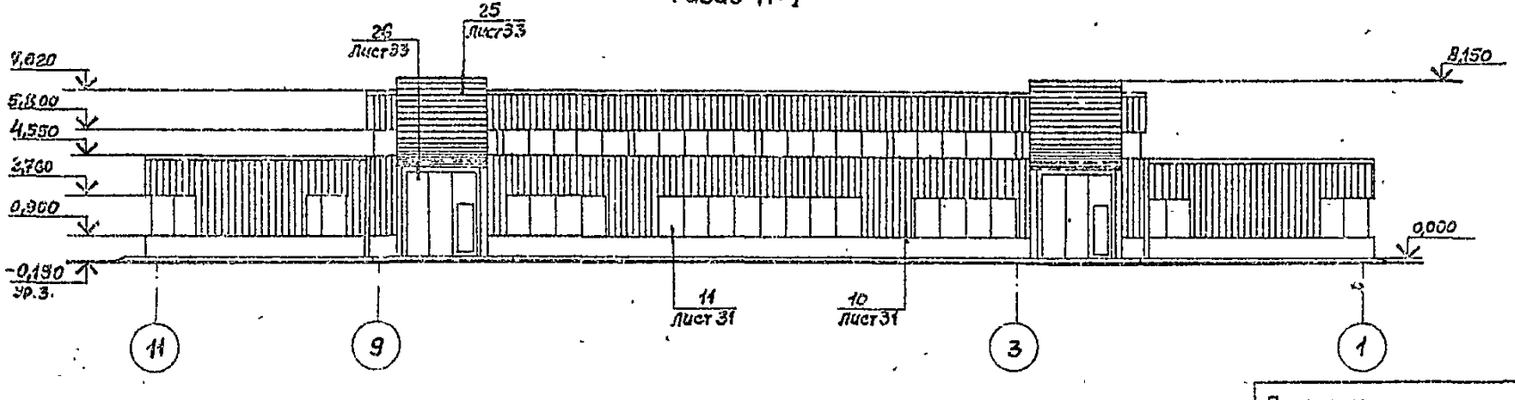


1. Схемы расположения стеновых панелей см. листы 17...19
2. Схемы расположения оконных блоков см. листы 20.. 22

| | | | | | |
|---|---|---|---|---|---|
| Согласовано: ТХО, СТО, АСО | Альман, Смирнов, Иванов | | | | |
| Согласовано: ТГО | Фонарев | | | | |
| Инв № подл. | Подпись и дата | Взамен инв № | | | |

| | | | | | |
|---|---|---|---|---|---|
| Привязан: | Зам.дир | Галустян | | ТП 503-4-57 с.88 | АР |
| | Нач.отд | Грибова | | Станция технического обслуживания легковых автомобилей, принадлежащих гражданам для сейсмических районов/в ЛМК комплектной поставки/ на 10 постов | |
| | Н.контр | Чиркова | | Производственное здание | Стадия: Р.П; Лист: 11; Листов: |
| | ГАП | Груцановский | | Фасады А-Ж; 1-11; 11-1; Ж-А | ЦНИИпроектлегконструкция |
| Инв. № | Арх. | Рудак | | | |

Копировал Выгрянова

Формат А2

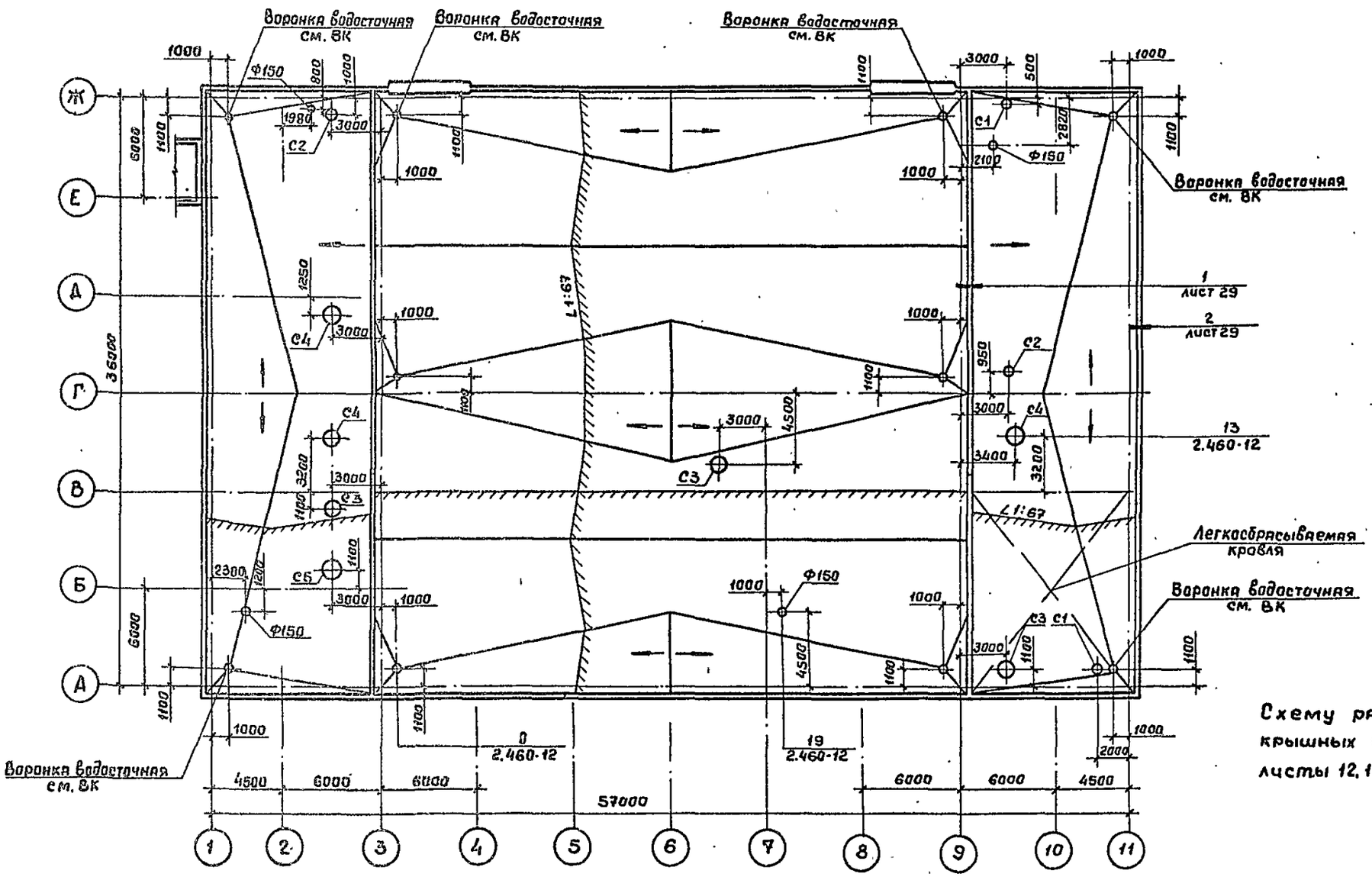


Схему расположения стаканов для крепления крышных вентиляторов С1...С5 см. чертежи КМ листы 12, 13

Согласовано:

| | | |
|---|---|---|
| ТКО | Алечан | |
| СТО | Самонов | |
| АСО | Иванов | |

Инв. № подл. | Подпись и дата | Взам. инв. №

Объект 1320

| | | | | | |
|---|---|---|---|---|---|
| Привязан | | | | ТП 503-4-57 С.88-АР | |
| | | | | Станция технического обслуживания легковых автомобилей принадлежащих гражданам, для сейсмических районов 18 АМК комплектной поставки на 10 постов. | |
| | Зам. дир. | Галустян | | Производственное здание | Стадия: РП; Лист: 12; Листов: |
| | Зав. отд. | Грибова | | | |
| | Н. контр. | Чуркова | | | |
| | ГИП | Струченевская | | План кровли | ЦНИИпроектлегконструкция |
| | Вед. арх. | Розина | | | |
| Инв. № | Арх. | Лескин | | | |

АЛЬБОМ 2

Объект 1320

## План полов на отм. 0.000

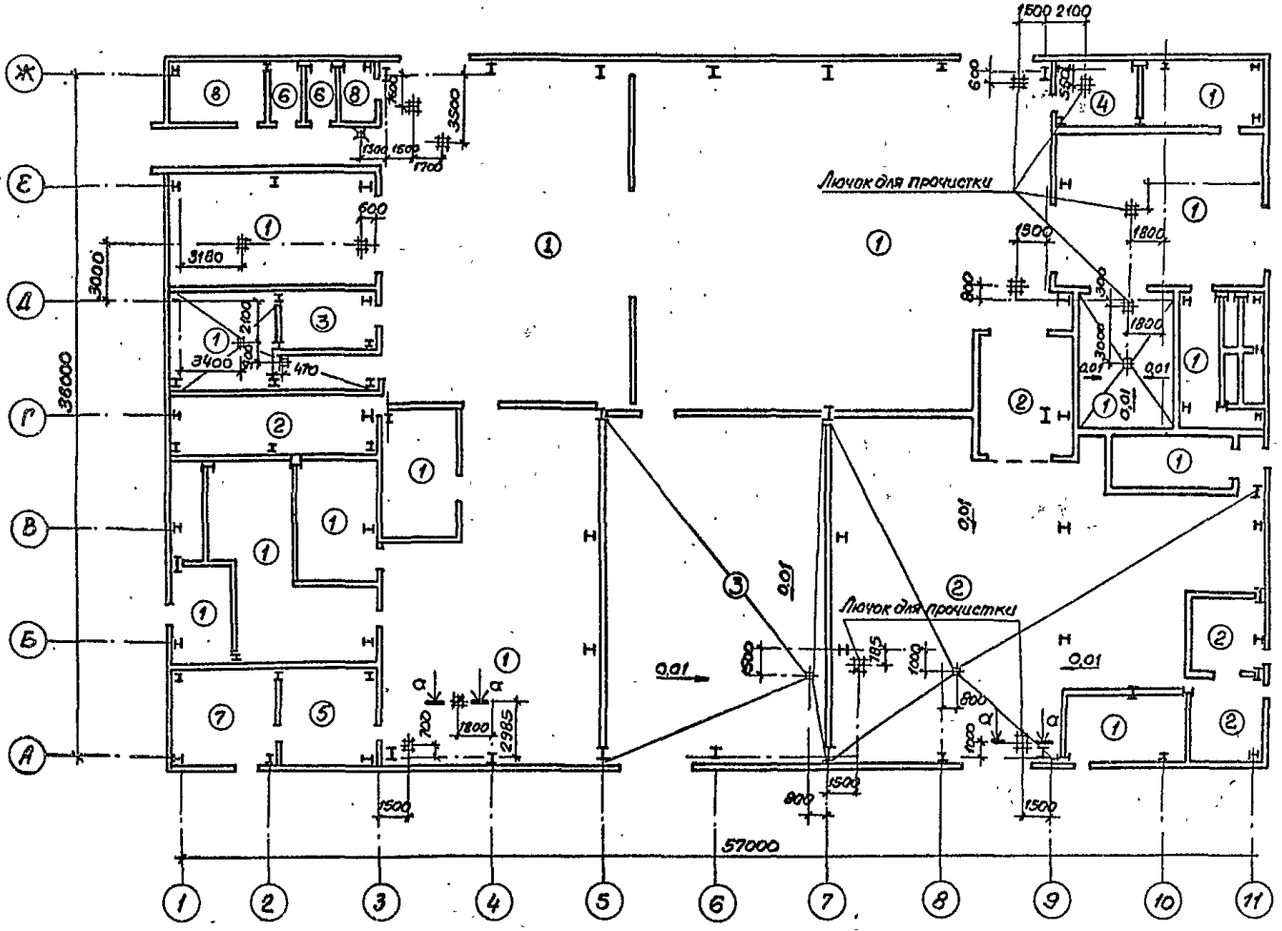


## а – а

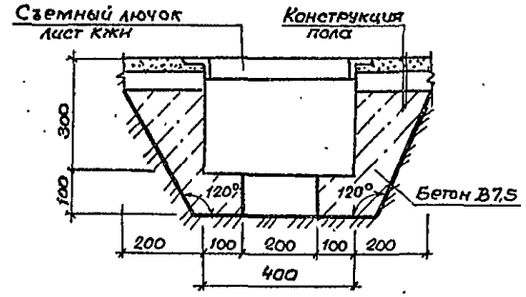


## Деталь установки трапов

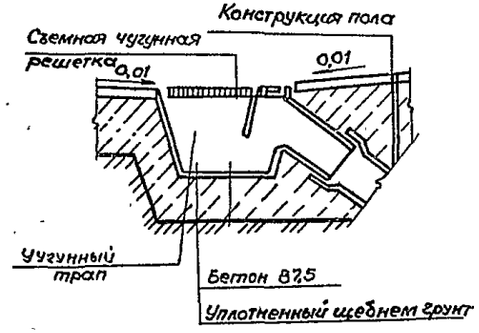


Согласовано
Сантехн. отд. Смирнов

| | | | | |
|---|---|---|---|---|
| ГИП | Маринчев | | ТП 503-4-57С.88-АР | |
| Н.контр. | Энтелис | | Станция технического обслуживания легковых автомобилей, принадлежащих гражданам, для сейсмических районов (в ЛМК комплектной поставки) | |
| Нач.отд. | Иванов | | Производственное здание. | Стадия: РП; Лист: 13; Листов: |
| Гл.арх. | Энтелис | | | |
| Рук.сект. | Самсонова | | План полов на отм. 0.000 | ГИПРОАВТОТРАНС Ленинградский филиал |
| Ст.арх. | Никитина | | | |
| Ст.арх. | Ушакова | | | |

Привязан

Инв. №

Инв. № подл. | Подпись и дата | Взам. инв. №

Объект 1320

## Экспликация полов

| Наименование или номер помещения по проекту | Тип пола по проекту | Схема пола или номер узла по серии | Элементы пола и их толщина | Площадь пола м² |
|---|---|---|---|---|
| Помещение диагностики; шинно-монтажный участок; вентиляционная камера; агрегатно-механический участок; кладовая снятых деталей; очистные сооружения окрасочного участка, помещение нагревательной установки. Участок приема, выдачи срочного ремонта сварочно-кузовных участков участок ТО и ТР | 1 | | Шлифованный бетон В125·20мм<br>Бетон В10-100мм<br>уплотненный грунт с плотностью скелета до 1,6 т/м³ с втрамбованным в него слоем щебня крупностью 40÷60мм из изверженных пород толщиной - 100мм | 1275,04 |
| Склад масел; участок окраски краска-приготовительная; склад красок. | 2 | | Шлифованный бетон в искрогасящем исполнении В12,5·20мм<br>Бетон В10-100мм<br>Уплотненный грунт с плотностью скелета до 1,6т/м³ с втрамбованным в него слоем щебня крупностью 40 ÷ 60мм из изверженных пород толщиной - 100мм | 263,11 |
| Склад запчастей и агрегатов. Расходный склад. Склад шин | 3 | | Бетонные плиты - 25мм<br>прослойка и заполнение швов из цементно-песчаного раствора М150 - 15мм<br>Бетон В10 - 100мм<br>уплотненный грунт с плотностью скелета до 1,6т/м³ с втрамбованным в него слоем щебня крупностью 40÷60мм из изверженных пород толщиной - 100мм | 219,2 |
| Обойный участок | 4 | | Асфальтобетон - 40мм<br>Бетон В10-100мм<br>уплотненный грунт с плотностью скелета до 1.6 т/м³ с втрамбованным в него слоем щебня крупностью 40÷60мм из изверженных пород толщиной - 100мм | 20.8 |
| Электрокарбюраторный участок | 5 | | Мозаичные плиты - 25мм<br>прослойка и заполнение швов из цементно-песчаного раствора М150 - 15мм<br>Бетон В10 - 100мм<br>Уплотненный грунт с плотностью скелета до 1,6 т/м³ с втрамбованным в него слоем щебня крупностью 40÷60мм из изверженных пород толщиной - 100мм | 28.2 |
| с. у. | 6 | | Керамическая плитка ГОСТ 6787-80 № 115 100×100-11мм<br>Прослойка и заполнение швов битумной - 1мм<br>Бетон В7.5 - 80мм<br>Уплотненный грунт с плотностью скелета до 1.6 т/м³ с втрамбованным в него слоем щебня крупностью 40÷60мм из изверженных пород толщиной - 100мм | 4,0 |

## Экспликация полов

| Наименование или номер помещения по проекту | Тип пола по проекту | Схема пола или номер узла по серии | Элементы пола и их толщина | Площадь пола м² |
|---|---|---|---|---|
| Участок ремонта аккумуляторов | 7 | | Керамические кислотоупорные плиты ГОСТ 961-85 - 13мм<br>Прослойка и заполнение швов из раствора на жидком стекле с уплотняющей добавкой* - 25мм<br>слой битумной мастики с подсыпкой песком крупностью 1,5 - 5мм - 5мм<br>слой гидроизола на битумной мастике.<br>Бетон В10 - 100мм<br>уплотненный грунт с плотностью скелета до 1,6 т/м³ с втрамбованным в него слоем щебня крупностью 40-60мм из изверженных пород толщиной - 100мм. | 29.8 |
| Помещение мастеров и ОУП помещение охраны | 8 | | Линолеум ГОСТ 18108-80-5мм<br>прослойка из холодной мастики на водостойких вяжущих - 1мм<br>древесно-волокнистые плиты ГОСТ 4598-78-5мм<br>Бетон В7.5 - 80мм<br>Уплотненный грунт с плотностью скелета до 1,6 т/м³ с втрамбованным в него слоем щебня крупностью 40÷60мм из изверженных пород толщиной - 100мм. | 15,6 |

1. По периметру наружных стен предусмотреть укладку по грунту основания под конструкцию пола на ширину 0,8 м от стен слоя шлака толщиной 0,15м.
2. Устройство полов вести после прокладки коммуникаций

* - в качестве уплотняющей добавки для кислотоупорных бетонов и растворе на жидком стекле следует назначать фуриловый спирт и солянокислый анилин ГОСТ 5243-68 вводимые при затвердении бетона или раствора в количестве соответственно 3 и 0,4% от веса жидкого стекла.

Инв. № подл. | Подпись и дата | Взам. инв. №

Привязан

Инв. №

| | | |
|---|---|---|
| ГИП | Маринчев | |
| Н.контр. | Энтелис | |
| Нач.отд. | Иванов | |
| Гл.арх | Энтелис | |
| Рук.сект | Самсонов | |
| Ст.арх. | Никитина | |

ТП 503-4-57С.88-АР

Станция технического обслуживания легковых автомобилей, принадлежащих гражданам, для сейсмических районов 18 АМК комплектной поставки. 1 на 10 листов

| Производственное здание | Стадия | Лист | Листов |
|---|---|---|---|
| | РП | 14 | |
| Экспликация полов | ГИПРОАВТОТРАНС Ленинградский филиал | | |

Альбом 2

## Схема расположения закладных деталей под перегородками на отм. 0,000 в осях 1-3, Ж-А.

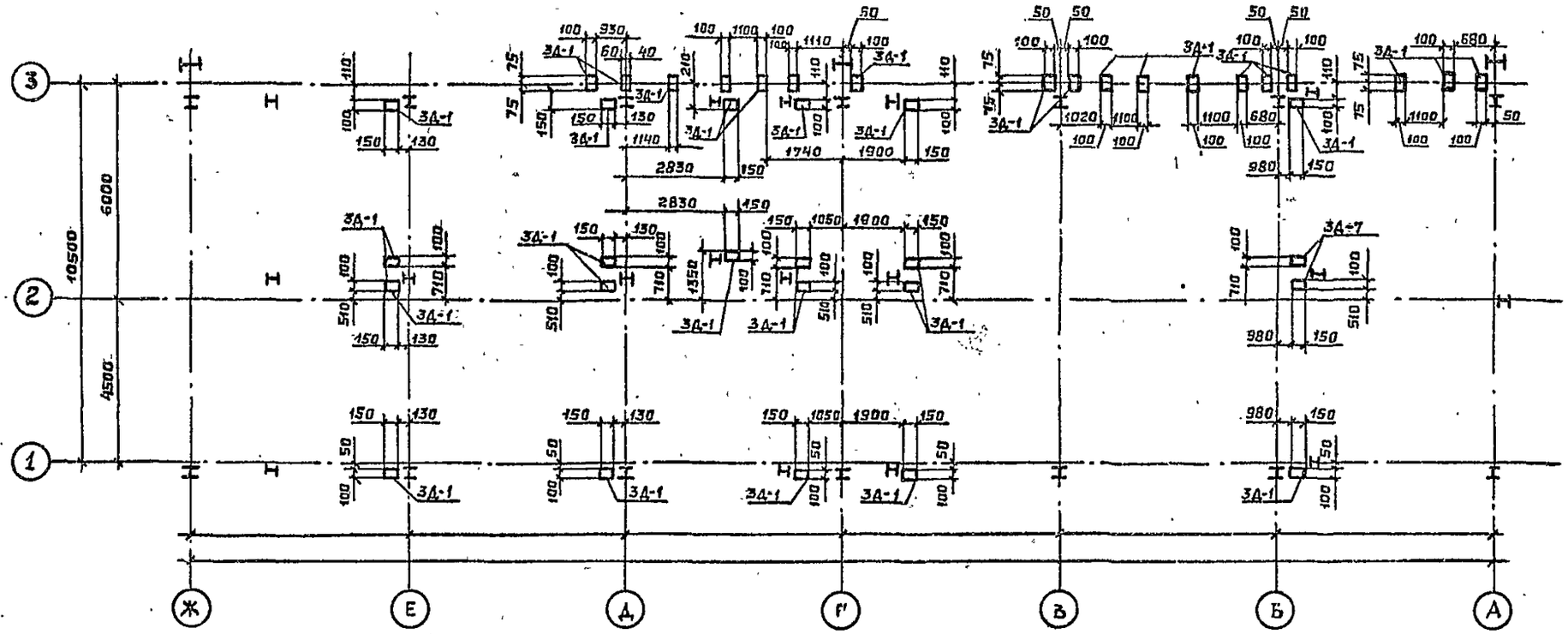


В осях 9-11, Ж-Е

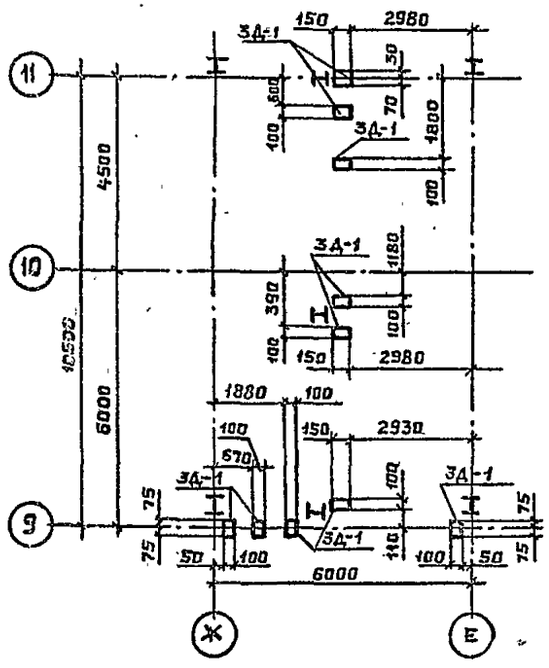


В осях 10-11, Д-Г

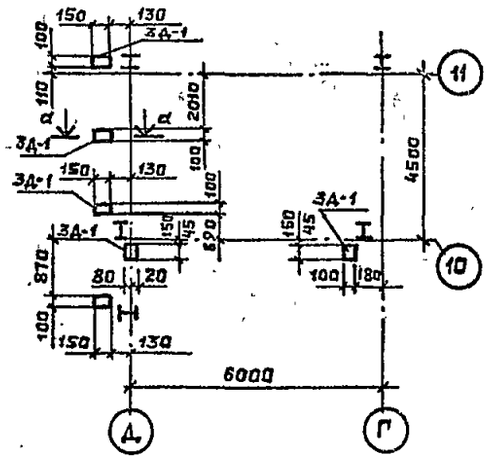


а - а

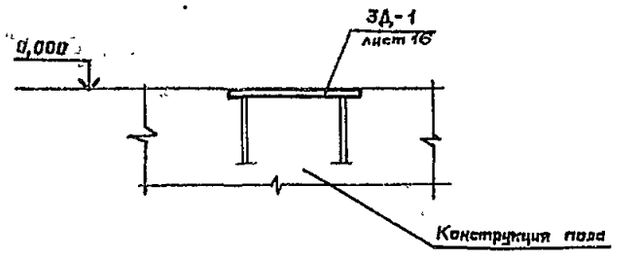


Согласовано

Инв. № подл. | Подп. и дата | Взам. инв. №

| | | | | | |
|---|---|---|---|---|---|
| Привязан | | | | ТП 503-4-57 с.88 | АР |
| | | | | Станция технического обслуживания легковых автомобилей принадлежащих гражданам для сейсмических районов (ВЛМК комплектной поставки) на 10 постов. | | | |
| | | | | Производственное здание | Стадия: Р | Лист: 15 | Листов: |
| | | | | Схема расположения закладных деталей под перегородки на отм. 0,000. В осях 1-3 Ж-А; 9-11, Ж-Е; 10-11, Д-Г. | Гипроавтотранс Ленинградский филиал | | |
| Инв. № | | | Нач. отд. Иванов | | | | |
| | | | Гл. арх. Энтелис | | | | |
| | | | Рук. сект. Самсонова | | | | |
| | | | Ст. арх. Ушакова | | | | |

Копировал Выгриянова

Формат А2

## Схема расположения закладных деталей под перегородки на отм.0.000 в осях Д-Г, 3-9.

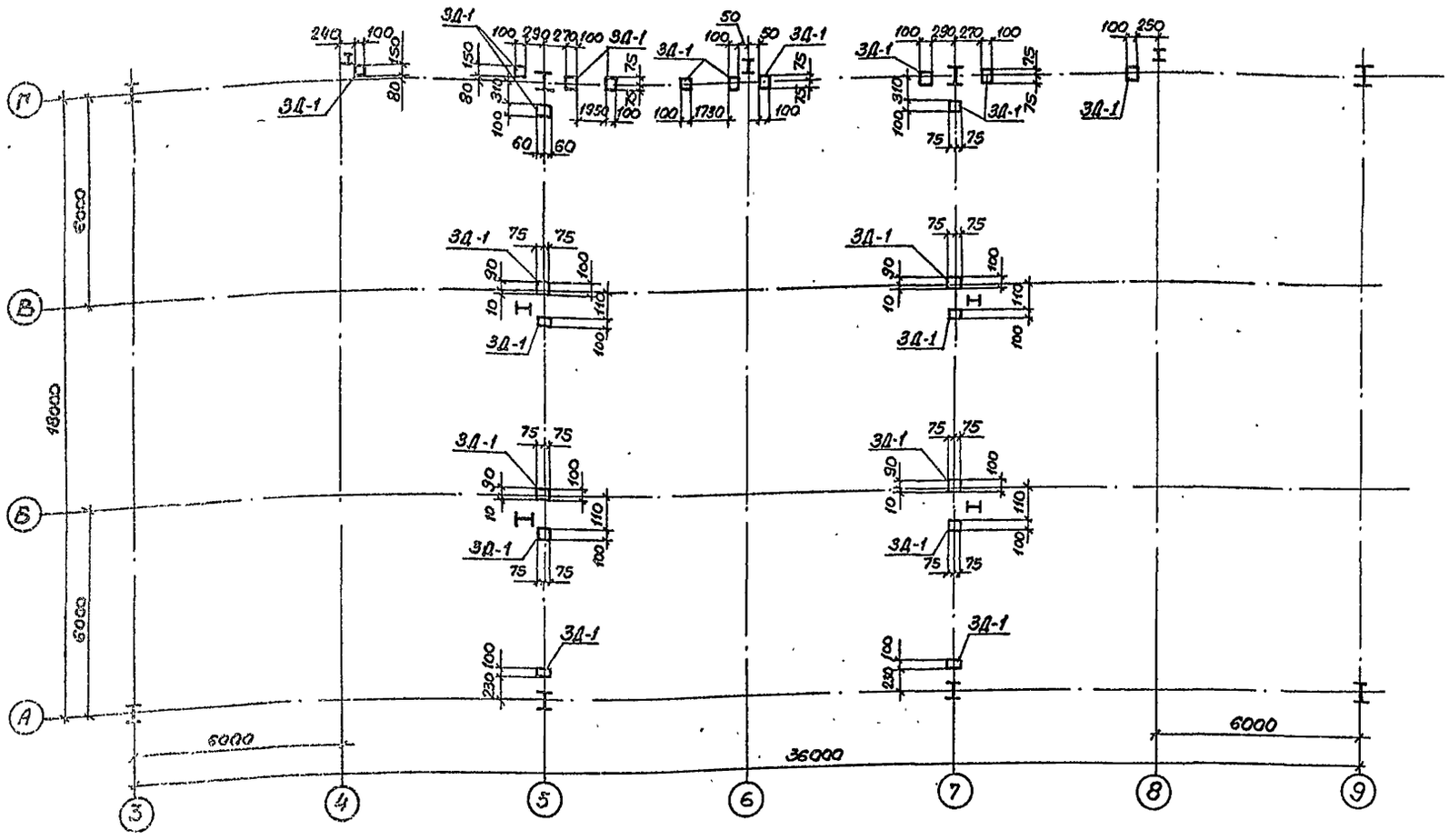


### Спецификация закладных элементов в полу

| Марка поз. | Обозначение | Наименование | Кол. | Масса ед.кг | Примечание |
|---|---|---|---|---|---|
| ЗД-1 | Серия 1.400-15 вып.0 | Изделие закладное | | | |
| | | МН 106-6 | 71 | 1,2 | |
| | | | | | |
| | | | | | |

Привязан

Инв.№ подл. | Подпись и дата | Взам.инв.№

| | | | |
|---|---|---|---|
| Нач.отд. | Иванов | | |
| Гл.арх. | Энтелис | | |
| Рук.сек. | Самсонова | | |
| Ст.арх. | Ушакова | | |

**ТП 503-4-57 С.88-АР**

Станция технического обслуживания легковых автомобилей, принадлежащих гражданам, для сейсмических районов (6 ЛМК) комплектной поставки на 10 постов

Производственное здание

| Стадия | Лист | Листов |
|---|---|---|
| РП | 16 | |

Схема расположения закладных деталей под перегородки на отм.0.000 в осях А-Г; 3-9

ГИПРОАВТОТРАНС
Ленинградский филиал

Формат А2

Альбом 2

## Схема расположения стеновых панелей в осях 1-9

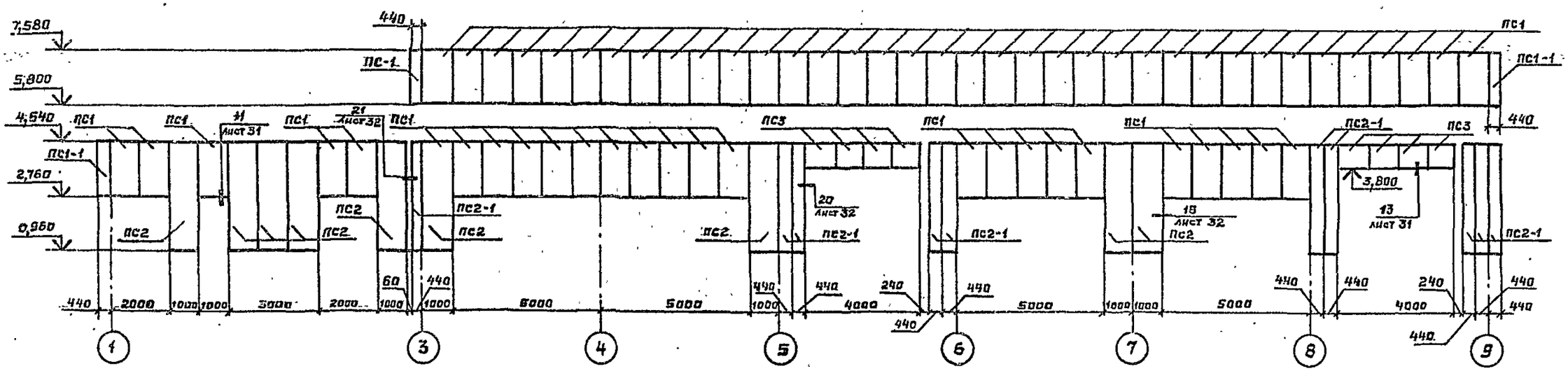


## Схема расположения стеновых панелей в осях 9-11

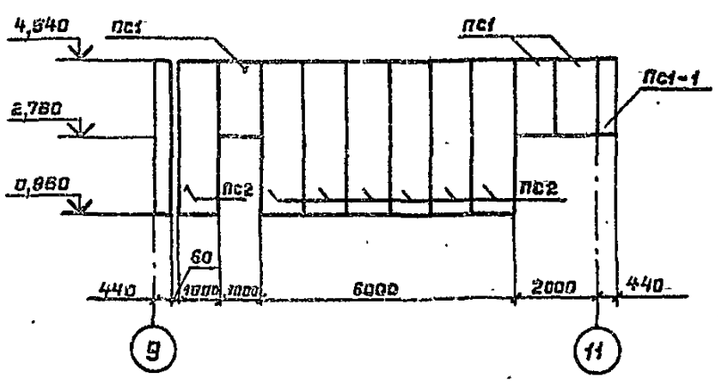


## Спецификация к схемам расположения стеновых панелей в осях 1-11, 11-1, А-Ж, Ж-А

| Марка, поз. | Обозначение | Наименование | Кол. | Масса ед. кг. | Примечание |
|---|---|---|---|---|---|
| ПС1 | Лист 28 | ПТС 178.1000.110-С0,7 | 242 | 53,6 | |
| ПС1-1 | Лист 28 | ПТСД 178.440.110-С0,7 | 18 | 24,8 | |
| ПС 2 | 172 КМ5 | 1 ПТС 358.1000.110-С0,7 | 54 | 105,11 | |
| ПС2-1 | 172 КМ5 | ПТСД 358.440.110-С0,7 | 24 | 47,5 | |
| ПС3 | Лист 28 | ПТС 74.1000.110-С0,7 | 32 | 24,3 | |

Взам. инв. №

Подпись и дата

Инв. № подл.

Привязан

Инв. №

| | | |
|---|---|---|
| Нач.отд. | Грибова | |
| Н.контр. | Чиркова | |
| Г.А.П. | Стручневский | |
| Г.А.П. | Некоскова | |
| АРХ. | Рудак | |
| АРХ. | Лескин | |

ТП 503-4-57 с.88 АР

Станция технического обслуживания легковых автомобилей принадлежащих гражданам, для сейсмических районов (в АМК комплектной поставки) на 10 постов.

| Производственное здание | Стадия | Лист | Листов |
|---|---|---|---|
| | РП | 17 | |

Схема расположения стеновых панелей в осях 1-9, 9-11

ЦНИИпроектлегконструкция

Копировал Выгрянова

Формат А2

Альбом 2

## Схема расположения стеновых панелей в осях 11-3

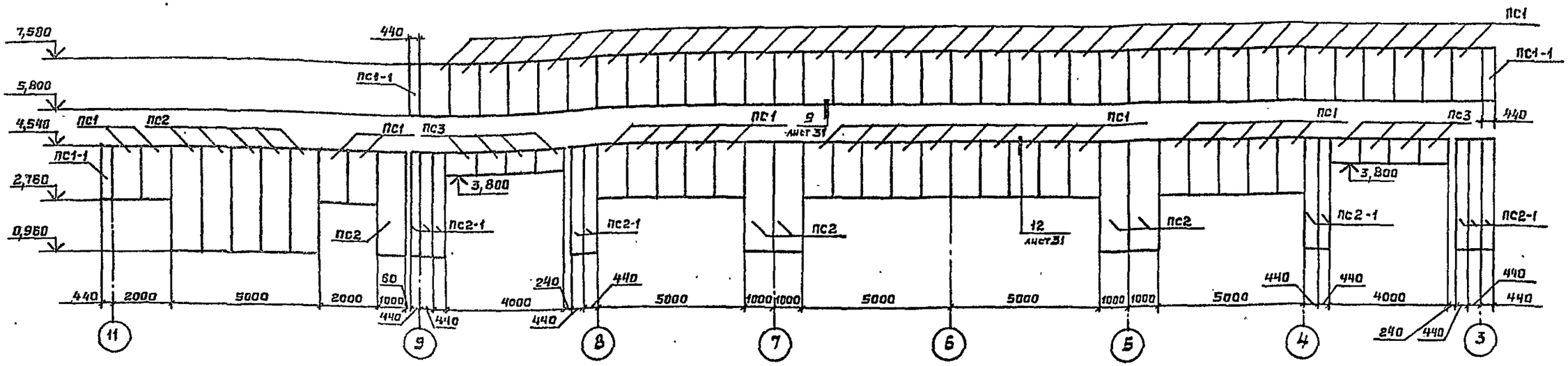


## Схема расположения стеновых панелей в осях 3-1

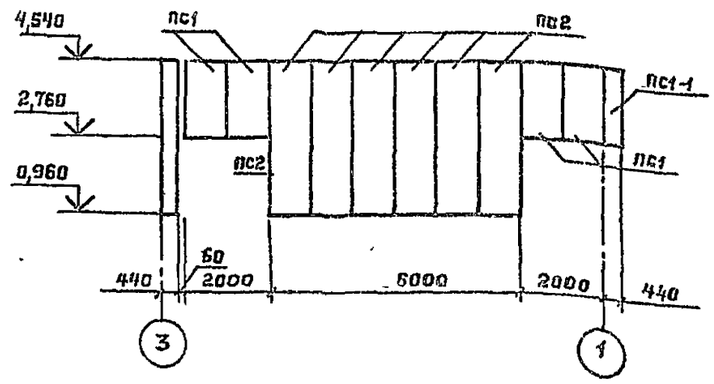


Спецификацию стеновых панелей
см. лист 17

Инв. № подл. | Подпись и дата | Взам. инв. №

| | | | | | | |
|---|---|---|---|---|---|---|
| | | | | ТП 503-4-57 с.88 | | АР |
| | | | | Станция технического обслуживания легковых автомобилей, принадлежащих гражданам, для сейсмических районов (8 АМЦ комплектной поставки) на 10 листов. | | |
| Привязан: | | Нач.отд. | Грибова | Производственное здание | Стадия | Лист | Листов |
| | | Н.контр. | Чиркова | | РП | 18 | |
| | | Г.А.П. | Стрючневская | | | | |
| | | Г.А.П. | Искакова | Схема расположения стеновых панелей, в осях 11-3 и 3-1 | ЦНИИпроектлегконструкция | | |
| Инв. № | | Арх. | Рудак | | | | |
| | | Арх. | Лескин | | | | |

Копировал Выгрянова

Формат А2

Альбом 2

Схема расположения стеновых панелей в осях Ж-А

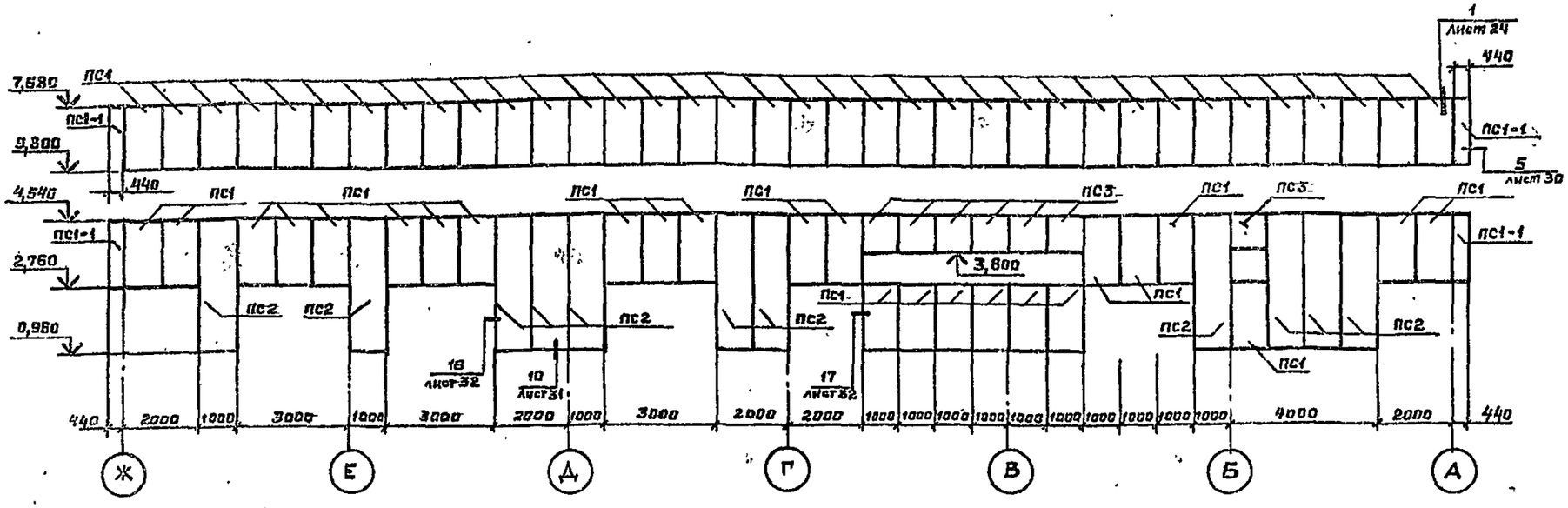


Схема расположения стеновых панелей в осях А-Ж

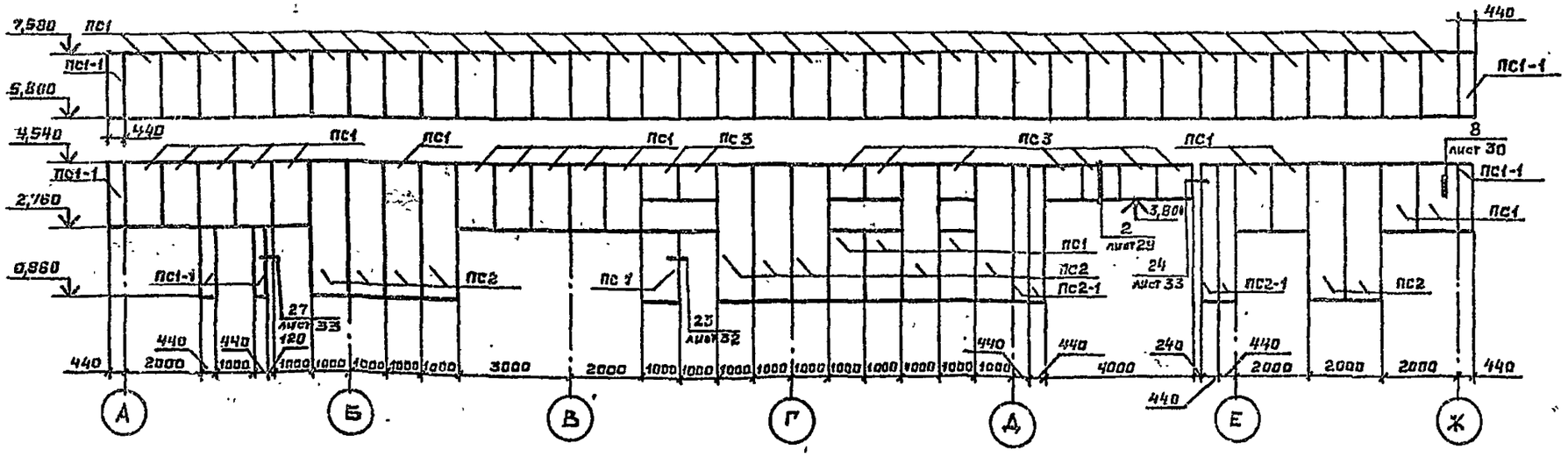


Спецификация стеновых панелей см. лист 17.

| | | | | | | | |
|---|---|---|---|---|---|---|---|
| | | | | ТП 503-4-57 с.88 | | | АР |
| | | | | Станция технического обслуживания легковых автомобилей, принадлежащих гражданам, для сейсмических районов/в ЛМК комплектной поставки/на 10 постов | | | |
| Привязан: | | Нач.отд. | Грибова | Производственное здание | стадия | Лист | Листов |
| | | Н.контр. | Чиркова | | РП | 19 | |
| | | Г.А.П. | Струченевский | | | | |
| | | Г.А.П. | Искаскова | Схема расположения стеновых панелей в осях Ж-А и А-Ж | | | |
| Инв. № | | АРХ. | Рудак | | ЦНИИпроектлегконструкция | | |
| | | АРХ. | Лескин | | | | |

Копировал Выгриянова

Формат А2

Инв. № подл. | Подпись и дата | Взам. инв. №

## Схема расположения оконных блоков в осях 9-3

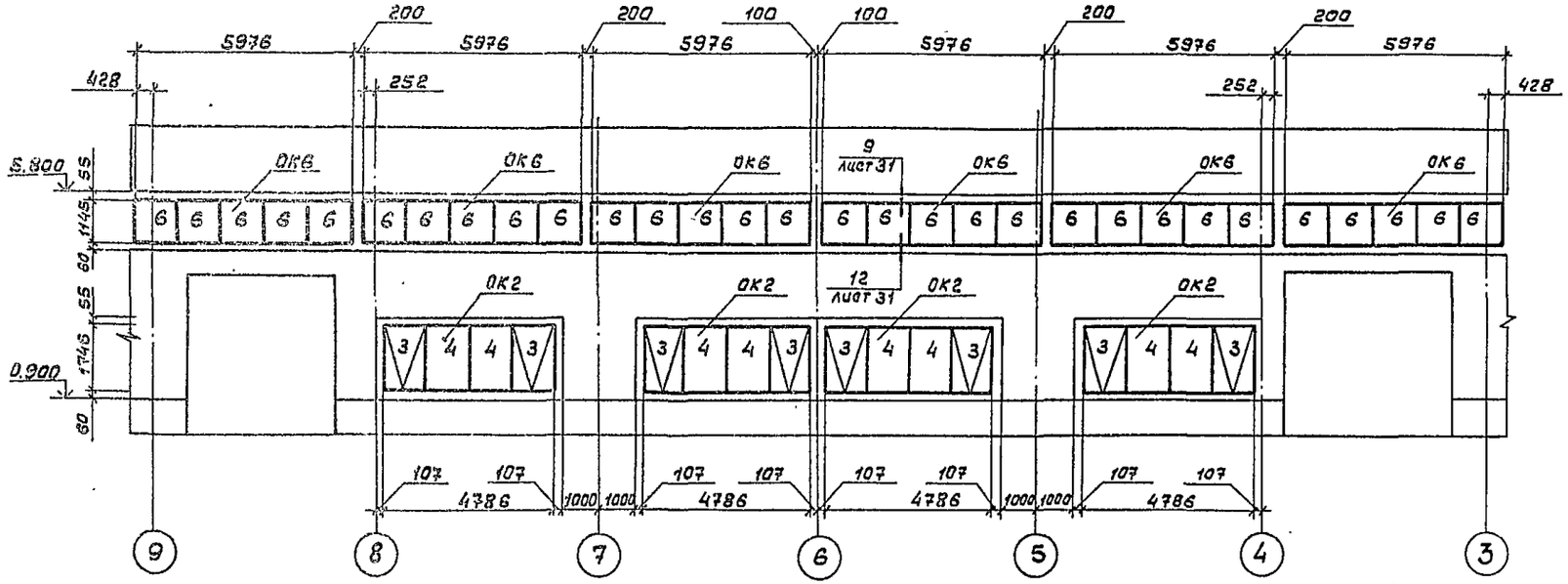


## Схема расположения оконных блоков в осях 11-9

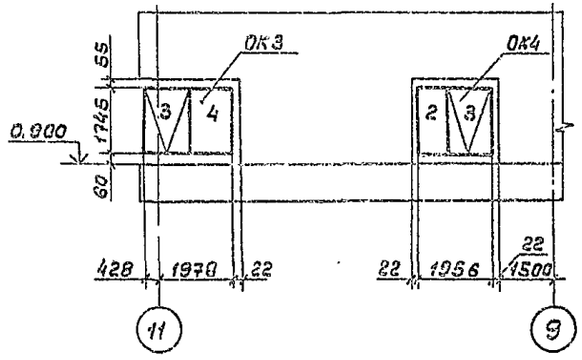


## Схема расположения оконных блоков в осях 3-1

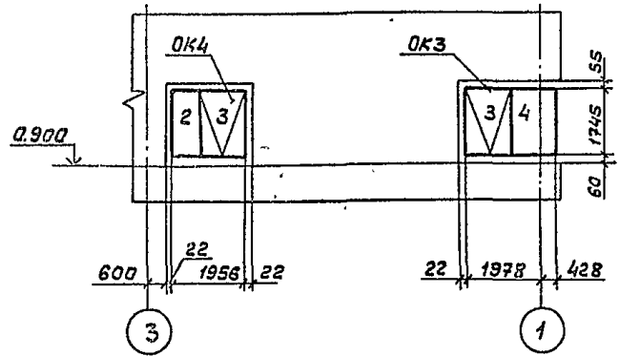


## Спецификация к схемам расположения оконных блоков и рам для воздухозаборов в осях 1-11, 11-1, А-Ж, Ж-А

| Марка, поз. | Обозначение | Наименование | Кол. | Масса ед. кг | Примечание |
|---|---|---|---|---|---|
| ОК1 | 1.436.3-21 | отд 60.12-2-ПС | 7 | 84,5 | |
| ОК2 | 1.436.3-21 | отд 48.18-2 | 9 | 91,0 | |
| ОК3 | 1.436.3-21 | отд 24.18-2 | 8 | 48,0 | |
| ОК4 | 1.436.3-21 | отд 20.18-2 | 6 | 46,0 | |
| ОК5 | 1.436.3-21 | отд 30.18-2 | 2 | 56,0 | |
| ОК6 | 1.436.3-21 | ОГД 60.12-2-ПС | 17 | 62,5 | |
| РВ1 | Лист 34 | Рама для воздухозабора | 1 | 164,6 | |
| РВ2 | Лист 34 | Рама для воздухозабора | 2 | 65,9 | |
| РВ3 | Лист 34 | Рама для воздухозабора | 2 | 34,1 | |

1. Цифрами на схемах обозначены марки стеклопакетов.
2. Спецификацию стеклопакетов см. лист 21
3. На оконные блоки марки ОК-1 установить механизмы открывания.

| | | | | | |
|---|---|---|---|---|---|
| | | | | ТП 503-4-57С.88-АР | |
| | | | | Станция технического обслуживания легковых автомобилей принадлежащих гражданам для сейсмических районов 18 АМК комплектной поставки/ на 10 постов | |
| Привязан | | Нач.отд | Грибова | Производственное здание | Стадия: Р/Л; Лист: 20; Листов: |
| | | Н.контр. | Чиркова | | |
| | | Г.А.П. | Стручевский | | |
| | | Г.А.П. | Цекаскова | Схема расположения оконных блоков в осях 9-3; 11-9; 3-1 | ЦНИИпроектлегконструкция |
| Инв.№ | | Арх. | Рудак | | |
| | | Арх. | Лескин | | |

Альбом 2

## Схема расположения оконных блоков в осях 3-9

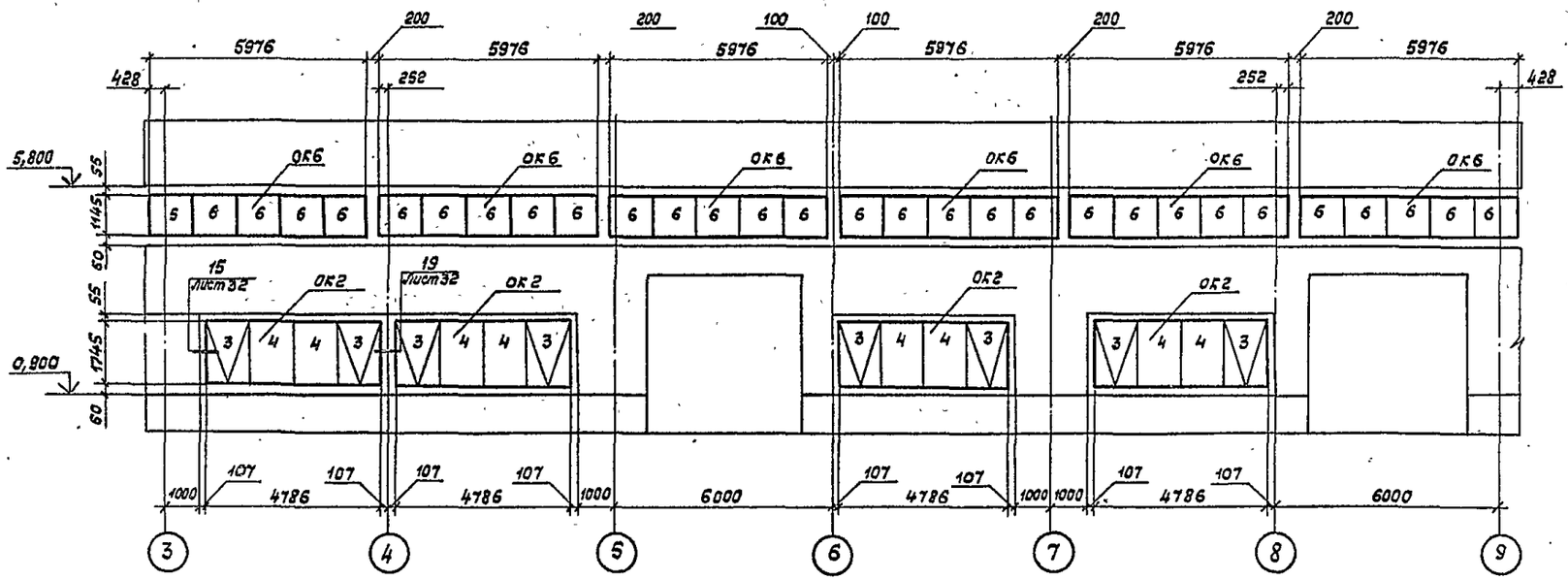


## Схема расположения оконных блоков в осях 1-3

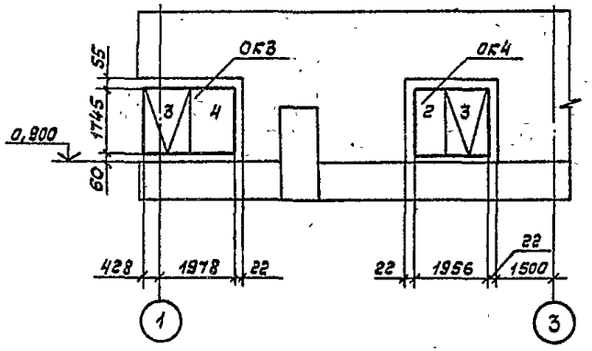


## Схема расположения оконных блоков в осях 9-11

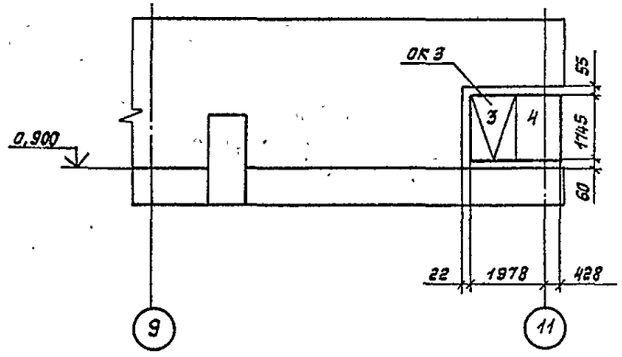


## Спецификация стеклопакетов

| Марка, поз. | Обозначение | Наименование | Кол. | Масса ед. кг. | Примечание |
|---|---|---|---|---|---|
| | | Стеклопакеты клееные | | | |
| 1 | ГОСТ 24866-81 | СПК1 1680×530 4-4/16 | 2 | 18,8 | |
| 2 | ГОСТ 24866-81 | СПК1 1680×700 4-4/16 | 6 | 25,46 | |
| 3 | ГОСТ 24866-81 | СПК1 1590×1060 4-4/15 | 34 | 35,44 | |
| 4 | ГОСТ 24866-81 | СПК1 1680×1150 4-4/15 | 28 | 40,76 | |
| 5 | ГОСТ 24866-81 | СПК1 990×1060 4-4/15 | 14 | 22,18 | |
| 6 | ГОСТ 24866-81 | СПК1 1080×1150 4-4/15 | 106 | 26,18 | |

Спецификацию оконных блоков см. лист 20

Инв.№ подл. | Подпись и дата | Взам. инв.№

Привязан

Инв. №

| | | |
|---|---|---|
| Нач.отд. | Бридова | |
| Н.контр. | Чиркова | |
| Г.А.П. | Струченевский | |
| Г.А.П. | Искоскова | |
| Арх. | Рудак | |
| Арх. | Лескин | |

ТП 503-4-57.с88 АР

Станция технического обслуживания легковых автомобилей принадлежащих гражданам для сейсмических районов I-8 ЛНК комплектной поставки на 10 постов

Производственное здание

| Стадия | Лист | Листов |
|---|---|---|
| РП | 21 | |

Схема расположения оконных блоков в осях 3-9, 1-3, 9-11

ЦНИИпроектлегконструкция

Копировал Тарасова

Формат А2

АЛЬБОМ 2

Объект 1320

## Схема расположения оконных блоков и рам для воздухозаборов в осях А-Ж

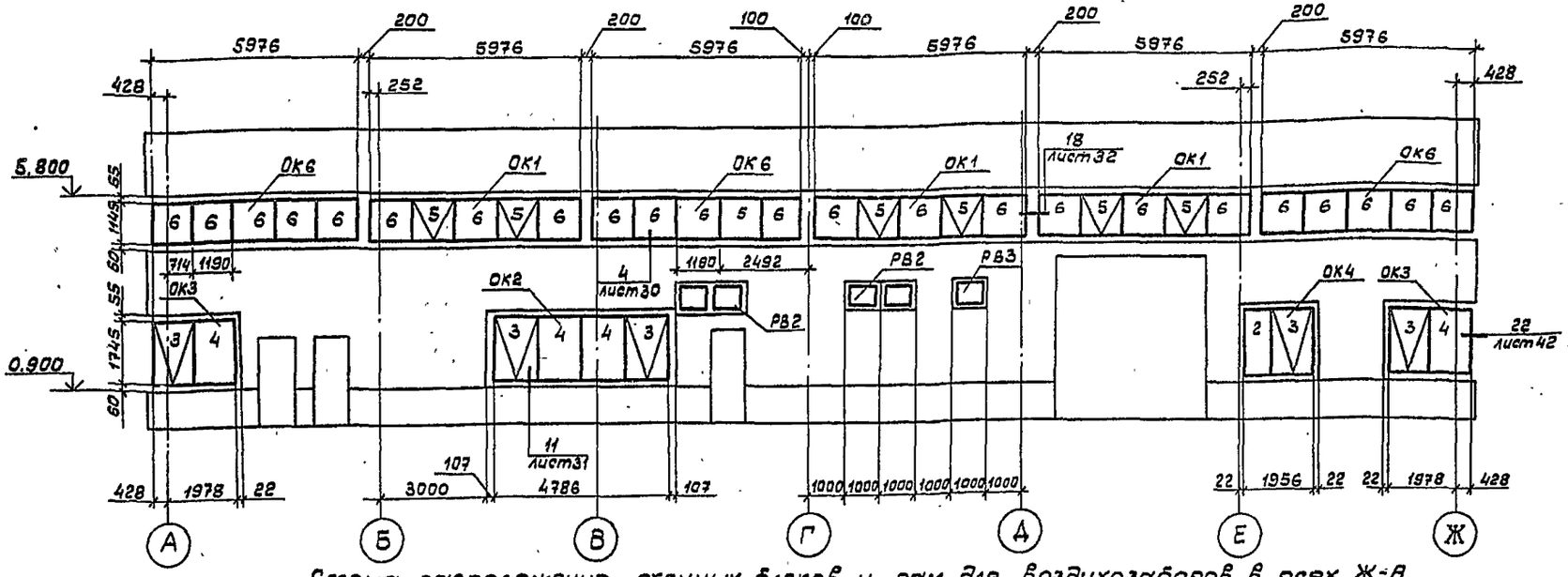


## Схема расположения оконных блоков и рам для воздухозаборов в осях Ж-А

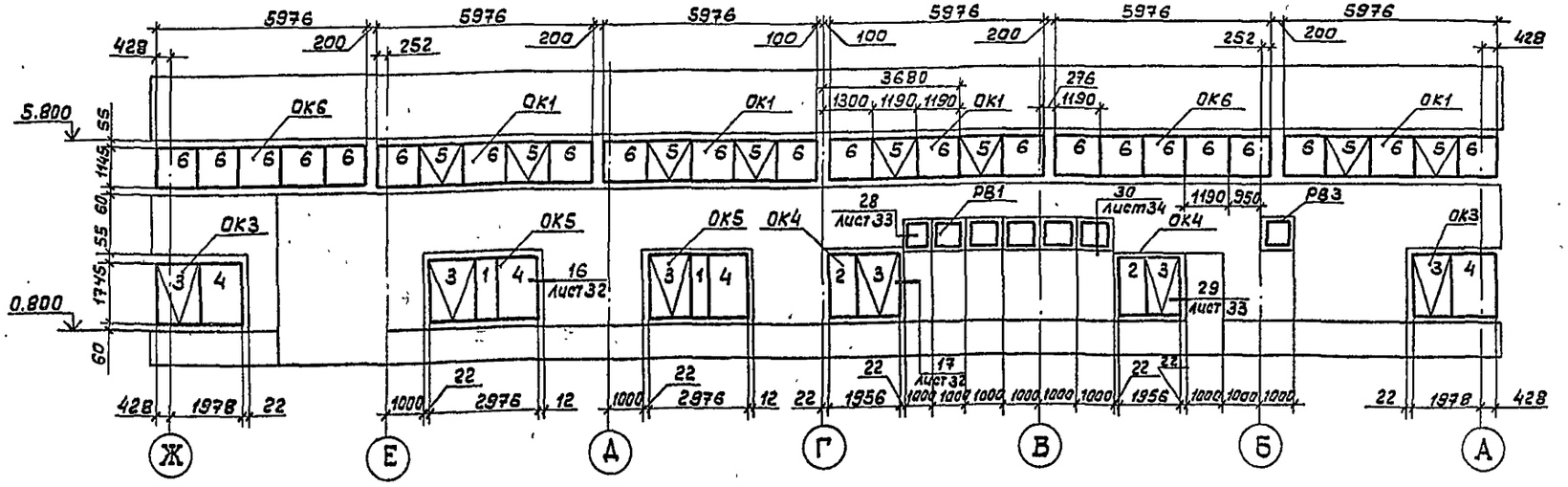


1. Цифрами на схемах обозначены марки стеклопакетов.
2. Спецификацию оконных блоков и рам для воздухозаборов см. лист 20.
3. Спецификацию стеклопакетов см. лист 21.

| | | | | |
|---|---|---|---|---|
| Привязан | Нач.отд. | Грибова | ТП 503-4-57С.88-АР | |
| | Н.контр. | Чиркова | Станция технического обслуживания легковых автомобилей принадлежащих гражданам, для сейсмических районов / в лмк комплектной поставки на 10 постов | |
| | Г.А.П. | Струченевский | Производственное здание | Стадия: РП; Лист: 22; Листов: |
| | Г.А.П. | Искоскова | | |
| Инв. № | Арх. | Рудяк | Схема расположения оконных блоков и рам для воздухозаборов в осях А-Ж; Ж-А | ЦНИИпроектлегконструкция |
| | Арх. | Лескин | | |

23366-02

Альбом 2

## Схема расположения консольных перегородок в осях Ж-Г

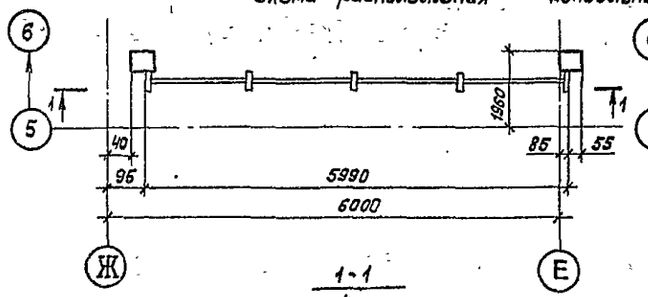


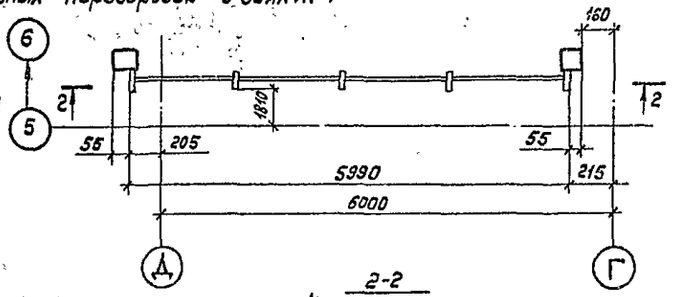


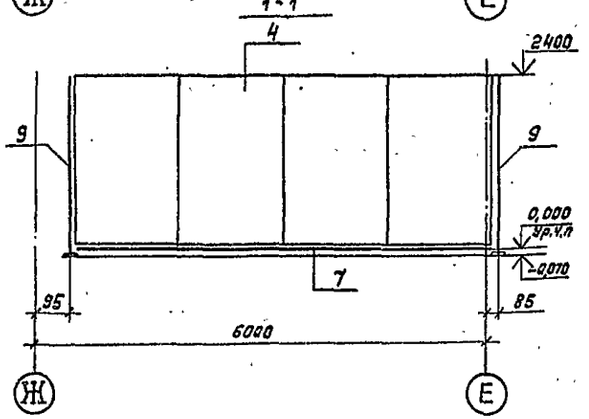


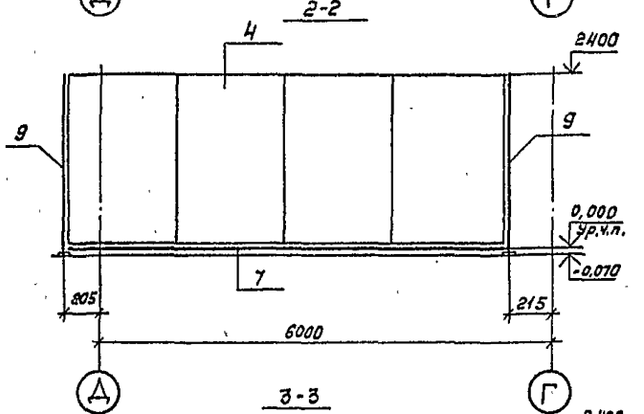


## Схема расположения консальных перегородок в осях 3-4

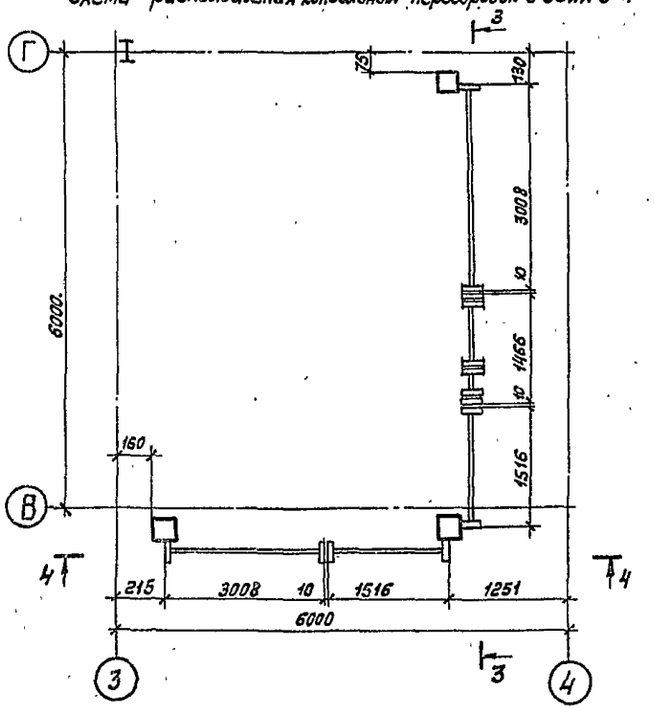


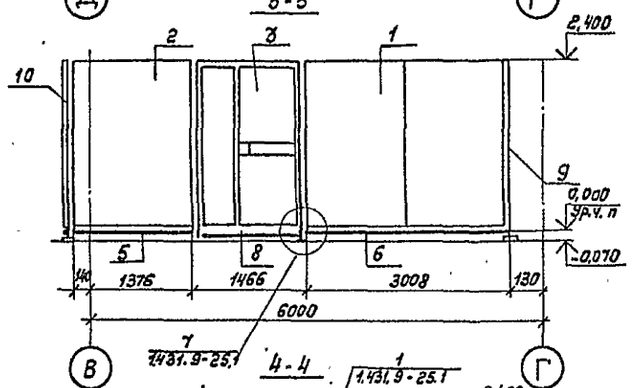


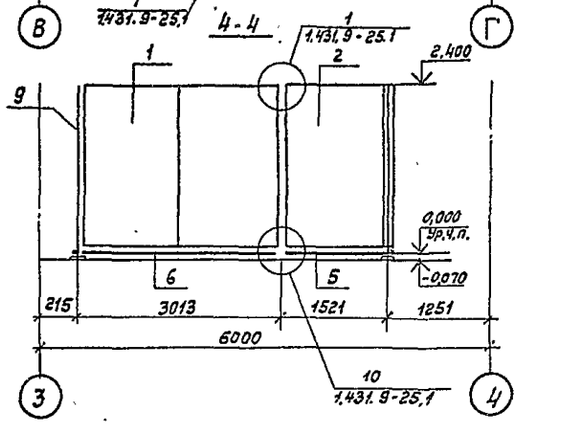


## Спецификация к схемам расположения консольных перегородок

| Марка, поз. | Обозначение | Наименование | Кол. | Масса ед, кг | Примечание |
|---|---|---|---|---|---|
| | | Панели перегородки | | | |
| 1 | 1.431.9-25.0 | ПГ 3х2,4 | 2 | 196 | |
| 2 | 1.431.9-25.0 | ПГ 1,5х2,4 | 2 | 100 | |
| 3 | 1.431.9-25.0 | ПД 1,5х2,4 | 1 | 129 | |
| 4 | 1.431.9-25.0 | ПГ 6х2,4 | 2 | 386 | |
| | | Ригели | | | |
| 5 | 1.431.9-25.0 | Рн 1,5 | 2 | 5,4 | |
| 6 | 1.431.9-25.0 | РН 3 | 2 | 10,7 | |
| 7 | 1.431.9-25.0 | РН 6 | 2 | 21,2 | |
| 8 | 1.431.9-25.0 | РНР 1,5 | 1 | 5,2 | |
| | | Стойки | | | |
| 9 | 1.431.9-25.0 | СК 2,4-1 | 5 | 30,2 | |
| 10 | 1.431.9-25.0 | СК 2,4-4 | 1 | 30,2 | |

Привязан:

Инв. №

Инв. № подл. | Подпись и дата | Взам. инв. №

| | | | |
|---|---|---|---|
| Нач. отд | Гридова | | |
| Н. контр | Чурюкова | | |
| ГАП | Спрученевский | | |
| Зав. сект | Семериченко | | |
| Арх. | Елисеев | | |

ТП 503-4-57.с88 АР

Станция технического обслуживания легковых автомобилей, тупиковых, на 5 постов, для сельских районов, в 1/8 мм комплектной поставки, на 10 постов

Производственное здание

Стадия: РП | Лист: 23 | Листов:

Схема расположения консольных перегородок в осях Ж-Г, 3-4

Гипросельэлектросетьпроект

Копировал Тарасова

Формат А4

Альбом 2

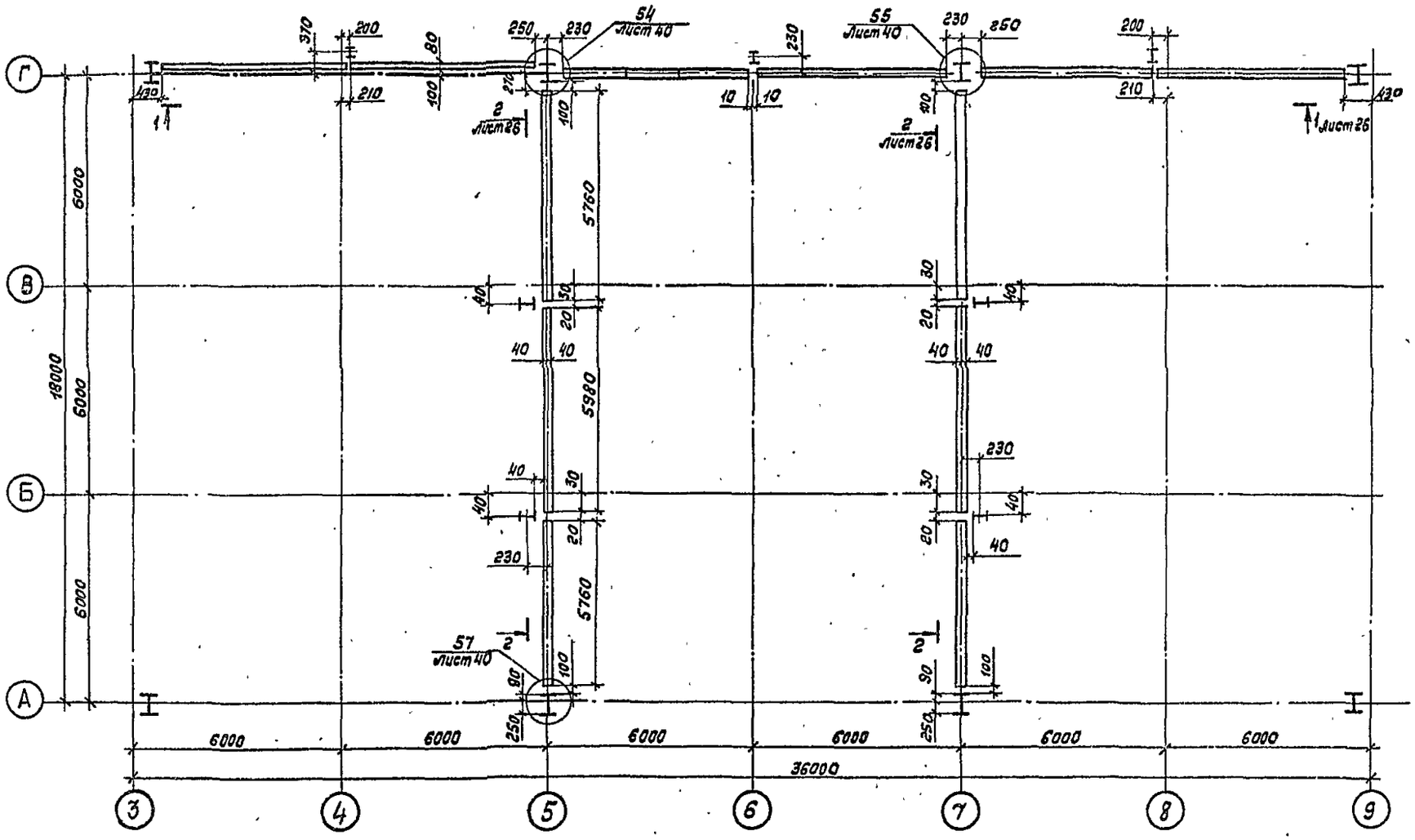


| | | | | | | | |
|---|---|---|---|---|---|---|---|
| | | | | ТП 503-4-57.с88 | | АР | |
| | | | | Станция технического обслуживания легковых автомобилей принадлежащих гражданам для сейсмических районов в рамк комплектной поставки на 10 постов | | | |
| Привязан: | | | | | | Стадия | Лист | Листов |
| | | | | Производственное здание | | РП | 24 | |
| | | | | Схема расположения перегородок в осях А-Г, 3-9 | | ЦНИИпромтлеконструкция | | |
| Инв. № | | | | | | | | |

| | | |
|---|---|---|
| Нач. отд. | Грибова | |
| Н. контр | Чиркова | |
| Г.А.П. | Струченевский | |
| Зав. сект | Емельченко | |
| Арх. | Елисеев | |
| Арх. | Лескин | |

Копировал Тарасова

Формат А2

Инв. № подл. | Подпись и дата | Взам. инв. №

Альбом 2

## Схемы расположения перегородок в осях 1-3, Ж-А.

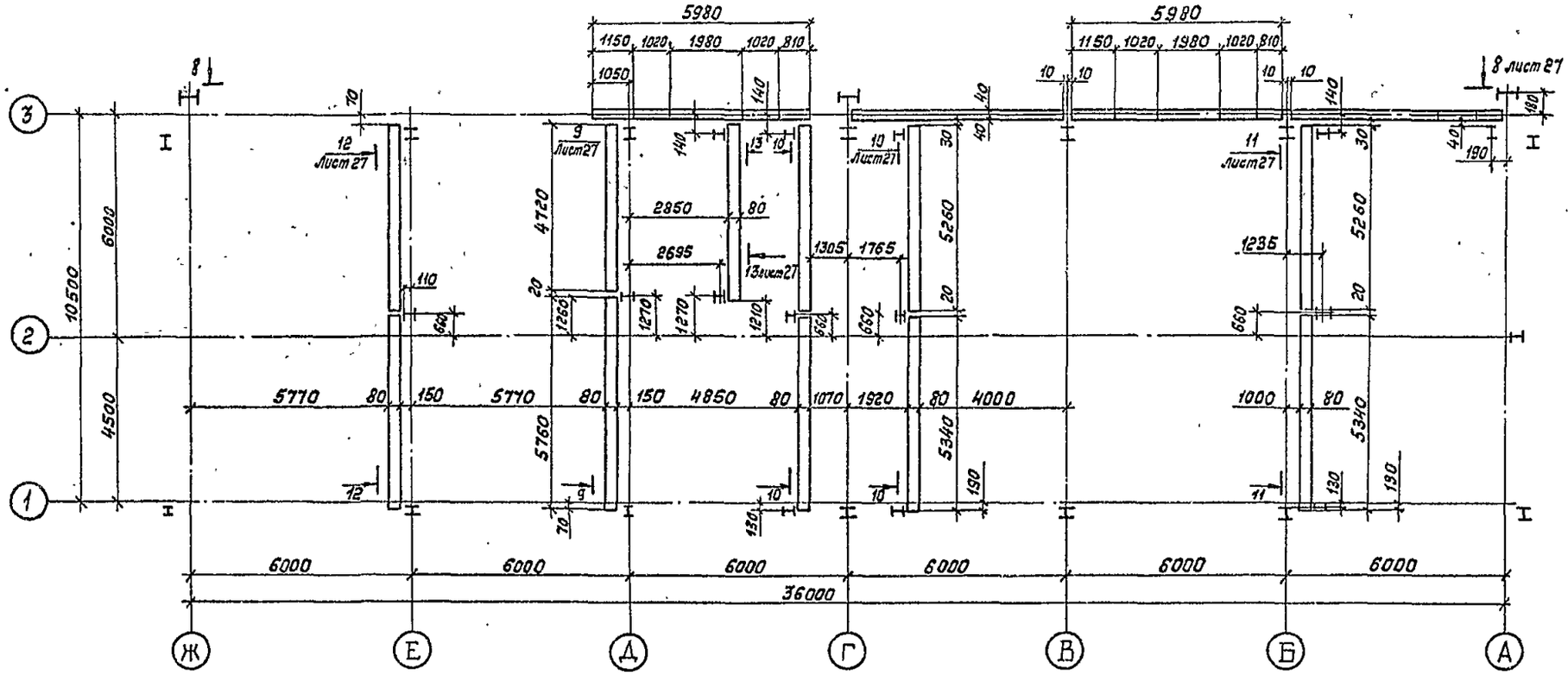


Схема расположения перегородок в осях 9-11, Ж-Е

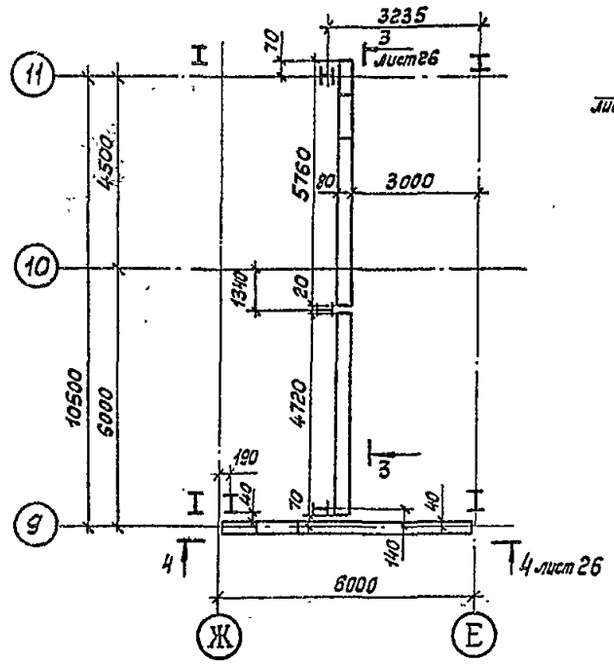


Схема расположения перегородок в осях 10-11, Д-Г.

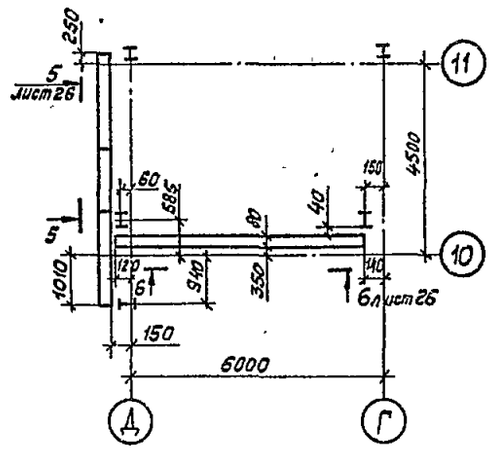


| | | | | | |
|---|---|---|---|---|---|
| | | | | ТП 503-4-57.с88 | АР |
| | | | | Станция технического обслуживания легковых автомобилей принадлежащих гражданам для сейсмических районов (в АМК комплектной поставки) на 10 листов | |
| Привязан: | | | | Стадия | Лист | Листов |
| | Нач.отд | Гридова | | Производственное здание | РП | 25 | |
| | Н.контр | Чуркова | | | | |
| | ГАП | Стручевский | | Схема расположения перегородок в осях 1-3, Ж-А; 9-11, Ж-Е; 10-11, Д-Г. | ЦНИИпроектлегконструкция | |
| Инв.№ | Зав.сект | Семериченко | | | | |
| | Арх. | Елисеев | | | | |

Копировал Тарасова

Формат А2

Инв.№ подл. | Подпись и дата | Взам. инв.№

Альбом 2

1-1

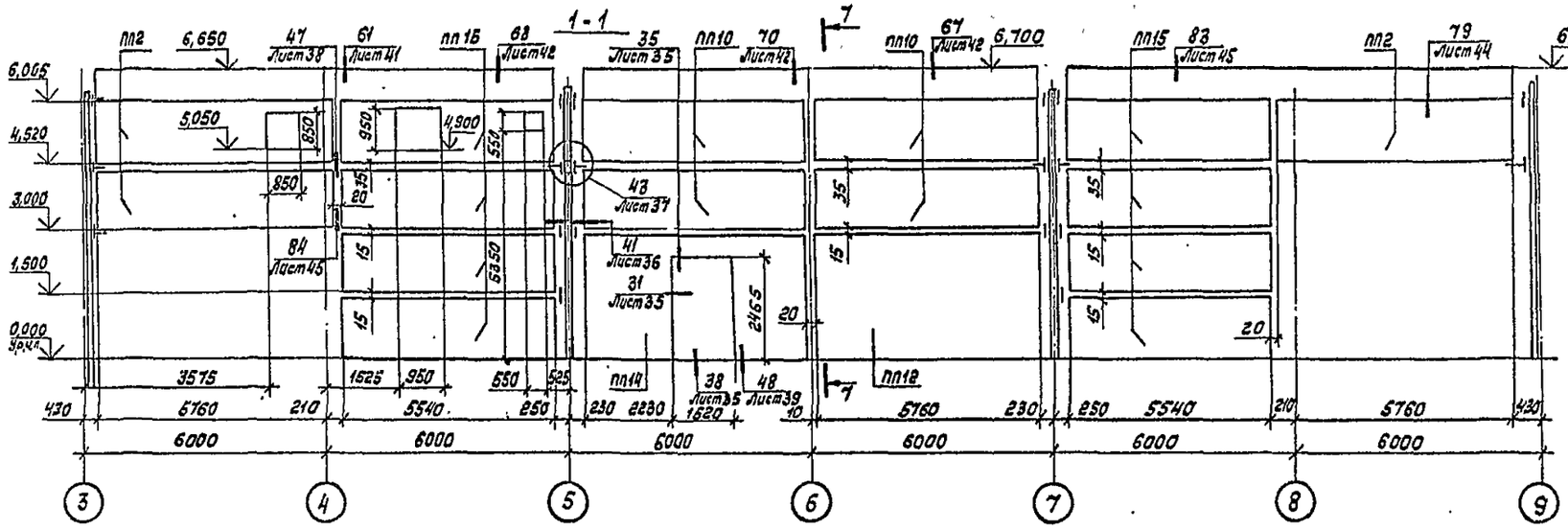


3-3

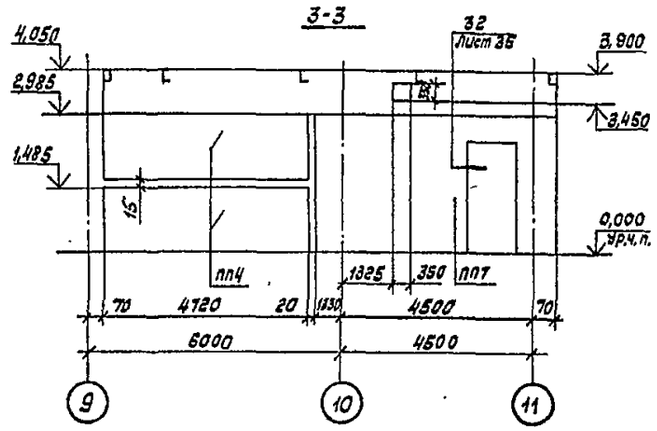


2-2

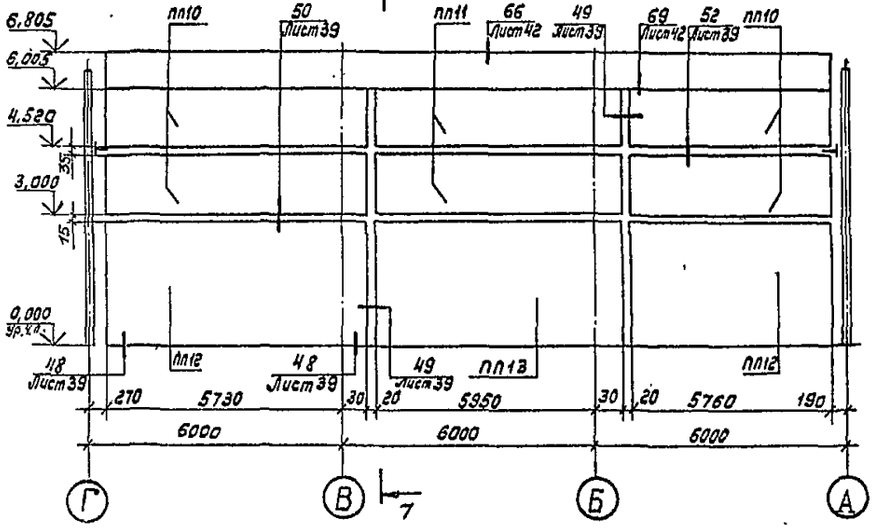


4-4

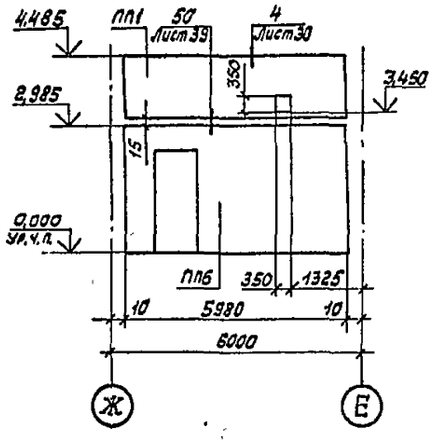


7-7

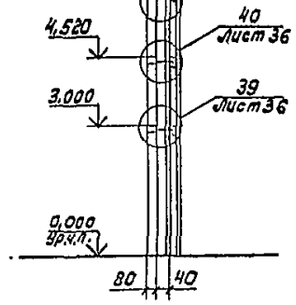


5-5

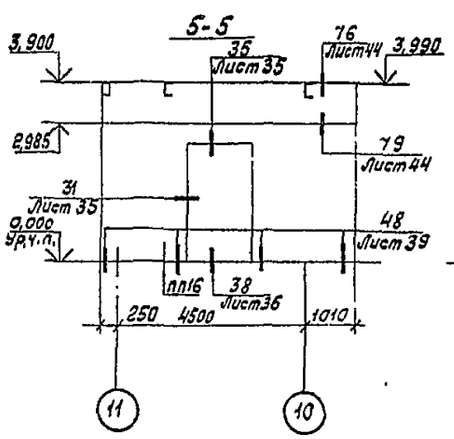


6-6

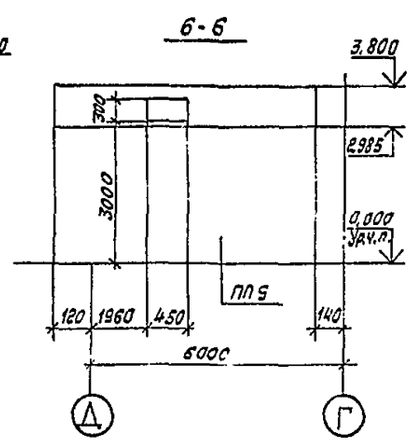


| | | | | | |
|---|---|---|---|---|---|
| | | | | ТП 503-4-57.с88 | АР |
| | | | | Станция технического обслуживания легковых автомобилей грузоподъемностью до 2 тонн включительно для районов с сейсмичностью 7, 8 и 9 баллов (в УМК комплектной поставки) на 10 постов | |
| Привязан: | | | | Производственное здание | Стадия: РП; Лист: 26; Листов: |
| | Нач.отд. | Грибова | | | |
| | Н.контр. | Чиркова | | | |
| | ГАП | | | Схема расположения перегородок в осях А-Г; 3-9; 9-11; Ж-Е; 10-11; А-Г. Разрезы 1-1...7-7 | ЦНИИпроектлегконструкция |
| Инв. № | Рук.отд. | | | | |
| | Рук.гр. | | | | |

Копировал

Формат А2

Инв. № подл. | Подпись и дата | Взам. инв. №

Альбом 2

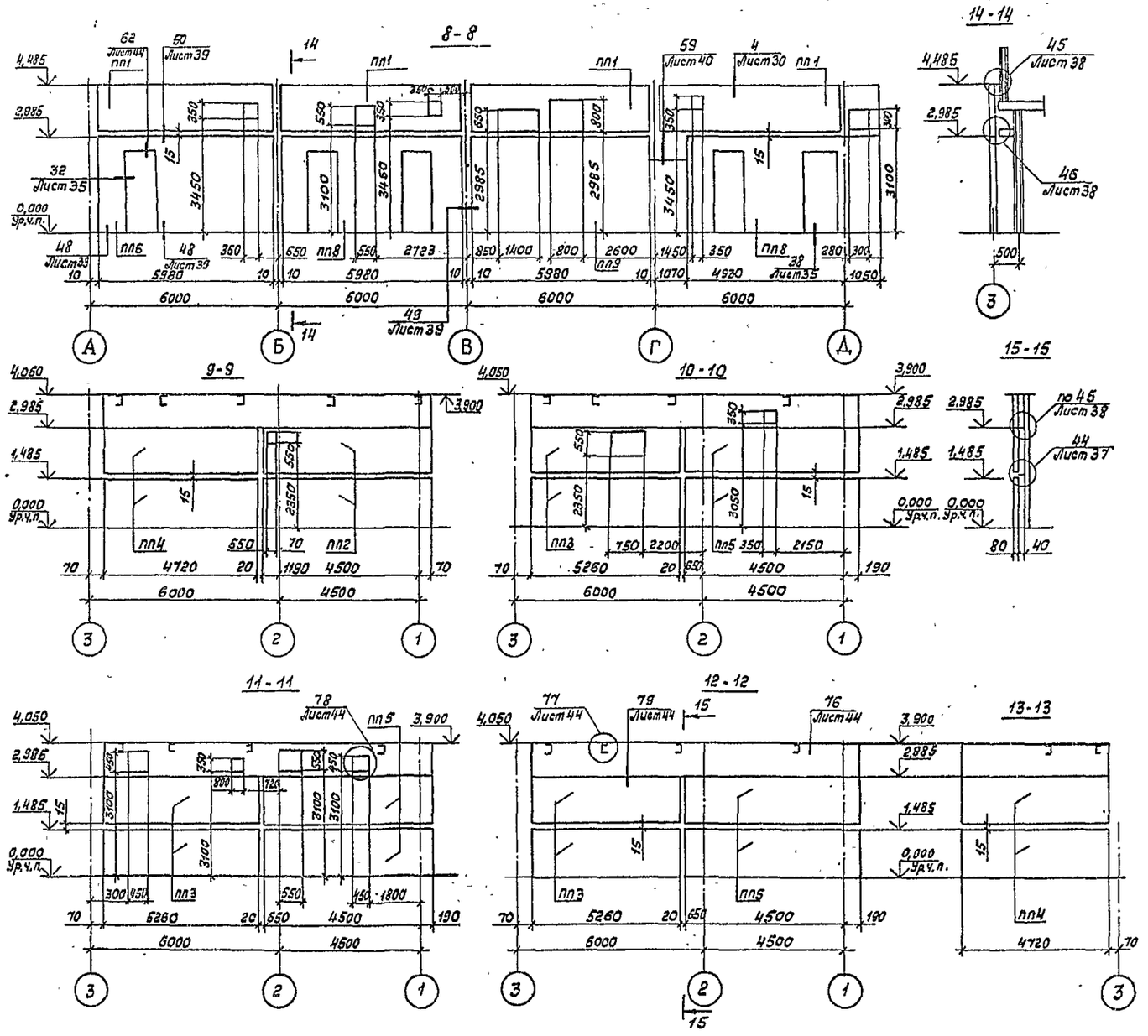


Спецификация к схемам расположения перегородок в осях А-Г; 3-9; 1-3; Ж-А, 9-11; Ж-Е; 10-11; Д-Г.

| Марка, поз. | Обозначение | Наименование | Кол. шт. | Масса ед. | Примечание |
|---|---|---|---|---|---|
| | | Панели | | | |
| ПП1 | 1.030.9-2.2 | ПГ60.15-Г | 5 | 890 | |
| ПП2 | 1.030.9-2.2 | ПГ58.15-Г | 5 | 850 | |
| ПП3 | 1.431.9-27С-2 | ПГ52,6.15-Г | 8 | 780 | |
| ПП4 | 1.431.9-27С-2 | ПГ47.2.15-Г | 6 | 700 | |
| ПП5 | 1.431.9-27С-2 | ПГ53,4.15-Г | 8 | 790 | |
| ПП6 | 1.030.9-2.2 | ПГ60.30-ГД1 | 2 | 1540 | |
| ПП7 | 1.030.9-2.2 | ПГ58.30-ГД1 | 1 | 1480 | |
| ПП8 | 1.030.9-2.2 | ПГ60.30-Г-2Д | 2 | 1290 | |
| ПП9 | 1.030.9-2.2 | ПГ60.30-Г | 2 | 1790 | |
| ПП10 | 1.030.9-2.1 | ПГ58.15-2-Л | 12 | 1100 | |
| ПП11 | 1.030.9-2.1 | ПГ60.15-2-Л | 4 | 1100 | |
| ПП12 | 1.030.9-2.1 | ПГ58.30-2-Л | 5 | 2200 | |
| ПП13 | 1.030.9-2.1 | ПГ60.30-2-Л | 2 | 2300 | |
| ПП14 | 1.030.9-2.1 | ПГ58.30-2-Л-Д | 1 | 1700 | |
| ПП15 | 1.030.9-2.2 | ПГ55.15-Г | 8 | 830 | |
| ПП16 | 1.030.9-2.2 | ПГ58.30-Г-Д | 1 | 1350 | |
| | | Закладные детали | | | |
| МС2 | 1.431.9-27С-6 | МС2 | 39 | 0,5 | |
| МС3 | 1.431.9-27С-6 | МС3 | 20 | 0,8 | |
| МС4 | 1.431.9-27С-6 | МС4 | 54 | 0,8 | |
| МС5-1 | 1.431.9-27С-6 | МС5-1 | 9 | 9,4 | |
| МС7-4 | 1.431.9-27С-6 | МС7-4 | 49 | 0,7 | |
| МС8-1 | 1.431.9-27С-6 | МС8-1 | 74 | 0,8 | |
| МС10 | 1.431.9-27С-6 | МС10 | 60 | 0,3 | |
| МС11 | 1.431.9-27С-6 | МС11 | 176 | 0,2 | |
| МС13 | 1.431.9-27С-6 | МС13 | 39 | 0,2 | |
| МС14 | 1.431.9-27С-6 | МС14 | 18 | 0,3 | |
| МС1 | 1.431.9-27С-6 | МС1 | 10 | 0,5 | |

При установке дверной коробки перемычку под дверным проемом удалить после закрепления панелей в проектном положении.

| | | | | |
|---|---|---|---|---|
| ТП 503-4-57.с88 | | | | АР |
| Станция технического обслуживания легковых автомобилей, принадлежащих гражданам, для сейсмических районов /8 ЛНК комплектной поставки/ на 10 постов | | | | |
| Производственное здание | Стадия | Лист | Листов | |
| | РП | 27 | | |
| Схема расположения перегородок в осях 1-3; Ж-А. Разрезы 8-8 ... 15-15 | ЦНИИпроектлегконструкция | | | |

Привязан:

Инв. №

| | | |
|---|---|---|
| Нач.отд. | Грибова | |
| Н.контр | Чиркова | |
| ГАП | Струченевский | |
| Зав.сект. | Семериченко | |
| Арх. | Елисеев | |

Копировал

Формат А2

Инв.№ подл. | Подпись и дата | Взам.инв.№

Альбом 2

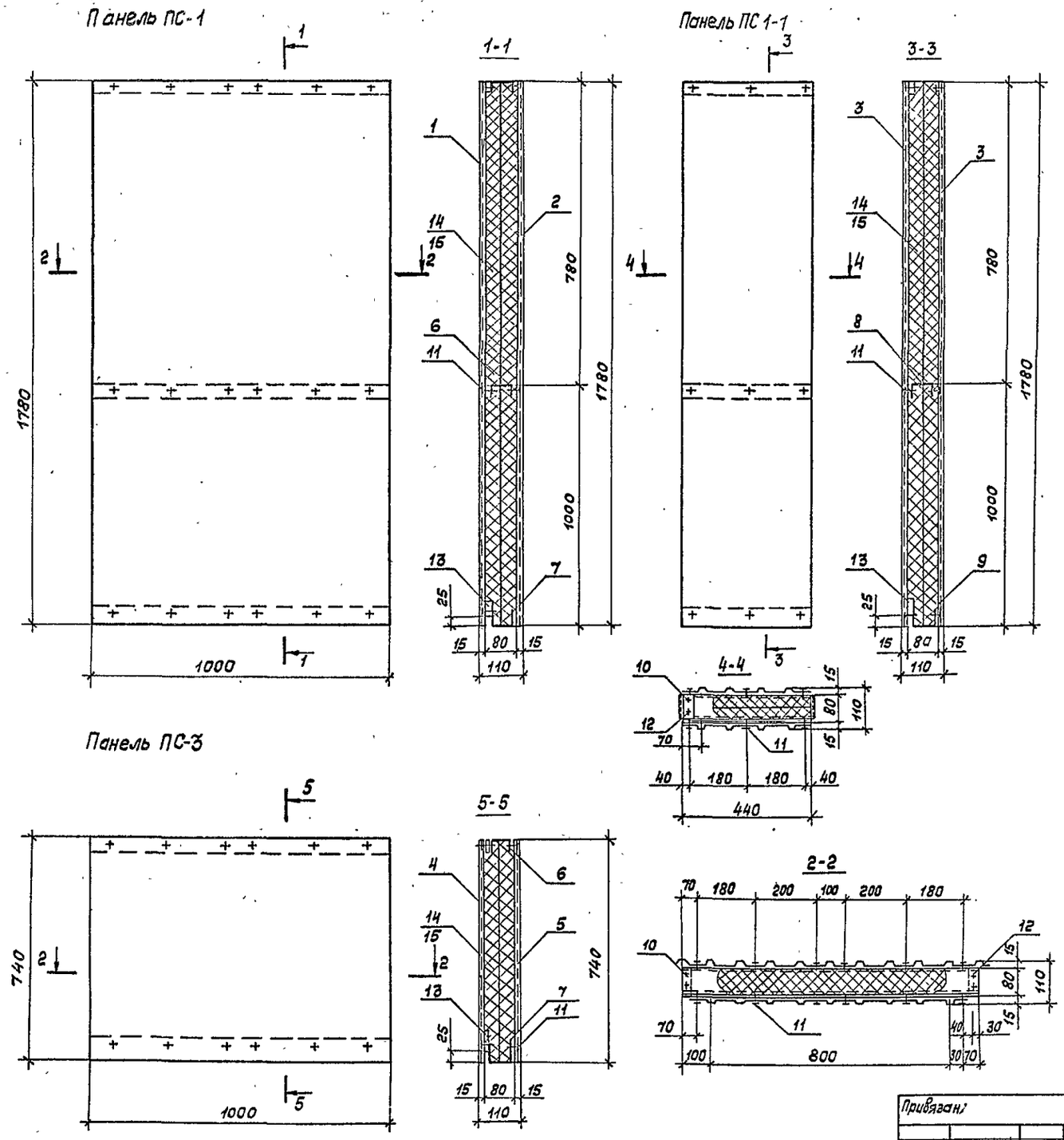


## Спецификация элементов стеновых панелей ПС1; ПС1-1; ПС3

| Марка, поз. | Обозначение | Наименование | Кол. | Масса ед. кг | Примечание |
|---|---|---|---|---|---|
| | | **Панель ПС-1** | | | |
| 1 | ТУ36-1928-76 | Наружная обшивка С 15-800-0,7 | 1 | 11,64 | 1780 мм |
| 2 | ТУ36-1928-76 | Внутренняя обшивка С 15-1000-0,7 | 1 | 13,25 | 1780 мм |
| 6 | 172.КМ5. | Тетива рядовая ТР-1 | 2 | 2,04 | 950 мм |
| 7 | 172.КМ5 | Тетива рядовая ТР-2 | 1 | 2,62 | 950 мм |
| 10 | 172.КМ5 | Пластина соединительная ПЛ-1; 100×70×0,8 | 6 | 0,044 | |
| 11 | ТУ36-2142-78 | Винт самонорезающий В6×14 | 36 | 0,0062 | |
| 12 | ТУ36-2088-85 | Заклепка комбинированная ЗК-12-4,5 | 12 | 0,00275 | |
| 13 | ГОСТ 3916-69 | Фанера клееная ФСФ 950×40×5 мм | 3 | 0,06 | |
| 14 | ГОСТ 9573-82 | Плиты минераловатные П 175-1000.500.40 | 0,142 м3 | 150 | |
| 15 | ГОСТ 10354-82 | Пленка полиэтиленовая Тс полотно, 0100×1400, высш. сорт | 4,5 м2 | — | |
| | | **Панель ПС 1-1** | | | |
| 3 | ТУ36-1928-76 | Обшивка С 15-440-0,7 | 2 | 5,66 | 1780 мм |
| 8 | 172.КМ5 | Тетива рядовая ТД-1 | 2 | 0,94 | 440 мм |
| 9 | 172.КМ5 | Тетива рядовая ТД-2 | 1 | 1,21 | 440 мм |
| 10 | 172.КМ5 | Пластина соединительная ПЛ-1; 100×70×0,8 | 6 | 0,044 | |
| 11 | ТУ36-2142-78 | Винт самонорезающий В6×14 | 18 | 0,062 | |
| 12 | ТУ36-2088-85 | Заклепка комбинированная ЗК-12-4,5 | 12 | 0,00275 | |
| 13 | ГОСТ 3916-69 | Фанера клееная ФСФ 440×40×5 мм | 3 | 0,06 | |
| 14 | ГОСТ 9573-82 | Плиты минераловатные П175-1000.500.40 | 0,063 м3 | 150 | |
| 15 | ГОСТ 10354-82 | Пленка полиэтиленовая Тс полотно 0100×1400, высший сорт | 2,3 м2 | — | |
| | | **Панель ПС-3** | | | |
| 4 | ТУ36-1928-76 | Наружная обшивка С 15-800-0,7 | 1 | 4,73 | 740 мм |
| 5 | ТУ36-1928-76 | Внутренняя обшивка С 15-1000-0,7 | 1 | 5,44 | 740 мм |
| 6 | 172.КМ5 | Тетива рядовая ТР-1 | 1 | 2,04 | 950 мм |
| 7 | 172.КМ5 | Тетива рядовая ТР-2 | 1 | 2,62 | 950 мм |
| 10 | 172.КМ5 | Пластина соединительная ПЛ-1; 100×70×0,8 | 4 | 0,044 | |
| 11 | ТУ36-2142-78 | Винт самонорезающий В6×14 | 24 | 0,0062 | |
| 12 | ТУ36-2088-85 | Заклепка комбинированная ЭК-12-4,5 | 8 | 0,00275 | |
| 13 | ГОСТ 3916-69 | Фанера клееная ФСФ 440×40×5 | 2 | 0,06 | |
| 14 | ГОСТ 9573-82 | Плиты минераловатные П 175-1000.500.40 мм | 0,06 м3 | 150 | |
| 15 | ГОСТ 10354-82 | Пленка полиэтиленовая Тс полотно, 0100×1400 высш. сорт | 1,6 м2 | — | |

Материалы и конструктивные решения панелей ПС1, ПС1-1 и ПС-3 приняты по альбому шифр 172.КМ5

| | | | | |
|---|---|---|---|---|
| ТП 503-4-57.с88 | | | | АР |
| Станция технического обслуживания легковых автомобилей принадлежащих гражданам для сейсмических районов / в ЛМК комплектной поставки / на 10 постов | | | | |
| Производственное здание | Стадия | Лист | Листов | |
| | РП | 28 | | |
| Панели ПС1; ПС1-1; ПС-3 | ЦНИИпроектлегконструкция | | | |

Привязан:

Инв. №

| | | |
|---|---|---|
| Нач.отд. | Грибова | |
| Н.контр. | Чиркова | |
| ГЛП | Струченевский | |
| Черт | Розинова | |

Копировал Тарасова

Формат А2

Инв. № подл. | Подпись и дата | Взам. инв. №

Альбом 2

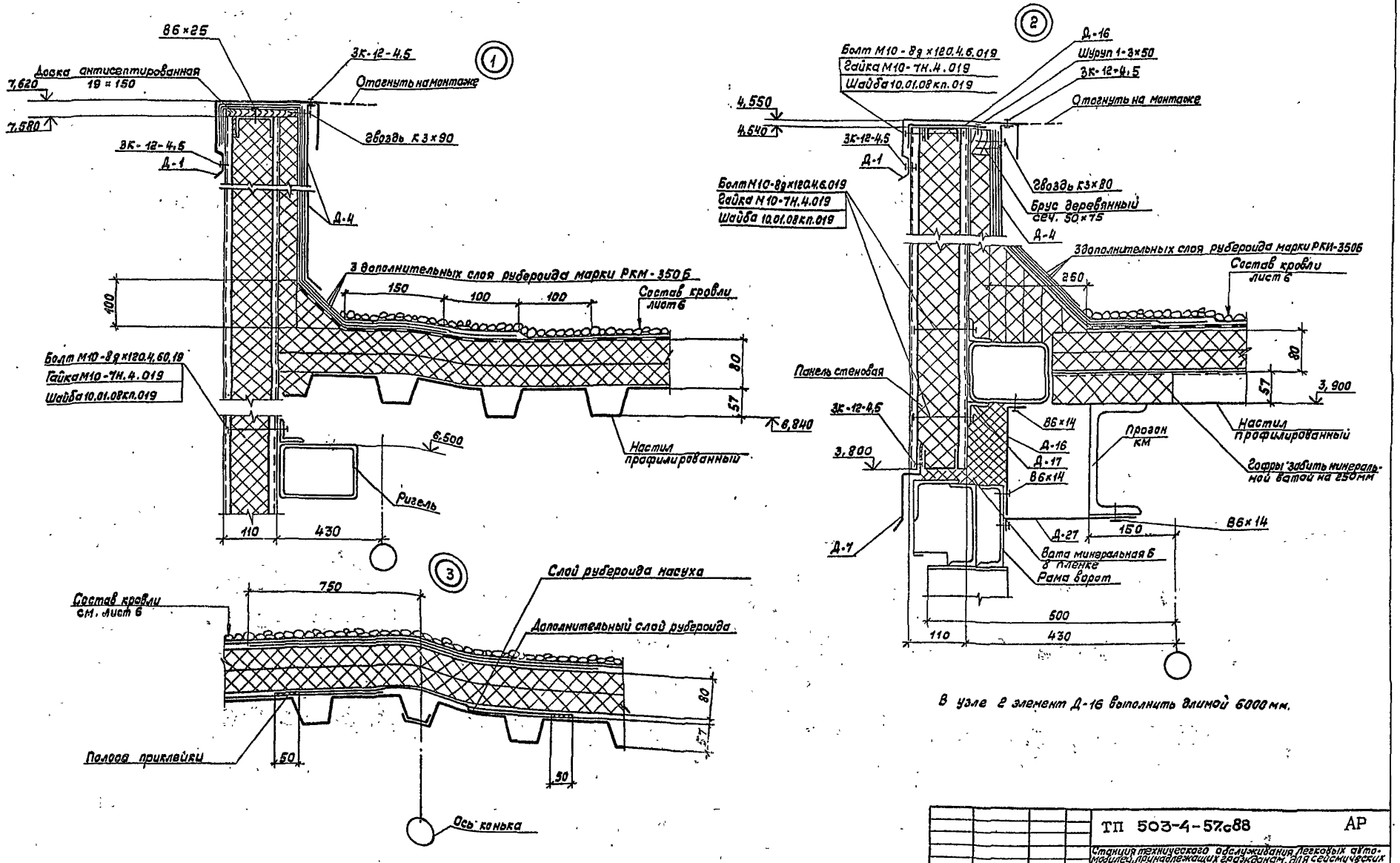


В узле 2 элемент Д-16 выполнить длиной 6000 мм.

| | | | | | | |
|---|---|---|---|---|---|---|
| Привязан: | Нач. отд. | Грибова | | ТП 503-4-57.с88 | | АР |
| | Н. контр. | Чиркова | | Станция технического обслуживания легковых автомобилей, принадлежащих гражданам, для сейсмических районов 8 ЛМК комплектной поставки 1 на 10 постов | | |
| | ГАП | Струченевская | | Производственное здание. | Стадия: РП | Лист: 29 / Листов: |
| | ГАП | Искоскова | | | | |
| | Рук. бриг. | Видокле | | Узлы 1...3 | ЦНИИпроектлегконструкция | |
| Инв. № | Арх. | Рудак | | | | |

Инв. № подл. | Подпись и дата | Взам. инв. №

Альбом 2

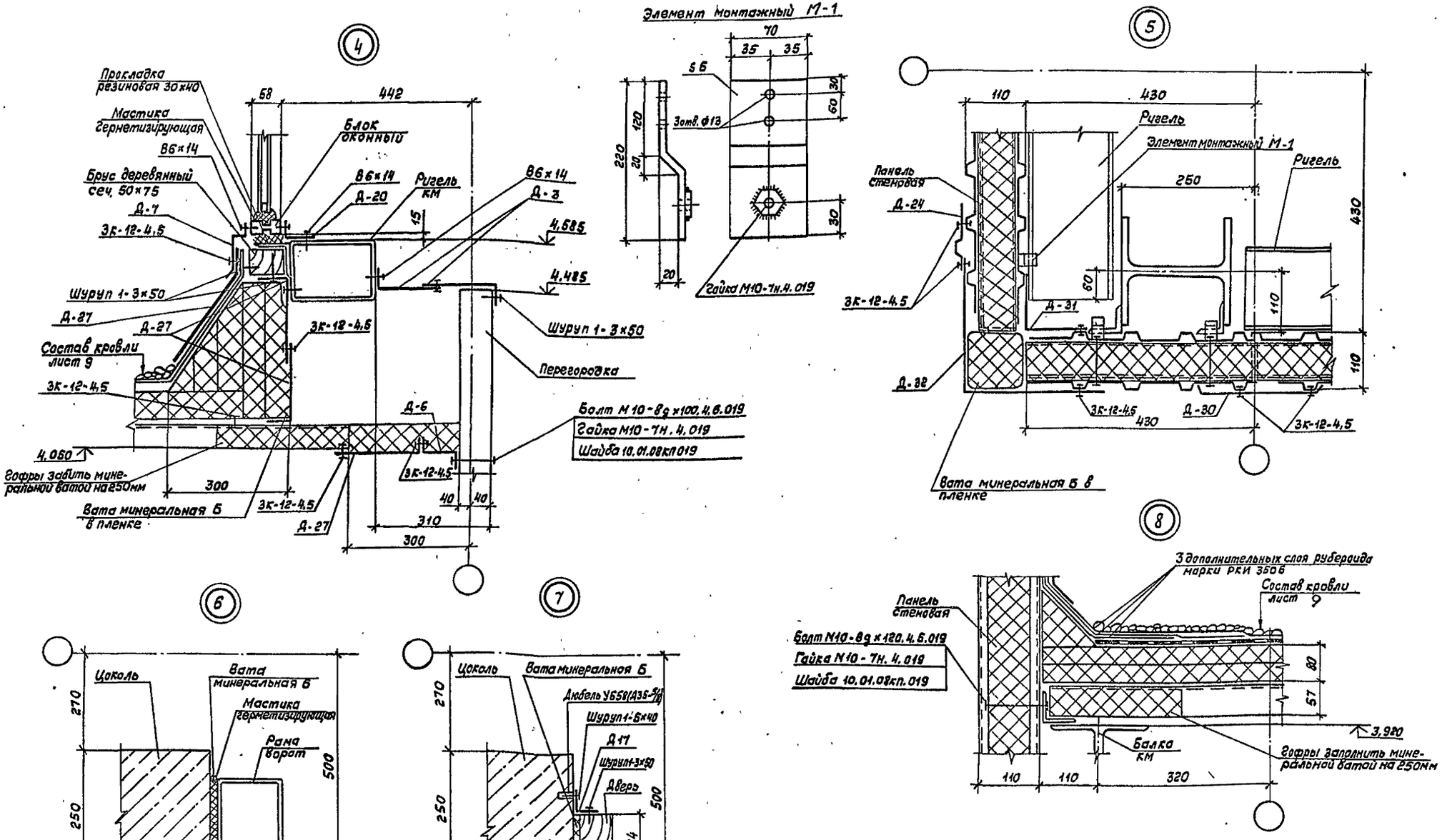


| | | | | | |
|---|---|---|---|---|---|
| Привязан: | Нач.отд. | Грибова | | ТП 503-4-57.с88 | АР |
| | Н.контр. | Чиркова | | Станция технического обслуживания легковых автомобилей принадлежащих гражданам для сейсмических районов I в. ЛМК комплектной поставки I на 10 постов | |
| | ГАП | Струченевский | | Производственное здание | Стадия: РП; Лист: 30; Листов: |
| | ГАП | Искоскова | | Узлы 4...8 | |
| Инв. № | Рук.бриг. | Видокле | | | ЦНИИпроектлегконструкция |
| | Арх. | Рудак | | | |

Инв № подл. | Подпись и дата | Взамен инв. №

Копировал

Формат А2

Альбом 2

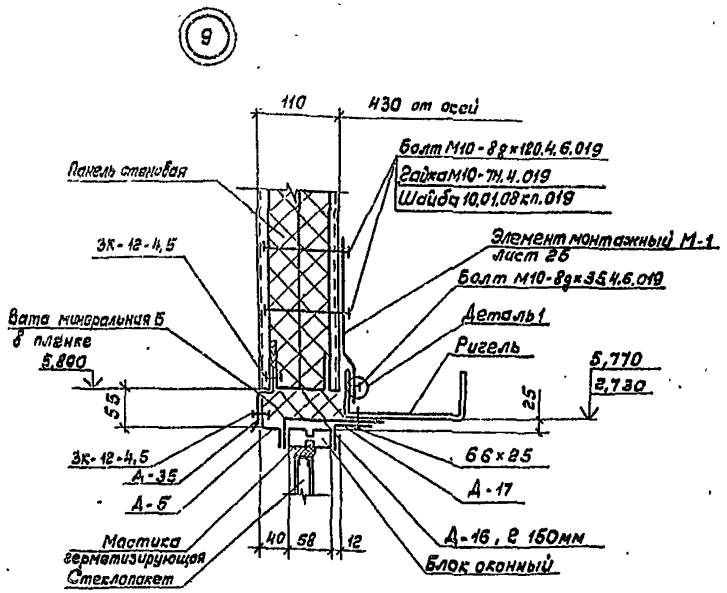


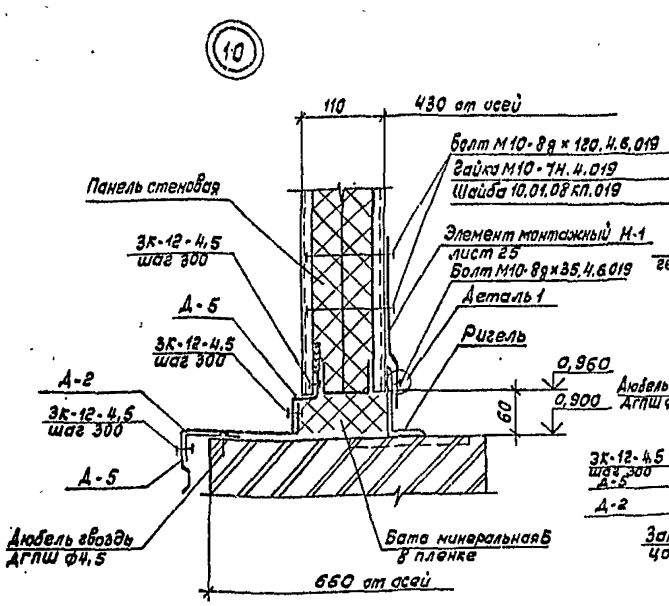


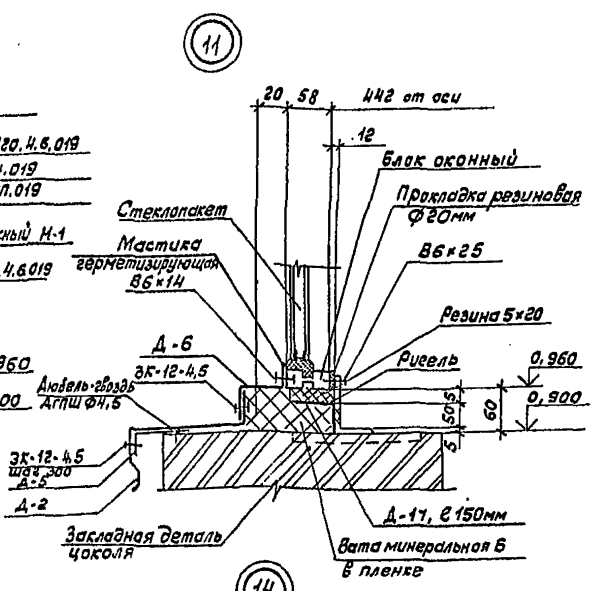


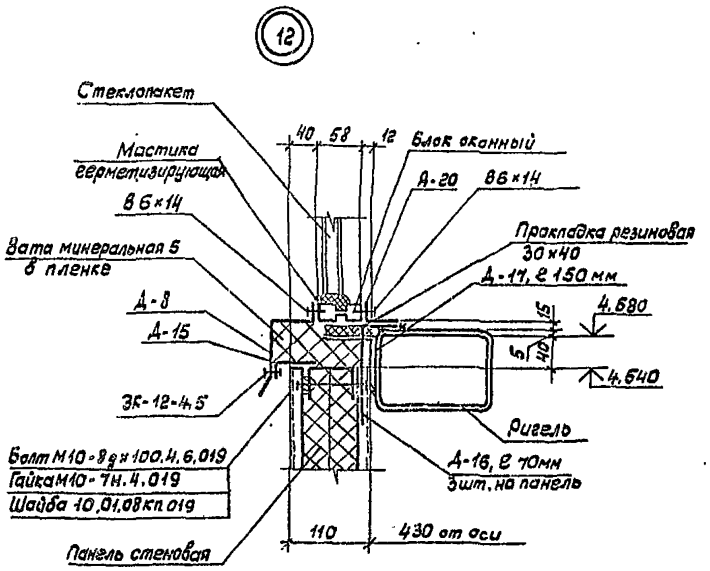


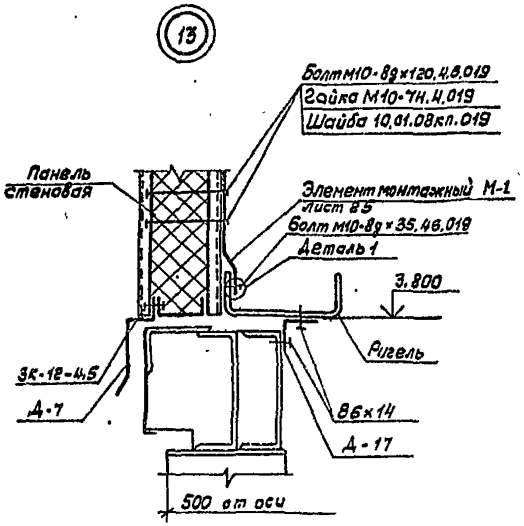


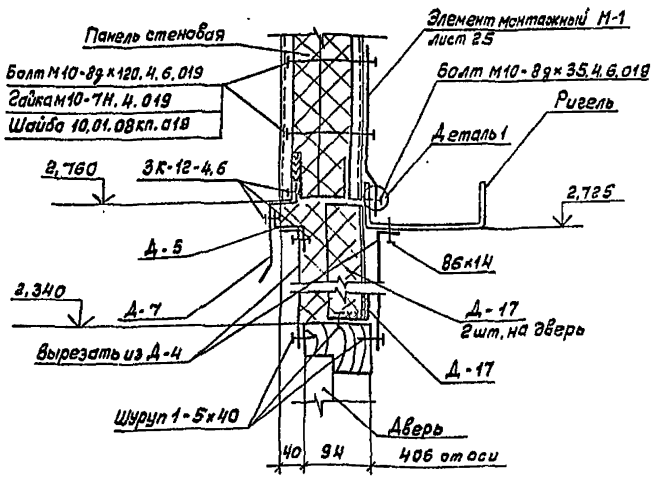


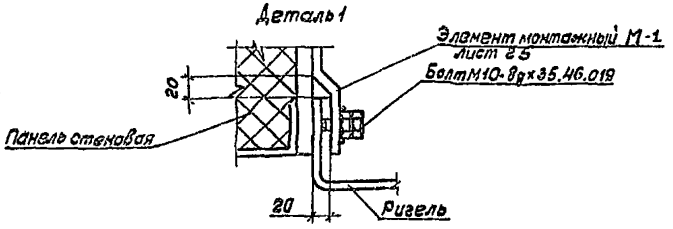


В узлах 9, 11, 12 элементы Д-16; Д-17, Д-20 длиной 70, 150мм крепление к ригелям фахверка в местах вертикальных импостов оконных переплетов выполнить ручной электродуговой сваркой по ГОСТ 5264-80, сварные угловые швы К5 б

| | | | | | |
|---|---|---|---|---|---|
| | | | | ТП 503-4-57.с88 | АР |
| | | | | Станция технического обслуживания легковых автомобилей, принадлежащих гражданам, для сельских районов. Блок комплектной поставки на 10 постов | |
| Привязан: | | | | Производственное здание | Стадия: Р П; Лист: 31; Листов: |
| | | Нач. отд. | Грибова | | |
| | | Н. контр. | Чиркова | | |
| | | ГАП | Стручевский | Узлы 9...14 | ЦНИИпроектлегконструкция |
| | | ГАП | Исковская | | |
| | | Зав. сект. | Видокле | | |
| Инв. № | | Арх. | Никитина | | |

Копировал Тел—

Формат А2

Инв. № подл. | Подпись и дата | Взам. инв. №

Альбом 2

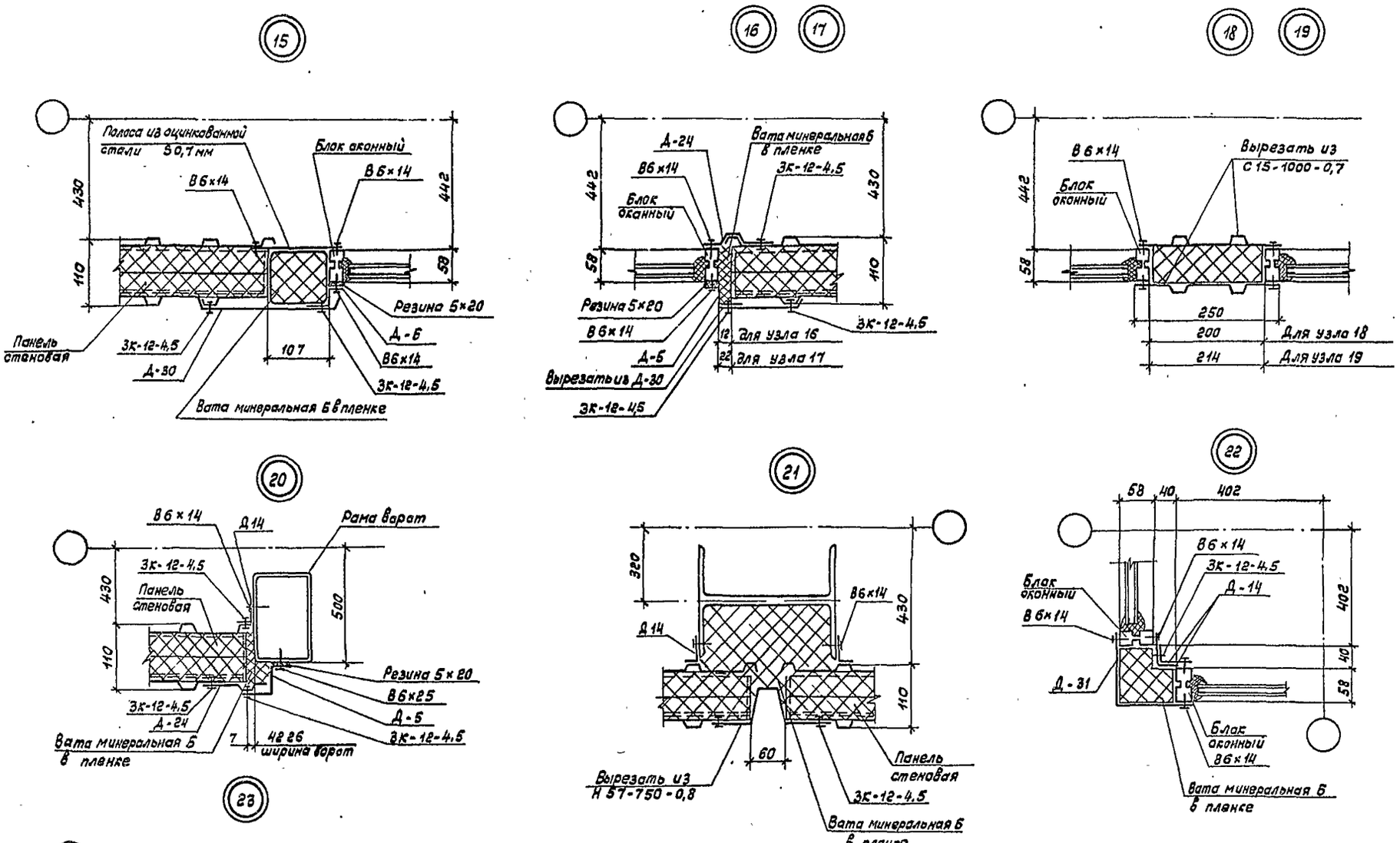


| | | | | | | |
|---|---|---|---|---|---|---|
| Нач. отд. | Дрибова | | ТП 503-4-57.с88 | | | АР |
| Н. контр. | Чиркова | | Станция технического обслуживания легковых автомобилей принадлежащих гражданам для сейсмических районов (в ЛНК комплектной поставки) на 10 постов | | | |
| ГАП | Струченевский | | Производственное здание | Стадия | Лист | Листов |
| ГАП | Искоскова | | | РП | 32 | |
| Инж. бриг. | Видоклe | | Узлы 15...23 | ЦНИИпроектлегконструкция | | |
| Арх. | Рудак | | | | | |
| Инженер | Никитина | | | | | |

Привязан:

Инв. №

Копировал

Формат А2

Инв. № подл. | Подпись и дата | Взам. инв. №

Альбом 2

(24)

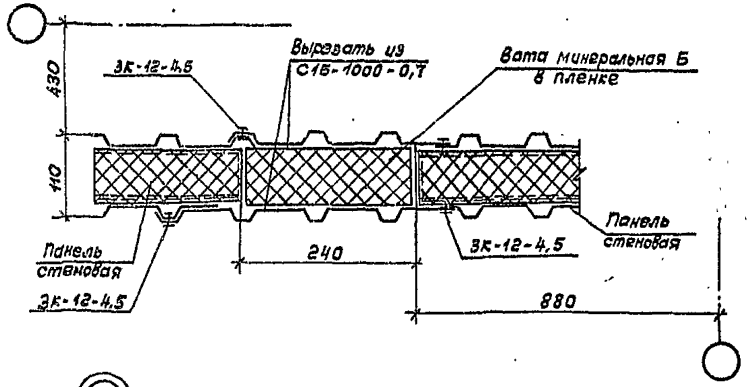


(25)

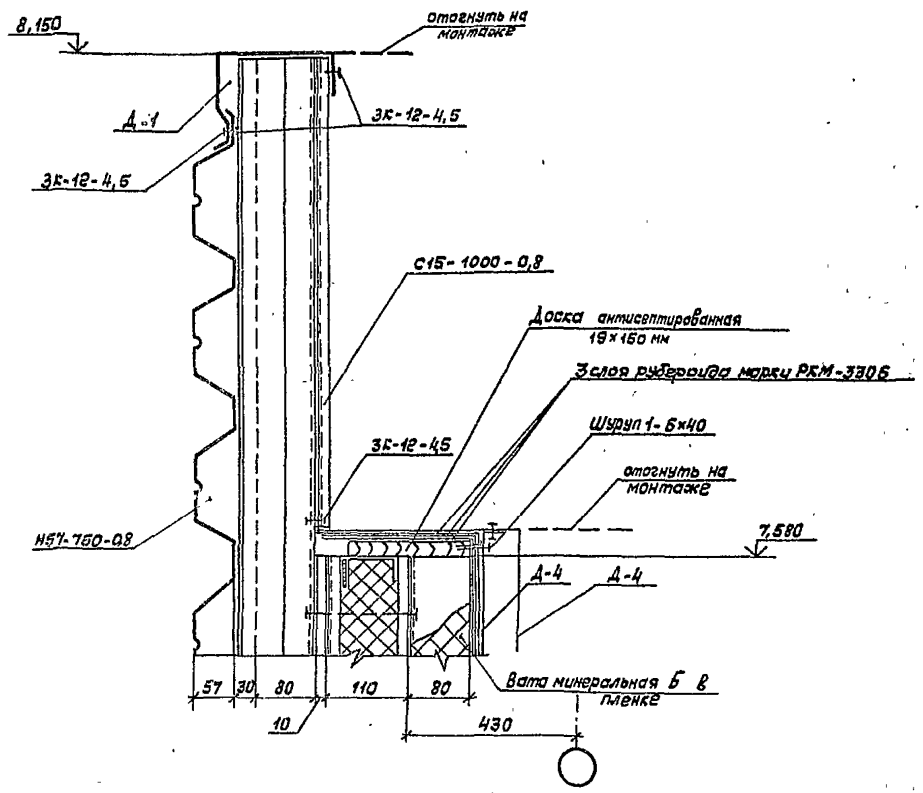


(26)

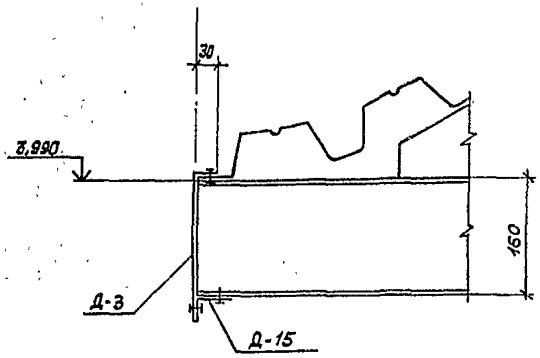


(27)

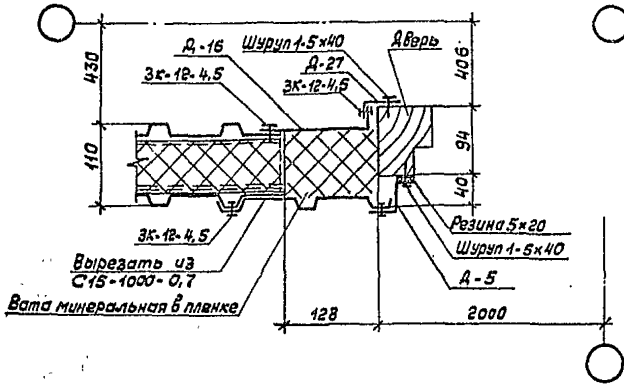


(28)

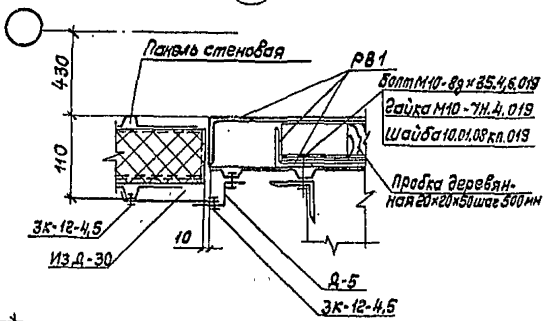


(29)

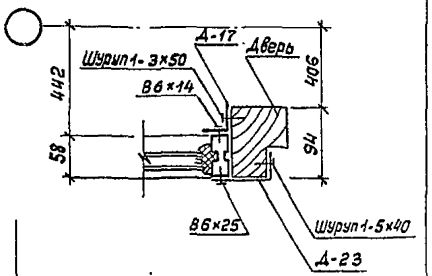


| | | | | | |
|---|---|---|---|---|---|
| | | | | ТП 503-4-57.с88 | АР |
| | | | | Станция технического обслуживания легковых автомобилей грузоподъемностью свыше 1 до 3 т включительно, для сельских районов с боксами контейнерной поставки на 10 постов | |
| Привязан: | | Нач. отд. | Грибова | Производственное здание | Стадия: РП / Лист: 33 / Листов: |
| | | Н. контр. | Чиркова | | |
| | | Г. А. П. | Стручевский | | |
| | | Г. А. П. | Исаакова | Узлы 24...29 | ЦНИИпроектлегконструкция |
| | | Арх. | Рудак | | |
| Инв. № | | Арх. | Лескин | | |

Копировал

Формат А2

Инв. № подл. | Подпись и дата | Взам. инв. №

Альбом 2

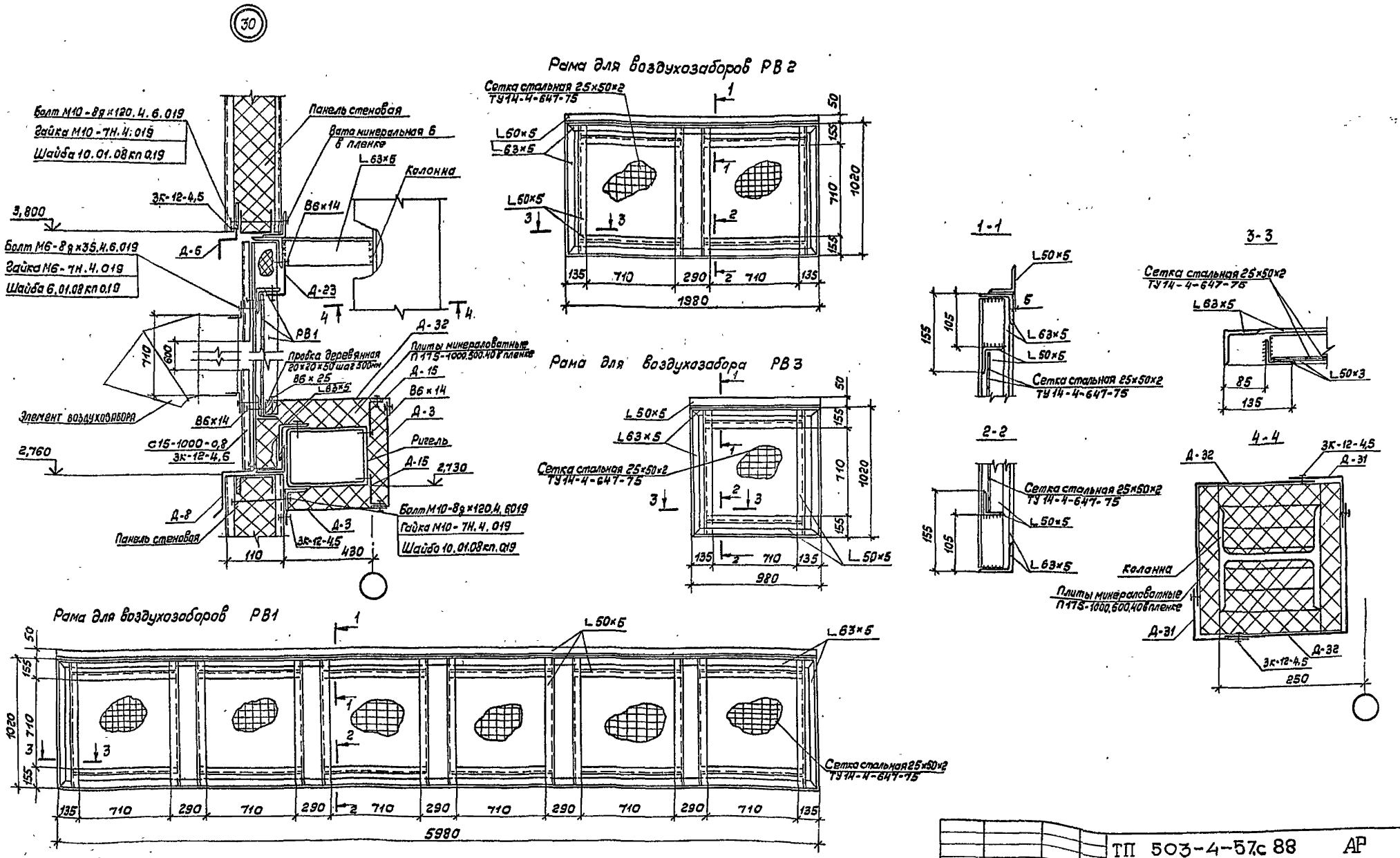


| | | | | | |
|---|---|---|---|---|---|
| Нач.отд. | Грибова | | ТП 503-4-57.с 88 | | АР |
| Н.контр. | Чиркова | | Станция технического обслуживания легковых автомобилей принадлежащих гражданам для сейсмических районов I в ЛНК комплектной поставки I на 10 постов | | |
| Г.А.П. | Стоичевский | | Производственное здание | Стадия РП | Лист 34 | Листов |
| Г.А.П. | [illegible]кова | | | | |
| Арх. | Рудак | | Узел 30 рамы для воздухозаборов РВ1, РВ2, РВ3 | Инженерпроектлегконструкция | |

Привязан:

Инв. №

Подпись и дата

Взам. инв. №

Копировал

Формат А2

Альбом 2

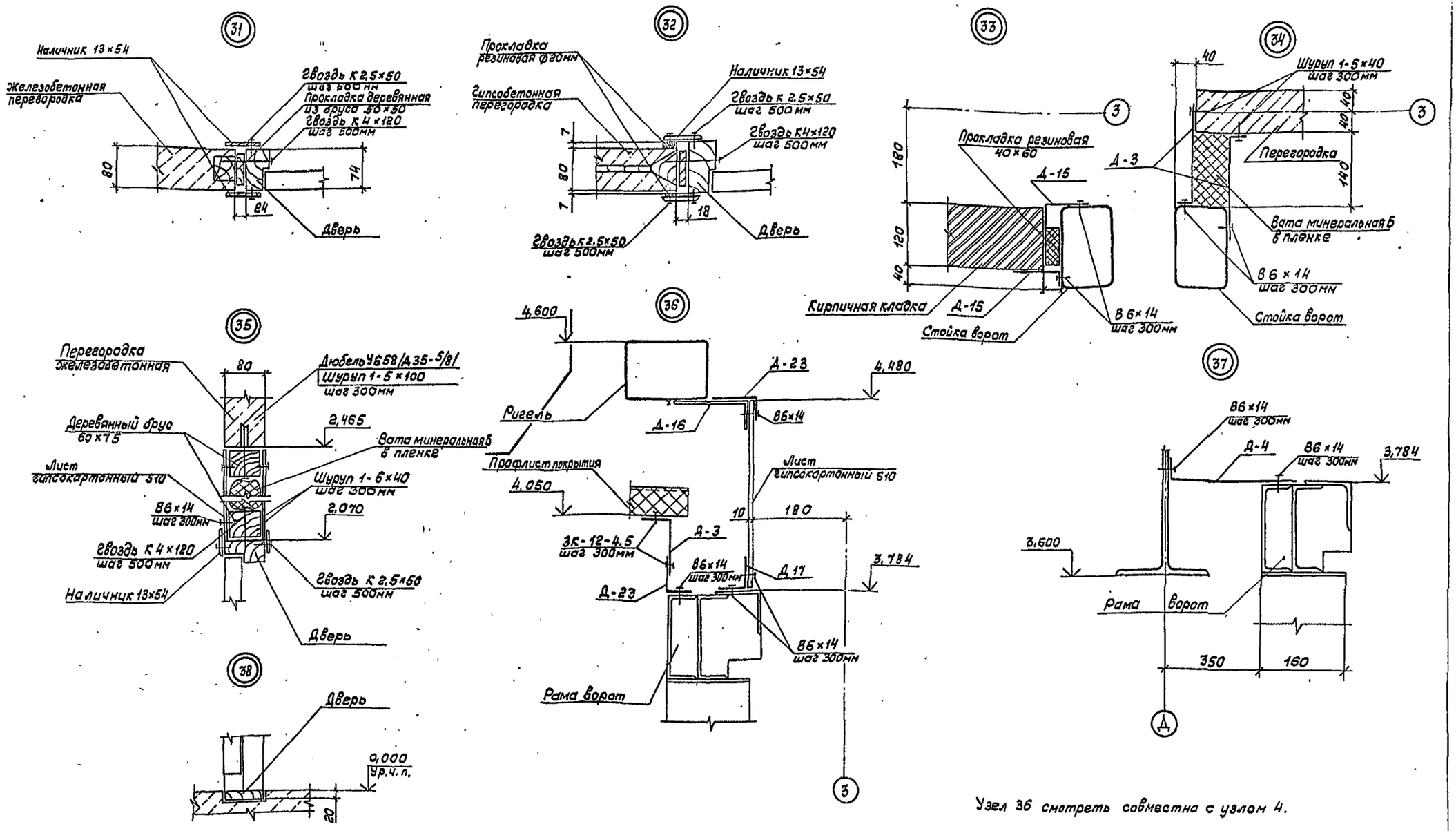


Узел 36 смотреть совместна с узлом 4.

| | | | | | | | |
|---|---|---|---|---|---|---|---|
| Привязан: | | | | ТП 503-4-57.с 88 | | | АР |
| | | | | Станция технического обслуживания легковых автомобилей принадлежащих гражданам для сейсмических районов в ЛМК комплектной поставки на 10 постов | | | |
| | | | Нач. отд. | Грибова | Производственное здание | Стадия | Лист | Листов |
| | | | Н. контр. | Чиркова | | РП | 35 | |
| | | | ГАП | Струченевский | Узлы 31... 38 | ЦНИИпроектлеконструкция | | |
| | | | Зав. сек. | Видокле | | | | |
| Инв. № | | | Арх. | Елисеев | | | | |

Инв. № подл. | Подпись и дата | Взам. инв. №

Копировал Тисна

Формат А2

Альбом 2

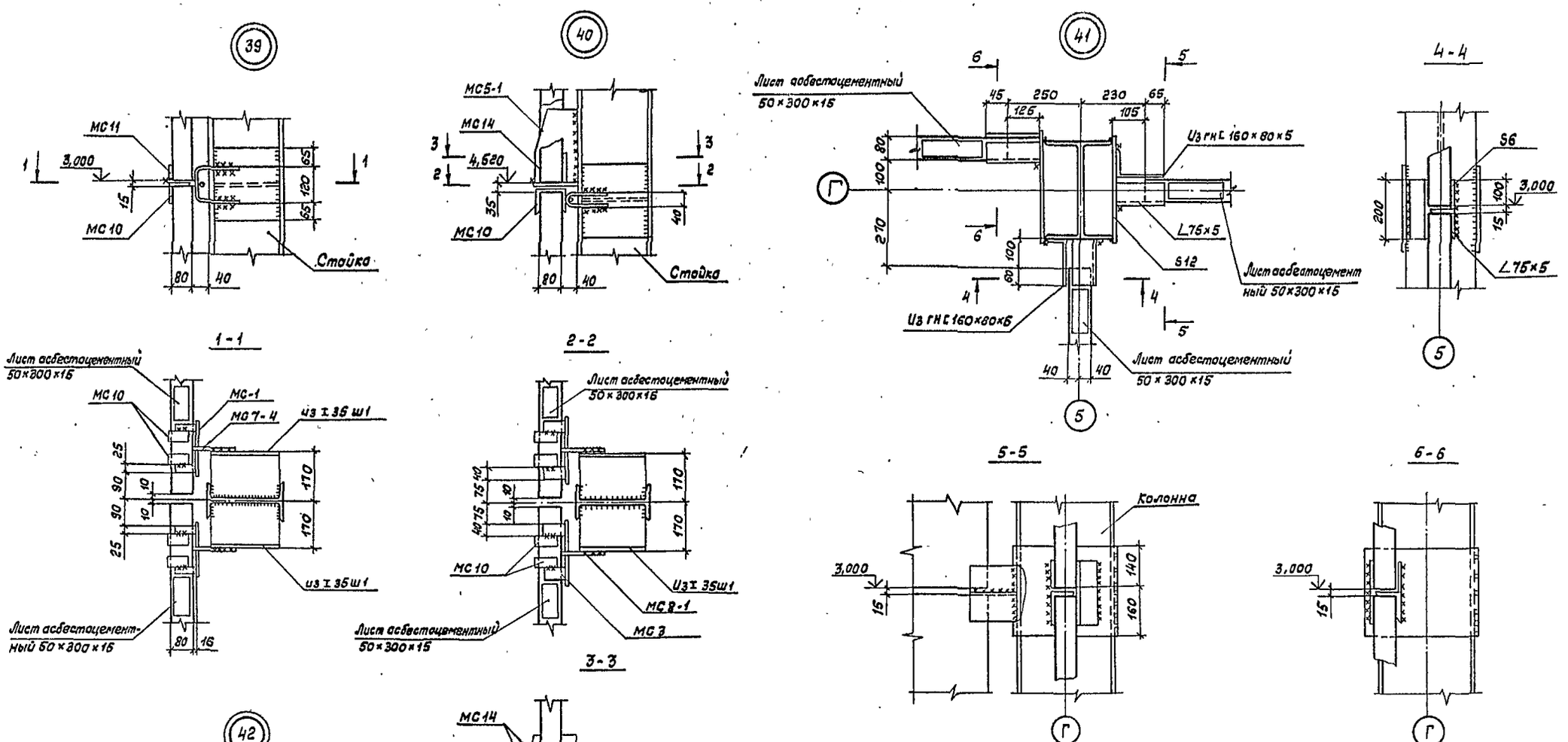


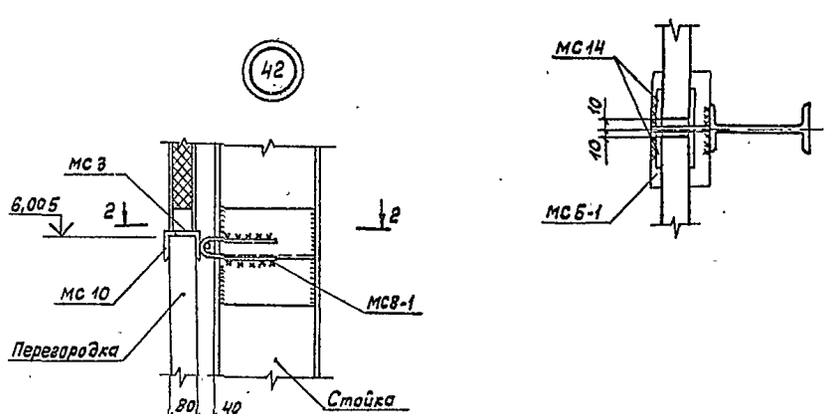


1. Схему расположения колонн см. КМ лист 9.
2. Схему расположения отсек см. КМ лист 15.
3. Ручную электродуговую сварку выполнять по ГОСТ 5264-80 электродами типа Э42 по ГОСТ 9467-75.
4. Катеты $K_f$ сварных угловых швов принимать по толщине свариваемых элементов, в соответствии со СН и П II-23-81.

| | | | | | |
|---|---|---|---|---|---|
| Привязан: | | | | ТП 503-4-57.с88 | АР |
| | | | | Станция технического обслуживания легковых автомобилей принадлежащих гражданам, для сейсмических районов / В ЛМК комплектной поставки / на 10 постов | |
| | Нач. отд. | Грибова | | Производственное здание | Стадия: РП; Лист: 36; Листов: |
| | Н. контр. | Чуркова | | | |
| | | | | Узлы 39...42 | ЦНИИпроектлегконструкция |
| Инв. № | Арх. | Никитина | | | |

Копировал Шаг

Формат А2

Инв. № подл. | Подпись и дата | Взам. инв. №

Альбом 2

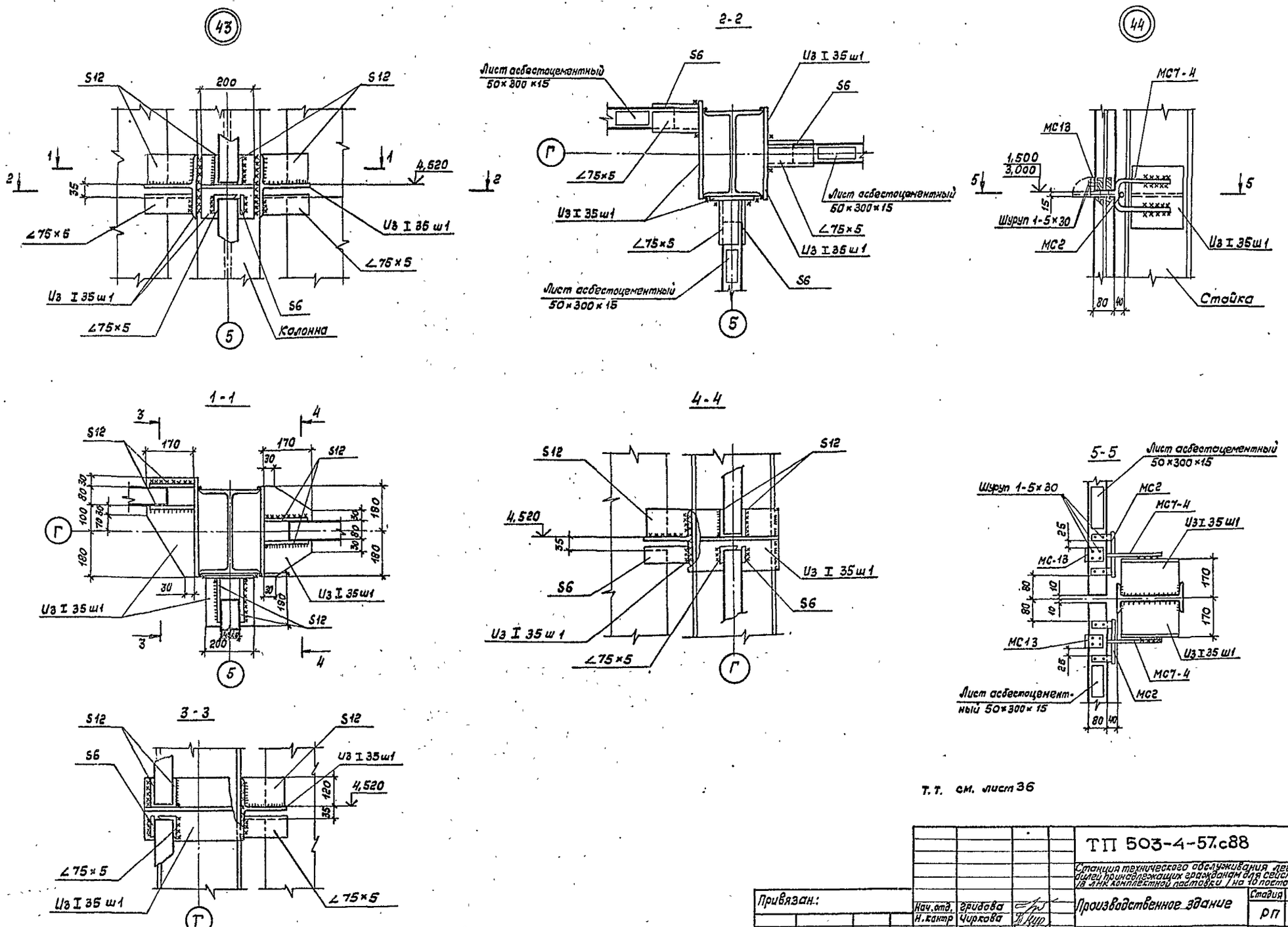


Т. Т. см. лист 36

| | | | | | | |
|---|---|---|---|---|---|---|
| Привязан: | | | | ТП 503-4-57.с88 | | АР |
| | | | | Станция технического обслуживания легковых автомобилей принадлежащих гражданам для сейсмических районов 18 ЛНК комплектной поставки / на 10 постов | | |
| | | Нач.отд. | Грибова | Производственное здание | Стадия | Лист | Листов |
| | | Н.контр | Чиркова | | РП | 37 | |
| | | ГАП | Струченевский | Узлы 43,44 | ЦНИИпроектлегконструкция | | |
| | | Зав.сект. | Семериченко | | | | |
| Инв. № | | Арх. | Никитина | | | | |

Инв.№ подл. | Подпись и дата | Взам.инв.№

Копировал

Формат А2

Альбом 2

4.5

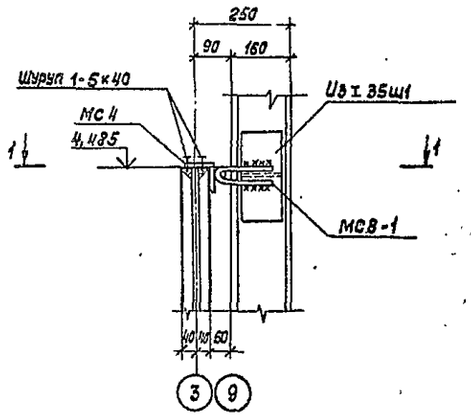


1 - 1

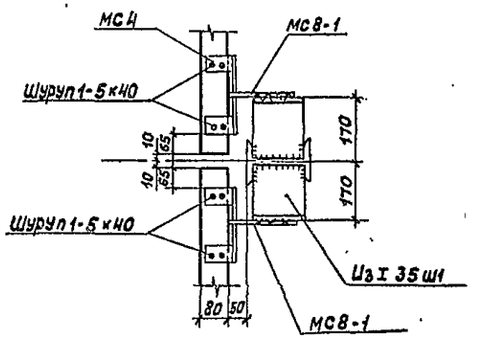


3 - 3

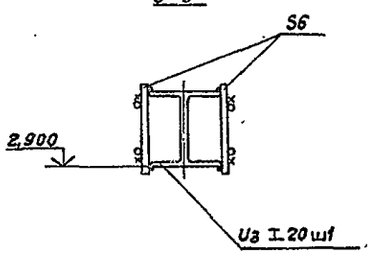


4.6

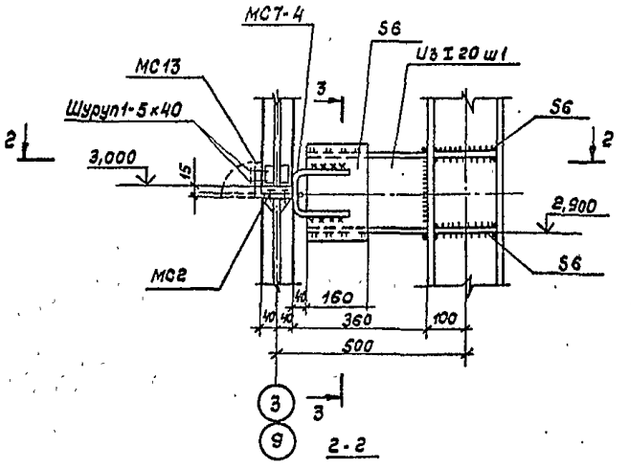


2 - 2

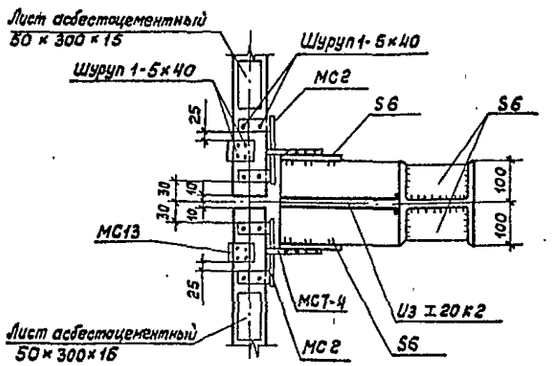


5 - 5

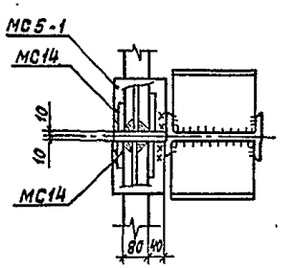


4.7

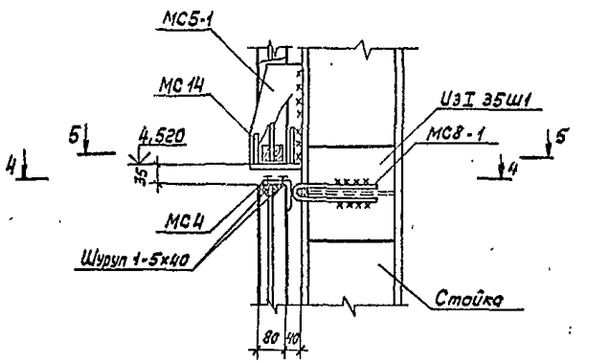


4 - 4

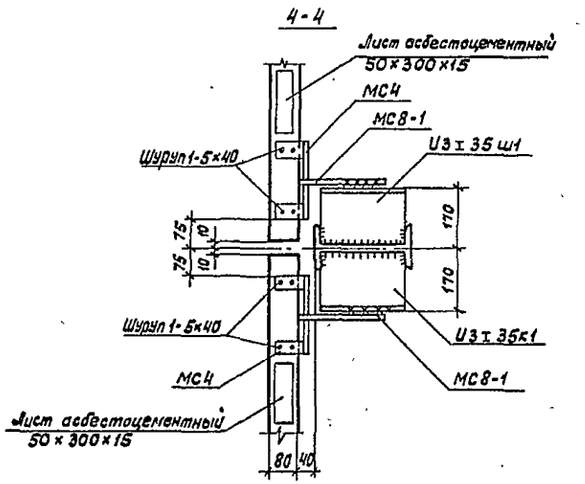


Т.т. см. лист 36.

Инв.№подл. | Подпись и дата | Взам.инв.№

Привязан:

Инв.№

| | | | |
|---|---|---|---|
| Нач.отд. | Гридова | | |
| Н.контр. | Чиркова | | |
| ГАП | Старченевский | | |
| Зав.сект. | Семергиченко | | |
| Арх. | Никитина | | |

Копировал

ТП 503-4-57.с88 АР

Станция технического обслуживания легковых автомобилей, примыкающих эрканами для сейсмических районов. Унифик. комплектная поставка I, на 10 постов

Производственное здание

Узлы 45...47

| Стадия | Лист | Листов |
|---|---|---|
| РП | 38 | |

ЦНИИпроектлегконструкция

Формат А2

АЛЬБОМ 2

Объект 1321

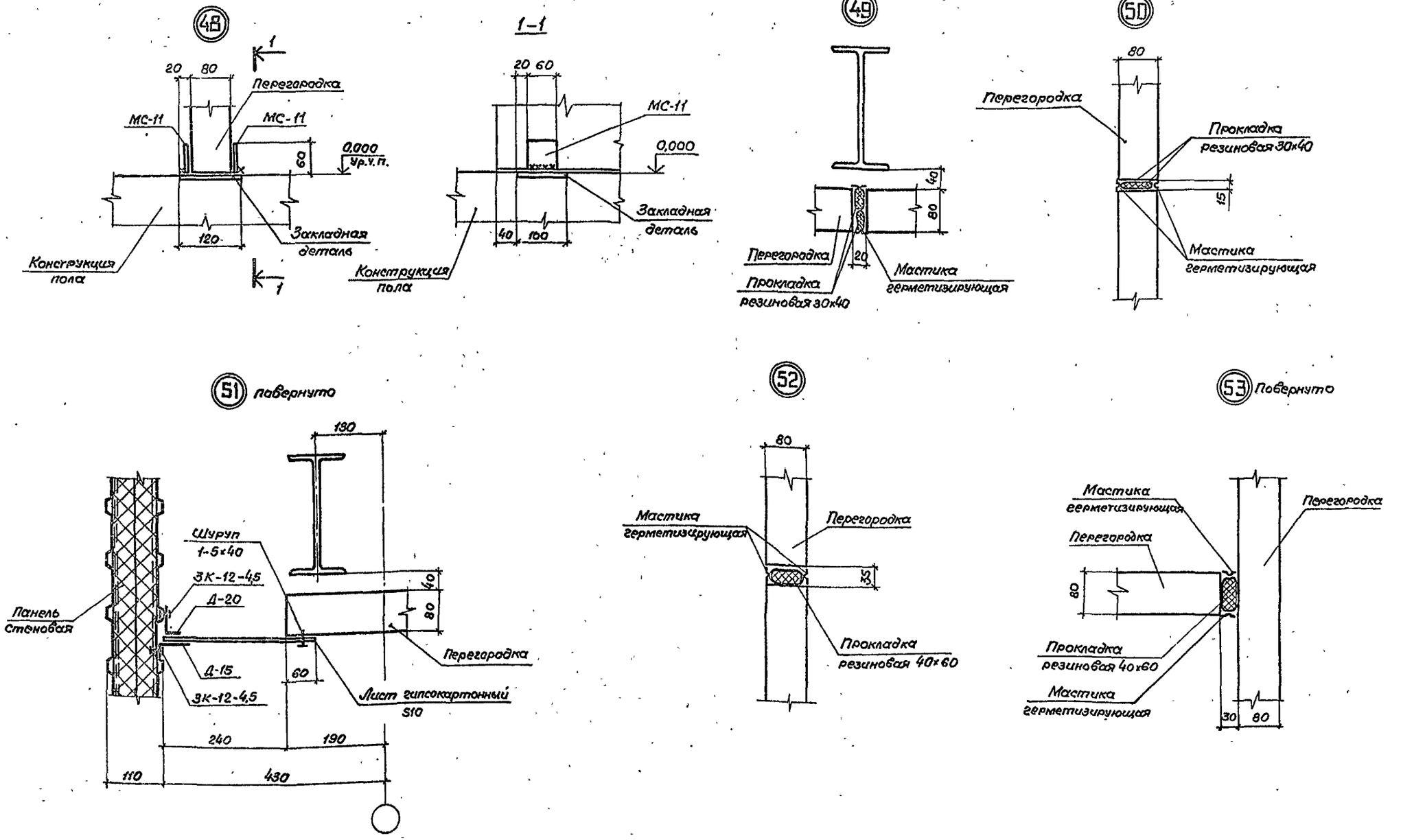


| | | | | | |
|---|---|---|---|---|---|
| Привязан | | | | ТП 503-4-57 С.88-АР | |
| | | | | Станция технического обслуживания легковых автомобилей, принадлежащих гражданам, для сейсмических районов (в ЛМК комплектной поставки) на 10 постов. | |
| | Нач.отд. | Грибова | | Производственное здание. | Стадия: РП; Лист: 39; Листов: |
| | Н.контр. | Чирнова | | | |
| | ГАП | Струченевский | | Узлы 48...53. | ЦНИИпроектлегконструкция |
| | Зав.сект | Семериченко | | | |
| Инв.№ | Архит. | Никитина | | | |

Формат А2

Инв.№ подл. | Подпись и дата | Взам.инв.№

Альбом 2

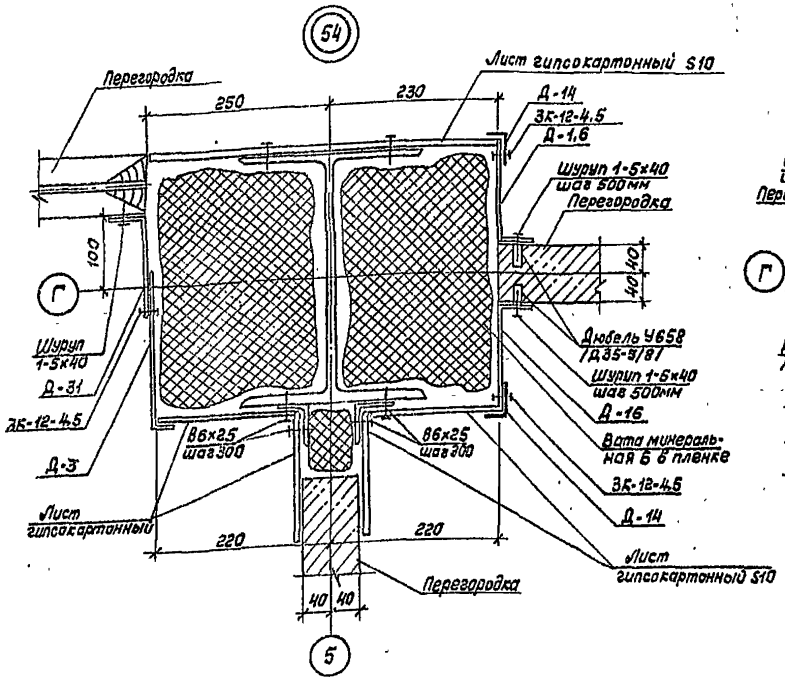


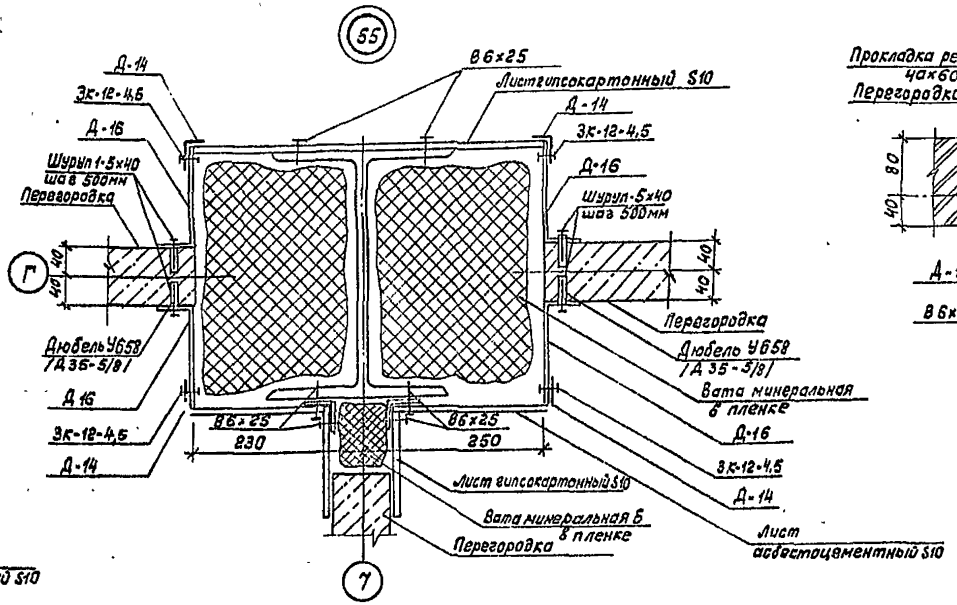


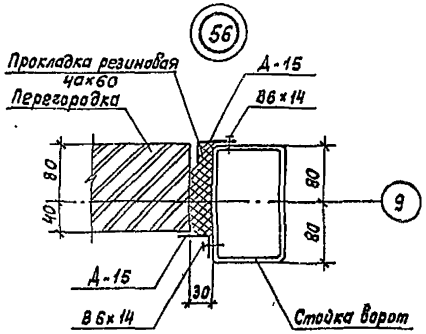


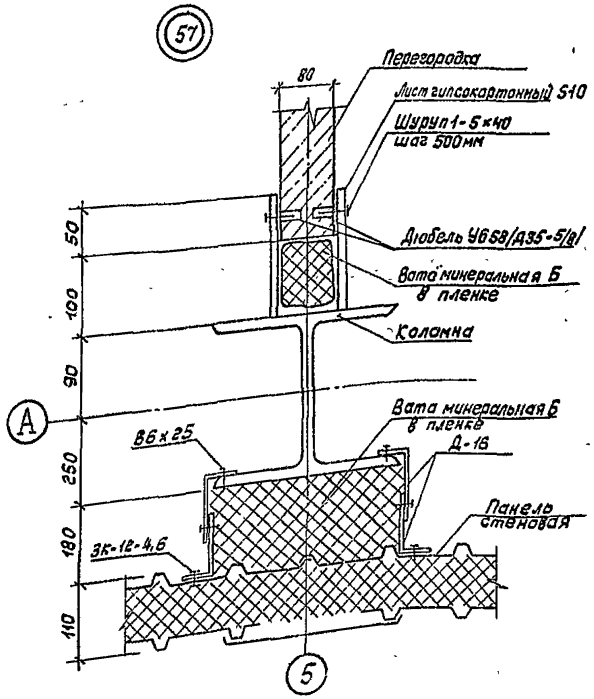


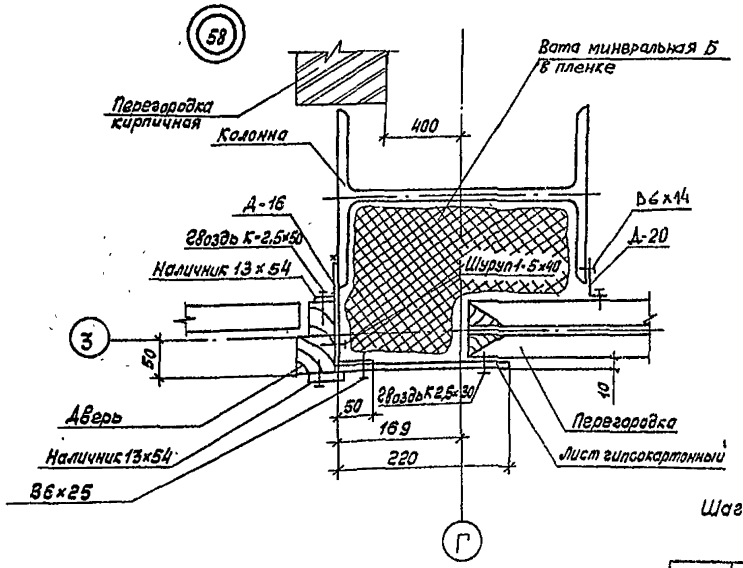


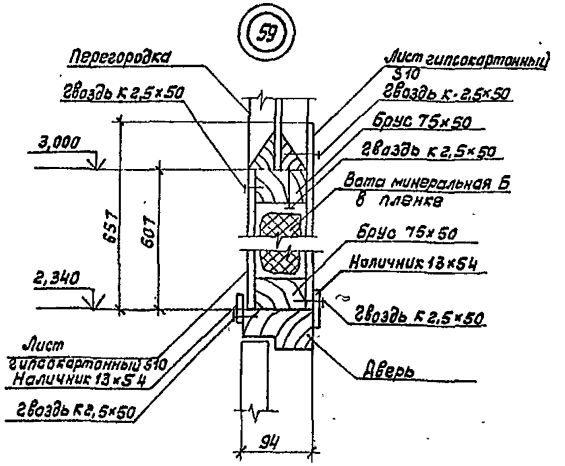


Шаг метизов 300мм, кроме оговоренных.

| | | | | | |
|---|---|---|---|---|---|
| Привязан: | | | | ТП 503-4-57.с88 АР | |
| | | | | Станция технического обслуживания легковых автомобилей грузоподъемностью до 3 тонн включительно для сейсмических районов 7,8 и 9 баллов. Для комплектной поставки на 10 постов | |
| | Нач.отд | Грибова | | Производственное здание | Стадия: РП; Лист: 40; Листов: |
| | Н. контр. | Чиркова | | | |
| | ГИП | Стрельченко | | | |
| | Зав.сект | Семенченко | | Узлы 54... 59 | ЦНИИпроектлегкон, г. Киев |
| Инв. № | Арх. | Елисеев | | | |

Копировал Фу-

Формат А2

Инв.№ подл. | Подпись и дата | Взам. инв.№

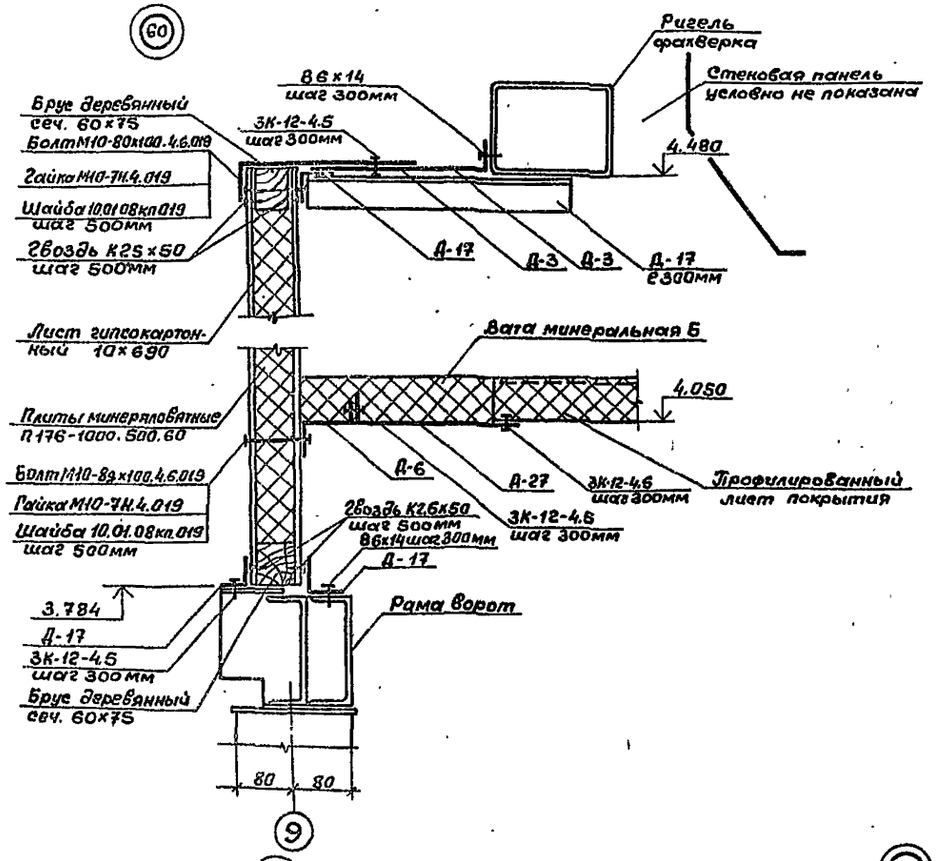


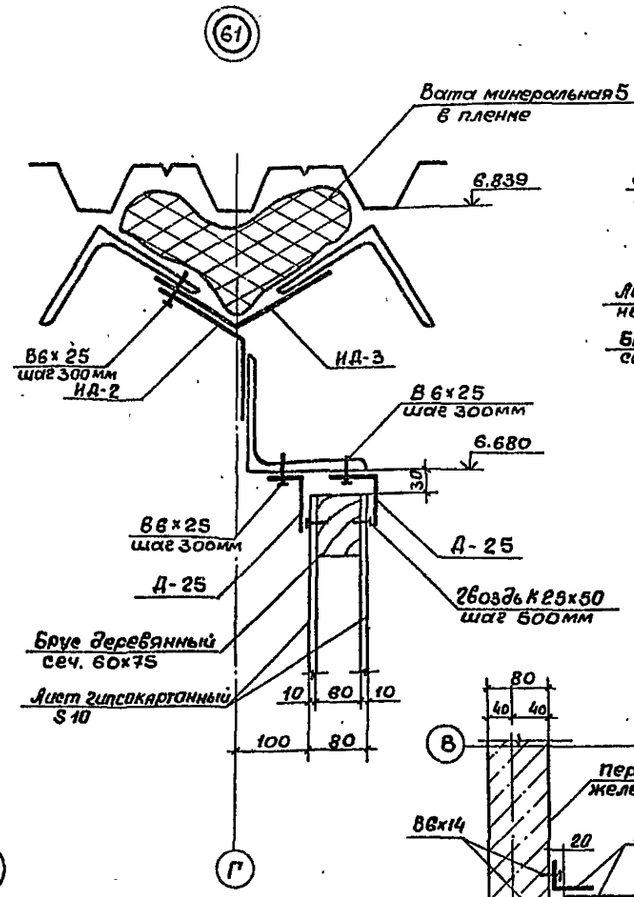


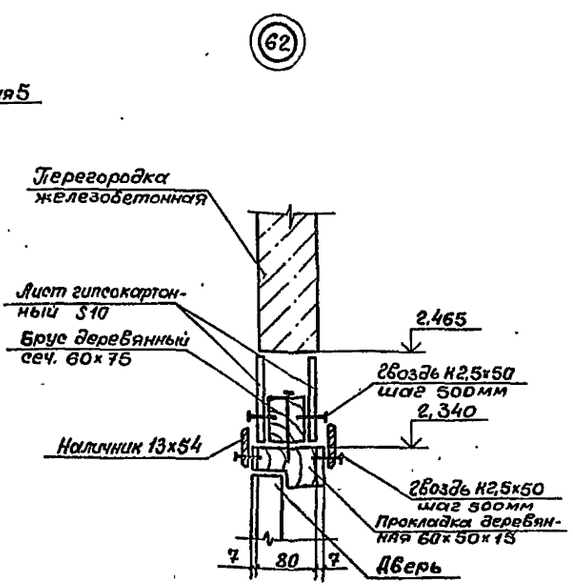


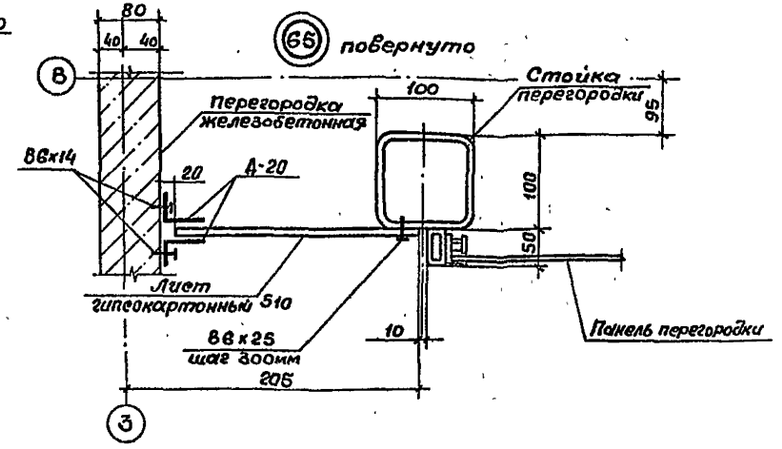


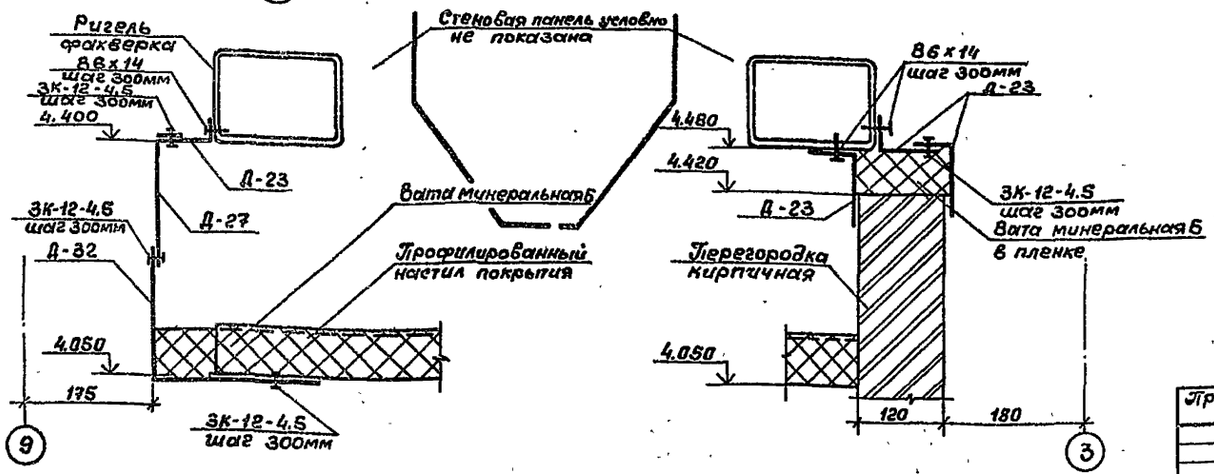


Привязан

Инв. №

| | | |
|---|---|---|
| Нач. отд | Грибова | |
| Н. контр. | Чиркова | |
| ГАП | Струченевский | |
| Зав. сект. | Семеричкенко | |
| Рук. бр. | Видокле | |
| Арх. | Никитина | |

# ТП 503-4-57.С.88-АР

Станция технического обслуживания легковых автомобилей принадлежащих гражданам, для сейсмических районов 8 / 8 АМК комплектной поставки / на 10 постов

Производственное здание

Узлы 60... 65

| Стадия | Лист | Листов |
|---|---|---|
| РП | 41 | |

ЦНИИпроектлегконструкция

Альбом 2

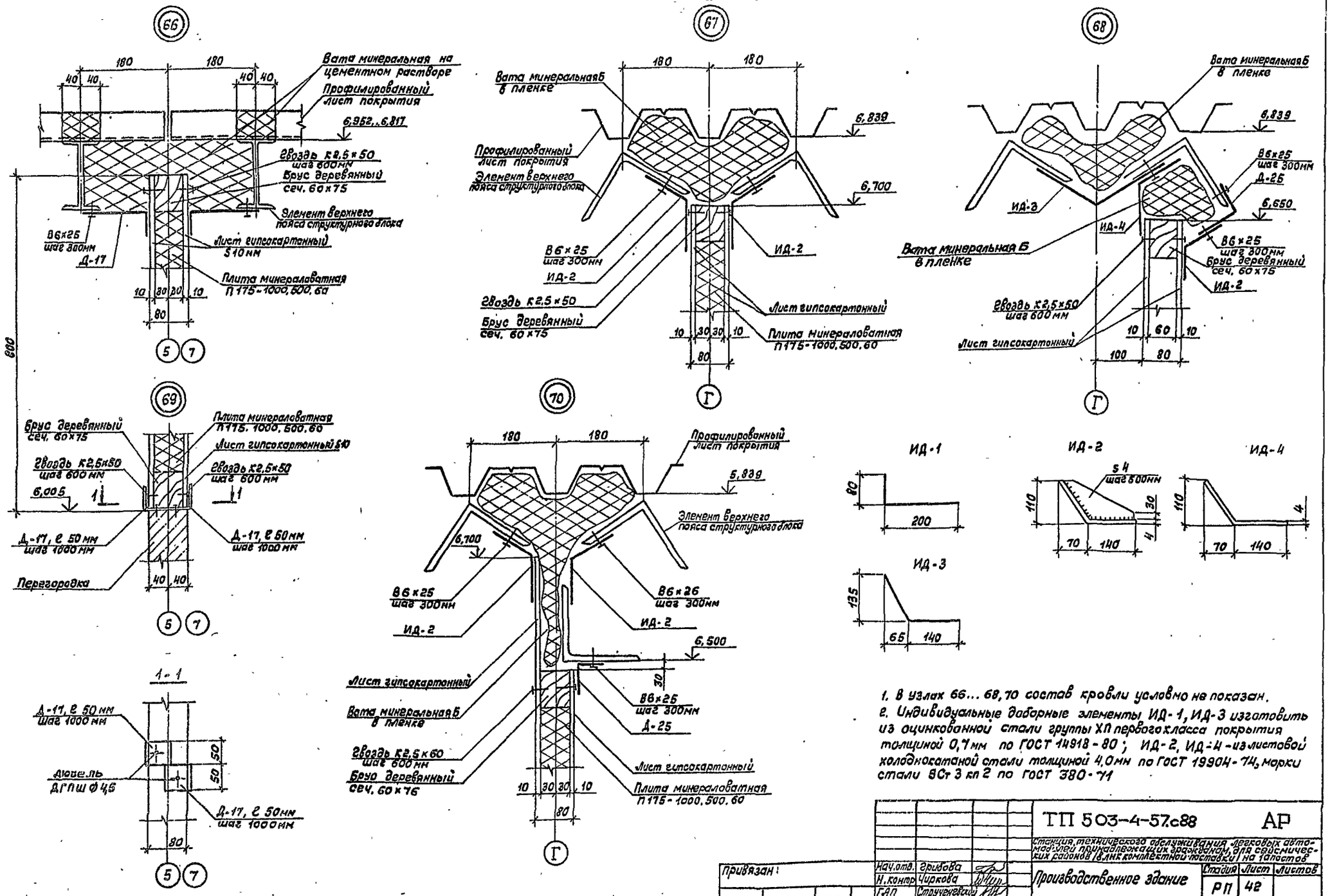


1. В узлах 66...68,70 состав кровли условно не показан.
2. Индивидуальные доборные элементы ИД-1, ИД-3 изготовить из оцинкованной стали группы ХП первого класса покрытия толщиной 0,7мм по ГОСТ 14918-80; ИД-2, ИД-4 - из листовой холоднокатаной стали толщиной 4,0мм по ГОСТ 19904-74, марки стали ВСт 3 кп 2 по ГОСТ 380-71

| | | | | | |
|---|---|---|---|---|---|
| Привязан: | Нач.отд. | Грибова | ТП 503-4-57.с88 | | АР |
| | Н.контр. | Чиркова | Станция технического обслуживания легковых автомобилей принадлежащих гражданам, для сейсмических районов (в лнк комплектной поставки) на 1 пост | | |
| | ГАП | Струченевский | Производственное здание | Стадия | Лист | Листов |
| | Зав. | Семериченко | | РП | 42 | |
| | Арх. | Никитина | Узлы 66...70 | ЦНИИпроектлегконструктор | | |
| Инв. № | Арх. | Лескин | | | | |

Копировал Тарасова

Формат А2

Инв. № подл. | Подпись и дата | Взам. инв. №

Альбом 2

(71)

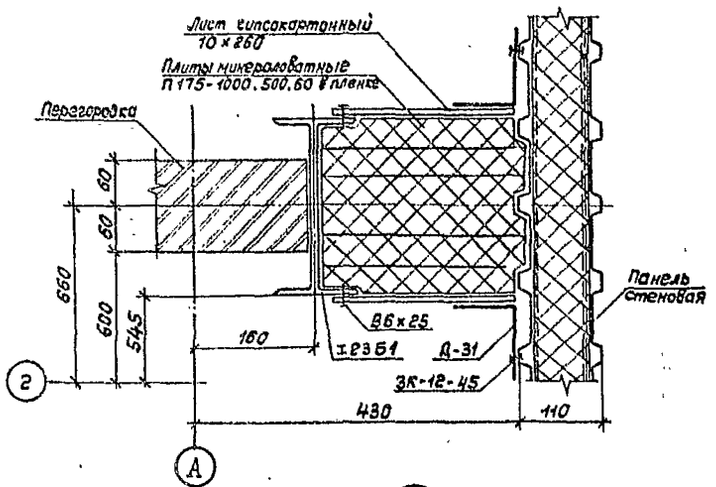


(72)

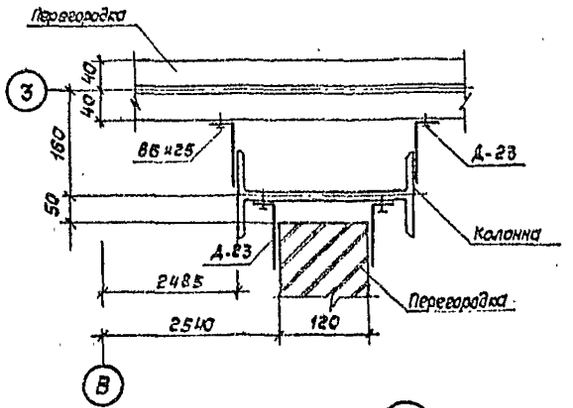


(73)

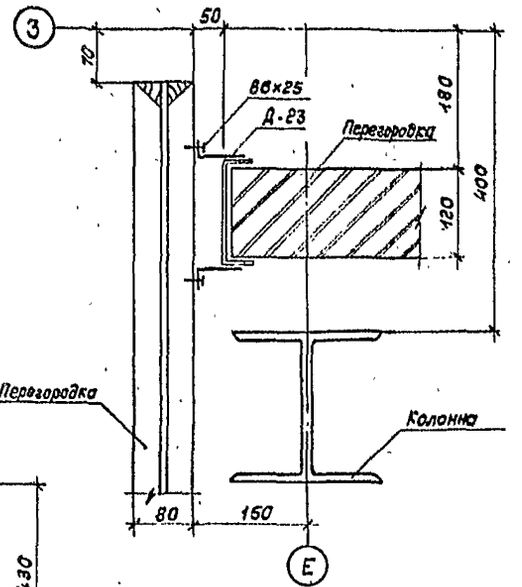


(74)

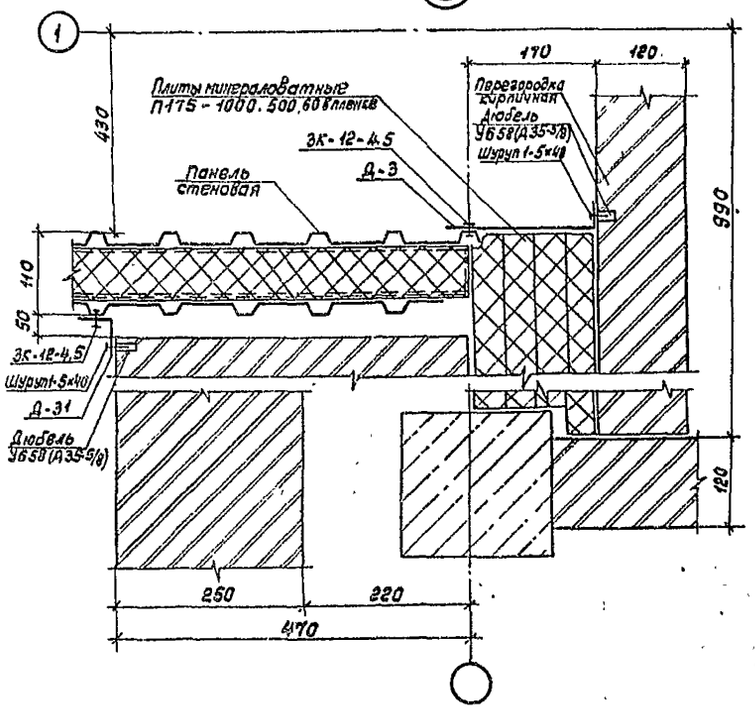


(75)

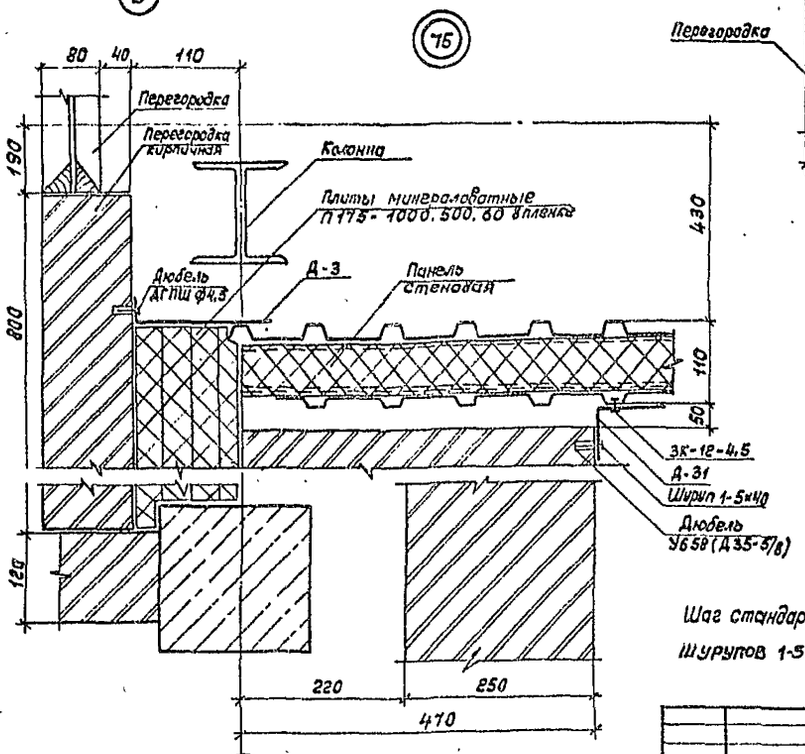


Шаг стандартных изделий 300мм. (Винтов В6х25; Шурупов 1-5х40; дюбелей У658(Д35-5/8); ДГПШ ф4.5; заклепок ЗК-12-4.5)

Привязан:

Инв. №

| | | | |
|---|---|---|---|
| Нач.отд. | Грибова | | |
| Н.контр. | Чиркова | | |
| ГАП | Сазоненский | | |
| Зав.сект. | Семеричено | | |
| Арх. | Рудак | | |

Копировал

ТП 503-4-57.с88 АР

Станция технического обслуживания легковых автомобилей, производящих зрозвания, для сельских районов (8 а/м к комплектной поставке) на 10 постов

| Производственное здание | Стадия | Лист | Листов |
|---|---|---|---|
| | РП | 43 | |
| Узлы 71 ... 75 | ЦИИПроектлегконструкций | | |

Формат А2

Инв.№ подл. | Подпись и дата | Взам.инв.№

Альбом 2

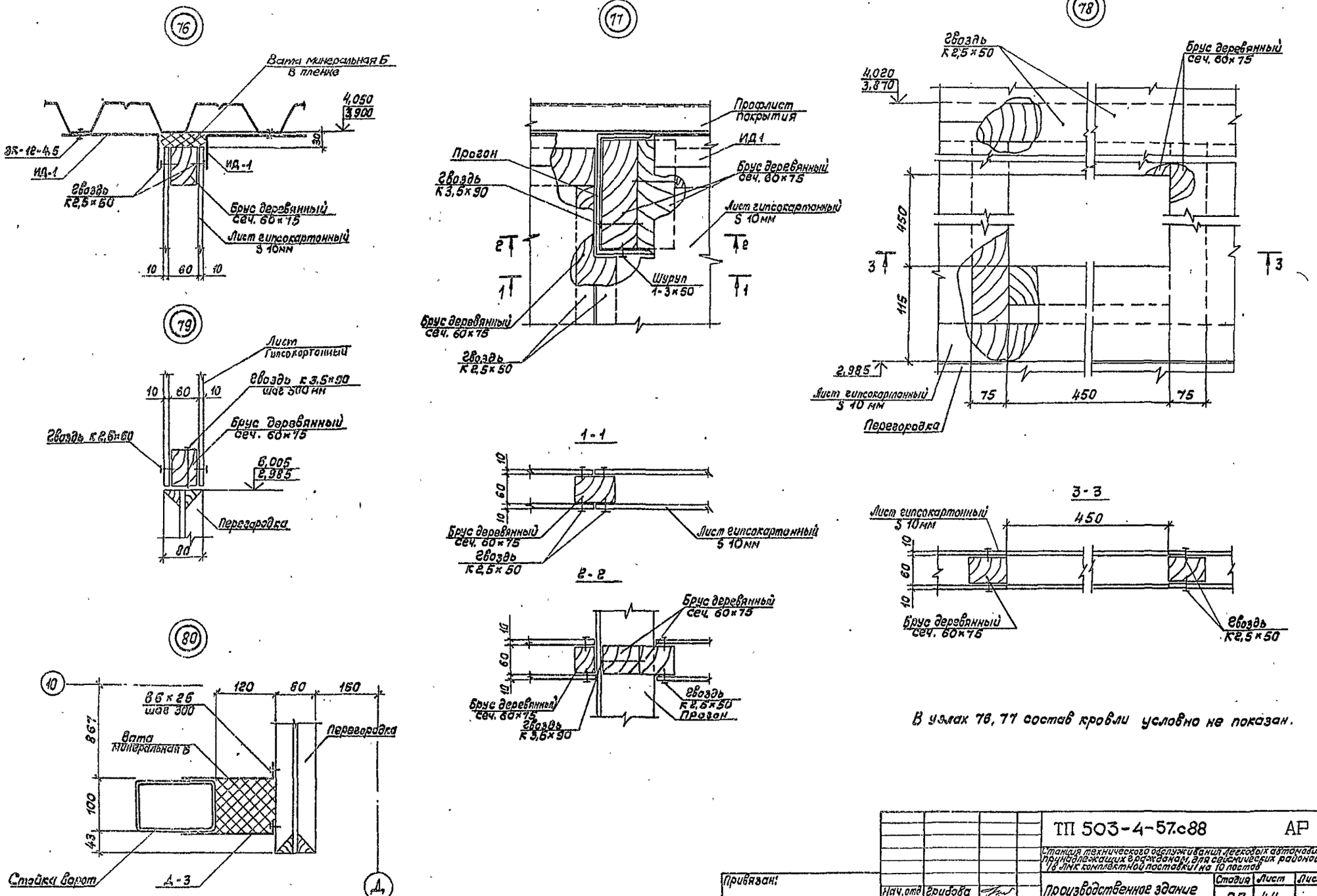


В узлах 76, 77 состав кровли условно не показан.

| | | | | | | | |
|---|---|---|---|---|---|---|---|
| | | | | ТП 503-4-57.с88 | | АР | |
| | | | | Станция технического обслуживания легковых автомобилей, принадлежащих гражданам, для сейсмических районов 1 в ЛМК комплектной поставки 1 на 10 постов | | | |
| Привязан: | Нач.отд. | Грибова | | Производственное здание | Стадия | Лист | Листов |
| | Н.контр. | Чиркова | | | РП | 44 | |
| | ГАП | Струченевский | | Узлы 76....80 | ЦНИИпроектлегконструкция | | |
| | Зав.сект. | Семериченко | | | | | |
| Инв.№ | Арх. | Рудак | | | | | |

Инв.№подл. | Подпись и дата | Взам. инв.№

Копировал

Формат А2

Альбом 2

## 81

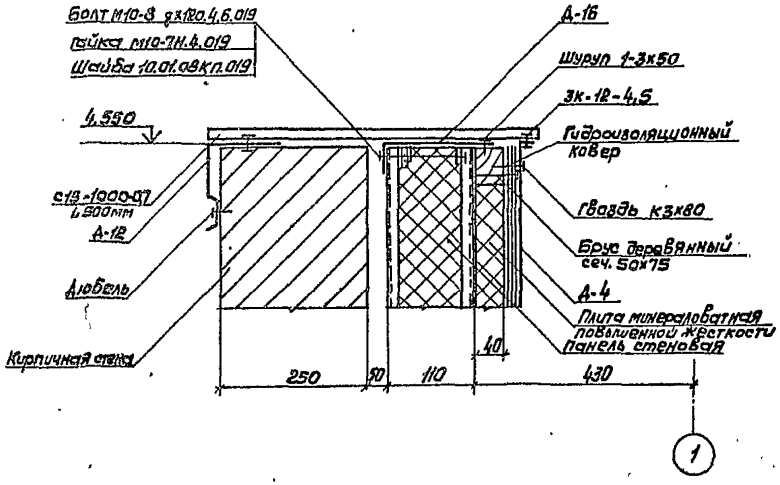


## 83

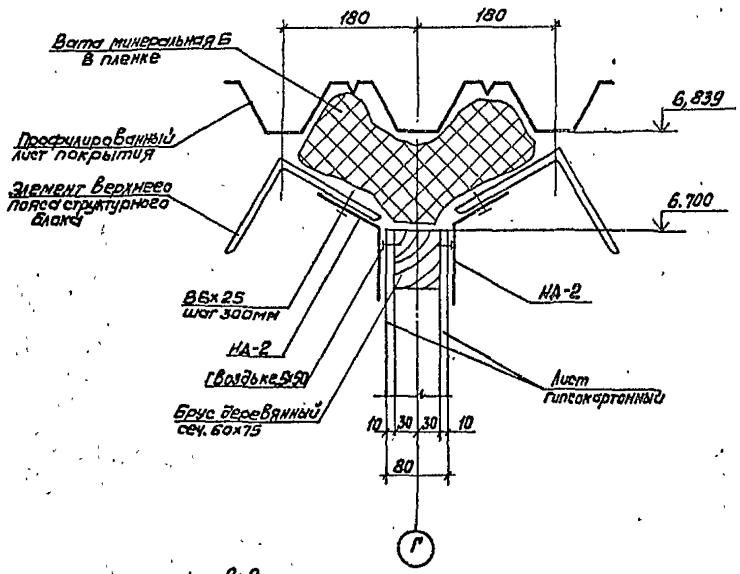


## 84

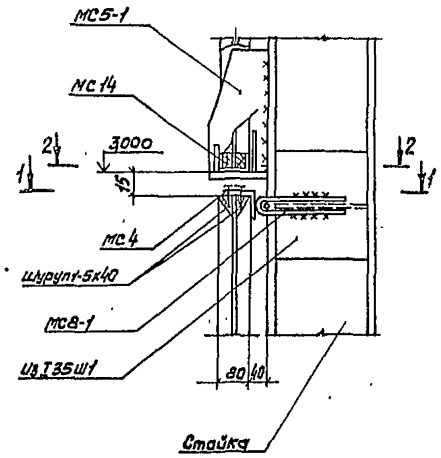


## 82

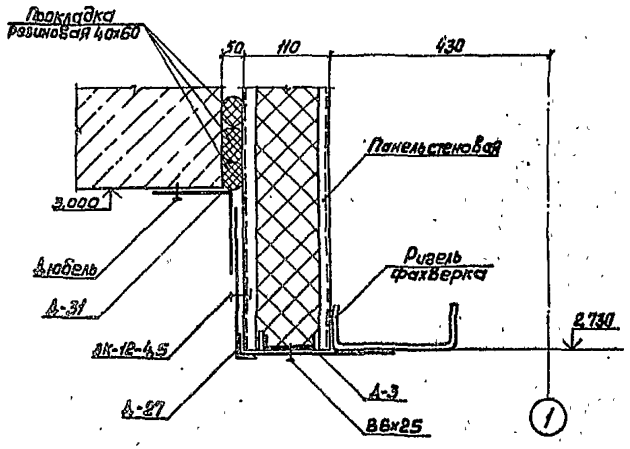


## 2-2

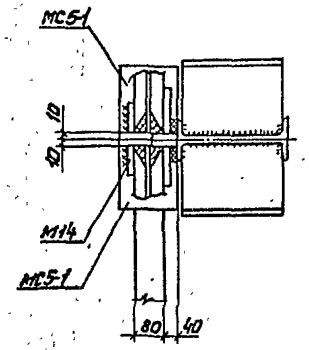


## 1-1

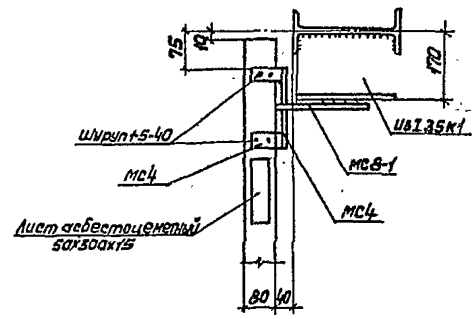


т.т. см. лист 36.

| | | | |
|---|---|---|---|
| | | ТП 503-4-57.с88 | АР |
| | | Станция технического обслуживания легковых автомобилей принадлежащих гражданам для сейсмических районов (В АМК комплектпоставки на 10 постов | |
| Привязан: | Нач.отд. Грибова | Производственное здание | Стадия: РП; Лист: 45; Листов: |
| | Н.Контр. Чуркова | | |
| | Г.А.П. Стручневский | Узлы 81...84 | ЦНИИпроектлегконструкция |
| | Зав.сект Сегеричеко | | |
| Инв. № | Арх. Лескин | | |

Копировал: Морозова

Формат А2

Инв.№подл. | Подпись и дата | Взам.инв.№

Спецификация закладных элементов в кирпичном цоколе.

| Марка, поз. | Обозначение | Наименование | Кол | Масса ед. кг | Примечание |
|---|---|---|---|---|---|
| 1 | Серия 1.400-15 вып. 0 | Закладной элемент МН1174 | 330 | 2,8 | |
| | | | | | |
| | | | | | |
| | | | | | |

Схема расположения закладных деталей цоколя.

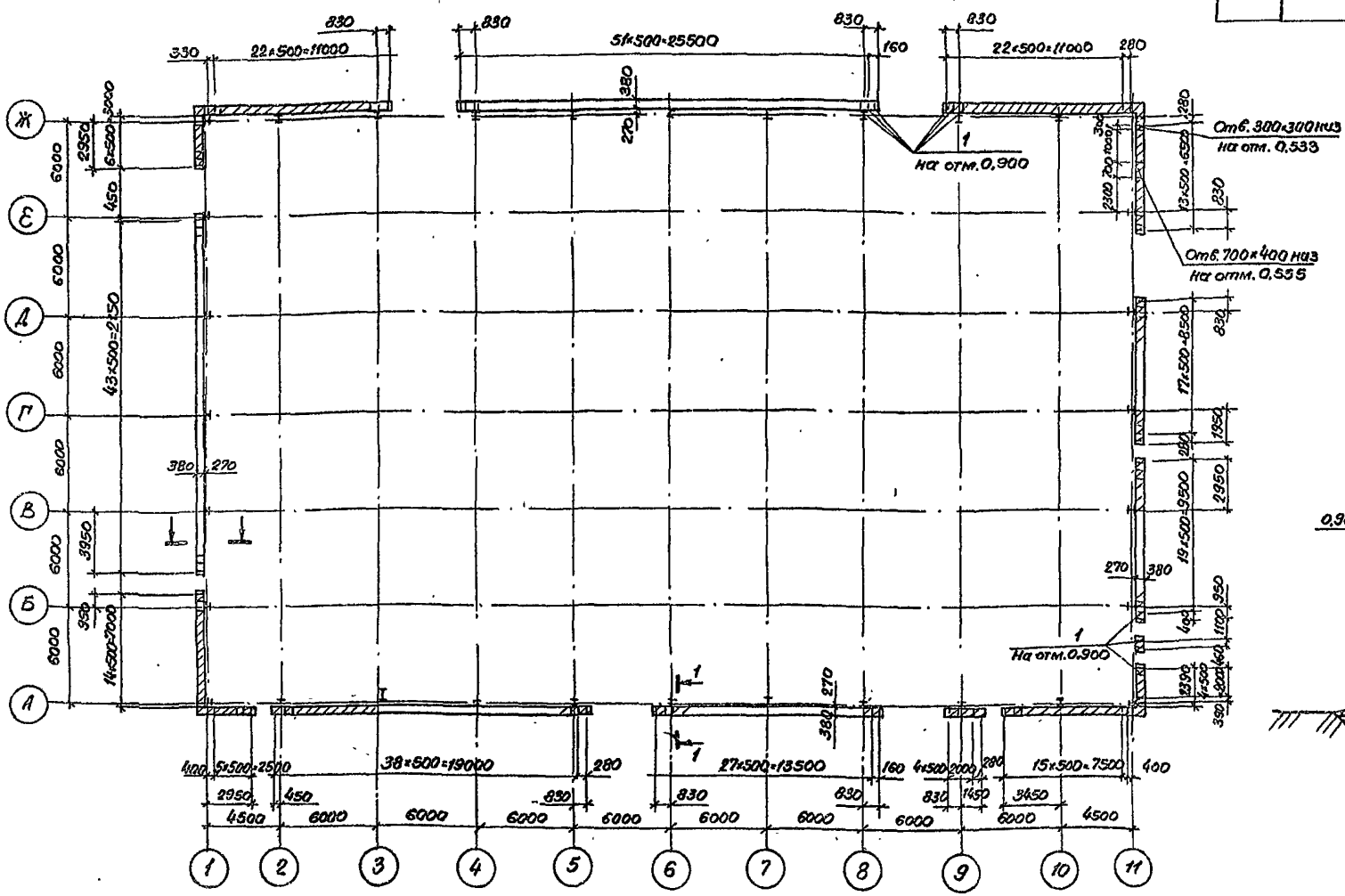


1-1

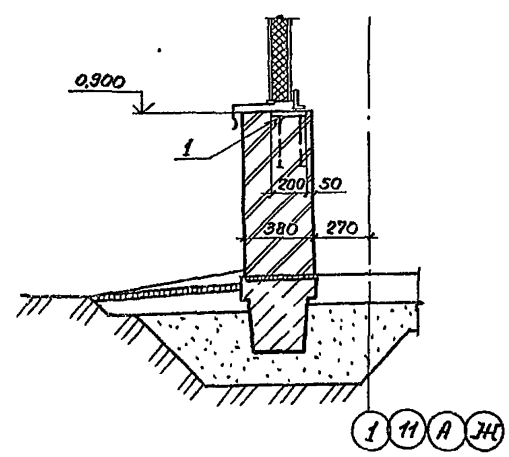


1. Цоколь выполнить из глиняного полнотелого кирпича М75 на растворе М50 МР315. Наружный ряд кладки выполнять из лицевого кирпича.

| | | | |
|---|---|---|---|
| ГИП | Мариничев | | ТП 503-4-57С.88-АР |
| Нач отд. | Иванов | | Станция технического обслуживания легковых автомобилей. Принадлежащих гражданам, для сейсмических районов (в АМК комплектной поставки) на 10 постов |
| Гл. арх. | Энтелис | | Производственное здание |
| Рук. сект | Самсонова | | Стадия: РП; Лист: 46; Листов: |
| Вед. инж. | Никитина | | Схема расположения закладных деталей цоколя. |
| Ст. арх. | Ушакова | | ГИПРОАВТОТРАНС Ленинградский филиал |
| Инж. | Горчененко | | |

Привязан

Инв. №

Инв. № подл. | Подпись и дата | Взам. инв. №

Объект 1320

gost.e-ecolog.ru