ТИПОВОЙ ПРОЕКТ

ТП503-4-42.86

СТАНЦИЯ ОБСЛУЖИВАНИЯ ЛЕГКОВЫХ АВТОМОБИЛЕЙ НА 3 ПОСТА / ДОРОЖНАЯ /

АЛЬБОМ IV

ТЕХНИЧЕСКАЯ ДОКУМЕНТАЦИЯ ДЛЯ ЗАВОДОВ – ИЗГОТОВИТЕЛЕЙ

Нф 1504/04

цена 0-91

gost.e-ecolog.ru

ТИПОВОЙ ПРОЕКТ

ТП 503-4-42.86

СТАНЦИЯ ОБСЛУЖИВАНИЯ ЛЕГКОВЫХ АВТОМОБИЛЕЙ НА 3 ПОСТА / ДОРОЖНАЯ /

АЛЬБОМ IV

СОСТАВ ПРОЕКТНОЙ ДОКУМЕНТАЦИИ

АЛЬБОМ I	Пояснительная записка. Генеральный план и транспорт. Технология производства. Архитектурные решения. Конструкции железобетонные. Отопление и вентиляция Водоснабжение и канализация. Электрическое освещение. Силовое электрооборудование. Связь и сигнализация. Автоматизация.
АЛЬБОМ II	Сборные железобетонные изделия.
АЛЬБОМ III	Стальные арматурные и закладные изделия.
АЛЬБОМ IV	Техническая документация. Для заводов-изготовителей.
АЛЬБОМ V	Спецификации оборудования.
АЛЬБОМ VI	Сметы. книга 1 книга 2
АЛЬБОМ VII	Ведомости потребности в материалах.

ПРИМЕНЁННЫЕ ТИПОВЫЕ ПРОЕКТЫ:

Т. П.	Очистные сооружения для сточных вод от мойки автомобилей производительностью 1.5 л/сек.

РАЗРАБОТАН

Ленинградским филиалом института "Гипроавтотранс"

Главный инженер института В.Ю. Павлович

Главный инженер проекта Б.К. Чекалов

УТВЕРЖДЕН И ВВЕДЁН В ДЕЙСТВИЕ

Минавтотрансом РСФСР

протоколом от 18.07.86г N 16

Альбом IV

№ строки	Формат	Обозначение	Наименование	Стр.
1				
2	А4	АН-001	Содержание альбома	2
3	А4	АН-002	Техническая документация	3
4			для заводов - изготовителей	
5			ГМА	
6	А4	АН-003	Щит автоматизации	4...7
7	А3	лл. 1...7	П1(П2)(П3)	
8			Общий вид	
9				
10	А4	АН-004	Щит автоматизации	7...9
11		лл. 1...4	П1(П2)(П3)	
12			Таблица соединений	
13				
14		АН-005	Щит автоматизации	9,10
15		лл. 1...3	П1(П2)(П3)	
16			Таблица подключения	
17				
18		АН-006	Щит контроля	11...14
19		лл. 1...5	Общий вид	
20				

Инв. № подл. | Подпись и дата | Взам. инв. №

				ТП503-4-42.86	АН-001
				Станция обслуживания легковых автомобилей на 3 поста (дорожная)	
Гл. инж.	Павлович			Стадия	Лист	Листов
ГИП	Чекалов		Здание станции	РП	1	2
Н. контр.	Комова					
Нач. отд.	Хрищанович					
Гл. спец.	Фонарев		Содержание альбома	ГПИПРОАВТОТРАНС Ленинградский филиал	
Рук. гр.	Комова				

Альбом IV

№ строки	Формат	Обозначение	Наименование	Стр.
1		АН-007	Щит контроля	15
2		л.л. 1, 2	Таблица соединений	
3				
4		АН-008	Щит контроля	16,14
5		л.л. 1...3	Таблица подключения	
6				
7		А.С02	Спецификация щитов и	17,18
8		л.л. 1,2	пультов	
9				
10		АН-009	Опросный лист №1 для заказа	19,20
11		лл. 1...4	дифманометра-расходомера	
12			жидкости	
13				
14		АН-010	Опросный лист №2 для заказа	21,22
15		лл. 1...4	дифманометра-расходомера	
16			жидкости.	
17				
18				
19				
20				
21				
22				
23				
24				

Инв. № подл. | Подпись и дата | Взам. инв. №

Альбом IV

Наименование	Обозначение	Кол. листов	Кол. экз.
Техническая документация для заводов-изготовителей ГМА	АН-002		1
Щит автоматизации П1(П2...П3) Общий вид	АН-003	5	5
Щит автоматизации П1(П2...П3) Таблица соединений	АН-004	4	5
Щит автоматизации П1(П2...П3) Таблица подключения	АН-005	4	5
Щит контроля. Общий вид	АН-006	5	3
Щит контроля. Таблица соединений	АН-007	2	3
Щит контроля Таблица подключения	АН-008	3	3
Заказная спецификация щитов и пультов	А.С02	3	3

Инв.№ подл. | Подпись и дата | Взам.инв.№

ГИП	Чекалов		
Н.контр.	Комова		
Нач.отд.	Урицанова		
Гл.спец.	Фонарев		
Рук.гр.	Комова		

ТП503-4-42.86 АН-002

Станция обслуживания легковых автомобилей на 3 поста (бюромная)

Здание станции

Стадия	Лист	Листов
РП	1	2

Техническая документация для заводов-изготовителей ГМА

ГИПРОАВТОТРАНС Ленинградский филиал

Альбом IV

Наименование	Обозначение	Кол. листов	Кол. экз.
Перечень чертежей из альбома I			
Приточная система П1(П2...П3) Схема электрическая принципиальная управления (начало)	А-5	1	2
Приточная система П1(П2...П3) Схема электрическая принципиальная управления (окончание)	А-6	1	2
Тепловой пункт. Схемы внешних соединений электрических проводок и питания	А-8	1	2

Инв.№ подл. | Подпись и дата | Взам.инв.№

ТП503-4-42.86 АН-002 Лист 2

Альбом IV

Поз.	Обозначение	Наименование	Кол.	Примеч.
		Документация		
	АН-004	Таблица соединений		
	АН-005	Таблица подключения		
		Стандартные изделия		
1		Шкаф щита	1	
		ЩШМ-600х400х250 УЛХ4		
		1Р30 ОСТ 36.13-76		
2		Угольник УЗМ600 ТК3-128-83	3	
3		Рейка ТК3-101-83	1	
		Прочие изделия		
4	SA1	Переключатель УП5315-с243	1	
		ТУ16-524-074-75		

Взам. инв. №

Подпись и дата

Инв. № подл.

ГИП	Чекалов		
Н.контр.	Комова		
Нач.отд.	Хрищанович		
Гл.спец.	Фонарев		12.86
Рук.гр.	Комова		

ТП503-4-42.86 АН-003

Станция обслуживания легковых автомобилей на 3 поста (дорожная)

Здание станции

Стадия	Лист	Листов
РП	1	5

Щит автоматизации ГН(пг)(пз)

Общий вид

ГИПРОАВТОТРАНС Ленинградский филиал

Альбом IV

Поз.	Обозначение	Наименование	Кол	Примеч.
5	HL2	Арматура типа АС220	1	
		ТУ16.535.930-76		
		Линза зеленая		
		Реле ~220В ТУ16.523.331-71		ТМ3-13-83
6	K2	РПУ-2-064203	1	
7	K1,K3	РПУ-2-062203	2	
8	K4	РПУ-2-066203	1	
9	KT	Реле времени ~220В / 50Вт	1	ТМ3-13-83
		ТУ16.523.114-72		
		РВП72-3121-00У4		
10	XT1... XT3	Блок зажимов		
11		Упор	2	
12		Перемычка ТУ36.1752-74	2	
13		Рамка 66х26 ТУ36.1130-74	2	
		Материалы		
		Провод 380 ГОСТ 6323-79		
14		ПВ1-1х10	50м	
15		ПВ1-1х1,5	5м	
16		ПМВГ 1х0,75 ТУ16.505.434-73	25м	

Взам. инв. №

Подпись и дата

Инв. № подл.

503-4-42.86 АН-003 Лист 2

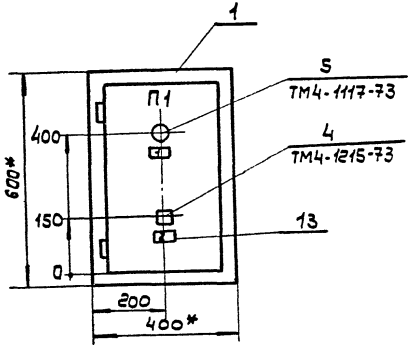

Таблица 1

Обозначение	Наименование	Надпись на фасаде щита	Надписи в рамках
АН-003	Щит автоматизации П1	П1	Таблица 2
АН-003-01	Щит автоматизации П2	П2	Таблица 2
АН-003-02	Щит автоматизации П3	П3	Таблица 2

1* Размеры для справок.

2. Покрытие - вариант 7 ОСТ 36.13-76

3. Шрифт ПО-40 выполнить по ГОСТ 2930-62* эмалью ГФ-230 черной ГОСТ 64-66.

Инв. № подл. | Подпись и дата | Взам. инв. №

Вид на внутренние плоскости (развернуто)

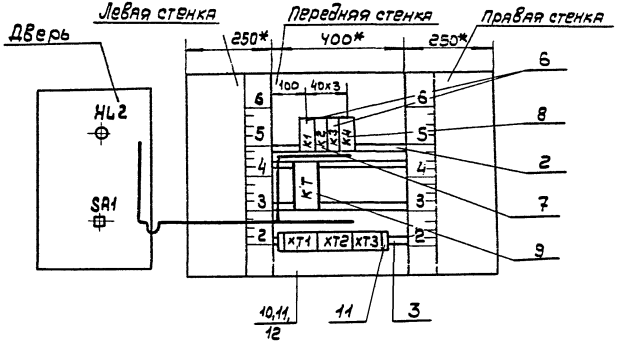

Инв. № подл. | Подпись и дата | Взам. инв. №

Альбом IV

Таблица 2

Надписи на табло и в рамках

Продолжение табл. 2

№ надписи	Надпись	Кол.
	Рамка 66х26	
1	Нормальная работа	1
2	Вентилятор. Выбор управления местн-О-дистанц.	1

№ надписи	Надпись	Кол.

Инв. № подл. | Подпись и дата | Взам. инв. №

ТП 503-4-42.86 АН-003 Лист 5

Альбом IV

Проводник	Откуда идет	Куда поступает	Данные провода	Примечание
	Технические	требования		
	Таблица соединений выполнена	на		
	основании	схем А-	А-	
N	К1:8	К2:8		
	К2:8	К3:8		
	К3:8	К4:8		
	К4:8	К4:42		п
	К4:42	К4:64		п
	К4:64	КТ:8		
	КТ:8	ХТ1:7	ПВ1х1,0	
1	К2:54	К2:33		п
	К2:33	К2:21		п
	К2:21	К3:21		
	К3:21	ХТ1:1		
	ХТ1:1	ХТ3:1		
	ХТ3:1	ХТ3:2		п

Инв. № подл. | Подпись и дата | Взам. инв. №

ТП 503-4-42.86 АН-004

Станция обслуживания легковых автомобилей на 3 поста (Дорожная)

Г.И.П	Чекалов		
Н. контр	Комова		
Нач. отд	Хрищанович		
Гл. спец.	Фонарев		
Рук. гр.	Комова		

Здание станции

Щит автоматизации П1 (П2,П3) Таблица соединений

Стадия	Лист	Листов
РП	1	4

ГИПРОАВТОТРАНС Ленинградский филиал

Проводник	Откуда идет	Куда поступает	Данные провода	Примечание
5	К1:44	К1:14		п
	К1:14	К3:14		
	К3:14	КТ:27	ПВ1 1х1,0	
	КТ:27	ХТ3:5		
6	К3:13	К2:14		
7	К2:13	КТ:28		
7	КТ:28	ХТ3:7		
8	КТ:15	К1:13		
9	К1:А	КТ:А		
9	КТ:А	КТ:16		п
10	К1:43	ХТ2:1		
11	К2:А	ХТ2:2		
12	К3:А	ХТ1:2		
13	К2:53	ХТ1:3		
14	К3:22	К2:34		
14	К2:34	ХТ1:6		
15	К2:22	ХТ1:9		
16	К2:43	К2:13		п
16	К2:31	ХТ1:10		
17	К2:44	ХТ2:3		
17	К2:44	К4:13		

Инв.№подл. | Подпись и дата | Взам.инв.№

Проводник	Откуда идет	Куда поступает	Данные провода	Примечание
18	К4:А	ХТ2:4		
19	К4:31	К2:32		
19	К2:32	ХТ2:10		
20	К4:32	ХТ2:5		
21	К4:14	К4:23	ПВ1 1х1,0	п
21	К4:23	К4:51		п
21	К4:51	ХТ2:6		
22	К4:24	К4:41		п
22	К4:41	ХТ2:7		
23	К4:32	К4:63		п
23	К4:63	ХТ2:8		
Земля	Рейки для установки аппаратов ⏚	Стойка ⏚	ПВ1 1х1,5	

Инв.№подл. | Подпись и дата | Взам.инв.№

Альбом IV

Проводник	Откуда идет	Куда поступает	Данные провода	Примечание
	Дверь			
N	HL2:2	XT1:8	ПМВГ 1х0,75	
10	HL2:1	XT2:1		
2	SA1:11	XT3:3	ПВ1 1х1,0	п
3	SA1:12	XT3:4		
3	SA1:12	SA1:2	ПМВГ 1х0,75	
7	SA1:1	XT3:7		
4	SA1:10	XT3:9	ПВ1 1х1,0	п
5	SA1:9	XT3:5		
1	SA1:4	SA1:14	ПМВГ 1х0,75	
	SA1:14	XT3:2		
16	XT1:10	SA1:3		
24	SA1:13	XT2:9		

ТП503-4-42.86 АН-004 Лист 4

Альбом IV

Технические требования

Таблица подключения и схем выполнена на основании таблицы соединений АН-00

Проводник	Вывод	Вид контакта	Вывод	Проводник
		К1		
5*	14п	Ж	13	8
5	44п	Ж	43	10
9	А	К	В	N
		К2		
1*	54п	Ж	53п	13
1*	33п	Ж	34п	14*
16	43п	Ж	44п	17
6	14	Ж	13п	7
16*	31п	Р	32п	19
1	21п	Р	22	15
11	А	К	В	N*

Проводник	Вывод	Вид контакта	Вывод	Проводник
		К3		
5	14	Ж	13	6
1	21	Р	22	14
12	А	К	В	N*
		К4		
17	13	Ж	14	21
21*	23	Ж	24	22
19	31	Р	32	20
22*	41	Р	42	N
21*	51	Р	52	23
23*	63	Ж	64	N*
18	А	К	В	N*

Инв.№подл. | Подпись и дата | Взам.инв.№

ТП503-4-42.86 АН-005

Станция обслуживания легковых автомобилей на 3 поста /воронежа/

ГИП	Чекалов	
Н.контр	Комова	
Нач.отд.	Хрищанович	
Гл.спец	Фонарев	
Рук.гр.	Комова	

Здание станции

Стадия	Лист	Листов
РП	1	3

Щит автоматизации П1(П2)(П3) Таблица подключения

ГИПРОАВТОТРАНС Ленинградский филиал

Проводник	Вывод	Вид контакта	Вывод	Проводник
		КТ		
8	15	Р	16п	9
5	27	З	28	7
9*	Ап	К	В	N*
		ХТ1		
1*	1		2	12
13	3		4	-
-	5		6	14
Nп	7		8	Nп
15	9		10	16
		ХТ2		
10	1		2	11
17	3		4	18
20	5		6	21
22	7		8	23
24	9		10	19
		ХТ3		
1*п	1		2	1п
2	3		4	3
5п	5		6	5п
7	7		8	8
4	9		10	-

Проводник	Вывод	Вид контакта	Вывод	Проводник
	Дверь			
		HL		
10	1		2	N
		SA1		
7	1		2п	3
16	3		4п	1
5	9		10	4
2	11		12п	3*
24	13		14п	1*

Инв. № подл. | Подпись и дата | Взам. инв. №

Поз. 6
К1, К3

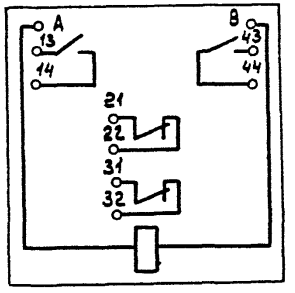

Поз. 8
К4

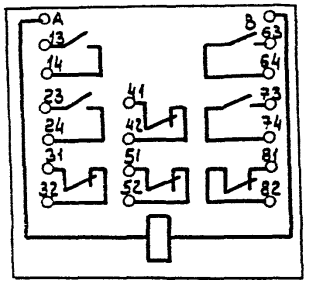

Поз. 9
КТ

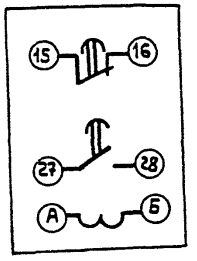

Поз. 7
К2

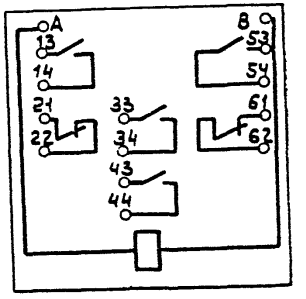

Инв. № подл. | Подпись и дата | Взам. инв. №

Поз.	Обозначение	Наименование	Кол.	Примеч.
		Документация		
	АН-007	Таблица соединений		
	АН-008	Таблица подключения		
		Стандартные изделия		
1		Шкаф щитя	1	
		ЩШ-3Д-I 800х600 УЧ1Р30		
		ОСТ 36.13-76		
2		Скоба С3600 ТК3-125-81	2	
3		Рейка Р800 ТК3-101-83	1	
		Прочие изделия		
4	8-3	Мост показывающий, самопищущий на 3 точки измерения КСМ2-018 ТУ 25-07-295-68	1	

ТП 503-4-42.86			АН-006
Станция обслуживания легковых автомобилей на 3 поста (дорожная)			
ГИП Чекалов			
Н. контр Комова			
Нач. отд Урищенкович			
Гл. спец Фонарев		12.85	
Рук. гр Комова			
Здание станции	Стадия: РП	Лист: 1	Листов: 5
Щит контроля Общий вид.	ГИПРОАВТОТРАНС Ленинградский филиал		

Поз.	Обозначение	Наименование	Кол.	Примеч.
5	14-3, 15-3	Прибор автоматический для измерения и записи расхода КСД2-002	2	
6	SF; SF1... SF4	Автомат ~220В Jн=0,63А отсечка 1,3 Jн, крепление на панели А63 ТУ16.522.110-74	5	
7	XT1, XT2	Блок зажимов	2	
8		Упор	2	
9		Зажим ЗН23 с подгоночной катушкой КП1 ТУ36.1750-74	4	
10		Рамка 66х26 ТУ36.1130-74	8	
		Материалы		
		Провод 380 гост 6323-70		
11		ПВ1 1х1,0	50м	
12		ПВ1 1х1,5	10м	

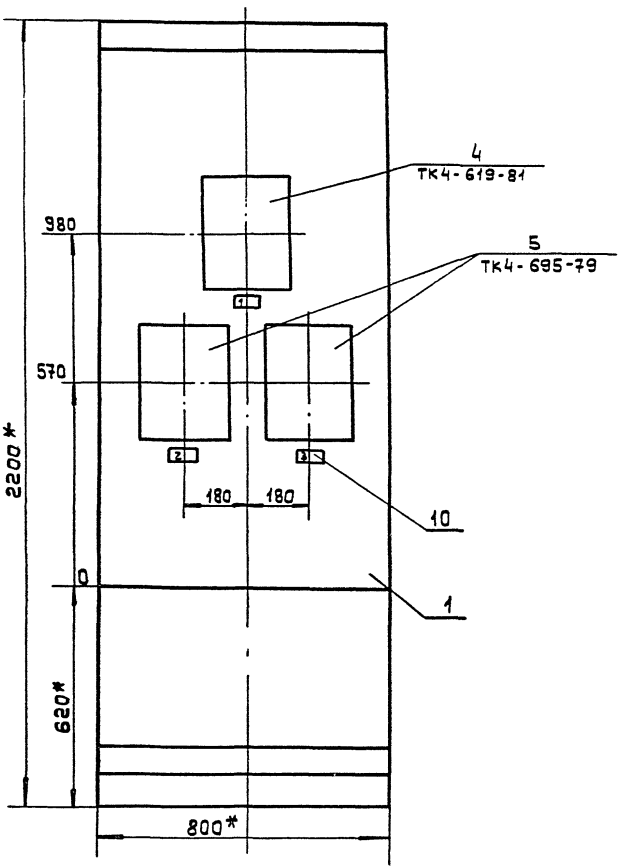

1* Размеры для справок

2. Покрытие - вариант 7 ОСТ 36.13-76

Инв.№ подл. | Подпись и дата | Взам. инв.№

Вид на внутренние плоскости (развернуто)

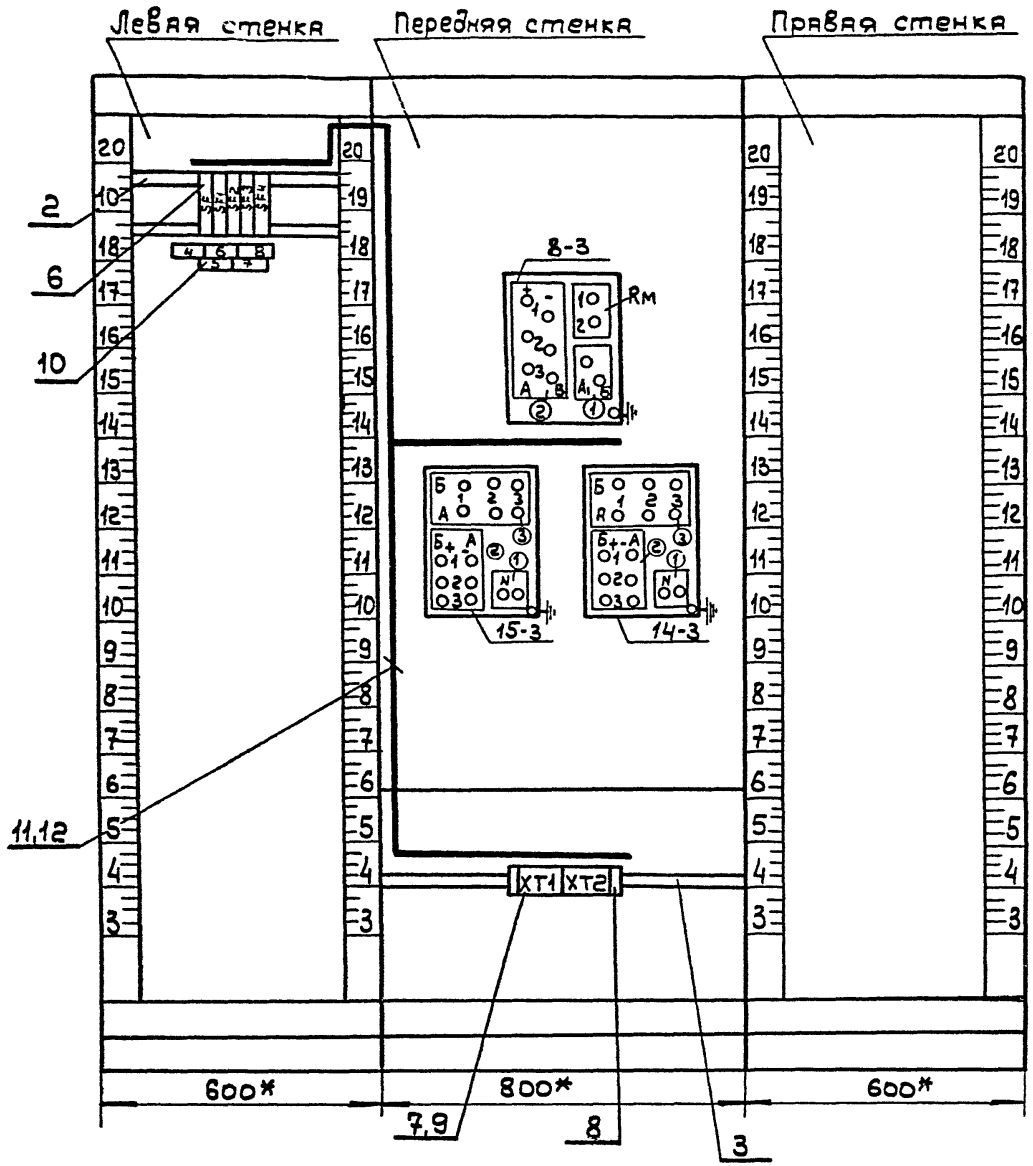

Инв.№подл. | Подпись и дата | Взам.инв.№

Таблица 1
Надписи на табло и в рамках

№ надписей	Надпись	Кол.
	Рамка 66х26	
1	Температура	
	1-прямая вода	
	2-обратная вода	1
2	Расход обратной	
	воды	1
3	Расход прямой	
	воды	1
4	~220В ввод питания	1
5	Питание прибора	
	~220В п.8	1
6	Питание прибора	1
	~220В п.15-3	

Продолжение табл.1

№ надписей	Надпись	Кол.
7	Питание прибора	
	~220В п.14-3	1
8	Питание прибора	
	~220В п.9	1

Поз. 7.9
ЗН 23; КП1

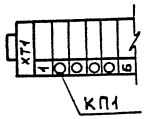

Поз. 5
SF, SF1...SF4



Альбом IV

Проводник	Откуда идет	Куда поступает	Данные провода	Примечание
	Технические	требования		
	Таблица соединений выполнена на основании	схем А-10		
1	8;К2-А1	ХТ1:2		
2	8;К2-Б1	ХТ1:3		
3	ХТ1:4	8;К2-В2		
4	8;К2-Б2	ХТ1:5	ПВ1 1,0	
14-1Б	ХТ1:7	14-3;К2-Б1		
14-2Б	14-3;К2-Б2	ХТ1:8		
14-3А	ХТ1:9	14-3;К2-А3		
14-3Б	14-3;К2-Б3	ХТ1:10		

Инв.№подл. | Подпись и дата | Взам.инв.№

ТП503-4-42.86 АН-007

Станция обслуживания легковых автомобилей на 3 поста (дорожная)

				Стадия	Лист	Листов
ГИП	Чекалов					
Н.контр.	Комова			Здание станции	РЛ	1	2
Нач.отд.	Хрящанский					
Гл.спец.	Фонарев			Щит контроля	ГИПРОАВТОТРАНС	
Рук.гр.	Комова			Таблица соединений	Ленинградский филиал	

Альбом IV

Проводник	Откуда идет	Куда поступает	Данные провода	Примечание
15-1Б	15-3;К2-Б1	ХТ2:2		
15-2Б	ХТ2:3	15-3;К2-Б2		
15-3А	15-3;К2-А3	ХТ2:4		
15-3Б	15-3;К2-Б3	ХТ2:5		
а	8;К2-2	ХТ1:1		
N	ХТ2:9	15-3;К1-N		
N	ХТ2:9	14-3;К1-N		
N	ХТ2:8	8;К1-А		
А	ХТ2:10	SF2		
800	SF1:1	SF1:2		
800	SF1:2	SF2:2		
800	SF2:2	SF3:2		
800	SF3:2	SF4:2	ПВ1 1,0	
801	SF1:1	8:К1-1		
802	SF2:1	15-3:К1-1		
803	SF3:1	14-3:К1-1		
804	SF4:1	ХТ2:7		
Земля	Рейки для установки аппаратов	Стойка	ПВ1 1,5	

Инв.№подл. | Подпись и дата | Взам.инв.№

ТП503-4-42.86 АН-007 Лист 2

Альбом IV

Проводник	Вывод	Вид контакта	Вывод	Проводник
Технические требования:				
Таблица подключения выполнена на основании				
схем А-10 и таблицы соединений АН-007				
		SF		
800	1		2	А
		SF1		
801	1		2	800*

Проводник	Вывод	Вид контакта	Вывод	Проводник
		SF2		
802	1		2	800*
		SF3		
803	1		2	800*
		SF4		
804	1		2	800

Альбом IV

Проводник	Вывод	Вид контакта	Вывод	Проводник
		8		
		K2		
1	A1			
2	Б1			
3	A2			
4	Б2			
		Rм		
а	1			
		K1		
N	N			
801	1			
		14-3		
		K2		
14-1Б	Б1			
14-2Б	Б2			
14-3А	А3			
14-3Б	Б3			
		K1		
N	N			
802	1			

Проводник	Вывод	Вид контакта	Вывод	Проводник
		15-3		
		K2		
15-1Б	Б1			
15-2Б	Б2			
15-3А	А3			
15-3Б	Б3			
		K1		
N	N			
803	1			
		XT1		
а	1			
1	2	2,5	3	2
3	4	2,5	5	4
14-1Б	7		8	14-2Б
14-3А	9		10	14-3Б
		XT2		
	1		2	1Б-1Б
15-2Б	3		4	15-3А
15-3Б	5		6	
804	7		8п	N*
N	9п		10	А

Инв.№подл. | Подпись и дата | Взам.инв.№

ГИП	Чекалов		
Н.кон.	Комова		
Нач.отд.	Урицкий		
Гл.спец.	Романов		
Рук.гр.	Комова		

ТП503-4-42.86 АН-008

Станция обслуживания легковых автомобилей на 3 поста /дорожная/

Здание станции

Щит контроля.

Таблица подключения

Стадия	Лист	Листов
Р/Л	1	3

ГИПРОАВТОТРАНС
Ленинградский филиал

ТП503-4-42.86 АН-008 Лист 2

Позиция	Наименование и техническая характеристика оборудования материалов Завод-изготовитель (для импортного оборудования - страна, фирма)	Тип, марка оборудования. Обозначение документа и номер опросного листа	Единица измерения: Наименование	Единица измерения: Код	Код завода-изготовителя	Код оборудования материалов	Цена единицы оборудования, тыс. руб.	Количество	Масса единицы оборудования кг
1	2	3	4	5	6	7	8	9	10
	Щиты								
	1. Щит автоматизации П1(П2)(П3)	АН-003	шт	796				3/3	
	состоящий из щита ЩШМ-600х400х250 УЛХ41Р30								
	ОСТ 36.13-76								
	Изделие ГМА								
	2. Щит контроля, состоящий из шкафа	АН-006	шт	796				1/1	
	щита ЩШ-3Д-I-800х600 УЧ1Р30								
	ОСТ 36.13-76								

Инв.№подл. | Подпись и дата | Взам.инв.№

ГИП	Чекалов		
Н.контр.	Комова		
Нач.отд.	Хрищанович		
Гл.спец.	Фонарев		
Рук.гр.	Комова		

ТП503-4-42.86 А.С02

Спецификация щитов и пультов

Стадия	Лист	Листов
Р7	1	2

ГИПРОАВТОТРАНС
Ленинградский филиал

Позиция	Наименование и техническая характеристика оборудования материалов. Завод-изготовитель (для импортного оборудования-страна, фирма.	Тип, марка оборудования. Обозначение документа и номер опросного листа	Единица измерения: Наименование	Единица измерения: Код	Код завода-изготовителя	Код оборудования материала	Цена единицы оборудования, тыс. руб.	Количество	Масса единицы оборудования, кг
1	2	3	4	5	6	7	8	9	10
	2. Аппаратура и приборы поставляемые комплектно со щитами и пультами								
	1. Переключатель	УП5315-С243	шт	796		342820		3	2.75
		ТУ16.524.074-75							
	2. Арматура сигнальная	АС 220	шт	796		346180		3	0.1
	линза зеленая	ТУ16.535.930-76							
	3. Реле 220В переменного тока	РПУ-2-064203	шт	796		342512		3	0,45
		ТУ16.523.331-71							
	4. То же	РПУ-2-062203	шт	796		342512		6	0,45
	5. То же	РПУ-2-066203	шт	796		342512		3	0,45
	6. Реле времени 220В переменного тока 50Гц	РВП-72-3121	шт	796		342539		3	1,2
		-00У4							
		ТУ16.523.472-74							
	7. Автомат 220В, крепление на панели	А63	шт	796		342130		5	0,27
	Ун = 0,63А отсечка 1,3 Ун	ТУ16.522.110-74							
	8. Зажим ЗН23, с подгоночной катушкой КП1	ТУ36.1750-74	шт	796				4	
	9. Блок зажимов		шт	796				5	
	10. Упор		шт	796				4	
	11. Перемычка	ТУ36.1752-74	шт	796				2	
	12. Рамка 66х26	ТУ36.1130-74	шт	796				10	

Инв. № подл. | Подпись и дата | Взам. инв. №

Альбом IV

Внимание: прежде чем приступить к заполнению опросного листа внимательно ознакомьтесь с методикой заполнения (МЗ)

1. Заказчик (грузополучатель) _____

2. Почтовый, телеграфный адрес, телефон и телетайп заказчика _____

3. Подлежит заказу:

3.1. Дифманометр ДМ 3583 - 1 шт
(заводское обозначение) (кол-во)

3.2. Разделительные сосуды да, нет
(ненужное зачеркнуть)

3.3. Уравнительные конденсационные сосуды да, нет
(поставляются для пара) (ненужное зачеркнуть)

3.4. Уравнительные сосуды (поставляются при температуре жидкости 100°С и выше) да, нет
(ненужное зачеркнуть)

3.5. Вентильный блок да, нет
(ненужное зачеркнуть)

3.6 _____

3.7. Диафрагма ДК [ ] - А-1-а/5-11 - 1 шт.
(обозначение по ГОСТ 14321-73, ГОСТ 14322-77) (кол-во)

4. Марка материала трубопровода Сталь 20
(МЗ.п.4)

5. Наименование измеряемой среды (МЗ.п.5) вода

5.1. Компоненты газовой смеси (МЗ.п.5)

Т1

Т2 объемные доли смеси в %

			ТП 503-4-42.86	АН-009		
			Станция обслуживания легковых автомобилей на 3 поста (дорожная)			
ГИП	Чекалов		Здание станции	Стадия	Лист	Листов
Н.контр	Комова			РП	1	4
Нач.отд.	Хрищанович		Опросный лист №1 для заказа дифманометра расходомера жидкости.	ГИПРОАВТОТРАНС Ленинградский филиал		
Гл.спец.	Фонарев					
Рук.гр.	Комова					

Инв.№подл. | Подпись и дата | Взам.инв.№

Альбом IV

6. Код единицы измерения расхода (указывается предприятием-изготовителем)

7. Код размерности исходных данных (указывается предприятием-изготовителем)

Наименование параметра	Обозначение	Единица измерения	Данные заказчика
			Т3
8. Наибольший измеряемый объемный расход (МЗ, п.6)	$Q_{o\,max}$	м³/ч	
Наибольший измеряемый объемный расход приведенный к нормальному состоянию (МЗ п. 6)	$Q_{ном.max.}$	м³/ч	
Наибольший измеряемый массовый расход (МЗ.п6)	$Q_{м\,max}$	кг/ч	
	$Q_{м\,max}$	т/ч	
9. Минимальный расход		п. 8	
10. Предельный номинальный перепад давления дифманометра (МЗ.п.8)	$\Delta P_н$	кгс/м²	
	$\Delta P_н$	кПа	
11. Наибольшая допустимая потеря давления на сужающем устройстве (МЗ п. 9)	$P'_{пд}$	кгс/м²	по расчету завода-изготовителя
	$P'_{пд}$	кПа	
12. Избыточное давление измеряемой среды перед сужающим устройством	$P_и$	кгс/см²	
	$P_и$	МПа	
13. Барометрическое давление в месте установки расходомера	$P_б$	мм.рт.ст	
14. Температура измеряемой среды перед сужающим устройством		°С	150
15. Внутренний диаметр трубопровода (в свету) перед сужающим устройством при температуре 20°С	D_{20}	мм	
16. Величина абсолютной эквивалентной шероховатости стенок трубопровода (МЗ. п 10)	к	мм	
17. Максимально-допустимое значение относительной площади сужающего устройства (МЗ.п11)	m		
			Т4
18. Относительная влажность измеряемого газа при рабочих условиях (МЗ. п.12)	δ	в долях единицы	

Инв.№подл. | Подпись и дата | Взам.инв.№

Наименование параметра	Обозначение	Единица измерения	Данные заказчика

Продолжение Т4

19. Коэффициент сжимаемости газа при рабочих условиях (МЗ.п.5.12) — K —

20. Плотность сухого газа (или сухой части влажного газа) в нормальном состоянии (МЗ пп.5,13) — $\rho_{ном}$ кг/м³

21. Динамическая вязкость измеряемой среды при рабочих условиях (МЗ.пп.5,12) — γ кгс·с/м²; μ Па·с

22. Плотность измеряемой среды при рабочих условиях (МЗ, пп. 5.12) — ρ кг/м³

23. Показатель адиабаты газа при рабочих условиях (МЗ.пп.5,12) — k —

Т5

24. Плотность разделительной жидкости при атмосферном давлении и температуре разделительных сосудов (МЗ.п.14) — $\rho_{рс}$ кг/м³

25. Температура разделительных сосудов (МЗ.п.14) — $t_р$ °С

26. Плотность измеряемой среды при давлении P и температуре разделительных сосудов (МЗ. п.14) — ρ_{ic} кг/м³

Т6

27. Поправочный множитель на тепловое расширение материала трубопровода при температуре измеряемой среды (МЗ,п.4) — K_t —

28. Поправочный множитель на тепловое расширение материала сужающего устройства при температуре измеряемой среды (заполняется при необходимости предприятием-изготовителем) — K_t —

Т7

29. Наибольший измеряемый расход при использовании дифманометров на меньшие (дополнительные пределы измерения (МЗ.п.15) — $Q_i max$ по п.8 —

30. Количество пар отборов давления на одной диафрагме одна пара (При использовании более одной пары отборов необходимо указать угол между отборами и при необходимости, перепад давления (МЗ п.8) —

Наименование параметра	Обозначение	Единица измерения	Данные заказчика

Продолжение Т7

31. Требуемая заказчиком шкала или диаграмма дифманометра: именованная ~~любая~~ (МЗ. п.16) (ненужное зачеркнуть)

32. Предел измерения дополнительной записи давления _____ кгс/см², МПа (МЗ. п.17) (ненужное зачеркнуть)

33. Дополнительные сведения по усмотрению заказчика и по требованиям оговоренным в справочных материалах предприятия-изготовителя-изготовителя на заказываемый комплект (МЗ. п.18) —

34. Наименование организации заполнившей опросный лист, и ее адрес —

Проектная организация:

Ведущий технолог _____ (фамилия и подпись) (телефон)

Отдел КИПиА _____ (фамилия и подпись) (телефон)

_____ 198__ г

Заказчик:

м. п. Руководитель предприятия _____ (фамилия и подпись)

Альбом IV

Внимание: прежде чем приступить к заполнению опросного листа внимательно ознакомтесь с методикой заполнения (М3)

1. Заказчик (грузополучатель) _____

2. Почтовый, телеграфный адрес телефон и телетайп заказчика _____

3. Подлежит заказу:

3.1. Дифманометр ДМ 3583 – 1 шт (заводское обозначение) (кол-во) — Т1

3.2. Разделительные сосуды ~~да~~, нет (ненужное зачеркнуть)

3.3. Уравнительные конденсационные сосуды (поставляются для пара) ~~да~~, нет (ненужное зачеркнуть)

3.4. Уравнительные сосуды (поставляются при температуре жидкости 100°С и выше да, ~~нет~~ (ненужное зачеркнуть)

3.5. Вентильный блок ~~да~~, нет (ненужное зачеркнуть)

3.6. _____

3.7. Диафрагма ДК ☐ - А-I-а/б-2 - 1 шт. (обозначение по ГОСТ 14321-73, ГОСТ 14322-77) (кол-во)

4. Марка материала трубопровода Сталь 20 (М3, п.4)

5. Наименование змеряемой среды (М3, п. 5) Вода — Т2 объемные доли смеси в %

6.1. Компоненты газовой смеси (М3, п.5) _____

ГИП	Чекалов		
Н.контр	Комова		
Нач.отд.	Хрищанович		
Гл.спец	Фонарев		12.85
Рук.гр.	Комова		

ТП503-4-42.86 АН-010

Станция обслуживания легковых автомобилей на 3 поста (дорожная)

Здание станции

Стадия	Лист	Листов
Р/П	1	4

Опросный лист №2 для заказа дифманометра расходомера жидкости

ГИПРОАВТОТРАНС Ленинградский филиал

Инв. № подл. | Подпись и дата | Взам. инв. №

Альбом IV

6. Код единицы измерения расхода (указывается предприятием-изготовителем)

7. Код размерности исходных данных (указывается предприятием-изготовителем)

Наименование параметра	Обозначение	Единица измерения	Данные заказчика
8. Наибольший измеряемый объемный расход (М3 п. 6)	$Q_{0\,max}$	м³/ч	Т3
Наибольший измеряемый объемный расход приведенный к нормальному состоянию (М3, п 6)	$Q_{ном.max}$	м³/ч	
Наибольший измеряемый массовый расход (М3, п 6)	$Q_{m\,max}$	кг/ч	
	$Q_{m\,max}$	т/ч	
9. Минимальный расход		п. 8	
10. Предельный номинальный перепад давления дифманометра (М3, п. 8)	$\Delta P_н$	кгс/м²	
	$\Delta P_н$	кПа	
11. Наибольшая допустимая потеря давления на сужающем устройстве (М3, п. 9)	$P'_{нд}$	кгс/м²	по расчету завода-изготовителя
	$P'_{нд}$	кПа	
12. Избыточное давление измеряемой среды перед сужающим устройством	$P_и$	кгс/см²	
	$P_и$	МПа	
13. Барометрическое давление в месте установки расходомера	$P_б$	мм.рт.ст	
14. Температура измеряемой среды перед сужающим устройством.		С	70
15. Внутренний диаметр трубопровода (в свету) перед сужающим устройством при температуре 20°С	D_{20}	мм	
16. Величина абсолютной эквивалентной шероховатости стенок трубопровода (М3, п 10)	к	мм	
17. Максимально-допустимое значение относительной площади сужающего устройства (М3, п 11)	m		
18. Относительная влажность измеряемого газа при рабочих условиях (М3 п 12)	X	в долях единицы	Т4

ТП503-4-42.86 АН-010 Лист 2

Инв. № подл. | Подпись и дата | Взам. инв. №

Наименование параметра	Обозначение	Единица измерения	Данные заказчика

Продолжение Т4

19. Коэффициент сжимаемости газа при рабочих условиях (МЗ пп. 5,12) — K —

20. Плотность сухого газа (или сухой части влажного газа) в нормальном состоянии (МЗ, пп. 5,13) — $\rho_{ном}$ кг/м³

21. Динамическая вязкость измеряемой среды при рабочих условиях (МЗ. пп. 5.12) — β кгс·с/м²; μ Па·с

22. Плотность измеряемой среды при рабочих условиях (МЗ, пп. 5.12) — ρ кг/м³

23. Показатель адиабаты газа при рабочих условиях (МЗ, п.п. 5.12) — K —

Т5

24. Плотность разделительной жидкости при атмосферном давлении и температуре давления и температуре разделительных сосудов (МЗ, п.14) — $\rho_{рс}$ кг/м³

25. Температура разделительных сосудов (МЗ п. 14) — $t_р$ °С

26. Плотность измеряемой среды при давлении P и температуре разделительных сосудов (МЗ, п. 14) — $\rho^{°}_{с}$ кг/м³

Т6

27. Поправочный множитель на тепловое расширение материала трубопровода при температуре измеряемой среды (МЗ, п.4) — K'_t —

28. Поправочный множитель на тепловое расширение материала сужающего устройства при температуре измеряемой среды (заполняется при необходимости предприятием-изготовителем.) — K_t —

Т7

29. Наибольший измеряемый расход при использовании дифманометров на меньшие (дополнительные) пределы измерения (МЗ, п.13) — $Q_i max$ по п. 8 —

30. Количество пар отборов давления на одной диафрагме одна пара

(При использовании более одной пары отборов необходимо указать угол между отборами и при необходимости, перепад давления, МЗ п.8) —

Наименование параметра	Обозначение	Единица измерения	Данные экспертизы

Продолжение Т7

31. Требуемая заказчиком шкала или диаграмма дифманометра: именованная 100% (МЗ, п. 16) — (ненужное зачеркнуть)

32. Предел измерения дополнительной записи давления _____ кгс/см², МПа (МЗ, п. 17) (ненужное зачеркнуть)

33. Дополнительные сведения по усмотрению заказчика и по требованиям, оговоренным в справочных материалах предприятия-изготовителя на заказываемый комплект предприятия-изготовителя на заказываемый комплект (МЗ п.18) —

34. Наименование организации, заполнившей опросный лист, и ее адрес

Проектная организация:

Ведущий технолог _____ (фамилия и подпись) (телефон)

Отдел КИПиА _____ (фамилия и подпись) (телефон)

_____ 198__г

Заказчик:

М.П. Руководитель предприятия _____ (фамилия и подпись)

Инв.№ подл. | Подпись и дата | Взам.инв.№

Отпечатано
в Новосибирском филиале ЦИТП
630064 г. Новосибирск пр. Карла Маркса 1
Выдано в печать 7 " 11 1988 г.
Заказ 1-402 Тираж 430

gost.e-ecolog.ru