ТИПОВОЙ ПРОЕКТ

ТП503-4-42.86

СТАНЦИЯ ОБСЛУЖИВАНИЯ ЛЕГКОВЫХ АВТОМОБИЛЕЙ НА 3 ПОСТА / ДОРОЖНАЯ /

АЛЬБОМ III

Стальные арматурные и закладные изделия

Нф 1504/03

Цена 0-49

gost.e-ecolog.ru

ТИПОВОЙ ПРОЕКТ

ТП 503-4-42.86

СТАНЦИЯ ОБСЛУЖИВАНИЯ ЛЕГКОВЫХ АВТОМОБИЛЕЙ НА 3 ПОСТА / ДОРОЖНАЯ /

АЛЬБОМ III

СОСТАВ ПРОЕКТНОЙ ДОКУМЕНТАЦИИ.

АЛЬБОМ I	Пояснительная записка. Генеральный план и транспорт. Технология производства. Архитектурные решения. Конструкции железобетонные. Отопление и вентиляция. Водоснабжение и канализация. Электрическое освещение. Силовое электрооборудование. Связь и сигнализация. Автоматизация.
АЛЬБОМ II	Сборные железобетонные изделия
АЛЬБОМ III	Стальные арматурные и закладные изделия
АЛЬБОМ IV	Техническая документация для изготовителей.
АЛЬБОМ V	Спецификации оборудования
АЛЬБОМ VI	Сметы
	Книга 1
	Книга 2
АЛЬБОМ VII	Ведомости потребности в материалах.

Т. П. ~~Применённые типовые проекты:~~
~~Очистные сооружения для сточных вод от мойки автомобилей производительностью 1,5 л/сек.~~

Разработан
Ленинградским филиалом института „Гипродортранс"
Главный инженер В.Ю. Павлович
Главный инженер проекта Б.К. Чекалов

Утвержден и введен
Минавтотранс РСФСР
Протокол от 18.07.86г
№16

Альбом III

Содержание альбома.

Обозначение	Наименование	Стр.	Примечание
	Содержание альбома	2	
ТП 503-4-42.86 КЖИ2-ТТ	Технические требования к изготовлению арматурных и закладных и		
	соединительных изделий	3	
ТП " КЖИ2-001	Рама металлическая РМ1	4	
ТП " КЖИ2-002	Рама металлическая РМ2	5,6	
ТП " КЖИ2-003	Рама металлическая РМ3	7,8	
ТП " КЖИ2-004	Рама металлическая РМ4	9	
ТП " КЖИ2-005	Рама металлическая РМ5	10	
ТП " КЖИ2-006	Щит Щ1	11	
ТП " КЖИ2-007	Изделие соединительное МС2	12	
ТП " КЖИ2-008	Изделие соединительное МС3	13	
ТП " КЖИ2-009	Установочный чертеж стальной		
	опоры ОП1	14	
ТП " КЖИ2-010	Стальная опора Т1	15-17	
ТП " КЖИ2-011	Связь СВ1	18,19	
ТП " КЖИ2-012	Стойка Ст1	20	
ТП " КЖИ2-013	Стойка Ст2	21	
ТП " КЖИ2-014	Стойка Ст3	22	
ТП " КЖИ2-015	Стойка Ст4	23	
ТП " КЖИ2-016	Изделие закладное МН1	24	

1298

Инв.№ подл. | Подпись и дата | Взам.инв.№

Н.контр.	Помазов	п/п
Нач.отд.	Иванов	п/п
Гл.конст.	Помазов	п/п
Вед.инж.	Никитина	п/п
Вед.инж.	Поликарпов	п/п

503-4-42.86

Содержание альбома

Стадия	Лист	Листов
РП	1	1

ГИПРОСПЕЦТРАНС
Ленинградский филиал

1. Архитектурные изделия и закладные детали должны изготавлятся в соответствии с требованиями: СН 393-78 „Указания по сварке соединений арматуры и закладных деталей железобетонных конструкций".

				ТП 503-4-42.86 КЖИ2-ТТ			
Н.контр.	Помазов			Технические требования к изготовлению арматурных, закладных и соединительных изделий.	Стадия	Лист	Листов
Нач.отд.	Иванов				РП	1	1
Гл.конст.	Помазов				ГИПРОАВТОТРАНС Ленинградский филиал		
Вед.инж.	Никитина						
Вед.инж.	Поликарпова						

АЛЬБОМ III

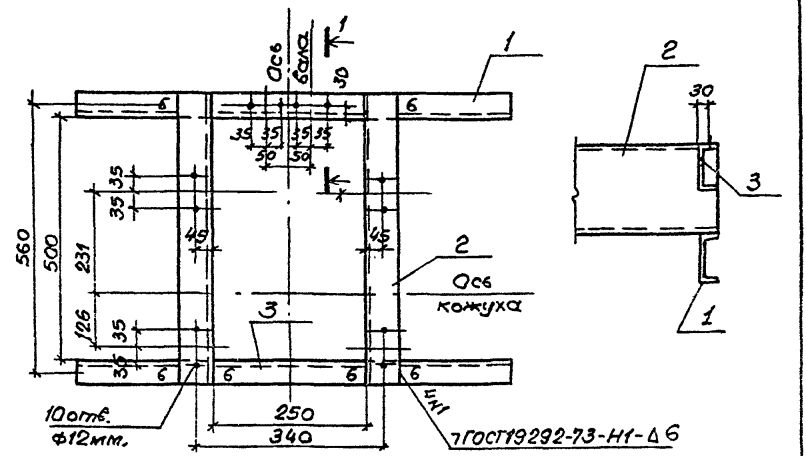

Формат	Зона	Поз.	Обозначение	Наименование	Кол.	Примечание
				Документация		
			КЖИ2-ТТ	Технические требования к изготовлению арматурных и закладных изделий.		
				Детали		
		1		Швеллер 10 ГОСТ 8240-72 Вст3кп2 ГОСТ 380-71		
				ℓ=990	2	8,6 кг
		2		Швеллер 20 ГОСТ 8240-72 Вст3кп2 ГОСТ 380-71		
				ℓ=560	2	10,3 кг
		3		Швеллер 10 ГОСТ 8240-72 Вст3кп2 ГОСТ 380-71		
				ℓ=340	2	2,92 кг

1298

Взам. инв. №

Подп. и дата

Инв. № подл.

ТП 503-4-42.86 КЖИ2-001

Рама металлическая РМ1

Стадия	Масса	Масштаб
РП	43,6	1:10
Лист 1	Листов 1	

ГИПРОАВТОТРАНС
Ленинградский филиал

Н. контр.	Помазов	
Нач. отд.	Иванов	
Гл. конст.	Помазов	
Вед. инж.	Никитина	
Вед. инж.	Поликартов	

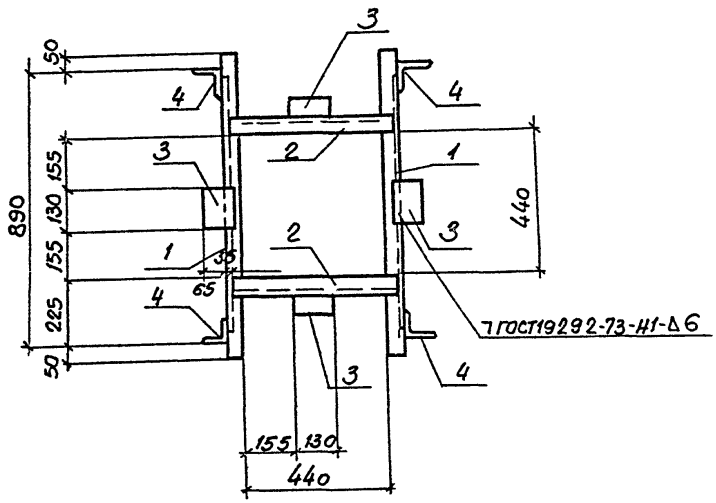

		ТП 503-4-42.86	КЖИ2-002
		Рама металлическая РМ2	Стадия: Р/Т; Масса: 38.8; Масштаб: 1:10
			Лист 1; Листов 2
Н.контр.	Помазов		ГИПРОАВТОТРАНС Ленинградский филиал.
Нач.отд.	Иванов		
Гл.конст.	Помазов		
Вед.инж.	Никитина		
Инженер	Помазов		

Формат	Зона	Поз.	Обозначение	Наименование	Кол.	Приме-чание
				Документация.		
А4			ТП КЖИ2-ТТ	Технические требования		
				к изготовлению арматурных		
				и закладных изделий		
				Детали.		
Б4		1		Швеллер 10 ГОСТ 8240-72 / Вст3кп2 ГОСТ 380-71		
				ℓ=1000	2	8,6кг
Б4		2		Швеллер 10 ГОСТ 8240-72 / Вст3кп2 ГОСТ 380-71		
				ℓ=520	2	4,5кг
Б4		3		Полоса 10х100 ГОСТ 103-76 / Вст3кп2 ГОСТ 380-71		
				ℓ=130	4	1,0кг
Б4		4		Уголок 75х75х8 ГОСТ 8509-72 / Вст3кп2 ГОСТ 380-71		
				ℓ=100	4	0,9кг.

1298

Инв.№ подл. | Подпись и дата | Взам. инв. №

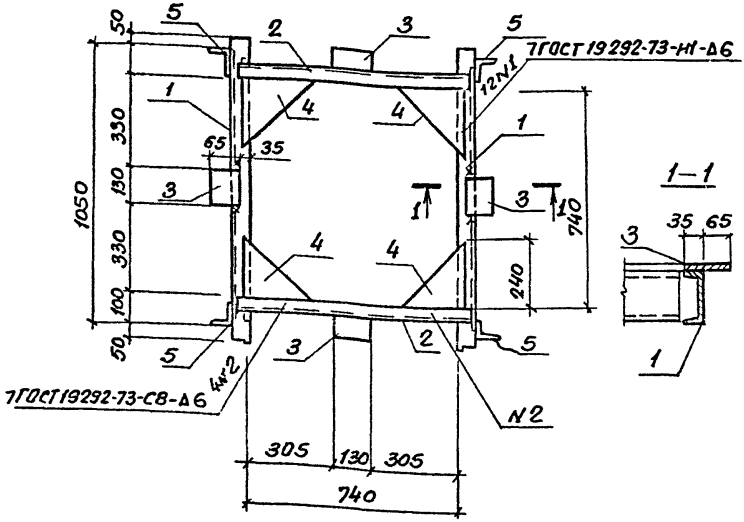

Н.контр.	Ломазов		
Нач.отд.	Иванов		
Гл.конст.	Ломазов		
Вед.инж.	Никитина		
Инж.	Пивоварова		

ТП 503-4-42.86 КЖИ2-003

Рама металлическая РМ3

Стадия	Масса	Масштаб
РП	56,4	1:10
Лист 1	Листов 2	

ГИПРОАВТОТРАНС
Ленинградский филиал

Формат	Зона	Поз.	Обозначение	Наименование	Кол.	Примечание
				Документация.		
А4			ТП КЖИ2-ТТ	Технические требования		
				к изготовлению арматур-		
				ных и закладных изделий		
				Детали.		
БУ		1		Швеллер 10 ГОСТ 8240-72 / Вст3кп2 ГОСТ 380-71		
				ℓ=1150	2	10.3кг
БУ		2		Швеллер 10 ГОСТ 8240-72 / Вст3кп2 ГОСТ 380-71		
				ℓ=820	2	7.1кг
БУ		3		Полоса 10х100 ГОСТ 103-76 / Вст3кп2 ГОСТ 380-71		
				ℓ=130	4	1.0 кг
БУ		4		Полоса 10х240 ГОСТ 103-76 / Вст3кп2 ГОСТ 380-71		
				ℓ=240	4	3.5кг
БУ		5		Уголок 75х75х8 ГОСТ 8509-72 / Вст3кп2 ГОСТ 380-71		
				ℓ=100	4	0.9кг

1298

Инв.№ подл. | Подпись и дата | Взам.инв.№

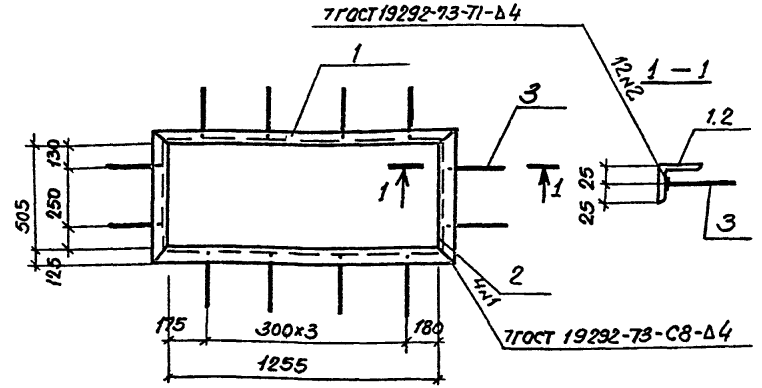

Формат	Зона	Поз.	Обозначение	Наименование	Кол.	Примечание
				Документация.		
			АСИ-ТТ	Технические требования к изготовлению арматурных и закладных изделий.		
				Детали.		
БЧ		1		Уголок 50х50х5 ГОСТ 8509-72 / Вст3кп2 ГОСТ 380-71		
				ℓ=1355	2	5,1
БЧ		2		Уголок 50х50х5 ГОСТ 8509-72 / Вст3кп2 ГОСТ 380-71		
				ℓ=605	2	2,3
БЧ		3		ф8 А-III ГОСТ 5781-82, ℓ=240	12	0,1

Н.контр.	Помазов	
Нач.отд.	Иванов	
Гл.конст	Помазов	
Вед.инж.	Никитина	
Инж.	Либоробов	

ТП 503-4-42.86 КЖИ2-004

Рама металлическая РМ4

Стадия	Масса	Масштаб
Р/Д	16.0	
Лист	Листов 1	

ГИПРОАВТОТРАНС
Ленинградский филиал

АЛЬБОМ III

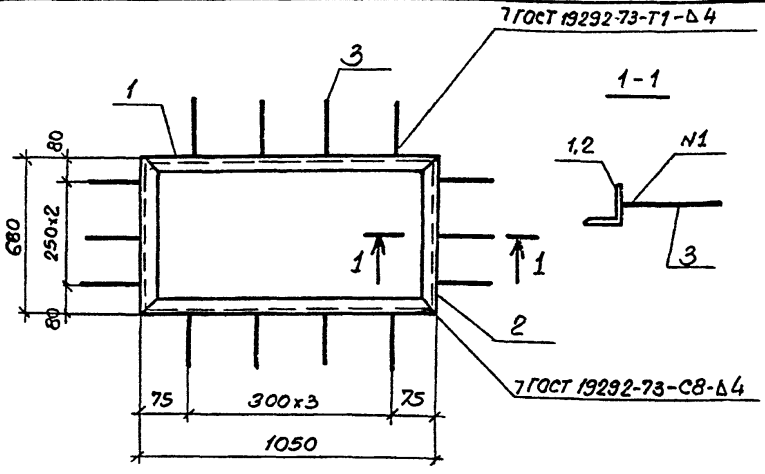

Формат	Зона	Поз.	Обозначение	Наименование	Кол.	Примечание
				Документация.		
			АСИ-ТТ	Технические требования		
				к изготовлению армату-		
				рных и закладных изделий		
				Детали.		
БЧ		1		Уголок 63х63х5 ГОСТ 8509-72 / Ст3кп2 ГОСТ 380-71		
				ℓ=1280	2	6.2 кг.
БУ		2		Уголок 63х63х5 ГОСТ 8509-72 / Ст3кп2 ГОСТ 380-71		
				ℓ=680	2	3.3 кг
БУ		3		ф8 AIII ГОСТ 5781-82, ℓ=240	14	0.1 кг.

1298

Взам. инв. N

Подпись и дата

Инв. N подл.

Н. контр.	Помазов	
Нач. отд.	Иванов	
Гл. конст.	Помазов	
Вед. инж.	Никитина	
Инж.	Пивоварова	

ТП 503-4-42.86 КЖИ 2-005

Рама металлическая РМ5

Стадия	Масса	Масштаб
РП	20,4	
Лист	Листов 1	

ГИПРОАВТОТРАНС
Ленинградский филиал

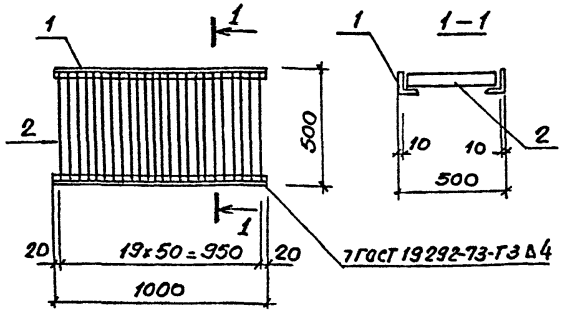

Формат	Зона	Поз.	Обозначение	Наименование	Кол.	Примечание
				Документация		
А4			КЖИ2-ТТ	Технические требования к изготовлению арматурных и закладных изделий		
				Детали.		
Б4		1		Уголок 50×50×5 ГОСТ 8509-72 Вст3кп2 ГОСТ 380-71		
				ℓ=1000	2	3.8кг
Б4		2		Полоса 5×50 ГОСТ 103-76 Вст3кп2 ГОСТ 380-71		
				ℓ=480	20	1.0кг

Н.контр.	Ломазов	
Нач.отд.	Иванов	
Гл.конст.	Ломазов	
Вед.инж.	Никитина	
Инж.	Пивоварова	

ТП 503-4-42.86 КЖИ2-ООБ

Щит Щ1

Стадия	Масса	Масштаб
РП	27.6	1:20
Лист	Листов	

ГИПРОАВТОТРАНС
Ленинградский филиал

АЛЬБОМ III

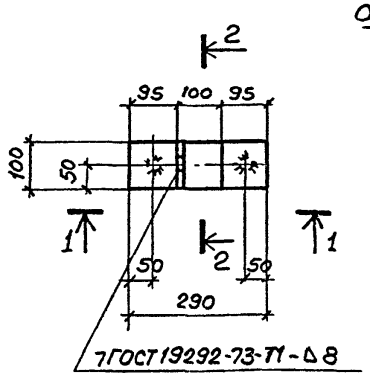

Формат	Зона	Поз.	Обозначение	Наименование	Кол.	Примечание
				Документация.		
А4			КЖИ2-ТТ	Технические требования к изготовлению арматурных и закладных изделий.		
				Детали.		
БЧ		1		Полоса $\frac{10\times100\ ГОСТ\ 1037-76}{Вст\,3кп2\ ГОСТ\ 380-71}$		
				ℓ=290	1	2,3кг
БЧ		2		ф10AIII ГОСТ 5781-82, ℓ=280	2	0,16кг
БЧ		3		Уголок $\frac{100\times100\times3\ ГОСТ\ 8509-72}{Вст\,3кп2\ ГОСТ\ 380-71}$		
				ℓ=100	1	1,6кг

Взам. инв. №

Подпись и дата

Инв. № подл.

Н. контр.	Ломазов	
Нач. отд.	Иванов	
Гл. конст.	Ломазов	
Вед. инж.	Никитина	
Вед. инж.	Поликарпова	

ТП 503-4-42.86 КЖИ2-007

Изделие соединительное МС2

Стадия	Масса	Масштаб
РП	4,2	1:10
Лист	Листов	

ГИПРОАВТОТРАНС
Ленинградский филиал

1298

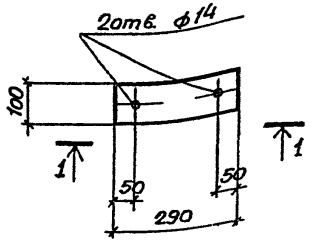

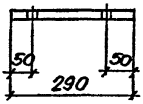

Формат	Зона	Поз.	Обозначение	Наименование	Кол.	Примечание
				Документация.		
А4			КЖИ2-ГТ	Технические требования к		
				изготовлению арматурных		
				и закладных изделий		
				Детали.		
Б9		1		Полоса $\frac{10\ \text{ГОСТ}\ 103\text{-}76}{\text{Вст3кп2 ГОСТ 380-71}}$		
				ℓ=290	1	2,3 кг.

		ТП 503-4-42.86	КЖИ2-008
		Изделие соединительное МС3	Стадия: РП; Масса: 2,3кг; Масштаб: 1:10
Н.контр.	Помазов		Лист 1 / Листов 1
Нач.отд.	Иванов		ГИПРОАВТОТРАНС
Гл.конст.	Помазов		Ленинградский филиал
Вед.инж.	Никитина		
Вед.инж.	Поликарпова		

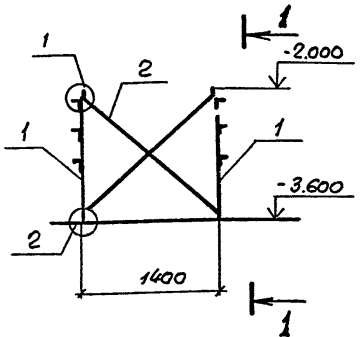

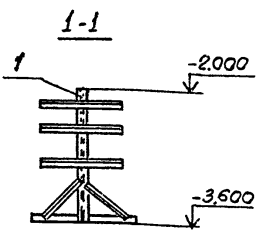

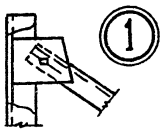

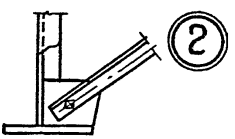

Формат	Зона	Поз	Обозначение	Наименование	Кол.	Примечание
				Документация		
А4			ТП КЖИ2-ТТ	Технические требования к изготовлению арматурных и закладных изделий		
				Сборочные единицы		
А4		1	КЖИ2-010	Стальная опора Т1	2	
А4		2	КЖИ2-011	Связь СВ1	1	

1298

Взам. инв. №

Подп. и дата

Инв. № подл.

Н.контр.	Ломазов	
Нач.отд.	Иванов	
Гл.конст.	Ломазов	
Вед.инж.	Никутина	
Инжен.	Лаврова	

ТП 503-4-42.86 КЖИ2-009СБ

Установочный чертеж стальной опоры ОП1

Стадия	Масса	Масштаб
Р/Д	77.0	
Лист 1	Листов 1	

ГИПРОАВТОТРАНС
Ленинградский филиал.

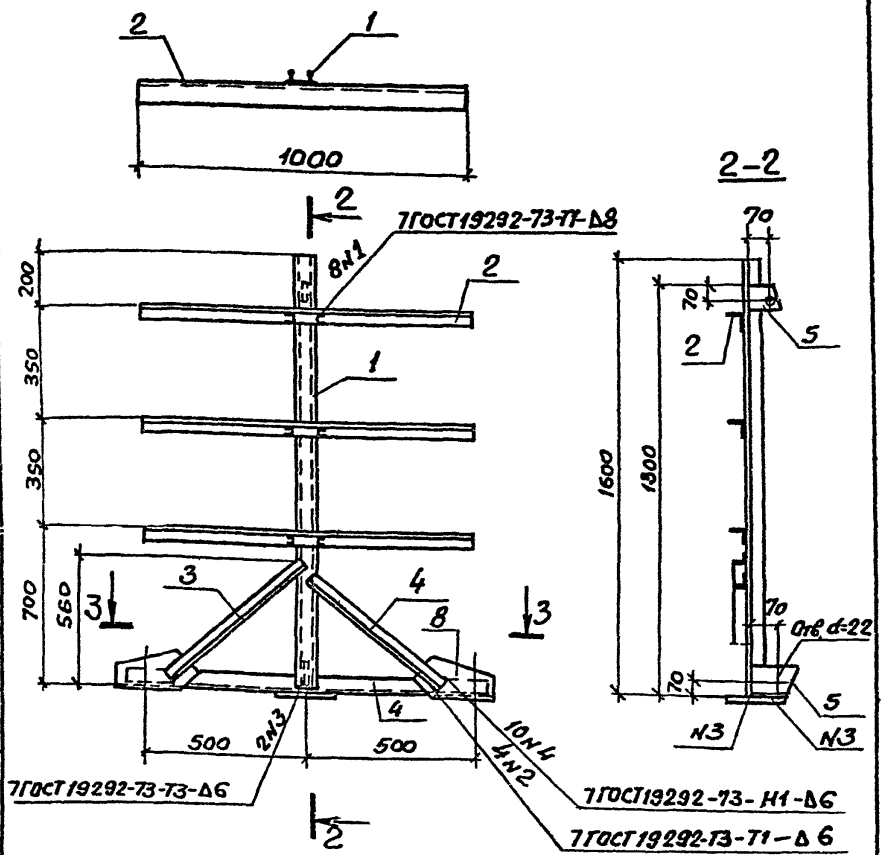

Н.контр.	Помазов		
Нач.отд.	Ибанов		
Гл.конст.	Помазов		
Вед.инж.	Никитина		
Инж.	Пиварова		

ТП 503-4-42.86 КЖИ 2-010

Стальная опора Т1

Стадия	Масса	Масштаб
Р/П		
Лист 1	Листов 3	

ГИПРОАВТОТРАНС
Ленинградский филиал

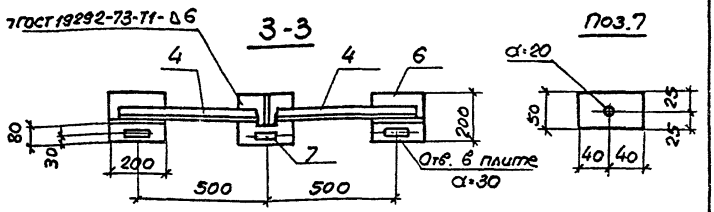

1. Поз. 2 приварить к поз. 1 швом толщиной 8мм. все остальные швы принимать равными 6мм.
3. Сварку производить электродами типа Э42.

Формат	Зона	Поз.	Обозначение	Наименование	Кол.	Примечание
				Документация		
А4			ТП АСИ-ТТ	Технические требования		
				к изготовлению арматур-		
				ных и закладных изделий.		
				Детали.		
БЧ		1		Швеллер $\frac{10\ ГОСТ\ 8240-72}{Вст3кп2\ ГОСТ\ 380-71}$		
				$\ell = 1600$	1	13.8
БЧ		2		Уголок $\frac{70\times70\times5\ ГОСТ\ 8509-72}{Вст3кп2\ ГОСТ\ 380-71}$		
				$\ell = 1000$	3	5,4
БЧ		3		Уголок $\frac{50\times50\times5\ ГОСТ\ 8509-72}{Вст3кп2\ ГОСТ\ 380-71}$		
				$\ell = 720$	1	2,7
БЧ		4		Уголок $\frac{50\times50\times5\ ГОСТ\ 8509-72}{Вст3кп2\ ГОСТ\ 380-71}$		
				$\ell = 640$	3	2,4
БЧ		5		Полоса $\frac{8\times130\ ГОСТ\ 19903-74}{Вст3кп2\ ГОСТ\ 380-71}$		
				$\ell = 130$	2	1.1
БЧ		6		Полоса $\frac{12\times200\ ГОСТ\ 19903-74}{Вст3кп2\ ГОСТ\ 380-74}$		
				$\ell = 200$	3	3.8
БЧ		7		Полоса $\frac{16\times50\ ГОСТ\ 19903-74}{Вст3кп2\ ГОСТ\ 380-74}$		
				$\ell = 80$	3	0.5
БЧ		8		полоса $\frac{8\times130\ ГОСТ\ 19903-74}{Вст3кп2\ ГОСТ\ 380-74}$		
				$\ell = 230$	2	1,9

АЛЬБОМ III

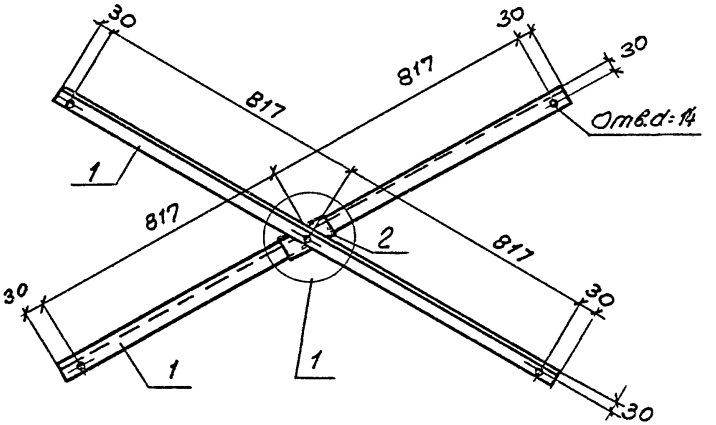

Поз.1

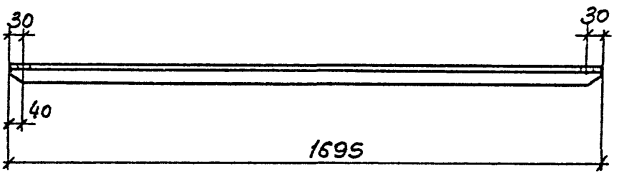

1298

Взам.инв.№

Подпись и дата

Инв.№ подл.

Н.контр	Помазов		
Нач.отд.	Иванов		
Гл.конст.	Помазов		
Вед.инж.	Никитина		
Инж.	Пивоварова		

ТП 503-4-42.86 КЖИ2-011

Связь СВ1

Стадия	Масса	Масштаб
РЛ	13.8	
Лист 1	Листов 2	

ГИПРОАВТОТРАНС
Ленинградский филиал

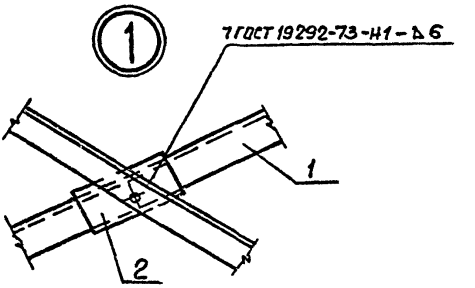

Формат	Зона	Поз.	Обозначение	Наименование	Кол.	Примечание
				Документация		
А4			ТП КЖИ2-ТТ	Технические требования к		
				изготовлению армату-		
				рных и закладных изделий.		
				Детали.		
Б4		1		Уголок 50×50×5 ГОСТ 8509-72 / Вст3кп2 ГОСТ 380-71		
				ℓ=1655	2	6.4кг
Б4		2		Полоса 6×100 ГОСТ 19903-74 / Вст3кп2 ГОСТ 380-71		
				ℓ=200	1	1.0кг

1. Толщину швов принимать равной 6мм.
2. Монтаж производить на болтах диаметром 12мм.

АЛЬБОМ III

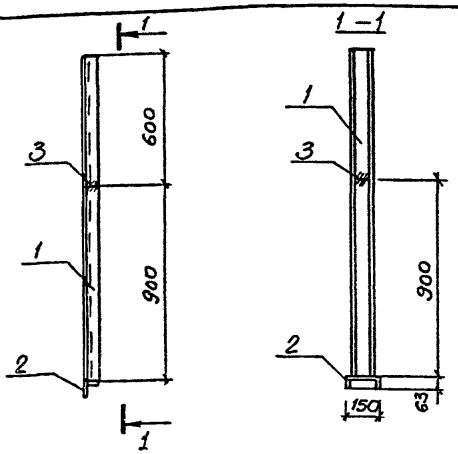

				Обозначение	Наименование	Кол.	Примечание
					Документация		
	АЧ			КЖИ2-ТТ	Технические требования изготовлению арматурных и закладных изделий		
					Детали		
	БЧ		1		Швеллер 80х5х4 ГОСТ 8278-75 / Вст3кп2 ГОСТ 380-71		
					ℓ=1500	1	7,8 кг
	БЧ		2		Уголок 63х63х5 ГОСТ 8509-72 / Вст3кп2 ГОСТ 380-71		
					ℓ=200	1	1,0 кг
	БЧ		3		Полоса 4х40 ГОСТ 103-76 / Вст3кп2 ГОСТ 380-71		
					ℓ=70	1	0,9 кг

1298

Взам. инв. №

Подп. и дата

Инв. № подл.

Н. контр.	Ломазов	
Нач. отд.	Иванов	
Гл. конст.	Ломазов	
Вед. инж.	Накитина	
Инж.	Пивоброва	

ТП 503-4-42.86 КЖИ2-012

Стойка Ст1

Стадия	Масса	Масштаб
РП	9,7	1:50
Лист	Листов	

ГИПРОАВТОТРАНС
Ленинградский филиал

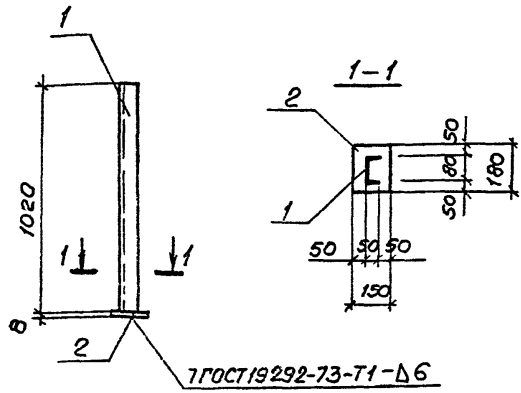

Формат	Зона	Поз.	Обозначение	Наименование	Кол.	Примечание
				Документация.		
А4			ТП КЖИ2-ТТ	Технические требования к изготовлению арматурных и закладных изделий.		
				Детали.		
				Швеллер 80х50х4 ГОСТ 8278-75 Вст3кп2 ГОСТ 380-71		
Б4		1		ℓ=1020	1	5,3кг
Б4		2		Полоса 6х150 ГОСТ 103-76 Вст3кп2 ГОСТ 380-71		
				ℓ=180	1	1,4кг

	ТП 503-4-42.86	КЖИ2 - 013
Стойка Ст2	Стадия: Р/Л; Масса: 6,7; Масштаб: 1:50	
	Лист	Листов
Н.контр. Ломазов; Нач.отд. Иванов; Гл.конст. Ломазов; Вед.инж. Никитина; Инж. Пивоварова	ГИПРОАВТОТРАНС Ленинградский филиал	

АЛЬБОМ III

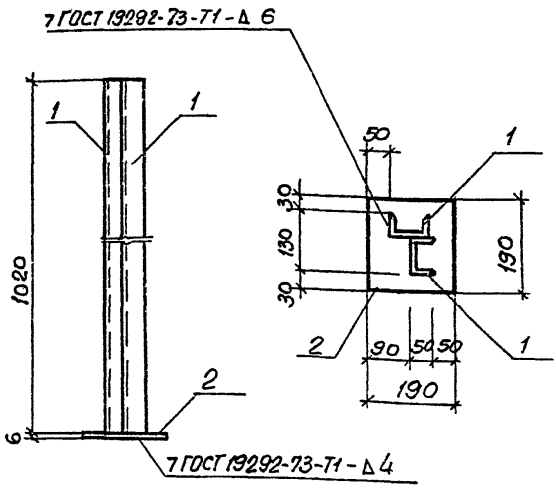

Формат	Зона	Поз.	Обозначение	Наименование	Кол.	Примечание
				Документация.		
А4			ТП КЖИ2-ТТ	Технические требования к изготовлению арматурных и закладных изделий		
				Детали.		
Б4		1		Швеллер 80х50х4 ГОСТ 8278-75 / Вст3кп2 ГОСТ 380-71		
				ℓ=1020	2	5,3 кг
Б4		2		Полоса 6х190 ГОСТ 103-76 / Вст3кп2 ГОСТ 380-71		
				ℓ=190	1	1,7 кг

1298

Взам. инв.№

Подпись и дата

Инв.№ подл.

Н.контр.	Ломазов	
Нач. отд.	Иванов	
Гл.констр.	Ломазов	
Вед.инж.	Никитина	
Инж.	Пивоварова	

ТП 503-4-42.86 КЖИ2-014

Стойка Ст3.

Стадия	Масса	Масштаб
РП	12,3	1:10
Лист	Листов	

ГИПРОАВТОТРАНС
Ленинградский филиал

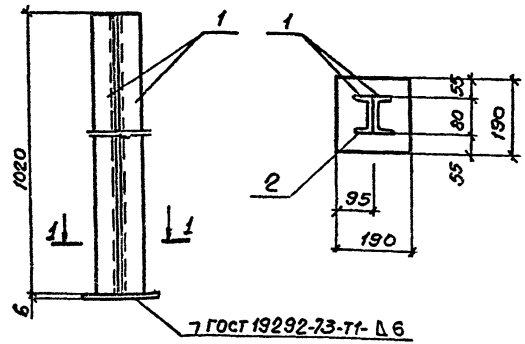

Формат	Зона	Поз.	Обозначение	Наименование	Кол.	Примечание
				Документация		
А4			ТП КЖИ2-Т7	Технические требования к изготовлению арматурных и закладных изделий		
				Детали		
Б4		1		Швеллер 80х50х4 ГОСТ 8278-75 / Ст3кп2 ГОСТ 380-71		
				ℓ=1020	2	5,3кг.
Б4		2		Полоса 6х190 ГОСТ 103-76 / Ст3кп2 ГОСТ 380-71		
				ℓ=190	1	1,7кг.

Н.контр.	Ломазов	
Нач.отд.	Иванов	
Гл.конст.	Ломазов	
Вед.инж.	Никитина	
Инж.	Ливорова	

ТП 503-4-42.86 КЖИ2-015

Стойка Ст4

Стадия	Масса	Масштаб
РП	12.3.	1:10
Лист	Листов	

ГИПРОАВТОТРАНС
Ленинградский филиал

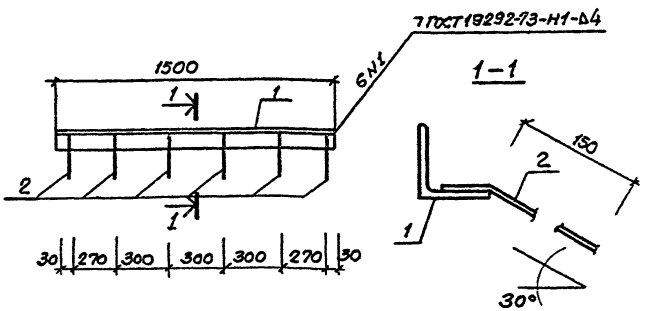

Формат	Зона	Поз.	Обозначение	Наименование	Кол.	Примечание
				Документация		
А4			ТП КЖИ2-ТТ	Технические требования на изготовление арм. изделий и закл. деталей		
				Детали		
Б4		1		Уголок 50×50×5 ГОСТ 8509-72 Ст3кп2 ГОСТ 380-71		
				ℓ=1500	1	5,7кг
Б4		2		ФВАIII ГОСТ 5781-82 ℓ=200	6	0,04кг

Инв.№ подл. | Подпись и дата | Взам. инв.№ | 1298

ТП 503-4-42.86 КЖИ2-016

Изделие закладное МН1

Стадия	Масса	Масштаб
РП	5,9	1:20 1:10
Лист	Листов	

Н.контр.	Помазов	
Нач.отд.	Иванов	
Гл.спр.	Помазов	
Рук.сект.	Самсонова	
Инжен.	Пивоварова	

ГИПРОАВТОТРАНС
Ленинградский филиал

Отпечатано
в Новосибирском филиале ЦИТП
630064 г. Новосибирск пр. Карла Маркса 1

Выдано в печать 7" II 1988 г.
Заказ: Т-401 Тираж 430

gost.e-ecolog.ru