ТИПОВОЙ ПРОЕКТ
503-4-42.86

СТАНЦИЯ ОБСЛУЖИВАНИЯ ЛЕГКОВЫХ АВТОМОБИЛЕЙ НА 3 ПОСТА
/ ДОРОЖНАЯ /

АЛЬБОМ II

СБОРНЫЕ ЖЕЛЕЗОБЕТОННЫЕ ИЗДЕЛИЯ

Нф 1504/02

Цена 0-95

gost.e-ecolog.ru

ТИПОВОЙ ПРОЕКТ

503-4-42.86

СТАНЦИЯ ОБСЛУЖИВАНИЯ ЛЕГКОВЫХ АВТОМОБИЛЕЙ НА 3 ПОСТА / ДОРОЖНАЯ /

АЛЬБОМ II

СОСТАВ ПРОЕКТНОЙ ДОКУМЕНТАЦИИ

АЛЬБОМ I	Пояснительная записка. Генеральный план и транспорт. Технология производства. Архитектурные решения. Конструкции железобетонные. Отопление и вентиляция. Водоснабжение и канализация. Электрическое освещение. Силовое электрооборудование. Связь и сигнализация. Автоматизация.
АЛЬБОМ II	Сборные железобетонные изделия.
АЛЬБОМ III	Стальные арматурные и закладные изделия.
АЛЬБОМ IV	Техническая документация для заводов-изготовителей.
АЛЬБОМ V	Спецификации оборудования.
АЛЬБОМ VI	Сметы. Книга 1 Книга 2
АЛЬБОМ VII	Ведомости потребности в материалах.

Применённые типовые проекты.

т. п.	Очистные сооружения для сточных вод от мойки автомобилей производительностью 1,5 л/сек.

РАЗРАБОТАН

Ленинградским филиалом института „Гипроавтотранс"
Главный инженер В.Ю. Павлович
Главный инженер проекта Б.К. Чекалов

Утвержден и введён в действие
Минавтотрансом РСФСР
протоколом от 18.07.86г N 16

АЛЬБОМ II

Содержание

Обозначение	Наименование	Стр.	Примечание
503-4-42.86	Содержание альбома	2	
ТП " КЖИ1-101	Колонны: 1КД3.36-1; 1КД3.36-2	3	
ТП " КЖИ1-102	Колонны: 1КО3.36-1; 1КО3.36-2	4	
ТП " КЖИ1-103	Колонны: 1КО3.36-3; 1КО3.36-4	5	
ТП " КЖИ1-104	Колонна: 1КО3.36-5.	6	
ТП " КЖИ1-105	Колонна: 1К3.36-1	7	
ТП " КЖИ1-201	Перемычка ЗПР32-38.25.44-1	8	
ТП " КЖИ1-301	Плита покрытия:		
	ПРС86.15-6АтIVт-I	9	
ТП " КЖИ1-302	Плита покрытия:		
	ПРС86.15-6АтIVт-II	10	
ТП " КЖИ1-303	Плита покрытия:		
	ПРС86.15-6АтIVт-III	11	
ТП " КЖИ1-401	Панели стеновые ПС60.18.3.0-2л-5		
	ПС60.18.3.0-3л-5		
	ПС60.18.2,5-2л-5		
	ПС60.18.2,5-3л-5	12	
ТП " КЖИ1-402	Панели стеновые ПС60.15.3.0-3л-11		
	ПС60.15.2.5-2л-11	13	
ТП " КЖИ1-403	Панели стеновые ПС90.18.2.5-2л-3		
	ПС90.18.3-3л-3	14	
ТП " КЖИ1-404	Панели стеновые ПС90.18.2.5-2л-7		
	ПС90.18.3.0-3л-7	15	
ТП " КЖИ1-405	Панели стеновые ПС90.18.3.0-3л-1		
	ПС90.18.2.5-2л-1		
	ПС90.12.2.5-2л-1		
	ПС90.12.3.0-4л-1	16	

Обозначение	Наименование		Стр.	Примечание
ТП " КЖИ1-406	Панели стеновые	ПС.90.15.3.0-3л-2		
		ПС90.15.25-2л-2	17	
ТП " КЖИ1-407	Панели стеновые	2ПС6.12.2.5-л-1		
		2ПС3.12.2.5-л-2		
ТП "		2ПС3.18.2.5-л-2	18	
ТП " КЖИ1-408	Панели стеновые	2ПС3.18.2.5-л-3		
ТП "		2ПС3.12.2.5-л-3		
		2ПС6.18.2.5-л-4		
		2ПС6.12.2.5-л-4	19	
ТП " КЖИ1-409	Панели стеновые	3ПС41.150.2.5-л-1		
		3ПС41.180.2.5-л-1		
		3ПС41.150.25-л-2	20	
ТП " КЖИ1-410	Панели стеновые	2ПС6.12.30-л-1		
		2ПС3.12.3.0-л-2		
		2ПС3.18.3.0-л-2	21	
ТП " КЖИ1-411	Панели стеновые	2ПС3.18.3.0-л-3		
		2ПС3.12.3.0-л-3		
		2ПС6.18.3.0-л-4		
		2ПС6.12.3.0-л-4	22	
ТП " КЖИ1-412	Панели стеновые	3ПС46.150.3.0-л-1		
		3ПС46.180.3.0-л-1		
		3ПС46.150.3.0-л-2	23	

1298

Инв.№подл. | Подп. и дата | Взам.инв.№

Н.контр.	Помазов		п/п
Нач.отд.	Иванов		п/п
Гл.констр.	Помазов		п/п
Вед.инж.	Нисметина		п/п
Инж.	Горченченко		п/п

503-4-42.86

Содержание альбома

Стадия	Масса	Масштаб
РП		
Лист 1	Листов 1	

Стройобтотранс Ленинградский филиал

Альбом II

1298

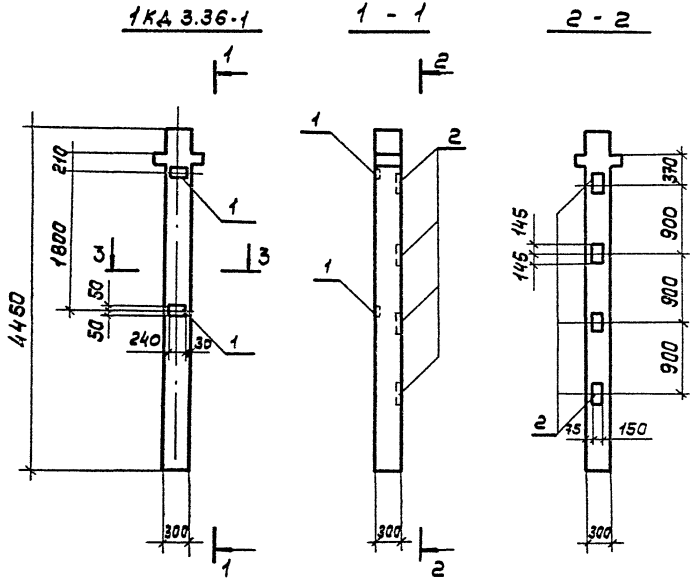

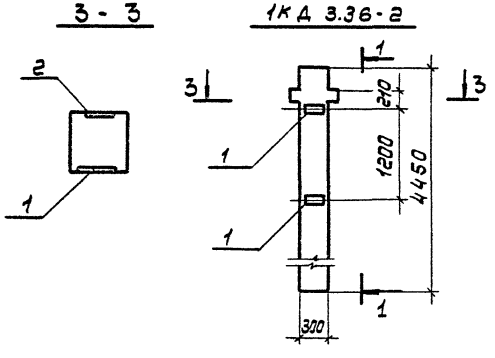

Формат	Зона	Поз.	Обозначение	Наименование	Кол.	Примечание
				Колонна 1КД 3.36-1		
				Колонна 1КД 3.36-2		
				Сборочные единицы		
			1.020-1/83 Вып. 2-1	Колонна 1КД 3.36		
				Изделия закладные		
		1	1.020-1/83 Вып. 2-15	МН-34	2	1,53кг
		2	1.020-1/83 Вып. 2,15	МН-13	4	7,39кг

Ведомость расхода стали на дополнительные закладные изделия, кг

Марка элемента	Изделия закладные										Общий расход
	Арматура класса А-III ГОСТ 5781-82					Прокат марки ВСт3кп2 ГОСТ 103-76					
	Ф8	Ф12	Ф16		итого		S=6		S=12	итого	
1КД 3.36-1 1КД 3.36-2	0,8	1.04	12,24		14,08		2,26		16,4	18,66	32,74

Н.контр.	Помазов		
Нач.отд.	Иванов		
Гл.констр	Помазов		
Вед.инж	Никитина		
Инж.	Горченко		

ТП 503-4-42.86 КЖИ1-101

Колонны
1КД 3.36-1
1КД 3.36-2

Стадия	Масса	Масштаб
РП		
Лист	Листов 1	

ГИПРОАВТОТРАНС
Ленинградский филиал

Инв.№подл. | Подп. и дата | Взам.инв.№

Альбом III

1298

Инв.№подл. | Подпись и дата | Взам. инв.№

1КО3.36-1

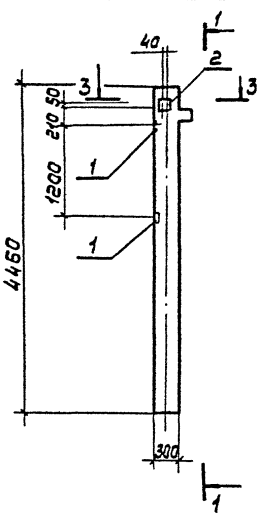

1 - 1

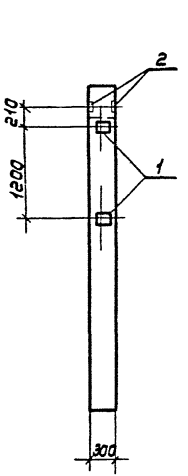

1КО3.36-2

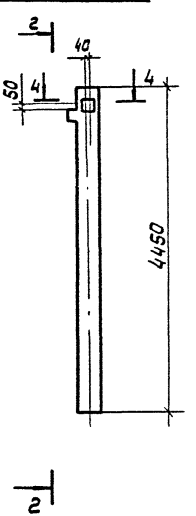

2 - 2

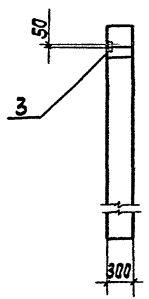

3 - 3

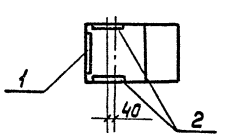

4 - 4

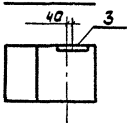

Формат	Зона	Поз.	Обозначение	Наименование	Кол.	Примечание
				Колонна 1КО3.36-1		
				Сборочные единицы		
			1.020-1/83 Вып. 2-1	Колонна 1КО3.36		
				Изделия закладные		
		1	1.020-1/83 Вып. 2-15	МН-33	2	1,53кг
		2	1.020-1/83 Вып. 2-15	МН-41	1	3,86кг
				Колонна 1КО3.36-2		
				Сборочные единицы		
			1.020-1/83 Вып.2-1	Колонна 1КО3.36		
				Изделие закладное		
		3	1.020-1/83 Вып. 2-15	МН 40	1	2,55кг

Ведомость расхода стали на дополнительные закладные изделия, кг

Марка элемента	Изделия закладные										Общий расход
	Арматура класса А-III ГОСТ 5781-82				Прокат марки ВСт3кп2 ГОСТ 103-76						
	Ф8		Ф12	Итого		S=6	S=8			Итого	
1КО3.36-1	0,8		1.04	1.84		2,26	2,82			5,08	6,92
1КО3.36-2			1.12	1.12			1.41			1.41	2,53

Н.контр.	Помазов	
Нач.отд.	Цванов	
Гл.констр.	Помазов	
Вед.инж.	Никитина	
Инж.	Груденко	

ТП 503-4-42.86 КЖИ1-102

Колонны
1КО3.36-1
1КО3.36-2

Стадия	Масса	Масштаб
РП		
Лист	Листов 1	

ГИПРОАВТОТРАНС
Ленинградский филиал

Альбом II

1298

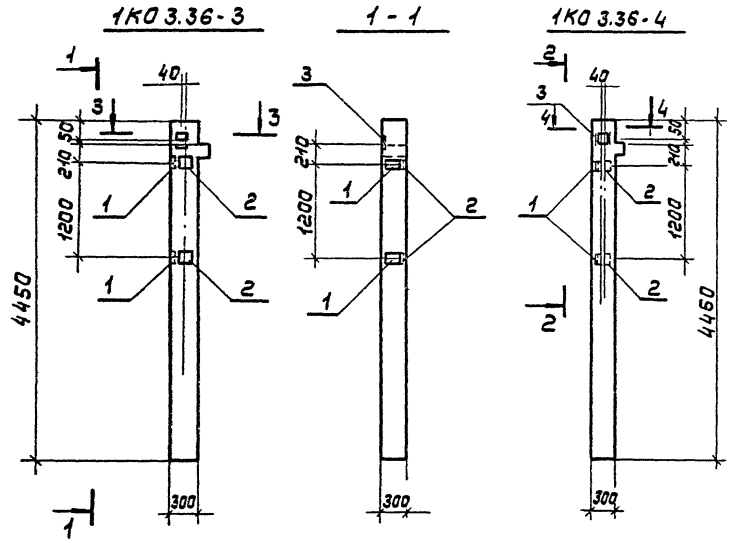

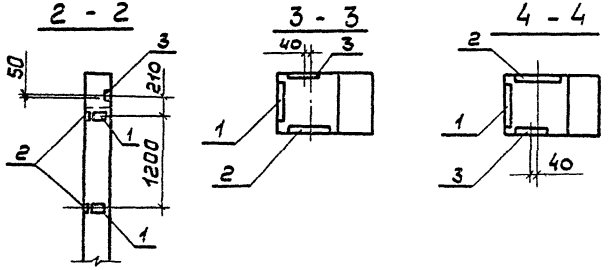

Формат	Зона	Поз.	Обозначение	Наименование	Кол.	Примечание
				Колонна 1КО 3.36-3		
				Колонна 1КО 3.36-4		
				Сборочные единицы		
			1.020-1/83 Вып. 2-1	Колонна 1КО 3.36		
				Изделия закладные		
		1	1.020-1/83 Вып. 2.15	МН-33	2	1,53кг
		2	1.020-1/83 Вып. 2-15	МН-34	2	1,53кг
		3	1.020-1/83 Вып. 2-15	МН-40	1	2,55кг

Ведомость расхода стали на дополнительные закладные изделия кг

Марка элемента	Изделия закладные										Общий расход
	Арматура класса А-III ГОСТ 5781-82				Прокат марки ВСт3кп2 ГОСТ 103-76						
	Ø8	Ø12		Итого		S=6	S=8			Итого	
1КО3.36-3 1КО3.36-4	1,6	1,12		2,72		4,52	1,41			5,93	8,65

Н.контр	Помазов	
Нач.отд.	Иванов	
Гл.констр.	Помазов	
Вед.инж.	Никитина	
Инж.	Гореченко	

ТП 503-4-42.86 КЖИ-103

Колонны 1КО3.36-3 1КО3.36-4

Стадия	Масса	Масштаб
РП		
Лист	Листов 1	

ГИПРОАВТОТРАНС
Ленинградский филиал

Инв.№подл. | Подпись и дата | Взам.инв.№

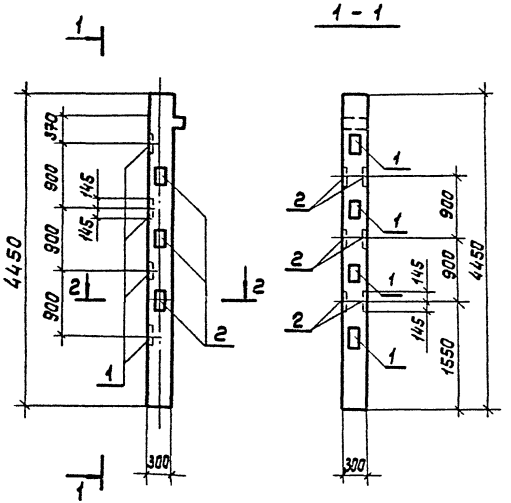

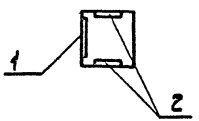

Формат	Зона	Поз.	Обозначение	Наименование	Кол.	Примечание
				Колонна 1КО 3.36-5		
				Сборочные единицы		
			1.020-1/83 Вып. 2-1	Колонна 1КО3.36		
				Изделия закладные		
		1	1.020-1/83 Вып. 2-15	МН-13	4	7.39кг
		2	1.020-1/83 Вып. 2-15	МН-14	3	11.46кг

Ведомость расхода стали на дополнительные закладные изделия, кг

Марка элемента	Изделия закладные										Общий расход
	Арматура класса					Прокат марки					
	А-III					ВСт3кп2					
	ГОСТ 5781-82					ГОСТ 103-76					
	Ф12	Ф16			Итого			S=12		Итого	
1КО3.36-5	2.60	20.34			22.94			41.0		41.0	63.94

Н. контр.	Помазов	
Нач. отд.	Иванов	
Гл. конст.	Помазов	
Вед. инж.	Никитина	
Инж.	Горченко	

ТП 503-4-42.86 КЖИ 10Ч

Колонна 1КО 3.36-5

Стадия	Масса	Масштаб
РП		
Лист	Листов 1	

ГИПРОАВТОТРАНС
Ленинградский филиал

1298

Инв. № подл. | Подп. и дата | Взам. инв. №

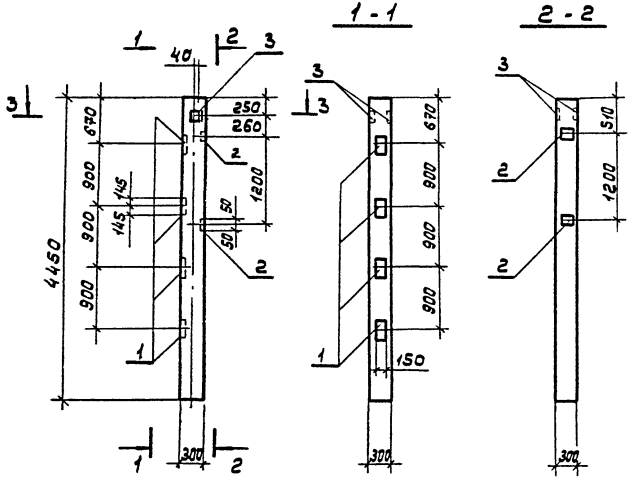

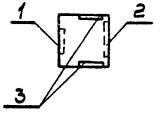

Формат	Зона	Поз.	Обозначение	Наименование	Кол.	Примечание
				Колонна 1К 3.36-1		
				Сборочные единицы		
			1.020-1/83 Вып. 2-1	Колонна 1К 3.36		
				Изделия закладные		
		1	1.020-1/83 Вып. 2-15	МН-13	4	7,39кг
		2	1.020-1/83 Вып. 2-15	МН-33	2	1,53кг
		3	1.020-1/83 Вып. 2.15	МН-41	1	3,86кг

Ведомость расхода стали на дополнительные закладные изделия, кг

Марка элемента	Изделия закладные										Общий расход
	Арматура класса А-III ГОСТ 5781-82					Прокат марки ВСт3кп2 ГОСТ 103-76					
	Ф8	Ф12	Ф16		Итого		S=6	S=8	S=12	Итого	
1К 3.36-1	0.8	2.08	12,24		15,12		2,26	2,82	16,4	21,48	36,60

Н.контр	Помазов		
Нач.отд	Иванов		
Гл.констр	Помазов		
Вед.инж.	Никитина		
Инж.	Горбуненко		

ТП 503-4-42.86 КЖИ 105

Колонна 1К 3.36-1

Стадия	Масса	Масштаб
РП		
Лист	Листов 1	

ГИПРОАВТОТРАНС Ленинградский филиал

Инв.№ подл. | Подп. и дата | Взам.инв.№ | 1298

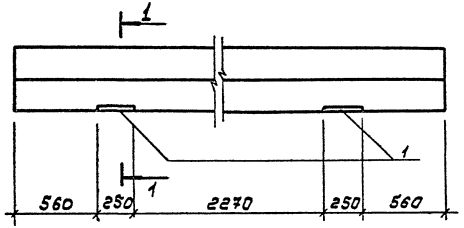

1 - 1

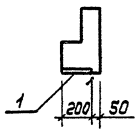

Формат	Зона	Поз	Обозначение	Наименование	Кол.	Примечание
				Перемычка		
				3ПР32-38.25.44-1		
				Сборочные единицы		
			1.138-10 Вып. 3	Перемычка 3ПР32-38.25.44		
		1	1.400-15 Вып. 0	Изделие закладное МН120	2	

Марка элемента	Изделия закладные								Всего
	Арматура класса				Прокат марки				
	A-III				Вст3кп2				
	ГОСТ 5781-82				ГОСТ 103-76				
	Ф12			Итого	-δ=8			Итого	
3ПР32-38.25.44-1	1,7			1,7	3,1			3,1	4,8

Н.контр.	Помазов	
Нач.отд.	Иванов	
Гл.констр.	Помазов	
Вед.инж.	Никитина	
Инж.	Пуворова	

ТП 503-4-42.86 КЖИ 201

Перемычка 3ПР32-38.22.44-1

Стадия	Масса	Масштаб
РП		
Лист	Листов	

ГИПРОАВТОТРАНС
Ленинградский филиал

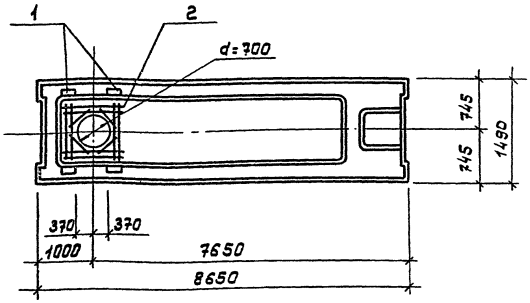

Формат	Зона	Поз.	Обозначение	Наименование	Кол.	Примечание
				Плита ПРС86.15-6АтIVТ-I		
				Сборочные единицы		
			1.041.1-2 Вып.6	Плита ПРС86.15-6АтIVТ	1	4620кг
		1	1.041-1 Вып.4	Изделие закладное МН4	4	2,21кг
		2	1.041-1 Вып.4	Сетка арматурная С9	1	1,9кг

Ведомость расхода стали на дополнительные закладные изделия, кг

Марка элемента	Изделия закладные										Общий расход
	Арматура класса						Прокат марки				
	A-III						Вст3кп2				
	ГОСТ 5781-82						ГОСТ 8510-72				
	Ф6	Ф10				Итого	Швеллер №10				Итого	
ПРС86.15-6АтIVТ-I	1,9	2,4	–	–	–	4,3	6,6	–	–	–	6,6	10,9

Н.контр	Помазов		
Нач.отд.	Иванов		
Гл.конст	Помазов		
Вед.инж.	Никитина		
Инж.	Гаврилова		

ТП 503-4-42.86 КЖИ1-301

Плита покрытия ПРС86.15-6АтIVТ-I

Стадия	Масса	Масштаб
РП	4620	1:50
Лист	Листов	

ГИПРОАВТОТРАНС
Ленинградский филиал

Инв.№ подл. | Подп. и дата | Взам.инв.№

Альбом II

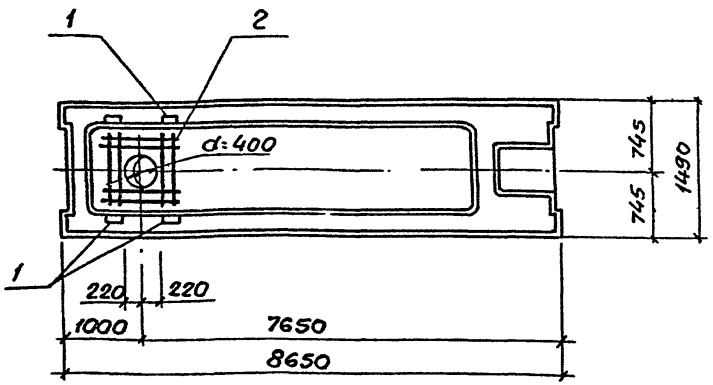

Формат	Зона	Поз.	Обозначение	Наименование	Кол.	Примечание
				Плита ПРС86.15-6АтIVт-II		
				Сборочные единицы		
			1.041.1-2 Вып.6	Плита ПРС86.15-6АтIVт	1	4620кг
		1	1.041-1 Вып.4	Изделие закладное МН4	4	2,21кг
		2	1.041-1 Вып.4	Сетка арматурная С8	1	1,32кг

Ведомость расхода стали на дополнительные закладные изделия, кг

Марка элемента	Изделия закладные											Общий расход
	Арматура класса А-III ГОСТ 5781-82						Прокат марки Вст3кп2 ГОСТ 8510-72					
	ф6	ф10				Итого	Итого ф8				Итого	
ПРС86.15-6АтIVт-II	1.32	2.4				3.72	6.6				6.6	10.32

Н.контр.	Ломазов	
Нач.сад.	Иванов	
Гл.конст.	Ломазов	
Вед.инж.	Никитина	
Инж.	Пивоварова	

ТП 503-4-42.86 КЖИ-302

Плита покрытия ПРС86.15-6АтIVт-II

Стадия	Масса	Масштаб
РП	4620	1:50
Лист	Листов	

ГИПРОАВТОТРАНС Ленинградский филиал

Инв.№ подл. | Подпись и дата | Взам.инв.№

1298

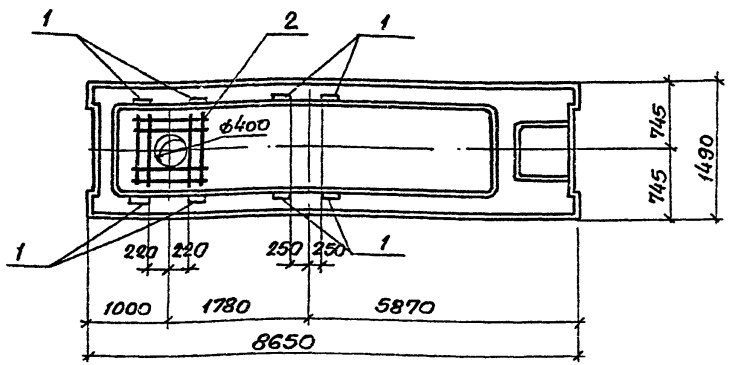

Формат	Зона	Поз.	Обозначение	Наименование	Кол.	Примечание
				Плита ПРС86.15-6АтIVТ-III		
				Сборочные единицы		
			1.041.1-2 вып.6	Плита ПРС86.15-6АтIVТ	1	4620 кг
			1.041-1 вып. 4	Изделие закладное МН4	8	2,2 1 кг
			1.041-1 вып. 4	Сетка арматурная С8	1	1.32кг

Ведомость расхода стали на дополнительные закладные изделия, кг

Марка элемента	Изделия закладные											Общий расход.
	Арматура класса AIII ГОСТ 5781-82						Прокат марки Вст3кп2 ГОСТ 8510-72					
	ф6	ф10				Итого	∠110х70 к8				Итого	
ПРС86.15-6АтIVТ-III	1.32	4.8				6.12	13.2				13.2	19.3
	—	—	—	—	—	—	—	—	—	—	—	—

Н.контр.	Ломазов		
Нач.отд.	Цванов		
Гл. конст.	Ломазов		
Вед.инж.	Никутина		
инж.	Ливарова		

ТП 503-4-42.86 КЖИ1-303

Плита покрытия ПРС86.15-6АтIVТ-III

Стадия	Масса	Масштаб
РП	4620	1:50
Лист	Листов	

ГИПРОАВТОТРАНС
Ленинградский филиал

Инв.№ подл. | Подпись и дата | Взам.инв.№

1298

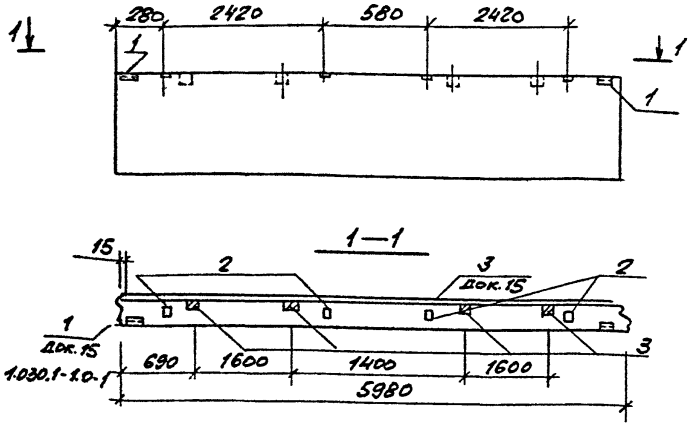

Формат	Зона	Поз	Обозначение	Наименование	Кол.	Приме-чание
				Плита ПС 60.18.3.0-2л-5		
				Сборочные единицы		
			1.030.1-1 Вып. 1-1	Панель ПС 60 18.3.0-2л		
		1	1.030.1-1 Вып. 1-3	Изделия закладные М1	2	1.86кг
		2	1.030.1-1 Вып. 1-3	М9	4	1.38кг
		3		Брус деревянный	4	
				Панель ПС 60.18.2.5-2л-5		
				Сборочные единицы		
			1.030.1-1 Вып. 1-1	Панель ПС 60.18.2.5-2л		
		1	1.030.1-1 Вып. 1-3	Изделия закладные М1	2	
		2	1.030.1-1 Вып. 1-3	М9	4	
		3	1.030.1-1 Вып. 1-3	Брус деревянный		
				Панель ПС 60.12.2.5-3л-5		
				Сборочные единицы		
			1.030.1-1 Вып. 1-1	Панель ПС 60.12.2.5-3л		
		1	1.030.1-1 Вып. 1-3	Изделия закладные М1	2	
		2	1.030.1-1 Вып. 1-3	М9	4	
		3	1.030.1-1 Вып. 1-3	Брус деревянный	4	
				Панель ПС 60.18.3.0-3л-5		
				Сборочные единицы		
			1.030.1-1 Вып. 1-1	ПС 60.12.3.0-3л		
		1	1.030.1-1 Вып. 1-3	Изделия закладные М1	2	
		2	1.030.1-1 Вып. 1-3	М9	4	
		3	1.030.1-1 Вып. 1-3	Брус деревянный	4	

Ведомость расхода стали на дополнительные закладные изделия, кг

Марка элемента	Изделия закладные									Общий расход
	Арматура класса A-III, ГОСТ 5781-82			Прокат марки ВСт3кп2, ГОСТ 19903-74			ГОСТ 8509-72			
	ф10		Итого	S=6	S=8	Итого	∪63×6		Итого	
ПС 60 18.3.0-2л-5 ПС 60.12.3.0-3л-5	2.04		2.04	1.52	4.0	5.52	2.06		2.06	9.62
ПС 60.18.2.5-2л-5 ПС 60.12.2.5-3л-5	2.04		2.04	1.52	4.0	5.52	2.06		2.06	9.62

Н.контр.	Помазов	
Нач. отд.	Иванов	
Гл. конст.	Помазов	
Вед. инж.	Никитина	
Инж.	Гриценко	

ТП 503-4-42.86 -КЖИ1-401

Панели стеновые
ПС 60.18.3.0-2л-5
ПС 60.12.3.0-3л-5
ПС 60.18.2.5-2л-5
ПС 60.12.2.5-3л-5

Стадия	Масса	Масштаб
РП		
Лист	Листов	

ГИПРОАВТОТРАНС
Ленинградский филиал

Инв.№ подл. | Подпись и дата | Взам.инв.№

АЛЬБОМ II

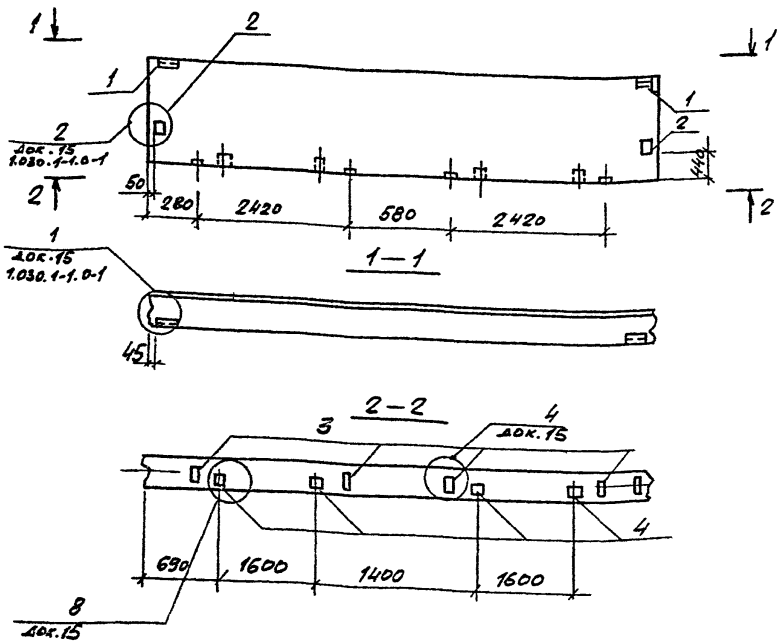

Формат	Зона	Поз.	Обозначение	Наименование	Кол	Приме-чание
				Панель стеновая ПС60.15.3.0-3Л-11		
				Сборочные единицы		
			1.030.1-1 Вып. 1-1	Панель ПС60.15.3.0-3Л		
		1	1.030.1-1 Вып. 1-3	Изделия закладные М1	2	1.86кг
		2	1.030.1-1 Вып. 1-3	М5	2	7.38кг
		3	1.030.1-1 Вып. 1-3	М9	4	1.38кг
		4		Брус деревянный	4	
				Панель стеновая ПС60.15.2.5-2Л-11		
				Сборочные единицы		
			1.030.1-1 Вып. 1-1	Панель ПС60.15.2.5-2Л		
				Изделия закладные		
		1	1.030.1-1 Вып. 1-3	М1	2	1.86кг
		2	1.030.1-1 Вып. 1-3	М5	2	7.38кг
		3	1.030.1-1 Вып. 1-3	М9	4	1.38кг
		4		Брус деревянный	4	

Ведомость расхода стали на дополнительные закладные изделия, кг

Марка элемента	Изделия закладные											Общий расход
	Арматура класса			Прокат марки								
	А-III			ВСт.3КП2								
	ГОСТ 5781-82			ГОСТ 19903-74					ГОСТ 8509-72			
	ф10		Итого	S=8	S=10	S=12		Итого	L63×6		Итого	
ПС60.15.3.0-3Л1	2.92		2.92	6.82	6.32	7.58		17.72	2.06		2.06	22.70

Н.контр.	Ломазов	
Нач.отд.	Иванов	
Гл.конст.	Ломазов	
Вед.инж.	Никитина	
Инж.	Гаруненко	

ТП 503-4-42.86 -КЖИ1-402

Панели стеновые
ПС 60.15.3,0-3Л-11
ПС 60.15.2,5-2Л-11

Стадия	Масса	Масштаб
РП		
Лист	Листов 1	

ГИПРОАВТОТРАНС
Ленинградский филиал

Инв.№ подл. | Подпись и дата | Взам. инв.№

1238

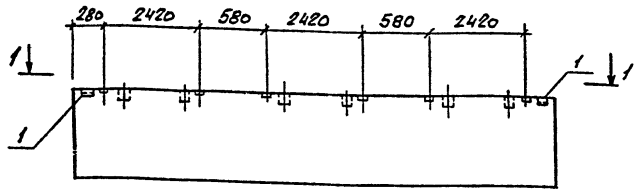

1—1

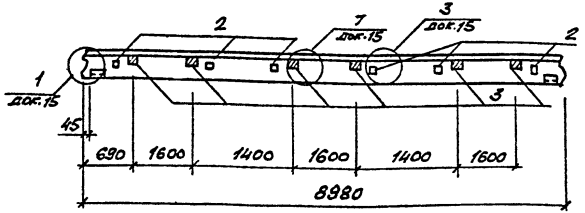

Эрмот.	Зона	Поз.	Обозначение	Наименование	Кол.	Примечание
				Панель ПС 90.18.2.5-2Л-3		
				Сборочные единицы		
			1.030.1-1 Вып. 1-1	Панель ПС 90.18.2.5-2Л		
				Изделия закладные		
		1	1.030.1-1 Вып. 1-3	М1	2	1.86кг
		2	1.030.1-1 Вып. 1-3	М9	6	1.38кг
		3		Брус деревянный	6	
				Панель ПС 90.18.3.0-3Л-3		
				Сборочные единицы		
			1.030.1-1 Вып. 1-1	Панель ПС 90.18.3.0-3Л		
				Изделия закладные		
		1	1.030.1-1 Вып. 1-3	М1	2	1.86кг
		2	1.030.1-1 Вып. 1-3	М9	6	1.38кг
		3		Брус деревянный	6	

Узлы приняты по серии 1.030.1-1 Вып. 0-1

Ведомость расхода стали на дополнительные закладные изделия, кг

Марка элемента	Изделия закладные									Общий расход
	Арматура класса			Прокат марки						
	A-III			ВСт3кп2						
	ГОСТ 5781-82			ГОСТ 19903-74			ГОСТ 8509-72			
	ф10		Итого	S=6	S=8		Итого		L63х6	Итого	
ПС 90.18.2.5-2Л-3 ПС 90.18.3.0-3Л-3	2.8		2.8	1.12	6.0		7.12		2.06	2.06	11.98

			ТП 503-4-42.86 -КЖИ1-403		
			Панели стеновые ПС 90.18.2.5-2Л-3 ПС 90.18.3.0-3Л-3	Стадия	Масса	Масштаб
				РП		
				Лист	Листов 1	
Н.контр.	Помазов			ГИПРОАВТОТРАНС Ленинградский филиал		
Нач.отд.	Иванов					
Гл.конст.	Помазов					
Вед.инж.	Никитина					
Инж.	Горченко					

Инв.№ подл. | Подпись и дата | Взам.инв.№

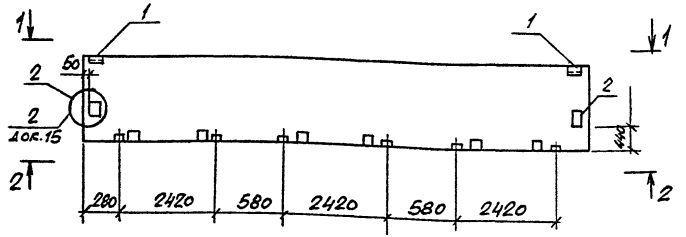

1—1

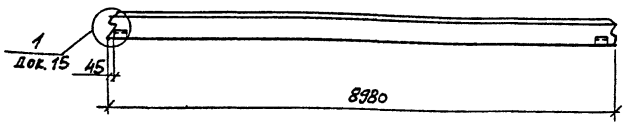

2—2

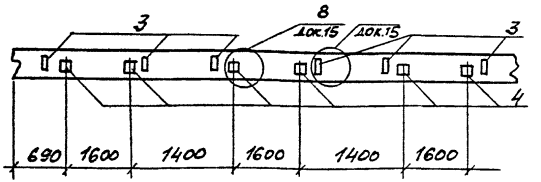

Формат	Зона	Поз.	Обозначение	Наименование	Кол.	Примечание
				Панель ПС 90.18.2.5-2Л-7		
				Сборочные единицы		
			1.030.1-1 Вып. 1-1	Панель ПС 90.18.2,5-2Л		
				Изделия закладные		
		1	1.030.1-1 Вып. 1-3	М1	2	1.86кг
		2	1.030.1-1 Вып. 1-3	М5	2	7.38кг
		3	1.030.1-1 Вып. 1-3	М9	6	1.38кг
		4		Брус деревянный	6	
				Панель ПС.90.18.30-3Л-7		
				Сборочные единицы		
			1.030.1-1 Вып. 1-1	Панель ПС 90.18.3,0-3Л		
				Изделия закладные		
		1	1.030.1-1 Вып. 1-3	М1	2	1.86кг
		2	1.030.1-1 Вып. 1-3	М5	2	7.38кг
		3	1.030.1-1 Вып. 1-3	М9	6	7.38кг
		4		Брус деревянный	6	

Узлы приняты по серии 1.030.1-1 Вып. 1-3

Ведомость расхода стали на дополнительные закладные изделия, кг

Марка элемента	Изделия закладные											Общий расход
	Арматура класса		Прокат марки									
	А-III		ВСт3кп2									
	ГОСТ 5781-82		ГОСТ 19903-74					ГОСТ 8509-72				
	ф10	Итого	S=6	S=8	S=10	S=12	Итого	∠63х6	Итого			
ПС 90.18.2.5-2Л-5 ПС.90.18.3.0-3Л-7	3.68	3.68	1.12	6.0	6.32	7.58	21.02	2.06	2.06	26.76		

Н. контр.	Помазов	
Нач. отд.	Иванов	
Гл. конст.	Помазов	
Вед. инж.	Никитина	
Инж.	Герченко	

ТП 503-4-42.86 – КЖИ1-ЧОЧ

Панели стеновые ПС 90.18.2,5-2Л-7 ПС 90.18.3,0-3Л-7

Стадия	Масса	Масштаб
РП		
Лист	Листов 1	

ГИПРОАВТОТРАНС Ленинградский филиал

Инв.№ подл. | Подпись и дата | Взам. инв.№

12298

АЛЬБОМ II

1298

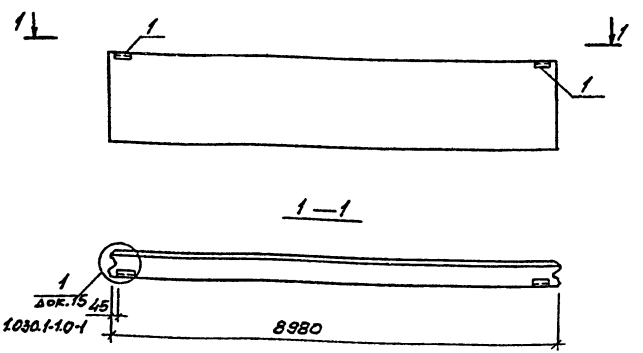

Формат	Зона	Поз.	Обозначение	Наименование	Кол.	Примечание
				Панель стеновая ПС90.18.30-2л-1		
				Сборочные единицы		
			1.030.1-1 Вып. 1-1	Панель стеновая ПС.90.18.30-2л		
				Изделие закладные		
		1	1.030.1-1 Вып. 1-3	М1	2	1.86кг
				Панель стеновая ПС90.18.25-2л-1		
				Сборочные единицы		
			1.030.1-1 Вып. 1-1	Панель стеновая ПС90.18.25-2л		
				Изделие закладное		
		1	1.030.1-1 Вып. 1-3	М1	2	1.86кг
				Панель ПС 90.12.25-2л-1		
				Сборочные единицы		
			1.030.1-1 Вып. 1-1	Панель ПС90.12.25-2л		
				Изделие закладное		
		1	1.030.1-1 Вып. 1-3	М1	2	1.86кг
				Панель ПС 90.12.3.0-4л-1		
				Сборочные единицы		
			1.030.1-1 Вып. 1-1	Панель ПС90.12.3.0-4л		
				Изделие закладное		
		1	1.030.1-1 Вып. 1-3	М1	2	1.86кг

Ведомость расхода стали на дополнительные закладные изделия, кг

Марка элемента	Изделия закладные							Общий расход
	Арматура класса			Прокат марки				
	А-III			ВСт3кп2				
	ГОСТ 5781-82			ГОСТ 19903.74		ГОСТ 8509.72		
	ф10		Итого	Итого		Итого		
ПС90.18.25-2л-1	0.52		0.52	1.12	1.12	2.06	2.06	3.70
ПС90.18.30-2л-1								
ПС90.12.25-2л-1								
ПС90.12.3.0-4л-1								

Инв.№подл. | Подпись и дата | Взам.инв.№

Н.контр.	Помазов	
Нач.отд.	Цветаев	
Гл.конст.	Помазов	
Вед.инж.	Никитина	
Инж.	Горченко	

ТП 503-4-42.86 -КЖИ1-405

Панели стеновые
ПС90.18.30-2л-1
ПС90.18.25-2л-1
ПС90.12.25-2л-1
ПС90.12.30-4л-1

Стадия	Масса	Масштаб
РП		
Лист	Листов	

ГИПРОАВТОТРАНС
Ленинградский филиал

АЛЬБОМ II

1298

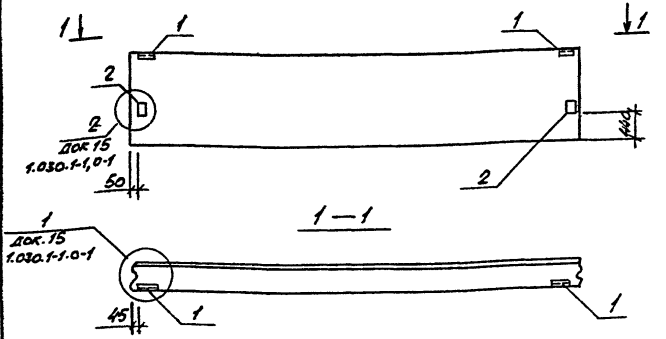

Формат	Зона	Поз.	Обозначение	Наименование	Кол.	Примечание
				Панель стеновая ПС 90.15.30-3Л-2		
				Сборочные единицы		
			1.030.1-1 Вып. 1-1	Панель ПС 90.15.30-3Л		
		1	1.030.1-1 Вып. 1-3	Изделия закладные М1	2	1.86кг
		2	1.030.1-1 Вып. 1-3	М5	2	7.38кг
				Панель стеновая ПС 90.15.25-2Л-2		
				Сборочные единицы		
			1.030.1-1 Вып. 1-1	Панель ПС 90.15.25-2Л		
		1	1.030.1-1 Вып. 1-3	Изделия закладные М1	2	1.86кг
		2	1.030.1-1 Вып. 1-3	М5	2	1.38кг

Ведомость расхода стали на дополнительные закладные изделия, кг

Марка элемента	Изделия закладные										Общий расход
	Арматура класса		Прокат марки								
	А-III		ВСт3кП2								
	ГОСТ 5781-82		ГОСТ 19903-74						ГОСТ 8509-72		
	ф10	Итого	S=6		S=10	S=12		Итого	L63x6	Итого	
ПС 90.15.30-3Л-2 ПС 90.15.25-2Л-2	1.4	1.4	1.12		6.32	7.58		15.02	2.06	2.06	18.48

Н. контр.	Помазов	
Нач. отд.	Иванов	
Гл. конст.	Помазов	
Вед. инж.	Никитина	
Инж.	Горчененко	

ТП 503-4-42.86 -КЖИ1-406

Панели стеновые
ПС 90.15.30-3Л-2
ПС 90.15.25-2Л-2

Стадия	Лист	Масштаб
РП		
Лист	Листов	

ГИПРОАВТОТРАНС
Ленинградский филиал

Инв. № подл. | Подпись и дата | Взам. инв. №

АЛЬБОМ II

1298

2ПС6, 12.2.5-Л-1

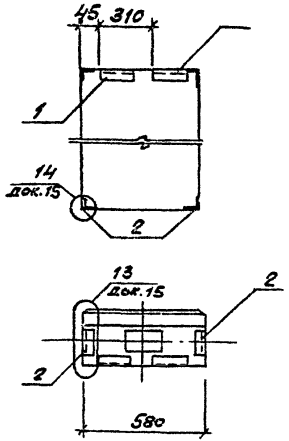

2ПС3.12.25-Л-2

2ПС3, 18.25-Л-2

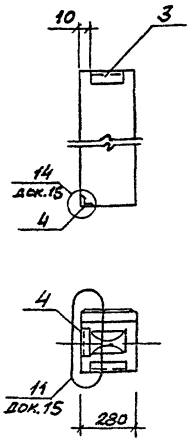

Формат	Зона	Поз.	Обозначение	Наименование	Кол.	Примечание
				Панель-2ПС6.12.25-Л-1		
				Сборочные единицы		
			1.030.1-1. Вып. 1-1	Панель 2ПС6.12.2,5-Л		
				Изделия закладные		
		1	1.030.1-1 Вып. 1-3	М1	2	1.86кг
		2	1.030.1-1 Вып. 1-3	М11	4	1.36кг
				Панель 2ПС3.12.25-Л-2		
				Сборочные единицы		
			1.030.1-1 Вып.1-1	Панель 2ПС3.12.25-Л		
				Изделия закладные		
		3		М3	1	2.32кг
		4		М17	2	0.82кг
				Панель 2ПС3.18.25-Л-2		
				Сборочные единицы		
			1.030.1-1 Вып.1-1	Панель 2ПС3.18.25-Л		
				Изделия закладные		
		3	1.030.1-1 Вып. 1-3	М3	1	2.32кг
		4	1.030.1-1 Вып. 1-3	М17	2	0.82кг

Ведомость расхода стали на дополнительные закладные изделия, кг

Марка элемента	Изделия закладные											Общий расход
	Арматура класса	Прокат марки										
	A-III	ВСТ3кп2										
	ГОСТ 5781-82	ГОСТ 8509-72					ГОСТ 19903-74					
	ф10	Итого	L50×5	L63×6		Итого	S=6			Итого		
2ПС6.12.25-Л-1	2.28	2.28		5.70		5.70	1.12			1.12		9.10
2ПС3, 12.2.5-Л-2 2ПС3. 18.25-Л-2	1.14	1.14	0.76	1.49		2.25	0.56			0.56		3.95

Н.контр.	Помазов		
Нач.отд.	Иванов		
Гл.констр.	Помазов		
Вед.инж.	Никитина		
Инж.	Герченко		

ТП 503-4-42.86 – КЖИ1-407

Панели стеновые
2ПС6.12.2.5-Л-1
2ПС3.12.2.5-Л-2
2ПС3.18.2.5-Л-2

Стадия	Масса	Масштаб
РП		
Лист	Листов 1	

ГИПРОАВТОТРАНС
Ленинградский филиал

Инв.№ подл. | Подпись и дата | Взам.инв.№

2ПС3.18.2.5-Л-3

2ПС3.12.2.5-Л-3

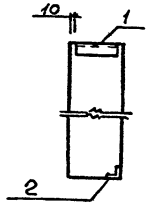

2ПС6.18.2.5-Л-4

2ПС6.12.25-Л-4

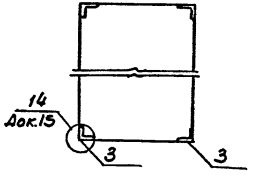

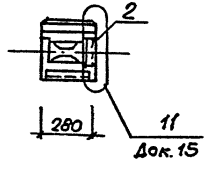

1030.1-1.1-1.

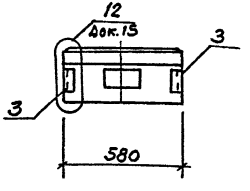

Формат	Зона	Поз.	Обозначение	Наименование	Кол.	Примечание
				Панель 2ПС3.18.2.5-Л-3		
				Сборочные единицы.		
			1.030.1-1. 1-1	Панель 2ПС3.18.2.5-Л		
				Изделия закладные		
		1	1.030.1-1. 1-3 30-02	М3	1	2,32кг
		2	1.030.1-1. 1-3 35-02	М17	2	0.82кг
				Панель 2ПС6.18.2.5-Л-4		
				Сборочные единицы.		
			1.030.1-1. 1-1	Панель 2ПС6.18.2.5-Л		
		3	1.030.1-1. 1-3	Изделие закладное М11	4	1.36кг
				Панель 2ПС6.12.30-Л-4		
				Сборочные единицы.		
			1.030.1-1. 1-1	Панель 2ПС6.12.2.5-Л		
		3	1.030.1-1. 1-3	Изделие закладное М11	4	1.36кг
				Панель 2ПС3.12.2.5-Л-3		
				Сборочные единицы		
			1.030.1-1, 1-1	Панель 2ПС3.112.2.5-Л		
				Изделия закладные		
		1	1.030.1-1 1-3 30-02	М3	1	2.32кг
		2	1.030.1-1 1-3 35-02	М17	2	0.82кг

Ведомость расхода стали на дополнительные закладные изделия, кг

Марка элемента	Изделия закладные										Общий расход
	Арматура класса А-III ГОСТ 5781-82			Прокат марки Вст3кп2 ГОСТ 8509-72				ГОСТ 19			
	ф10		Итого	∠50х5		∠63х6	Итого	S=6	Итого		
2ПС3.18.2.5-Л-3	1.14		1.14	0.76		1.49	2.25	0.56	0.56		3.95
2ПС6.18.2.5-Л-4	1.76		1.76			3.68			3.68		5.44
2ПС6.12.2.5-Л-4	1.76		1.76			3.68			3.68		5.44
2ПС3.12.2.5-Л-3	1.14		1.14	0.76		1.49	2.25	0.56	0.56		3.95

Взам. инв.№ | Подп. и дата | Инв.№ подл.

298

Н.контр.	Помазов	
Нач.отд.	Иванов	
Гл.констр.	Помазов	
Вед.инж.	Никитина	
Инж.	Горченко	

ТП 503-4-42.86 КЖИ1-408

Панели стеновые
2ПС3.18.2.5-Л-3
2ПС3.12.2.5-Л-3
2ПС6.18.2.5-Л-4
2ПС6.12.2.5-Л-4

Стадия	Масса	Масштаб
Р		
Лист	Листов	

ГИПРОАВТОСТРАНС
Ленинградский филиал

Альбом II

1298

3ПС 41.120.2.5-Л-1
3ПС.41.180.25-Л-1

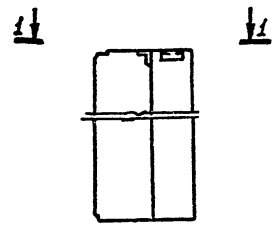

1-1

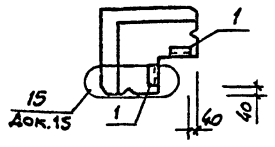

3ПС 41. 150.2.5-Л-2

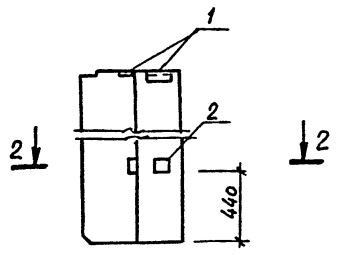

2-2

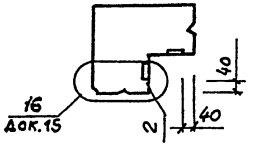

Формат	Зона	Поз.	Обозначения	Наименование	Кол.	Примечание
				Панель 3ПС 41.120.2.5-Л-1		
				Сборочные единицы.		
			1.030.1-1. 1-1	Панель 3ПС41.120.2.5-Л		
		1	1.030.1-1. 1-3 30-04	Изделие закладное М18	2	
				Панель 3ПС41. 180.2.5-Л-1		
				Сборочные единицы		
			1.030.1-1. 1-1	Панель 3ПС 41. 150.2.5-Л		
		1	1.030.1-1. 1-3 30-04	Изделие закладное М18	2	
				Панель 3ПС 41.150.25-Л-2		
				Сборочные единицы		
			1.030.1-1. 1-1	Панель 3ПС 41.150.2.5-Л		
				Изделие закладное		
		1	1.030.1-1. 1-3 30-01	М18	2	
		2	1.030.1-1. 1-3 34-02	М19	2	

Марка элемента	Изделия закладные. Арматура класса A-III ГОСТ 5781-82 ф8	ф10		Итого	Прокат марки. Вст3кп2 ГОСТ 19903-74 S=6	S=8		Итого	ГОСТ 8509-72 L63x6			Итого	Общий расход
3ПС41.150.2.5-Л-1		0.4		0.4					1.38			1.38	1.78
3ПС46.180.2.5-Л-1		0.4		0.4					1.38			1.38	1.78
3ПС41.150.2.5-Л-2	0.36	0.4		0.76	0.68	2.52		3.20	1.38			1.38	5.34

Взам. инв.№ | Подп. и дата | Инв.№ подл.

Н.контр.	Помазов		
Нач.отд.	Иванов		
Гл.конс.	Помазов		
Вед.инж.	Никитина		
Инж.	Горчененко		

ТП 503-4-42.86 КЖИ1-409

Панели стеновые
3ПС41. 150.2.5-Л-1
3ПС 41.180.2.5-Л-1
3ПС 41.150.2.5-Л-2

Стадия	Масса	Масштаб
РП		
Лист	Листов 1	

ГИПРОАВТОТРАНС
Ленинградский филиал

2ПС6.12.3.0-Л-1

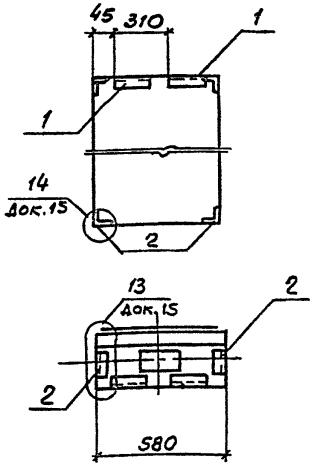

2ПС3.12.3.0-Л-2

2ПС3.18.3.0-Л-2

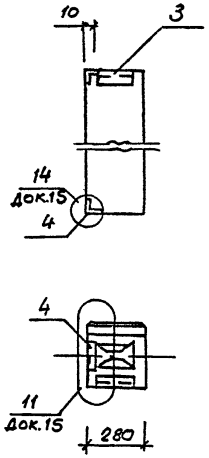

Формат	Зона	Поз.	Обозначение	Наименование	Кол.	Примечание
				Панель 2ПС6.12.3.0-Л-1		
				Сборочные единицы		
			1.030.1-1 Вып.1-1	Панель 2ПС6.12.3.0-Л		
				Изделия закладные		
		1	1.030.1-1 Вып.1-3	М1	2	1.86кг
		2	1.030.1-1 Вып.1-3	М11	4	1.36кг
				Панель 2ПС3.12 -Л-2		
				Сборочные единицы		
			1.030.1-1 Вып.1-1	Панель 2ПС3.12.3.0-Л		
				Изделия закладные		
		3		М3	1	2.32кг
		4		М17	2	0.82кг
				Панель 2ПС3.18.3.0-Л-2		
				Сборочные единицы		
			1.030.1-1 Вып.1-1	Панель 2ПС3.18.3.0-Л		
				Изделия закладные		
		3	1.030.1-1 Вып.1-3	М3	1	2.32кг
		4	1.030.1-1 Вып.1-3	М17	2	0.82кг

Ведомость расхода стали на дополнительные закладные изделия, кг

Марка элемента	Изделия закладные											Общий расход
	Арматура класса			Прокат марки								
	А-III			Ст3кп2								
	ГОСТ 5781-82			ГОСТ 8509-72			ГОСТ 19903-74					
	ф10		Итого	L50×5	L63×6	Итого	S=6				Итого	
2ПС6.12.3.0-Л-1	2.28		2.28		5.70	5.70	1.12				1.12	9.10
2ПС3.12.3.0-Л-2 2ПС3.18.3.0-Л-2	1.14		1.14	0.76	1.49	2.25	0.56				0.56	3.95

Н.контр.	Ломазов	
Нач.отд.	Иванов	
Гл.конст.	Ломазов	
Вед.инж.	Никитина	
Инж.	Горченко	

ТП 503-4-42.86 КЖИ1-410

Панели стеновые
2ПС6.12.3.0-Л-1
2ПС3.12.3.0-Л-2
2ПС3.18.3.0-Л-2

Стадия	Масса	Масштаб
РП		
Лист	Листов 1	

ГИПРОАВТОТРАНС
Ленинградский филиал

Инв.№подл. | Подп. и дата | Взам.инв.№

1298

АЛЬБОМ III

1298

2ПС3.18.3.0-Л-3

2ПС3.12.3.0-Л-3

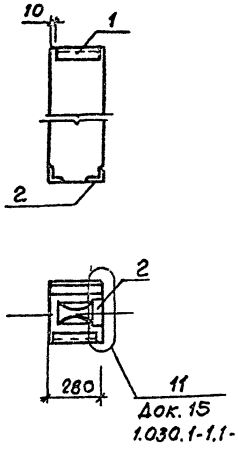

2ПС6.18.3.0-Л-4

2ПС6.12.3.0-Л-4

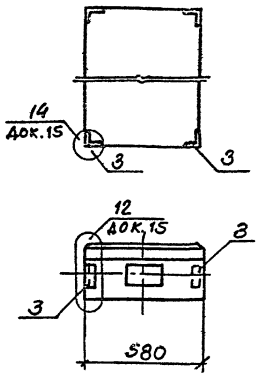

			Обозначение	Наименование	Кол.	Примечание
				Панель 2ПС3.18.3.0-1-3		
				Сборочные единицы		
			1.030.1-1. 1-1	Панель 2ПС3.18.3.0-Л		
				Изделия закладные		
		1	1.030.1-1. 1-3 30-02	М3	1	2,32кг
		2	1.030.1-1. 1-3 35-02	М17	2	2,82кг
				Панель 2ПС6.18.3.0-Л-4		
				Сборочные единицы		
			1.030.1-1. 1-1	Панель 2ПС6.18.3.0-1		
		3	1.030.1-1. 1-3	Изделие закладное М11	4	1.36кг
				Панель 2ПС6.12.3.0-Л-4		
				Сборочные единицы		
			1.030.1-1. 1-1	Панель 2ПС 6.12.3.0-Л		
		3	1.030.1-1. 1-3	Изделие закладное М11	4	1.36кг
				Панель 2ПС3.12.3.0-Л-3		
				Сборочные единицы		
			1.030.1-1. 1-1	Панель 2ПС3.12.3.0-Л		
				Изделия закладные		
		1	1.030.1-1. 1-3 30-02	М3	1	2,32кг
		2	1.030.1-1. 1-3 35-02	М17	2	0.82кг

Ведомость расхода стали на дополнительные закладные изделия, кг

Марка элемента	Изделия закладные									Общий расход
	Арматура класса А-III			Прокат марки Вст3кп2						
	ГОСТ 5781-82			ГОСТ 8509-72				ГОСТ 19		
	ф10	Итого		∠50х5	∠63х6	Итого	δ=6	Итого		
2ПС3.18.3.0-Л-3	1.14	1.14		0.76	1.49	2.25	0.56	0.56		3.95
2ПС6.18.3.0-Л-4	1.76	1.76			3.68			3.68		5.44
2ПС6.12.3.0-Л-4	1.76	1.76			3.68			3.68		5.44
2ПС3.12.3.0-Л-3	1.14	1.14		0.76	1.49	2.25	0.56	0.56		3.95

Инв.№ подл. | Подп. и дата | Взам. инв.№

Н.контр.	Ломазов	
Нач.отд.	Иванов	
Гл.конст.	Ломазов	
Вед.инж.	Никитина	
Инж.	Горученко	

ТП 503-4-42.86 КЖИ1-411

Панели стеновые
2ПС3.18.3.0-Л-3
2ПС-3.12.3.0-Л-3
2ПС6.18.3.0-Л-4
2ПС6.12.3.0-Л-4

Стадия	Масса	Масштаб
РП		
Лист	Листов	

ГИПРОАВТОТРАНС
Ленинградский филиал

АЛЬБОМ II

1298

Инв.№ подл. | Подп. и дата | Взам.инв.№

3ПС46.120.30-Л-1
3ПС46.180.30-Л-1

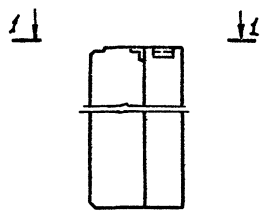

3ПС46.150.30-Л-2

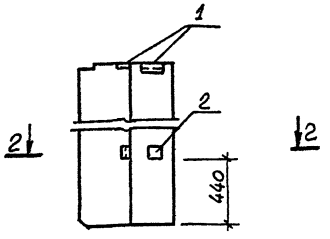

1-1

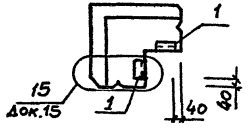

2-2

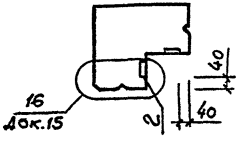

Формат	Зона	Поз.	Обозначение	Наименование	Кол	Примечание
				Панель 3ПС46.120.30-Л-1		
				Сборочные единицы		
			1.030.1-1.1-1	Панель 3ПС46.120.30-Л		
		1	1.030.1-1.1-3 30-04	Изделие закладное М18	2	
				Панель 3ПС46.180.30-Л-1		
				Сборочные единицы		
			1.030.1-1.1-1	Панель 3ПС46.180.30-Л		
		1	1.030.1-1.1-3 30-04	Изделие закладное М18	2	
				Панель 3ПС46.150.30-Л-2		
				Сборочные единицы		
			1.030.1-1.1-1	Панель 3ПС46.150.30-Л		
				Изделие закладное		
		1	1.030.1-1.1-3 30-04	М18	2	
		2	1.030.1-1.3 34-02	М19	2	

Марка элемента	Изделия закладные												Общий расход
	Арматура класса А-III				Прокат марки ВСт3кп2								
	ГОСТ 5781-82				ГОСТ 19903-74				ГОСТ 8509-72				
	ф8	ф10		Итого	S=6	S=8		Итого	L63х6			Итого	
3ПС46.150.30-Л-1		0.4		0.4					1.38			1.38	1.78
3ПС46.180.30-Л-1		0.4		0.4					1.38			1.38	1.78
3ПС46.150.30-Л-2	0.36	0.4		0.76	0.68	2.52		3.20	1.38			1.38	5.34

Н.контр.	Ломазов	
Нач.отд.	Иванов	
Гл.конст.	Ломазов	
Вед.инж.	Никитина	
Инжен.	Горюненко	

ТП 503-4-42.86 КЖИ1-412

Панели стеновые
3ПС46.150.30-Л-1
3ПС46.180.30-Л-1
3ПС46.150.30-Л-2

Стадия	Масса	Масштаб
Р/Т		
Лист	Листов	

ГИПРОАВТОТРАНС
Ленинградский филиал

Отпечатано
в Новосибирском филиале ЦИТП
630064 г. Новосибирск пр. Карла Маркса 1

Выдано в печать "7" 11 1988 г
Заказ Т-400 Тираж 430

gost.e-ecolog.ru