ТИПОВОЙ ПРОЕКТ

503-2-19.86

АВТОТРАНСПОРТНОЕ ПРЕДПРИЯТИЕ НА 100 АВТОБУСОВ

ПРОИЗВОДСТВЕННЫЙ КОРПУС

Альбом IX

Строительные изделия

				Привязан	
				Инв.№	

gost.e-ecolog.ru

ТИПОВОЙ ПРОЕКТ

503-2-19.86

АВТОТРАНСПОРТНОЕ ПРЕДПРИЯТИЕ НА 100 АВТОБУСОВ

ПРОИЗВОДСТВЕННЫЙ КОРПУС

АЛЬБОМ IX

Разработан
Воронежским филиалом „Гипроавтотранс"
Минавтотранса РСФСР

Главный инженер В. П. Шатов
Главный инженер проекта А. И. Коростелев

Утвержден и введен в действие
Минавтотрансом РСФСР
Приказ от 30.06.1986 г. № 15

				Привязан	
Инв. №					

Альбом IX

Типовой проект

Марка лист	Наименование	Стр.	Примечание
IX.00	Содержание альбома	2	
IX.П3	Пояснительная записка	3	
IX.1.00	Фермы стропильные ФС1÷ФС3	4÷5	
IX.2.00	Колонны К2÷К11; К13÷К15	6÷12	
IX.3.00	То же К16; К18÷К22	3÷15	
IX.4.00	Панель стеновая ПС 120.18.2,5-3А III П-2А	16	
IX.5.00	Плиты покрытия	17÷19	
IX.6.00	Плиты перекрытий П10÷П26	20÷23	
IX.6.01	Изделия металлические ИМ10÷ИМ24	24÷25	
IX.7.00	Балка ИЖ1	26	
IX.7.01	Сетка ИМ50	27	
IX.8.00	Ригель б	28	
IX.0.01	Изделия металлические ИМ1÷ИМ3	29	
IX.0.02	То же НУ1; ИМ4; ИМ5	30	
IX.0.03	" ИМ6÷ИМ8, ИМ37	31	
IX.0.04	" ИМ9	32	
IX.0.05	" ИМ25	33	
IX.0.06	" ИМ26	33	
IX.0.07	" ИМ27	34	
IX.0.08	" ИМ28	34	
IX.0.10	" ИМ32	35	
IX.0.11	" ИМ33	35	
IX.0.12	Решетка ИМ34	36	
IX.0.13	Изделие закладное ИМ35	36	

Марка лист	Наименование	Стр.	Примечание
IX.0.09	Щиты ИМ29÷ИМ31; ИМ36; ИМ39	37.38	
IX.0.14	Изделие закладное ИМ38	38	
IX.0.15	Решетки ИМ40; ИМ41	39	
IX.0.16	То же ИМ42; ИМ43	40	
IX.0.17	Изделие металлическое ИМ44	41	
IX.0.18	То же ИМ45	41	
IX.0.19	" ИМ46	42	
IX.0.20	" ИМ47	42	
IX.0.21	" ИМ48; ИМ49	43	
IX.0,1	Щит ИД1	44	
IX.0.2	То же ИД2	44	
IX.0.22	Жалюзийная решетка	(45)	

Взам. инв. № | Подпись и дата | Инв. № подл.

ГИП	Коростелев	
Нач. отд.	Шувалев	
Н. контр.	Бескаравайный	
Гл. констр.	Щеголев	
Рук. гр.	Сокольцов	
Инж.	Аралова	

ТП 503-2-19.86-IX.00

Содержание альбома

Стадия	Лист	Листов
РП		1

ГИПРОАВТОТРАНС Воронежский филиал

Копировал

Формат А3

Альбом IX

Типовой проект

Пояснительная записка.

Изготовление сборных железобетонных конструкций производить в соответствии с требованиями и техническими условиями, приведенными в соответствующих сериях и ГОСТ'ах на базовые конструкции.

При изготовлении арматурных изделий рекомендуется заменять арматуру класса А-III на арматуру класса АТ-IIIС, арматурную проволоку класса В-I - на класс Вр-I.

Дуговую сварку производить электродами типа Э-42 по ГОСТ 9467-75.

Неоговоренные швы принимать по наименьшей толщине свариваемых конструкций.

Арматурные изделия и закладные детали выполнять в соответствии с требованиями ГОСТ 10922-75 „Арматурные изделия и закладные детали сварные для железобетонных конструкций. Технические требования и методы испытания", ГОСТ 14098-68 „Соединения сварные арматуры железобетонных изделий и конструкций. Контактная и ванная сварка. Основные типы и конструктивные элементы".

Арматурные изделия должны быть сварены во всех точках пересечения продольных и поперечных стержней.

ГИП	Коростелев			ТП 503-2-19.86-IX. ПЗ			
Нач. отд.	Шуваев			Пояснительная записка	Стадия	Лист	Листов
Н. контр.	Бескоровайный				РП	–	1
Гл. констр.	Щеголев				ГИПРОАВТОТРАНС Воронежский филиал		
Рук. гр.	Сокольцов						
Инж.	Аралова						

Инв. № подл. | Подпись и дата | Взам. инв. №

Копировал Вик

Формат А3

Альбом IX

Типовой проект

Формат	Зона	Поз.	Обозначение	Наименование	Количество на исполнение —	01	02	Масса ед., кг	Примечания
				Документация					
А3			IX.1.00.СБ	Сборочный чертеж					
А3			IX.ПЗ	Пояснительная записка					
				Сборочные единицы					
		1	1.463-3. Вып. IV	ФБ24IV-10AIV	1			14200	
		2	то же	ФБ24IV-8AIV		1	1	14200	
		3	,,	ФБ24IV-8AV				18200	
				Изделия закладные					
		4	1.400-6/76 Вып 1	М4-10-3	1	1		4,1	
		5	1.463-3 Вып. V	М4	12	11	11	3,7	
		6	1.400-6/76 Вып 1	М4-6-1	6			3,3	
					ФС1	ФС2	ФС3		

Ведомость расхода стали на дополнительные закладные детали, кг

Марка элемента	Изделия закладные: Арматура класса AIII ГОСТ 5781-82* 8	10	12	Итого	Прокат марки Вст3кп2 ГОСТ 380-71* -Б=6	-Б=8	Швеллер №7	Итого	Общий расход
ФС1	1,6	0,3	6,0	7,9	18,6	38,2	3,4	60,2	68,1
ФС2	0,4	0,3	5,5	6,2		35,2	3,4	38,6	44,8
ФС3			5,5	5,5		35,2		35,2	40,7

ГИП	Коростелев	
Нач.отд.	Шуваев	
Н.контр.	Бекоровайный	
Гл.констр.	Щеголев	
Рук.гр.	Сокольцов	
Ст.инж.	Некрасова	
Инженер	Цематова	

ТП · 503-2-19.86-IX.1.00

Фермы стропильные ФС1 ÷ ФС3

Стадия	Лист	Листов
РП		1

ГИПРОАВТОТРАНС Воронежский филиал

Копировал: Зарц — Формат А3

Альбом IX

Типовой проект

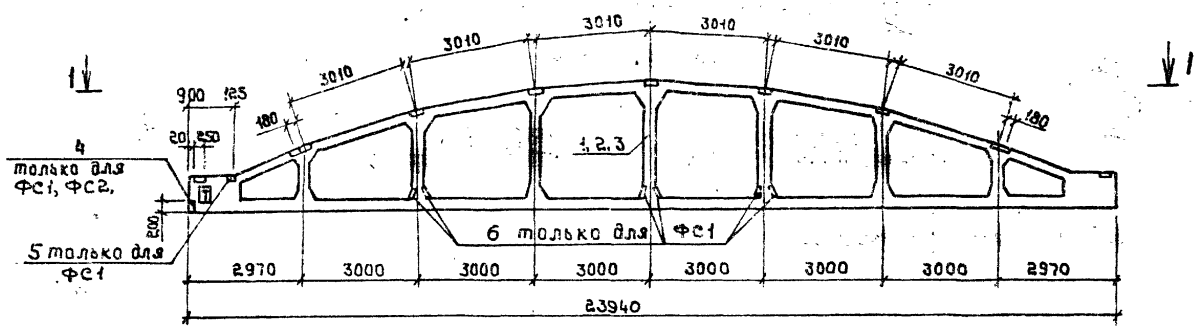

1 – 1

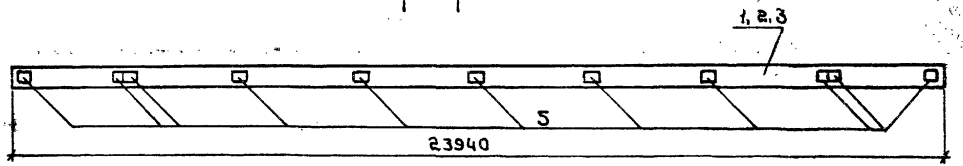

Обозначение	Наименование	Марка по схеме	Масса, кг
IX.1.00	ФБ 24 IV-8A IVA	ФС1	14200
	ФБ 24 IV-10A IVA		14200
	ФБ 24 V-12A IVA		18200
-01	ФБ 24 IV-8A IVБ	ФС2	14200
	ФБ 24 V-11 IVA		18200
-02	ФБ 24 IV-8A IVB	ФС3	14200
	ФБ 24 V-11A IVБ		18200

ГИП	Коростелев	
Нач.отд.	Шувалов	
Н.контр.	Бескоровайный	
Гл.констр.	Щеголев	
Рук.гр.	Сокольцов	
Ст.инж.	Некрасова	

ТП 503-2-19.86-IX.1.00 СБ

Фермы стропильные ФС1÷ФС3

Стадия	Масса	Масштаб
РП	см. табл.	
Лист	Листов 1	

ГИПРОАВТОТРАНС Воронежский филиал

Инв.№ подл. | Подпись и дата | Взам.инв.№

Копировал:

Формат А3

Альбом IX

Типовой проект

Формат	Зона	Поз.	Обозначение	Наименование	Количество на исполнение																	Примечание
					—	01	02	03	04	05	06	07	08	09	10	11	12					
				Документация																		
А3			IX.2.00СБ	Сборочный чертеж																		
А3			IX. ПЗ	Пояснительная записка																		
				Сборочные единицы																		
		1	1.423-3, вып. 2	Колонна К 60-21	1																	
		2	То же	То же К 60-1		1	1	1	1	1												
		3	"	" К 48-10							1	1	1	1								
		4	"	К 48-30											1							
		5	1.427.1-3 вып. 1	6КФ91-1-Н1												1						
		6	То же	6КФ79-4-Н1													1					
				Деталь закладная																		
		7	1.423-3 вып. 2	М1-12-1	2		2	2			2	2			2							
		8	То же	М1-13		4	4	4	4	4	3	3	3	3								
		9	1.400-15 вып. 1	М204-4			1		1				1									
		10	1.427.1-3 вып. 2	НМ1-3						1												
		11	1.427-1-3 вып. 2	МН2												1	1					
		12	То же	МН1												1	1					
		13	"	МН7												1	1					
		14	"	МН28												7	6					
		15	1.400-15 вып. 1	МН533		1																
					К2	К3	К4	К5	К6	К7	К8	К9	К10	К11	К13	К14	К15					

Взам. инв. №

Подпись и дата

Инв. № подл.

ГИП	Коростелев	
Нач. отд.	Щубаев	
Н. контр.	Бескоровайный	
Гл. констр.	Щеголев	
Рук. гр.	Сокольцов	
Ст. инж.	Некрасова	
Инженер	Ненатова	

Тп 503-2-19.86-IX. 2.00

Колонны К2÷К11; К13÷К15

Стадия	Лист	Листов
РП	1	1

ГИПРОАВТОТРАНС
Воронежский филиал

Копировал:

Формат А3

Альбом IX

Типовой проект

Инв.№ подл. | Подпись и дата | Взам.инв.№

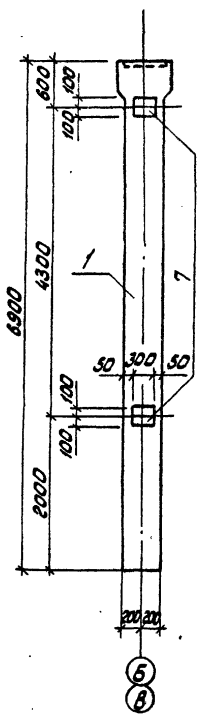

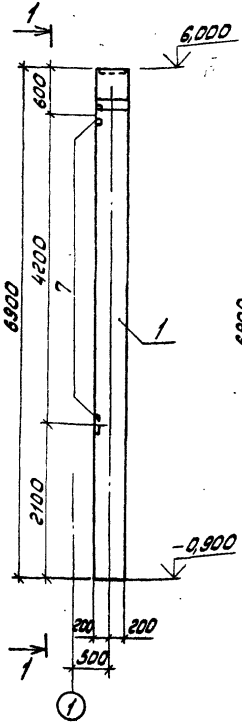

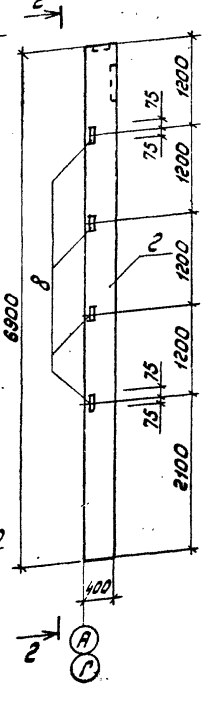

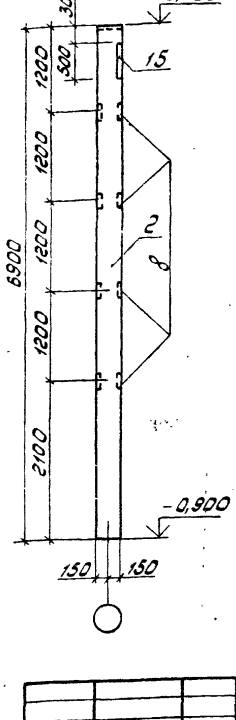

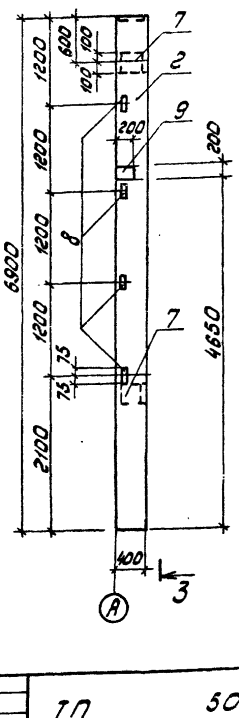

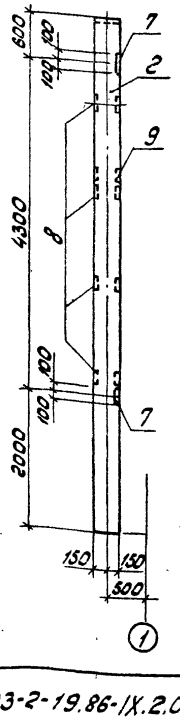

1. Закладные детали для крепления стеновых панелей должны быть оцинкованы методом металлизации.
2. Таблицу исполнений см. лист 6.

ГИП	Коростелев		
Нач.отд.	Щубаев		
Н.контр.	Белокобыльский		
Гл.констр.	Щеголев		
Рук.гр.	Соколов		
Ст.инж.	Некрасова		

ТП 503-2-19.86-IX.2.00СБ

Колонны К2 ÷ К11
К13 ÷ К15

Стадия	Масса	Масштаб
РП	см. табл.	

Лист 1 | Листов 6

ГИПРОАВТОТРАНС
Воронежский филиал

Альбом IX

Типовой проект

Рис.4

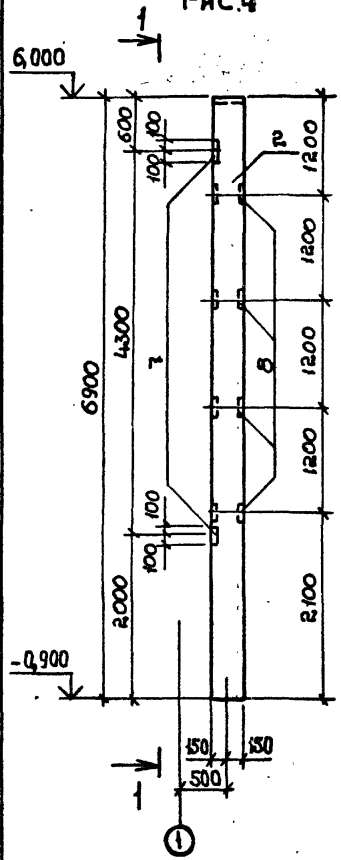

1-1

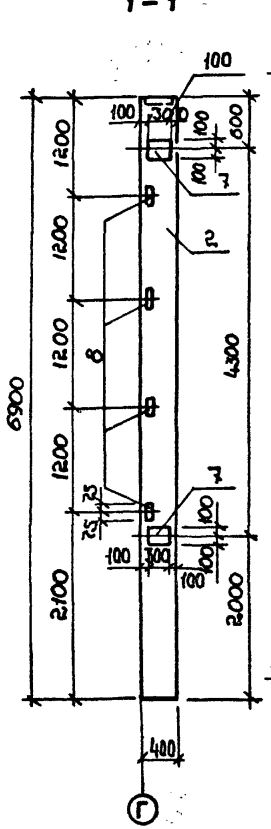

Рис.5

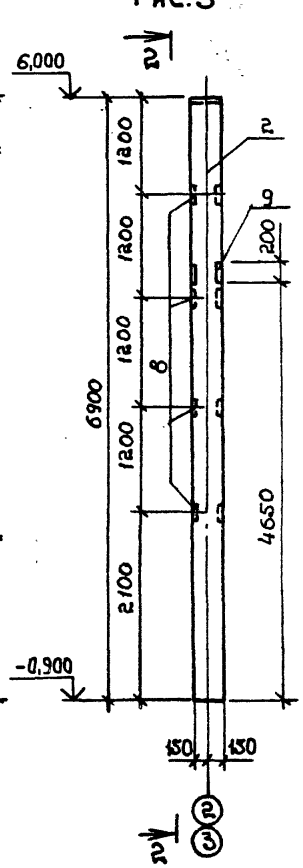

2-2

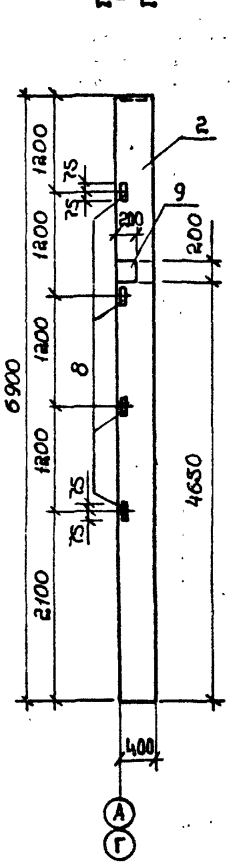

Инв.№ подл. | Подпись и дата | Взам.инв.№

Альбом IX

Типовой проект

Рис. 6

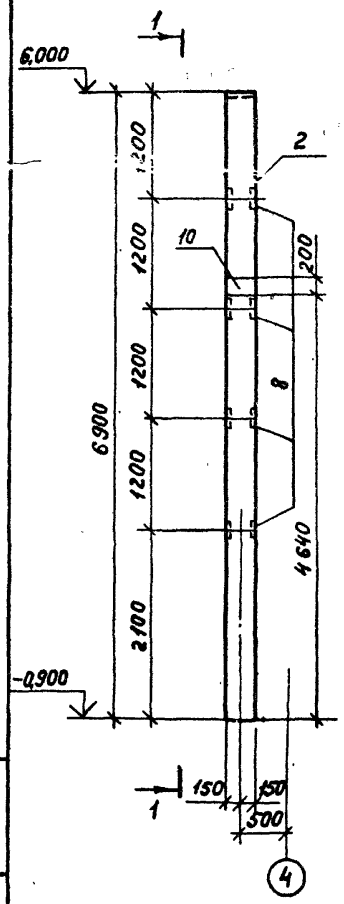

1 – 1

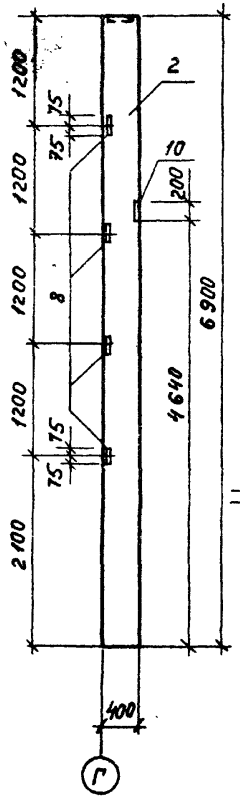

Рис. 7

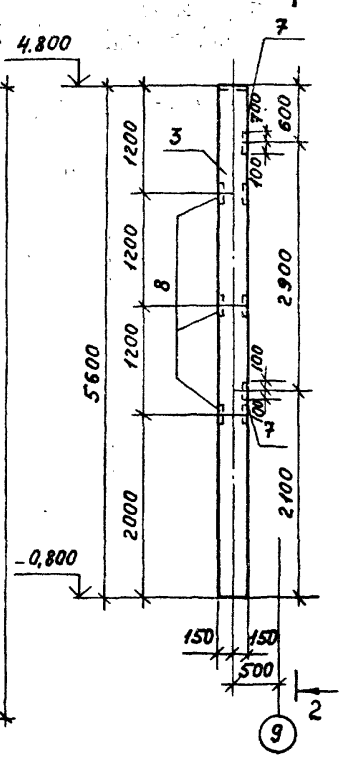

2 – 2

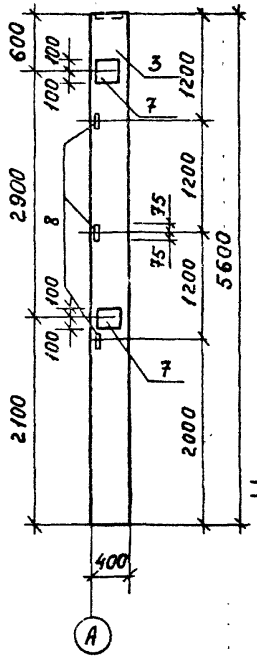

Рис. 8

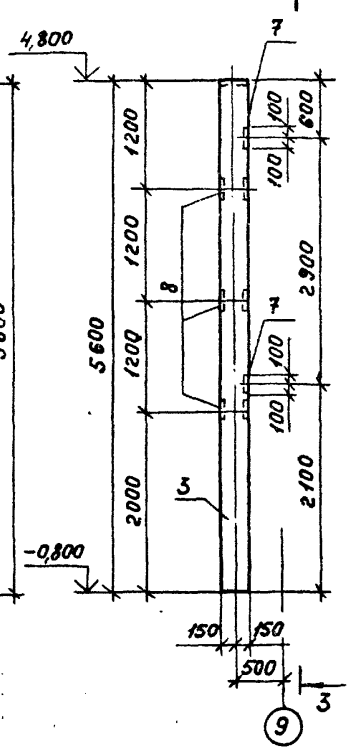

3 – 3

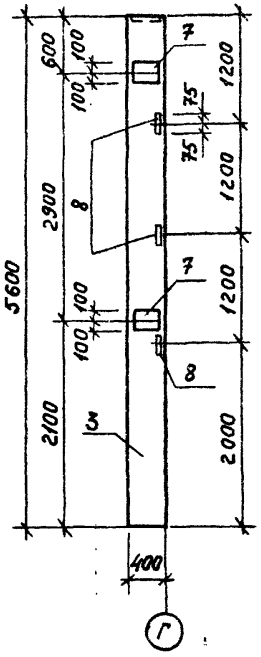

Инв. № подл. | Подпись и дата | Взам. инв. №

ТП 503-2-19.86-IX.2.00 СБ

Лист 3

Копировал

Формат А3

Альбом IX

Типовой проект

Инв.№ подл. | Подпись и дата | Взам.инв.№

РИС 9 1-1 РИС 10 2-2 РИС 11 3-3

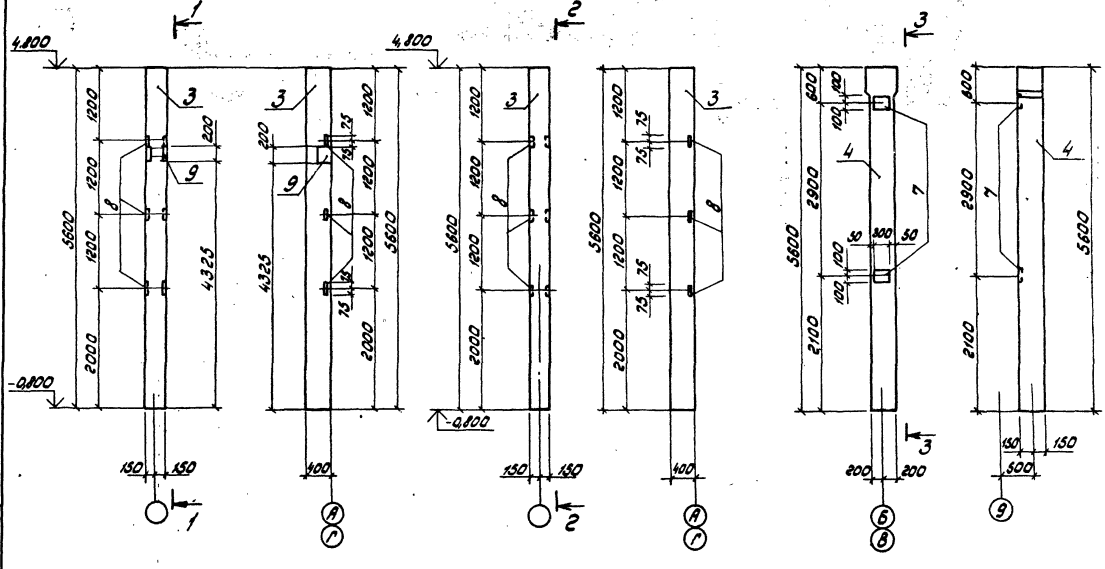

Альбом IX

Типовой проект

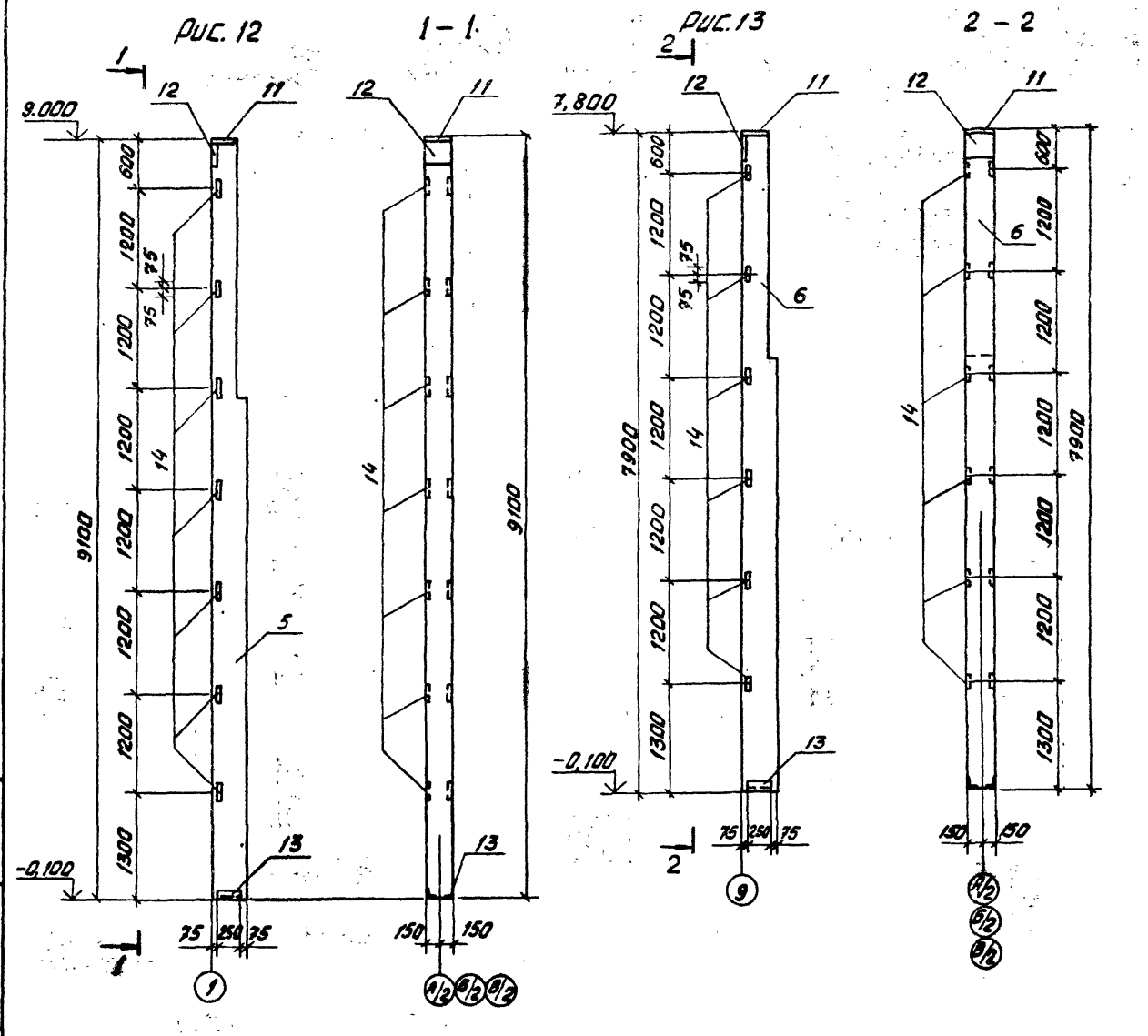

ТП	503-2-19.86 - IX.2.00 СБ	Лист 5

Копировал Вах

Формат А3

Инв. № подл. | Подпись и дата | Взам. инв. №

Альбом IX

Типовой проект

Обозначение	Наименование	Марка по схеме	Рис.	Масса, кг
IX.2.00	К60 – 21А	К2	1	2800
-01	К60 – 1А	К3	2	2000
-02	К60 – 1Б	К4	3	2000
-03	К60 – 1В	К5	4	2000
-04	К60 – 1Г	К6	5	2000
-05	К60 – 1Д	К7	6	2000
-06	К60 – 1Е	К8	7	2000
-07	К48-10А	К9	8	1700
-08	К48-10Б	К10	9	1700
-09	К48-10В	К11	10	1700
-10	К48-30А	К13	11	1800
-11	6КФ91-2-Н-1	К14	12	2500
-12	6КФ79-4-Н1	К15	13	2200

Выборка стали на дополнительные закладные детали, кг

Марка элемента	Изделия закладные													Общий расход
	Арматура класса							Прокат марки						
	AI		AIII					Вст3кп2						
	ГОСТ 5781-82*							ТУ 14-1-3023-80						
	6	Итого	10	12	14	22	Итого	δ=8	δ=10	∠63×63 ×5	∠90×56 ×6	∠90×56 ×7	Итого	
К60-21А				2,8			2,8		9,2				9,2	12
К60-1А			1,56	0,96			2,52			5,8		4,82	10,62	13,14
К60-1Б				4,8			4,8		15,4	5,8			21,2	26
К60-1В				3,8			3,8		9,2	5,8			15	18,8
К60-1Г				1,9			1,9		6,2	5,8			12	13,9
К60-1Д	0,2	0,2		2,4		1,4	3,8		4,6	5,8			10,4	14,2
К48-10А				3,5			3,5		9,2	5,8			15	18,5
К48-10Б				3,5			3,5		9,2	5,8			15	18,5
К48-10В				1,8			1,8		6,1	4,3			10,4	12,2
К48-10Г				0,72			0,72			4,3			4,3	5,02
К48-30А				2,8			2,8		9,2				9,2	12
6КФ91-1-Н-1			3,5	1,7	2,1		7,3	5,7	14,7	9,8	4,1		34,3	41,6
6КФ79-1-Н-1			3,5	1,4	2,1		7,3	5,7	14,7	8,9	4,1		32,9	40,2

Инв. № подл. | Подпись и дата | Взам. инв. №

Формат	Зона	Поз.	Обозначение	Наименование	Количество на исполнение —	01	02	03	04	05	Примечание
				Документация							
А3			IX.3.00СБ	Сборочный чертеж							
А3			IX.ПЗ	Пояснительная записка							
				Сборочные единицы							
		1	1.020-1/83, вып.2-18	Колонна 1КВ04.60-2.1	1	1		1	1		
		2	1.020-1/83 вып. 2-13	Тоже 1КВД 4.60-2.1			1				
		3	1.020-1/83 вып. 2-1	» 1К03.36						1	
				Деталь закладная							
		4	1.400-6/76	М1-14		3			3		
		5	1.020-1/83 вып. 2-15	МН 45	1		1	2	1		
		6	1.400-6/76	М1-13						1	
					К16	К18	К19	К20	К21	К22	

Ведомость расхода стали на дополнительные закладные детали

Марка элемента	Изделия закладные: Арматура класса AIII ГОСТ 5781-82*: 8	10	12	14	Итого	Прокат марки Ст3кп2 ГОСТ 380-71*: L63×63×5	L140×90×10	Итого	Общий расход
1КВ04.60-2.1А	0,48	0,38		0,62	1,48		5,26	5,26	6,74
1КВ04.60-2.1Б			0,9		0,9	4,5		4,5	5,4
1КВД4.60-2.1А	0,48	0,38		0,62	1,48		5,26	5,26	6,74
1КВ04.60-2.1В	0,96	0,76		1,24	2,96		10,52	10,52	13,48
1КВ04.60-2.1Г	0,48	0,38	0,9	0,62	2,38	4,5	5,26	9,76	12,14
1К03.36-А			0,6		0,6	4,5		4,5	5,1

ГИП	Коростелев	
Нач.отд.	Шубаев	
Н.контр.	Бескровайный	
Гл.констр.	Щеголев	
Рук.гр.	Сокольцов	
Ст.инж.	Некрасова	
Инженер	Цанатова	

ТП 503-2-19.86-IX.3.00

Колонны К16; К18÷К22

Стадия: РП | Лист: | Листов: 1

ГИПРОАВТОТРАНС Воронежский филиал

Копировал:

Формат А3

Инв.№ подл. | Подпись и дата | Взам.инв.№

Рис 1

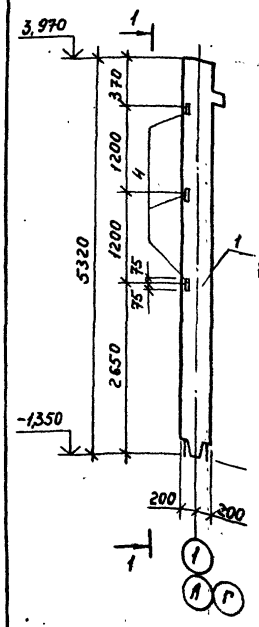

1-1

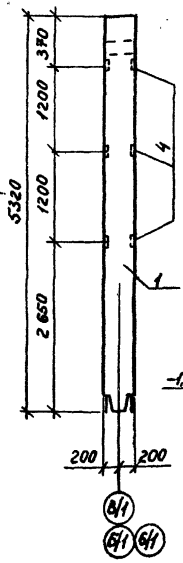

Рис 2

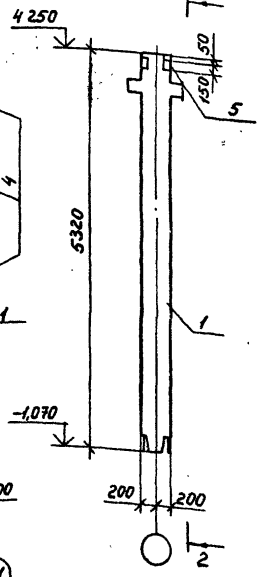

2-2

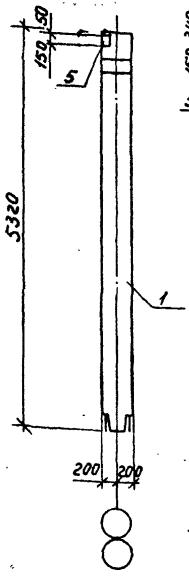

Рис

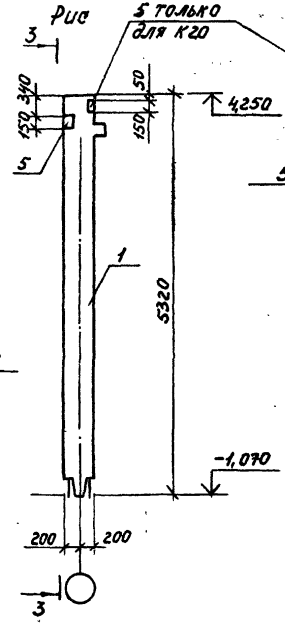

3-3

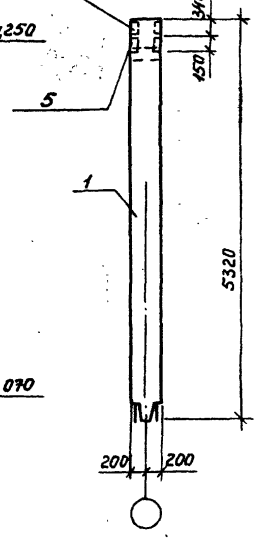

1. Закладные детали для крепления стеновых панелей должны быть оцинкованы методом металлизации.
2. Таблицу исполнений см. лист 2

ГИП	Коростелев		
Нач. отд.	Шувалев		
Н. контр.	Бескровайный		
Гл. конс.	Щеголев		
Рук. гр.	Сокольцов		
Ст. инж.	Некрасова		

ТП 503-2-19.86-IX.3.00 СБ

Колонны К16; К18÷К22

Стадия	Масса	Масштаб
РП	см. табл.	

Лист 1 Листов 2

ГИПРОАВТОТРАНС
Воронежский филиал

Копировал

Формат А3

Альбом IX Типовой проект

Инв. № подл. | Подпись и дата | Взам. инв. №

Альбом IX

Типовой проект

Рис. 4

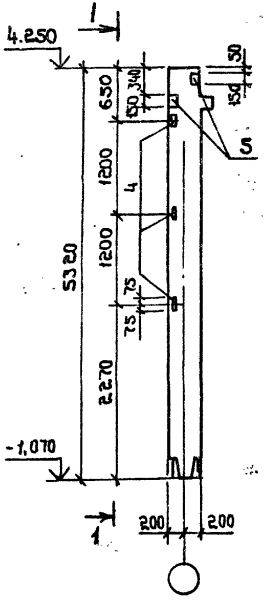

1-1

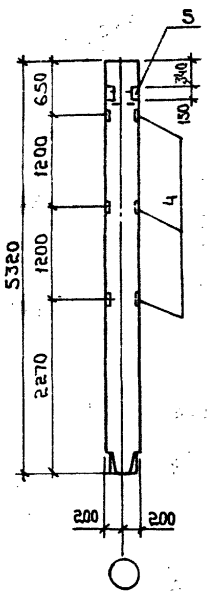

Рис. 5

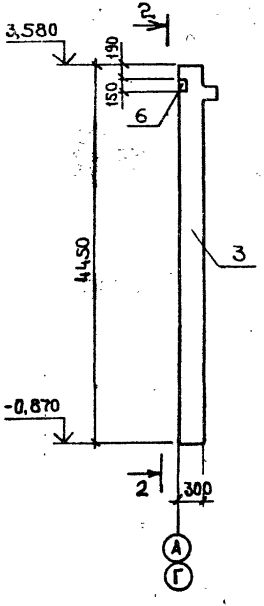

2-2

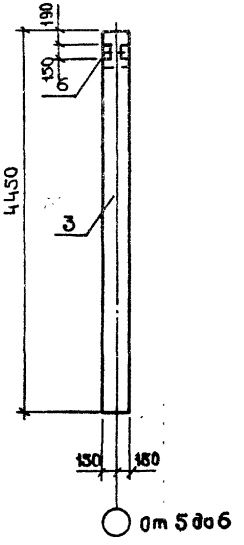

Обозначение	Наименование	Марка по схеме	Рис	Масса, кг
IX.3.00-	1КВ04.60-2.1А	К16	3	2150
-01	1КВ04.60-2.1Б	К18	1	2150
-02	1КВ04.60-2.1А	К19	2	2175
-03	1КВ04.60-2.1Б	К20	3	2150
-04	1КВ04.60-2.1Г	К21	4	2150
-05	1К03.36-А	К22	5	1018

Инв.№ подл. | Подпись и дата | Взам.инв.№

ТП 503-2-19.86-IX.3.00СБ

Лист 2

Копировал

Формат А3

Альбом IX

Типовой проект

Формат	Зона	Поз.	Обозначение	Наименование	кол. на испол.		Приме-чание
					00		
				Документация			
А3			IX.4.00.СБ	Сборочный чертеж			
А3			IX.ПЗ	Пояснительная записка			
				Сборочные единицы			
		1	1.432.1-18 1.5000-021	ПС120.18.25-3АIIIп-2	1		
				Изделия закладные			
		2	1.432.1-18.2-3010-01	М6	5		

Ведомость расхода стали на дополнительные закладные детали, кг

Марка элемента	Изделия закладные														Общий расход
	Арматура класса						Прокат марки								
	АIII						Вст3кп2								
	ГОСТ 5781-82*						ГОСТ 380-71*								
	10						-δ=8								
ПС120.18.25-3АIIIп-2А	0,8						21,7								22,5

				ТП 503-2-19.86-IX.4.00			
ГИП	Коростелев						
Нач.отд.	Шувалов			Панель стеновая ПС120.18.25-3АIIIп-2А	Стадия	Лист	Листов
Н.контр.	Бескоровайный				РП		1
Гл.констр.	Щеголев				ГИПРОАВТОТРАНС Воронежский филиал		
Рук.гр.	Сокольцов						
Ст.инж.	Некрасова						

Инв.№ подл. | Подпись и дата | Взам.инв.№

Формат А4

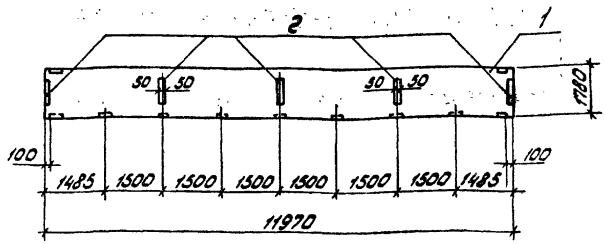

Обозначение	Наименование	Марка по схеме	Масса кг
4.00	ПС120.18.20-2АIIIп-2А	ПС1	6000
	ПС120.18.25-3АIIIп-2А		7600
	ПС120.18.30-4п-2А		9500

				ТП 503-2-19.86-IX.4.00СБ			
ГИП	Коростелев						
Нач.отд.	Шувалов			Панель стеновая ПС120.18.25-3АIIIп-2А	Стадия	Масса	Масштаб
Н.контр.	Бескоровайный				РП	см. табл.	
Гл.констр.	Щеголев				Лист	Листов 1	
Рук.гр.	Сокольцов				ГИПРОАВТОТРАНС Воронежский филиал		
Ст.инж.	Некрасова						

Копировал: Зарц

Формат А4

Альбом IX

Типовой проект

Формат	Зона	Поз.	Обозначение	Наименование	Количество на исполнение																	Примечание
						01	02	03	04	05	06	07	08	09	10	11	12	13	14	15	16	
				Документация																		
А3			IX. 5.00 СБ	Сборочный чертеж																		
А3			IX. ПЗ	пояснительная записка																		
				Сборочные единицы																		
		1	1.465.1-3/83 вып. 1	1ПГ12-2А IV П	1								1	1				1	1	1		
		2	то же	1ПВ12-2А IV П-4		1															1	
		3	"	1ПВ12-3А IV П-7			1									1	1					
		4	"	1ПВ12-3А IV П-14						1	1											
		5	"	1ПВ12-3А IV П-10				1	1			1										
		6	"	1ПВ12-2А IV П-4											1							
				Изделия закладные																		
		7	1.465.1-3/83 вып. 4	М10	2	2	2	2	2	2	2	2	2		2		2	2		2	2	
		8		М9							5	5	5	5	5	5		5	5			
					П3	П7	П8	П9	П10	П11	П12	П13	П14	П15	П16	П17	П18	П20	П21	П22	П23	

Ведомость расхода стали на дополнительные закладные детали, кг

Марка элемента	Изделия закладные									Общий расход
	Арматура класса				Прокат марки					
	А III				Вст3 кп2-1					
	ГОСТ 5781-82*				ТУ14-1-3023-80					
	10			Итого	L90x x90x8	-δ=6			Итого	
П3, П7, П8÷П11, П18, П22, П23	0,84			0,84	2,2				2,2	3,04
П12, П13, П14, П16, П20	2,64			2,64	2,2	6,0			8,2	10,64
П15, П17, П21,	1,8			1,8		6,0			6,0	7,8

ГИП	Коростелев	
Нач.отд.	Шуваев	
Н.контр.	Бескоровайный	
Гл.констр.	Щеголев	
Рук.гр.	Сокольцов	
Ст.инж.	Некрасова	

ТП 503-2-19.86-IX 5.00

Плиты покрытия

Стадия	Лист	Листов
РП		1

ГИПРОАВТОТРАНС
Воронежский филиал

Инв.№ подл. | Подпись и дата | Взам.инв.№

копировал: Зарц

формат А3

Альбом IX

Типовой проект

Рис. 1

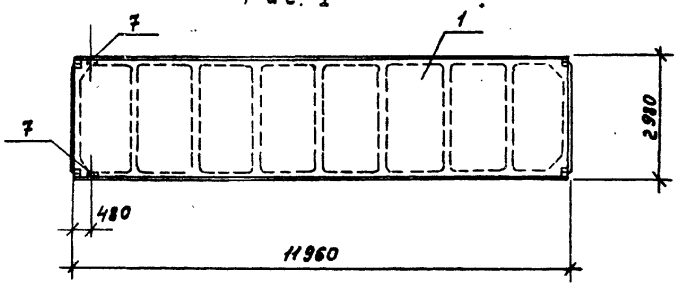

Рис. 2

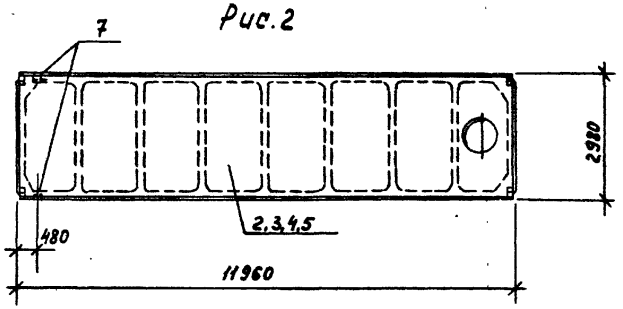

Рис. 3

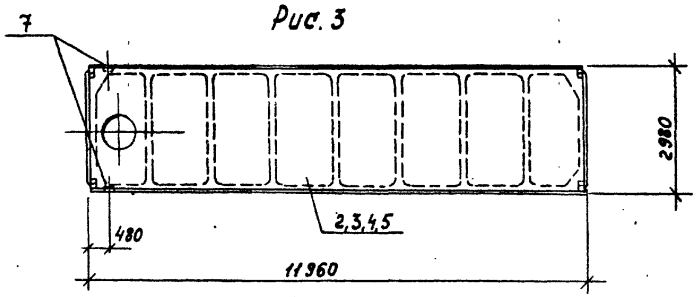

Рис. 4

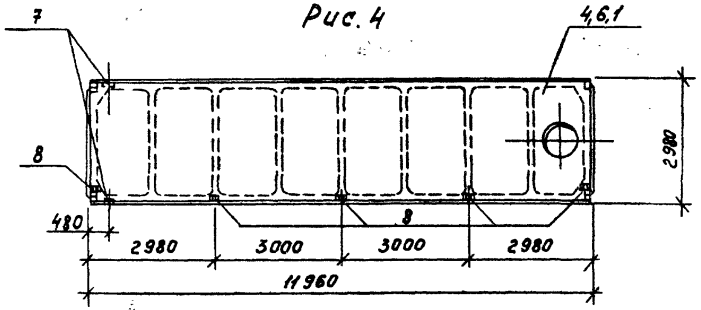

Рис 5

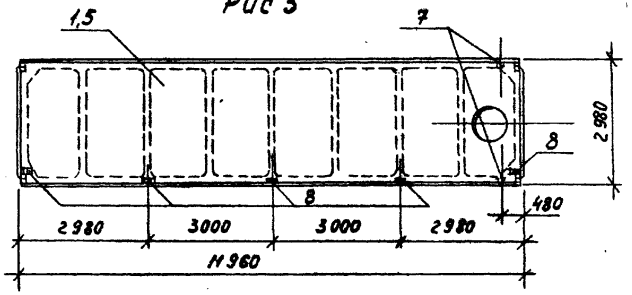

1. На листах 1 и 2 условно показаны плиты 1^{20} типоразмера

2. Таблицу исполнений см. лист 2.

ГИП	Коростелев		
Нач.отд.	Шувалев		
Н.контр.	Бескоровайный		
Гл.констр.	Щеголев		
Рук.гр.	Сокольцов		
Ст.инж.	Некрасова		

ТП 503-2-19.86-IX.5.00 СБ

Плиты покрытия

Стадия	Масса	Масштаб
РП	см. табл.	

Лист 1 | Листов 2

ГИПРОАВТОТРАНС
Воронежский филиал

Инв.№ подл. | Подпись и дата | Взам.инв.№

Копировал

Формат А3

Альбом IX

Типовой проект

Рис. 6

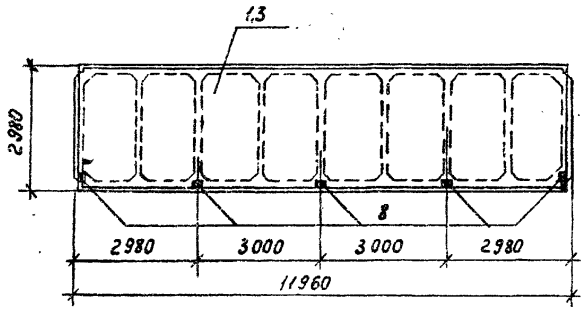

Обозначения	Наименование	Марка по схеме	Рис.	Масса, кг
IX.5.00-	1ПГ12-2АIVПа	П3	1	4800
	2ПГ12-1АIVПа			5800
-01	1ПВ12-2АIVП-4а	П7	2	5400
	2ПВ12-1АIVП-4а			6300
-02	1ПВ12-2АIVП-7а	П8	2	5400
	1ПВ12-3АIVП-7а			5400
	2ПВ12-1АIVП-7а			6200
-03	1ПВ12-2АIVП-10д	П9	3	5300
	1ПВ12-3АIVП-10д			
	2ПВ12-1АIVП-10д			6500
-04	1ПВ12-2АIVП-10а	П10	2	5300
	1ПВ12-3АIVП-10а			5300
	2ПВ12-2АIVП-10а			6500
-05	1ПВ12-2АIVП-14а	П11	2	5800
	1ПВ12-3АIVП-14а			
	2ПВ12-1АIVП-14а			6300
-0,6	1ПВ12-2АIVП-14б	П12	4	5800
	1ПВ12-3АIVП-14б			
	2ПВ12-1АIVП-14б			6300
-07	1ПВ12-2АIVП-10г	П13	5	5300

Обозначения	Наименование	Марка по схеме	Рис.	Масса, кг
-07	1ПВ12-3АIVП-10г	П13	5	5300
	2ПВ12-2АIVП-10г			6500
-08	1ПГ12-1АIVПг	П14	5	4800
	1ПГ12-2АIVПг			
	2ПГ12-1АIVПг			5800
-09	1ПГ12-1АIVПв	П15	6	4800
	1ПГ12-2АIVПв			
	2ПГ12-1АIVПв			5800
-10	1ПВ12-2АIVП-4б	П16	4	5400
	2ПВ12-1АIVП-4б			6300
-11	1ПВ12-2АIVП-7в	П17	6	5400
	1ПВ12-3АIVП-7в			
	2ПВ12-1АIVП-7в			6200
-12	1ПВ12-2АIVП-7д	П18	3	5400
	1ПВ12-3АIVП-7д			
	2ПВ12-1АIVП-7д			6200
-13	1ПГ12-1АIVПб	П20	4	4800
	1ПГ12-2АIVПб			
	2ПГ12-1АIVПб			5800
-14	1ПГ12-1АIVПв	П21	6	4800
	1ПГ12-2АIVПв			
	2ПГ12-1АIVПв			5800
-15	1ПГ12-1АIVПа	П22	1	4800
	1ПГ12-2АIVПа			
	2ПГ12-1АIVПа			5800
-16	1ПВ12-2АIVП-4д	П23	3	5400
	2ПВ12-1АIVП-4д			5800

Инв. № подл.	Подпись и дата	Взам. инв. №

ТП 503-2-19.86- IX.5.00 СБ

Лист 2

Копировал-Выслов

Формат А3

Альбом IX

Типовой проект

Формат	Зона	Поз.	Обозначение	Наименование	Количество на исполнение 01	02	03	04	05	06	07	08	09	10	11	12	13	Масса, кг	Примечание
				Документация															
А3			IX. 6. 00СБ	Сборочный чертеж															
А3			IX. ПЗ	Пояснительная записка															
				Сборочные единицы															
		1	1.042-1 вып. 1	ПЗ-3AIVT	1			1						1		1		1880	
		2	1.042-1 вып. 1	ПЗ-2AIVT		1	1		1	1	1							1880	
		3	1.042-1 вып. 1	П1-2AIVT							1						1	3800	
		4	1.042-1 вып. 1	П1-3AIVT								1	1					3800	
		5	1.042-1 вып. 1	П5-3AIVT											1			1430	
				Изделия металлические															
А3		6	IX. 6. 10	УМ10	1													1,8	
А3		7	-01	УМ11		1												1,8	
А3		8	-02	УМ12			1											2	
А3		9	-03	УМ13				1										2,1	
А3		10	-04	УМ14					1					1				2,1	
А3		11	-05	УМ15						1								2	
А3		12	-06	УМ16							1							2	
А3		13	-07	УМ17								1						2,24	
А3		14	-08	УМ18									1					1,8	
А3		15	-09	УМ19										1				2	
А3		16	-10	УМ20											1			1,32	
А3		17	-11	УМ21												1		1,0	
А3		18	-12	УМ22													1	1,8	

Инв. № подл. | Подпись и дата | Взам. инв. №

ГИП	Коростелев		
Нач. отд.	Шувалов		
Н. контр.	Бескоровайный		
Гл. констр.	Щеголев		
Рук. гр.	Сокольцов		
Ст. инж.	Некрасова		

ТП 903-2-19.86-IX.6.00

Плиты перекрытий П10÷П26

Стадия	Лист	Листов
РП	1	2

Гипроавтотранс Воронежский филиал

Копировал Вак

Формат А3

Альбом IX

Типовой проект

Формат	Зона	Поз.	Обозначение	Наименование	Количество на исполнение 14	15	16					Масса, кг	Примечание
				Документация									
А3			IX. 6.00 СБ	Сборочный чертеж									
А3			IX ПЗ	Пояснительная записка									
				Сборочные единицы									
		1	1.042-1 вып.1	П3-3 А IVT		1						1880	
		3	1.042-1 вып.1	П1-2 А IVT			1					3800	
		5	1.042-1 вып.1	П5-3 А IVT	1							1430	
				Изделия металлические									
		19	IX. 6.10-13	ИМ23								1,32	
		20	-14	ИМ24								2,1	
		21	-15	ИМ25								2,32	
		16	-10	ИМ20								1,32	

Выборка стали на дополнительное армирование

Марка элемента	Изделия арматурные. Арматура класса А III. ГОСТ 5781-82* 6									Общий расход
П10, П11, П18, П23	1,8									1,8
П12, П15, П16, П19,	2,0									2,0
П13, П14, П20, П25	2,1									2,1
П17,	2,24									2,24
П21	1,32									1,32
П22	1,0									1,0
П24	2,64									2,64
П26	2,32									2,32

Взам. инв. №

Подпись и дата

Инв. № подл.

ТП 503-2-19.86 IX. 6.00

Лист 2

Копировал-[illegible] формат А3

Альбом IX

Типовой проект

Рис. 1

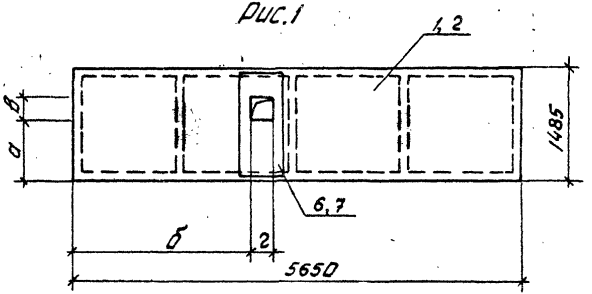

Рис. 2

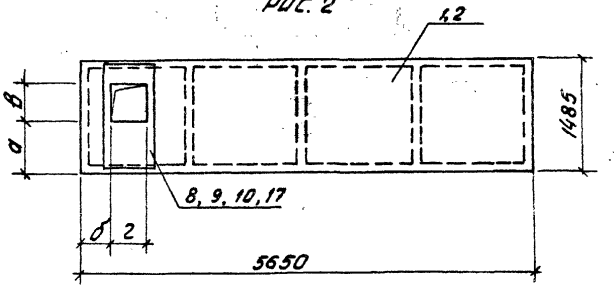

Рис 3

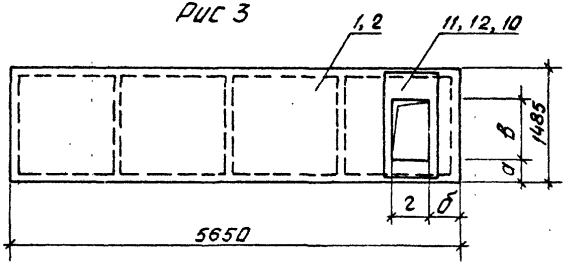

Рис. 4

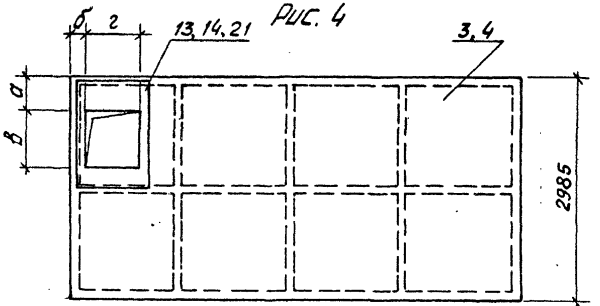

Рис. 5

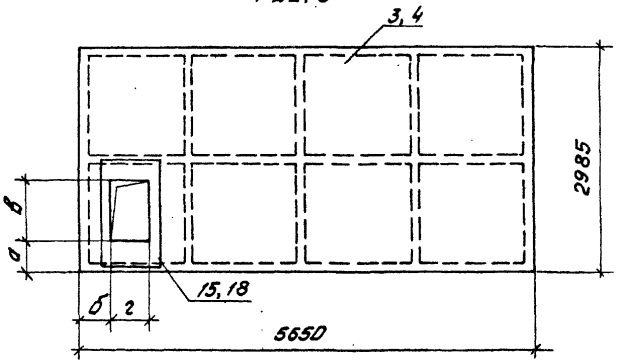

Таблицу исполнений см. лист 2

ГИП	Коростелев		
Нач. отд.	Шувалев		
Н. контр.	Бескоровайный		
Гл. констр.	Щеголев		
Рук. гр.	Соколовцов		
Ст. инж.	Некрасова		

ТП 503-2-19.86-IX.6.00 СБ

Плиты перекрытий П10 ÷ П26.

Стадия	Масса	Масштаб
РП	см. табл.	

Лист 1 | Листов 2

Гипроавтодранс Воронежский филиал

Копировал

Формат А3

Инв. № подл. | Подпись и дата | Взам. инв. №

Рис 6

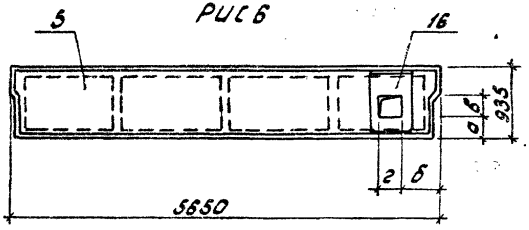

Рис 7

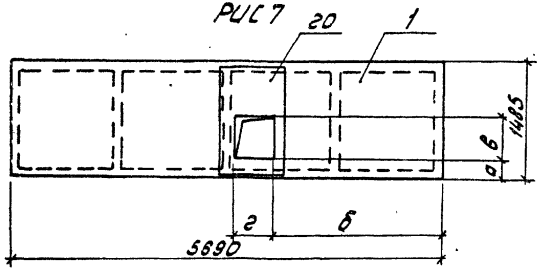

Рис 8

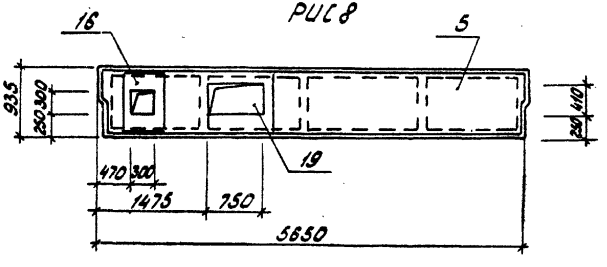

Обозначение	Наименование	Рис	а	б	в	г	Наряд на схеме	Масса, кг
IX.6.00-	П3-3AIVT-1	1	800	2400	300	300	П10	1880
-01	П3-2AIVT-2		300	2250	500	300	П11	1880
-02	П3-2AIVT-3	2	800	400	500	500	П12	1880
-03	П3-3AIVT-4		250	350	1000	600	П13	1880
-04	П3-2AIVT-5		450	330	600	600	П14	1880
-05	П3-2AIVT-6	3	300	420	800	500	П15	1880
-06	П3-2AIVT-7		300	400	500	500	П16	1880
-07	П1-2AIVT-1	4	300	200	750	750	П17	3800
-08	П1-3AIVT-2		500	350	600	300	П18	3800
-09	П1-3AIVT-3	5	400	400	800	500	П19	3800
-10	П3-3AIVT-8	3	450	360	600	600	П20	1880
-11	П5-3AIVT-1	6	250	500	300	300	П21	1430
-12	П3-3AIVT-9	2	725	250	500	500	П22	1880
-13	П1-2AIVT-4	5	1000	450	300	300	П23	3800
-14	П3-3AIVT-3	8	см. рисунок				П24	1430
-15	П3-3AIVT-10	7	250	2175	550	550	П25	1880
-16	П1-2AIVT-4	4	450	275	400	400	П26	3800

Инв.№подл. | Подпись и дата | Взам.инв.№

Альбом IX

Типовой проект

Формат	Зона	Поз.	Обозначение	Наименование	Количество на исполнение 01	02	03	04	05	06	07	08	09	10	11	12	13	14	15	Масса, кг	Примечание
				Документация																	
А3			IX.6.10.СБ	сборочный чертеж																	
			IX.ПЗ	Пояснительная записка																	
				Детали																	
				А-III-6 ГОСТ 5781-82*																	
Б4		1		ℓ = 1400	4	4	4	4	4	4	4	4	4	4		4	4		4	4	0,31	
Б4		2		ℓ = 80	4	4	4	4	4	4	4	4	4	4	4	4	4	3	4	4	0,02	
Б4		3		ℓ = 560	4	4						4		4		4					0,12	
Б4		4		ℓ = 760			4			4	4			4		4					0,17	
Б4		5		ℓ = 860				4	4					4			2	4			0,19	
Б4		6		ℓ = 1130							4										0,23	
Б4		7		ℓ = 1240															4		0,25	
Б4		8		ℓ = 980													4				0,22	

Инв.№ подл. | Подпись и дата | Взам.инв.№

ГИП	Коростелев	
Нач. отд	Шувалев	
Н. контр	Бескоровайный	
Гл. констр	Цеголев	
Рук. гр.	Сокольцов	
Ст. инж.	Некрасова	

ТП · 503-2-19.86-IX.6.01

Изделия металлические

ИМ10 ÷ ИМ24

Стадия	Лист	Листов
РП		1

ТИПРОАВТОТРАНС
Воронежский филиал

Копировал - Иванов

Формат А3

Альбом IX

Типовой проект

Рис. 1

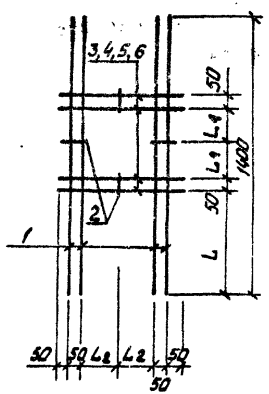

Рис. 2

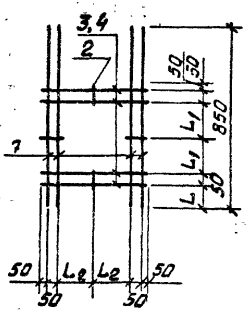

Рис. 3

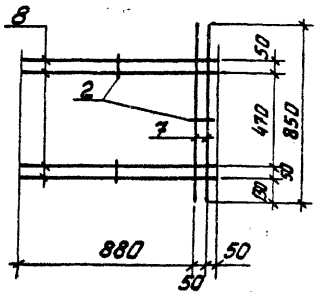

Обозначение	Наименование	Рис.	Размеры, мм L	L_1	L_2		Масса, кг	Примечание
IX. 6.01–	UM10		680	180	180		1,8	
–01	UM11		380	280	180		1,8	
–02	UM12		680	280	280		2	
–03	UM13		130	530	330		2,1	
–04	UM14		330	330	330		2,1	
–05	UM15	1	180	430	280		2	
–06	UM16		180	280	280		2	
–07	UM17		260	415	415		2,24	
–08	UM18		380	330	180		1,8	
–09	UM19		280	430	280		2	
–10	UM20	2	130	180	180		1,32	
–11	UM21	1	720	280	280		1,0	
–12	UM22		880	180	180		1,8	
–13	UM23		см. рисунок 3				1,32	
–14	UM24	1	130	310	310		2,1	
–15	UM25	1	320	520	520		2,32	

ГИП	КОРОСТЕЛЕВ	
НАЧ. ОТД.	ШУВАЕВ	
Н.КОНТР.	БЕСКОРОВАЙНЫЙ	
ГЛ. КОНСТР.	ЩЕГОЛЕВ	
РУК. ГР.	СОКОЛЬЦОВ	
СТ. ИНЖ.	НЕКРАСОВА	

ТП 503-2-19.86- IX.6.01 СБ

Изделия металлические UM10 ÷ UM24.

Стадия	Масса	Масштаб
РП	см. таблицу	

Лист | Листов 1

ГИПРОАВТОТРАНС
Воронежский филиал

Инв. № подл. | Подпись и дата | Взам. инв. №

Копировал

Формат А3

Альбом IX

Типовой проект

Формат	Зона	Поз.	Обозначение	Наименование	Кол.	Масса ед.кг	Примечание
				Документация			
А4			IX.7.00СБ	Сборочный чертеж			
А4			IX.ПЗ	Пояснительная записка			
				Сборочные единицы			
А4		1	IX.7.01	Сетка арматурная ИМ50	2	3,5	
		2	1.400-15, вып. 1	Изделие закладное МН127-3, l=700	1	4,1	
				Детали			
Б4		3		А-I-8 ГОСТ 5781-82*, l=180	10	0,1	
Б4		4		Тр.40×3,5 ГОСТ 3262-75*, l=240	2	1,0	
				Материалы			
				Бетон М200		0,09	м³

Ведомость расхода стали на ИЖ1, кг

Марка элемента	Изделия арматурные								Изделия			
	Арматура класса							Всего	Прокат			
	А-I				Ат-IIIс				Вст3кп2			
	ГОСТ 5781-82*				ГОСТ 10884-81				ГОСТ 103-76*			
	6	8	10	Итого	12		Итого		-6×100		Итого	
ИЖ1	1,8	1,0	2,2	5,0	3,0		3,0	8,0	3,3		3,3	

продолжение ведомости

Марка элемента	Закладные										Всего	Общий расход
	марки			Арматура класса								
	Вст2сп			А-III								
	ГОСТ 3262-75*			ГОСТ 5781-82*								
	огр.40×3,5		Итого	8		Итого						
ИЖ1	2,0		2,0	0,6		0,6					5,9	13,9

ГИП	Коростелев	
Нач.отд.	Шуваев	
Н.контр.	Бескоровайный	
Гл.констр.	Щеголев	
Рук.гр.	Сокольцов	
Ст.инж.	Нефедова	
Инженер	Игнатова	

ТП 503-2-19.86-IX.7.00

Балка ИЖ1

Стадия	Лист	Листов
РП		1

ГИПРОАВТОТРАНС Воронежский филиал

Инв.№ подл. | Подпись и дата | Взам.инв.№

Формат А4

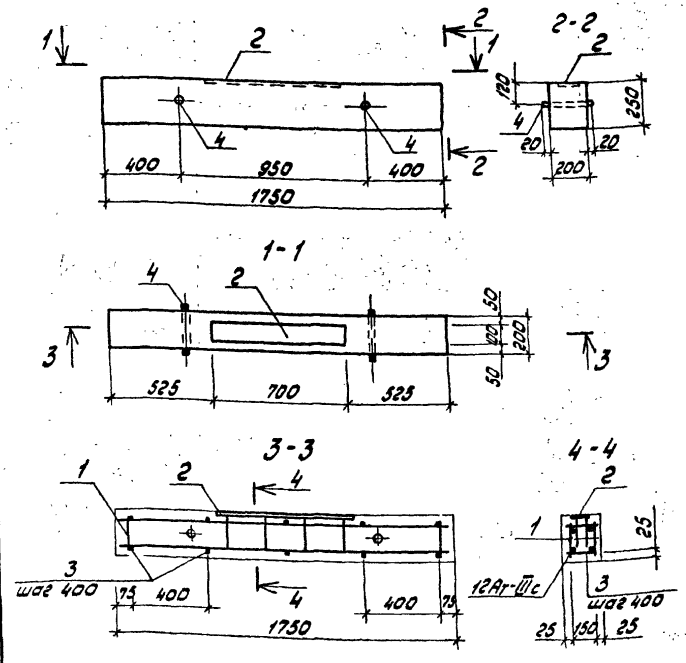

ГИП	Коростелев	
Нач.отд.	Шуваев	
Н.контр.	Бескоровайный	
Гл.констр.	Щеголев	
Рук.гр.	Сокольцов	
Ст.инж.	Нефедова	
Инженер	Игнатова	

ТП 503-2-19.86-IX.7.00СБ

Балка ИЖ1

Стадия	Масса	Масштаб
РП	238кг	

Лист | Листов 1

ГИПРОАВТОТРАНС Воронежский филиал

копировал: Зарц

Формат А4

Альбом IX

Типовой проект

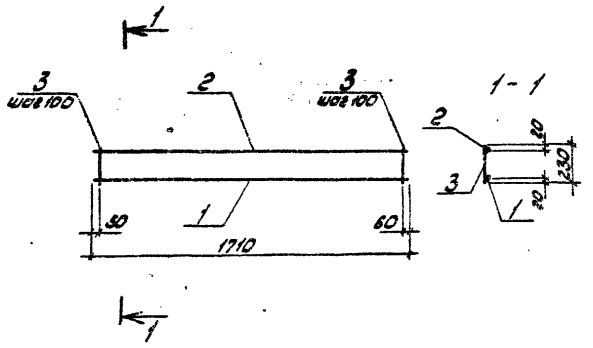

				Детали		
БЧ	1			12Ат-III ℓ ГОСТ 10884-81 ℓ=1710	1	1,5кг
БЧ	2			А-I-10 ГОСТ 5781-82* ℓ=1710	1	1,1кг
БЧ	3			А-I-6 ГОСТ 5781-82* ℓ=230	17	0,05кг

Инв. № подл. | Подпись и дата | Взам. инв. №

ТП 503-2-19.86-IX.7.01

Сетка ИМ50

Стадия	Масса	Масштаб
РП	3,5кг	

Лист | Листов 1

ГИПРОАВТОТРАНС
Воронежский филиал

ГИП	Коростелев	
Нач.отд.	Шубаев	
Н.контр.	Бескровный	
Гл.констр.	Щеголев	
Рук.гр.	Сокольцов	
Ст.инж.	Нефедова	
Техник	Попова	

Копировал: Задина

Формат А4

Альбом IX

Типовой проект

Формат	Зона	Поз.	Обозначение	Наименование	Кол.	Примечание
				Документация		
А4			IX.8.00СБ	Сборочный чертеж		
А3			IX. ПЗ	Пояснительная записка		
				Сборочные единицы		
		1	1.020-1/83 вып. 3-4	РДР 4.56-70АТV	1	
А4		2	IX.0.04	Изделие металлическое Им 9	2	19,08

Ведомость расхода стали на дополнительные закладные детали, кг.

Марка элемента	Изделия закладные											Общий расход
	Арматура класса			Прокат марки								
	А-III			ВСТ3 ПС 6-1					Ст1 кп 2			
	ГОСТ 5781-82*			ТУ14-1-3023-80					ГОСТ 380-71*			
	12			-δ=12	-δ=10				тр 20			
РДР4.56-70АтV-1	6,4			17,2	12,8				1,8			38,2

ГИП	Коростелев		
Нач. отд.	Шуваев		
Н. контр.	Бескоровайный		
Гл. констр.	Щеголев		
Рук. гр.	Сокольцов		
Ст. инж.	Некрасова		

ТП 503-2-19.86-IX.8.00

Ригель

Стадия	Лист	Листов
РП		1

ГИПРОАВТОТРАНС
Воронежский филиал

Копировал [signature]

Формат А4

Взам. инв. №

Подпись и дата

Инв. № подл.

Рис 1.

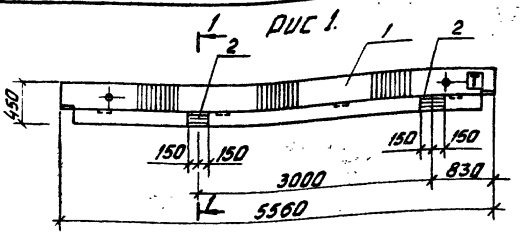

1-1

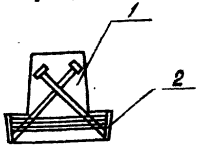

Обозначение	Наименование	Марка по схеме	Рис.
IX.8.00	РДР4.56-70АтV-1	Р7	1

ГИП	Коростелев		
Нач. отд.	Шуваев		
Н. контр.	Бескоровайный		
Гл. констр.	Щеголев		
Рук. гр.	Сокольцов		
Ст. инж.	Некрасова		

ТП 503-2-19.86-IX.8.00СБ

Ригель

Стадия	Масса	Масштаб
РП	2400	

Лист | Листов 1

ГИПРОАВТОТРАНС
Воронежский филиал

Копировал [signature]

Формат А4

Альбом IX

Типовой проект

Формат	Зона	Поз.	Обозначение	Наименование	Кол.	Примечание
				Документация		
А4			IX. 0.01 СБ	Сборочный чертеж		
			IX ПЗ	Пояснительная записка		
				IX. 0.01		ИМ1
				Детали		
		1		Полоса 20х250 ГОСТ 19903-74* / Вст3пс6-1ТУ14-3023-80 / l=800	1	31,4
				IX. 0.01-01		ИМ2
				Детали		
		2		Полоса 10х220 ГОСТ 19903-74* / Вст3кп2 ГОСТ 380-71* / l=250	1	4,3
		3		Двутавр 20Б2ТУ14-2-24-72 / Вст3пс6-1ТУ14-3028-80 / l=230	1	5,0
				IX. 0.01-02		ИМ3
				Детали		
		4		Полоса 10х150 ГОСТ 19903-74* / Вст3кп2 ГОСТ 380*-71* / l=500	1	5,9

Взам. инв. №

Подпись и дата

Инв. № подл.

ГИП	Коростелев	
Н.контр.	Бескоровайный	
Нач.отд.	Шуваев	
Гл.констр.	Щеголев	
Рук.гр.	Сокольцов	
Ст.инж.	Некрасова	

ТП 503-2-19.86-IX. 0.01

Изделия металлические ИМ1 ÷ ИМ3

Стадия	Лист	Листов
РП		1

ГИПРОАВТОТРАНС Воронежский филиал

формат А4

Рис 1

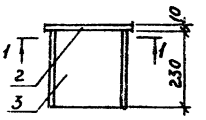

Рис 2

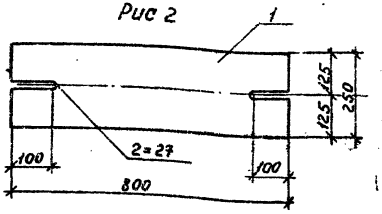

1 - 1

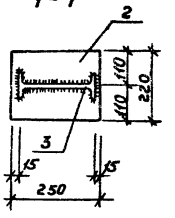

Рис 3

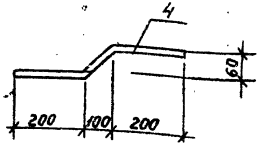

Обозначение	Рис.	Марка	Масса, кг	Примечание
IX. 0.01	2	ИМ1	31,4	
-01	1	ИМ2	9,3	
-02	3	ИМ3	5,9	

ГИП	Коростелев	
Нач.отд.	Шуваев	
Н.контр.	Бескоровайный	
Гл.констр.	Щеголев	
Рук.гр.	Сокольцов	
Ст.инж.	Некрасова	

ТП 503-2-19.86-IX. 0.01 СБ

Изделия металлические ИМ1 ÷ ИМ3

Стадия	Масса	Масштаб
РП	см. табл.	

Лист Р Листов 1

ГИПРОАВТОТРАНС Воронежский филиал

Копировал

формат А4

Альбом IX

Типовой проект

Формат	Зона	Поз.	Обозначение	Наименование	Кол.	Примечание
				Документация		
			IX.0.02 СБ	Сборочный чертеж		
			IX.ПЗ	Пояснительная записка		
				IX.0.02		НУ1
				Детали		
БЧ		1		Уголок $\frac{5-250\times250\times16\ ГОСТ\ 8509-72^*}{09Г2С-6\ ГОСТ\ 6713-75}$		
				$\ell = 3520$	1	216,5
				IX.0.02-01		ИМ4
				Детали		
БЧ		2		Полоса $\frac{10\times200\ ГОСТ\ 19903-74^*}{Вст3кп2\ ГОСТ\ 380-71^*}$		
				$\ell = 200$	1	3,01
БЧ		3		Полоса $\frac{8\times80\ ГОСТ\ 19903-74^*}{Вст3кп2\ ГОСТ\ 380-71^*}$		
				$\ell = 600$	1	3,01
				IX.0.02-02		ИМ5
				Детали		
БЧ		4		Полоса $\frac{5\times60\ ГОСТ\ 19903-74^*}{Вст3кп2\ ГОСТ\ 380-71^*}$		
				$\ell = 760$	1	1,8

Инв.№ подл. | Подпись и дата | Взам.инв.№

ГИП	Коростелев	
Нач.отд.	Шувалев	
Н.контр.	Бекоравайный	
Гл.констр	Щеголев	
Рук.гр.	Сокольцов	
Ст.инж.	Некрасова	
Инженер	Игнатова	

ТП 503-2-19.86-IX.0.02

Изделия металлические НУ1; ИМ4; ИМ5

Стадия	Лист	Листов
РП		1

ГИПРОАВТОТРАНС Воронежский филиал

Формат А4

Рис. 1

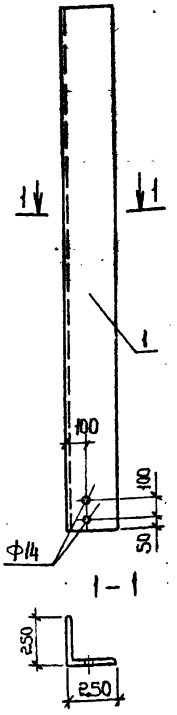

Рис. 2

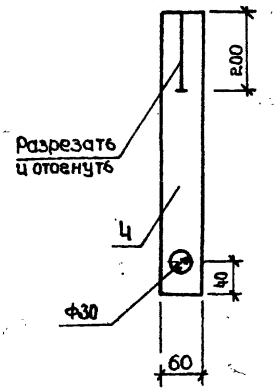

Рис. 3

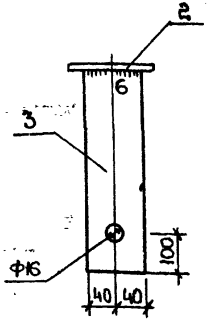

Обозначение	Марка	Рис.	Масса, кг
IX.0.02	НУ1	1	216,50
-01	ИМ5	2	1,80
-02	ИМ4	3	6,02

ГИП	Коростелев	
Нач.отд.	Шувалев	
Н.контр.	Бекоравайный	
Гл.констр	Щеголев	
Рук.гр.	Сокольцов	
Ст.инж.	Некрасова	
Инженер	Игнатова	

ТП 503-2-19.86- IX.0.02 СБ

Изделия металлические НУ1; ИМ4; ИМ5

Стадия	Масса	Масштаб
РП	см. табл.	
Лист	Листов 1	

ГИПРОАВТОТРАНС Воронежский филиал

Копировал:

Формат А4

Типовой проект

Формат	Зона	Поз.	Обозначение	Наименование	Кол.	Примечание
				Документация		
А4			IX.0.03	Сборочный чертеж		
А3			IX.ПЗ	Пояснительная записка		
				IX.0.03		УИ6
				Детали		
Б4		1		10Ат IIIс ГОСТ10884-81, ℓ=5950	2	3,67
Б4		2		А-III-8 ГОСТ5781-82*, ℓ=270	32	0,11
				IX.0.03-01		УИ7
				Детали		
Б4		3		10Ат IIIс ГОСТ10884-81, ℓ=3150	2	1,94
Б4		4		А-III-8 ГОСТ5781-82*, ℓ=270	18	0,11
				IX.003-02		УИ8
				Детали		
Б4		5		16Ат IIIс ГОСТ10884-81, ℓ=4180	2	6,60
Б4		6		10Ат IIIс ГОСТ10884-81, ℓ=4180	2	2,58
Б4		7		А-I-8 ГОСТ5781-82*, ℓ=270	54	0,11
Б4		8		А-I-8 ГОСТ5781-82*, ℓ=230	54	0,10
				IX.0.03-03		УИ37
				Детали		
Б4		9		10Ат IIIс ГОСТ10884-81, ℓ=1860	1	1,1
Б4		10		А-I-10 ГОСТ5781-82*, ℓ=1860	1	1,1
Б4		11		А-I-6 ГОСТ5781-82*, ℓ=190	19	0,04

Инв.№ подл. | Подпись и дата | Взам.инв.№

ГИП	Коростелев	
Нач.отд.	Шубаев	
Н.контр.	Бескоровайный	
Гл.констр.	Щеголев	
Рук.гр.	Сокольцов	
Ст.инж.	Некрасова	
Инженер	Цематова	

ТП 503-2-19.86-IX.0.03

Изделия металлические УИ6 ÷ УИ8, УИ37

Стадия	Лист	Листов
РП		1

ГИПРОАВТОТРАНС Воронежский филиал

Формат А4

Рис. 1

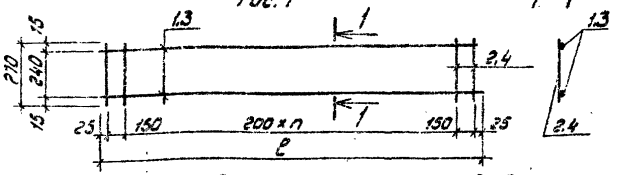

Рис. 2

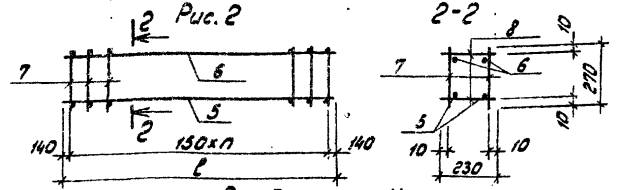

Рис. 3

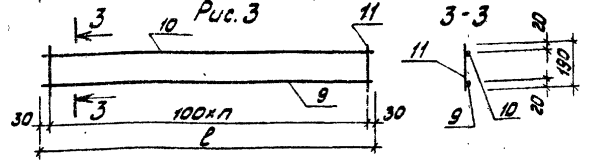

Обозначение	Марка	Рис.	ℓ, мм	n, шт.	Масса, кг
IX.0.03	УИ6	1	5950	28	10,86
-01	УИ7	1	3150	14	5,86
-02	УИ8	2	4180	26	29,71
-03	УИ37	3	1860	18	3,0

ГИП	Коростелев	
Нач.отд.	Шубаев	
Н.контр.	Бескоровайный	
Гл.констр.	Щеголев	
Рук.гр.	Сокольцов	
Ст.инж.	Некрасова	
Инженер	Цематова	

ТП 503-2-19.86-IX.0.03

Изделия металлические УИ6 ÷ УИ8, УИ37

Стадия	Масса	Масштаб
РП	см. табл.	
Лист	Листов 1	

ГИПРОАВТОТРАНС Воронежский филиал

Копировал: Зарц

Формат А4

Альбом IX

Типовой проект

Формат	Зона	Поз.	Обозначение	Наименование	Кол.	Примечание
				Документация		
А4			IX.0.04 СБ	Сборочный чертеж		
			IX. ПЗ	Пояснительная записка		
				Детали		
		1		Полоса 12×150 ГОСТ 19903-74* / Ст3пс6-1 ТУ14-1-3023-80	2	4,3
				ℓ = 300		
		2		Полоса 10×100 ГОСТ 19903-74* / Ст3пс6-1 ТУ14-1-3023-80	2	2,4
				ℓ = 300		
		3		Труба 20 ГОСТ 3262-75 / Ст1 кп2 ГОСТ 380-71*	1	0,88
				ℓ = 550		
		4		А-III-12 ГОСТ 5781-82* ℓ = 450	8	0,4
		5		Полоса 10×50 ГОСТ 19903-74* / Ст3пс6-1 ТУ14-1-3023-80	8	0,2
				ℓ = 50		

Инв. № подл. | Подп. и дата | Взам. инв. №

ГИП	Коростелев		ТП 503-2-19.86-IX.0.04
Нач. отд.	Шубаев		Изделие металлическое ИМ9
Н. контр.	Бескоровайный		Стадия: РП; Лист; Листов: 1
Гл. констр.	Щеголев		ГИПРОАВТОТРАНС Воронежский филиал
Рук. гр.	Сокольцов		
Ст. инж.	Некрасова		

Формат А4

1 - 1

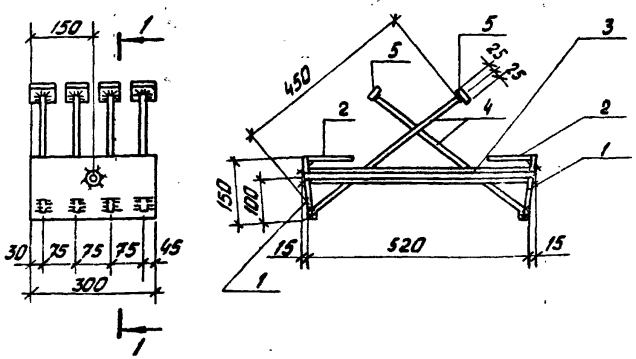

Изделие поставляется в разобранном виде комплектом состоящим из 2[x] пластин с анкерами и одной трубки. Окончательная сборка металлического изделия производится при установке изделия в опалубку конструкции.

ГИП	Коростелев		ТП 503-2-19.86-IX.0.04 СБ
Нач. отд.	Шубаев		Изделие металлическое ИМ9
Н. контр.	Бескоровайный		Стадия: РП; Масса: 19,08; Масштаб:
Гл. констр.	Щеголев		Лист; Листов: 1
Рук. гр.	Сокольцов		ГИПРОАВТОТРАНС Воронежский филиал
Ст. инж.	Некрасова		

Копировал Бахи

Формат А4

Альбом IX

Типовой проект

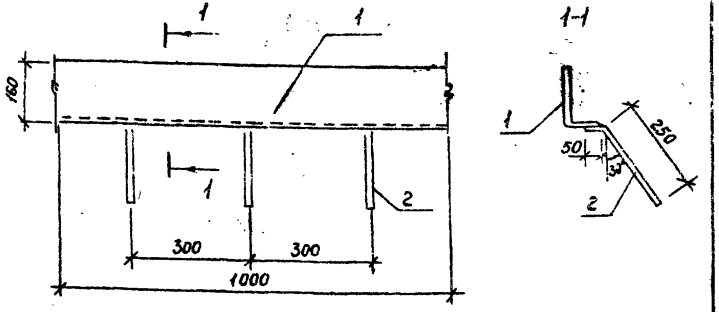

Формат	Зона	Поз.	Обозначение	Наименование	Кол.	Примечание
				Детали		
				Уголок $\frac{\text{Б-100х100х9 ГОСТ 8510-72*}}{\text{Вст3кп2 ГОСТ 535-79*}}$		
Б4		1		ℓ=1000	1	19,4 кг
				А-III-8 ГОСТ 5781-82*		
Б4		2		ℓ=3000	3	0,1 кг

ТП 503-2-19.86-IX.0.05			
Изделие металлическое ИМ 25	Стадия	Масса	Масшт.
	РП	18,3	
	Лист	Листов 1	
	ГИПРОАВТОТРАНС Воронежский филиал		

ГИП	Коростелев	
Нач. отд.	Шувалов	
Н. контр.	Бесстрашный	
Гл. констр.	Щеголев	
Рук. гр.	Сокольцов	
Ст. инж.	Пенская	

Инв. № подл. | Подпись и дата | Взам. инв. №

Формат А4

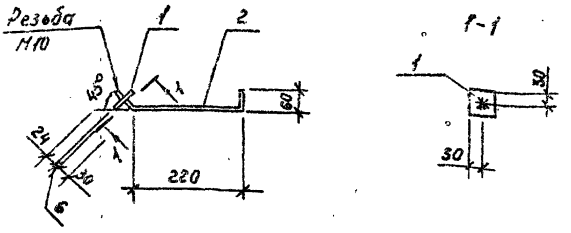

Формат	Зона	Поз.	Обозначение	Наименование	Кол.	Примечание
				Детали		
				Полоса $\frac{\text{Б 6х60 ГОСТ 103-76*}}{\text{Вст3кп2 ГОСТ 535-79*}}$		
Б4		1		ℓ=60	1	0,2 кг
Б4		2		А-I-10 ГОСТ 5781-82* ℓ=340	1	0,2 кг

ТП 503-2-19.86-IX.0.06			
Изделие металлическое ИМ 26	Стадия	Масса	Масшт.
	РП	0,4	
	Лист	Листов 1	
	ГИПРОАВТОТРАНС Воронежский филиал		

ГИП	Коростелев	
Нач. отд.	Шувалов	
Н. контр.	Бесстрашный	
Гл. констр.	Щеголев	
Рук. гр.	Сокольцов	
Ст. инж.	Пенская	

Копировал

Формат А4

Альбом IX

Типовой проект

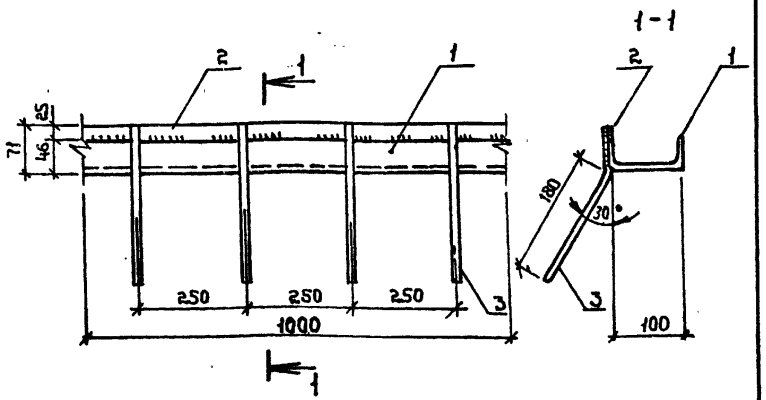

Формат	Зона	Поз.	Обозначение	Наименование	Кол.	Примечание
				Детали		
				Швеллер 10 ГОСТ 8240-72* / Вст3кп2 ГОСТ 535-79*		
Бч		1		ℓ=1000	1	8,6 кг
				Полоса Б4х25 ГОСТ 103-76* / Вст3кп2 ГОСТ 535-79*		
Бч		2		ℓ=1000	1	0,8 кг
Бч		3		А-III-8 ГОСТ 5781-82*; ℓ=250	4	0,1 кг

ТП 503-2-19.86-IX.0.07

ГИП	Коростелев	
Нач.отд.	Шувалев	
Н.контр.	Бескоровайный	
Гл.констр.	Шеголев	
Рук.гр.	Сокольцов	
Ст.инж.	Пенская	

Изделие металлическое им 27

Стадия	Масса	Масштаб
РП	9,8	
Лист	Листов 1	

ГИПРОАВТОТРАНС
Воронежский филиал

Формат А4

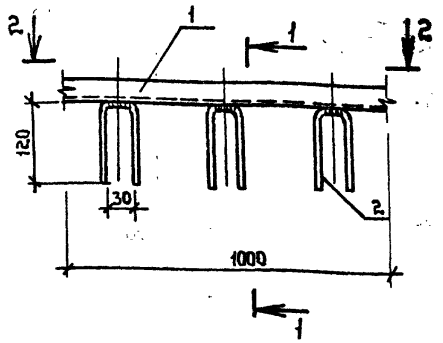

2-2

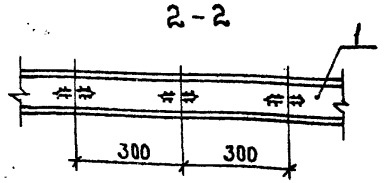

Формат	Зона	Поз.	Обозначение	Наименование	Кол.	Примечание
				Детали		
				Швеллер 10 ГОСТ 8240-72* / Вст3кп2 ГОСТ 535-79*		
Бч		1		ℓ=1000	1	8,6 кг
Бч		2		А-III-8 ГОСТ 5781-82*; ℓ=320	3	0,1 кг

ТП 503-2-19.86-IX.0.08

ГИП	Коростелев	
Нач.отд.	Шувалев	
Н.контр.	Бескоровайный	
Гл.констр.	Шеголев	
Рук.гр.	Сокольцов	
Ст.инж.	Пенская	

Изделие металлическое им 28

Стадия	Масса	Масштаб
РП	8,9	
Лист	Листов 1	

ГИПРОАВТОТРАНС
Воронежский филиал

Копировал

Формат А4

Альбом IX

Типовой проект

Взамен инв.№

Подпись и дата

Инв.№ подл.

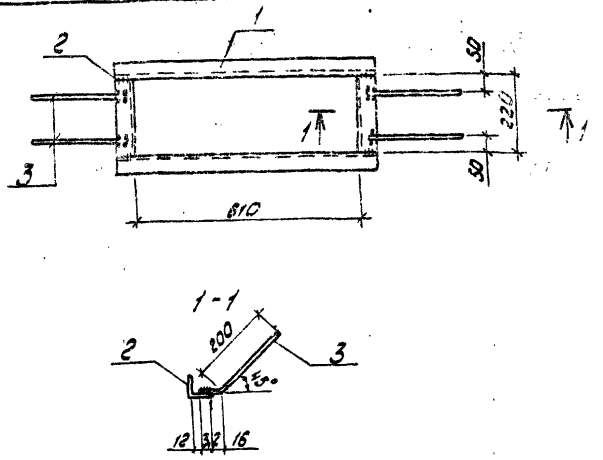

Формат	Зона	Поз.	Обозначение	Наименование	Кол.	Примечание
				Детали		
				Уголок 6-50×50×5 ГОСТ 8509-72* / Ст3кп2 ГОСТ 535-79*		
Б4		1		С=710	2	2,5 кг
Б4		2		С=220	2	0,8 кг
Б4		3		А-III-В ГОСТ 5781-82*, С=250	4	0,1 кг

ГИП	Коростелев		ТП 503-2-19.86-1Х0.10		
Нач.отд.	Шувалов		Изделие металлическое ИМ32	Стадия: РП; Масса: 7,0; Масштаб:	
Н.контр.	Белокобыльский			Лист; Листов 1	
Гл.констр.	Щеголев			ГИПРОАВТОТРАНС Воронежский филиал	
Рук. гр.	Сокольцов				
Ст.инж.	Ленская				

Формат А4

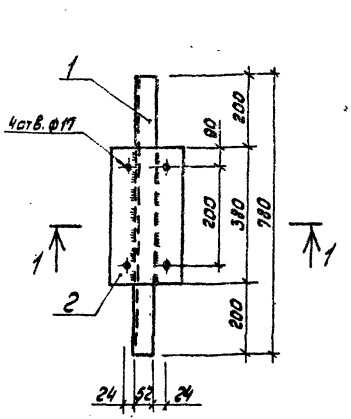

Формат	Зона	Поз.	Обозначение	Наименование	Кол.	Примечание
				Детали		
				Швеллер 12 ГОСТ 8240-72* / Ст3кп2 ГОСТ 535-79*		
Б4		1		С=780	1	8,1 кг
				Полоса 6-8×100 ГОСТ 103-76* / Ст3кп2 ГОСТ 535-79*		
Б4		2		С=380	1	2,4 кг

ГИП	Коростелев		ТП 503-2-19.86-1Х0.11		
Нач.отд.	Шувалов		Изделие металлическое ИМ 33	Стадия: РП; Масса: 10,5; Масштаб:	
Н.контр.	Белокобыльский			Лист; Листов 1	
Гл.констр.	Щеголев			ГИПРОАВТОТРАНС Воронежский филиал	
Рук. гр.	Сокольцов				
Ст.инж.	Ленская				

Копировал: Зарц

Формат А4

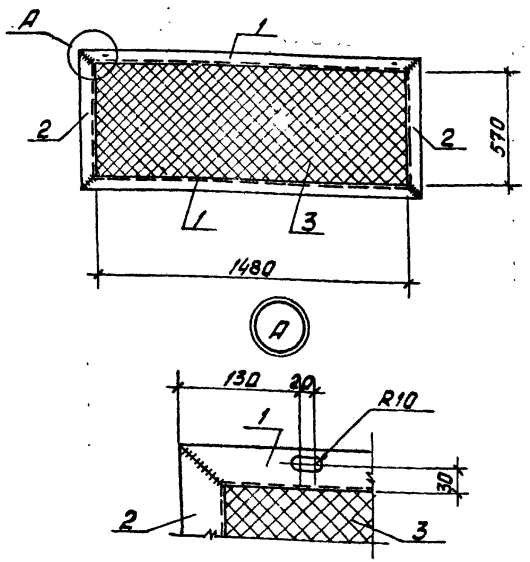

Формат	Зона	Поз.	Обозначение	Наименование	Кол.	Примечание
				Детали		
				Уголок 6-50х50х5 ГОСТ 8509-72* Ст3 кп2 ГОСТ 535-79*		
Б4		1		ℓ=1580	2	6,0 кг
Б4		2		ℓ=670	2	2,5 кг
Б4		3		Сетка №2 0в1,6 ГОСТ 5336-80		
				F=0,93 м²	1	1,7 кг

ТП 503-2-19.86-IX.0.12			
Решетка ИП34	Стадия: РП	Масса: 18,7	Масштаб:
	Лист	Листов 1	
ГИПРОАВТОТРАНС Воронежский филиал			

ГИП	Коростелев	
Нач. отд.	Шувалев	
Н. контр.	Бескровайный	
Гл. конст.	Щеголев	
Рук. гр.	Сокольцов	
Ст. инж.	Пенская	

Формат А4

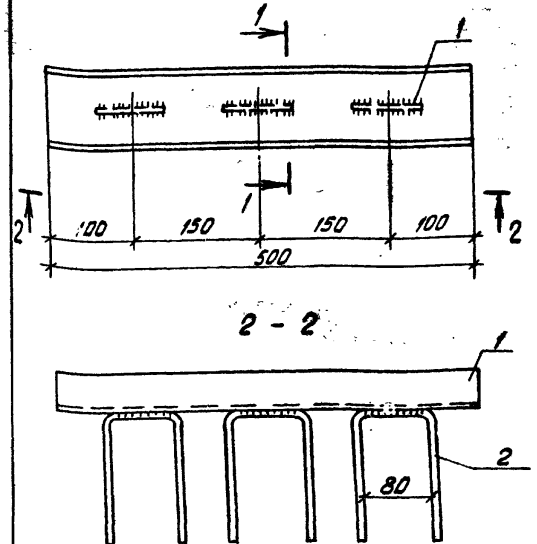

Формат	Зона	Поз.	Обозначение	Наименование	Кол.	Примечание
				Детали		
				Швеллер 10 ГОСТ 8240-72* Ст3 кп2 ГОСТ 535-79*		
Б4		1		ℓ=500	1	4,3 кг
Б4		2		А-III-В ГОСТ 5781-82* ℓ=460	3	0,2 кг

ТП 503-2-19.86-IX.0.13			
Изделие металлическое ИП35	Стадия: РП	Масса: 4,9	Масштаб:
	Лист	Листов 1	
ГИПРОАВТОТРАНС Воронежский филиал			

ГИП	Коростелев	
Нач. отд.	Шувалев	
Н. контр.	Бескровайный	
Гл. конст.	Щеголев	
Рук. гр.	Сокольцов	
Ст. инж.	Пенская	

Копировал

Формат А4

Альбом IX

Типовой проект

Формат	Зона	Поз.	Обозначение	Наименование	Кол.	Примечание
				Документация		
А4			IX.0.09 СБ	Сборочный чертеж		
А4			IX.ПЗ	Пояснительная записка		
				Детали		
				IX.0.09		Ум 29
				Лист ромб. К-ПУ-4,0х1190х1060		
Б4		1		Ст3 кп ГОСТ 8568-77*	1	43,4 кг
				Полоса Б4х40 ГОСТ 103-76* / Ст3 кп2 ГОСТ 535-79*		
Б4		2		ℓ = 1080	3	1,4 кг
				IX.0.09-01		Ум 30
				Лист ромб. К-ПУ-4,0х1080х1380		
				Ст3 кп ГОСТ 8568-77*	1	50,1 кг
				Полоса Б4х40 ГОСТ 103-76* / Ст3 кп2 ГОСТ 535-79*		
Б4		2		ℓ = 1380	3	1,7 кг
				IX.0.09-02		Ум 31
				Лист ромб. К-ПУ-4,0х1310х		
Б4		1		х1490 Ст3 кп ГОСТ 8568-77*	1	65,1 кг
				Полоса Б4х40 ГОСТ 103х76* / Ст3кп2 ГОСТ 535-79*		
Б4		2		ℓ = 1490	3	1,9 кг
				IX.0.09-03		Ум 36
				Лист ромб К-ПУ-4,0х1100		
Б4		1		Ст3 кп ГОСТ 8568-77*	1	40,41 кг
				Лист δ=4 ГОСТ 19903-74* / Ст3 кп2 ГОСТ 380-71*		
Б4		2		ℓ = 1100	3	1,4 кг
				IX.0.09-04		Ум 39
				Лист ромб. К-ПУ-4,0х450х1300		
				Ст3кп2 ГОСТ 380-71*	1	18,2 кг
				Полоса Б4х40 ГОСТ 103-76* / Ст3 кп2 ГОСТ 380-71*		
Б4		1		ℓ = 1260	2	9,5 кг
Б4		2		ℓ = 380	2	2,9 кг

Инв.№ подл. | Подпись и дата | Взам. инв.№

ГИП	Коростелев		ТП 303-2-19.86-IX.0.09
Нач.отд.	Шувалев		
Н.контр.	Бескоровайный		Щиты Ум 29÷Ум 31; Ум 36; Ум 39
Гл.констр.	Щеголев		Стадия: РП; Лист: ; Листов: 1
Рук.гр.	Соколыцов		ГИПРОАВТОТРАНС Воронежский филиал
Ст.инж.	Пенская		

Копировал Вал

Формат А3

Альбом IX

Типовой проект

Рис 1

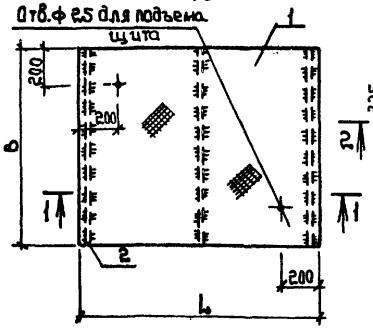

Рис. 2

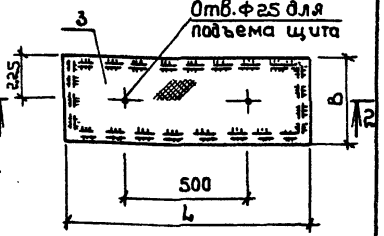

1-1

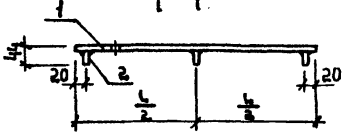

2-2

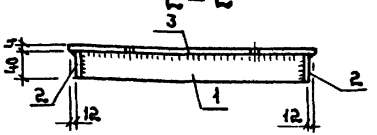

Обозначение	Рис	Марка изделия	l_1, мм	b_1, мм	Масса, кг
IX.0.09	1	ИМ29	1190	1080	47,6
- 01	1	ИМ30	1080	1380	55,2
- 02	1	ИМ31	1310	1490	70,8
- 03	1	ИМ36	1100	1100	44,61
- 04	2	ИМ39	1300	450	43,7

ГИП	Коростелев		
Нач. отд.	Шуваев		
Н. контр.	Бескоровайный		
Вед. конст.	Щеголев		
Рук. гр.	Сокольцов		
Ст. инж.	Пенская		
Инж.	Аралова		

ТП 503-2-19.86-IX.0.09 СБ

Щиты ИМ29÷ИМ31; ИМ36; ИМ39

Стадия	Масса	Масштаб
РП	См. табл.	
Лист	Листов 1	

ГИПРОАВТОТРАНС Воронежский филиал

Формат А4

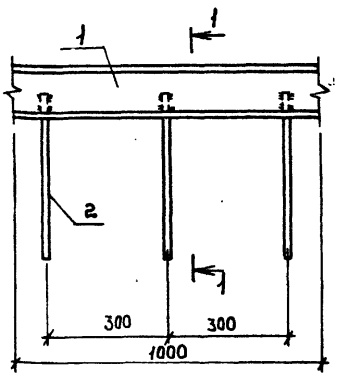

1-1

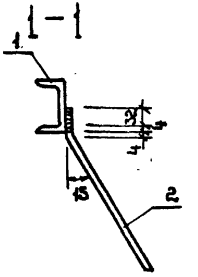

Формат	Зона	Поз.	Обозначение	Наименование	Кол.	Примечание
				Детали		
				Швеллер 10ГОСТ 8240-72* / В ст3кп2 ГОСТ 535-79*		
БЧ		1		l = 1000	1	8,6 кг
БЧ		2		4-III-8 ГОСТ 5781-82*, l = 870	3	0,1 кг

ГИП	Коростелев		
Нач. отд.	Шуваев		
Н. контр.	Бескоровайный		
Вед. конст.	Щеголев		
Рук. гр.	Сокольцов		
Ст. инж.	Пенская		
Инж.	Аралова		

ТП 503-2-19.86-IX.0.14

Изделие металлическое ИМ38

Стадия	Масса	Масштаб
РП	8,9 кг	
Лист	Листов 1	

ГИПРОАВТОТРАНС Воронежский филиал

Копировал

Формат А4

Альбом IX

Типовой проект

Формат	Зона	Поз.	Обозначение	Наименование	Кол.	Примечание
				Документация		
А4			IX.0.18 СБ	Сборочный чертеж		
А4			IX.ПЗ	Пояснительная записка		
				IX.0.15		ИМ40
				Детали		
				Швеллер 10 ГОСТ 8240-72* / Вст3кп2 ГОСТ 535-79*		
БЧ		1		ℓ=1330	2	11,4 кг
БЧ		2		А-I-8 ГОСТ 5781-82* ℓ=240	47	0,1 кг
				IX.0.15-01		ИМ41
				Детали		
				Швеллер 10 ГОСТ 8240-72* / Вст3кп2 ГОСТ 535-79*		
БЧ		1		ℓ=1330	2	11,4 кг
БЧ		2		А-I-8 ГОСТ 5781-82* ℓ=240	47	0,1 кг
				Лист Б 0,5х130х130 ГОСТ 19903-74* / Ст3-1 ГОСТ 17715-72*		
БЧ		3			1	0,07 кг
				Труба 80х4,0 ГОСТ 3262-75*		
БЧ		4		ℓ=290	1	2,4 кг
БЧ		5		А-I-8 ГОСТ 5781-82* ℓ=130	1	0,1 кг

Инв. № подл. | Подпись и дата | Взам. инв. №

ГИП	Коростелев	
Нач. отд.	Шувалов	
Н. контр.	Бестаровайный	
Гл. констр.	Щеголев	
Рук. гр.	Сокольцов	
Ст. инж.	Нефедова	
Инженер	Игнатова	

ТП 303-2-19.86 - IX.0.15

Решетки ИМ40; ИМ41

Стадия	Лист	Листов
РП		1

ГИПРОАВТОТРАНС Воронежский филиал

Формат А4

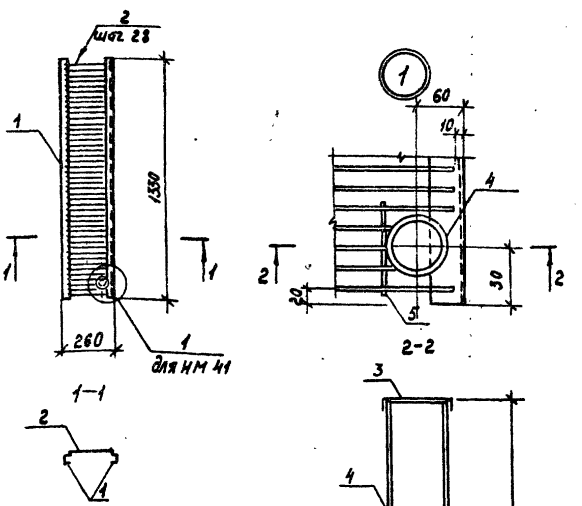

Обозначение исполнения	Марка изделия	Масса, кг
IX.0.16	ИМ40	27,5
-01	ИМ41	30,1

ГИП	Коростелев	
Нач. отд.	Шувалов	
Н. контр.	Бестаровайный	
Гл. констр.	Щеголев	
Рук. гр.	Сокольцов	
Ст. инж.	Нефедова	
Инженер	Игнатова	

ТП 303-2-19.86 - IX.0.15 СБ

Решетки ИМ40; ИМ41

Стадия	Масса	Масштаб
РП	см. табл.	
Лист	Листов 1	

ГИПРОАВТОТРАНС Воронежский филиал

Копировал

Формат А4

Формат	Зона	Поз.	Обозначение	Наименование	Кол.	Примечание
				Документация		
А4			IX. 0. 19 СБ	Сборочный чертеж		
А3			IX. ПЗ	Пояснительная записка		
				Переменные данные для исполнений		
				IX. 0. 16		ИМ42
				Уголок $\frac{Б\text{-}50\times50\times5\ ГОСТ\ 8509\text{-}72^*}{Ст3кп2\ ГОСТ\ 535\text{-}79^*}$		
Б4		1		ℓ= 3012	2	11,4
Б4		2		ℓ= 1164	2	4,4
				Полоса $\frac{Б\text{-}4\times40\ ГОСТ\ 103\text{-}76^*}{Ст3кп2\ ГОСТ\ 380\text{-}71^*}$		
Б4		3		ℓ= 1164	3	1,5
Б4		4		ℓ= 3012	1	3,8
Б4		5		ℓ= 100	6	0,13
				IX. 0. 16-01		ИМ43
				Уголок $\frac{Б\text{-}50\times50\times5\ ГОСТ\ 8509\text{-}72^*}{Ст3кп2\ ГОСТ\ 535\text{-}79^*}$		
Б4		1		ℓ= 1064	2	4,0
Б4		2		ℓ= 1164	2	4,4
				Полоса $\frac{Б\text{-}4\times40\ ГОСТ\ 103\text{-}76^*}{Ст3кп2\ ГОСТ\ 380\text{-}71^*}$		
Б4		3		ℓ= 1164	1	1,5
Б4		4		ℓ= 1064	1	1,3
Б4		5		ℓ= 100	4	0,13

ГИП	Коростелев	
Нач. отд.	Шубаев	
Н. контр.	Бескровайный	
Гл. констр.	Щеголев	
Рук. гр.	Сокольцов	
Ст. инж.	Нефедова	
Инженер	Нагатова	

ТП 503-2-19.86-IX. 0. 16

Решетки ИМ42; ИМ43

Стадия	Лист	Листов
РП		1

ГИПРОАВТОТРАНС
Воронежский филиал

Копировал

Формат А4

Рис. 1

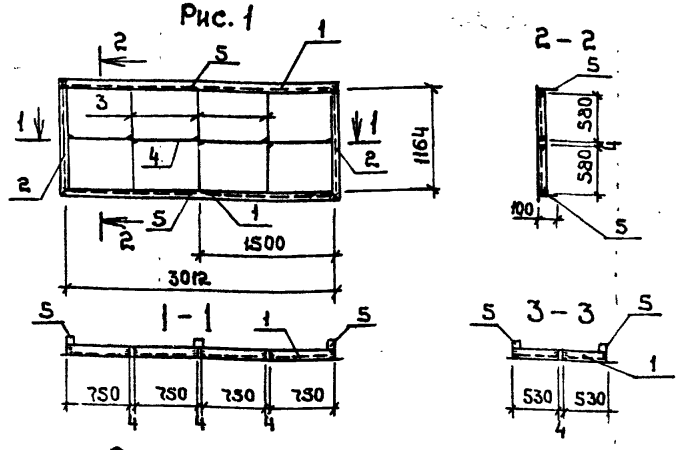

Рис. 2

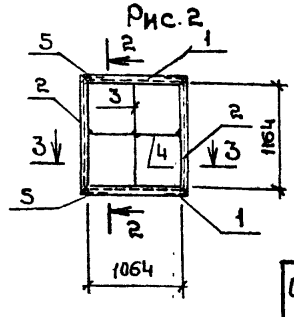

Обозначение исполнений	Рис	Марка изделия	Масса, кг
IX – 0, 17	1	ИМ42	40.68
-01	2	ИМ43	20.12

ГИП	Коростелев	
Нач. отд.	Шубаев	
Н. контр.	Бескровайный	
Гл. констр.	Щеголев	
Рук. гр.	Сокольцов	
Ст. инж.	Нефедова	
Инженер	Нагатова	

ТП 503-2-19.86-IX. 0, 16 СБ

Решетки ИМ42; ИМ43

Стадия	Масса	Масштаб
РП	см. табл.	
Лист	Листов 1	

ГИПРОАВТОТРАНС
Воронежский филиал

Копировал

Формат А4

Альбом IX
Типовой проект
Инв. № подл. | Подпись и дата | Взам. инв. №

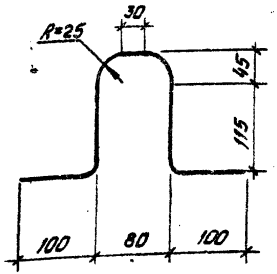

Гип	Коростелев	
Нач. отд.	Шувалев	
Н. контр.	Бескоровайный	
Гл. констр.	Щеголев	
Рук. гр.	Сокольцов	
Ст. инж.	Неведова	
Инженер	Игнатова	

ТП 503-2-19.86-IX.0.17

Изделие металлическое
ИМ 44

А1-20 ГОСТ 5781-82* ℓ=750

Стадия	Масса	Масштаб
РП	1,33	
Лист Р	Листов	

ГИПРОАВТОТРАНС
Воронежский филиал

Формат А4

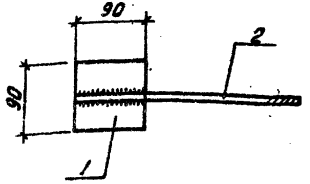

Формат	Зона	Поз.	Обозначение	Наименование	Кол.	Примечание
				Детали		
		1		Лист 3 ГОСТ 19903-74* Ст3кп2 ГОСТ 380-71*	1	0,20
		2		А-I-в ГОСТ 5781-82* ℓ=290	1	0,11

Гип	Коростелев	
Нач. отд.	Шувалев	
Н. контр.	Бескоровайный	
Гл. констр.	Щеголев	
Рук. гр.	Сокольцов	
Ст. инж.	Неведова	
Инженер	Игнатова	

ТП 503-2-19.86-IX.0.18

Изделие металлическое
ИМ 45

Стадия	Масса	Масштаб
РП	0,31	
Лист Р	Листов	

ГИПРОАВТОТРАНС
Воронежский филиал

Копировал

Формат А4

Альбом IX

Типовой проект

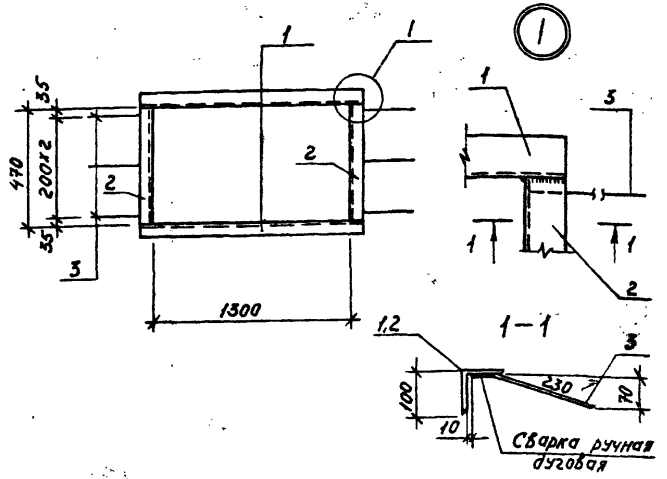

Формат	Зона	Поз.	Обозначение	Наименование	Кол.	Примечание
				Детали		
Б.4				Уголок 100×100×7 ГОСТ 8509-72* / Вст3кп2 ГОСТ 535-79*		
		1		l= 1500	2	16,20кг
		2		l= 470	2	5,08кг
Б.4		3		А-III-8 ГОСТ 5781-82* l=300	6	1,18кг

Взам. инв. №

Подпись и дата

Инв. № подл.

ГИП	Коростелев	
Нач. отд.	Шуваев	
Н.контр.	Бескоровайный	
Гл.констр.	Щеголев	
Рук.гр.	Сокольцов	
Ст. инж	Нефедова	
Инженер	Игнатова	

ТП 503-2-19.86-IX.0.19

Изделие металлическое ИМ 46

Стадия	Масса	Масштаб
РП	49,64	

Лист Р | Листов

ГИПРОАВТОТРАНС Воронежский филиал

Формат А4

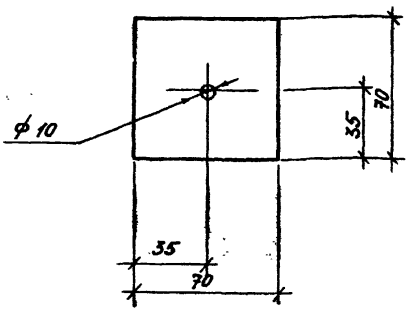

ГИП	Коростелев	
Нач. отд.	Шуваев	
Н.контр.	Бескоровайный	
Гл.констр.	Щеголев	
Рук.гр.	Сокольцов	
Ст. инж.	Нефедова	
Инженер	Игнатова	

ТП 503-2-19.86-IX.0.20

Изделие металлическое ИМ 47

Стадия	Масса	Масшт.
РП	0,12кг	

Лист Р | Листов

Лист 3 ГОСТ 19 903-74* / Вст3кп2 ГОСТ 380-71*

ГИПРОАВТОТРАНС Воронежский филиал

Копировал-

Формат А4

Альбом IX

Типовой проект

Формат	Зона	Поз.	Обозначение	Наименование	Кол.	Примечание
				Документация		
А4			IX. 0.24 СБ	Сборочный чертеж		
А3			IX. ПЗ.	Пояснительная записка		
				IX. 0. 21		ИМ48
				Детали		
				Уголок $\frac{\text{Б50×50×5 ГОСТ 8509-72*}}{\text{ВСТ3кп2 ГОСТ 535-79*}}$		
Б4		1		ℓ = 200	1	0,75кг
Б4		2		ℓ = 500	1	1,89кг
				IX. 0. 21 - 01		ИМ49
				Детали		
				Уголок $\frac{\text{50×50×5 ГОСТ 8509-72*}}{\text{ВСТ3кп2 ГОСТ 535-79*}}$		
Б4		1		ℓ = 200	1	0,75кг
Б4		3		ℓ = 1050	1	3,96кг

ГИП	Коростелев		
Нач. отд.	Шуваев		
Н. контр.	Бескоровайный		
Гл. констр.	Щеголев		
Рук. гр.	Сокальцов		
Инж.	Аралова		

ТП 503-2-19.86-IX.021

Изделия металлические ИМ48; ИМ49

Стадия	Лист	Листов
РП		1

ГИПРОАВТОТРАНС Воронежский филиал

Формат А4

Взам. инв. №

Подпись и дата

Инв. № подл.

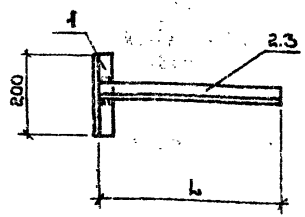

Обозначение	Марка изделия	L, мм	Масса, кг
IX-0.22	ИМ48	500	2,64
-01	ИМ49	1050	4,71

ГИП	Коростелев		
Нач. отд.	Шуваев		
Н. контр.	Бескоровайный		
Гл. констр.	Щеголев		
Рук. гр.	Сокальцов		
Инж.	Аралова		

ТП 503-2-19.86-IX.0.21 СБ

Изделия металлические ИМ48; ИМ49

Стадия	Масса	Масштаб
РП	СМ. табл.	

Лист	Листов 1

ГИПРОАВТОТРАНС Воронежский филиал

Копировал:

Формат А4

Альбом IX

Типовой проект

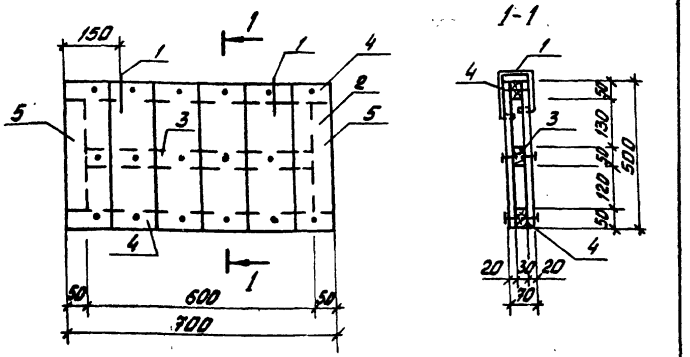

Формат	Зона	Поз.	Обозначение	Наименование	Кол.	Примечание
				Детали		
БЧ		1		А-I-8 ГОСТ 5781-82*, ℓ=980	2	0,4 кг
БЧ		2		Доска 120×20, ℓ=500	12	Материал
БЧ		3		Брус 50×30, ℓ=600	1	Сосна с
БЧ		4		Брус 50×30, ℓ=700	2	влажностью
БЧ		5		Брус 50×30, ℓ=300	2	не более 12%

ТП 503-2-19.86-IX.0.2			
Щит ИД2	Стадия	Масса	Масштаб
	РП		
	Лист	Листов 1	
	ГИПРОАВТОТРАНС Воронежский филиал		

ГИП	Коростелев	
Нач. отд.	Шувалев	
Н. контр.	Бескровальный	
Гл. констр.	Щеголев	
Рук. гр.	Сокольцов	
Ст. инж.	Пенская	

Инв. № подл. | Подпись и дата | Взам. инв. №

Формат А4

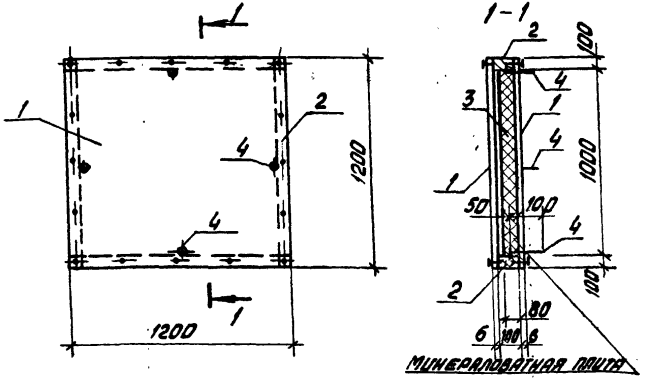

Формат	Зона	Поз.	Обозначение	Наименование	Кол.	Примечание
				Детали		
				Асбестоцементный лист		Обрезать до размера 1,2×1,2
		1		ЛП-Л-1,2×1,5-6 ГОСТ 18124-75*	2	
БЧ		2		Брусок 50×100 ГОСТ 24454-80 ℓ=1000	4	0,05 м³
				Минераловатная плита		
		3		ПП75-1000.1000.40 ГОСТ 9573-82		0,09 м³
БЧ		4		А-III-8 ГОСТ 5781-82* ℓ=200	4	0,08 кг

ТП 503-2-19.86-IX.0.1			
Щит ИД1	Стадия	Масса	Масштаб
	РП		
	Лист	Листов 1	
	ГИПРОАВТОТРАНС Воронежский филиал		

ГИП	Коростелев	
Нач. отд.	Шувалев	
Н. контр.	Бескровальный	
Гл. констр.	Щеголев	
Рук. гр.	Сокольцов	
Ст. инж.	Пенская	

Копировал Вах

Формат А4

Альбом IX

Типовой проект

Формат	Зона	Поз.	Обозначение	Наименование	Кол.	Примечание
				Документация		
				Сборочный чертеж		
				Пояснительная записка		
				Детали		
				Полоса $\frac{Б\text{-}5\times50\ ГОСТ\ 19903\text{-}74^*}{ВСТ3\ КП2\ ГОСТ\ 380\text{-}71^*}$		
		1		$\ell = 850$	2	1,7 кг
		2		Уголок $\frac{Б\text{-}50\times50\times5\ ГОСТ\ 8509\text{-}72^*}{ВСТ3\ КП2\ ГОСТ\ 535\text{-}79^*}$ п.м	3,62	3,77 кг/п.м
		3		Полоса $\frac{Б\text{-}1,5\times60\ ГОСТ\ 19903\text{-}74^*}{ВСТ3\ КП2\ ГОСТ\ 380\text{-}71^*}$		
				$\ell = 315$	84	0,3 кг

Инв. № подл. | Подпись и дата | Взам. инв. №

Н. контр.	Бескоровайный	
Гл. констр.	Щеголев	
Рук. гр.	Сокольцов	
Инженер	Игнатова	

ТП 503-2-19.86 - IX.0.22

Жалюзийная решетка ИМ 50

Стадия	Лист	Листов
РП		1

ГИПРОАВТОТРАНС Воронежский филиал

Копировал [signature] Формат А4

gost.e-ecolog.ru

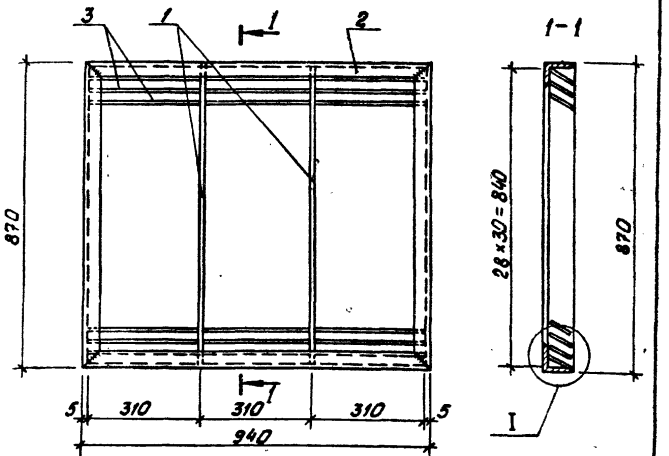

Развертка пера

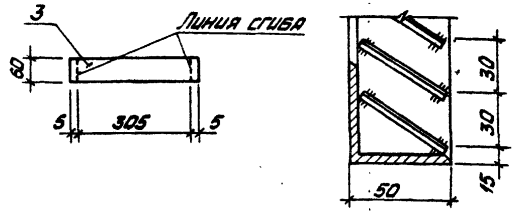

ГИП	Коростелев	
Нач. отд.	Шуваев	
Н. контр.	Бескоровайный	
Гл. констр.	Щеголев	
Рук. гр.	Сокольцов	
Инженер	Игнатова	

ТП 503-2-19.86 - IX.0.22 СВ

Жалюзийная решетка ИМ 50

Стадия	Масса	Масштаб
РП	42,28 кг	

Лист | Листов 1

ГИПРОАВТОТРАНС Воронежский филиал

Копировал [signature] Формат А4