ТИПОВОЙ ПРОЕКТ

503-2-19.86

АВТОТРАНСПОРТНОЕ ПРЕДПРИЯТИЕ НА 100 АВТОБУСОВ

ПРОИЗВОДСТВЕННЫЙ КОРПУС

Альбом VIII

Конструкции железобетонные и металлические

					Привязан
Инв. №					

gost.e-ecolog.ru

ТИПОВОЙ ПРОЕКТ

503-2-19.86

АВТОТРАНСПОРТНОЕ ПРЕДПРИЯТИЕ НА 100 АВТОБУСОВ

ПРОИЗВОДСТВЕННЫЙ КОРПУС

АЛЬБОМ VIII

Состав проекта:

Альбом I – Технология производства
Альбом II – Архитектурные решения
Альбом III – Отопление и вентиляция
Альбом IV – Внутренний водопровод и канализация
Альбом V – Электроснабжение. Силовое электрооборудование. Электроосвещение. Связь и сигнализация
Альбом VI – Автоматизация производства
Альбом VII – Установки пожаротушения, пожарной и охранной сигнализации
Альбом VIII – Конструкции железобетонные и металлические
Альбом IX – Строительные изделия
Альбом X – Задания заводу-изготовителю на автоматизацию
Альбом XI – Спецификации оборудования
Альбом XII – Ведомости потребности в материалах
Альбом XIII – Показатели результатов применения научно-технических достижений в строительных решениях проекта
Альбом XIV – Сметная документация (часть I и II)

Разработан
Воронежским филиалом „Гипроавтотранс"
Минавтотранса РСФСР

Главный инженер В.П. Шатов
Главный инженер проекта А.И. Коростелев

Утвержден и введен в действие
Минавтотрансом РСФСР
Приказ от 30.06.86 г. № 15

Привязан

Инв. №

Альбом VIII

Типовой проект

Лист	Наименование	Стр.	Примечание
	Содержание альбома	2	
	Конструкции железобетонные (КЖ)		
1	Общие данные (начало).	3	
2	Общие данные (окончание).	4	
3	Схема расположения элементов фундаментов в осях А-Б/1.	5	
4	Схема расположения элементов фундаментов в осях Б/1-Г.	6	
5	Фундаменты Фм1 ÷ Фм7	7	
6	Фундаменты Фм8 ÷ Фм12	8	
7	Спецификация элементов монолитных фундаментов Фм1 ÷ Фм12	9	
8	Узлы фундаментов I ÷ V	10	
9	Узлы фундаментов VI ÷ X	11	
10	Узлы фундаментов XI ÷ XV	12	
11	Узлы фундаментов XVI ÷ XX	13	
12	Узлы фундаментов XXI ÷ XXV	14	
13	Узлы фундаментов XXVI ÷ XXIX.	15	
14	Схемы расположения элементов каркаса и антресолей.	16	
15	Сечения 4-4 ÷ 14-14	17	
16	Спецификация к схемам расположения элементов каркаса и антресолей.	18	
17	Схемы расположения элементов стен по осям А и 1	19	
18	Схемы расположения элементов стен по осям Г, 9.	20	
19	Спецификация к схемам расположения элементов стен.	21	
20	Схема расположения элементов покрытия в осях 1-4	22	
21	Схема расположения элементов покрытия в осях 4-9	23	
22	Спецификация к схемам расположения элементов покрытия	24	
23	Схема расположения элементов антресолей на отм. 4,200	25	
24	Схема расположения элементов антресолей на отм. 3,600. Ум1, Ум2	26	
25	Узлы I ÷ VIII	27	
26	Схема расположения элементов подземного хозяйства в осях 1÷4 Б/1-Г.	28	
27	Схема расположения элементов подземного хозяйства в осях 1-4, А-Б/1. Фундаменты Фом12, Фом13	29	
28	Фундаменты Фом1, Фом2.	30	
29	Фундамент Фом3; план на отм. 0.000, сечения 1-1 ÷ 4-4	31	
30	Фундамент Фом3, план на отм. 0,000, сечение 1-1	32	
31	Фундамент Фом3, план на отм. -0,200, сечения 5-5÷7-7	33	
32	Фундамент Фом3, сечения 8-8 ÷ 10-10	34	
33	Фундамент Фом4.	35	
34	Фундамент Фом5	36	
35	Каналы Кл1, Кл2.	37	
36	Фундамент Фом6. Планы на отм. 0,000; -0,420, сеч. 1-1÷4-4	38	
37	Фундамент Фом6, сечения 5-5÷8-8 приямок ПР1	39	
38	Фундаменты Фом7 ÷ Фом11	40	
39	Маслоуловитель с отстойной частью	41	
40	Колодец для доломитового фильтра.	42	
41	Подземное хозяйство КТП2, Фом14.	43	
42	Подземное хозяйство КТП1, Фом14.	44	
43	Фрагмент 1. Фундаменты Фом15 ÷ Фом17	45	
44	Подземное хозяйство. Узлы 11 ÷ XI	46	
	Конструкции металлические (КМ)		
1	Общие данные (начало)	47	
2	Общие данные (окончание)	48	
3	Монтажные схемы балок, стоек, монорельсов, подвесных путей.	49	
4	Сечения 1-1 ÷ 13-13	50	
5	Узлы I ÷ X.	51	
6	Узлы XI - XV.	52	
7	Монтажные схемы лестниц Л1÷Л3, стремянок С1, С2.	53	
8	Монтажные схемы каркаса перегородок в осях 3÷4; 2/1 ÷ 3/1 и зенитные фонари.	54	
9	Подвесной потолок в осях 1-1/1 и В-Г	55	
10	Подвесной потолок. Разрезы. Узлы.	56	
11	Монтажные схемы перегородок и ограждения площадки	57	

Инв. № подл. | Подпись и дата | Взам. инв. №

Инв. №				Привязан
				ТП 503-2-19.86
				Автотранспортное предприятие на 100 автобусов
ГИП	Коростелев			Производственный корпус
Н. контр.	Бескороваевский			
Нач. отд.	Шуваев			
Гл. конструкт.	Щеголев			
Рук. гр.	Сокольников			Содержание альбома
Ст. инж.	Некрасова			

Стадия	Лист	Листов
РП		1

ГИПРОАВТОТРАНС
Воронежский филиал

Альбом VIII

Типовой проект

Ведомость рабочих чертежей основного комплекта кж (начало)

Лист	Наименование	Примечание
1	Общие данные (начало)	
2	Общие данные (окончание)	
3	Схема расположения элементов фундаментов в осях А-Б/1.	
4	Схема расположения элементов фундаментов в осях Б/1-Г.	
5	Фундаменты ФМ1÷ФМ7	
6	Фундаменты ФМ8÷ФМ12	
7	Спецификация элементов монолитных фундаментов ФМ1÷ФМ12	
8	Узлы фундаментов I÷V	
9	Узлы фундаментов VI÷X	
10	Узлы фундаментов XI÷XV	
11	Узлы фундаментов XVI÷XX	
12	Узлы фундаментов XXI÷XXV	
13	Узлы фундаментов XXVI-XXIX	
14	Схемы расположения элементов каркаса и антресолей	
15	Сечения 4-4÷14-14	
16	Спецификация к схемам расположения элементов каркаса и антресолей.	
17	Схемы расположения элементов стен по осям А и Ч.	
18	Схемы расположения элементов стен по осям Г, 9.	
19	Спецификация к схемам расположения элементов стен.	
20	Схема расположения элементов покрытия в осях 1-4	
21	Схема расположения элементов покрытия в осях 4-9	
22	Спецификация к схемам расположения элементов покрытия	
23	Схема расположения элементов антресолей на отм. 4,200	
24	Схема расположения элементов антресолей на отм. 3.600. УМ1; УМ2	
25	Узлы I÷VIII	

Ведомость рабочих чертежей основного комплекта кж (окончание)

Лист	Наименование	Примечание
26	Схема расположения элементов подземного хозяйства в осях 1-4, Б/1-Г	
27	Схема расположения элементов подземного хозяйства в осях 1-4, А-Б/1. Фундаменты ФОМ12, ФОМ13	
28	Фундаменты ФОМ1, ФОМ2.	
29	Фундамент ФОМ3, план на отм. 0,000, сечение 1-1÷4-4	
30	Фундамент ФОМ3, план на отм. 0,000, сечение 1-1	
31	Фундамент ФОМ3, план на отм-0,200, сечения 5-5÷7-7	
32	Фундамент ФОМ3, сечения 8-8÷10-10	
33	Фундамент ФОМ4	
34	Фундамент ФОМ5	
35	Каналы КЛ1; КЛ2	
36	Фундамент ФОМ6. Планы на отм. 0,000; -0,420, сеч 1-1÷4-4	
37	Фундамент ФОМ6, сечения 5-5÷8-8. Приямок ПР1	
38	Фундаменты ФОМ7÷ФОМ11	
39	Маслоуловитель с отстойной частью	
40	Колодец для доломитового фильтра	
41	Подземное хозяйство КТП1. ФОМ14	
42	Подземное хозяйство КТП2. ФОМ14	
43	Фрагмент 1. Фундаменты ФОМ15÷ФОМ17	
44	Подземное хозяйство. Узлы II÷XI	

Ведомость ссылочных и прилагаемых документов (начало)

Обозначение	Наименование	Примечание
	Ссылочные документы	
ГОСТ 13579-78	Блоки бетонные для стен подвалов	
1.020-1/83 Вып. 1-1, 2-1, 2-13, 2-15 3-1, 3-4, 6-1, 7-1	Конструкции каркаса межвидового применения для многоэтажных общественных и производственных зданий (на основе серии ИИ-04)	
1.030.1-1 Вып. 1-1, 3-3, 4-1, 4-2	Стены наружные из однослойных панелей для каркасных общественных зданий, производственных и вспомогательных зданий промышленных предприят.	
1.038.1-1 Вып.1	Перемычки железобетонные для зданий с кирпичными стенами	

Ведомость ссылочных и прилагаемых документов (продолжение)

Обозначение	Наименование	Примечание
1.041.1-2 Вып.1	Сборные железобетонные многопустотные плиты перекрытий многоэтажных общественных зданий промышленных предприятий	
1.042-1 Вып.1	Плиты железобетонные ребристые высотой 300 мм для перекрытий производственных и общественных зданий	
1.141-1 Вып.60	Панели перекрытий железобетонные многопустотные	
1.400-6/76 Вып.1.	Унифицированные закладные детали сборных железобетонных конструкций зданий промышленных предприятий	
1.400-7	Стальные изделия для сопряжения сборных железобетонных конструкций одноэтажных промышленных зданий.	
1.400-15 Вып.1	Унифицированные закладные изделия железобетонных конструкций для крепления технологических коммуникаций и устройств.	
1.410-3 Вып.1	Сетки сварные для армирования железобетонных конструкций	
1.412-1/77 Вып.3	Монолитные железобетонные фундаменты под типовые колонны прямоугольного сечения одноэтажных промышленных зданий	
1.415-1 Вып.1	Железобетонные фундаментные балки для стен производственных зданий.	
1.423-3 Вып.1,2	Железобетонные колонны прямоугольного сечения для одноэтажных производственных зданий без мостовых кранов высотой до 9,6 м.	
1.427.1-3 Вып.2	Колонны железобетонные прямоугольного сечения для продольного и торцевого фахверка одноэтажных производственных зданий высотой 3-14,4 м	
1.432.1-18 Вып.1	Стеновые панели отапливаемых производственных зданий с шагом колонн 12 м.	

Проект разработан в соответствии с действующими нормами и правилами и предусматривает мероприятия, обеспечивающие взрывную, взрывопожарную и пожарную безопасность при эксплуатации здания.

Гл. инженер проекта Коростелев Л.И.

Инв. № подл. | Подпись и дата | Взам. инв. №

Привязан

Инв. №

ГИП	Коростелев		
Н.контр.	Бескоровайный		
Нач.отд.	Шуваев		
Гл.конст.	Щеголев		
Рук.гр.	Сокольцов		
Ст.инж.	Некрасова		

ТП 503-2-19.86-кж

Автотранспортное предприятие на 100 автобусов

Производственный корпус

Стадия	Лист	Листов
РП	1	44

Общие данные (начало)

ГИПРОАВТОТРАНС Воронежский филиал

Альбом VIII

Типовой проект

Ведомость ссылочных и прилагаемых документов (продолжение)

Обозначение	Наименование	Примечание
	Ссылочные документы	
1.463-3 вып. IV	Железобетонные предварительно напряженные безраскосные фермы пролетом 18 и 24м для покрытий зданий со скатной кровлей.	
1.465.1-3/80 вып 1,3, 5,7	Плиты покрытий железобетонные ребристые размером 3×12м для одноэтажных зданий.	
1.494-24 вып. 1	Стаканы для крепления крышных вентиляторов, дефлекторов и зонтов.	
2.460-2 вып. 0,2	Монтажные детали сборных железобетонных конструкций покрытий одноэтажных промышленных зданий	
3.006.1-2/82 вып 1-1 1-2	Сборные железобетонные каналы и тоннели из лотковых элементов.	
3.900-3 вып. 7	Сборные железобетонные конструкции емкостных сооружений для водоснабжения и канализации	
КЭ-01-53	Сборные железобетонные предварительно напряженные фундаментные балки для промышленных зданий с шагом колонн 12м.	
	Прилагаемые документы.	
альбом IX	строительные изделия.	
альбом XII	Ведомости потребности в материалах.	
альбом XIV	Сметная документация.	

Ведомость объемов сборных бетонных и железобетонных конструкций по рабочим чертежам основного комплекта марки АР, КЖ.

Наименование группы элементов конструкций	Код	Кол. м³	Примечание
Блоки фундаментов	5811000000	14,4	
Фундаменты	5812000000	53,1	
Колонны	5821000000	67,1	
Балки фундаментные	5824000000	27,05	
Ригели и прогоны	5825000000	22,31	
Фермы	5826000000	175,8	
Перемычки	5828000000	1,1	
Панели стеновые наружные	5831000000	500,16	
Плиты покрытий	5841000000	482,23	
Плиты перекрытий	5842000000	77,17	
Детали смотровых колодцев	5855000000	7,07	
Конструкции каналов	5858000000	14,93	
Детали вентиляционных шахт	5896000000	4,61	
Всего бетона и железобетона		1447,03	

Ведомость спецификаций

Лист	Наименование	Примечание
3	Спецификация к схеме расположения элементов фундаментов.	
7	Спецификация элементов монолитных фундаментов Фм1 ÷ Фм12	
16	Спецификация к схемам расположения элементов каркаса и антресоли	
19	Спецификация к схемам расположения элементов стен.	
22	Спецификация к схемам расположения элементов покрытия	
23	Спецификация к схемам расположения элементов перекрытия антресолей.	
24	Спецификация к схемам расположения элементов перекрытия антресолей (окончание) Спецификация элементов монолитных участков	
26	Спецификация элементов подземного хозяйства	
27	Спецификация фундаментов в Фом12, Фом13, каналов Кл3 ÷ Кл9	
28	Спецификация фундаментов Фом1, Фом2.	
32	Спецификация фундамента Фом3.	
34	Спецификация фундаментов Фом4, Фом5.	
37	Спецификация фундамента Фом6, приямка ПР1	
38	Спецификация фундаментов Фом7 ÷ Фом11.	
39	Спецификация маслоуловителя	
40	Спецификация колодца для доломитового фильтра	
42	Спецификация элементов на Фом14	
43	Спецификация фундаментов Фом15 ÷ Фом.17	
44	Спецификация каналов Кл1, Кл2	

Исходные данные для рабочих чертежей указаны в пояснительной записке альбома I и в общих данных на листе 2 комплекта АР альбома II.

Инженерно-геологические условия приняты следующие: грунты в основании непучинистые, непросадочные с нормативными характеристиками: $\varphi^н = 0,49$ рад (28°с); $C^н = 2$ кПа (0,2 кгс/см²); $E = 14$ мПа (150 кгс/см²); $\gamma_0 = 1,8$ т/м³; $K_г = 1,0$.

За условную отметку 0,000 принята отметка чистого пола корпуса, соответствующая абсолютной отметке на генплане ☐.

Антикоррозийная защита закладных и соединительных элементов в необходимых случаях приведена на листах проекта.

При расчете и подборе конструкций приняты следующие нагрузки: собственный вес конструкций;

нормативный скоростной напор ветра - 0,27 кн/м² (основной), 0,35 кн/м², 0,45 кн/м²)

вес снегового покрова - 0,7 кн/м², 1,0 кн/м² (основной) 1,5 кн/м²;

Временные нагрузки и коэффициенты перегрузок приняты по СНиП II-6-74 „Нагрузки и воздействия"

ГИП	Коростелев		
Н. контр.	Бескоровайный		
Нач. отд.	Шуваев		
Гл. конст.	Щеголев		
Рук. гр.	Сокольцов		
Ст. инж.	Некрасова		

Привязан

Инв. №

ТП 503-2-19.86 - КЖ

Автотранспортное предприятие на 100 автобусов

Производственный корпус

Стадия	Лист	Листов
РП	2	

Общие данные (конч.)

ГИПРОАВТОТРАНС Воронежский филиал

Альбом VIII

Типовой проект

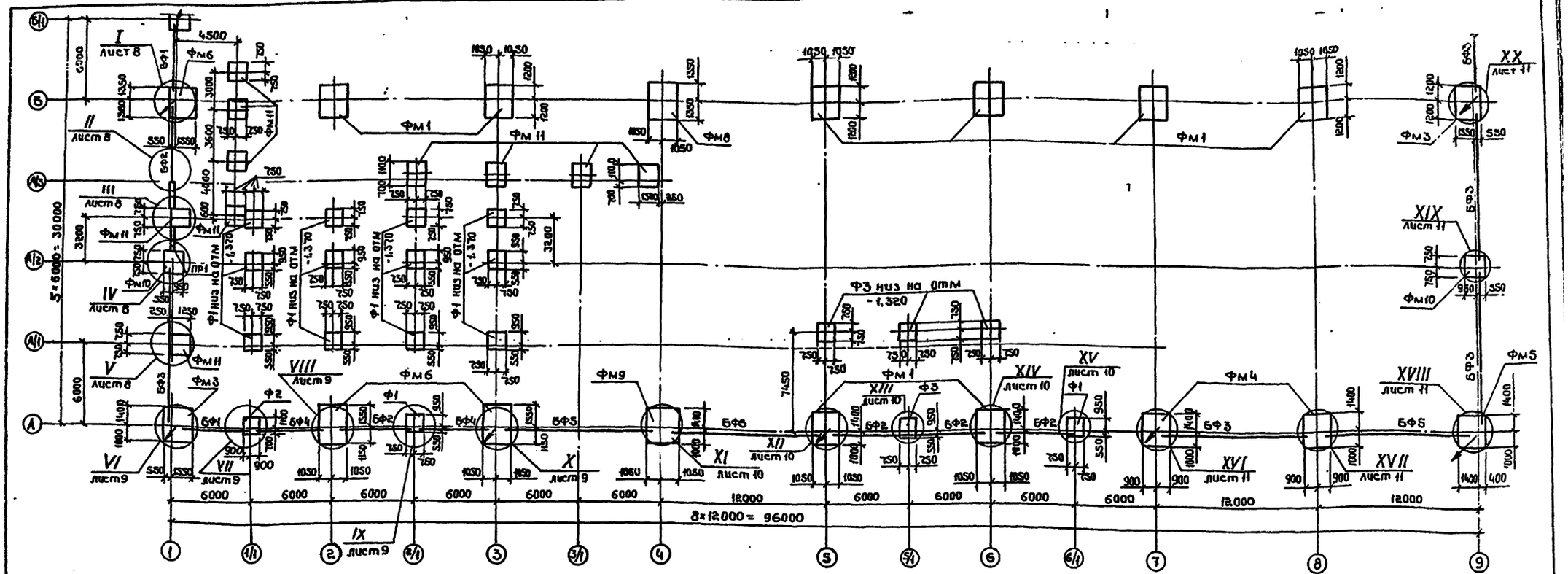
Ф3 низ на отм -1,320
Ф1 низ на отм -1,370
Ф1 низ на отм -1,370
Ф1 низ на отм -1,370

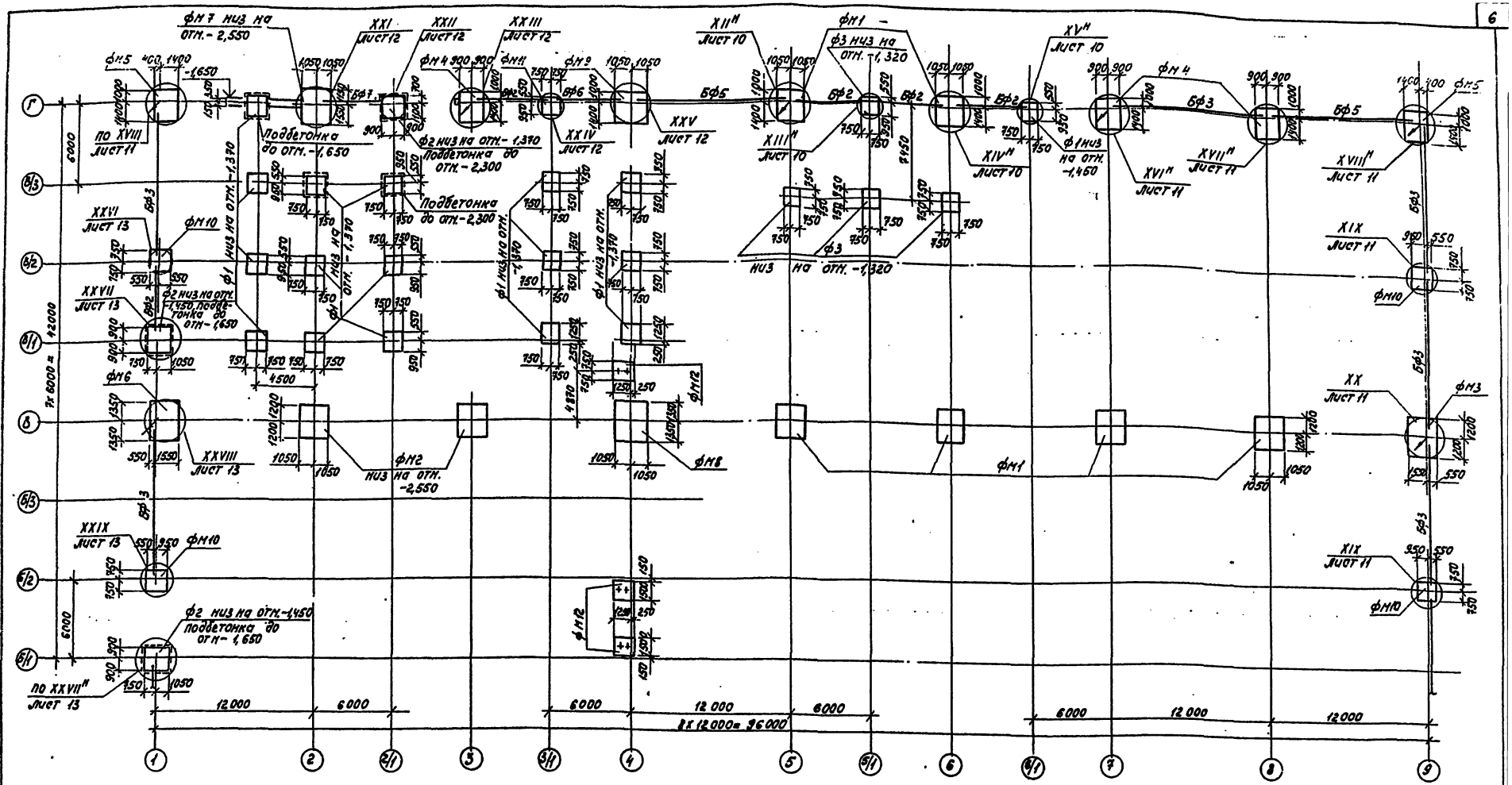
Г
Б/3
Б/2
Б/1
Б
В/3
В/2
В/1
А
1
2
2/1
3
3/1
4
5
5/1
6
6/1
7
8
9
12 000
6 000
4 500
Ф1 низ на отм. -1,370
Ф2 низ на отм. -1,450
Ф3 низ на отм. -1,320
Подбетонка до отм. -1,650
Подбетонка до отм. -2,300
Низ на отм. -2,550
Низ на отм. -1,650
Ф1 низ на отм. -1,460
Ф1 низ на отм. -1,370
Ф2 низ на отм. -1,450, подбетонка до отм. -1,650
Ф2 низ на отм. -1,450 подбетонка до отм. -1,650
Ф3 низ на отм. -1,320
Ф7 низ на отм. -2,550
Ф9 низ на отм. -1,320
Ф11 низ на отм. -1,370
Ф12 низ на отм. -1,370
Ф1 низ на отм. -1,370
Ф1 низ на отм. -1,370
Ф1

Альбом VIII

Типовой проект

фм 1 (шт. 14)
фм 2 (шт. 2)
фм 3 (шт. 3)

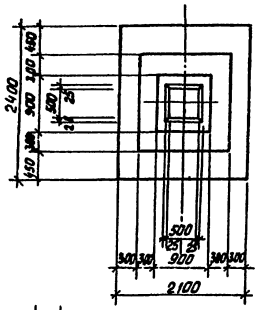

фм 4 (шт. 5)
фм 5 (шт. 3)

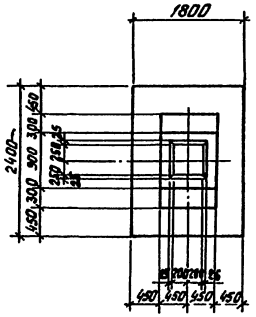

фм 6 (шт. 4)
фм 7 (шт. 1)

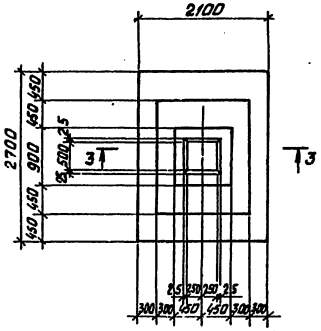

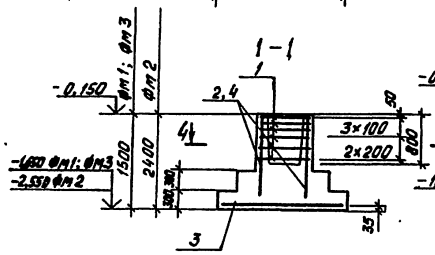

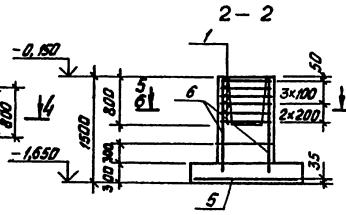

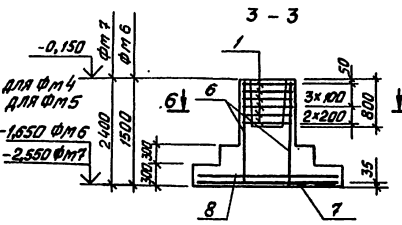

Ведомость расхода стали на элемент, кг

Марка элемента	Изделия арматурные											Всего
	Арматура класса											
	AI			AII			AT-IIIC					
	ГОСТ 5781-82*						ГОСТ 10884-81					
	8	Итого	12	14	Итого	6	8	10	12	14	Итого	
фм 1	17,8	17,8		14	14			31,2			31,2	63
фм 2	16,2	16,2				1		31,2	12,4		44,6	60,8
фм 3	19,4	19,4		28	28			31,2			31,2	78,6
фм 4	17,8	17,8	10,4		10,4			26,1			26,1	54,3
фм 5	19,4	19,4	20,8		20,8			26,1			26,1	66,3
фм 6	19,4	19,4	20,8		20,8		8,3	17,7	25,9		51,9	92,1
фм 7	16,2	16,2				2	8,3	17,7	50,7		78,7	94,9
фм 8	35,6	35,6	25,8		25,8		8,3	17,7	25,9		51,9	113,3
фм 9	32	32	36,2		36,2					60,9	60,9	129,1
фм 10	1,6	1,6	10,4		10,4			14,4			14,4	26,4
фм 11, 12	1,6	1,6	10,4		10,4			14,4			14,4	26,4

Спецификация на фм 1 ÷ фм 7 дана на листе 7.

4-4 для фм 1; фм 2

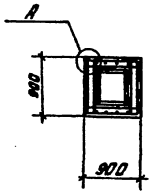

4-4 для фм 3

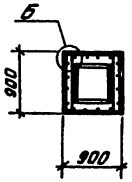

Деталь А

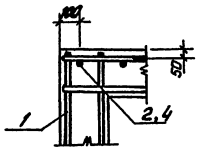

Деталь Б

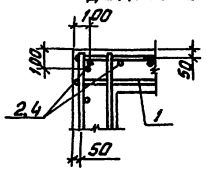

5-5

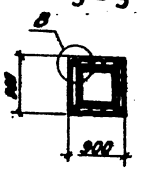

6-6

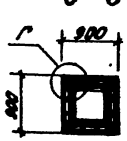

Деталь В

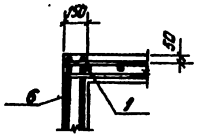

Деталь Г

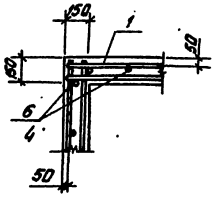

Привязан				ТП 503-2-19.86 - КЖ	
				Автотранспортное предприятие на 100 автобусов	
	ГИП	Коростелев		Производственный корпус	Стадия: РП; Лист: 5; Листов:
	Нач. отд.	Шумаев			
	Н. контр.	Кисловодский			
	Гл. инж. пр.	Шеголев		Фундаменты фм1 ÷ фм7	Гипроавтотранс, Б. Черемушкинский филиал
	Рук. гр.	Гавриленко			
Инв. №	Ст. инж.	Чекалкин			

Альбом VIII

Типовой проект

Фм 8 (шт. 2)

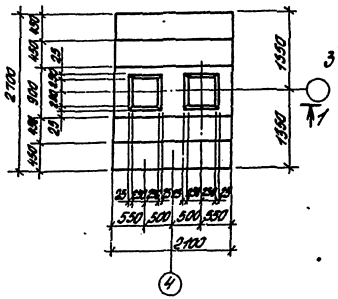

Фм 9 (шт. 2)

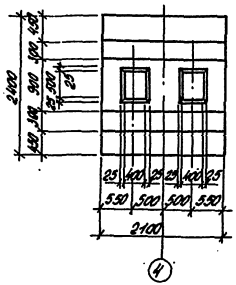

Схема нагрузок

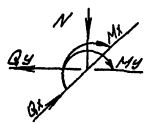

Фм 10 (шт. 6) Фм 11 (шт. 11)
Фм 12 (шт. 3)

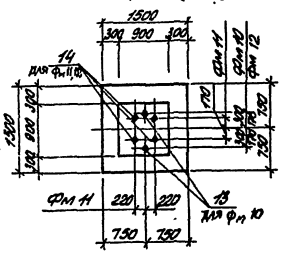

1-1

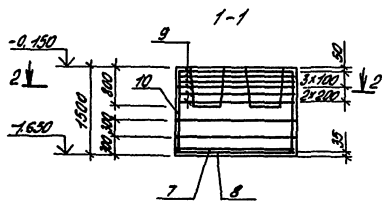

2-2

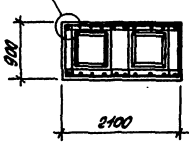

3-3

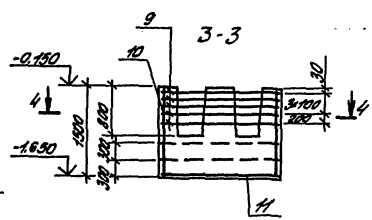

4-4

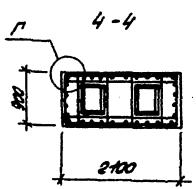

5-5

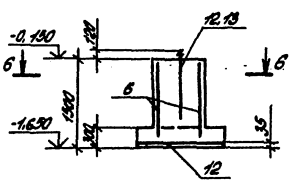

6-6

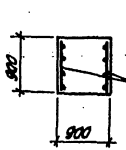

Деталь Д

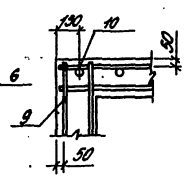

Таблица усилий

Марка	Вес снегового покрова, Н/м²; температура, °С														
	700; -20					1000; -30					1500; -40				
	скоростной напор ветра, Н/м²														
	450					270					350				
	нагрузки с коэффициентом n > 1														
	N	Mx	Qx	My		N	Mx	Qx	My		N	Mx	Qx	My	
Фм1	103,4	5,4	0,9			114,9	3,24	0,52			140	4,2	0,68		
Фм2	103,4	5,4	0,9			114,9	3,24	0,52			140	4,2	0,68		
Фм3	62,4	5,9	1,9	4,9		70,6	3,5	1,14	6,6		85	5,6	1,47	8,6	
Фм4	68,9	11,1	1,9			83,6	12,8	1,14			96	14,1	1,5		
Фм5	49	7,8	1,9	3,8		57,6	6,8	1,14	5,3		70,6	8,8	1,6	7,0	
Фм6	73,8	10,4	1,9			83,7	10,0	1,14			102,8	13,2	1,47		
Фм7	93,7	3,5	1,9			104	3,8	1,14			123,8	6,8	1,47		
Фм8	103,4	5,4	0,9			114,9	3,24	0,52			140	4,2	0,68		
Фм9	87,1	6,4	1,9			96,8	3,8	1,14			116,1	6,4	1,47		
Фм10	50,3			9,1		56,8			12,3		65,4			16,2	
Фм11	6,8	1,1				6,8	1,1				6,8	1,1			
Фм12	K	O	H	C	m	P	y	K	m	u	B	H	O		

Фундаменты разработаны для ветрового района I;
снегового района III

Ведомость расхода стали на элемент смотреть на листе 5

Спецификация на Фм8 ÷ Фм11 дана на листе 7

Деталь Г смотреть на листе 5

				ТП 503-2-19.86-КЖ	
				Автотранспортное предприятие на 100 автобусов	
Привязан				Производственный корпус	Стадия: Р/П; Лист: 6; Листов:
	ГИП	Коростель		Фундаменты Фм8 ÷ Фм12	ГИПРОАВТОТРАНС Воронежский филиал
	Нач.отд.	Кочетыгов			
	Н.контр.	Аксенова			
	Гл.констр.	Цветков			
Инв.№	Рук.гр.	Сокольцов			
	Ст.инж.	Некрасова			

Альбом VIII

Типовой проект

Спецификация элементов монолитных фундаментов Фм 1 ÷ Фм 11 /начало/

Формат	Зона	Поз.	Обозначение	Наименование	Кол.	Примечание
				Фм 1		
				Сборочные единицы		
				Сетки арматурные		
		1	1.412-1/77 Вып.3	СА-8АI	6	2,7
		2	То же	СН 14 А II-6×15	2	7,8
		3	1.410-3 Вып.1	2С $\frac{10АТ-IIIС}{10АТ-IIIС}$ 205×235	1	31,2
				Материалы		
				Бетон М150	2,73	м³
				Фм 2		
				Сборочные единицы		
				Сетки арматурные		
		1	1.412-1/77 Вып.3	СА-8АI	6	2,7
		4	1.410-3 Вып.1	1С $\frac{12АТ-IIIС}{6АТ-IIIС}$ 145×175	1	13,4
		3	1.410-3 Вып.1	2С $\frac{10АТ-IIIС}{10АТ-IIIС}$ 205×235	1	31,2
				Материалы		
				Бетон М 150	3,4	м³
				Фм 3		
				Сборочные единицы		
				Сетки арматурные		
		1	1.412-1/77 Вып.3	СА-8АI	6	2,7
		2	То же	СН 14 А II-6×15	4	7,8
		3	1.410-3 Вып.1	2С $\frac{10АТ-IIIС}{10АТ-IIIС}$ 205-235	1	31,2
				Материалы		
				Бетон М 150	2,75	м³
				Фм 4		
				Сборочные единицы		
				Сетки арматурные		
		1	1.412-1/77 Вып.3	СА-8АI	6	2,7
		6	То же	СН 12А II-6×15	2	6
		5	1.410-3 Вып.1	2С $\frac{10АТ-IIIС}{10АТ-IIIС}$ 175×235	1	26,1
				Материалы		
				Бетон М 150	2,25	м³

/продолжение/

Формат	Зона	Поз.	Обозначение	Наименование	Кол.	Примечание
				Фм 5		
				Сборочные единицы		
				Сетки арматурные		
		1	1.412-1/77 Вып.3	СА-8АI	6	2,7
		6	То же	СН 12А II-6×15	4	6
		5	1.410-3 Вып.1	2С $\frac{10АТ-IIIС}{10АТ-IIIС}$ 175×235	1	26,1
				Материалы		
				Бетон М 150	2,25	м³
				Фм 6		
				Сборочные единицы		
				Сетки арматурные		
		1	1.412-1/77 Вып.3	СА-8АI	6	2,7
		6	То же	СН 12А II-6×15	4	6
		7	1.410-3 Вып.1	1С $\frac{12АТ-IIIС}{8АТ-IIIС}$ 205×265	1	30,0
		8	1.410-3 Вып.1	1С $\frac{10АТ-IIIС}{8АТ-IIIС}$ 265×205	1	21,9
				Материалы		
				Бетон М 150	3,06	м³
				Фм 7		
				Сборочные единицы		
				Сетки арматурные		
		1	1.412-1/77 Вып.3	СА-8АI	6	2,7
		4	1.410-3 Вып.1	1С $\frac{12АТ-IIIС}{6АТ-IIIС}$ 145×175	2	13,4
		7	1.410-3 Вып.1	1С $\frac{12АТ-IIIС}{8АТ-IIIС}$ 205×265	1	30,0
		8	1.410-3 Вып.1	1С $\frac{10АТ-IIIС}{8АТ-IIIС}$ 265×205	1	21,9
				Материалы		
				Бетон М 150	3,78	м³
				Фм 8		
				Сборочные единицы		
				Сетки арматурные		
		9	1.412-1/77 Вып.3	САТ-8АI	6	5,2
		10	1.412-1/77 Вып.3	СН 12А II-18×15	2	15,1
		7	1.410-3 Вып.1	1С $\frac{12АТ-IIIС}{8АТ-IIIС}$ 205×265	1	30,0

/окончание/

Формат	Зона	Поз.	Обозначение	Наименование	Кол.	Примечание
		8	1.410-3 Вып.1	1С $\frac{10АТ-IIIС}{8АТ-IIIС}$ 265×205	1	21,9
				Материалы		
				Бетон М 150	4,4	м³
				Фм 9		
				Сборочные единицы		
				Сетки арматурные		
		9	1.412-1/77 Вып.3	САТ-8АI	5	5,2
		6	1.412-1/77 Вып.3	СН 12 А II-6×15	2	6,
		10	То же	СН 12 А II-18×15	2	15,1
		11	1.410-3 Вып.1	2С $\frac{14АТ-IIIС}{14АТ-IIIС}$ 205×235	1	60,9
				Материалы		
				Бетон М 150	4,2	м³
				Фм 10		
				Сборочные единицы		
				Сетки арматурные		
		12	1.410-3 Вып.1	2С $\frac{10АТ-IIIС}{10АТ-IIIС}$ 145×145	1	14,4
		6	1.412-1/77 Вып.3	СН 12 АП-6×15	2	6
		13		Болт 1,1 М24×950	2	4,5
				Вст3кп2 ГОСТ 24379.1-80		
				Материалы		
				Бетон М150	0,92	м³
				Фм 11 Фм 12		
				Сборочные единицы		
				Сетки арматурные		
		12	1.410-3 Вып.1	2С $\frac{10АТ-IIIС}{10АТ-IIIС}$ 145×145	1	14,4
		6	1.412-1/77 Вып.3	СН 12А II-6×15	2	6
		14		Болт 1,1 М20×950	4	4,5
				Вст3кп2 ГОСТ 24379.1-80		
				Материалы		
				Бетон М 150	0,92	м³

Инв. № подл. | Подпись и дата | Взам. инв. №

Привязан

Инв. №

ГИП	Коростелев	
Нач. отд.	Шуваев	
Н. контр.	Бескоровайный	
Гл. констр.	Щеголев	
Рук. гр.	Сокольцов	
Ст. инж.	Некрасова	

ТП 503-2-19.86-КЖ

Автотранспортное предприятие на 100 автобусов

Производственный корпус

Стадия	Лист	Листов
РП	7	

Спецификация элементов монолитных фундаментов Фм 1 ÷ Фм 12.

ГИПРОАВТОТРАНС Воронежский филиал

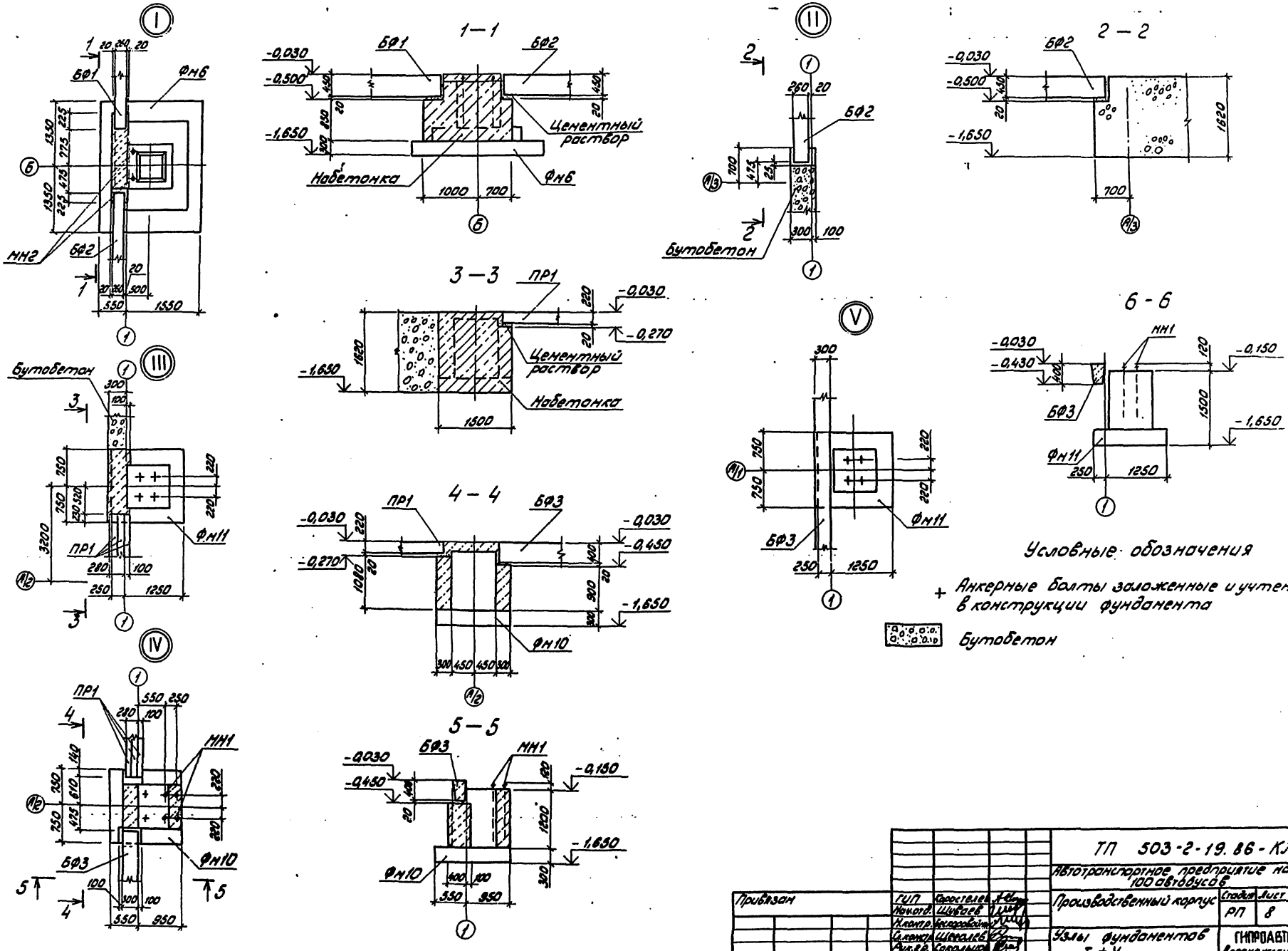

Условные обозначения

+ Анкерные болты заложенные и учтенные в конструкции фундамента

Бутобетон

Привязан	ГИП	Коростелев		ТП 503-2-19.86-КЖ	
	Нач.отд.	Шуваев		Автотранспортное предприятие на 100 автобусов	
	Н.контр.	Бескоровайный		Производственный корпус	Стадия: РП; Лист: 8; Листов:
	Сл.контр.	Шевалев		Узлы фундаментов I ÷ V	ГИПРОАВТОТРАНС Воронежский филиал
Инв.№	Рук.ер.	Сокольцов			
	Ст.инж.	Некрасова			

Типовой проект

Альбом III

VI

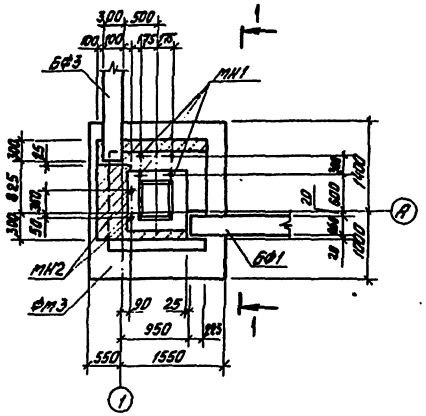

1 – 1

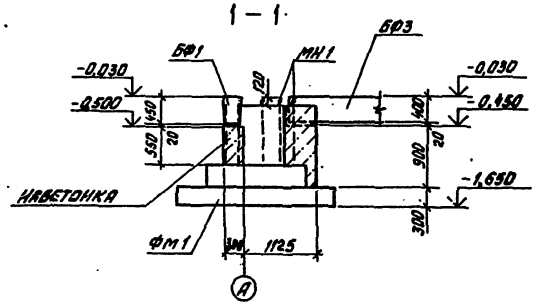

VII

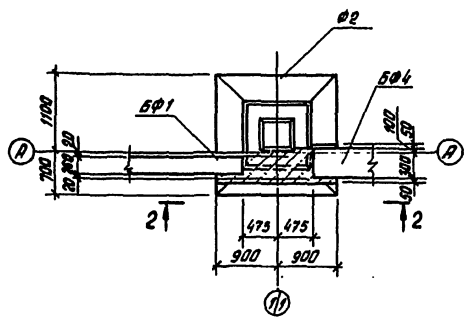

2 – 2

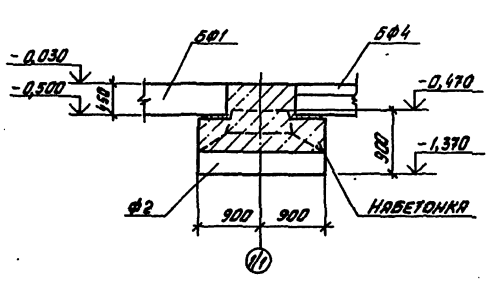

VIII

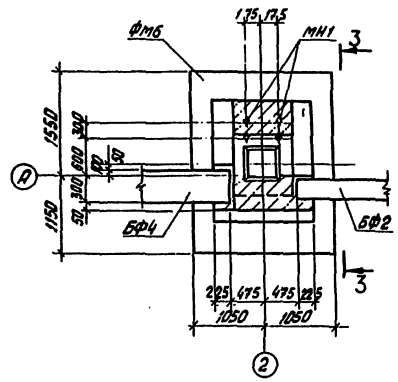

3 – 3

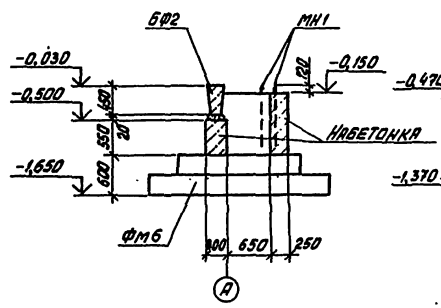

IX

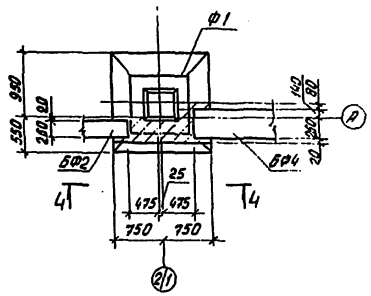

4 – 4

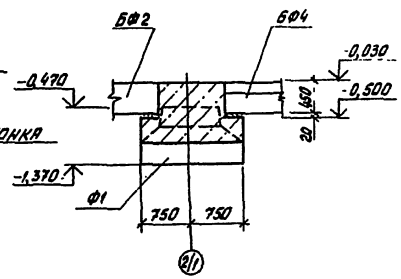

X

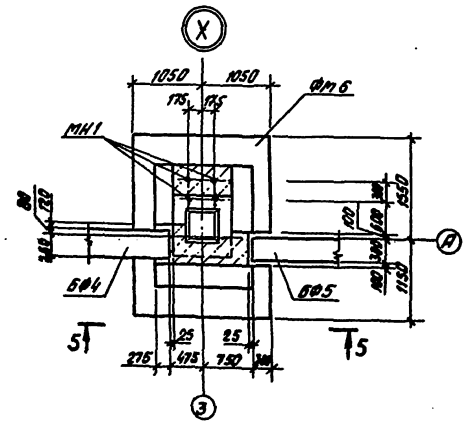

5 – 5

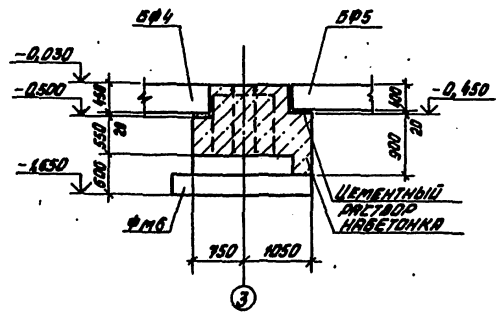

Привязан				ТП 503-2-19.86-КЖ	
				Автотранспортное предприятие на 100 автобусов	
				Производственный корпус	Стадия: ДП; Лист: 9; Листов:
				Узлы фундаментов VI ÷ X	ГИПРОАВТОТРАНС В. Оленинский филиал
Инв. №					

Гип Кравцова; Нач.отд. Шилаев; Н.контр. Бесчинный; Гл.констр. Цеглаев; Рук.гр. Соколовский; Ст.инж. Некрасова

Альбом VIII

Типовой проект

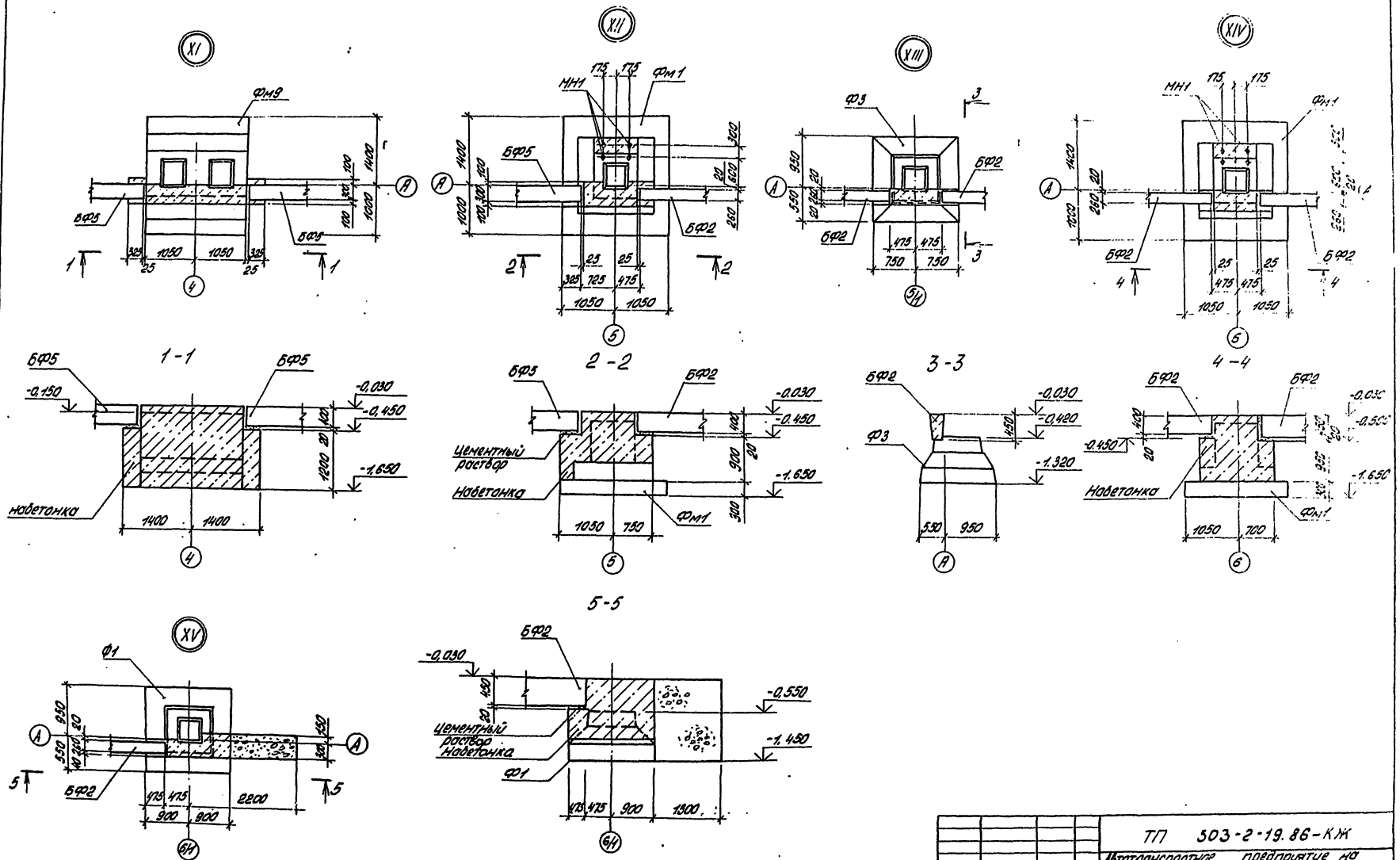

Привязан	ГИП	Коростелев		ТП 503-2-19.86-КЖ		
	Нач.отд.	Шуваев		Автотранспортное предприятие на 100 автобусов		
	Н.контр.	Бескоровайный		Производственный корпус	Стадия	Лист	Листов
	Гл.контр.	Щеголев			РП	10	
	Рук.гр.	Сокольцов		Узлы фундаментов XI ÷ XV	ГИПРОАВТОТРАНС Воронежский филиал		
Инв.№	Ст.инж.	Некрасова					

Альбом VIII

Типовой проект

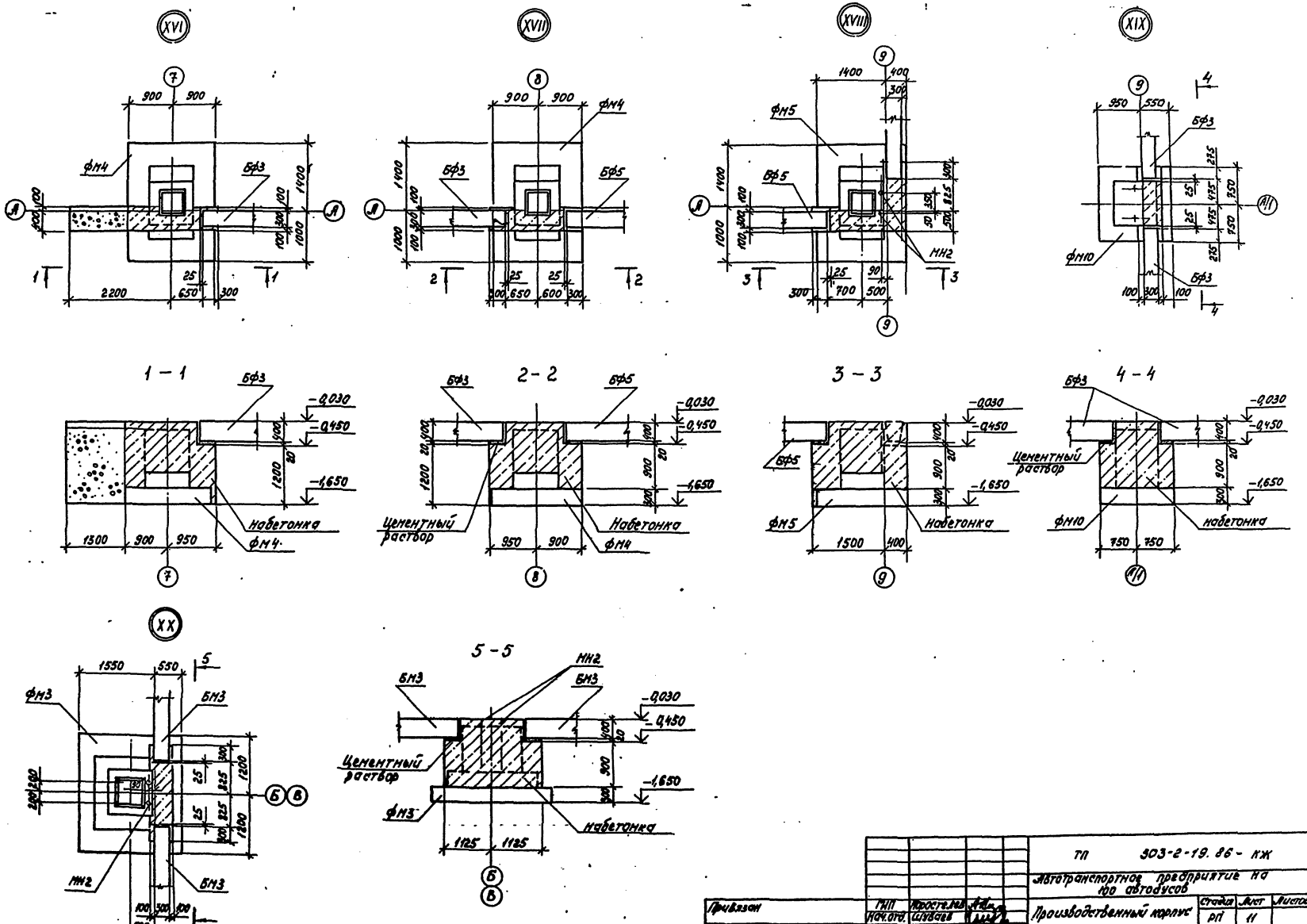

ТП 303-2-19.86 - КЖ				
Автотранспортное предприятие на 100 автобусов				
Производственный корпус	Стадия	Лист	Листов	
	РП	11		
Узлы фундаментов XVI ÷ XX	ТИПРОАВТОТРАНС Воронежский филиал			

ГИП	Коростелев	
Нач.отд.	Шуваев	
Н.контр.	Бескорвайный	
Гл.контр.	Щеголев	
Рж.гр.	Сокольцов	
Ст.инж.	Некрасова	

Привязан

Инв. №

Альбом VIII

Типовой проект

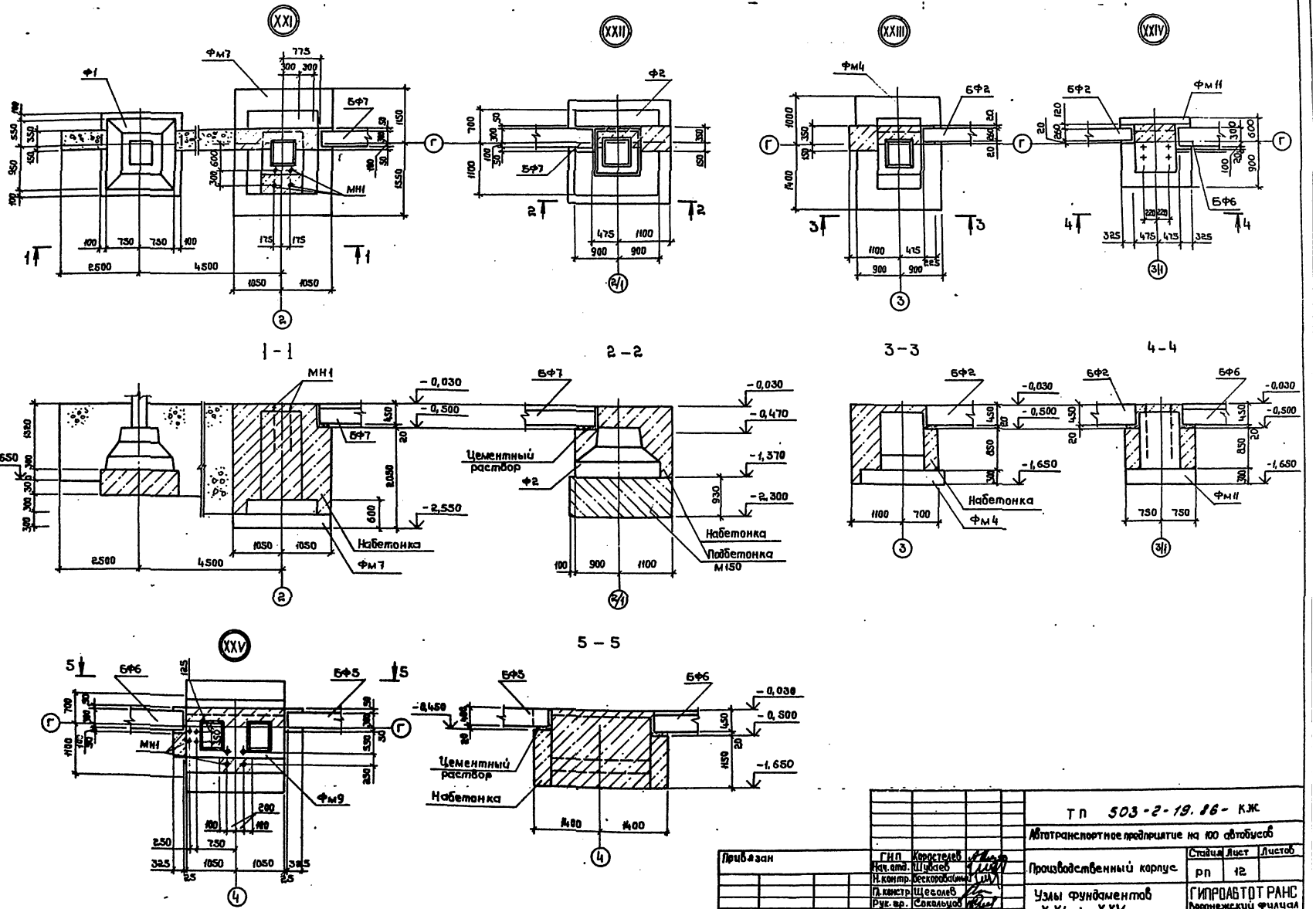

ГИП	Коростелев		
Нач. отд.	Шубаев		
Н. контр.	Бескоробайный		
Гл. констр.	Шевелев		
Рук. гр.	Скворцов		
Ст. инж.	Некрасова		

Привязан

Инв. №

Подпись и дата

Инв. № подл.

ТП 503-2-19.86 - КЖ

Автотранспортное предприятие на 100 автобусов

Производственный корпус

Стадия	Лист	Листов
РП	12	

Узлы фундаментов XXI ÷ XXV

ГИПРОАВТОТРАНС воронежский филиал

Альбом VIII

Типовой проект

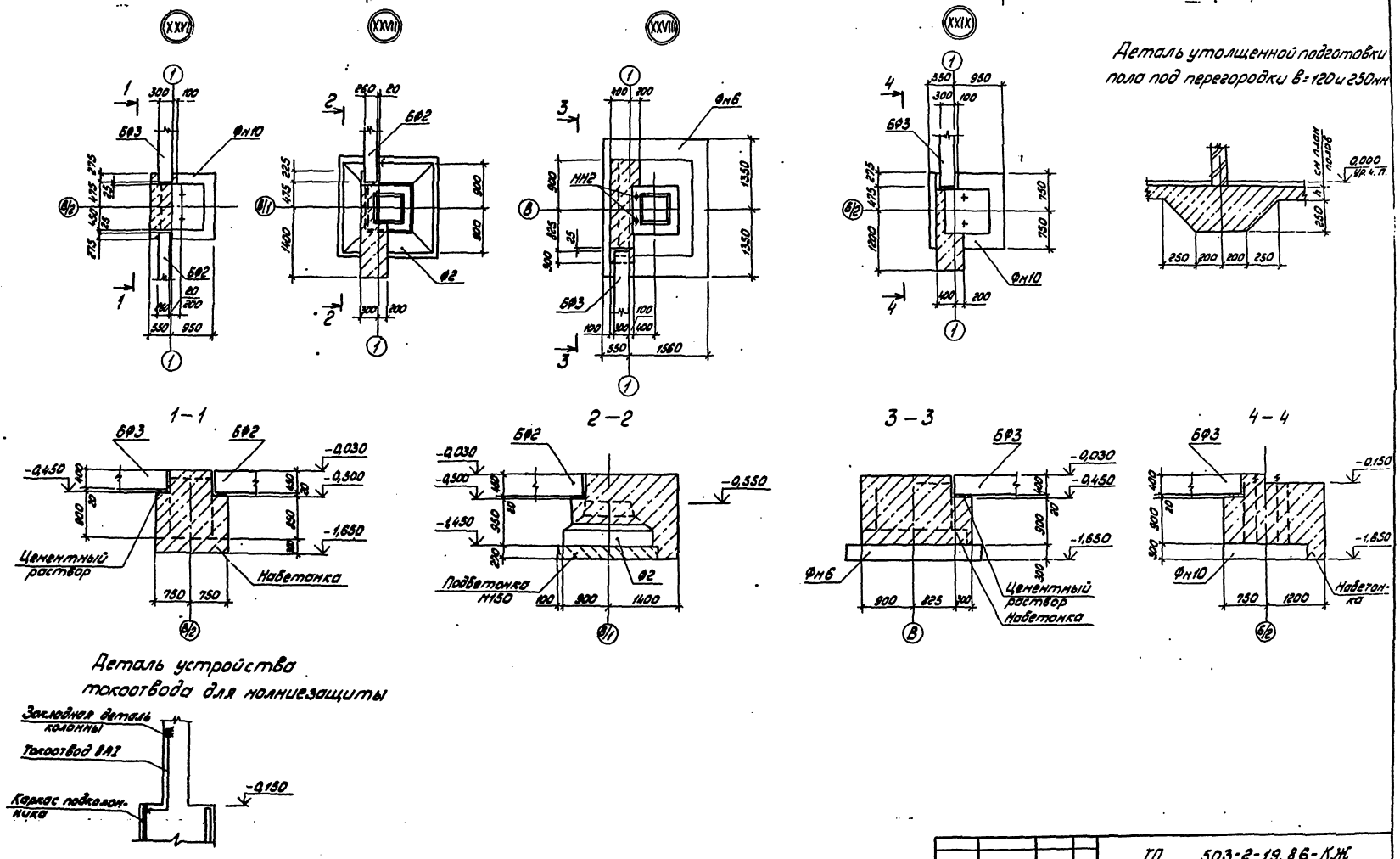

Привязан	ГИП	Коростелев		ТП 503-2-19.86-КЖ	
	Нач.отд.	Шубаев		Автотранспортное предприятие на 100 автобусов	
	Н.контр.	Бесперовский		Производственный корпус	Стадия: РП; Лист: 13; Листов:
	Гл.констр.	Щеголев		Узлы фундаментов XXVI ÷ XXIX	ГИПРОАВТОТРАНС Воронежский филиал
Инв.№	Рук.гр.	Сокольников			
	Ст.инж.	Некрасова			

Альбом VIII

Типовой проект

Схема расположения элементов каркаса

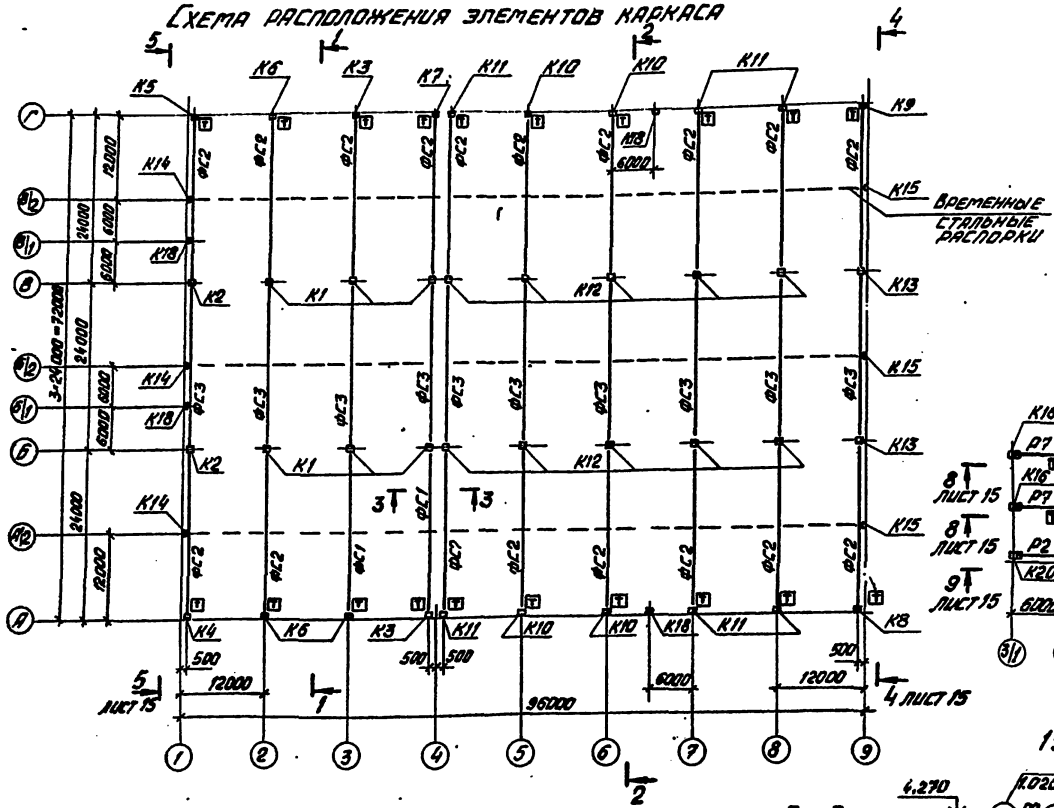

Схемы расположения элементов антресолей

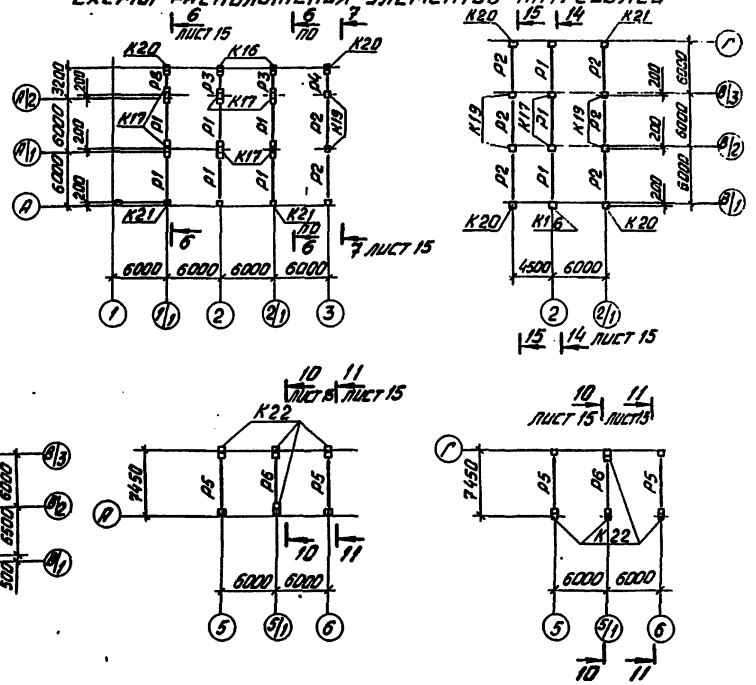

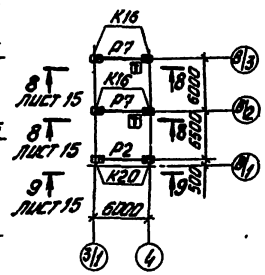

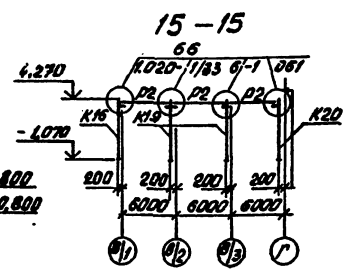

1. Фермы стропильные ориентировать по знаку Т
2. Сварку производить электродами типа Э42 по ГОСТ 9467-75 в соответствии с узлами, замаркированными на листе
3. Закладные детали колонн для крепления стеновых панелей должны быть оцинкованы методом металлизации толщиной покрытия 120 мкм
4. Стальные изделия и закладные детали, кроме выше оговоренных, окрасить 2 слоями эмали ПФ-133 (ГОСТ 926-82) по грунтовке 2 слоями ФЛ-03К (ГОСТ 9109-81).

1 – 1

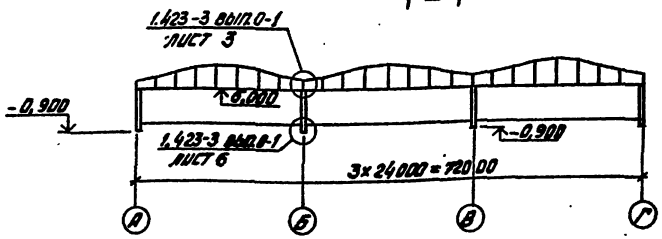

3 – 3

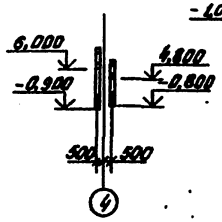

2 – 2

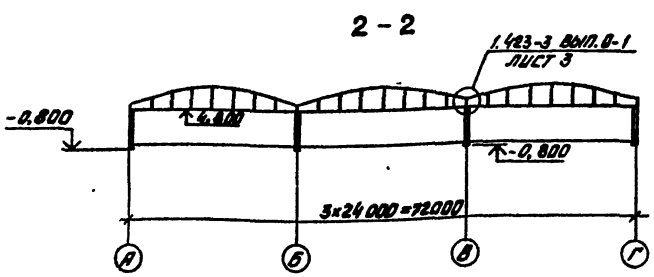

				ТП 503-2-19.86-КМ	
				Автотранспортное предприятие на 100 автобусов	
Приказан	ГИП	Коростелев		Производственный корпус	Стадия: РП; Лист: 14; Листов:
	Нач. отд.	Шувалов			
	Н. контр.	Бескоровайный			
	Гл. констр.	Щеголев		Схемы расположения элементов каркаса и антресолей	ГИПРОАВТОТРАНС Воронежский филиал
	Рук. гр.	Сокольцов			
Инв. №	Ст. инж.	Некрасова			

Альбом VIII

Типовой проект

4 – 4

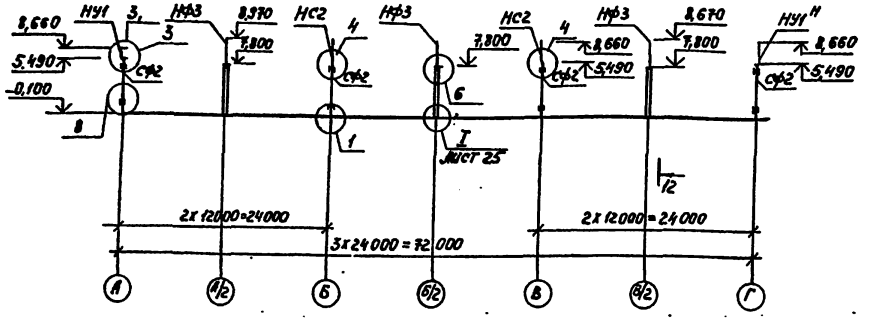

12 – 12

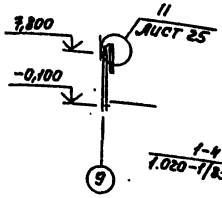

8 – 8

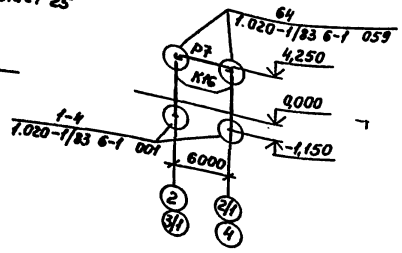

9 – 9

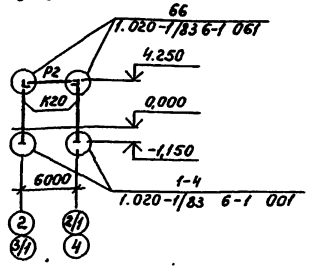

5 – 5

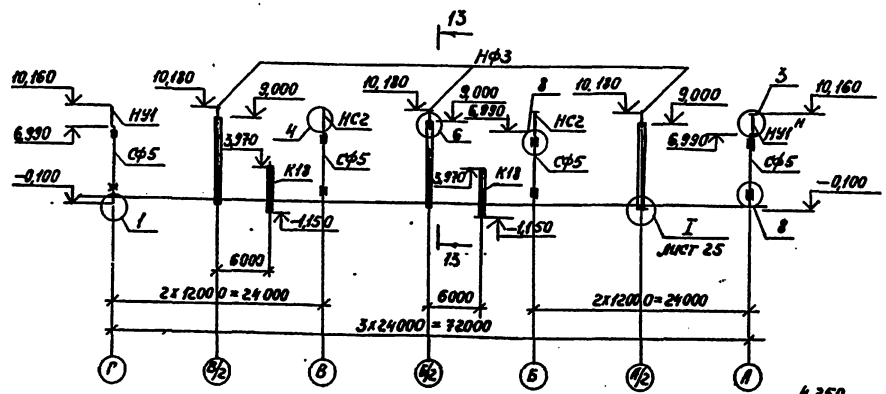

13 – 13

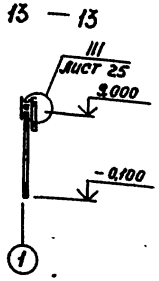

10 – 10

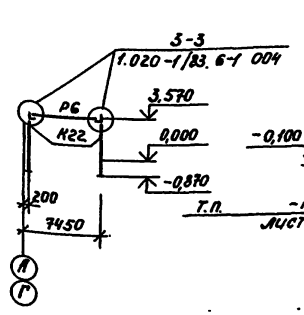

11 – 11

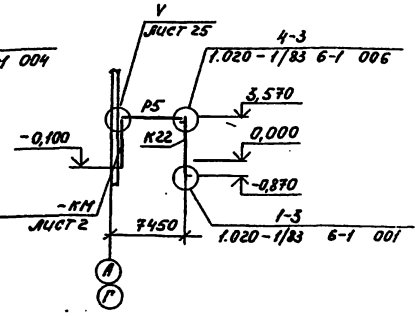

1. Узлы, кроме оговоренных, замаркированы по серии 1.030.1-1 вып.3-3.

14 – 14

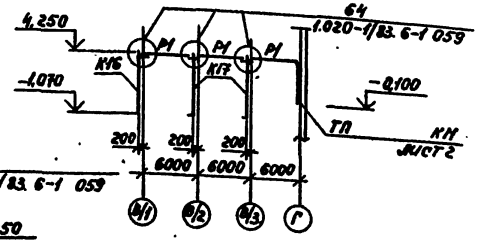

6 – 6

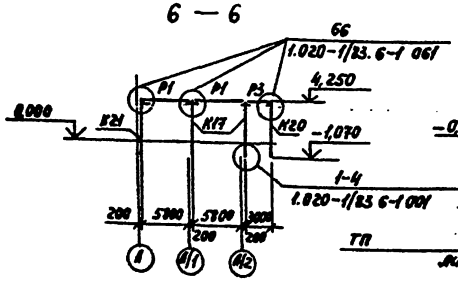

7 – 7

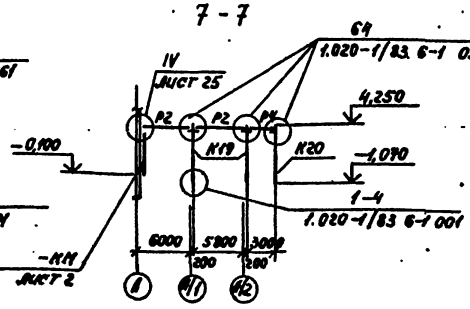

Привязан			
Инв.№			
ГИП	Коростелев		
Нач.отд.	Шабаев		
Н.контр.	Распопова		
Гл.конс.	Шедлов		
Рук.гр.	Симонцов		
Ст.инж.	Иванова		

ТП 503-2-19.86-КЖ

Автотранспортное предприятие на 100 автобусов

Производственный корпус

Сечения 4-4÷14-14

Стадия	Лист	Листов
РП	15	

ГИПРОАВТОТРАНС
Ленинградский филиал

Инв.№ подл. | Подпись и дата | Взам.инв.№

Альбом VIII

Типовой проект

Спецификация к схемам расположения элементов каркаса и антресолей

Марка, поз.	Обозначение	Наименование	Кол.	Масса ед. кг.	Примечание
		фермы стропильные			
		P_0=700 Н/м² (70 кгс/м²)			
ФС1	IX.1.00	ФБ24IV-8А IVА	2	14200	
ФС2	-01	ФБ24IV-8А IVБ	18	14200	
ФС3	-02	ФБ24IV-8А IVВ	10	14200	
		P_0=1000 Н/м² (100 кгс/м²)			
ФС1	IX.1.00	ФБ24IV-10А IVА	2	14200	
ФС2	-01	ФБ24IV-8А IVБ	18	14200	
ФС3	-02	ФБ24IV-8А IVВ	10	14200	
		P_0=1500 Н/м² (150 кгс/м²)			
ФС1	IX.1.00	ФБ24V-12А IVА	2	18200	
ФС2	-01	ФБ24V-11А IVА	18	18200	
ФС3	-02	ФБ24V-11А IVБ	9	18200	
	Для всех	вариантов			
		колонны			
К1	1.423-3 вып. 1	К60-21	6	2800	
К2	IX.2.00	К60-21А	2	2800	
К3	-01	К60-1А	2	2000	
К4	-02	К60-1Б	1	2000	
К5	-03	К60-1В	1	2000	
К6	-04	К60-1Г	3	2000	
К7	-05	К60-1Д	1	2000	
К8	-06	К48-10А	1	2000	
К9	-07	К48-10Б	1	1700	
К10	-08	К48-10В	4	1700	
К11	-09	К48-10Г	6	1700	
К12	1.423-3 вып. 1	К48-30	10	1800	
К13	IX.2.00-10	К48-30А	2	1800	
К14	-11	6КФ91-2-Н-1	3	2500	
К15	-12	6КФ79-4-Н-1	3	2200	

продолжение

Марка, поз.	Обозначение	Наименование	Кол.	Масса ед. кг.	Примечание
К16	IX.3.00	1КВО 4.60-2.1А	7	2150	
К17	1.020-1/83 вып. 2-13	1КВД 4.60-2.1	8	2175	
К18	IX.3.00-01	1КВО 4.60-2.1Б	4	2150	
К19	-02	1КВД 4.60-2.1А	4	2175	
К20	-03	1КВО 4.60-2.1В	3	2150	
К21	-04	1КВО 4.60-2.1Г	3	2150	
К22	-05	1КО 3.36 А	8	1018	
		Ригели			
Р1	1.020-1/83 вып. 3-4	РДР 4.56-70АТ V	8	2400	
Р2	1.020-1/83 вып. 3-4	РОР 4.56-30АТ V	5	2240	
Р3	То же	РДР 4.26-40д	3	1100	
Р4	//	РОР 4.26-40	1	1000	
Р5	1.020-1/83 вып. 3-1	РОП 4.69-30	4	2520	
Р6	То же	РДП 4.69-60АТ V	2	3170	
Р7	IX.8.00	РДР 4.56-70АТ V-1	2	2400	
		Изделия стальные			
СФ2	1.030.1-1 вып. 4-2	СФ2	4	300.4	
СФ5	1.030.1-1 вып. 4-2	СФ5	4	373.8	
НС2	1.030.1-1 вып. 4-1	НС2	4	151.1	
НФ3	1.030.1-1 вып. 4-1	НФ3	6	42	
НУ1	IX.0.02	НУ1	2	216.5	
НУ1Н	IX.0.02	НУ Н	2	216.5	
UM1	IX.0.01	UM1	6	31.4	
UM2	-02	UM2	6	8.3	
UM3	-03	UM3	6	6.3	
МС-44	1020-1/83 вып. 7-1	МС-44	20	2,15	

Условные обозначения

P_0 - снеговые нагрузки.

Привязан

Инв. №

ГИП	Коростелев	
Нач.отд.	Шуваев	
Н.контр.	Бескаровайный	
Гл.контр.	Шеголев	
Рук.гр.	Сокольцов	
Ст.инж.	Некрасова	

ТП 503-2-19.86-КЖ

Автотранспортное предприятие на 100 автобусов

Производственный корпус

Стадия	Лист	Листов
РП	16	

Спецификация к схемам расположения элементов каркаса и антресолей

ГИПРОАВТОТРАНС Воронежский филиал

Копировал: [illegible] Формат А2

Альбом VIII

Типовой проект

Схема расположения элементов стены по оси А

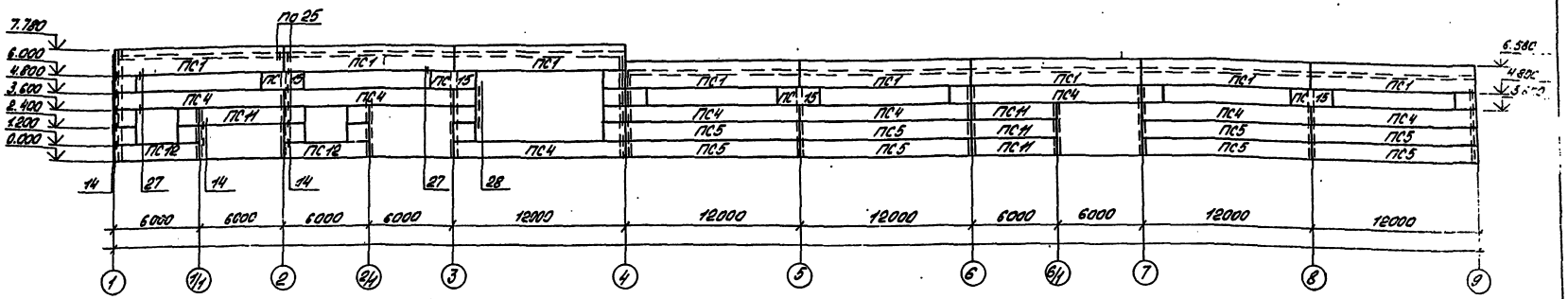

Схема расположения элементов стен по оси 1

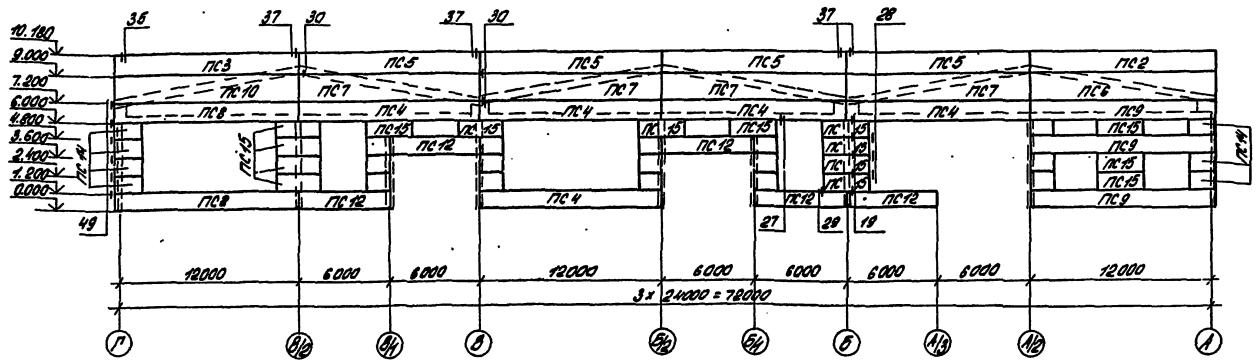

1. Узлы замаркированы по серии 1.030-1-1 вып. 3-3.
2. Все незамаркированные панели имеют марку ПС 13.
3. Панели запроектированы из легкого бетона плотностью в сухом состоянии 1200 кг/м³.
4. Монтаж стеновых панелей вести после выполнения кирпичной кладки.
5. Сварку производить электродами типа Э42 по ГОСТ 9467-75 в соответствии с узлами, замаркированными на листе.
6. Заполнение швов см. узлы 56; 57 серии 1.030.1-1 вып. 3-3.
7. Закладные детали стеновых панелей и соединительные элементы для их крепления должны быть оцинкованы методом металлизации толщиной 130 мкм.

Привязан				ГИП	Коростелев		ТП 503-2-19.86-КЖ
				Нач.отд.	Шуваев		Автотранспортное предприятие на 100 автобусов
				Н.контр.	Захаровский		Производственный корпус
				Гл.конструктор	Щеголев		Стадия: РП; Лист: 17; Листов:
				Рук.гр.	Соколов		Схемы расположения элементов стен по осям А и 1
Инв.№				Ст.инж.	Некрасова		ТИПРОАВТОТРАНС Армянский филиал

Типовой проект

Альбом VIII

Схема расположения элементов стены по оси Г

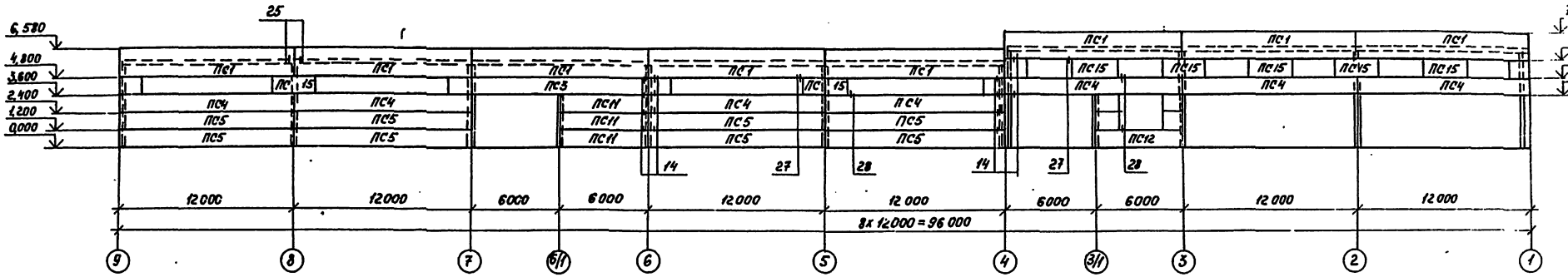

Схема расположения элементов стены по оси 9

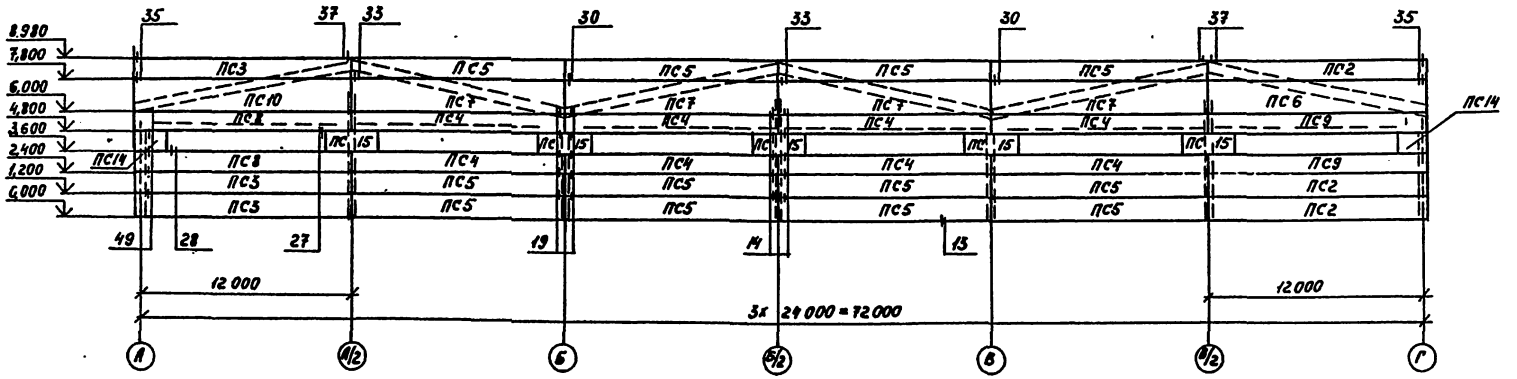

Привязан	ГИП	Коростелев	
	Нач.отд.	Шубаев	
	Н.контр.	Бескоровайный	
	Гл.констр.	Щеголев	
	Рук. гр.	Сокальцов	
Инв.№	Ст.инж.	Некрасова	

ТП 503-2-19.86-кж

Автотранспортное предприятие на 100 автобусов

Производственный корпус

Стадия	Лист	Листов
РП	18	

Схемы расположения элементов стен по осям Г,9

ГИПРОАВТОТРАНС Воронежский филиал

Инв.№ подл. | Подпись и дата | Взам.инв.№

Альбом VIII

Типовой проект

Спецификация к схемам расположения элементов стен (начало)

Марка	Обозначение	Наименование	Кол.	Масса кг	Примечание
		Панели стен			
		$t = -20°$			
ПС1	IX.4.00СБ	ПС120.18.20-2АIIIП-2А	16	6000	
ПС2	1.432.1-18 Вып. 1	ПС122.12.20-1АIIIП-12	4	4100	
ПС3	1.432.1-18 Вып. 1	ПС122.12.20-1АIIIП-11	4	4100	
ПС4	1.432.1-18 Вып. 1	ПС120.12.20-2АIIIП-2	28	4000	
ПС5	1.432.1-18 Вып. 1	ПС120.12.20-1АIIIП-1	33	4000	
ПС6	1.432.1-18 Вып. 1	ПС122.18.20-1АIIIП-12	2	6200	
ПС7	1.432.1-18 Вып. 1	ПС120.18.20-1АIIIП-1	8	6000	
ПС8	1.432.1-18 Вып. 1	ПС122.12.20-1АIIIП-21	4	4100	
ПС9	1.432.1-18 Вып. 1	ПС122.12.20-1АIIIП-22	5	4100	
ПС10	1.432.1-18 Вып. 1	ПС122.18.20-1АIIIП-11	2	6200	
ПС11	1.030.1-1 Вып. 1-1	ПС60.12.2,0-2Л-31	7	2200	
ПС12	1.030.1-1 Вып. 1-1	ПС60.12.2,0-2Л-48	8	2200	
ПС13	1.030.1-1 Вып. 1-1	2ПС15.12.2,0-6Л-58	45	550	
ПС14	1.030.1-1 Вып. 1-1	2ПС17.12.2,0-6Л-78	9	640	
ПС15	1.030.1-1 Вып. 1-1	ПС30.12.2,0-6Л-57	31	1100	
		$t = -30°C$			
ПС1	IX.4.00СБ	ПС120.18.25-3АIIIП-2А	16	7600	
ПС2	1.432.1-18 Вып. 1	ПС122.12.25-1АIIIП-12	4	5100	
ПС3	1.432.1-18 Вып. 1	ПС122.12.25-1АIIIП-11	4	5100	
ПС4	1.432.1-18 Вып. 1	ПС120.12.25-2АIIIП-2	28	5000	
ПС5	1.432.1-18 Вып. 1	ПС120.12.25-1АIIIП-1	33	5000	
ПС6	1.432.1-18 Вып. 1	ПС122.18.25-1АIIIП-12	2	7700	
ПС7	1.432.1-18 Вып. 1	ПС120.18.25-1АIIIП-1	8	7600	
ПС8	1.432.1-18 Вып. 1	ПС122.12.25-1АIIIП-21	4	5100	
ПС9	1.432.1-18 Вып. 1	ПС122.12.25-1АIIIП-22	5	5100	
ПС10	1.432.1-18 Вып. 1	ПС122.18.25-1АIIIП-11	2	7700	
ПС11	1.030.1-1 Вып. 1-1	ПС60.12.2,5-3Л-31	7	2710	
ПС12	1.030.1-1 Вып. 1-1	ПС60.12.2,5-3Л-48	8	2710	
ПС13	1.030.1-1 Вып. 1-1	2ПС15.12.2,5-6Л-58	45	660	
ПС14	1.030.1-1 Вып. 1-1	2ПС18.12.2,5-6Л-78	9	810	
ПС15	1.030.1-1 Вып. 1-1	ПС30.12.2,5-6Л-57	31	1340	

Продолжение

Марка	Обозначение	Наименование	Кол.	Масса кг	Примечание
		$t = -40°C$			
ПС1	IX.4.00СБ	ПС120.18.30-4П-2А	16	9500	
ПС2	1.432.1-18 Вып. 1	ПС123.12.30-1П-12	4	6500	
ПС3	1.432.1-18 Вып. 1	ПС123.12.30-1П-11	4	6500	
ПС4	1.432.1-18 Вып. 1	ПС120.12.30-4П-2	28	6300	
ПС5	1.432.1-18 Вып. 1	ПС120.12.30-1П-1	33	6300	
ПС6	1.432.1-18 Вып. 1	ПС123.18.30-1П-12	2	9800	
ПС7	1.432.1-18 Вып. 1	ПС120.18.30-1П-1	8	9500	
ПС8	1.432.1-18 Вып. 1	ПС122.12.30-4П-21	4	6400	
ПС9	1.432.1-18 Вып. 1	ПС122.12.30-4П-22	5	6400	
ПС10	1.432.1-18 Вып. 1	ПС123.18.30-1П-11	2	9800	
ПС11	1.030.1-1 Вып. 1-1	ПС60.12.3,0-3Л-31	7	3210	
ПС12	1.030.1-1 Вып. 1-1	ПС60.12.3,0-3Л-48	8	3210	
ПС13	1.030.1-1 Вып. 1-1	2ПС15.12.3,0-6Л-58	45	790	
ПС14	1.030.1-1 Вып. 1-1	2ПС18,3.12.3,0-6Л-78	9	990	
ПС15	1.030.1-1 Вып. 1-1	ПС30.12.3,0-6Л-57	31	1600	
		Элементы крепления			
Т3	1.030.1-1 Вып. 4-1	Т3	224	0,4	
Т5	1.030.1-1 Вып. 4-1	Т5	22	0,4	
Т8	1.030.1-1 Вып. 4-1	Т8	28	0,5	
Т19	1.030.1-1 Вып. 4-1	Т19	80	0,5	
19	1.030.1-1 Вып. 3-3	Лист 8×80×140 ГОСТ 19903-74*	142	0,7	
22	То же	Лист 8×140×140 ГОСТ 19903-74*	38	1,2	

Инв. № подл. | Подп. и дата | Взам. инв. №

Привязан

Инв. №

ГИП	Коростелев	
Нач. отд.	Шуваев	
Н. контр.	Бескоровайный	
Гл. инж.	Щеголев	
Рук. гр.	Сокольцов	
Ст. инж.	Некрасова	

ТП 503-2-19.86-КЖ

Автотранспортное предприятие на 100 автобусов

Производственный корпус

Спецификация к схемам расположения элементов стен

Стадия	Лист	Листов
РП	19	

Гипроавтотранс
Воронежский филиал

Типовой проект

Инв. № подл. | Подпись и дата | Взам. инв. №

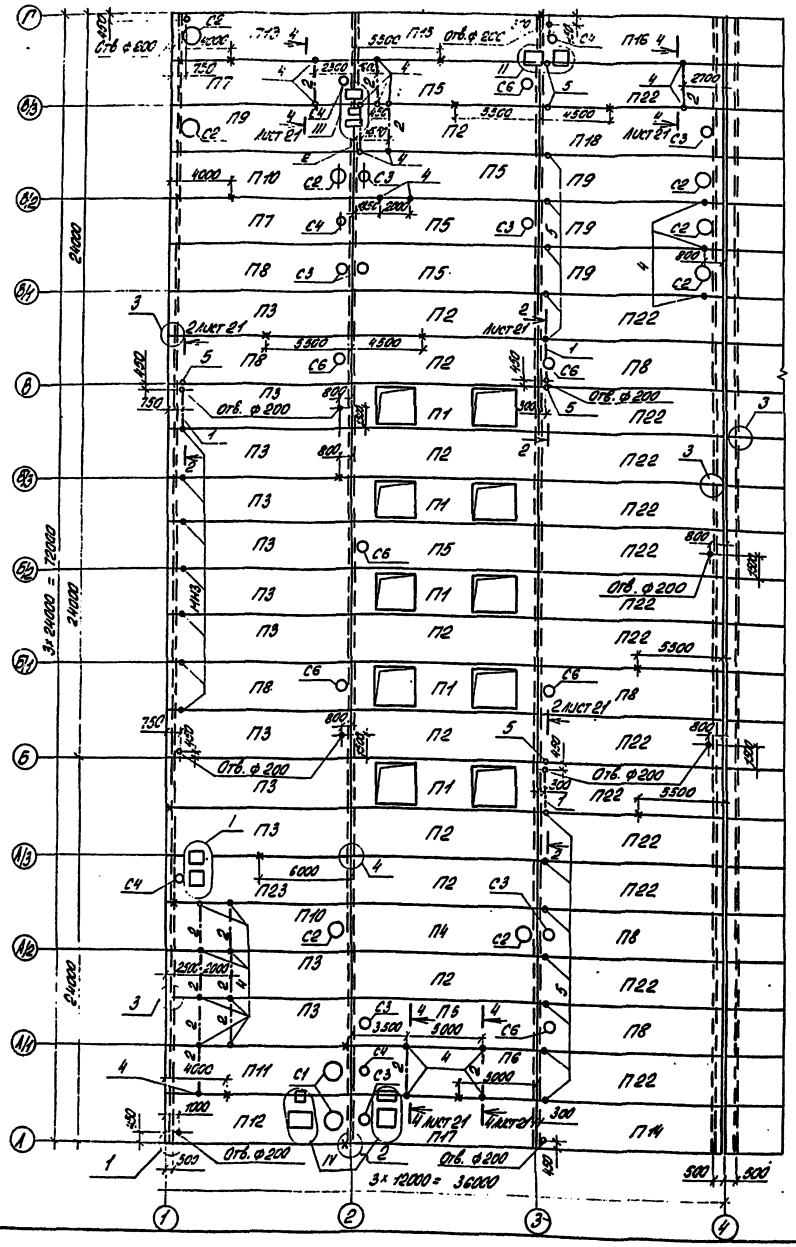
Отв. ф 600
Отв. ф 800
Отв. ф 200
Отв. ф 200
Отв. ф 200

Альбом VIII

Типовой проект

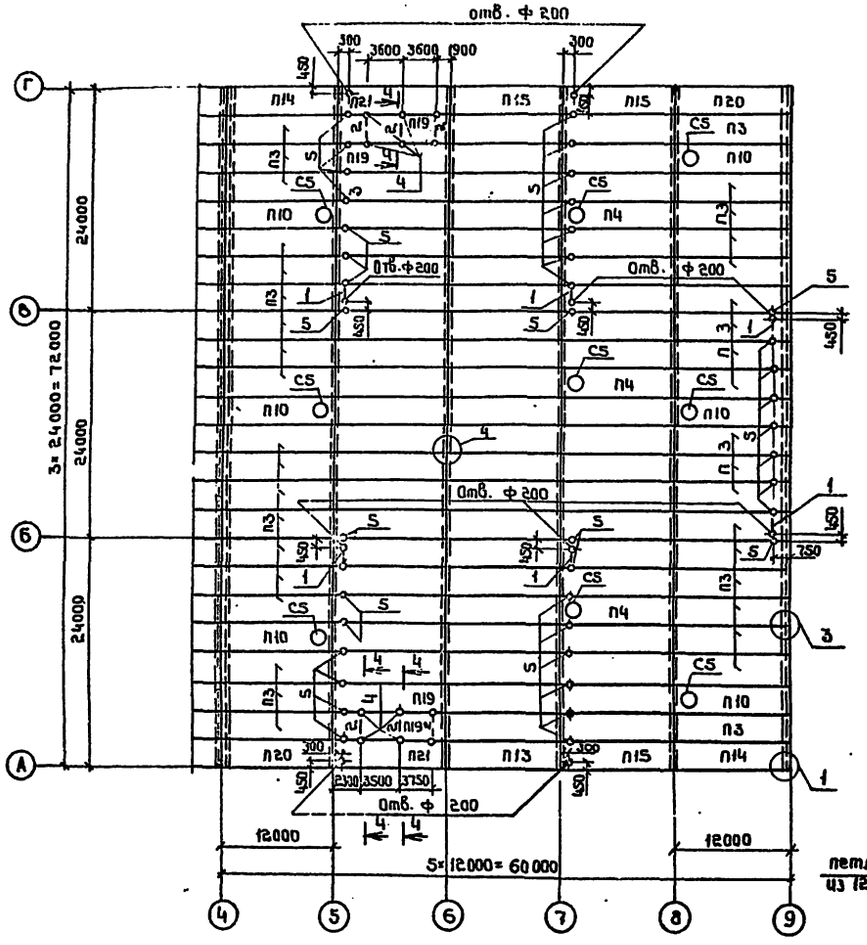

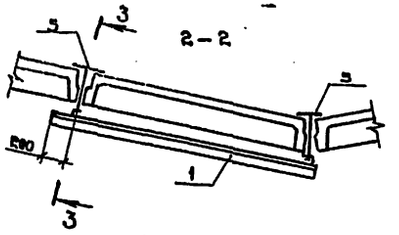

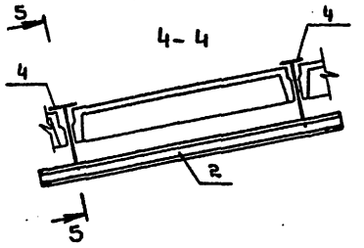

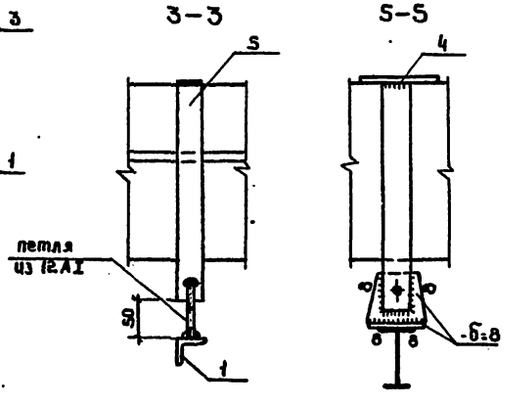

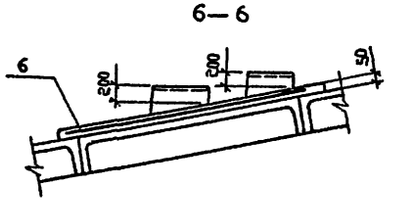

1. Узлы замаркированы по серии 2.460-2 вып. 2.
2. Все незамаркированные плиты имеют марку П2.
3. Каждая плита должна быть приварена не менее чем в 3х точках.
4. Сварку производить электродами типа Э42 по ГОСТ 9467-75.
5. Швы между плитами должны быть заполнены цементным раствором или бетоном марки не ниже 150 на мелком заполнителе. Зазоры между торцами продольных ребер должны быть заделаны на всю высоту этих ребер.
6. Соединительные элементы и закладные детали плит покрытия окрасить 2 слоями эмали ПФ-133 (ГОСТ 926-82) по грунтовке 2 слоями ФЛ-03К (ГОСТ 9109-81)

Инв.№ подл.	Подпись и дата	Взам.инв.№	Нач.отд.ВК	Свидов		ТП 503-2-19.86-КЖ	
			Нач.отд.ОВ	Влатов		Автотранспортное предприятие на 100 автобусов	
						Производственный корпус	Стадия: РП; Лист: 21; Листов:
						Схема расположения элементов покрытия в осях 4-9	ГИПРОАВТОТРАНС Воронежский филиал
						ГИП Коростелев	
						Нач.отд. Шубаев	
						Н.контр. Бескоровайный	
						Гл.конст. Щеголев	
						Рук.гр. Сокольцов	
						Ст.инж. Некрасова	
						Инв.№	

Альбом VIII

Типовой проект

Спецификация к схемам расположения элементов покрытия

Марка поз.	Обозначение	Наименование	Кол.	Примечание
		плиты покрытий		
		t = -20°C		
П1	1.465.1-3/80 вып.3	1ПФ12-1АIVТ-5	5	5000
П2	1.465.1-3/80 вып.1	1ПГ12-1АIVП	67	4800
П3	IX.5.00СБ	1ПГ12-2АIVПа	50	4800
П4	1.465.1-3/80 вып.1	1ПВ12-2АIVП-10	4	5300
П5	то же	1ПВ12-2АIVП-7	7	5400
П6	"	1ПВ12-2АIVП-4	1	5400
П7	IX.5.00-01	1ПВ12-2АIVП-4а	2	5400
П8	-02	1ПВ12-2АIVП-7а	7	5400
П9	-03	1ПВ12-2АIVП-10д	4	5300
П10	-04	1ПВ12-2АIV-10а	8	5300
П11	-05	1ПВ12-2АIV-14а	1	5800
П12	-06	1ПВ12-2АIV-14б	1	5800
П13	-07	1ПВ12-2АIV-10г	1	5300
П14	-08	1ПГ12-1АIVПг	3	4800
П15	-09	1ПГ12-1АIVПв	5	4800
П16	-10	1ПВ12-2АIVП-4б	1	5400
П17	-11	1ПВ12-2АIVП-7б	1	5400
П18	-12	1ПВ12-2АIVП-7д	1	5400
П19	1.465.1-3/80 вып.1	1ПГ12-1АIVП	4	4800
П20	-13	1ПГ12-1АIVПб	2	4800
П21	-14	1ПГ12-1АIVПв	2	4800
П22	-15	1ПГ12-1АIVПа	14	4800
П23	-16	1ПВ12-2АIVП-4д	1	5400
		t = -30°C		
П1	1.465.1-3/80 вып.3	1ПФ12-2АIVТ-5	5	5000
П2	1.465.1-3/80 вып.1	1ПГ12-2АIVП	67	4800
П3	IX.5.00СБ	1ПГ12-2АIVПа	50	4800
П4	1.465.1-3/80 вып.1	1ПВ12-3АIVП-10	4	5300
П5	то же	1ПВ12-3АIVП-7	7	5400
П6	"	1ПВ12-2АIVП-4	1	5400
П7	IX.5.00-01	1ПВ12-2АIVП-4а	2	5400
П8	-02	1ПВ12-3АIVП-7а	7	5400
П9	-03	1ПВ12-3АIVП-10д	4	5300
П10	-04	1ПВ12-3АIVП-10а	8	5300
П11	-05	1ПВ12-3АIVП-14а	1	5800
П12	-06	1ПВ12-3АIVП-14б	1	5800
П13	-07	1ПВ12-3АIVП-10г	1	5300
П14	-08	1ПГ12-2АIVПг	3	4800

продолжение

Марка поз.	Обозначение	Наименование	Кол.	Примечание
П15	IX.5.00-09	1ПГ12-2АIVПв	5	4800
П16	-10	1ПВ12-2АIVП-4б	1	5400
П17	-11	1ПВ12-3АIVП-7б	1	5400
П18	-12	1ПВ12-3АIVП-7д	1	5400
П19	1.465.1-3/80 вып.1	1ПГ12-3АIVП	4	4800
П20	-13	1ПГ12-2АIVПб	2	4800
П21	-14	1ПГ12-2АIVПв	2	4800
П22	-15	1ПГ12-2АIVПа	14	4800
П23	-16	1ПВ12-2АIVП-4д	1	5400
		t = -40°C		
П1	1.465.1-3/80 вып.7	2ПФ12-1АIVП	5	
П2	1.465.1-3/80 вып.5	2ПГ12-1АIVП	67	5800
П3	IX.5.00СБ	2ПГ12-1АIVПа	50	5800
П4	1.465.1-3/80 вып.5	2ПВ12-2АIVП-10	4	6500
П5	то же	2ПВ12-1АIVП-7	7	6200
П6	"	2ПВ12-1АIVП-4	1	6300
П7	IX.5.00-01	2ПВ12-1АIVП-4а	2	6300
П8	-02	2ПВ12-1АIVП-7а	7	6200
П9	-03	2ПВ12-1АIVП-10д	4	6500
П10	-04	2ПВ12-2АIVП-10а	8	6500
П11	-05	2ПВ12-1АIVП-14а	1	6300
П12	-06	2ПВ12-1АIVП-14б	1	6300
П13	-07	2ПВ12-2АIVП-10г	1	6500
П14	-08	2ПГ12-1АIVПг	3	5800
П15	-09	2ПГ12-1АIVПв	5	5800
П16	-10	2ПВ12-1АIVП-4б	1	6300
П17	-11	2ПВ12-1АIVП-7б	1	6200
П18	-12	2ПВ12-1АIVП-7д	1	6200
П19	1.465.1-3/80 вып.5	2ПГ12-1АIVП	4	5800
П20	-13	2ПГ12-1АIVПб	2	5800
П21	-14	2ПГ12-1АIVПв	2	5800
П22	-15	2ПГ12-1АIVПа	14	5800
П23	-16	2ПВ12-1АIVП-4д	1	5800

окончание

Марка поз.	Обозначение	Наименование	Кол.	Примечание
		стаканы		
С1	1.494-24 вып.1	СБ 14Б-1	4	460
С2	1.494-24 вып.1	СБ 10Б-1	8	280
С3	1.494-24 вып.1	СБ 7Б-1	8	320
С4	1.494-24 вып.1	СБ 4Б-1	5	160
С5	1.494-24 вып.1	СБ 10Б-2	9	280
С6	1.494-24 вып.1	СБ 7Б-2	7	320
		Изделия металлические		
ММ29	1.400-7	ММ29	60	
1		Уголок 75×75×6 ГОСТ 8509-72* / ВСт3пс6 ГОСТ 380-71*	8	23
		ℓ = 3300		
2		Двутавр 16 ГОСТ 8239-72* / ВСт3сп5-1ТУ-1-3923-80	18	47,7
		ℓ = 3500		
3	1.400-15 вып.1	МН127-6	15,5	п.м.
4	IX.0.02-01	UM4	32	8,16
5	IX.0.02-02	UM5	65	1,8
6		С 5ВрI-100 / 5ВрI-100 1280×3500 С/40	5	14,1
		ГОСТ 8478-81		

Инв. № подл. | Подпись и дата | Взам. инв. №

Привязан

Инв. №

ГИП	Коростелев	
Нач. отд.	Шиваев	
Н. контр.	Бескоровайный	
Гл. конст.	Щеголев	
Рук. гр.	Сокольцов	
Ст. инж.	Некрасова	

ТП 503-2-19.86-КЖ

Автотранспортное предприятие на 100 автобусов

Производственный корпус

Стадия	Лист	Листов
РП	22	

Спецификация к схемам расположения элементов покрытия.

ГИПРОАВТОТРАНС
Воронежский филиал

Альбом VIII

Типовой проект

Схема расположения элементов антресолей

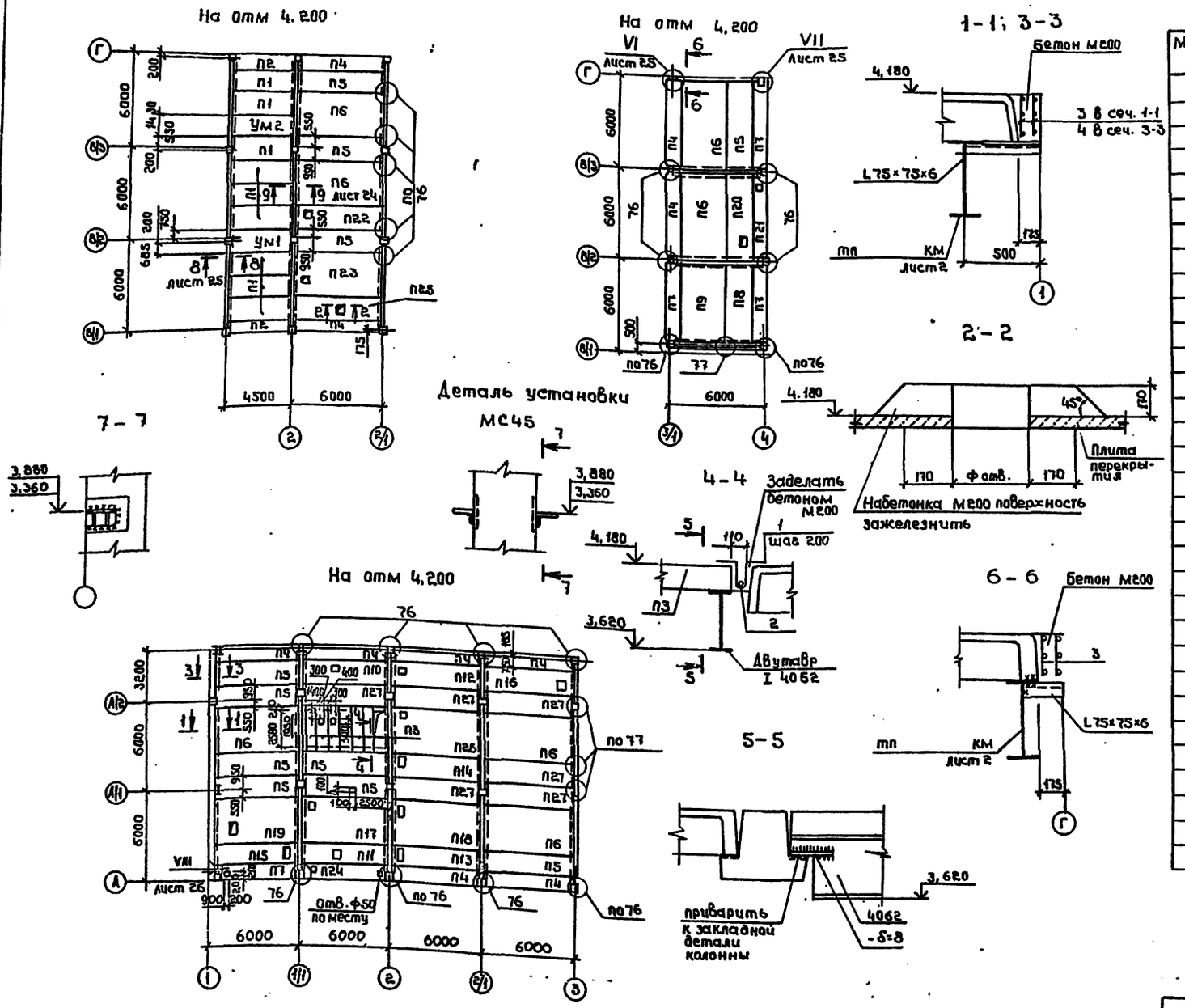

Спецификация к схеме расположения элементов перекрытия антресолей

Марка поз.	Обозначение	Наименование	Кол.	Масса кг	Примечание
		Плиты перекрытий			
П1	1.141-1 Вып.60	ПК42.15-8т	9	1970	
П2	То же	ПК42.10-8т	2	1230	
П3	3.006-2.1-2/82 Вып.1-2	П239-3б	6	820	
П4	1.042-1 Вып.1	П5-3 А IVТ	10	1430	
П5	То же	П3-3 А IVТ	11	1880	
П6	"	П1-3 А IVТ	7	3800	
П7	"	П6-3 А IVТ	4	1300	
П8	"	П4-2 А IVТ	1	1730	
П9	"	П2-3 А IVТ	1	3420	
П10	IX.6.00	П3-3 А IVТ-1	1	1880	
П11	-01	П3-2 А IVТ-2	1	1880	
П12	-02	П3-2 А IVТ-3	1	1880	
П13	-03	П3-3 А IVТ-4	1	1880	
П14	-04	П3-2 А IVТ-5	1	1880	
П15	-05	П3-2 А IVТ-6	1	1880	
П16	-06	П3-2 А IVТ-7	1	1880	
П17	-07	П1-2 А IVТ-1	1	3800	
П18	-08	П1-3 А IVТ-2	1	3800	
П19	-09	П1-3 А IVТ-3	1	3800	
П20	-10	П3-3 А IVТ-8	1	1880	
П21	-11	П5-3 А IVТ-1	1	1430	
П22	-12	П3-3 А IVТ-9	1	1880	
П23	-13	П1-2 А IVТ-4	1	3800	
П24	-14	П5-3 А IVТ-3	1	1430	
П25	-15	П3-3 А IVТ-10	1	1880	
П26	IX.6-00-16	П1-2 А IVТ-5	1	3800	
П27	1.042-1 Вып.1	П3-2 А IVТ	6	1880	
	продолжение	см. на листе 24			

Привязан	ГИП	Коростелев	
	Нач.отд.	Шуваев	
	Н.контр.	Бескоровайный	
	Гл.констр.	Щеголев	
	Рук.гр.	Сокольцов	
Инв.№	Ст.инж.	Некрасова	

ТП 503-2-19.86- КЖ

Автотранспортное предприятие на 100 автобусов

Производственный корпус

Стадия	Лист	Листов
РП	23	

Схема расположения элементов антресолей на отм. 4,200.

ГИПРОАВТОТРАНС Воронежский филиал

Инв.№ подл. | Подпись и дата | Взам.инв.№ | Нач.отд.вк | Нач.эл.отд. | Сбазов | Малахов

Альбом VIII

Типовой проект

Схема расположения элементов антресолей на отм 3,600

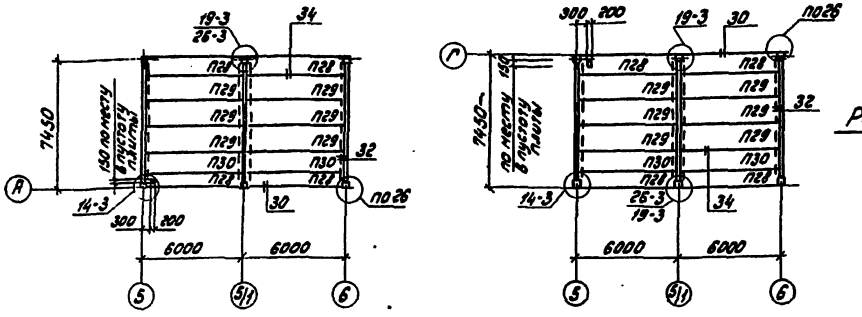

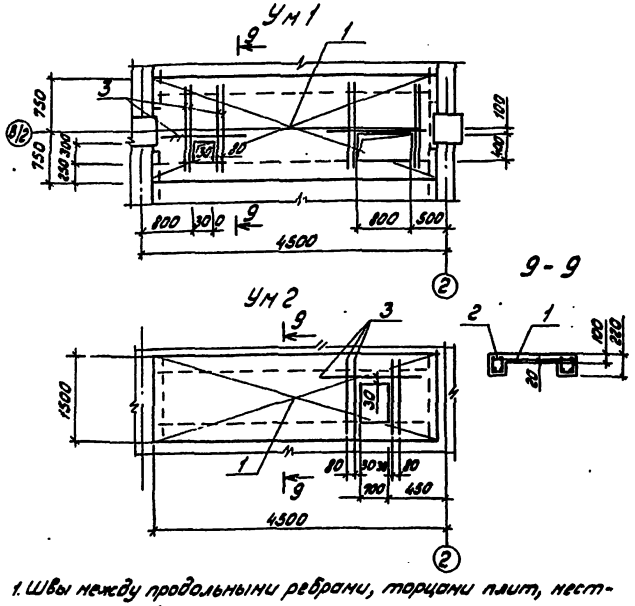

1. Швы между продольными ребрами, торцами плит, местные заделки выполнить бетоном М200.
2. Расход бетона на заделку по месту 1,12 м³.
3. Узлы замаркированы по серии 1.020-1/83 вып. 6-1.
4. Сварку выполнять электродами типа Э42 ГОСТ 9467-75. Высоту шва принять 10 мм, кроме оговоренных узлов.

8-8

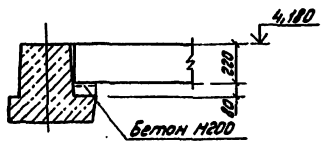

Расчетная схема Ум1; Ум2

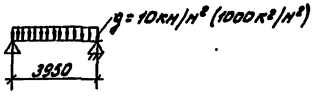

Спецификация элементов монолитных участков

Формат	Зона	Поз.	Обозначение	Наименование	Кол.	Примечание
				Ум1		
				сборочные единицы		
				сетки арматурные		
		1		С $\frac{5Вр1-100}{5Вр1-100}$ 1540×4200 $\frac{С}{20}$	1	20,5
				ГОСТ 8478-81		
		2	IX.0.03	каркас ИМ8	2	29,71
				детали		
		3		10АтIIIс ГОСТ 10884-81 ℓ=1200	10	0,74 кг
				материалы		
				Бетон М200	1,1	м³
				Ум2		
				сборочные единицы		
				сетки арматурные		
		1		С $\frac{5Вр1-100}{5Вр1-100}$ 1540×4200 $\frac{С}{20}$	1	20,5
				ГОСТ 8478-81		
		2	IX.0.03	каркас ИМ8	2	29,71
				детали		
		3		10АтIIIс ГОСТ 10884-81 ℓ=1200	5	0,74
				материалы		
				Бетон М200	1,1	м³

Спецификация к схемам расположения элементов перекрытия антресолей (окончание)

Марка поз.	Обозначение	Наименование	Кол	Масса кг	Примечание
		плиты перекрытий			
П28	1.041.1-2 вып. 1	ПК56.9-6АтIVсТ	8	1700	
П29	то же	ПК56.15-8АтIVсТ	12	2600	
П30	"	ПК56.12-8АтIVсТ	4	2000	
Ум1		участок монолитный Ум1	1		
Ум2		Ум2	1		
1		10АтIIIс ГОСТ 10884-81 ℓ=650	58	0,4	
2		16АтIIIс ГОСТ 10884-81 ℓ=3750	2	9,1	
3	IX.0.03	ИМ6	6	10,86	
4	IX.0.03	ИМ7	2	5,86	
МС21	1.020-1/83 вып. 7-1	элемент соединительный МС21	8		
МС45	то же	МС45	56	2,76	
		полоса $\frac{8×200 ГОСТ 19903-74*}{Вст3пс6-1ТУ14-13043-80}$	4	2,5	
		ℓ=200			
		Уголок $\frac{75×75×6 ГОСТ 8509-72*}{Вст3пс6 ГОСТ 535-79*}$	9		
		ℓ=500			
		ℓ=120	15	0,7	
		Авутавр $\frac{4062 ГОСТ 26020-83}{Вст3пс6-1ТУ1-3023-80}$	2	298,8	
		ℓ=5680			

Ведомость расхода стали на элемент, кг

Марка элемента	Изделия арматурные											общий расход
	Арматура класса											
	ГОСТ 5781-82*			ГОСТ 10884-81				ГОСТ 6727-80				
	АI			АтIIIс				ВрI				
	8		Итого	10	16		Итого	5			Итого	
Ум1	22,7		22,7	17,7	26,42		44,12	20,5			20,5	87,32
Ум2	22,7		22,7	14,02	26,42		40,44	20,5			20,5	83,64

Привязан	ГИП	Коростелев	
	Нач.отд.	Шуваев	
	Н.контр.	Бескоровайный	
	Гл.констр.	Щеголев	
	Рук.гр.	Сокольцов	
Инв.№	Ст.инж.	Некрасова	

ТП 503-2-19.86-КЖ

Автотранспортное предприятие на 100 автобусов

Производственный корпус

Стадия	Лист	Листов
РП	24	

Схема расположения элементов антресоли на отм 3,600; Ум1, Ум2

ГИПРОАВТОТРАНС Воронежский филиал

Альбом VIII

Типовой проект

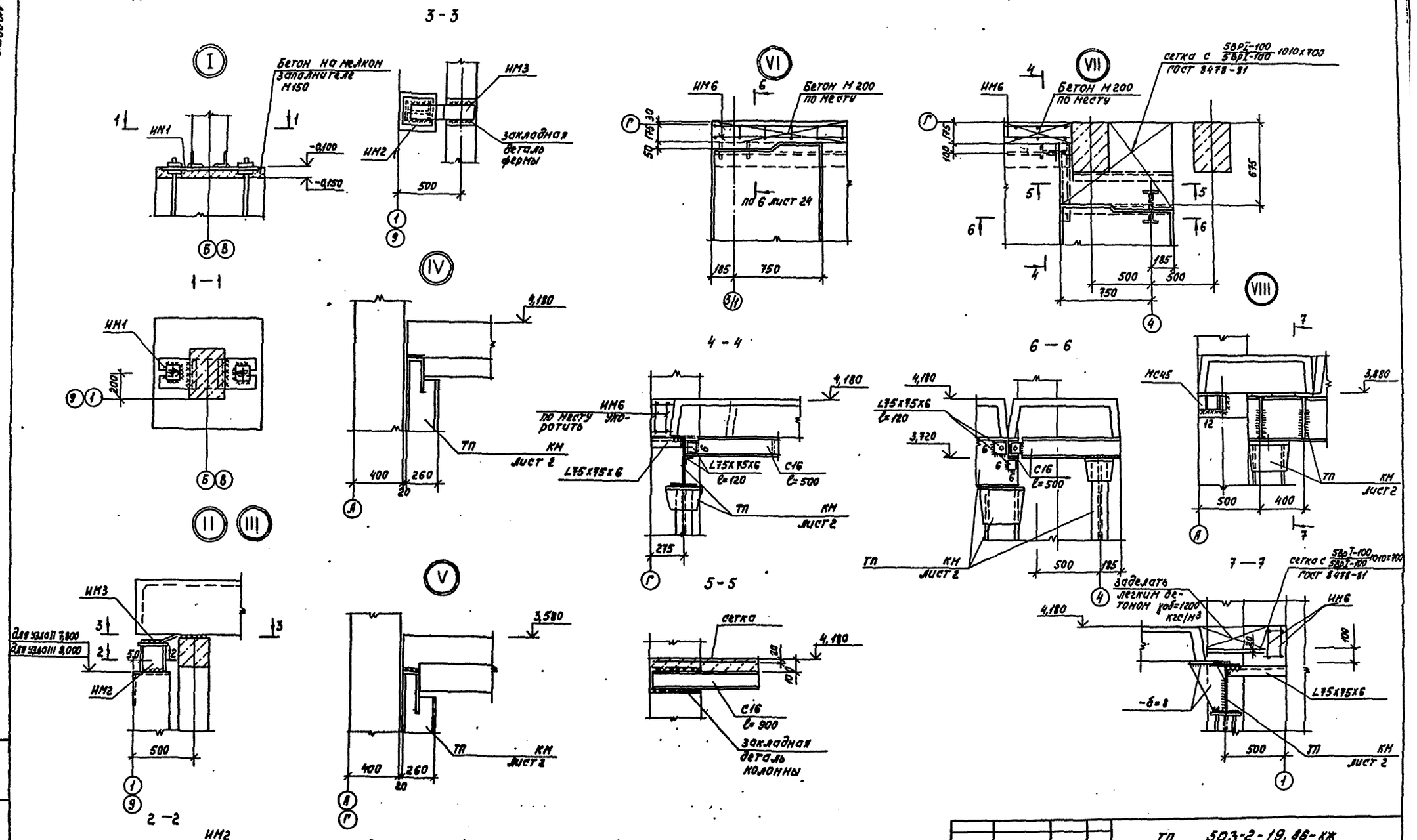

1. Высота шва в узлах I, IV, V – 10 мм; высота остальных швов – 8 мм, кроме оговоренных.

Привязан	ГИП	Коростелев	ТП 503-2-19.86-КЖ		
	Нач. отд.	Шуваев	Автотранспортное предприятие на 100 автобусов		
	Н. контр.	Бескоровайный	Производственный корпус	Стадия: РП	Лист: 25
	Гл. констр.	Щеголев	Узлы I÷VIII	ГИПРОАВТОТРАНС Воронежский филиал	
Инв. №	Рук. гр.	Сокольцов			
	Ст. инж.	Некрасова			

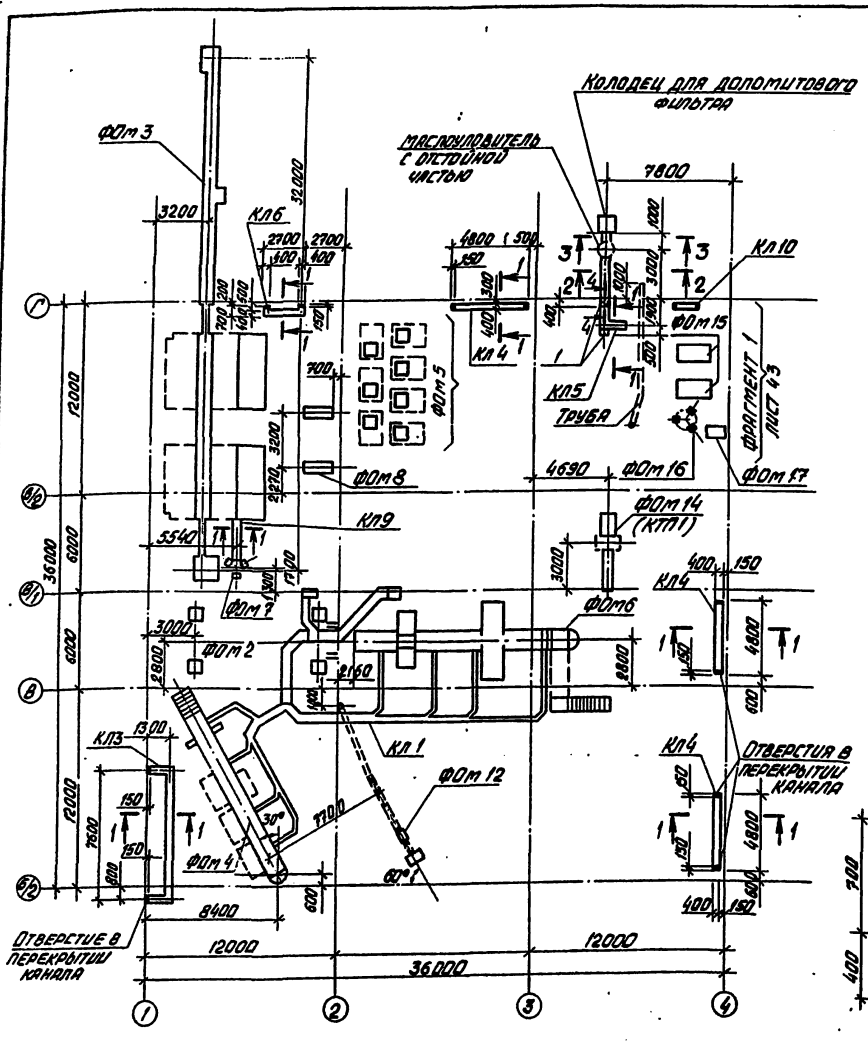

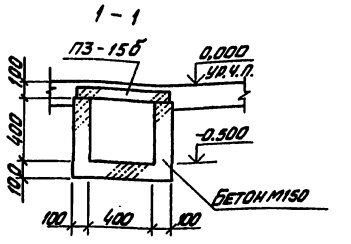

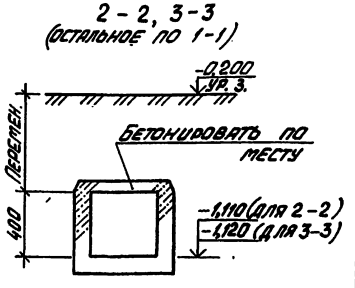

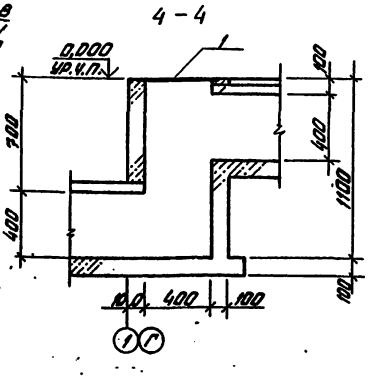

Схематический план

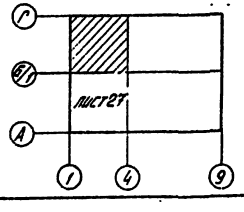

Примечания смотреть на листе 43.

Спецификация элементов подземного хозяйства

Марка, поз.	Обозначение	Наименование	Кол.	Масса ед., кг	Примечание
ФОм 1	лист 28	Фундамент под оборудование ФОм 1	3		
ФОм 2	то же	То же ФОм 2	1		
ФОм 3	лист 29 ÷ лист 32	" ФОм 3	1		
ФОм 4	лист 33	" ФОм 4	1		
ФОм 5	лист 34	" ФОм 5	1		
ФОм 6	листы 36, 37	" ФОм 6	1		
ФОм 7	лист 38	" ФОм 7	1		
ФОм 8	то же	" ФОм 8	1		
ФОм 9	"	" ФОм 9	1		
ФОм 10	"	" ФОм 10	1		
ФОм 11	"	" ФОм 11	1		
ФОм 12	лист 27	" ФОм 12	1		
ФОм 13	то же	" ФОм 13	1		
ФОм 14	листы 41, 42	КТП 1, КТП 2	2		
ФОм 15	лист 43	Фундамент ФОм 15	2		
ФОм 16	то же	" ФОм 16	1		
ФОм 17	"	" ФОм 17	1		
Кл 1	лист 35	Канал Кл 1	1		
Кл 2	то же	То же Кл 2	1		
Кл 3	листы 26, 27	" Кл 3	1		
Кл 4	то же	" Кл 4	3		
Кл 5	"	" Кл 5	1		
Кл 6	"	" Кл 6	1		
Кл 7	лист 27	" Кл 7	2		
Кл 8	то же	" Кл 8	1		
Кл 9	лист 26	" Кл 9	1		
Кл 10	лист 43	" Кл 10	1		
Пр 1	лист 37	Приямок Пр 1	1		
	лист 39	Маслоуловитель с отстойной частью	1		
	лист 40	Колодец для доломитового фильтра	2		

Альбом VIII

Типовой проект

Гип	Коростелев		
Нач.отд.	Шуваев		
Н.контр.	Бескоровайный		
Гл.констр.	Щеголев		
Рук.гр.	Соколыцов		
Ст.инж.	Пенская		

Привязан

Инв. №

ТП 503-2-19.86 - КЖ

Автотранспортное предприятие на 100 автобусов

Производственный корпус

Стадия	Лист	Листов
РП	26	

Схема расположения элементов подземного хозяйства в осях 1-4; Б/1-Г.

ГИПРОАВТОТРАНС Воронежский филиал

Альбом VIII

Типовой проект

Схема расположения элементов подземного хозяйства в осях 1-4, А-Б/1

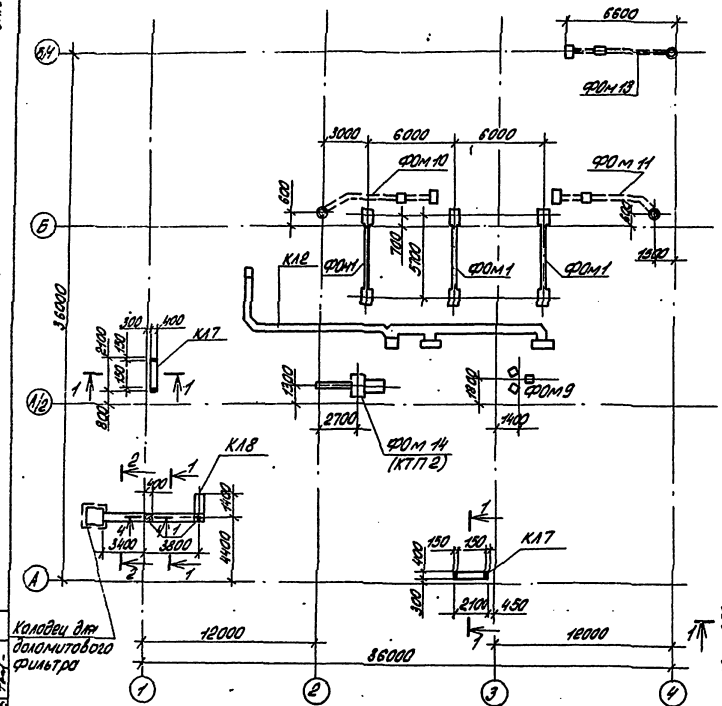

ФОм 12

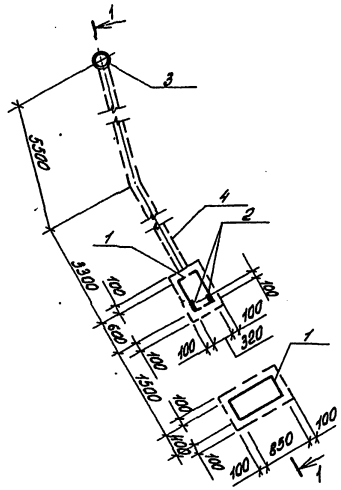

ФОм 13

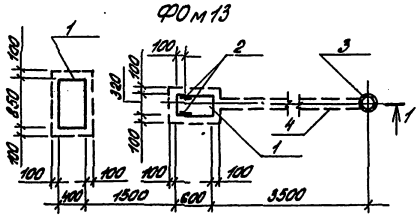

Спецификация фундаментов ФОм 12, ФОм 13, коналов КЛ3 ÷ КЛ9

Формат	Зона	Поз.	Обозначение	Наименование	Кол.	Примечание
				ФОм 12		
				Сборочные единицы		
		1	1.400 - 15 вып. 1	Изделие закладное МН 554		22.0 кг.
		2	то же	то же МН 402-2	2	1,5 кг.
		3	ГОСТ 12820-80*	Фланец ф 200	1	4,7 кг.
				Детали		
		4	ГОСТ 10704-76	Труба ф 133 х 4		175,2 кг.
				Материалы		
				Бетон М 150		0,24 м³
				ФОм 13		
				Сборочные единицы		
		1	1.400-15 вып. 1	Изделие закладное МН 554		22,0 кг.
		2	то же	то же МН 402-2	2	1,5 кг.
		3	ГОСТ 12820-80*	Фланец ф 200	1	4,7 кг.
				Детали		
		4	ГОСТ 10704-76	Труба ф 133 х 4		86,0 кг.
				Материалы		
				Бетон М 150		0,24 м³
				КЛ3 ÷ КЛ 10		
				Сборочные единицы		
			3.006. 1-2/82 вып. 1-2	Плиты ПТ3 - 150	69	50 кг.
				Детали		
		1		Лист 64х300х300 ГОСТ 8568-77 / Вст3кп2 ГОСТ 380-71*	4	8,4 кг
				Материалы		
				Бетон М 150		8,4 м³

Сечения 1-1 ÷ 4-4 по каналам КЛ7, КЛ8 расположены на листе 26.

Схематический план

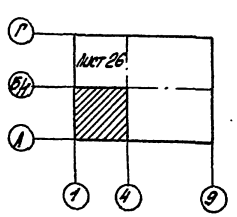

1 - 1

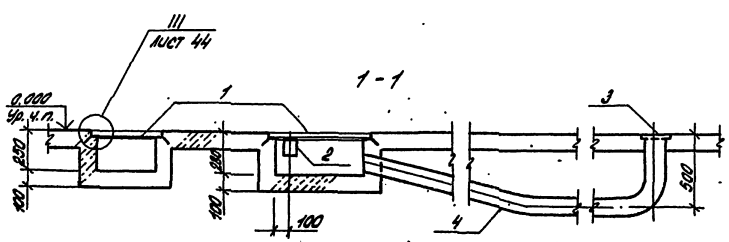

Привязан

Инв. №

ГИП	Коростелев		
Нач.отд.	Иванов		
Н.контр.	Рагозинский		
Гл.констр.	Шилов		
Рук. гр.	Сокольник		
Ст. инж.	Пенский		

ТП 503-2-19.86-КЖ

Автотранспортное предприятие на 100 автобусов

Производственный корпус

Стадия	Лист	Листов
РП	27	

Схема расположения элементов подземного хозяйства в осях 1-4, А-Б/1. Спецификации фундаментов ФОм 12, ФОм 13

ГИПРОАВТОТРАНС Воронежский филиал

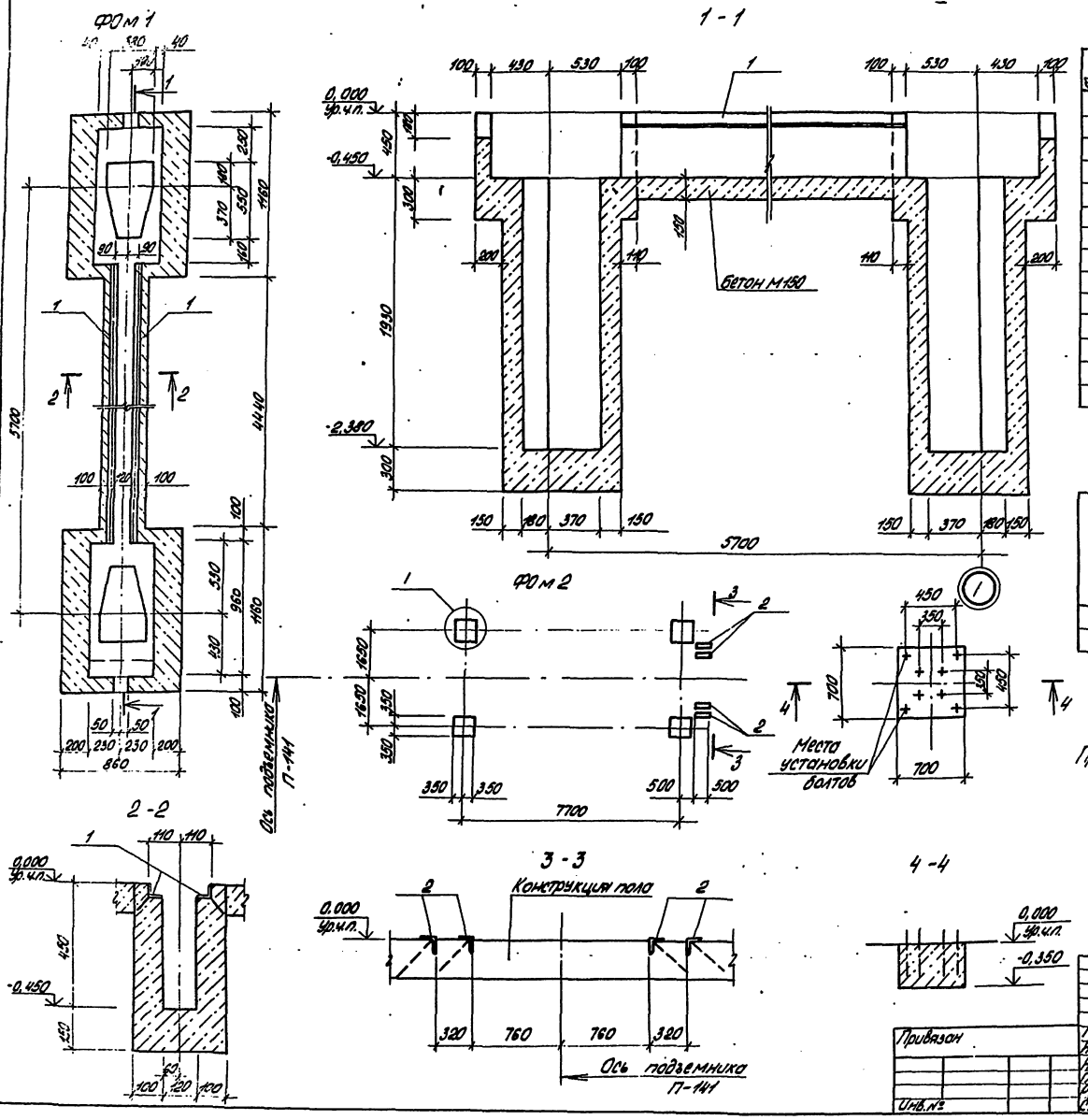

Спецификация фундаментов ФОм1, ФОм2

Формат	Зона	Поз.	Обозначение	Наименование	Кол.	Примечание
				ФОм1		
				Сборочные единицы		
		1	1.400-15 вып.1	Изделие закладное МН 554 ℓ = 4640	2	19,5кг.
				Материалы		
				Бетон М 150		9,8м³
				ФОм2		
				Сборочные единицы		
		2	1.400-15 вып.1	Изделие закладное МН 553 ℓ = 500	4	2,1кг.
				Материалы		
				Бетон М 150		0,7м³

Ведомость расхода стали на элемент, кг.

Марка элемента	Изделия закладные						Всего	Общий расход
	Арматура класса А-III ГОСТ 5781-82*			Прокат марки ВСт3 кп2 ГОСТ 8509-72*				
	ф8		Итого	L50×50×5		Итого		
ФОм1	4,0		4,0	35,0		35,0	39,0	39,0
ФОм2	0,9		0,9	7,5		7,5	8,4	8,4

Привязка фундаментов к осям дана на листах 26, 27.

Привязан	ГИП	Коростелев		ТП 503-2-19.86-КЖ	
	Нач.отд.	Шубаев		Автотранспортное предприятие на 100 автобусов	
	Н.контр.	Бескаравайный		Производственный корпус	Стадия: РП; Лист: 28; Листов:
	Гл.конст.	Щеголев			
	Рук.гр.	Сокольцов		Фундаменты ФОм1, ФОм2	ГИПРОАВТОТРАНС Воронежский филиал
Инв.№	Ст.инж.	Пенская			

Альбом VIII

Типовой проект

ФОм 3, план на отм. 0,000

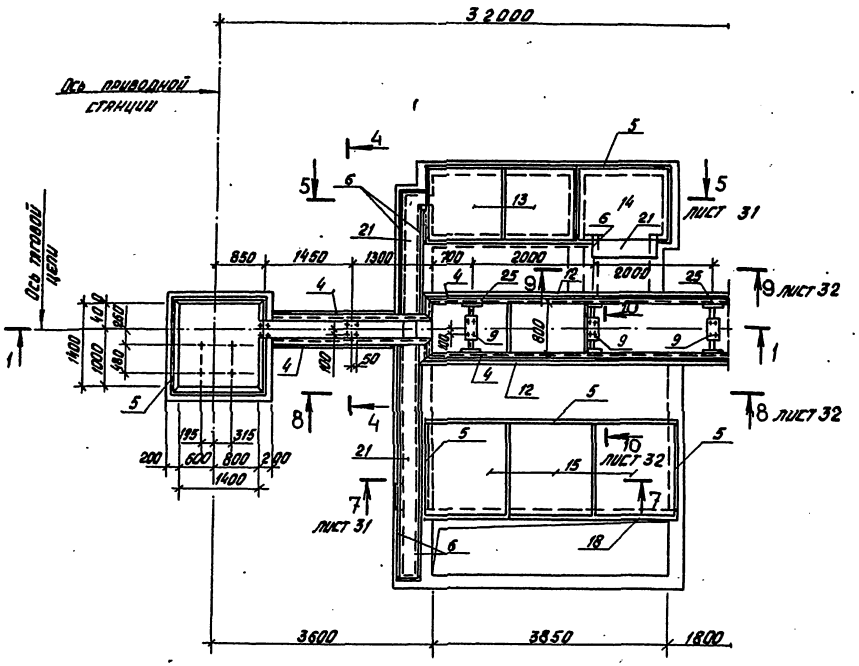

Схематический план

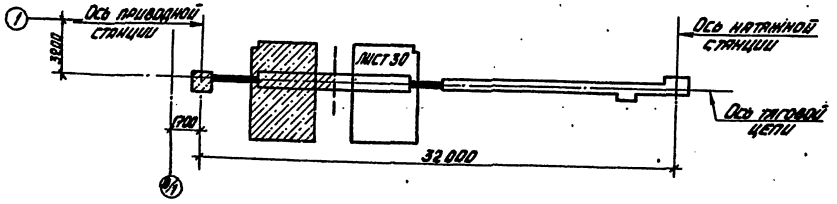

1-1

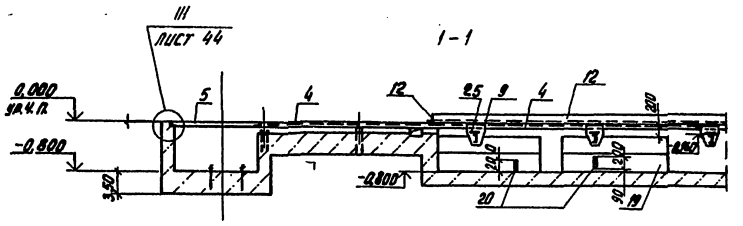

2 - 2

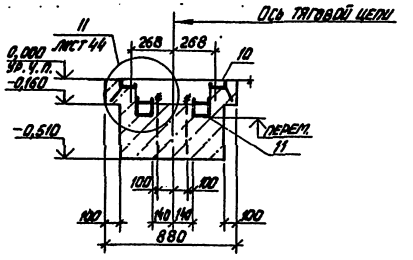

4 - 4

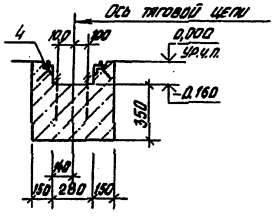

3 - 3

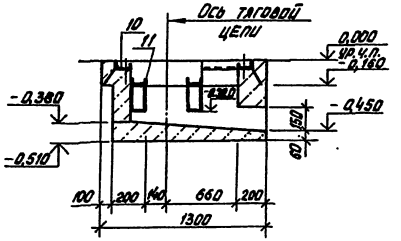

Спецификация фундамента дана на листе 32.

Привязан	ГИП	Коростелев		ТП 503-2-19.86-КЖ		
	Нач. отд.	Шувяев		Автотранспортное предприятие на 100 автобусов		
	Н. контр.	Бескоровайный		Производственный корпус	Стадия	Лист	Листов
	Гл. констр.	Щеголев			РП	29	
	Рук. гр.	Сокольцов		Фундамент фом 3, план на отм. 0,000, сечения 1-1 ÷ 4-4	Гипроавтотранс Апрелевский филиал		
Инв. №	Ст. инж.	Пенская					

Альбомин

Типовой проект

ФОм 3, план на отм. 0,000

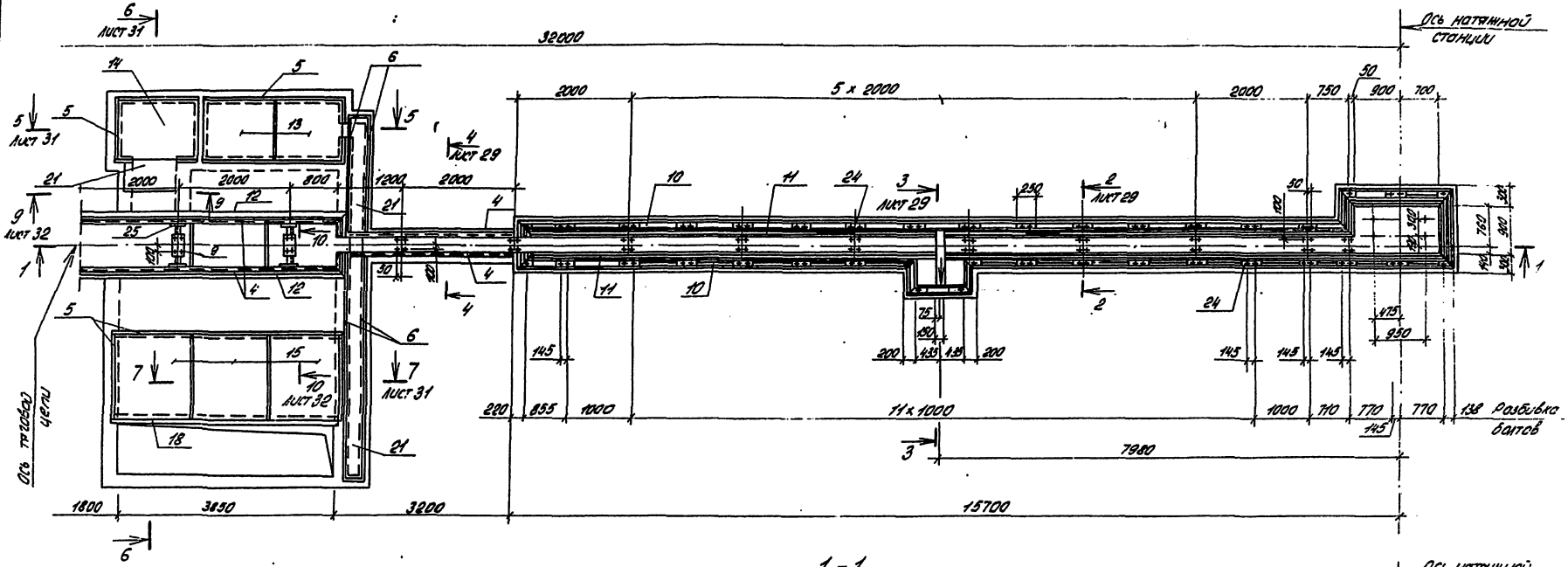

1 - 1

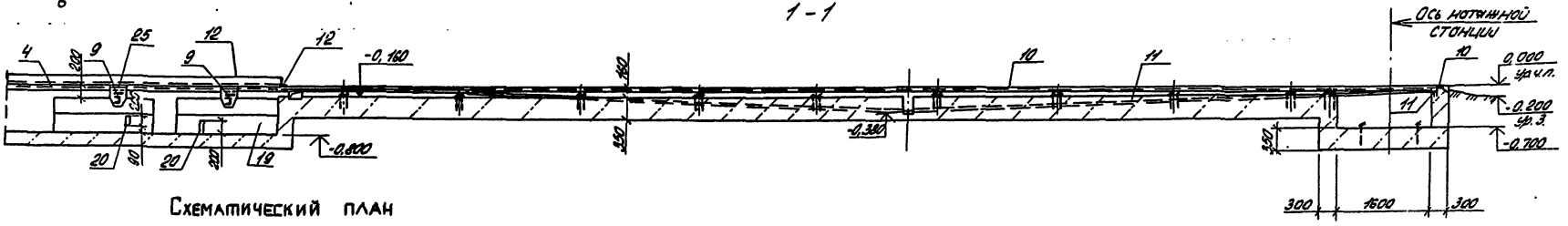

Схематический план

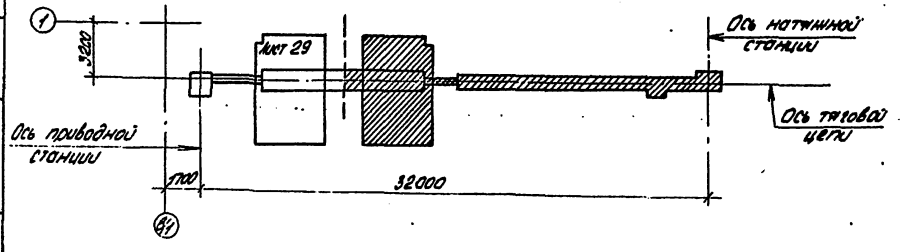

Привязан	ГИП	Коростелев		ТП 503-2-19.86-КЖ
	Нач.отд.	Шуваев		Автотранспортное предприятие на 100 автобусов
	Н.контр.	Бескоровайный		Производственный корпус
	П.контр.	Щеголев		Фундамент ФОм 3, план на отм. 0,000, Сечение 1-1
	Рук.гр.	Сокольцов		Стадия: РП; Лист: 30; Листов:
Инв.№	Ст.инж.	Пенская		ГИПРОАВТОТРАНС Воронежский филиал

Альбом VIII

Типовой проект

ФОМ3, план на отм. −0,200

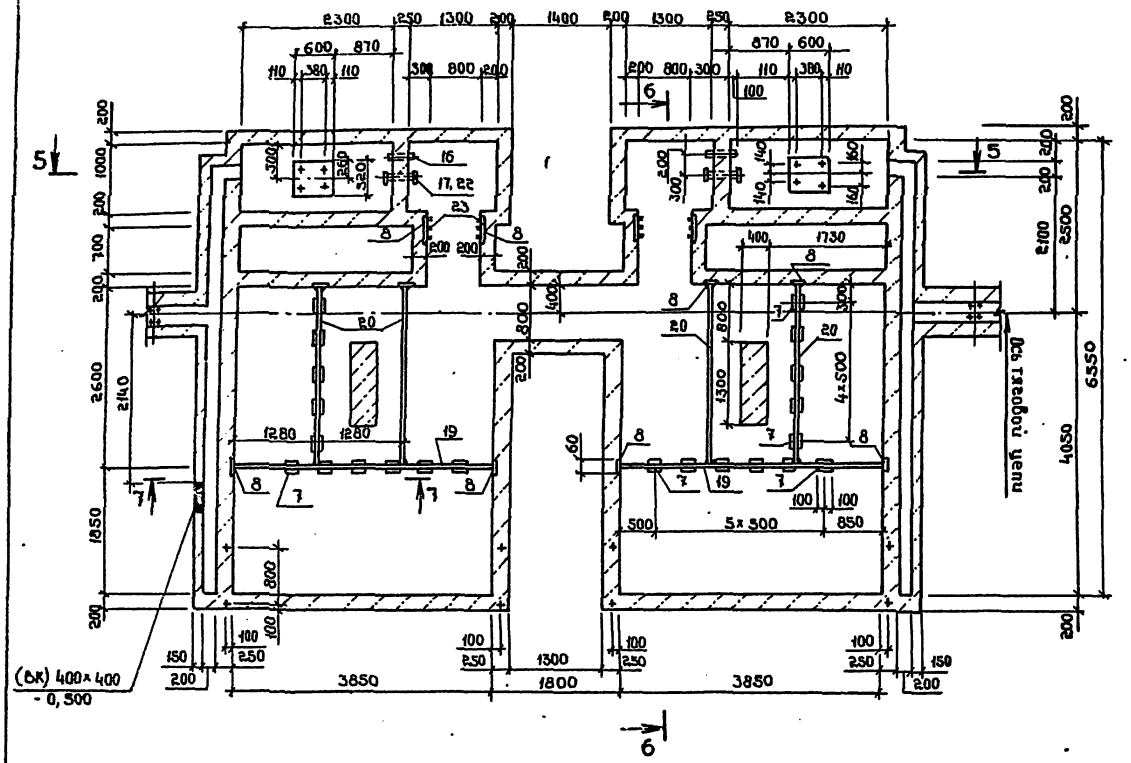

6-6

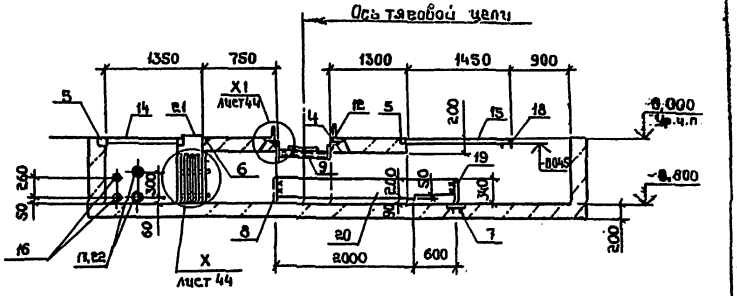

7-7

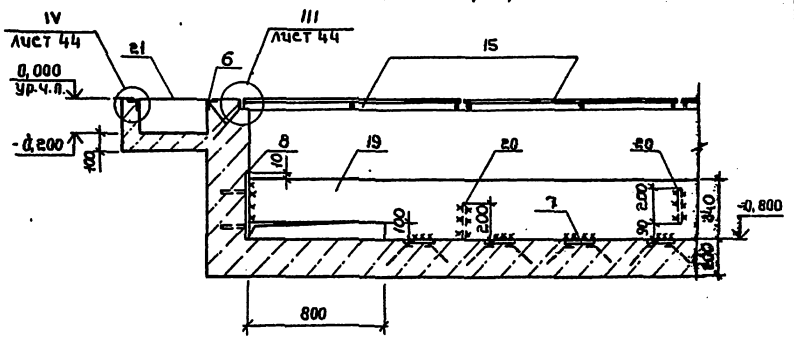

Внутренние поверхности приямков оштукатурить торкретированием цементного раствора (состава 1:2) из портландцемента с добавлением жидкого стекла.

5-5

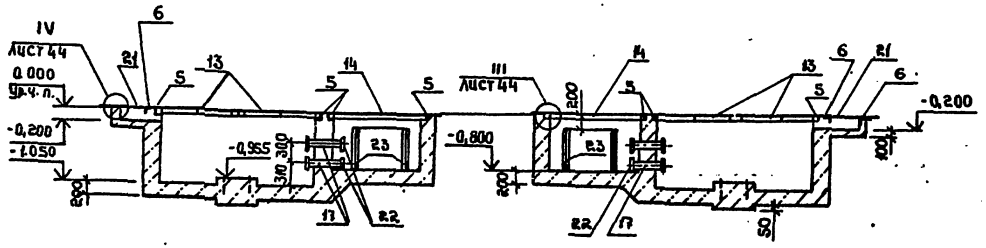

Привязан		ГИП	Коростелев	ТП 503-2-19.86-КЖ	
		Нач.отд.	Шубаев	Автотранспортное предприятие на 100 автобусов	
		Н.контр.	Бескоровайный	Производственный корпус	Стадия: РП; Лист: 34; Листов:
		Гл.констр.	Шевелев	Фундамент ФОМ3, план на отм.- 0,200, сечения 5-5; 7-7	ГИПРОАВТОТРАНС Воронежский филиал
		Рук.гр.	Сокольников		
		Ст.инж.	Панская		

Инв.№ подл. | Подпись и дата | Взам.инв.№

Альбом VIII

Типовой проект

8-8

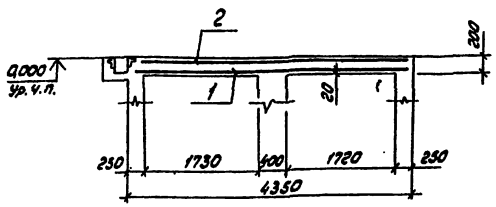

9-9

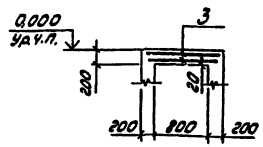

10-10

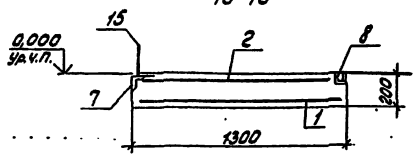

Спецификация фундамента ФОм3 (начало)

Формат	Зона	Поз.	Обозначение	Наименование	Кол.	Примечание
				Сборочные единицы		
				Сетки арматурные		
		1		С 10АIIIс-300 / 6АI-300, 1250×4250, 25/25 ГОСТ 23279-78	2	30,6 кг
		2		С 10АI-300 / 6АI-600, 1250×4250, 25/25 ГОСТ 23279-78	2	15,3 кг
		3		С 10АIIIс-300 / 6АI-300, 6,50×1150, 125/125 ГОСТ 23279-78	4	2,7 кг
				Изделия закладные		
		4	1.400-15, вып 1	МН553, $C_{общ}$=32300	1	132,4 кг
		5	то же	МН554, $C_{общ}$=40900	1	171,8 кг
		6	"	МН555, $C_{общ}$=28900	1	153,2 кг
		7	"	МН405-1	22	2,0 кг
		8	"	МН414-1, $C_{общ}$=5940	1	22,6 кг
А4		9	IX.0.11	ИМ3.3	5	10,5 кг
А4		10	IX.0.07	ИМ27, $C_{общ}$=34500	1	338,1 кг
А4		11	IX.0.08	ИМ28, $C_{общ}$=37600	1	334,6 кг
А4		12	IX.0.05	ИМ25, $C_{общ}$=20600	1	377,0 кг
				Детали		
А4		13	IX.0.09	Щит ИМ29	4	47,6 кг
А4		14	-01	Щит ИМ30	2	55,2 кг
А4		15	-02	Щит ИМ31	6	70,8 кг
64		16		Тр. 54×3 / ГОСТ 10704-76, С=450	4	1,9 кг
64		17		Тр. 108×4 / ГОСТ 10704-76, С=450	4	1,4 кг

Спецификация фундамента ФОм3 (окончание)

Формат	Зона	Поз.	Обозначение	Наименование	Кол.	Примечание
				Швеллер 180×80×5 / ГОСТ 8278-83 / Вст3кп2 ГОСТ 14637-79	2	34,0 кг
64		18		Лист 66×340 / ГОСТ 19903-74 / Вст3кп2 ГОСТ 535-79	2	61,6 кг
64		19		Лист 64×200 / ГОСТ 103-76 / Вст3кп2 ГОСТ 535-79	4	16,3 кг
64		20		Лист рифл. К-114-4,0×280×6350 / Ст3кп ГОСТ 8568-77		
				F = 1,8 м²	2	60,1 кг
64		21		Фланец dy=100 / ГОСТ 12820-80	8	
64		22		Уголок 6,50×50×5 / ГОСТ 19509-75 / Вст3кп2 ГОСТ 535-79	24	1,9 кг
64		23		Лист 16×80 / ГОСТ 103-76 / Вст3пс6-1 ГОСТ 14637-79	38	2,5 кг
64		24		Лист 610×300 / ГОСТ 19903-74 / Вст3кп2 ГОСТ 535-79	10	6,8 кг
64		25				
				Материалы		
				Бетон М150	34,0	м³

Ведомость расхода стали на элемент, кг

Марка элемента	Изделия арматурные								Изделия закладные, детали																																	
	Арматура класса							Всего	Арматура класса						Прокат марки																												
	А-I			АТ-IIIс					А-I			А-III			Вст3кп2																										Вст3пс6-1		Вст3кп2	
	ГОСТ 5781-82*			ГОСТ 10884-81					ГОСТ 5781-82*						ГОСТ 8240-72*			ГОСТ 8509-72*			ГОСТ 8278-83			ГОСТ 103-76*																ГОСТ 19903-74*	
	6	10	Итого	10	12		Итого		6		Итого	8		Итого	С10	С12		Итого	L50×50×5	L63×63×5	L140×140×9	Итого	С180×80×5		Итого	-4×25	-4×60	-4×200	-6×60	-6×300	-8×100	-16×80	Итого	-6×340	-10×300								
ФОм3	15,2	26,2	41,4	8,4	52,8		61,2	102,6	5,8		5,8	85,3		85,3	620,0	40,5		660,5	323,7	138,7	370,8	833,2	108,0		108,0	27,6	61,2	65,2	16,6	30,8	12,0	95,0	308,4	123,2	68,0								

Продолжение ведомости

Марка элемента	Вст3кп2 ГОСТ 10704-76*				Вст3кп2 ГОСТ 8568-77*		Всего	Общий расход
	Итого	Тр. 108×4	Тр. 54×3	Итого	Лист рифл. 8×4	Итого		
ФОм3	191,2	5,6	7,6	13,2	784,6	784,6	2898,2	3092,8

Привязан

Инв. №

ГИП	Сивоглазов		
Нач. отд.	Шукаев		
Н. контр.	Бекаревский		
Гл. спец.	Шевелёв		
Рук. гр.	Сахальцев		
Ст. инж.	Пенкова		

ТП 503-2-19.86-КЖ

Автотранспортное предприятие на 100 автобусов

Производственный корпус

Стадия	Лист	Листов
РП	32	

Фундамент ФОм3 сечения 8-8 ÷ 10-10

ГИПРОАВТОТРАНС Воронежский филиал

Инв. № подл. | Подпись и дата | Взам. инв. №

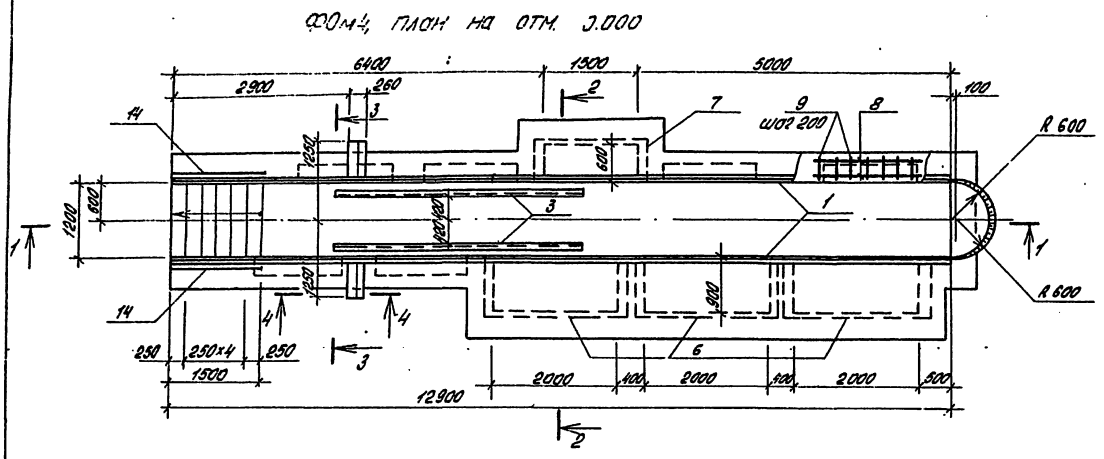

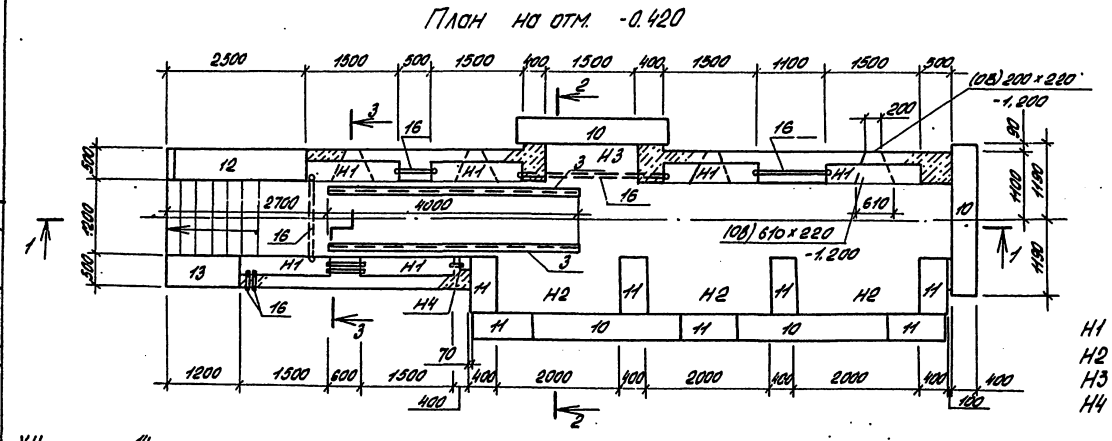

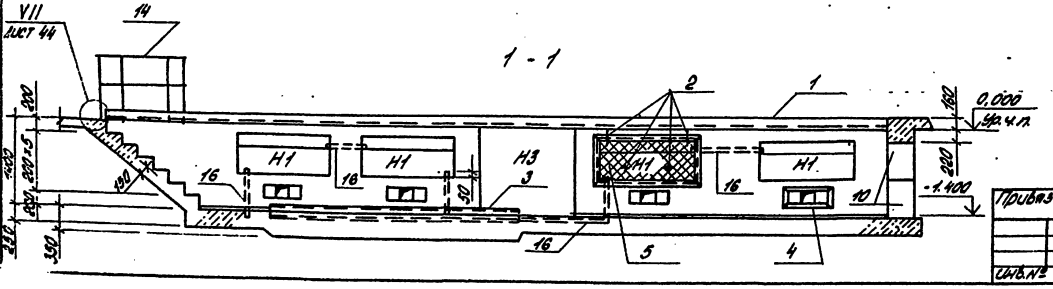

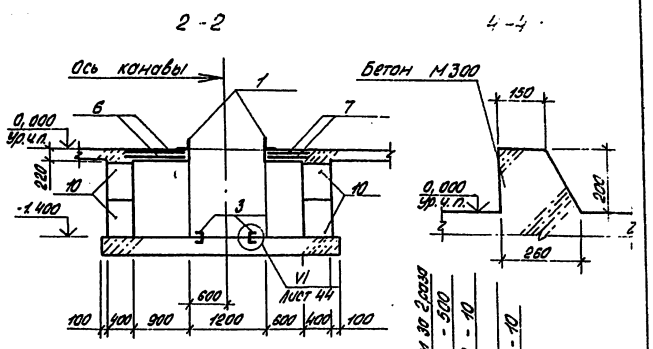

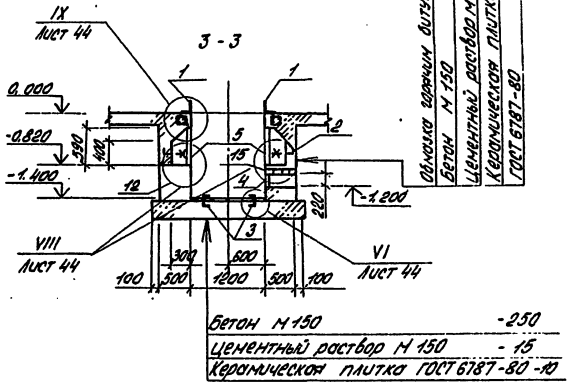

Условные обозначения

H1 - ниша электроосвещения размером 1500×300×590(h) низ на отм. -0,820.

H2 - ниша технологическая размером 2000×900×1200(h).

H3 - ниша технологическая размером 1500×600×1200(h).

H4 ниша электроосвещения размером 150×150×220(h) низ на отм. -0.450.

Спецификация фундамента дана на листе 34.

Привязан	ГИП	Коростелев	ТП 503-2-19.86-КЖ		
	Нач.отд.	Шуваев	Автотранспортное предприятие на 100 автобусов		
	Н.контр.	Бескоровайн	Производственный корпус	Стадия	Лист	Листов
	П.конс.	Щеголев		РП	33	
	Рук.гр.	Сокольцов	Фундамент ФОм4	ГИПРОАВТОТРАНС Воронежский филиал		
Инв.№	Ст.инж.	Пенская				

Типовой проект

Альбом

Альбом VIII

Типовой проект

ФОм5, план на отм. 0.000

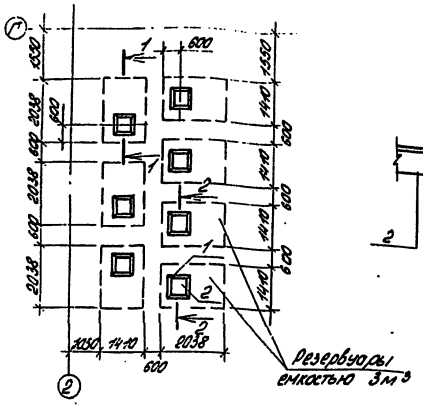

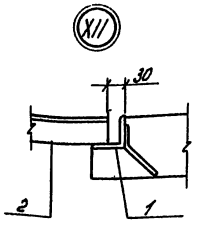

1-1

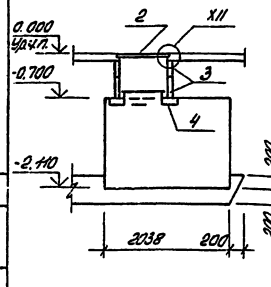

2-2

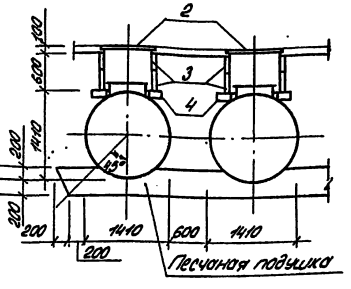

Спецификация фундаментов ФОм4, ФОм5 (начало)

Формат	Зона	Поз.	Обозначение	Наименование	Кол.	Примечание
				ФОм4		
				Сборочные единицы		
				Изделия закладные		
А4		1	IX.0.05	ИМ25, ℓ=12600	2	236.0кг.
А4		2	IX.0.06	ИМ26	24	0.4кг.
А4		3	IX.0.14	ИМ38, ℓ=4000	2	35,6кг.
А4		4	IX.0.10	ИМ32	4	9,8кг.
А4		5	IX.0.12	ИМ34	6	18,7кг.
				Сетки арматурные		
		6		С $\frac{10Ат-IIIс-100}{6А-I-200}$ 950х 2300 $\frac{50}{50}$ ГОСТ 23279-78	6	17,9кг.
		7		С $\frac{10Ат-IIIс-100}{6А-I-200}$ 650х 1800 $\frac{100}{100}$ ГОСТ 23279-78	2	9,1кг.
А4		8	IX.0.03-03	ИМ 37	12	3,0кг.
				Детали		
Б4		9		А-I-6 ГОСТ 5781-82*, ℓ=270	120	0,06кг.
				Стандартные изделия		
				Блоки бетонные		
		10		ФБС 24.4.6-Т ГОСТ 13579-78	8	1300кг.
		11		ФБС 9.4.5-Т ГОСТ 13579-78	14	470кг.
		12		ФБС 24.5.6-Т ГОСТ 13579-78	5	1630кг.
		13		ФБС 12.5.6-Т ГОСТ 13579-78	3	790кг.
		14	1.450.3-3 вып.1	Ограждение ОГПМХ3Б-10.14	2	13,9кг.
		15	1.038.1-1 вып.1	Перемычки 1ПБ 10-1	16	20кг.
		16	ТУ6-19-051-249-79	Труба ПВХ ЭП25у, ℓ=12м	1	2,1кг.

Спецификация фундаментов ФОм4, ФОм5 (окончание)

Формат	Зона	Поз.	Обозначение	Наименование	Кол.	Примечание
				Материалы		
				Бетон М 150		19.4м³
				ФОм5		
				Сборочные единицы		
		1	1.400-15 вып.1	Изделие закладное МН 554, ℓ=15400		65,0кг.
А4		2	IX.0.09-03	Щит ИМ36	7	45,6кг.
				Стандартные изделия		
		3	ГОСТ 8020-80	Кольцо стеновое КЦ-10-3	14	200.0кг
		4	ГОСТ 8020-80	Кольцо опорное КЦО-2	7	80.0кг.

Над резервуаром, установленным под землей, не допускаются какие либо дополнительные нагрузки, кроме собственного веса земли.

Для защиты резервуаров от подземной коррозии в соответствии со СНиП 2.03-11-85 „Защита строительных конструкций от коррозии" применять битумно-минеральное покрытие, состоящее из битумной грунтовки 5-10 мм и битумно-минеральной мастики толщиной 3-4мм. Битумные грунтовки готовят из битума, растворенного в бензине в соотношении 1:3 по объему или 1:2 по массе.

Антикоррозийную защиту внутренней поверхности резервуаров производить согласно ГОСТ 1510-76* эмалью ХС-5132 (ТУ6-10-11-19-12-79) в 3 слоя с общей толщиной покрытия 100±5 мкм.

Ведомость расхода стали на элемент, кг.

Марка элемента	Изделия арматурные								Изделия закладные																		Общий расход
	Арматура класса							Всего	Арматура класса				Прокат марки												Сетка		Всего	
	А-I			А-III		Ат-IIIс			А-I		А-III		В ст 3 кп2															
	ГОСТ 5781-82*					ГОСТ 10884-81			ГОСТ 5781-82*				ГОСТ 8509-72*			ГОСТ 8240-72		ГОСТ 103-76*			ГОСТ 8568-77		ГОСТ 5336-80			
	6	10	Итого	8	Итого	10	Итого		10	Итого	8	Итого	L140×140×8	L50×50×5	Итого	C10	Итого	δ=4	δ=6	Итого	δ=4	Итого	N20×1,6	Итого		
ФОм4	41,8	13,2	55,0	8,0	8,0	240,4	240,4	303,4	4,8	4,8	7,0	7,0	228,0	44,2	272,2	69,0	69,0		4,8	4,8			10,3	10,3	368,1	671,5
ФОм5											7,0	7,0		58,0	58,0			37,8		37,8	282,9	282,9			385,7	385,7

Привязан

Инв. №

ГИП	Коростелев	
Нач.отд.	Шуваев	
Н.контр.	Бесхоровайный	
Гл.конст.	Щеголев	
Рук.гр.	Сокольцов	
Ст.инж.	Пенская	

ТП 503-2-19.86-КЖ

Автотранспортное предприятие на 100 автобусов

Производственный корпус

Стадия	Лист	Листов
РП	34	

Фундамент ФОм5

ГИПРОАВТОТРАНС Воронежский филиал

Альбом VIII

Типовой проект

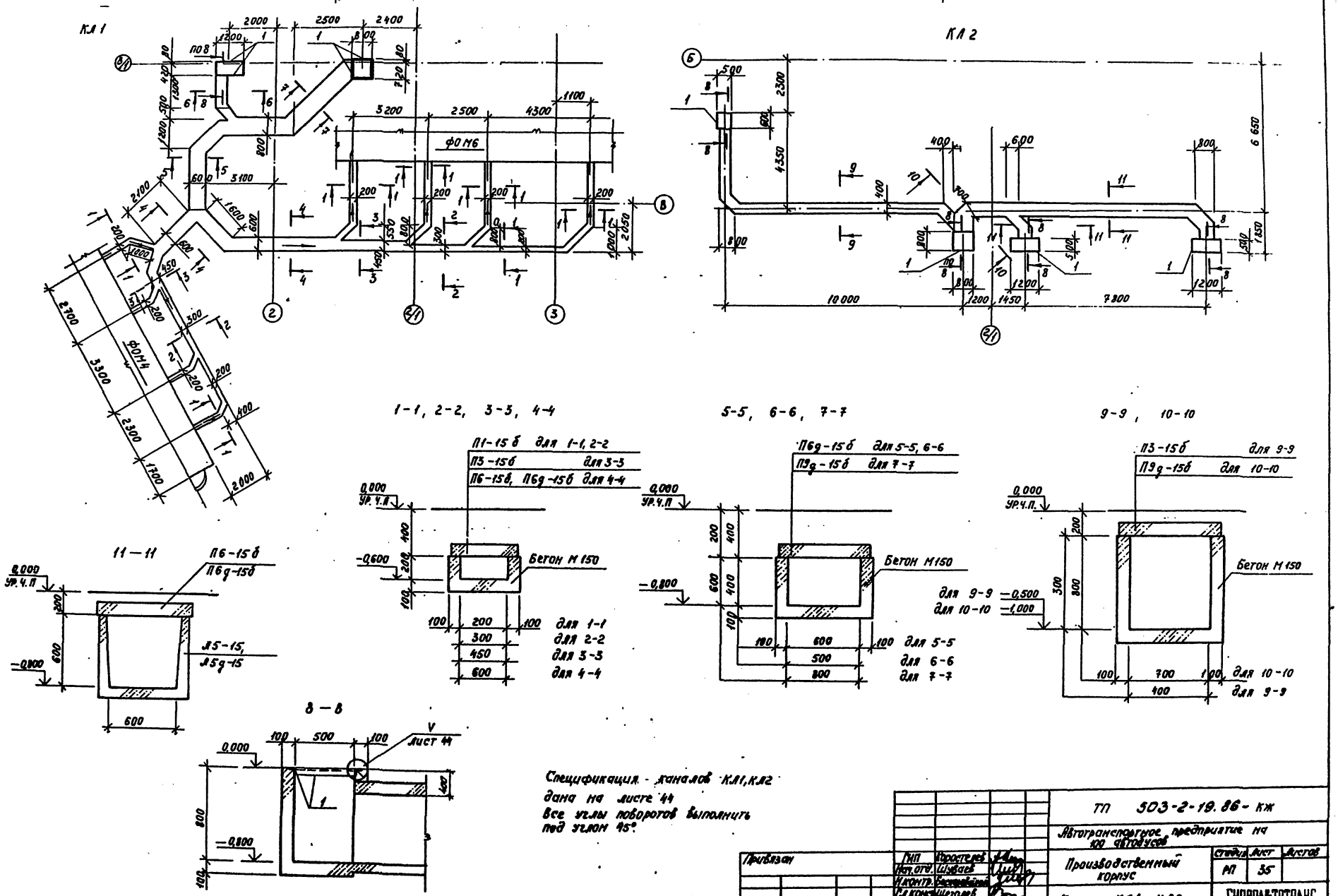

Спецификация каналов КЛ1, КЛ2 дана на листе 44

Все углы поворотов выполнить под углом 45°.

ТП 503-2-19.86-КЖ			
Автотранспортное предприятие на 100 автобусов			
Производственный корпус	Стадия	Лист	Листов
	РП	35	
Каналы КЛ1, КЛ2	ГИПРОАВТОТРАНС Воронежский филиал		

Привязан

Инв. №

ГИП	Коростелев	
Нач. отд.	Шуваев	
Н. контр.	Бескаравайный	
Гл. конс.	Щеголев	
Рук. гр.	Сокольцов	
Ст. инж.	Ленская	

Инв. № подл. | Подпись и дата | Взам. инв. №

Нач. отд. ов | Аппатов

Альбом VIII

Типовой проект

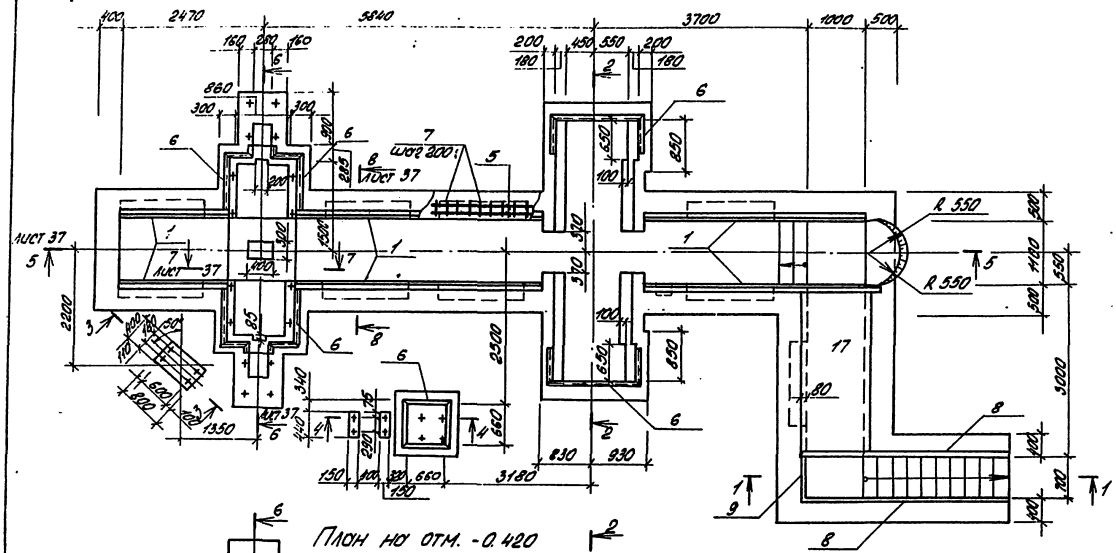

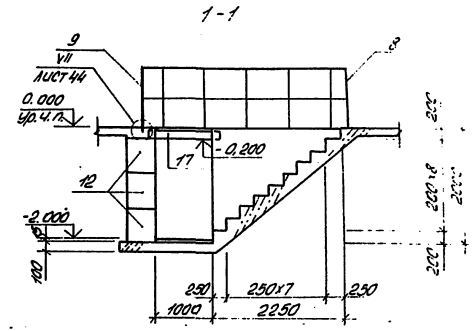

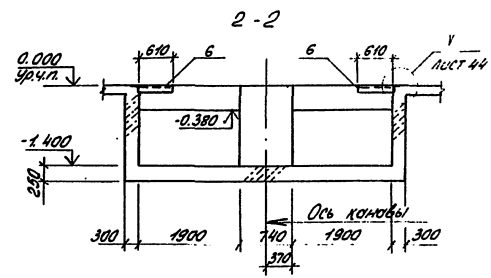

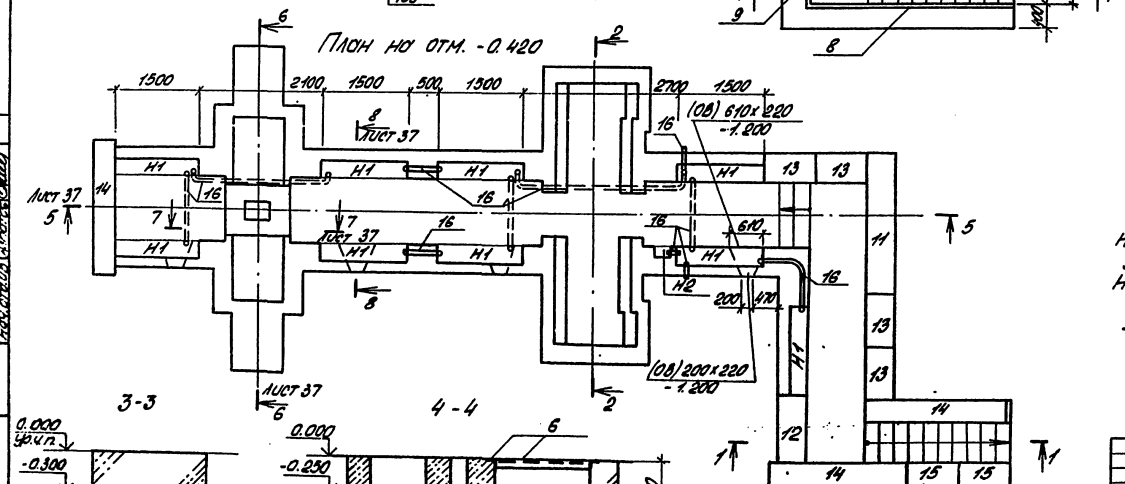

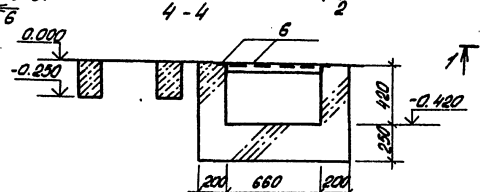

Условные обозначения

Н1 - ниша электроосвещения размером 1500x300x590(h), низ на отм. -0.820.

Н2 - ниша электроосвещения размером 150x150x220(h), низ на отм. -0.450.

+ - места установки болтов.

ТП 503-2-19.86-КЖ			
Автотранспортное предприятие на 100 автобусов			
Производственный корпус	Стадия	Лист	Листов
	РП	36	
Фундамент ФОм 6 Планы на отм. 0.000, -0.420, Сечения 1-1÷4-4	ГИПРОАВТОТРАНС Воронежский филиал		

Привязан

Инв. №

ГИП	Коростелев	
Нач.отд.	Шуваев	
Н.контр.	Бесноровский	
Гл.конст.	Щеголев	
Рук.гр.	Сокольцев	
Ст.инж.	Пенкин	

Копировал

Формат А2

Альбом VIII

Типовой проект

5-5

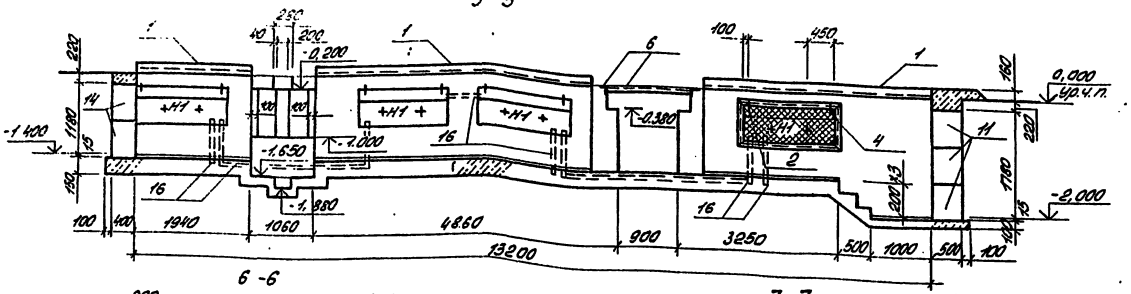

6-6

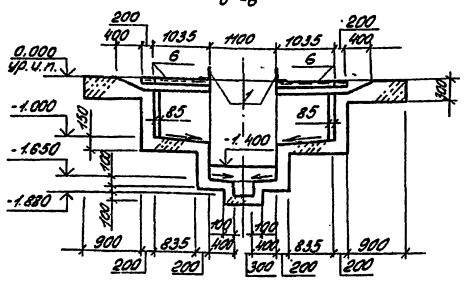

7-7

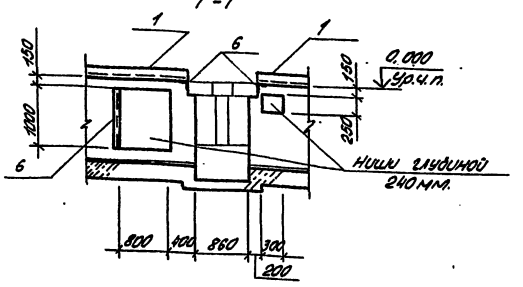

8-8

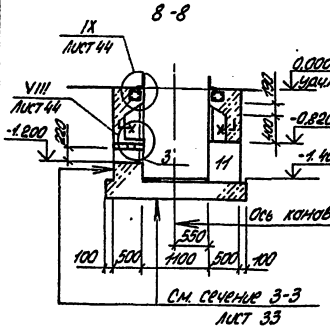

Приямок ПР1

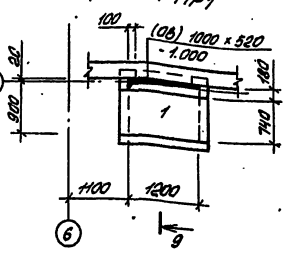

9-9

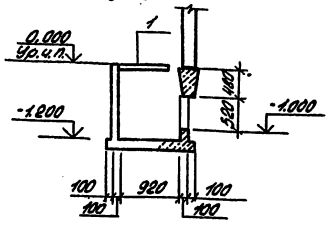

Спецификация фундамента ФОм6, приямка ПР1

Формат	Зона	Поз.	Обозначение	Наименование	Кол.	Примечание
				ФОм 6		
				Сборочные единицы		
				Изделия закладные		
		1	Т.пр. IX. 0.05	ИМ 25 ℓ = 21000	1	384,0 кг
		2	IX. 0.06	ИМ 26	36	0,4 кг
		3	IX. 0.10	ИМ 32	4	9,8 кг
		4	IX. 0.12	ИМ 34	9	18,7 кг
		5	IX.003-83	ИМ 37	18	3,0 кг
		6	1.400-15 вып.1	МН 553 ℓ = 9560	1	39,3 кг
				Детали		
		7		А-I-6 ГОСТ 5781-82* ℓ = 270	180	0,06 кг
				Стандартные изделия		
		8	1.450.3-3 вып.1	Ограждение ОГПМ Х 36-10,36	2	53,2 кг
		9	то же	То же ОГПМ Х 36-10.9	1	10,5 кг
		10	1.038.1-1 вып.1	Перемычки 1ПБ10-1	16	20,0 кг
				Блоки бетонные		
		11		ФБС 24.5.6-Т ГОСТ 13579-78	7	1630 кг
		12		ФБС 12.5.6-Т ГОСТ 13579-78	6	790 кг
		13		ФБС 9.5.6-Т ГОСТ 13579-78	11	590 кг
		14		ФБС 24.4.6-Т ГОСТ 13579-78	7	1300 кг
		15		ФБС 9.4.6-Т ГОСТ 13579-78	6	470 кг
		16	ТУ 6-19-051-249-79	Труба ПВХ 2ЛГ 25 у ℓ = 252 м	1	4,5 кг
		17	3.006.1-2/82 в.1-2	Плита ГП9-15б	1	1040 кг
				Материалы		
				Бетон М 150		27,5 м³
				Приямок ПР1		
				Стандартные изделия		
		1	3.006.1-2/82 в.1-2	Плита П10д=5б	1	190 кг
				Материалы		
				Бетон М150		0,68 м³

Ведомость расхода стали на элемент, кг.

Марка элемента	Изделия арматурные: Арматура класса А-I			Арматура класса АТ-IIIС		Всего	Изделия закладные: Прокат марки ВСт3кп2			Арматура класса А-I		Арматура класса А-III		Сетка		Всего	Общий расход
	ГОСТ 5781-82*			ГОСТ 10884-81*			ГОСТ 8509-72*			ГОСТ 103-76*		ГОСТ 5781-82*		ГОСТ 23279-85*			
	6	10	Итого	10	Итого		∠140×140×9	∠50×50×5	Итого	5-6	Итого	10	Итого	8	Итого	∅20 А-III	Итого		
ФОм 6	25,0	200	45,0	200	200	65,0	378,0	227,0	605	7,2	7,2	7,2	7,2	25,6	25,6	15,3	15,3	650,3	725,3

Привязан

Инв. № подл.

Подп. и дата

Взам. инв. №

Инв. № дубл.

Подп. и дата

ГИП	Коростелев			ТП 503-2-19.86-КН	
Нач.отд.	Ульянов			Автотранспортное предприятие на 100 автобусов	
Н.контр.	Ульянов			Производственный корпус	Стадия: РП; Лист: 37; Листов:
Гл.констр.	Ульянов			Фундамент ФОм6, сечения 5-5÷8-8. Приямок ПР1	ГИПРОАВТОТРАНС Ленинградский филиал
Рук. гр.	Соколова				
Ст.инж.	Ульянов				

Альбом VIII

Типовой проект

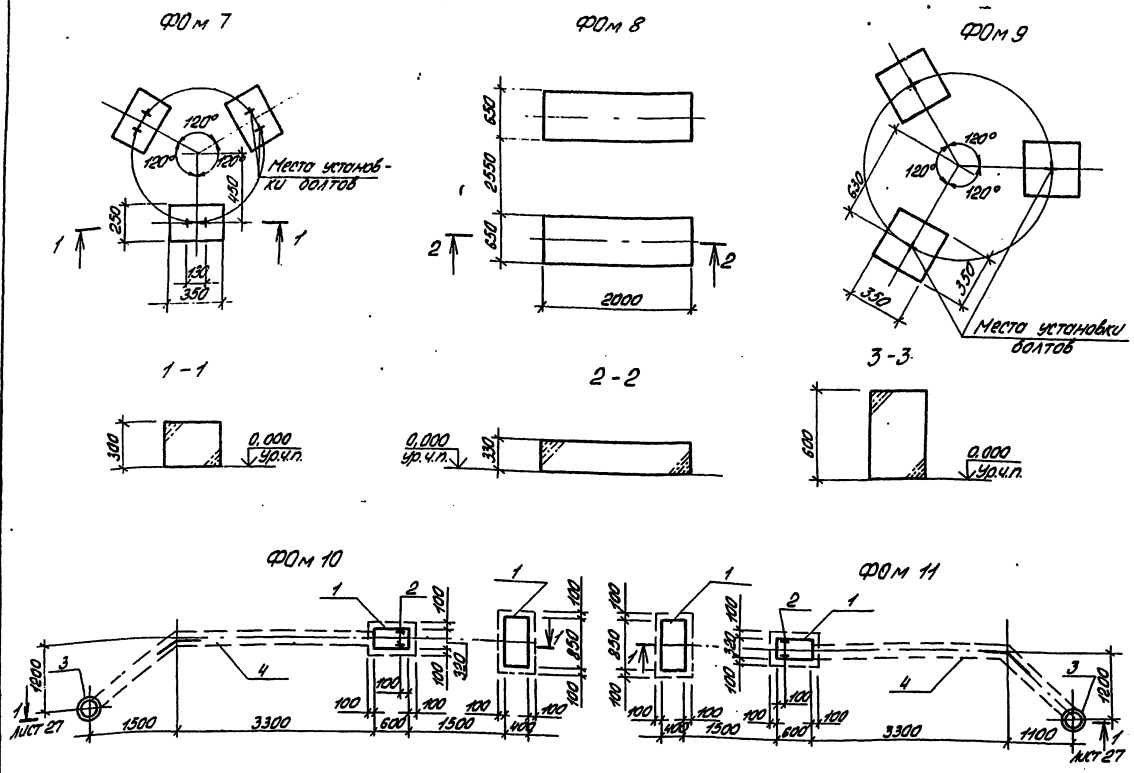

Спецификация фундаментов ФОм 7 ÷ ФОм 11

Формат	Зона	Поз.	Обозначение	Наименование	Кол.	Примечание
				ФОм 7		
				Материалы		
				Бетон М150		0,08м³
				ФОм 8		
				Материалы		
				Бетон М150		0,86м³
				ФОм 9		
				Материалы		
				Бетон М150		0,22м³
				ФОм 10		
				Сборочные единицы		
		1	1.400-15 вып.1	Изделие закладное МН554		22,0кг
		2	то же	то же МН 402-2	2	1,5кг
		3	ГОСТ 12820-80*	Фланец ф 200	1	4,7кг
				Детали		
		4	ГОСТ 10704-76*	Труба ф 133х4		86,9кг
				Материалы		
				Бетон М150		0,24м³
				ФОм 11		
				Сборочные единицы		
		1	1.400-15 вып.1	Изделие закладное МН554		22,0кг
		2	то же	то же МН 402-2	2	1,5кг
		3	ГОСТ 12820-80*	Фланец ф 200	1	4,7кг
				Детали		
		4	ГОСТ 10704-76*	Труба ф 133х4		86,2кг
				Материалы		
				Бетон М150		0,24м³

Ведомость расхода стали на элемент, кг.

Марка элемента	Изделия закладные													Всего
	Прокат марки Вст3 кп2										Арматура класса А-III			
	ГОСТ 10704-76*		ГОСТ 12820-80*			ГОСТ 103-76*			ГОСТ 8509-72*		ГОСТ 5781-82*			
	Тр. 133х4	Итого	ф200		Итого	-δ=6		Итого	L50х50х5	Итого	ф8		Итого	
ФОм 10	86,9	86,9	4,7		4,7	2,2		2,2	19,4	19,4	3,4		3,4	116,6
ФОм 11	86,2	86,2	4,7		4,7	2,2		2,2	19,4	19,4	3,4		3,4	115,9
ФОм 12	175,2		4,7		4,7	2,2		2,2	19,4	19,4	3,4		3,4	204,9
ФОм 13	86,0	86,0	4,7		4,7	2,2		2,2	19,4	19,4	3,4		3,4	115,7

Привязан

Инв. №

ГИП	Коростелев	
Нач.отд.	Шубаев	
Н.контр.	Бескаравайный	
Гл.констр.	Щеголев	
Рук.гр.	Сокольцов	
Ст.инж.	Пенская	

ТП 503-2-19.86-КЖ

Автотранспортное предприятие на 100 автобусов

Производственный корпус

Стадия	Лист	Листов
РП	38	

Фундаменты ФОм7÷ ÷ФОм 11

ГИПРОАВТОТРАНС Воронежский филиал

Копировал: Ол.

Формат А2

Типовой проект

Альбом VIII

1-1

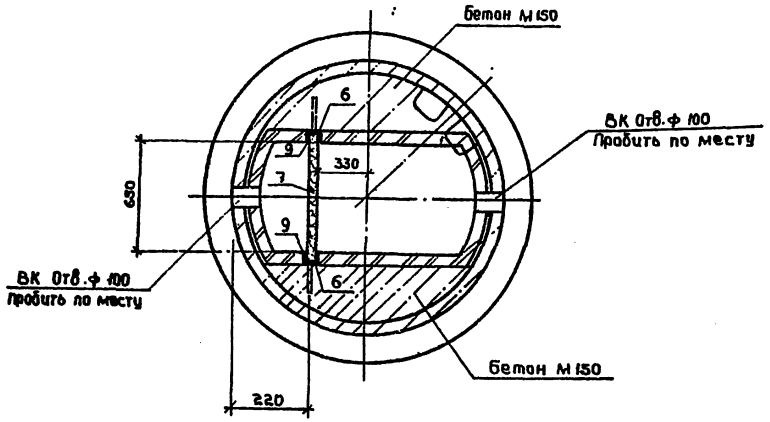

2-2

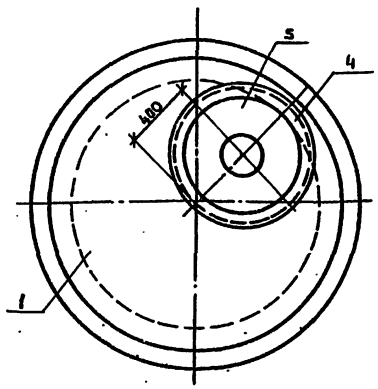

XIII

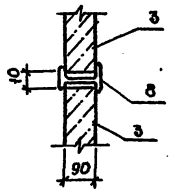

Маслоуловитель с отстойной частью

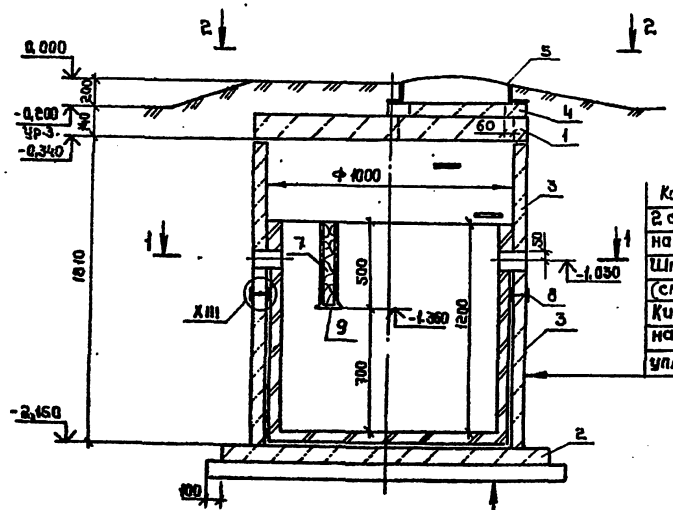

Кольцо стеновое	-90
2 слоя полиизобутилена марки ПСГ (ТУ-38-105203-70) на клее N88-N (МРТУ 38-5-880-66)	-5
Шпаклевка кислотоупорной силикатной замазкой (см. серию 4.902-10)	-10
Кирпич кислотоупорный КПА (ГОСТ 474-80) В 1/7 кирпича на кислотоупорной силикатной замазке с уплотняющей добавкой	-65

Подготовка из бетона М 50	-100
Плита днища	-120
2 слоя полиизобутилена марки ПСГ (ТУ-38-105203-70) на клее N88-N (МРТУ 38-5-880-66)	-5
Шпаклевка кислотоупорной силикатной замазкой (см. серию 4.902-10)	-10
Кирпич кислотоупорный КПА (ГОСТ 474-80) В 1/4 кирпича на кислотоупорной силикатной замазке с уплотняющей добавкой	-65

Спецификация маслоуловителя

Марка, поз.	Обозначение	Наименование	Кол	Масса ед, кг	Примечание
		Плита перекрытия:			
1	3,900-3, вып. 7. 4.1	КЦП 1-10-1	1	250	
		Плита днища			
2	3,900-3, вып. 7. 4.1	КЦД 10	1	440	
		Кольцо стеновое			
3	3,900-3, вып. 7, 4,1	КЦ-10-9	2	600	
		Кольцо опорное			
4	3,900-3, вып. 7, 4.1	КЦО-1	1	50	
5		Люк „Т" ГОСТ 3634-79	1	100	
		Изделие закладное			
6	IX.0.13	ИМ 35	2	4,9	
7	IX.0.20	Щит НД2	1		
		Детали			
		Двутавр 12 ГОСТ 8239-72* / ВСт3кп2 ГОСТ 535-79*			
8		ℓ = 90	4	1,0	
		Лист Б10×50 ГОСТ 103-76* / ВСт3кп2 ГОСТ 535-79*			
9		ℓ = 120	2	0,5	

Ведомость расхода стали на элемент, кг

Марка элемента	Изделия закладные, детали											
	Арматура класса						Всего	Прокат марки				
	А-I			А-III				ВСт3кп2				
	ГОСТ 5781-82*			ГОСТ 5781-82*				ГОСТ 103-76*			ГОСТ 8240-72*	
	8		Итого	8		Итого		-10×50		Итого	С10	
Маслоуловитель	0,8		0,8	1,2		1,2	2,0	1,0		1,0	8,6	

Продолжение ведомости

Марка элемента					Всего	Общий расход
		ГОСТ 8239-72*				
	Итого	I 12		Итого		
Маслоуловитель	8,6	4,0		4,0	13,6	15,6

После пропуска труб отверстие забетонировать бетоном М150.

Привязан

Инв. №

ГИП	Коростелев	
Нач. отд.	Шубаев	
Н. контр.	Беспоровайный	
Гл. конструктор	Щеголев	
Рук. гр.	Сокольцев	
Ст. инж.	Пенская	

ТП 503-2-19.86-кж

Автотранспортное предприятие на 100 автобусов

Производственный корпус

Стадия	Лист	Листов
РП	39	

Маслоуловитель с отстойной частью.

ГИПРОАВТОТРАНС Воронежский филиал

План на отм. -0,100

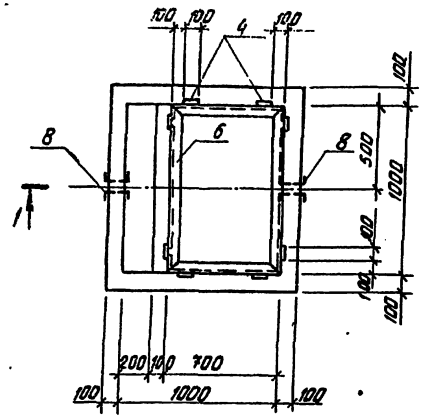

1 – 1

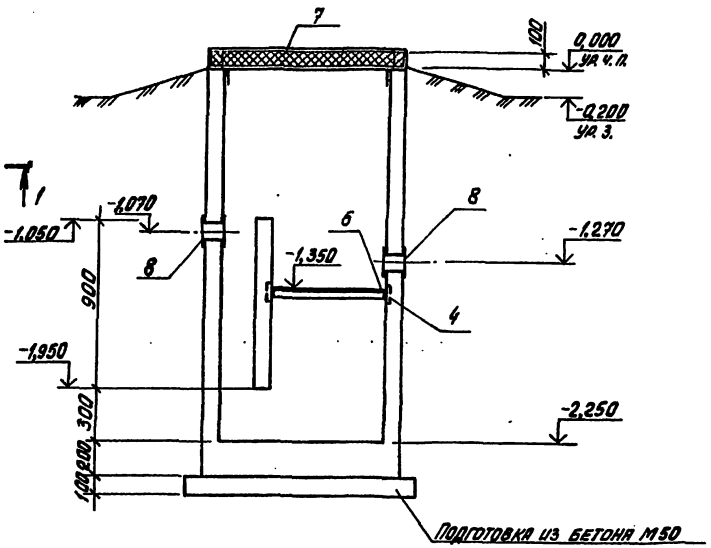

Схема армирования днища

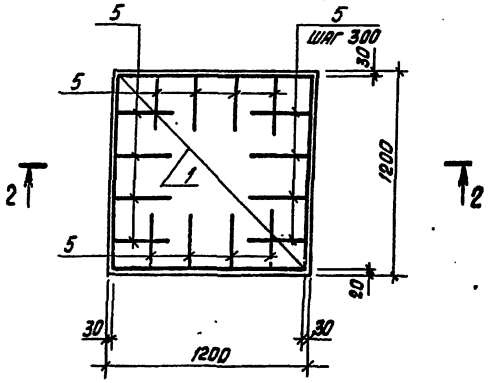

2 – 2

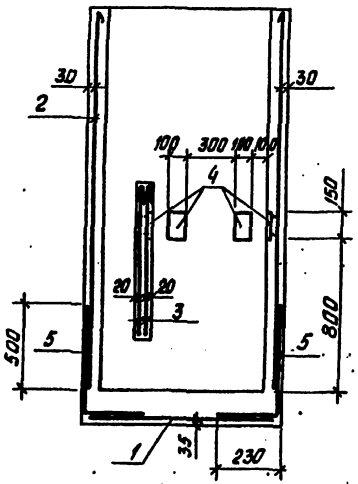

Схема армирования стен

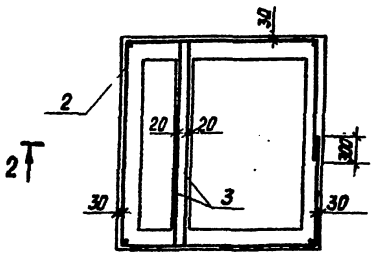

Внутренние поверхности стен и днища на высоту 1,5 м торкретировать.

Спецификация колодца для доломитового фильтра

Формат	Зона	Поз.	Обозначение	Наименование	Кол.	Примечание
				Сборочные единицы		
				Сетки арматурные		
		1		$C\frac{4Bp1-(+880)+100}{4Bp1-(+200)+100}$ 1140×1150 $\frac{25}{20}$ ГОСТ 8478-81	1	1,6 кг
		2		$C\frac{5Bp1-(+100)+100}{5Bp1-200}$ 2350×4850 $\frac{25}{2,5}$ ГОСТ 8478-81	1	18,8 кг
		3		$C\frac{5Bp1-100}{5Bp1-100}$ 1040×1150 $\frac{25}{20}$ ГОСТ 8478-81	2	3,9 кг
				Изделия закладные		
		4	1.400-15, вып. 1	МН 106-6	8	1,2 кг
				Детали		
		5		А-III – 6 ГОСТ 5781-82*, ℓ = 660	16	0,2 кг
		6		Уголок 6-75×75×6 ГОСТ 8509-72** ℓ = 3400 В Ст3 пс6 ГОСТ 535-79**	1	23,4 кг
		7	IX.0.1	Щит ЩД1	1	
				Стандартные изделия		
		8	3.901-5	Сальник D_y 100 А = 200	2	6,8 кг
				Материалы		
				Бетон М200	1,4	$м^3$

Сетку поз. 2 привязать к выпускам арматуры из днища поз. 5.

Ведомость расхода стали на элемент, кг

Марка элемента	Изделия арматурные							Изделия закладные								Всего	Общий расход
	Арматура класса							Арматура класса		Прокат марки							
	Вр I			A-III				A-III		ВСт3 пс6		ВСт3 кп2					
	7914-4-659-75			ГОСТ 5781-82*				ГОСТ 5781-82*		ГОСТ 8509-72*		ГОСТ 103-76*					
	4	5	Итого	6		Итого		8	Итого	L 75×75×6	Итого	0-100	8-40	Итого			
Колодец для доломитового фильтра	1,6	26,6	28,2	3,2		3,2	31,4	1,0	4,0	23,4	23,4	5,6	3,2	8,8	33,2	64,6	

				ТП 503-2-19.86-КЖ	
				Автотранспортное предприятие на 100 автобусов	
Привязан				Производственный комплекс	Стадия: РП; Лист: 40; Листов:
Гип	Новоселова				
Нач. отд.	Шишкова				
Н. контр.	Арсентьева				
Гл. констр.	Негодяев			Колодец для доломитового фильтра	Гипроавтотранс, Воронежский филиал
Рук. гр.	Смольянов				
Инв. №	Исполн.	Нежкая			

Инв. № подл. | Подпись и дата | Взам. инв. № | Инв. № дубл. | Подпись и дата

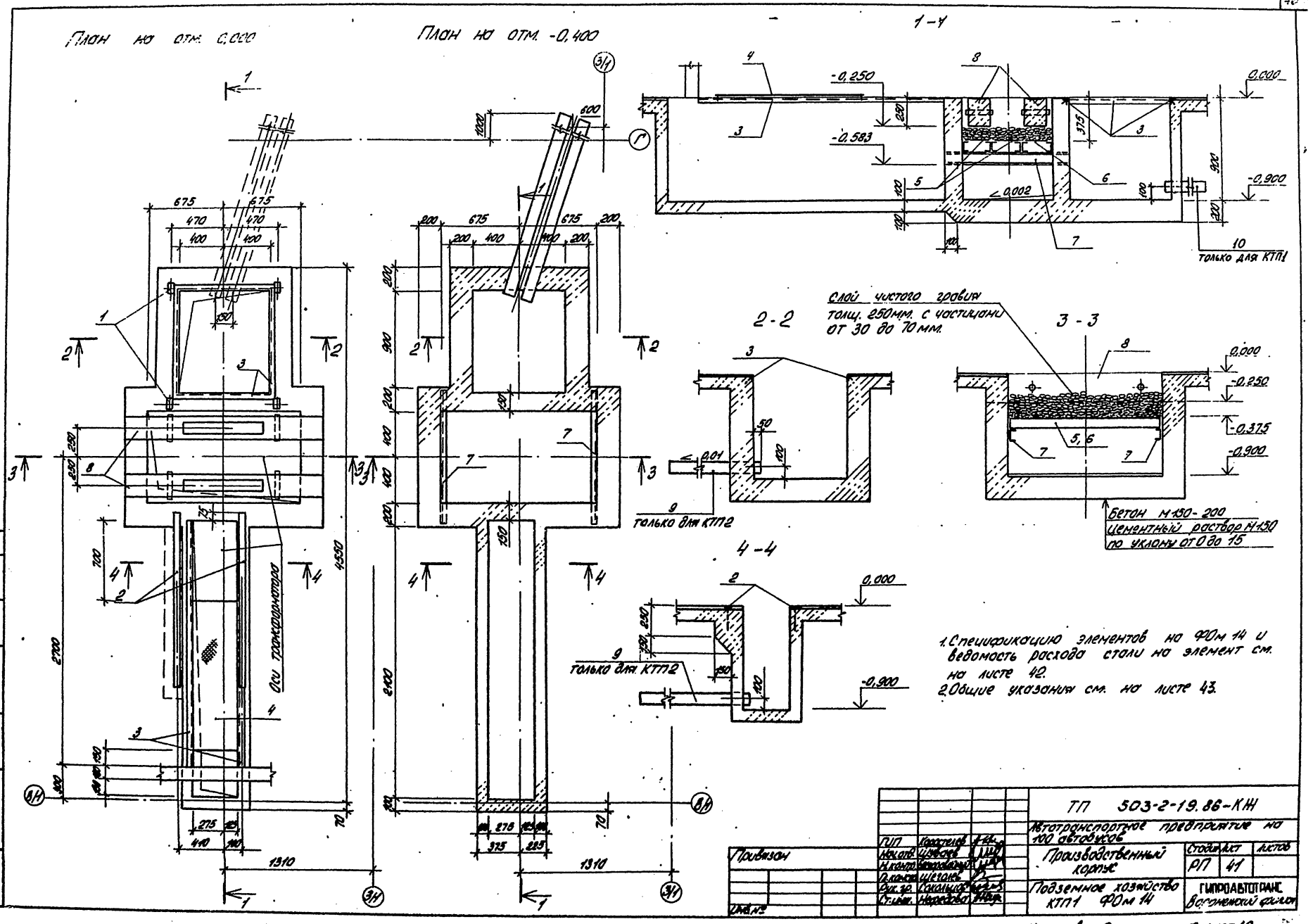

План на отм. 0,000
План на отм. -0,400
1-1
2-2
3-3
4-4
Слой чистого гравия толщ. 250мм. с частицами от 30 до 70 мм.
Бетон М150-200 цементный раствор М150 по уклону от 0 до 15
только для КТП1
только для КТП2
Оси трансформатора
1. Спецификацию элементов на ФОм 14 и ведомость расхода стали на элемент см. на листе 42.
2. Общие указания см. на листе 43.
ТП 503-2-19.86-КЖ
Автотранспортное предприятие на 100 автобусов
Производственный корпус
Подземное хозяйство КТП1 ФОм 14
Стадия РП
Лист 41
Листов
ГИПРОАВТОТРАНС Воронежский филиал
Привязан
Инв. №
Копировал: Ал-
Формат А2
Альбом
Типовой проект

Альбом VIII

Типовой проект

План на отм. 0,000

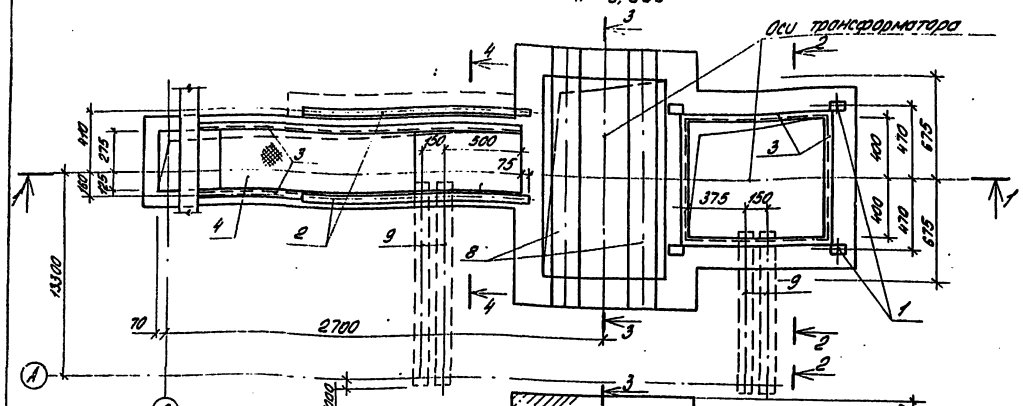

План на отм. -0.400

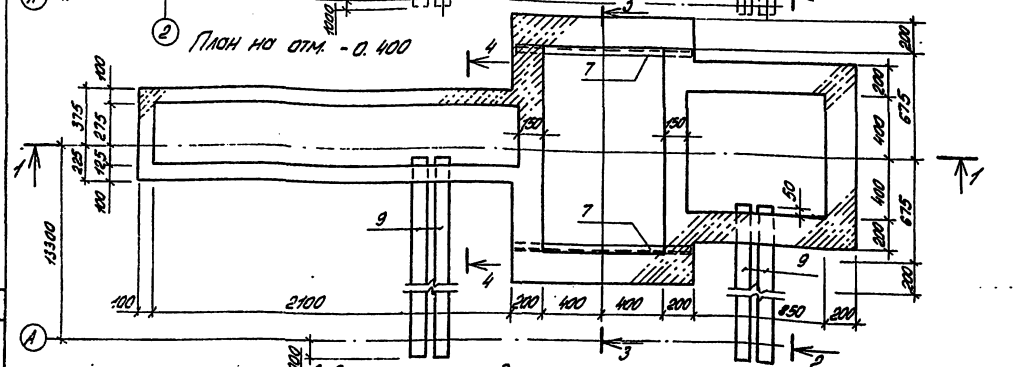

Спецификация элементов на ФОм 14

Форма	Зона	Поз.	Обозначение	Наименование	Кол.	Примечание
				Сборочные единицы		
				Изделия закладные		
		1	1.400 - 15 в вып. 1	МН 101-6	4	0,6кг
		2	То же	МН 104-3 l=1500	2	4,8кг
		3	"	МН 553	6,7м	[illegible]
		4	IX. 0.09-04	Щит ИМ39	1	[illegible]
		5	IX. 0.15	Решетка ИМ 40	2	27,5кг
		6	IX. 0.15-01	То же ИМ 41	1	[illegible]
				швеллер 10 ГОСТ 8240-72* / В Ст 3 кп2 ГОСТ 535-79		
		7		l = 1160	2	[illegible]
		8	IX. 7.00	Балка ИЖ1	2	
				Материалы		
				Бетон М 150	2,8	м³
				Асбестоцементные		
			ГОСТ 1839-80	трубы Ду = 100		
		9			57,2	п.м.
		10			29,4	п.м.

1. Общие указания см. на листе 43.
2. Разрезы 1-1÷4-4 см. на листе 41.

Ведомость расхода стали на элемент, кг

Марка элемента	Изделия арматурные								Изделия закладные															
	Арматура класса							Всего	Арматура класса						Прокат марки									
	А-I				Ат-IIIс				А-I			А-III			В Ст 3 кп2									
	ГОСТ 5781-82*				ГОСТ 10884-81				ГОСТ 5781-82*						ГОСТ 103-76*						ГОСТ 8509-72*			
	6	8	10	Итого	12		Итого		8		Итого	8		Итого	-6×60	-6×100	-8×40	-8×120		Итого	L50×50×5		Итого	
ФОм 14	3,6	20	4,4	10,0	6,0		6,0	16,0	14,2		14,2	4,8		4,8	10,8	6,6	0,8	24,8		43,0	25,3		25,3	

Продолжение ведомости

Марка элемента	Изделия закладные											Общий расход
	Прокат марки										Всего	
	В Ст 3 кп2			Б Ст 3 кп		СТК-1		В Ст 2 сп				
	ГОСТ 8240-72*			ГОСТ 8568-77*		ГОСТ 17715-72*		ГОСТ 3262-75*				
	С10		Итого	Лист ромб. Б=4	Итого	Лист Б=0,5	Итого	Тр. 40×3,5	Тр. 80×4,0	Итого		
ФОм 14	88,4		88,4	18,9	18,9	0,1	0,1	4,0	2,4	6,4	201,1	217,1

Привязан

Инв. №

ГИП	Карастенев	
Нач.отд.	Шувалов	
Н.контр.	Макаровский	
Гл.констр.	Щеголев	
Рук.гр.	Сокольцов	
Ст.инж.	Нефедова	

ТП 503-2-19.86-КЖ

Автотранспортное предприятие на 100 автобусов

Производственный корпус

Стадия	Лист	Листов
РП	42	

Подземное хозяйство КТП2 ФОм 14

ГИПРОАВТОТРАНС Воронежский филиал

Копировал: [illegible] Формат А2

Альбом VIII

Типовой проект

Фрагмент 1

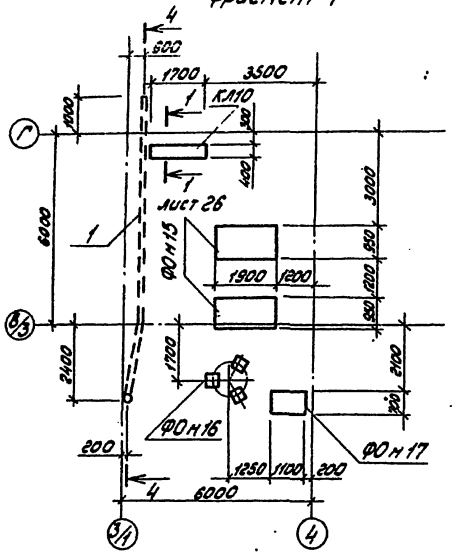

ФО н 16

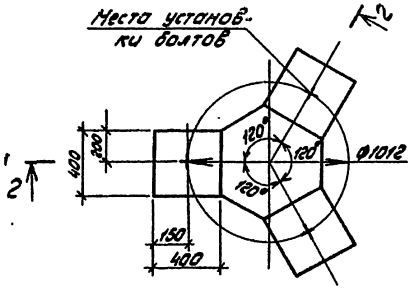

4 – 4

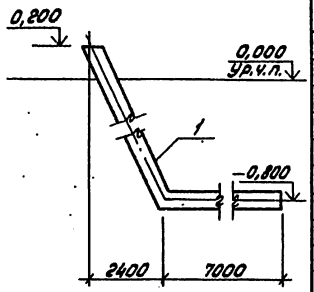

2 – 2

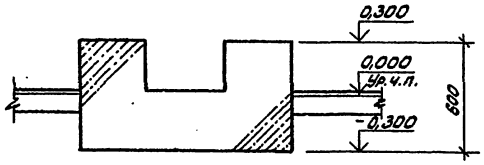

Спецификация фундаментов ФО н 15 ÷ ФО н 17

Формат	Зона	Поз.	Обозначение	Наименование	Кол.	Примечание
				ФО н 15		
				Материалы		
				Бетон М150		1,8 м³
				ФО н 16		
				Материалы		
				Бетон М150		0,1 м³
				ФО н 17		
				Материалы		
				Бетон М150		0,5 м³
		1	ГОСТ 10704-76*	Труба 114×4		9,8 кг

ФО н 15

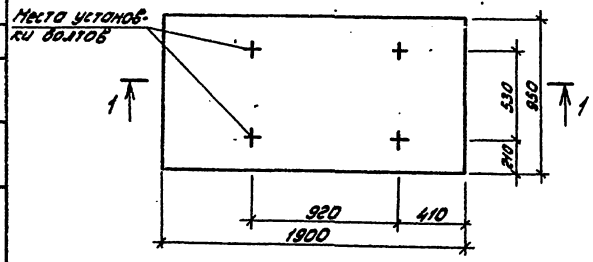

1 – 1

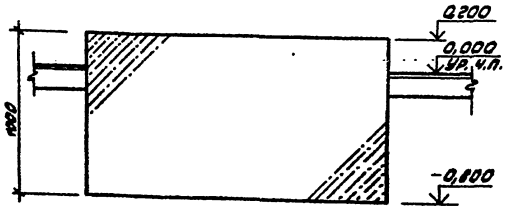

ФО н 17

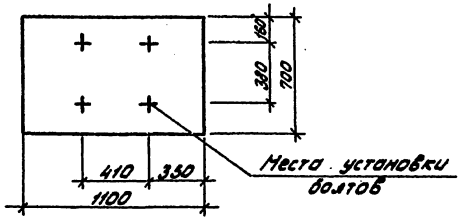

3 – 3

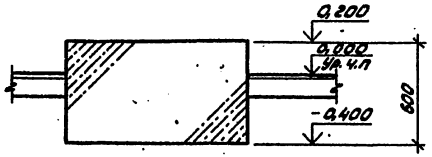

1. Боковые поверхности каналов, приямков и фундаментов, соприкасающиеся с грунтом, обмазать горячим битумом за 2 раза.
2. Засыпку пазух производить местным грунтом, без включения строительного мусора, с послойным трамбованием. Стены подземных сооружений рассчитаны на засыпку пазух местным грунтом с характеристиками, указанными на листе 1.
3. В местах установки болтов высверлить отверстия на 10 мм. больше диаметра болта и на глубину 10 диаметров болта. В отверстия ввести эпоксидный клей и установить болты медленным погружением в клей согласно СН 471-75.
4. Все трубы по ГОСТ 10704-76* окрасить битумным лаком за 2 раза.
5. Бетонные блоки укладывать на слой цементно-песчаного раствора М50 толщиной 20 мм.

Привязан

Инв. №

ГИП	Хорошилов		
Нач. отд.	Шубаев		
Н. контр.	Белозерова		
Гл. констр.	Щеголев		
Рук. гр.	Сокольцов		
Ст. инж.	Ленская		

ТП 503-2-19.86-КЖ

Автотранспортное предприятие на 100 автобусов

Производственный корпус

Стадия	Лист	Листов
РП	43	

Фрагмент 1. Фундаменты ФО н 15 ÷ ФО н 17

ГИПРОАВТОТРАНС
Вор-нежский филиал

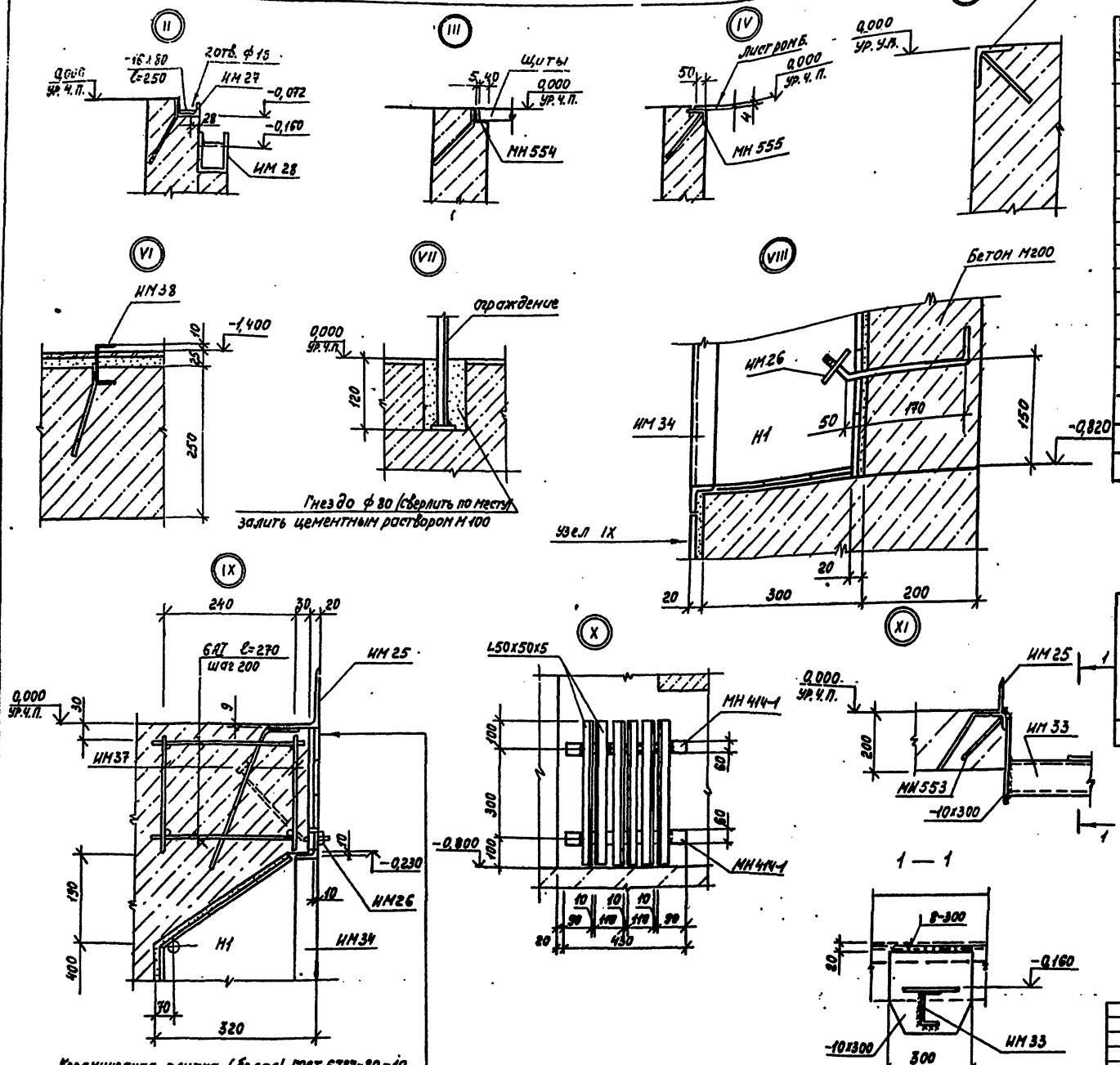

Керамическая плитка (белая) ГОСТ 6787-80 -10

Цементный раствор М100	-10
Бетон М200 (стена)	-500
Обмазка битумом за 2 раза	

Спецификация каналов КЛ 1, КЛ 2

Формат	Зона	Поз.	Обозначение	Наименование	Кол.	Примечание
				КЛ 1; КЛ 2		
				Сборочные единицы		
				Плиты перекрытия		
			3.006.1-2/82 вып 1-2	П1-15б	46	40 кг
			то же	П3-15б	35	50 кг
			"	П6-15б	3	700 кг
			"	П6 д-15б	18	0,17 т
			"	П9 д-15б	12	260 кг
				Лотки		
			3.006.1-2/82 вып. 1-1	Л5-8	1	2250 кг
			то же	Л5 д-8	6	280 кг
		1	1.400-15 вып. 1	Изделие закладное МН553	19 пм	77,1 кг
				Материалы		
				бетон марки 150		9 м³

Ведомость расхода стали на элемент, кг.

Марка элемента	Изделия закладные								Всего
	Прокат марки					Арматура класса			
	Вст 3 кп2					Л-III			
	ГОСТ 8568-77*			ГОСТ 8509-72*		ГОСТ 5781-82*			
	δ=4		Итого	L50x50x5	Итого	ф8		Итого	
КЛ1÷КЛ10	33,6		33,6	72,0	72,0	5,1		5,1	110,7

ГИП	Коростелев	
Нач. отд.	Шуваев	
Н. контр.	Бескоровайный	
Гл. констр.	Кокорев	
Рук. гр.	Сокольцов	
Ст. инж.	Пенская	
Инж.	Аралова	

Привязан

Инв. №

ТП 503-2-19.86-КЖ

Автотранспортное предприятие на 100 автобусов

Производственный корпус

Подземное хозяйство узлы II÷XI

Стадия	Лист	Листов
РП	44	

ГИПРОАВТОТРАНС Воронежский филиал

Копировал

Формат А2

Альбом VIII

Типовой проект

Инв. № подл. | Подпись и дата | Взам. инв. №

Альбом VIII

Типовой проект

Ведомость рабочих чертежей основного комплекта КМ

Лист	Наименование	Примечание
1	Общие данные (начало)	
2	Общие данные (окончание)	
3	Монтажные схемы балок, стоек, монорельсов, подвесных путей.	
4	Сечения 1-1÷13-13	
5	Узлы I-X	
6	Узлы XI-XV	
7	Монтажные схемы лестниц Л1÷Л3, стремянок С1,С2	
8	Монтажные схемы каркаса перегородок в осях 3÷4; 2/1÷3/1 и зенитных фонарей.	
9	Подвесной потолок в осях 1-1/1 и В-Г	
10	Подвесной потолок. Разрезы. Узлы.	
11	Монтажные схемы перегородок и ограждения площадки.	

Ведомость ссылочных и прилагаемых документов

Обозначение	Наименование	Примечание
	Ссылочные документы	
1.030.9-2 вып.4	Колонны фахверка стальные	
1.426.2-3 вып.2	Стальные подкрановые балки	
1.431-10 вып.3	Перегородки консольные сетчатые	
1.450.3-3 вып.1	Стальные лестницы, площадки, стремянки и ограждения.	
1.464.2-17 вып.1	Фонари зенитные с размерами светового проема 2,7×2,7 м со стальными переплетами	
2.440-1 вып.6	Узлы стальных конструкций производственных зданий	

Техническая спецификация металла

Вид профиля ГОСТ, ТУ	Марка металла и ГОСТ	Обозначение и размер профиля мм	N п/п	Код: Марка металла	Код: Вид профиля	Код: Размер профиля	Количество (шт)	Длина мм	Масса металла по элементам конструкций: Перегородки	Стойки балки	Монорельс	Подвесные пути	Лестницы	ЦУП	Подвесной потолок	Зенитные фонари	Общая масса т	Масса потребности в металле по кварталам (заполняется изготовителем): I	II	III	IV	
1	2	3	4	5	6	7	8	9	10	11	12	13	14	15	16	17	18	19	20	21	22	23
Сталь горячекатаная, балки двутавровые ГОСТ 8239-72*	Вст3 кп2 ГОСТ 380-71*	I 12	1								0,06			0,25								
		I 14	2						0,8		0,3											
		Итого	3						0,8		0,36			0,25								
Всего профиля			4		092500				0,8		0,36			0,25			1,41					
Сталь горячекатаная. Швеллеры. ГОСТ 8240-72*	Вст3 кп2 ГОСТ 380-71*	С 12	5						0,25				0,1									
		С 14	6						1,1													
		Итого	7						1,35				0,1									
	Вст3 пс 6-1 ТУ14-1-3023-80	С 16	8						0,23				0,1									
		Итого	9						0,23				0,1									
Всего профиля			10		092500				1,58				0,2				1,78					
Двутавры стальные горячекатаные с параллельными гранями полок ГОСТ 26020-83	Вст3 сп5-1 ТУ14-1-3023-80	I 20 Б2	11								1,4											
		I 26 Б1	12							1,6												
		I 40 Б2	13							1,1												
		I 45 Б2	14									2,5										
Всего профиля			15		092505					2,7	1,4	2,5					6,6					
Швеллер ГОСТ 8278-83	Вст3 кп ГОСТ 16523-70*	С 100×50×3	16								0,1	0,15										
		Итого	17		112100						0,1	0,15					0,25					
Сталь прокатная угловая равнополочная ГОСТ 8509-72*	Вст3 кп2 ГОСТ 380-71*	L 63×63×5	18						0,14		0,1	0,04	0,06	0,07	2,5							
			19																			
	09Г2С-6 ГОСТ 19281-73	L 90×90×7	20								0,1		0,31									
		L 220×220×16	21							0,03												
		Итого	22							0,03	0,1		0,31									
Всего профиля			23		093100				0,14	0,03	0,2	0,04	0,36	0,07	2,5		3,35					
Сталь листовая ГОСТ 19903-74*	Вст3 кп2 ГОСТ 380-71*	б=4	24												0,08							
		б=6	25												0,03							
		б=8	26						0,02	0,15	0,07	0,2	0,02									
		б=10	27							0,08	0,23	0,2										
		Итого	28						0,02	0,23	0,3	0,4	0,02		0,11							
	Вст3 пс 6-1 ТУ14-1-3023-80	б=20	29							0,43	0,34											
		Итого	30							0,43	0,34											
Всего профиля			31		0,90205				0,02	0,66	0,64	0,4	0,02		0,11		1,85					
Балки двутавровые для подвесных путей ГОСТ 19425-74*	Вст3 Г пс5 ГОСТ 380-71*	I 24 м	32								1,4	2,1										
		Итого	33		092500						1,4	2,1					3,5					
Профили стальные ГОСТ 24045-80*	Вст3 кп2 ГОСТ 380-71*	Н40-711-08	34						0,21													
		Итого	35		112200				0,21								0,21					
Перегородки консольные	Вст3 кп2 ТУ14-1-3023-80		36																			
		Итого	37						0,71								0,71					
фонари зенитные	Вст3 кп2 ГОСТ 380-71*		38																			
		Итого	39													4,4	4,4					
Колонны фахверка	Вст3 кп2 ГОСТ 380-71*		40																			
		Итого	41						1,2								1,2					
Лестницы	Лист 2		42																			
		Итого	43										1,33	0,2			1,28					
Итого масса металла			44						4,66	3,39	4,1	5,19	1,92	0,52	2,61	4,4	26,79					
В том числе по маркам	Вст3 кп2		45						4,08	0,23	0,86	0,59	1,51	0,52	2,61	4,4	14,8					
	Вст3 пс6-1		46						0,23	0,43	0,34		0,1				1,1					
	Вст3 сп5-1		47							2,7	1,4	2,5					6,6					
	09Г2С-6		48						0,14	0,03	0,1		0,31				0,58					
	Вст3 Г пс5		49								1,4	2,1					3,5					
	Вст3 кп2		50						0,21								0,21					

Проект разработан в соответствии с действующими нормами и правилами и предусматривает мероприятия, обеспечивающие взрывную, взрывопожарную и пожарную безопасность при эксплуатации здания.

Гл. инженер проекта [подпись] (Коростелев А.Н.)

Инв. №

Привязан

ГИП	Коростелев	[подпись]
Н.контр.	Бескоровайный	[подпись]
Нач.отд.	Шубаев	[подпись]
Гл.констр.	Щеголев	[подпись]
Рук.гр.	Сокольцов	[подпись]
Ст.инж.	Некрасова	[подпись]

ТП 503-2-19.86 - КМ

Автотранспортное предприятие на 100 автобусов

Производственный корпус

Общие данные (начало)

Стадия	Лист	Листов
РП	1	10

ГИПРОАВТОТРАНС Воронежский филиал

Подпись и дата | Взамен №

Альбом VIII

Типовой проект

Ведомость металлоконструкций по видам профилей

Наименование конструкций по номенклатуре Прейскуранта № 01-09	Позиции по прейскуранту № 01-22	№ п.п	Код конструкций	Масса конструкций, т: Всего стали повышен. и высокопрочности	по видам профилей стали: Балки и швеллеры	Крупносортная сталь	Среднесортная сталь	Мелкосортная сталь	Толстолистовая сталь	Универсальная сталь	Тонколистовая сталь	Гнутые и гнутосварные	Трубы	Прочие	Всего	Количество шт	Серия типовых конструкций
1	2	3	4	5	6	7	8	9	10	11	12	13	14	15	16	17	18
Колонны фахверка	302-6	1	526 112		0,7			0,1		0,4					1,2		1.030.9-2в.4
Фонари зенитные	323-	2	526 143		0,41						2,7	1,1		0,19	4,6		1.464.2-17в.1
Щиты покрытий зданий	308-8	3	526 211											0,21	0,22		ГОСТ 24045-80*
Колонны из двутавров	309-12	4	526233		1,6										1,6		
Балки перекрытий	309-24	5	то же		1,35	0,1				0,66					1,86		
Потолок подвесной	311-3	6	526212			2,5			0,11						2,7		
Стойки перегородок	302-2	7	526213		0,8										0,8		
	302-6	8	то же		1,58	0,14				0,02					1,8		
Панельные перегородки	102	9	то же			0,05	0,5	0,11		0,05					0,7		
Лестницы, марши ограждения	102	10	526240		0,5	1,16		0,2	0,05		0,2				2,2		
Монорельс и подвесные пути	303-25	11	526235		7,76	0,49			1,04						9,7		
Итого					14,7	4,44	0,5	0,41	1,2	1,13	2,9	1,1		0,4			

Техническая спецификация металла на лестницы

Вид профиля ГОСТ, ТУ	Марка металла и ГОСТ	Обозначение и размер профиля	№ п/п	Код: Марка металла	Код: Вид профиля	Код: Размер профиля	Количество (шт)	Длина мм	Масса по элементам конструкций: Лестницы				Общая масса т.	Масса потребности в металле по кварталам заполняется изготовителем: I	II	III	IV	
1	2	3	4	5	6	7	8	9	10	11	12	13	14	15	16	17	18	19
Швеллеры горячекатанные ГОСТ 8240-72*	Вст 3 кп 2 ГОСТ 380-71*	С18	1						0,37									
		Итого	2						0,37									
Всего профиля			3		092500								0,37					
Сталь прокатная угловая равнополочная ГОСТ 8509-72*	Вст 3 кп2 ГОСТ 380-71*	L25x25x3	4						0,08									
		L50x50x5	5						0,02									
		L75x75x5	6						0,02									
		L80x80x5	7						0,2									
		Итого	8						0,32									
Всего профиля			9		093100								0,32					
Сталь листовая ГОСТ 19903-74*	Вст3 кп2 ГОСТ 380-71*	б=2	10						0,2									
		б=2,5	11						0,52									
		б=4	12						0,12									
		Итого	13						0,84									
Всего профиля			14		090205								0,84					
Итого масса металла			15										1,53					

1. За условную отметку 0,000 принята отметка чистого пола корпуса, соответствующая абсолютной отм по генплану
2. Металлические лестницы окрасить светлой серо-голубой эмалью ПФ-115 по одному слою лака ПФ-110.
3. Изготовление, монтаж и соединение элементов конструкций производить в соответствии с указаниями СНиП III-18-75 „Металлические конструкции".
4. При разработке чертежей КМД размеры сварных швов, не указанные в узлах определяются по расчетным усилиям, приведенным в таблицах элементов на соответствующих листах. Элементы, принятые конструктивно, крепить на усилие 2т.

ГИП	Коростелев		
Н.контр.	Бескоровайный		
Нач.отд.	Шубаев		
Гл.конст.	Щеголев		
Рук.гр.	Сокольцов		
Ст.инж.	Некрасова		

ТП 503-2-19.86 КМ

Автотранспортное предприятие на 100 автобусов

Производственный корпус

Стадия	Лист	Листов
РП	2	

Общие данные (окончание)

ГИПРОАВТОТРАНС Воронежский филиал

Инв. № подл. | Подпись и дата | Взам. инв. №

Альбом VIII

Типовой проект

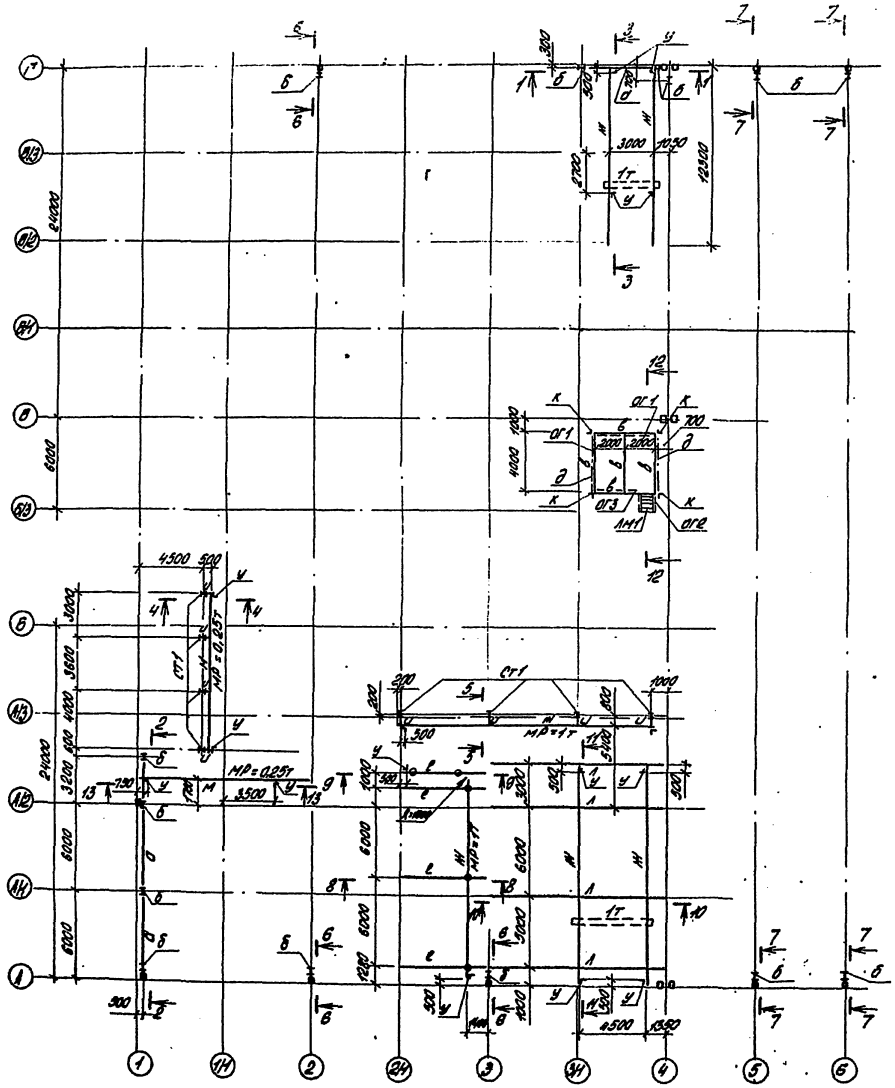

Ведомость элементов									
	Сечение			Опорные усилия			Группа констр.	Марка металла	Примечание
	Эскиз	Поз.	Состав	M тсм	N тс	Q тс			
а	I		I 40Б2				2	ВСт3сп5-1	
б	I		I 26Б1				3	"	
в	I		I 12				2	ВСт3кп2	
г	⊐ E 236		2L100×50×3	0.1	2.6		1	ВСт3кп	
к	L		L63×63×5		1.9		3	ВСт3кп2	
д	L		L63×63×5	конструктивно			4	"	
м	I		I 14		0.6		1	"	
е	I		I 20Б2				1	ВСт3сп5-1	
ж	I		I 24М		0.7		1	ВСт3Гпс5	
ст1	I		I 20Б2				3	ВСт3сп5-1	
и	I		I 12	Конструктивно			1	ВСт3кп2	
л	I		I 45Б1				1	ВСт3сп5-1	
у			Сечение и конструкция на листе 44 серии 1.426.2-3 вып.2					ВСт3кп2	
ог1			1.450.3-3вып1	ОГПМХ36-10.42			4	ВСт3кп2	3шт.
ог2			то же	ОГлМЛХ45-10.12			4	"	2шт.
ог3			"	ОГПМХ36-10.30			4	"	1шт.
лм1			"	МЛХШ45-12.8			4	"	1шт.

1. Сварку элементов монорельса и подвесных путей вести электродами типа Э42А. Прочие элементы - электродами типа Э42 ГОСТ 9467-75.
2. Металлические конструкции окрасить масляной краской за 2 раза, кроме ездовых поверхностей рельса.
3. Крепление элементов производить на болтах нормальной точности М12 по ГОСТ 7798-70*. Монорельсы и подвесные пути крепить из расчета 4 болта на одно крепление.
4. Сечения см. на листе 4.

Привязан	ГИП	Коростелев		ТП 503-2-19.86-КМ	
	Нач.отд.	Шуваев		Автотранспортное предприятие на 100 автобусов	
	Н.контр.	Бессарабова		Производственный корпус	Стадия: РП; Лист: 3; Листов:
	Гл.контр.	Щеголев		Монтажные схемы балок, стоек, монорельсов, подвесных путей	ГИПРОАВТОТРАНС Воронежский филиал
Инв.№	Рук.гр.	Сокольцов			
	Ст.инж.	Некрасова			

Копировал: Ал.

формат А2

Альбом VIII

Типовой проект

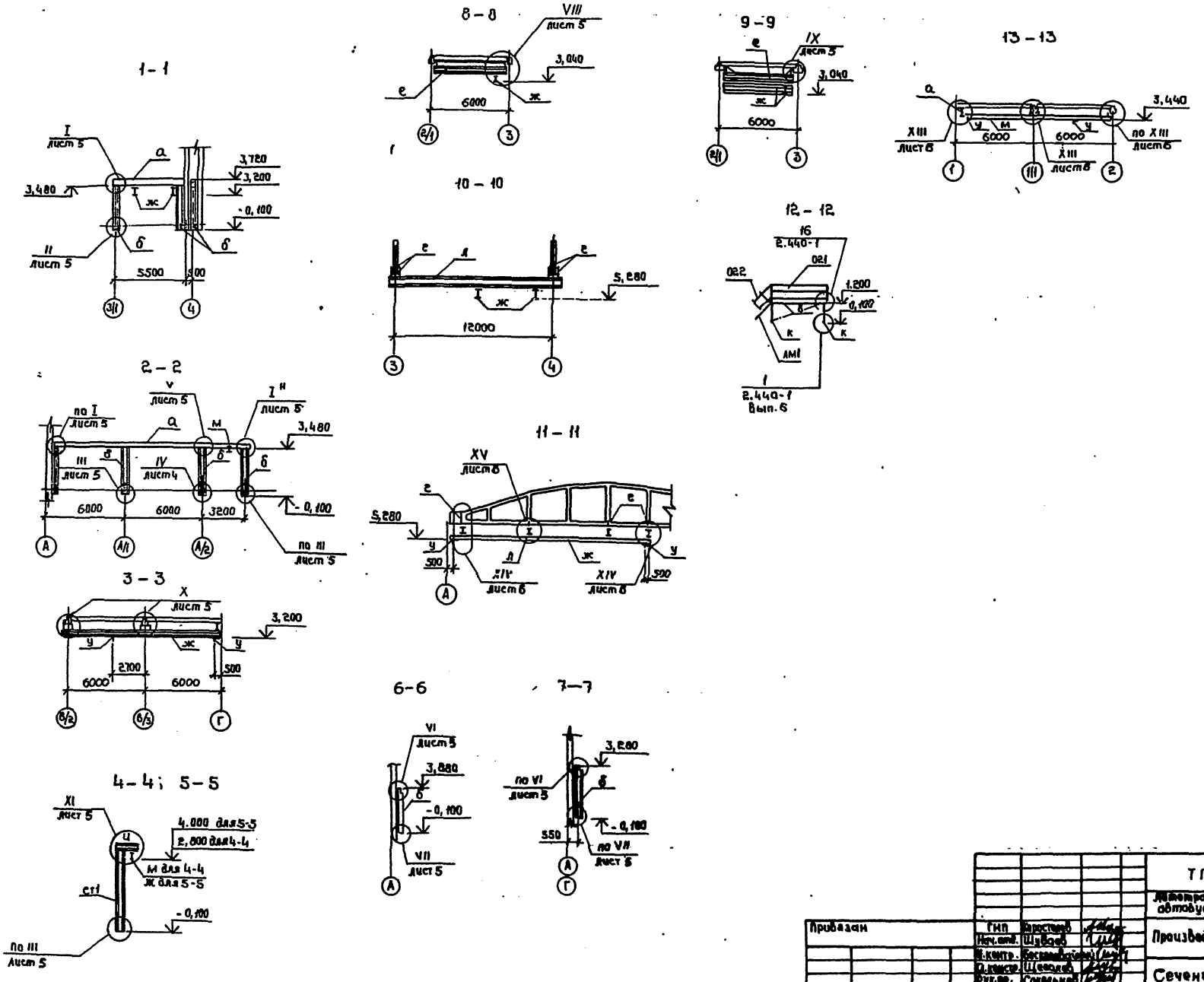

Привязан	ГИП	Коростелев		ТП 503-2-19.86-КМ	
	Нач.отд.	Шубаев		Автотранспортное предприятие на 100 автобусов	
	Н.контр.	Бескаравайский		Производственный корпус	Стадия: РП; Лист: 4; Листов:
	Д.констр.	Щеголев		Сечения 1-1 + 13-13	ГИПРОАВТОТРАНС (Воронежский филиал)
Инв.№	Рук.ор.	Сокольцев			
	Ст.инж.	Некрасова			

Копировал: Формат А3

Альбом VIII

Типовой проект

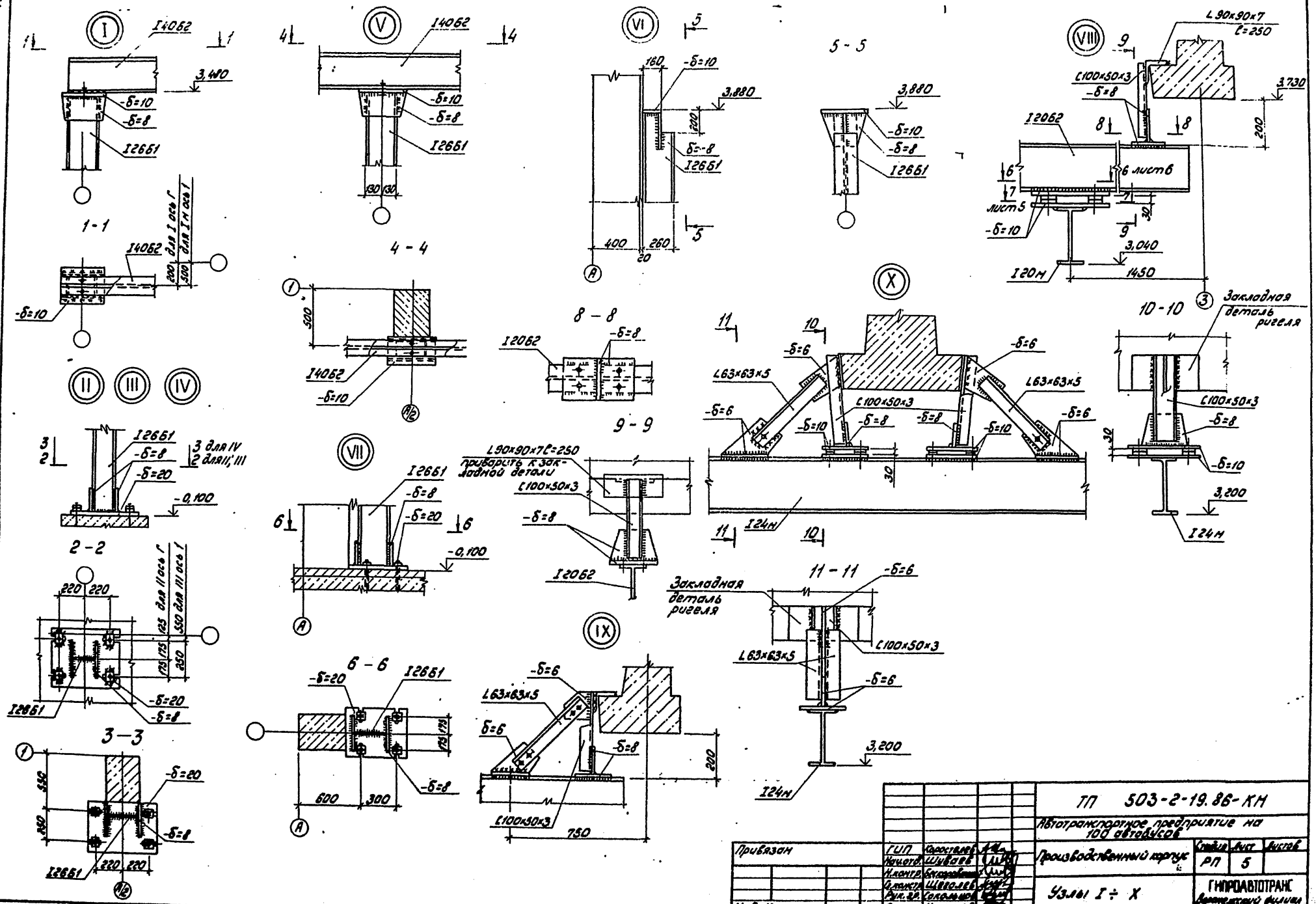

Привязан	ГИП	Коростелев		ТП 503-2-19.86-КМ	
	Нач.отд.	Шуваев		Автотранспортное предприятие на 100 автобусов	
	Н.контр.	Бескоровайный		Производственный корпус	Стадия: РП; Лист: 5; Листов:
	Гл.констр.	Щеголев		Узлы I ÷ X	ГИПРОАВТОТРАНС Воронежский филиал
Инв.№	Рук.гр.	Сокольцов			
	Ст.инж.	Некрасов			

Согласовано: Зайц

Формат А2

Альбом VIII

Типовой проект

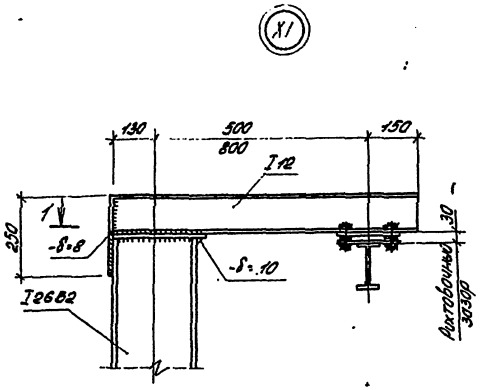

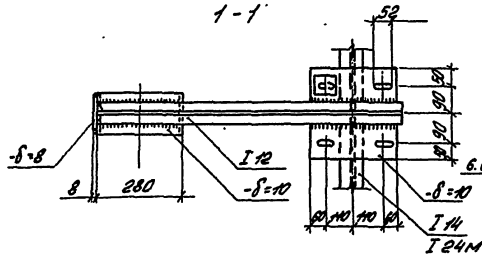

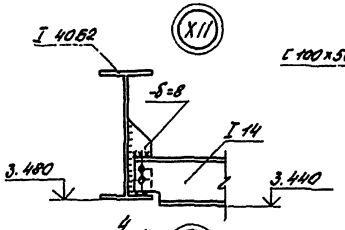

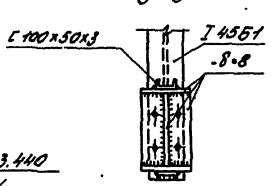

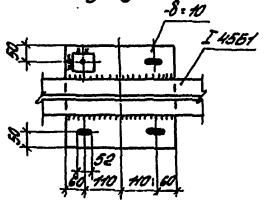

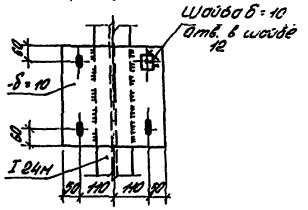

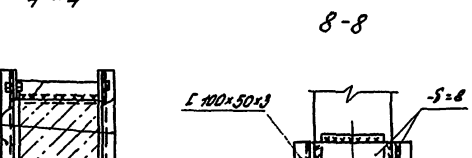

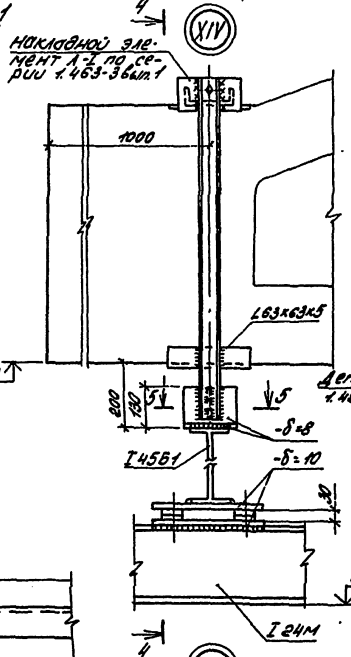

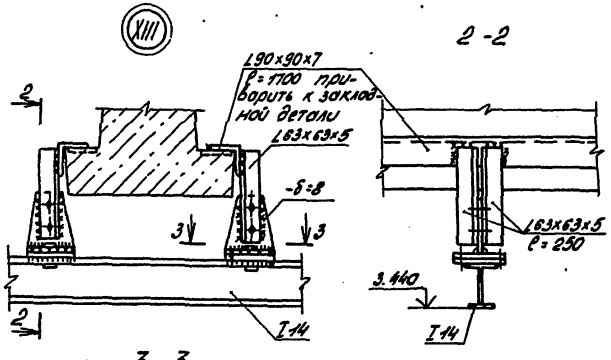

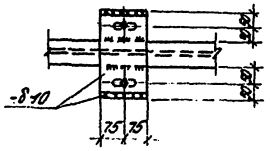

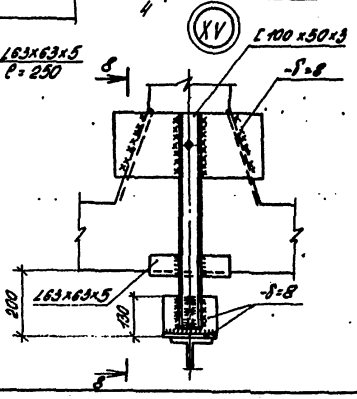

				ТП 303-2-19.86-КМ	
				Автотранспортное предприятие на 100 автобусов	
Привязан		ГИП	Коростелев	Производственный корпус	Стадия: РП; Лист: 6; Листов: -
		Нач.отд.	Шубаев		
		Н.контр.	Остроухов		
		Н.сект.	Шерстнев	Узлы XI÷XV	ГИПРОАВТОТРАНС Воронежский филиал
Инв.№		Рук.гр.	Кокальков		
		Ст.инж.	Некоросов		

Копировал: Ал. Формат А2

Альбом VIII

Типовой проект

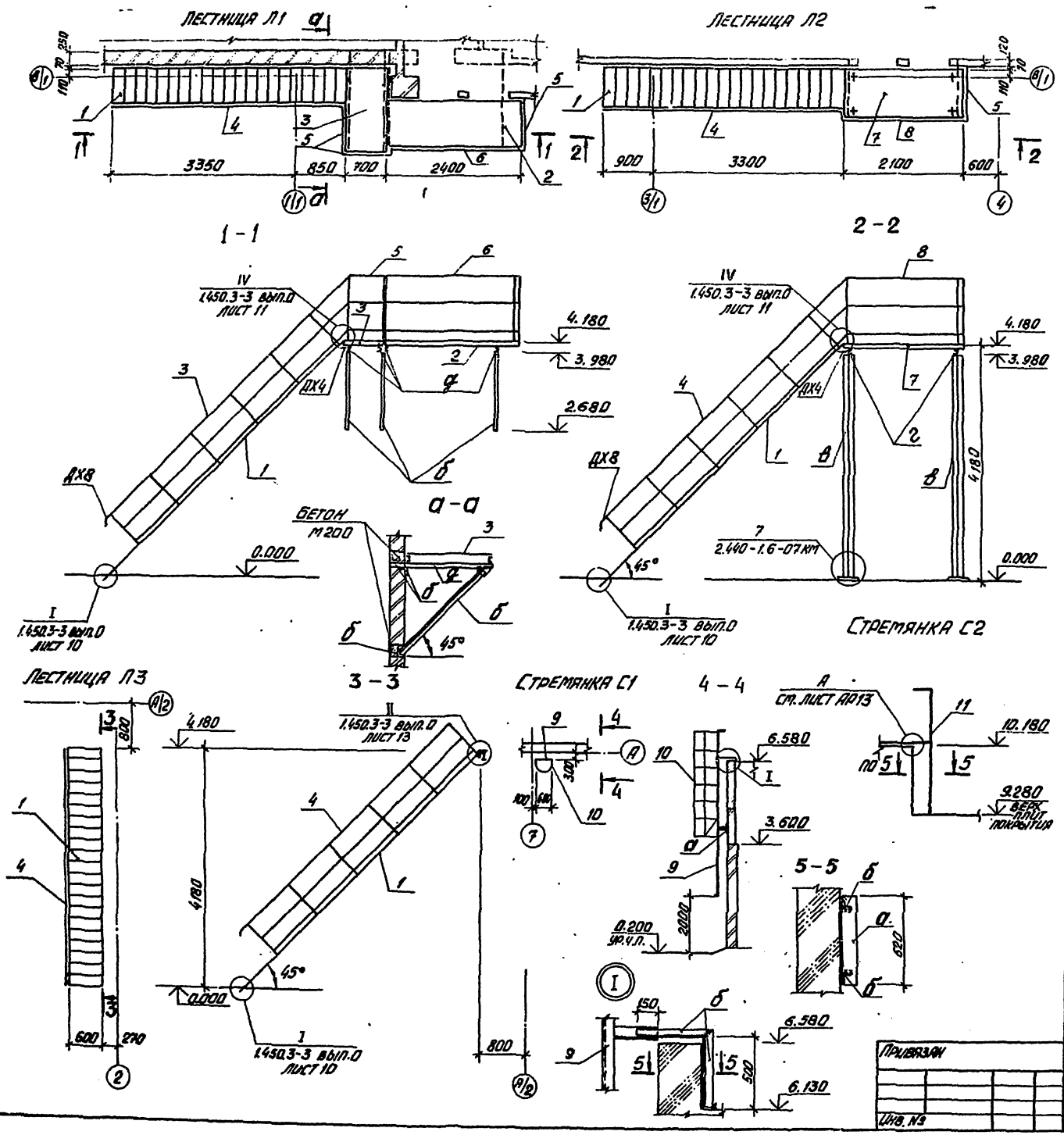

Ведомость элементов

Марка	Сечение: Эскиз	Поз.	Состав	Опорные усилия: M т.с.м. / N т.с. / Q т.с.	Группа конструк.	Марка металла	Примечания
Л1		1	1.450.3-3 вып.0	МЛХШ 45-42.6	IV	ВСТ3 кп2	1 шт
		2	то же	ПМХШ-24.8	IV		1 шт
		3	,,	ПМХШ-15.8	IV		1 шт
		4	,,	ОГЛ МЛХ45-10.42	IV		1 шт
		5	,,	ОГПМХ эб-10.9	IV		3 шт
		6	,,	ОГПМХ эб-10.24	IV		1 шт
				ДХ 4	IV		2 шт
				ДХ 8	IV		1 шт
Л2		1	1.450.3-3 вып.1	МЛХШ45-42.6	IV	ВСТ3 кп2	1 шт
		7	то же	ПМХШ-21.8	IV		1 шт
		4	,,	ОГЛ МЛХ45-10.42	IV		1 шт
		8	,,	ОГПМХ эб-10.21	IV		1 шт
		5	,,	ОГПМХ эб-10.9	IV		1 шт
				ДХ 4	IV	ВСТ3 кп2	2 шт
				ДХ 8	IV		1 шт
Л3		1	1.450.3-3 вып.1	МЛХШ45-42.6	IV	ВСТ3 кп2	1 шт
		4	то же	ОГЛ МЛХ45-10.42	IV		2 шт
				ДХ8	IV		2 шт
С1		9	1.450.3-3 вып.1	СХ58	IV		1 шт
		10	то же	ОГС-36.4	IV		1 шт
С2		11	1.450.3-3 вып.1	СХ22	IV		1 шт.
а	—		-б=100×8		IV	ВСТ3 кп2	
б	L		L63×63×5		IV	ВСТ3 кп2	
в	+		2L90×90×7		IV	ВСТ3 пс6-1	
г	[		[12		IV	ВСТ3 кп2	
д	[		[16		IV	ВСТ3 пс6-1	

Привязан	ГИП	Коростелев	
	Нач. отд.	Шуваев	
	Н. контр.	Бессарабский	
	Гл. констр.	Щеголев	
	Рук. гр.	Сокольцов	
Инв. №	Инженер	Игнатова	

ТП 503-2-19.86-КМ

Автотранспортное предприятие на 100 автобусов

Производственный корпус

Монтажные схемы лестниц Л1÷Л-3, стремянок С1; С2

Стадия	Лист	Листов
РП	7	

ГИПРОАВТОТРАНС Воронежский филиал

Альбом VIII

Типовой проект

Монтажные схемы каркаса перегородок

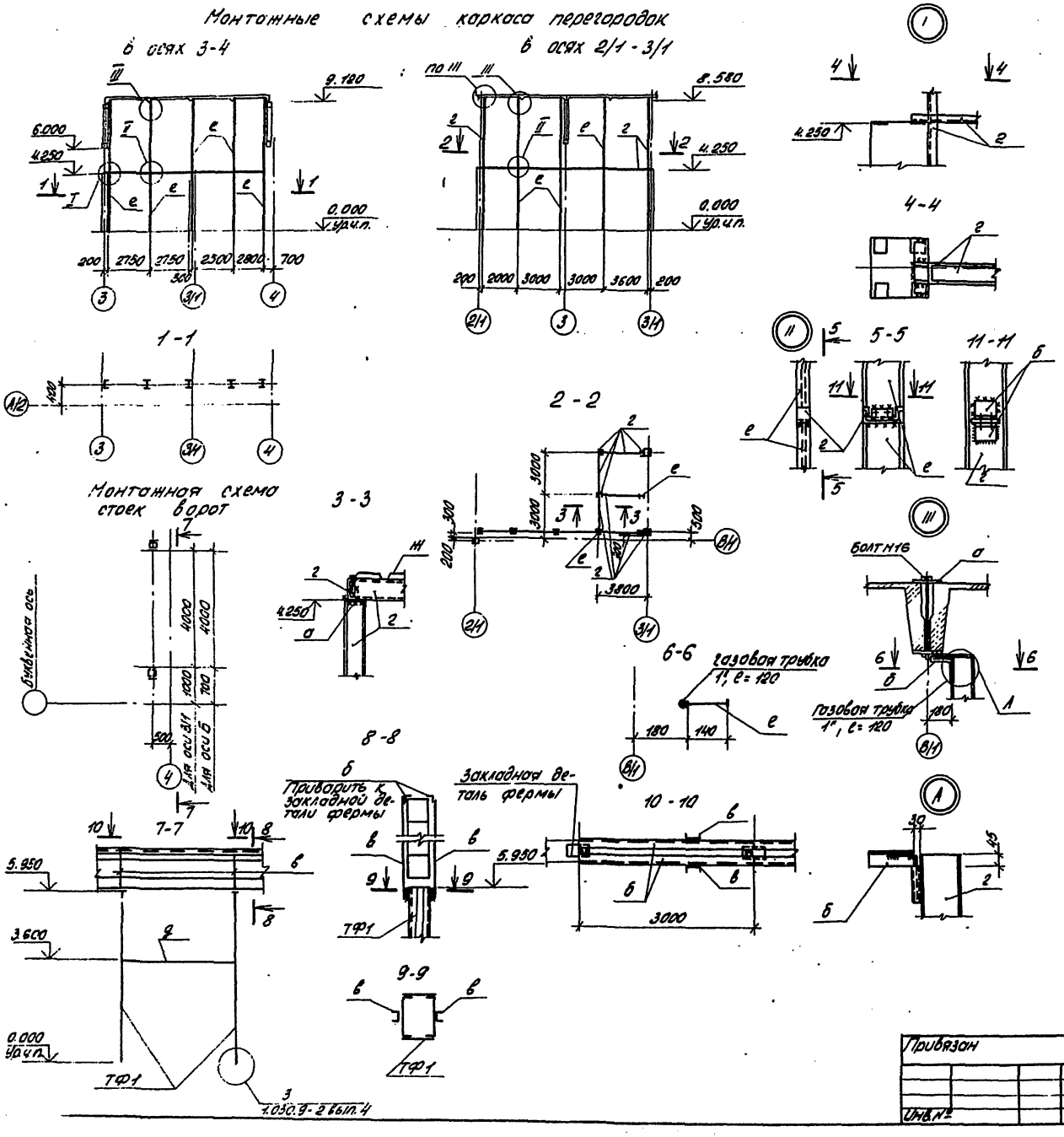

Ведомость элементов

Марка	Сечение: Эскиз	Поз.	Состав	Опорные усилия: M т.с.м	N т.с.	Q т.с.	Группа констр.	Марка металла	Примечания
а	—		δ = 100×8	Конструктивно			IV	Вст3кп2	
б	L		L63×63×5				IV		
в	[		[12				IV		
г	[		[14				IV		
д	[]		2[16				IV	ВСт3сп5-2	
е	I		I 14				IV	ВСт3кп2	
ж	⊓⊔⊓		Н40-711-С8				IV	БСт3кп	
ТФ1		ТФ1	1.030.9-2в4				IV	ВСт3кп2	

Привязан	ГИП	Коростелев		ТП 503-2-19.86-КМ	
	Нач.отд.	Шуваев		Автотранспортное предприятие на 100 автобусов	
	Н.контр.	Бескоровайный		Производственный корпус	Стадия: РП; Лист: 8; Листов:
	Гл.констр.	Щеголев			
	Рук.гр.	Сокольцов		Монтажные схемы каркаса перегородок в осях 3-4, 2/1-3/1 и зенитных фонарей	ГИПРОАВТОТРАНС Воронежский филиал
Инв.№	Инж.	Аралова			

Альбом VIII

Типовой проект

Схема расположения элементов подвесного потолка

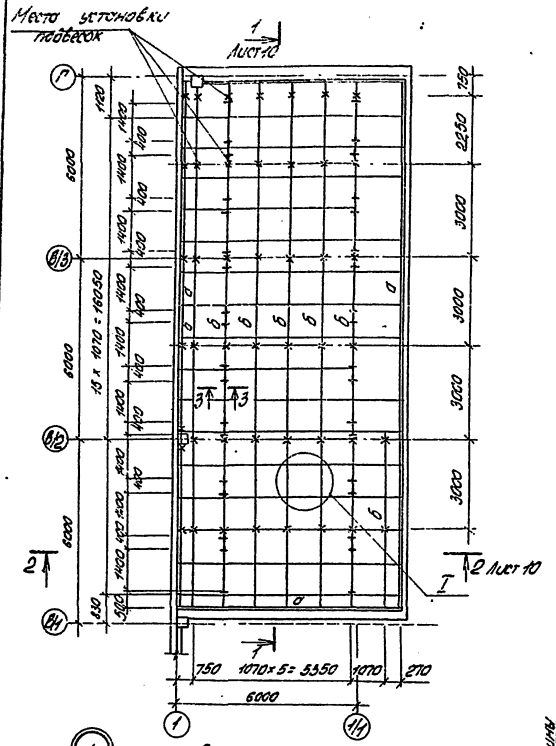
Место установки подвесок
1
Лист 10
Г
В/3
В/2
В/1
В
1
1/4
2
2 Лист 10
3
3
I
6000
6000
6000

Альбом VIII

Типовой проект

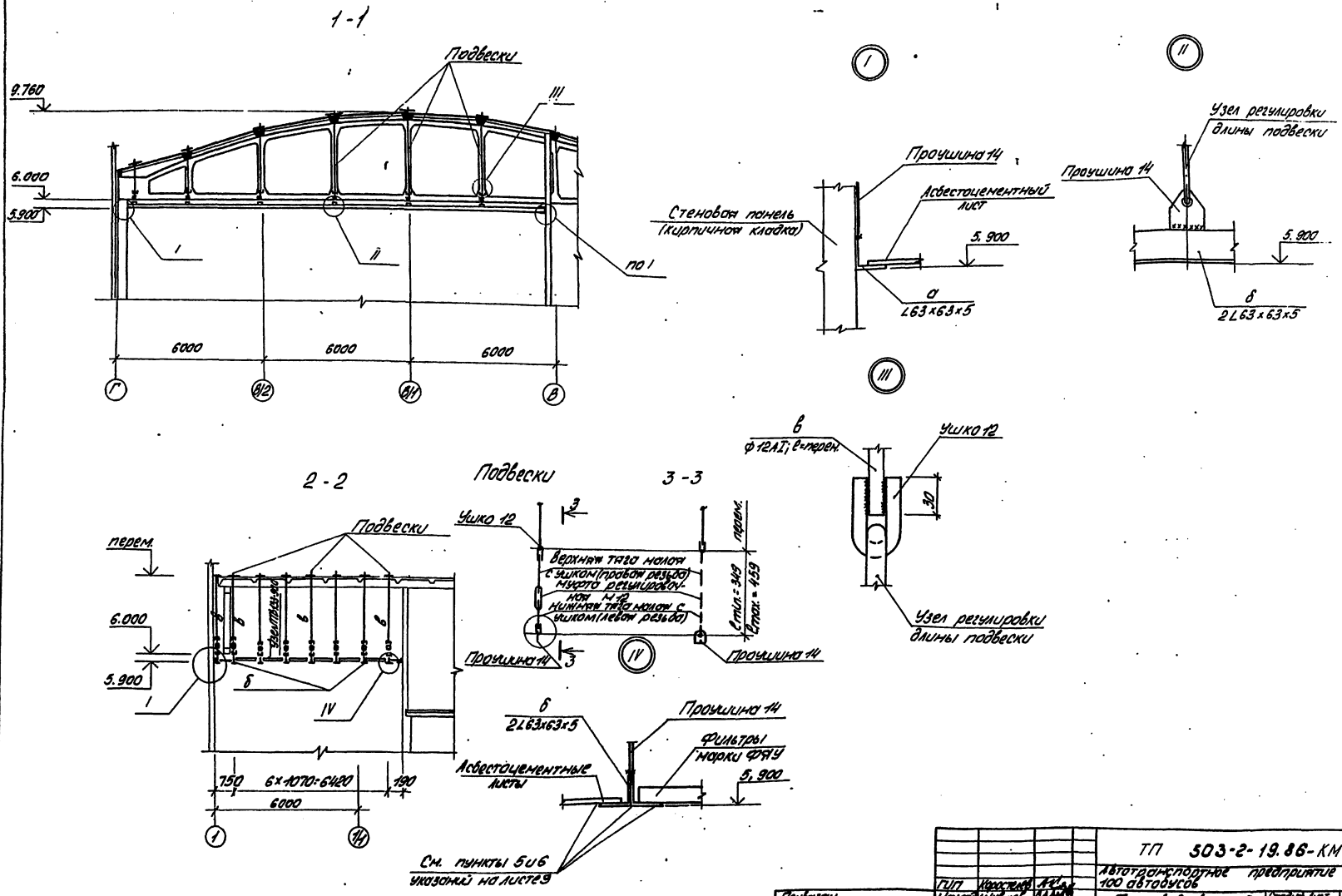

Привязан		ГИП	Коростелев		ТП 503-2-19.86-КМ
		Нач.отд.	Шуваев		Автотранспортное предприятие на 100 автобусов
		Н.контр.	Бескаровайный		Производственный корпус
		Гл.конст.	Щеголев		Стадия: РП; Лист: 10; Листов:
		Рук.гр.	Сокольцов		Подвесной потолок. Разрезы. Узлы.
Инв.№		Ст.инж.	Пономарев		ГИПРОАВТОТРАНС Воронежский филиал

Инв.№ подл. | Подпись и дата | Взам.инв.№

Альбом VIII

Типовой проект

Монтажные схемы консольных сетчатых щитовых перегородок

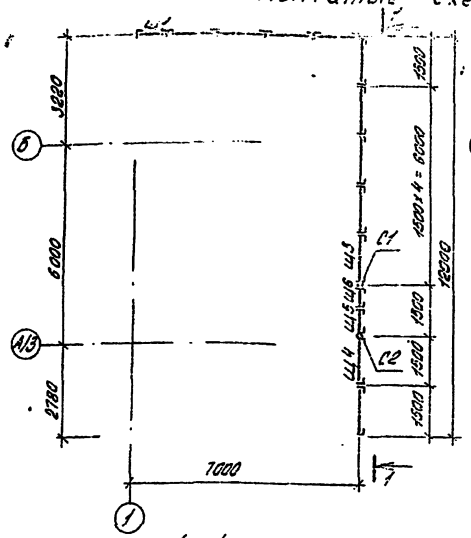

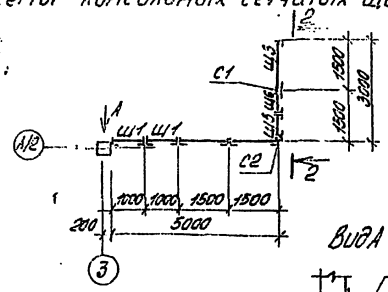

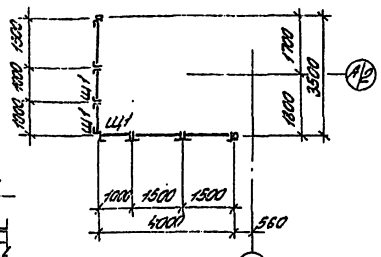

Вида А повернуто

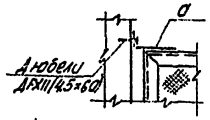

2-2

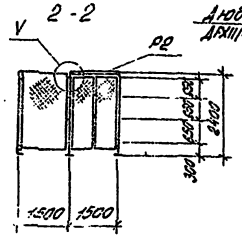

1-1

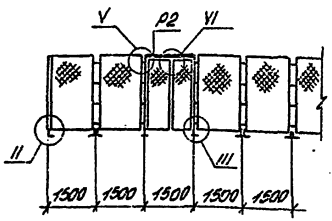

4-4

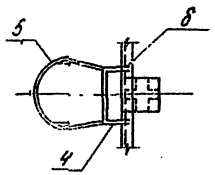

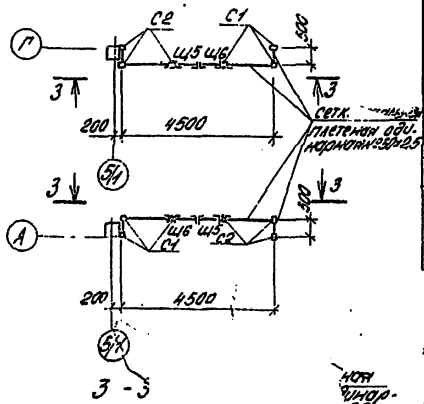

Монтажная схема ограждения площадки

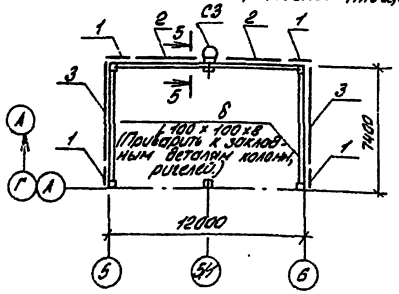

5-5

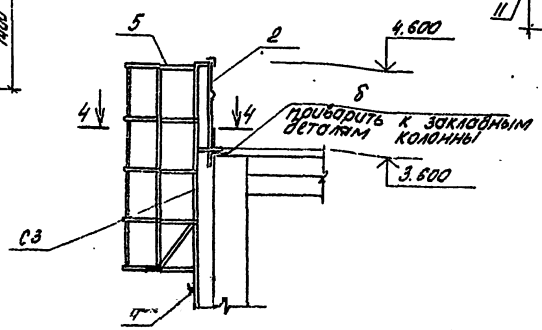

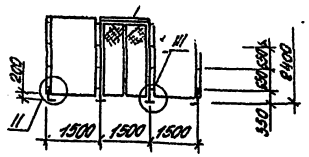

Ноя Чинар-25

Ведомость элементов

Марка	Сечение: Эскиз	Поз.	Состав	Опорные усилия: M т.с.м	N т.с	Q т.с	Группа конструкц.	Марка металла	Примечания
Щ1			1.431-10 В.3	1,0×2,4 ШПГ			IV	Ст3кп2	6 шт.
Щ2			То же	1,5×2,4 ШПГ			IV		14 шт.
Щ3			"	1,5×2,4 ШПГ-А			IV		2 шт.
Щ4			"	1,5×2,4 ШПГ-Б			IV		1 шт.
Щ5			"	0,7×2,4 ДПГ-А			IV		4 шт.
Щ6			"	0,7×2,4 ДПГ-П			IV		4 шт.
С1			"	2,4 ДСГ-А			IV		8 шт.
С2			"	2,4 ДСГ-П			IV		8 шт.
Р2			"	Р2			IV		4 шт.
1			1.450-3 В.1 вып.2	ОПМ Ух36 - 10,9			IV		4 шт.
2			То же	ОПМ Ух36 - 1,48			IV		2 шт.
3			"	ОПМ Ух36 - 10,60			IV		2 шт.
С3		4	"	СХ - 46			IV		2 шт.
		5	"	ОГС - 24,4			IV		2 шт.
а	——		-δ=100×4				IV		2,5 кг
б	L		L100×100×8				IV		644,0 кг

1. Монтажные узлы перегородок приняты по серии 1.431-10 вып. 2.
2. Монтаж перегородок вести в соответствии с указаниями серии 1.431-10 вып. 2.
3. Все незамаркированные щиты – марки Щ2.
4. Щитовые перегородки и ограждения площадки окрасить светлой серо-голубой эмалью ПФ-115 по одному слою лака ПФ-110.

				ТП 503-2-19.86-КМ		
				Автотранспортное предприятие на 100 автобусов		
ГИП	Коростелев			Производственный корпус	Стадия	Лист	Листов
Нач.отд.	Шульов				РП	11	
Н.контр.	Кожевников			Монтажные схемы перегородок и ограждения площадки	ГИПРОАВТОТРАНС Восточный филиал	
Гл.конс.	Шевелев					
Рук.гр.	Сокальчук					
Ст.инж.	Нефедова					
Инж.	Ионотова					
Привязан						
Инв.№						

gost.e-ecolog.ru