Типовой проект
407-3-578.90

Общеподстанционный пункт управления в сборном железобетоне [ОПУ-(18×36)2-Ж6-187-2А6-ЛАЗ]

Альбом 4

АСИ строительные изделия

gost.e-ecolog.ru

Типовой проект
407-3-578.90

Общеподстанционный пункт управления в сборном железобетоне
[ОПУ-(18×36)2-Ж6-187-2АБ-ЛАЭ]

Альбом 4

АСИ строительные изделия

Разработан
Северо-Западным отделением
института „Энергосетьпроект"

Главный инженер отделения Е.И.Баранов
Главный инженер проекта Ю.И.Ковалев

Рабочий проект утвержден и
введен в действие
Минэнерго СССР
Протокол от 16.11.90 N56

Обозначение	Наименование	Стр.
407-3-578.90-АС.И	Содержание альбома	2
407-3-578.90-АС.ИТ	Технические требования	3
-1	Колонны 2КБД 4.36-2.1-1; 2КБД 4.36-2.1-2	4
-2	Колонны 2КБД 4.36-2.1-3; 2КБД 4.36-2.1-4	5
-3	Колонны 2КБ04.36-2.1-1; 1КБД 4.36-2.1-1	6
-4	Колонны 2КБ04.36-2.1-2; 2КБ04.36-2.1-3	7
-5	Колонна 2КБ04.36-2.1-4	8
-6	Плиты сантехнические ПРС 56.15-10А-IVт-1, ПРС 56.15-10А-IVт-2, ПРС 56.15-10А-IVт-3	9
-7	Плиты сантехнические ПРС 56.15-10А-IVт-4, ПРС 56.15-10А-IVт-5, ПРС 56.15-10А-IVт-9	10
-8	Плиты сантехнические ПРС 56.15-6А IVт-6; ПРС 56.15-6А IVт-7; ПРС 56.15-6А IVт-8	11
-9	Плита сантехническая ПРС 56.15-10А-IVт-10	12
-10	Марка ЛМ-1	13
-11	Марка ЛМ-2	14
-12	Марка ЛМ-3	15
-13	Марка ЛМ-4	16
-14	Марка ЛМ-5	17
-15	Марка ЛМ-7	18
-16	Марка ЛМ-8	19
-17	Марки ОГ-1; ОГ-4	20
-18	Марки ОГ-2; ОГ-3	21
-19	Марки МН-1; МН-4; МН-5; МН-6	22
-20	Закладное изделие МН(МН-8, МН-9, МН-10)	23

Обозначение	Наименование	Стр.
-21	Марки Б-1, МН-7, МН-15	24
-22	Марка МН-11	25
-23	Марка МН-12	26
-24	Марка МН-13	27
-25	Марки МН-16, МН-17	28
-26	Марки МН-18 ... МН-21	29
-27	Марки МП-7 - МП-11	30
-28	Марки МП-13; МП-14	31
-29	Марки МП-15; МП-20, МП-22; МП-23	32
-30	Марки МП-18, МП-19	33
-31	Марки МП-35, МП-38, МП-39	34
-32	Марки МП-40, МП-21	35
-33	Марка МП-41	36
-34	Марка СК-1	37
-35	Марки СК2, МН-2, МН-3	38
-36	Марки СК3, СК4, СК5	39
-37	Сетки С1, С2, С3	40
-38	Марки М-4, М-7, М-9, МН-22	41

Привязан

Инв. №

Нач. отд.	Роменский		
Н. контр.	Сацюк		
ГИП	Ковалёв		
Нач. гр.	Шленева		
Инж. 3к	Лизунова		

407-3-578.90-АС.И

Содержание альбома

Стадия	Лист	Листов
РП	1	

Энергосетьпроект
Северо-Западное отделение
Ленинград

Инв. № подл. | Подпись и дата | Взам. инв. №

Формат А3

1. Настоящие технические требования распространяются на изготовление стальных строительных изделий. Изготовление железобетонных строительных изделий производить по техническим требованиям серий, указанных на чертежах.
2. Материал стальных изделий сталь С235 по ГОСТ 27772-88.
3. Детали должны изготавливаться из выправленного проката.
4. Правка стали в холодном состоянии должна производиться на вальцах и прессах.
Поверхность стали после правки не должна иметь вмятин, зазубрин и других повреждений.
5. Разметка деталей должна производится любым методом, обеспечивающим требуемую точность работ и экономное расходование стали.
6. Кромки деталей после кислородной резки должны быть очищены от грота, шлака, брызг и наплывов металла и не иметь неровностей и шероховатостей, превышающих:
при машинной резке - 0,3 мм;
при ручной газовой резке - 1 мм.
7. Кромки деталей после резки на ножницах не должны иметь заусениц и завалов, превышающих 0,3 мм, а также трещин.
8. Отверстия под болты должны образовываться сверлением или прокалыванием на меньший диаметр с последующей рассверловкой до проектного диаметра.
9. Подготовка под сварку, сварка и контроль качества сварки должны соответствовать требованиям ГОСТ 5264-80*, ГОСТ 6996-66*, ГОСТ 14093-85 и СНиП III-18-75.
10. Электроды для сварных швов применять типа Э42, ГОСТ 9467-75*.
11. Антикоррозийная защита изделий назначается по СНиП 2.03.11-85 в зависимости от степени агрессивного воздействия среды конкретного района строительства

Привязан

Инв. №

Нач отд.	Роменский		20.11.90
Н.контр.	Сацюк		20.11.90
ГИП	Ковалев		20.11.90
Нач.гр.	Шленова		20.11.90
Инж.3 кат.	Лизунова		20.11.90

407-3-578.90-АС.И-ТТ

Технические требования

Стадия	Лист	Листов
РП		1

«ЭНЕРГОСЕТЬПРОЕКТ» Северо-Западное отделение Ленинград

Коп. Я.Г. 400437-04 4 Формат А3

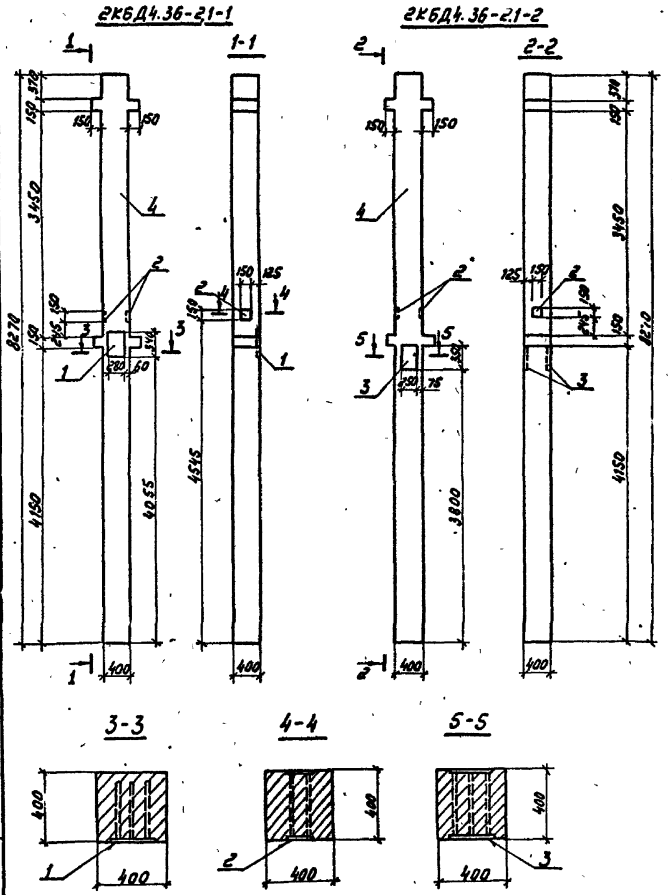

Ведомость расхода стали на дополнительные закладные изделия, кг.

Марка элемента	Арматура класса А III ГОСТ 5781-82*					Прокат марки С 235 ГОСТ 103-76*					Всего	Общий расход
	ф12	ф14	ф18		Итого	-8×150	-12×250	-12×280		Итого		
2КБД4.36-2.1-1	1,58		3,84		5,42	2,82		8,97		11.79	17,21	17,21
2КБД4.36-2.1-2	1,4	4,2			5,6	2,82	16,5			19.32	24,92	24,92

Поз.	Наименование	Кол.	Обозначение документа
	2КБД4.36-2.1-1		
4	Колонна 2КБД4.36-2.1	1	1.020-1/83 в. 2-7
1	Изделие закладное МН-27	1	1.020-1/83. 2-15 26
2	Изделие закладное МН-42	1	1.020-1/83. 2-15 24
	2КБД4.36-2.1-2		
4	Колонна 2КБД4.36-2.1	1	1.020-1/83 в. 2-7
2	Изделие закладное МН-42	1	1.020-1/83. 2-15 24
3	Марка МН-21	1	407-3-578.90-АС.И-26

Остальное см. 1.020-1/83 вып. 2-7

Привязан

Инв. N

Нач.отд.	Роменский		20.II.90
Н.контр.	Сацюк		20.II.90
ГИП	Ковалев		19.II.90
Нач.гр.	Шпенова		19.II.90

407-3-578.90-АС.И-1

Колонны
2КБД 4.36-2.1-1
2КБД 4.36-2.1-2

Стадия	Масса	Масштаб
РП	3400	1:50, 1:20

Лист 1 Листов 1

ЭНЕРГОСЕТЬПРОЕКТ
Северо-Западное отделение
Ленинград

Инв.N подл. | Подпись и дата | Взам.инв.N

Альбом 4

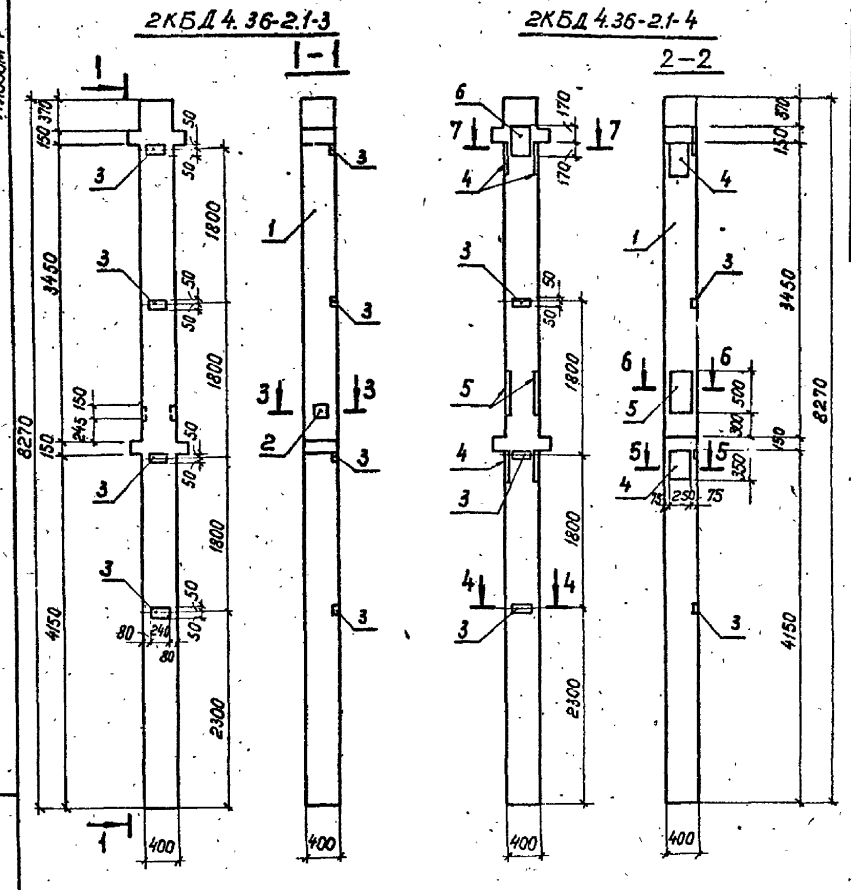

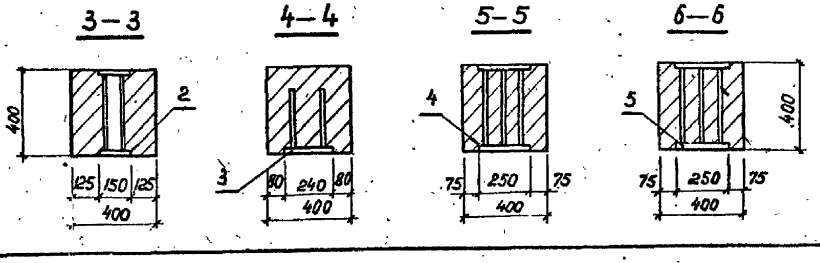

Ведомость расхода стали дополнительные закладные изделия, кг

Марка элемента	Изделия закладные											Всего
	Арматура класса					Прокат марки						
	А III					С235						
	ГОСТ 5781-82*				Итого	ГОСТ 103-76*					Итого	
	Ф6	Ф12	Ф14	Ф18		-6×100	-8×150	-12×200	-12×250			
2КБД 4.36-2.1-3	1,6	1,4			3,0	4,52	2,82				7,34	10,34
2КБД 4.36-2.1-4	1,2	0,18	15,4	3,84	20,62	3,4		8,97	56,6		68,97	89,59

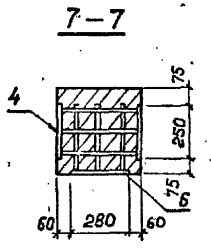

Поз.	Наименование	Кол.	Обозначение документа
	2КБД 4.36-2.1-3		
1	Колонна 2КБД 4.36-2.1	1	1.020-1/83 вып. 2-7
2	Изделие закладное МН-42	1	1.020-1/83. 2-15 24
3	Изделие закладное МН-34	4	1.020-1/83. 2-15 24
	2КБД 4.36-2.1-4		
1	Колонна 2КБД 4.36-2.1	1	1.020-1/83 вып. 2-7
3	Изделие закладное МН-34	3	1.020-1/83. 2-15 24
4	Марка МН-21	2	407-3-578.90-АС.И-26
5	Марка МН-22	1	407-3-578.90-АС.И-38
6	Изделие закладное МН-27	1	1.020-1/83. 2-15 26

Остальное см. серию 1.020-1/83 вып. 2-7

Привязан

Инв. №

Нач. отд.	Роменский		20.11.90
Н. контр.	Сацюк		20.11.90
ГИП	Ковалев		20.11.90
Нач. гр.	Шленова		20.11.90

407-3-578.90-АС.И-2

Колонны
2КБД 4.36-2.1-3
2КБД 4.36-2.1-4

Стадия	Масса	Масштаб
РП	3400	1:50, 1:20

Лист 1 Листов 1

«ЭНЕРГОСЕТЬПРОЕКТ»
Северо-Западное отделение
Ленинград

Инв. № подл. | Подпись и дата | Взам. инв. №

коп. Яч- Ц00437-04 6 формат А3

2КБ04.36-2.1-1

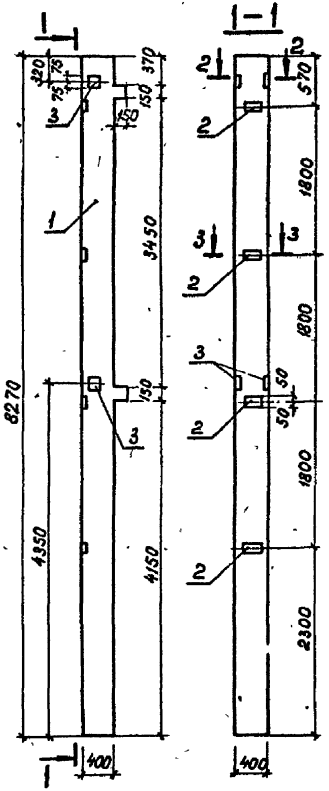

1КБД4.36-2.1-1

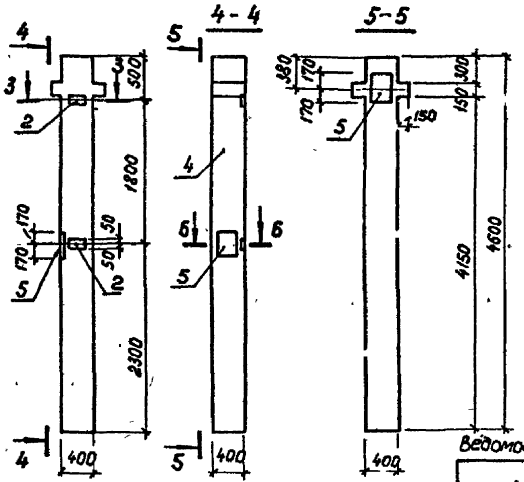

Поз.	Наименование	Кол.	Обозначение документа
	2КБ04.36-2.1-1		
1	Колонна 2КБ04.36-2.1	1	1.020-1/83 Вып. 2-7
2	Изделие закладное МН-34	4	1.020-1/83.2-15 24
3	Изделие закладное МН-42	2	1.020-1/83.2-15 24
	1КБД4.36-2.1-1		
4	Колонна 1КБД4.36-2.1	1	1.020-1/83 Вып. 2-7
2	Изделие закладное МН-34	2	1.020-1/83.2-15 24
5	Изделие закладное МН-27	2	1.020-1/83.2-15 26

Ведомость расхода стали на дополнительные закладные изделия

Марка элемента	Изделия закладные										Всего
	Арматура класса A-III					Прокат марки С 235					
	ГОСТ 5781-82*				Итого	ГОСТ 103-76*				Итого	
	Ф8	Ф12	Ф18			-6×100	-8×150	-12×280			
2КБ04.36-2.1-1	1.6	2.8			4.4	4.52	5.63			10.15	14.55
1КБД4.36-2.1-1	0.8	0.36	7.68		8.84	2.26		17.94		20.2	29.04

Остальное см. серию 1.020-1/83 Вып. 2-7

2-2

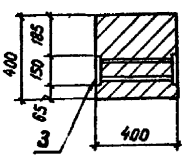

3-3

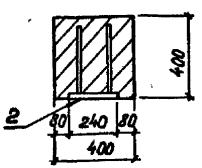

6-6

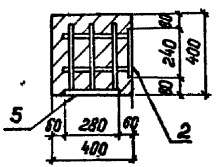

Привязан

Инв. №

407-3-578.90-АС.К-3

Нач. отд.	Роменский		10.11.90
Н. контр.	Сацюк		22.11.90
ГИП	Ковалев		21.11.90
Нач. гр.	Шленова		20.11.90

Колонны
2КБ04.36-2.1-1
1КБД4.36-2.1-1

Стадия	Масса	Масштаб
РП	3350 1810	1:50 1:20
Лист	Листов 1	

«ЭНЕРГОСЕТЬПРОЕКТ»
Северо-Западное отделение
Ленинград

Коп. 24

Ц00437-04 17

Формат А3

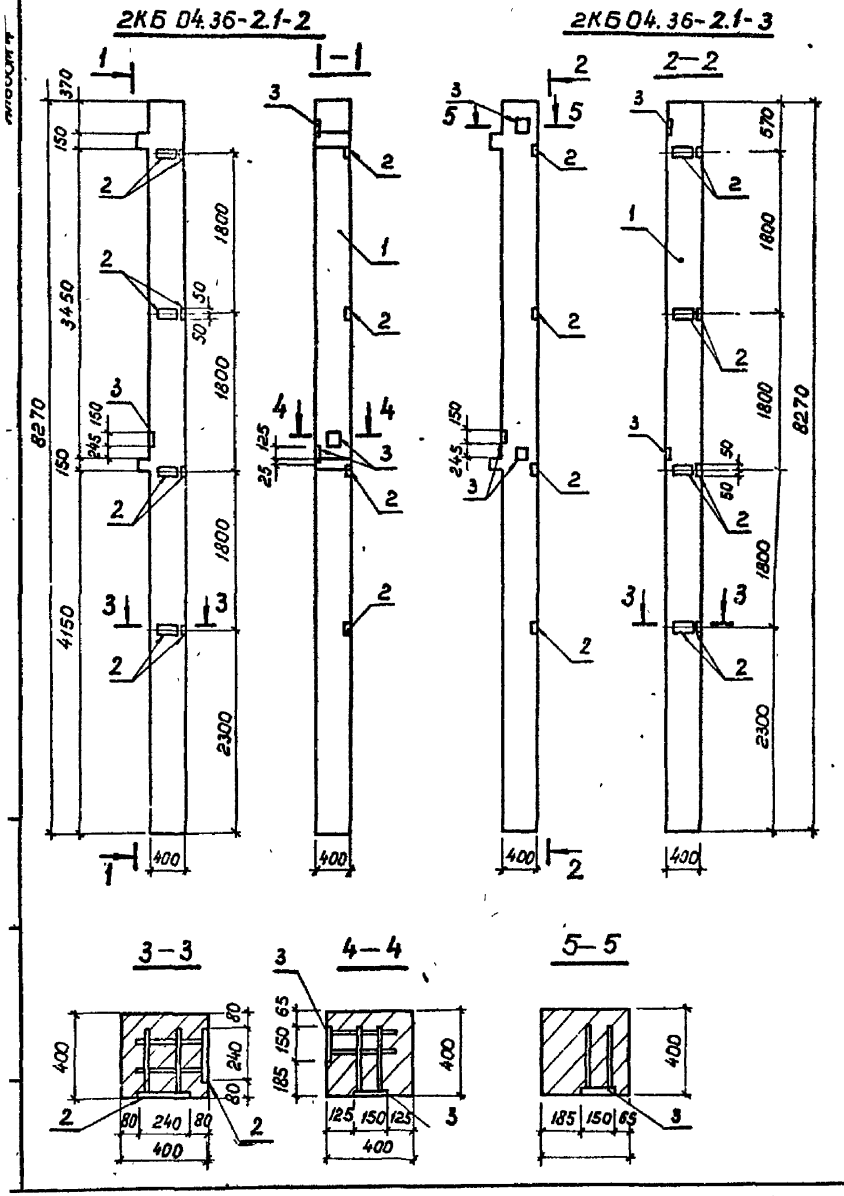

Ведомость расхода стали на дополнительные закладные изделия, кг

Марка элемента	Изделия закладные								Всего
	Арматура класса				Прокат марки				
	А III				С235				
	ГОСТ 5781-82*			Итого	ГОСТ 103-76*			Итого	
	Ф8	Ф12			-6×100	-8×150			
2КБ04.36-2.1-2	3,2	3,36		6,56	9,04	4,23		13.27	19,83
2КБ04.36-2.1-3	3.2	3,36		6.56	9,04	4,23		13.27	19.83

Поз.	Наименование	Кол.	Обозначение документа
	2КБ04.36-2.1-2		
1	Колонна 2КБ04.36-2.1	1	1.020-1/83 вып. 2-7
2	Изделие закладное МН-34	8	1.020-1/83. 2-15 24
3	Изделие закладное МН-40	3	1.020-1/83. 2-15 24
	2КБ04.36-2.1-3		
1	Колонна 2КБ04.36-2.1	1	1.020-1/83 вып. 2-7
2	Изделие закладное МН-34	8	1.020-1/83 2-15 24
3	Изделие закладное МН-40	3	1.020-1/83 2-15 24

Остальное см. серию 1.020-1/83 вып. 2-7.

Привязан

Инв. №

Нач.отд.	Роменский		20.11.90
Н контр.	Сацюк		20.11.90
ГИП	Ковалев		20.11.90
Нач.гр.	Шленова		20.11.90

407-3-578.90-АС.И-4

Колонны
2КБ04.36-2.1-2
2КБ04.36-2.1-3

Стадия	Масса	Масштаб
РП	3350	1:50, 1:20
Лист	Листов 1	

«ЭНЕРГОСЕТЬПРОЕКТ»
Северо-Западное отделение
Ленинград

коп. 3вз-

Ц00437-04 8

формат А3

Альбом 4

2К604.36-2.1-4

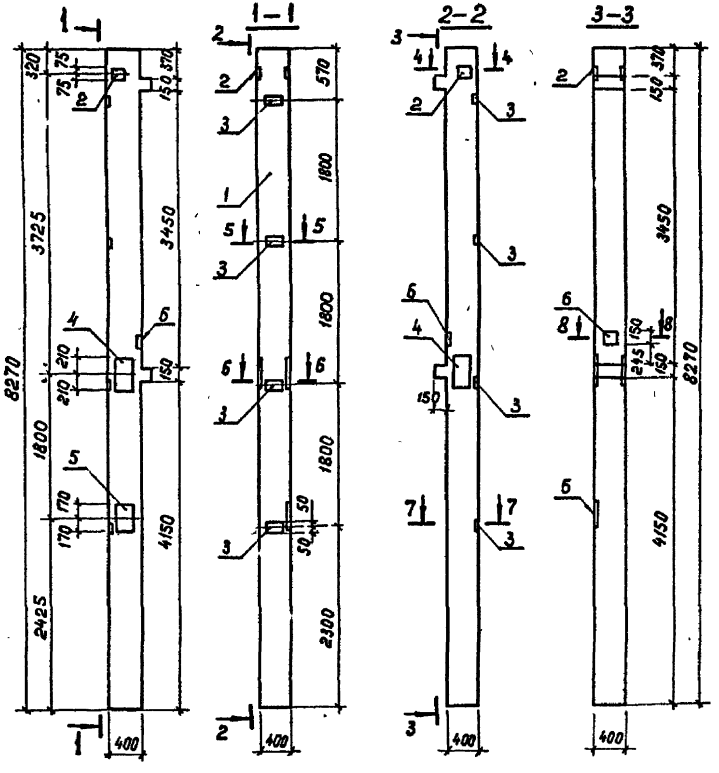

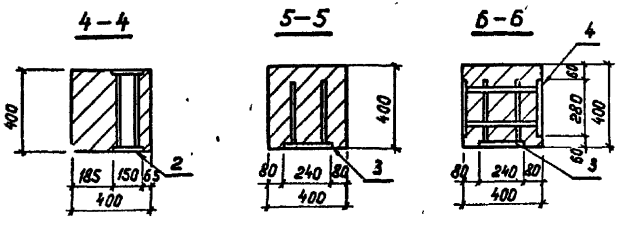

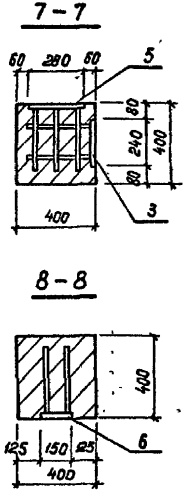

Ведомость расхода стали на дополнительные закладные изделия, кг

Марка элемента	Изделия закладные												Всего
	Арматура класса						Прокат марки						
	А-III						С235						
	ГОСТ 5781-82*					Итого	ГОСТ 103-76*					Итого	
	Ф8	Ф12	Ф18	Ф22			-6×100	-8×150	-16×280	-12×280			
2К604.36-2.1-4	1.6	3.42	3.84	6.9		15.76	4.52	4.23	29.6	8.97		47.32	63.08

Поз.	Наименование	Кол.	Обозначение документа
1	Колонна 2К604.36-2.1	1	1.020-1/83 Вып. 2-7
2	Изделие закладное МН-42	1	1.020-1/83. 2-15 24
3	Изделие закладное МН-34	4	1.020-1/83. 2-15 24
4	Изделие закладное МН-39	1	1.020-1/83. 2-15 23
5	Изделие закладное МН-27	1	1.020-1/83. 2-15 26
6	Изделие закладное МН-40	1	1.020-1/83. 2-15 24

Остальное см. серию 1.020-1/83 Вып. 2-7

Привязан

Инв. №

Нач. отд.	Роменский		20.11.90
Н. контр	Сацюк		20.11.90
ГИП	Ковалев		20.11.90
Нач. гр.	Шленова		20.11.90

407-3-578.90-АС.И-5

Колонна 2К604.36-2.1-4

Стадия	Масса	Масштаб
РП	3350	1:50, 1:20

Лист. Листов 1

«ЭНЕРГОСЕТЬПРОЕКТ» Северо-Западное отделение Ленинград

Коп. 9-9- 400437-04 9 Формат А3

ПРС 56.15-10А IVТ-1

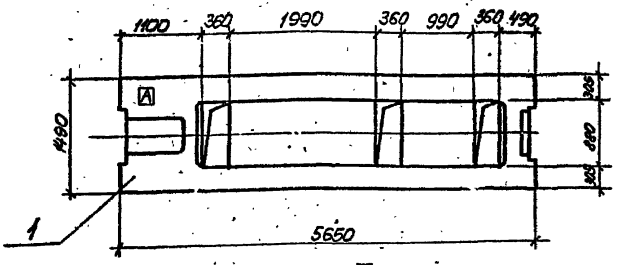

ПРС 56.15-10А IVТ-2

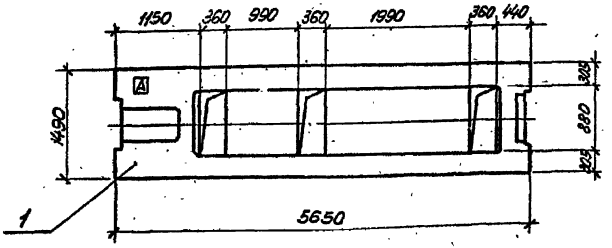

ПРС 56.15-10А IVТ-3

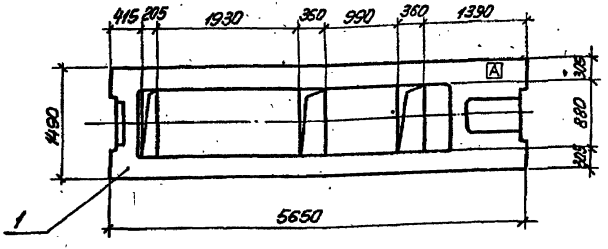

Поз.	Наименование	Кол.	Обозначение документа
	ПРС 56.15-10А-IVТ-1		
1	Плита ПРС 56.15-10А IVТ	1	1.041.1-2 Вып. 6
	ПРС 56.15-10А-IVТ-2		
1	Плита ПРС 56.15-10А-IVТ	1	1.041.1-2 Вып. 6
	ПРС 56.15-10А-IVТ-3		
1	Плита ПРС 56.15-10А-IVТ	1	1.041.1-2 Вып. 6

Индекс А наносится масляной краской и дан для ориентации плит при монтаже

Привязан

Инв. №

Нач. отд.	Ременский		20.11.90	407-3-578.90-АС.И-6
Н. контр.	Сацюк		20.11.90	Плиты сантехнические ПРС 56.15-10А-IVТ-1; ПРС 56.15-10А-IVТ-2; ПРС 56.15-10А-IVТ-3
ГИП	Ковалёв		20.11.90	
Нач. гр.	Шленова		20.11.90	
Инж. 3к.	Лизунова		20.11.90	

Стадия	Масса	Масштаб
РП	по серии	1:50
Лист	Листов 1	

"ЭНЕРГОСЕТЬПРОЕКТ" Северо-Западное отделение Ленинград

Копировал Т. Якоблева

Формат А3

ПРС 56.15-10АIVТ-4

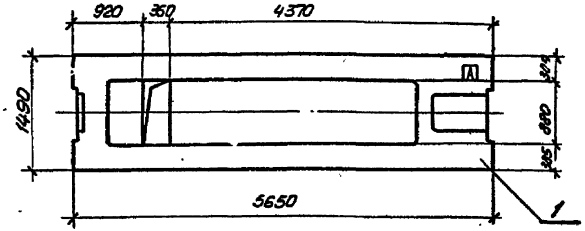

ПРС 56.15-10АIVТ-5

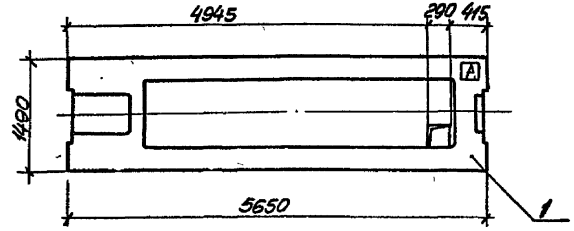

ПРС 56.15-10АIVТ-9

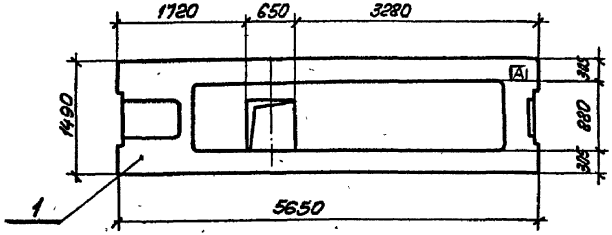

Поз.	Наименование	Кол	Обозначение документа
	ПРС 56.15-10А-IVТ-4		
1	Плита ПРС 56.15-10А-IVТ	1	1.041.1-2 Вып. 6
	ПРС 56.15-10А-IVТ-5		
1	Плита ПРС 56.15-10А-IVТ	1	1.041.1-2 Вып. 6
	ПРС 56.15-10А-IVТ-9		
1	Плита ПРС 56.15-10А-IVТ	1	1.041.1-2 Вып. 6

Индекс А наносится масляной краской и дан для ориентации плит при монтаже

Привязан

Инв. №

Нач. отд.	Романский		20.11.90
Н. контр.	Сачок		20.11.90
ГИП	Ковалев		20.11.90
Нач. гр.	Шленова		20.11.90
Инж. Эк.	Лизунова		20.11.90

407-3-578.90-АС.И-7

Плиты сантехнические ПРС 56.15-10А-IVТ-4; ПРС 56.15-10А-IVТ-5; ПРС 56.15-10А-IVТ-9

Стадия	Масса	Масштаб
РП	по серии	1:50
Лист	Листов 1	

«ЭНЕРГОСЕТЬПРОЕКТ» Северо-Западное отделение Ленинград

Копировал Т. Яковлева

Формат А3

ПРС 56.15-4АIVт-6

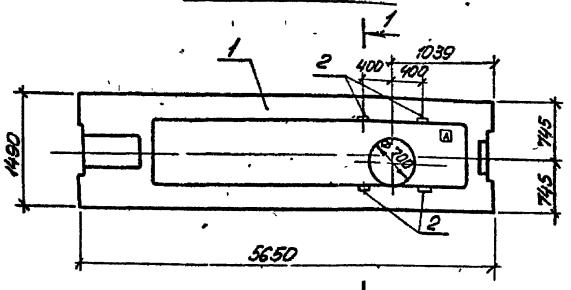

ПРС 56.15-4АIVт-7

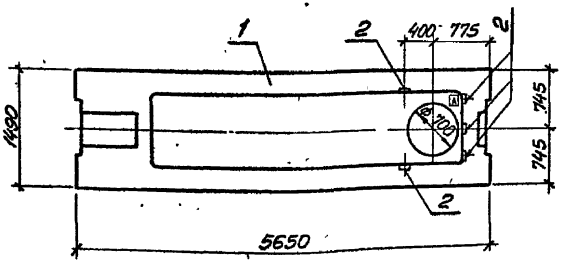

ПРС 56.15-4АIVт-8

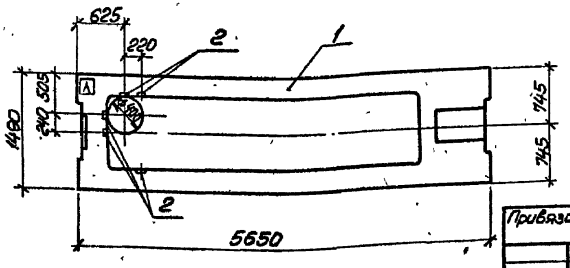

Поз.	Наименование	Кол.	Обозначение документа
	ПРС 56.15-4АIVт-6		
1	Плита ПРС 56.15-4АIVт	1	1.041.1-2 Вып.6
2	Марка МН 15	4	407-3-578.90-АС.И-21
	ПРС 56.15-4АIVт-7		
1	Плита ПРС 56.15-4АIVт	1	1.041.1-2 Вып.6
2	Марка МН 15	5	407-3-578.90-АС.И-21
	ПРС 56.15-4АIVт-8		
1	Плита ПРС 56.15-4АIVт	1	1.041.1-2 Вып.6
2	Марка МН 15	5	407-3-578.90-АС.И-21

Ведомость расхода стали на дополнительные закладные изделия, кг

Марка элемента	Изделия закладные						Всего
	Арматура класса AIII ГОСТ 5781-82*			Прокат марки С235 ГОСТ 8510-86			
	ф10		Итого	L110×70×8		Итого	
ПРС 56.15-4АIVт-6	2,4		2,4	8,8		8,8	11,2
ПРС 56.15-4АIVт-7	3,0		3,0	11,0		11,0	14,0
ПРС 56.15-4АIVт-8	2,4		2,4	8,8		8,8	11,2

Индекс А наносится масляной краской и дан для ориентации плит при монтаже

Нач.отд	Роменский		20.11.94
Н.контр	Сацук		20.11.94
ГИП	Кобелев		20.11.94
Нач.гр.	Шленова		20.11.94
Чертёж	Пудалова		20.11.94

Плиты сантехнические ПРС 56.15-6АIVт-6; ПРС 56.15-6АIVт-7; ПРС 56.15-6АIVт-8

407-3-578.90-АС.И-8

Стадия	Масса	Масштаб
РП	по серии	1:50
Лист	Листов 1	

"ЭНЕРГОСЕТЬПРОЕКТ" Северо-Западное отделение Ленинград

Привязан:

Инв. №

Копировал 12 Формат А3

ПРС 56.15-10А-IVт-10

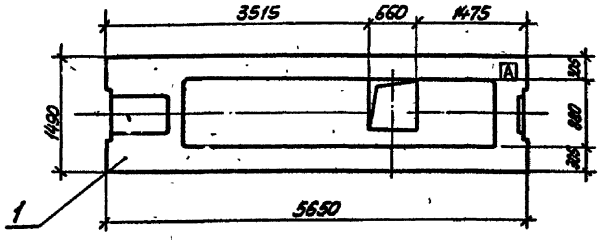

Поз.	Наименование	Кол	Обозначение документа
	ПРС 56.15-10А-IVт-10		
1.	Плита ПРС 56.15-10А-IVт	1	ЦОч.1-2 Вып.6

Индекс А наносится масляной краской и дан для ориентации плит при монтаже

Привязан

Инв. №

Нач. отд.	Романский		20.11.94
Н. контр.	Сочнов		20.11.94
ГИП	Кабанов		20.11.94
Нач. пр.	Шленова		20.11.94
Инж. эк.	Лидинова		20.11.94

407-3-576.90-АС.И-9

Плита сантехническая ПРС 56.15-10А-IVт-10

Стадия	Масса	Масштаб
РП	по серии	1:50
Лист 1	Листов 1	

"ЭНЕРГОСЕТЬПРОЕКТ" Северо-Западное отделение Ленинград

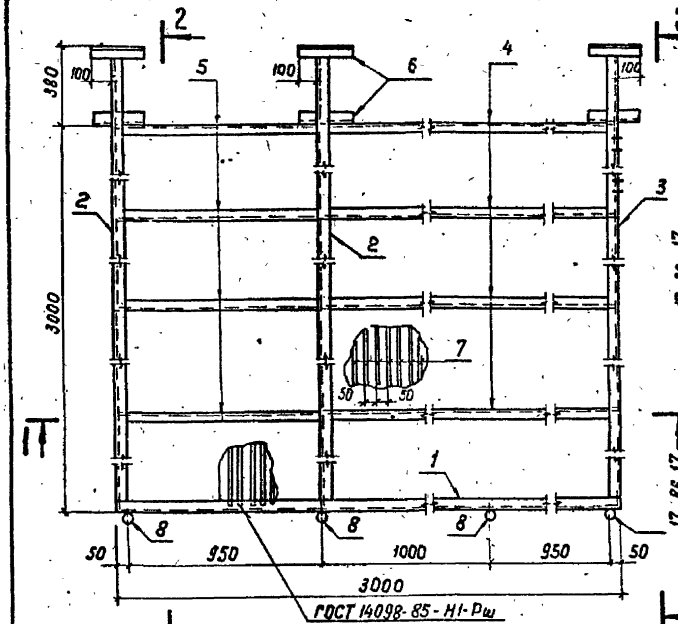

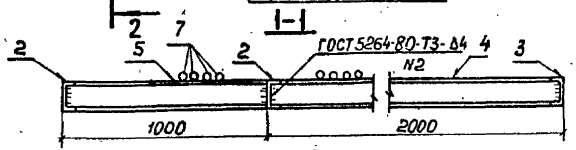

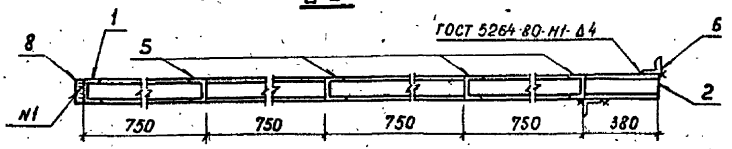

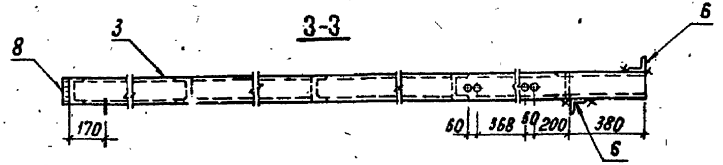

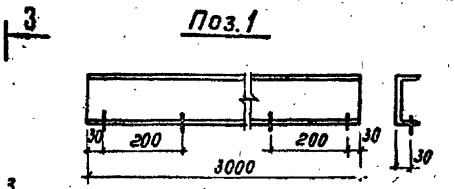

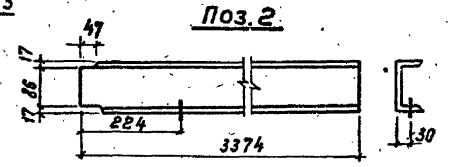

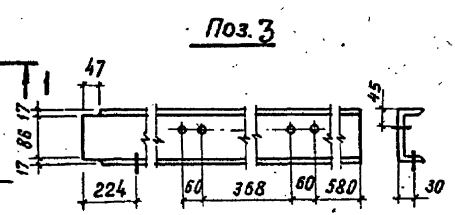

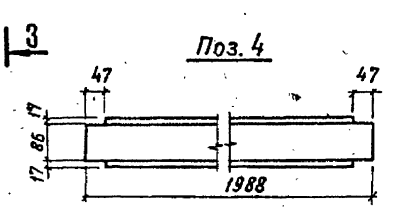

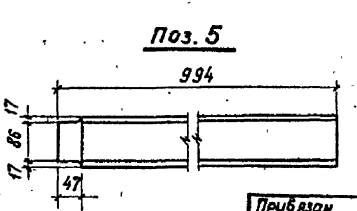

Поз.	Наименование		Кол.
1	Швеллер 12 ГОСТ 8240-90		
	ℓ = 3000	31,2 кг	1
2	То же ℓ = 3374	35,1 кг	2
3	То же ℓ = 3374	35,1 кг	1
4	То же ℓ = 1988	20,7 кг	4
5	То же ℓ = 994	10,3 кг	4
6	Уголок 50×50×5 ГОСТ 8509-86		
	ℓ = 250	0,9 кг	6
7	Круг 20 - ГОСТ 2590-88		
	ℓ = 2970	7,3 кг	59
8	Труба 30×2,5 ГОСТ 10704-76*		
	ℓ = 120	0,2 кг	4

Все отв. Ф 17,5 мм.

Привязан

Инв. №

Нач. отд	Роменский		28.11.90
Н. контр.	Сацюк		28.11.90
ГИП	Ковалев		28.11.90
Нач. гр.	Шленова		28.11.90
Инж. Пров.	Калинько		28.11.90

407-3-578.90-АС.И-10

Марка ЛМ-1

Стадия	Масса	Масштаб
РП	697,4	1:20, 1:10
Лист	Листов 1	

«Энергосетьпроект» Северо-Западное отделение Ленинград

Коп. 9.г. 400437-04 14 Формат А3

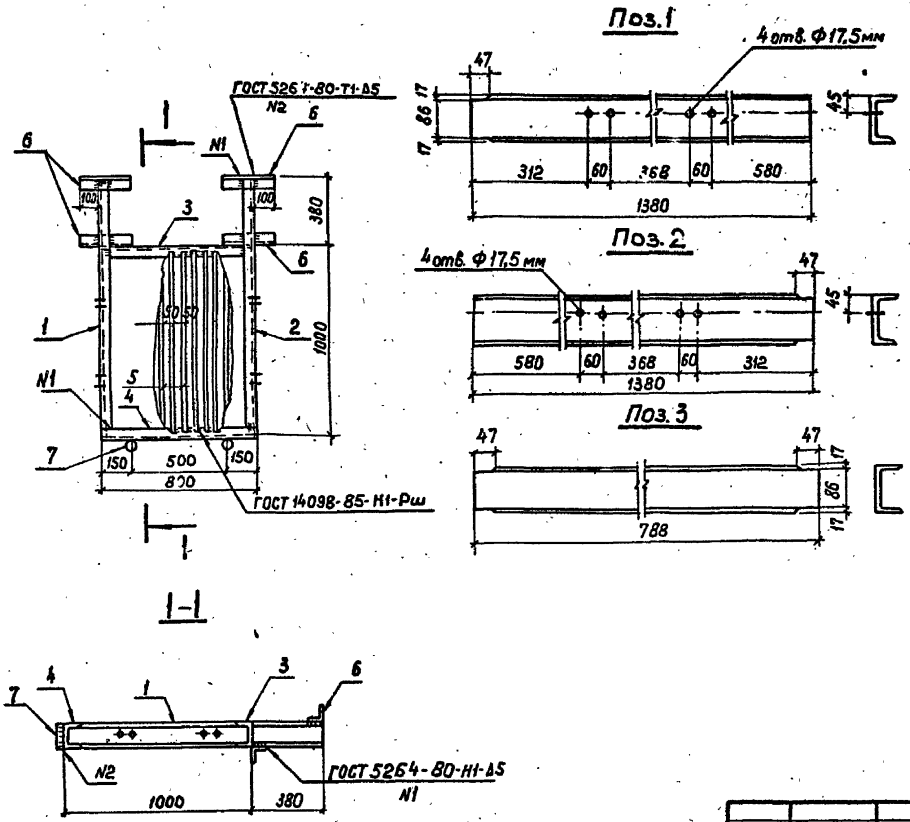

Поз.	Наименование	Кол.
1	Швеллер 12 ГОСТ 8240-90	
	ℓ = 1380 14,4кг	1
2	То же ℓ = 1380 14,4кг	1
3	То же ℓ = 788 8,2кг	1
4	То же ℓ = 800 8,2 кг	1
5	Круг 20 ГОСТ 2590-88	
	ℓ = 970 2,4 кг	15
6	Уголок 50×50×5 ГОСТ 8509-86	
	ℓ = 250 0,94кг	4
7	Труба 30×2,5-ГОСТ 10704-76*	
	ℓ = 120 0,2 кг	2

Альбом 4 ЕЕ

Привязан

Инв. №

Нач.отд.	Роменский		20.II.90
Н.контр.	Сацюк		20.II.90
ГИП	Ковалев		20.II.90
Нач. гр.	Шленова		20.II.90
Инж.Ік.	Колинько		20.II.90

407-3-578.90-АС.И-11

Марка ЛМ-2

Стадия	Масса	Масштаб
РП	85,4	1:20 1:10

Лист | Листов 1

«ЭНЕРГОСЕТЬПРОЕКТ»
Северо-Западное отделение
Ленинград

Коп. Я.Г. Ц00437-04 15 Формат А3

Инв.№подл. | Подпись и дата | В зам. инв.№

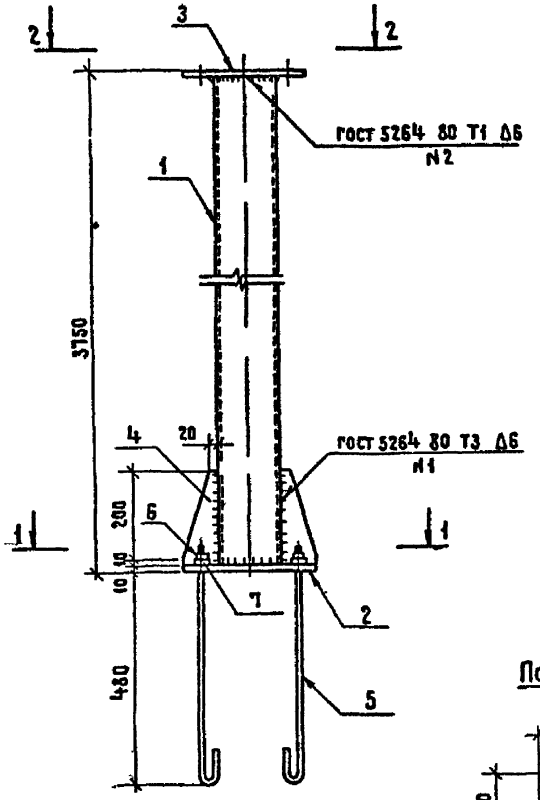

1 – 1

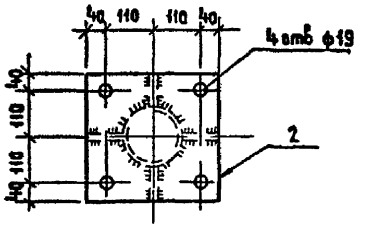

2 – 2

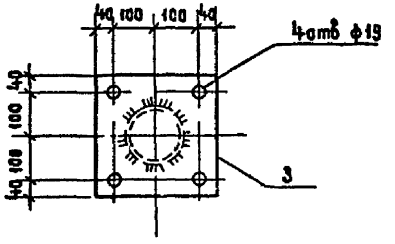

Поз 5

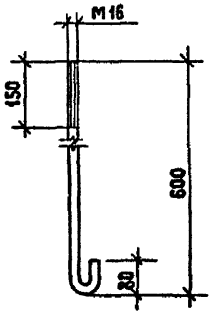

Поз 4

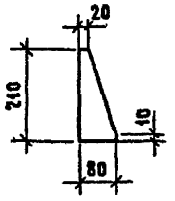

Поз.	Наименование	Кол
1	Труба 140×4,5 ГОСТ 10704-76*	1
	ℓ=3730 56,1кг	1
2	Лист 10-ГОСТ 19903-74*	
	S=300×300 7,1кг	1
3	То же S=280×280 6,2кг	1
4	Полоса 10×80-ГОСТ 103-76*	
	ℓ=210 1,3кг	4
5	Круг 16-ГОСТ 2590-88	
	ℓ=700 1,1кг	4
6	Гайка М16.5 ГОСТ 5915-70*	4
7	Шайба 16 ГОСТ 11371-78	4

Привязан

Инв. N°

Нач отд	Раменский		20	90
Н контр	Сацюк		2	9
ГИП	Кобалев		10	90
Нач гр	Шленова		20	90
Инженер	Колинько			9

407-3-578.90-АС.И-12

Марка АМ-3

Стадия	Масса	Масштаб
РП	79,0	1:10
Лист	Листов 1	

ЭНЕРГОСЕТЬПРОЕКТ
Северо-Западное отделение
Ленинград

Копировал ЗСикова

Альбом-4

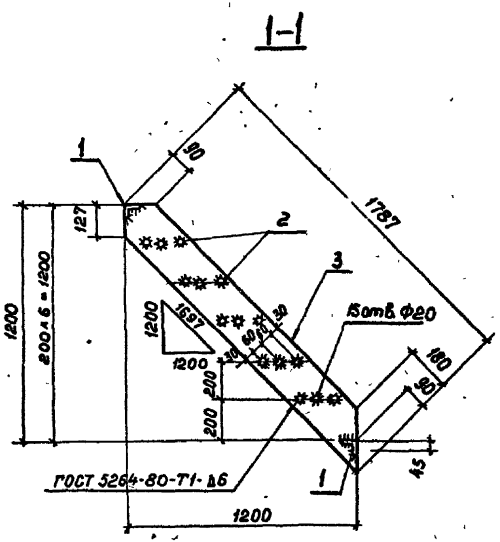

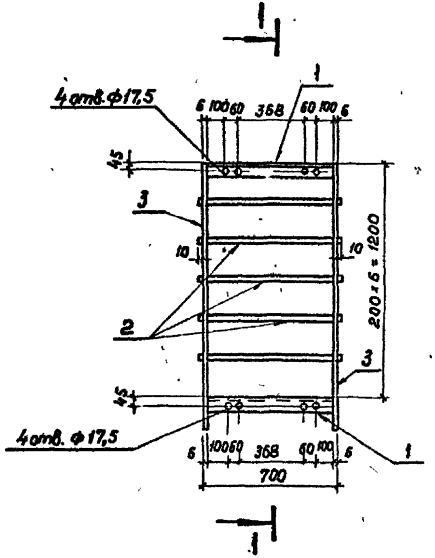

Поз.	Наименование	Кол.
1	Уголок 75×75×6 ГОСТ 8509-86	
	ℓ=682 4,7кг	2
2	Круг 18 ГОСТ 2590-88	
	ℓ=720 1,4кг	15
3	Лист 6 ГОСТ 19903-74*	
	S=180×1787 15,2кг	2

Привязан

Инв. №

Нач.отд.	Роменский		20.II.90
Н.контр.	Сацюк		20.II.90
ГИП	Ковалев		20.II.90
Нач. гр.	Шленова		20.II.90
Инж.I кат.	Колинько		20.II.90

407-3-578.90-АС.И-13

Марка ЛМ-4

Стадия	Масса	Масштаб
РП	60,8	1:20

Лист | Листов 1

«ЭНЕРГОСЕТЬПРОЕКТ» Северо-Западное отделение Ленинград

Кол. 9.Г. Ц00437-04 17 Формат А3

Инв. № подл. | Подпись и дата | Взам. инв. №

Альбом 4

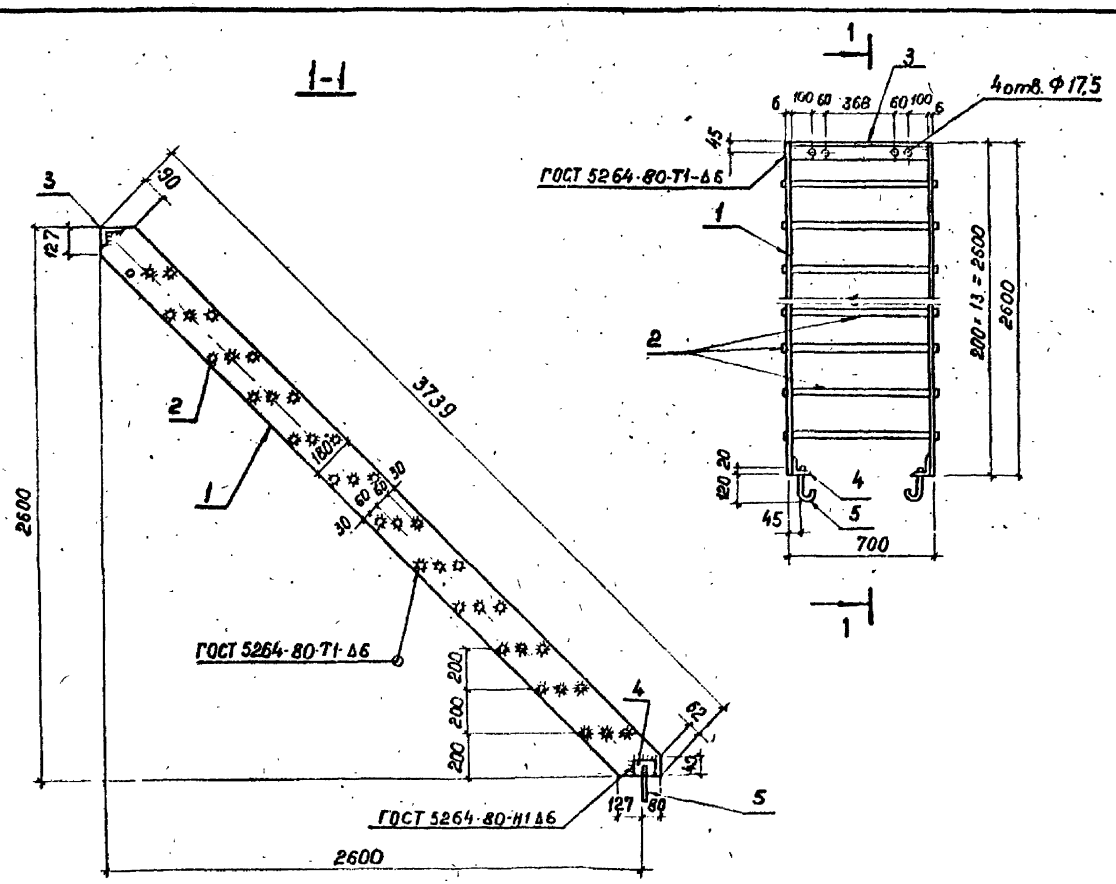

Поз.	Наименование	Кол.
1	Лист 6 ГОСТ 19903-74*	
	S=180×3739 31,7кг	2
2	Круг 18 ГОСТ 2590-88	
	ℓ=720 1,4кг	36
3	Уголок 75×75×6 ГОСТ 8509-86	
	ℓ=688 4,74кг	1
4	То же ℓ=100 0,7кг	2
5	Круг 12 ГОСТ 2590-88	
	ℓ=220 0,2кг	2

Привязан

Инв. №

Нач. отд.	Роменский		20.11.90
Н. контр.	Сацюк		20.11.90
ГИП	Ковалев		20.11.90
Нач. гр.	Шленова		20.11.90
Инж. I к.	Колинько		20.11.90

407-3-578.90-АС.И-14

Марка ЛМ-5

Стадия	Масса	Масштаб
РП	120,4	1:20

Лист | Листов 1

«ЭНЕРГОСЕТЬПРОЕКТ» Северо-Западное отделение Ленинград

Коп. Я.Г. 1100487-04 19 Формат А3

Альбом 4

1-1

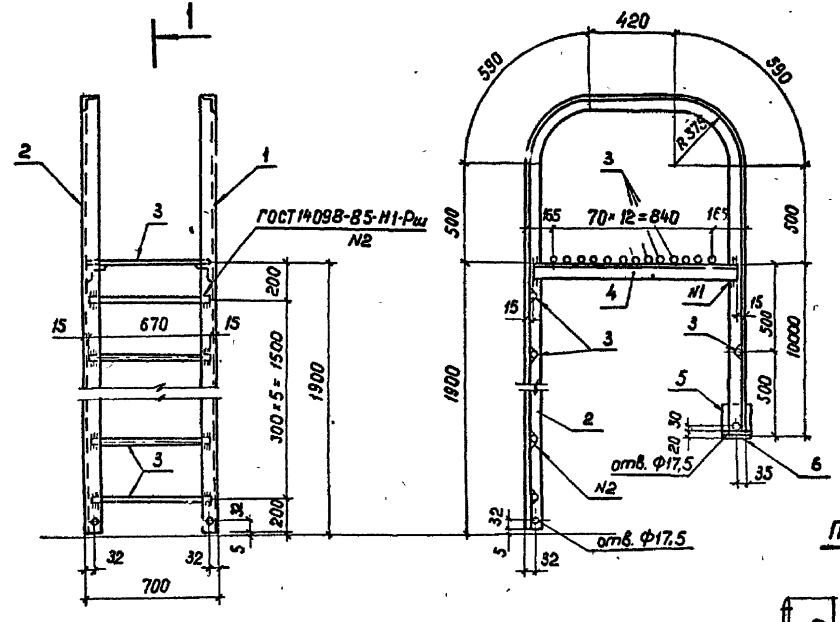

Поз. 5

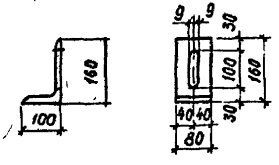

Поз. 6

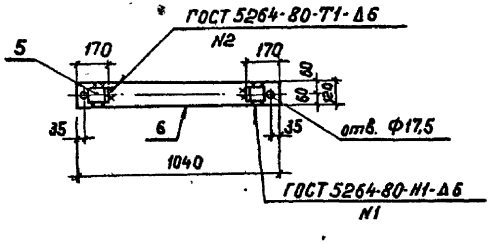

Поз.	Наименование	Кол.
1	Уголок 63×63×6 ГОСТ 8509-86	
	ℓ = 5075 29,0 кг	1
2	То же ℓ = 5075 29,0 кг	1
3	Круг 20 ГОСТ 2590-88	
	ℓ = 670 1,7 кг	20
4	Уголок 63×63×6 ГОСТ 8509-86	
	ℓ = 1140 6,5 к	2
5	Уголок 160×100×10 ГОСТ 8510-86	
	ℓ = 80 1,6 кг	2
6	Лист 6 ГОСТ 103-76*	
	S = 120×1040 5,9 кг	1

Привязан

Инв. №

Нач. отд.	Романский		20.11.90
Н. контр.	Сашок		20.11.90
ГИП	Ковалев		20.11.90
Нач. гр.	Шленова		20.11.90
Инж. Тех.	Колинько		20.11.90

Кол. 9 Г.

407-3-578.90-АС.И-15

Марка ЛМ-7

Стадия	Масса	Масштаб
РП	114,1	1:20
Лист	Листов 1	

«ЭНЕРГОСЕТЕПРОЕКТ» Северо-Западное отделение Ленинград

Инв. № подл. | Подпись и дата | Взам. инв. №

4 00437-04 19

Формат А3

Альбом 4

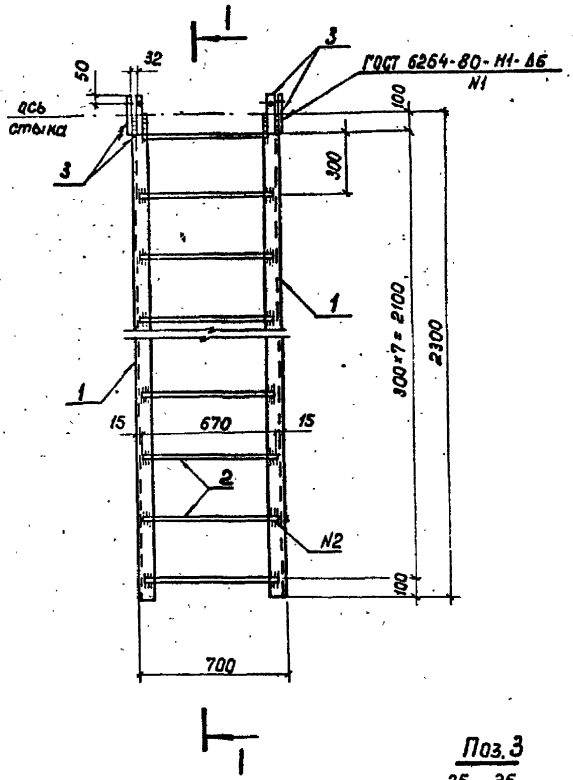

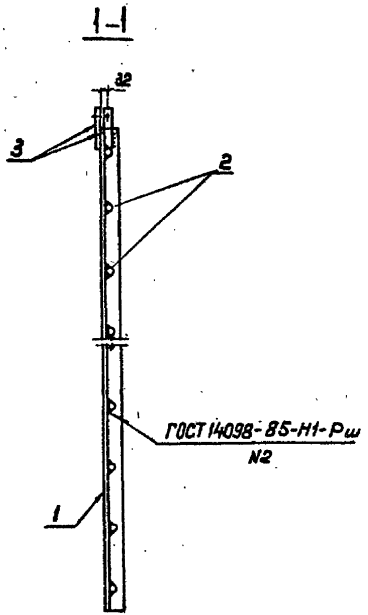

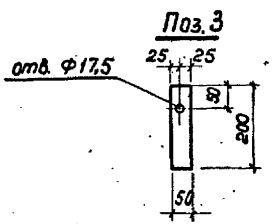

Поз.	Наименование	Кол.
1	Уголок 63×63×6 ГОСТ 8509-86	
	ℓ=2300 13,2кг	2
2	Круг 20 ГОСТ 2590-88	
	ℓ=670 1,7кг	8
3	По оса 6×50 ГОСТ 103-76*	
	ℓ=200 0,47	4

Привязан

Инв. №

Нач.отд.	Роменский		20.11.94
Н.контр.	Сацюк		20.11.94
ГИП	Ковалев		20.11.94
Нач. гр.	Шленова		20.11.94
Инж.I кат.	Колинько		20.11.94

407-3-578.90-АС.И-16

Марка ЛМ-8

Стадия	Масса	Масштаб
РП	41,9	1:20

Лист | Листов 1

«ЭНЕРГОСЕТЬПРОЕКТ»
Северо-Западное отделение
Ленинград

Коп. Я.Г. 11.00427-04 ОП Формат А3

Альбом 4

ОГ-1

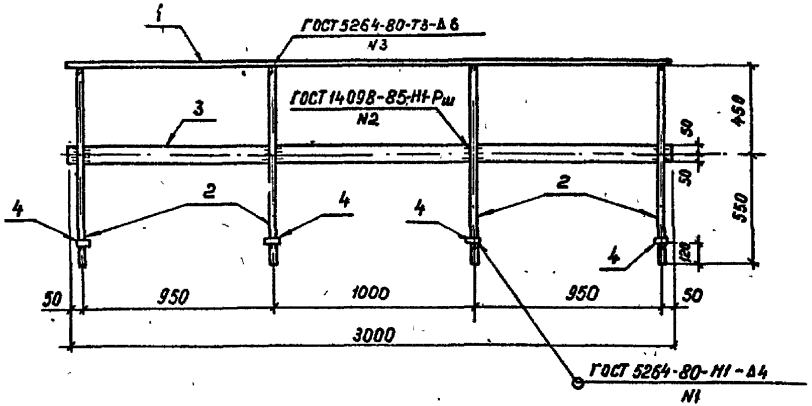

Марка	Поз.	Наименование	Кол.	Масса, кг
ОГ-1	1	Круг 22 ГОСТ 2590-88		35,0
		ℓ = 3000 8,9 кг	1	
	2	То же ℓ = 1000 2,98 кг	4	
	3	Полоса 6×100 ГОСТ 103-76*		
		ℓ = 3060 14,1 кг	1	
	4	Шайба 22 ГОСТ 11371-78*	4	
ОГ-4	2	Круг 22 ГОСТ 2590-88		12,2
		ℓ = 1000 2,98 кг	2	
	4	Шайба 22 ГОСТ 11371-78*	2	
	5	Круг 22 ГОСТ 2590-88		
		ℓ = 800 2,4 кг	1	
	6	Полоса 6×100 ГОСТ 103-76*		
		ℓ = 800 3,8 кг	1	

ОГ-4

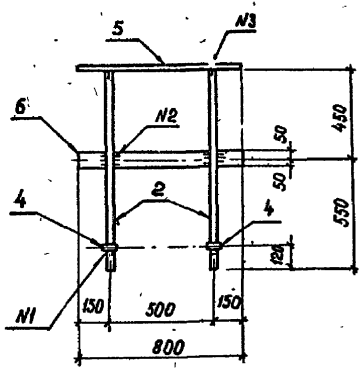

Взам. инв. №

Подпись и дата

Инв. № подл.

Привязан

Инв. №

Нач. отд.	Роменский		30.11.94	
Н. контр.	Сашок		30.11.94	
ГИП	Ковалев		30.11.94	
Нач. гр.	Шленова		30.11.94	
Инж. техн.	Колинько		30.11.94	

407-3-578.90-АС.И-17

Марки ОГ-1, ОГ-4

Стадия	Масса	Масштаб
РП	См. специф.	1:20
Лист	Листов 1	

«ЭНЕРГОСЕТЬПРОЕКТ»
Северо-Западное отделение
Ленинград

Кол. уч.

Ц-00437-04 21

Формат А3

Альбом 4

ОГ-2

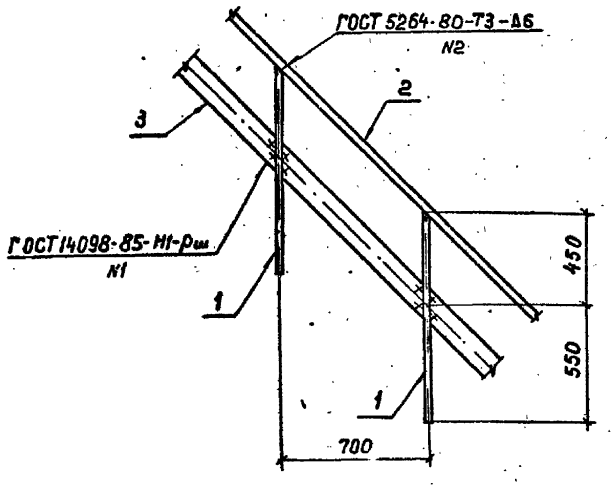

ОГ-3

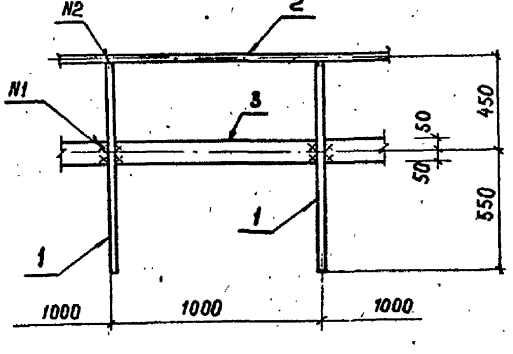

Марка	Поз.	Наименование	Кол.	Масса, кг
ОГ-2	1	Круг 22 ГОСТ 2590-88		15,7
		ℓ=1000 2,98кг	2	
	2	То же ℓ=1000 2,98кг	1	
	3	Полоса 6×100 ГОСТ 103-76*		
		ℓ=1000 4,71кг	1	
ОГ-3	1	Круг 22 ГОСТ2590-88	2	13,7
		ℓ= 1000 2,98кг		
	2	То же ℓ=1000 2,98кг	1	
	3	Полоса 6×100 ГОСТ 103-76*		
		ℓ=1000 4,71кг	1	

Привязан

Инв. №

Нач. отд.	Роменец		20.11.90
Н. контр.	Сацюк		20.11.90
ГИП	Ковалев		20.11.90
Нач. гр.	Шленова		20.11.90
Инж. Ком.	Колинько		20.11.90

407-3-578.90-АС.И-18

Марки ОГ-2, ОГ-3

Стадия	Масса	Масштаб
РП	См. специф.	1:20
Лист	Листов 1	

«ЭНЕРГОСЕТЬПРОЕКТ» Северо-Западное отделение Ленинград

Коп. 9.Г. Ц00437-04.22 Формат А3

Инв. № подл. | Подпись и дата | Взам. инв. №

Альбом 14

МН-1

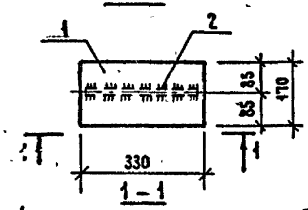

МН-4

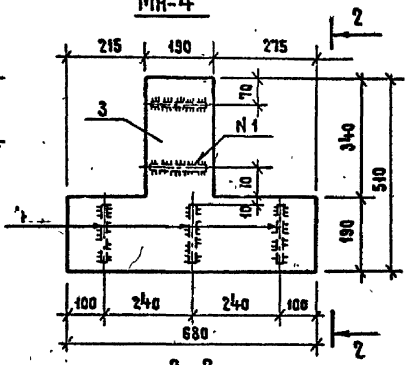

МН-5, МН-6

3 – 3

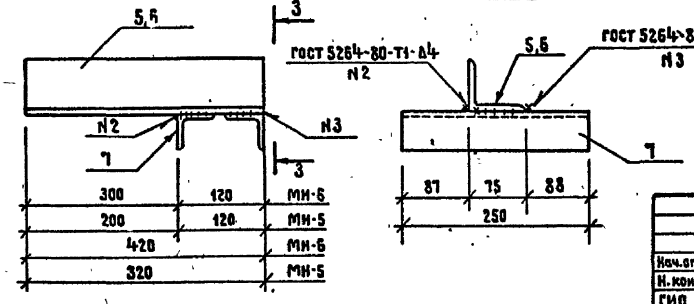

Марка	Поз.	Наименование	Кол.	Масса, кг
МН-1	1	Лист 10 ГОСТ 19903-74*		4,2
		S=170×300 4,0 кг	1	
	2	А-I-6 ГОСТ 5781-82*		
		ℓ=800 0,2 кг	1	
МН-4	3	Лист 10 ГОСТ 19903-74*		15,0
		S=680×510 15,2 кг	1	
	4	А-I-6 ГОСТ 5781-82*		
		ℓ=700 0,15 кг	5	
МН-5	5	Уголок 75×75×6 ГОСТ 8509-86		4,1
		ℓ=320 2,2 кг	1	
	7	Уголок 50×50×5 ГОСТ 8509-86		
		ℓ=250 0,94 кг	2	
МН-6	6	Уголок 75×75×6 ГОСТ 8509-86		4,3
		ℓ=420 2,9 кг	1	
	7	Уголок 50×50×5 ГОСТ 8509-86		
		ℓ=250 0,94 кг	2	

Привязан

Инв. №

407-3-578.90-АС.И-19

Нач. отд.	Романский		10.1.90
Н. контр.	Сацюк		10.1.90
ГИП	Ковалев		10.1.90
Нач. гр.	Шленова		10.1.90
Инж. Т.к.	Коликова		10.1.90

Марки
МН-1, МН-4, МН-5, МН-6

Стадия	Масса	Масштаб
РД	См. спецификацию	1:10, 1:5
Лист	Листов 1	

ЭНЕРГОСЕТЬПРОЕКТ
Северо-Западное отделение
Ленинград

Альбом 4

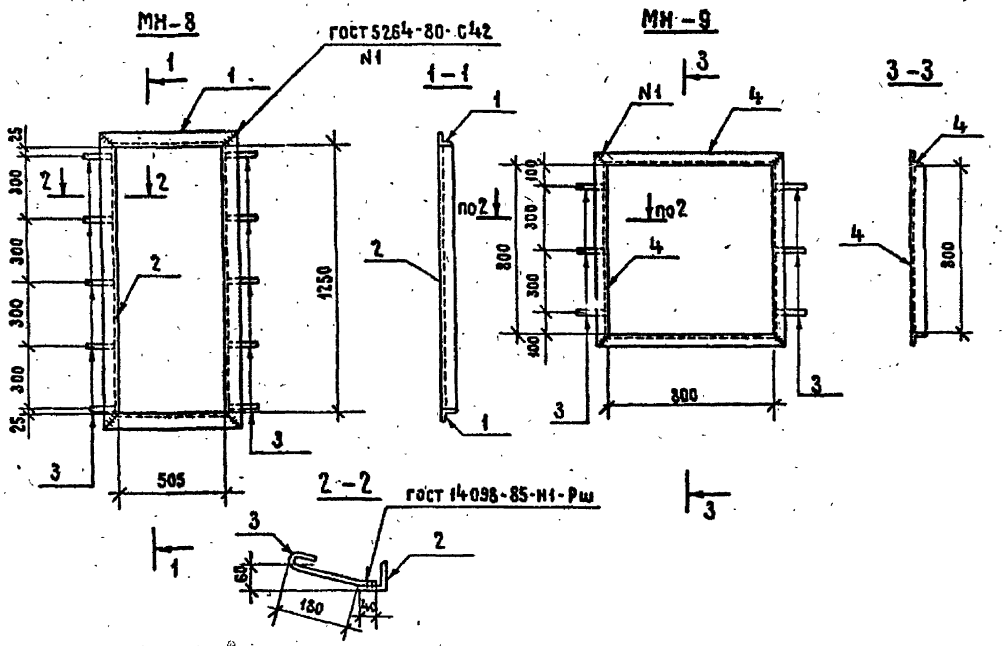

Марка	Поз.	Наименование	Кол.	Масса, кг
МН-8	1	Уголок 63×63×5 ГОСТ 8509-86		19,8
		ℓ=1376 6,6 кг	2	
	2	Уголок 63×63×5 ГОСТ 8509-86		
		ℓ=631 3,0 кг	2	
	3	ф6 AI ГОС. 5781-82*		
		ℓ=265 0,06кг	10	
МН-9	3	ф6 AI ГОСТ 5781-82*		14,0
		ℓ=265 0,06 кг	6	
	4	Уголок 50×50×5 ГОСТ 8509-86		
		ℓ=900 3,4 кг	4	
МН-10	3	ф6 AI ГОСТ 5781-82*		9,8
		ℓ=265 0,06 кг	4	
	5	Уголок 50×50×5 ГОСТ 8509-86		
		ℓ=630 2,4 кг	4	

Привязан

Инв. N°

Нач.отд	Роменский		20.11.90
Н.контр	Сацюк		20.11.90
ГИП	Ковалев		20.11.90
Нач.гр.	Шленова		20.11.90
Инж.I к.	Коленько		20.11.90

407-3-578.90-АС.И-20

Закладное изделие МН (МН-8; МН-9; МН-10)

Стадия	Масса	Масштаб
РП	См. спецификацию	1:20, 1:10
Лист	Листов 1	

ЭНЕРГОСЕТЬПРОЕКТ Северо-Западное отделение Ленинград

Копировал Зукова 400437-04 24 Формат А3

Инв.N подл. | Подпись и дата | Взам. инв.N

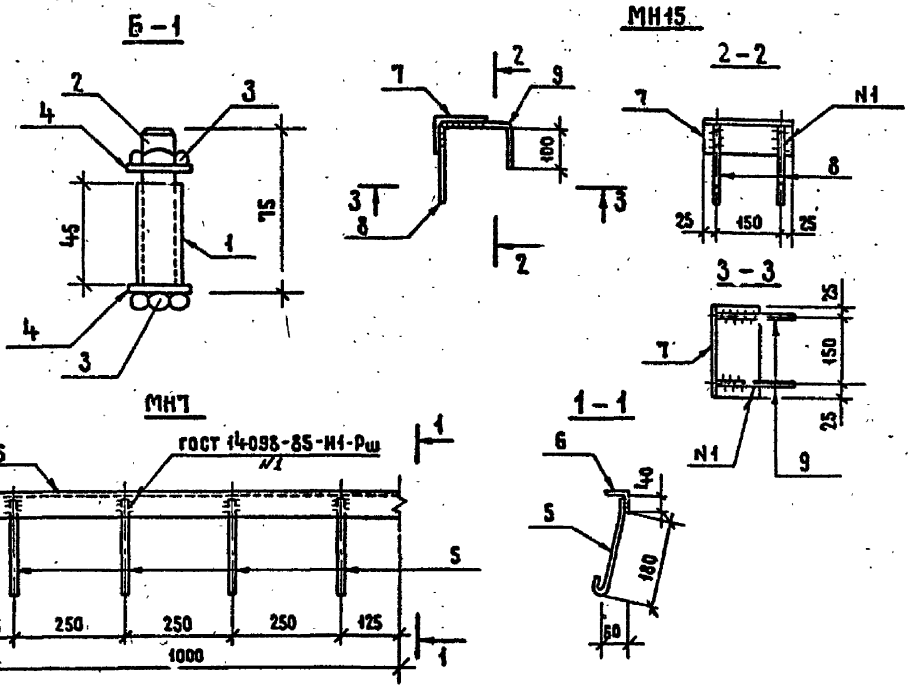

Марка	Поз.	Наименование	Кол.	Масса, кг
Б-1	1	Труба 20×2,5 ГОСТ 3262-75*		0,19
		ℓ = 45 0,07 кг	1	
	2	Болт М12×75 ГОСТ 7798-70*	1	
	3	Гайка М12,5 ГОСТ 5915-70*	2	
	4	Шайба 12 ГОСТ 11371-78	2	
МН-7	5	А-I-б ГОСТ 5781-82*		4,0
		ℓ = 265 0,06 кг	4	
	6	Уголок 50×50×5 ГОСТ 8509-86		
		ℓ = 1000 3,77 кг	1	
МН-15	7	Уголок 110×110×8 ГОСТ 8510-86		2,3
		ℓ = 200 2,2 кг	1	
	8	ф-10 А III ГОСТ 5781-82*		
		ℓ = 180 0,1 кг	2	
	9	ф-10 А III ГОСТ 5781-82*		
		ℓ = 280 0,2 кг	2	

Привязан

Инв. №

Нач. отд.	Ромейский		20.11.90
Н. контр.	Сацюк		20.11.90
ГИП	Коваль		20.11.90
Нач. гр.	Шленова		20.11.90
Инж. Тех.	Колинько		20.11.90

407-3-578.90-АС.И-21

Марки Б-1, МН-7, МН-15

Стадия	Масса	Масштаб
РП	См. спецификацию	1:10, 1:2
Лист	Листов 1	

ЭНЕРГОСЕТЬПРОЕКТ Северо-Западное отделение Ленинград

Копировал Жукова 400437-04 25 Формат А3

Альбом 4

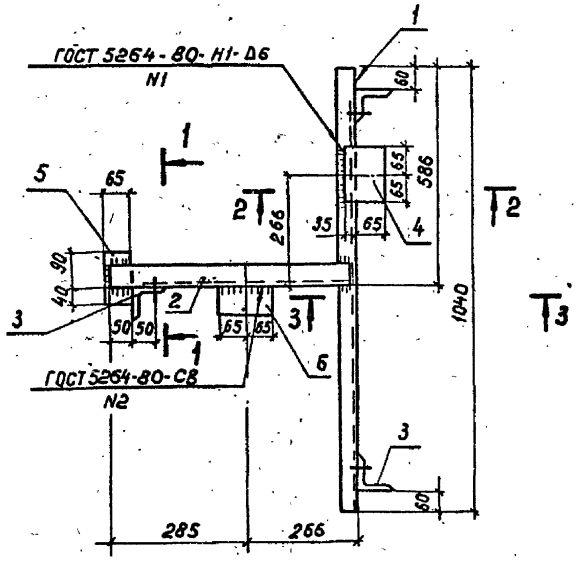

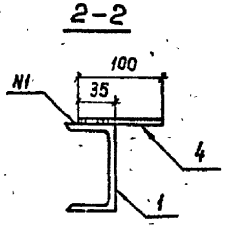

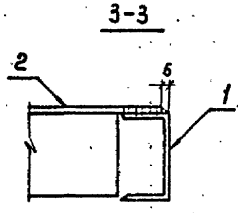

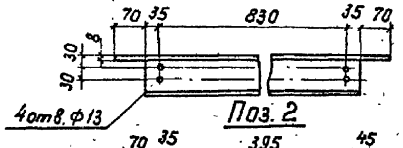

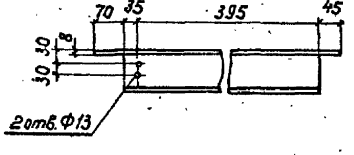

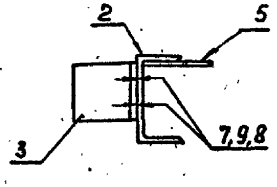

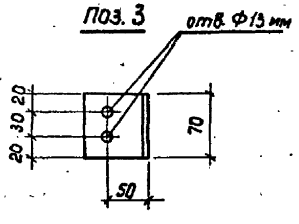

Поз.	Наименование	Кол.
1	Швеллер10 ГОСТ 8240-90	
	ℓ = 1040 8,9кг	1
2	То же	
	ℓ = 545 4,7кг	1
3	Уголок 75×75×6 ГОСТ 8509-86	
	ℓ = 70 0,5кг	3
4	Полоса 10×100 ГОСТ 103-76*	
	ℓ = 130 1,0кг	1
5	Полоса 8×65 ГОСТ 103-76*	
	ℓ = 130 0,5кг	1
6	Полоса 10×65 ГОСТ 103-76*	
	ℓ = 130 0,7кг	1
7	Болт М12×35 ГОСТ 7798-70*	6
8	Гайка М12,5 ГОСТ 5915-70*	6
9	Шайба 12 ГОСТ 11371-78*	6

Привязан

Инв. №

Нач.отд.	Роменский		20.11.90
Н.контр.	Сацюк		20.11.90
ГИП	Козалев		20.11.90
Нач.гр.	Шленова		20.11.90
Инж.Iк.	Колиноко		20.11.90

407-3-578.90-АСИ-22

Марка МН-11

Стадия	Масса	Масштаб
РП	17,5	1:10
Лист	Листов 1	

«ЭНЕРГОСЕТЬПРОЕКТ»
Северо-Западное отделение
Ленинград

Инв. № подл. | Подпись и дата | Взам. инв. №

Кол. уч. 400437-04 26 Формат А3

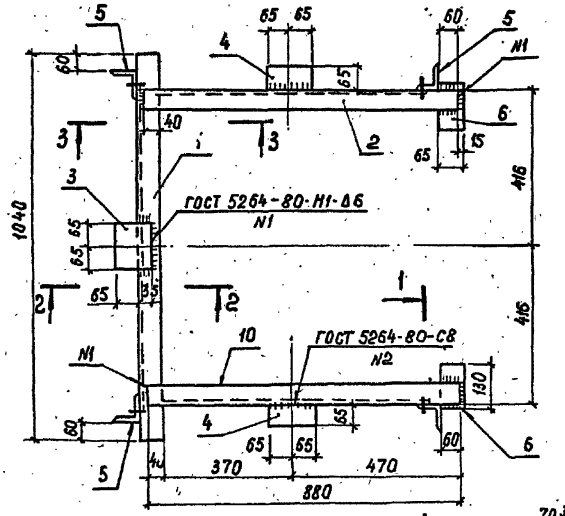

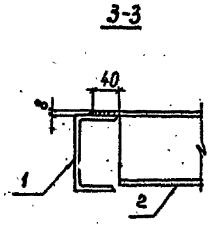

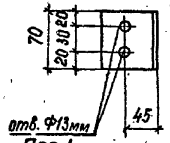

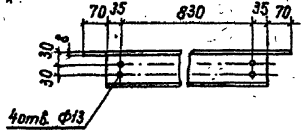

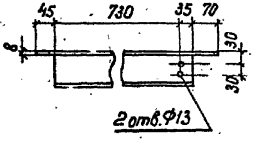

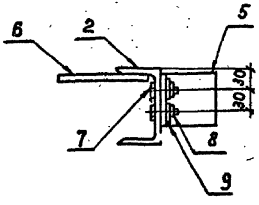

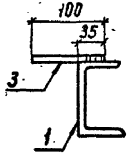

Поз.	Наименование	Кол.
1	Швеллер 10-ГОСТ 8240-90	
	ℓ = 1040 8,9 кг	1
2	То же ℓ = 880 7,6 кг	1
3	Полоса 10×100 ГОСТ 103-76*	
	ℓ = 130 1,0 кг	1
4	Полоса 10×65 ГОСТ 103-76*	
	ℓ = 130 0,7 кг	2
5	Уголок 75×75×6 ГОСТ 8509-86	
	ℓ = 70 0,5 кг	4
6	Полоса 8×65 ГОСТ 103-75*	
	ℓ = 130 0,5 кг	2
7	Болт М12.35 ГОСТ 7798-70*	8
8	Гайка М12,5 ГОСТ 5915-70*	8
9	Шайба М12 ГОСТ 11371-78*	8
10	Швеллер 10-ГОСТ 8240-90	
	ℓ = 880 (зеркально поз.2) 7,6 кг	1

Привязан

Инв. №

Нач. отд.	Романский		20.11.96
Н. контр.	Сацюк		20.11.96
ГИП	Ковалев		20.11.96
Нач. гр.	Шленова		20.11.96
Инж. Тк.	Колинько		20.11.96

407-3-578.90-АС.И-23

Марка МН-12

Стадия	Масса	Масштаб
РП	29,5	1:10

Лист 1 Листов 1

«ЭНЕРГОСЕТЬПРОЕКТ» Северо-Западное отделение Ленинград

Копировал Формат А3

Альбом 4

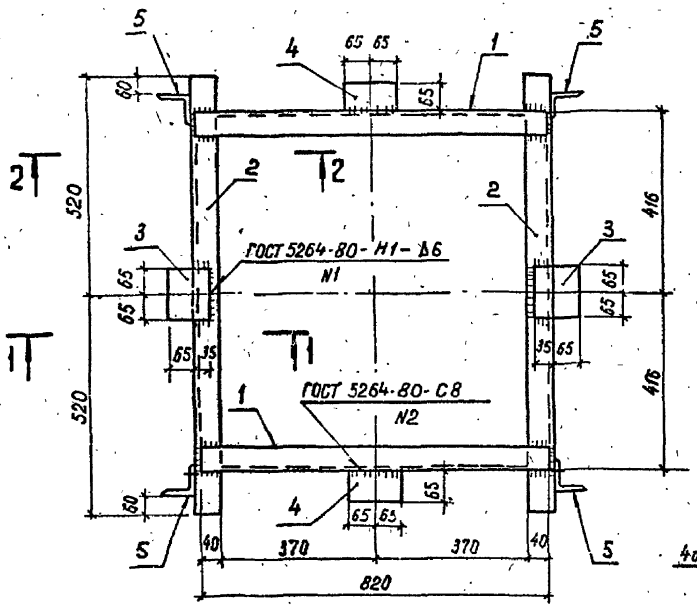

Поз 5

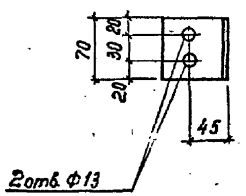

Поз. 2

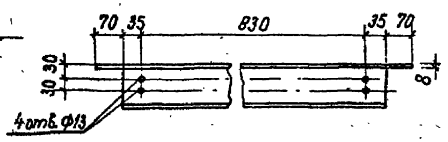

1-1

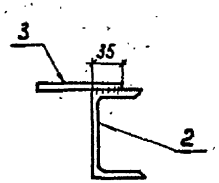

2-2

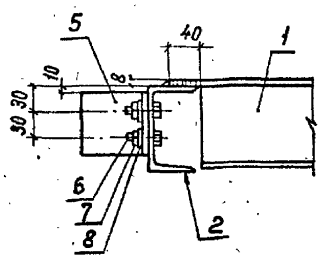

Поз.	Наименование	Кол.
1	Швеллер 10 ГОСТ 8240-90	
	ℓ = 820 7,0 кг	2
2	То же ℓ = 1040 8,9 кг	2
3	Полоса 10×100 ГОСТ 103-76*	
	ℓ 130 1,0 кг	2
4	Полоса 10×65 ГОСТ 103-76*	
	ℓ = 130 0,7 кг	2
5	Уголок 75×75×6 ГОСТ 8509-86	
	ℓ = 70 0,5 кг	4
6	Болт М..35 ГОСТ 7798-70*	8
7	Гайка М12,5 ГОСТ 5915-70*	8
8	Шайба 12 ГОСТ 11371-78*	8

Привязан

Инв. №

Нач. отд.	Роменский		20.11.90
Н. контр.	Сацюк		20.11.90
ГИП	Ковалев		20.11.90
Нач. гр.	Шленова		20.11.90
Инж. I к.п.	Колинько		20.11.90

407-3-578.90-АС.И-24

Марка МН-13

Стадия	Масса	Масштаб
РП	37,2	1:10, 1:5
Лист	Листов 1	

«ЭНЕРГОСЕТЬПРОЕКТ» Северо-Западное отделение Ленинград

Коп. 9.г. 11.00437-04 28 Формат А3

Альбом I

МН 16

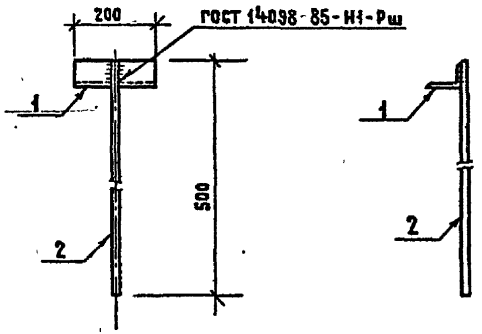

МН 17

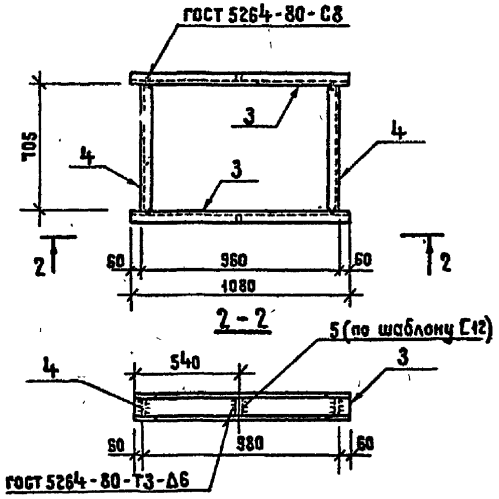

Марка	Поз.	Наименование	Кол.	Масса, кг
МН-16	1	Уголок 90×56×6 ГОСТ 8510-86		2,6
		ℓ=200 1,4 кг	1	
	2	А-I-20 ГОСТ 5781-82*		
		ℓ=500 1,2 кг	1	
МН-17	3	Швеллер 12 ГОСТ 8240-72*		37,5
		ℓ=1080 11,2 кг	2	
	4	Швеллер 12 ГОСТ 8240-90		
		ℓ=705 7,3 кг	2	
	5	Полоса 6×45 ГОСТ 103-76*		
		ℓ=107 0,23 кг	2	

Привязан

Инв. №

Нач. отд	Роменский		28.11.90
Н. контр	Сацюк		28.11.90
ГИП	Кобелев		28.11.90
Нач. гр.	Шленева		28.11.90
Инж. I кат	Калинина		28.11.90

407-3-578.90-АС.И-25

Марки МН-16, МН-17

Стадия	Масса	Масштаб
РП	Ст. спецпроф.	1:10, 1:11
Лист	Листов 1	

ЭНЕРГОСЕТЬПРОЕКТ Северо-Западное отделение Ленинград

Копировал Жукова 400437-04 29 Формат А3

Альбом 4

МН-18

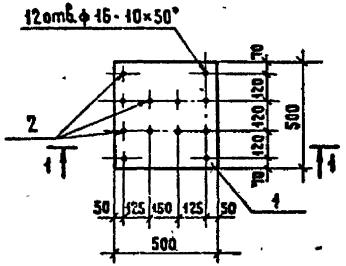

МН-19

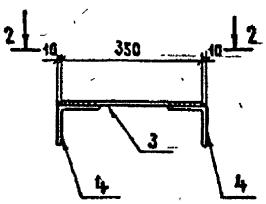

2-2

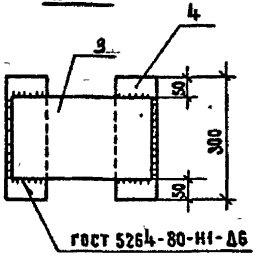

1-1

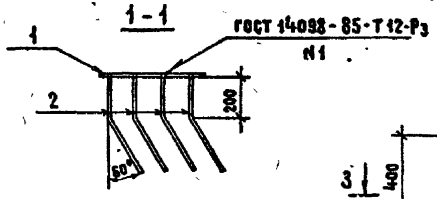

МН-20

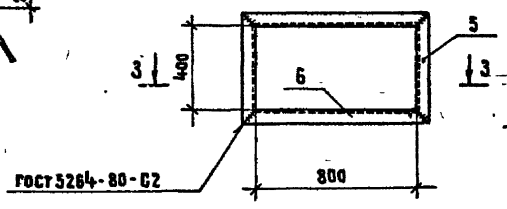

3-3

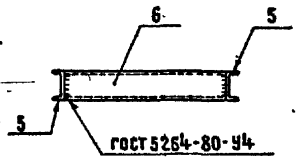

Марка	Поз.	Наименование	Кол.	Масса, ед., кг
МН-18	1*	Лист 12-гост 19903-74*		31,6
		S=500×500 23,6кг	1	
	2	ф14 А-III - гост 5781-82*		
		ℓ=550 0,67кг	12	
МН-19	3	Лист 8-гост 19903-74*		11,8
		S=200×350 4,4кг	1	
	4	Уголок 100×100×8-гост 8509-86		
		ℓ=300 3,7кг	2	
МН-20	5	Швеллер 14-гост 8240-90		35,2
		ℓ=516 6,3кг	2	
	6	Швеллер 14-гост 8240-90		
		ℓ=916 11,3кг	2	
МН-21	7	Лист 12-гост 19903-74*		20,7
		S=250×550 8,24кг	1	
	8	Лист 12-гост 19903-74*		
		S=250×350 8,24кг	1	
	9	ф14 А-III - гост 5781-82*		
		ℓ=385 0,47кг	9	

МН-21

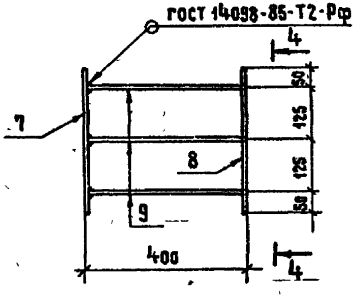

4-4

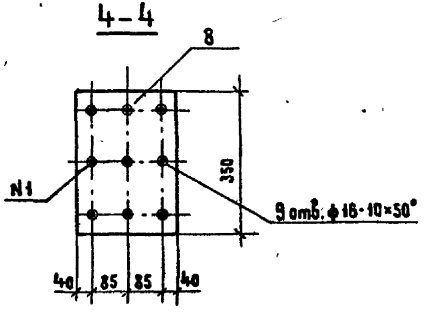

Привязан

Инв.№

Нач.отд.	Роменский		20.11.90
Н.контр	Саушок		20.11.90
ГИП	Кабалев		20.11.90
Нач.гр.	Шленова		20.11.90
Инж.Эк.	Лазунова		20.11.90

407-3-578.90-АС.И-26

Марки МН-18,... МН-21

Стадия	Масса	Масштаб
РП	См. спецф.	1:20, 1:10
Лист	Листов 1	

ЭНЕРГОСЕТЬПРОЕКТ
Северо-Западное отделение
Ленинград

Копировал Жукова

Формат А3

Инв.№ подл. | Подпись и дата | Взам. инв.№

Альбом 4

МП – 7

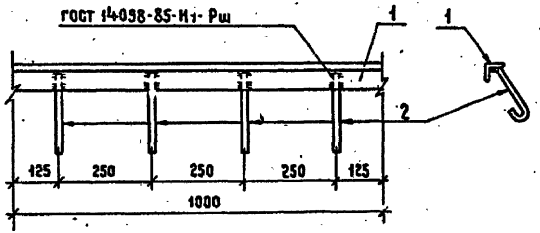

МП – 8

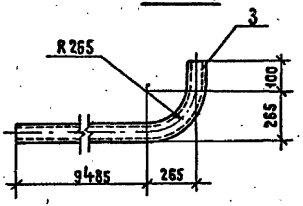

МП – 10

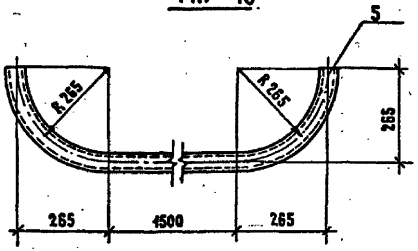

МП - 9; 11

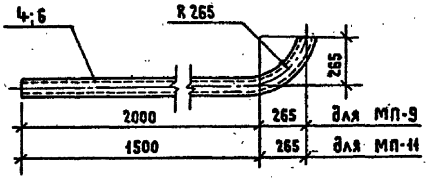

Марка	Поз.	Наименование	Кол.	Масса, кг
МП-7	1	Уголок 50×50×5 ГОСТ 8509-86		4,2
		ℓ = 1000 3,8 кг	1	
	2	ФВАIII - ГОСТ 5781-82*		
		ℓ = 300 0,1 кг	4	
МП-8	3	Труба 80×3,5 ГОСТ 3262-75*		73,4
		ℓ = 10000 71,3 кг	1	
МП-9	4	Труба 50×3 ГОСТ 3262-75*		10,2
		ℓ = 2420 10,2 кг	1	
МП-10	5	Труба 50×3 ГОСТ 3262-75*		9,9
		ℓ = 2340 9,9 кг	1	
МП-11	6	Труба 50×3 ГОСТ 3262-75*		8,1
		ℓ = 1920 8,1 кг	1	

Привязан

Инв. №

407-3-578.90-АС.И-27

Нач. отд	Раменский		20.11.94
Н. контр	Сашок		20.11.94
ГИП	Ковалев		20.11.94
Рук. гр.	Шаронова		20.11.94
Чертеж.	Пудлова		20.11.94

Марки МП-7... МП-11

Стадия	Масса	Масштаб
РП	См. спецификацию	1:10
Лист	Листов 4	

ЭНЕРГОСЕТЬПРОЕКТ Северо-Западное отделение Ленинград

Копировал Жукова 400487-043 Формат А3

МП-13

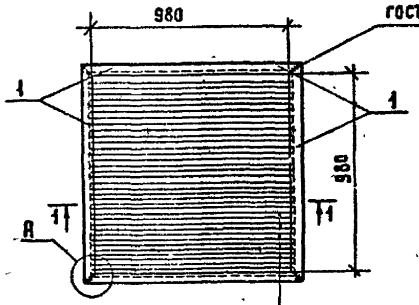

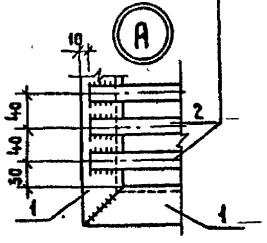

1-1

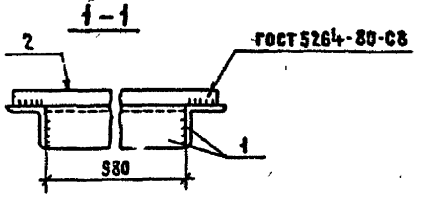

Поз. 1

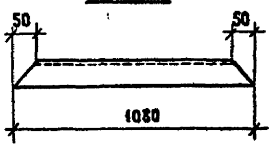

Поз. 4

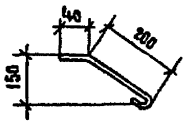

МП-14

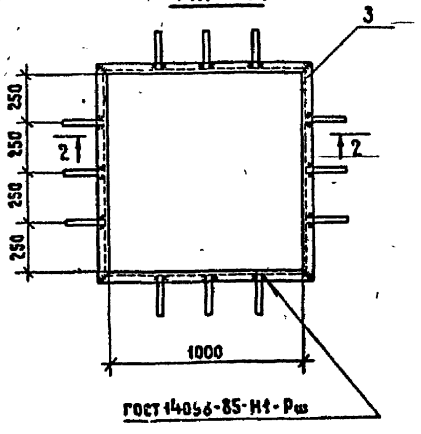

2-2

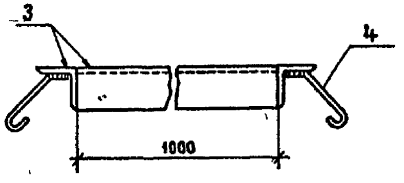

Поз. 3

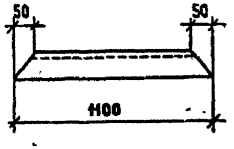

Марка	Поз.	Наименование	Кол.	Масса, кг
МП-13	1	Уголок 50×50×5 ГОСТ 8509-86		78,8
		ℓ = 1080 4,1 кг	4	
	2	Круг 20 - ГОСТ 2590-88		
		ℓ = 1060 2,6 кг	24	
МП-14	3	Уголок 50×50×5 ГОСТ 8509-86		17,8
		ℓ = 1100 4,15 кг	4	
	4	ф8 AI - ГОСТ 5781-82*		
		ℓ = 300 0,1 кг	12	

Привязан

Инв. №

Нач. отд.	Роменский		20.11.90
Н. контр.	Сацюк		20.11.90
ГИП	Ковалев		20.11.90
Рук. гр.	Шленова		20.11.90
Чертеж.	Пудлова		20.11.90

407-3-578.90-АС.И-28

Марки МП-13; МП-14

Стадия	Масса	Масштаб
РП	Ст.	1:20;
	спецпр	1:10
Лист	Листов 1	

ЭНЕРГОСЕТЬПРОЕКТ
Северо-Западное отделение
Ленинград

Копировал Жукова 400437-04 32 Формат А3

Альбом 4

МП-15

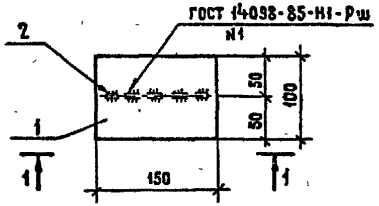

МП-20

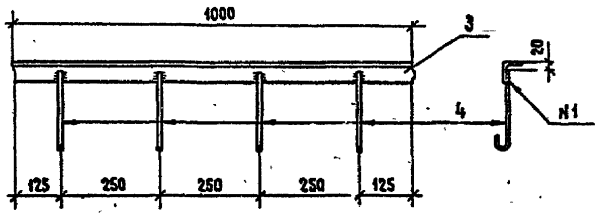

1-1

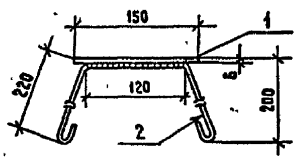

МП-23

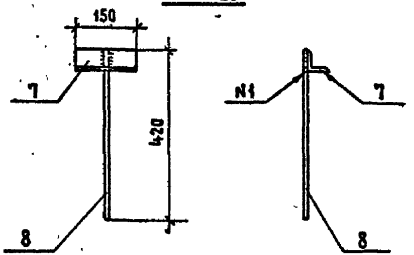

МП-22

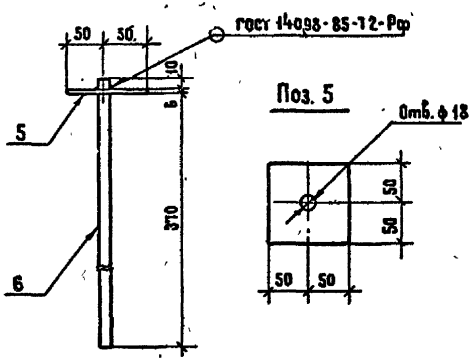

Поз. 5

Марка	Поз.	Наименование	Кол.	Масса, кг.
МП-15	1	Лист С- ГОСТ 19903-74*		0,9
		S = 100×150 0,7кг	1	
	2	ф6 AI ГОСТ 5781-82*		
		ℓ = 680 0,15кг	1	
МП-20	3	Уголок 50×50×5- ГОСТ 8509-86		4,9
		ℓ = 1000 3,8кг	1	
	4	ф6 AI ГОСТ 5781-82*		
		ℓ = 250 0,05кг	4	
МП-22	5	Полоса 6×100- ГОСТ 103-76*		1,1
		ℓ = 100 0,5кг	1	
	6	ф16 AI ГОСТ 5781-82*		
		ℓ = 386 0,6кг	1	
МП-23	7	Уголок 50×50×5- ГОСТ 8509-86		1,3
		ℓ = 150 0,6кг	1	
	8	ф16 AI ГОСТ 5781-82*		
		ℓ = 420 0,7кг	1	

Привязан

Инв. №

Нач.отд.	Романский		20.11.90
Н.контр	Сацюк		20.11.90
ГИП	Ковалев		20.11.90
Нач.гр.	Шленова		20.11.90
Инж.З к.	Лазукова		20.11.90

407-3-578.90-АС.И-29

Марки МП-15, МП-20, МП-22, МП-23

Стадия	Масса	Масштаб
РП	Ст. спецификации	1:10, 1:5
Лист	Листов 1	

ЭНЕРГОСЕТЬПРОЕКТ Северо-Западное отделение г. Ленинград

Копировал Жукова 400437-04.33 Формат А3

Альбом 4

МП-18

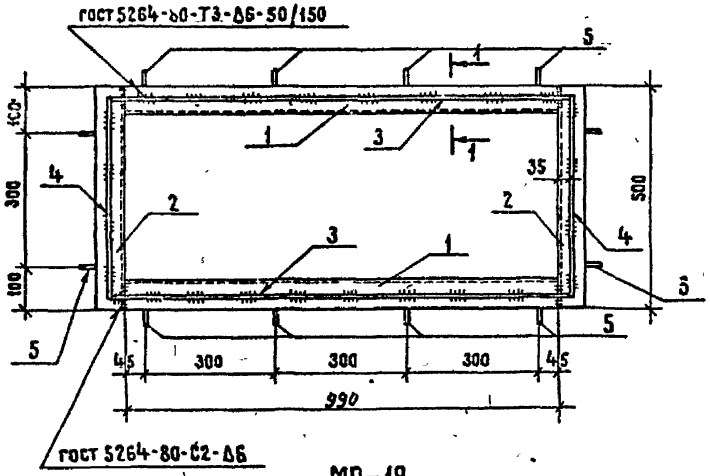

1-1

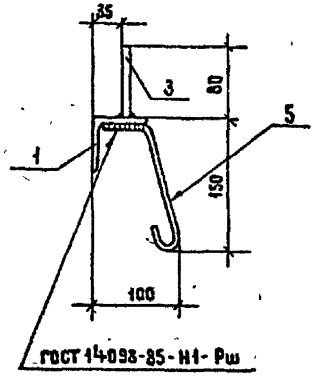

МП-19

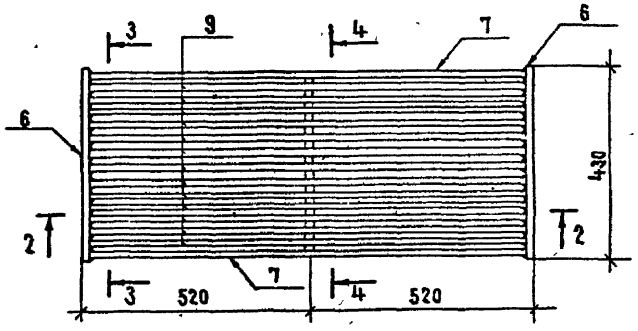

3-3

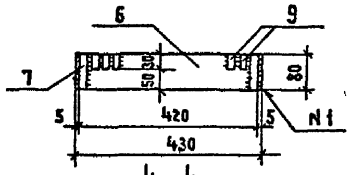

4-4

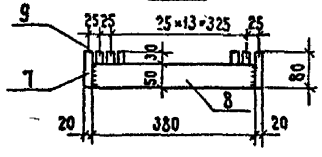

2-2

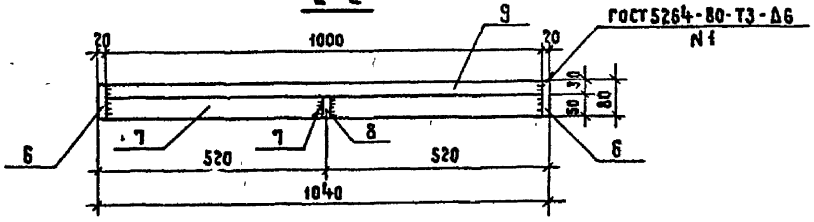

Марка	Поз.	Наименование	Кол	Масса, кг
		МП-18		
МП-18	1	Уголок 63×63×5-ГОСТ 8509-86		34,2
		ℓ=990 4,8 кг	2	
	2	Уголок 63×63×5-ГОСТ 8509-86		
		ℓ=500 2,4 кг	2	
	3	Полоса 10×80-ГОСТ 103-76*		
		ℓ=1060 6,7 кг	2	
	4	Полоса 10×80-ГОСТ 103-76*		
		ℓ=464 2,9 кг	2	
	5	ФБАТ ГОСТ 578-82*		
		ℓ=240 0,05 кг	12	
МП-19	6	Полоса 20×80-ГОСТ 103-76*		67,5
		ℓ=430 5,4 кг	2	
	7	Полоса 20×80-ГОСТ 103-76*		
		ℓ=1000 12,6 кг	2	
	8	Полоса 20×50-ГОСТ 103-76*		
		ℓ=380 3,0 кг	1	
	9	Полоса 8×30-ГОСТ 103-76*		
		ℓ=1000 1,9 кг	15	

Привязан

Инв. №

Нач. отд.	Роменский		20.11.90
Н. контр.	Сацюк		20.11.90
Гип	Ковалев		20.11.90
Нач. гр.	Шленова		20.11.90
Инж. 3 к.	Лизунова		20.11.90

407-3-578.90-АС.И-30

Марки МП-18, МП-19

Стадия	Масса	Масштаб
РП	См. специф.	1:10, 1:5
Лист	Листов 1	

ЭНЕРГОСЕТЬПРОЕКТ
Северо-Западное отделение
Ленинград

Инв. № подл. | Подпись и дата | Взам. инв. №

Копировал Жукова

Формат А3

Альбом 4

МП – 35

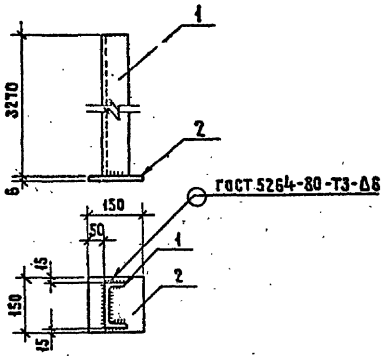

МП – 38

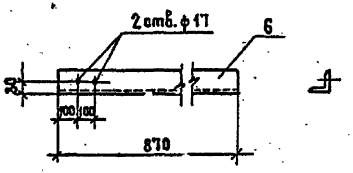

МП – 39

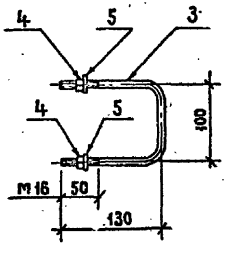

Марка	Поз.	Наименование	Кол.	Масса, кг
МП-35	1	Швеллер 12- ГОСТ 8240-90		35
		ℓ=3270 34,3 кг	1	
	2	Лист 6 - ГОСТ 19903-74*		
		S=150×150 1 кг	1	
МП-39	3	ф16А-I- ГОСТ 5781-82*		0,7
		ℓ=360 0,6 кг	1	
	4	Гайка М16,5 ГОСТ 5915-70*	2	
	5	Шайба 16 ГОСТ 11371-78	2	
МП-38	6	Уголок 50×50×5- ГОСТ 8509-86		3,3
		ℓ=870 3,3 кг	1	

Привязан

Инв. №

Нач.отд.	Роменский		20.11.90
Н.контр.	Сацюк		20.11.90
ГИП	Кабалев		20.11.90
Нач.гр.	Шленова		20.11.90
Чертеж	Пудлова		20.11.90

407-3-578.90-АС.И-31

Марки МП-35; МП-39; МП-38

Стадия	Масса	Масштаб
РП	См. спецификацию	1:10

Лист | Листов 1

ЭНЕРГОСЕТЬПРОЕКТ
Северо-Западное отделение
Ленинград

Копировал Жукова

400437-04 35 Формат А3

Альбом 4

МП – 40

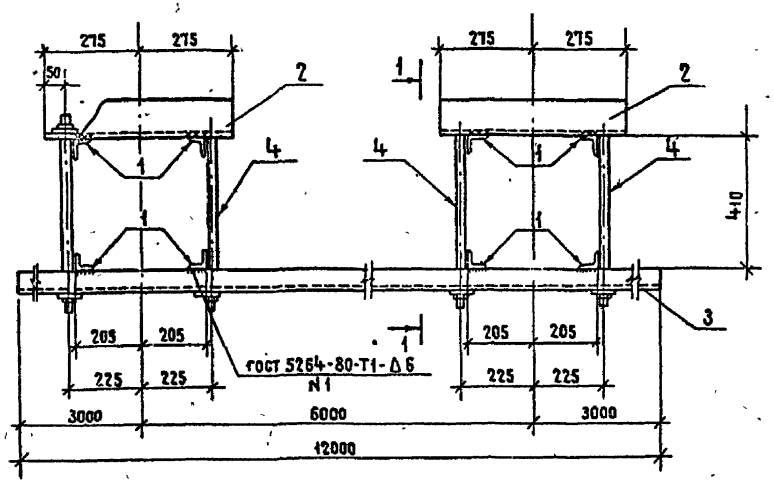

Марка	Поз.	Наименование	Кол.	Масса, кг
МП-40	1	Уголок 50×50×5 гост 8509-86		145
		ℓ = 150 0,6 кг	8	
	2	Уголок 75×75×6 гост 8509-86		
		ℓ = 550 4,1 кг	2	
	3	Швеллер 12 - гост 8240-72*		
		ℓ = 12000 124,8 кг	1	
	4	ф16 AI гост 5781-82*		
		ℓ = 580 1,8 кг	4	
	5	Гайка М16,5 гост 5915-70*	8	
	6	Шайба 16 гост 11371-78*	8	
МП-21	7	Полоса 6×100 гост 103-76		1,8
		ℓ = 100 0,5 кг	1	
	8	То же		
		ℓ = 270 1,3 кг	1	

1 – 1

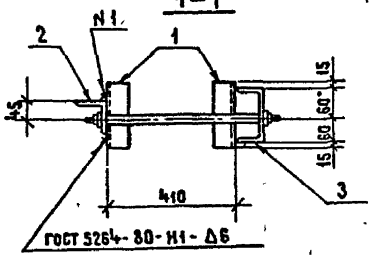

Стяжная шпилька

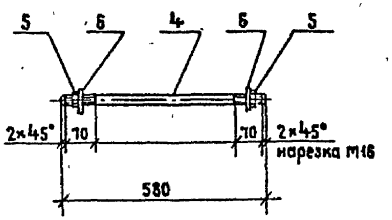

Все отверстия ф 17 мм

МП-21

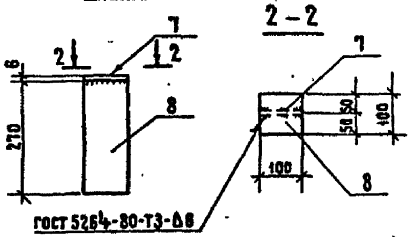

2 – 2

Привязан

Инв. №

Нач. отд.	Ротенский		20.11.90	
Н. контр.	Сацюк		20.11.90	
ГИП	Кабалев		20.11.90	
Нач. гр.	Шленова		20.11.90	
Чертеж.	Пудлова		20.11.90	

407-3-578.90-АС.И-32

Марки МП-40; МП-21

Стадия	Масса	Масштаб
РП	См. спецификацию	1:10
Лист	Листов 1	

ЭНЕРГОСЕТЬПРОЕКТ
Северо-Западное отделение
Ленинград

Альбом 4

МП-41

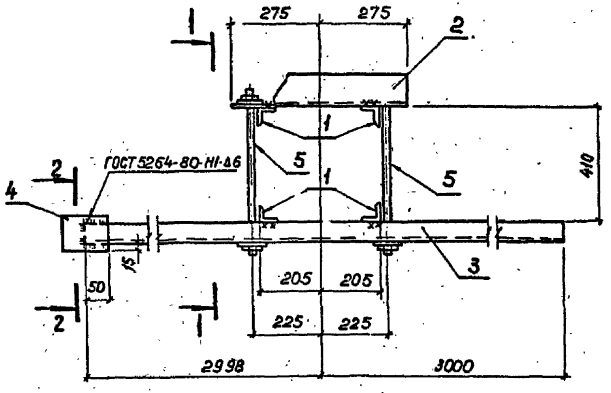

Поз.	Наименование	Кол.
1	Уголок 50×50×5 ГОСТ 8509-86	
	ℓ=150 0,6 кг	4
2	Уголок 75×75×6 ГОСТ 8509-86	
	ℓ=550 4,1 кг	1
3	Швеллер 12 ГОСТ 8240-90	
	ℓ=5998 62,4 кг	1
4	Полоса 6×80 ГОСТ 103-76*	
	ℓ=120 0,45 кг	2
5	Ф16 AI ГОСТ 5781-82*	
	ℓ=580 1,8 кг	2
6	Гайка М16,5 ГОСТ 5915-70*	4
7	Шайба 16 ГОСТ 11371-78*	4

1—1

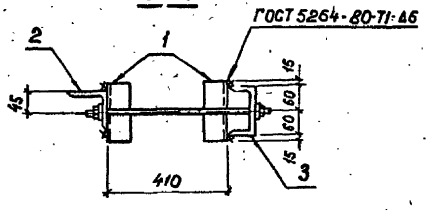

Стяжная шпилька

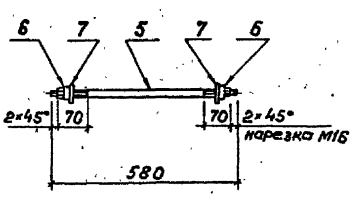

2—2

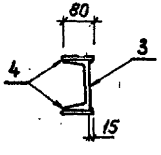

Привязан

Инв. №

Нач.отд.	Раменский		20.11.94
Н.контр.	Сацюк		20.11.94
ГИП	Ковалёв		20.11.94
Рук. гр.	Шлёнова		20.11.94
Черт.	Пудова		20.11.94

407-3-578.90-АС.И-33

Марка МП-41

Стадия	Масса	Масштаб
РП	73,4	1:10
Лист	Листов 1	

«ЭНЕРГОСЕТЬПРОЕКТ» Северо-Западное отделение Ленинград

Коп. 9.1.

400437-04 37 Формат А3

Альбом 4

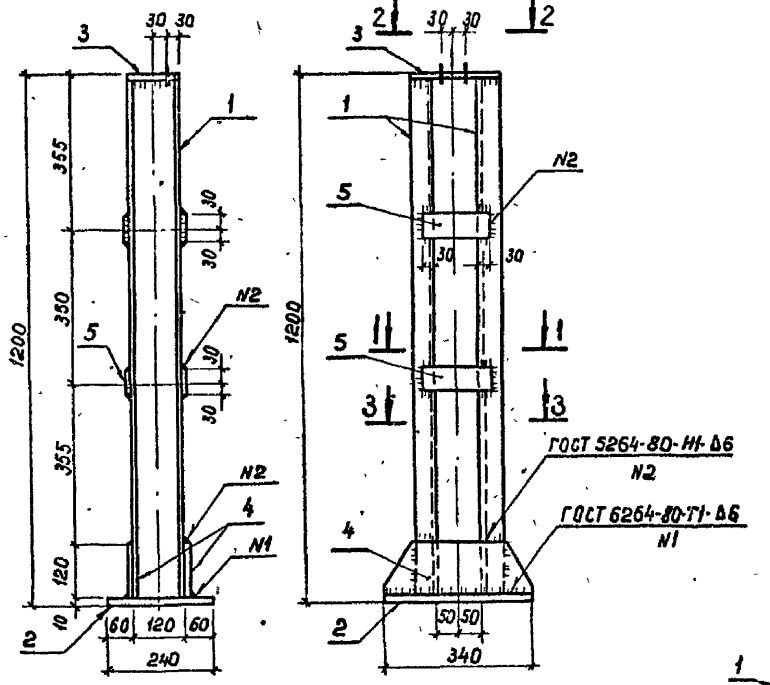

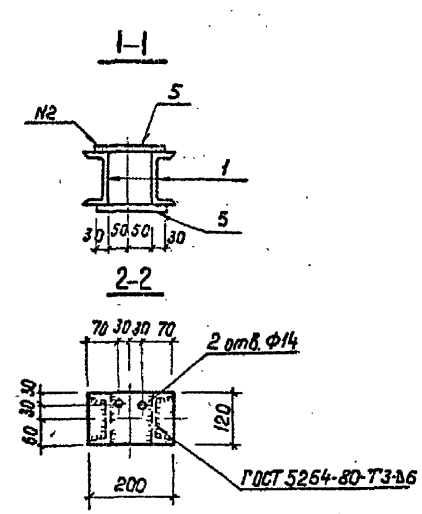

Поз. 4

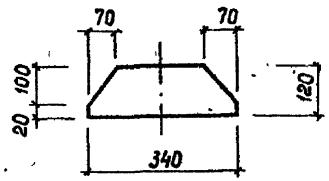

Поз.	Наименование	Кол.
1	Швеллер 12 ГОСТ 8240-90	
	ℓ = 1180 12,3 кг	2
2	Лист 10 - ГОСТ 19903-74 *	
	S = 240×340 6,4 кг	1
3	Лист 10 ГОСТ 19903-74*	
	S = 120×200 1,9 кг	1
4	Лист 6 - ГОСТ 19903-74*	
	S = 120×340 1,9 кг	2
5	Полоса 6×60 ГОСТ 103-76*	
	ℓ = 160 0,5 кг	4

Привязан

Инв. №

Нач. отд.	Романский		20.11.90
Н. контр.	Сацюк		20.11.90
ГИП	Ковалев		20.11.90
Нач. гр.	Шленова		20.11.90
Инж. Тех.	Колинько		20.11.90

407-3-578.90-АС.И-34

Марка СК1

Стадия	Масса	Масштаб
РП	38,7	1:10
Лист	Листов 1	

«ЭНЕРГОСЕТЬПРОЕКТ» Северо-Западное отделение Ленинград

Кол. 9.Г.

Ц00437-04 38

Формат А3

Наряд 4

Марка	Поз.	Наименование	Кол.	Масса, кг
СК2	1	Швеллер 16 - ГОСТ 8240-90		32,5
		ℓ = 1990 26,3 кг	1	
	2	Лист 10 ГОСТ 19903-74*		
		S = 300×150 3,5 кг	1	
	3	Полоса 6×70 ГОСТ 103-76*		
		ℓ = 120 0,4 кг	2	
МН-2	5	Полоса 6×50 ГОСТ 103-76*		0,4
		ℓ = 150 0,4 кг	1	
МН-3	6	Полоса 6×50 ГОСТ 103-76*		0,4
		ℓ = 150 0,4 кг	1	

СК2

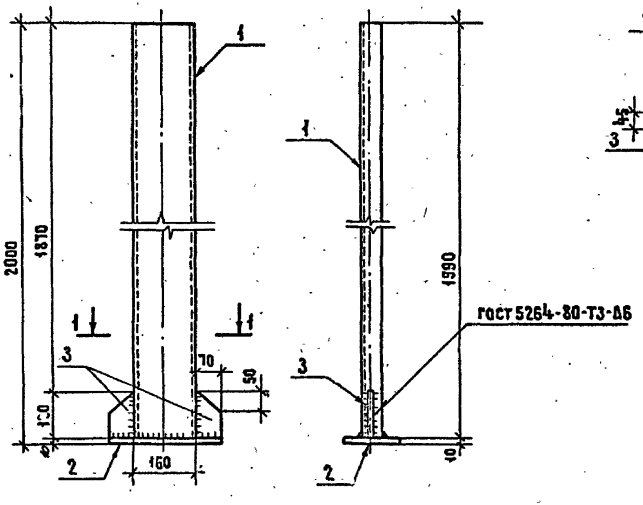

1 – 1

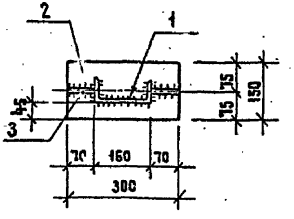

поз. 3

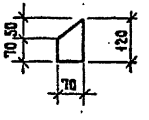

МН2

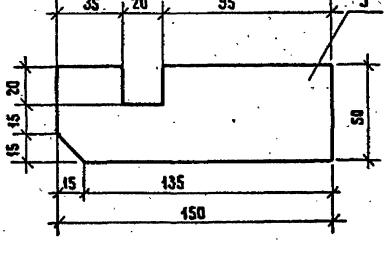

МН3

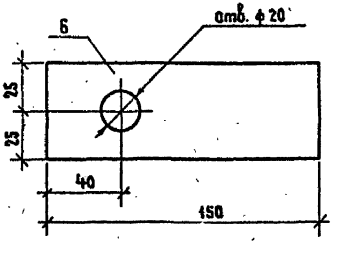

Привязан

Инв. №

Нач.отд.	Раменский			407-3-578.90-АС.И-35
Н.контр.	Сацюк			
ГИП	Ковалев			Марки СК2, МН-2, МН-3
Нач.гр.	Шленова			
Инж.Ткат	Калинина			

Стадия	Масса	Масштаб
РП	См. специф.	1:10, 1:2
Лист	Листов 1	

ЭНЕРГОСЕТЬПРОЕКТ
Северо-Западное отделение г. Ленинград

Копировал Жукова 400437-04 39 Формат А3

Альбом 4

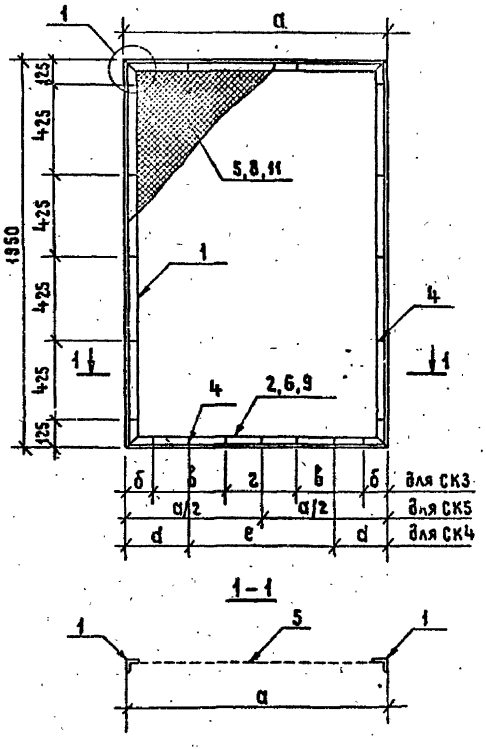

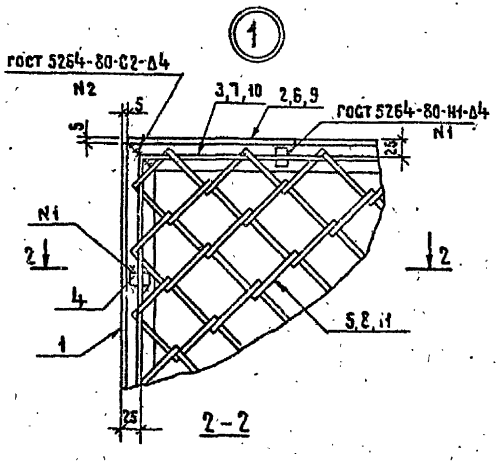

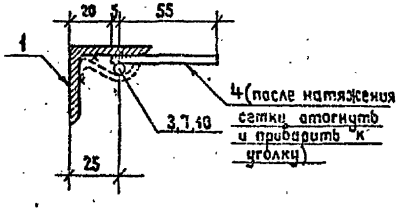

Поз.	Наименование	Кол. на СК3	Кол. на СК4	Кол. на СК5
1	Уголок 40×40×4 ГОСТ 8509-86			
	ℓ=1940 4,7 кг	2	2	2
2	То же ℓ=1355 3,3 кг	2	—	—
3	⌀6 AI ГОСТ 5781-82*			
	ℓ=6430 1,4 кг	1	—	—
4	Полоса 4×12 ГОСТ 103-76*			
	ℓ=60 0,02 кг	12	12	12
5	Сетка N30×2 ГОСТ 5336-80*			
	S=1690×1305 4,7 кг	1	—	—
6	Уголок 40×40×4 ГОСТ 8509-86			
	ℓ=295 0,1 кг	—	2	—
7	⌀6 AI ГОСТ 5781-82*			
	ℓ=4310 1,6 кг	—	1	—
8	Сетка N30×2 ГОСТ 5336-80*			
	S=1690×245 0,9 кг	—	1	—
9	Уголок 40×40×4 ГОСТ 8509-86			
	ℓ=230 0,6 кг	—	—	2
10	⌀6 AI ГОСТ 5781-82*			
	ℓ=4180 0,9 кг	—	—	1
11	Сетка N30×2 ГОСТ 5336-80*			
	S=1690×180 0,7 кг	—	—	1

Марка	a мм	б мм	в мм	г мм	d мм	e мм	Масса кг
СК3	1365	75	310	315	—	—	22,5
СК4	305	—	—	—	75	155	13,0
СК5	240	—	—	—	—	—	12,4

Привязан

Инв. №

Инв. № подл. | Подпись и дата | Взам. инв. №

Нач. отд.	Ратанский			20.11.90
Н. контр.	Сацюк			20.11.90
ГИП	Ковалев			20.11.90
Рук. гр.	Шленова			20.11.90
Инж. Т.к.	Колинько			20.11.90

407-3-578.90-АС.И-3.6

Марки СК3; СК4; СК5

Стадия	Масса	Масштаб
РП	См. тех.	1:20, 1:2

Лист | Листов 1

ЭНЕРГОСЕТЬПРОЕКТ
Северо-Западное отделение
Ленинград

Сетка С1

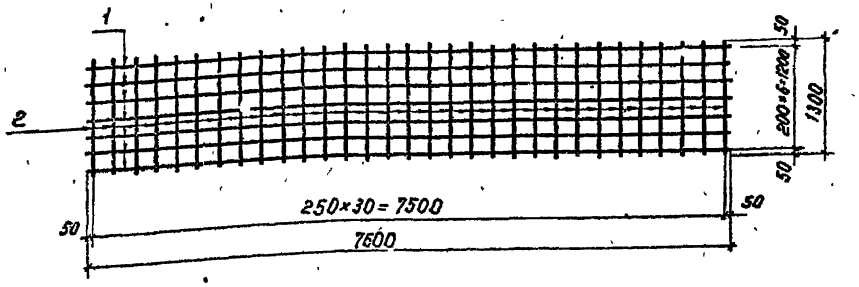

Сетка С3

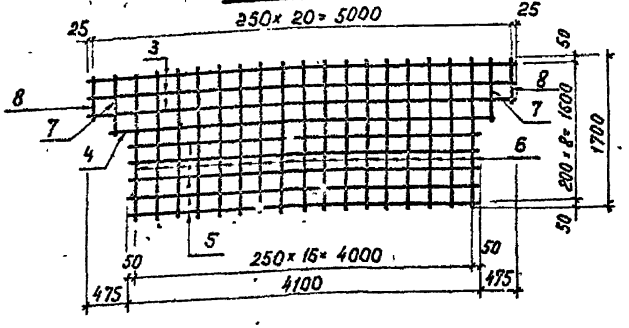

Сетка С2

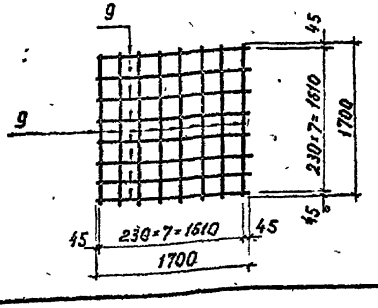

Марка сетки	Поз.	Наименование			Масса ед. кг	Масса сетки, кг
С1	1	Ф12 AI	ℓ = 7600	7	6,75	72,05
	2	Ф10 AI	ℓ = 1300	31	0,8	
С3	3	Ф10 AI	ℓ = 5060	3	3,1	36,9
	4	Ф10 AI	ℓ = 4550	1	2,8	
	5	Ф10 AI	ℓ = 4100	5	2,5	
	6	Ф8 AI	ℓ = 1700	17	0,67	
	7	Ф8 AI	ℓ = 650	2	0,26	
	8	Ф8 AI	ℓ = 450	2	0,18	
С2	9	Ф10 AI	ℓ = 1700	16	1,05	16,8

Арматура класса AI по ГОСТ 5781-82*

Плоские арматурные сетки варить на месте с помощью клещей или вязать проволокой через одно пересечение в шахматном порядке.

Привязан

Инв. №

Нач. отд.	Роменский		20.11.90
Н. контр.	Сацюк		20.11.90
ГИП	Ковалев		20.11.90
Нач. гр.	Шленова		20.11.90

407-3-578.90-АС.И-37

Сетки С1; С2; С3

Стадия	Масса	Масштаб
РП	См. специф.	1:20
Лист	Листов 1	

«ЭНЕРГОСЕТЬПРОЕКТ» Северо-Западное отделение Ленинград

Копировал

Формат А3

Марка	Поз.	Наименование	Кол.	Масса кг
М-4	1	Уголок 90×56×6 - ГОСТ 8510-86		6,7
		ℓ = 500 3,35 кг	2	
М-7	2	Полоса 6×70 - ГОСТ 103-76*		0,6
		ℓ = 170 0,6 кг	1	
М-9	3	Уголок 125×80×8-ГОСТ 8510-86		20,0
		ℓ = 400 5,0 кг	4	
МН-22	4	Лист 12 - ГОСТ 19903-74*		30,1
		S = 250×500 11,8 кг	1	
	5	Лист 12 - ГОСТ - 19903-74*		
		S = 250×500 11,8 кг	1	
	6	ф14 А-III - ГОСТ 5781-82*		
		ℓ = 385 0,47 кг	15	

М-4

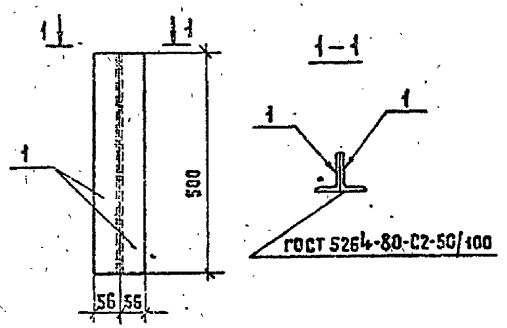

М-7

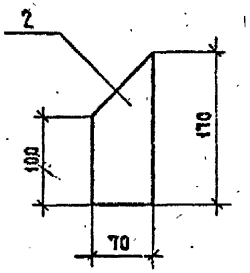

М-9

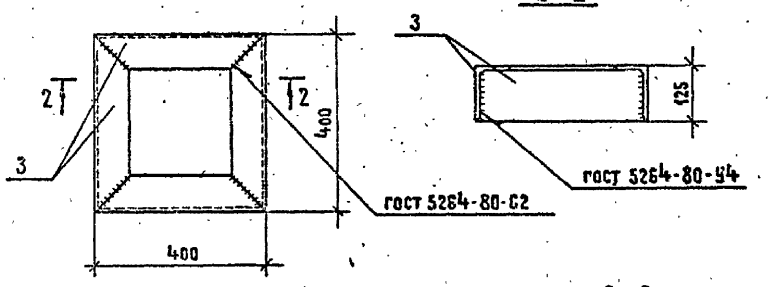

Рез поз. 3

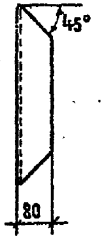

МН-22

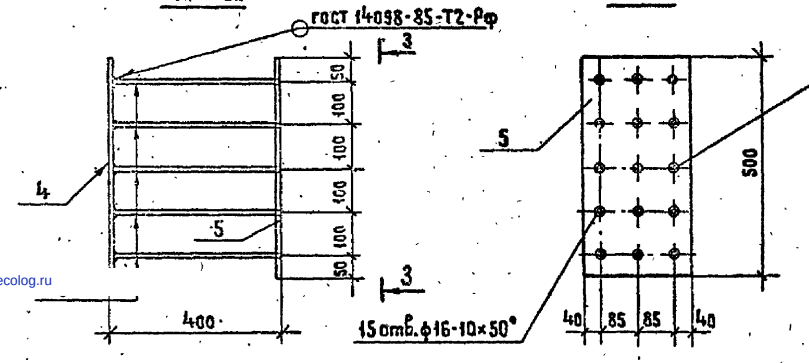

Привязан

Инв. №

Нач. отд.	Роменский		20.11.90
Н. контр.	Сацюк		20.11.90
ГИП	Ковалев		20.11.90
Нач. гр.	Шлемова		20.11.90
Инж. Эк.	Лизунова		20.11.90

407-3-578.90-АС.И-38

Марки
М-4, М-7, М-9, МН-22

Стадия	Масса	Масштаб
РП	См. спецификацию	1:10, 1:5
Лист	Листов 1	

ЭНЕРГОСЕТЬПРОЕКТ
Северо-Западное отделение
Ленинград

gost.e-ecolog.ru