ТИПОВОЙ ПРОЕКТ

414-2-55.94

ЦЕХ ПО ПОЛУЧЕНИЮ ПИЩЕВОГО СПИРТА ИЗ КАРТОФЕЛЯ, ЗЕРНА И ДРУГОГО РАСТИТЕЛЬНОГО СЫРЬЯ. МОЩНОСТЬ 500 л/сутки

Альбом 8

ОВ Отопление, вентиляция стр. 3÷21

ВК Внутренние водопровод и канализация стр. 22÷32

Ц00362-10

gost.e-ecolog.ru

ТИПОВОЙ ПРОЕКТ

414-2-55.94

ЦЕХ ПО ПОЛУЧЕНИЮ ПИЩЕВОГО СПИРТА ИЗ КАРТОФЕЛЯ, ЗЕРНА И ДРУГОГО РАСТИТЕЛЬНОГО СЫРЬЯ. МОЩНОСТЬ 500 л/сутки

Альбом 8

Перечень альбомов

Альбом 1	ПЗ	Пояснительная записка
Альбом 2	ТХ	Технология производства
Альбом 3	ТХ ВТ	Ведомости трубопроводов по линиям (книги 1;2;3)
Альбом 4	АТХ	Автоматизация технологии
	АОВ	Автоматизация отопления и вентиляции
	СС	Связь и сигнализация
Альбом 5	АР	Архитектурные решения
	КЖ 1;2	Конструкции железобетонные
	КМ	Конструкции металлические
Альбом 6	КЖ.И	Строительные изделия
Альбом 7	ЭМ	Электроснабжение
	ЭО	Освещение
	ЭЛ	Чертежи заданий заводу-изготовителю
Альбом 8	ОВ	Отопление, вентиляция
	ВК	Внутренние водопровод и канализация
Альбом 9	ВО	Нестандартизированное оборудование
Альбом 10	АТЗ	Чертежи заданий заводу-изготовителю
	АОЗ	на шкафы систем управления
Альбом 11	СО	Спецификации оборудования (книги 1,2)
Альбом 12	ВМ	Ведомости потребности в материалах
Альбом 13	С	Сметы (книги 1;2)

Разработан:
АО "Гипропласт"

Главный инженер института — В.Е.Гулевский

Главный инженер проекта — Н.И.Бояринцева

Утвержден Роскомхимнефтепромом
Приказ от 16.12.94 № 09/1-11-122
Введен в действие АО "Гипропласт"
Приказ от 21.12.94 № 22

СОДЕРЖАНИЕ АЛЬБОМА

марка	НАИМЕНОВАНИЕ	страницы
	Содержание альбома	2
	ОВ Отопление и вентиляция	
ОВ- 1	Общие данные (начало).	3
ОВ-2	Общие данные (продолжение)	4
ОВ- 3	Общие данные (окончание)	5
ОВ- 4	Вентиляция. План на отм.0.000.	6
ОВ- 5	Вентиляция. План на отм.3,000, 4,800, 9,600.	7
ОВ- 6	Отопление. План на отм. 0.000.	8
ОВ- 7	Отопление.Теплоснабжение.	9
	План на отм. 3.000, 4.800, 9.600.	
ОВ- 8	Вентиляция. Установка систем П1, П2, П3.	10
ОВ- 9	Вентиляция.Спецификация установок П1, П2, П3.	11
ОВ-10	Вентиляция.	12
	Установка систем В1, В2, В3, В6, В7.	
ОВ-11	Вентиляция.	13
	Спецификации установок В1 В2 В3 В6 В7.	
ОВ-12	Вентиляция. Схемы систем П1, П2.	14
ОВ-13	Вентиляция. Схемы систем П3, В3, В8, В9.	15
ОВ-14	Вентиляция. Схемы систем В1, В2.	16
ОВ-15	Вентиляция.	17
	Схемы систем В6, В7, ВЕ1, ВЕ2, ВЕ3.	
ОВ-16	Отопление. Схема системы отопления 1.	18
ОВ-17	Отопление. Схемы систем отопления 2, 3.	19
ОВ-18	Теплоснабжение.	20
	Схема системы теплоснабжения установок П1, П3	
ОВ-19	Теплоснабжение.	21
	Узел управления. Спецификация.	
	ВК ВОДОПРОВОД,КАНАЛИЗАЦИЯ	
ВК-1	Общие данные	22
ВК-2	Таблица производственного водопотребления	23
	и водоотведения (начало)	
ВК-3	Таблица производственного водопотребления	24
	и водоотведения (продолжение)	
ВК-4	Планы на отм.0.000 и 4.8000 с сетями В1,Т3,Т4,К1,К2.	25
ВК-5	Планы на отм.0.000 и 4.8000 с сетями В2,В4,В5,В12,К3,К4	26
ВК-6	Планы на отм.9.600,12,500 И 12.600 с сетями	27
	В1,В2,В4,В5,К2,К3.	
ВК-7	План кровли.Схема сети К2	28
ВК-8	Схемы сетей В1,Т3,Т4.	29
ВК-9	Схемы сетей В4,В5.	30
ВК-10	Схемы сетей В2,В12.	31
ВК-11	Схемы сетей К1,К3,К4.	32

Инв.N подл. | Подпись и дата | Взам.инв.N

АЛЬБОМ 8

ОБЩИЕ УКАЗАНИЯ

Основные решения по отоплению и вентиляции представлены в пояснительной записке -альбом 1

Расчетные параметры наружного воздуха:

-в холодный период года для ситем отопления и вентиляции (параметры "Б") -30 С

-в теплый период года для проектирования вентиляции(параметры"А") +21,2С

Теплоснабжение корпуса предусматривается от существующих тепловых сетей.Место ввода уточняется при привязке.

В качестве теплоносителя для нужд отопления производственных помещения и теплоснабжения вентиляции принята вода по температурному графику 150-70,для отопления административно-бытовых помещения 95-70С(после элеватора).

Горячее водоснабжение -централизованное,от сетей предприятия.

Монтаж и наладку систем отопления,теплоснабжения и вентиляции производить в соответствии со СНиП 3.05. 01-85.

При монтаже систем вентиляции установить диафрагмы у вентиляторов для пусковой наладки на проектную производительность,на всех участках воздуховодов -лючки для измерения воздушных потоков.

Прокладку трубопроводов выполнить с уклоном.Направление уклона показано стрелками на чертежах,величина уклона не менее 0,003.

Для удаления воздуха из систем в высших точках предусмотрены воздухосборники и воздушные краны.

Все трубопроводы теплоснабжения,узел управления и главный стояк каждой систем отопления изолировать:трубы диаметром до 20мм-шнуром из минеральной ваты толщиной 40мм ТУ 36-1695-85, диаметром 25мм и более-конструкциями полносборными теплоизоляционными из минеральной ваты ТУ 36-1180-85 толщиной 60мм с покрытием в обоих случаях стеклотканью.

Вентоборудование,воздуховоды,трубопроводы и нагревательные приборы внутри корпуса окрасить масляной краской за 2 раза.

Воздуховоды снаружи здания выполнить толщиной 1,2мм и покрыть антикоррозийным лаком БТ-177 в 2 слоя, остальные воздуховоды выполнить класса "Н".

Толщину металла для изготовления воздуховодов принять в соответствии с требованиями приложения 21 СНиП 2.04.05-91.

Участки воздуховодов с пределом огнестойкости 0.5 часа выполнить из стали б=1.2мм на сварке с покрытием минераловатными плитами толщиной 70мм с покровным слоем из алюминиевого листа б=0.3мм.

Участки воздуховодов с пределами огнестойкости 0.25 и 0.5 часа указаны на схемах вентиляции.

Места прохода трубопроводов и воздуховодов через ограждения заделать негорючими материалами.

Все вентиляционное оборудование,воздуховоды и трубопроводы заземлить в соответствии с ПУЗ.

Условные обозначения

участок воздуховода с пределом огнестойкости 0.25 часа

участок воздуховода с пределом огнестойкости 0.5 часа

изолированные участки трубопроводов

Ведомость рабочих чертежей основного комплекта

ЛИСТ	НАИМЕНОВАНИЕ	ПРИМЕЧАНИЕ
1	Общие данные (начало).	
2	Общие данные (продолжение)	
3	Общие данные (окончание)	
4	Вентиляция. План на отм.0.000.	
5	Вентиляция. План на отм.4,800, 9,600.	
6	Отопление. План на отм. 0.000.	
7	Отопление.Теплоснабжение.	
	План на отм. 3.000, 4.800, 9.600.	
8	Вентиляция. Установка систем П1, П2, П3.	
9	Вентиляция Спецификация установок П1, П2, П3.	
10	Вентиляция.	
	Установка систем В1, В2, В3, В6, В7.	
11	Вентиляция.	
	Спецификация установок В1 В2 В3 В6 В7	
12	Вентиляция. Схемы систем П1, П2.	
13	Вентиляция. Схемы систем П3, В3, В8, В9.	
14	Вентиляция. Схемы систем В1, В2.	
15	Вентиляция.	
	Схемы систем В6, В7, ВЕ1, ВЕ2, ВЕ3.	
16	Отопление. Схема системы отопления 1.	
17	Отопление. Схемы систем отопления 2, 3.	
18	Теплоснабжение.	
	Схема системы теплоснабжения установок П1, П3	
19	Теплоснабжение.	
	Узел управления. Спецификация.	

Настоящим удостоверяется соответствие проектной документации марки ОВ действующим требованиям экологических санитарно-технических и противопожарных норм. Безопасная работа установок с взрыво-пожарным характером процессов гарантируется при условии выполнения мероприятия, предусмотренных проектом.

Главный инженер проекта Н.И.Бояринцева

Инв. N

Привязан:

ТП 414-2-55.94 ОВ

ГИП	Бояринцева		12.94
Утвердил	Быстровская		12.94
Н.контр	Быстровская		12.94
Проверил	Каменская		12.94
Разработал	Холодова		12.94

Цех по получению пищевого спирта из картофеля, зерна и др.растительного сырья мощностью 500л/сутки

Стадия	Лист	Листов
Р	1	19

Общие данные(начало)

АО ГИПРОПЛАСТ

Изм.N подл. | Подпись и дата | Взам.инв.N

АЛЬБОМ 8

ПЛАН-СХЕМА

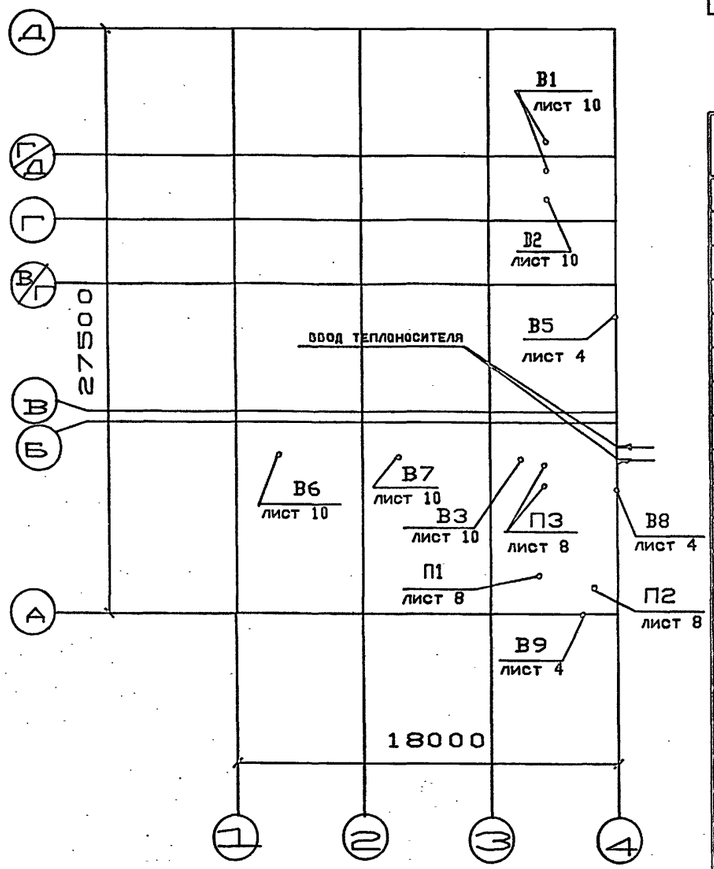

ОСНОВНЫЕ ПОКАЗАТЕЛИ ПО ЧЕРТЕЖАМ ОТОПЛЕНИЯ И ВЕНТИЛЯЦИИ

НАИМЕНОВАНИЕ ЗДАНИЯ (СООРУЖЕНИЯ), ПОМЕЩЕНИЯ	Объем, м3	Периоды года при tн, С	Расход тепла, Вт(ккал/ч)				Расход холода, Вт (ккал/ч)	Установлен. мощн. эл. двигат. кВт
			На отопление	На вентиляцию	На горячее водоснабжение	Общий		
Цех по получению пищевого спирта	6851.4	-30	150255 / 129530	160110 / 138025	55680 / 48000	366045 / 315555		12.595

Ведомость ссылочных и прилагаемых документов

ОБОЗНАЧЕНИЕ	НАИМЕНОВАНИЕ	ПРИМЕЧАНИЕ
5.903-20	Воздухосборники для систем отопления и теплоснабжения	
5.903-21	Узлы обвязки регулирующих клапанов на трубопроводах теплоснабжения воздухонагревателей.	
5.900-7	Опорные конструкции и средства крепления стальных трубопроводов внутренних санитарно-технических систем.	
4.904-69	Детали крепления санитарно-технических приборов и трубопроводов.	
3.904.2-26	Насадки с водоотводящим кольцом. Рабочие чертежи.	
5.904-51	Зонты и дефлекторы вентиляционных систем.	
5.903-7*	Подставки под калориферы	
5.904-45	Узлы прохода вентиляционных вытяжных шахт через покрытия здания. Узлы прохода общего назначения.	
5.904-4	Двери и люки для вентиляционных камер.	

Ведомость ссылочных и прилагаемых документов

ОБОЗНАЧЕНИЕ	НАИМЕНОВАНИЕ	ПРИМЕЧАНИЕ
5.904-38	Гибкие вставки к ц/б вентиляторам. Рабочие чертежи.	
5.904-25	Панели для установки ячейковых фильтров типа "ФЯ" в строительных конструкциях и в центральных секционных кондиционерах.	
5.904-1	Детали крепления воздуховодов	
5.903-13	Изделия и детали трубопроводов для тепловых сетей	
7.903.9-2	Тепловая изоляция трубопроводов с положительными температурами	
5.904-58	Клапаны взрывозащищенные для вентиляционных систем взрывоопасных производств.	
5.904-41	Клапаны обратные общего назначения.	
5.904-54	Клапаны огнезадерживающие взрывозащищенные с пределом огнестойкости 0,25 и 0,5 ч.	
5.903-7*	Унифицированные конструкции приточных вентиляционных установок	
5.904-70.93	Клапаны огнезадерживающие с пределом огнестойкости 0.5ч.	
	Прилагаемые документы.	
ОВ.СО.	Спецификация оборудования.	альбом 11
ОВ.ВМ.	Ведомость потребности в материалах.	альбом 12

* При привязке проекта использовать серию 5.904-74.93

Инв.N подл. | Подпись и дата | Взам.инв.N

Привязан:

Инв. N

ГИП	Боярищева		12.94
Утвердил	Быстровская		12.94
Н.контр	Быстровская		12.94
Проверил	Каменская		12.94
Разработал	Холодова		12.94

ТП 414-2-55.94 ОВ

Цех по получению пищевого спирта из картофеля, зерна и др. растительного сырья мощн.500л/сутки

Стадия	Лист	Листов
Р	2	19

Общие данные (продолжение)

АО ГИПРОПЛАСТ

ХАРАКТЕРИСТИКА ОТОПИТЕЛЬНО-ВЕНТИЛЯЦИОННЫХ СИСТЕМ

Обозначение системы	Кол. систем	Наименование обслуживаемого помещения (технологического оборудования)	Тип установки	Вентилятор: Тип, испол., по взрывозащите	Вентилятор: №	Вентилятор: Схема исполнения	Вентилятор: Положение	Вентилятор: L, м³/ч	Вентилятор: P, Па (кгс/м²)	Вентилятор: n, об/мин	Электродвигатель: Тип, исполнение по взрывозащите	Электродвигатель: N, кВт	Электродвигатель: n, об/мин	Воздухонагреватель: Тип	Воздухонагреватель: №	Воздухонагреватель: Кол.	Воздухонагреватель: Температ. нагрева °С от	Воздухонагреватель: Температ. нагрева °С до	Воздухонагреватель: Расход тепла, Вт (ккал/ч)	Воздухонагреватель: ΔP, Па (кгс/м²)	Фильтр: Тип	Фильтр: №	Фильтр: Кол.	Фильтр: ΔP, Па (кгс/м²)	Фильтр: Концентрация, мг/м³		Примечание
П1	1	Отделение ректификации,		В.Ц14-46 Дс=1,60Дн	3,15	1	Л0°	3450	80	1395	АИР80В4	1,5	1395	КСк4-02	7	1	-30	+25	63400 54650								КВУ1000х600Б
		тамбур-шлюз, ПВК																									
П2	1	Тамбур-шлюз		В.Ц14-46 Дс=1,05Дн	2,5	1	Л0°	1500	52	1357	АИР71А4	0,55	1357															
П3	1/1	Административно-бытовые помеще-		В.Ц4-75 Дс=1,05Дн	5	1	Пр0°	5350	83	1420	4А90L4	2,2	1420	КСк4-02	7	1	-30	+24	96715 83375		ФяПБ		4				КВУ1000х600Б
		ния, лаборатория,					Л0°																				
		холодильно-компрес-																									
		сорное отделение, ПВК, э/щ, КИП																									
В1	1/1	Отделение ректификации		В.Ц14-46 Дс=1,00Дн	3,15	1	Пр0° Л0°	2800	75	1385	В80А4	1,1	1385														
В2	1	Отделение ректификации		В.Ц14-46 Дс=0,95Дн	3,15	1	Пр0°	1800	64	1370	В71В4	0,75	1370														аварийная
В3	1	Лаборатория		В.Ц14-46 Дс=0,95Дн	3,15	1	Пр0°	2000	65	1370	В71В4	0,75	1370														
В5	1	Комната приема пищи		"ОАМАЛ"			ВК-6У4		Напряжение 220 В,			N=25Вт															
В6	1	Отделение сбраживания		В.Ц4-75 Дс=1,00Дн	5	1	Л0°	3350	82	1420	4А90L4	2,2	1420														аварийная
В7	1	Холодильно-компрессорное отделение		В.Ц14-46 Дс=0,95Дн	3,15	1	Пр0°	1150	31	915	АИР716А	0,37	915														
В8	1	Душевая		"ОАМАЛ"			ВК-6У4		Напряжение 220 В,			N=25Вт															
В9	1	Сан. узел		"ОАМАЛ"			ВК-6У4		Напряжение 220 В,			N=25Вт															
ВЕ1		Отделение сбраживания	Дефлектор Д710.00.000-01					1695																			
ВЕ2		Холодильно-компрессорное отделение	Дефлектор Д315.00.000-01					365																			
ВЕ3		Подготовка картофеля	Дефлектор Д.315.00.000					260																			

Инв. N подл. | Подпись и дата | Взам. инв. N

					ТП 414-2-55.94	ОВ
Привязан:						
Инв. N	ГИП	Бобринцева		12.94	Цех по получению пищевого спирта из картофеля, зерна и др. растительного сырья мощн. 500 л/сутки	Стадия: Р; Лист: 3; Листов: 19
	Утвердил	Быстровская		12.94		
	Н. контроль	Быстровская		12.94	Общие данные (окончание)	АО ГИПРОПЛАСТ
	Проверил	Каменская		12.94		
	Разработал	Холодова		12.94		

АЛЬБОМ 8

План на отм. 0.000

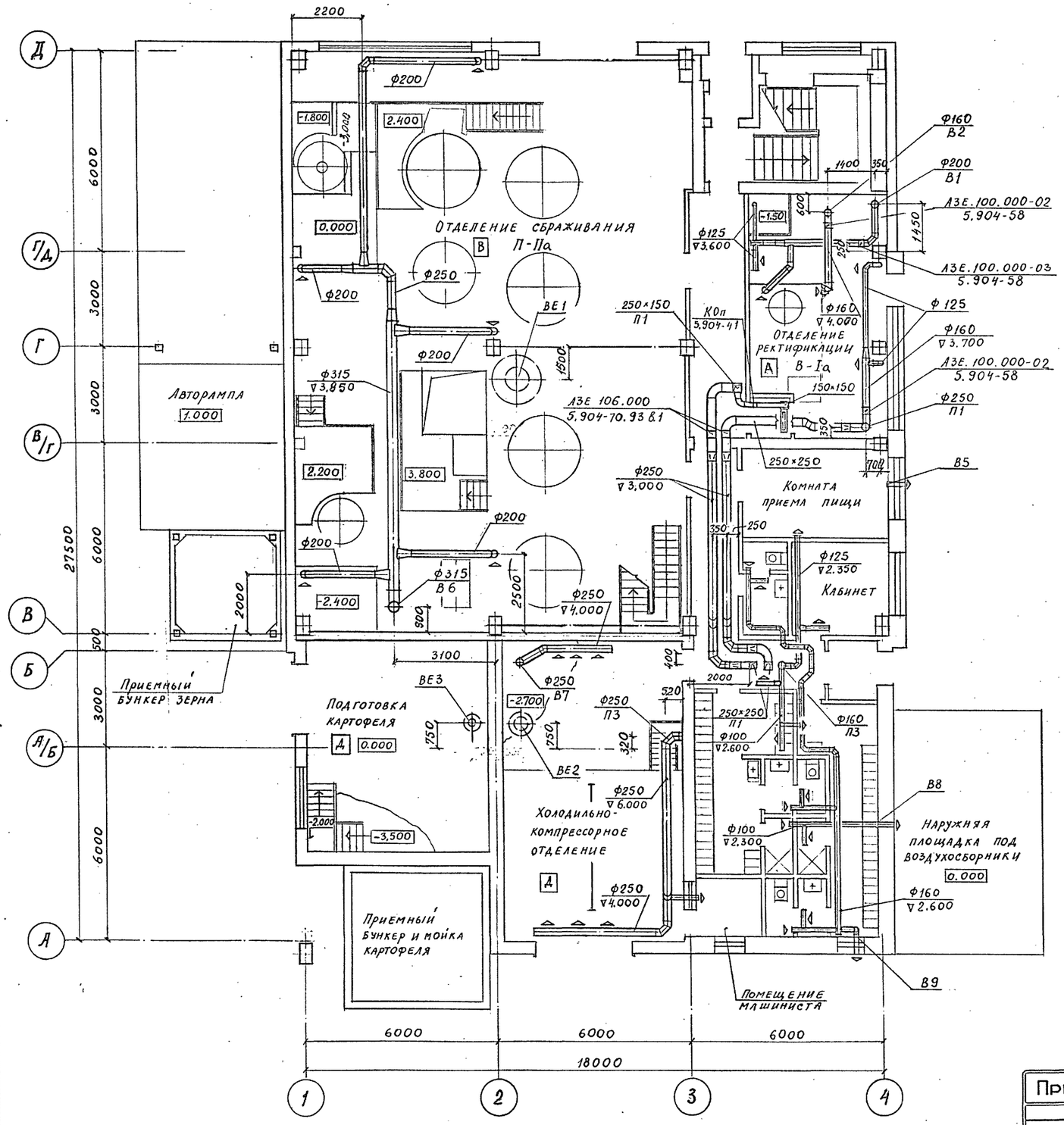

СО	Плунин			ЭО	Чудинов		19.12
ВК	Руднева		19.12	ЭКС	Одиноков		
ТМО-2	Куликов		12.94				

Инв. N подл | Подпись и дата | Взам. инв. N

Привязан:				ТП	414-2-55.94		ОВ
				Цех по получению пищевого спирта из картофеля, зерна и др. растительного сырья мощн. 500 л/сутки	Стадия	Лист	Листов
					Р	4	19
Инв. N				Вентиляция. План на отм. 0,000	АО ГИПРОПЛАСТ		

ГИП	Бояринцева		12.94
Утвердил	Быстровская		12.94
Н. контроль	Быстровская		12.94
Проверил	Каменская		12.94
Разработал	Холодова		12.94

АЛЬБОМ 8

ПЛАН НА ОТМ. 4,800

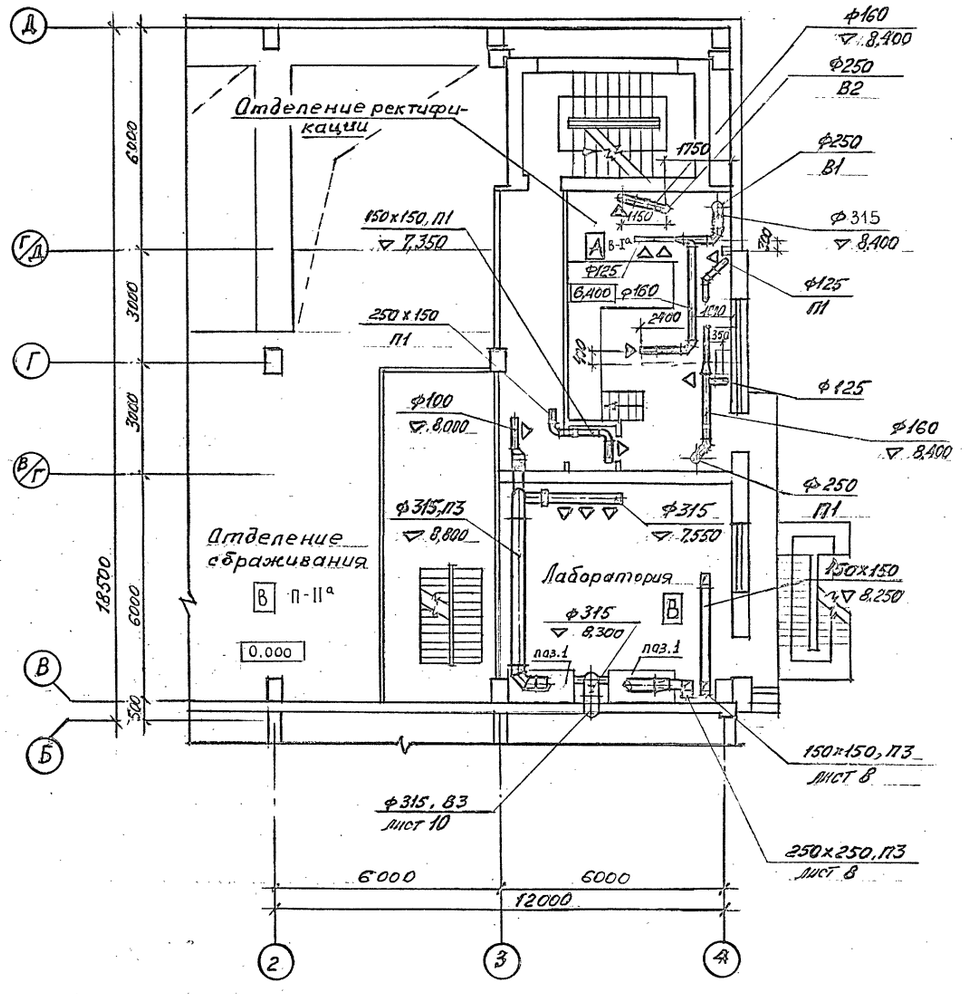

ПЛАН НА ОТМ. 9600

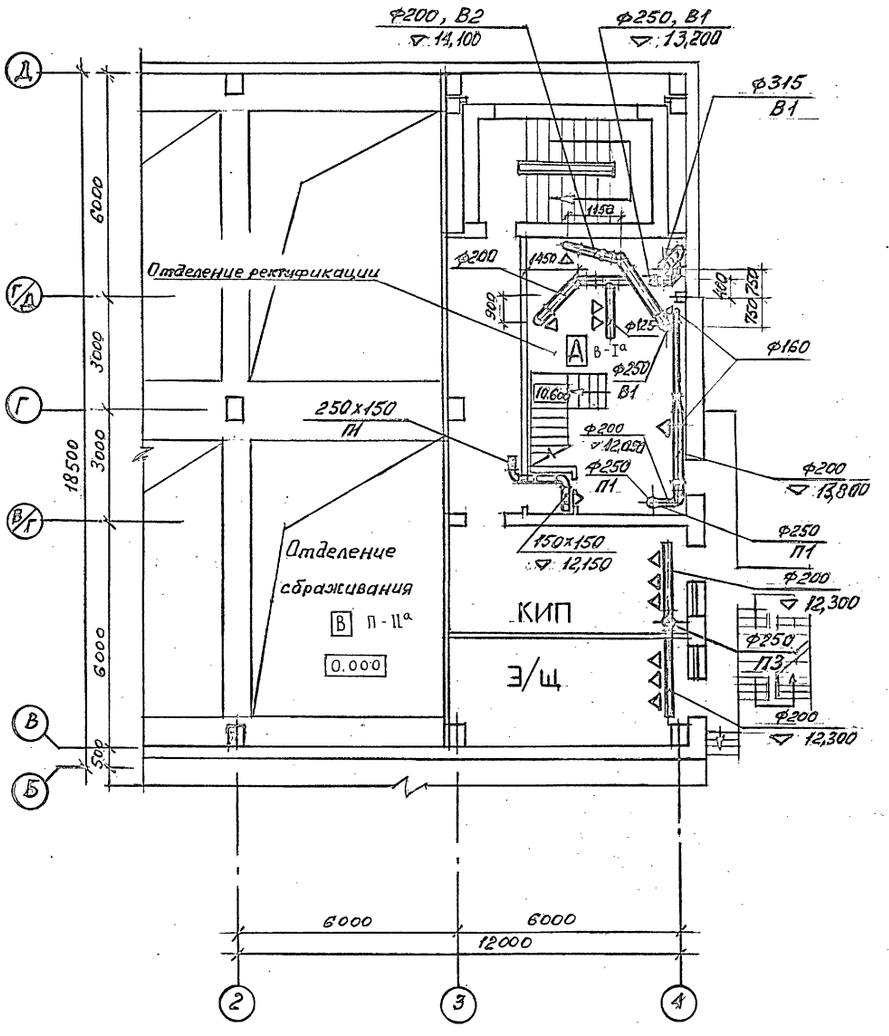

СО	Палунин		90	Чудинов	8.12
ВК	Руднева		ЭКС	Одинаков	
ТМО-2	Куликов				

Инв. N подл | Подпись и дата | Взам. инв. N

ГИП	Бояринцева		12.94	ТП 414-2-55.94 ОВ	
Утвердил	Быстровская		12.94		
Н.контроль	Быстровская		12.94	Цех по получению пищевого спирта из картофеля, зерна и др. растительного сырья мощн. 500 л/сутки	Стадия Р; Лист 5; Листов 19
Проверил	Каменская		12.94	Вентиляция. План на отм. 4,000, 9,600	АО ГИПРОПЛАСТ
Разработал	Холодова		12.94		

Привязан:

Инв. N

План на отм. 0.000

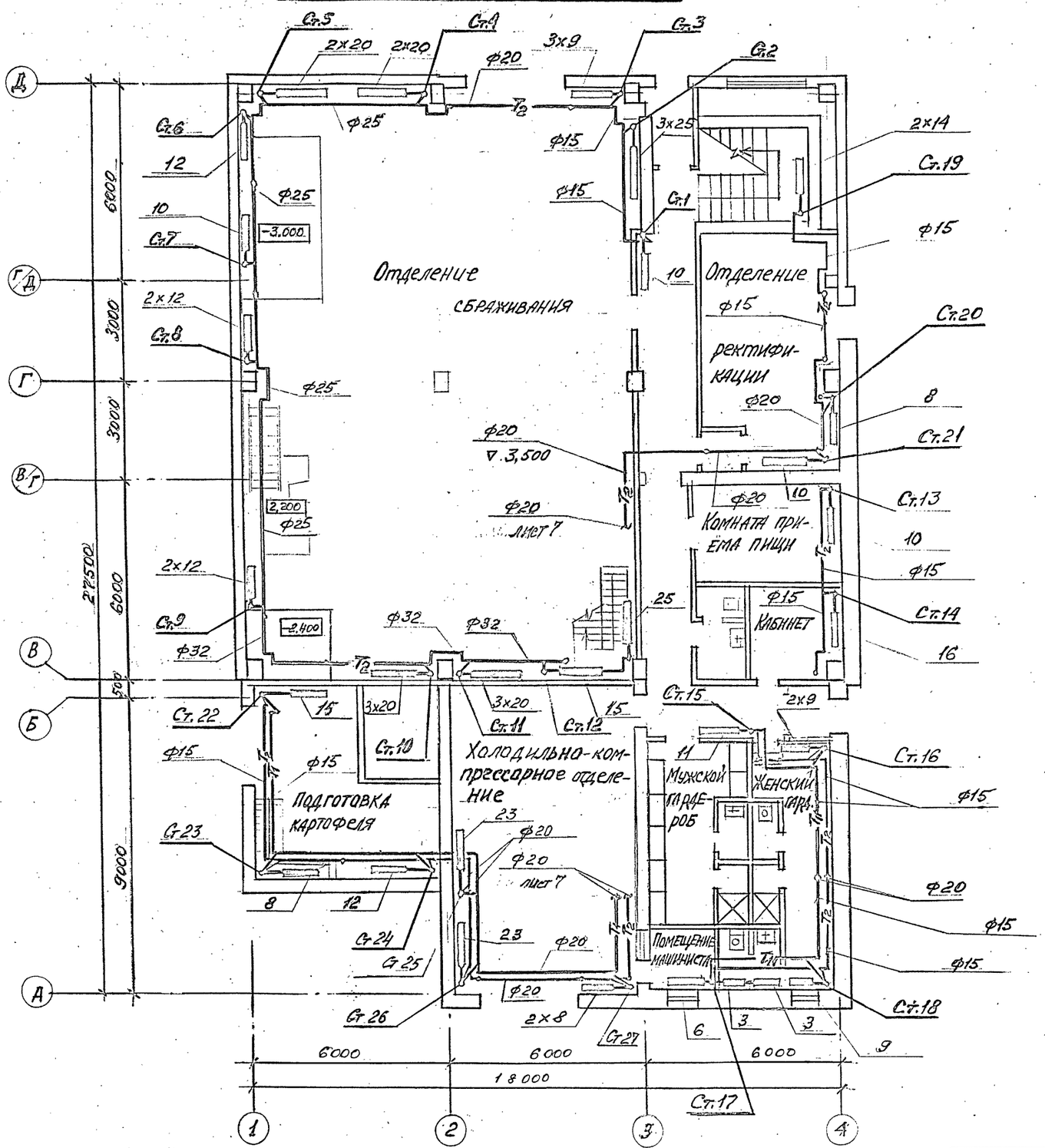

					ТП 414-2-55.94		ОВ
					Цех по получению пищевого спирта из картофеля, зерна и др. растительного сырья мощн. 500 л/сутки	Стадия	Лист	Листов
						Р	6	19
					Отопление. План на отм. 0,000	АО ГИПРОПЛАСТ		

ГИП	Бояринцева		12.94
Утвердил	Быстрозская		12.94
Н.контроль	Быстрозская		12.94
Проверил	Каменская		12.94
Разработал	Холодова		12.94

Привязан

Инв. N

Инв.N подл. | Подпись и дата | Взам.инв.N

АЛЬБОМ 8

ПЛАН

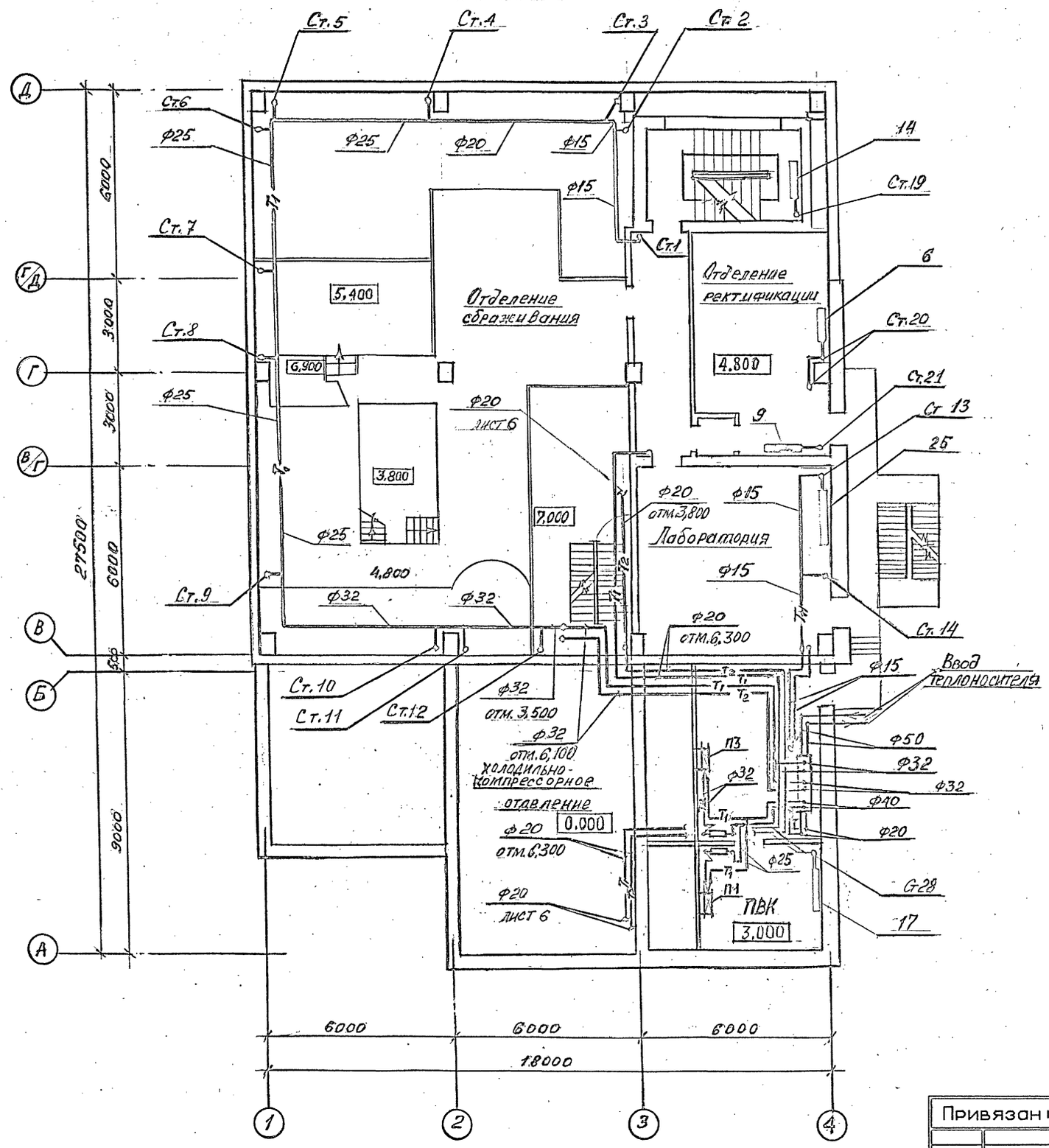

ПЛАН НА ОТМ 9600

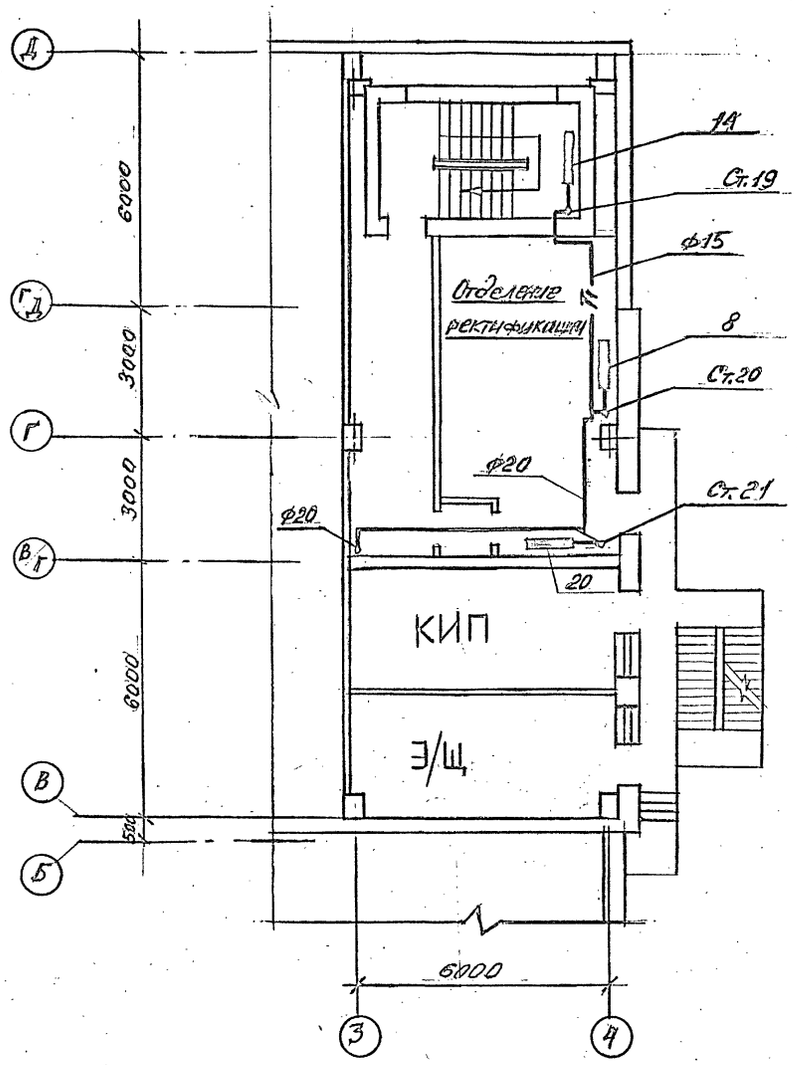

Привязан

Инв. N

Взам.инв.N | Подпись и дата | Инв.N подл.

ГИП	Боярищева		12.94
Утвердил	Быстрорская		12.94
Н.контроль	Быстрорская		12.94
Проверил	Каменская		12.94
Разработал	Холодова		12.94

ТП 414-2-55.94 ОВ

Цех по получению пищевого спирта из картофеля, зерна и др.растительного сырья мощн.500л/сутки

Стадия	Лист	Листов
Р	7	19

Отопление. Теплоснабжение. План на отм.3,000, 4,800, 9,600

АО ГИПРОПЛАСТ

Альбом 8

План на отм. 3.000

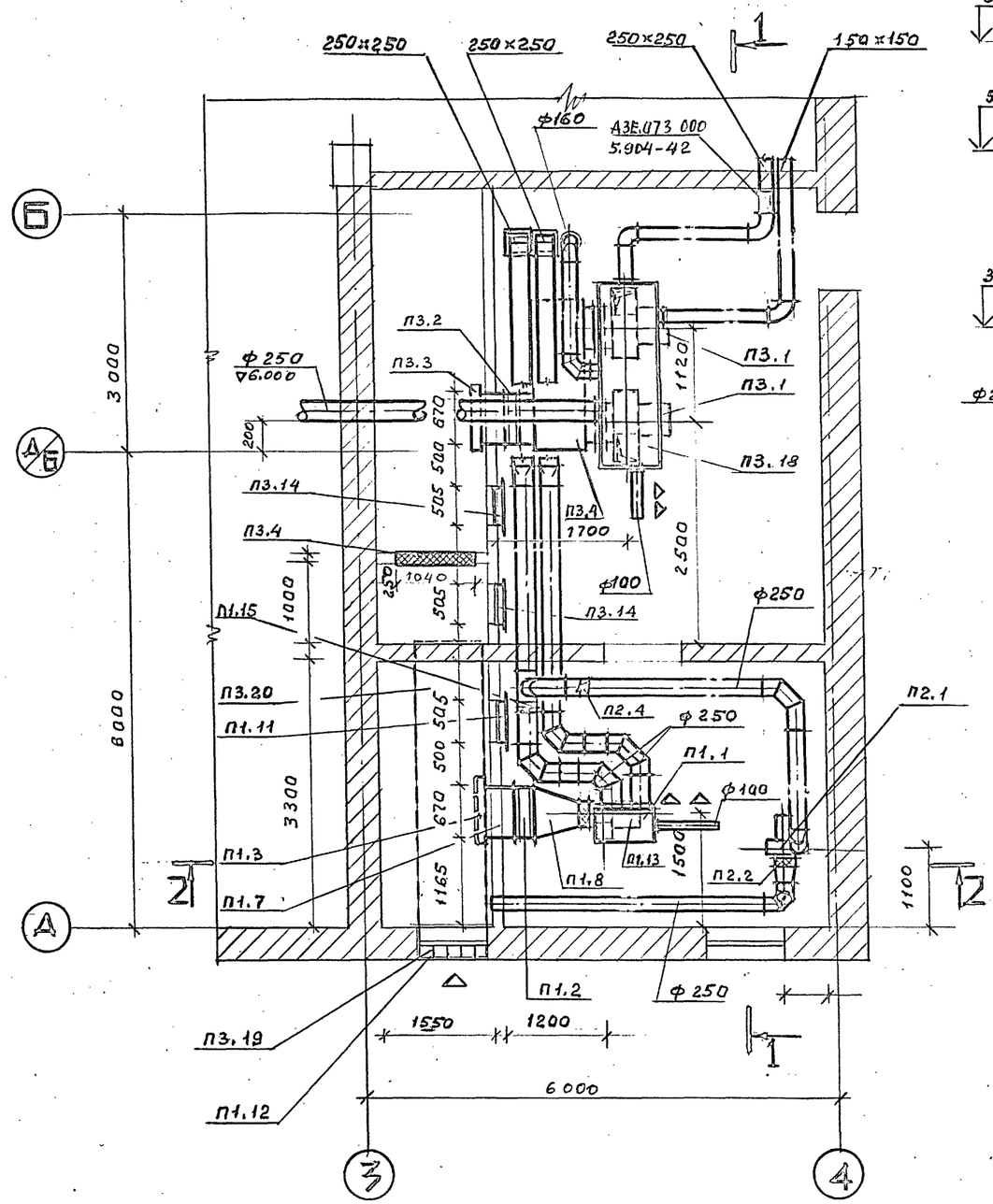

Разрез 1-1

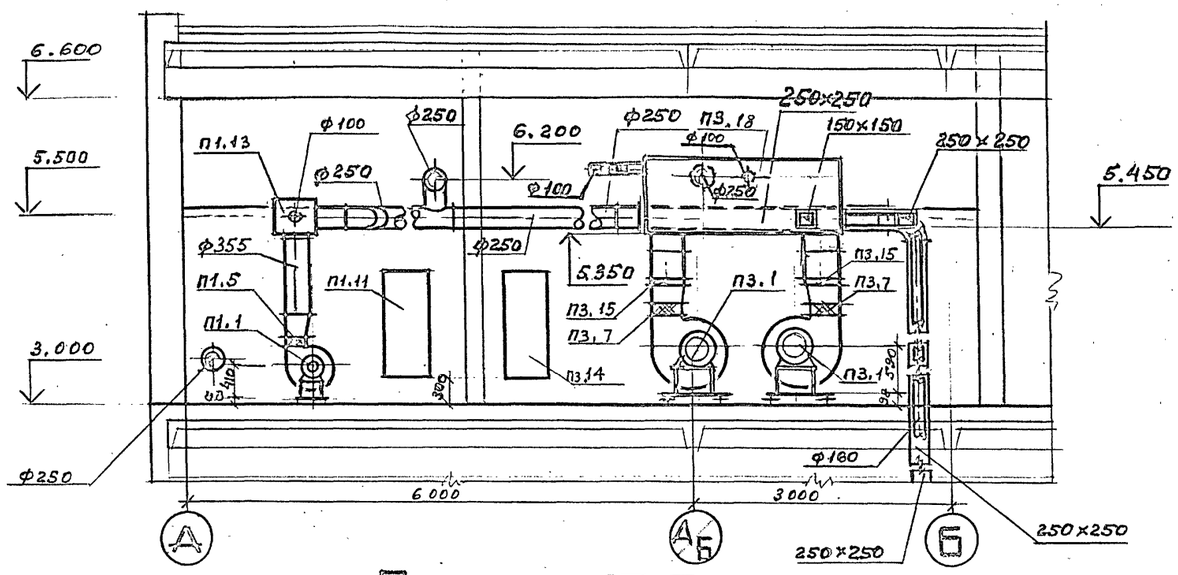

Разрез 2-2

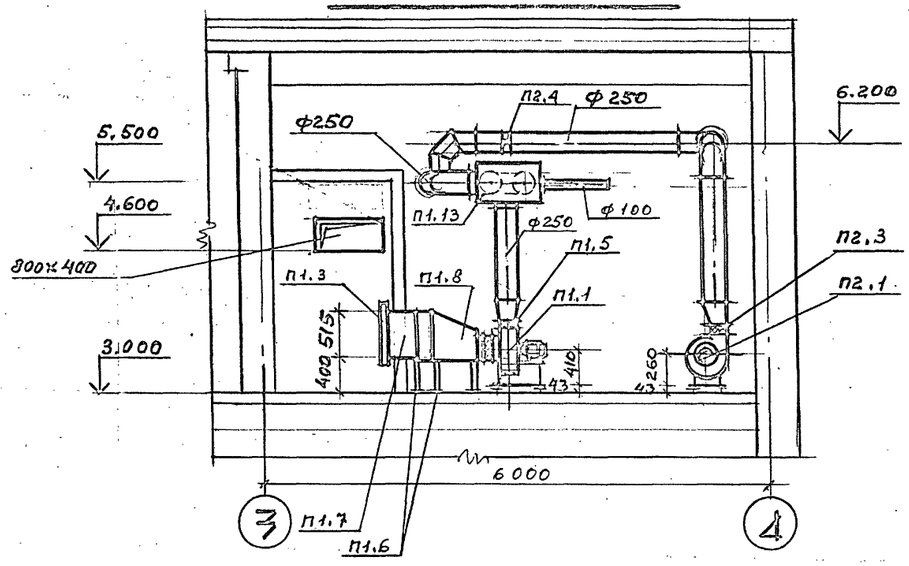

				ТП 414-2-55.94 ОВ		
Привязан:				Цех по получению пищевого спирта из картофеля, зерна и др. растительного сырья мощн. 500 л/сутки	Стадия	Лист	Листов
					Р	8	19
Инв. N	Утвердил	Быстрозская	12.94	Вентиляция. Установка систем П1, П2, П3	АО ГИПРОПЛАСТ		
	Н. контроль	Быстрозская	12.94				
	Проверил	Каменская	12.94				
	Разработал	Холодова	12.94				

Инв. N подл. | Подпись и дата | Взам. инв. N

АЛЬБОМ 8

СПЕЦИФИКАЦИЯ

Марка поз.	Обозначение	Наименование	Кол	Масса ед. кг	Примечание
		П1 (Д1х1-3.15.7)			
П1.1	по каталогу	Агрегат вентиляторный			
		В3.15.100-2а комплектно:	1	66.0	
		а)Вентилятор радиаль-			
		ный ВЦ14-46 N3.15			
		с колесом 1.0Дном;			
		исполнение ;полож. ЛО			
		б)Электродвигатель			
		АИР80А4			
		1395об/мин; 1,1квт			
		в)Виброизолятор Д038	4		
П1.2	ТУ 22-5757-84	Калорифер биметалли-			
		ческий с накатным			
		оребрением КСк3-7-02ХЛЗА	1	44.0	
П1.3		Клапан воздушный			
		утепленный КВУ 600х1000Б	1	49.3	
П1.4	5.904-38	Гибкая вставка типа			
		В.00.00-05	1	1.24	
П1.5	5.904-38	Гибкая вставка типа			
		Н.00.00-07	1	1.14	
П1.6	5.903-7*	Подставка под кало-			
		рифер h=400мм	4	2.0	
П1.7	5.903-7*в.0;1	Патрубок П29(по.000)	1	16.8	
П1.8	5.903-7*в.0;1	Конфузор Д2(Д0.000-01)	1		
П1.9	5.903-7*в.0;1	Фланец ФД2(Ф0.000)	1	2.3	
П1.10	5.903-7*в.0;1	Рама РК1(Р1.000)	1		
П1.11	5.904-4	Дверь герметическая			
		утепленная Дус1,25х0,5	1	36.0	
П1.12	1.494-27	Воздухозаборные ре-			
		шетки 150х580	4		
П1.13	изг. по месту	Воздуховод-коллектор			
		800х500х500	1		
П1.14		Лючок с заглушкой	1		
П1.15	5.904-41	Клапан КО (ф250)	1	4,6	

СПЕЦИФИКАЦИЯ

Марка поз.	Обозначение	Наименование	Кол	Масса ед. кг	Примечание
		П3 (К1х1-5.7)			
П3.1	по каталогу	Агрегат вентиляторный			
		Е5.100-2 комплектно:	2	97.6	
		а)Вентилятор радиаль-			
		ный ВЦ4-75 N5			
		с колесом 1.0Дном;			
		исполнение ;полож. ПР0,Л			
		б)Электродвигатель			
		4А90L4			
		1350 об/мин; 2.2квт			
		в)Виброизолятор Д040	10		
П3.2	ТУ 22-5757-84	Калорифер биметалли-			
		ческий с накатным			
		оребрением КсК4-7-02ХЛЗА	1	53	
П3.3		Клапан воздушный			
		утепленный КВУ600х1000Б	1	49.3	
П3.4		Фильтр ФЯПБ	4		
П3.5		Панель для установки			
	УС39А2х2	фильтров УС39А00.000-01	1	46.0	
П3.6	5.904-38	Гибкая вставка типа			
		В.00.00-09	2	1.71	
П3.7	5.904-38	Гибкая вставка типа			
		Н.00.00-11	2	1.64	
П3.8	5.903-7*	Подставка под кало-			
		рифер h=400мм	4	2.0	
П3.9	5.903-7*в.0;1	Патрубок П29(по.000-2)	1	16.8	
П3.10	5.903-7*в.0;1	Патрубок П2(по.000-01)	1	8.3	
П3.11	5.903-7*в.0;1	Коробка К4(ко.000-0)	1	125	
П3.12	5.903-7*в.0;1	Фланцы ФК4(Ф0.05-03)	2	3.9	
П3.13		Рама РК2(Р1.00-01)	1	26.0	
П3.14	5.904-4	Дверь герметическая			
		утепленная Дус1,25х0,5	2	36.0	
П3.15	5.904-41	Клапан КО-03 ф=500	2	8.1	

СПЕЦИФИКАЦИЯ

Марка поз.	ОБОЗНАЧЕНИЕ	НАИМЕНОВАНИЕ	Кол.	Масса кг	Примечание
П3.16	А58-692-00-ВО	Патрубок реле потока	2		
П3.17		Лючок с заглушкой	1		
П3.18	по месту	Воздуховод-коллектор			
		800х2300х850	1		
П3.19	1.494-27	Воздухозаборные ре-			
		шетки 150х580	6		
П3.20	по месту	Воздуховод-коллектор	1	-	
		800х400 ℓ=4м			
		П2			
П2.1	по каталогу	Агрегат вентиляторный			
		В2.100-2 комплектно:	1	29.0	
		а)Вентилятор радиаль			
		ный ВЦ14-46 N2			
		с колесом 1.0Дном			
		исполнение 1, полож ЛО			
		б)Электродвигатель			
		АИР56В4			
		1350об/мин, 0.18квт			
		в)Виброизолятор Д038			
П2.2	5.904-38	Гибкая вставка В0.00-02	1	0.78	
П2.3	5.904-38	Гибкая вставка Н.00-02	1	0.75	
П2.4	5.904-41	Клапан КО (ф250)	1	4.6	

* При привязке проекта использовать серию 5.904-74.93.

Инв.N подл. | Подпись и дата | Взам.инв.N

Привязан:

Инв. N

Утвердил	Быстровская		12.94
Н.контр	Быстровская		12.94
Проверил	Каменская		12.94
Разработал	Холодова		12.94

ТП 414-2-55.94 ОВ

Цех по получению пищевого спирта из картофеля, зерна и др.растительного сырья мощн.500л/сутки

Стадия	Лист	Листов
Р	9	19

Вентиляция. Спецификация установок П1,П2,П3

АО ГИПРОПЛАСТ

Альбом 8

Разрез 1-1

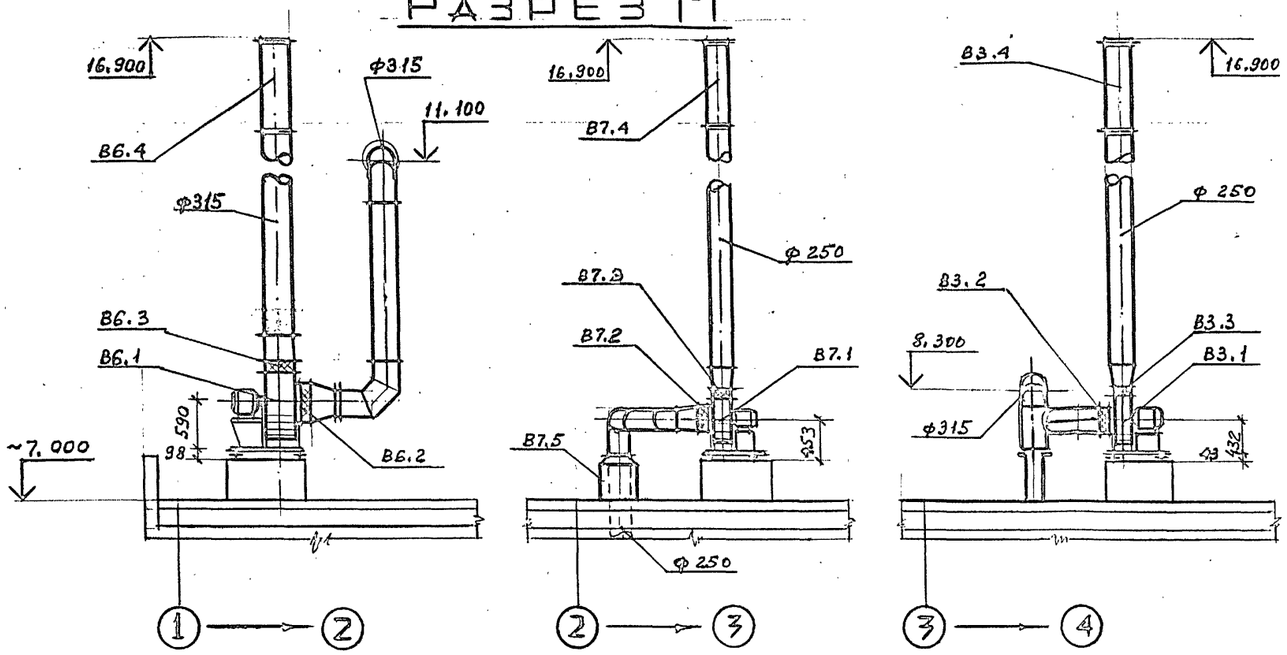

План

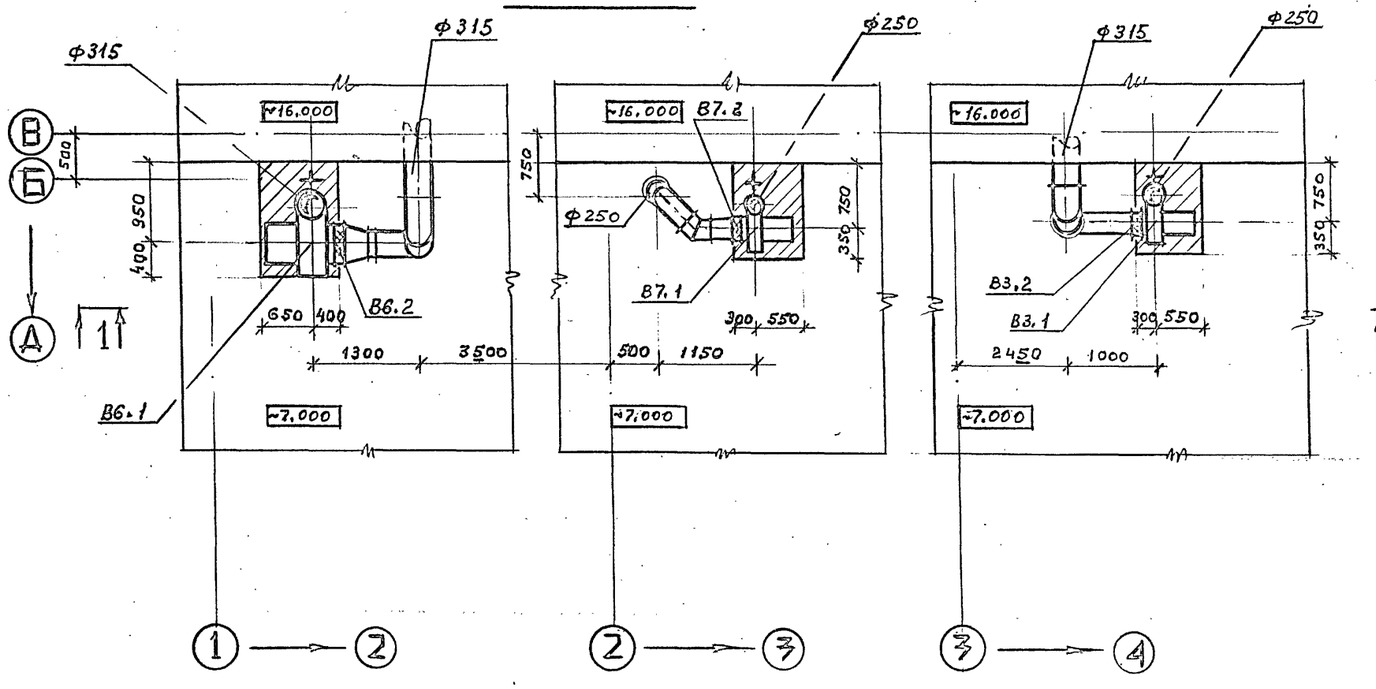

Разрез 2-2

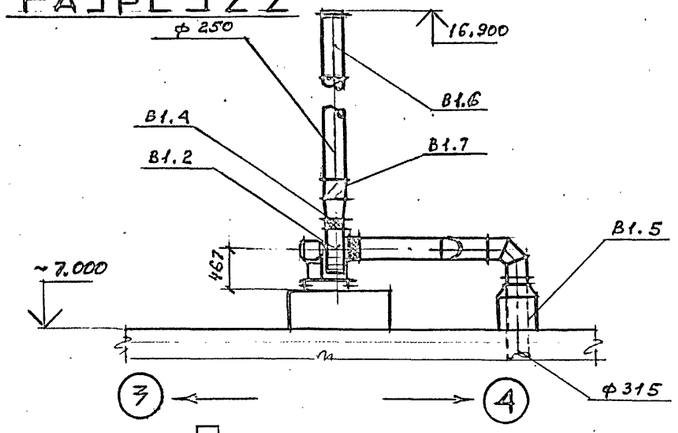

План

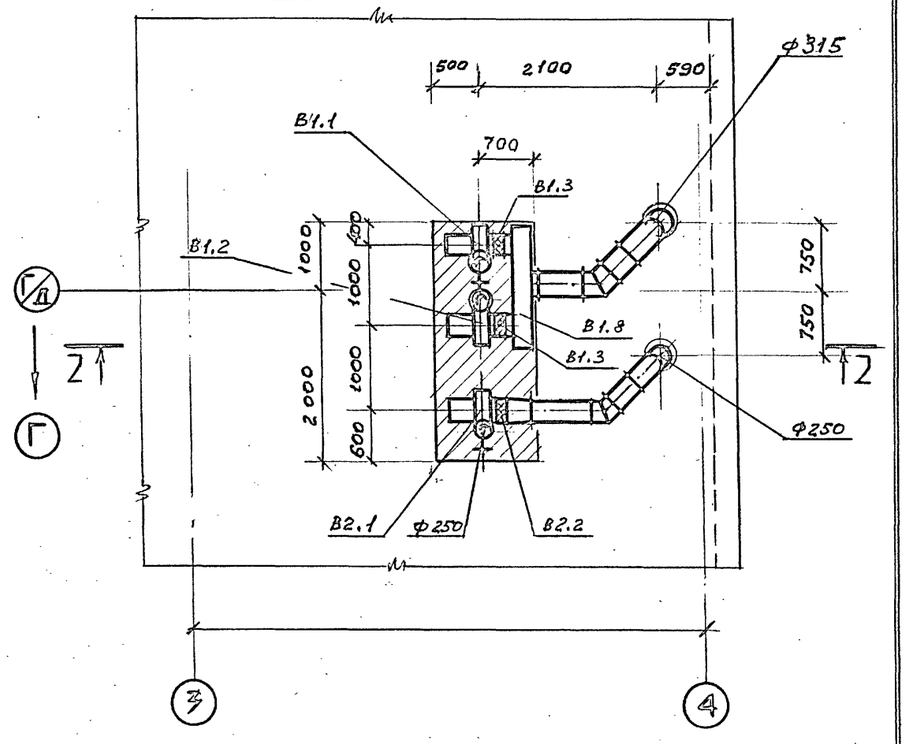

						ТП 414-2-55.94 ОВ	
Привязан:							
Инв. N			Утвердил	Быстровская		12.94	Цех по получению пищевого спирта из картофеля, зерна и др. растительного сырья мощн. 500 л/сутки	Стадия: Р	Лист: 10	Листов: 19
			Н.контроль	Быстровская		12.94	Вентиляция. Установка систем В1, В2, В3, В6, В7	АО ГИПРОПЛАСТ		
			Проверил	Каменская		12.94				
			Разработал	Холодова		12.94				

Инв. N подл. | Подпись и дата | Взам. инв. N

Альбом 8

СПЕЦИФИКАЦИЯ

Марка поз.	Обозначение	Наименование	Кол	Масса ед. кг	Примечание
		В1			
В 1.1	по каталогу	Агрегат вентиляторный комплектно:	1	51,5	
		а)Вентилятор радиальный ВЦ14-46 N3.15 с колесом 1.0 Дном: исполнение 1 полож. Пр0			
		б)Электродвигатель В80А4 1385 об/мин 1,1 квт			
В 1.2		То же ЛО	1		
		в)Виброизолятор Д040	8		
В 1.3	5.904-38	Гибкая вставка типа В.00.00-05	2	1.21	
В 1.4	5.904-38	Гибкая вставка типа Н.00.00-07	2	1.14	
В 1.5	5.904-45	Узел прохода ф=315 УП1-02	1	57.4	
В 1.6	3.904.2-26	Насадок НВК250	2	11.0	
В 1.7	5.904-58	Клапан обратный взрывозащищенный ф=250 АЗЕ.101.000	2	5.2	
В1.8	по месту	Воздуховод-коллектор разм. 300×800×1500	1	-	
		В2			
В2.1	по каталогу	Агрегат вентиляторный комплектно:	1	43,5	
		а)Вентилятор радиальный ВЦ14-46 N3.15 с колесом 0.95 Дном: исполнение 1 полож Пр0			
		б)Электродвигатель В71В4 1370 об/мин 0.75 квт			
		в)Виброизолятор Д040	4		
В2.2	5.904-38	Гибкая вставка типа В.00.00-05	1	1,21	
В2.3	5.904-38	Гибкая вставка типа Н.00.00-07	1	1,14	
В2.4	5.904-45	Узел прохода ф=250 УП1-01	1	53.4	
В2.5	3.904.2-26	Насадок НВК250	1	11.0	

СПЕЦИФИКАЦИЯ

Марка поз.	Обозначение	Наименование	Кол	Масса ед. кг	Примечание
		В3			
В3.1	по каталогу	Агрегат вентиляторный комплектно:	1	43,5	
		а)Вентилятор радиальный ВЦ14-46 N3.15 с колесом 0.95 Дном: исполнение 1 полож. ПрО			
		б)Электродвигатель В71В4 1370 об/мин 0.75 квт			
		в)Виброизолятор Д040	4		
В3.2	5.904-38	Гибкая вставка типа В.00.00- 05	1	1.21	
В3.3	5.904-38	Гибкая вставка типа Н.00.00- 07	1	1.14	
В3.4	3.904.2-26	Насадок НВК250	1	11.0	
		ВЕ1			
ВЕ1.1	5.904-51	Дефлектор ф=800 Д710.00.000-01	1	104.3	
ВЕ1.2	5.904-45	Узел прохода с кольцом для сбора конденсата УП2-19 ф=800	1	122.0	
		ВЕ2			
ВЕ2.1	5.904-51	Дефлектор ф=400 Д315.00.000-01	1	16.7	
ВЕ2.2	5.904-45	Узел прохода с кольцом для сбора конденсата УП2-14 ф=400	1	84.3	
		ВЕ3			
ВЕ3.1	5.904-51	Дефлектор ф=315 Д315.00.000	1	8.3	
ВЕ3.2	5.904-45	Узел прохода с кольцом для сбора конденсата УП2-13 ф=315	1	62.2	

СПЕЦИФИКАЦИЯ

Марка поз.	Обозначение	Наименование	Кол	Масса ед. кг	Примечание
		В6			
В6.1	по каталогу	Агрегат вентиляторный комплектно:	1	105.5	
		а)Вентилятор радиальный ВЦ4-75 N5 с колесом 1.0 Дном: исполнение 1полож. ЛО			
		б)Электродвигатель 4А90L4 1420 об/мин 2,2 квт			
		в)Виброизолятор Д040	5		
В6.2	5.904-38	Гибкая вставка типа В.00.00- 09	1	1,7	
В6.3	5.904-38	Гибкая вставка типа Н.00.00- 11	1	1.64	
В6.4	3.904.2-26	Насадок НВК 315	1	17,0	
		В7			
В7.1	по каталогу	Агрегат вентиляторный комплектно:	1		
		а)Вентилятор радиальный ВЦ14-46 N3.15 с колесом 0.95 Дном: исполнение 1полож. ПрО			
		б)Электродвигатель АИР716А 915 об/мин 0,37 квт			
		в)Виброизолятор Д038	5		
В7.2	5.904-38	Гибкая вставка типа В.00.00-05	1	1.21	
В7.3	5.904-38	Гибкая вставка типа Н.00.00-07	1	1.14	
В7.4	3.904.2-26	Насадок НВК 250	1		
В7.5	5.904-45	Узел прохода ф=250 УП1-01	1	53.4	

Взам.инв.N | Подпись и дата | Инв.N подл.

Привязан:

Инв. N

ТП 414-2-55.94 ОВ

Утвердил	Быстрозаская		12.94
Н.контроль	Быстрозаская		12.94
Проверил	Коменская		12.94
Разработал	Холодова		12.94

Цех получения пищевого спирта из картофеля, зерна и др. растительного сырья мощностью 500л/сутки

Стадия	Лист	Листов
Р	11	19

Вентиляция. Спецификация установок В1-В3, В6-В7, ВЕ1-ВЕ3.

АО ГИПРОПЛАСТ

Альбом 8

П1

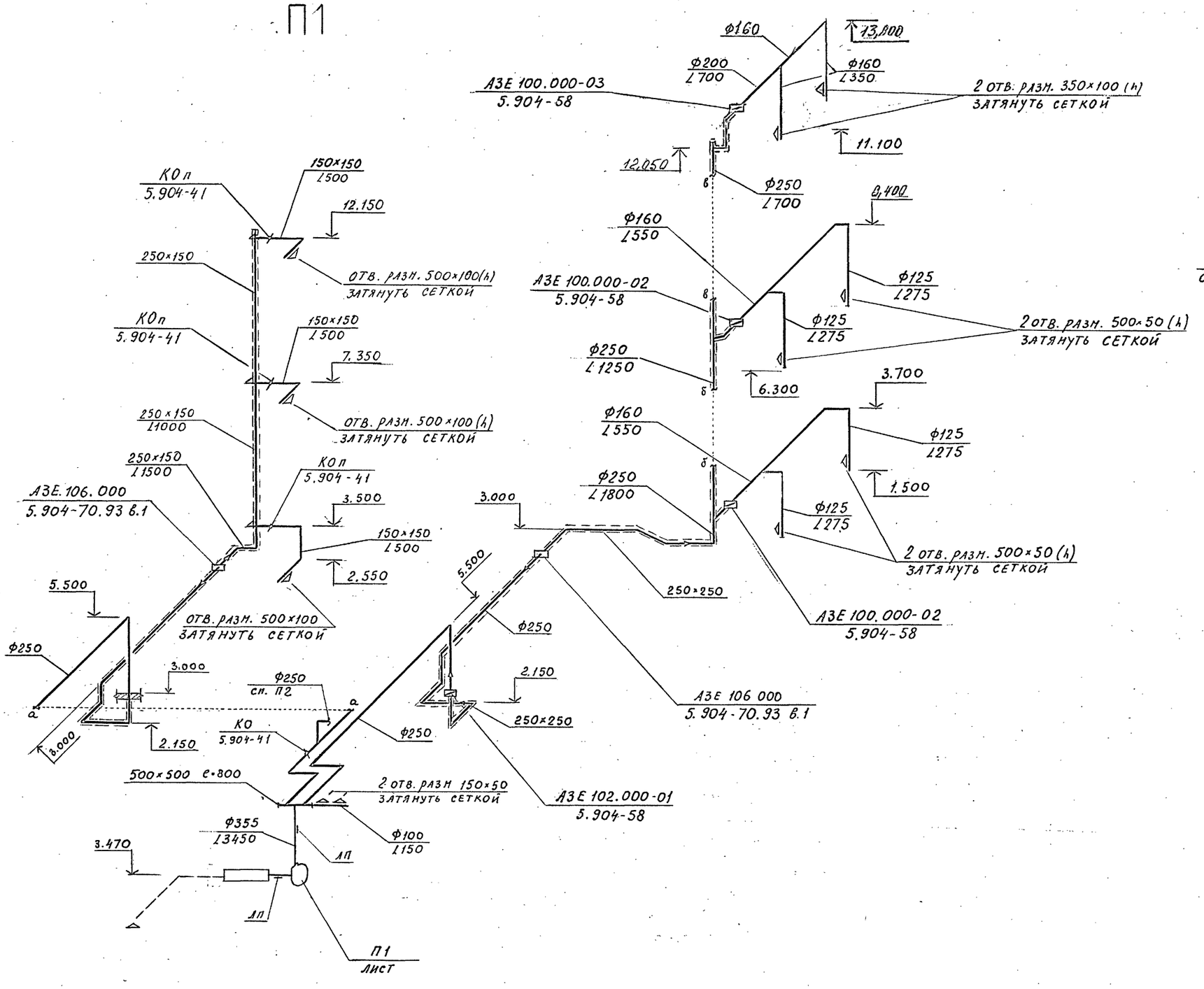

П2

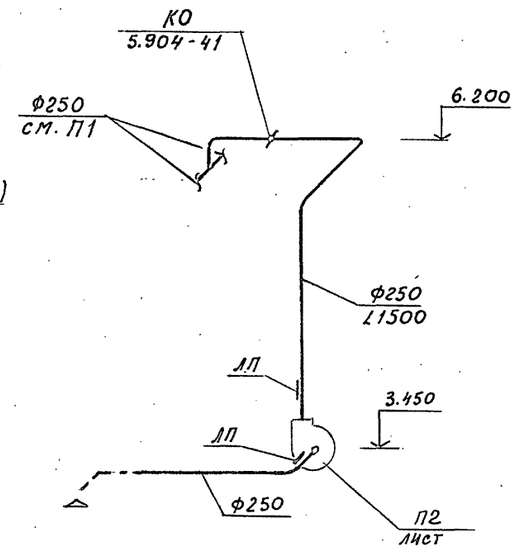

Инв.N подл. | Подпись и дата | Взам.инв.N

Привязан:

Инв. N

Утвердил	Быстрозаков		12.94
Н.контроль	Быстрозаков		12.94
Проверил	Каменская		12.94
Разработал	Холодова		12.94

ТП 414-2-55.94 ОВ

Цех по получению пищевого спирта из картофеля, зерна и др.растительного сырья мощн.500 л/сутки

Стадия	Лист	Листов
Р	12	19

Вентиляция.
Схемы систем П1, П2

АО ГИПРОПЛАСТ

П3

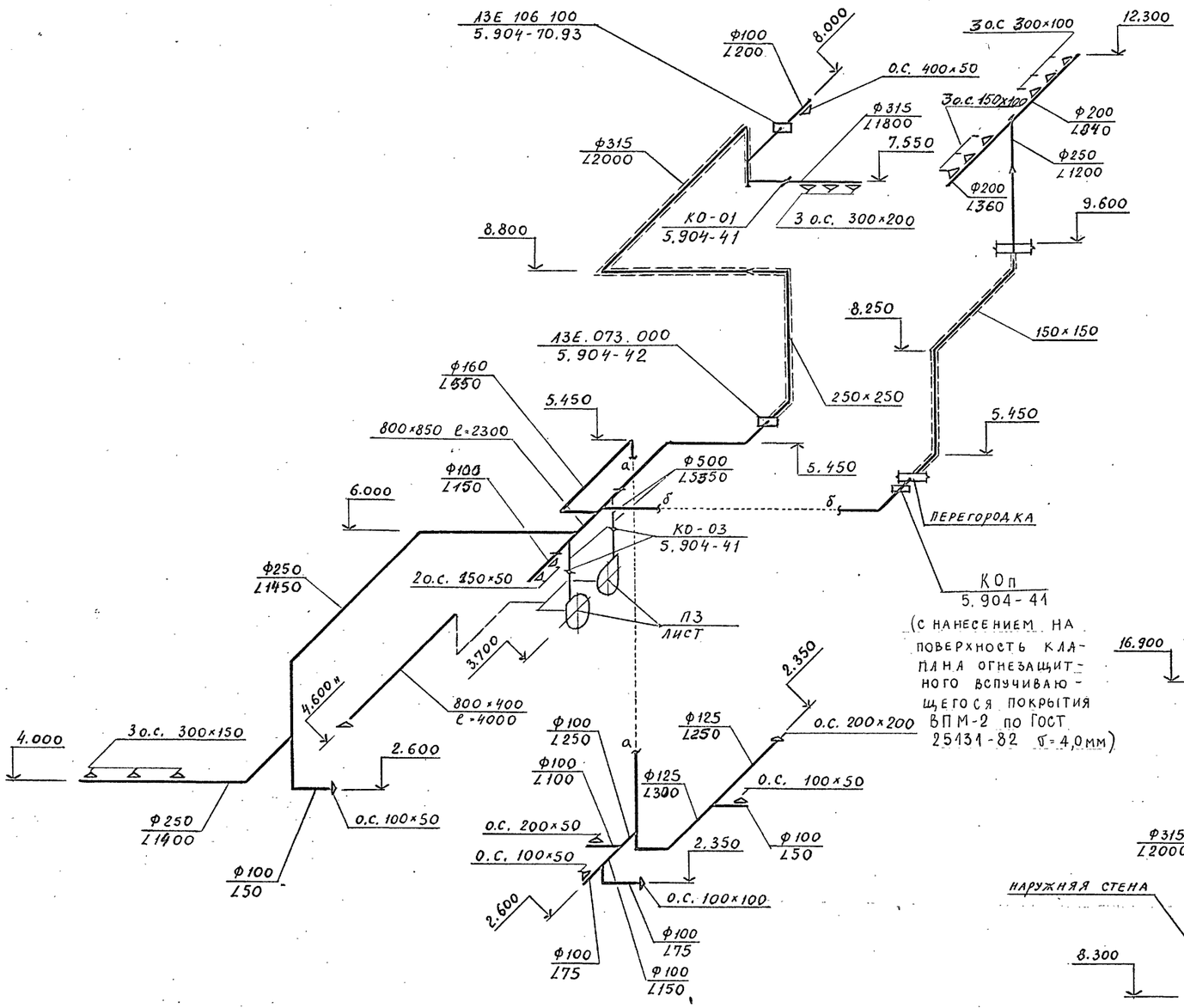

В9

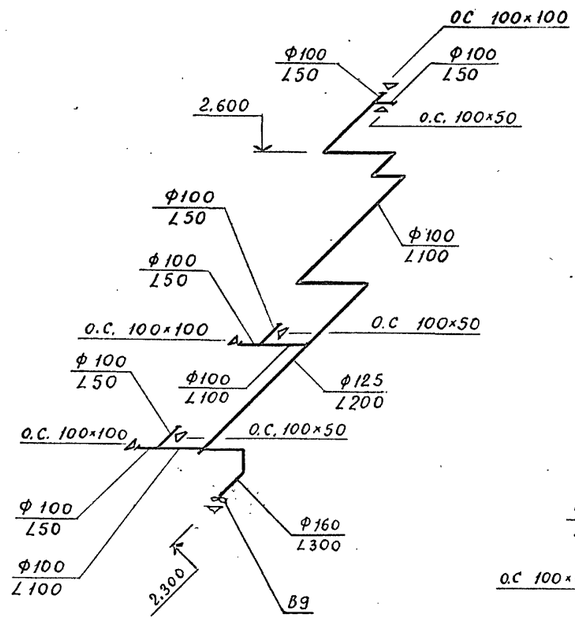

В8

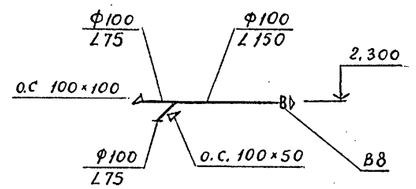

В3

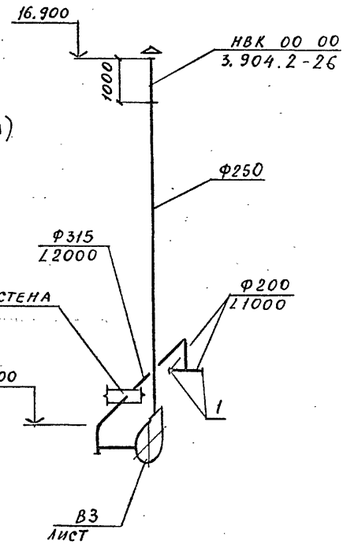

				ТП 414-2-55.94. ОВ	
Привязан:				Цех по получению пищевого спирта из картофеля, зерна и др. растительного сырья мощн. 500 л/сутки	Стадия: Р; Лист: 13; Листов: 19
	Утвердил	Быстрозаская			
	Н.контроль	Быстрозаская		Вентиляция. Схемы систем П3, В3, В8, В9	АО ГИПРОПЛАСТ
Инв. N	Проверил	Каменская	12.94		
	Разработал	Холодова	12.94		

Инв.N подл. | Подпись и дата | Взам.инв.N

В1

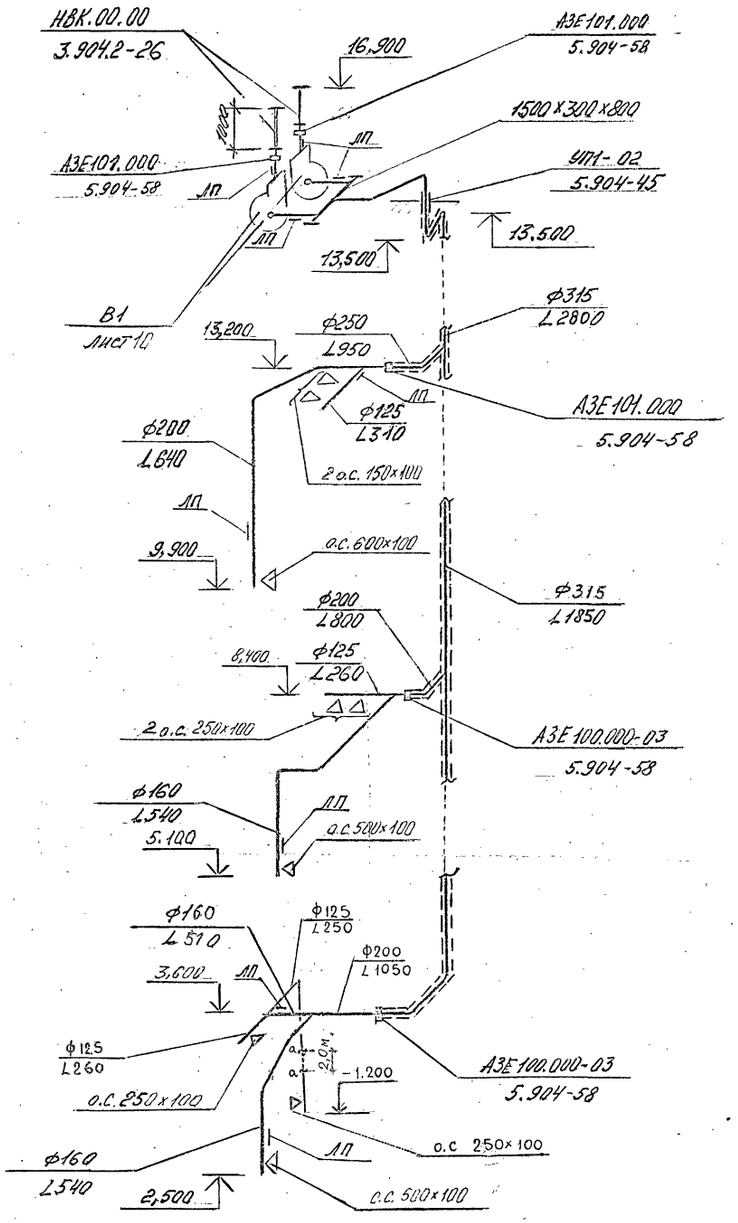

В2

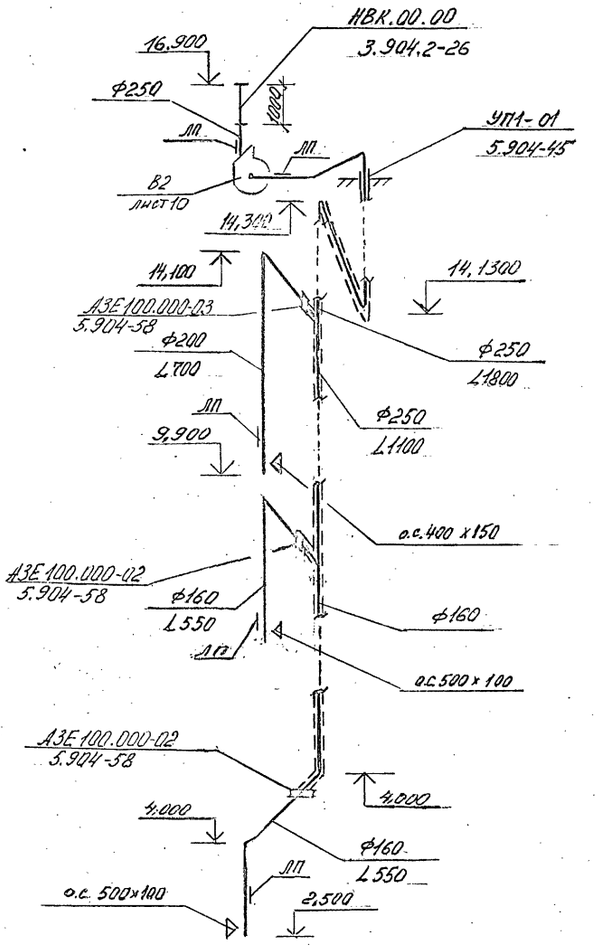

Привязан:

Инв. N

Утвердил	Быстрорская		12.94	
Н.контроль	Быстрорская		12.94	
Проверил	Каменская		11.94	
Разработал	Холодова		12.94	

ТП 414-2-55.94 ОВ

Цех по получению пищевого спирта из картофеля, зерна и др. растительного сырья мощн. 500 л/сутки

Стадия	Лист	Листов
Р	14	19

Вентиляция. Схемы систем В1, В2

АО ГИПРОПЛАСТ

Инв. N подл. | Подпись и дата | Взам. инв. N

В6

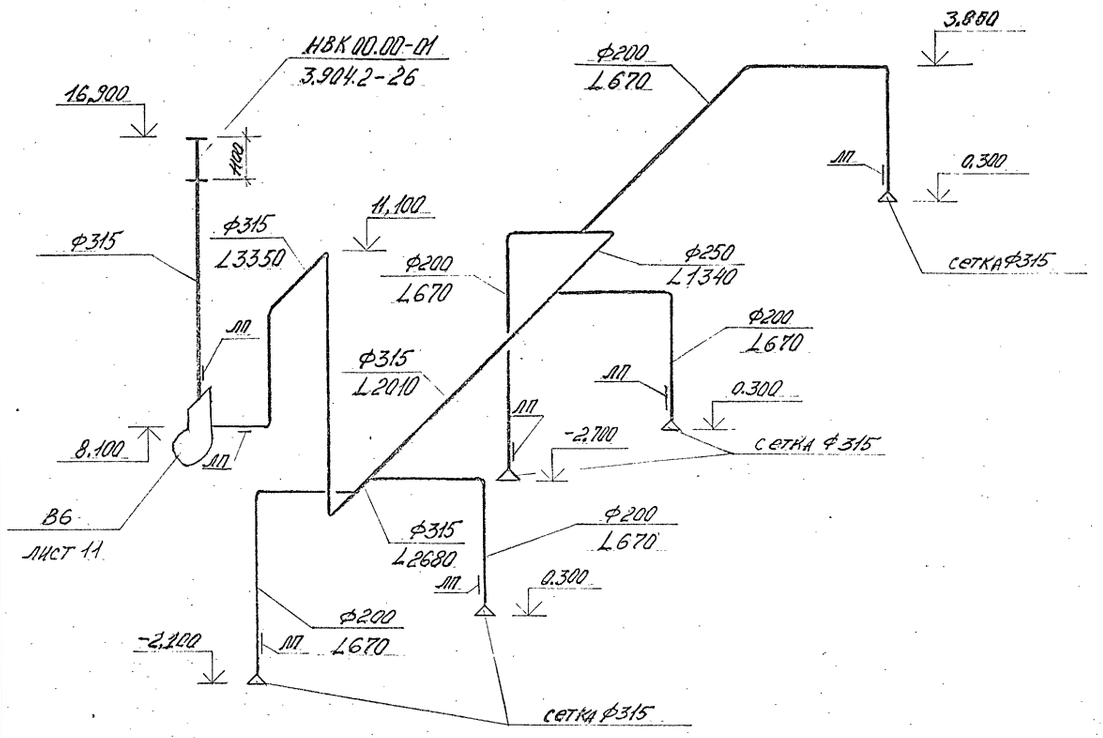

В7

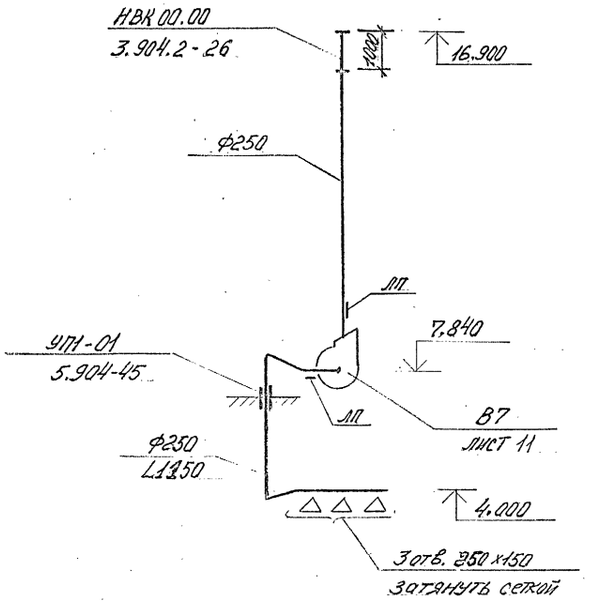

В3

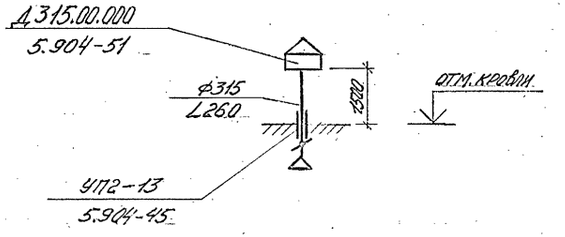

В1

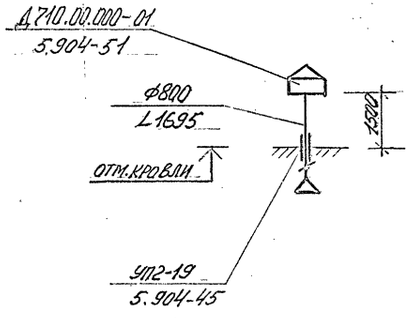

В2

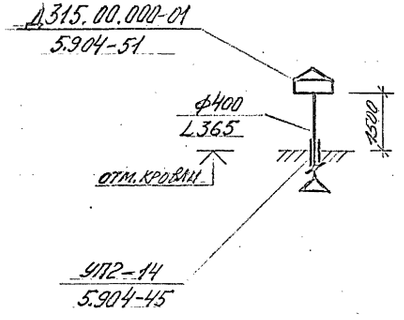

Привязан:

Инв. N

Утвердил	Быстрозская		12.94
Н.контроль	Быстрозская		12.94
Проверил	Каменская		12.94
Разработал	Холодова		12.94

ТП 414-2-55.94 ОВ

Цех по получению пищевого спирта из картофеля, зерна и др. растительного сырья мощн. 500 л/сутки

Стадия	Лист	Листов
Р	15	19

Вентиляция.
Схемы систем В6, В7, ВЕ1, ВЕ2, ВЕ3

АО ГИПРОПЛАСТ

Инв. N подл. | Подпись и дата | Взам. инв. N

АЛЬБОМ 8

СХЕМА ОТОПЛЕНИЯ 1

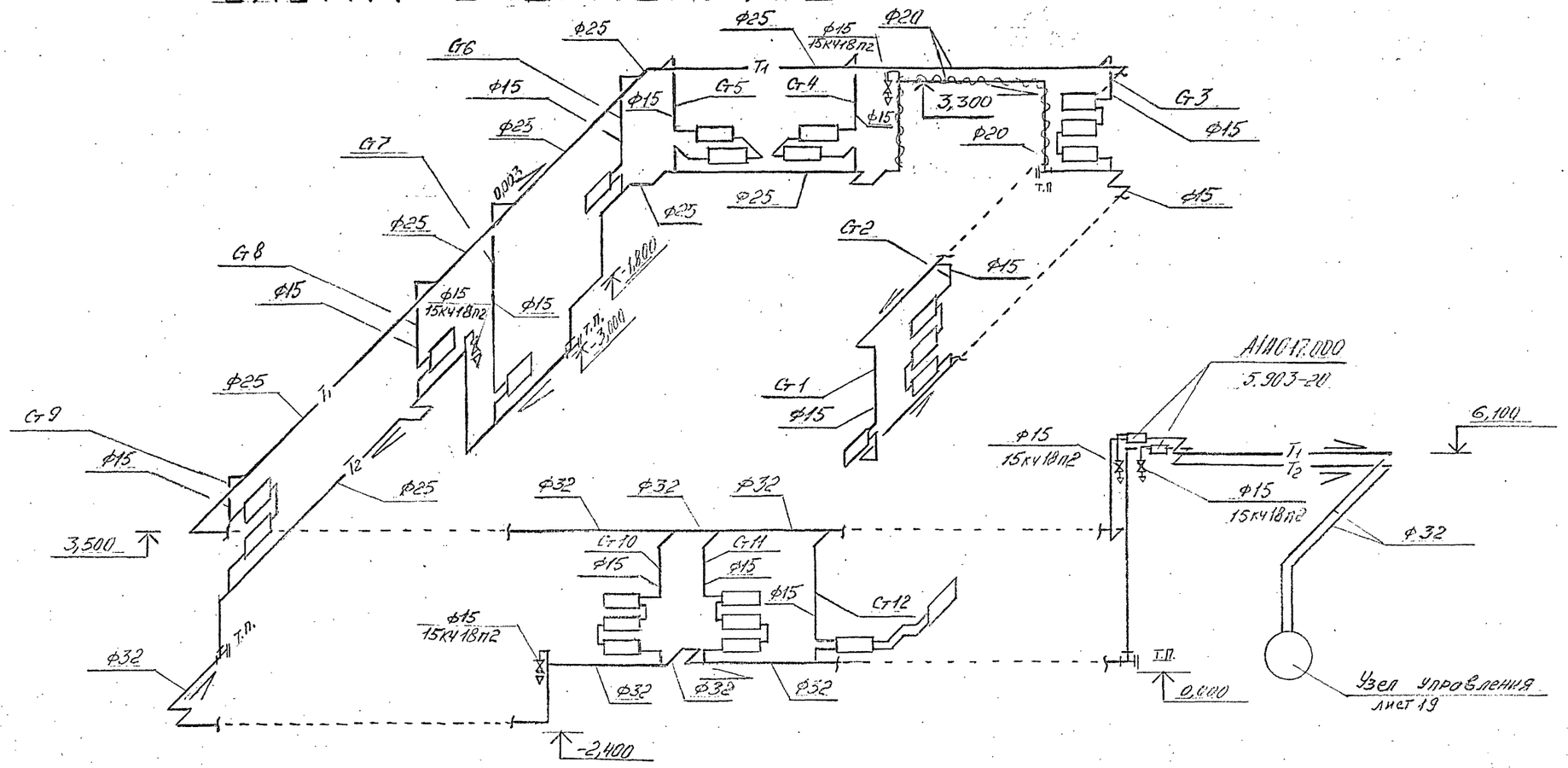

①

Для стояков 1÷12

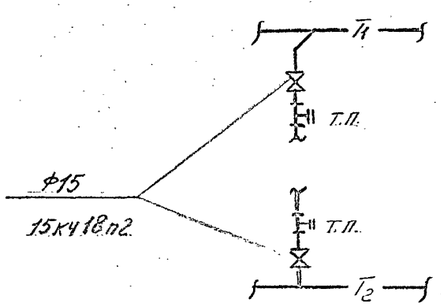

ТП	414-2-55.94						ОВ
Привязан:				Цех по получению пищевого спирта из картофеля, зерна и др. растительного сырья мощн. 500 л/сутки	Стадия	Лист	Листов
					Р	16	19
Утвердил	Быстровская		12.94	Отопление. Схема системы отопления 1	АО ГИПРОПЛАСТ		
Н.контроль	Быстровская		12.94				
Проверил	Каменская		12.94				
Разработал	Холодова		12.94				
Инв. N							

Инв. N подл. | Подпись и дата | Взам. инв. N

АЛЬБОМ 8

Схема отопления 2

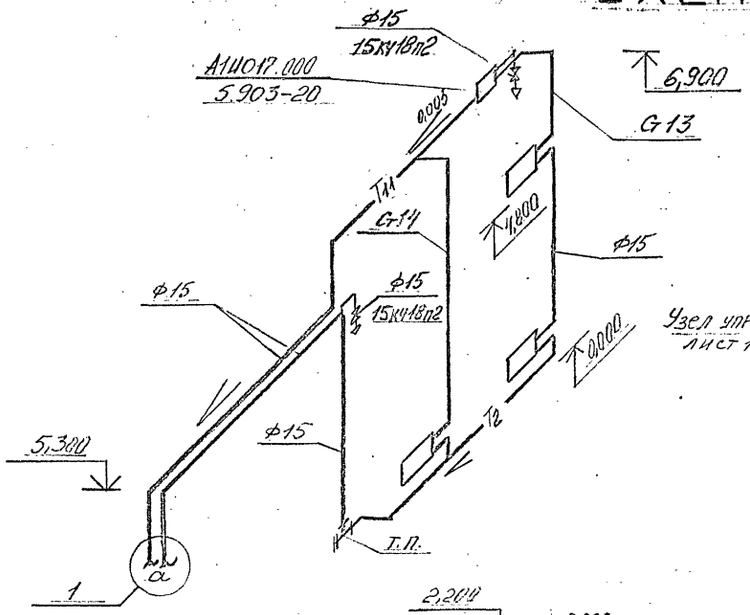

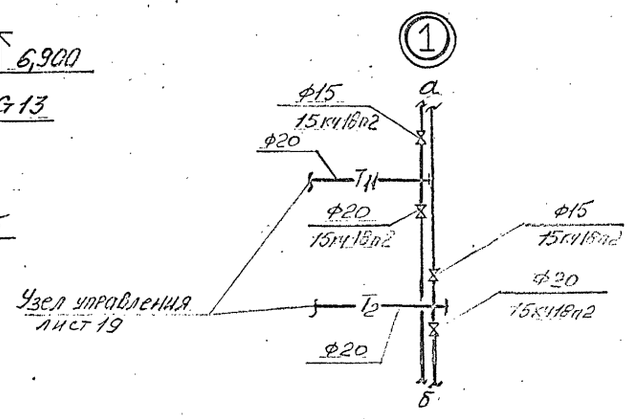

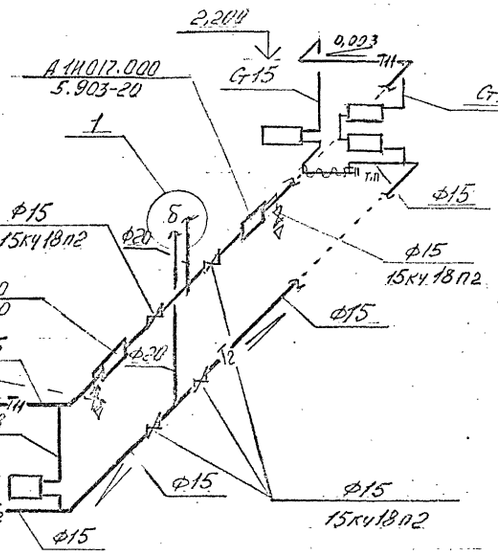

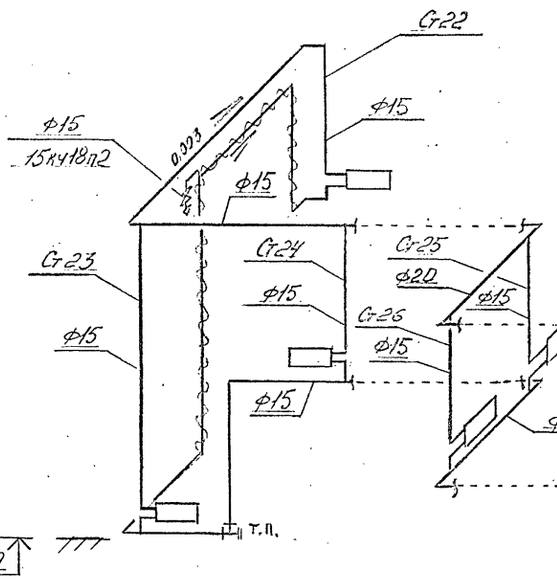

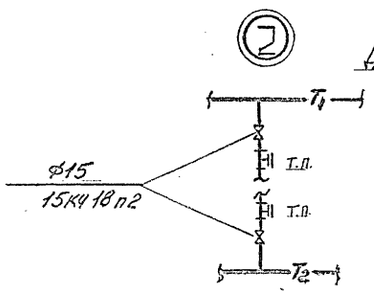

Схема отопления 3

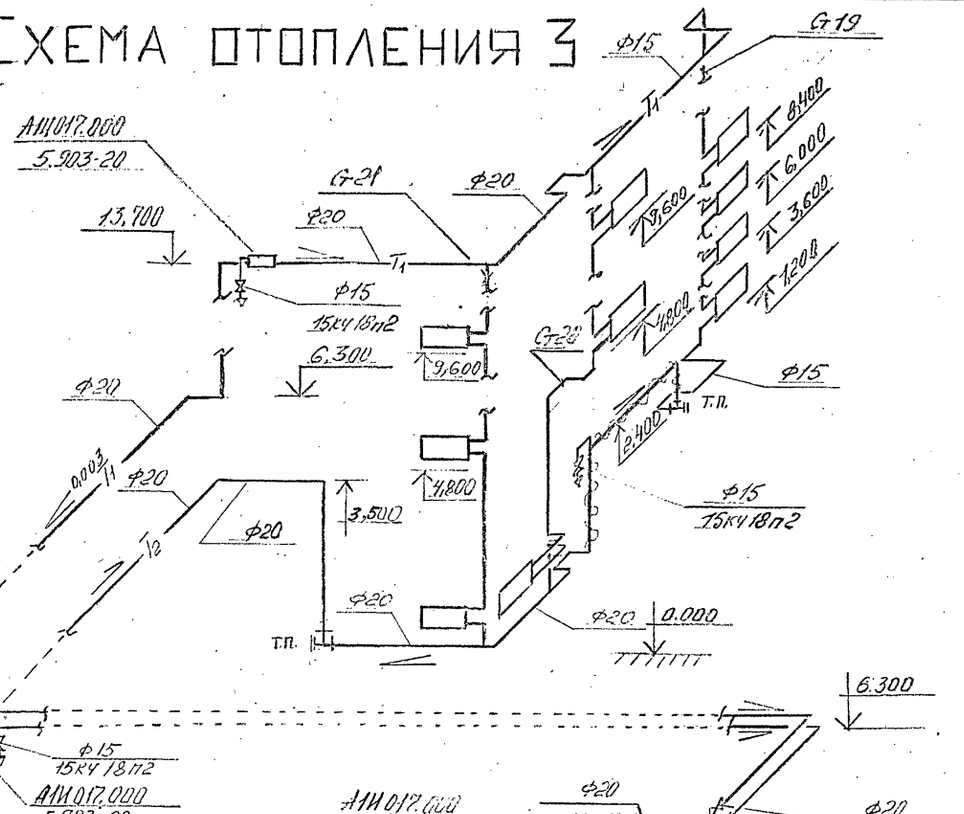

				ТП 414-2-55.94		ОВ
Привязан!				Цех по получению пищевого спирта из картофеля, зерна и др. растительного сырья мощн. 500 л/сутки	Стадия	Лист	Листов
					Р	17	19
Утвердил	Быстрозская		12.94	Отопление. Схемы систем отопления 2, 3	АО ГИПРОПЛАСТ		
Н.контроль	Быстрозская		12.94				
Проверил	Каменская		12.94				
Разработал	Холодова		12.94				
Инв. N							

Инв.N подл. | Подпись и дата | Взам.инв.N

СИСТЕМА ТЕПЛОСНАБЖЕНИЯ УСТАНОВОК П1, П3

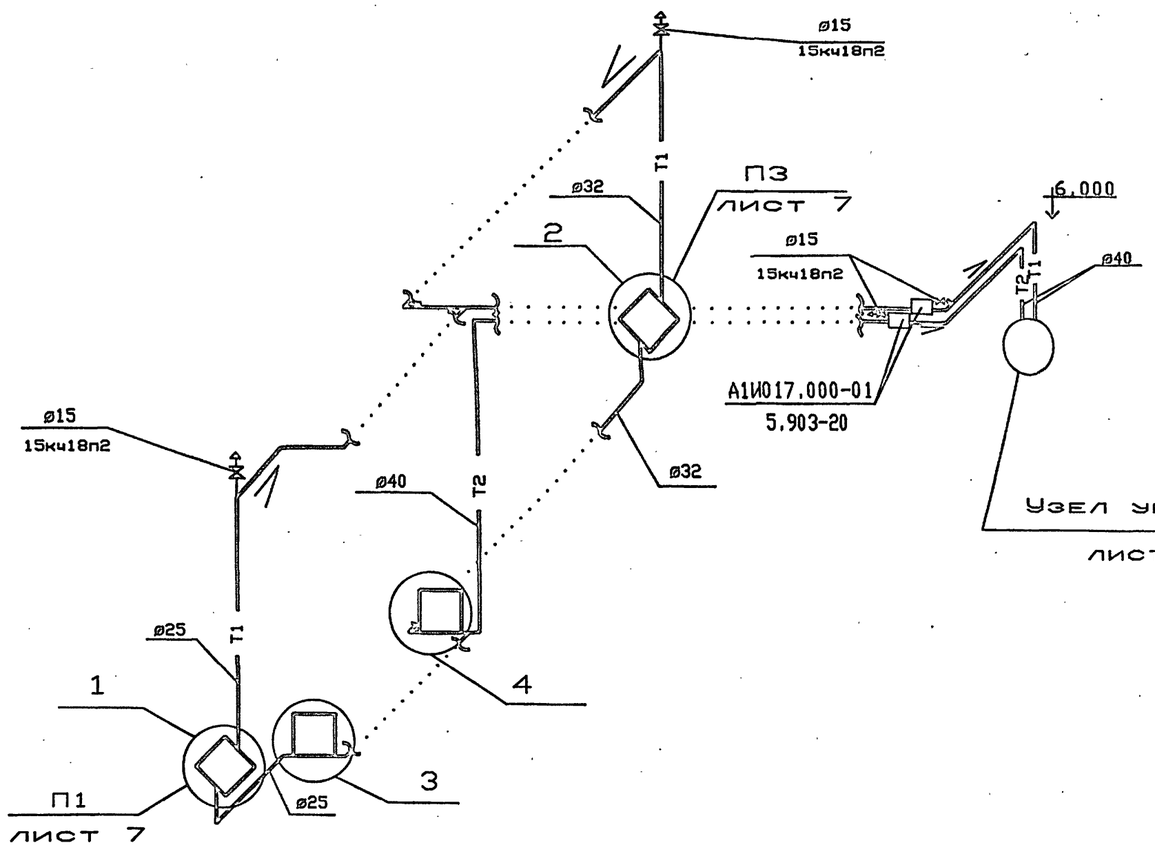

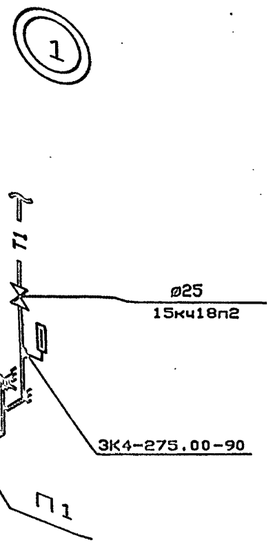

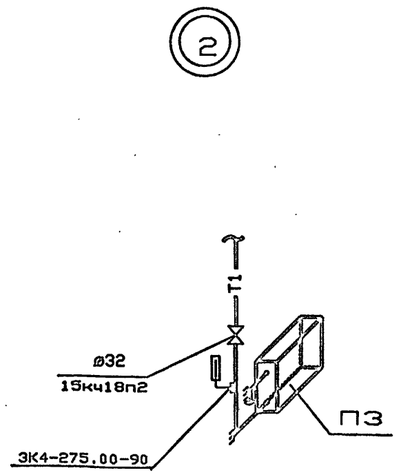

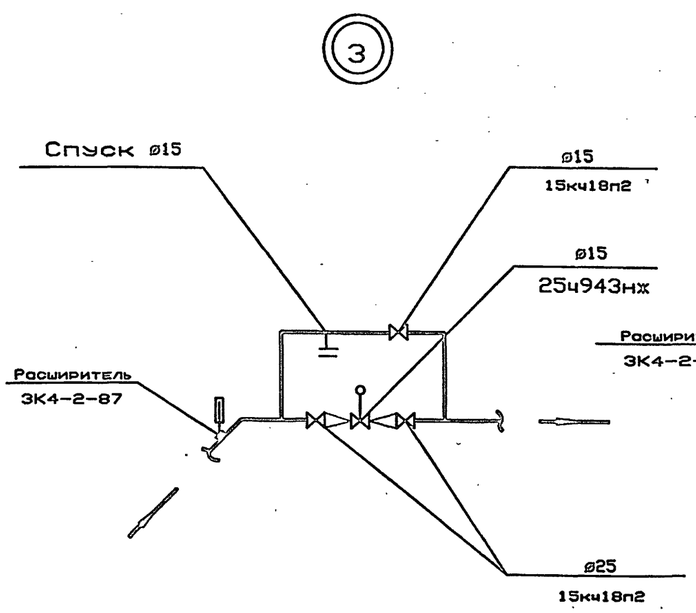

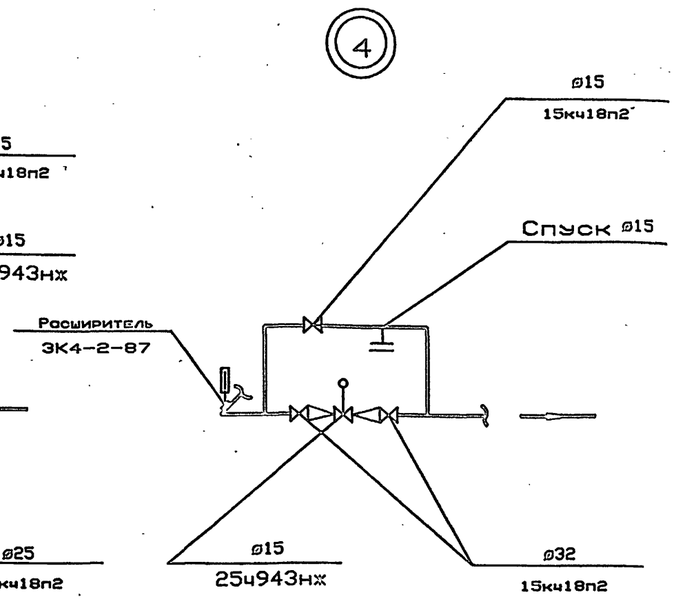

Альбом 8

Инв.N подл. | Подпись и дата | Взам.инв.N

Привязан:

Инв. N

				ТП 414-2-55.94	ОВ
				Цех по получению пищевого спирта из картофеля, зерна и др.растительного сырья мощн.500л/сутки	Стадия: РП; Лист: 18; Листов: 19
Утвердил	Быстрозская		12.94		
Н.контроль	Быстрозская		12.94	Теплоснабжение. Схема системы теплоснабжения установок П1, П3	АО ГИПРОПЛАСТ
Проверил	Каменская		12.94		
Разработал	Холодова		12.94		

АЛЬБОМ 8

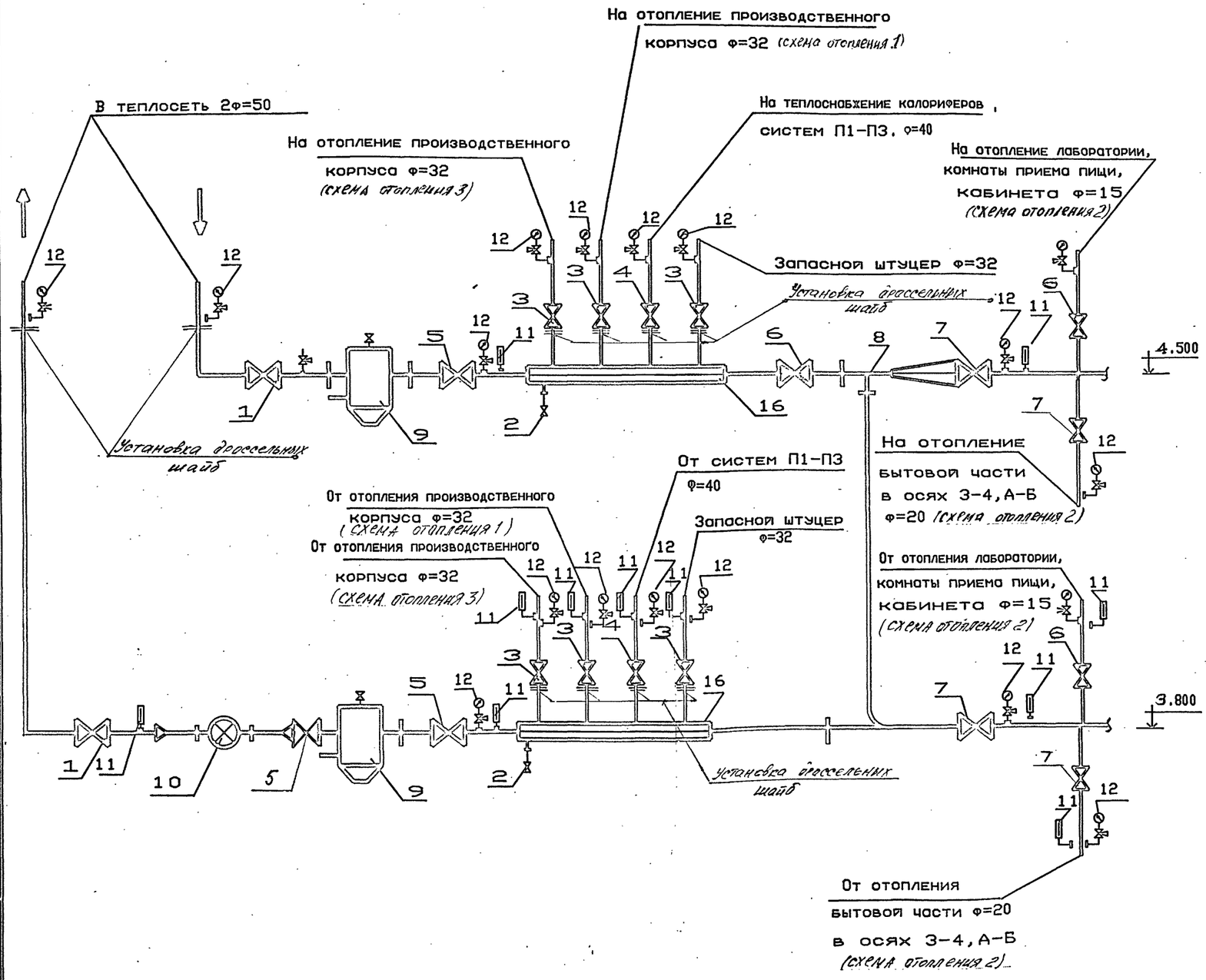

СПЕЦИФИКАЦИЯ

Марка поз.	ОБОЗНАЧЕНИЕ	НАИМЕНОВАНИЕ	Кол.	Масса кг	Примечание
1	30с41нж1	Задвижка стальная ф50	2	25.0	
2	15кч19п2	Клапан фланцевый ф25	2	2.7	
3	15кч19п2	Клапан фланцевый ф32	6	4.3	
4	15кч19п2	Клапан фланцевый ф40	2	5.8	
5	31ч6бр	Задвижка чугунная ф50	3	18.0	
6	15кч18п2	Клапан муфтовый ф15	7	0.7	
7	15кч18п2	Клапан муфтовый ф20	4	0.9	
8	40с10бк	Элеватор водоструйный			
		N1 dг=15 мм, dс= 4 мм	1	8,9	
9	Сантехзавод г. Самара	Грязевик абонентский			
		Ду=50мм, ТС-569.00.000-01	2	19,5	
10	ВСКМГ-50	Счетчик крыльчатый ф50	1	12.0	
11	пр. КИП	Термометр технический	11		
12	пр. КИП	Манометр показывающий	12		
13	ЗКЧ-3-87	Расширитель установка 6	5	0,33	
14	ЗКЧ-3-87	Расширитель установка 6	3	0,33	
15	ЗКЧ-275-00-90	Отборное устройство давле-			
		ния установка 4	14		
16		Коллектор из трубы			
		ф=89х3.0 дл. 1100мм	2		

				ТП 412-2-55.94 ОВ	
ГИП	Вострецова			Цех по получению пищевого спирта из картофеля, зерна и др. растительного сырья мощностью 500 л/сутки	Стадия: Р; Лист: 19; Листов: 19
Нтпгрдил	Быстрозская		12.94		
Н.контр	Быстрозская		12.94	Теплоснабжение. Узел управления. Спецификация.	АО ГИПРОПЛАСТ
Проверил	Каменская		12.94		
Разработал	Холодова		12.94		

Инв.N подл. | Подпись и дата | Взам.инв.N

Альбом 8

Ведомость рабочих чертежей основного комплекта

Лист	Наименование	Примечан.
1	Общие данные	
2	Таблица производственного водопотребления и водоотведения (начало)	
3	Таблица производственного водопотребления и водоотведения (продолжение)	
4	Планы на отм.0.000 и 4.800 с сетями В1,Т3,Т4,К1,К2.	
5	Планы на отм. 0.000 и 4.800 с сетями В2,В4,В5,В12,К3,К4.	
6	Планы на отм. 9.600,12.500 и 12.600 с сетями В1,В2,В4,В5,К2,К3.	
7	План кровли. Схема сети К2.	
8	Схемы сетей В1,Т3,Т4.	
9	Схемы сетей В4,В5.	
10	Схемы сетей В2,В12.	
11	Схемы сетей К1,К3,К4.	

Ведомость ссылочных и прилагаемых документов

Обозначение	Наименование	Примечан.
	Ссылочные документы	
Серия 5.900-7	Опорные конструкции и средства крепления стальных трубопроводов внутренних санитарно-технических систем	
Серия 5.901-1	Водомерные узлы	
Серия № 821-4 (ВК-3-1)	Сифоны групповые для лабораторных помещений	Гипронии при Академии Наук СССР
	Прилагаемые документы	
ВК-СО	Спецификация оборудования	Альб. 11 Книга 2
ВК-ВМ	Ведомость потребности в материалах	Альб. 12 Книга 2

Основные показатели по чертежам водопровода и канализации

Наименование системы	Потребный напор на вводе, м вод.ст.	Расчетный расход м3/сут	м3/ч	л/с	при пожаре, л/с	Установленная мощность электродвигателей, кВт	Примечание
В1	30						
а) хоз-питьевые нужды		1,7	0,7	0,49			
б) производственные нужды		0,2 □	0,2 □	0,05 □			□ безвозвратные потери
в) лаборатория		0,5	0,05	0,33			
Т3	15						
а) хоз-питьевые нужды		1,87	0,77	0,48			
б) лаборатория		0,2	0,02	0,06			
В2	40	6,9 □□	5,78 □□	1,61	6,6		□□ из них: 2,2м3/сут. 5,1м3/ч-безвозвр.потери
В4	40	1180,14	53,61	14,9			
В5	30	1180,14	53,61	14,9			
В12	30	22,0	11,0	3,1			
К1		4,27	1,54	2,9	от лаборатории	H_2SO_4	Загрязнения: не >0,1мг/л формалин-не>0,01мг/л
К3		4,7	0,68	0,17			Загрязнения: следы кислот-уксусной, пропионовой, масляной, валерионовой.
К4		22,0	11,0	4,0			Загрязнения: pH 8-9, взвеш. в-ва 15000-17000 мг/л.
						ХПК 1000-2600мг/л БПК5 700-2000 мг/л.	БПКполн.800-2200мг/л
К2							По расчету на данный район

Условные обозначения

Обозначение	Наименование
— В1 —	Водопровод хозяйственно-питьевой
— Т3 —	Водопровод горячей воды
— Т4 —	Водопровод горячей воды (циркуляционный)
— В2 —	Водопровод производственно-противопожарный
— В4 —	Водопровод оборотной подающей воды
— В5 —	Водопровод оборотной обратной воды
— В12 —	Водопровод технической повторноиспользуемой воды
— К1 —	Канализация хоз-бытовая
— К2 —	Канализация дождевая
— К3 —	Канализация производственная
— К4 —	Канализация механически загрязненных вод

Общие указания

Все стальные трубы окрасить краской за 2 раза. Магистральные трубопроводы системы горячей воды покрыть теплоизоляционным материалом.

Настоящим удостоверяется соответствие проектной документации марки ВК действующим требованиям экологических, санитарно-гигиенических и противопожарных норм.
Безопасная работа установок с взрыво-пожарным характером процессов гарантируется при условии выполнения мероприятий, предусмотренных проектом.

Главный инженер проекта /Бояринцева Н.И./

Инв.№ подл. | Подпись, дата | Взамен инв.№

ГИП	Бояринцева		12.94
Утвердил	Руднева		12.94
Н. контр	Полуэктова		12.94
Проверил	Руднева		12.94
Разработал	Козлова		12.94

Привязан

Листов

Инв.№

ТП 414-2-55.94 ВК

Цех по получению пищевого спирта из картофеля, зерна и др. растительного сырья мощн.500л/сут

стадия	лист	листов
Р	1	11

Общие данные

АО ГИПРОПЛАСТ

Альбом 8

Таблица производственного водопотребления и водоотведения.

№ по порядку	№ поз. по плану	Наименование оборудования	Число аппаратов: установленных	Число аппаратов: обнаруженно потребляющих воду	Назначение воды	Класс производства по взрывопожарной опасности	Геометрическая подача воды к аппарату	Режим водопотребления: постоянный	Режим водопотребления: периодический	Режим водопотребления: залповый	Температура °С	Расход воды м³: макс.час на 1 аппарат	Расход воды м³: всего макс.час	Расход воды м³: всего в сутки	Количество стоков м³: макс.час на 1 аппарат	Количество стоков м³: всего макс.час	Количество стоков м³: всего в сутки	Режим сброса: по времени: постоянный	Режим сброса: по времени: периодический	Режим сброса: по времени: залповый	Режим сброса: по напору: самотечный	Режим сброса: по напору: напорный	Температура сточных вод °С	Примечание
1	2	3	4	5	6	7	8	9	10	11	12	13	14	15	16	17	18	19	20	21	22	23	24	25
Техническая вода — В2 —																								
Отделение сбраживания																								
1	Е74	Раздарник	1	1	промывка	II			+		35-50	2,4	2,4	1,2					+		+			Слив в технологич.емкость
2	Х5	Мокрый циклон	1	1	заполнение	II			+		"	2,1	2,1	4,2					+		+			—— " ——
3	Р11	Смеситель	1	1	промывка	II			+		"	2,1	2,1	4,2					+		+			—— " ——
4	Р19	Смеситель	1	1	промывка	II			+		"	0,6	0,6	0,1					+		+			—— " ——
5	Е26	Сборник	1	1	заполнение	II			+		"	0,6	0,6	0,1					+		+			—— " ——
6	Р22+Р25	Аппарат с мешалкой	4	1	заполнение	II			+		"	0,6	0,6	0,1					+		+			—— " ——
7	Р21/1,2	Аппарат вертикальн.	2	1	промывка	II			+		"	0,8	0,8	0,1					+		+			—— " ——
8	Е20/1÷4	Аппарат вертикальн.	4	1	промывка	II			+		"	0,6	0,6	0,1					+		+			—— " ——
9	Е29	Аппарат вертикальн.	1	1	промывка	II			+		"	3,0	3,0	0,5					+		+			—— " ——
10	К31	Спиртоловушка	1	1	заполнение	II			+		"	1,0	1,0	0,2					+		+			—— " ——
11	Р15	Аппарат цельносварн	1	1	промывка	II			+		"	0,2	0,2	0,1					+		+			—— " ——
12	М23	Дробилка молотковая	1	1	промывка	II			+		"	2,0	2,0	0,2					+		+			—— " ——
13	Н13,Н17,Н27, Н28,Н32	Насос	5	5	подача в торцы	II			+		"	0,03	0,15	1,35										безвозвратные потери
14	Т25	Теплообменник	1	1	подпитка	II		+			"	0,001	0,001	0,024										безвозвратные потери
Холодильно-компрессорное отделение																								
15	Е105	Емкость	1	1	подпитка	II		+			25	0,004	0,004	0,1										безвозвратные потери
Отделение ректификации																								
16	Н38	Насос	1	1	подача в торцы	II		+			35-50	0,03	0,03	0,72										безвозвратные потери
		Итого: технической воды											5,78	6,9										
Вода питьевая — В1 —																								
Отделение сбраживания																								
17	Р16/1,2	Реактор	2	1	приготовление раствора	II			+		20	0,2	0,2	0,2										безвозвратные потери

Привязан

Инв.№

ГИП	Бояринцева		12.94
Утвердил	Руднева		12.94
Н. контр	Полуэктова		12.94
Проверил	Козлова		12.94
Разработал	Глушкова		12.94

ТП 414-2-55.94 ВК

Цех по получению пищевого спирта из картофеля, зерна и др. растительного сырья мощ. 3000 л/сут

Стадия	Лист	Листов
Р	2	

Таблица производственного водопотребления и водоотведения (начало)

АО ГИПРОПЛАСТ

Инв.№ подл. | Подпись и дата | Взамен инв.№

Альбом 8

Таблица производственного водопотребления и водоотведения

№ по порядку	№ поз. по плану	Наименование оборудования	Число аппаратов: установленное	Число аппаратов: одновременно потребляющих воду	Назначение воды	Класс производства по взрывопожарной опасности	Геометрическая подача воды к аппарату	Режим водопотребления: постоянный	Режим водопотребления: периодический	Режим водопотребления: залповый	Температура °С	Расход воды м3: макс.час на 1 аппарат	Расход воды м3: всего макс.час	Расход воды м3: всего в сутки	Количество стоков м3: макс.час на 1 аппарат	Количество стоков м3: всего макс.час	Количество стоков м3: всего в сутки	Режим сброса: по времени: постоянный	Режим сброса: по времени: периодический	Режим сброса: по времени: залповый	Режим сброса: по напору: самотечный	Режим сброса: по напору: напорный	Температура сточных вод °С	Примечание
1	2	3	4	5	6	7	8	9	10	11	12	13	14	15	16	17	18	19	20	21	22	23	24	25
Вода оборотная — В4,В5 —																								
Отделение сбраживания																								
18	Р15	Аппарат	1	1	охлаждение	II		+			28	0,03	0,03	0,72	0,03	0,03	0,72	+				+	35	сброс в оборотную систему
19	Р21/1,2	Аппарат	1	1	——"——	II		+			"	0,03	0,03	0,72	0,03	0,03	0,72	+				+	"	——"——
20	К31	Спиртоловушка	1	1	——"——	II		+			"	2,0	2,0	48,0	2,0	2,0	48,0	+				+	"	——"——
21	Т18	Теплообменник	1	1	——"——	II			+		"	5,5	5,5	25,5	5,5	5,5	25,5 □ 0,5 □□		+		+	+	"	□ сброс в оборотную систему □□ слив в канализацию 1 раз в сут.
Холодильно-компрессорное отделение																								
22	Х101	Холодильная машина	1	1	охлаждение	II		+			"	42,0	42,0	1008,0	42,0	42,0	1008,0	+				+	"	сброс в оборотную систему
Отделение ректификации																								
23	Т44	Теплообменник	1	1	охлаждение	II		+			"	0,7	0,7	16,8	0,7	0,7	16,8	+				+	"	сброс в оборотную систему
24	Т48	——"——	1	1	——"——	II		+			"	0,08	0,08	1,92	0,08	0,08	1,92	+				+	"	——"——
25	Т49	——"——	1	1	——"——	II		+			"	0,03	0,03	0,72	0,03	0,03	0,72	+				+	"	——"——
26	Т56	——"——	1	1	——"——	II		+			"	3,0	3,0	72,0	3,0	3,0	72,0	+				+	"	——"——
27	Т57	——"——	1	1	——"——	II		+			"	0,03	0,03	0,72	0,03	0,03	0,72	+				+	"	——"——
28	Т60	——"——	1	1	——"——	II		+			"	0,1	0,1	2,4	0,1	0,1	2,4	+				+	"	——"——
29	Т63	——"——	1	1	——"——	II		+			"	0,03	0,03	0,72	0,03	0,03	0,72	+				+	"	——"——
30	Т69	——"——	1	1	——"——	II		+			"	0,03	0,03	0,72	0,03	0,03 0,175	0,72 □ 4,2 □□	+			+	+	"	□ сброс в оборотную систему □□ слив в канализацию со сливами уксусной, пропионовой, масляной, валериановой кислот.
31	Е52	Сборник	1	1	——"——	II		+			"	0,05	0,05	1,2	0,05	0,05	1,2	+				+	"	сброс в оборотную систему
		Итого: оборотная вода											53,61	1180,14		53,61	1180,14							
Техническая вода оборотная — В12 —																								
Отделение подготовки картофеля																								
32	Х34,Х37	Приемный бункер, водоотделитель	1	1	промывка картофеля	II			+		80±0	11,0	11,0	22,0	11,0	11,0	22,0		+		+		80±0	Стоки направляются на очистные сооружения. Загрязнения: pH=8÷9, взвеш.в-ва 15000÷17000мг/л, ХПК 1000÷2600мг/л, БПК$_n$ 800÷2200мг/л БПК5 700÷2000 мг/л

Привязан

Инв.№ подл. | Подпись и дата | Взам. инв.№

ТП 414-2-55.94 ВК

ГИП	Бояринцева		12.94
Утвердил	Рубцева		12.94
Н. контр.	Полуэктова		12.94
Проверил	Козлова		12.94
Разработал	Глушкова		12.94

Цех по получению пищевого спирта из картофеля, зерна и др. растительного сырья пощн. 500 л/сут

Стадия	Лист	Листов
Р	3	

Таблица производственного водопотребления и водоотведения (продолжение)

АО ГИПРОПЛАСТ

Альбом 8

План на отм.0.000

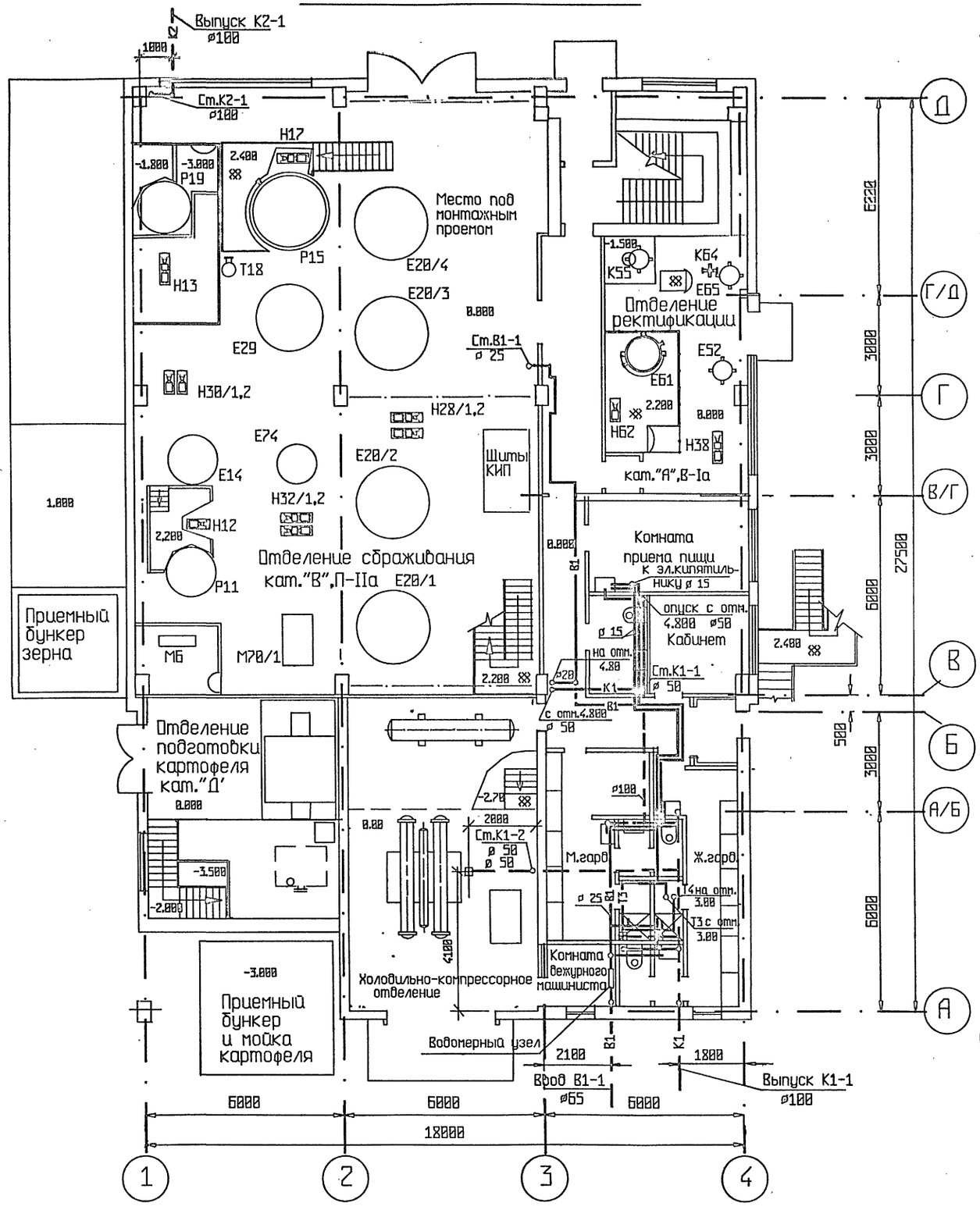

План на отм.4.800

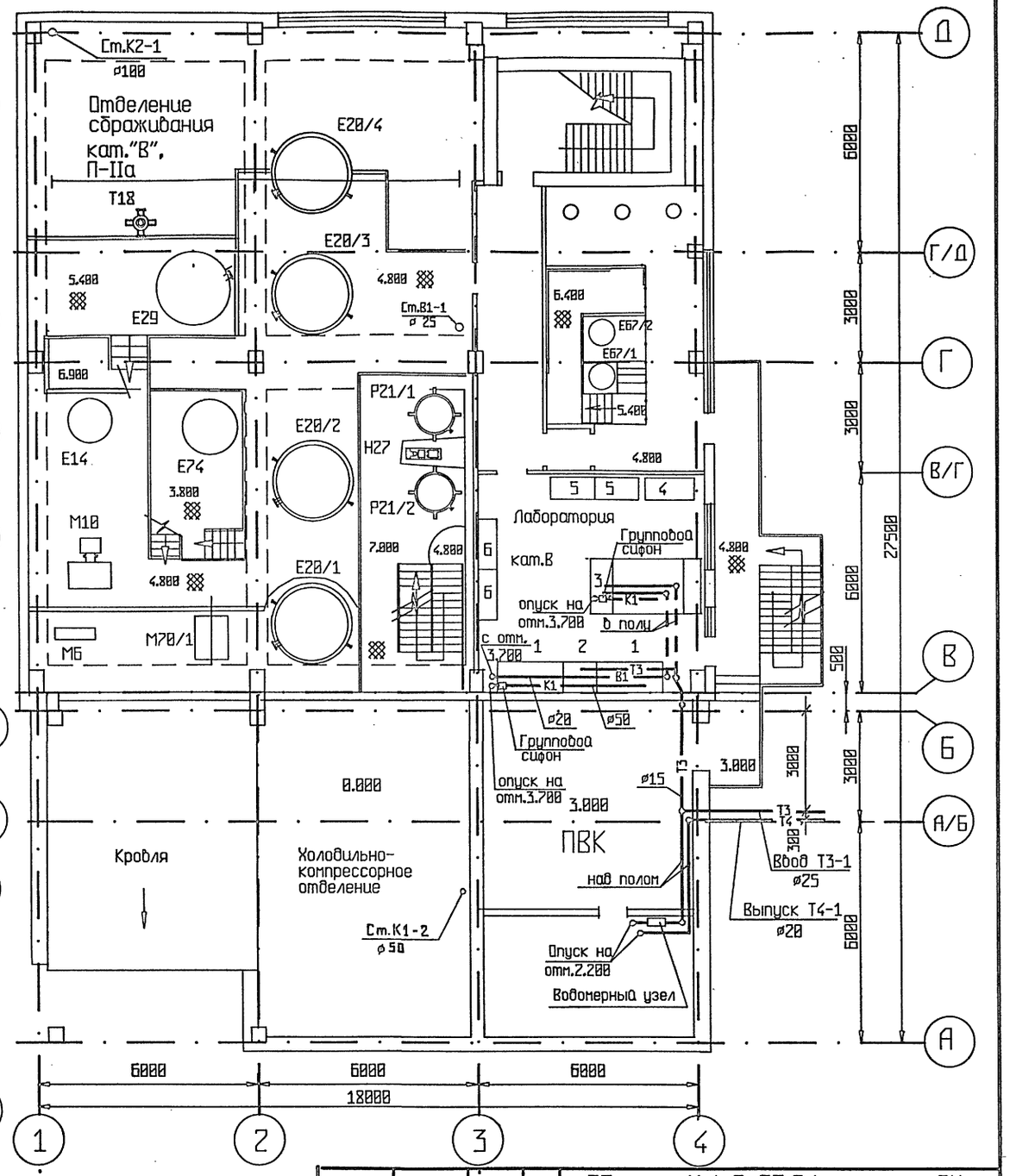

ТП 414-2-55.94				ВК
Привязан				
ГИП	Бояринцева		12.94	Цех по получению пищевого спирта из картофеля,зерна и др.растительного сырья мощн.500л/сут
Утвердил	Рубнева		12.94	
Н. контр	Полуэктова		12.94	Планы на отм.0.000 и 4.800 с сетями В1,Т3,Т4,К1,К2.
Проверил	Рубнева		12.94	
Разработал	Козлова		12.94	

стадия	лист	листов
Р	4	

АО ГИПРОПЛАСТ

Инв.№ подл. | Подпись, дата | Взам. инв.№

Нач. СО Полунин
Нач. ЭО Чубунов
Нач. ОВ Быстровская
Нач. ВК Бояринцева
Нач. ЭКС Обинокова
Нач. ОСИА Созинов

Альбом 8

План на отм.0.000

Отделение сбраживания кат."В",П-IIа

Плк-1

Опуск к поз.Н17

Н17

Место под монтажным проемом

Отделение ректификации кат."А",В-Ia

Опуск к поз.Н13 ⌀ 15

к поз.Т18,Р15 см.черт.марки ТХ

Т18

Р19

Р15

Н13

Е29

Е20/4

Е20/3

См.В2-1

ПК-3

к поз.Т69 ⌀ 15

к поз.Т63 ⌀ 15

от поз. Т69 ⌀ 15

от поз. Т63 ⌀ 15

К55

Подъем на отм.4.200 опуск на отм.3.800

К3

Выпуск К3-1 ⌀ 50

к поз.Е52 ⌀ 15

Е61 2.200

Е52

Н62

Н38

Н30/1,2

Н28/1,2 к поз. Н28/1,2 с отм. 7.000 ⌀15

на отм. 7.000 ⌀15

на отм. 5.000 ⌀15

ПК-2

См.К3-2

Вр.2

Е74

Е14

Н32/1,2

Н12

Опуск к поз. Н32/1,2 ⌀ 15

Е20/2

Е20/1

Р11

Вводной узел

Комната приема пищи

Ввод В2-1 ⌀ 100

Подъем на отм.9.500 ⌀50

Приемный бункер зерна

М6

М70/1

с/у

Кабинет

Выпуск К4-1 ⌀150 на очистные сооружения

Х37

К4

Отделение подготовки картофеля кат."Д" ⌀100

Проложение см.марку ТХ

ПК-1 ⌀25

Плк-2

Х101

М.гарб.

Ж.гарб.

Комната дежурного машиниста

Подающий трубопровод с очистных сооружений ⌀100

Х36

Приемный бункер и мойка картофеля

Вводной узел

Холодильно-компрессорное отделение

В12

Ларетный ствол

Выпуск В5-1 ⌀ 100

Ввод В4-1 ⌀ 100

План на отм.4.800

Отделение сбраживания кат."В", П-IIа

Монорельс Q=1т

Т18

Е20/4

Е20/3

См.В2-1 ⌀ 65

Е29

См.В2-2 ⌀50

Вр.3

См.К3-1 ⌀50

Е14

Е74

М10

М6

М70/1

В2 ⌀50 на отм.9.500

Е20/2

Е20/1

Р21/1

Р21/2

Н27

ПК-4

ПК-5

См.К3-2 ⌀50

Вр.4

от поз.Т60 ⌀15

к поз. Т60 ⌀15

с отм. 3.800

опуск на отм. 3.800

Е67/2

Е67/1

подъем на отм.11.800 опуск с отм. 12.800

Лаборатория кат.В

Отделение подготовки картофеля "Д"

Холодильно-компрессорное отделение "Д"

ПВК

1 2 1

5 5 4

6 6

3

Привязан				
	ГИП	Бояринова		12.94
	Утвердил	Руднева		12.94
	Н. контр	Полежаева		12.94
	Проверил	Руднева		12.94
Инв.№	Разработал	Козлова		12.94

ТП 414-2-55.94 ВК

Цех по получению пищевого спирта из картофеля,зерна и др.растительного сырья мощн.500л/сут

стадия	лист	листов
Р	5	

Планы на отм.0,000 и 4,800 с сетями В2,В4,В5,В12,К3,К4.

АО ГИПРОПЛАСТ

Нач.СО Палихин; Нач.ЭО Чудинов; Нач.ВК Пятковский; Нач.ОВиК Созинов; Нач.эот Обухов; Гип.проект Бояринова; Инв.№ подл. | Подпись и дата | Взам.инв.№

Альбом 8

План на отм. 9.600

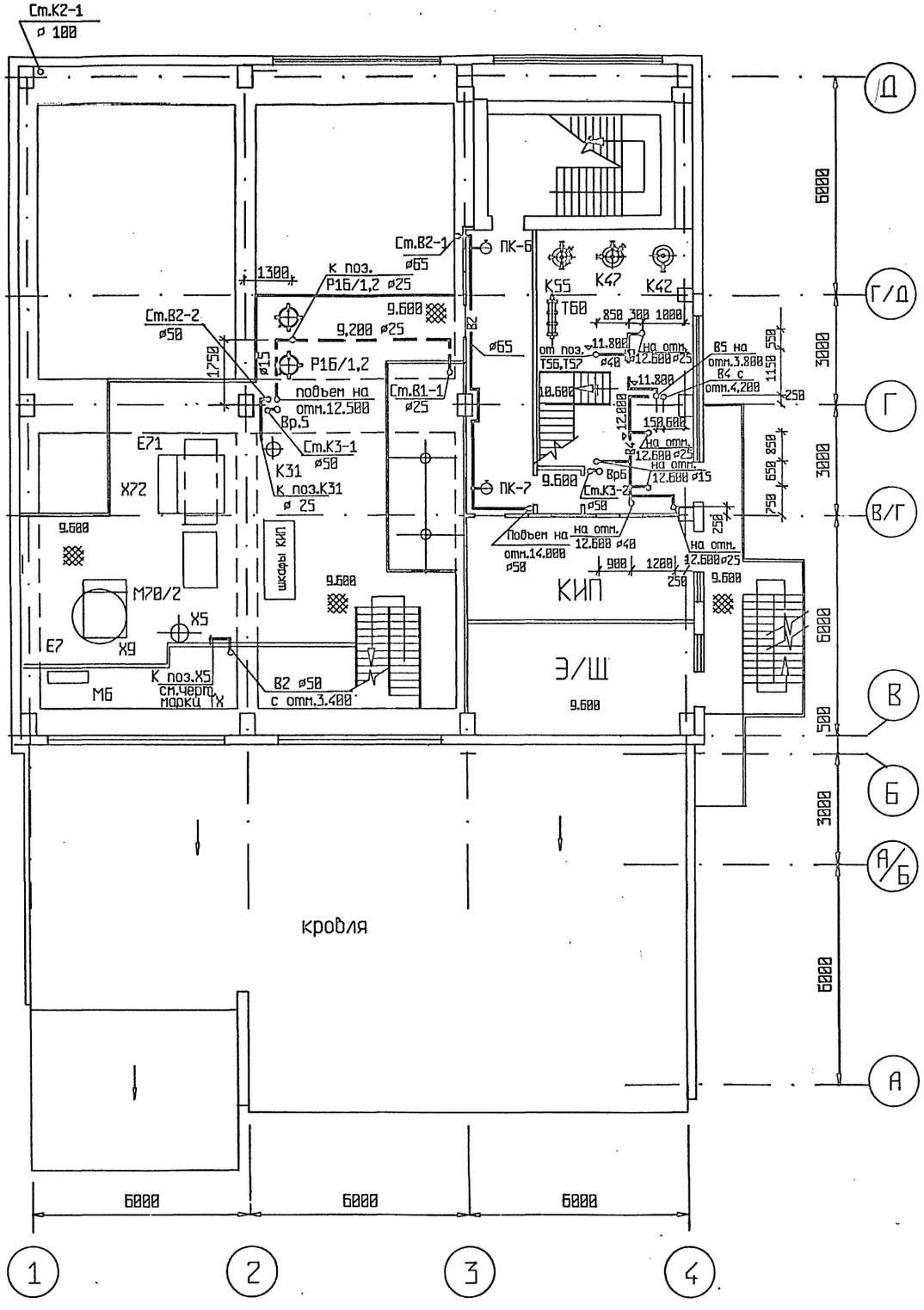

План на отм. 12.500,12.600

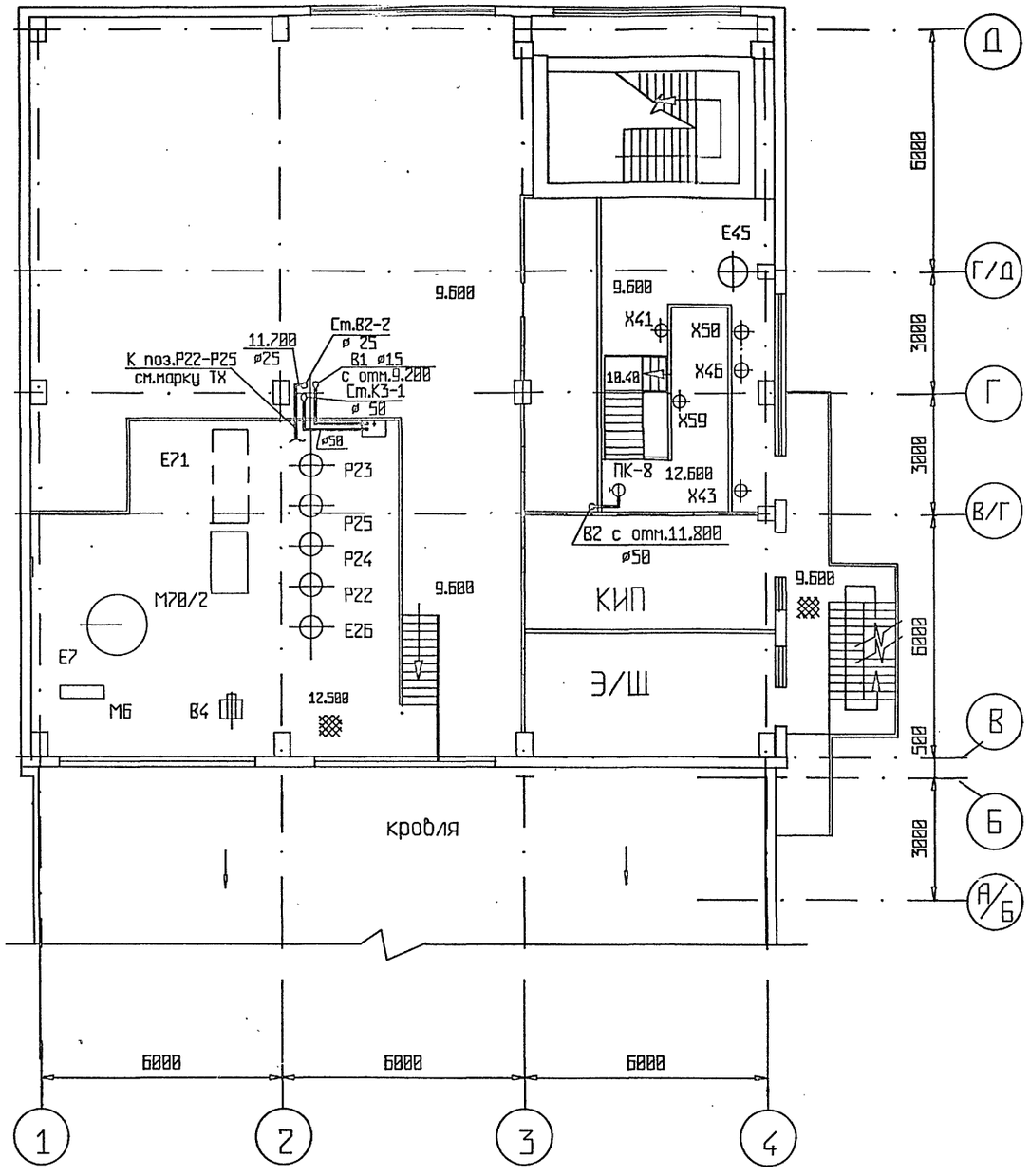

ТП	414-2-55.94			ВК	
Цех по получению пищевого спирта из картофеля,зерна и др.растительного сырья мощн.500л/сут				стадия	лист	листов
				Р	6	
Планы на отм.9.600,12.500 и 12.600 с сетями В1,В2,В4,В5,К3.				АО ГИПРОПЛАСТ		

ГИП	Бояринцева		12.94
Утвердил	Руднева		12.94
Н. контр	Полуэктова		12.94
Проверил	Руднева		12.94
Разработал	Козлова		12.94

Привязан

Инв.№

Инв.№ подл. | Подпись, дата | Взамен инв.№

Нач. СО Палунин | Нач. ЭКС Одинокова
Нач. ЭО Чудинов | Нач. ОСУА Созинов
Нач. ОВ Быстровская

Альбом 8

План кровли

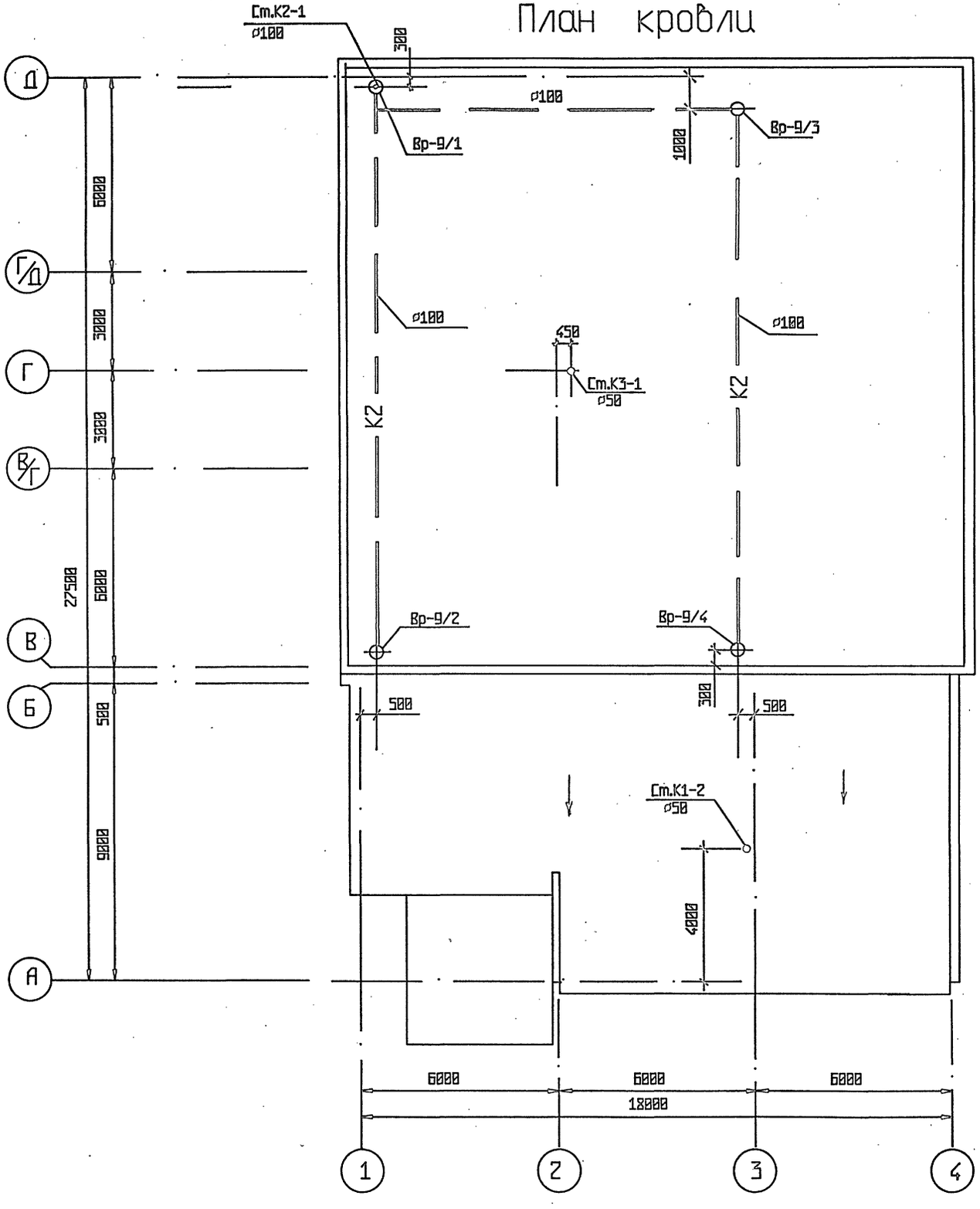

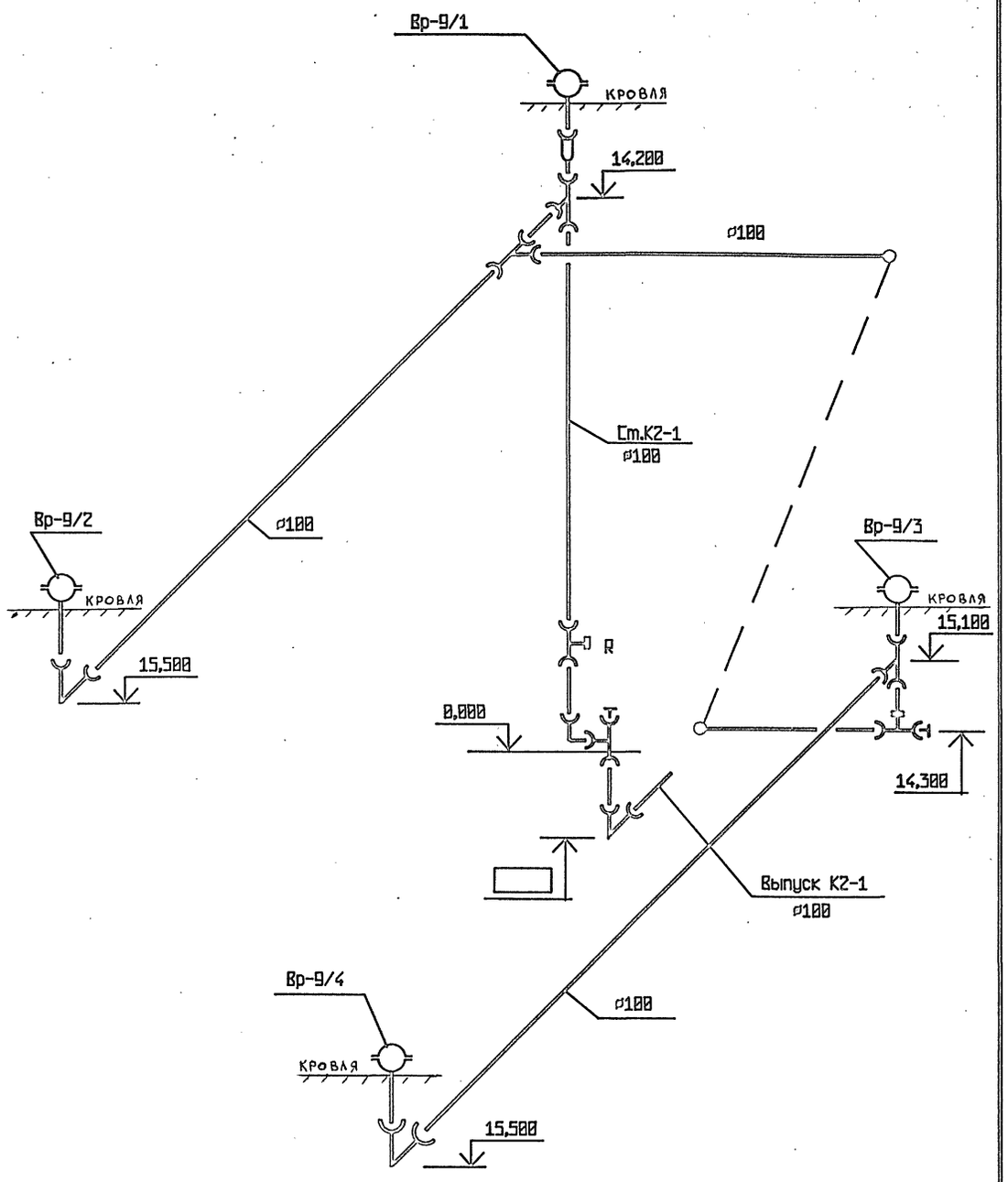

Привязан				ТП 414-2-55.94		ВК
		ГИП	Бояринцева	12.94	Цех по получению пищевого спирта из картофеля,зерна и др.растительного сырья мощн.500л/сут.	стадия: Р; лист: 7; листов:
		Утвердил	Руднева	12.94		
		Н. контр	Полуэктова	12.94	План кровли. Схема сети К2.	АО ГИПРОПЛАСТ
		Проверил	Козлова	12.94		
Инв.№		Разработал	Глушкова	12.94		

Инв.№ подл. | Подпись, дата | Взамен инв.№

Альбом 8

В1

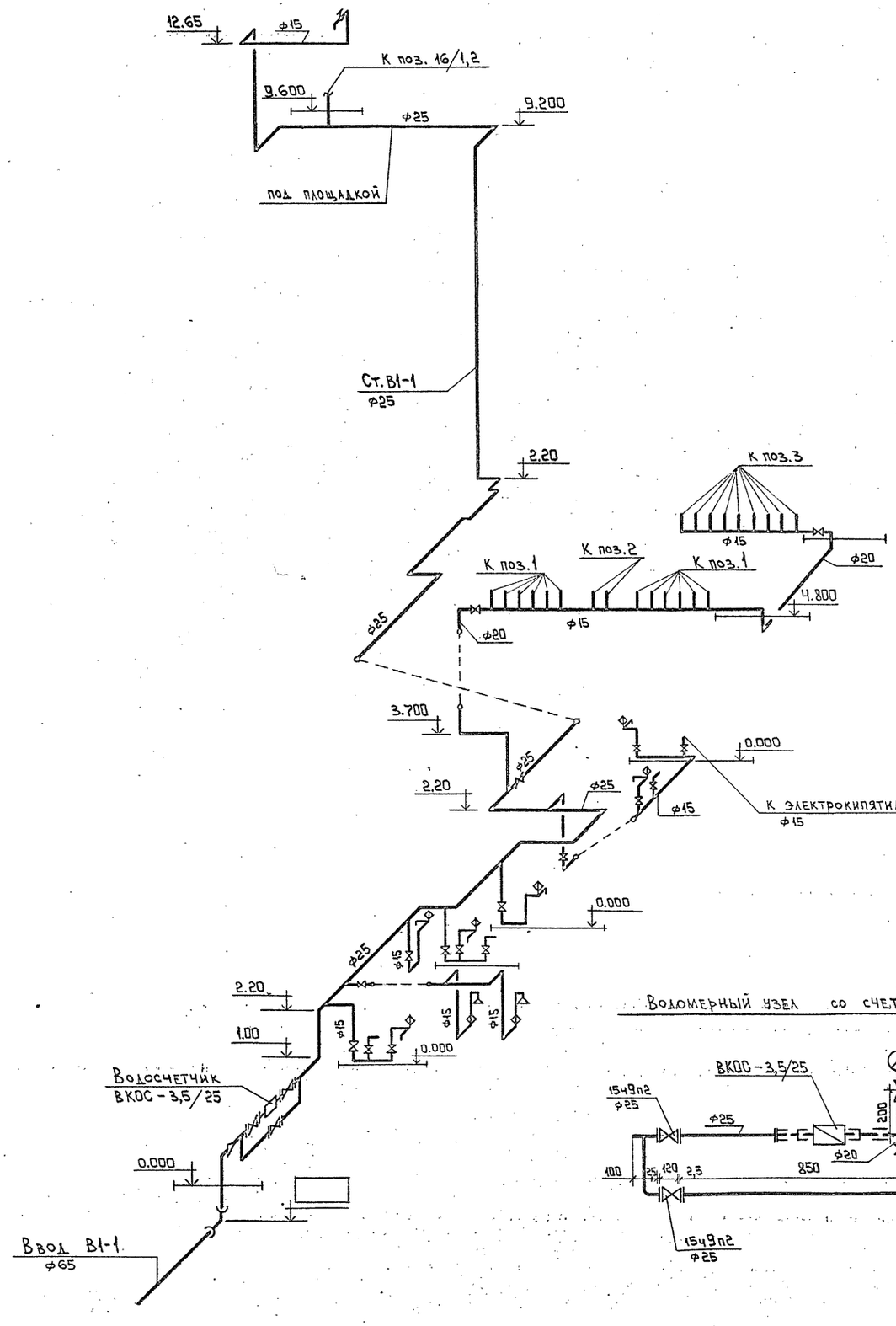

Водомерный узел со счетчиком ф25

Т3;Т4

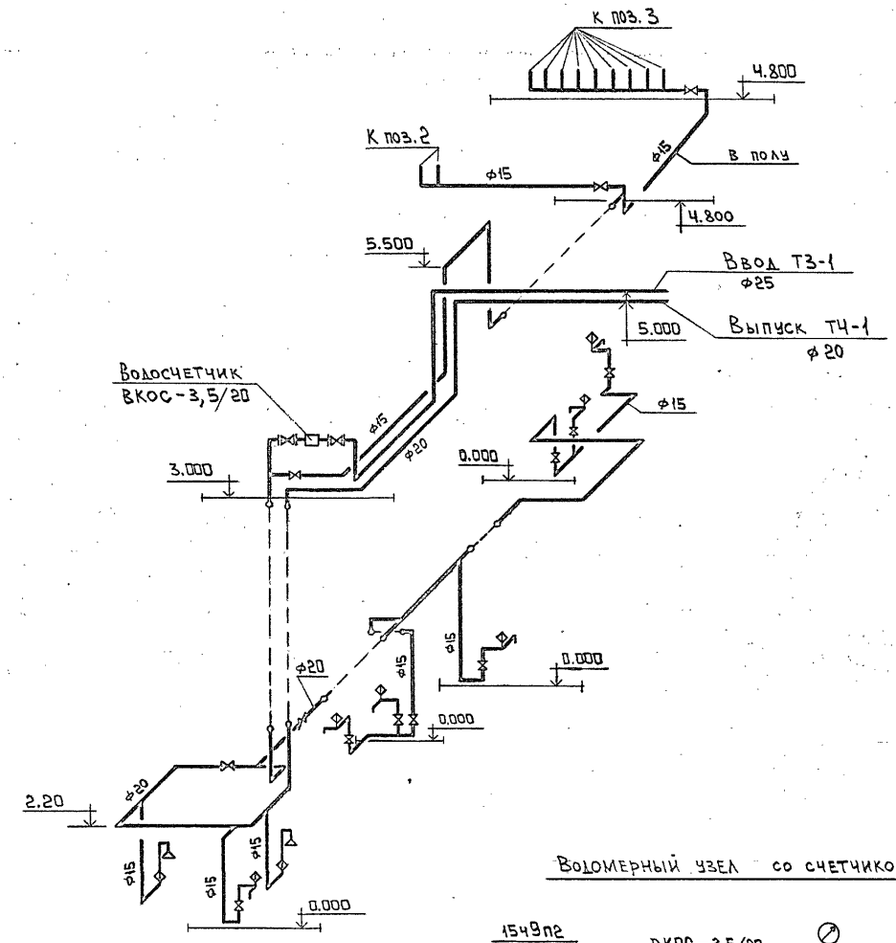

Водомерный узел со счетчиком ф20

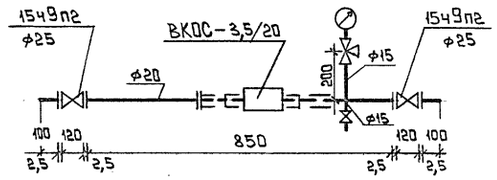

Инв.№ подл. | Подпись и дата | Взамен инв.№

					ТП 414-2-55.94	ВК
Привязан		ГИП	Бояринцева	12.94	Цех по получению пищевого спирта из картофеля, зерна и др. растительного сырья мощн. 500 л/сут.	стадия: Р; лист: 8; листов:
		Утвердил	Рубнева	12.94		
		Н. контр	Полухтова	12.94	Схемы сетей В1, Т3, Т4	АО ГИПРОПЛАСТ
Инв.№		Проверил	Козлова	12.94		
		Разработал	Глушкова	12.94		

Альбом 8

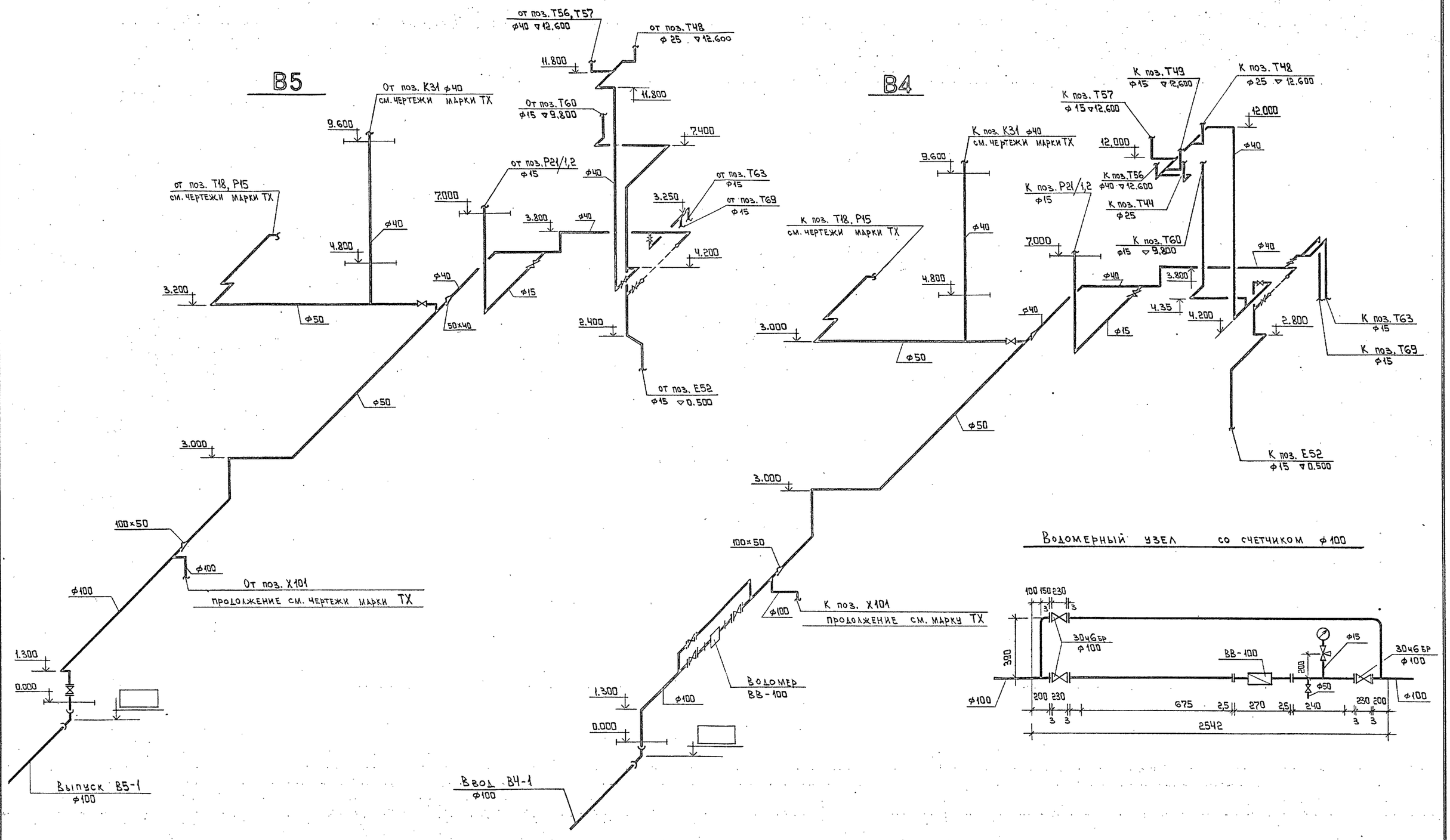

				ТП 414-2-55.94			ВК
Привязан				Цех по получению пищевого спирта из картофеля, зерна и др. растительного сырья мощн. 500л/сут.	стадия	лист	листов
	ГИП	Бояринцева	12.94		Р	9	
	Утвердил	Руднева	12.94				
	Н. контр	Полуэктова	12.94	Схемы сетей В4, В5	АО ГИПРОПЛАСТ		
	Проверил	Козлова	12.94				
Инв.№	Разработал	Глушкова	12.94				

Инв.№ подл. | Подпись, дата | Взамен инв.№

Альбом 8

В2

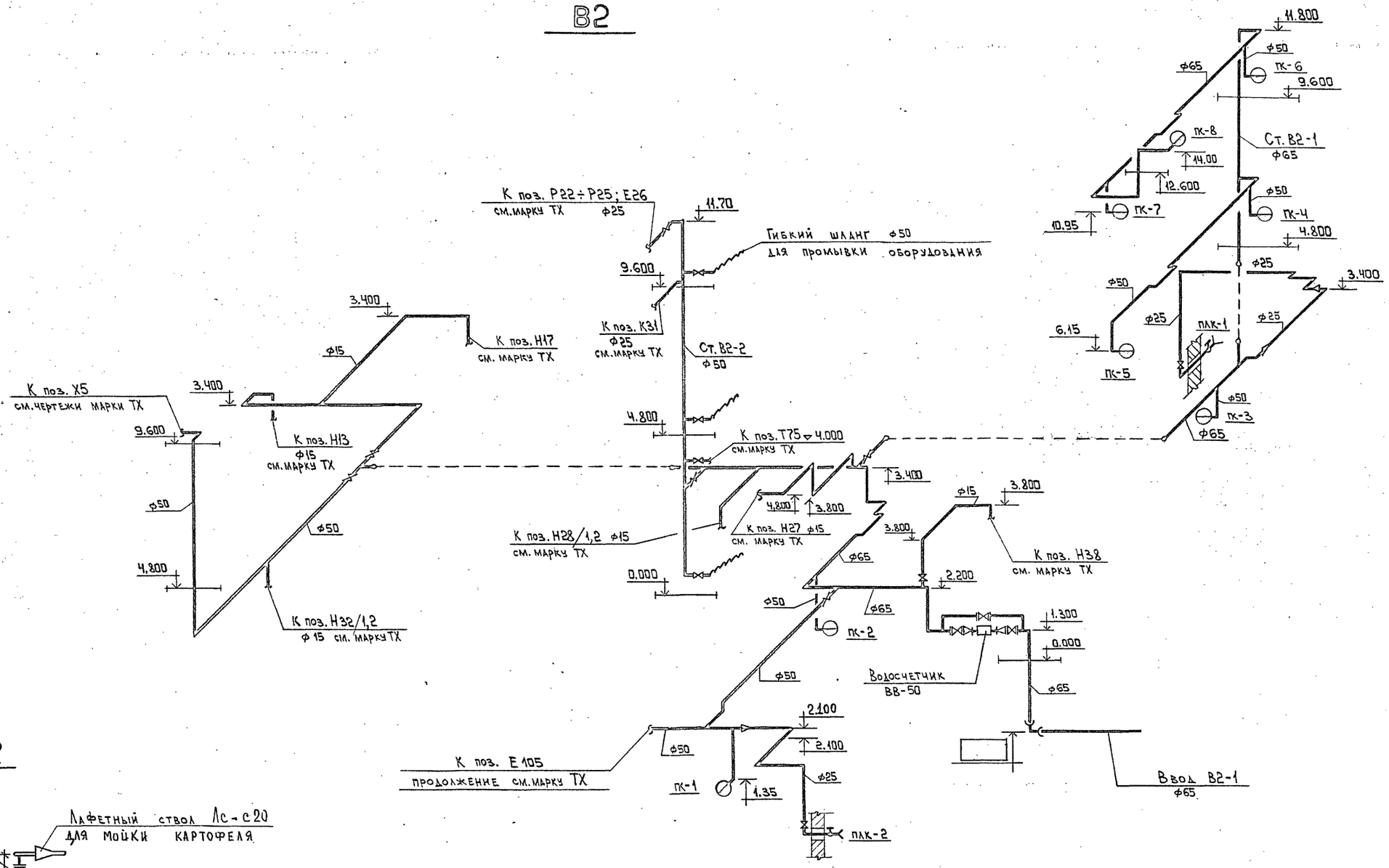

В12

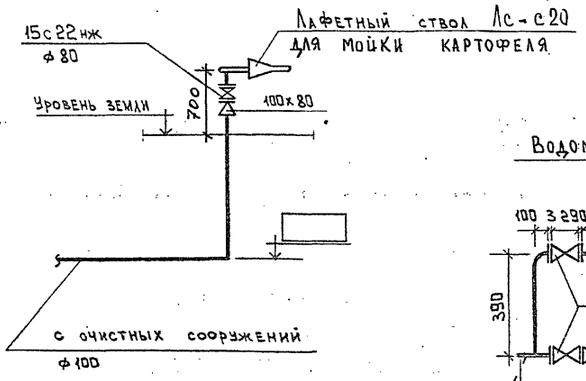

Водомерный узел со счетчиком ф50

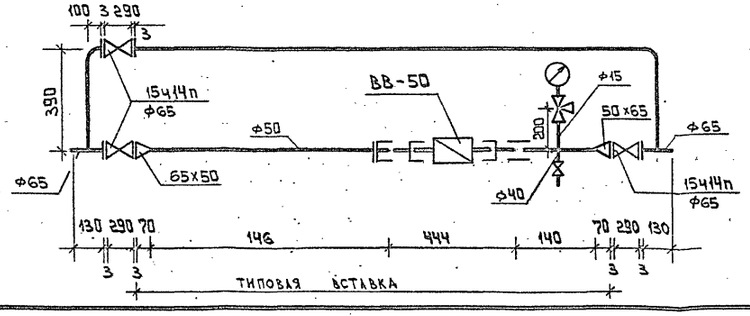

				ТП 414-2-55.94	ВК
Привязан				Цех по получению пищевого спирта из картофеля, зерна и др. растительного сырья мощн. 500 л/сут.	стадия: Р; лист: 10; листов:
	ГИП	Бояринцева	12.94		
	Утвердил	Рубнева	12.94		
	Н. контр	Полуэктова	12.94		
	Проверил	Козлова	12.94	Схемы сетей В2, В12	АО ГИПРОПЛАСТ
Инв.№	Разработал	Глушкова	12.94		

Инв.№ подл. | Подпись, дата | Взамен инв.№

Альбом 8

К1

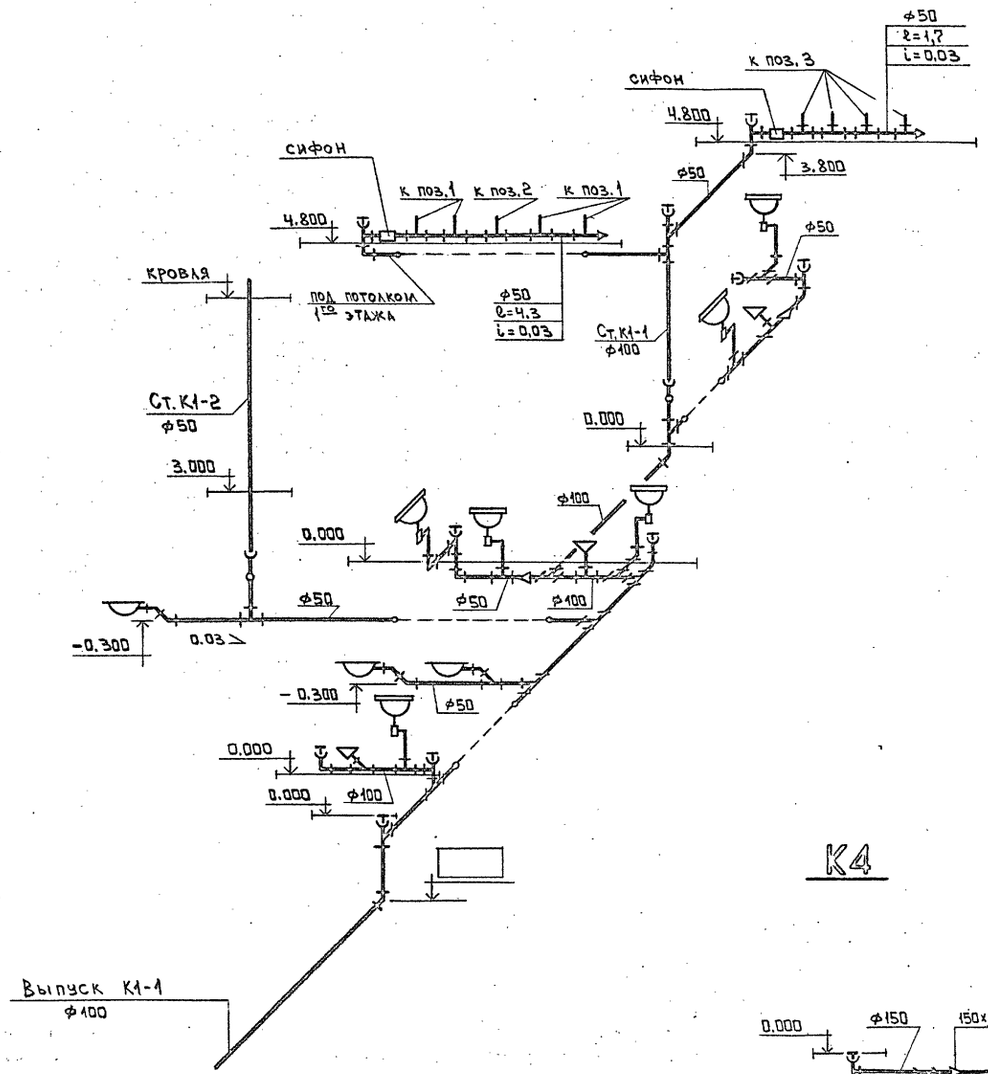

К4

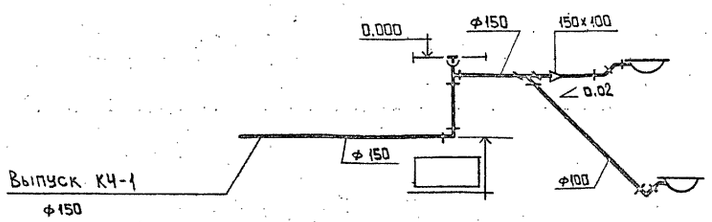

К3

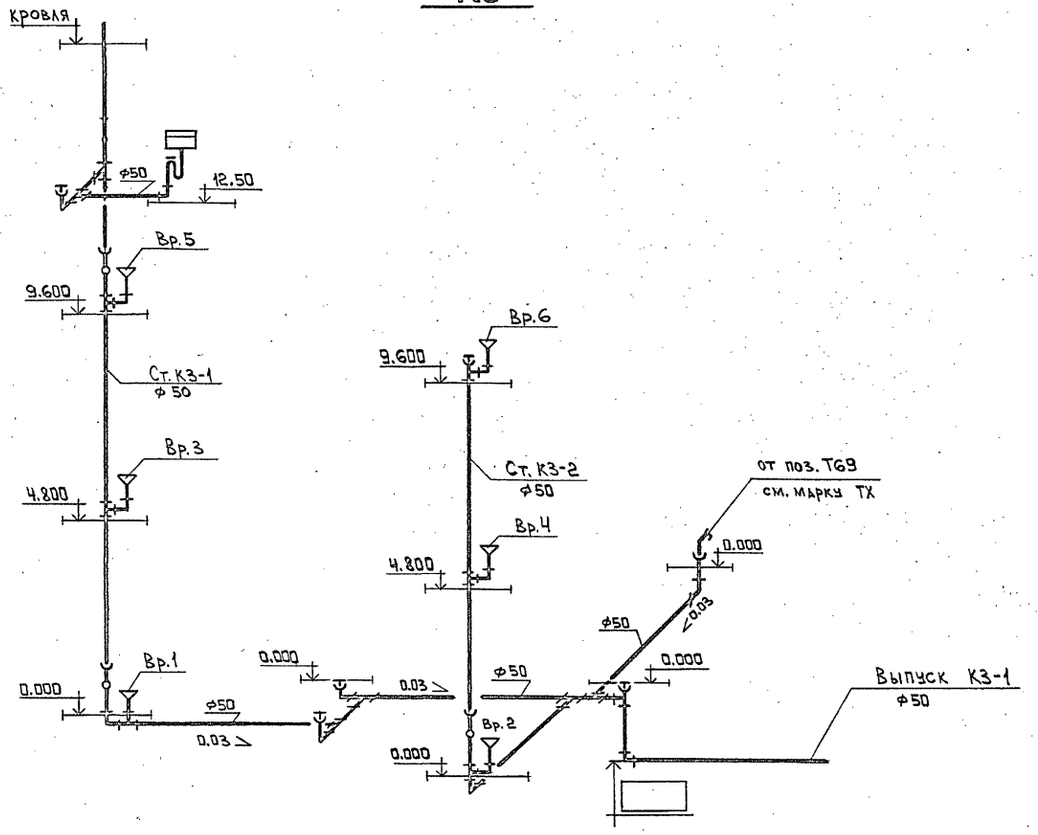

				ТП 414-2-55.94	ВК
Привязан				Цех по получению пищевого спирта из картофеля,зерна и пр.растительного сырья мощн.500л/сут.	стадия: Р; лист: 11; листов:
Инв.№	ГИП	Бояринцева		12.94	
	Утвердил	Рубнева		12.94	
	Н. контр	Полэктова		12.94	Схемы сетей К1,К3,К4
	Проверил	Козлова		12.94	АО ГИПРОПЛАСТ
	Разработал	Глушкова		12.94	

Инв.№ | Подпись и дата | Взамен инв.№

gost.e-ecolog.ru