ТИПОВОЙ ПРОЕКТ

414-2-55.94

ЦЕХ ПО ПОЛУЧЕНИЮ ПИЩЕВОГО СПИРТА ИЗ КАРТОФЕЛЯ, ЗЕРНА И ДРУГОГО РАСТИТЕЛЬНОГО СЫРЬЯ. МОЩНОСТЬ 500 л/сутки.

Альбом 6

КЖ.И Строительные изделия стр. 19

Ц00362-08

gost.e-ecolog.ru

ТИПОВОЙ ПРОЕКТ

414-2-55.94

ЦЕХ ПО ПОЛУЧЕНИЮ ПИЩЕВОГО СПИРТА ИЗ КАРТОФЕЛЯ, ЗЕРНА И ДРУГОГО РАСТИТЕЛЬНОГО СЫРЬЯ. МОЩНОСТЬ 500 л/сутки.

Альбом 6

КЖ.И Строительные изделия

Разработан:
АО "Гипропласт"

Главный инженер института — В.Е.Гулевский

Главный инженер проекта — Н.И.Бояринцева

Утвержден Роскомхимнефтепромом
Приказ от 15.12.94 № 09/1-11-122
Введен в действие АО "Гипропласт"
Приказ от 21.12.94 № 22

Содержание альбома Б

NN листов	Наименование	Страница
КЖ.И.01	Колонны К17б-5-5-1; Колонны К17б-5-1-1	3
КЖ.И.02	Колонны К17б-5-5-2; Колонны К17б-5-1-2	4
КЖ.И.03	Колонны К36а-4-5-1; К36а-4-1-1; К36а-4-1-2	5
КЖ.И.04	Колонны КВ1-1; КВ1-2	6
КЖ.И.05	Колонна КВ1	7
КЖ.И.06	Колонны КВ1-3; КВ1-4	10
КЖ.И.07	Балки 1БДР18-4AIVT-1; 1БДР18-4AIVT-2	11
КЖ.И.08	Плиты 1ПЗ-2AIVT-1; 1ПЗ-2AIVT-4	12
КЖ.И.09	Плиты 1ПЗ-2AIVT-2; 1ПЗ-2AIVT-5	13
КЖ.И.10	Плита 1ПЗ-2AIVT-3	14
КЖ.И.11	Стойка Сф-1н	15
КЖ.И.12	Закладные детали ЗД-1; ЗД-6	16
КЖ.И.13	Закладные детали ЗД-2	16
КЖ.И.14	Закладные детали ЗД-3	17
КЖ.И.15	Закладные детали ЗД-4	17
КЖ.И.16	Закладные детали ЗД-5	18
КЖ.И.17	Закладные детали ЗД-7; ЗД-8	18
КЖ.И.18	Сетки С1÷С7	19

Инв.№ | Подпись, дата | Взамен инв.№

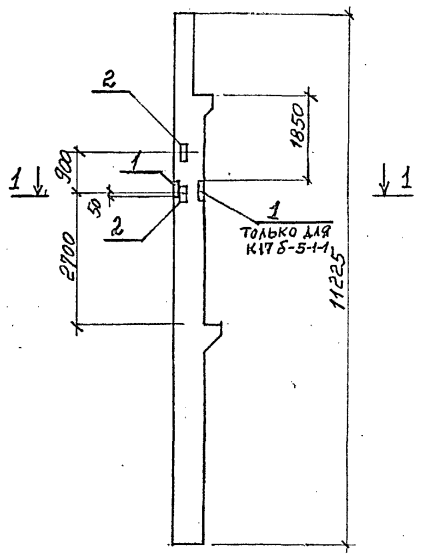

1 – 1

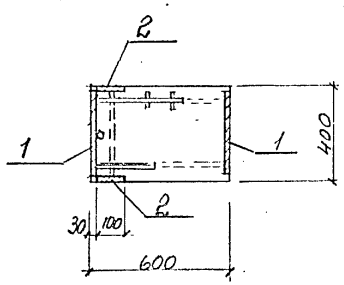

Поз.	Обозначение	Наименование	Кол-во –	Кол-во 01	Масса ед., кг	Примеч.
		Сборочные единицы				
	1.420-12 в.2	Колонна К17б-5-5	X			
	1.420-12 в.2	Колонна К17б-5-1		X		
		Дополнительные				
		сборочные единицы				
1	1.420-12 в.5	Изделие закладное М12	1	2	12,3	
2	1.420-12 в.5	Изделие закладное М42	4	4	2,2	

Ведомость расхода стали на дополнительные закладные изделия, кг

Марка элемента	Изделия закладные						
	Арматура класса А-III ГОСТ 5781-82*			Прокат марки С235 ГОСТ 19903-74.			Всего
	ф12	ф16	Итого	-б=10	-б=12	Итого	
К17б-5-5-1	8,8	3,3	12,1	6,3	9,0	15,3	27,4
К17б-5-1-1	8,8	6,6	15,4	6,3	18,0	24,3	39,7

Обозначение	Марка	Масса т.
ТП ... КЖИ.01	Колонна К17б-5-5-1	6,6
-01	Колонна К17б-5-1-1	6,6

Привязан

Инв.№:

Нач. отд.	Палунин	12.94
Утвердил	Слепакова	12.94
Н. контроль	Слепакова	12.94
Проверил	Куприкова	12.94
Разработал	Баркова	12.94

ТП 414-2-55.94 – КЖИ.01

Колонны
К17б-5-5-1
К17б-5-1-1

Стадия	Масса	Масштаб
Р		
Лист 1	Листов 1	

ЦО Гипропласт

Инв. № подл. | Подпись и дата | Взам. инв. №

Альбом 6

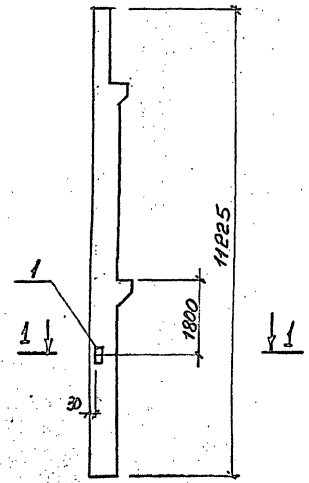

1 - 1

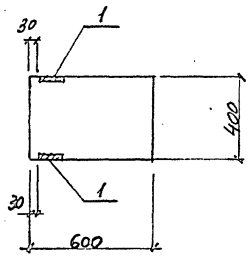

Поз.	Обозначение	Наименование	Кол-во -	Кол-во 01	Масса ед., кг	Примеч.
		Сборочные единицы				
	1.420-12 в.2.	Колонна К17б-5-5	X			
	1.420-12 в.2	Колонна К17б-5-1	-	X	-	-
		Дополнительные				
		сборочные единицы				
1	1.420-12 в.5	Изделие закладное М142	2	2	2,2	

Ведомость расхода стали на дополнительные закладные изделия, кг.

Марка элемента	Изделия закладные						Всего
	Арматура класса			Прокат марки			
	A-III			С235			
	ГОСТ 5781-82*			ГОСТ 19903-74			
	⌀12		Итого	δ=10		Итого	
К17б-5-5-2	4,4		4,4	3,2		3,2	7,6
К17б-5-1-2	4,4		4,4	3,2		3,2	7,6

Обозначение		Марка	Масса т
ТП	КЖИ02	Колонна К17б-5-5-2	6,6
-	01	Колонна К17б-5-1-2	6,6

Привязан

Инв. №

Нач. отд.	Палунин		12.94
Утвердил	Слепакова		12.94
Н. контроль	Слепакова		12.94
Проверил	Куприкова		12.94
Разработал	Баркова		12.94

ТП 414-2-55.94 - КЖИ.02

Колонны К17б-5-5-2; К17б-5-1-2.

Стадия	Масса	Масштаб
Р.		
Лист 1	Листов 1	

АО „Гипропласт

Инв. № подл. | Подпись и дата | Взам. инв. №

Типовой

Поз.	Обозначение	Наименование	Кол-во –	Кол-во 01	Кол-во 02	Масса ед. кг	Примеч.
		Сборочные единицы					
	1.420-12 в.2	Колонна К36а-4-5					
	1.420-12 в.2	Колонна К36а-4-1					
		Дополнительные					
		сборочные единицы					
1	1.420-12 в.10	Изделие закладное М43	1	3	1	12,6	

1 - 1

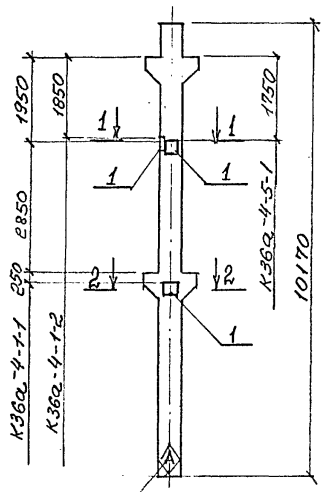

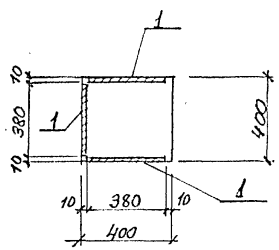

2-2

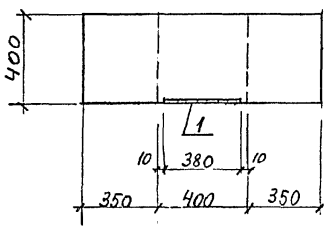

Ведомость расхода стали на дополнительные закладные изделия, кг.

Марка элемента	Изделия закладные: Арматура класса А-III ГОСТ 5781-82* ф16		Итого	Прокат марки Ст.3 ГОСТ 19903-74 δ=12		Итого	Всего
К36а-4-5-1	3,28		3,28	9,31		9,31	12,59
К36а-4-1-1	9,84		9,84	27,93		27,93	37,77
К36а-4-1-2	3,28		3,28	9,31		9,31	12,59

Обозначение		Марка	Масса т.
ТП	КЖИ.03	К36а-4-5-1	4,8
	-01	К36а-4-1-1	4,8
	-02	К36а-4-1-2	4,8

Привязан

Инв.№

Нач. отд.	Палунин	12.94
Ут-Вердил	Слепакова	12.94
Н. контроль	Слепакова	12.94
Проверил	Куприкова	12.94
Разработал	Баркова	12.94

ТП.414-2-55.94 - КЖИ.03

Колонны
К36а-4-5-1;
К36а-4-1-1;
К36а-4-1-2.

Стадия	Масса	Масштаб
Р		
Лист 1	Листов 1	

АО Гипропласт

Инв. № подл. | Подпись и дата | Взам. инв. №

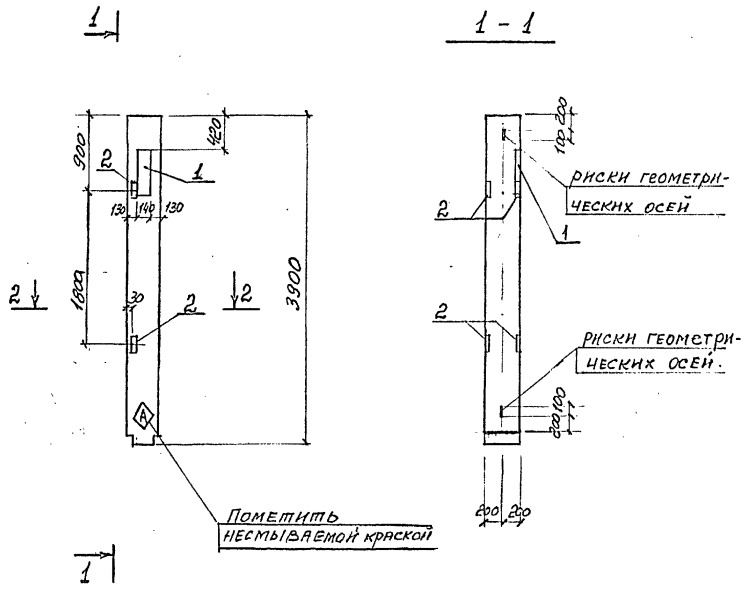

поз	обозначение	наименование	Кол-во -	Кол-во 01	Масса ед. кг	Примеч.
		Документация				
	1.420-12 в. 3	Пояснительная записка				
		Сборочные единицы				
	ТП КЖИ.05	Колонна КВ1				
		Дополнительные				
		закладные изделия				
1	1.420-12 в. 5	М20	–	1	31,0	
2	—"—	М42	4	4	2,2	

Ведомость расхода стали на дополнительные закладные изделия, кг

Марка элемента	Изделия закладные								Всего
	Арматура класса А-III ГОСТ 5781-82*				Прокат марки Ст 3 ГОСТ 19903-74				
	ф12	ф22		Итого	-δ=10	-δ=16		Итого	
КВ1-1	2,5	–		2,5	6,3	–		6,3	8,8
КВ1-2	2,5	11,7		14,2	6,3	19,4		25,7	39,9

обозначение	марка	масса т.
ТП КЖИ.04	КВ1-1	1,56
-01	КВ1-2	1,56

Привязан

Инв. №

Нач. отд.	Пятунин		12.94
Утвердил	Слепакова		12.94
Н.контроль	Слепакова		12.94
Проверил	Куприкова		12.94
Разработал	Баркова		12.94

ТП 414-2-55.94 – КЖИ.04

Колонны КВ1-1; КВ1-2

Стадия	Масса	Масштаб
Р		
Лист 1	Листов 1	

АО „Гипропласт

Взам. инв. № | Подпись и дата | Инв. № подл.

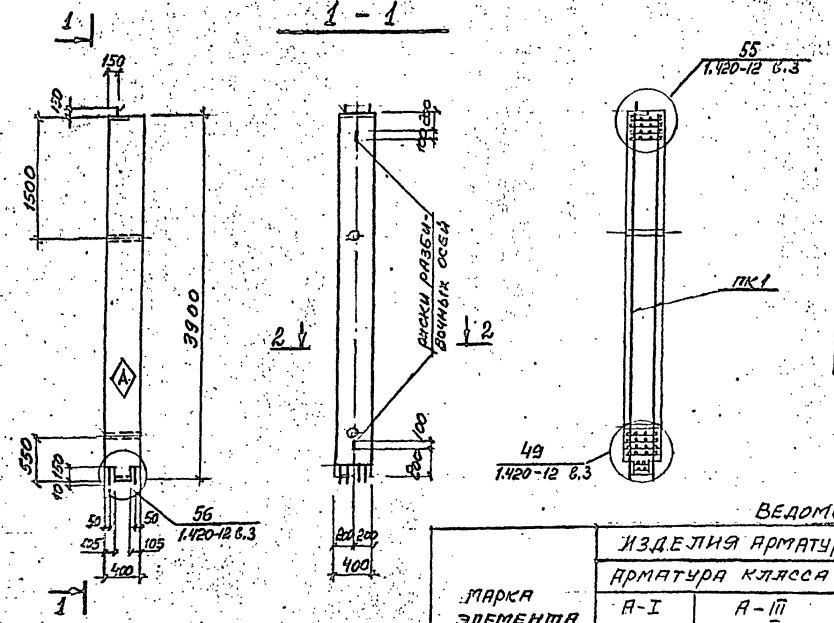

Поз.	Обозначение	Наименование	Кол.	Масса ед., кг.	Примеч.
		Документация			
	1.420-12 вып. 3	Пояснительная записка			
		Сборочные единицы			
	ТП. КЖИ. 05 л. 2	Пространств. каркас ПК1	1	181,86	
		Материалы			
		Бетон класса В25		0,63 м³	

1. Колонна КВ1 выполняется в укороченной опалубке колонны К42а-1 по серии 1.420-12 в.3

Ведомость расхода стали, кг.

Марка элемента	Изделия арматурные						Изделия закладные													
	Арматура класса					Всего	Арматура класса					Прокат марки								Всего
	А-I		А-III				А-I		А-III			С 235								
	Гост 5781-82*						Гост 5781-82*					Гост 19903-74			Гост 5915-70			Гост 10705-80		
	ф8	Итого	ф10	ф25	Итого		ф20	Итого	ф12	ф18	Итого	-δ=10	-δ=16	Итого	М16	М20	Итого	Тр.d_y=40	Итого	
КВ1	6,00	6,00	30,40	120,00	150,40	156,40	0,80	0,80	3,80	4,40	8,20	9,40	3,80	13,20	0,13	0,13	0,26	3,00	3,00	25,46

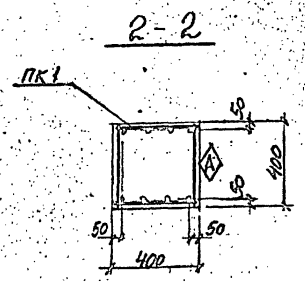

Обозначение	Марка	Масса кг.
ТП КЖИ. 05	Колонна КВ1	1560,0

Привязан

Инв. №

Нач. отд.	Палунин		12.94
Утвердил	Слепакова		12.94
Н. контроль	Слепакова		12.94
Проверил	Куприкова		12.94
Разработал	Баркова		12.94

ТП 414-2-55.94 КЖИ. 05

Колонна КВ1

Стадия	Масса	Масштаб
Р		

Лист 1 | Листов 3

АО „Гипропласт"

Взам. инв. №

Подп. и дата

Инв. № подл.

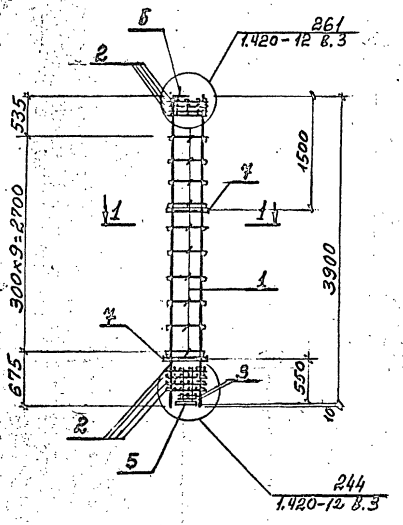

1 - 1

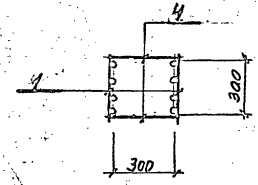

Поз.	Обозначение	Наименование	Кол.	Масса ед. кг.	Примеч.
		Сборочные единицы			
1	ТП кжн.05л.3	КР-1	2	61,5	
2	1.412-12 в.3 т.2	Сетка С1	8	2,3	
3	1.412-12 в.3 т. 2	Сетка С3	2	1,5	
		Отдельные стержни			
4		рВпI ГОСТ 6727-80 ; ℓ = 370	20	0,15	
		Закладные изделия			
5	1.420-12 в.5	М18	1	8,2	
6	—"—	М28	1	12,0	
7	—"—	М16	2	2,5	

1. Каркас ПК1 отличается от каркаса ПК38-3 по серии 1.420-12 вып.3 длиной (короче на 2400 мм).
2. Ведомость расхода стали на ПК1 см. расход стали на КВ1 л. кжи.05 л.1.

Обозначение	Марка	Масса кг
ТП кжи.05.л.2	ПК1	181,86

Привязан

Инв N°

ТП 414-2-55.94 кжи.05 Лист 2

Инв N° подл. | Подп. и дата | Взам. инв. N°

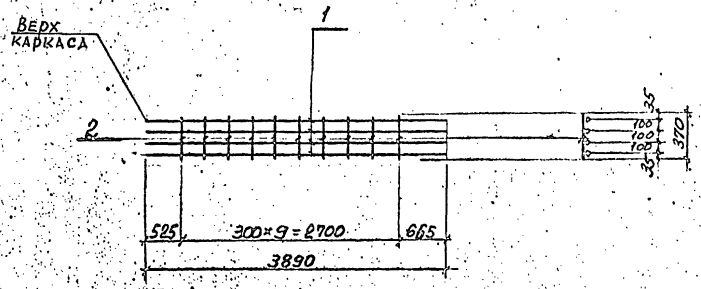

поз.	Наименование	Кол.	Масса ед., кг
	Детали		
	ф25 AIII ГОСТ 5781-82		
1	ℓ = 3890	4	15,0
	ф8 AI ГОСТ 5781-82		
2	ℓ = 370	10	0,15

Ведомость расхода стали на один элемент

Марка элемента	Изделия арматурные						Всего: кг.
	Арматура класса						
	A-I			A-III			
	ГОСТ 5781-82*			ГОСТ 5781-82*			
	ф8		Итого	ф25		Итого	
КР-1	1,5		1,5	60,0		60,0	61,5

1. Каркас КР-1 отличается от каркаса КР-64 по серии 1.420-12 вып. 3 длиной (короче на 2400мм)

Обозначение	Марка	Масса кг.
ТП кжи.сбл.3	КР-1.	61,5

Привязан

Инв.№

ТП. 414-2-55.94 КЖИ.05

Лист 3

Инв.№ подл. | Подп. и дата | Взам. инв.№

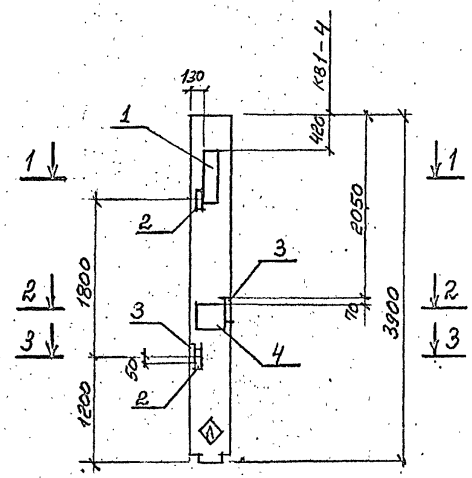

Поз.	Обозначение	Наименование	Кол-во –	Кол-во 01	Масса ед. кг	Примеч.
		Документация				
	1.420-12 в.3	Пояснительная записка				
		Сборочные единицы				
	ТП КЖСН 05	Колонна КВ1-				
		Дополнительные				
		Закладные изделия				
1	1.420-12 в.5	М20	–	1	31,0	
2	—— " ——	М42	4	4	2,2	
3	—— " ——	М12	2	2	12,3	
4	—— " ——	М43	1	1	12,6	

Ведомость расхода стали на дополнительные закладные изделия, кг

Марка элемента	Изделия закладные: Арматура класса AIII ГОСТ 5781-82* ф12	ф16	ф22	Итого	Прокат марки С235 ГОСТ 19903-74 -δ=10	δ=12	-δ=16	Итого	Всего
КВ1-3	9,92	9,82	–	19,74	25,12	27,31	–	52,43	72,17
КВ1-4	9,92	9,82	11,65	31,39	25,12	27,31	19,34	71,77	103,16

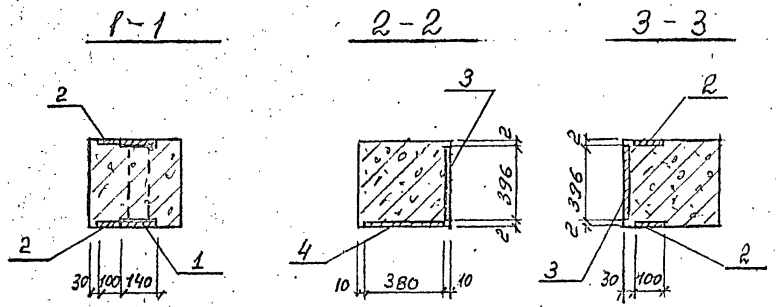

Обозначение	Марка	Масса т.
ТП КЖСН 06	Колонна КВ1-3	1,56
-01	Колонна КВ1-4	1,56

Привязан

Инв. №

Нач. отд.	Палунин	12.94
Утвердил	Слепакова	12.94
Н. контроль	Слепакова	12.94
Проверил	Куприкова	12.94
Разработал	Барков	12.94

ТП 414-2-55.94 – КЖСН.06

Колонны КВ1-3; КВ1-4

Стадия	Масса	Масштаб
Р.		
Лист 1	Листов 1	

АО Гипропласт

Взам. инв. № | Подп. и дата | Инв. № подл.

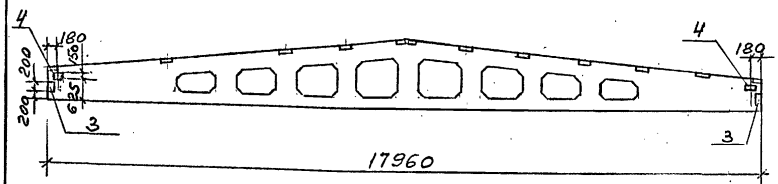

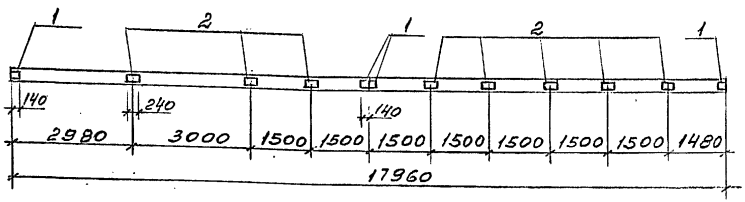

Поз.	Обозначение	Наименование	Кол.		Масса ед., кг	Примечание
			—	-01		
		Сборочные единицы				
	1.462.1-3/89 в.1	Балка 1БДР18-4АIIIУТ				
		Дополнительные				
		сборочные единицы				
1	1.400-15 в.1	Изделие заклад. МН113-3	4	4	1,7	
2	—"—	Изделие заклад. МН-119-3	5	8	2,7	
3	1.030.1-1/88 В.0-2	Изделие заклад. МД-1	2	2	2,9	
4	НИ29-2/70	Изделие заклад. М1	2	2	9,0	

Ведомость расхода стали на дополнительные закладные изделия, кг

Марка элемента	Изделия закладные												Всего
	Арматура класса						Прокат марки						
	AIII			AI			Ст3сп5						
	ГОСТ 5781-82*			ГОСТ 5781-82*			ГОСТ 19903-74			ГОСТ 8510-86			
	ф8		Итого	ф12		Итого	-6-6	-6-16	Итого	L80×50×6			
1БДР18-4АIIIУТ-1	2.6		2.6	1.4		1.4	16,2	16.6	32,8	4.7			41,5
1БДР18-4АIIIУТ-2	3,2		3.2	1.4		1.4	22,8	16.6	39.4	4.7			48.7

Обозначение	Марка	Масса
ТП КЖИ.07	1БДР18-4АIIIУТ-1	
-01	1БДР18-4АIIIУТ-2	

Привязан

Инв.-№

Нач. отд.	Калунин		12.94
Утвердил	Слепакова		12.94
Н. контр.	Слепакова		12.94
Проверил	Слепакова		12.94
Разработал	Куприкова		12.94

ТП 414-2-55.94 КЖИ.07

Балки
1БДР18-4АIIIУТ-1
1БДР18-4АIIIУТ-2

Стадия	Масса	Масштаб
Р		
Лист 1	Листов 1	

ЦО Гипропласт

Инв.№ подл. | Подп. и дата | Взам. инв.№

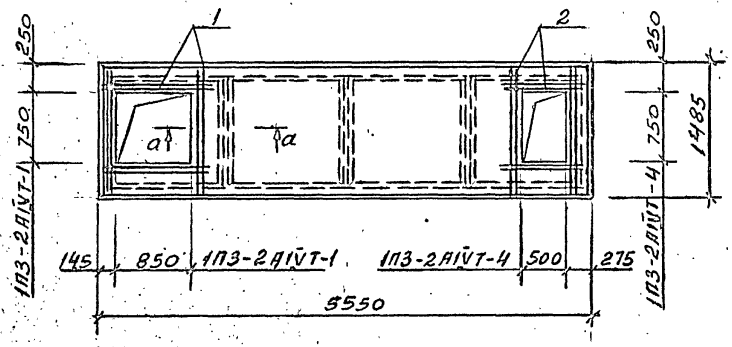

а-а

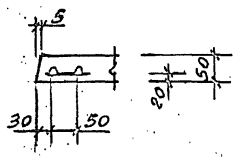

Поз.	Обозначение	Наименование	Кол -	Кол 01	Масса ед., кг	Примеч.
		Сборочные единицы				
	1.442.1-1.87в.1	Плита 1ПЗ-2АIVТ				
		Дополнительные сборочные единицы				
1	ТП КЖИ18	Сетка С1	1		2,3	
2	ТП КЖИ18	Сетка С2		1	1,9	

Ведомость расхода стали на дополнительные арматурные изделия, кг

Марка элемента	Изделия арматурные				Всего
	Арматура класса AIII ГОСТ 5781-82*				
	ф6			Итого	
1ПЗ-2АIVТ-1	2,3			2,3	2,3
1ПЗ-2АIVТ-4	1,9			1,9	1,9

Обозначение	Марка	Масса
ТП КЖИ.08	1ПЗ-2АIVТ-1	
-01	1ПЗ-2АIVТ-4	

Привязан

Инв. №

Нач. отд	Палунин	12.94
Утвердил	Слепакова	12.94
Н. контроль	Слепакова	12.94
Проверил	Слепакова	12.94
Разработ.	Куприянова	12.94

ТП 414-2-55.94 КЖИ.08

Плиты 1ПЗ-2АIVТ-1 1ПЗ-2АIVТ-4

Стадия	Масса	Масштаб
Р		
Лист 1	Листов 1	

А.О. „Гипропласт"

Инв. № подл. | Подп. и дата | Взам. инв. №

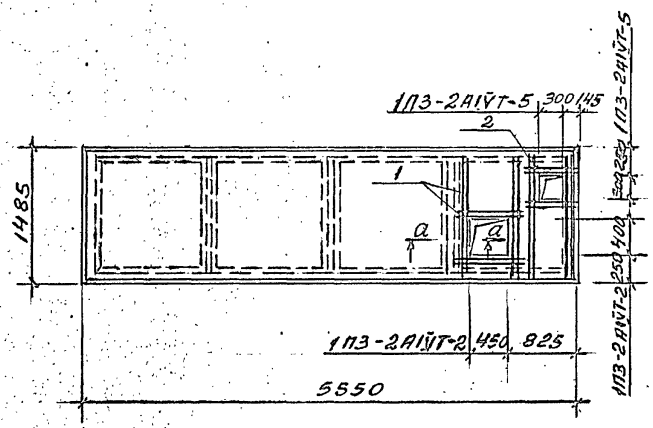

а-а

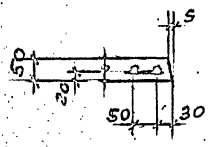

Поз.	Обозначение	Наименование	Кол –	Кол 01	Масса ед. кг	Примеч.
		Сборочные единицы				
	1.442.1-1.87 в.1	плита 1П3-2АIVТ				
		Дополнительные				
		сборочные единицы				
1	ТП КЖИ18	Сетка С3	1		1,8	
2	ТП КЖИ18	Сетка С4		1	1,7	

Ведомость расхода стали на дополнительные арматурные изделия

Марка элемента	Изделия арматурные				Всего
	Арматура класса AIII ГОСТ 5781-82*				
	ф6			Итого	
1П3-2АIVТ-2	1.8			1.8	1,8кг
1П3-2АIVТ-5	1.7			1.7	1.7кг

Обозначение	Марка	Масса
ТП КЖИ.09	1П3-2АIVТ-2	
-01	1П3-2АIVТ-5	

Привязан

Инв N°

Нач. отд.	Палунин	12.94
Утвердил	Слепокова	12.94
Н. контроль	Слепакова	12.94
Проверил	Слепакова	12.94
Разработал	Куприкова	12.94

ТП 414-2-55.94 КЖИ.09

Плиты 1П3-2АIVТ-2 1П3-2АIVТ-5

Стадия	Масса	Масштаб
Р		
Лист 1	Листов 1	

ГПО Гипропласт

Инв N° подл. | Подп. и дата | Взам. инв. N°

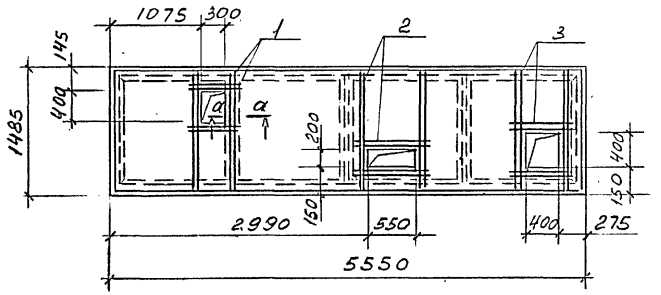

а-а

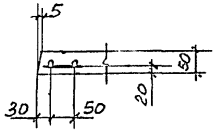

Поз.	Обозначение	Наименование	Кол.	Масса ед. кг	Примечание
		Сборочные единицы			
	1.442.1-1.87 в.1	Плита 1П3-2АIVТ			
		Дополнительные сборочные единицы			
1	ТП КЖИ.18	Сетка С5	1	1,7	
2	ТП КЖИ.18	Сетка С6	1	1,9	
3	ТП КЖИ.18	Сетка С7	1	1,8	

Ведомость расхода стали на дополнительные арматурные изделия

Марка элемента	Изделия арматурные				Всего
	Арматура класса АIII ГОСТ 5781-82*				
	ф6			Итого	
1П3-2АIVТ-3	5,4			5,4	5,4 кг

Инв.№ подл. | Подп. и дата | Взам. инв.№

Привязан				
Инв.№				
Нач. отд.	Палунин		12.94	
Утвердил	Слепакова		12.94	
Н. контр.	Слепакова		12.94	
Проверил	Слепакова		12.94	
Разработ.	Купрыкова		12.94	

ТП 414-2-55.94 КЖИ 10

Плита 1П3-2АIVТ-3

Стадия	Масса	Масштаб
Р		
Лист 1	Листов 1	

АО „Гипропласт

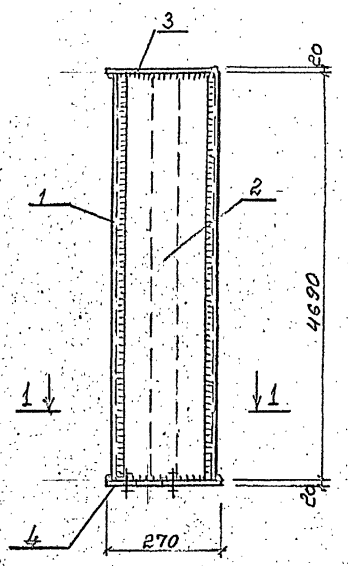

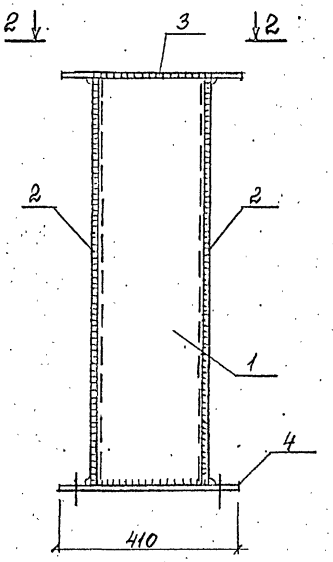

1 – 1

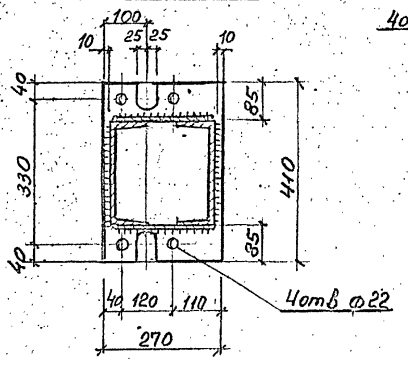

2 – 2

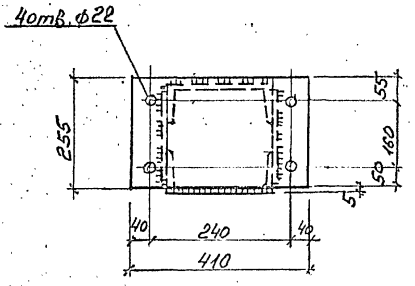

Поз.	Обозначение	Наименование	Кол.	Масса ед., кг	Примеч.
		Детали			
1	ГОСТ 8240-89	[24 ; ℓ = 4690	2	112,6	
2	ГОСТ 19903-74	−200×6 ; ℓ = 4690	2	44,2	
3	ГОСТ 19903-74	−255×20 ; ℓ = 410	1	16,4	
4	ГОСТ 19903-74	−270×20 ; ℓ = 410	1	17,4	
		Наплавленный металл 2%		3,8	

1. Сварку производить по ГОСТ 8713-79*
2. Толщина сварных швов $h_{шв}$ = 6мм.

Обозначение	Марка	Масса
ТП КЖСИ.11	Стойка СФ-1И	194,4

Привязан

Инв.№

Нач.отд.	Палунин		12.94
Ут.Верлин	Слепакова		12.94
Н.контр.	Слепакова		12.94
Проверил	Куприкова		12.94
Разработал	Баркова		12.94

ТП 414-2-55.94 КЖСИ.11

Стойка СФ-1И

Стадия	Масса	Масштаб
Р.	194,4т	
Лист 1	Листов 1	

А.О. „Гипропласт"

Инв.№подл. | Подп. и дата | Взам.инв.№

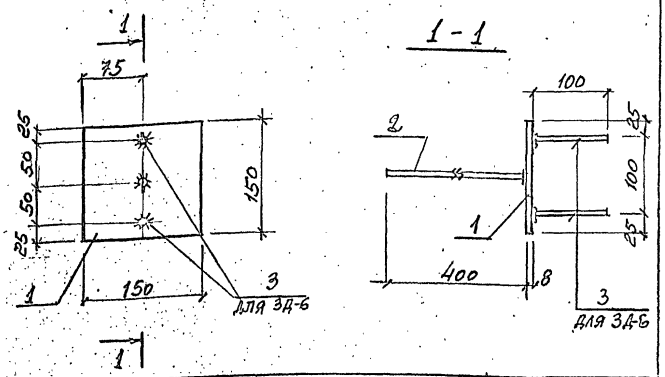

Поз	Обозначение	Наименование	Кол	Масса ед. кг	Примеч.
		ЗД-1		1,77	
1	Гост 19903-74	-150×8 ; ℓ=150	1	1,41	
2	Гост 5781-82*	ф12 AIII ; ℓ=400	1	0,36	
		ЗД-6		1,95	
1	Гост 19903-74	-150×8 ; ℓ=150	1	1,41	
2	Гост 5781-82*	ф12 AIII ; ℓ=400	1	0,36	
3	——"——	ф12 AIII ; ℓ=100	2	0,09	

1. Приварку поз. 2 и 3 производить втавр под слоем флюса ; $h_{шв}$=6мм.

Привязан

Инв. №

ТП 414-2-55.94 КЖИ 12

Закладные детали ЗД-1; ЗД-6

Стадия	Масса	Масштаб
Р.		
Лист 1	Листов 1	

ЦО Гипропласт

Нач. отд.	Палунин		12.94
Утвердил	Слепакова		12.94
Н.контроль	Слепакова		12.94
Проверил	Куприкова		12.94
Разработал	Баркова		12.94

Инв. № подл. | Подп. и дата | Взам. инв. №

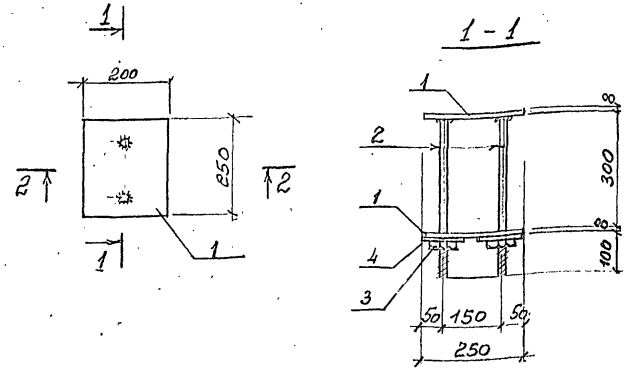

поз.	Обозначение	Наименование	Кол	Масса ед., кг	Примеч
1	Гост 19903-74	-200×8 ; ℓ=250	2	3,14	
2	Гост 5781-82*	ф16 AI ; ℓ=408	2	0,65	
3	Гост 5915-70*	Гайка М14	2	0,03	
4	Гост 11371-78*	Шайба 14×3	2	0,01	

1. Приварку поз. 2 к поз. 1" производить втавр под слоем флюса, $h_{шв}$=6мм.

Привязан

Инв. №

ТП 414-2-55.94 КЖИ 13

Закладная деталь ЗД-2

Стадия	Масса	Масштаб
Р.	7,6	
Лист 1	Листов 1	

ЦО Гипропласт

Нач. отд	Палунин		12.94
Утвердил	Слепакова		12.94
Н.контроль	Слепакова		12.94
Проверил	Куприкова		12.94
Разработал	Баркова		12.94

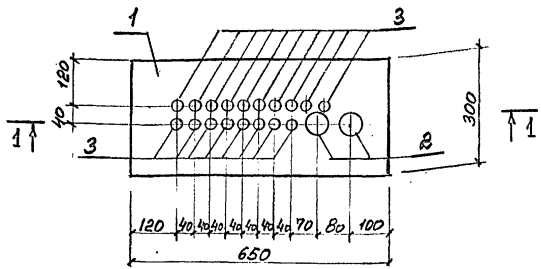

1 - 1

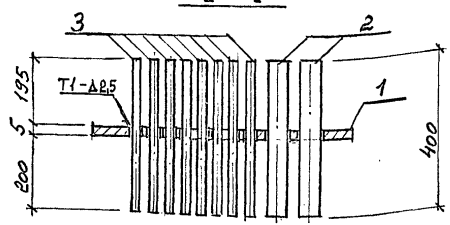

Поз.	Обозначение	Наименование	Кол.	Масса ед. кг	Примеч.
1	Гост 19903-74	-300×5 ℓ=650	1	6,9	
2	Гост 3265-75*	Тр. Ду-50×3; ℓ=400	2	1,7	
3	Гост 3265-75*	Тр. Ду-15×2,5; ℓ=400	18	0,5	

Привязан

Инв N°

Взам. инв.№ | Подп. и дата | Инв N° подл.

ТП. 414-2-55.94 кжи. 14

Закладная деталь ЗД-3

Стадия	Масса	Масштаб
Р	19.3кг	
Лист 1	Листов 1	

Нач. отд. Патунин
Утвердил Слепакова
Н. контр. Слепакова
Проверил Куприкова
Разработал Баркова

А.О. „Гипропласт"

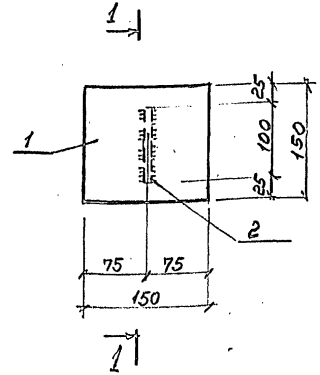

1 - 1

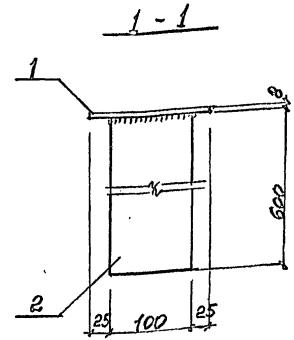

1. Приварку поз„2" производить встав, $h_{шв}$ = 6 мм.

Поз.	Обозначение	Наименование	Кол.	Масса ед. кг	Примеч.
1	Гост 19903-74	-150×8 ℓ=150	1	1,4	
2	—"—	-100×8 ℓ=600	1	3,8	

Привязан

Инв.№

Взам. инв.№ | Подп. и дата | Инв.№ подл.

ТП. 414-2-55.94 кжи. 15

Закладная деталь ЗД-4

Стадия	Масса	Масштаб
Р	5,2	
Лист 1	Листов 1	

Нач. отд. Патунин		12.94
Утвердил Слепакова		12.94
Н. контр. Слепакова		12.94
Проверил Куприкова		12.94
Разработал Баркова		12.94

А.О. „Гипропласт"

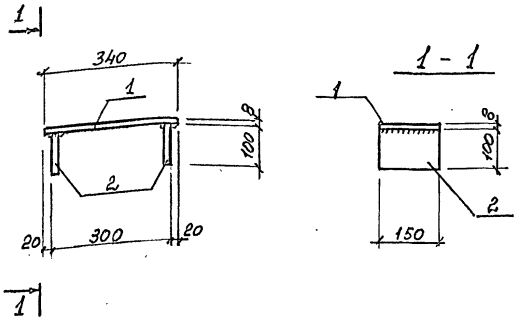

1. Приварку поз. 2 производить втавр; $h_{шв}$ = 6 мм.

Поз.	Обозначение	Наименование	Кол	Масса ед., кг	Примеч.
1	Гост 19903-74	-150×8 ℓ=340	1	3,20	
2	——"——	-100×8 ℓ=150	2	0,94	

Привязан

Инв. №

ТП 414-2-55.94 Кжи.16

Закладная деталь ЗД-5

Стадия	Масса	Масштаб
Р	5,10	

Лист 1 Листов 1

АО Гипропласт

Нач. отд.	Палунин		12.94
Утвердил	Слепакова		12.94
Н. контроль	Слепакова		12.94
Проверил	Куприкова		12.94
Разработал	Баркова		12.94

Инв. № подл. | Подп. и дата | Взам. инв. №

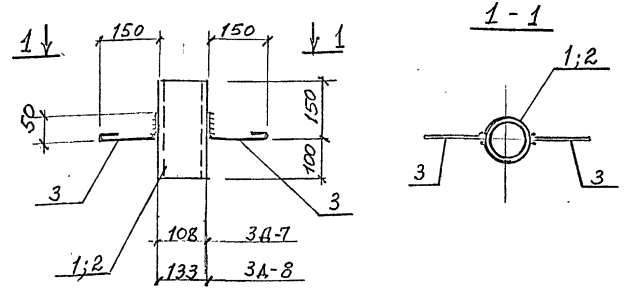

1. Приварку стержней поз. „3" производить под слоем флюса, $h_{шв}$ = 4мм.

Поз.	Обозначение	Наименование	Кол	Масса ед., кг	Примеч.
		ЗД-7		3,00	
1	Гост 10705-80	Тр. $d_н$ = 108×4 ℓ=250	1	2,60	
3	Гост 5781-82*	ф10 AI ℓ=280	2	0,20	
		ЗД-8		3,60	
2	Гост 10705-80	Тр. $d_н$ = 133×4 ℓ=250	1	3,20	
3	Гост 5781-82*	ф10 AI ℓ=280	2	0,20	

Согласовано

Взам. инв. №

Подп. и дата

Инв. № подл.

Привязан

Инв. №

ТП 414-2-55.94 Кжи 17

Заклядные детали ЗД-7; ЗД-8

Стадия	Масса	Масштаб
Р		

Лист 1 Листов 1

АО Гипропласт

Нач. отд.	Палунин		12.94
Утвердил	Слепакова		12.94
Н. контроль	Слепакова		12.94
Проверил	Куприкова		12.94
Разработал	Баркова		12.94

С1; С2

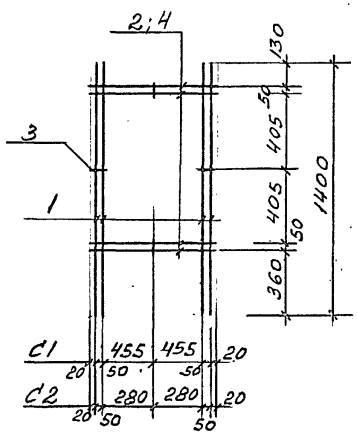

С3; С4; С5

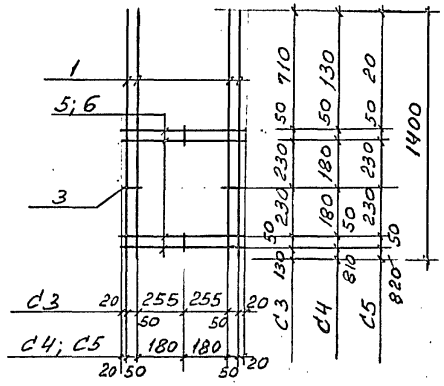

С6; С7

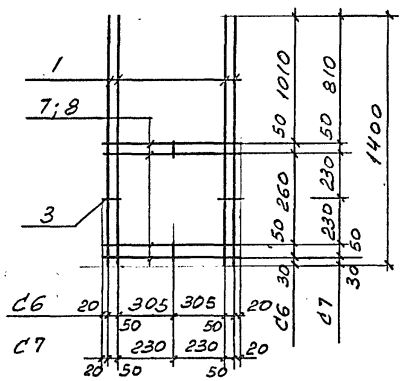

Марка изде-лия	Поз. дет.	Наименование	Кол.	Масса 1 дет. кг	Масса изд. кг
С1	1	ф6 AIII ℓ=1400	4	0,3	2,3
	2	ф6 AIII ℓ=1050	4	0,23	
	3	ф6 AIII ℓ=90	4	0,02	
С2	1	ф6 AIII ℓ=1400	4	0,3	1,9
	3	ф6 AIII ℓ=90	4	0,02	
	4	ф6 AIII ℓ=700	4	0,16	
С3	1	ф6 AIII ℓ=1400	4	0,3	1,8
	3	ф6 AIII ℓ=90	4	0,02	
	5	ф6 AIII ℓ=650	4	0,14	
С4 С5	1	ф6 AIII ℓ=1400	4	0,3	1,7
	3	ф6 AIII ℓ=90	4	0,02	
	6	ф6 AIII ℓ=500	4	0,11	
С6	1	ф6 AIII ℓ=1400	4	0,3	1,9
	3	ф6 AIII ℓ=90	2	0,02	
	7	ф6 AIII ℓ=750	4	0,17	
С7	1	ф6 AIII ℓ=1400	4	0,3	1,8
	3	ф6 AIII ℓ=90	4	0,02	
	8	ф6 AIII ℓ=600	4	0,13	

Арматура по ГОСТ 5781-82*

Привязан			
Нач. отд.	Малунин		12.94
Утвердил	Слепакова		12.94
Н. контр.	Слепакова		12.94
Проверил	Слепакова		12.94
Инв.№	Разработал	Куприкова	12.94

ТП 414-2-55.94 КЖИ18

Сетки С1÷С7

Стадия	Масса	Масштаб
Р		
Лист 1	Листов 1	

А.О. „Гипропласт"

Взам. инв.№ | Подп. и дата | Инв.№ подл.

gost.e-ecolog.ru