ТИПОВОЙ ПРОЕКТ

414-2-55.94

ЦЕХ ПО ПОЛУЧЕНИЮ ПИЩЕВОГО СПИРТА ИЗ КАРТОФЕЛЯ, ЗЕРНА И ДРУГОГО РАСТИТЕЛЬНОГО СЫРЬЯ. МОЩНОСТЬ 500 л/сутки.

Альбом 5

АР	Архитектурные решения	стр. 3÷22
КЖ 1;2	Конструкции железобетонные	стр. 23÷50
КМ	Конструкции металлические	стр. 51÷76

gost.e-ecolog.ru

ТИПОВОЙ ПРОЕКТ

414-2-55.94

ЦЕХ ПО ПОЛУЧЕНИЮ ПИЩЕВОГО СПИРТА ИЗ КАРТОФЕЛЯ, ЗЕРНА И ДРУГОГО РАСТИТЕЛЬНОГО СЫРЬЯ. МОЩНОСТЬ 500 л/сутки.

Альбом 5

Перечень альбомов

Альбом 1	ПЗ	Пояснительная записка
Альбом 2	ТХ	Технология производства
Альбом 3	ТХ ВТ	Ведомости трубопроводов по линиям (книги 1;2;3)
Альбом 4	АТХ	Автоматизация технологии
	АОВ	Автоматизация отопления и вентиляции
	СС	Связь и сигнализация
Альбом 5	АР	Архитектурные решения
	КЖ 1;2	Конструкции железобетонные
	КМ	Конструкции металлические
Альбом 6	КЖ.И	Строительные изделия
Альбом 7	ЭМ	Электроснабжение
	ЭО	Освещение
	ЭЛ	Чертежи заданий заводу-изготовителю
Альбом 8	ОВ	Отопление, вентиляция
	ВК	Внутренние водопровод и канализация
Альбом 9	ВО	Нестандартизированное оборудование
Альбом 10	АТЗ	Чертежи заданий заводу-изготовителю
	АОЗ	на шкафы систем управления
Альбом 11	СО	Спецификации оборудования (книги 1,2)
Альбом 12	ВМ	Ведомости потребности в материалах
Альбом 13	С	Сметы (книги 1;2)

Разработан:
АО "Гипропласт"

Главный инженер института — В.Е.Гулевский

Главный инженер проекта — Н.И.Бояринцева

Утвержден Роскомхимнефтепромом
Приказ от 16.12.94 № 09/1-11-122
Введен в действие АО "Гипропласт"
Приказ от 21.12.94 № 22

Содержание альбома 5

NN листов	Наименование	Страница
АР	Архитектурные решения	
АР.1	Общие данные комплекта АР	3
АР.2	План кровли. Ведомость отделки помещений и	4
	схематические планы корпуса к ней	
АР.3	Экспликация полов и схематические планы кор-	5
	пуса к ней	
АР.4	План на отм. 0.000. Спецификации	6
АР.5	План на отм. 3.000; 4.800; сечение а-а; вид "А"	7
АР.6	План на отм. 9.600. Схема расположения обору-	8
	дования в комнате приема пищи	
АР.7	План на отм. 12.500. Разработка авторампы	9
АР.8	Разрезы 1-1; 2-2	10
АР.9	Разрез 3-3. Спецификации	11
АР.10	Фасады в осях 1-4; 4-1; "А-Д"; "Д-А". Фрагмент	12
	плана 2. Детали. Спецификации	
АР.11	Фрагмент плана 1 на отм. 0.000; 4.800; 9.600.	13
	Разрезы	
АР.12	Расположение крепежных изделий окон по осям	14
	А; Д; сечения 1-1 ÷ 3-3. ОК-1; ОК-2	
АР.13	Расположение крепежных изделий окон по оси 4;	15
	ОК-3 :- ОК-5; ОК-6	
АР.14	ОК-7. Сечения 5-5; 6-6. Спецификация	16
АР.15	Отверстия в стенах и закладные детали на	17
	отм. 0.000; 4.800; 9.600 в осях 3-4. Спецификации	
АР.16	Отверстия в стенах и закладные детали на	18
	отм. 3.000 в осях 1-4; "А-Б". Детали	
АР.17	Детали крепления кирпичных стен 1 ÷ 6	19
АР.18	Деталь 7. Закладные элементы. Спецификации	20
АР.19	Разработка приточной венткамеры на отм. 3.000	21
АР.20	Планы расклабки ступеней на отм. 0.000; 4.800;	22
	7.200; 9.600	
КЖ1	Конструкции железобетонные	
КЖ1.1	Общие данные	23

NN листов	Наименование	Страница
КЖ1.2	Схема расположения фундаментов	24
КЖ1.3	Развертки по осям 1 ÷ 4. Сечение 1-1 ÷ 4-4	25
КЖ1.4	Сечение 5-5 ÷ 16-16	26
КЖ1.5	Фундаменты фм1; фм2	27
КЖ1.6	Фундаменты фм3; фм4	28
КЖ1.7	Фундаменты фм5; фм6	29
КЖ1.8	Фундаменты фм7; фм8	30
КЖ1.9	Фундаменты фм9; фм10; фм10а	31
КЖ1.10	Фундаменты фм11; фм12	32
КЖ1.11	Фундаменты фм13 ÷ фм17	33
КЖ1.12	Схема расположения фундаментов под оборудо-	34
	вание и приямков	
КЖ1.13	Фундаменты под оборудование фом1 ÷ фом6	35
КЖ1.14	Фундаменты под оборудование фом7 ÷ фом13; НБ5	36
КЖ1.15	Фундаменты под оборудование фом14 ÷ фом 18 и	37
	набетонки НБ1 ÷ НБ4	
КЖ1.16	Опалубка и армирование приямка ПР1	38
КЖ1.17	Опалубка приямков ПР2, ПР3	39
КЖ1.18	Армирование приямков ПР2, ПР3	40
КЖ1.19	Опалубка и армирование приямка ПР4	41
КЖ1.20	Опалубка и армирование приямка ПР5	42
КЖ1.21	Схема расположения углубленного заземлителя	43
	в осях 1-4, "Б-Д"	
КЖ2	Конструкции железобетонные	
КЖ2.1	Общие данные	44
КЖ2.2	Схема расположения колонн и ригелей перекры-	45
	тий на отм. 4.800 и 9.600 и балок покрытия	
КЖ2.3	Разрезы 2-2 ÷ 4-4 к листу 2	46
КЖ2.4	Схемы расположения плит перекрытий на	47
	отм. 3.000; 4.800 и 9.600	
КЖ2.5	Схемы расположения плит покрытия и набетонок	48
	на кровле	
КЖ2.6	Схемы расположения панелей стен по осям "1",	49
	"4", "В", "Д"	
	Схема расположения элементов лестницы в осях	50

NN листов	Наименование	Страница
	3-4, "Д".	
КМ	Конструкции металлические	
КМ.1	Общие данные	51
КМ.2	Техническая спецификация металла (начало)	52
КМ.3	Техническая спецификация металла (продолжение)	53
КМ.4	Техническая спецификация металла (продолжение)	54
КМ.5	Техническая спецификация металла (продолжение)	55
КМ.6	Техническая спецификация металла (окончание)	56
КМ.7	Схемы расположения подвесных путей	57
КМ.8	Узлы 1 ÷ 5	58
КМ.9	Схемы расположения площадок на отм.2.200; 2.400	59
КМ.10	Схемы расположения площадки на отм. 2.200 и	60
	опор на отм. 0.000; -1.500	
КМ.11	Схемы расположения площадок на отм. 3.800; 6.900	61
КМ.12	Схемы расположения площадок на отм.4.800; 5.400	62
КМ.13	Сечения 1-1 ÷ 9-9 к листу КМ.12	63
КМ.14	Схемы расположения площадки на отм. 6.400 и	64
	опор на отм. 4.800	
КМ.15	Схема расположения площадки на отм. 7.000	65
КМ.16	Схема расположения площадки на отм.9.600	66
КМ.17	Схема расположения опор на отм. 10.400	67
	Сечения к листу 16	
КМ.18	Схема расположения площадки на отм. 12.500	68
КМ.19	Схема расположения опор на отм. 13.400	69
	Сечения 1-1 ÷ 3-3 к листу 18	
КМ.20	Схема расположения площадки на отм. 12.600	70
КМ.21	Опоры ОП1 ÷ ОП7	71
КМ.22	Схемы расположения металлоконструкции на	72
	кровле и пожарной лестницы по оси 3; "В"	
КМ.23	Схемы расположения ограждения на кровле и	73
	приямков ПР4, ПР5	
КМ.24	Схема расположения наружной лестницы в осях В-В/Г,4	74
КМ.25	Схема опоры лестницы. Узлы 6 ÷ 11	75
КМ.26	Схема расположения лестницы в осях 2-3, "В" и	76
	опор на отм. 9.600	

Инв.№ | Подпись, дата | Взамен инв.№

Ведомость рабочих чертежей основного комплекта

Лист	Наименование	Примеч.
АР-1	Общие данные комплекта АР	
АР-2	План кровли. Ведомость отделки помещений. и	
	Схематические планы корпуса к ней	
АР-3	Экспликация полов к схематические	
	планы корпуса к ней	
АР-4	План на отм. 0.000. Спецификации	
АР-5	План на отм. 3.000; 4.800; сечение а-а; вид „А"	
АР-6	План на отм. 9.600. Схема расположения оборудова-	
	ния в комнате приема пищи	
АР-7	План на отм. 12.500. Разработка авторампы	
АР-8	Разрезы 1-1; 2-2	
АР-9	Разрез 3-3. Спецификации	
АР-10	Фасады в осях 1-4; 4-1; „А-Д"; „Д-А". Фрагмент плана 2	
	Детали. Спецификации	
АР-11	Фрагмент плана 1 на отм. 0.000; 4.800; 9.600. Разрезы	
АР-12	Расположение крепежных изделий окон по осям А; Д;	
	сечения 1-1 ÷ 3-3. ОК-1; ОК-2	
АР-13	расположение крепежных изделий окон по осн 4;	
	ОК-3 ÷ ОК-6; ОК-6а	
АР-14	ОК-7. Сечения 5-5; 6-6. Спецификация	
АР-15	Отверстия в стенах и закладные детали на	
	отм. 0.000; 4.800; 9.600 в осях 3-4. Спецификации	
АР-16	Отверстия в стенах и закладные детали на	
	отм. 3.000 в осях 1-4; А-Б. Детали	
АР-17	Детали крепления кирпичных стен 1 ÷ 6	
АР-18	Деталь 7. Закладные элементы. Спецификация	
АР-19	Разработка приточной венткамеры на отм. 3.000	
АР-20	Планы раскладки ступеней на отм. 0.000; 4.800; 7.200; 9.600	

Основные строительные показатели

Площадь застройки, м²	Развернутая площадь, м²	Строительный объем, м³
643,5	1099,2	6851,4

Настоящим удостоверяется соответствие проектной документации марки АР действующим требованиям экологических, санитарно-гигиенических и противопожарных норм; безопасная работа установок с взрыво-пожарным характером процессов гарантируется при условии выполнения мероприятий, предусмотренных проектом.

Гл. инженер проекта Богринцева Н.И.

Ведомость ссылочных и прилагаемых документов

Обозначение	Наименование	Примечан.
1.435.5-31 в.1÷4	Ворота деревянные распашные для произ-	
	водственных зданий и сооружений	
1.436.2-22 в.1÷3	Двери металлические противопожарные	
	для производственных зданий и сооружений	
ГОСТ 24698-81	Двери деревянные наружные для	
	жилых и общественных зданий	
ГОСТ 6629-88	Двери деревянные внутренние	
	для жилых и общественных зданий	
ГОСТ 12506-81	Окна деревянные для производств. зданий	
ГОСТ 11214-86	Окна и балконные двери деревянные	
	сдвоенным остеклением для жилых и	
	общественных зданий	
1.038.1-1в 1	Перемычки ж/б для зданий с кирп. стенами	
1.431-10 в.1,3	Перегородки консольные сетчатые стальные	
ГОСТ 22.415-77	Шкафы деревянные для хранения одежды	
2.430-20 в.1÷3	Узлы стен из кирпича одноэтажных	
	зданий промышленных предприятий	
2.460-18 в.1;2	Узлы покрытий одноэтаж. произв. зданий	
2.236-2 в.1	Детали примыкан. окон. и двери. блоков в обществ. здан.	
1.400-15 в.0	Унифицир. закладные изделия ж/б конструкций	
	для крепления технологич. коммуникаций	
ГОСТ 8717.1-84	Ступени жел. бет. и бетонные	
2.460-19	Узлы легкосбрасыв. покрытий одноэтаж. пром. предприятий со взрывоопасными пр-вами	
2.436-17 в.1	Узлы окон с деревян. переплет. по ГОСТ 12506-81	
3.006.1-2/82 в.1-2	Сб. ж/б каналы и тоннели из лотковых элем.	

Ведомость спецификаций

Лист	Наименование	Примеч.
АР-4;11;14	Ведомость перемычек	
АР-4;5;6	Спецификация элементов заполнения проемов (дверн)	
АР-5;11	Спецификация элементов перемычек	
АР-6	Спецификация оборудования, гардеробного оборудования	
АР-9	Спецификация элементов заполнения проемов (окна)	
АР-9	Спецификация элементов сетчатой перегородки	
АР-7;14÷16;18	Спецификация закладных изделий	
АР-15	Ведомость отверстий	

Общие данные:

1. Типовой проект разработан на основании задания на проектирование и в соответствии с требованием „Инструкции по типовому проектированию" СН 227-82.
2. Класс ответственности здания – II
3. Категория помещений по взрывопожарной и пожарной опасности А; Б; Д
4. Степень огнестойкости здания – II
5. Наружное стеновое ограждение – стеновые панели из легкого бетона – $\gamma = 1100$ кг/м³ толщиной 300мм, а также из кирпича толщиной 380 и 510мм
6. Кладку наружных стен выполнять из кирпича марки 75 ГОСТ 530-80 на растворе марки 25 с расшивкой швов с наружной стороны и „в пустошовку" с внутренней стороны
7. Состав кровли – см. лист АР-8
8. Горизонтальная гидроизоляция кирпичных стен выполняется из цементно-песчаного раствора состава 1:2 толщиной 20мм, низ на отм. –0.330 и –0.030
9. Кирпичные перегородки выполнять на растворе марки 50. Разделку швов выполнять „в пустошовку" или с подрезкой в зависимости от отделки помещений (см. ведомость отделки л. АР-2)
Перегородки толщиной 120мм армировать 2 ф 4 В-I через 4 ряда кладки.
10. При кладке стен и перегородок в откосы дверных и оконных проемов заложить деревянные антисептированные пробки рам. 120×120×65 мм через 600мм по высоте. Откосы оштукатурить цементно-песчаным раствором.
11. При кладке стен и перегородок предусмотреть отверстия и закладные детали в соответствии с л.л. АР-15; 16. После монтажа сетей и трубопроводов зазоры заложить кирпичом и заделать раствором.
12. Вокруг здания устраивается асфальтовая отмостка шириной 1000мм, толщиной 25мм по щебеночной подушке толщиной 100мм
13. Столярные изделия окрасить масляной краской за 2 раза
14. Цоколь кирпичных наружных стен на высоту 0,9м оштукатурить цементно-песчаным раствором состава 1:2.
15. Фасады окрасить силикатной краской светлых тонов; цоколь – темного тона.
16. Указания по приточной венткамере:
а) перегородки в заборной части венткамеры выполнять из красного кирпича М75 на растворе М50; армировать 2 ф 4 В-I через 4 ряда кладки и возвести после монтажа оборудования;
б) стальные рамки устанавливать в процессе кладки с последующей окраской пентафталевой эмалью по глифталевой грунтовке;
в) в кирпичных перегородках над проемами менее 700мм выполнять ригельные перемычки, проложив арматуру ф 6 AI (1 шт. на В = 120мм) в слое цементного раствора В = 30мм
17. При производстве работ в зимнее время кирпичную кладку выполнять на растворе не ниже марки 50. Раствор применять с добавками поташа.
18. Конструкции стальных площадок в отделении ректификации кат. А окрасить огнезащитным вспучивающимся покрытием ВПМ-2 ГОСТ 25131-82; толщина покрытия – не менее 4мм после высушивания.

Привязан:

ГИП	Богринцева		12.94
Нач. отд.	Платунин		12.94
Утвердил	Киселев		12.94
Н. контр.	Киселев		12.94
Проверил	Киселев		12.94
Разработал	Григорьева		12.94

ТП 414-2-55.94 АР

Цех по получению пищевого спирта из картофеля, зерна и др. растительного сырья. Мощность 500 т/сутки

Стадия	Лист	Листов
Р	1	20

Общие данные комплекта АР

А0. ГИПРОПЛАСТ

Инв. № подл. | Подпись и дата | Взам. инв. №

Альбом 2

План кровли

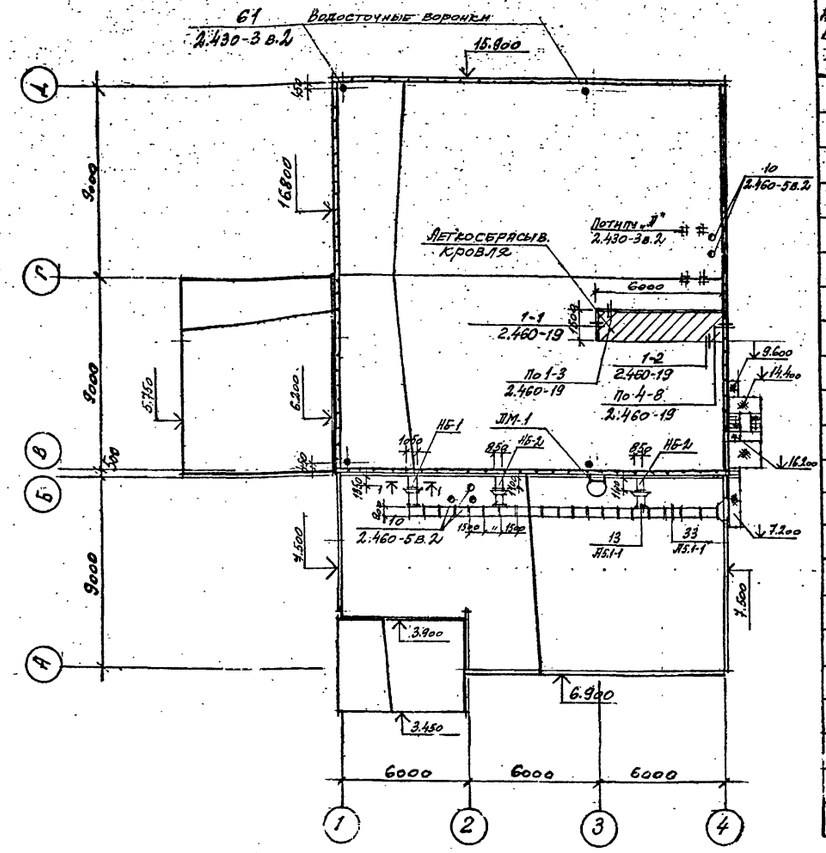

Экспликация помещений

Номер помещ.	Наименование	Площадь м²	Кат. помещ.
1	Отделение сбраживания	216,0	В
2	Отд. подготовки картофеля	36,2	Д
3	Холодильно-компрессорное отд.	52,0	Д
4	Лестничная клетка	13,4	–
5	Отд. ректификации с тамбуром	32,8	А
6	Коридоры	27,8	–
7	Входной тамбур	2,2	–
8	Кабинет	8,3	–
9	Комната приема пищи	12,6	–
10	Санузлы	10,6	–
11	Душевые	3,2	–
12	Лаборатория	34,5	В
13	Помещение К.И.П.	16,4	–
14	Электрощитовая	17,6	–
15	Жен. гардероб уп. и раб. одежды	18,8	–
16	Муж. гардероб уп. и раб. одежды	23,4	–
17	Комната дежурного машиниста	3,6	–
18	ПВК	53,3	–
19	Заборная часть ПВК	15,04	–
20	Авторампа с пандусом	68,1	–
21	Наружная площадка	34,0	–

Ведомость отделки помещений

Наименование или номер помещения	Вид отделки элементов интерьеров: Потолок	Площ.	Стены или перегород.	Площ.	Колонны	Площ.	Низ стен или перег. (панелей)	Площ.	Примеч.
1	Затирка швов плит	360,5	Улучшен. цем. штук.	288,8					
	Покраска ПХВ		Затирка швов панел.	522,1	Затирка швов	146,9	–	–	
			Покраска ПХВ	810,9	Покраска ПХВ	146,9			
2;19	Затирка швов плит	61,3	Улучшен. цемен. штукат.	190,0	–	–	–	–	
	Силикатн. покраска		Силикатн. покраска	190,0	–	–	–	–	
3;7;8	Затирка швов плит	98,7	Улучшен. извест. штук.	266,0	–	–	Масляная покраска h=2100мм	105,6	
	Клеевая покраска		Клеевая покраска	160,4	–	–			
4	—"—	31,0	Улучшен. извест. штукат.	174,3	–	–	–	–	
	—"—		Масляная покраска	174,3	–	–	–	–	
5	—"—	118,2	Улучшен. цемент. штук.	364,0	Затирка швов	–	–	–	
	—"—		Покраска ПХВ	364,0	Покраска ПХВ	–	–	–	
6	Затирка швов плит	57,9			Затирка швов	15,1	Масляная покраска h=2100мм	85,6	
	Клеевая покраска		Улучшен. извест. штук.	307,7	Клеевая покраска	6,1			
			Клеевая покраска	212,1	Масляная покраска	9,0			
9;12	—"—	19,9	Улучшен. извест. штукат.	151,1	Затирка швов	12,0	–	–	
	—"—		Масляная покраска	151,1	Масляная покраска	12,0	–	–	
10	—"—	9,0	Улучшен. цем. штук.	118,1	–	–	Глазуров. плитка h=2100мм	50,2	
	—"—		Клеевая покраска	67,9	–	–			
11	Затирка швов плит	3,2	Улучшен. цем. штукат.	43,2	–	–	–	–	
	Масляная покраска		Глазуров. плитка	43,2	–	–	–	–	
13;14;15;16;17	Затирка швов плит	62,8	Улучшен. цем. штукат.	302,2	–	–	–	–	
	Клеевая покраска		Масляная покраска	302,2	–	–	–	–	
18	Затирка швов плит	35,4	Улучшен. извест. штук.	97,7	–	–	–	–	
	Известков. побелка		Известков. побелка	97,7	–	–	–	–	

Схематические планы корпуса

На отм. 0.000

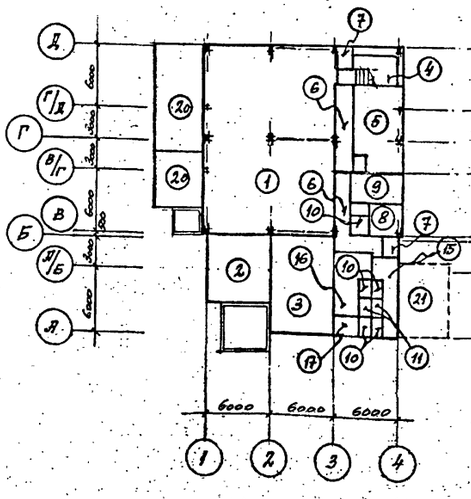

На отм. 3.000; 4.800

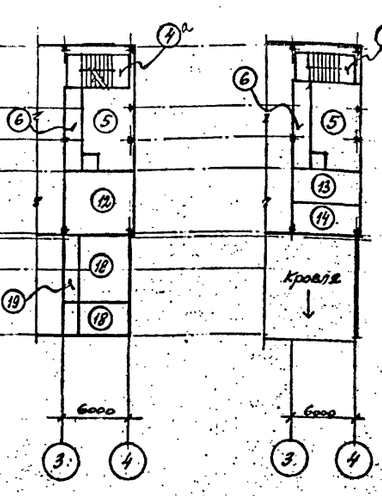

На отм. 9.600

1-1

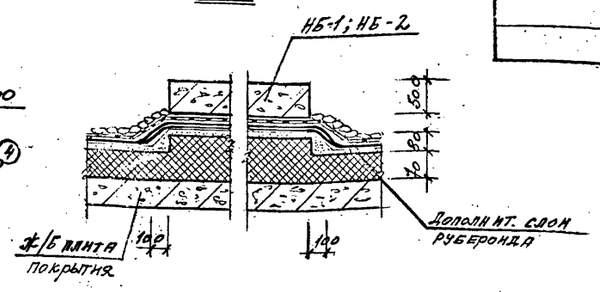

Ходовые мостики из асфальтобетона размером 900×1500мм для обслуживания вентиляционного оборудования на кровле устраняются по серии 451.1 Госхимпроект, 1978г.
Набетонки под вентиляторы НБ-1; НБ-2 выполнять из бетона В7,5

Привязан:

Инв.№ подл. | Подп. и дата | Взам. инв.№

ГИП	Бобринцева		11.94	ТП 414-2-55.94 ЯР
Нач. отд.	Пялунин		11.94	Цех по получению пищевого спирта из картофеля, зерна и др. растительного сырья мощность 500 л/сутки
Утвердил	Касьянов		11.94	План кровли. Ведомость отделки помещений и схематич. планы корпуса к ней
Н. контр.	Касьянов		11.94	
Проверил	Касьянов		11.94	
Разработал	Григорьева		11.94	

Стадия	Лист	Листов
Р	2	

АО Гипропласт

Экспликация полов

Номер помещен.	Тип пола	Схема пола	Данные элементов пола, мм	Площадь м²
6;8;9;15;16;17	1	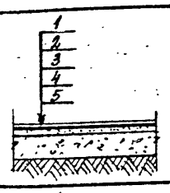	1. Линолеум поливинилхлоридный на теплозвукоизоляц. подоснове ГОСТ 18108-80 – 3мм 2. Холодная мастика на водостойких вяжущих – 1мм 3. Цементно-песчаная стяжка М150 – 15мм 4. Бетонная подготовка из бетона В-7,5 – 100мм 5. Основание – см. прим. п. 1	110,6
10;11	2	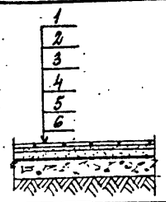	1. Керамическая плитка ГОСТ 6787-80 – 11мм 2. Прослойка и заполнение швов из цем.-песчан. р-ра М150 – 15мм 3. Цементно-песчаная стяжка М-150 – 20мм 4. 2сл. гидроизола на прослойке из битумной мастики – 3мм 5. Бетонная подготовка из бетона В-7,5 – 100мм 6. Основание – см. прим. п. 1	12,2
3;7;4	2а	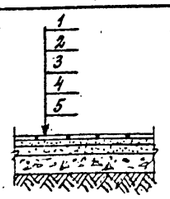	1. Керамическая плитка ГОСТ 6787-80 – 11мм 2. Прослойка и заполнение швов из цем.-песч. р-ра М150 – 15мм 3. Цементно-песчаная стяжка М-150 – 20мм 4. Бетонная подготовка из бетона В-7,5 – 100мм 5. Основание – см. прим. п. 1	104,84
20;21	3	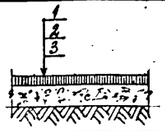	1. Асфальтобетон – 40мм 2. Бетонная подготовка *) из бетона В-7,5 – 100мм 3. Основание – см. прим. п. 1	67,0

Номер помещен.	Тип пола	Схема пола	Данные элементов пола, мм	Площ. м²
1;2;5;	4	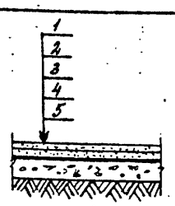	1. Бетонное покрытие из бетона В-15 нескронедающее с мраморной крошкой со шлифованием пов-сти – 20мм 2. Цементно-песчаная стяжка М150 – 20мм 3. 2сл. гидроизола на прослойке из битумной мастики – 3мм 4. Бетонная подготовка из бетона В-7,5 – 100мм 5. Основание – см. прим. п. 1	350,9
6;12;13	5	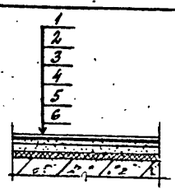	1. Линолеум поливинилхлорид. на теплозвукоизол., подоснове ГОСТ 18108-80 – 3мм 2. Холодная мастика на водостойких вяжущих – 1мм 3. Твердая ДВП (ГОСТ 4598-74) на горячей битумн. мастике – 10мм 4. Цементно-песчаная стяжка М150 – 40мм 5. Легкий бетон М50 – 46мм 6. Сб. жел. бет. перекрыт.	73,7
18	6	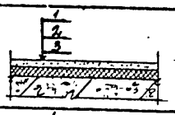	1. Цементный пол – 20мм 2. Легкий бетон М50 – 60мм 3. Сб. жел. бет. перекрытие	35,4
14,4(**)	7	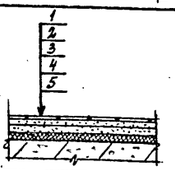	1. Керамическая плитка ГОСТ 6787-80 – 11мм 2. Прослойка и заполнение швов из цем.-песчан. р-ром М150 – 15мм 3. Цементно-песчаная стяжка М150 – 20мм 4. Легкий бетон М50 – 34мм 5. Сб. жел. бет. перекрытие	45,1
19	8	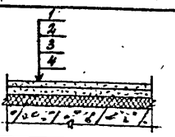	1. Цементный пол – 20мм 2. Цементно-песчаная стяжка М150 – 40мм 3. Керамзитобетон γ=1200 кг/м³ – 100мм 4. Сб. жел. бет. перекрытие	13,9
1;5	9	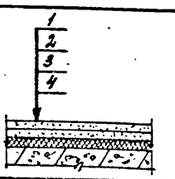	1. Бетонное покрытие марки В-15 нескронедающее с мраморной крошкой со шлифованием пов-сти – 20мм 2. Цементно-песчаная стяжка М150 – 20мм 3. Легкий бетон М50 – 34мм 4. Сб. жел. бет. перекрытие	138,5

1. Состав основания для полов – уплотненный грунт с плотностью скелета до 1,67 т/м³ с втрамбов. в него слоем щебня крупностью 40-60 мм толщ. 100мм
*) Толщина бетонной подготовки из бетона В-7,5 для рампы и пандуса 200 мм
**) Толщина легкого бетона (поз. 4 тип пола 7) для лестничной клетки на отм. 4.800 и 9.600 (эксплик. № 4а) составляет 68мм

Схематические планы корпуса (к экспликации полов)

на отм. 0.000 | на отм. 3.000; 4.800 | на отм. 9.600

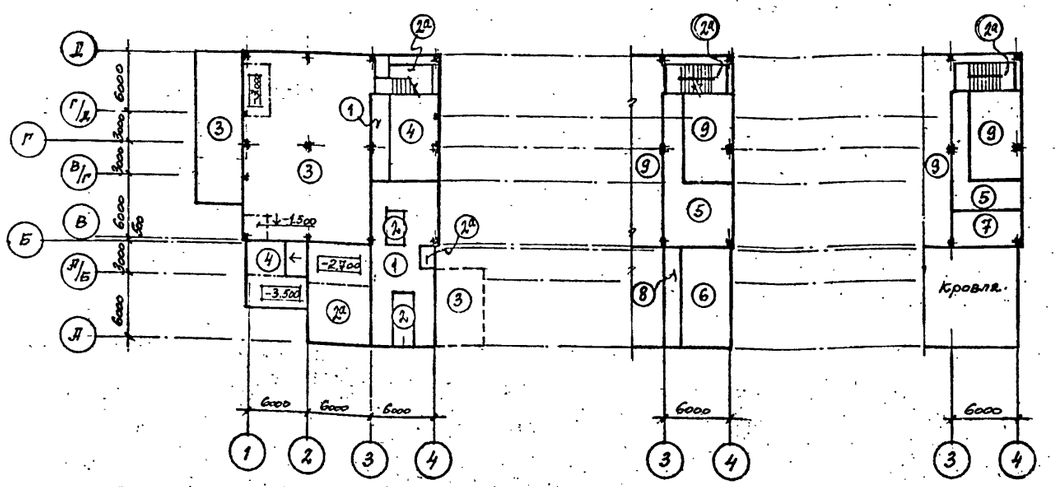

Привязан:

Инв.№ подл. | Подп. и дата | Взам.инв.№

ГИП	Бондинцев		12.94	ТП 414-2-55.94 АР
Нач. отд.	Папунин		12.94	
Утвердил	Красянов		12.94	Цех по получению пищевого спирта из картофеля, зерна и др. растительного сырья. Мощность 500 л/сутки
Н. контроль	Красянов		12.94	Стадия: Р; Лист: 3; Листов:
Проверил	Красянов		12.94	Экспликация полов и схематические планы корпуса к ней
Разработал	Бассе		12.94	АО Гипропласт

План на отм. 0.000

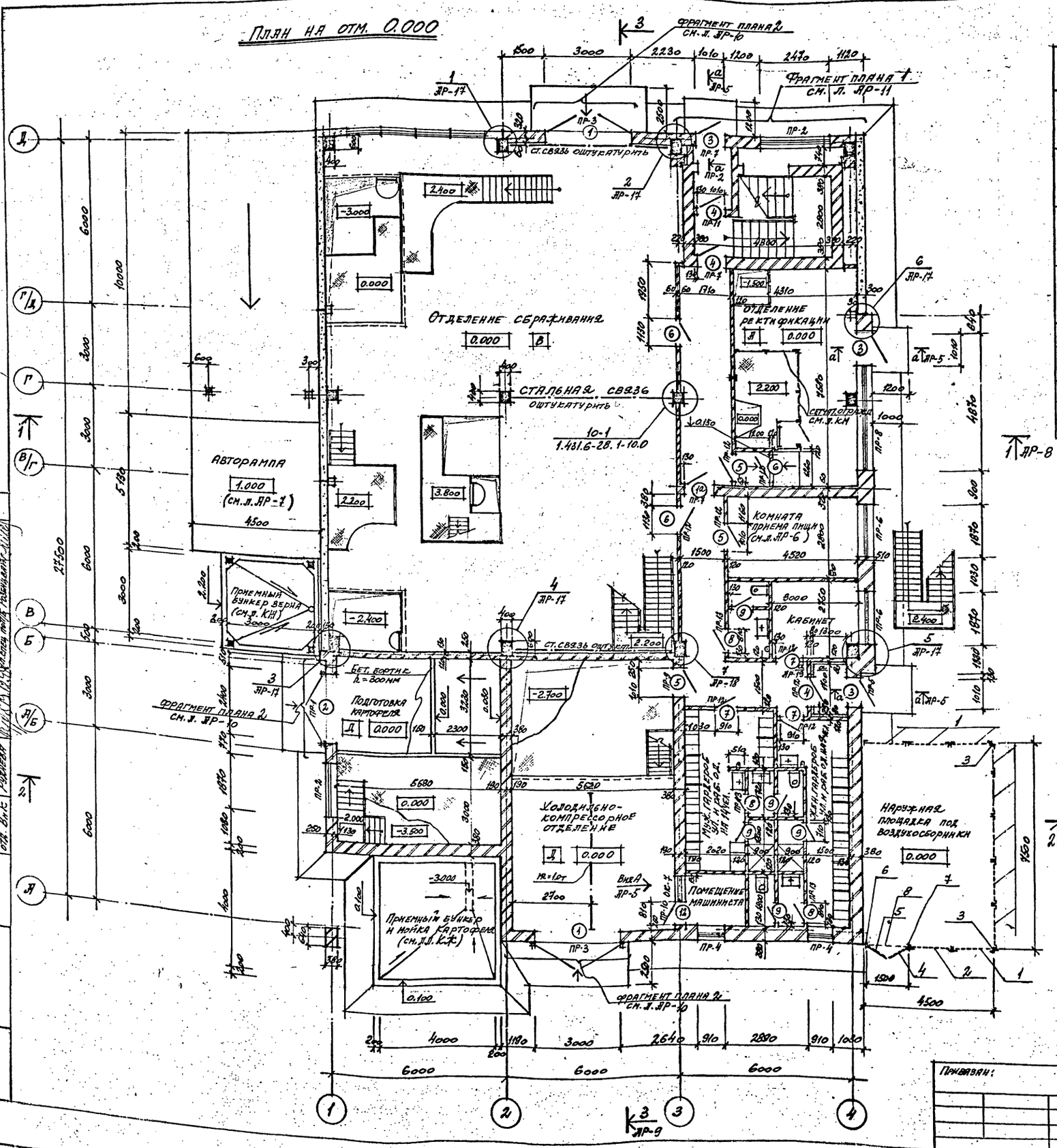

Ведомость перемычек

Марка	Схема сечения
ПР-1	1
ПР-2	2
ПР-3	3
ПР-4	4
ПР-5	5
ПР-6	6

Марка	Схема сечения
ПР-7	4
ПР-8	7
ПР-9	5
ПР-10	8
ПР-11	4
ПР-12	4
ПР-13	9

Спецификация элементов заполнения проемов

Поз.	Обозначение	Наименование	К-во шт.	Масса ед. кг	Высота проема мм
1а	1.436.2-22 в.1	ДМП 21×9/1,5-6	1		2030
1	1.435.5-31 в.1	Ворота ВР 30×30*	2		3000
2	—"—	—"— ВР 24×24*	1		2400
3	ГОСТ 24698-81	ДН 24-10 ПЩР2	2		2370
4	ГОСТ 6629-88	ДО 21-10	3		2070
5	—"—	ДГ 21-10	3		2070
6	1.436.2-22 в.1	ДМП 21×10/0,75-8	3		2030
7	ГОСТ 6629-88	ДГ 21-9	3		2070
8	—"—	ДГ 21-8	3		2070
9	—"—	ДГ 21-7	5		2070
12	—"—	ДГ 24-8	1		2370

Спецификацию гардеробного оборудования см. л. АР-6; спецификацию элементов сегчатого ограждения см. л. АР-9

Спецификацию перемычек см. л. АР-5

Навес над авторампой и приемным бункером и мойкой картофеля разработан на листах марки КМ.

Монтажные схемы окон и крепежные элементы к ним см. л. АР-12;13

Привязан:

ГИП	Бобринцев		10.94	ТП 414-2-55.94 АР
Нач. отд.	Пилунин		12.94	
Утвердил	Красьянов		12.94	Цех по получению пищевого спирта из картофеля, зерна и др. растительного сырья мощность 500 л/сутки
Н. контроль	Красьянов		12.94	План на отм. 0.000 спецификация
Проверил	Красьянов		12.94	
Разработал	Григорьева		12.94	

Стадия	Лист	Листов
Р	4	

Я.О. Гипропласт

Инв. № подл. | Подпись и дата | Взам. инв. №

План на отм. 3.000; 4.800

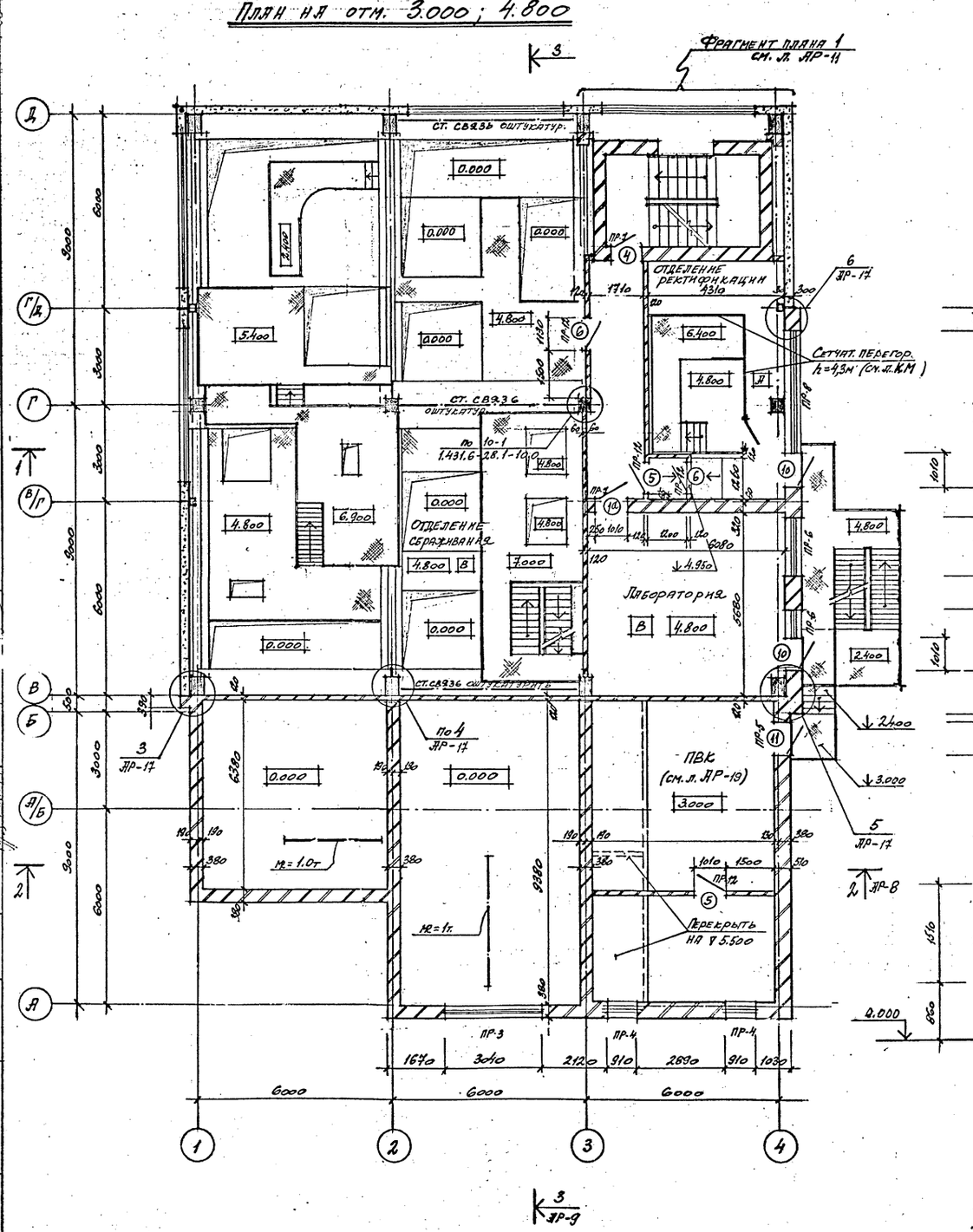

а - а

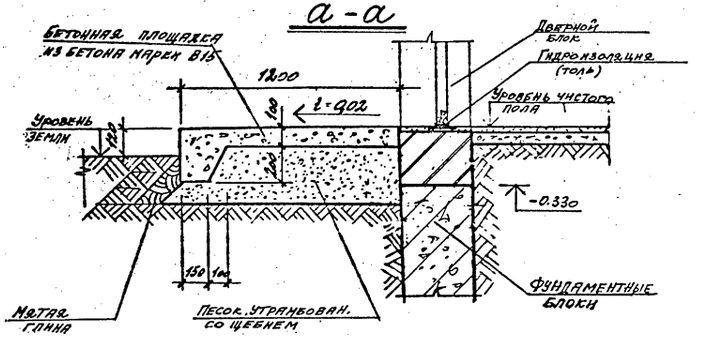

Спецификация элементов перемычек

Поз.	Обозначение	Наименование	Кво на этаж 1	2	3	Масса ед. кг	Прим.
1	1.038.1-1 в.1	3ПБ 30-8-п	3	-	-	197,0	
2	—"—	3ПБ 25-8-п	6	-	-	162,0	
3	—"—	3ПБ 36-4-п	6	3	-	244,0	
4	—"—	2ПБ-13-1-п	30	18	11	54,0	
5	—"—	3ПБ 13-37-п	4	4	3	85,0	
6	—"—	2ПБ 25-3-п	8	8	8	103,0	
7	—"—	4ПБ 60-8-п	4	4	4	519,0	
8	—"—	3ПБ-18-8-п	3	-	-	119,0	
9	1.038.1-1 в.1	2ПБ 10-1-п	3	1	-	43,0	

Спецификация элементов заполнения проемов

Поз.	Обозначение	Наименование	Кво шт.	Масса ед. кг	Высота мм
4	ГОСТ 6629-88	ДО 21-10	1		2070
5	—"—	ДГ 21-10	1		2070
6	1.436.2-22 в.1	ДМП 21×10/0,75-В	2		2030
10	ГОСТ 24698-81	Д4 21-10 ПЦ РЗ	2		2070
11	—"—	Д4 21-10 ГУ	1		2070
1а	1.436.2-22 в.1	ДМП 21×9/1,5-Б	2		2030

Монтажные схемы окон и крепежные элементы к ним см. л. АР-12,13
Ведомость перемычек см. л. АР-4

Вид А

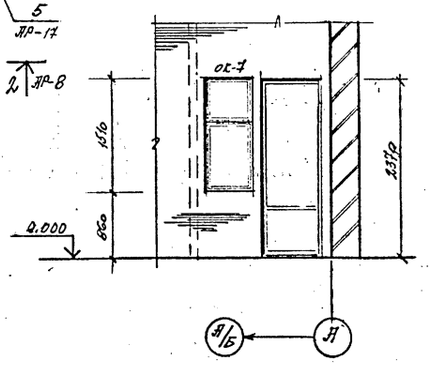

				ТП 414-2-55.94 АР	
Привязан:					
ГИП	Бобрынцева		12.94	Цех по получению пищевого спирта из картофеля, зерна и др. растительного сырья. Мощность 500 л/сутки	Стад. Р; Лист 5; Листов
Нач. отд.	Палунин		12.94		
Утвердил	Касьянов		12.94		
Н. контр.	Касьянов		12.94	План на отм. 3.000; 4.800; сеч. а-а Вид А.	А.О. Гипропласт
Проверил	Касьянов		12.94		
Разработал	Григорьева		12.94		

| | | | | | | |

План на отм. 9.600

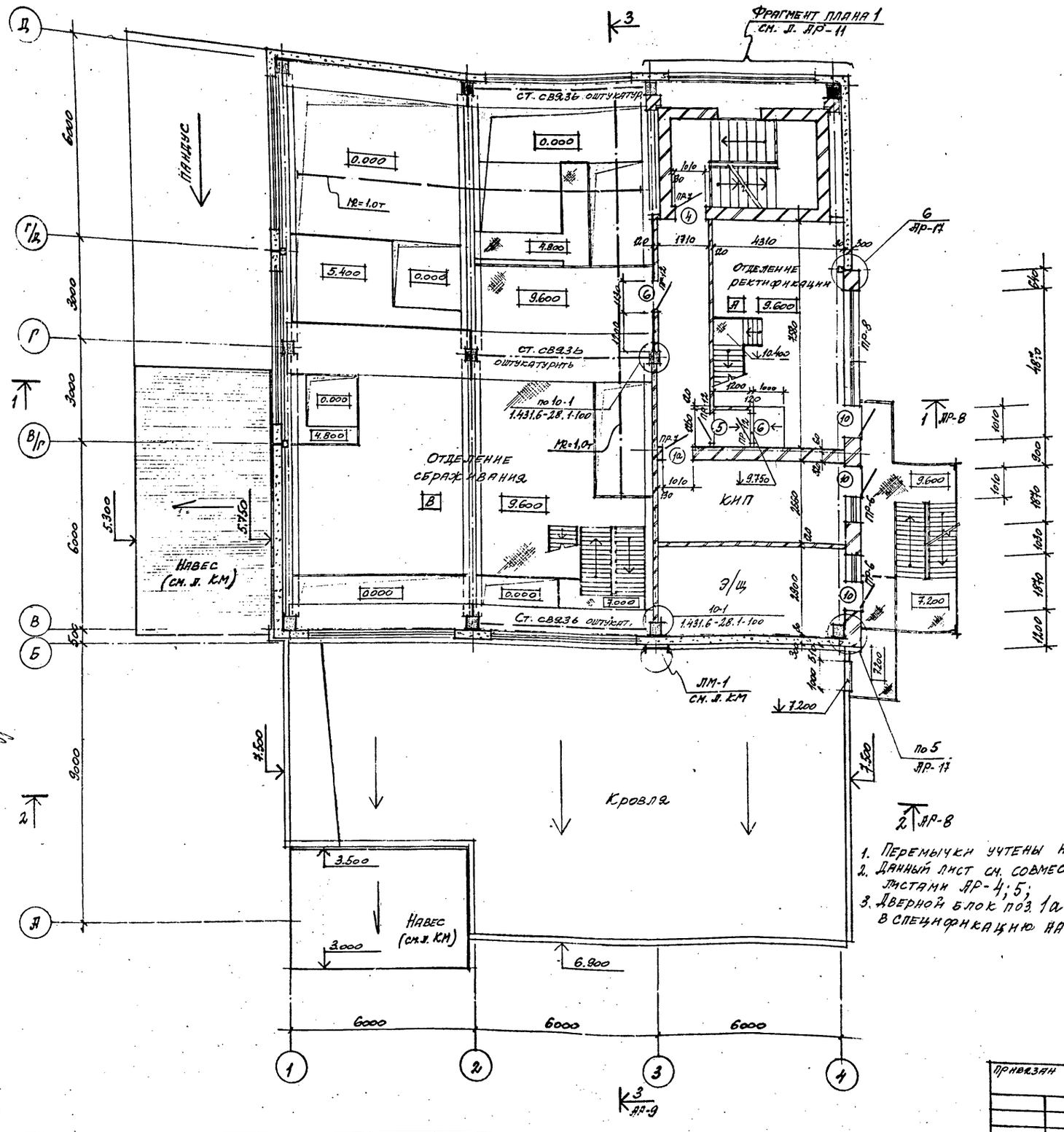

1. Перемычки учтены на л. АР-4
2. Данный лист см. совместно с листами АР-4; 5;
3. Дверной блок поз. 1а включен в спецификацию на л. АР-5

Схема расположения оборудования в комнате приема пищи

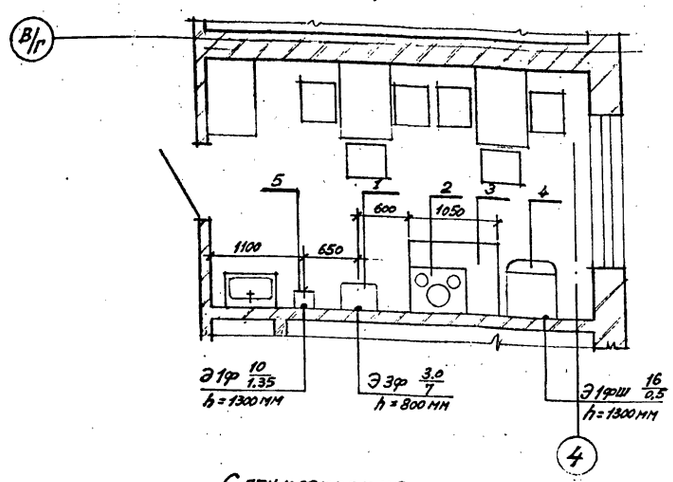

Спецификация оборудования

Поз.	Наименование	Тип	Габаритные размеры мм	Мощность	Фазность
1	Электрокипятильник	КНЭ-50	427×303×806	7,0 квт	3ф
2	Эл/плита настольная	ЭПН-4	650×535×220 (h)	4,5квт	1ф
3	Стол производств.	СПСМ-1	1050×840×860	–	
4	Шкаф холодильн.	ЗИЛ	590×685×1385 (h)	0,5квт	1ф
5	Электросушитель	ЭРА	230×200×193	1,6квт	1ф

Спецификация гардеробного оборудования

Поз.	Обозначение	Наименование	К-во шт.	Масса ед.кг	Прим.
–	ГОСТ 22415-77	Шкафы дерев. ДД 33.3	8	–	
–	–"–	–"– ДД 33.2	1	–	
–	–"–	–"– ДД 25.4	2	–	
–	–"–	–"– ДД 25.5	2	–	

Спецификация элементов заполнения проемов

Поз.	Обозначение	Наименование	К-во шт.	Масса ед.кг	Высота мм
4	ГОСТ 6629-88	Д021-10	1	–	2070
5	–"–	ДГ21-10	2	–	2070
6	1.436.2-22 в.1	ДМП21-10/0,75-В	2	–	2020
10	ГОСТ 24698-81	ДН21-10 ПЩ Р2У	3	–	2070

Привязан

ГИП	Бобрищева		12.94
Нач. отд.	Пальчун		12.94
Утвердил	Касьянов		12.94
Н. контроль	Касьянов		12.94
Проверил	Касьянов		12.94
Разработал	Григорьева		12.94

ТП 414-2-55.94 АР

Цех по получению пищевого спирта из картофеля, зерна и др. растительного сырья мощностью 500 л/сутки

Стадия	Лист	Листов
Р	6	

План на отм. 9.600. Схема расположения оборудования в комнате приема пищи.

А.О. Гипропласт

Согласовано | Гл. спец. по ВК | Гл. спец. по ОВ | Гл. спец. по ТХ | Гл. спец. по ЭМ | Гл. спец. по АК | Гл. спец. по ГСН | Гл. спец. по ТМО-1 | Гл. спец. по ОТК | Гл. спец. по ПТ

Инв. № подл. | Подпись и дата | Взам. инв. № | Инв. № дубл. | Подпись и дата

Альбом 5

План на отм. 12.500

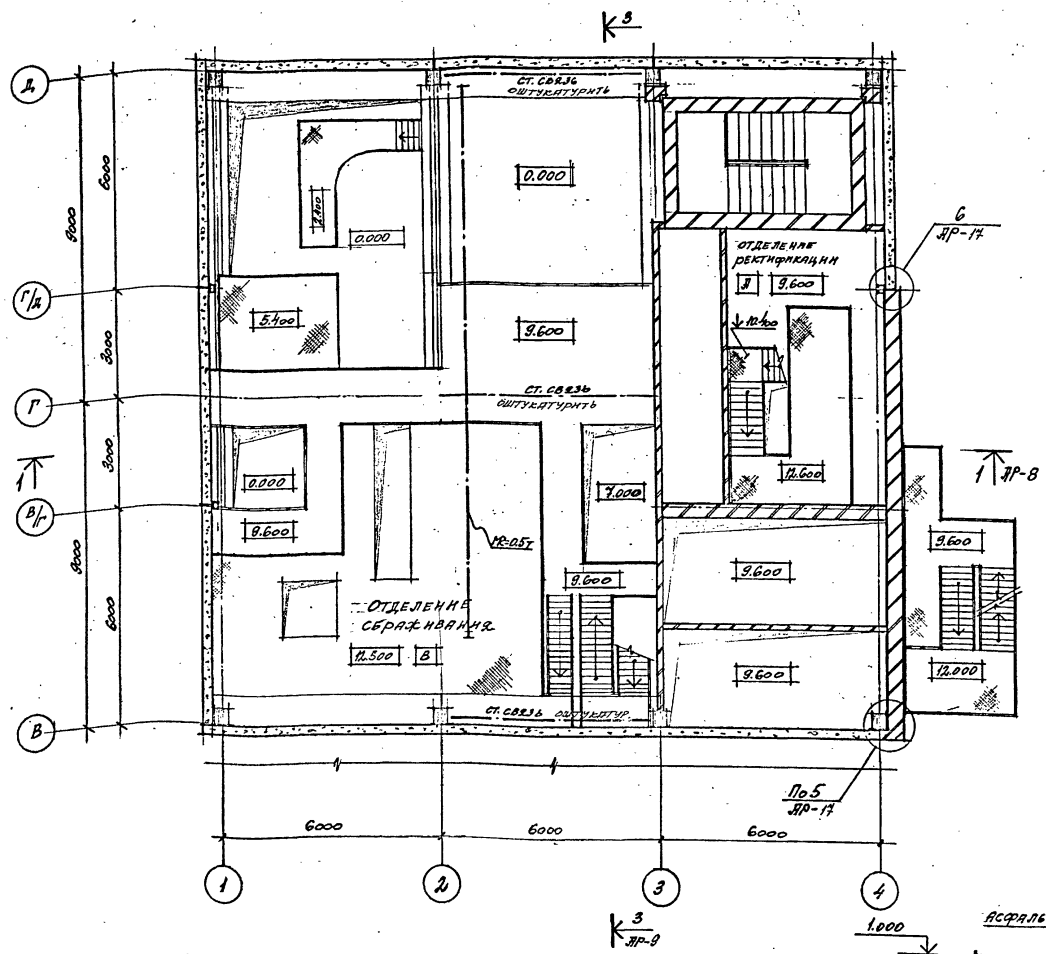

План авторампы

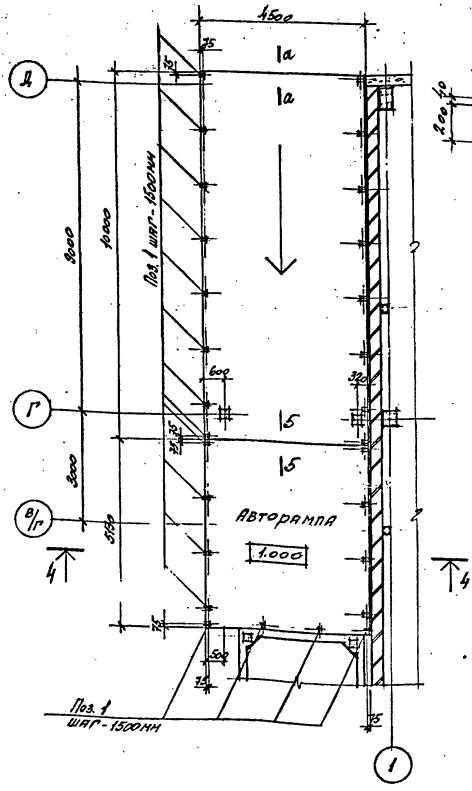

а-а

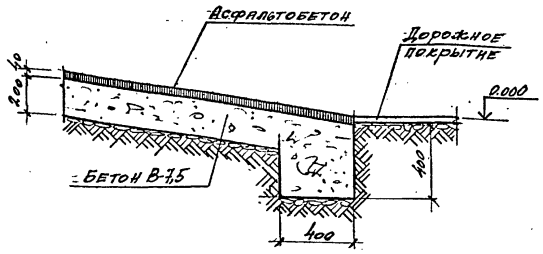

Деталь уширенной бетонной подготовки

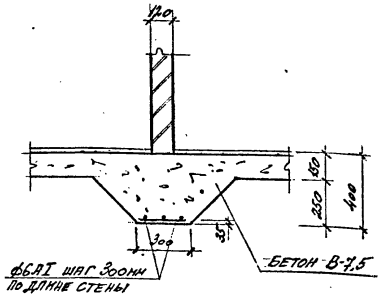

1. Данный лист см. совместно с л. АР-4
2. Уширенная бетонная подготовка устраивается под стены толщ. 120мм в осях 3-4; „А-Б"
3. Навес над рампой - см. листы марки КМ.
4. Конструкцию полов см. на л. АР-3 экспликацию полов

4-4

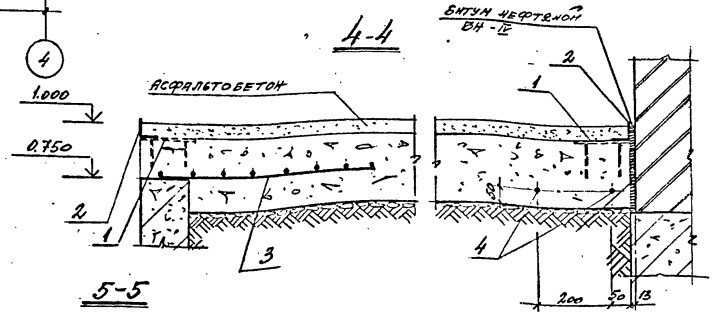

5-5

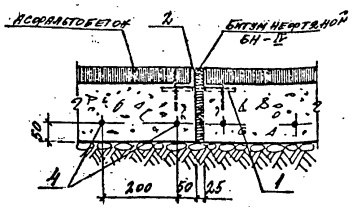

Спецификация закладных изделий

Марка поз.	Обозначение	Наименование	К-во шт.	Масса ед. кг	Прим.
1	1.400-15в.1 410-03	изделие закладное МН402-2	36	1,6	
2	ГОСТ 8509-86	L50×5; ℓ = 44,0м	–	165,2	
3	ГОСТ 23279-85	4с $\frac{8АIII-100}{8АII-100}$ 65×505	3	28,8	
4	ГОСТ 5781-82*	4ф14АI; ℓ = 78,5м	–	95,0	
–	ГОСТ 5781-82*	ф6АI; ℓ = 138,1м	–	30,7	

Привязан:

ГИП	Боярищева		12.94	Цех по получению пищевого спирта из картофеля, зерна и др. растительного сырья, мощность 500 л/сутки
Нач. отд.	Палунин		12.94	
Утвердил	Касьянов		12.94	
Н.контроль	Касьянов		12.94	План на отм. 12.600 разработка авторампы
Проверил	Касьянов		12.94	
Разработал	Григорьева		12.94	

ТП 414-2-55.94 АР.

Стадия	Лист	Листов
Р	7	

А.О. ГИПРОПЛАСТ

Инв. № подл. | Подпись | Дата | Взам. инв. № | ТМО-I | Куликов | 12.94

Разрез 1-1

Слой гравия, втопленного в антисептир. битумн. мастику ГОСТ 2880-80 - 10мм
3сл. рубероида ГОСТ 10923-82* на антисептир. битумной мастике
Огрунтовка-окраска раствором битума марки V в керосине в соотношении 1:2 по весу
Цементно-песчаная стяжка М200 - 15мм
Утеплитель-плиты полужесткие минераловатные на синтетич. связующем γ=200кг/м³-70мм
Сб. ж/б плиты покрытия по сб. ж/б. балкам

Состав легкосбрасыв. кровли: $S=4м^2$
3х-слойный рулонный ковер из рубероида на битумной мастике
Цементно-песчаная стяжка из р-ра М50-15мм
Минераловатные плиты повышенной жесткости γ = 100 кг/м³ - 120мм
Засыпка волны керамзитом γ=600кг/м³-30мм
АЦВ-листы унифиц. профиля ГОСТ 16233-77
Сетка рулонная арматурная из ф5ВI с ячейками 200×200мм ГОСТ 8478-81

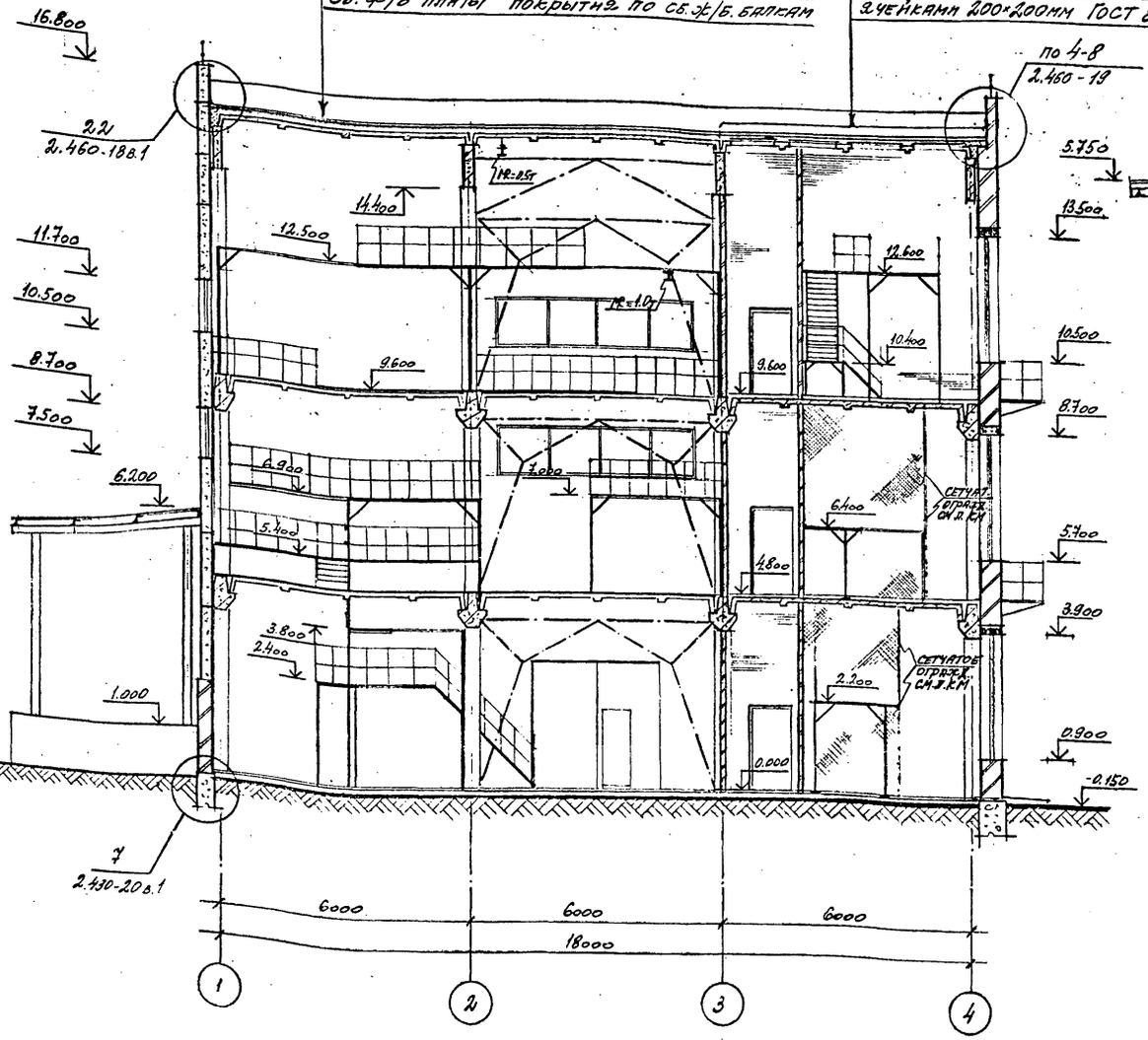

Разрез 2-2

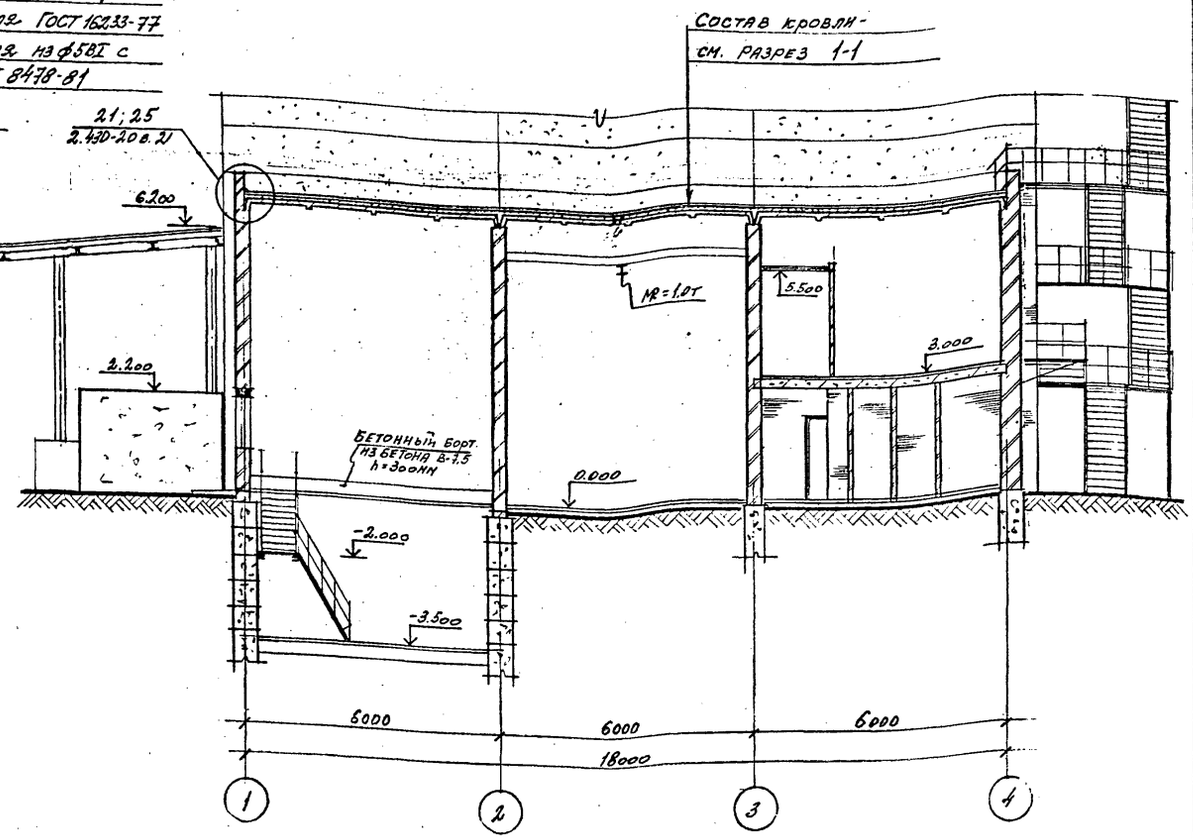

Данный лист см. совместно с п.п. АР-4÷7

ТП 414-2-55.94 АР							
Привязан:	Гип	Боярницева		12.94	Цех по получению пищевого спирта из картофеля, зерна и др. растительного сырья. Мощность 500 л/сутки	Стадия	Лист	Листов
	Нач. отд.	Палунин		12.94		Р	8	
	Утвердил	Касьянов		12.94				
	Н. контроль	Касьянов		12.94	Разрезы 1-1; 2-2	А.О. Гипропласт		
	Проверил	Касьянов		12.94				
	Разработал	Григорьева		12.94				

Разрез 3-3

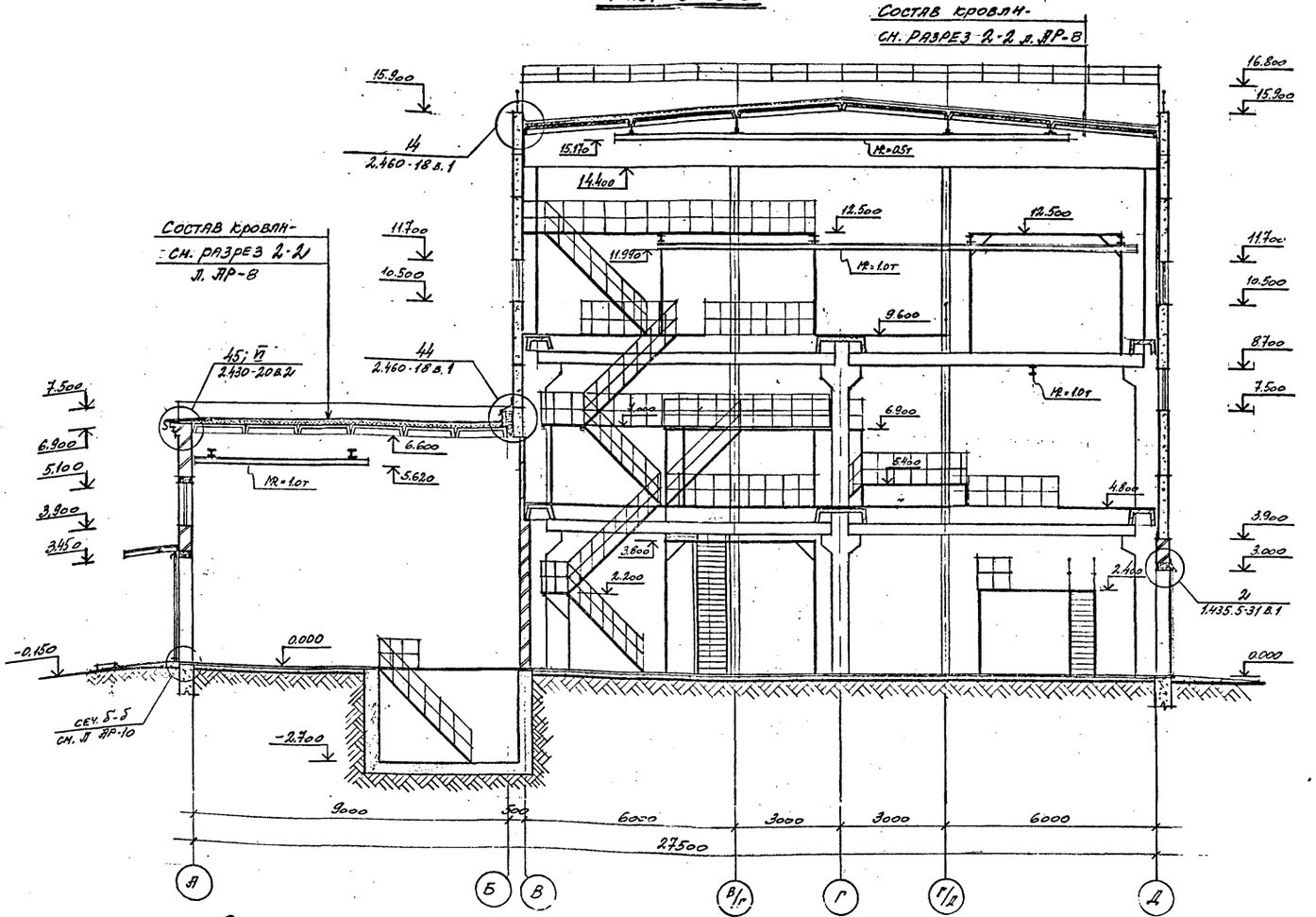

Спецификация элементов сетчатой перегородки

Поз.	Обозначение	Наименование	К-во шт.	Масса ед. кг	Прим.
1	1.431-10 в.3 02.07.00-02	Щит 1.5×2.4 ЩСК	9	26.3	
2	1.431-10 в.3 02.13.00-03	Щит правый 1.5×2.4 ЩСК-Б	1	24.7	
3	ГОСТ 8509-86	∠50×5 ; ℓ=2000 мм	1	7.54	
4	1.431-10 в.3 02.12.00-03	Створка двери. 0.7×2.4 ДСК-П	1	20.4	
5	—"— 02.11.00-01	—"— 0.7×2.4 ДСК-Л	1	20.3	
6	—"— 02.09.00-01	Стойка двери. 2.4 ДСК-Л	1	11.6	
7	—"— 02.09.00-03	—"— 2.4 ДСК-П	1	11.6	
8	—"— 02.15.00-01	Ригель Р-2	1	7.1	

Разработку сетчатой перегородки по осн 4/1 А° см. л. АР-4
Данный лист см. совместно с л.л. АР-4÷7

Спецификация элементов заполнения проемов

Поз.	Обозначение	Наименование	К-во по фасадам 1-4	4-1	Л-Д	Д-А	Всего	Масса ед. кг	Прим.
		Окна							
ОК-1	ГОСТ 12506-81	ПВД 12-24.1		1			1		
ОК-2	—"—	ПВД 18-18.1			3	1	4		
ОК-3	—"—	ПВД 12-24.1	2	5		4	11		
ОК-4	—"—	ПВД 12-30.1 П	1				1		
ОК-5	ГОСТ 11214-86	ОС 12-9В	3		3		6		
ОК-6	ГОСТ 12506-81	ПВД 18-24.1			2		2		
		ПВД 12-24.1							
ОК-6Г	—"—	ПВД 18-24.1			1		1		
		ПВД 12-24.1							
ОК-7	ГОСТ 11214-86	ОС 15-6	-	-	-	-	1		

Привязан:

				ТП 414-2-55.94 АР			
ГИП	Бобрышева		12.94	Цех по получению пищевого спирта из картофеля, зерна и др. растительного сырья. Мощность 500 л/сутки	Стадия	Лист	Листов
Нач. отд.	Палучин		12.94		Р	9	
Утвердил	Касьянов		12.94				
Н. контроль	Сисьянов		12.94	Разрез 3-3. Спецификации		80	
Проверил	Касьянов		12.94		Гипроплавст		
Разработал	Гончарева		12.94				

Инв. № подл. | Подпись и дата | Взам. инв. № | Инв. № дубл. | Подпись и дата

ТНО-1 | Куликов | Дрожсков | Рунева
отд. ОиВ | Ведрос. | Дрожсков
отд. ВиС | Рунева | Дрожсков
ЭТС | Дрожсков
ГИП | Бобрышева
Гл. спец. по ПБ | Бобрышева

Фасад в осях 4-1

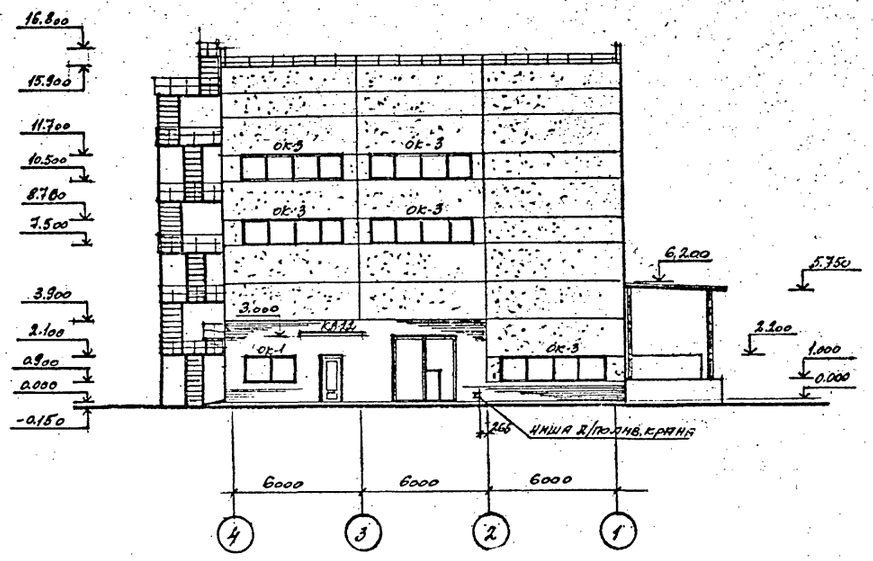

Фасад в осях А-Д

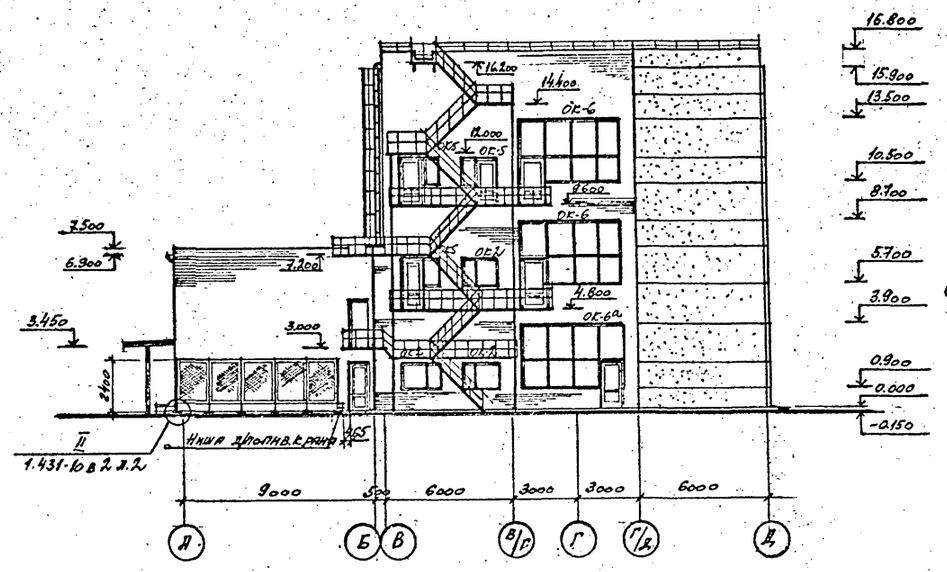

Ниша для поливочного крана

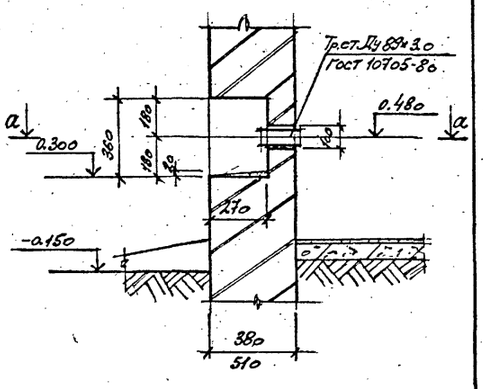

Фасад в осях 1-4

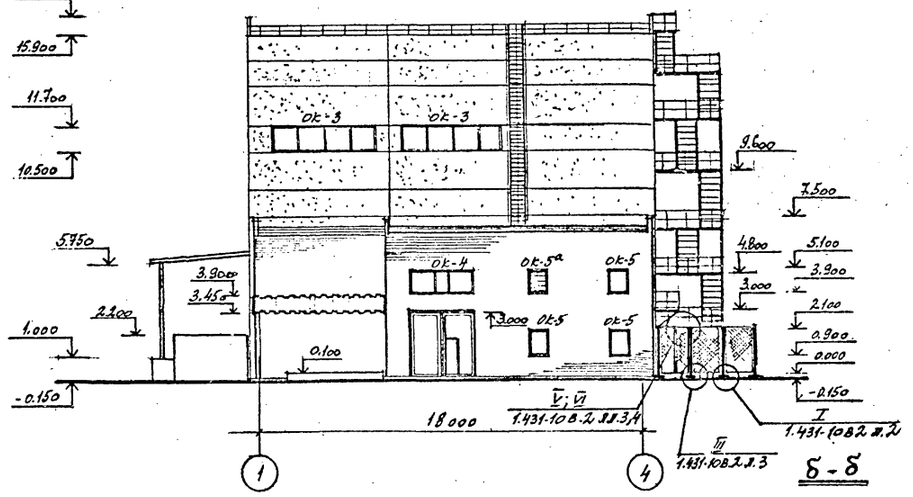

б-б

Фасад в осях Д-А

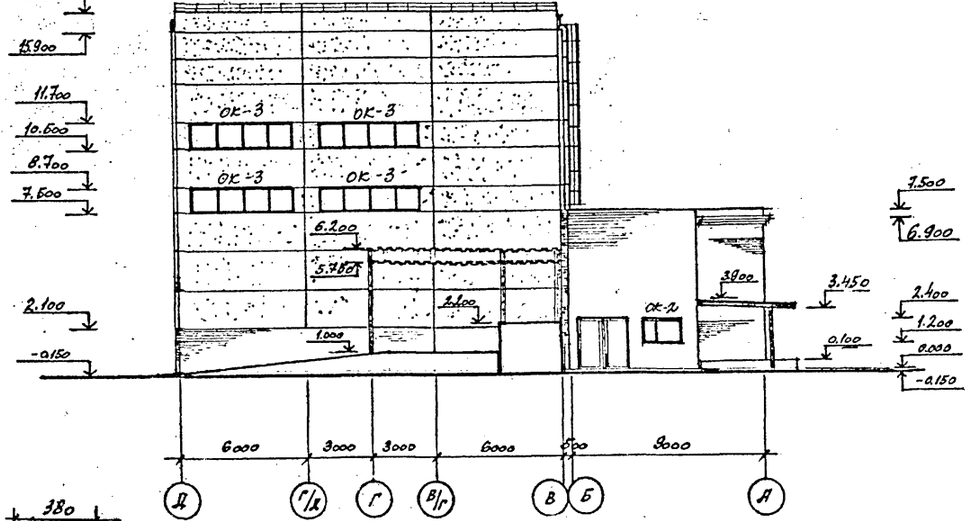

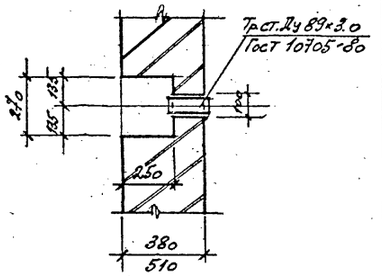

Фрагмент плана 2

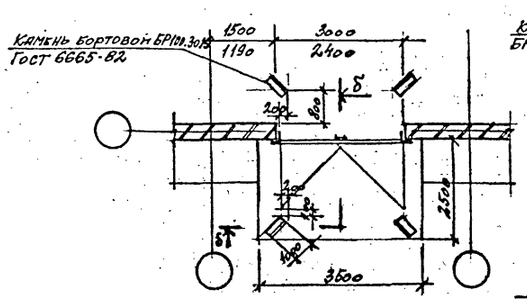

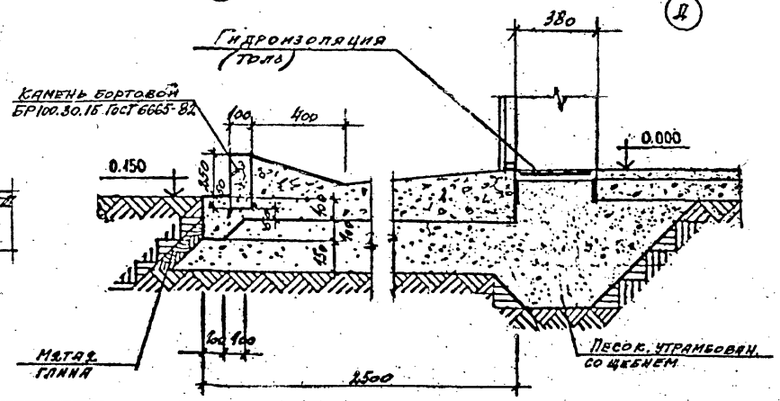

1. Спецификация заполнения оконных проемов дана на л. АР-9
2. Планы этажей и разрезы см. на лл. АР-4÷9
3. Наружная отделка фасадов дана на л. АР-1
4. Козырек КВ-22 принят по серии 1.238-1 в.1
5. Привязка ворот дана на плане на отм. 0.000 л. АР-4

Привязан:

ГИП	Бобринцева		12.94
Нач. отд.	Лапухин		12.94
Утвержил	Касьянов		12.94
Н. контроль	Касьянов		12.94
Проверил	Касьянов		12.94
Разработал	Григорьева		12.94

ТП 414-2-55.94 АР

Цех по получению пищевого сырья из картофеля, зерна и др. растительного сырья. Мощность 500 т/сутки

Стадия	Лист	Листов
Р	10	

Фасады в осях 1-4; 4-1; А-Д; Д-А. Фрагмент плана 2. Детали. Спецификации

АО Гипропласт

Инв.№ подл. | Подп. и дата | Взам. инв.№ | Отд. Оп.В | Отд. Вн.к

Бобринцева 12.94
Родина 12.94

Фрагмент 1 на отм. 4.800 в осях 3-4; Д-Г/Д

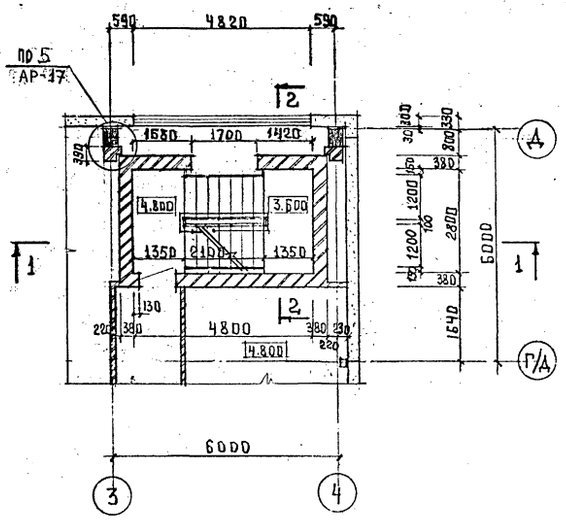

Фрагмент 1 на отм 9.600 в осях 3-4; Д-Г/Д

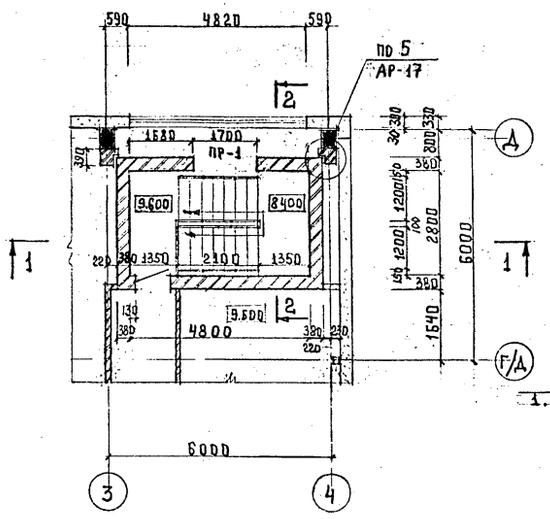

Разрез 1-1

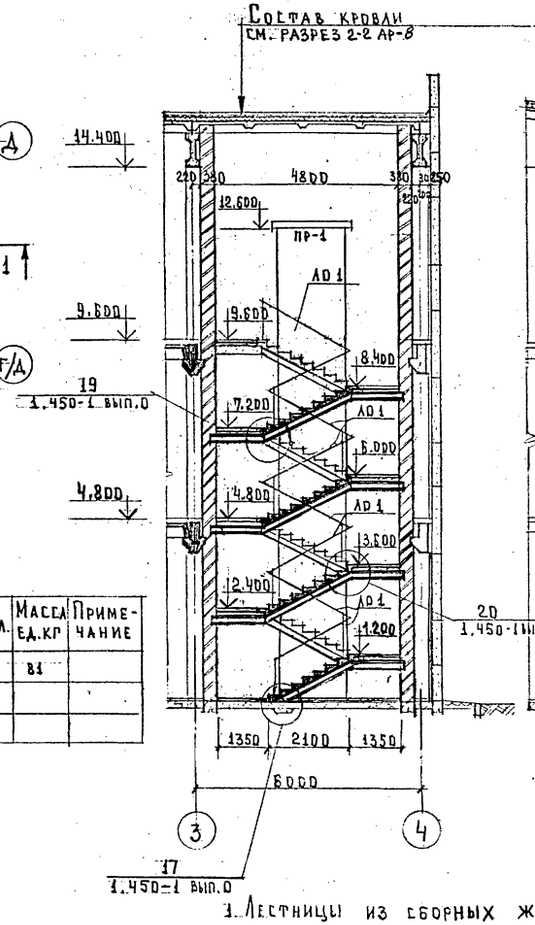

Разрез 2-2

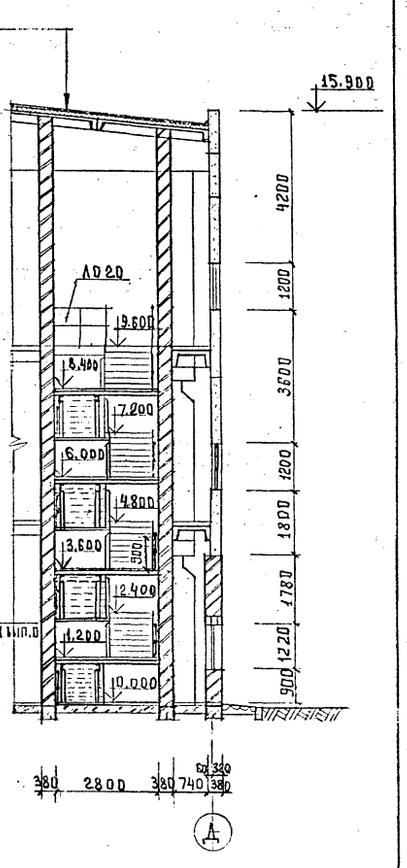

Фрагмент 1 на отм. 0.000 в осях 3-4; Д-Г/Д

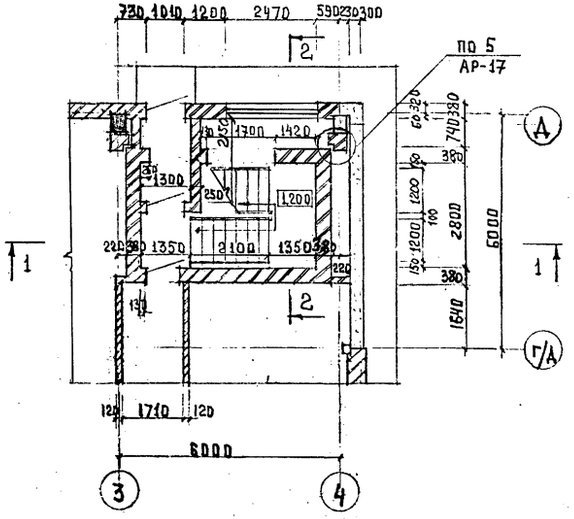

Спецификация перемычек

Поз	Обозначение	Наименование	Кол.	Масса ед.кг	Примечание
1	1.038.1-1 вып.1	2 ПБ 19-3	3	81	

Ведомость перемычек

Марка	Схема сечения
ПР-1	1 / 380

1. Лестницы из сборных железобетонных ступеней по стальным косоурам. Лесничные площадки и стальные косоуры см. на листах марки КЖ.
2. Раскладку ступеней см. на листе АР-20
3. Ограждение лестниц см. по серии 1.450-1 вып. 2.

				ТП 414-2-55.94 АР			
Привязан:							
Нач. отд.	Папунин		12.94	Цех по получению пищевого спирта из картофеля, зерна и др. растительного сырья. Мощность 500 л/сутки	Стадия	Лист	Листов
Утвердил	Касьянов		12.94		Р	11	
Н. контроль	Касьянов		12.94	Фрагмент плана 1 на отм. 0.000; 4.800; 9.600. Разрезы	А.О. Гипропласт		
Проверил	Касьянов		12.94				
Разработал	Бассе		12.94				

Инв. № подл. | Подпись и дата | Взам. инв. №

Расположение крепежных изделий окон по оси „Н"

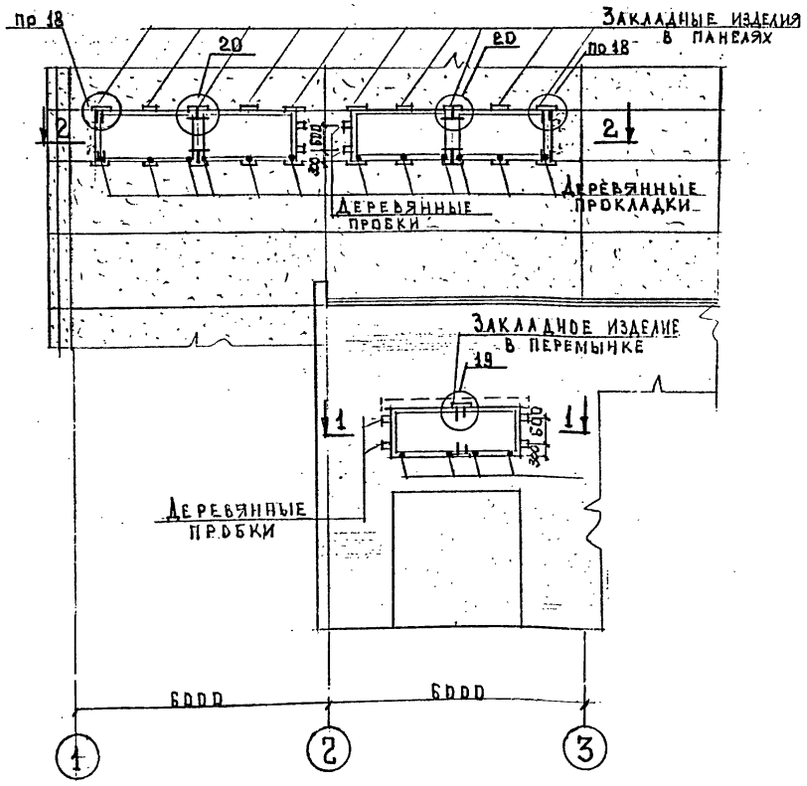

Расположение крепежных изделий окон по оси „Д;1А

1. Вместо подоконной плиты в ОК-1;ОК-2 предусмотреть откосы, оштукатуренные цементно-песчаным раствором марки 100.
2. Узлы крепления оконных блоков даны по серии 2.436-17 вып. D; 1

Привязан:

				ТП 414-2-55.94 АР	
Нач. отд.	Палунин		12.94		
Утвердил	Касьянов		12.94		
Н. контроль	Касьянов		12.94		
Проверил	Касьянов		12.94		
Разработал	Басов		12.94	Цех по получению пищевого спирта из картофеля, спирта и др. растительного сырья. Мощность 500 л/сутки	Стадия: Р; Лист: 12; Листов:
				Расположение крепежных изделий окон по осям А;Д. Сечения 1-1÷3-3. ОК-1; ОК-2	Гидропласт

Инв. № подл. | Подпись и дата | Взам. инв. №

Расположение крепежных изделий окон по оси 4

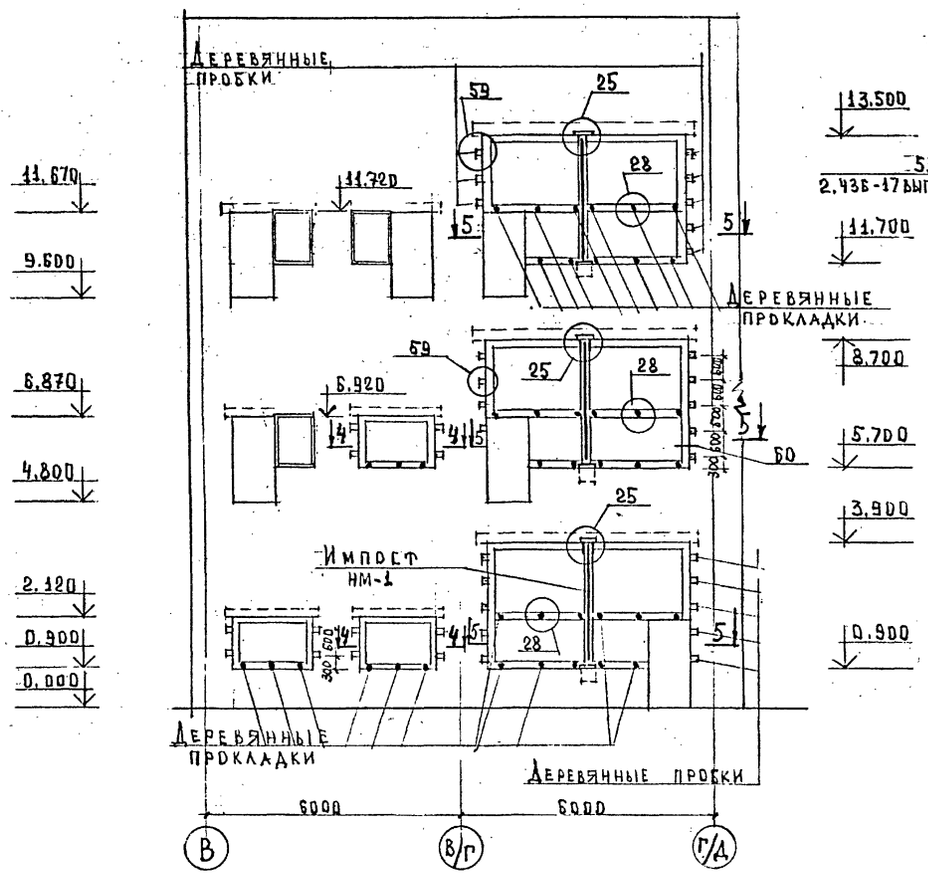

ОК-4 (МЕСТ-1)

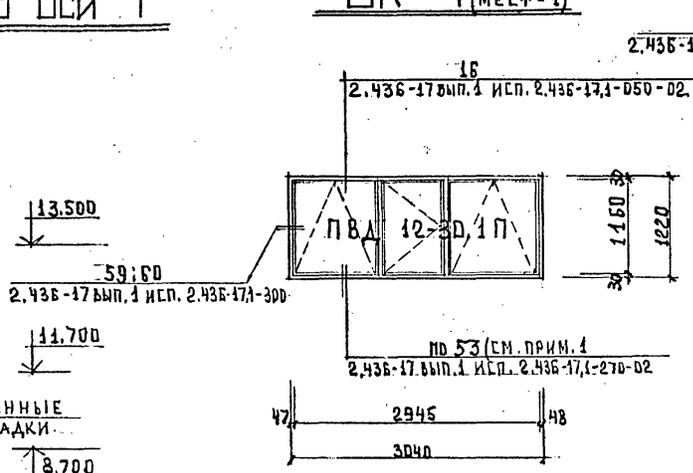

ОК-5 (МЕСТ-3)

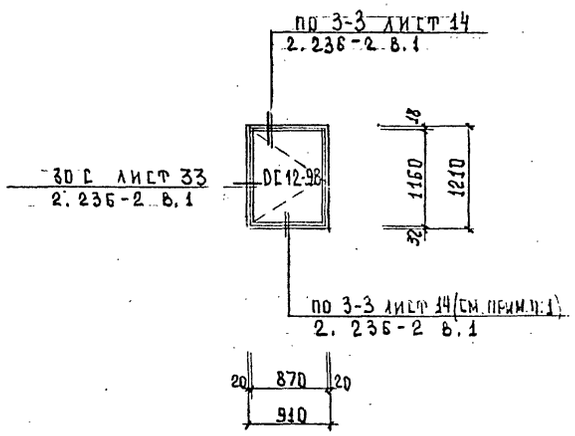

ОК-6; ОК-6а (зеркально)

(МЕСТ-2) (МЕСТ-1)

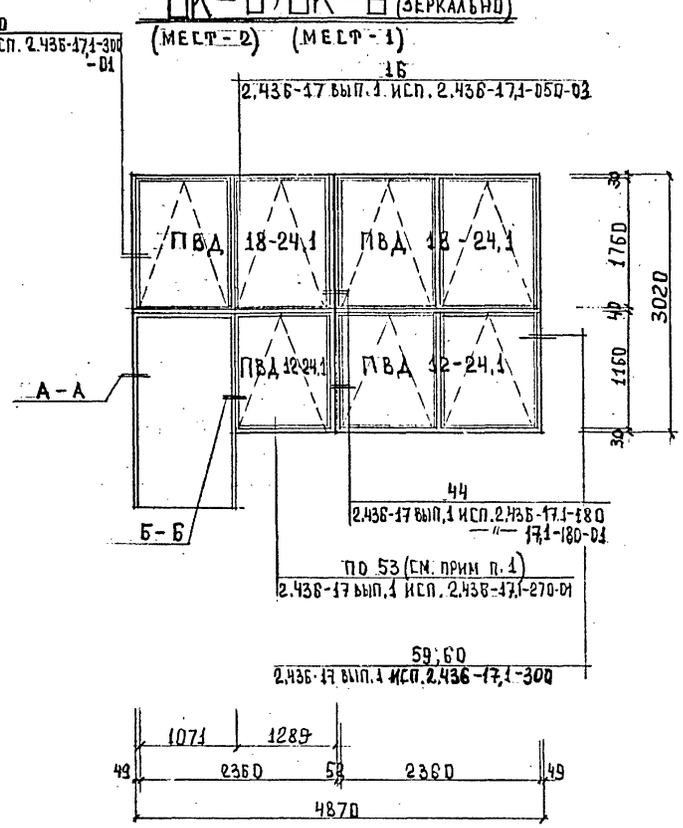

ОК-3 (МЕСТ-10)

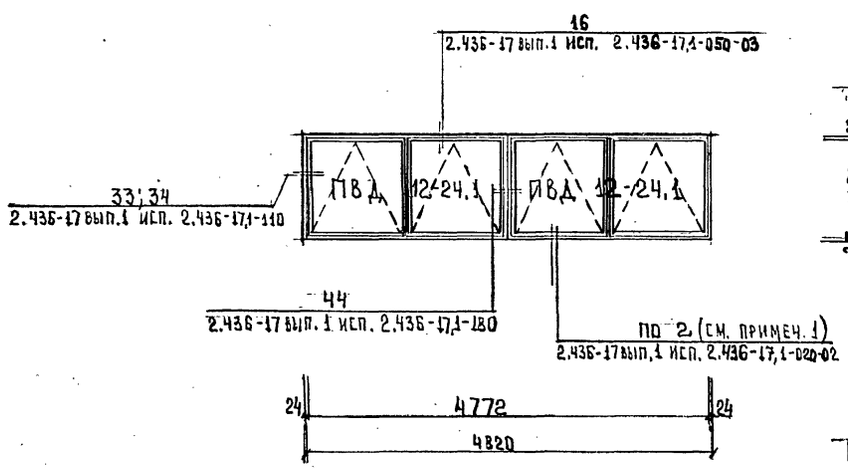

А-А

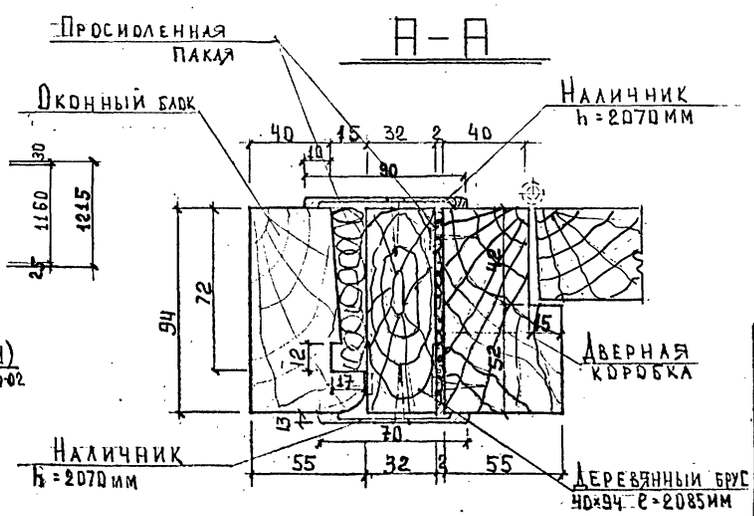

1. Вместо подоконной плиты в ОК-4 ÷ ОК-6; ОК-6а предусмотреть откосы, оштукатуренные цементно-песчаным раствором марки 100
2. Узлы креплений оконных блоков даны по сериям 2.436-17 вып 0; 1 и 2.236-2 вып.1

Привязан:

				ТП 414-2-55.94 АР		
Нач.отд.	Палунин		12.94	Цех по получению лицевого спирта из картофеля, зерна и др. растительного сырья мощность 300л/сутки	Стадия Р	Лист 13	Листов
Утвердил	Касьянов		12.94				
Н.контроль	Касьянов		12.94	Расположение крепежных изделий окон по оси 4. ОК-3 ÷ ОК-6;6а	А.О ГИПРОПЛАСТ		
Проверил	Касьянов		12.94				
Разработал	Бассе		12.94				

Инв.№ подл. | Подпись и дата | Взам. инв.№

Спецификация элементов для крепления оконных блоков

Б-Б

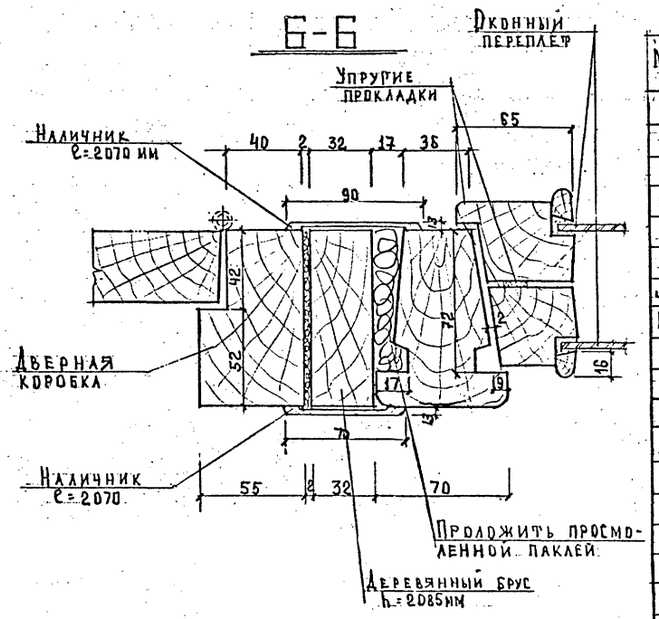

5-5

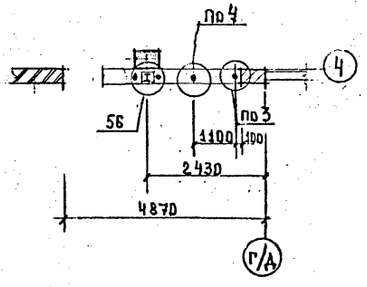

ОК-7

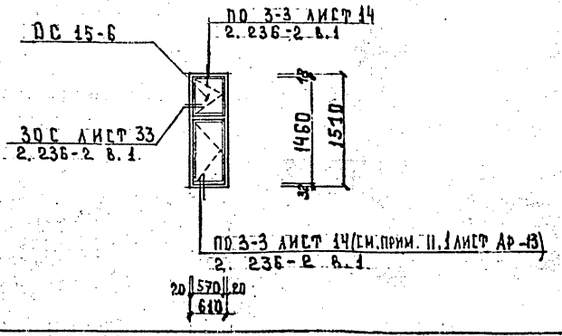

Марка	Обозначение	Наименование	Кол.	Масса ед.,кг	Примечание
МС-1	2.436-17 вып.0;1	Костыль	12	0,13	кг
МС-8	——"——	Кронштейн	12	1,37	кг
ФС 1,18	——"——	Слив	1	1,98	кг
ФС 1,30	——"——	Слив	1	3,26	кг
ФС 1,48	——"——	Слив	10	5,18	кг
МЕ3	2.436-17 вып 0;1	Костыль	6	0,23	кг
∠75×75×6	ГОСТ 8509-86	Уголок ℓ=40 мм	6	0,28	кг
МС-5	2.436-17 вып 0;1	Изделие закладное	3	0,42	кг
	ГОСТ 8486-86**	Пробка-брус 130×140×160	42	—	шт.
	——"——	Прокладка-доска 25×80×160	54	—	шт.
	——"——	Прокладка-доска 40×180×365	12	—	шт
	ГОСТ 8486-86**	Прокладка доска 25×180×80	13	—	шт
	——"——	Вертикальный деревянный импост сеч. 50×150 (-300)	3	—	шт
	——"——	Прокладка-доска 30×80×180	20	—	шт
	——"——	Доска 20×90	18	—	шт
	ГОСТ 8486-86**	Брусок ф 50×150	20	—	шт
	ГОСТ 8242-75	Наличник тип 1 сеч. 54×13	178,30	—	м
		Наличник тип 1 сеч. 74×13	40,80	—	м
	ГОСТ 8242-75	Раскладка тип 2	34,0	—	м
	ГОСТ 19177-81	Прокладка ПРП-40 к 40.300	336,40	—	м
	ГОСТ 1145-80	Шуруп 1-6×70	44	—	шт
	——"——	Шуруп 1-4×40	978	—	шт
	——"——	Шуруп 1-6×50	6	—	шт
	——"——	Шуруп 1-8×120	39	—	шт
	ГОСТ 1145-80	Шуруп 1-8×100	70	—	шт
	ГОСТ 13489-79	Мастика тиокольвая АМ-05 γ=1,5 г/см³	59,90	—	кг

1. Место расположения окна типа ОК-7 см. лист АР-4
2. Узлы крепления оконных блоков даны по сериям 2.436 17 вып. 0;1 и 2.236-2 вып. 1

Т.П. 414-2-55.94.АР

Привязан:

Нач. отд.	Плазнай		12.94
Утвердил	Касьянов		12.94
Н.контр.	Касьянов		12.94
Проверил	Касьянов		12.94
Разработал	Басс		12.94

Цех по получению пищевого спирта из картофеля, зерна и др. растительного сырья — Мощность 300 л/сутки

ОК-7; сечения 5-5; 6-6. Спецификация

Стадия	Лист	Листов
Р	14	

Гипропласт

Инв.№ подл. | Подпись и дата | Взам. инв.№

Отверстия в стенах и закладные детали на отм. 0.000

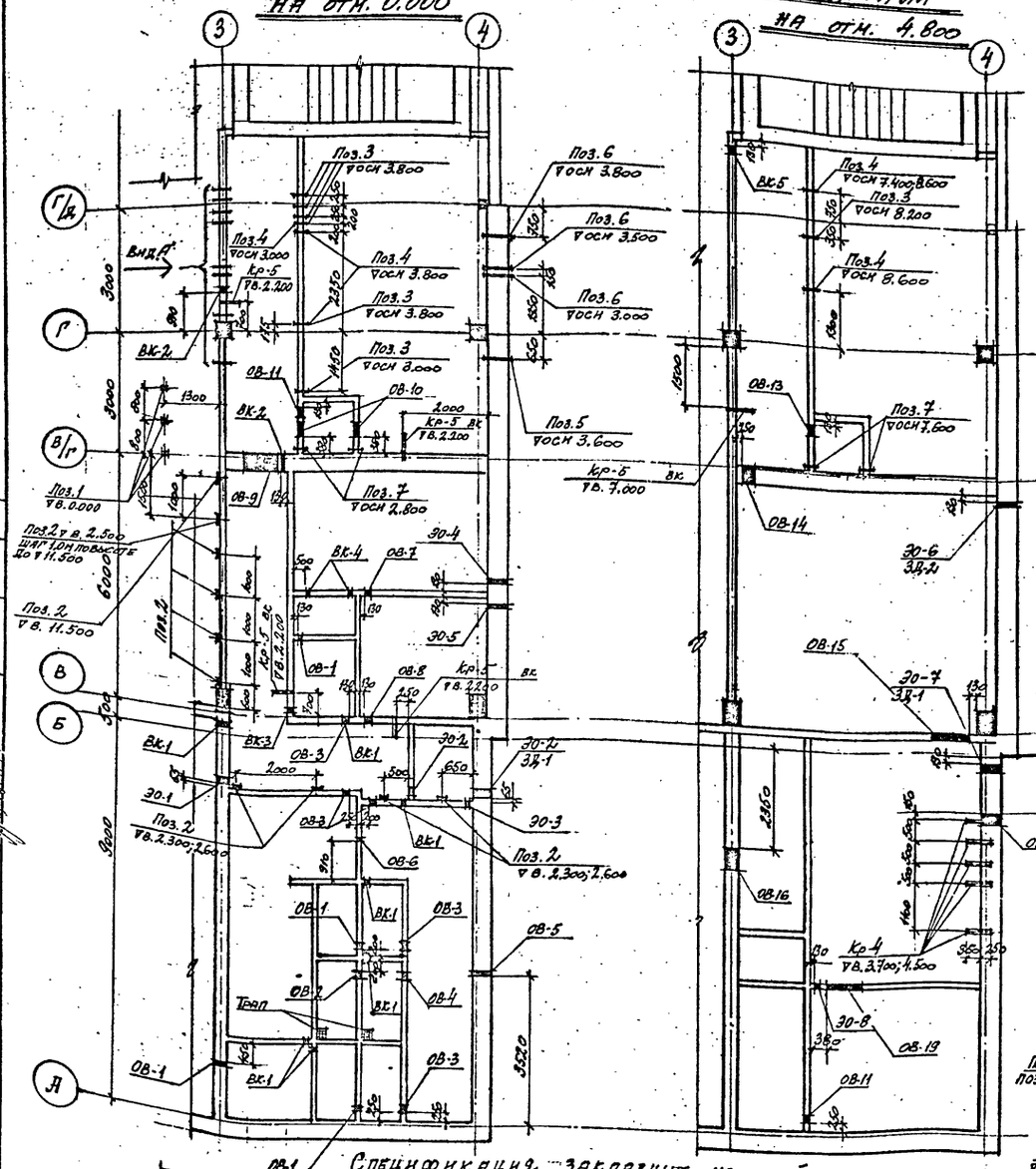

Отверстия в стенах и закладные детали на отм. 4.800

Отверстия в стенах и закладные детали на отм. 9.600

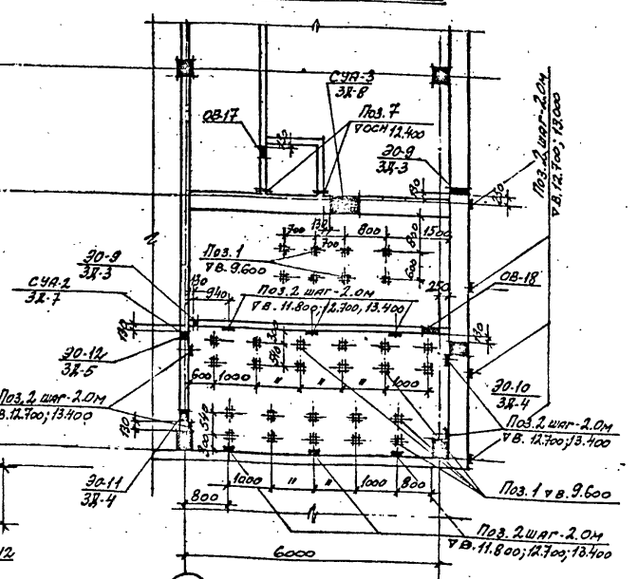

Вид Д

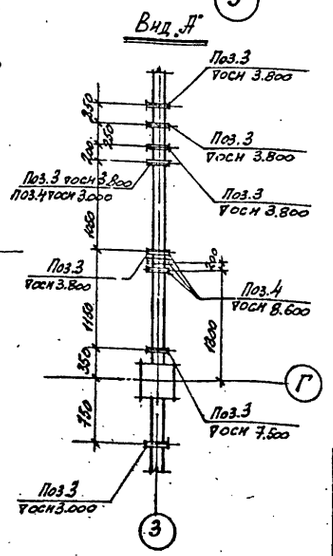

Спецификация закладных изделий

Марка поз.	Обозначение	Наименование	Кол. шт.	Масса ед.кг	Прим.
1	1.400-15в.1 110-01	МН 401-2	25	1,3	
2	1.400-15в.1 110-02	МН 101-6	60	0,6	
3	ГОСТ 10705-80	Гильза А3 тр. стальн. эл.сварн. Ду=65 с=220мм	15	1,2	
4	—"—	Ду=40; с=220мм	10	0,5	
5	—"—	Ду=100 с=610мм	1	6,62	
6	—"—	Ду=80 с=610мм	2	3,9	
7	—"—	Ду=20; с=220мм	6	0,25	
8	—"—	Ду=250; с=350мм	1	13,9	уклон 30°

Ведомость отверстий

Наим. отв.	Кол. шт.	Размеры, мм шир.	выс.	Отм. низа отв.	Обрамл. отв.	Отм. низа эл.	Прим.
ОВ-1	3	130	130	2.550	–		
ОВ-2	1	130	130	2.350	–		
ОВ-3	5	200	200	2.500	–		
ОВ-4	1	200	200	2.300	–		
ОВ-5	1	150	150	2.320	–		
ОВ-6	1	130	130	2.300	–		
ОВ-7	1	200	200	2.250	–		
ОВ-8	1	300	300	2.200	–		
ОВ-9	1	300	400	2.800	ПР-7		
ОВ-10	2	400	400	2.800	–		
ОВ-11	2	300	300	3.500	–		
ОВ-12	1	350	600	5.700	–		
ОВ-13	1	300	300	7.300	–		
ОВ-14	1	400	400	7.800	–		
ОВ-15	1	940	600	5.200	ПР-12		
ОВ-16	1	500	500	5.800	–		
ОВ-17	1	300	300	12.100	–		
ОВ-18	1	350	350	12.200	–		
ОВ-19	1	800	500	5.250	ПР-13		
ВК-1	8	130	130	2.100	–		
ВК-2	2	150	100	2.100	–		
ВК-3	1	130	130	3.700	–		
ВК-4	2	130	130	0.100			
ВК-5	1	130	130	6.900			
30-1	1	200	150	2.200	–		
30-2	2	200	150	2.200	ЗД-1	2.200	ПР-16
30-3	1	50	50	2.200	–		
30-4	1	100	100	2.400	–		
30-5	1	50	50	2.400	–		
30-6	1	50	50	6.800	ЗД-2	6800	ПР-16
30-7	1	200	150	5.900	ЗД-1	5.900	ПР-16
30-8	1	100	100	5.850	–		
30-9	2	100	100	12.700	ЗД-3	12.700	ПР-16
30-10	1	350	200	12.700	ЗД-4	12.700	ПР-16
30-11	1	250	300	9.650	ЗД-5	9.650	ПР-16
30-12	1	150	150	9.650	ЗД-6	9.650	ПР-16
СУА-2	1	250	150	11.800	ЗД-7	11.800	ПР-16
СУА-3	1	650	550	11.800	ЗД-8	11.800	ПР-16

Ведомость перемычек

Марка	Схема сечения
ПР-7	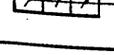 4

Данный лист см. совместно с л. АР-16
Перемычка ПР-7 - см. спецификацию перемычек на л. АР-4

Спецификация закладных изделий

Поз.	Обозначение	Наименование	Кол. шт.	Масса ед.кг	Прим.
		ЗД-8 (шт.-1)			
15	ГОСТ 8239-89	I 12; с=1000мм	2	11,5	
16	ГОСТ 5781-82*	Хомут из ⌀6АI; с=1000мм	4	0,22	
		ЗД-7 (шт.-1)			
17	ГОСТ 8240-89	С14; с=366мм	2	4,9	
18	—"—	С14; с=266мм	2	3,7	
19	ГОСТ 8509-86	∠50×5; с=250мм	1	0,94	

Привязан:

Нач.отд.	Пялунин		12.94
Утвердил	Класьянов		12.94
Н.контроль	Класьянов		12.94
Проверил	Класьянов		12.94
Разработал	Григорьева		12.94

ТП 414-2-55.94 АР

Цех по получению пищевого спирта из картофеля, зерна и др. растительного сырья мощность 500 л/сутки

Стадия	Лист	Листов
Р	15	

Отверстия в стенах и закладные детали на отм. 0.000; 4.800; 9.600. В осях 3-4. Вид А Спецификации

АО Гипропласт

Инв.№ подл. | Подп. и дата | Взам.инв.№ | Инв.№ дубл. | Подп. и дата | Инв.№ подл. | Гип-т Хромова | Сам.нов. | Сам.нов. | 12.94 | ОВ | Сафронова | Гуляева

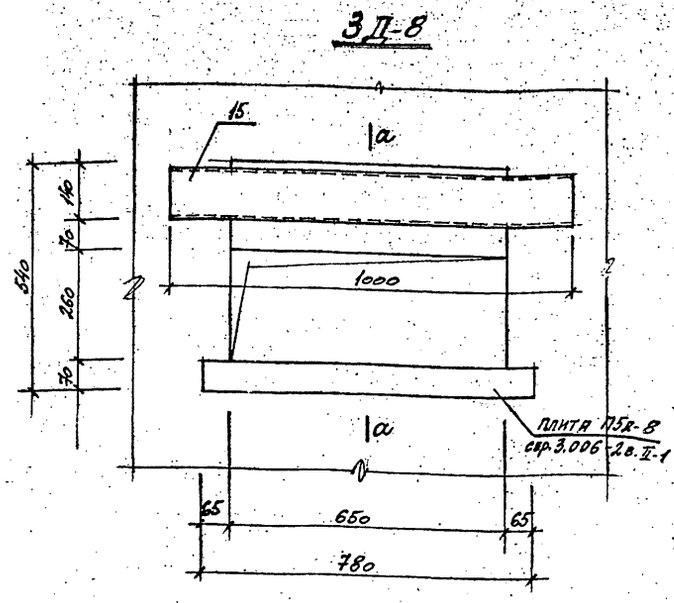

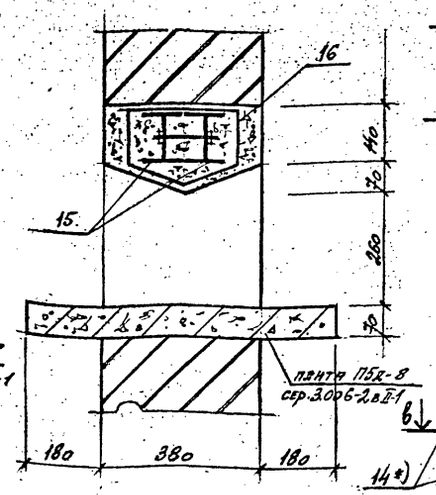

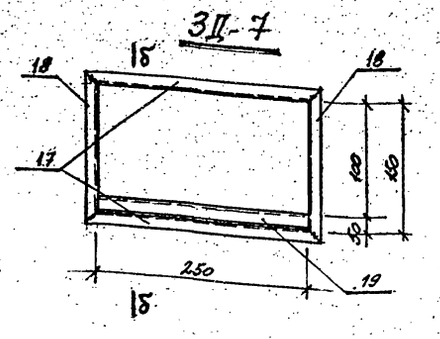

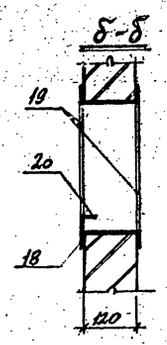

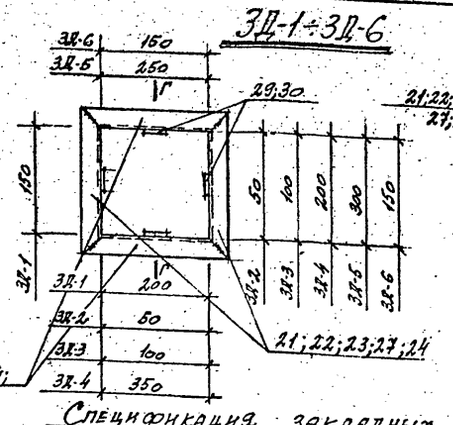

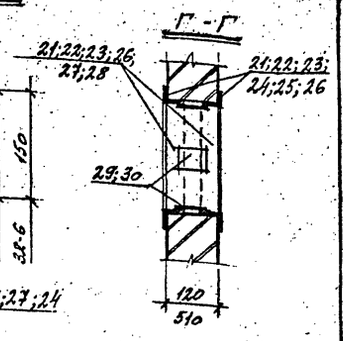

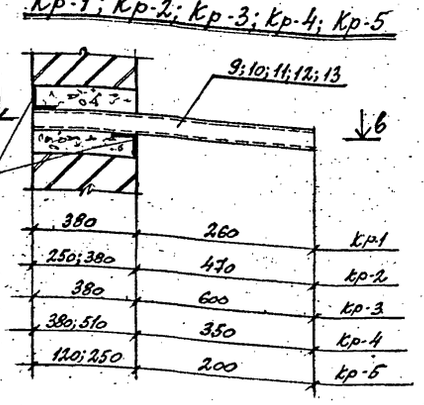

Спецификация закладных изделий

Поз.	Обозначение	Наименование	К-во шт.	Масса ед.кг	Прим.
		Кр-1(шт.-22)			
9	ГОСТ 8509-86	∠50×5; ℓ=510мм	1	1,93	
		Кр-2(шт.-19)			
10	ГОСТ 8240-89	[10; ℓ=720мм	1	6,2	
		Кр-3(шт.-4)			
11	ГОСТ 8240-89	[10; ℓ=980мм	1	8,41	
		Кр-4(шт.-38)			
12	ГОСТ 8240 89	[10; ℓ=730мм	1	6,3	
		Кр-5 (шт.-			
13	ГОСТ 8509-86	∠50×5; ℓ=450мм	1	1,7	
14*)	ГОСТ 8509-86	∠50×5; ℓ=250мм	2	0,94	
		ЗД-1 (шт.-3)			
21	ГОСТ 8509-86	∠50×5; ℓ=300мм	4	1,13	
22	—"—	∠50×5; ℓ=250мм	4	0,94	
29	ГОСТ 19903-74*	-60×6; ℓ=450мм	4	1,35	
		ЗД-2(шт.-1)			
23	ГОСТ 8509-86	∠50×5; ℓ=150мм	8	0,6	
		ЗД-3(шт.-2)			
24	ГОСТ 8509-86	∠50×5; ℓ=200мм	8	0,75	
		ЗД-4(шт.-1)			
21	ГОСТ 8509-86	∠50×5; ℓ=300мм	4	1,13	
25	—"—	∠50×5; ℓ=450мм	4	1,7	
29	ГОСТ 19903-74*	-60×6; ℓ=450мм	4	1,35	
		ЗД-5 (шт.-1)			
26	ГОСТ 8509-86	∠50×5; ℓ=350мм	4	1,32	
27	—"—	∠50×5; ℓ=400мм	4	1,51	
30	ГОСТ 19903-74*	-60×6; ℓ=100мм	4	0,3	
		ЗД-6 (шт.-1)			
22	ГОСТ 8509-86	∠50×5; ℓ=250мм	8	0,94	
30	ГОСТ 19903-74*	-60×6; ℓ=100мм	4	0,3	

Отверстия в стенах и закладные детали на отм. 0.000 в осях 1-4; „А-Б"

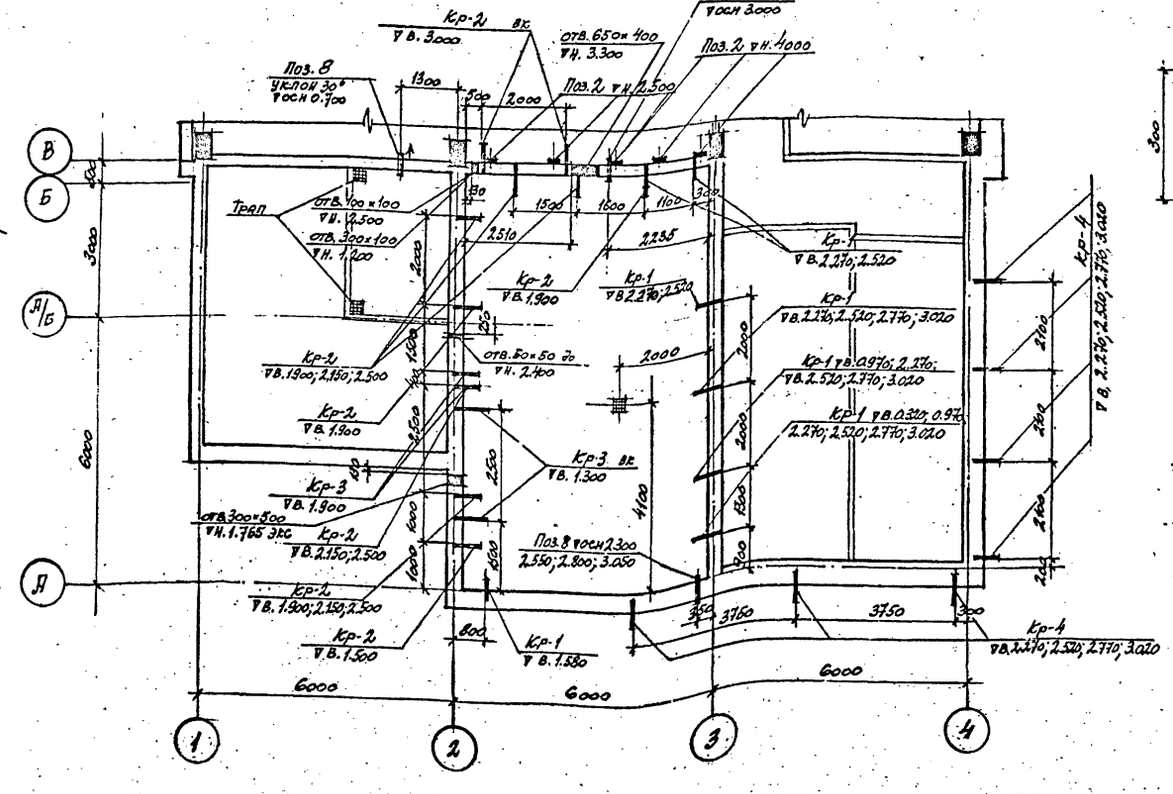

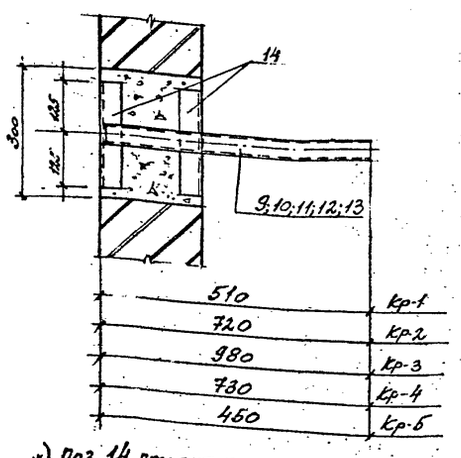

*) Поз. 14 входит в конструкцию кронштейнов всех марок Кр-1÷Кр-5
Данный лист см. совместно с л. АР-15
Планы корпуса см. л. АР-4÷7

Привязан:

Нач. отд.	Палунин		12.94
Утвердил	Касьянов		12.94
Н. контроль	Касьянов		12.94
Проверил	Касьянов		12.94
Разработал	Григорьева		12.94

ТП 414-2-55.94 АР

Цех по получению пищевого спирта из картофеля, зерна и др. растительного сырья. Мощность 500л/сутки

Отверстия в стенах и закладные детали на отм. 0.000 в осях 1-4; „А-Б". Детали.

Стадия	Лист	Листов
Р	16	

АО Гипропласт

Отд. экс	Одиноков		
Отд. вык	Руднева		12.94
Отд. эо	Чудинов		12.94

Инв.№ подл. | Подп. и дата | Взам. инв.№

1

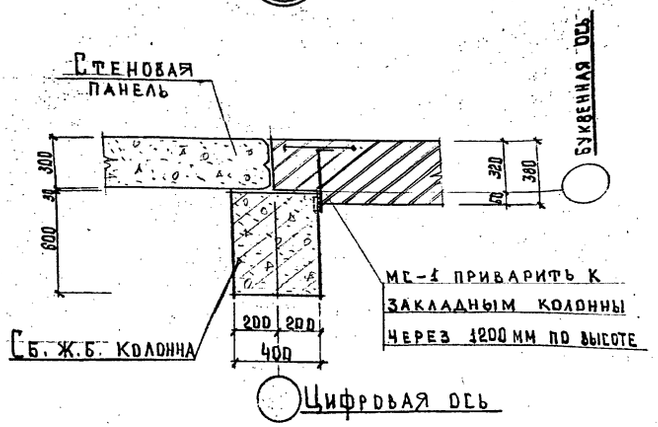

3

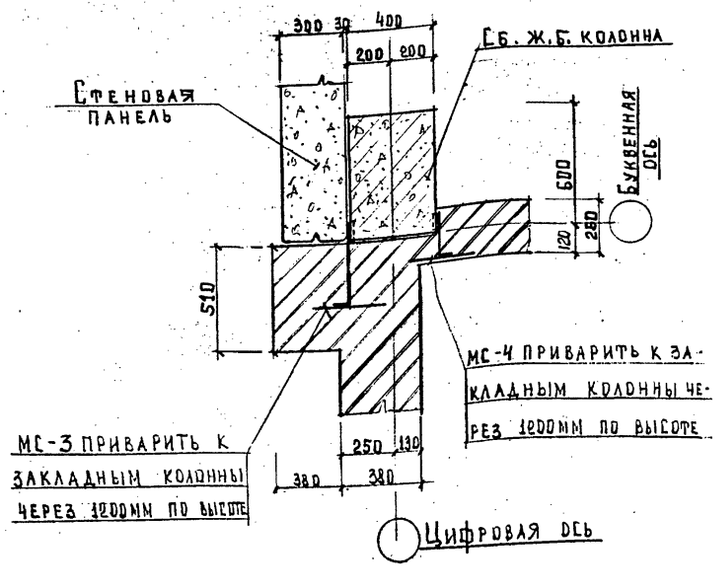

5

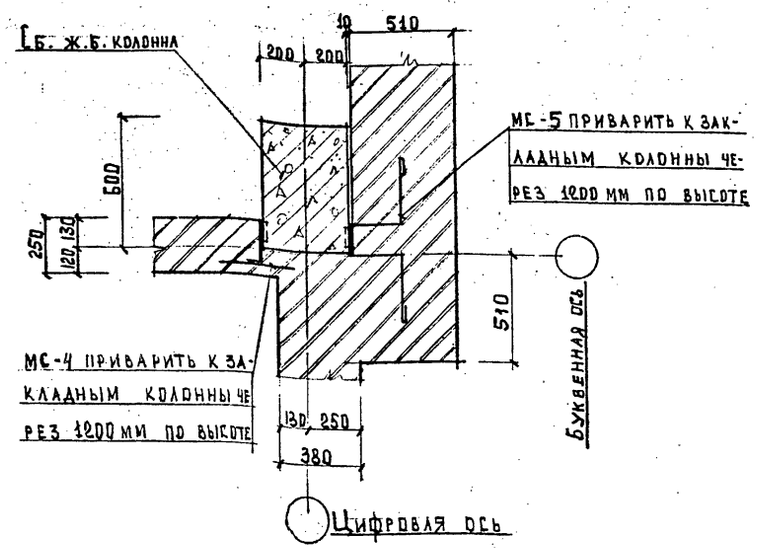

2

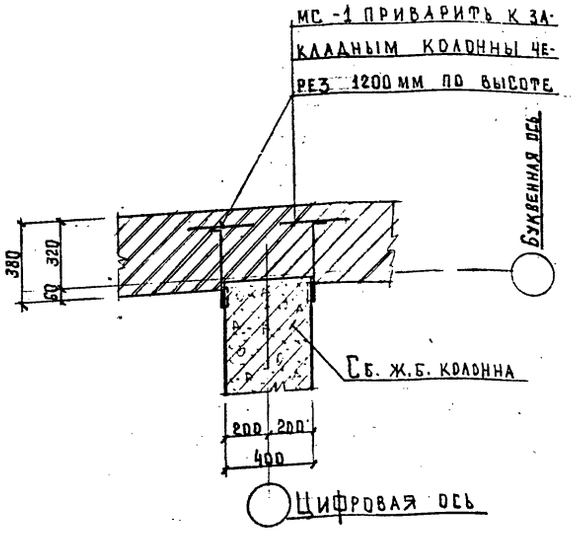

4

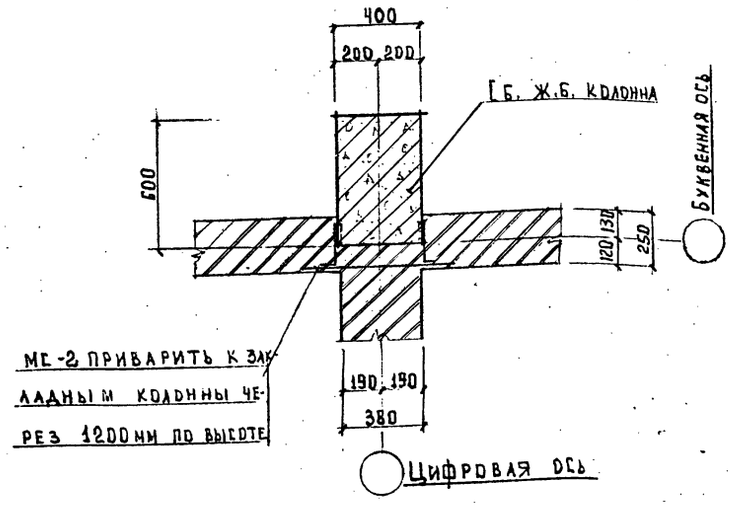

6

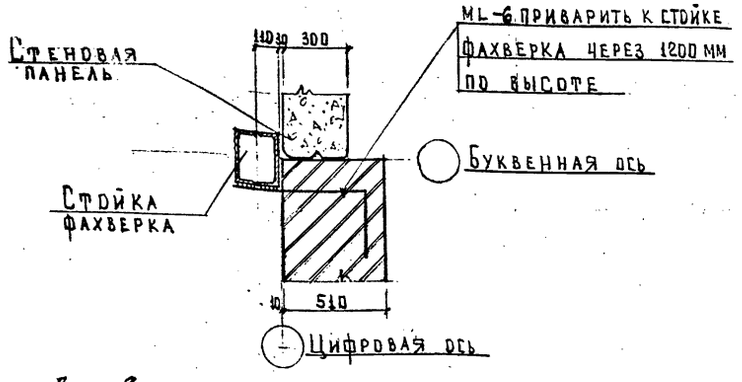

Данный лист см. совместно с л. АР-18
Планы корпуса с маркировкой деталей см. на лл. АР-4÷6

Привязан:

ТП 414-2-55.94 АР

Нач. отд.	Палунин		12.94	Цех по получению пищевого спирта из картофеля, зерна и др. растительного сырья мощность 300 л/сутки
Утвердил	Касьянов		12.94	
Н. контроль	Касьянов		12.94	
Проверил	Касьянов		12.94	Детали крепления кирпичных стен 1-6.
Разработал	Бассе		12.94	

Стадия	Лист	Листов
Р	17	

Г.О. ГИПРОПЛАСТ

Инв. № подл. | Подпись и дата | Взам. инв. №

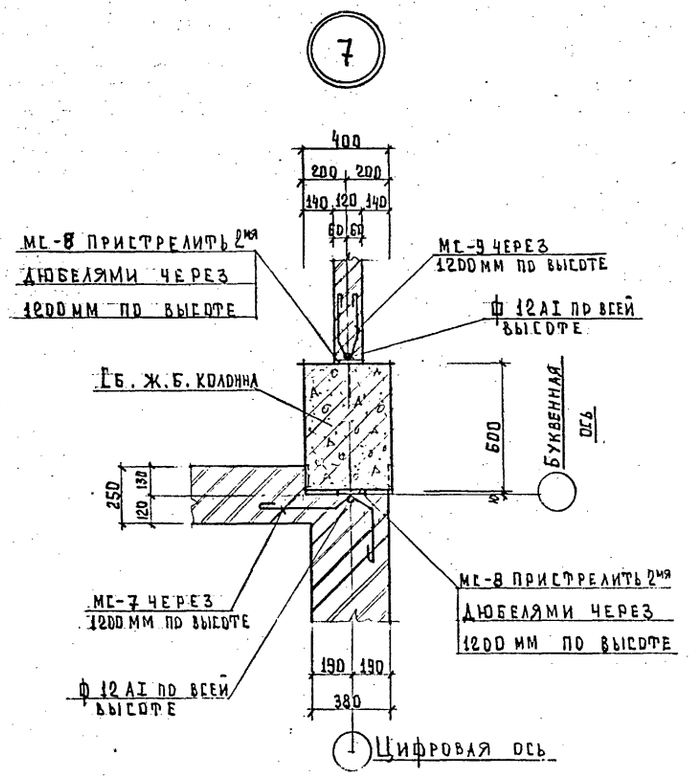

МС-5

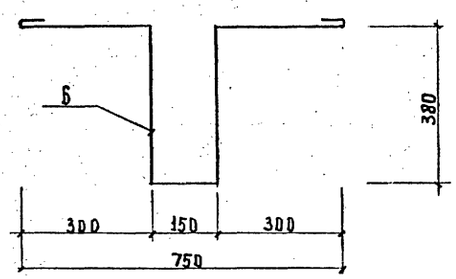

МС-6

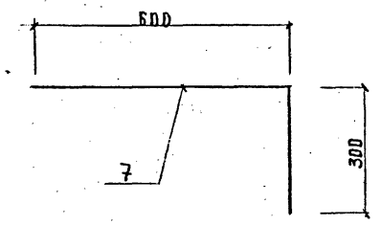

МС-7

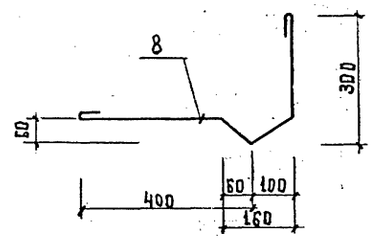

МС-1

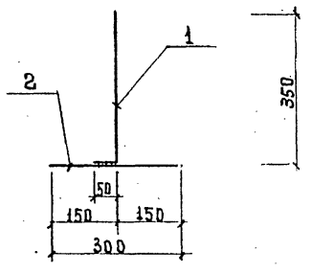

МС-3

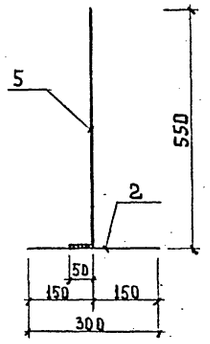

МС-2

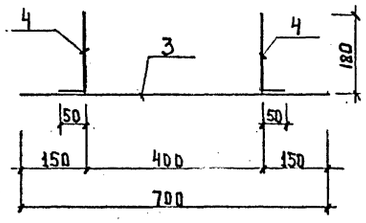

МС-4

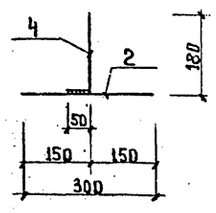

МС-8

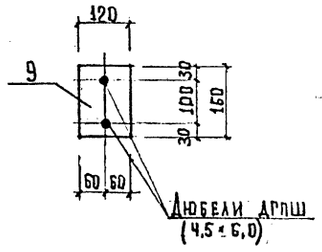

МС-9

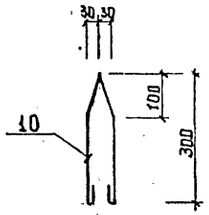

Спецификация стальных элементов

Поз.	Обозначение	Наименование	Кол.	Масса ед., кг	Примечание
		Крепежный элемент МС-1	16 шт		
1	ГОСТ 5781-82*	ф8 AI ℓ = 400 мм	1	0,16	
2	——— " ———	ф 8 AI ℓ = 300 мм	1	0,12	
		Крепежный элемент МС-2	8 шт		
3	ГОСТ 5781-82*	ф 8 AI ℓ = 700 мм	1	0,28	
4	——— " ———	ф 8 AI ℓ = 230 мм	2	0,10	
		Крепежный элемент МС-3	8 шт		
2	ГОСТ 5781-82*	ф 8 AI ℓ = 300 мм	1	0,12	
5	——— " ———	ф 8 AI ℓ = 600 мм	1	0,24	
		Крепежный элемент МС-4	12 шт		
2	ГОСТ 5781-82*	ф 8 AI ℓ = 300 мм	1	0,12	
4	——— " ———	ф 8 AI ℓ = 230 мм	1	0,10	
		Крепежный элемент МС-5	12 шт		
6	ГОСТ 5781-82*	ф 10 AI ℓ = 1650 мм	1	0,80	
		Крепежный элемент МС-6	12 шт		
7	ГОСТ 5781-82*	ф 8 AI ℓ = 1300 мм	1	0,51	
		Крепежный элемент МС-7	12 шт		
8	——— " ———	ф 8 AI ℓ = 1030 мм	1	0,40	
		Крепежный элемент МС-8	24 шт		
9	ГОСТ 103-76*	-120 х 6 ℓ = 160 мм	1	0,92	
		Крепежный элемент МС-9	12 шт		
10	ГОСТ 5781-82*	ф 8 AI ℓ = 720 мм	1	0,29	
	ГОСТ 5781-82*	ф 12 AI	30,60 м	0,888	

Данный лист см. совместно с л. АР-17
Планы корпуса с маркировкой деталей см. л. АР-4; 5; 6

Инв. N подл. | Подпись и дата | Взам. инв. N

				ТП 414-2-55.94 АР
Привязан:				
Нач. отд.	Пялунин		12.94	Цех по получению пищевого спирта из картофеля, зерна и др. растительного сырья. Мощность 3000 л/сутки
Утвердил	Касьянов		12.94	Стадия: Р; Лист: 18; Листов:
Н. контр.	Касьянов		12.94	Деталь 7. Закладные элементы. Спецификация.
Проверил	Касьянов		12.94	А.О. Гипропласт
Разработал	Бассе		12.94	

2-2

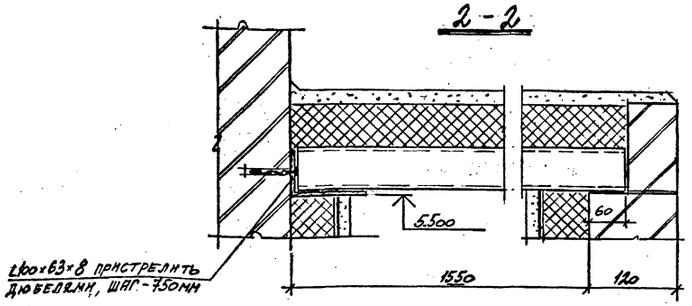

Разрез 1-1

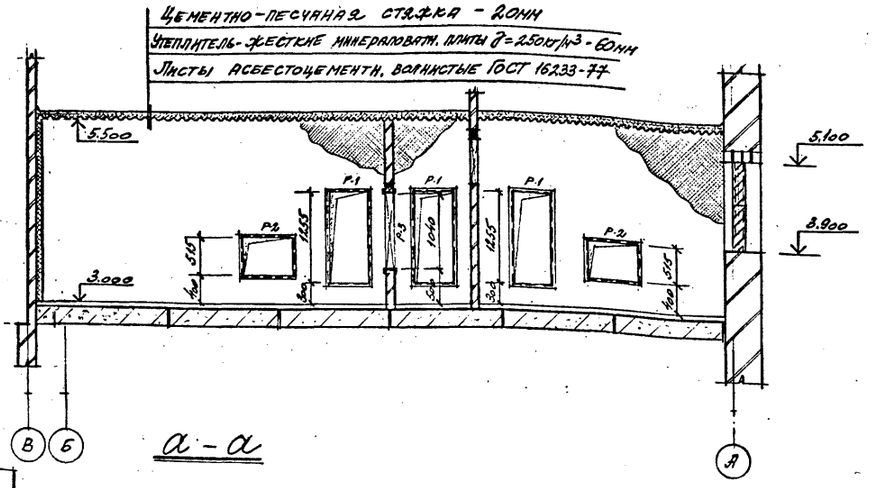

Ведомость перемычек

Марка	Схема сечения
ПР-12 (мест-2)	2ПБ13-1-п

План ПВК на отм. 3.000

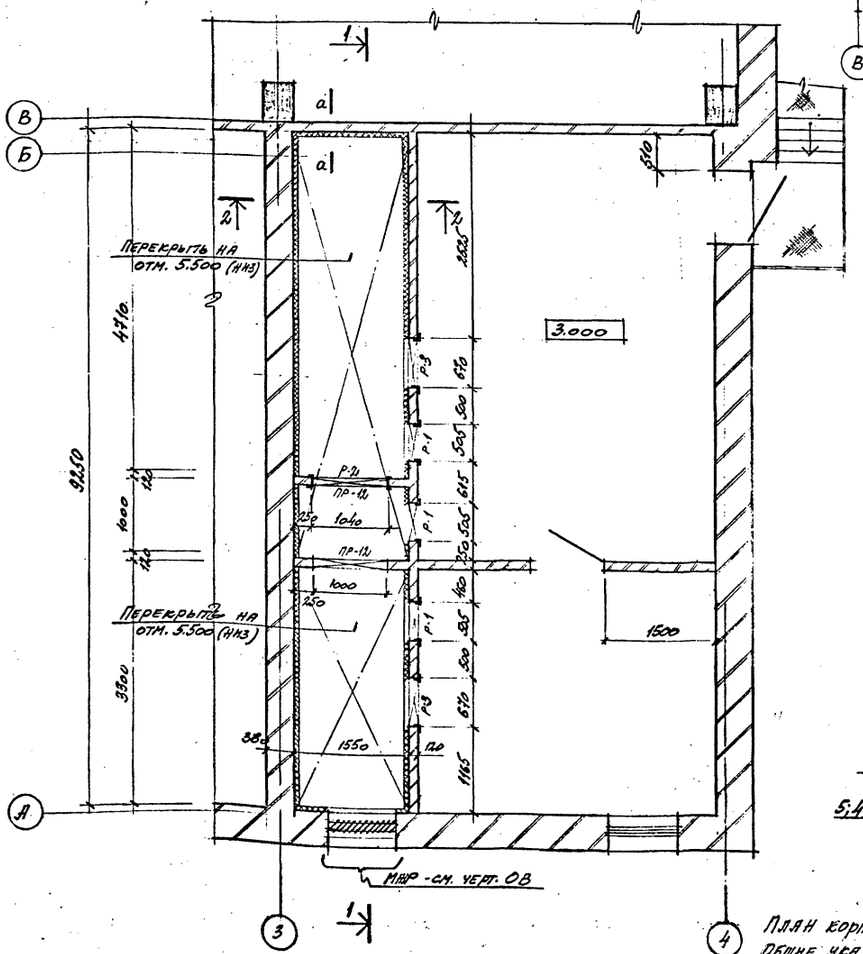

а-а

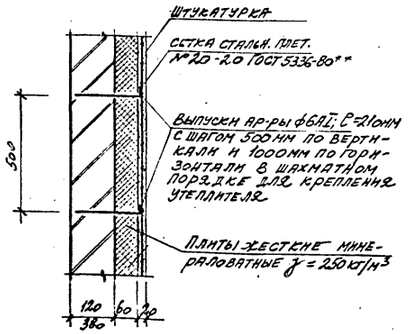

Р-1; Р-2; Р-3

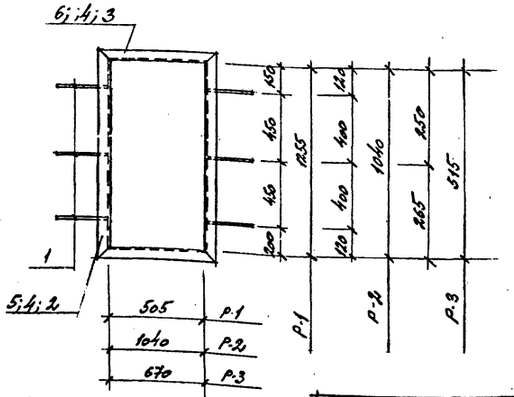

План корпуса на отм. 0.000 см. л. АР-4
Общие указания по разработке приточной вентка меры см. л. АР-1

Спецификация закладных деталей

Поз.	Обозначение	Наименование	К-во шт.	Масса ед.кг	Прим.
		Рамка Р-1 (шт.-3)			
1	ГОСТ 5781-82*	ф6АI; ℓ=250мм	6	0,06	общ. вес
2	ГОСТ 8509-86	L63×5; ℓ=1381мм	2	6,64	19,7
3	—"—	L63×5; ℓ=631мм	2	3,03	
		Рамка Р-2 (шт.-1)			
1	ГОСТ 5781-82*	ф6АI; ℓ=250мм	6	0,06	общ. вес
4	ГОСТ 8240-89	[14; ℓ=1156мм	4	14,3	57,6
		Рамка Р-3 (шт.-2)			
1	ГОСТ 5781-82*	ф6АI; ℓ=250мм	2	0,06	общ. вес
5	ГОСТ 8509-86	L50×5; ℓ=615мм	2	2,3	10,52
6	—"—	L50×5; ℓ=770мм	2	2,9	
–	ГОСТ 8510-86	L100×63×8; ℓ=9000мм	–	88,8	общ. вес
–	ГОСТ 5781-82*	ф6АI; ℓ=210мм	224	0,05	
–	ГОСТ 16233-77	Листы асбестоцем. волнист. 54/200-7,5-1750	8	35,0	
–	ГОСТ 5336-80**	Сетка стальн. плетеная №20-2.0 S=48.0м²	–	127,7	общ. вес
–	сер. 1.038.1-1 в.1	Перемычка жел. бет. 2ПБ13-1-п	2	54,0	

ТП 414-2-55.94 АР

Привязан:

Нач. отд.	Папулин		12.94
Утвердил	Касьянов		12.94
Н. контроль	Касьянов		12.94
Проверил	Касьянов		12.94
Разработал	Григорьева		12.94

Цех по получению пищевого спирта из картофеля, зерна и др. растительного сырья. Мощность 600л/сутки

Разработка приточной венткамеры на отм. 3.000

Стадия	Лист	Листов
Р	19	

А.О. ГИПРОПЛАСТ

Инв. № подл. | Подпись | Дата | Взам. инв. №

План раскладки ступеней на отм. 4800

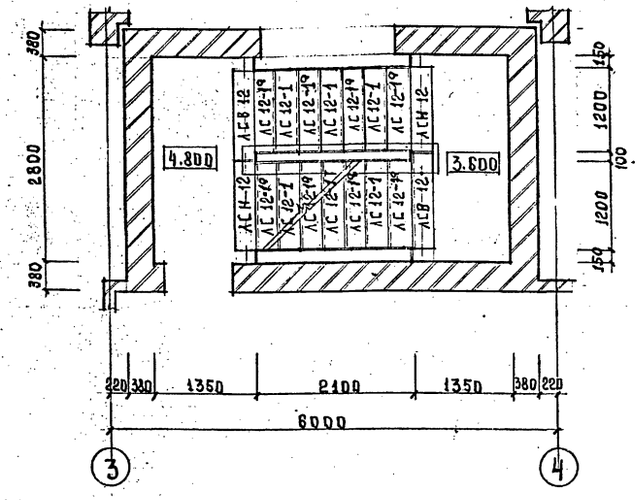

План раскладки ступеней на отм. 9600

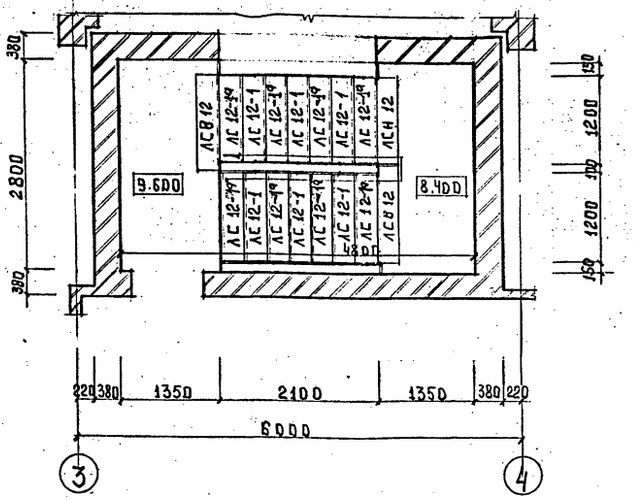

План раскладки ступеней на отм. 0000

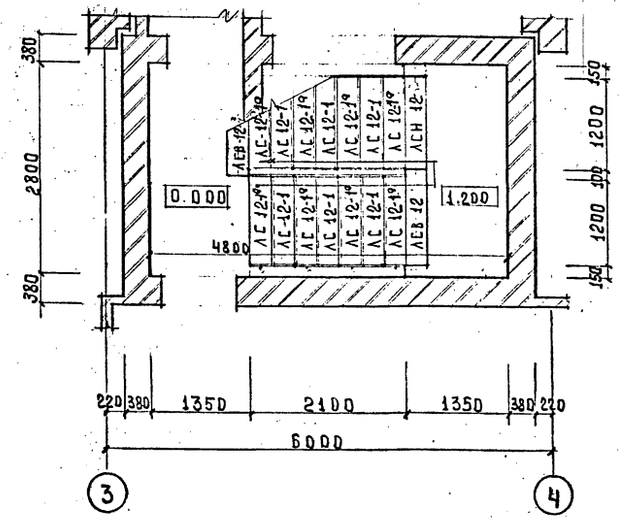

План раскладки ступеней на отм. 7200

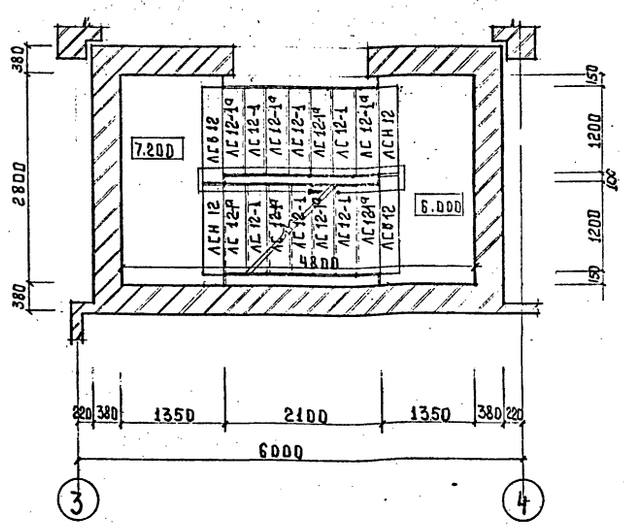

Спецификация элементов

Марка	Обозначение	Наименование	Кол.	Вес ед., кг	Примечание
		Лестничная клетка			
		Сб. ж.б. ступени			
ЛС12-1	ГОСТ 8717.1-84	Основная ступень	24	128	
ЛС12-1[9]	ГОСТ 8717.1-84	Основная ступень с 2 мя закладными с 2х сторон	31	128,40	
ЛСВ12	——— " ———	Верхняя фризовая ступень	8	99	
ЛСН12	ГОСТ 8717.1-84	Нижняя фризовая ступень	6	66	
		Ограждения лестниц			
ЛО1	1.450-1 вып.2	Рядовое ограждение	16	31,0	
ЛО2В	1.450-1 вып.2	Верхнее ограждение	1	8,9	

1. Данный лист см. с л. АР-11
2. Ступень ЛС12-1[9] отличается от ЛС12-1 наличием закладных для крепления ограждения с обоих торцов ступеней.

Привязан:

ТП 414-2-55.94 АР

Нач. отд.	Подунин		12.94	Цех по получению пищевого спирта из картофеля, зерна и др. растительного сырья. Мощность 500 л/сутки	Стадия	Лист	Листов
Утвержд.	Касьянов		12.94		Р	20	
Н. контр.	Касьянов		12.94	Планы раскладки ступеней на отм. 0.000; 4.800; 7.200; 9.600	ГИПРОПЛЯСТ		
Проверил	Касьянов		12.94	Спецификация			
Разработал	Бассе		12.94				

Инв. № подл. | Подпись и дата | Взам. инв. №

Ведомость рабочих чертежей основного комплекта марки КЖ1

Лист	Наименование	Примечание
1	Общие данные	
2	Схема расположения фундаментов.	
3	Развертки по осям 1÷4. Сечения 1-1÷4-4.	
4	Сечения 5-5 ÷ 16-16.	
5	Фундаменты Фм 1, Фм 2.	
6	Фундаменты Фм 3, Фм 4.	
7	Фундаменты Фм 5, Фм 6.	
8	Фундаменты Фм 7, Фм 8.	
9	Фундаменты Фм 9, Фм 10, Фм 10а.	
10	Фундаменты Фм 11, Фм 12.	
11	Фундаменты Фм 13 ÷ Фм 17	
12	Схема расположения фундаментов под оборудо-	
	вание и приямков.	
13	Фундаменты под оборудование Фом 1 ÷ Фом 6.	
14	Фундаменты под оборудование Фом 7 ÷ Фом 13; НБ5	
15	Фундаменты под оборудование Фом 14 ÷ Фом 18 и	
	набетонки НБ1 ÷ НБ4.	
16	Опалубка и армирование приямка ПР1.	
17	Опалубка приямков ПР2, ПР3.	
18	Армирование приямков ПР2, ПР3	
19	Опалубка и армирование приямка ПР4.	
20	Опалубка и армирование приямка ПР5.	
21	Схема расположения углубленного заземлителя	
	в осях 1-4, В-Д.	

Ведомость основных комплектов чертежей марки КЖ.

Обозначение	Наименование	Примечание
КЖ1	Конструкции железобетонные Подземная часть	
КЖ2	Конструкции железобетонные Надземная часть	

Настоящим удостоверяется соответствие проектной документации марки КЖ1 действующим требованиям экологических, санитарно-гигиенических и противопожарных норм. Безопасная работа установок с взрывопожарным характером процессов гарантируется при условии выполнения мероприятий, предусмотренных проектом.

Главный инженер проекта Бояринцева Н.Н.

Ведомость ссылочных и прилагаемых документов.

Обозначение	Наименование	Примечание
	Ссылочные документы	
ГОСТ 13580-85	Плиты железобетонные ленточных фундаментов.	
ГОСТ 13579-78	Блоки бетонные для стен подвалов.	
ГОСТ 24379.1-80	Болты фундаментные.	
ГОСТ 23279-85	Сетки арматурные сварные для железобетонных конструкций.	
1.400-15, в.1	Унифицированные закладные изделия железобетонных конструкций для крепления технологических коммуникаций.	
1.415.1-2, в.1	Балки фундаментные железобетонные для наружных и внутренних стен производственных зданий промышленных предприятий.	
3.002.1-1, в.1	Сборные железобетонные подпорные стены с высотой подпора грунта 1.2-4.8 м	
	Прилагаемые документы	
тп 414-2-55.94, альб.12	Ведомость потребности в материалах.	

Ведомость спецификаций.

Лист	Наименование	Примечание
2,4	Спецификация к схеме расположения фундаментов.	
5	Спецификация фундаментов Фм 1, Фм 2	
6	Спецификация фундаментов Фм 3, Фм 4.	
7	Спецификация фундаментов Фм 5, Фм 6	
8	Спецификация фундаментов Фм 7, Фм 8	
9	Спецификация фундаментов Фм 9, Фм 10, Фм 10а	
10	Спецификация фундаментов Фм 11, Фм 12.	
11	Спецификация фундаментов Фм 13÷Фм 17	
12	Спецификация к схеме расположения фундаментов под оборудование и приямков.	
16	Спецификация приямка ПР1.	
17	Спецификация приямка ПР2.	
18	Спецификация приямка ПР3	
19	Спецификация приямка ПР4	
20	Спецификация приямка ПР5	

Ведомость объемов сборных бетонных и железобетонных конструкций по чертежам основного комплекта КЖ1.

N п/п	Наименование	Код	Кол. м³	Примеч.
1	Плиты фундаментов	581300	22,62	
2	Блоки фундаментов	581100	104,15	
3	Фундаментные балки	582400	0,64	
	Итого:		127,41	

Привязан:

инв.№

ТП 414-2-55.94 - КЖ1

Гл.инж.пр.	Бояринцева		12.94	Цех по получению пищевого спирта из картофеля, зерна и др. растительного сырья. Мощность 500 л/сутки.	стадия	лист	листов
Нач. отдела	Палунин		12.94		Р	1	
Утвердил	Слепакова		12.94				
Н.контроль	Слепакова		12.94	Общие данные	А.О. ГИПРОПЛАСТ		
Проверил	Слепакова		12.94				
Разработал	Легалина		12.94				

Инв.№ подл. | Подпись и дата | Взам.инв.№

Схема расположения фундаментов

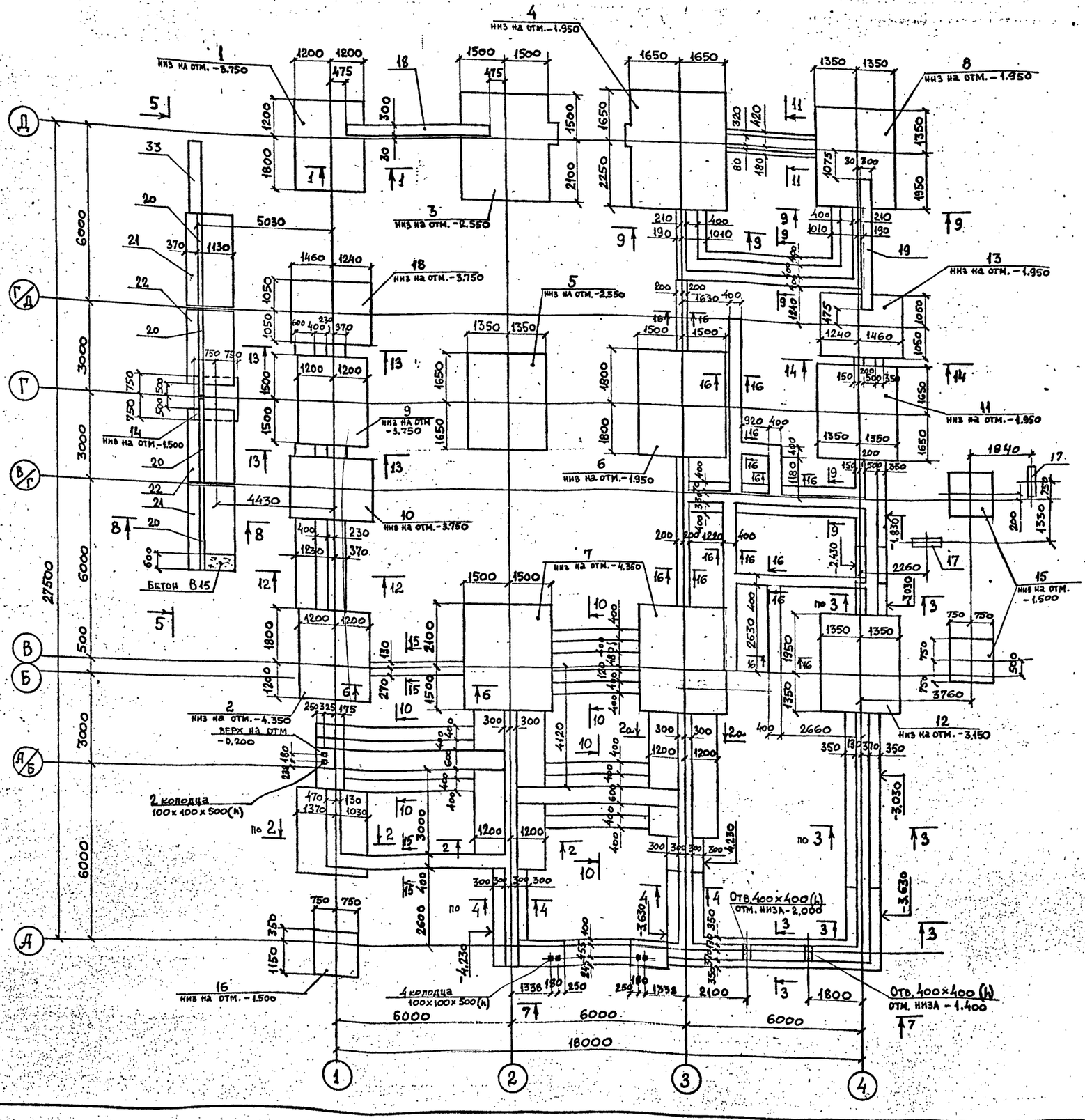

Спецификация к схеме расположения фундаментов

Поз.	Обозначение	Наименование	Кол.	Масса ед.	Примечание
		Монолитные фундаменты			
1	КЖ1 лист 5	Фм 1	1		
2	КЖ1 лист 5	Фм 2	1		
3	КЖ1 лист 6	Фм 3	1		
4	КЖ1 лист 6	Фм 4	1		
5	КЖ1 лист 7	Фм 5	1		
6	КЖ1 лист 7	Фм 6	1		
7	КЖ1 лист 8	Фм 7	2		
8	КЖ1 лист 8	Фм 8	1		
9	КЖ1 лист 9	Фм 9	1		
10	КЖ1 лист 9	Фм 10	1		
11	КЖ1 лист 10	Фм 11	1		
12	КЖ1 лист 10	Фм 12	1		
13	КЖ1 лист 11	Фм 13	1		
14	КЖ1 лист 11	Фм 14	1		
15	КЖ1 лист 11	Фм 15	2		
16	КЖ1 лист 11	Фм 16	1		
17	КЖ1 лист 11	Фм 17	2		
18	КЖ1 лист 9	Фм 10а	1		
		Фундаментные балки			
18	1.415.1-2, в.1	2БФ6-10АIIIв	1	0,85т	
19	То же	2БФ6-21АIIIв	1	0,75т	
		Элементы подпорных стен			
20	3.002.1-1, в.1	Плита лицевая ПЛ 1-1	4	1,5т	
21	То же	Плита фундаментная ПФ 1-1	2	2,9т	
22	То же	—"— ПФ1а-1	2	2,9т	

Продолжение спецификации см. на листе КЖ1 лист4

1. Основанием фундаментов служат грунты непучинистые, непросадочные со следующими характеристиками: $\varphi^н = 28°$, $C^н = 2{,}0$ кпа; $E = 14{,}7$ мпа, $\gamma = 1{,}8$ т/м³. Грунтовые воды отсутствуют.
2. Под сборными фундаментами выполнить подготовку из среднезернистого песка толщиной 100мм, под монолитными - из бетона класса В 3,5 толщиной 100 мм.
3. Стены приямков, соприкасающиеся с грунтом обмазать горячим битумом за 2 раза по холодной битумной грунтовке.

Привязан:

Инв. №

ТП 414-2-55.94-КЖ1

Нач. отд.	Палунин		12.94
Утвердил	Слепакова		12.94
Н. контроль	Слепакова		12.94
Проверил	Слепакова		12.94
Разработал	Легалина		12.94

Цех по получению пищевого спирта из картофеля, зерна и др. растительного сырья. Мощность 500 л/сутки

Схема расположения фундаментов.

Стадия	Лист	Листов
Р	2	

АО ГИПРОПЛАСТ

Развертка по оси „4"

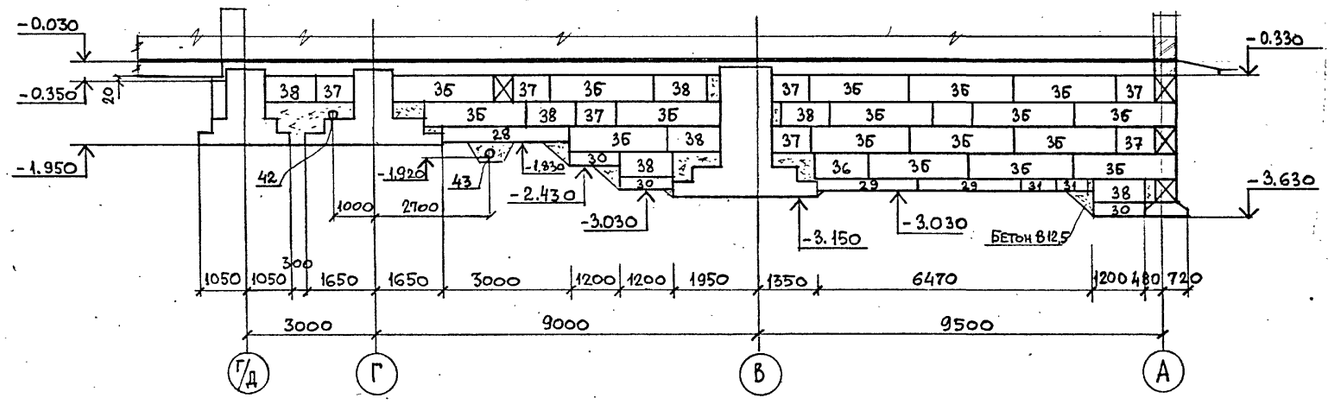

Развертка по оси „3"

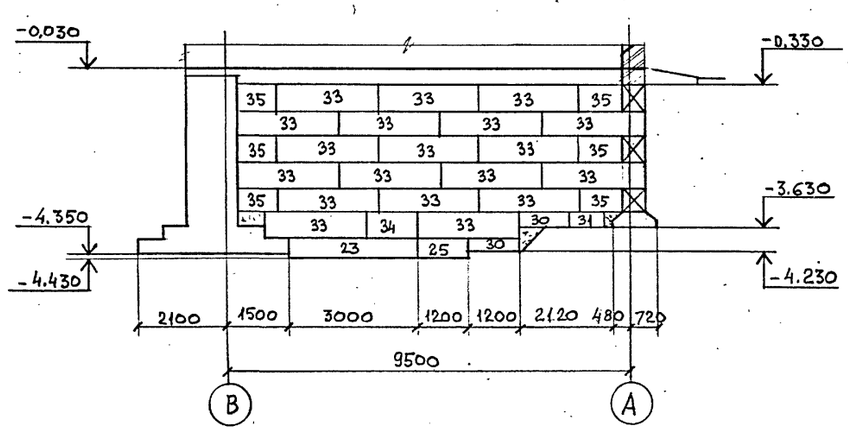

Развертка по оси „2"

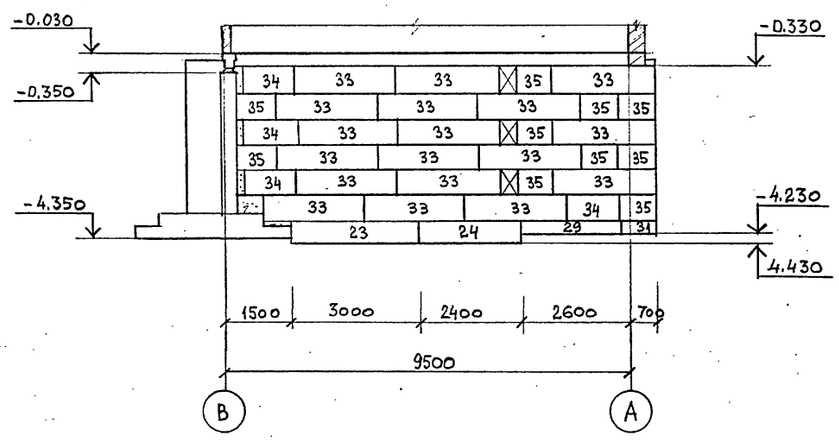

1-1

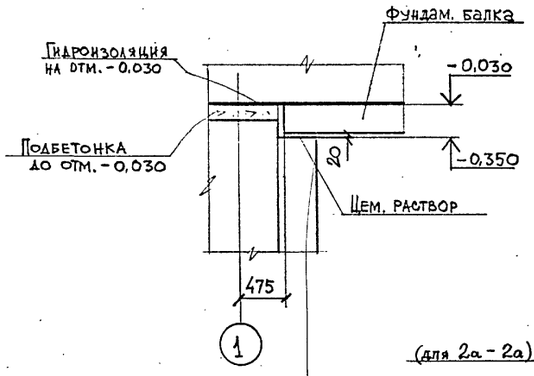

2-2 ; 2а-2а

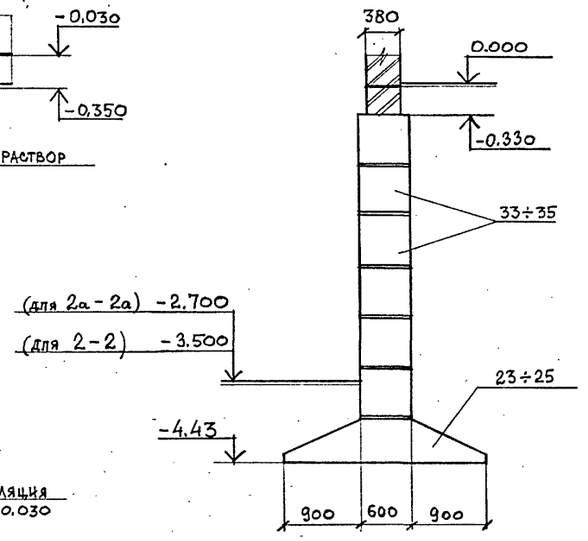

4-4

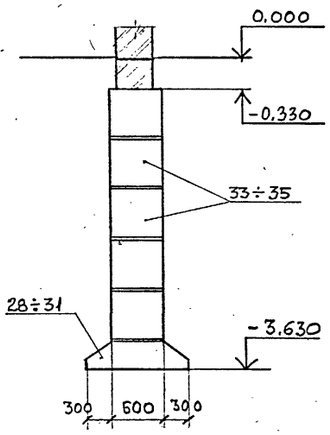

3-3

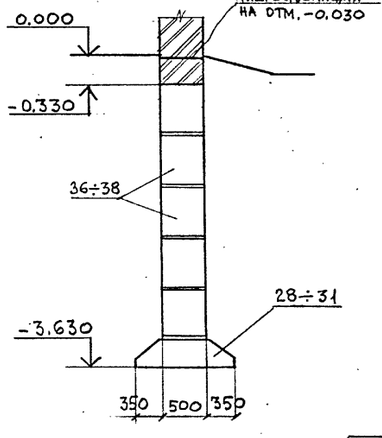

Развертка по оси „1"

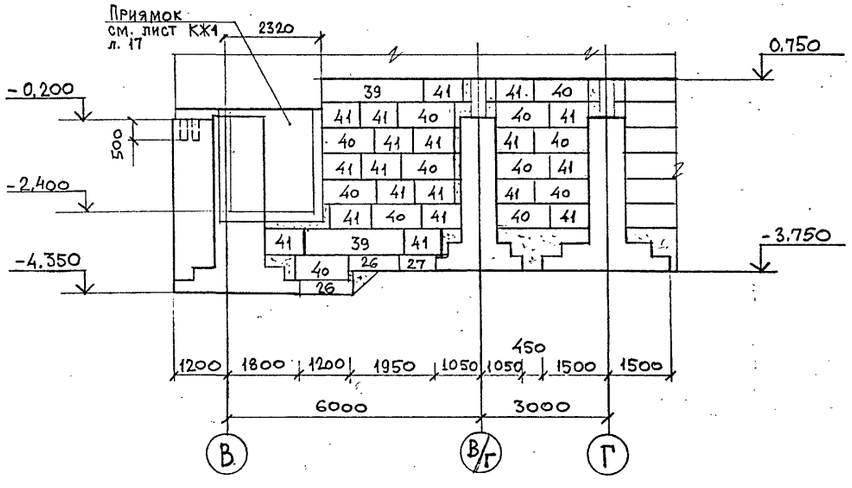

Привязан:

Инв. N

Нач. отд.	Папунин		12.94	
Утвердил	Слепакова		12.94	
Н. контроль	Слепакова		12.94	
Проверил	Слепакова		12.94	
Разработал	Легалина		12.94	

ТП 414-2-55.94-КЖ1

Цех по получению пищевого спирта из картофеля, зерна и др. растительного сырья. Мощность 500л/сутки

Стадия	Лист	Листов
Р	3	

Развертки по осям 1÷4. Сечения 1-1 ÷ 4-4

АО ГИПРОПЛАСТ

Инв. N подл. | Подп. и дата | Взам. инв. N

5-5

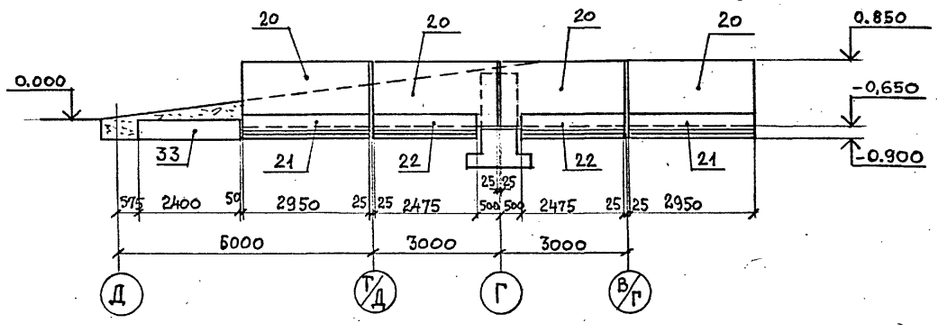

6-6

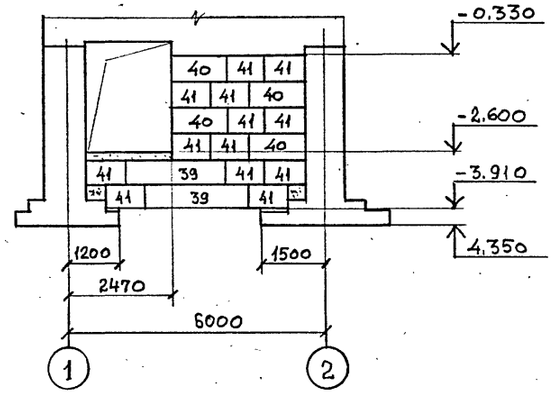

7-7

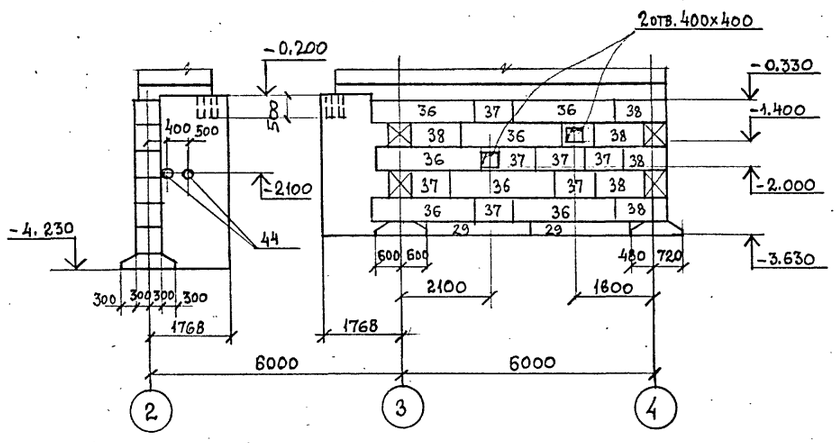

8-8

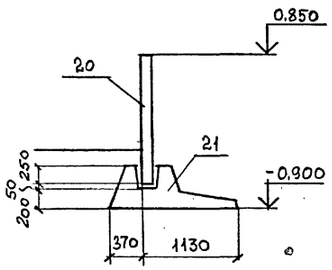

9-9

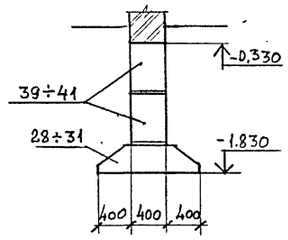

12-12

13-13

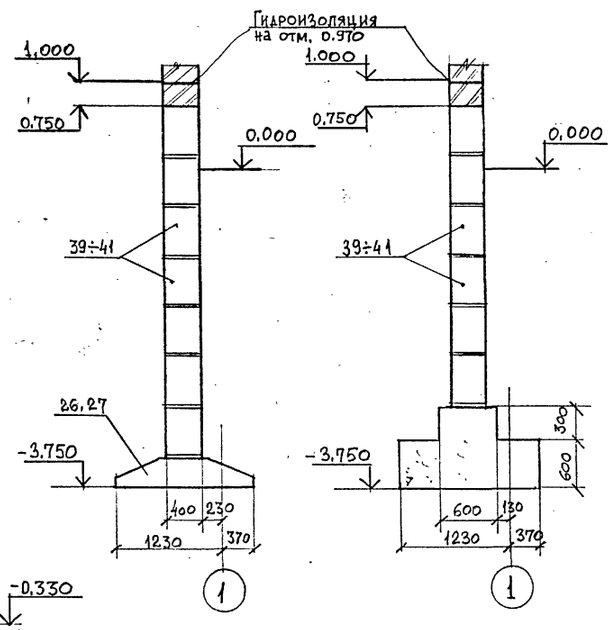

10-10

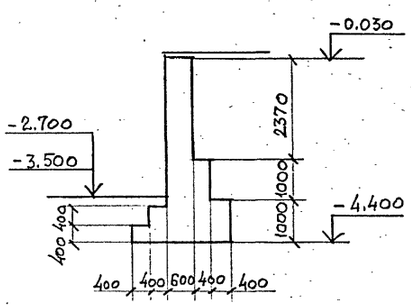

11-11

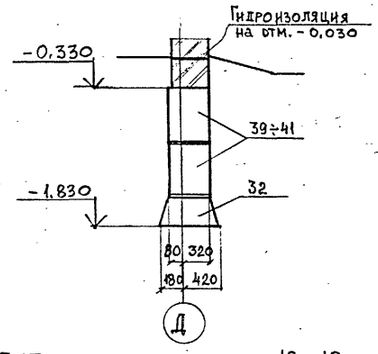

14-14

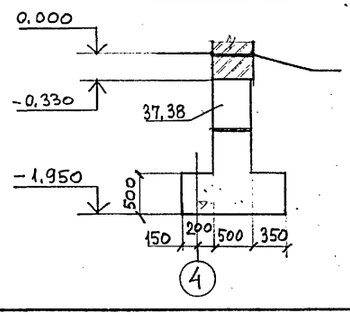

15-15

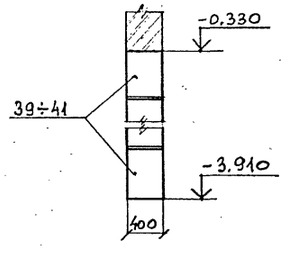

16-16

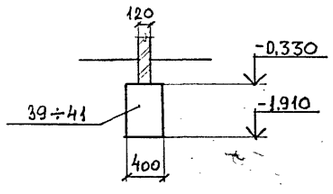

Спецификация к схеме расположения фундаментов

Поз.	Обозначение	Наименование	Кол.	Масса ед.	Примеч.
		Фундаментные плиты			
23	ГОСТ 13580-85	ФЛ 24.30-2	3	5,98т	
24	То же	ФЛ 24.24-2	1	4,75т	
25	То же	ФЛ 24.12-2	1	2,3т	
26	То же	ФЛ 16.12-2	2	1,03т	
27	То же	ФЛ 16.8-2	1	0,65т	
28	То же	ФЛ 12.30-2	1	2,05т	
29	То же	ФЛ 12.24-2	3	1,63т	
30	То же	ФЛ 12.12-2	2	0,78т	
31	То же	ФЛ 12.8-2	4	0,5т	
32	То же	ФЛ 6.24-4	1	0,93т	
		Фундаментные блоки			
33	ГОСТ 13579-78	ФБС 24.6.6-Т	43	1,96т	
34	То же	ФБС 12.6.6-Т	5	0,96т	
35	То же	ФБС 9.6.6-Т	16	0,58т	
36	То же	ФБС 24.5.6-Т	17	1,63т	
37	То же	ФБС 9.5.6-Т	9	0,49т	
38	То же	ФБС 12.5.6-Т	7	0,79т	
39	То же	ФБС 24.4.6-Т	60	1,3т	
40	То же	ФБС 12.4.6-Т	27	0,64т	
41	То же	ФБС 9.4.6-Т	34	0,39т	
42	ГОСТ 10704-76*	Труба ф 114х3, l=600	1	6,51кг	
43	То же	Труба ф 159х4, l=1400	1	21,4кг	
44	То же	Труба ф 219х4, l=1000	2	31,52кг	
		Монолитный бетон В15	95,0	м³	

Привязан:

Инв. N

Нач. отд.	Палунин		12.94	
Утвердил	Слепакова		12.94	
Н. контроль	Слепакова		12.94	
Проверил	Слепакова		12.94	
Разработал	Легалина		12.94	

ТП414-2-55.94-КЖ1

Цех по получению пищевого спирта из картофеля, зерна и др. растительного сырья. Мощность 500 л/сутки

Сечения 5-5 ÷ 16-16

Стадия	Лист	Листов
Р	4	

АО ГИПРОПЛАСТ

Инв. N подл. | Подп. и дата | Взам. инв. N

1-1

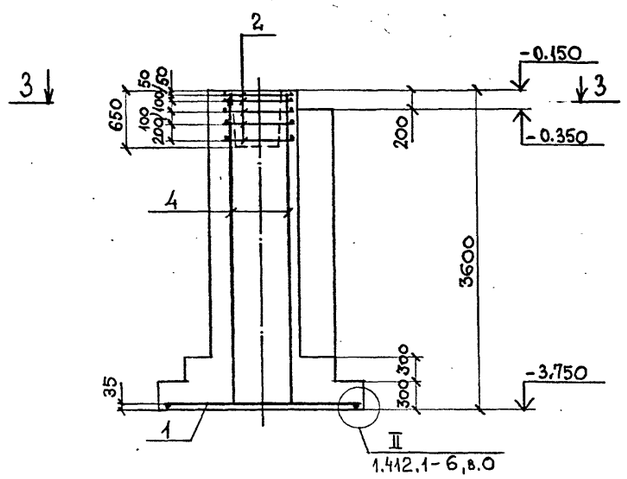

2-2

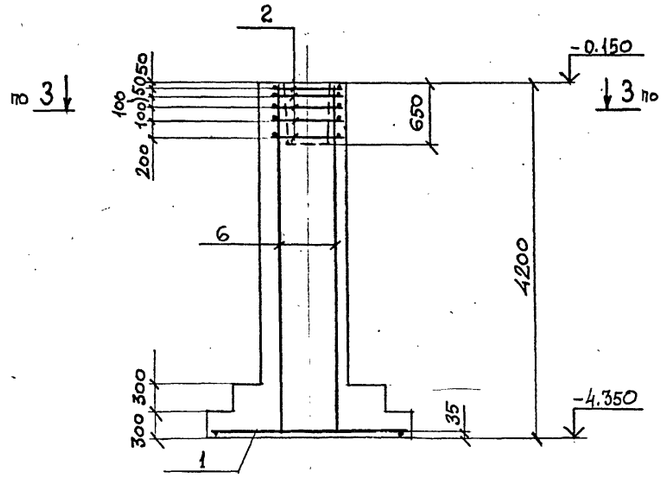

Фм 1

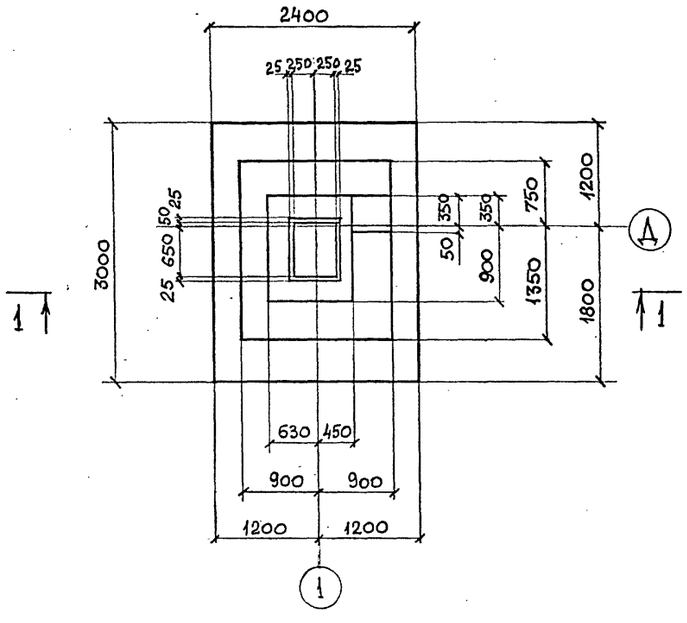

Фм 2

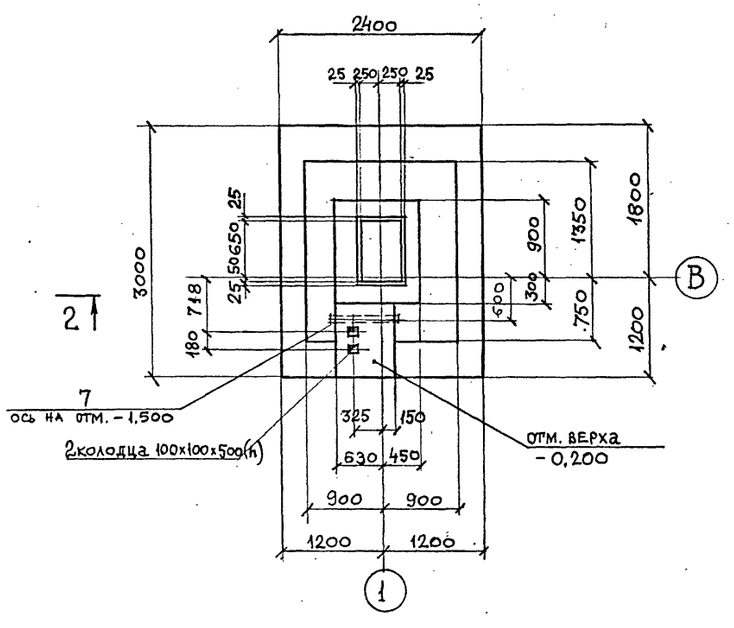

3-3

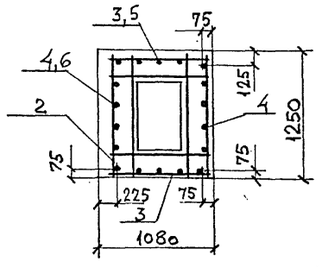

Расч. схема

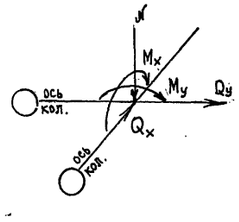

Наимен. усилия	Усилия (кн, кнм) Фм 1 ; Фм 2
N	947
M_x	-150
M_y	63,5
Q_x	-93,6
Q_y	14,0

Спецификация фундаментов Фм 1, Фм 2

Поз.	Обозначение	Наименование	Кол.	Примечание.
		Фундамент Фм 1		
		Сборочные единицы		
1	1.412.1-6, в, 2	С 1-109	1	74.1 кг
2	То же	С 3-10	5	4,9 кг
3	То же	С 2-46	2	29,6 кг
4	То же	С 2-102	2	37,1 кг
		Материалы:		
		Бетон В 15	7,66	м³
		Фундамент Фм 2		
		Сборочные единицы		
1	1.412.1-6. в. 2	С 1-109	1	74,1 кг
2	То же	С 3-10	5	4,9 кг
5	То же	С 2-53	2	34,6 кг
6	То же	С 2-109	2	43,4 кг
7	ГОСТ 10704-76*	Труба ф 219×4, l = 800	1	25,2 кг
		Материалы:		
		Бетон В 15	10,3	м³

Ведомость расхода стали на элемент

Марка элемента	Изделия арматурные: Арматура класса A-III, ГОСТ 5781-82*: 6	10	12	14	18				Всего (кг)	Изделия закладные: Арматура класса A-III, ГОСТ 5781-82*:		Прокат марки Трубы, ГОСТ 10704-76*: ф 219×4		Всего (кг)
Фм 1	5,88	24,5	31.35	42,72	127,62				232,07					
Фм 2	6,72	24,5	31.35	42,72	149,22				254,51			25,20		25,20

Привязан:

Инв. N

Нач. отд.	Палунина		12.94
Утвердил	Слепакова		12.94
Н. контроль	Слепакова		12.94
Проверил	Слепакова		12.94
Разработал	Легалина		12.94

ТП 414-2-55.94-КЖ1

Цех по получению пищевого спирта из картофеля, зерна и др. растительного сырья. Мощность: 500л/сутки

Фундаменты Фм 1; Фм 2

Стадия	Лист	Листов
Р	5	

АО ГИПРОПЛАСТ

Инв. N подл. | Подп. и дата | Взам. инв. N

1-1

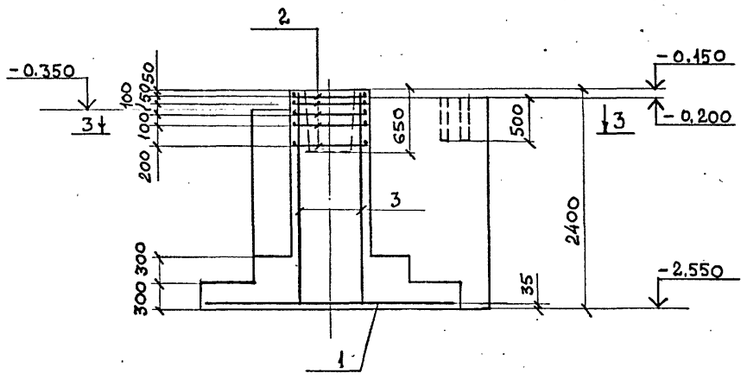

2-2

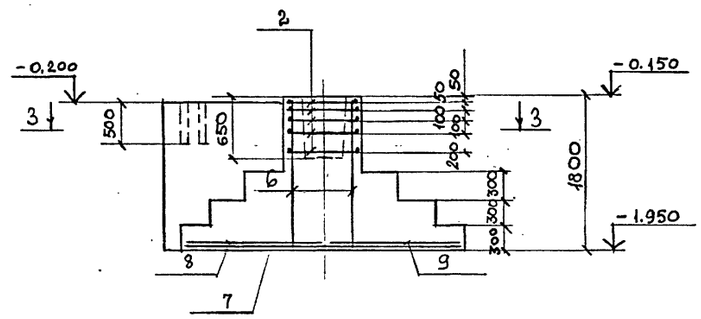

Фм 3

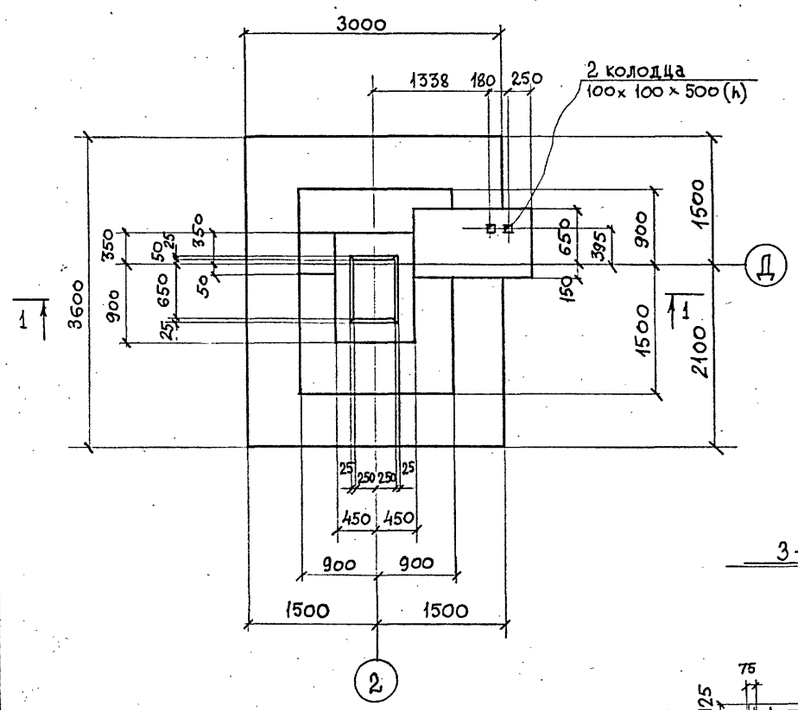

Фм 4

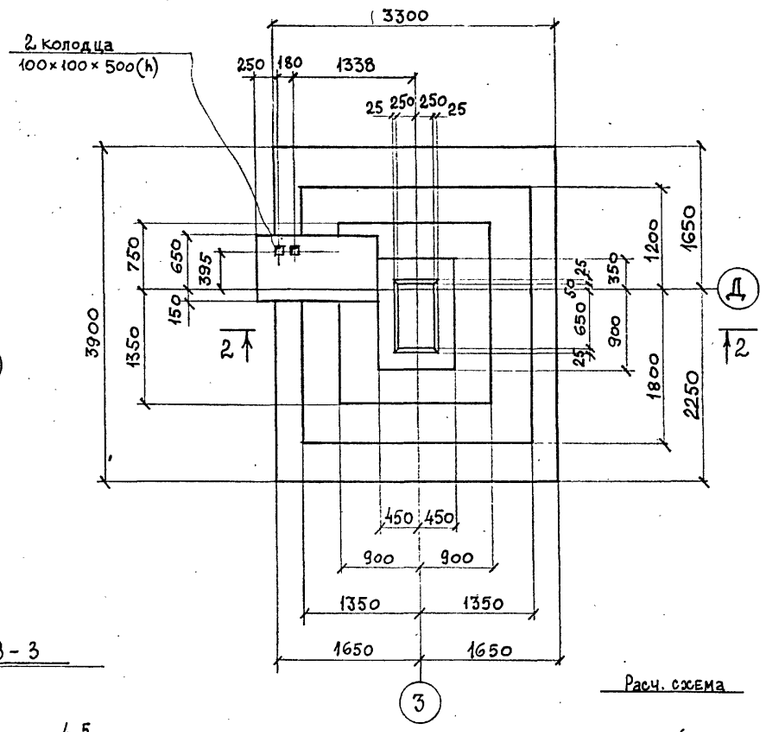

План сеток подошвы Фм4

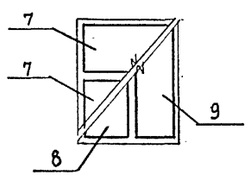

3-3

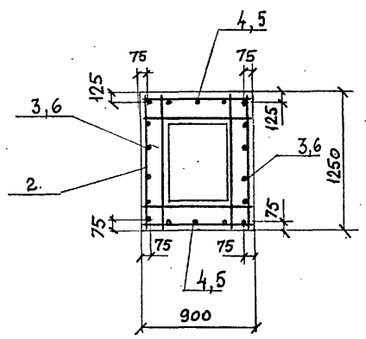

Наимен. усилия	Усилия (кн, кнм) Фм3 ; Фм4
N	1516
M_x	- 250
M_y	± 5,0
Q_x	-156
Q_y	± 35,0

Расч. схема

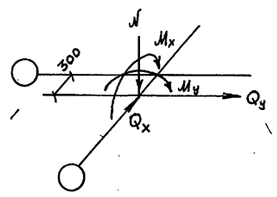

Спецификация фундаментов Фм3, Фм4

Поз.	Обозначение	Наименование	Кол.	Примечание.
		Фундамент Фм3		
		Сборочные единицы		
1	1.412.1-6, в.2	С 1-221	1	212,4 кг
2	То же	С 3-10	5	4,9 кг
3	То же	С 2-81	2	24,7 кг
4	То же	С 2-25	2	19,7 кг
		Материалы		
		Бетон В 15	9,1	м³
		Фундамент Фм4		
		Сборочные единицы		
2	1.412.1-6, в.2	С 3-10	5	4,9 кг
5	То же	С 2-10	2	11,8 кг
6	То же	С 2-56	2	14,8 кг
7	То же	С 1-269	2	43,7 кг
8	То же	С 1-242	1	40,0 кг
9	То же	С 1-251	1	46,4 кг
		Материалы		
		Бетон В 15	9,6	м³

Ведомость расхода стали на элемент

Марка элемента	Изделия арматурные. Арматура класса А-III ГОСТ 5781-82* 6	8	10	14	16	18			Всего (кг)	Изделия закладные. Арматура класса А-III ГОСТ 5781-82*		Прокат марки		Всего (кг)
Фм 3	4,2		24,5			297,0			325,7					
Фм 4	4,96	14,45	24,5	157,65	49,68				251,24					

Привязан:				ТП414-2-55.94-КЖ1		
				Цех по получению пищевого сиропа из картофеля, зерна и др. растительного сырья. Мощность 500 л/сутки	Стадия	Лист	Листов
Нач.отд.	Палукин		12.94		Р	6	
Утвердил	Слепакова		12.94				
Н.контроль	Слепакова		12.94	Фундаменты Фм3, Фм4	АО ГИПРОПЛАСТ		
Проверил	Слепакова		12.94				
Разработал	Легалина		12.94				
Инв.N							

Инв.N подл. | Подп. и дата | Взам.инв.№

1-1

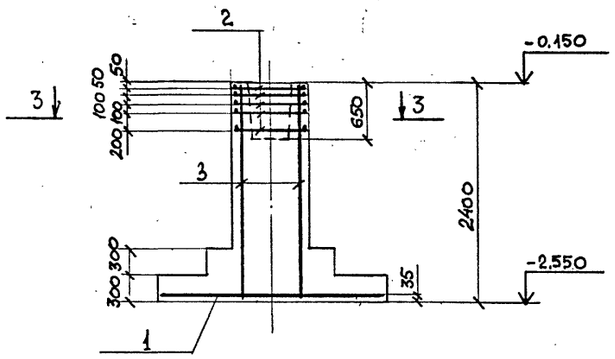

2-2

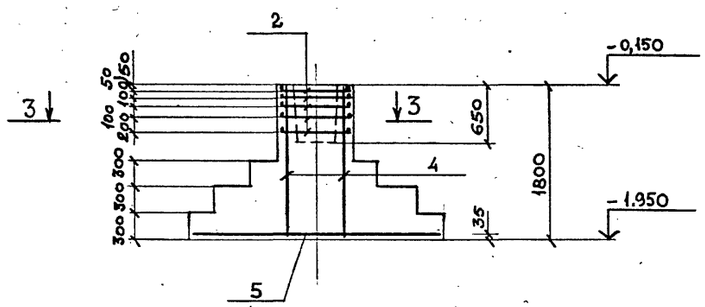

Фм 5

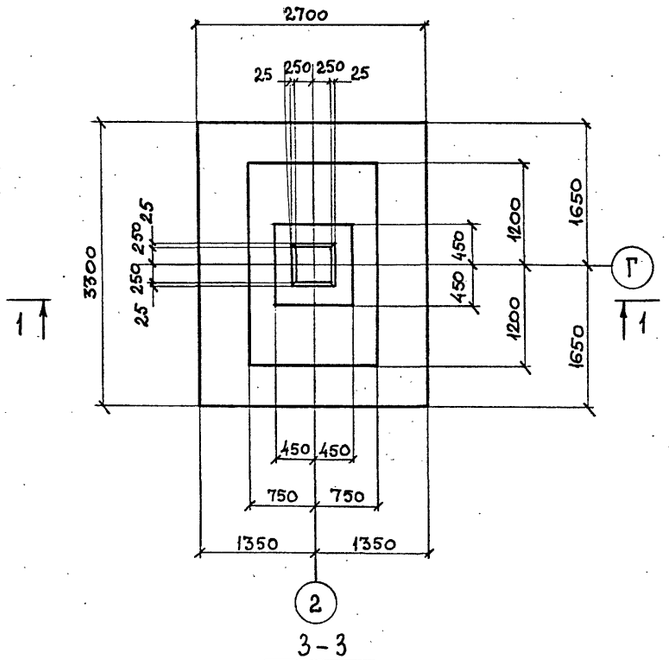

Фм 6

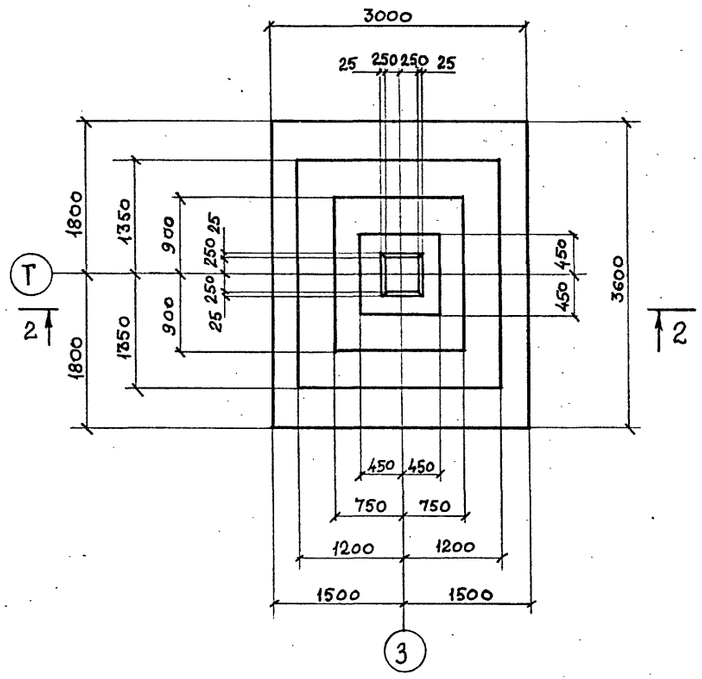

3-3

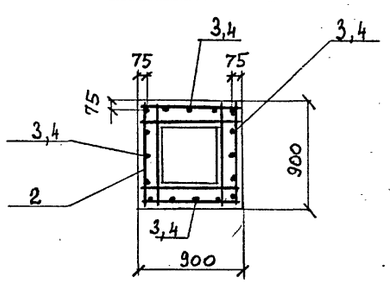

Расч. схема

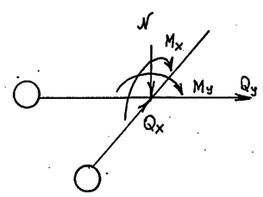

Наимен. усилия	Усилия (кн, кнм)
	Фм 5; Фм 6
N	1588
M_x	± 116
M_y	± 5,0
Q_x	± 67
Q_y	±47

Спецификация фундаментов Фм 5, Фм 6.

Поз.	Обозначение	Наименование	Кол.	Примеч.
		Фундамент Фм 5		
		Сборочные единицы		
1	1.412.1-6, в. 2	С 1-174	1	180,8кг
2	То же	С 3-2	5	4.2 кг
3	То же	С 2-24	4	15,7кг
		Материалы:		
		Бетон В 15	5,05	м³
		Фундамент Фм6		
		Сборочные единицы		
2	1.412.1-6, в.2	С 3-2	5	4,2 кг
4	То же	С 2-9	4	9,2 кг
5	То же	С 1-214	1	167,9кг
		Материалы		
		Бетон В 15	6,56	м³

Ведомость расхода стали, кг

Марка элемента	Изделия арматурные									Изделия закладные				
	Арматура класса								Всего	Арматура класса		Прокат марки		Всего
	А-III													
	ГОСТ 5781-82*													
	ф6	ф10	ф14	ф16	ф18			Итого					Итого	
Фм 5	3.60	21.00		59,36	180,80			264,76	264,76					
Фм 6	2.88	21.00	33,76	167,90				225,54	225,54					

Нач. отд.	Папунин		12.94	
Утвердил	Слепакова		12.94	
Н. контроль	Слепакова		12.94	
Проверил	Слепакова		12.94	
Разработал	Легалина		12.94	

Привязан:

ННВ. N

ТП 414-2-55.94-КЖ 1

Цех по получению пищевого спирта из картофеля, зерна и др. растительного сырья. Мощность 500 л/сутки

Стадия	Лист	Листов
Р	7	

Фундаменты Фм 5; Фм 6

АО ГИПРОПЛАСТ

Инв. N подл. | Подп. и дата | Взам. инв. N

1-1

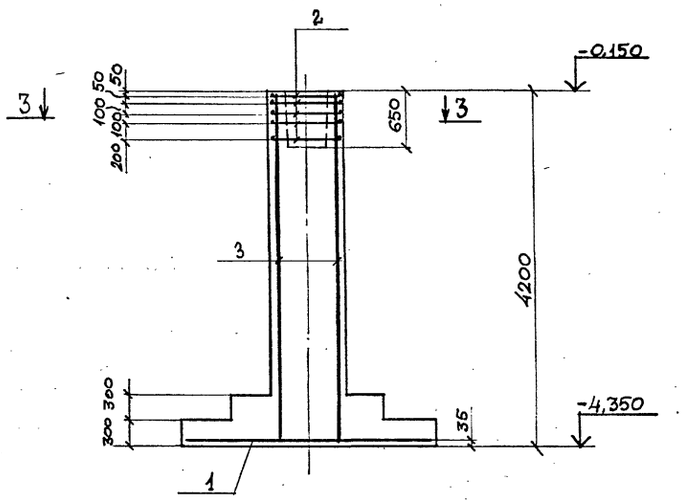

2-2

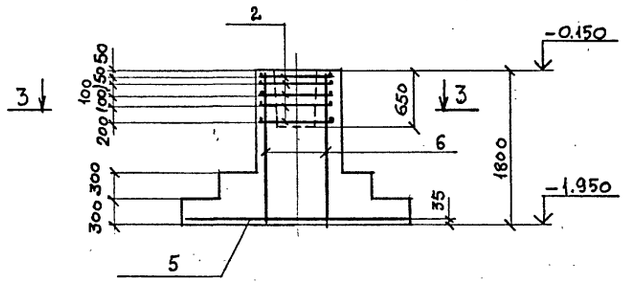

ФМ 7

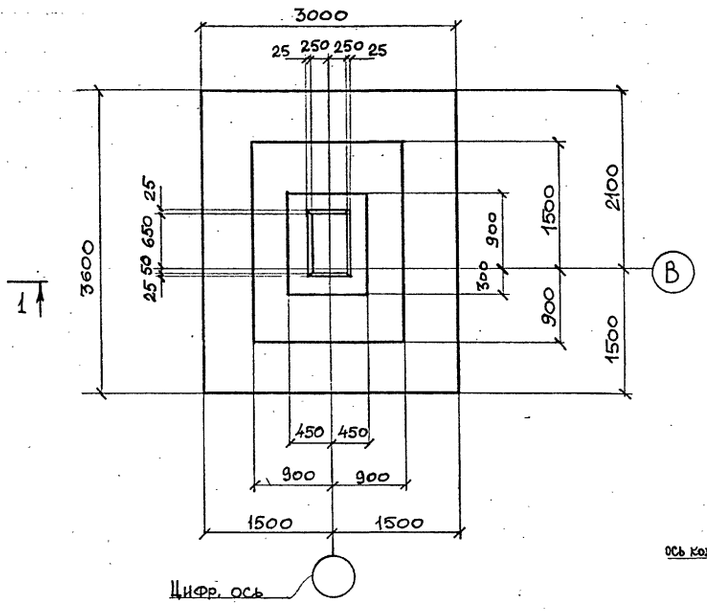

3-3

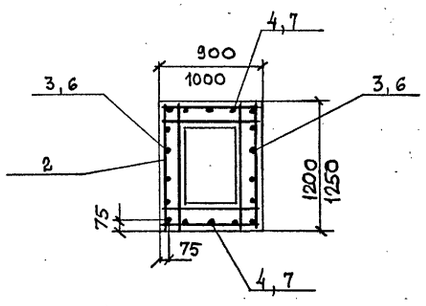

ФМ 8

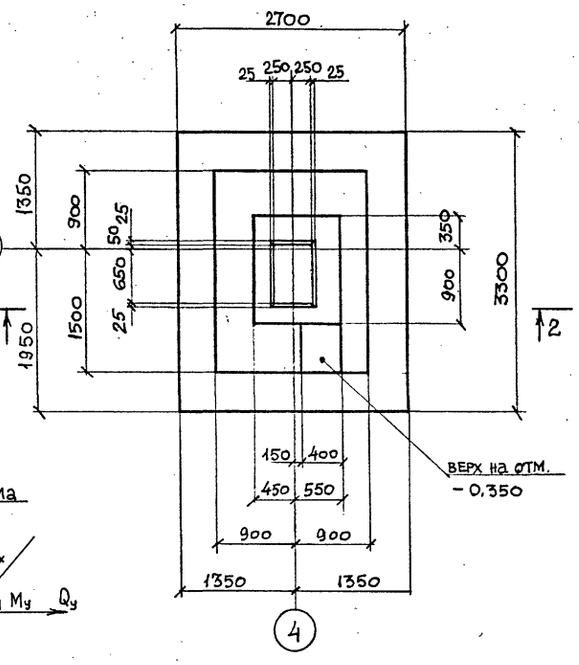

Расч. схема

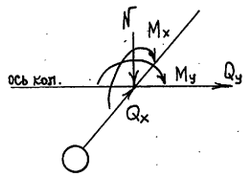

Наимен. усилия	Усилия (кн, кнм)	
	ФМ7	ФМ8,12
N	1516	947
Mx	-250	-150
My	±5,0	63,5
Qx	-156	-93,6
Qy	±35,0	14,0

Спецификация фундаментов ФМ7, ФМ8

Поз.	Обозначение	Наименование	Кол.	Примеч.
		Фундамент ФМ7		
		Сборочные единицы		
1	1.412.1-6. в. 2	С 1-221	1	212,4 кг
2	То же	С 3-10	5	4,9 кг
3	То же	С 2-109	2	43,4 кг
4	То же	С 2-53	2	34,6 кг
		Материалы:		
		Бетон В 15	8,2	м³
		Фундамент ФМ8		
		Сборочные единицы		
2	1.412.1-6, в.2	С 3-10	5	4,9 кг
5	То же	С 1-159	1	109,4 кг
6	То же	С 2-65	2	11,5 кг
7	То же	С 2-9	2	9,2 кг
		Материалы:		
		Бетон В 15	6,2	м³

Ведомость расхода стали, кг

Марка элемента	Изделия арматурные									Изделия закладные				
	Арматура класса А-III ГОСТ 5781-82*								Всего	Арматура класса		Прокат марки		Всего
	ф6	ф10	ф14	ф18				Итого						
ФМ7	6,72	24,50		361,62				392,84	392,84					
ФМ8	3,36	24,50	147,38					175,24	175,24					

Привязан:

Инв. N

				ТП 414-2-55.94-КЖ1			
Нач. отд.	Пятунин		12.94	Цех по получению пищевого спирта из картофеля, зерна и др. растительного сырья. Мощность 500 л/сутки	Стадия	Лист	Листов
Утвердил	Слепакова		12.94		Р	8	
Н. контроль	Слепакова		12.94	Фундаменты ФМ7; ФМ8	АО ГИПРОПЛАСТ		
Проверил	Слепакова		12.94				
Разработал	Легалина		12.94				

Инв. N подл. | Подп. и дата | Взам. инв. N

1-1

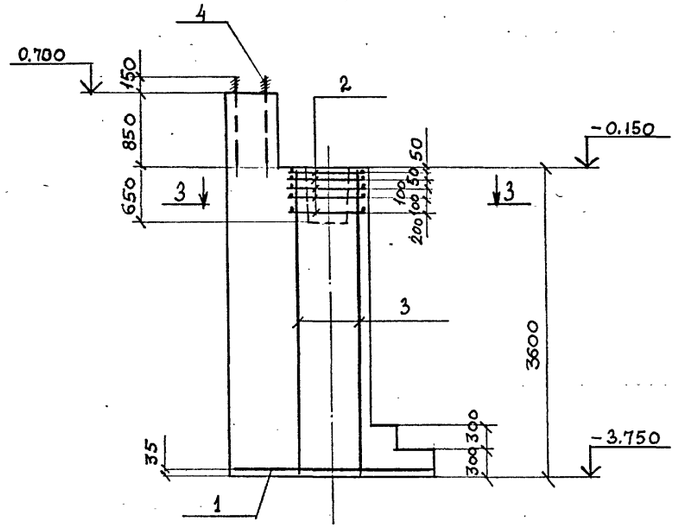

Фм 9

2-2

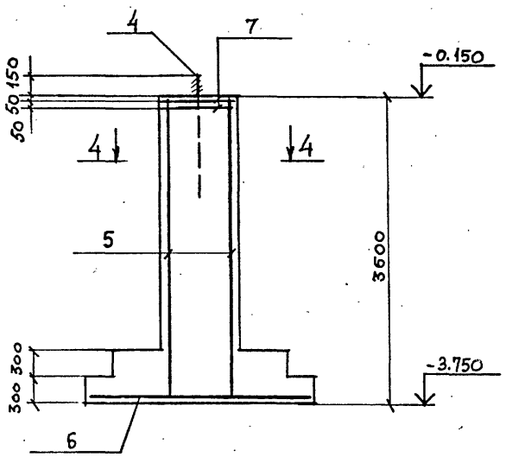

Фм 10
Фм 10а

Спецификация фундаментов Фм 9, Фм 10; Фм 10а

Поз.	Обозначение	Наименование	Кол.	Примеч.
		Фундамент Фм 9		
		Сборочные единицы		
1	1.412.1-6, в. 2	С 1-109	1	74,1 кг
2	То же	С 3-2	5	4,2 кг
3	То же	С 2-46	4	29,6 кг
4	ГОСТ 24379.1-80	Болт 1.1 М24х1000	4	4,13 кг
		Материалы:		
		Бетон В 15	8,2	м³
		Фундаменты Фм 10, Фм 10а		
		Сборочные единицы		
5	1.412.1-6, в. 2	С 2-43	4	13,9 кг
6	То же	С 1-72	1	51,3 кг
7	То же	С 4-1	2	2,4 кг
4	ГОСТ 24379.1-80	Болт 1.1 М 24х1000	2	4,13 кг
		Материалы		
	Фм 10	Бетон В 15	5,25	м³
	Фм 10а	Бетон В 15	5,85	м³

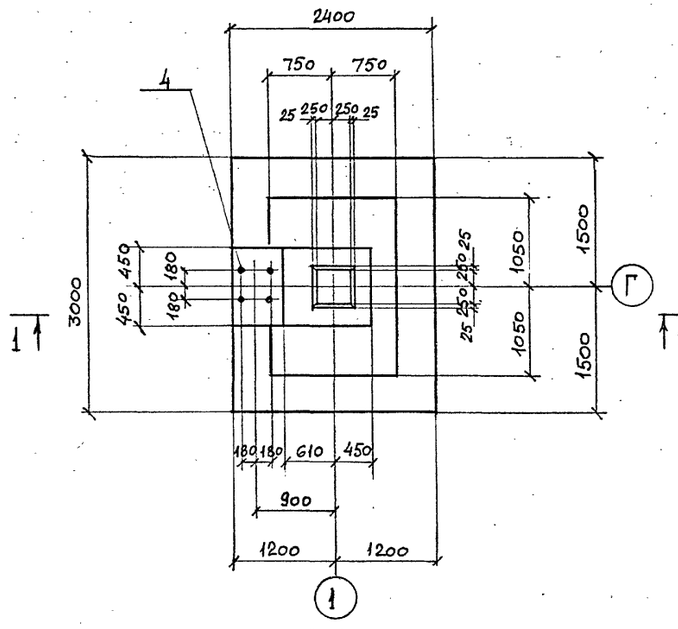

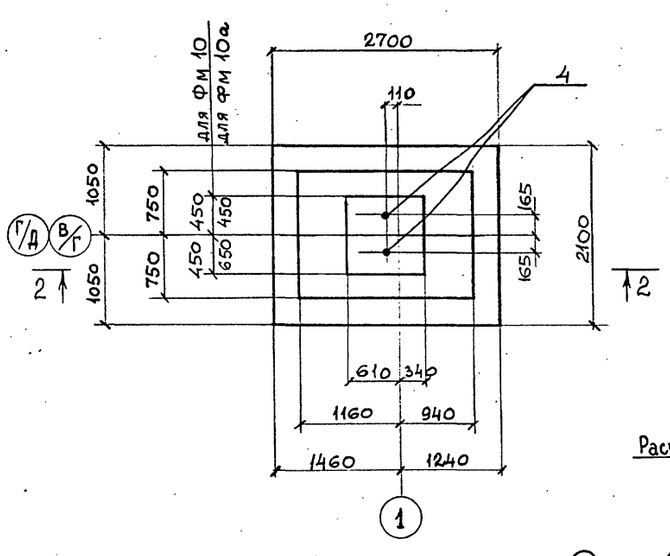

Ведомость расхода стали, кг

Марка элемента	Изделия арматурные								Изделия закладные				
	Арматура класса							Всего	прокат марки				Всего
	А-III								С 245				
	ГОСТ 5781-82*								ГОСТ 24379.1-80				
	ф6	ф10	ф12	ф14	ф18		Итого		Болт 1.1 М24х1000				
Фм 9	5.04	21,00	31,35	42,72	113,44		213.55	213.55			16,52		16,52
Фм 10, Фм 10а	9,84		101,70				111,54	111,54			8,26		8,26

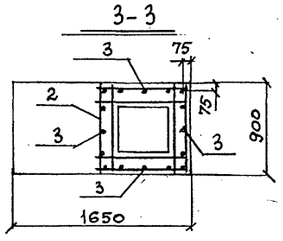

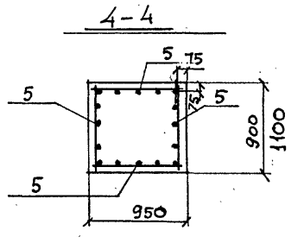

Наимен усилия	Усилия (кн, кнм)	
	Фм 9;11	Фм 10;13
N	1068	116
M_x	±69,6	–
M_y	52,8	–
Q_x	±40,2	–
Q_y	–	76

Расч. схема

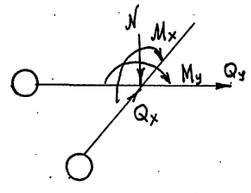

Привязан:

Инв. N

Нач. отд.	Палунин		12.94
Утвердил	Слепакова		12.94
Н. контроль	Слепакова		12.94
Проверил	Слепакова		12.94
Разработал	Легалина		12.94

ТП 414-2-55.94-КЖ1

Цех по получению пищевого спирта из картофеля, зерна и др. растительного сырья. Мощность 500 л/сутки

Стадия	Лист	Листов
Р	9	

Фундаменты Фм 9, Фм 10, Фм 10а

АО ГИПРОПЛАСТ

Инв. N подл. | Подп. и дата | Взам. инв. N

1-1

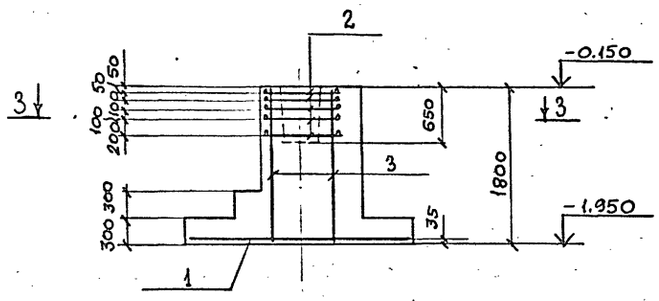

2-2

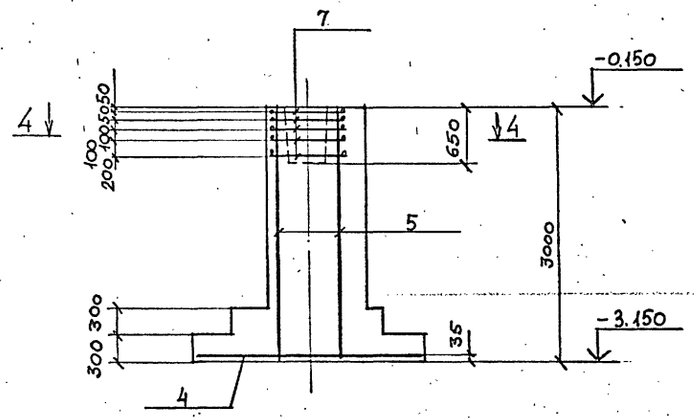

Фм 11

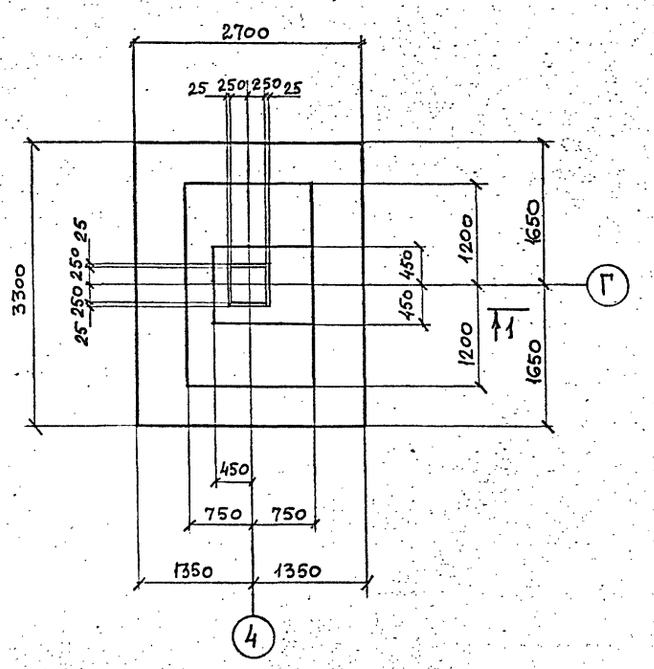

Фм 12

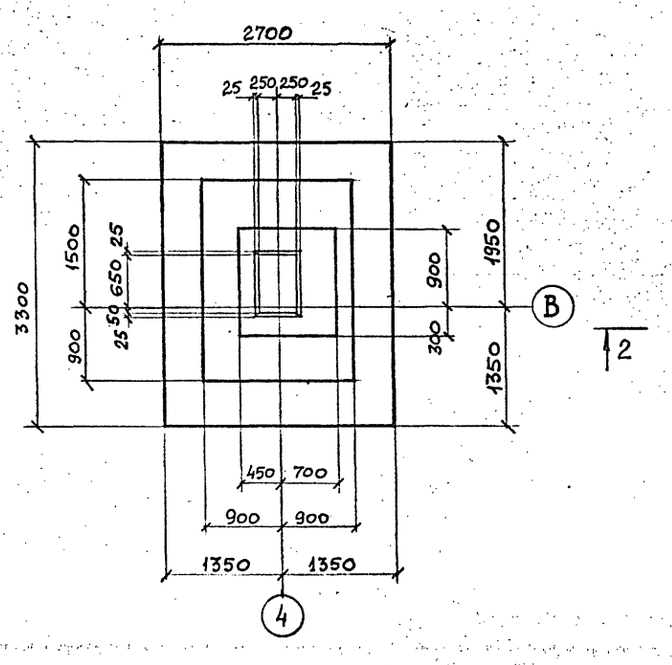

3-3

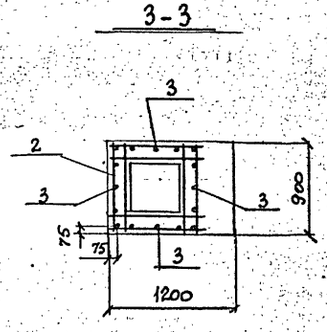

4-4

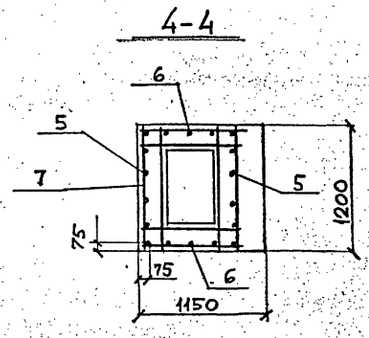

Спецификация фундаментов Фм 11, Фм 12

Поз.	Обозначение	Наименование	Кол.	Примеч.
		Фундамент Фм 11		
		Сборочные единицы		
1	1.412.1-6, в.2	С 1-159	1	109,4 кг
2	То же	С 3-2	5	2,2 кг
3	То же	С 2-9	4	9,2 кг
		Материалы:		
		Бетон В 15	4,9	м³
		Фундамент Фм 12		
		Сборочные единицы		
7	1.412.1-6, в.2	С 3-10	5	4,9 кг
4	То же	С 1-167	1	142,9 кг
5	То же	С 2-94	2	24,7 кг
6	То же	С 2-38	2	19,7 кг
		Материалы:		
		Бетон В 15	7,3	м³

Ведомость расхода стали, кг

Марка элемента	Изделия арматурные								Изделия закладные					
	Арматура класса А-III ГОСТ 5781-82*							Всего	Арматура класса		Прокат марки			Всего
	Ф6	Ф10	Ф14	Ф16				Итого						
Фм 11	2.88	21.00	143,16					167,04	167,04					
Фм 12	5,04	24.50		226,78				256,32	256,32					

Расчетную схему Фм 11 см. на листе 9, Фм 12 - на листе 8.

					ТП 414-2-55.94 - КЖ1	
Нач. отд.	Пялунин		12.94	Цех по получению пищевого спирта из картофеля, зерна и др. растительного сырья Мощность 500 л/сутки	Стадия	Лист	Листов
Утвердил	Слепакова		12.94		Р	10	
Н. контроль	Слепакова		12.94	Фундаменты Фм 11, Фм 12	АО ГИПРОПЛАСТ		
Проверил	Слепакова		12.94				
Разработал	Легалина		12.94				

Привязан

Инв. N

Инв. N подл. | Подп. и дата | Взам. инв. N

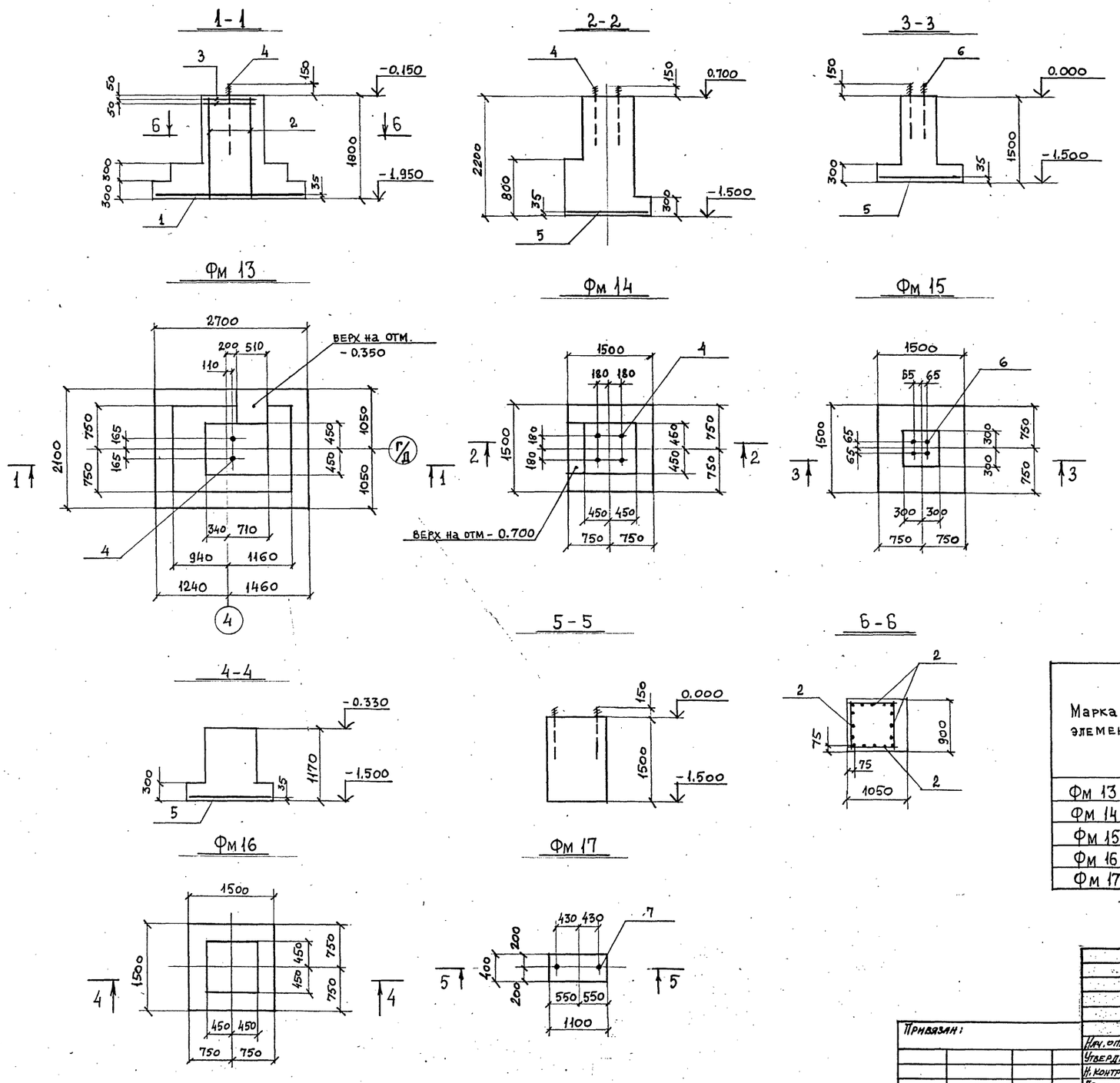

Спецификация фундаментов Фм13 ÷ Фм 17

Поз.	Обозначение	Наименование	Кол.	Примеч.
		Фундамент Фм 13		
		Сборочные единицы		
1	1.412.1-6, в.2	С 1-72	1	51,3 кг
2	То же	С 2-8	4	6,9 кг
3	То же	С 4-1	2	2,4 кг
4	ГОСТ 24379.1-80	Болт 1.1 М 24×1000	2	4,13 кг
	Материалы:	Бетон В 15	4,3	м³
		Фундамент Фм 14		
		Сборочные единицы		
4	ГОСТ 24379.1-80	Болт 1.1. М 24×1000	4	4,13 кг
5	1.412.1-6, в.2	С 1-1	1	14,4 кг
	Материалы:	Бетон В 15	2,4	м³
		Фундамент Фм 15		
		Сборочные единицы		
5	1.412.1-6, в.2	С 1-1	1	14,4 кг
6	ГОСТ 24379.1-80	Болт 1.1 М 20×900	4	2,55 кг
	Материалы:	Бетон В 15	1,1	м³
		Фундамент Фм 16		
		Сборочные единицы		
5	1.412.1-6, в.2	С 1-1	1	14,4 кг
	Материалы:	Бетон В 15	0,72	м³
		Фундамент Фм 17		
		Сборочные единицы		
7	ГОСТ 24379.1-80	Болт 1.1 М 12×600	2	0,61 кг
	Материалы:	Бетон В 15	0,7	м³

Ведомость расхода стали, кг.

Марка элемента	Изделия арматурные							Изделия закладные					
	Арматура класса А-III ГОСТ 5781-82*						Всего	Прокат марки С245 ГОСТ 24379.1-80					Всего
	⌀6	⌀10	⌀12			Итого		М24	М20	М12		Итого	
Фм 13	7.68		76,10			83,78	83,78	8,26				8,26	8,26
Фм 14		14,40				14,40	14,40	16,52				16,52	16.52
Фм 15		14,40				14,40	14,40		10,20			10,20	10,20
Фм 16		14,40				14,40	14,40						
Фм 17										1,22		1,22	1,22

Расч. схему Фм 13 см. на листе 9.

ТП 414-2-55.94-КЖ1

Привязан:

Инв. N

Нач. отд.	Палунин		12.94
Утвердил	Слепакова		12.94
Н. контроль	Слепакова		12.94
Проверил	Слепакова		12.94
Разработал	Легалина		12.94

Цех по получению пищевого спирта из картофеля, зерна и др. растительного сырья. Мощность 500 л/сутки

Фундаменты Фм13 ÷ Фм17

Стадия	Лист	Листов
Р	11	

АО ГИПРОПЛАСТ

Инв. N подл. | Подп. и дата | Взам. инв. N

Схема расположения фундаментов под оборудование на отм. 0.000

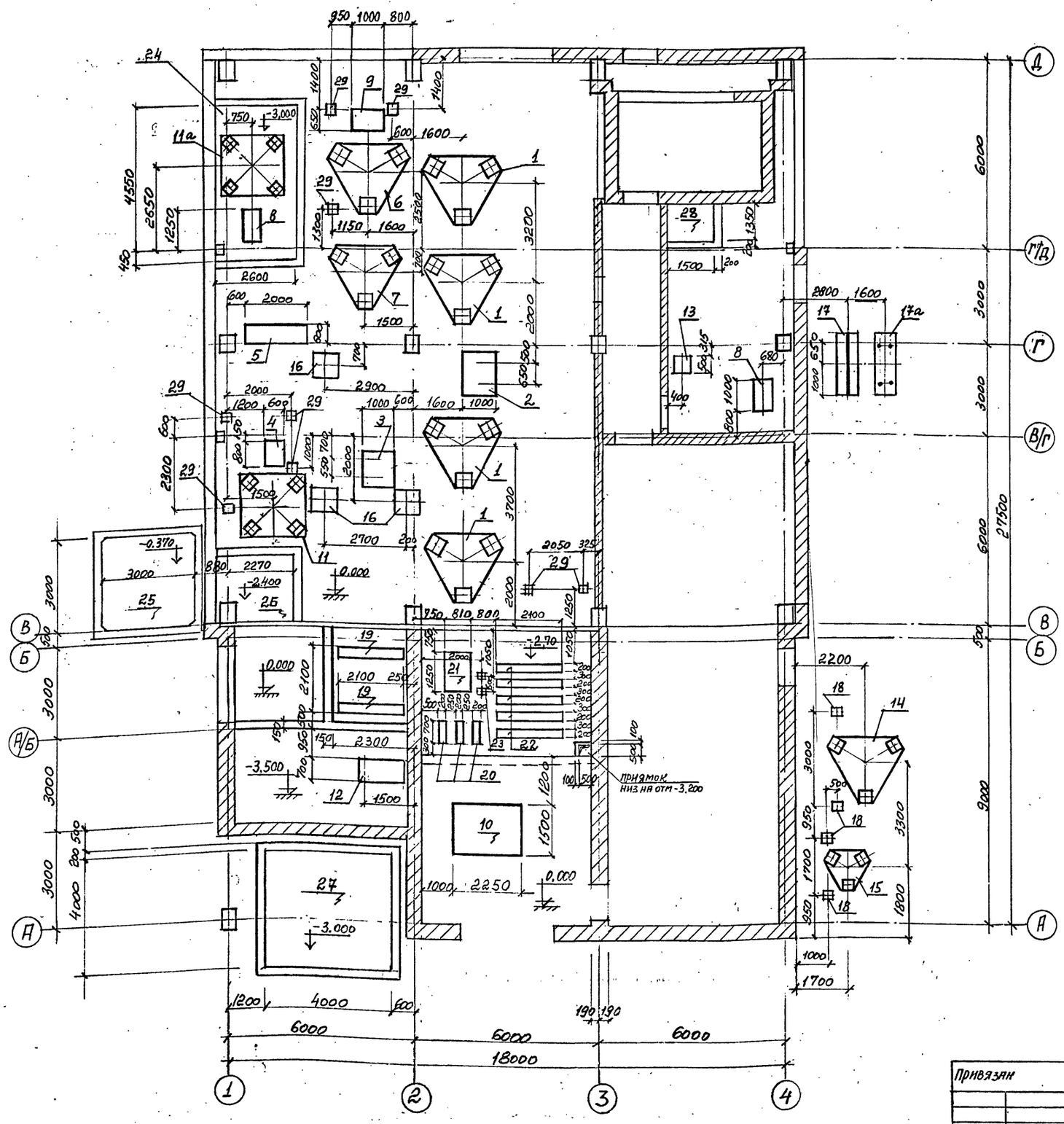

Марка эл-та	Обозначение	Наименование	Кол шт	Масса ед. кг	Примеч.
		фундаменты			
1	КЖ 1 лист 13	ФОМ 1	4	1,9 м³	
2	КЖ 1 лист 13	ФОМ 2	1	1,0 м³	
3	КЖ 1 лист 13	ФОМ 3	1	0,83 м³	
4	КЖ 1 лист 13	ФОМ 4	1	0,34 м³	
5	КЖ 1 лист 13	ФОМ 5	1	0,84 м³	
6	КЖ 1 лист 13	ФОМ 6	1	2,92 м³	
7	КЖ 1 лист 14	ФОМ 7	1	2,8 м³	
8	КЖ 1 лист 14	ФОМ 8	2	0,25 м³	
9	КЖ 1 лист 14	ФОМ 9	1	0,26 м³	
10	КЖ 1 лист 14	ФОМ 10	1	2,7 м³	
11/11а	КЖ 1 лист 14	ФОМ 11 / ФОМ 11а	1/1	2,65 м³ / 2,53 м³	
12	КЖ 1 лист 14	ФОМ 12	1	0,8 м³	
13	КЖ 1 лист 14	ФОМ 13	1	0,11 м³	
14	КЖ 1 лист 15	ФОМ 14	1	1,54 м³	
15	КЖ 1 лист 15	ФОМ 15	1	0,70 м³	
16	КЖ 1 лист 15	ФОМ 16	3	1,54 м³	
17/17а	КЖ 1 лист 15	ФОМ 17 / ФОМ 17а	1/1	2,15 м³	
18	КЖ 1 лист 15	ФОМ 18	6	0,06 м³	
19	КЖ 1 лист 15	Набетонки НБ 1	2	0,32 м³	
20	КЖ 1 лист 15	— " — НБ 2	3	0,03 м³	
21	КЖ 1 лист 15	— " — НБ 3	1	0,53 м³	
22	КЖ 1 лист 15	— " — НБ 4	5	0,084 м³	
23	КЖ 1 лист 14	— " — НБ 5	1	0,03 м³	
24	КЖ 1 лист 16	Приямки ПР 1	1		
25	КЖ 1 лист 17,18	— " — ПР 2	1		
26	КЖ 1 лист 17,18	— " — ПР 3	1		
27	КЖ 1 лист 19	— " — ПР 4	1		
28	КЖ 1 лист 20	— " — ПР 5	1		
29	1.400-15 б. 1	стальные эл-ты МН 123-6	9	6,5 кг	

1. Перед устройством фундаментов под оборудование и приямков грунт тщательно уплотнить до 8 сж = 1,65 т/м3.
2. Под фундаментами и приямками выполнить подготовку толщиной 100 мм из бетона В3,5.
3. Все закладные изделия и анкера в фундаментах и приямках до установки в опалубку защитить: грунтовка — ГФ-021 ГОСТ 25129-82* (2 слоя), покрывной слой — ХФ-124 ГОСТ 10144-89 (4 слоя).

Привязан

Инв. №

Нач. отд.	Палукин		12.94	Цех по получению пищевого спирта из картофеля, зерна и др. растительного сырья. Мощность 500л/сутки	
Утвердил	Слепакова		12.94		
Н. контроль	Слепакова		12.94	Схема расположения фундаментов под оборудование на отм. 0,000 и приямков	
Проверил	Кутрикова		12.94		
Разработал	Баркова		12.94		

ТП 414-2-55.94-КЖ 1

Стадия	Лист	Листов
Р	12	

АО ГИПРОПЛАСТ

Инв. № подл. | Подпись и дата | Взам. инв. № | ТМО I Куликов

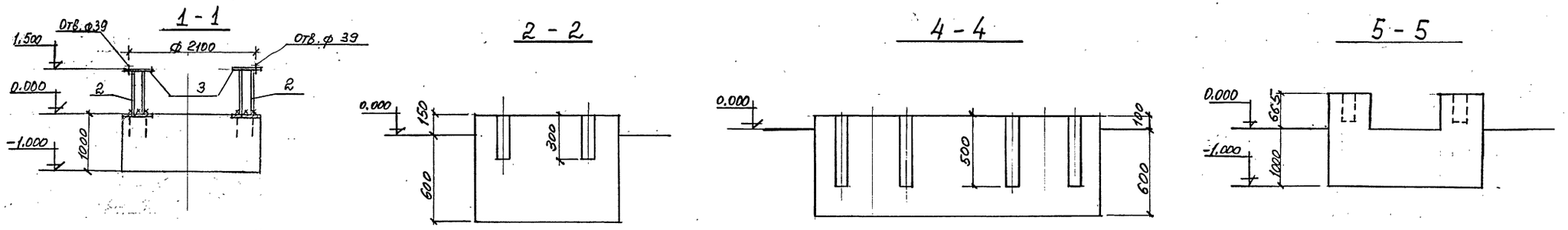

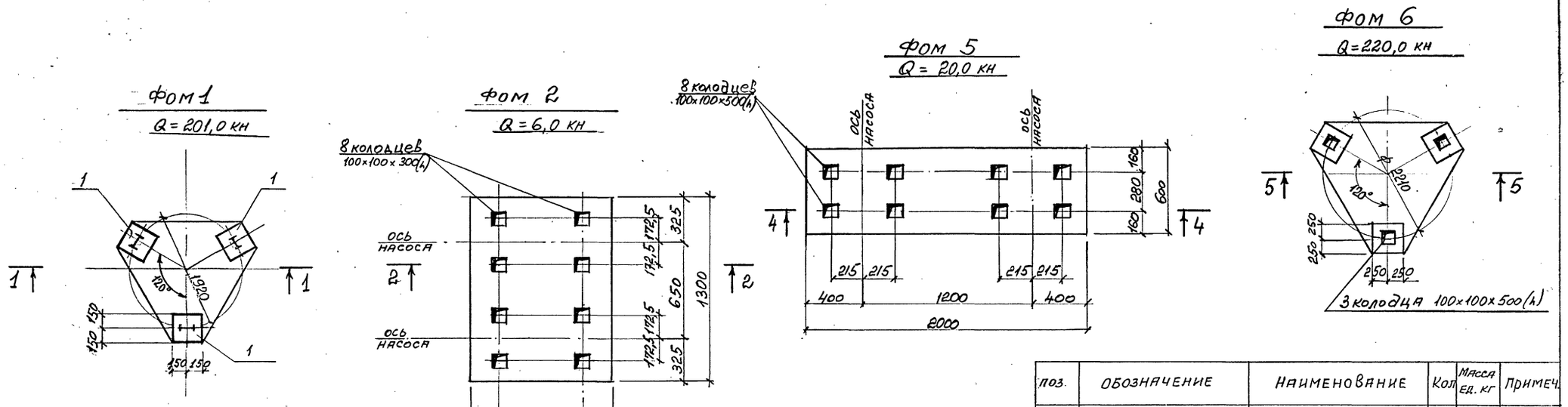

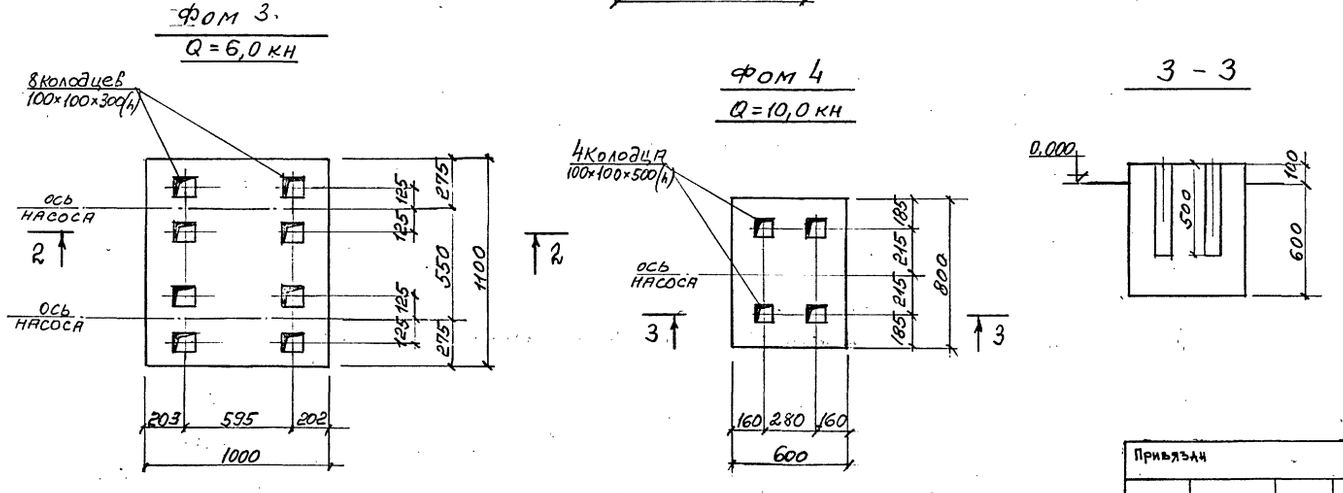

Поз.	Обозначение	Наименование	Кол	Масса ед. кг	Примеч.
		Фом - 1			
		Сборочные единицы			
1	1.400-15.в.1.	Деталь закл. МН150-2	3	8,3	
2	Гост 26020-83	I 20К1 ℓ = 1490	3	61,8	
3	Гост 19903-74	- 220×10 ℓ = 220	3	3,8	

Нач. отд.	Палунин		12.94	ТП 414-2-55.94-КЖ1	
Утвердил	Слепакова		12.94		
Н. контроль	Слепакова		12.94	Цех по получению пищевого спирта из картофеля, зерна и др. растительного сырья. Мощность 500 л/сутки	Стадия: Р; Лист: 13; Листов:
Проверил	Куприкова		12.94	Фундаменты под оборудование Фом1 ÷ Фом6.	АО ГИПРОПЛАСТ
Разработал	Баркова		12.94		

Привязан

Инв. №

Инв. № подл. | Подпись и дата | Взам. инв. № | ТМО I | Куликов | 12.94

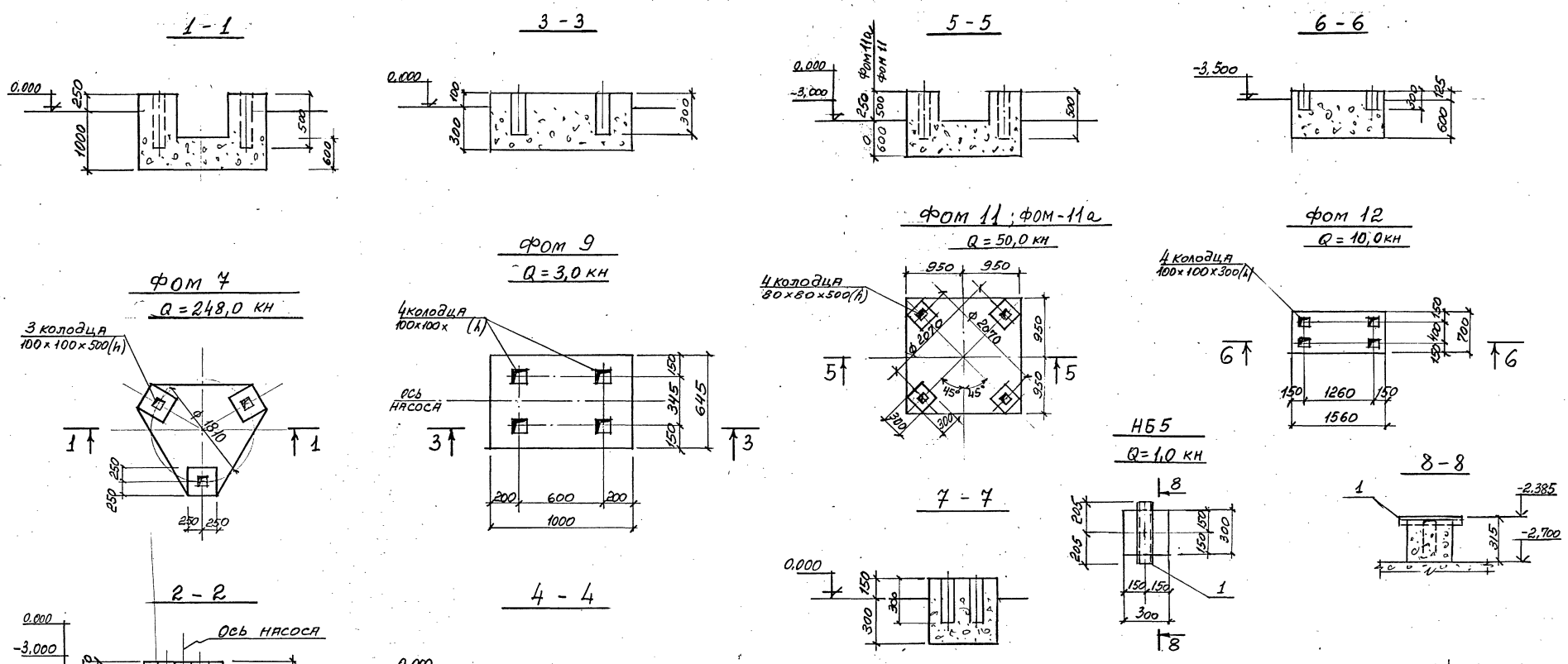

поз.	обозначение	наименование	Кол.	Масса ед, кг	Примеч.
		НБ5			
		Сборочные единицы			
1	1.400-15 в.1	МН565 ℓ = 410 мм	1	3,8	

ТП 414-2-55.94 - КЖ1

Цех по получению пищевого спирта из картофеля, зерна и др. растительного сырья. Мощность 500 л/сутки

Фундаменты под оборудование фом7 ÷ фом 13 и набетонка НБ5

Нач. отд.	Палунин		12.94
Утвердил	Слепакова		12.94
Н. контроль	Слепакова		12.94
Проверил	Куприкова		12.94
Разработал	Баркова		12.94

Стадия	Лист	Листов
Р	14	

АО ГИПРОПЛАСТ

Привязан

Инв. №

ТМО I | Куликов | 12.94

Инв. № подл. | Подпись и дата | Взам. инв. №

1 - 1

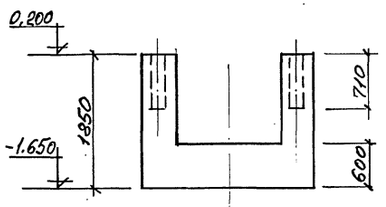

2 - 2

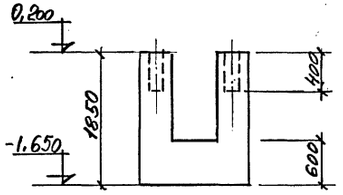

5 - 5

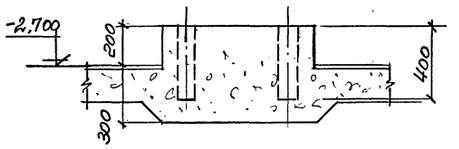

НБ-4 (Q=24,0кн)

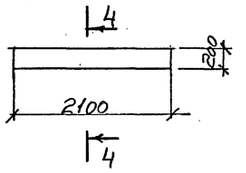

Фом 18

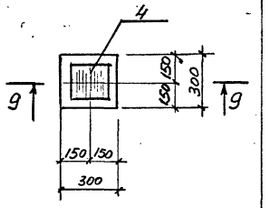

Фом 14
Q=60,0 кн

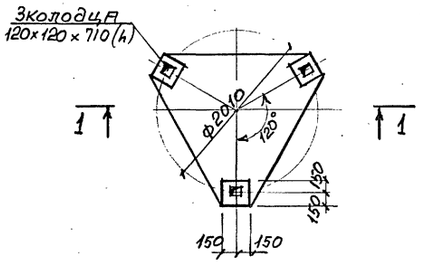

Фом 15
Q=15,0 кн

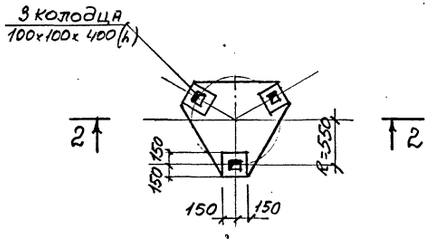

НБ 3
Q=4,0 кн

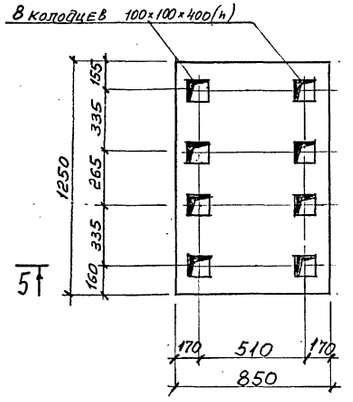

Фом 17
Q=120,0 кн

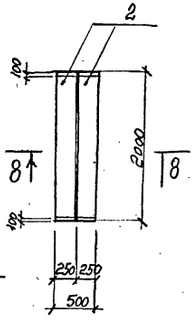

Фом 17а
Q=120,0 кн

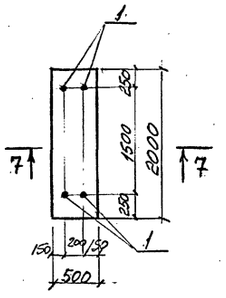

9 - 9

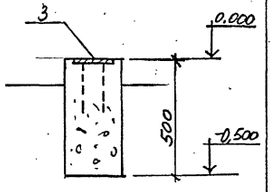

3 - 3

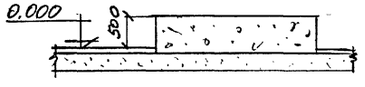

4 - 4

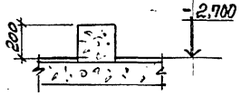

6 - 6

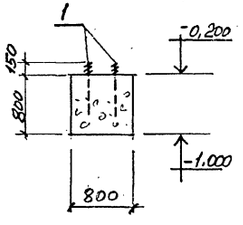

Фом 16

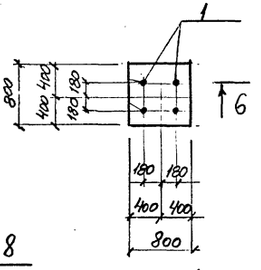

НБ 1
Q=15,0 кн

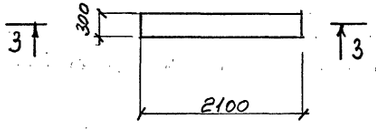

НБ 2
Q=10,0 кн

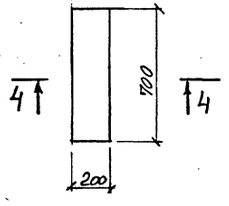

7 - 7

8 - 8

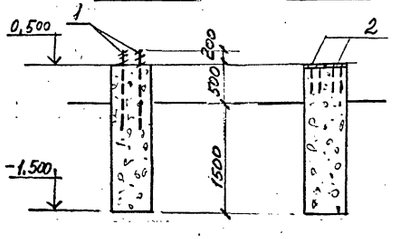

Поз	Обозначение	Наименование	Кол	Масса ед., кг	Примеч.
		Фом 16			
		Сборочные единицы			
1	Гост 24379.1-80	Болт 1.1 М 24×800	4	3,4	
		Фом 17а			
		Сборочные единицы			
1	Гост 24379.1-80	Болт 1.1 М24×800	4	3,4	
		Фом 17			
		Сборочные единицы			
3	1.400-15 в.1	МН132-5 е=1,80п.м.	2	37,8	
		Фом 18			
		Сборочные единицы			
3	1.400-15 в.1	МН118-5	1	4,6	

Привязан

Инв.№:

ТП 414-2-55.94-КЖ1

Гип. отд.	Папунин		12.94	Цех по получению пищевого спирта из картофеля, зерна и др. растительного сырья. Мощность 500л/сутки
Утвердил	Слепакова		12.94	
Н.контроль	Слепакова		12.94	Фундаменты под оборудование фом 14 ÷ фом 18
Проверил	Куприкова		12.94	
Разработал	Баркова		12.94	Наветонки НБ1 ÷ НБ4

Стадия	Лист	Листов
Р	15	

АО ГИПРОПЛАСТ

Инв. № подл. | Подпись и дата | Взам. инв. № | Типо I Куликов 1991

Опалубка приямка ПР1

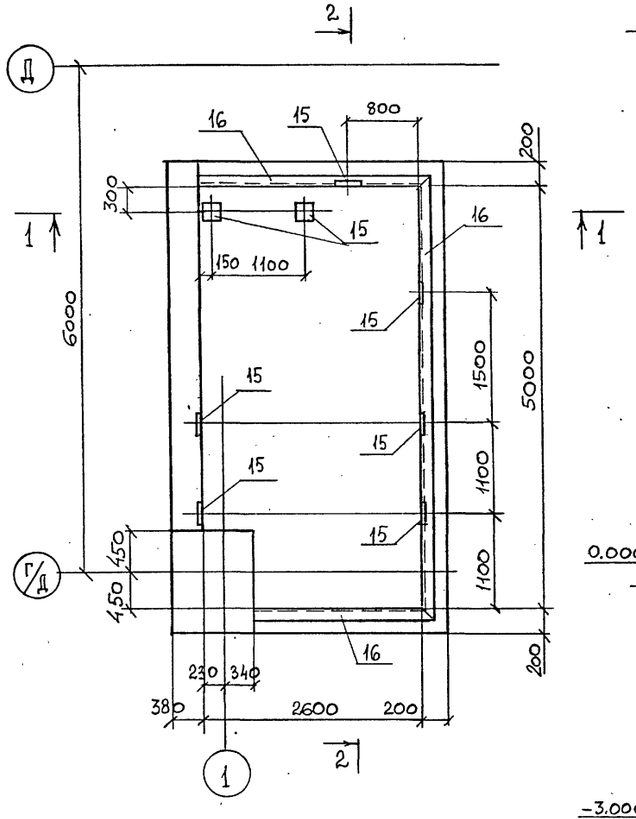

1-1

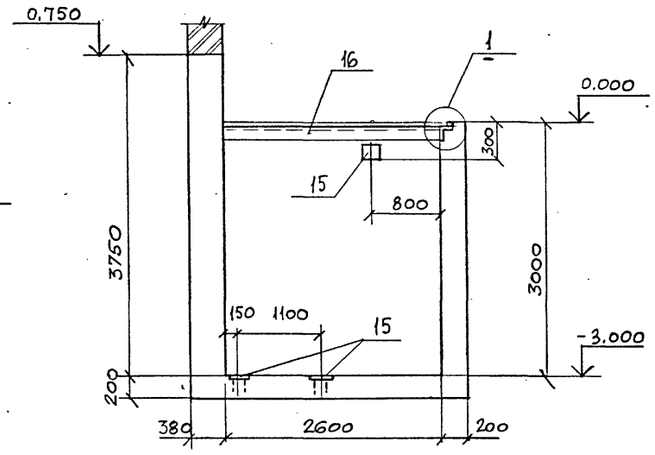

2-2

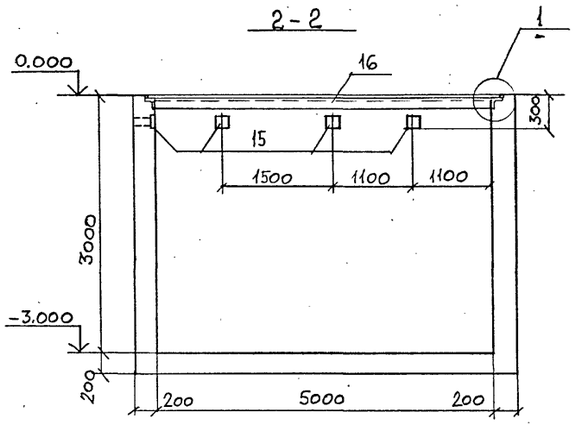

3-3

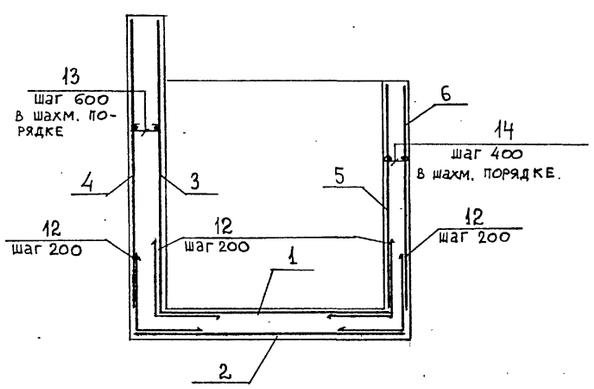

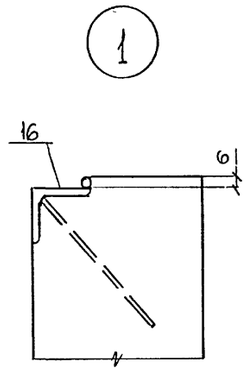

Ведомость деталей

Поз.	Эскиз
11	750 \ 1350
12	950 \ 950
13	340
14	160

Поз.	Обозначение	Наименование	Кол.	Примеч.
		Приямок ПР1		
		Сборочные единицы		
1	ГОСТ 23279-85	Сетка 2С $\frac{16AIII}{16AIII}$ 265×505	1	220,57кг
2	То же	" 2С $\frac{16AIII}{16AIII}$ 305×535 $\frac{75}{25}$	1	265,36кг
3	То же	" 1С $\frac{16AIII-200}{10AIII-300}$ 225×370 $\frac{50}{25}$	2	88,29кг
4	То же	" 1С $\frac{16AIII-200}{10AIII-300}$ 245×370 $\frac{50}{25}$	2	95,75кг
5	То же	" 3С $\frac{10AIII-200}{16AIII-200}$ 295×505 $\frac{25}{75}$	1	168,16кг
6	То же	" 3С $\frac{10AIII-200}{16AIII-200}$ 295×535 $\frac{75}{75}$	1	175,61кг
7	То же	" 3С $\frac{10AIII-200}{16AIII-200}$ 295×265 $\frac{25}{75}$	1	89,90кг
8	То же	" 3С $\frac{10AIII-200}{16AIII-200}$ 295×315 $\frac{75}{75}$	1	104,58кг
9	То же	" 3С $\frac{10AIII-200}{16AIII-200}$ 295×200 $\frac{100}{75}$	1	65,20кг
10	То же	" 3С $\frac{10AIII-200}{16AIII-200}$ 295×220 $\frac{100}{75}$	1	71,73кг
11	ГОСТ 5781-82*	⌀12AIII, ℓ= 2100	15	1,87кг
12	ГОСТ 5781-82*	⌀16AIII, ℓ= 1900	144	3,0кг
13	То же	⌀6AI, ℓ= 430	70	0,1кг
14	То же	⌀6AI, ℓ= 250	192	0,06кг
15	1.400-15, в.1 130-11	Закл. деталь МН 118-6	8	3,9кг
16	1.400-15, в.1 550-06	Закл. деталь МН 555	10.5пм	5,3кг/м
		Материалы:		
		Бетон В 15	15,5	м³

Армирование приямка ПР1

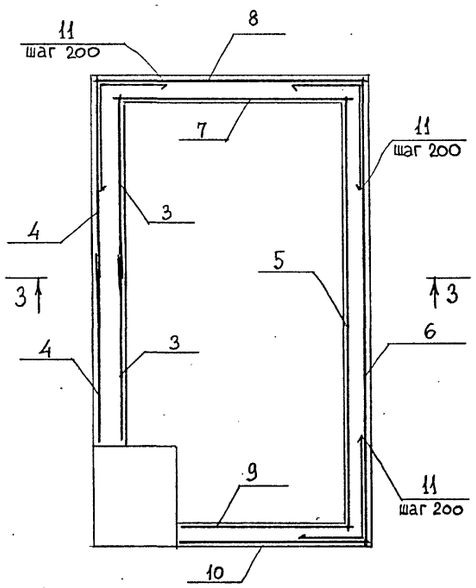

Ведомость расхода стали, кг.

Марка элемента	Изделия арматурные							Изделия закладные									
	Арматура класса						Всего	Арматура класса					Прокат марки				Всего
	AI		AIII					AI		AIII			C235		C235		
	ГОСТ 5781-82*		ГОСТ 5781-82*					ГОСТ 5781-82*		ГОСТ 5781-82*			ГОСТ 8509-86		ГОСТ 19903-74*		
	⌀6	Итого	⌀10	⌀12	⌀16	Итого		⌀6	Итого	⌀8	⌀12	Итого	L63×5	Итого	-δ=8	-δ=10	Итого	
Приямок ПР1	18,52	18,52	266,22	84,15	1694,97	2045,34	2063,86	2,10	2,10	3,15	4,80	7,95	50,40	50,40	20,00	6,40	26,40	86,85

					ТП 414-2-55.94-КЖ1	
Привязан					Цех по получению пищевого спирта из картофеля, зерна и др. растительного сырья. Мощность 500 л/сутки	Стадия: Р; Лист: 16; Листов:
	Нач. отд.	Палунин		12.94		
	Утвердил	Слепакова		12.94		
	Н. контроль	Слепакова		12.94	Опалубка и армирование приямка ПР1	АО ГИПРОПЛАСТ
	Проверил	Слепакова		12.94		
Инв. N	Разработал	Легалина		12.94		

Согласовано:

Инв. N подл. | Подп. и дата | Взам. инв. N

Опалубка приямков ПР 2 ; ПР 3

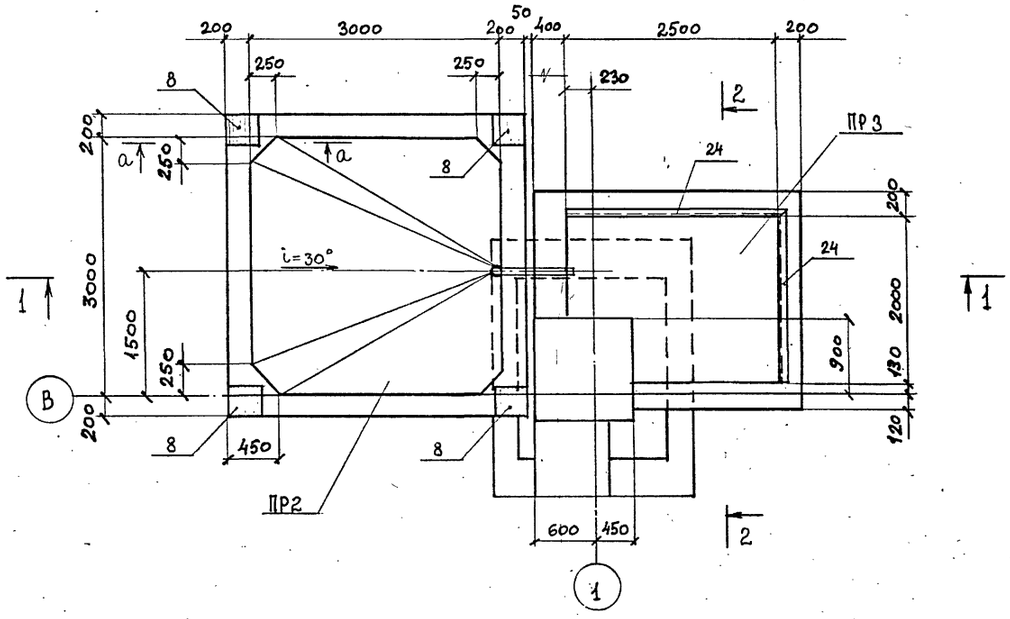

1 - 1

2 - 2

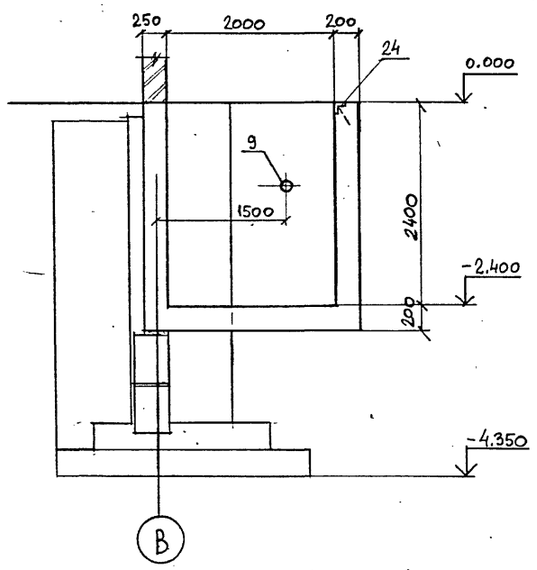

a - a

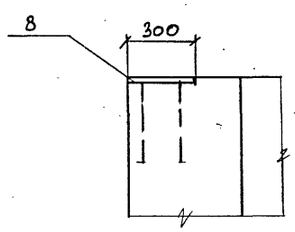

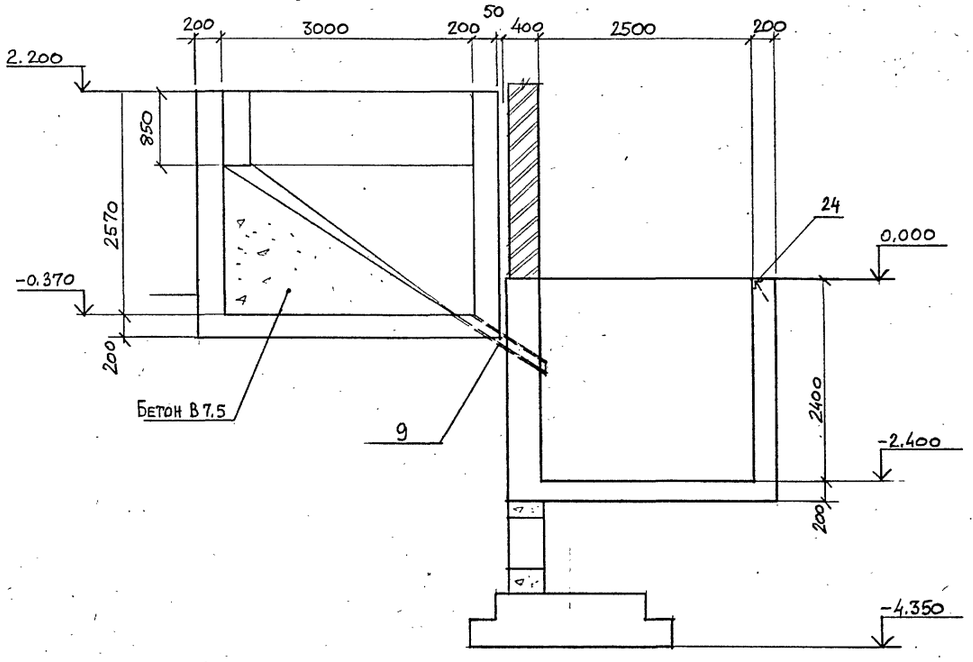

Поз.	Обозначение	Наименование	Кол.	Примеч.
		Приямок ПР 2		
		Сборочные единицы		
1	ГОСТ 23279-85	Сетка 2С $\frac{12АIII}{12АIII}$ 305×305	1	86,86 кг
2	То же	" 2С $\frac{12АIII}{12АIII}$ 335×335 $\frac{75}{75}$	1	101,37 кг
3	То же	" 1С $\frac{12АIII-200}{8АIII-300}$ 255×315 $\frac{75}{75}$	4	47,53 кг
4	То же	" 1С $\frac{12АIII-200}{8АIII-300}$ 255×335 $\frac{25}{75}$	4	50,85 кг
5	ГОСТ 5781-82*	Ф 12АIII, l = 1450	52	1,3 кг
6	То же	Ф 12АIII, l = 1900	188	1,7 кг
7	То же	Ф 6АI, l = 250	128	0,06 кг
8	1.400-15, в. 1 160-31	МН 151-2	4	14,3 кг
9	ГОСТ 8732-78*	Труба Ф108×4, l = 900	1	9,23 кг
		Материалы:		
		Бетон В 15	9,2	м³
		Бетон В 7,5 для создания уклона	7,8	м³

1. Данный лист см. совместно с листом 18.
2. Перед устройством приямков грунт в основании тщательно уплотнить до $\gamma_{ск}$ = 1,65 т/м³.

				ТП414-2-55.94-КЖ 1			
Привязан:				Цех по получению пищевого спирта из картофеля, зерна и др. растительного сырья. Мощность 500 л/сутки	Стадия	Лист	Листов
	Нач. отд.	Палукин	12.94		Р	17	
	Утвердил	Слепакова	12.94				
	Н. контроль	Слепакова	12.94	Опалубка приямков ПР 2, ПР 3	АО ГИПРОПЛАСТ		
	Проверил	Слепакова	12.94				
Инв. N	Разработал	Легалина	12.94				

Инв. N подл. | Подпись и дата | Взам. инв. N

Армирование приямка ПР 2

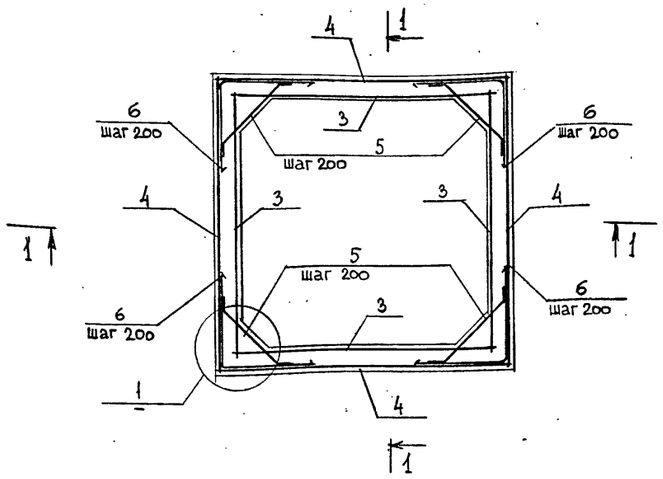

1-1

Армирование приямка ПР 3

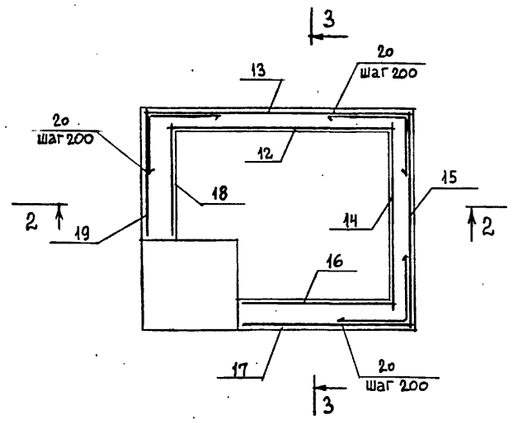

2-2

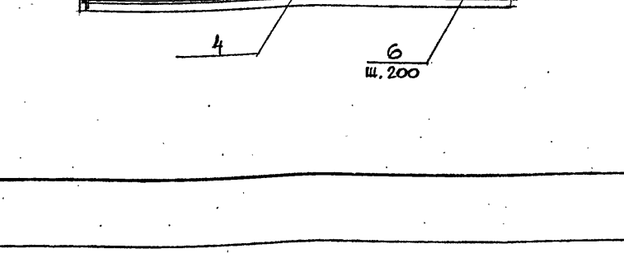

3-3

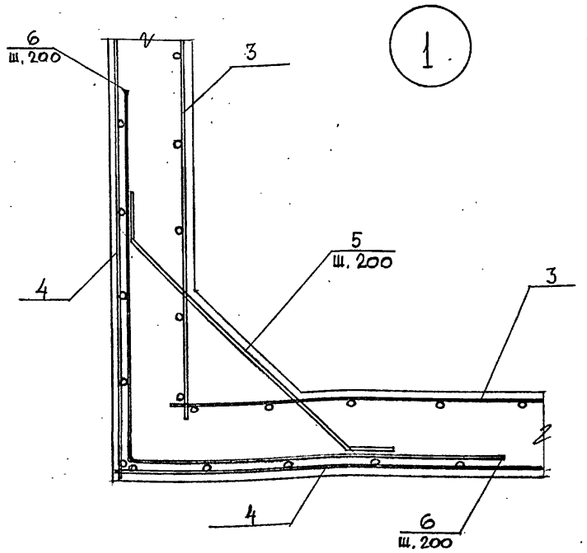

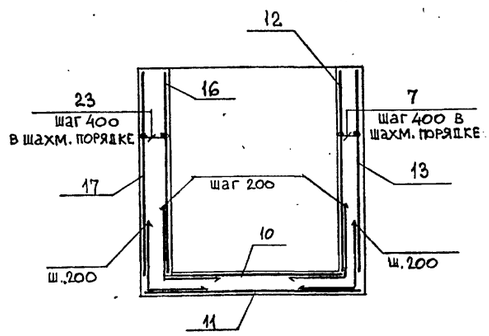

Ведомость деталей

Поз	Эскиз
5	300, 850, 300, 45°
6	950, 950
7	160
20	850, 700
21	800, 800
22	360
23	210

Поз.	Обозначение	Наименование	Кол.	Примеч.
		Приямок ПР3		
		Сборочные единицы		
10	ГОСТ 23279-85	Сетка 2С $\frac{12AIII}{12AIII}$-205×255 $\frac{75}{85}$	1	18,68 кг
11	То же	" 2С $\frac{12AIII}{12AIII}$ 240×305 $\frac{25}{100}$	1	66,75 кг
12	То же	" 3С $\frac{8AIII-200}{12AIII-200}$-235×255 $\frac{75}{75}$	1	39,30 кг
13	То же	" 3С $\frac{8AIII-200}{12AIII-200}$-235×305 $\frac{25}{75}$	1	47,92 кг
14	То же	" 3С $\frac{8AIII-200}{12AIII-200}$ 235×205-$\frac{25}{75}$	1	32,72 кг
15	То же	" 3С $\frac{8AIII-200}{12AIII-200}$-235×240 $\frac{100}{75}$	1	36,48 кг
16	То же	" 3С $\frac{8AIII-200}{12AIII-200}$-235×180 $\frac{100}{75}$	1	27,35 кг
17	То же	" 3С $\frac{8AIII-200}{12AIII-200}$-235×200 $\frac{100}{75}$	1	30,40 кг
18	То же	" 3С $\frac{8AIII-200}{12AIII-200}$-235×120 $\frac{100}{75}$	1	18,25 кг
19	То же	" 3С $\frac{8AIII-200}{12AIII-200}$ 235×140 $\frac{100}{75}$	1	21,28 кг
20	ГОСТ 5781-82*	⌀12AIII, ℓ=1550	36	1,38 кг
21	То же	⌀12AIII, ℓ=1600	85	1,42 кг
22	То же	⌀6AI, ℓ=450	18	0,1 кг
23	То же	⌀6AI, ℓ=300	24	0,07 кг
7	То же	⌀6AI, ℓ=250	56	0,06 кг
24	1.400-15, в.1 550-04	Закл. деталь МН 553	4,62 пм.	4,1 кг
		Материалы		
		Бетон В 15	5,75	м³

Ведомость расхода стали, кг.

Марка элемента	Изделия арматурные						Изделия закладные									
	Арматура класса					Всего	Арматура класса	Прокат марки								Всего
	AI		AIII				AIII	С 235								
	ГОСТ 5781-82*		ГОСТ 5781-82*				ГОСТ 5781-82*	ГОСТ 8509-86		ГОСТ 19903-74*		ГОСТ 8732-78*				
	⌀6	Итого	⌀8	⌀12	Итого		⌀8	⌀16	Итого	L50×5	Итого	-δ=12	Итого	Труба 108×4	Итого	
Приямок ПР2	7.68	7.68	92,68	876,27	968,95	976,63		23,20	23,20			34,00	34,00	9,23	9,23	66,43
Приямок ПР3	6,84	6,84	78,01	461,40	539,41	546,25	1,39		1,39	17,56	17,56					18,95

Данный лист см. совместно с листом 17

				ТП 414-2-55.94-КЖ 1	
Привязан:				Цех по получению пищевого спирта из картофеля, зерна и др. растительного сырья мощность 500л/сутки	Стадия: Р; Лист: 18; Листов:
Инв. №	Нач. отд.	Палукин	12.94	Армирование приямков ПР2, ПР3	АО ГИПРОПЛАСТ
	Утверд.	Слепакова	12.94		
	Н. контроль	Слепакова	12.94		
	Проверил	Слепакова	12.94		
	Разработал	Легалиня	12.94		

Взам. инв. № | Подпись и дата | Инв. № подл.

Опалубка приямка ПР4

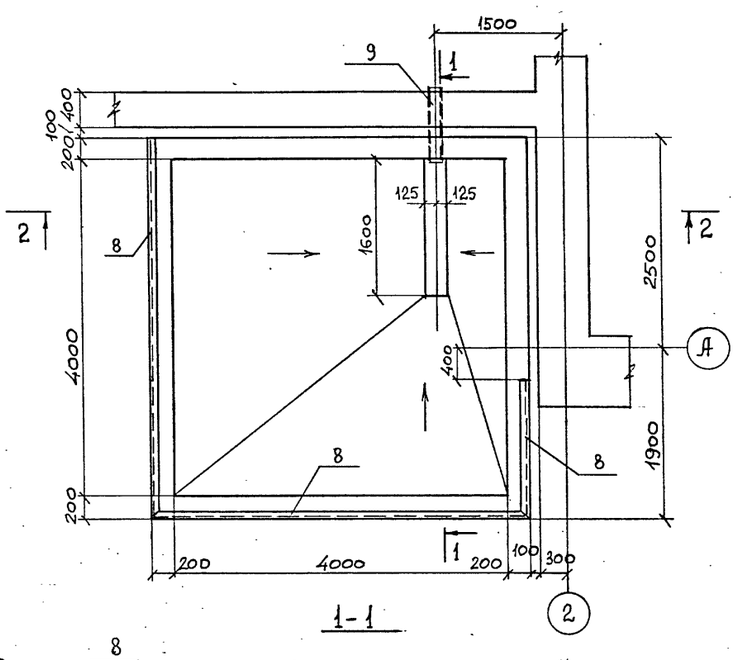

1-1

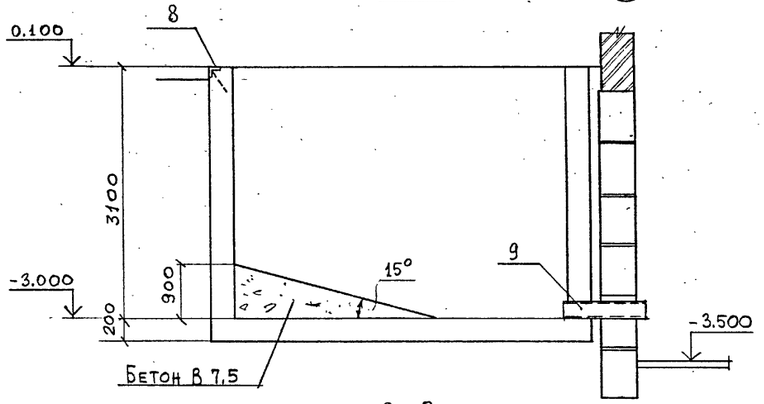

2-2

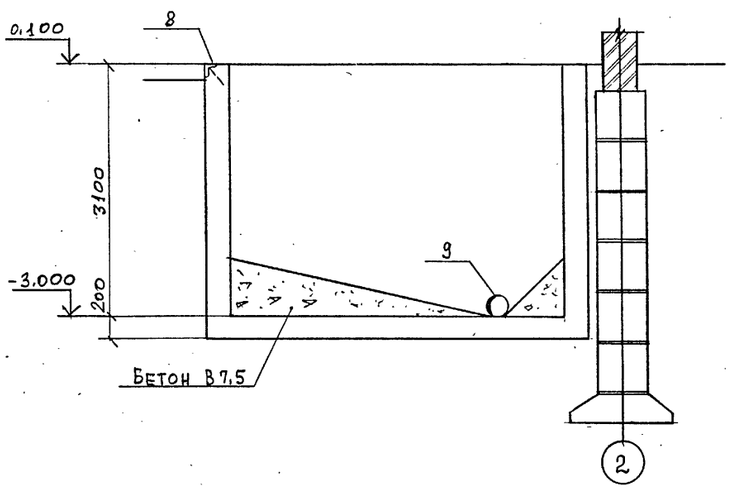

Армирование приямка ПР4

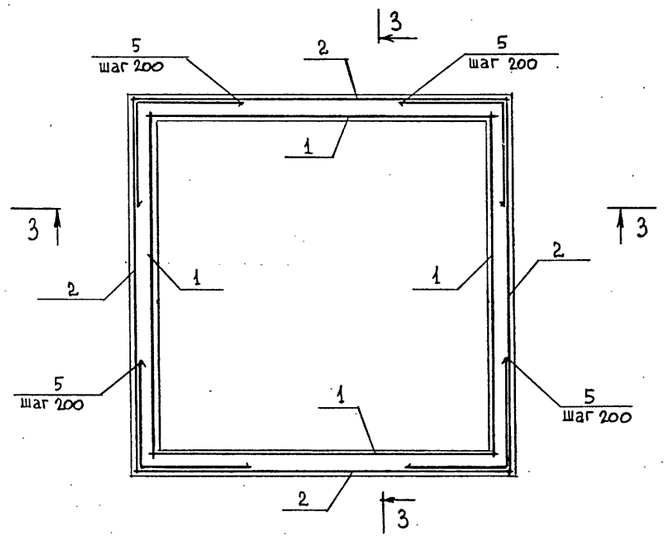

3-3

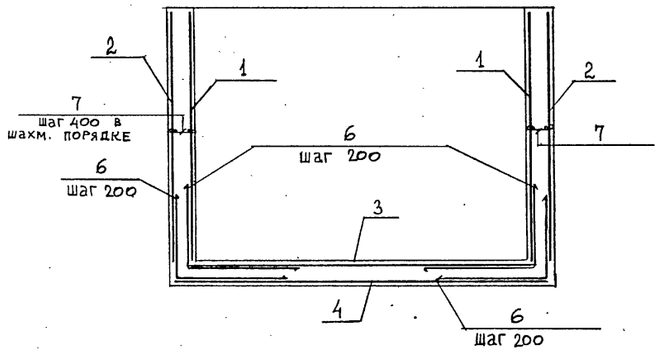

Поз.	Обозначение	Наименование	Кол.	Примеч.
		Приямок ПР4		
		Сборочные единицы		
1	ГОСТ 23279-85	Сетка 1С $\frac{12АIII-200}{8АIII-300}$ 305×405 $\frac{75}{25}$	4	
2	То же	" 1С $\frac{12АIII-200}{8АIII-300}$ 305×435 $\frac{75}{25}$	4	
3	То же	" 2С $\frac{12АIII}{12АIII}$ 405×405	1	
4	То же	" 2С $\frac{12АIII}{12АIII}$ 435×435 $\frac{75}{75}$	1	
5	ГОСТ 5781-82*	ф 12АIII, ℓ=2400	64	2,14кг
6	То же	ф 12АIII, ℓ=2150	168	1,91кг
7	То же	ф 6АI, ℓ=250	168	0,06кг
8	1.400-15, в.1 550-04	Закл. деталь МН 553	10,3п.м	4,1кг
9	ГОСТ 8732-78*	Труба ф219×6, ℓ=800	1	25,2кг
		Материалы:		
		Бетон В15	14,3	м³
		Бетон В7.5 для создания уклона:	7.5	м³

Ведомость расхода стали, кг

Марка элемента	Изделия арматурные						Изделия закладные						
	Арматура класса					Всего	Арматура класса		Прокат марки				Всего
	АI		АIII				АIII		С 235				
	ГОСТ 5781-82*		ГОСТ 5781-82*				ГОСТ 5781-82*		ГОСТ 8509-86		ГОСТ 8732-78*		
	ф 6	Итого	ф 8	ф 12	Итого		ф 8	Итого	L50×5	Итого	тр ф219×6	Итого	
Приямок ПР4	10,08	10,08	139,76	1258,07	1397,83	1407,91	3,10	3,10	39,14	39,14	25,20	25,20	67,44

Внутренние стены приямка торкретировать.

Ведомость деталей

Поз	Эскиз
5	1200 / 1200
6	950 / 1200
7	160

ТП 414-2-55.94-КЖ.1

Нач. отд.	Палунин		12.94
Утвердил	Слепакова		12.94
Н. контроль	Слепакова		12.94
Проверил	Слепакова		12.94
Разработал	Легалина		12.94

Цех по получению пищевого спирта из картофеля, зерна, и др. растительного сырья. Мощность 500 л/сутки

Опалубка и армирование приямка ПР4

Стадия	Лист	Листов
Р	19	

АО ГИПРОПЛАСТ

Привязан:

Инв. №

Инв. № подл. | Подп. и дата | Взам. инв. №

Опалубка приямка ПР 5

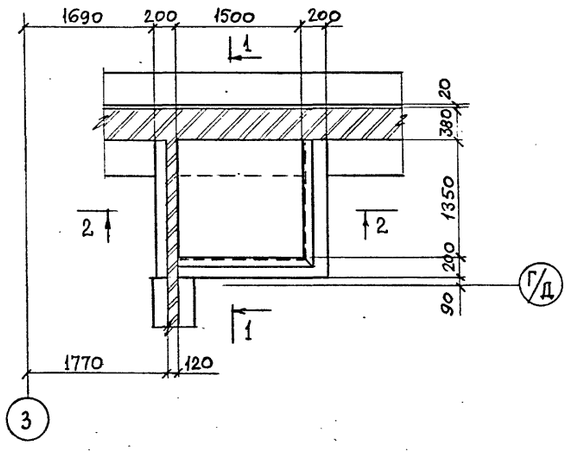

1 - 1

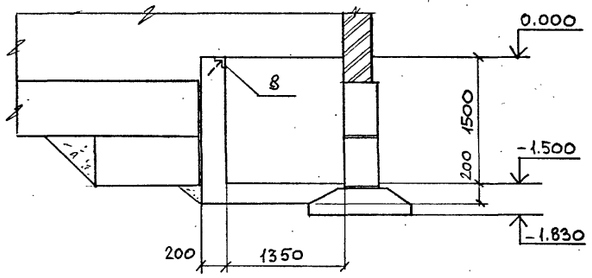

2 - 2

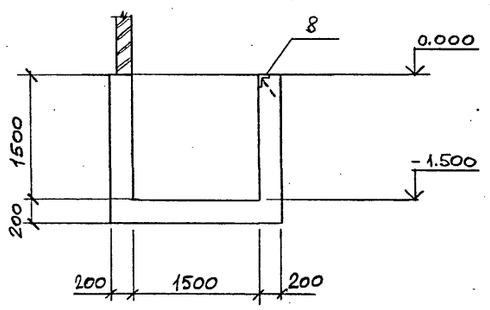

Армирование приямка ПР 5

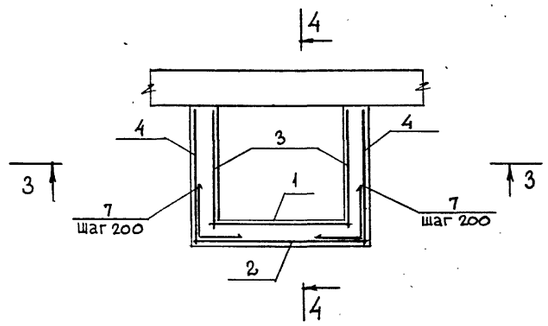

3 - 3

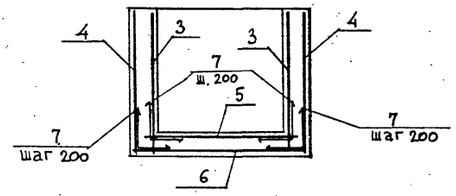

4 - 4

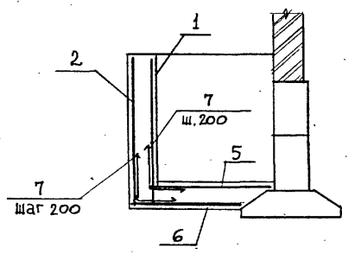

Поз.	Обозначение	Наименование	Кол.	Примеч.
		Приямок ПР 5		
		Сборочные единицы		
1	ГОСТ 23279-85	Сетка 4С $\frac{6AIII-300}{10AIII-200}$ 165×155 $\frac{75}{75}$	1	10,25 кг
2	То же	" 4С $\frac{6AIII-300}{10AIII-200}$ 165×185 $\frac{75}{75}$	1	12,70 кг
3	То же	" 4С $\frac{6AIII-300}{10AIII-200}$ 165×140 $\frac{100}{75}$	2	9,03 кг
4	То же	" 4С $\frac{6AIII-300}{10AIII-200}$ 165×150 $\frac{50}{75}$	2	10,19 кг
5	То же	" 4С $\frac{10AIII-100}{10AIII-100}$ 135×155	1	26,85 кг
6	То же	" 4С $\frac{10AIII-100}{10AIII-100}$ 125×185	1	29,64 кг
7	ГОСТ 5781-82*	ф 10 AIII, ℓ = 1100	60	0,68 кг
8	1.400-15, в.1 550-04	Закл. деталь МН 553	2,98 п.м	4,1 кг
		Материалы:		
		Бетон В 15	2,0	м³

Ведомость расхода стали, кг

Марка элемента	Изделия арматурные						Изделия закладные				
	Арматура класса AIII ГОСТ 5781-82*					Всего	Арматура класса AIII ГОСТ 5781-82*		Прокат марки С 235 ГОСТ 8509-86		Всего
	ф6	ф10			Итого		ф8	Итого	L50×5	Итого	
Приямок ПР 5	12,28	146,40			158,68	158,68	0,90	0,90	11,40	11,40	12,30

Поз.	Эскиз
7.	550 | 550

Инв. № подл. | Подп. и дата | Взам. инв. №

Привязан:

Инв. №

Нач. отд.	Палукина		12.94
Утвердил	Слепакова		12.94
Н. контроль	Слепакова		12.94
Проверил	Слепакова		12.94
Разработал	Легалина		12.94

ТП 414-2-55.94-КЖ1

Цех по получению пищевого спирта из картофеля, зерна и др. растительного сырья. Мощность 500л/сутки.

Опалубка и армирование приямка ПР 5

Стадия	Лист	Листов
Р	20	

АО ГИПРОПЛАСТ

Схема расположения углублённого заземлителя в осях „1-4"; „В-Д".

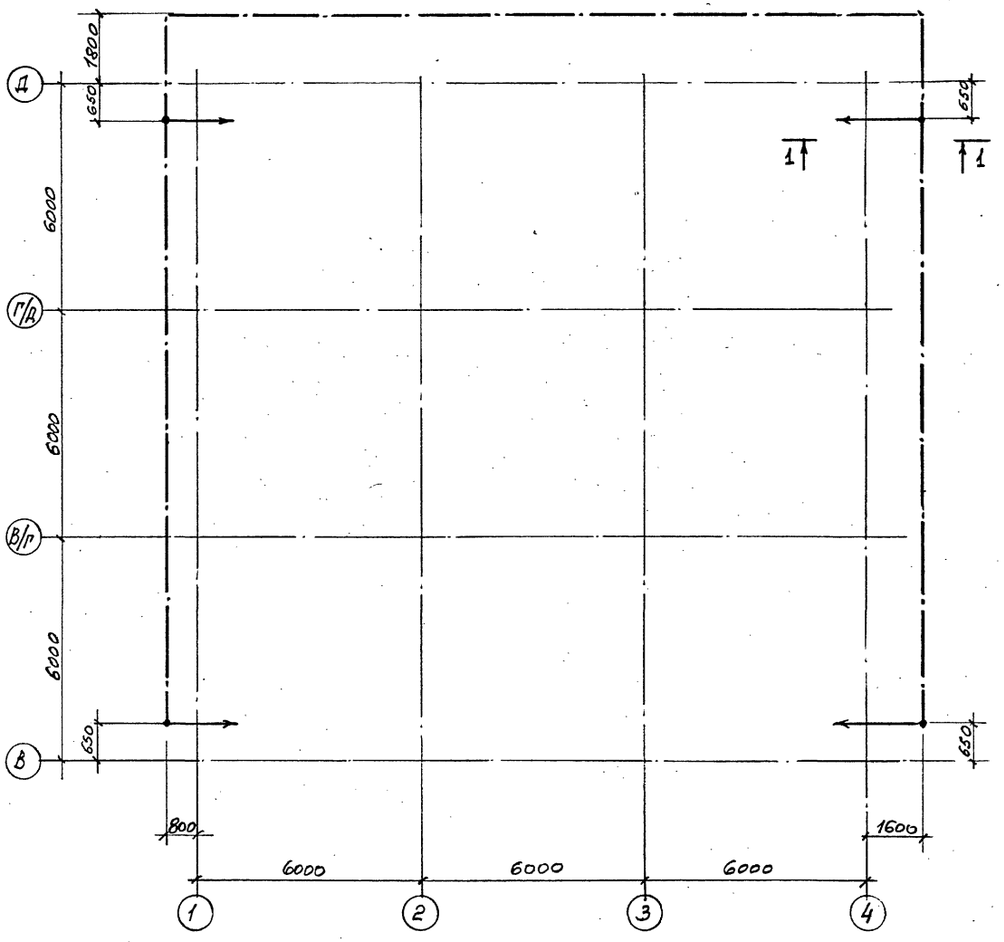

Поз.	Обозначение	Наименование	Кол.	Масса ед. кг	Примеч.
		Элементы			
		заземления			
1	Гост 19903-74	-40×6 : e= 58,7 п.м.	-	109,3	
2	—"—	-25×4 e= 3,85 п.м.	4	3,0	
3	Гост 8509-86	L40×4 e= 3,0 п.м.	4	7,7	

1-1

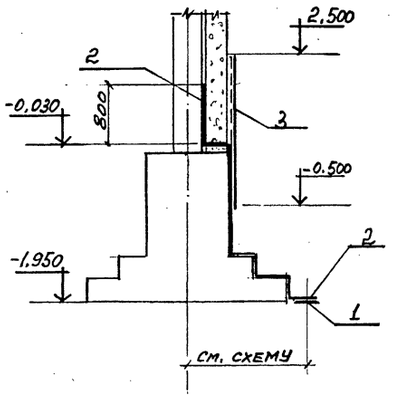

1. Углубленный заземлитель уложить на отм. -1,950.
2. Котлован засыпать только после укладки заземлителя и оформления акта на скрытые работы с участием электромонтажной, строительной и эксплуатирующей организаций.
3. Котлован необходимо засыпать грунтом, не засоренным строительным мусором.
4. На всех отводах поместить предупреждающие надписи, чтобы не повредить при засыпке котлована.

Нач. отд.	Палунин		12.94	ТП414-2-55.94-КЖ1			
Утвердил	Слепакова		12.94	Цех по получению пищевого спирта из картофеля, зерна и др. растительного сырья. Мощность 500 л/сутки	Стадия	Лист	Листов
Н. контроль	Слепакова		12.94		Р	21	
Проверил	Куприкова		12.94	Схема расположения углубленного заземлителя в осях „1-4"; „В-Д"	АО ГИПРОПЛАСТ		
Разработал	Баркова		12.94				

Привязан

Инв. №

Инв. № подл. | Подп. и дата | Взам. инв. № | 30 | Чудинов | 22.12

Ведомость рабочих чертежей основного комплекта марки КЖ2

Лист	Наименование	Примечание
2	Схемы расположения колонн к ригелей перекрытий на отм. 4.800 и 9.600 и балок покрытия.	
3	Разрезы 2-2 ÷ 4-4 к листу 2	
4	Схемы расположения плит перекрытий на отм. 3.000; 4.800 и 9.600.	
5.	Схемы расположения плит покрытия и набетонок на кровле.	
6	Схемы расположения панелей стен по осям „1", „4", „В", „Д".	
7.	Схема расположения элементов лестницы в осях 3-4, Д.	

Ведомость спецификаций

Лист	Наименование	Примечание
2,3	Спецификация к схемам расположения колонн, ригелей и балок покрытия.	
4	Спецификация к схеме расположения плит перекрытия.	
5	Спецификация к схеме расположения плит покрытия.	
6	Спецификация к схеме расположения панелей стен.	
7	Спецификация к схеме расположения элементов лестницы.	

Ведомость основных комплектов чертежей марки КЖ.

Обозначение	Наименование	Примечан.
КЖ 1	Конструкции железобетонные Подземная часть	
КЖ2	Конструкции железобетонные Надземная часть.	

Настоящим удостоверяется соответствие проектной документации марки КЖ2 действующим требованиям экологических, санитарно-гигиенических и противопожарных норм. Безопасная работа установок с взрывопожарным характером процессов гарантируется при условии выполнения мероприятий, предусмотренных проектом.

Главный инженер проекта Бояринцева И.Н.

Ведомость ссылочных и прилагаемых документов.

Обозначение	Наименование	Примечание
	Ссылочные документы	
1.420-12, вып.1;2;3	Конструкции многоэтажных производственных зданий с сетками колонн 6х6 и 9х6м.	
	Железобетонные колонны с применением стыков на ванной сварке.	
1.420-12, вып. 7	Железобетонные торцевые ригели с полками для опирания плит пролетом 9м.	
ИИ 23-2/70	Железобетонные ригели пролетом 9м с полками для опирания плит.	
1.420-12, вып. 12	Детали сопряжения плит перекрытий типа 1 с опиранием на полки ригелей.	
1.420-12, вып. 16	Разные стальные конструктивные элементы.	
1.420-12, вып. 10	Детали сопряжений конструктивных элементов несущего каркаса для зданий с перекрытиями типа 1.	
ИИ 29-2/70	Разные стальные конструктивные элементы для зданий с перекрытиями типа 1 из плит, опирающихся на полки ригелей.	
ТДМ 22-1/70	Детали сопряжений конструктивных элементов несущего каркаса.	
1.442.1-1.87, в.1;3	Плиты перекрытий железобетонные ребристые высотой 400мм, укладываемые на полки ригелей.	
1.465.1-17, в. 1	Плиты железобетонные ребристые размером 3х6 для покрытий одноэтажных производственных зданий.	
1.465.1-20, в.1; в.2	Плиты железобетонные ребристые размером 1,5х6 м для покрытий одноэтажных производственных зданий.	
1.141-1, в. 63	Панели перекрытий железобетонные многопустотные.	
2.400-12.93, в.1	Монтажные узлы сопряжений сборных железобетонных конструкций одноэтажных производственных зданий.	
1.462.1-3/89, в. 1	Железобетонные стропильные решетчатые балки для покрытий одноэтажных зданий.	
1.030.1-1/88, в. 2-3	Панели из легких и ячеистых бетонов толщиной 300мм для стен производственных зданий. Опалубка и армирование. Раб. чертежи.	

Ведомость ссылочных и прилагаемых документов.

Обозначение	Наименование	Примечание
1.030.1-1/88, в. 3-2	Монтажные узлы стен многоэтажных зданий с высотами этажей 3,6; 4,2; 4,8; 5,4; 6,0; 7,2 м.	
1.030.1-1/88, в.3-3	Монтажные узлы стен одноэтажных производственных зданий.	
1.030.1-1/88, в. 4-2	Изделия соединительные стальные для стен производственных зданий.	
1.030.1-1/88. в. 4-3	Стальные изделия элементов фахверка	
1.494-24, в. 1	Стаканы для крепления крышных вентиляторов, дефлекторов и зонтов.	
ГОСТ 23279-85	Сетки арматурные сварные для железобетонных конструкций и изделий.	
1.400-15, в. 1	Унифицированные закладные изделия железобетонных конструкций для крепления технологических коммуник.	
	Прилагаемые документы	
т.п. 414-2-55.94, альб. 6	Строительные изделия.	
т.п. 414-2-55.94, альб. 12	Ведомости потребности в материалах.	

Ведомость объемов сборных бетонных и железобетонных конструкций по чертежам основного комплекта КЖ2

N п/п	Наименование	Код	Кол. м3	Примеч.
1	Колонны	582100	38,56	
2	Ригели	582500	35,04	
3	Балки покрытия	582200	13,84	
4	Плиты перекрытий	584200	46,55	
5	Плиты покрытий	584100	19,40	
6	Панели стеновые	583100	216,84	
	Итого:		370,23	

Привязан:

Инв. N

ТП 414-2-55.94-КЖ2

Гл.инж.пр.	Бояринцева		12.94
Нач.отдела	Пахунин		12.94
Утвердил	Слепакова		12.94
Н.контроль	Слепакова		12.94
Проверил	Слепакова		12.94
Разработал	Легалина		12.94

Цех по получению пищевого спирта из картофеля, зерна и др. растительного сырья. мощность 500 л/сутки.

Общие данные

стадия	лист	листов
Р	1	

А.О. ГИПРОПЛАСТ

Инв.N подл. | Подпись и дата | Взам.инв.N

Схема расположения колонн и ригелей перекрытий на отм. 4.800 и 9.600

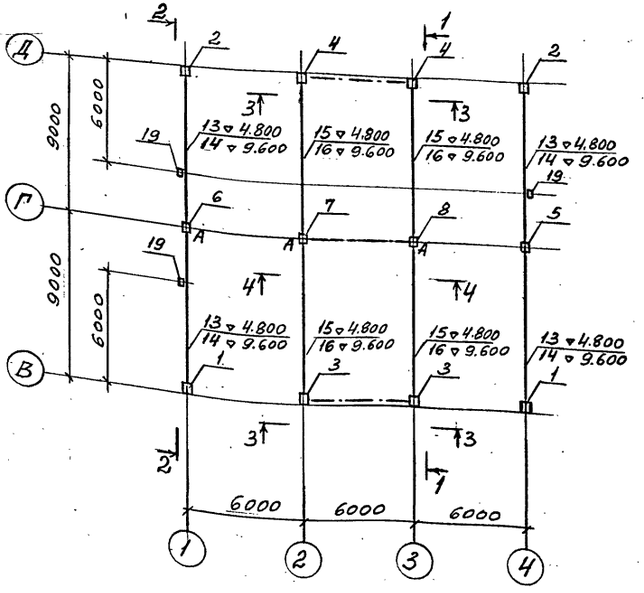

Схема расположения колонн и балок покрытия

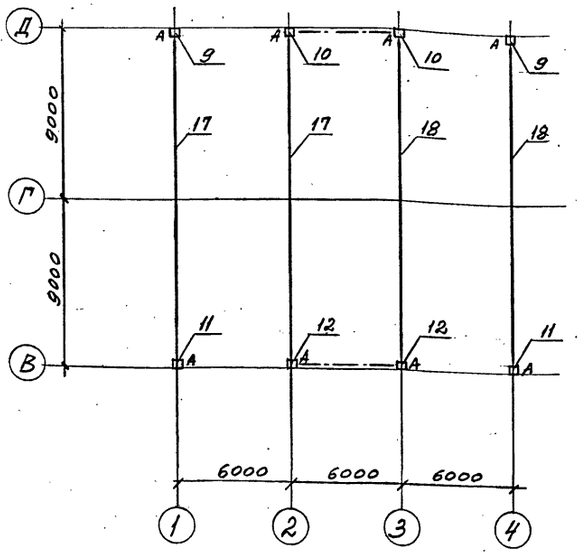

1-1

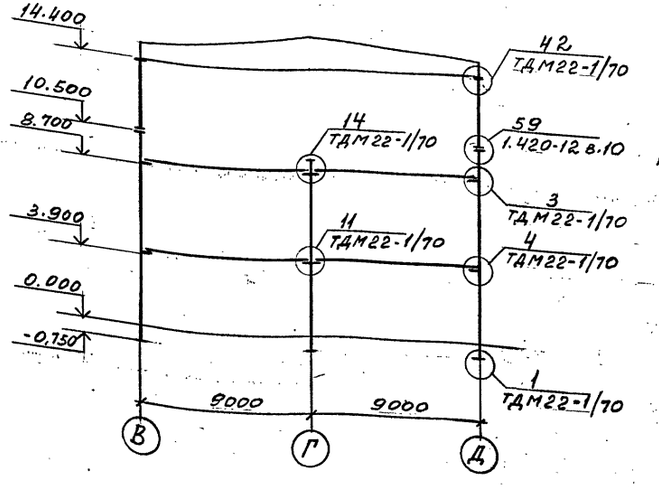

1. Разрезы 2-2 ÷ 4-4 зоны на листе
2. Знак „А" служит для ориентации колонн при монтаже.

Спецификация к схемам расположения колонн, ригелей и балок

Поз.	Обозначение	Наименование	Кол.	Масса ед, кг	Примечание
		Колонны			
1	ТП КЖИ.01	К17б-5-5-1	2	6600	
2	ТП КЖИ.02	К17б-5-5-2	2	6600	
3	ТП КЖИ.01	К17б-5-1-1	2	6600	
4	ТП КЖИ.02	К17б-5-1-2	2	6600	
5	1.420-12 в. 2	К36а-4-5	1	4800	
6	ТП КЖИ.03	К36а-4-5-1	1	4800	
7	ТП КЖИ.03	К36а-4-1-1	1	4800	
8	ТП КЖИ.03	К36а-4-1-2	1	4800	
9	ТП КЖИ.04	КВ1-1	2	1560	
10	ТП КЖИ.04	КВ1-2	2	1560	
11	ТП КЖИ.06	КВ1-3	2	1560	
12	ТП КЖИ.06	КВ1-4	2	1560	
		Ригели			
13	1.420-12 в.7	Б42-1	4	5750	
14	"	Б43-1	4	5950	
15	ИИ23-2/70	ИБ4-2	4	6480	
16	"	ИБ5-2	4	6730	
		Балки			
17	ТП КЖИ.07	1БДР18-4АIVТ-1	2	8400	
18	ТП КЖИ.07	1БДР18-4АIVТ-2	2	8400	
		Стойки фахверка			
19	1.030.1-1/88 в. 4-3	СФ20	6	200	
20	"	СВ14	3	84	
21	ТП ЕЖИ11	СФ-1Н	3	194	
		Связи			
22	ИИ29-2/70	СП2	8	440	
23	"	СП18	2	260	
		Насадки			
24	1.030.1-1/88 в. 4-2	НФ7	3	30	
25	"	НУ7	2	50	
26	"	НУ8	1	50	

Инв. № подл. | Подп. и дата | Взам. инв. №

Привязан.

Нач. отд.	Полужин		12.94	
Утвердил	Слепаков		12.94	
Н. контроль	Слепакова		12.94	
Проверил	Слепакова		12.94	
Разработал	Куприков		12.94	

ТП414-2-55.94-КЖ2

Цех по получению пищевого спирта из картофеля, зерна и др. растительного сырья, мощность 500 л/сутки

Стадия	Лист	Листов
Р	2	

Схемы расположения колонн и ригелей перекрытий на отм. 4.800 и 9.600 и балок покрытия

АО ГИПРОПЛАСТ

2 - 2

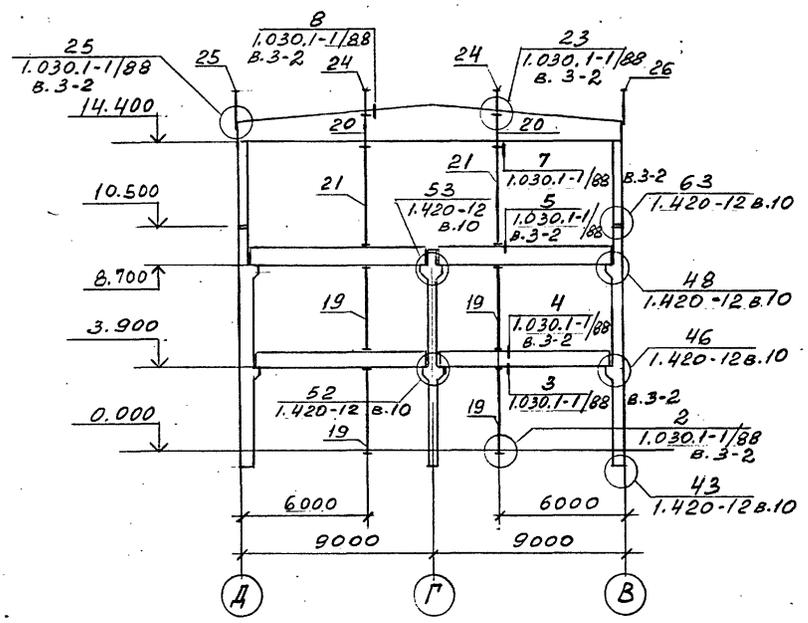

3 - 3

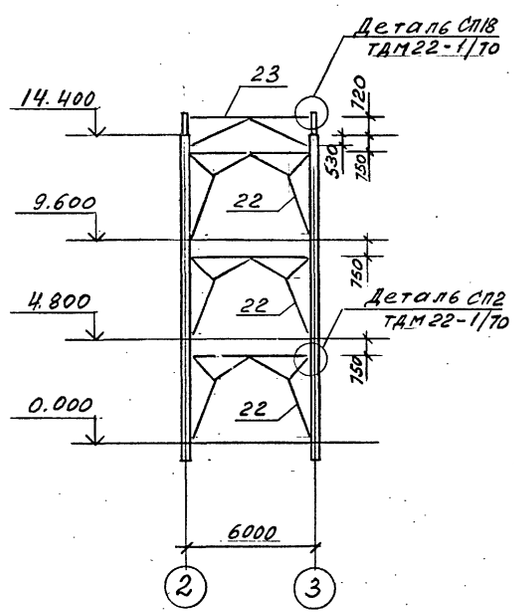

4 - 4

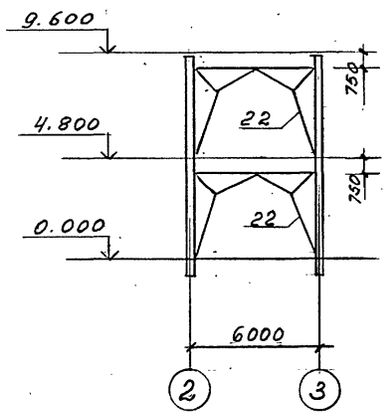

Спецификация к схемам расположения колонн, ригелей и балок

Поз.	Обозначение	Наименование	Кол.	Масса ед.кг	Примечание
		Изделия соединительные			
	ИИ29-2/70	ММ2	24	1,4	
	"	ММ3	40	0,9	
	"	ММ5	6	6,3	
	"	ММ6	6	7,4	
	"	ММ12	16	0,1	
	"	ММ13	16	0,6	
	"	ММ14	8	5,7	
	1.420-12 в. 16	ММ64	4	1.6	
	"	ММ65	8	2.1	
	"	ММ67	8	0,9	
	"	ММ69	32	0,1	
	"	ММ70	64	0,5	
	"	ММ74	12	1,9	
	"	ММ82	4	2,9	
	1.030.1-1/88 в.4-2	Т11	6	10,8	
	"	Т15	6	7,0	
	"	Т16	6	2,2	
	"	Т26	3	5,9	

1. Данный лист смотреть с листом 3
2. Связи оштукатурить по сетке толщиной 10мм
3. Соединительные элементы защитить от коррозии путем нанесения пентафталевых эмалей по глифталевым грунтовкам в соответствии с требованиями СНиП 2.03.11-85

Инв.№ подл. | Подп. и дата | Взам. инв.№

Привязан

Инв.№

Нач. отд.	Палунин		12.94
Утвердил	Слепакова		12.94
Н.контроль	Слепакова		12.94
Проверил	Слепакова		12.94
Разработал	Куприков		12.94

ТП 414-2-55.94-КЖ2

Цех по получению пищевого спирта из картофеля, зерна и др. растительного сырья, мощность 500л/сутки

Стадия	Лист	Листов
Р	3	

Разрезы 2-2÷4-4 к листу 2

АО ГИПРОПЛАСТ

Схема расположения плит перекрытия на отм. 3.000; 4.800.

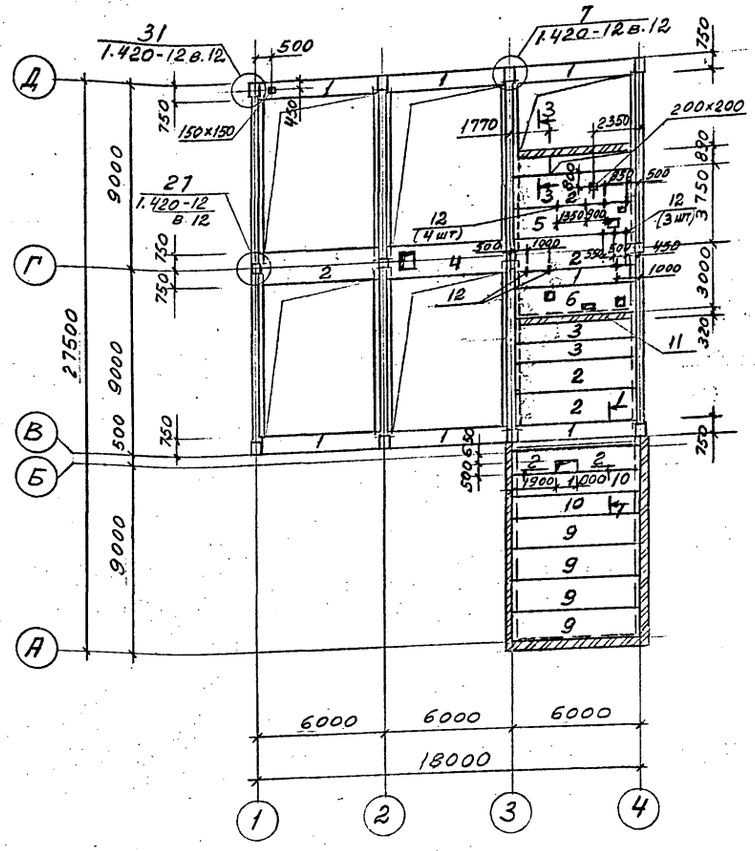

Схема расположения плит перекрытия на отм. 9.600

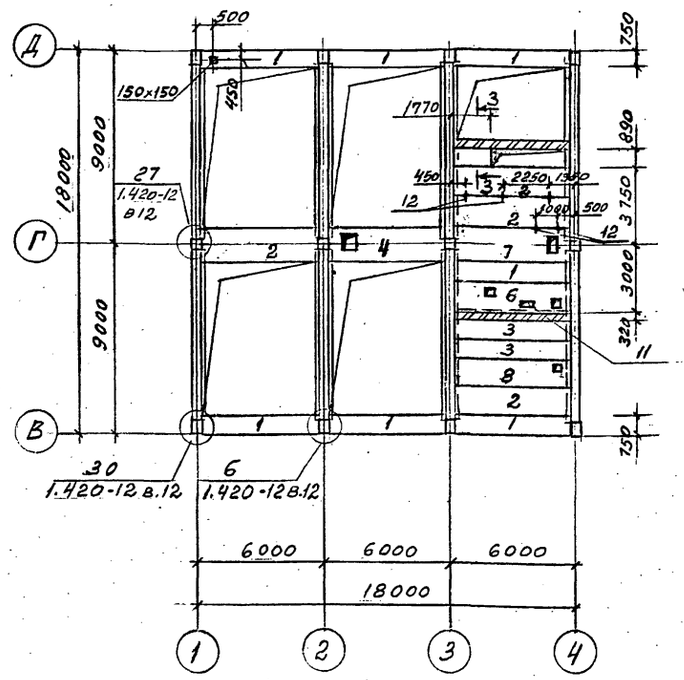

Спецификация к схеме расположения плит перекрытия

Поз.	Обозначение	Наименование	Кол.	Масса ед, кг	Примечание
		Плиты перекрытия			
1	1.442.1-1.87 в.3	1П7 - 2АIIIТ	14	1500	
2	1.442.1-1.87 в.1	1П3 - 2АIVТ	9	2200	
3	"	1П5 - 2АIVТ	4	1700	
4	ТП КЖИ	1П3 - 2АIVТ - 1	2	2200	
5	ТП КЖИ	1П3 - 2АIVТ - 2	1	2200	
6	ТП КЖИ	1П3 - 2АIVТ - 3	2	2200	
7	ТП КЖИ	1П3 - 2АIVТ - 4	1	2200	
8	ТП КЖИ	1П3 - 2АIVТ - 5	1	2200	
9	1.141-1 в. 63	ПК60.15 - 8АтVТ	4	2800	
10	1.141-1 в. 63	ПК 60.12 - 8АтVТ	2	2100	
		Изделия соединительные			
	ИН29-2/70	ММ17	6	0,4	
	"	ММ20	12	20,5	
	"	ММ21Т	6	21,2	
	"	ММ21Н	6	21,2	
	"	ММ22	8	2,3	
	"	ММ28	4	9,5	
11	ТП КЖИ14	Деталь закл. 3Д3	2	19,3	
12	ТП КЖИ15	Деталь закл. 3Д4	15	5,2	
		Сечение 1-1	1		
13	ГОСТ 8240-89	[22 l=6180	2	130	
14	ГОСТ 23279-85	Сетка 4С $\frac{6АI-200}{6АIII-150}$ 110×590	1	17	
15	ГОСТ 5781-82*	ф10АIII l=1080	6	0,7	
		Материалы Бетон класса В15		0,46м³	
		Сечение 3-3	2		
16	ГОСТ 23279-85	Сетка 4С $\frac{6АI-200}{6АIII-150}$ 85×170	1	4,0	
		Материалы			
		Бетон класса В15		0,13м³	

1-1

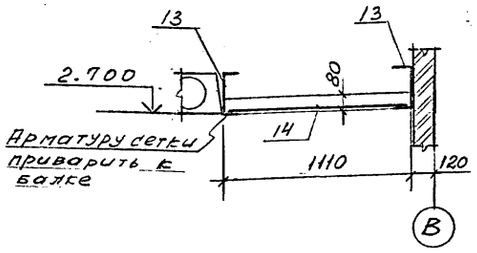

2-2

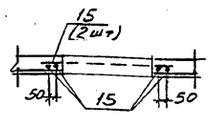

3-3

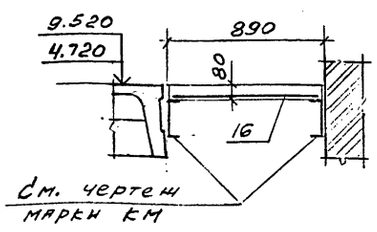

Соединительные элементы защитить от коррозии путем нанесения пентафталевых эмалей по глифталевым грунтовкам в соответствии с требованиями СНиП 2.03.11-85

Нач. отд.	Палунин		12.94	ТП 414-2-55.94 - КЖ2
Утвердил	Слепакова		12.94	
Н.контроль	Слепакова		12.94	Цех по получению пищевого спирта из картофеля, зерна и др. растительного сырья. Мощность 500л/сутки
Проверил	Слепакова		12.94	Схемы расположения плит перекрытий на отм. 3.000; 4.800 и 9.600
Разработал	Купянкова		12.94	

Стадия	Лист	Листов
Р	4	

АО ГИПРОПЛАСТ

Привязан

Инв. №

Инв. № подл. | Подп. и дата | Взам. инв. №

ТМОI | Куликов | Быстровская | 12.94

Схема расположения плит покрытия

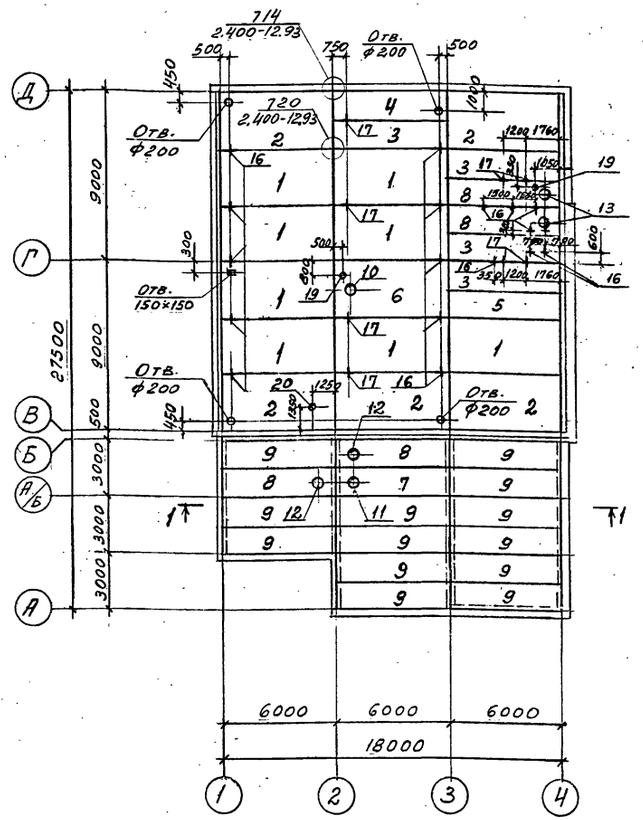

1-1

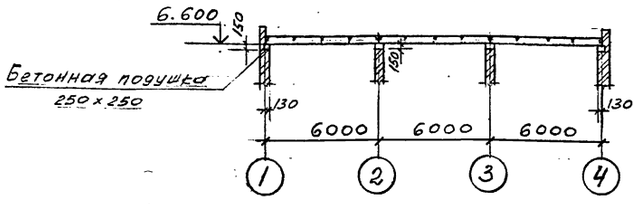

Схема расположения набетонок на кровле

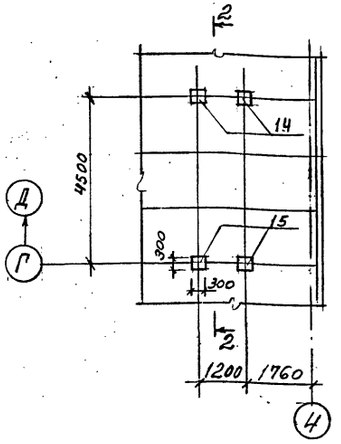

2-2

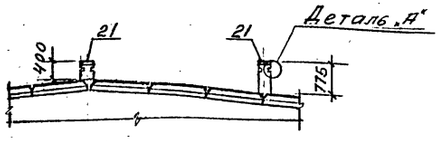

Деталь „А"

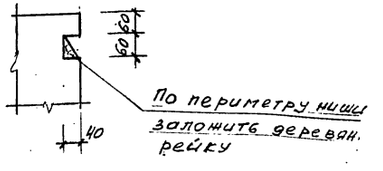

Узлы приняты по серии 2.400-12.93

Спецификация к схеме расположения плит покрытия

Поз.	Обозначение	Наименование	Кол.	Масса ед, кг	Примечание
		Плиты покрытия			
1	1.465.1-17 в. 1	3ПГ6-4АТВ	8	2680	
2	"	3ПГ6-4АТВ-б	5	2680	
3	1.465.1-20 в.1	4ПГ6-3АТВ	4	1500	
4	"	4ПГ6-3АТВ-б	1	1500	
5	1.465.1-20 в.2	4ПЛ6-1АТВ	1	1200	
6	1.465.1-17 в. 1	3ПВ6-5АТВ-10	1	3630	
7	1.465.1-20 в.1	4ПВ6-5АТВ-7	1	1900	
8	"	4ПВ6-5АТВ-4	4	2000	
9	"	4ПГ6-5АТВ	13	1500	
		Стаканы			
10	1.494-24 в.1	СБ10Б-1	1	280	
11	"	СБ7А-1	1	290	
12	"	СБ4А-1	2	150	
13	"	СБ4Б-1	2	160	
		Набетонки			
14	Данный лист	НБ1	2		
15	Данный лист	НБ2	2		
		Стальные элементы			
16	ТП КЖИ12	Деталь закл. ЗД1	17	1,8	
17	ТП КЖИ13	Деталь закл. ЗД2	4	7,6	
18	ТП КЖИ12	Деталь закл. ЗД6	4	2,0	
19	ТП КЖИ17	Деталь закл. ЗД7	2	3,0	
20	ТП КЖИ17	Деталь закл. ЗД8	1	3,6	
		Набетонки НБ1; НБ2			
		Сборочные единицы			
21	1.400-15.В1.130-32	Деталь закл МН122-3	1	4,5	
		Материалы: бетон В15			
		НБ1-0,07м³; НБ2-0,04м³			

Инв. № подл.	Подп. и дата	Взам. инв. №	ТМОI	Куликов	12.94
			ОВ	Быстровская	
			ВК	Рудневая	

Привязан

Инв. №

Нач. отд.	Палунин		12.94
Утвердил	Слепакова		12.94
Н. контроль	Слепакова		12.94
Проверил	Слепакова		12.94
Разработал	Куприкова		12.94

ТП 414-2-55.94-КЖ2

Цех по получению пищевого спирта из картофеля, зерна и др. растительного сырья. Мощность 500 л/сутки

Схемы расположения плит покрытия и набетонок на кровле

Стадия	Лист	Листов
Р	5	

АО ГИПРОПЛАСТ

Схема расположения панелей стен по оси „1"

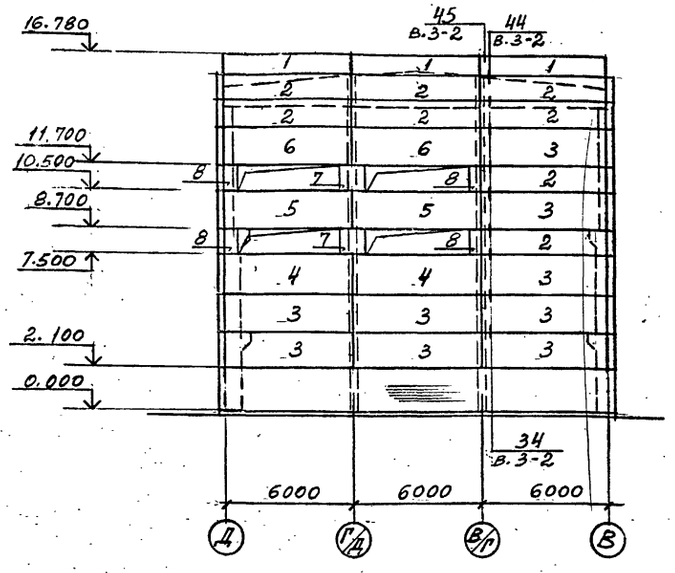

Схема расположения панелей стен по оси „Д"

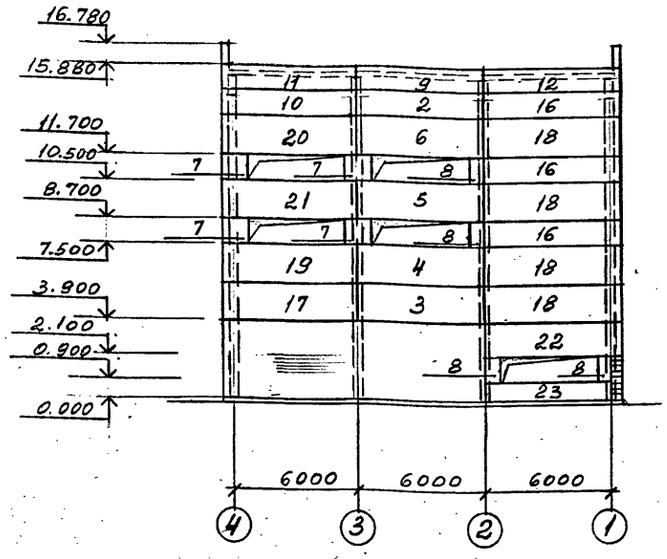

Схема расположения панелей стен по оси „4"

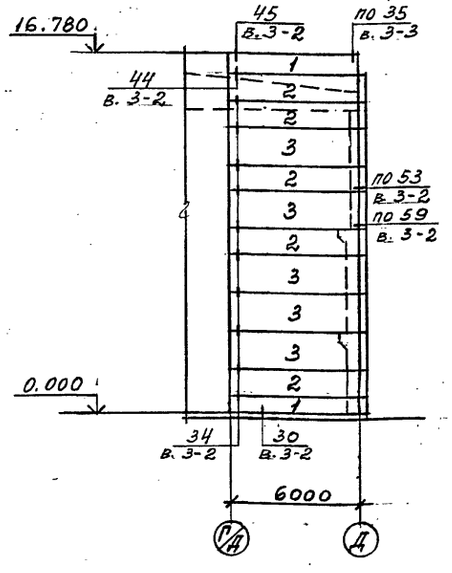

Схема расположения панелей стен по оси „В"

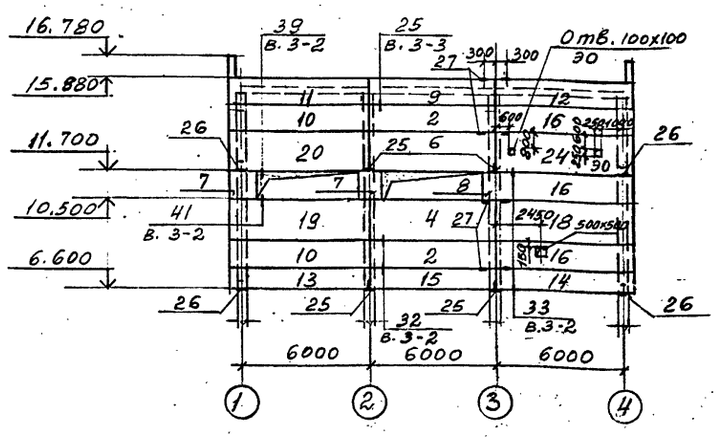

Спецификация к схеме расположения панелей стен

Поз.	Обозначение	Наименование	Кол.	Масса ед.кг	Примечание
		Панели стеновые			
1	1.030.1-1/88 в.2-3	ПС60.9.3,0-3.л-20	5	2160	
2	"	ПС60.12.3,0-3.л-20	16	2880	
3	"	ПС60.18.3,0-3.л-20	15	4320	
4	"	ПС60.18.3,0-3.л-21	4	4320	
5	"	ПС60.18.3,0-3.л-41	3	4320	
6	"	ПС60.18.3,0-3.л-31	4	4320	
7	"	ПС12.12.3,0-л	8	580	
8	"	ПС6.12.3,0-л	9	290	
9	"	ПС60.12.3,0-3.л-50	2	2160	
10	"	ПС66.12.3,0-3.л-20.1	3	3160	
11	"	ПС66.12.3,0-3.л-50.1	2	3160	
12	"	ПС66.12.3,0-3.л-50.2	2	3160	
13	"	ПС66.9.3,0-3.л-70.1	1	2370	
14	"	ПС66.9.3,0-3.л-70.2	1	2370	
15	"	ПС60.9.3,0-3.л-70	1	2160	
16	"	ПС66.12.3,0-3.л-20.2	6	3160	
17	"	ПС66.18.3,0-3.л-20.1	1	4730	
18	"	ПС66.18.3,0-3.л-20.2	5	4730	
19	"	ПС66.18.3,0-3.л-24.1	2	4730	
20	"	ПС66.18.3,0-3.л-34.1	2	4730	
21	"	ПС66.18.3,0-3.л-44.1	1	4730	
22	"	ПС66.18.3,0-3.л-34.2	1	4730	
23	"	ПС60.9.3,0-3л-21	1	2160	
24	"	ПС66.18.3,0-3л-70.2	1	4730	
		Консоли опорные			
25	1.030.1-1/88 в.4-2	РК4	4	22.7	
26	"	ТК2	4	18.6	
		Изделия соединительные			
	1.030.1-1/88 в.4-2	Т3	130	0,4	
	"	Т5	24	0,4	
	"	Т8	34	0,5	
	"	Т17	12	0,6	
	"	Т19	12	0,7	
	"	Т28	44	4,25	
27	ТП КЖИ16	ЗД5	8	5,1	

1. Стеновые панели приняты из керамзитобетона $\gamma = 1100 кг/м^3$ толщиной 300мм по серии 1.030.1-1/88 в.2-3
2. Узлы приняты по серии 1.030.1-1/88 в.3-2; 3-3.
3. Все стальные соединительные элементы и опорные консоли должны быть защищены от коррозии цинковым покрытием толщиной 120÷180мкм.

Привязан

Инв.№

Нач.отд.	Палукин		12.94
Утвердил	Слепакова		12.94
Н.контроль	Слепакова		12.94
Проверил	Слепакова		12.94
Разработал	Куприянова		12.94

ТП414-2-55.94-КЖ2

Цех по получению пищевого спирта из картофеля, зерна и др. растительного сырья. Мощность 500 л/сутки

Стадия	Лист	Листов
Р	6	

Схемы расположения панелей стен по осям 1; 4; В; Д

АО ГИПРОПЛАСТ

Инв.№ подл. | Подп. и дата | Взам.инв.№ | Инв.№ дубл. | Подп. и дата

Схема расположения элементов лестницы

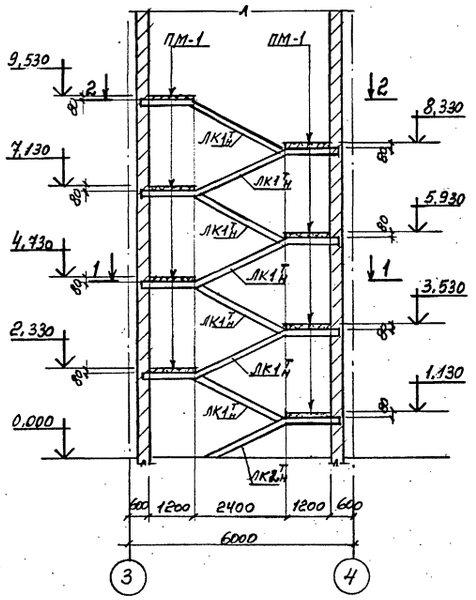

1 - 1

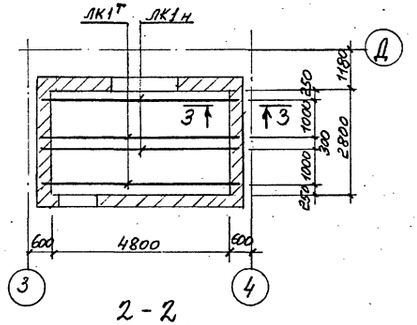

2 - 2

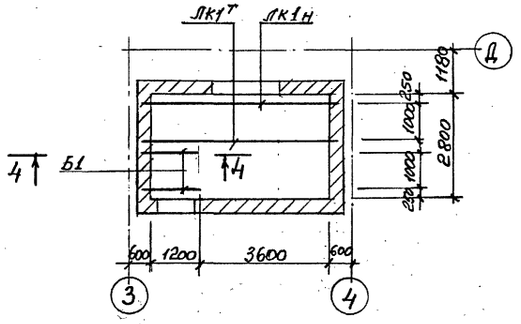

3 - 3

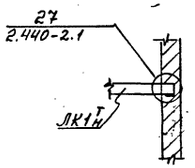

4 - 4

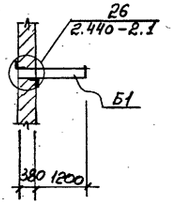

Плита ПМ1

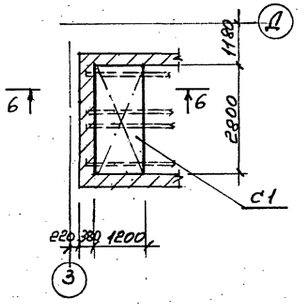

ЛК1Т Н

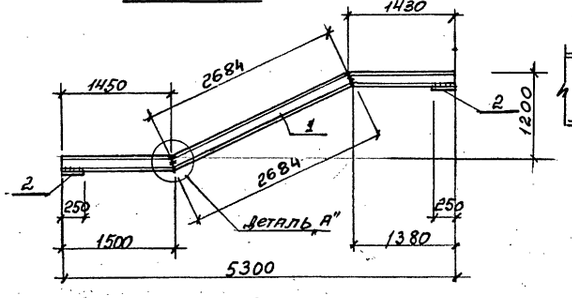

Б1

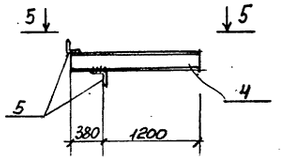

5 - 5

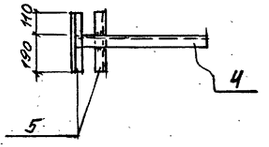

ЛК2Т Н

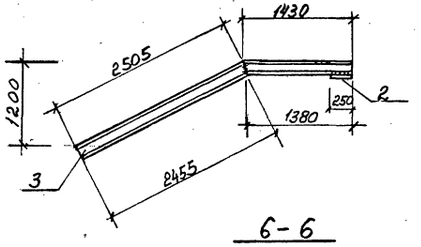

6 - 6

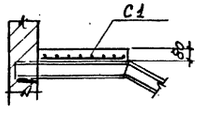

Деталь „А"

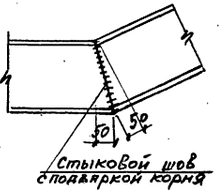

Поз.	ОБОЗНАЧЕНИЕ	НАИМЕНОВАНИЕ	Кол	Масса ед., кг.	Примечание
	Данный лист	Косоуры ЛК1Т	7	126,9	
	—"—	Косоуры ЛК1Н	7	126,9	
	—"—	Косоуры ЛК2Т	1	87,6	
	—"—	Косоуры ЛК2Н	1	87,6	
	—"—	Балка Б1	2	39,0	
	—"—	Плита ПМ1	8	-	
		Косоур ЛК1Т Н			
		Сборочные единицы			
1		[22 Гост 8240-89			
		ℓ = 5564	1	116,9	
2		-180×14 Гост 19903-74			
		ℓ = 250	2	5,0	
		Косоур ЛК2Т Н			
		Сборочные единицы			
3		[22 Гост 8240-89			
		ℓ = 3935	1	82,6	
2		-180×14 Гост 19903-74			
		ℓ = 250	1	5,0	
		Балка Б1			
		Сборочные единицы			
4		[22 Гост 8240-89			
		ℓ = 1580	1	33,2	
		L90×7 Гост 8509-86			
		ℓ = 300	2	2,9	
		Плита ПМ1			
		Сборочные единицы			
С1	Гост 23279-85	Сетка 4С $\frac{6АI-200(150)}{6АIII-100}$ 278×118 $\frac{40}{15}$	1	51,1	
		Материалы			
		Бетон В 15		0,27 м³	

Балки и косоуры оштукатурить по сетке толщиной 20 мм

ТП414-2-55.94-КЖ2

Нач. отд.	Палукин		12.94	Цех по получению пищевого спирта из картофеля, зерна и др. растительного сырья. Мощность: 500л/сутки	Стадия	Лист	Листов
Утвердил	Слепакова		12.94		Р	7	
Н.контроль	Слепакова		12.94	Схема расположения элементов лестницы в осях „3-4", „Д"	АО ГИПРОПЛАСТ		
Проверил	Куприкова		12.94				
Разработал	Баркова		12.94				

Привязан

Инв. №

Инв. № подл. | Подп. и дата | Взам. инв. №

Ведомость рабочих чертежей основного комплекта марки КМ

Лист	Наименование	Примечание
1	Общие данные	
2	Техническая спецификация металла (начало)	
3	Техническая спецификация металла (продолжение)	
4	Техническая спецификация металла (продолжение)	
5	Техническая спецификация металла (продолжение)	
6	Техническая спецификация металла (окончание)	
7	Схемы расположения подвесных путей.	
8	Узлы 1÷5	
9	Схемы расположения площадок на отм. 2.200; 2.400	
10	Схема расположения площадки на отм. 2.200 и опор на отм. 0.000; -1.500	
11	Схемы расположения площадок на отм. 3.800; 6.900.	
12	Схема расположения площадок на отм. 4.800; 5.400.	
13	Сечения 1-1 ÷ 8-8 к листу КМ-12	
14	Схемы расположения площадки на отм. 6.400 и опор на отм. 4.800.	
15	Схема расположения площадки на отм. 7.000.	
16	Схема расположения площадки на отм. 9.600.	
17	Схема расположения опор на отм. 10.400.	
	Сечения к листу 16.	
18	Схема расположения площадки на отм. 12.500.	
19	Схема расположения опор на отм. 13.400.	
	Сечения 1-1 ÷ 3-3 к листу 18.	
20	Схема расположения площадки на отм. 12.600	
21	Опоры ОП1 ÷ ОП7	
22	Схемы расположения металлоконструкций на кровле и пожарной лестницы по оси 3; В.	
23	Схемы расположения ограждения на кровле и приямков ПР4, ПР5.	
24	Схема расположения наружной лестницы в осях В-Г/1,4	
25	Схема опоры лестницы. Узлы 6÷11.	
26	Схемы расположения лестницы в осях 2-3, В и опор на отм. 9.600	

Ведомость ссылочных и прилагаемых документов.

Обозначение	Наименование	Примечание
	Ссылочные документы	
1.426.2-6.81/91	Балки путей подвесного транспорта.	
1.450.3-6, в.0-1,1	Лестницы, площадки, стремянки и ограждения стальные производственных зданий промышленных предприятий.	
2.440-2, в.1	Узлы стальных конструкций производственных зданий промышленных предприятий. Шарнирные узлы балочных клеток и рамные узлы примыкания ригелей к колоннам	

Ведомость рабочих чертежей основного комплекта марки КМ

Лист	Наименование	Примечание
27	Схемы расположения перекрытия приямка в осях 1-2, А/Б и площадки на отм. 2.000	
28	Схемы расположения перекрытия приямка ПР1, площадки на отм. -1.800 и ограждения приямка ПР3	
29	Схема расположения перекрытия приямка в осях 2-3, В.	
30	Схема расположения конструкций навеса.	

Общие указания.

1. Чертежи комплекта КМ разработаны в соответствии с требованиями главы СНиП II-23-81*.
2. Нагрузки и исходные климатические данные принятые в проекте:
   - нормативное значение снеговой нагрузки - 1кпа (для III района)
   - нормативное значение ветрового давления - 0,38кпа (для III-ма)
   - расчетная зимняя температура (средняя наиболее холодной пятидневки) минус 30°.
3. Изготовление, монтаж и приемка конструкций должны производиться в соответствии с требованиями главы СНиП II-23-81*.
4. Монтажные соединения на болтах и сварке.
5. Сварку выполнять электродами Э42 ГОСТ 9467-80.
6. Количество и диаметр болтов, высоты и длины сварных швов определяются при разработке чертежей КМД в соответствии с деталями типовых узлов и расчетными усилиями, приведенными на чертежах комплекта. Минимальные толщины сварных швов принимать в соответствии с табл. 38 главы СНиП II-23-81*.
7. Антикоррозийная защита металлических конструкций обеспечивается нанесением на открытые поверхности пентафталевых эмалей по глифталевым грунтовкам в соответствии с требованиями СНиП 2.03.11-85.
8. Болтовые соединения элементов путей подвесного транспорта выполнять только на болтах из спокойной стали, применение кипящей или автоматной стали не допускается.
9. На ездовые поверхности балок-путей подвесного транспорта защитное покрытие не наносить.

Настоящим удостоверяется соответствие проектной документации марки КМ действующим требованиям экологических, санитарно-гигиенических и противопожарных норм. Безопасная работа установок с взрыво-пожарным характером процессов гарантируется при условии выполнения мероприятий, предусмотренных проектом.

Главный инженер проекта Бояринцева Н.И.

Инв.N подл. | Подпись и дата | Взам.инв.N

Привязан:

Инв.N

ТП 414-2-55.94 - КМ

Гл.инж.пр.	Бояринцева		12.94	Цех по получению пищевого спирта из картофеля, зерна и др. растительного сырья. мощность 500 л/сутки.	стадия	лист	листов
Нач.отдела	Пялунин		12.94		Р	1	30
Утверд.	Слепякова		12.94				
Н.контроль	Слепякова		12.94	Общие данные	А.о. ГИПРОПЛАСТ		
Проверил	Слепякова		12.94				
Разработал	Легалина		12.94				

Техническая спецификация металла (начало)

Вид профиля и ГОСТ, ТУ	Марка металла и ГОСТ	Обозначение и размер профиля, мм	N п.п	Код: Марка металла	Код: Вид профиля	Код: Размер профиля	Количество, шт	Длина, мм	Масса металла по элементам конструкций, т: лестницы стремянки ограждения	подвесные пути	навес	стальные площадки	лестничн. площадки наружные	Общая масса т.	Масса потребности в металле по квартала м (заполняется изготовителем) т.: I	II	III	IV	Заполняется ВЦ
Типовые конструкции лестницы, стремянки, ограждения 1.450.3-6 вып. 1.		ЛХФ45-18.9	1				1		0,079					0,079					
		ЛХФ45-24.9	2				7		0,730					0,730					
	С 235	ЛХФ45-30.7	3				1		0,115					0,115					
	ГОСТ 27772-88*	ЛХФ45-30.9	4				5		0,663					0,663					
		ЛХВ60-18.9	5				1		0,075					0,075					
		ЛХВ45-24.9	6				6		0,594					0,594					
		ЛХФ60-18.9	7				2		0,110					0,110					
		ЛХФ60-24.9	8				2		0,148					0,148					
		СХ22	9				1		0,038					0,038					
		СХ34	10				2		0,113					0,113					
		СХ40	11				2		0,132					0,132					
		СХ52	12				1		0,089					0,089					
		СХ70	13				1		0,117					0,117					
		ЭПЛХ45-18	14				3		0,014					0,014					
		ЭСЛХ45-18	15				3		0,012					0,012					
		ЭПЛХ45-24	16				17		0,106					0,106					
		ЭСЛХ45-24	17				17		0,089					0,089					
		ЭПЛХ45-30	18				10		0,077					0,077					
		ЭСЛХ45-30	19				10		0,066					0,066					
		СЛХ45л	20				52		0,146					0,146					
		СЛХ45п	21				50		0,140					0,140					
		ДПУХ-45	22				28		0,007					0,007					
		ЭПЛХ-60-18	23				4		0,014					0,014					
		ЭСЛХ60-18	24				4		0,012					0,012					
		ЭПЛХ60-24	25				4		0,019					0,019					
		ЭСЛХ60-24	26				4		0,016					0,016					
		СЛХ60л	27				8		0,029					0,029					
		СЛХ60п	28				8		0,029					0,029					
		ДПУХ-60	29				6		0,002					0,002					
		ОГС-12.4	30				1		0,014					0,014					
		ОГС-18.4	31				2		0,038					0,038					

Инв.№ подл. | Подпись и дата | Взам. инв.№

Привязан:

Инв. №

Нач. отдела	Пялунин		12.94
Утвердил	Слепакова		12.94
Н. контроль	Слепакова		12.94
Проверил	Слепакова		12.94
Разработал	Легаднев		12.94

ТП 414-2-55.94 - КМ

Цех по получению пищевого спирта из картофеля, зерна и др. крахмалосодержащего сырья. мощность 500 л/сутки.

Техническая спецификация металла. (начало)

Стадия	Лист	Листов
Р	2	

А.о. ГИПРОПЛАСТ

Техническая спецификация металла (продолжение)

Вид профиля и ГОСТ, ТУ	Марка металла и ГОСТ	Обозначение и размер профиля, мм	N п.п	Код: Марка металла	Код: Вид профиля	Код: Размер профиля	Количество, шт	Длина, мм	Масса металла по элементам конструкций, т: лестницы, стремянки, ограждения	подвесные пути	навес	стальные площадки	чугунные площадки наружные	Общая масса т.	Масса потребности в металле по кварталам (заполняется изготовителем) т.: I	II	III	IV	Заполняется ВЦ
Типовые конструкции лестницы, стремянки, ограждения. 1.450.3-6 вып. 1		ОГС-30.4	32				1		0,029					0,029					
		ОГС-48.4	33				1		0,043					0,043					
	С 235	СПХ	34				261		0,710					0,710					
	ГОСТ 27772-88*	ЭППХ-9	35				37		0,060					0,060					
		ЭСПХ-9	36				37		0,052					0,052					
		ЭБПХ-9	37				37		0,107					0,107					
		ЭППХ-12	38				27		0,060					0,060					
		ЭСПХ-12	39				27		0,049					0,049					
		ЭБПХ-12	40				27		0,089					0,089					
		ЭППХ-15	41				6		0,016					0,016					
		ЭСПХ-15	42				6		0,014					0,014					
		ЭБПХ-15	43				6		0,025					0,025					
		ЭППХ-18	44				9		0,030					0,030					
		ЭСПХ-18	45				9		0,025					0,025					
		ЭБПХ-18	46				9		0,045					0,045					
		ЭППХ-24	47				14		0,062					0,062					
		ЭСПХ-24	48				14		0,052					0,052					
		ЭБПХ-24	49				14		0,095					0,095					
		ЭППХ-27	50				9		0,044					0,044					
		ЭСПХ-27	51				9		0,038					0,038					
		ЭБПХ-27	52				9		0,068					0,068					
		ЭППХ-30	53				14		0,077					0,077					
		ЭСПХ-30	54				14		0,066					0,066					
		ЭБПХ-30	55				14		0,119					0,119					
		ЭППХ-36	56				2		0,013					0,013					
		ЭСПХ-36	57				2		0,011					0,011					
		ЭБПХ-36	58				2		0,020					0,020					
	Итого:		59						5.915					5.915					
Всего профиля:			60						5.915					5.915					
Итого масса металла:			61						5.915					5.915					

Инв. N подл. | Подпись и дата | Взам. инв. N

Привязан:

Инв. N

Нач. отдела	Палунин		12.94
Утвердил	Слепакова		12.94
Н. контроль	Слепакова		12.94
Проверил	Слепакова		12.94
Разработал	Пегалина		12.94

ТП 414-2-55.94 - КМ

Цех по получению пищевого спирта из картофеля, зерна и др. растительного сырья. Мощность 500 л/сутки

Техническая спецификация металла (продолжение)

Стадия	Лист	Листов
Р	3	

А.О. ГИПРОПЛАСТ

Техническая спецификация металла (продолжение)

Вид профиля и ГОСТ, ТУ	Марка металла и ГОСТ	Обозначение и размер профиля, мм	N п.п	Код: Марка металла	Код: Вид профиля	Код: Размер профиля	Количество, шт	Длина, мм	Масса металла по элементам конструкций, т: Лестницы стремянки, ограждения	Подвесные пути	Навес	Стальные площадки	Лестничн. площадки наружные	Общая масса т.	Масса потребности в металле по кварталам (заполняется изготовителем) т.: I	II	III	IV	Заполняется ВЦ
Нетиповые конструкции																			
Двутавры стальные горячекатаные с параллельными гранями полок по ГОСТ 26020-83	С 255	I 23 Б1	62							0,320				0,320					
	ГОСТ 27772-88*	I 26 Б1	63							0,340		0,340		0,680					
	Итого:		64							0,660		0,340		1.000					
	С 245	I 23 Б1	65								0,520	0,320		0.840					
	ГОСТ 27772-88*	I 30 Б1	66									0,470		0,470					
	Итого:	I 35 Б1	67									1.110		1.110					
Всего профиля:			68								0,520	1.900		2,420					
Сталь горячекатаная. Балки двутавровые по ГОСТ 8239-89	С 255	I 20	69							0.660	0,520	2,240		3,420					
	ГОСТ 27772-88*		70							0,770				0,770					
	Итого:																		
	С 275	I 16	71							0,770				0,770					
	ГОСТ 27772-88*		72							0,230									
	Итого:																		
Всего профиля:			73							0,230				0,230					
Сталь горячекатаная. Швеллеры. по ГОСТ 8240-89			74							1,000				1.000					
	С 245	[16	75									1.000	2,210	3.210					
	ГОСТ 27772-88*	[18	76									0,170		0,170					
		[20	77							0,160		4.290		4,450					
		[22	78									1.220		1.220					
		[24	79									0,960		0.960					
		[27	80									1.610		1.610					
	Итого:	[30	81									0.690		0.690					
			82							0,160		9,940	2,210	12,31					
	С 235	[8	83									0,030		0,030					
	ГОСТ 27772-88*	[10	84									0,040		0,040					
		[12	85									2,790		2,790					
		[14	86									1.390		1.390					

Инв. N подл. | Подпись и дата | Взам. инв. N

Привязан:

Инв. N

Нач. отдела	Палунин	[signature]	12.94
Утвердил	Слепакова	[signature]	12.94
Н. контроль	Слепакова	[signature]	12.94
Проверил	Слепакова	[signature]	12.94
Разработал	Легалина	[signature]	12.94

тп 414-2-55.94 - КМ

Цех по получению пищевого спирта из картофеля, зерна и др. растительного сырья мощность 500 л/сутки

Техническая спецификация металла. (продолжение)

Стадия	Лист	Листов
Р	4	

А.О. ГИПРОПЛАСТ

Техническая спецификация металла

Вид профиля и ГОСТ, ТУ	Марка металла и ГОСТ	Обозначение и размер профиля, мм	N п.п	Код: Марка металла	Код: Вид профиля	Код: Размер профиля	Количество, шт	Длина, мм	Масса металла по элементам конструкций, т: лестницы стремянки, ограждения	подвесные пути	навес	стальные площадки	лестничн. площадки наружные	Общая масса т.	Масса потребности в металле по кварталам (заполняется изготовителем) т: I	II	III	IV	Заполняется ВЦ
		С 16	87								1,300			1,300					
		С 24	88								1.660			1.660					
	Итого:		89								2.960	4.250		7.210					
Всего профиля:			90							0,160	2,960	14.190	2,210	19,520					
Уголки стальные горячекатаные равнополочные по ГОСТ 8509-86	С 255	L 75×6	91							0,010				0,010					
	ГОСТ 27772-88*	L 100×7	92							0,410				0,410					
	Итого:		93							0,420				0,420					
	С 245	L 63×5	94							0,120				0,120					
	ГОСТ 27772-88*	L 75×6	95									0.940	0,370	1,310					
		L 80×6	96									0,510		0,510					
		L 90×7	97									0,530		0,530					
		L 100×7	98									1.350		1,350					
		L 125×8	99									0,050		0,050					
		L 140×9	100								0,080			0,080					
		L 140×10	101									0,010		0,010					
	Итого:		102							0,120	0,080	3,390	0,370	3,960					
	С 235	L 50×5	103										0,320	0,320					
	ГОСТ 27772-88*	L 63×5	104									0,370		0,370					
		L 70×5	105									0,010		0,010					
	Итого:		106									0,380	0,320	0,700					
Всего профиля:			107							0,540	0,080	3,770	0,690	5,080					
Прокат листовой горячекатаный по ГОСТ 19903-74*	С 255	- δ = 8	108							0,040				0,040					
	ГОСТ 27772-88*	- δ = 10	109							0,140				0,140					
		- δ = 25	110									0,100		0,100					
	Итого:		111							0,180		0,100		0,280					
	С 245	- δ = 10	112									0,090		0,090					
	ГОСТ 27772-88*	- δ = 12	113								0,300	0,520	0,010	0,830					
		- δ = 20	114								0,300	0,280		0,580					
	Итого:		115								0,600	0,890	0,010	1,500					
	С 235	- δ = 6	116									0,400		0,400					
	ГОСТ 27772-88*	- δ = 8	117								0,100	0,330		0,430					
	Итого:		118								0,100	0,730		0,830					
Всего профиля:			119							0,180	0,700	1,720	0,010	2,610					

Инв. № подл. | Подпись и дата | Взам. инв. №

Привязан:

Инв. №

Нач. отдела	Пахунин		12.94
Утвердил	Слепакова		12.94
Н. контроль	Слепакова		12.94
Проверил	Слепакова		12.94
Разработал	Легалина		12.94

ТП 414-2-55.94 - КМ

Цех по получению пищевого спирта из картофеля, зерна и др. растительного сырья мощность 500 л/сутки.

Техническая спецификация металла. (продолжение)

Стадия	Лист	Листов
Р	5	

А.О. ГИПРОПЛАСТ

Техническая спецификация металла (окончание)

Вид профиля и ГОСТ, ТУ	Марка металла и ГОСТ	Обозначение и размер профиля, мм	N п.п	Код: Марка металла	Код: Вид профиля	Код: Размер профиля	Количество, шт	Длина, мм	Масса металла по элементам конструкций, т: лестницы стремянки, ограждения	подвесные пути	навес	стальные площадки	лестничные площадки наружные	Общая масса т.	Масса потребности в металле по кварталам (заполняется изготовителем) т.: I	II	III	IV	Заполняется ВЦ
Листы стальные рифленые по ГОСТ 8568-77*	С 235	-рифл. δ=5	120									17.290		17.290					
	ГОСТ 27772-88*																		
	Итого:		121									17.290		17.290					
Всего профиля:			122									17.290		17.290					
Листы стальные просечно-вытяжные по ТУ 36.26.11-5-89	С 235		123									0,080	0,760	0,840					
	ГОСТ 27772-88*																		
	Итого:		124									0,080	0,760	0,840					
Всего профиля:			125									0,080	0,760	0,840					
Профилированный настил по ГОСТ 24045-86*	С 235	Н60-845-0.9	126								0,750			0,750					
	ГОСТ 27772-88*																		
	Итого:		127								0,750			0,750					
Всего профиля:			128								0,750			0,750					
Плетеная сетка ГОСТ 5336-80*	С 235	N 30-2,5	129									0,200		0,200					
	ГОСТ 27772-88*																		
	Итого:		130									0,200		0,200					
Всего профиля:			131									0,200		0,200					
Сталь горячекатаная круглая ГОСТ 2590-88	С 235	· ф 10	132									0,010		0,010					
	ГОСТ 27772-88*	· ф 20	133									0,360		0,360					
		· ф 22	134									0,110		0,110					
	Итого:		135									0,480		0,480					
Всего профиля:			136									0,480		0,480					
Итого масса металла:			137								2,540	5,010	39,970	3,670	51,190					
Всего масса металла:			138						5,915	2,540	5,010	39,970	3,670	57,105					
Масса наплавленного металла			139						0,060	0,030	0,050	0,400	0,037	0,577					
В том числе по маркам:	С 235		140											28.300					
	С 245		141											20,190					
	С 255/С 275		142											2,470/0,230					
Масса поставки элементов по кварталам, т (заполняется заказчиком)		I	143																
		II	144																
		III	145																
		IV	146																

В технической спецификации расход металла на разработку чертежей марки КМД не учтен.

Инв. N подл. | Подпись и дата | Взам. инв. N

Привязан:				ТП 414-2-55.94 - КМ	
Инв. N					
Нач. отдела	Палунин		12.94	Цех по получению пищевого спирта из картофеля, зерна и др. растительного сырья. Мощность 500 л/сутки.	Стадия: Р; Лист: 6; Листов:
Утвердил	Слепакова		12.94		
Н. контроль	Слепакова		12.94	Техническая спецификация металла (окончание)	А.о. ГИПРОПЛАСТ
Провер.	Слепакова		12.94		
Разработал	Легалина		12.94		

Схема расположения подвесных путей под покрытием.

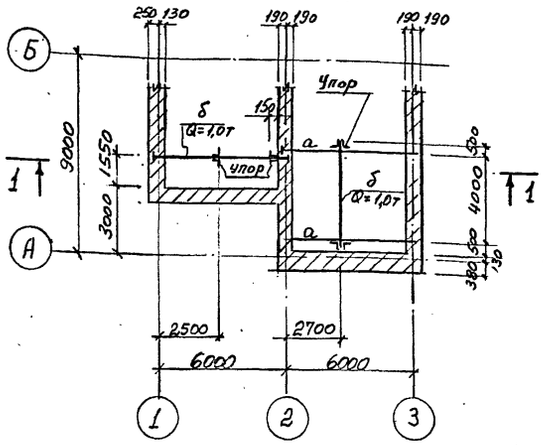

Схема расположения подвесного пути под покрытием.

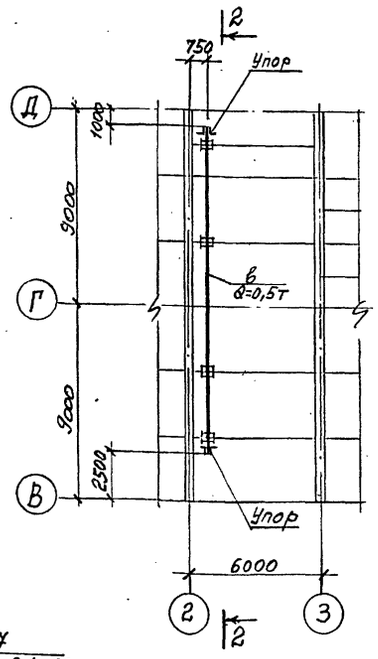

Схема расположения подвесного пути под площадкой

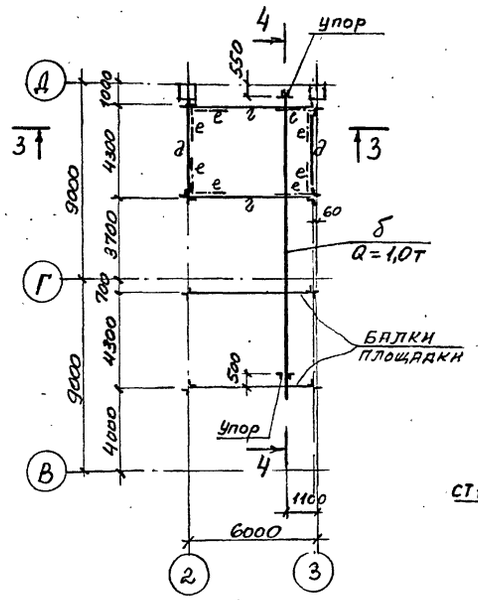

1 - 1

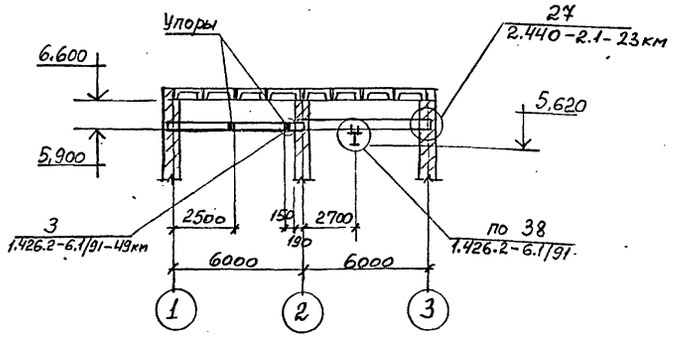

2 - 2

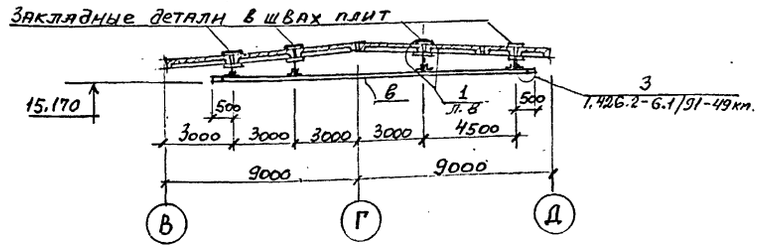

Схема расположения подвесного пути под перекрытием на отм. 9.600

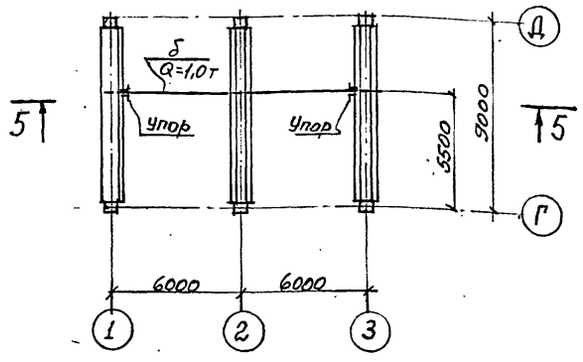

5 - 5

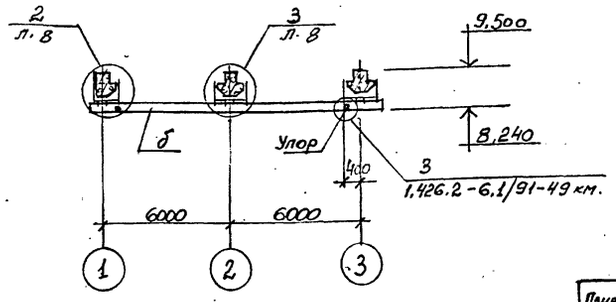

3 - 3

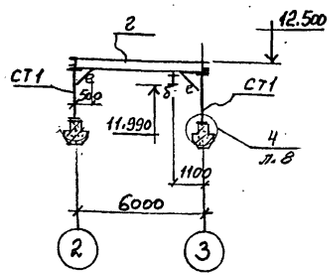

4 - 4

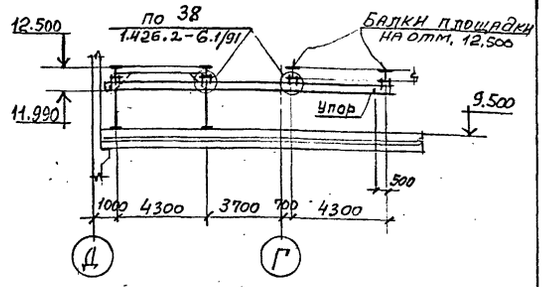

ВЕДОМОСТЬ ЭЛЕМЕНТОВ

Марка	Сечение: эскиз	Сечение: поз.	Сечение: состав	Усилия: M кн м	Усилия: N кн	Усилия: Q кн	Группа конструк.	Марка металла	Примечание
а	I		I 23Б1			7,5		С255	
б	I		I 20	—		14,0		С255	
в	I		I 16	—		8,0		С255	
г	I		I 26Б1	45,6		23,5		С255	
д	[		[20					С255	
е	L		L 63×5	по гибкости				С245	
СТ1	┐L		2L 100×7	по гибкости				С255	

ТП 414-2-55.94-КМ

Нач. отд.	Палунин		12.94	Цех по получению пищевого спирта из картофеля, зерна и др. растительного сырья. Мощность 500 л/сутки	Стадия: Р	Лист: 7	Листов:
Утвердил	Слепакова		12.94			
Н. контроль	Слепакова		12.94	Схемы расположения подвесных путей.	АО ГИПРОПЛАСТ	
Проверил	Куприкова		12.94			
Разработал	Баркова		12.94			

Привязан

Инв. №

Инв. № подл. | Подп. и дата | Взам. инв. №

ТМО I | Куликов | 12.94

1

1 - 1

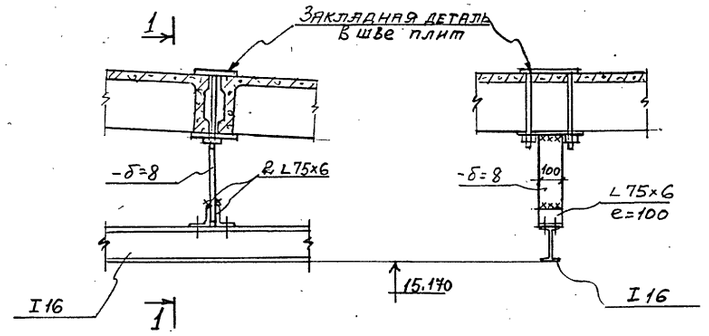

4

2 - 2

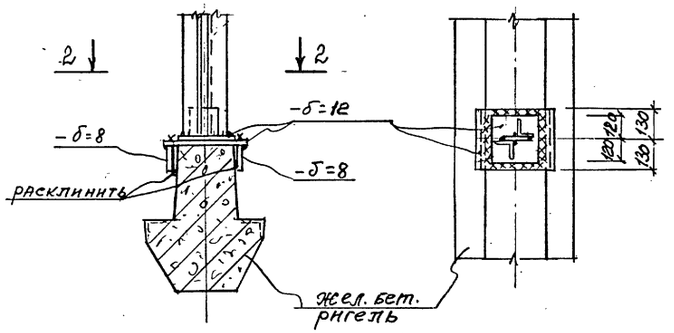

3 - 3

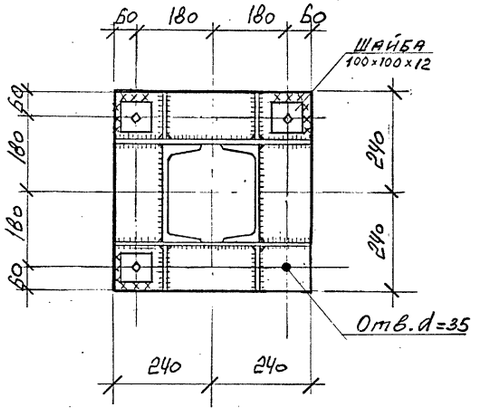

2

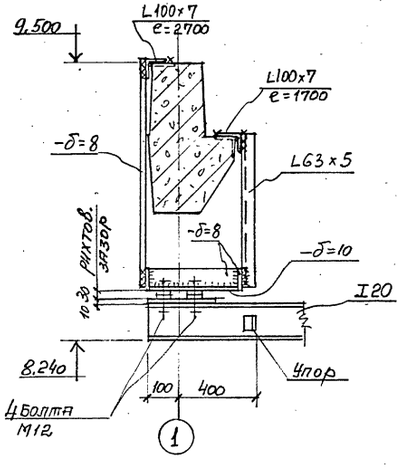

3

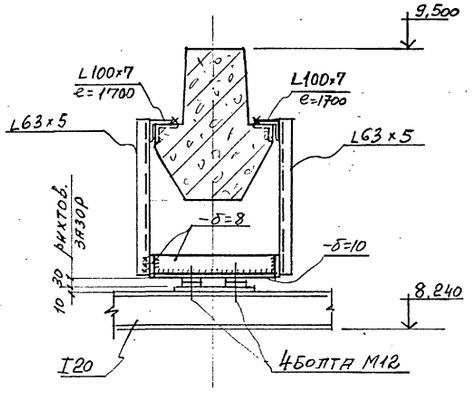

5

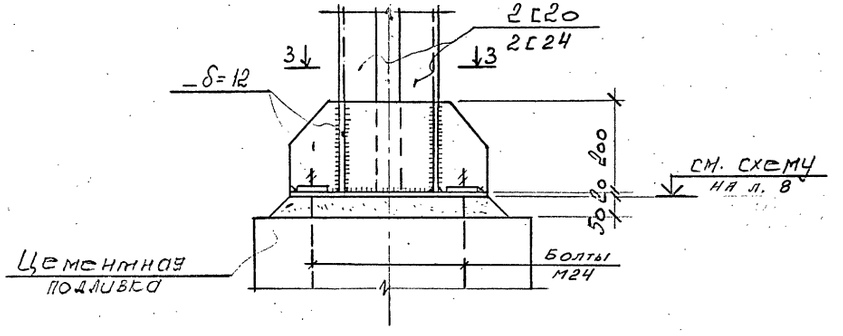

				ТП414 - 2 - 55.94 - КМ	
Привязан					
Инв.№					
Нач. отд.	Палухина		12.94	Цех по получению пищевого сиропа из картофеля, зерна и др. растительного сырья. мощность 500 л/сутки	Стадия: Р; Лист: 8; Листов:
Утвердил	Слепакова		12.94		
Н. контроль	Слепакова		12.94	Узлы 1÷5	АО ГИПРОПЛАСТ
Проверил	Куприкова		12.94		
Разработал	Баркова		12.94		

Инв.№ подл. | Подп. и дата | Взам. инв.№

Схема расположения площадки на отм. 2.400

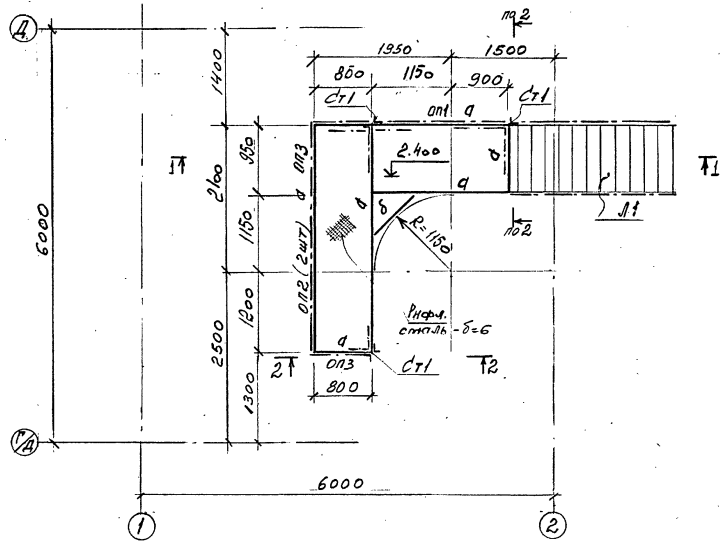

1-1

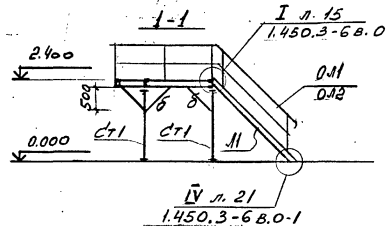

2-2

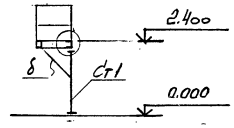

3-3

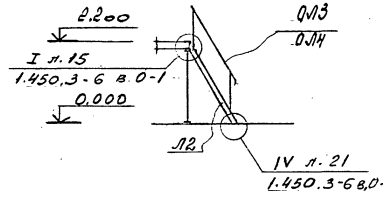

4-4

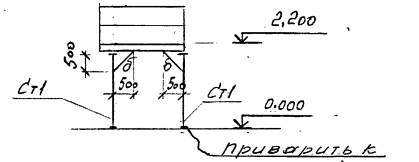

5-5

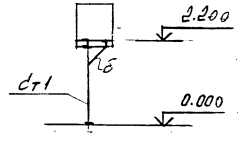

Схема расположения площадки на отм. 2.200

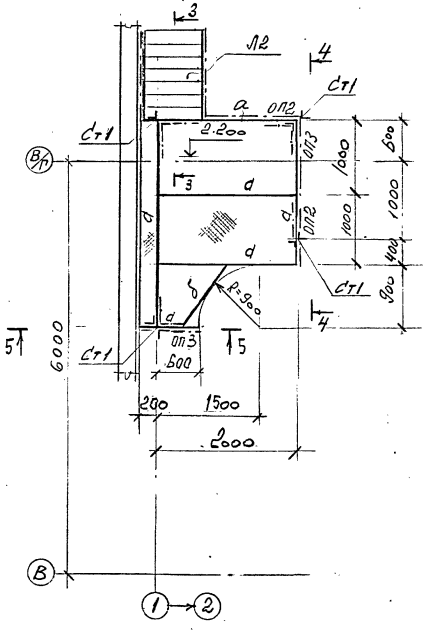

ВЕДОМОСТЬ ЭЛЕМЕНТОВ

Марка	Сечение	поз.	состав	усилия M кН·м	усилия N кН	усилия Q кН	Группа конструкс.	Марка металла	Примечание
а	[		[12			1,3		С245	
б	∟		∟ 80х6	по гибкости				С245	
Ст1	⌐		2∟ 80х6	по гибкости				С245	
Л1			ЛХФ45-24.9	1.450.3-6 в. 1					
Л2			ЛХФ60-24	1.450.3-6 в 1					Н=2200
ОЛ1	2, 4, 3, 1:5	1	СЛХ 45Л						
		2	ЭПЛХ 45-24	1.450.3-6 в.1					
		3	ЭСЛХ45-24						
		4	ДПУХ-45						
ОЛ2		2	ЭПЛХ45-24						
		3	ЭСЛХ 45-24	1.450.3-6.в.1.					
		4	ДПУХ-45						
		5	СЛХ 45П						
ОЛ3	2, 4, 3, 1:5	1	СЛХ 60Л						
		2	ЭПЛХ60-24	1.450.3-6 в. 1					Н=2200
		3	ЭСЛХ60-24						Н=2200
		4	ДПУХ-60						
ОЛ4		2	ЭПЛХ60-24						Н=2200
		3	ЭСЛХ60-24	1.450.3-6 в. 1					Н=2200
		4	ДПУХ-60						
		5	СЛХ60П						
ОП1	2, 3, 1, 4	1	СПХ						
		2	ЭППХ-30	1.450.3-6 в. 1					
		3	ЭСПХ-30						
		4	ЭБПХ-30						
ОП2	2, 3, 1, 4	1	СПХ						
		2	ЭППХ-12	1.450.3-6 в. 1					
		3	ЭСПХ-12						
		4	ЭБПХ-12						
ОП3	2, 3, 1, 4	1	СПХ						
		2	ЭППХ-9	1.450.3-6 в. 1					
		3	ЭСПХ-9						
		4	ЭБПХ-9						

ТП 414-2-55.94 - КМ

Привязан

Инв. №

Нач. отд.	Палунин	12.94	Цех по получению пищевого
Утвердил	Степанова	12.94	сиропа из картофеля, зерна
Н.контроль	Степанова	12.94	и др. растительного сырья.
Проверил	Куприков	12.94	Мощность 500 л/сутки
Разработал	Вовк	12.94	Схемы расположения площадок на отм. 2,200, 2,400

Стадия	Лист	Лист. тов
Р	9	

АО ГИПРОПЛАСТ

Инв. № подл. | Подп. и дата | Взам. инв. № | Т/Н ОТ | Куликов | Вовк

Схема расположения площадки на отм. 2,200 и опор на отм. 0,000 и -1,500.

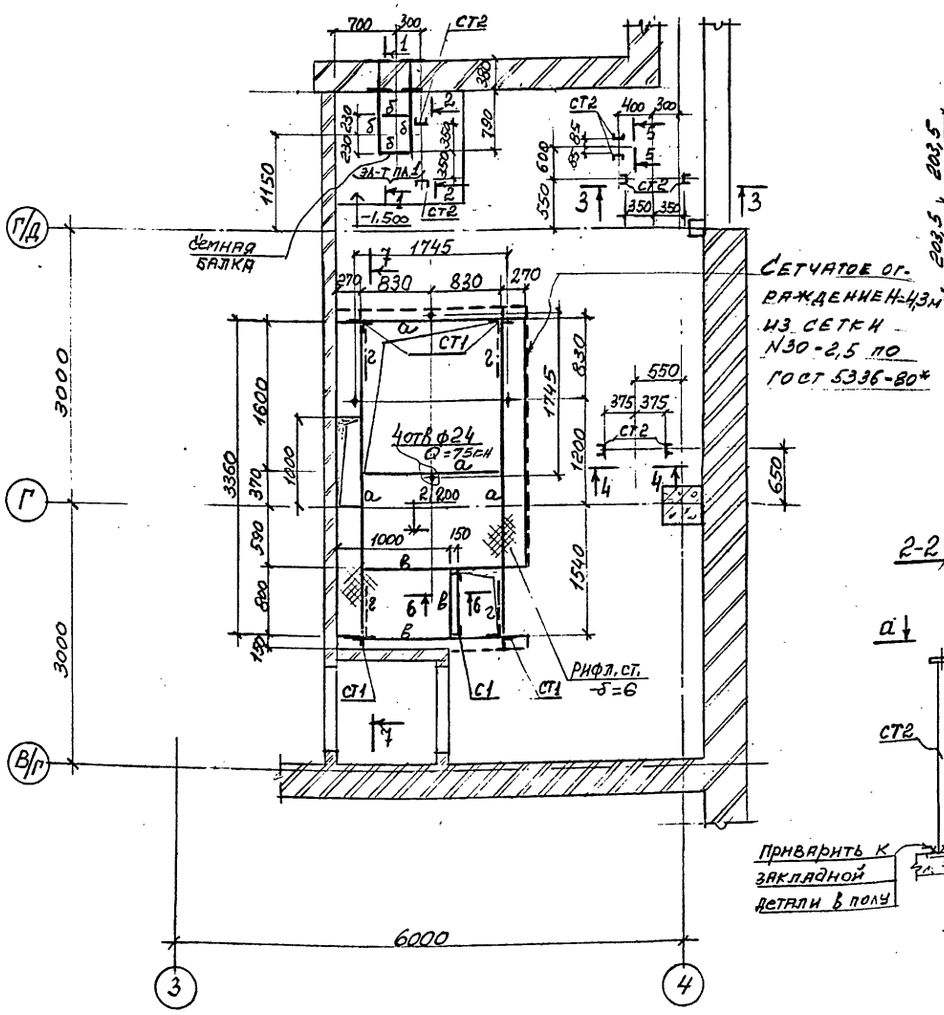

Элемент плана N 1

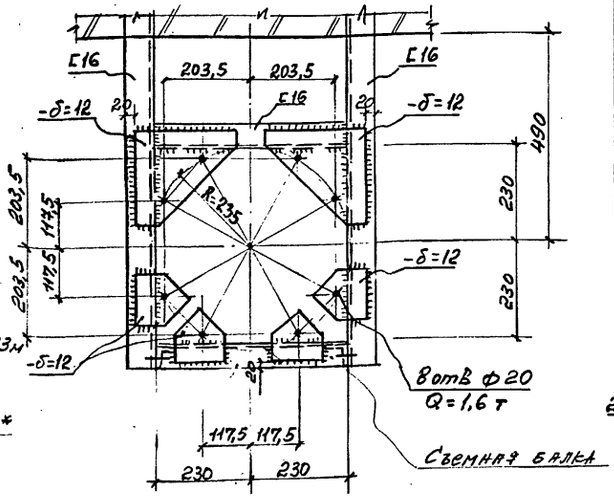

2-2; 3-3; 4-4; 5-5

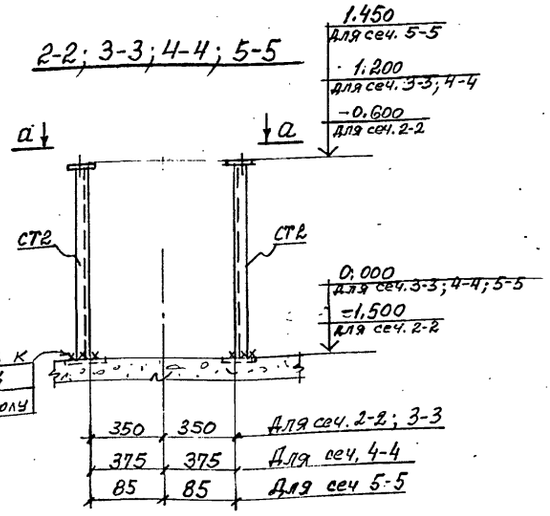

6 - 6

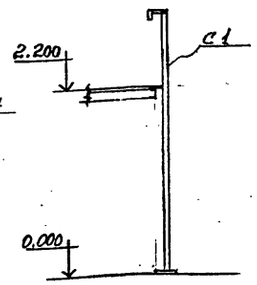

7 - 7

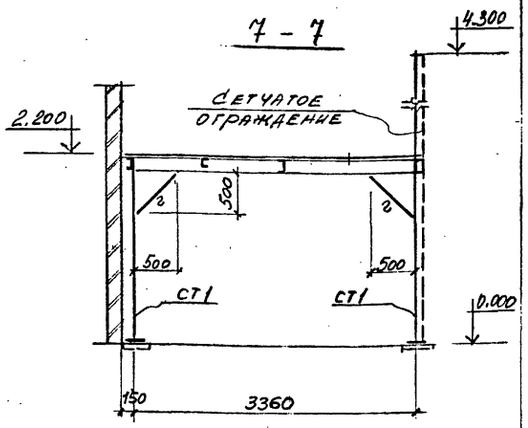

1 - 1

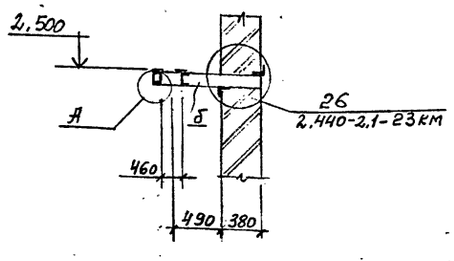

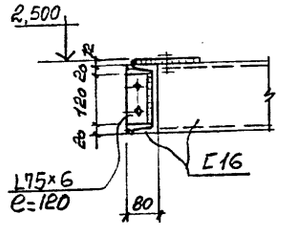

а - а

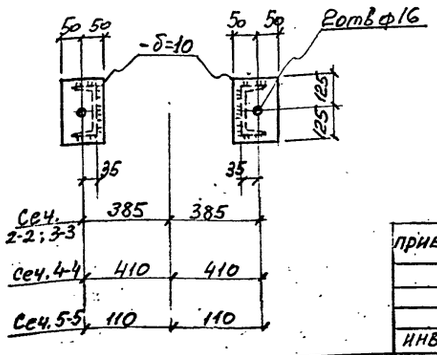

ВЕДОМОСТЬ ЭЛЕМЕНТОВ

Марка	Сечение: эскиз	поз.	состав	усилия: M кнм	N кн	Q кн	Группа конструк.	Марка металла	Примечание
а	[		[20			31,6		С245	
б	[		[16	12,8				С245	
в	[		[12	3,0				С235	
г	L		L63×5	по гибкости				С235	
ст 1	┼		2 L75×6	по гибкости				С245	
ст 2	[		[22	по гибкости				С245	
С 1			сх 34	1.450.3-6. В.1					

Инв. N подл.	Подп. и дата	Взам. инв. N	ТМОТ	Куликов

ПРИВЯЗАН

ИНВ. N

Нач. отд.	Палунин		12.94
Утвердил	Слепакова		12.94
Н. контроль	Слепакова		12.94
Проверил	Куликова		12.94
Разработал	Баркова		12.94

ТП414-2-55.94-КМ

Цех по получению пищевого спирта из картофеля, зерна и др. растительного сырья. Мощность 500л/сутки

Схема расположения площадки на отм. 2,200 и опор на отм. 0.000; -1.500.

Стадия	Лист	Листов
Р	10	

АО ГИПРОПЛАСТ

Схема расположения площадки на отм. 3.800

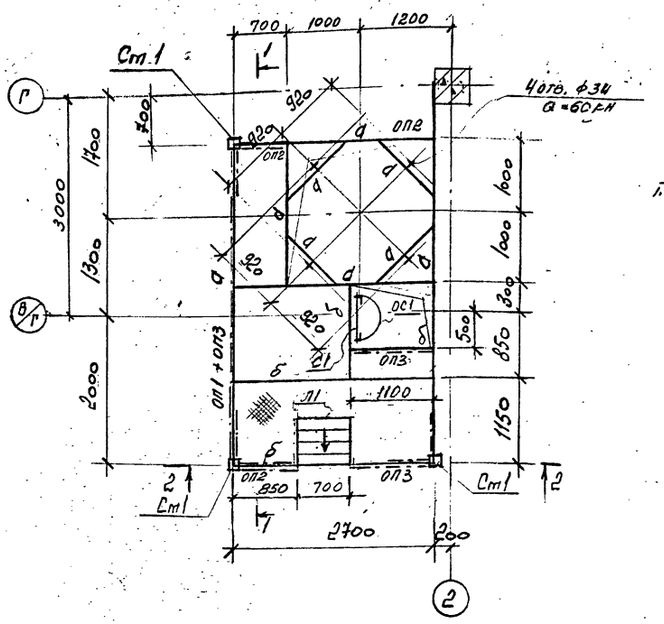

1-1

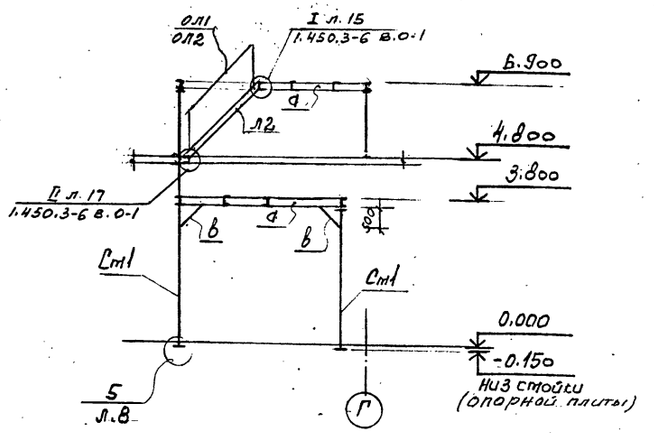

2-2

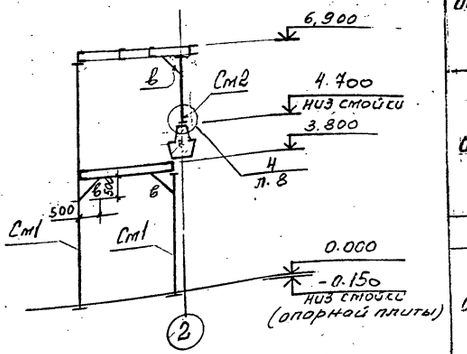

Схема расположения площадки на отм. 6.900

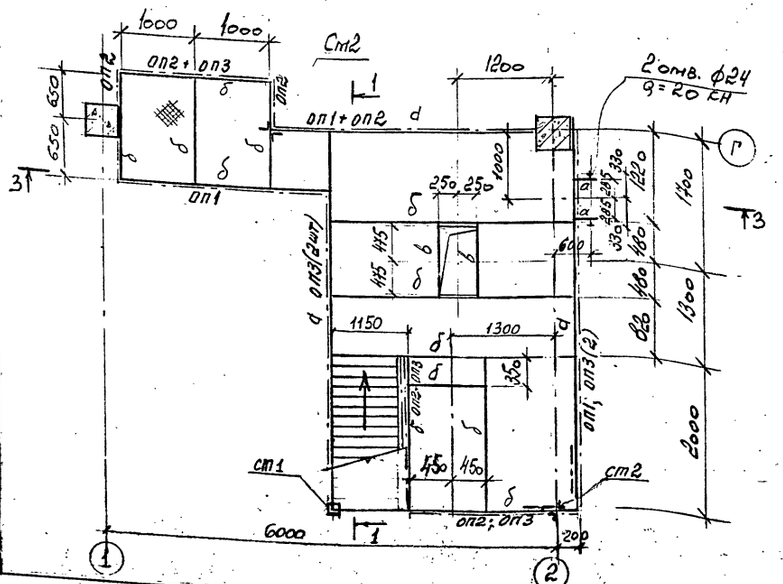

3-3

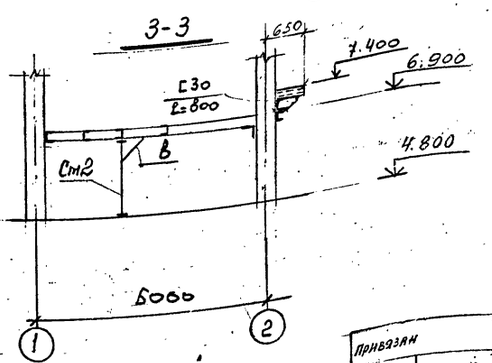

ВЕДОМОСТЬ ЭЛЕМЕНТОВ

Марка	Сечение: вскиз	поз.	состав	усилия: M кНм	N кН	Q кН	Группа конструк.	Марка металла	Примечание
а	[		[20			9,2		С245	
б	[		[12			1,4		С235	
в	L		L 75×6		по гибкости			С245	
Ст1	[ ] 250		2 [20		по гибкости			С245	-8×120 шаг 700
Ст2	┬		2 L 75×6		"			С245	
Л1			ЛХФ 60-18.7	1.450.3-6 в.1					H=1000
Л2			ЛХФ 45-24.7	1.450.3-6 в.1					H=2100
С1			СХ-52	1.450.3-6 в.1					H=3800
ОС1			ОГС-30.4	1.450.3-6 в1					
ОП1	1 2 3 4	1	СПХ	1.450.3-6 в.1					
		2	ЭППХ-27						
		3	ЭСПХ-27						
		4	ЭБПХ-27						
ОП2	1 2 3 4	1	СПХ	1.450.3-6 в.1					
		2	ЭППХ-9						
		3	ЭСПХ-9						
		4	ЭБПХ-9						
ОП3	1 2 3 4	1	СПХ	1.450.3-6 в.1					
		2	ЭППХ-12						
		3	ЭСПХ-12						
		4	ЭБПХ-12						
ОЛ1	1 2 3 4	1	СЛХ 45 Л	1.450.3-6 в.1					
		2	ЭПЛХ 45-24						
		3	ЭСЛХ 45-24						
		4	ДПУХ-45						
ОЛ2	1 2 3 4	1	СЛХ 45 П	1.450.3-6 в.1					
		2	ЭПЛХ 45-24						
		3	ЭСЛХ 45-24						
		4	ДПУХ-45						

ТП 414-2-55.94 - КМ

Нач. отд.	Палукин		12.94
Утвердил	Слепакова		12.94
Н. контроль	Слепакова		12.94
Проверил	Куприкова		12.94
Разработал	Вовк		12.94

Цех по получению пищевого спирта из картофеля, зерна и др. растительного сырья. Мощность 500 л/сутки

Стадия	Лист	Листов
Р	11	

Схемы расположения площадок на отм. 3.800; 6.900

АО Гипропласт

Привязан

Инв. №

Согласовано

ТМОГ Куликов

Инв. № подл. | Подп. и дата | Взам. инв. №

Схема расположения площадки на отм. 4.800 и 5.400

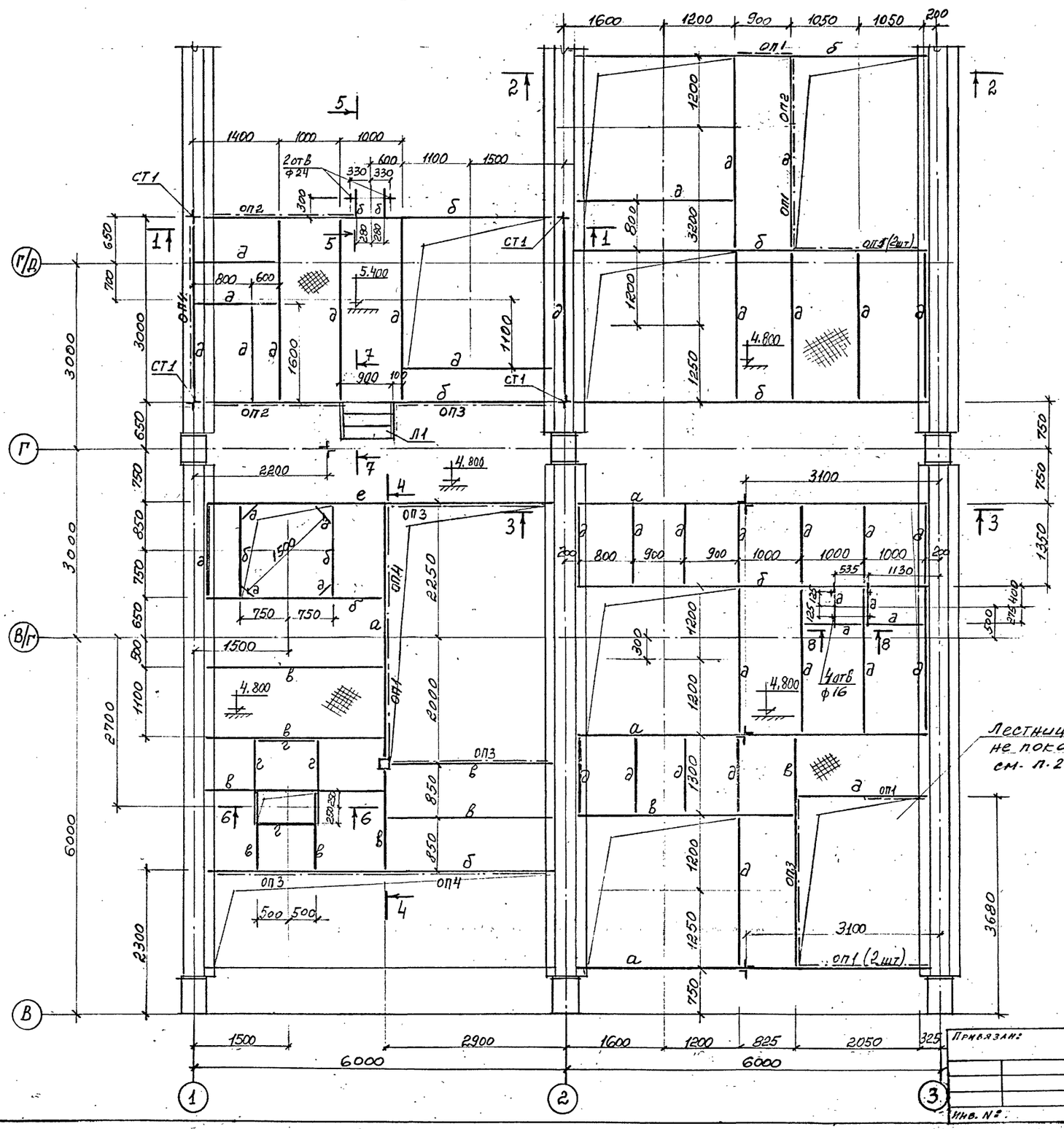

ВЕДОМОСТЬ ЭЛЕМЕНТОВ

Марка	Сечение: эскиз	поз.	состав	усилия: M кН-м	N кН	Q кН	Группа конструк.	Марка металла	Примечание
а	[		[30	56,7		26,2		С245	
б	[		[22	22,0		11,8		С245	
в	[		[16	11,2		7,8		С245	
г	[		[20		конструктивно			С245	
д	[		[12	4,8				С235	
е	I		I 35Б1	78,2		61,2		С245	
СТ1	┬		2L63×5	по гибкости				С235	
ОП1	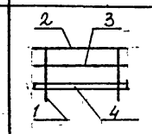	1	СПХ	1.450.3-6. в. 1					
		2	ЭППХ-9						
		3	ЭСПХ-9						
		4	ЭБПХ-9						
ОП2	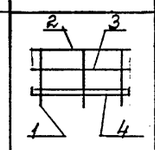	1	СПХ	1.450.3-6 в. 1					
		2	ЭППХ-24						
		3	ЭСПХ-24						
		4	ЭБПХ-24						
ОП3	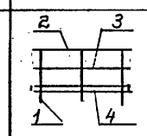	1	СПХ	1.450.3-6 в. 1					
		2	ЭППХ-27						
		3	ЭСПХ-27						
		4	ЭБПХ-27						
ОП4	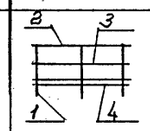	1	СПХ	1.450.3-6 в. 1					
		2	ЭППХ-30						
		3	ЭСПХ-30						
		4	ЭБПХ-30						
Л1	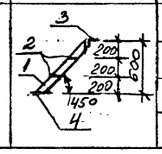	1	[16						
		2	рифл. ст. -δ=6						
		3	L70×5						
		4	-δ=6						

ТП 414-2-55.94 - КМ

Нач. отд.	Палунин		12.94
Утвердил	Слепакова		12.94
Н. контроль	Слепакова		12.94
Проверил	Куприкова		12.94
Разработал	Баркова		12.94

Цех по получению пищевого спирта из картофеля, зерна и др. растительного сырья, мощность 500 л/сутки.

Схема расположения площадок на отм. 4,800 и 5,400

Стадия	Лист	Листов
Р	12	

АО ГИПРОПЛАСТ

Привязан:

Инв. №:

Инв. № подл. | Подп. и дата | Взам. инв. №: | Тмол | Куликов | 12.94

1 - 1

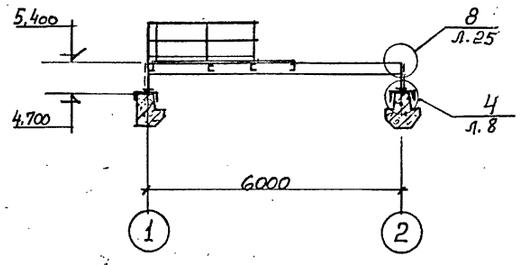

2 - 2

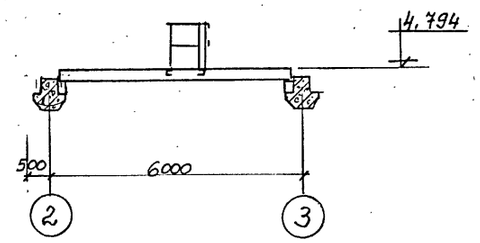

3 - 3

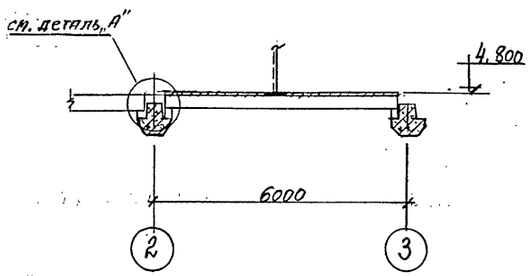

4 - 4

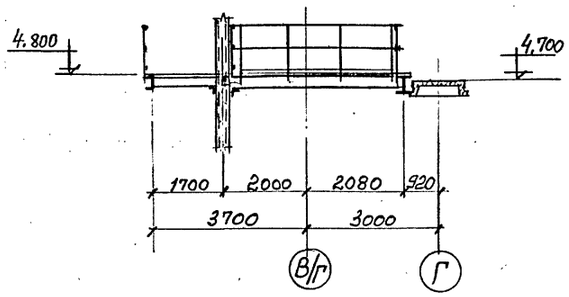

5 - 5

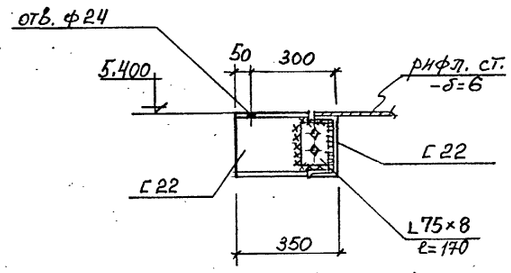

6 - 6

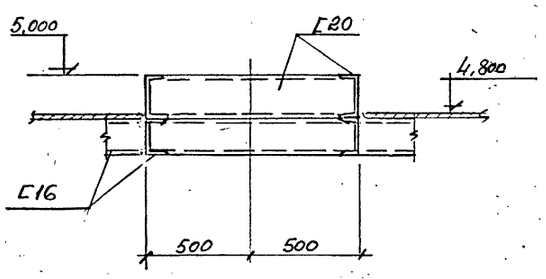

7 - 7

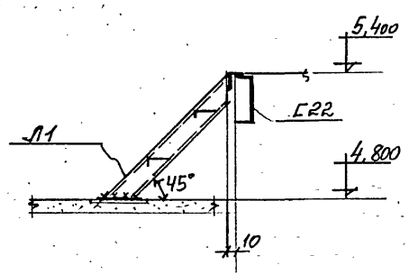

8 - 8

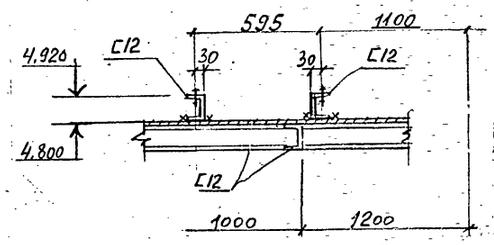

Инв.№подл. | Подп. и дата | Взам.инв.№

					ТП. 414-2-55.94	КМ
Привязан:					ЦЕХ ПО ПОЛУЧЕНИЮ ПИЩЕВОГО СПИРТА ИЗ КАРТОФЕЛЯ, ЗЕРНА И ДР. РАСТИТЕЛЬНОГО СЫРЬЯ МОЩНОСТЬ 500 Л/СУТКИ. СЕЧЕНИЯ 1-1 ÷ 8-8 К ЛИСТУ 12.	Стадия: Р	Лист: 13	Листов:
		Нач. отд.	Палунин	12.94				
		Утвердил	Слепакова	12.94				
		Н. контр.	Слепакова	12.94				
		Проверил	Куприкова	12.94				
Инв.№		Разработал	Баркова	12.94		АО Гипропласт		

Схема расположения площадки на отм. 6.400 и опор на отм. 4.800

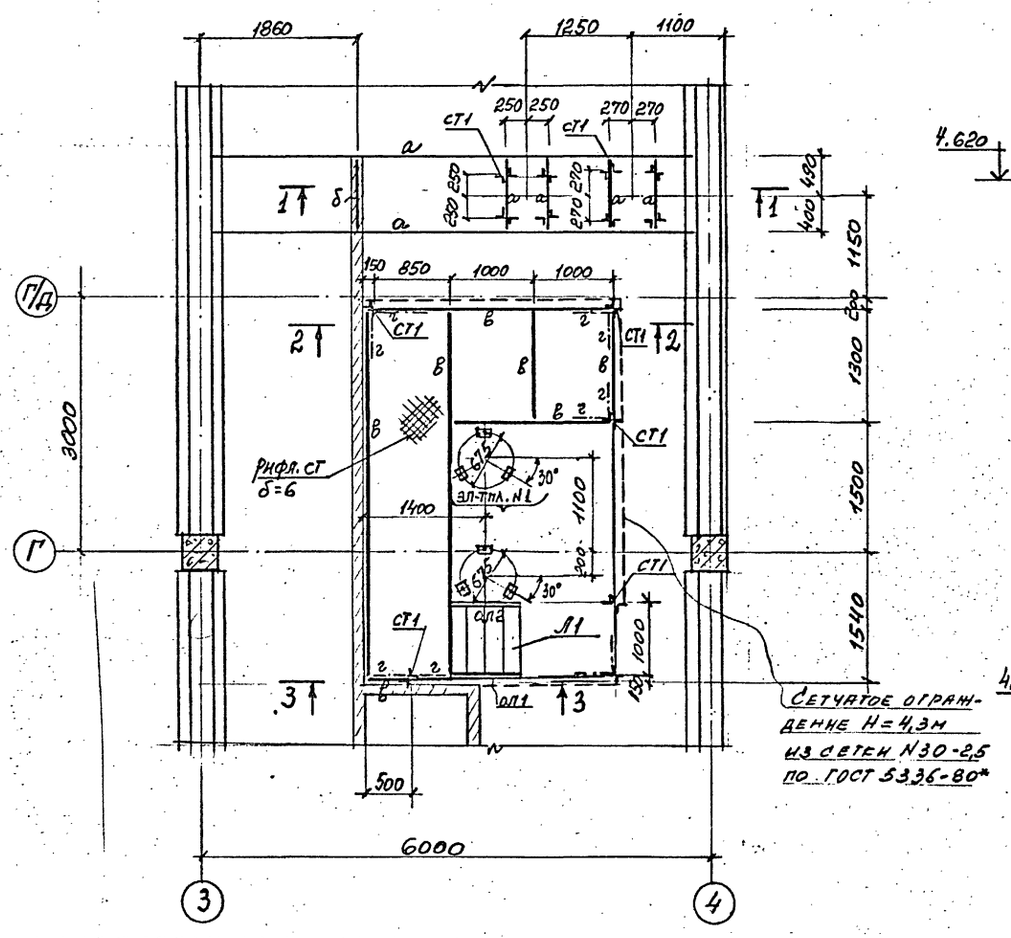

1 - 1

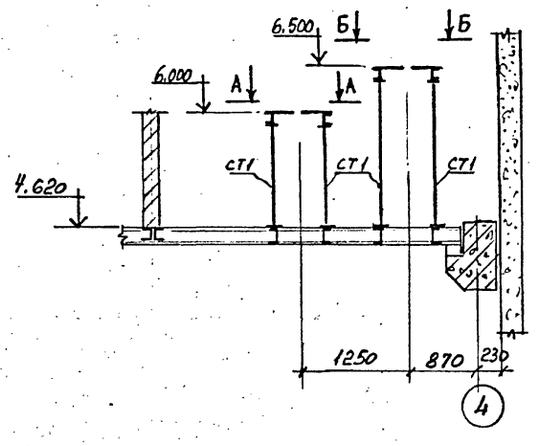

2 - 2

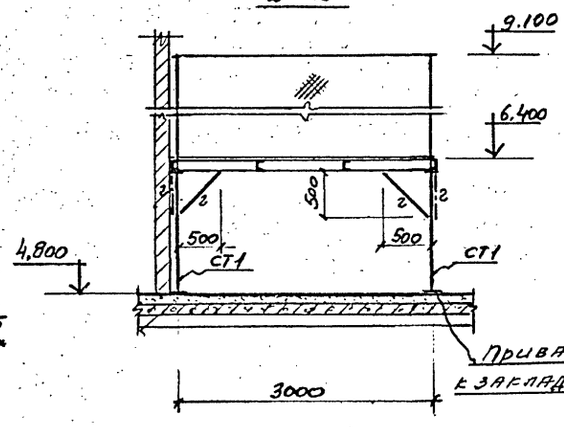

Элемент плана N 1

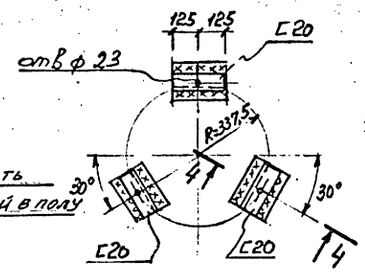

4 - 4

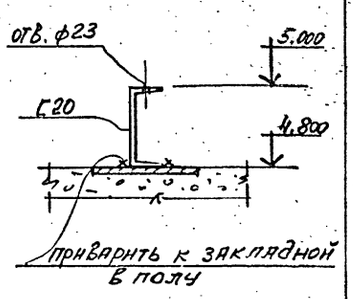

3 - 3

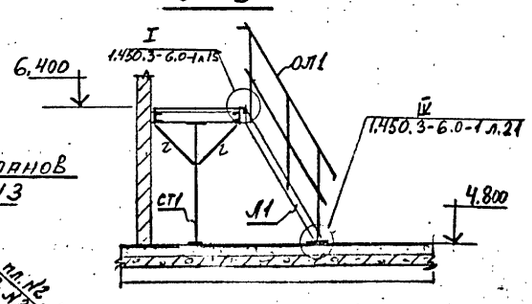

А - А

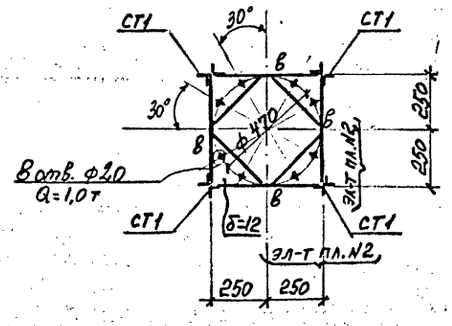

Б - Б

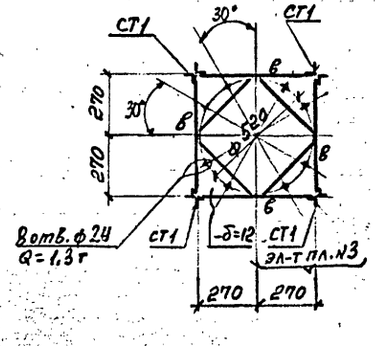

Элементы планов N 2 и N3

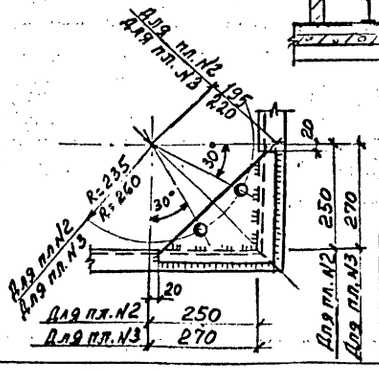

Ведомость элементов

Марка	Сечение: эскиз	поз.	состав	усилия: M кнм	N кн.	Q кн	Группа конструк.	Марка металла	Примечание
а	[		[20	15,2		11,0		С245	
б	][		2[12			6,0		С235	
в	[		[12	11,0		5,5		С235	
г	L		L63×5					С235	
СТ1	┼		2L75×6	по гибкости				С245	
Л1		1	ЛФХ60-18.9	1.450.3-6.в.1					H=1600
ОЛ1		1	СЛХ60л	1.450.3-6 в.1					
		2	ЭПЛХ60-18						H=1600
		3	ЭСЛХ60-18						H=1600
		4	ДПУХ-60						
ОЛ2		1	СЛХ60п	1.450.3-6 в.1					
		2	ЭПЛХ60-18						H=1600
		3	ЭСЛХ60-18						H=1600
		4	ДПУХ-60						

Нач. отд.	Палунин		12.94	
Утвердил	Слепакова		12.94	
Н. контроль	Слепакова		12.94	
Проверил	Кузнецова		12.94	
Разработал	Бурикова		12.94	

ТП 414-2-55.94-КМ

Цех по получению пищевого спирта из картофеля, зерна и др. растительного сырья. Мощность 500 л/сутки

Схемы расположения площадки на отм. 6.400 и опор на отм. 4.800

Стадия	Лист	Листов
Р	14	

АО ГИПРОПЛАСТ

Привязан

Инв. №

Инв. № подл. | Подп. и дата | Взам. инв. №

ТМОI | Куликов | 12.94

Схема расположения площадки на отм. 7.000

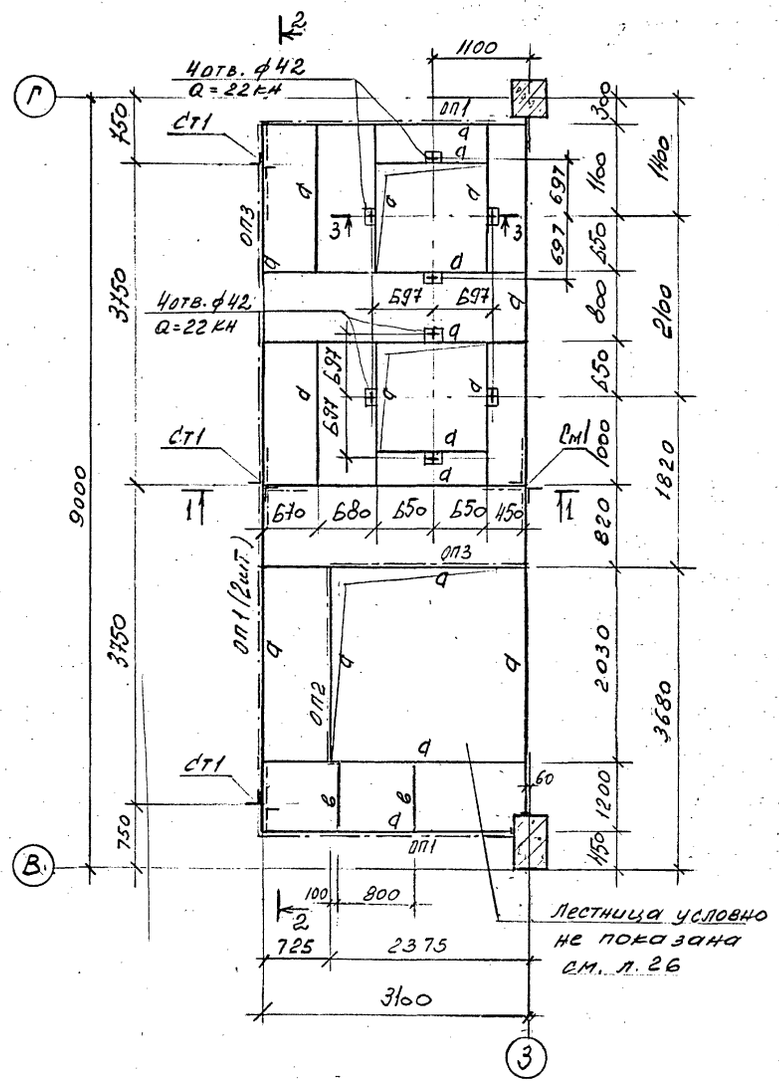

1-1

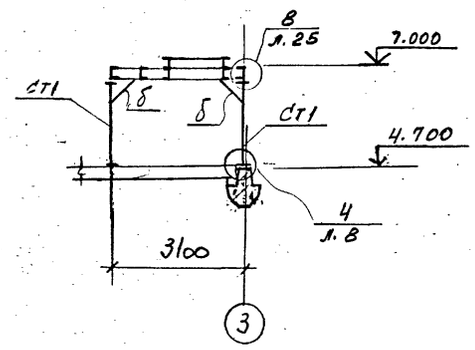

2-2

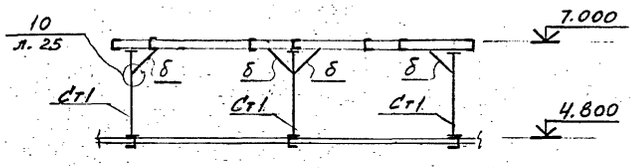

3-3

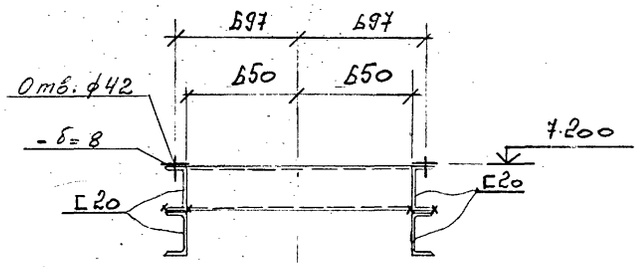

Ведомость элементов

Марка	Сечение, эскиз	поз.	состав	усилия M кНм	усилия N кН	усилия Q кН	группа конструкц.	Марка металла	Примечание
а	[		[20			12,0		С245	
б	∟		∟ 63×5	по гибкости				С235	
в	[		[12	конструктивно				С235	
Ст1	⌐		2∟ 90×7	по гибкости				С245	
ОП1	1 2 3 4	1	СПХ	1.450.3-6 в.0-1					
		2	ЭППХ-30						
		3	ЭСПХ-30						
		4	ЭБПХ-30						
ОП2	1 2 3 4	1	СПХ	1.450.3-6 в.0-1					
		2	ЭППХ-18						
		3	ЭСПХ-18						
		4	ЭБПХ-18						
ОП3	1 2 3 4	1	СПХ	1.450.3-6 в.0-1					
		2	ЭППХ-24						
		3	ЭСПХ-24						
		4	ЭБПХ-24						

Инв. № подл. | Подп. и дата | Взам. инв. № | Инв. № дубл. | Подп. и дата

Привязан

Инв. №

Нач. отд.	Палухин		12.94
Утвердил	Слепакова		12.94
Н. контроль	Слепакова		12.94
Проверил	Куприкова		12.94
Разработал	Баркова		12.94

ТП414-2-55.94-КМ

Цех по получению пищевого спирта из картофеля, зерна и др. растительного сырья. Мощность 500 л/сутки

Схема расположения площадки на отм. 7.000

Стадия	Лист	Листов
Р	15	

АО ГИПРОПЛАСТ

Схема расположения площадки на отм. 9,600

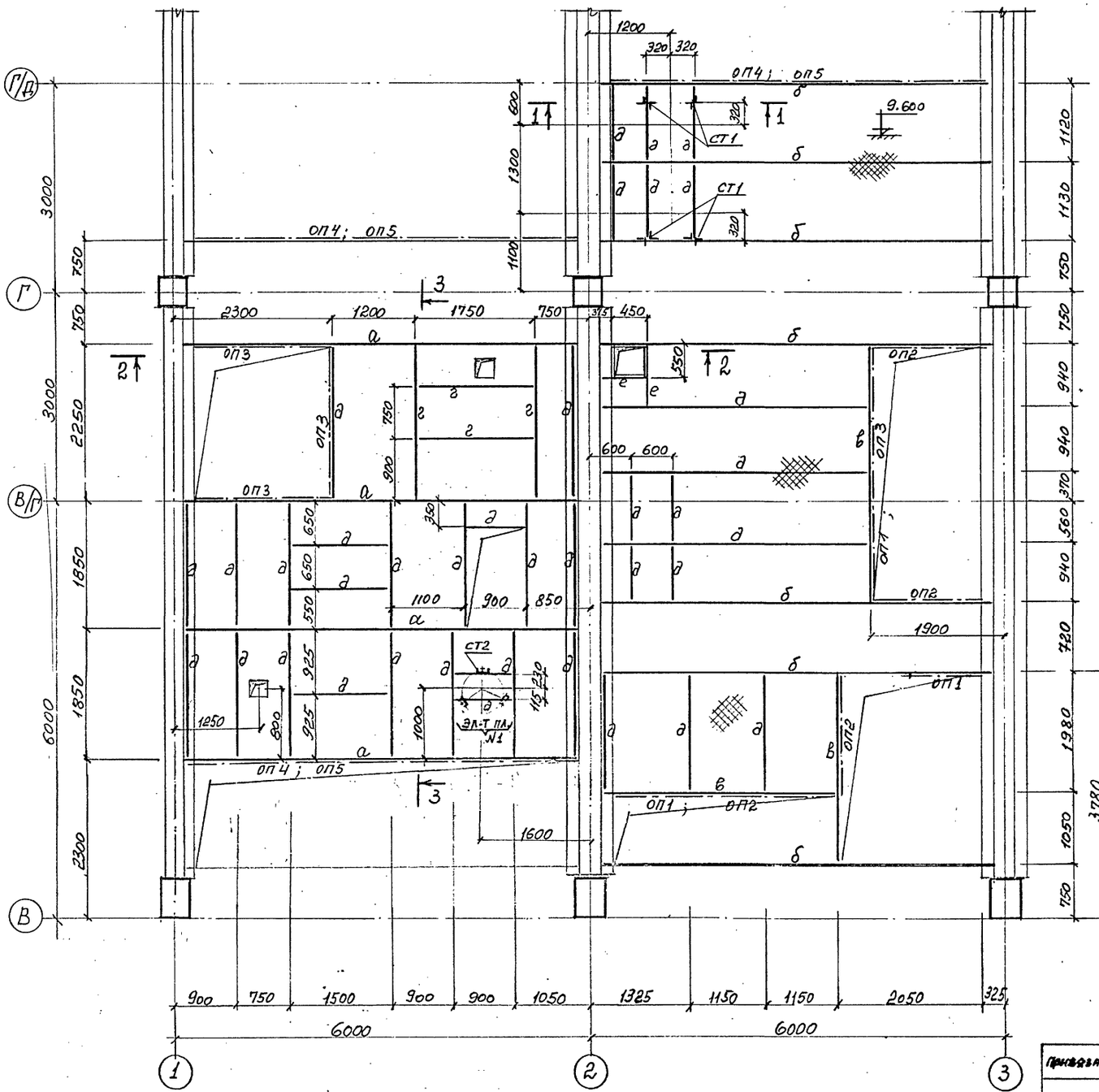

ВЕДОМОСТЬ ЭЛЕМЕНТОВ

Марка	Сечение: эскиз	поз.	состав	усилия: M кнм	N кн	Q кн	Группа конструк.	Марка металла	Примечание
а	I		I 35Б1	78,1		24,7		С245	
б	[		[24	28,1		15,2		С245	
в	[		[18	14,8		15,8		С245	
г	[		[20	33,9				С245	
д	[		[14	8,6				С235	
е	L		L 63×5					С235	
СТ1	┐L		2 L 63×5	по гибкости				С235	
СТ2	[		[12		"			С235	
ОП1	2 3 1 4	1	СПХ	1.450.3-6.в.1					
		2	ЭППХ-15						
		3	ЭСПХ-15						
		4	ЭБПХ-15						
ОП2	2 3 1 4	1	СПХ	1.450.3-6 в.1					
		2	ЭППХ-18						
		3	ЭСПХ-18						
		4	ЭБПХ-18						
ОП3	2 3 1 4	1	СПХ	1.450.3-6 в.1					
		2	ЭППХ-24						
		3	ЭСПХ-24						
		4	ЭБПХ-24						
ОП4	2 3 1 4	1	СПХ	1.450.3-6 в.1					
		2	ЭППХ-27						
		3	ЭСПХ-27						
		4	ЭБПХ-27						
ОП5	2 3 1 4	1	СПХ	1.450.3-6 в.1					
		2	ЭППХ-30						
		3	ЭСПХ-30						
		4	ЭБПХ-30						

ТП414-2-55.94-КМ

Нач. отд.	Палукин		12.94
Утвердил	Слепакова		12.94
Н.контроль	Слепакова		12.94
Проверил	Куприкова		12.94
Разработал	Баркова		12.94

Цех по получению пищевого спирта из картофеля, зерна и др. растительного сырья. Мощность: 500л/сутки

Схема расположения площадки на отм. 9.600

Стадия	Лист	Листов
Р	16	

АО ГИПРОПЛАСТ

Привязан

Инв. №

Инв. № подл. | Подпись и дата | Взам. инв. №

ТМОГ | Куликов | 12.94

Схема расположения опор на отм. 10.400

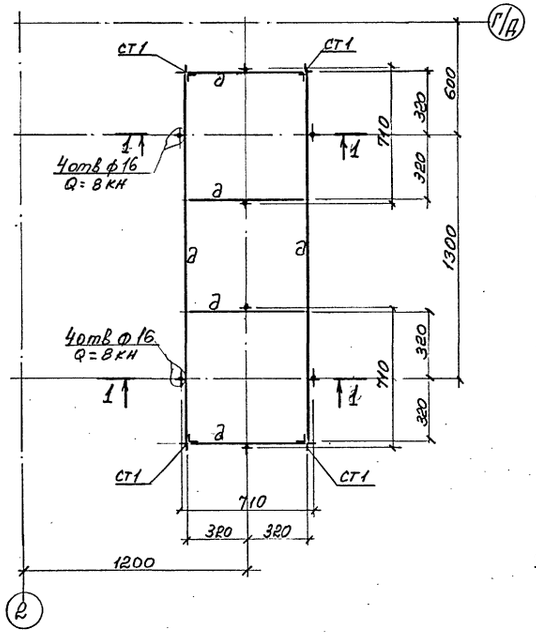

1 - 1

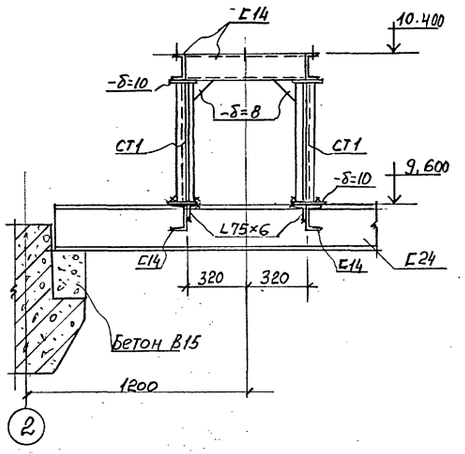

2-2

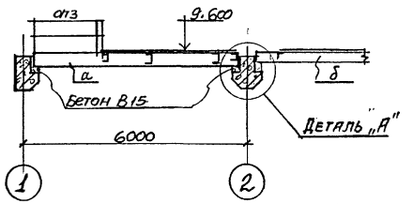

Деталь „А"

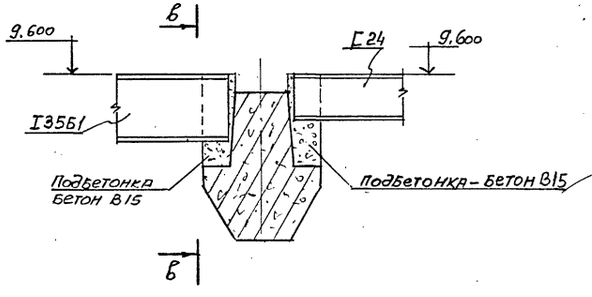

в - в

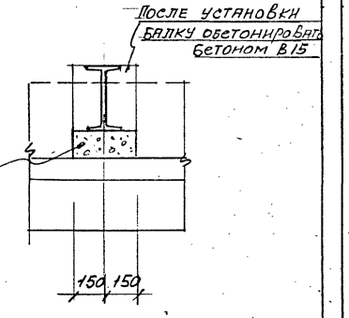

3 - 3

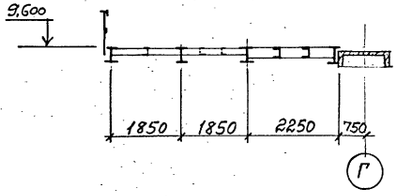

Элемент плана N 1

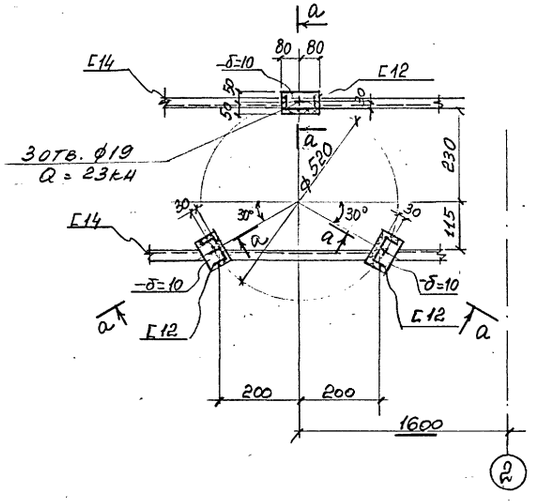

а - а

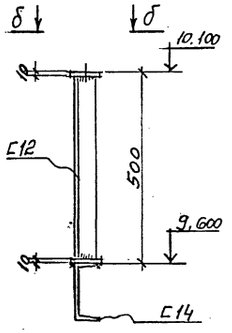

б - б

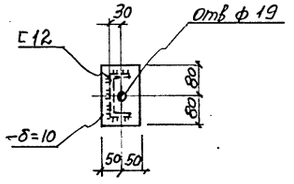

Привязан				ТП414 - 2 - 55.94 - КМ			
	Нач. отд.	Палунин	12.94	Цех по получению пищевого спирта из картофеля, зерна и др. растительного сырья. Мощность 500 л/сутки	Стадия	Лист	Листов
	Утвердил	Слепакова	12.94		Р	17	
	Н. контроль	Слепакова	12.94	Схема расположения опор на отм. 10.400. сечения к листу КМ 16	АО ГИПРОПЛАСТ		
	Проверил	Куприкова	12.94				
Инв. №:	Разработал	Баркова	12.94				

Схема расположения площадки на отм. 12,500

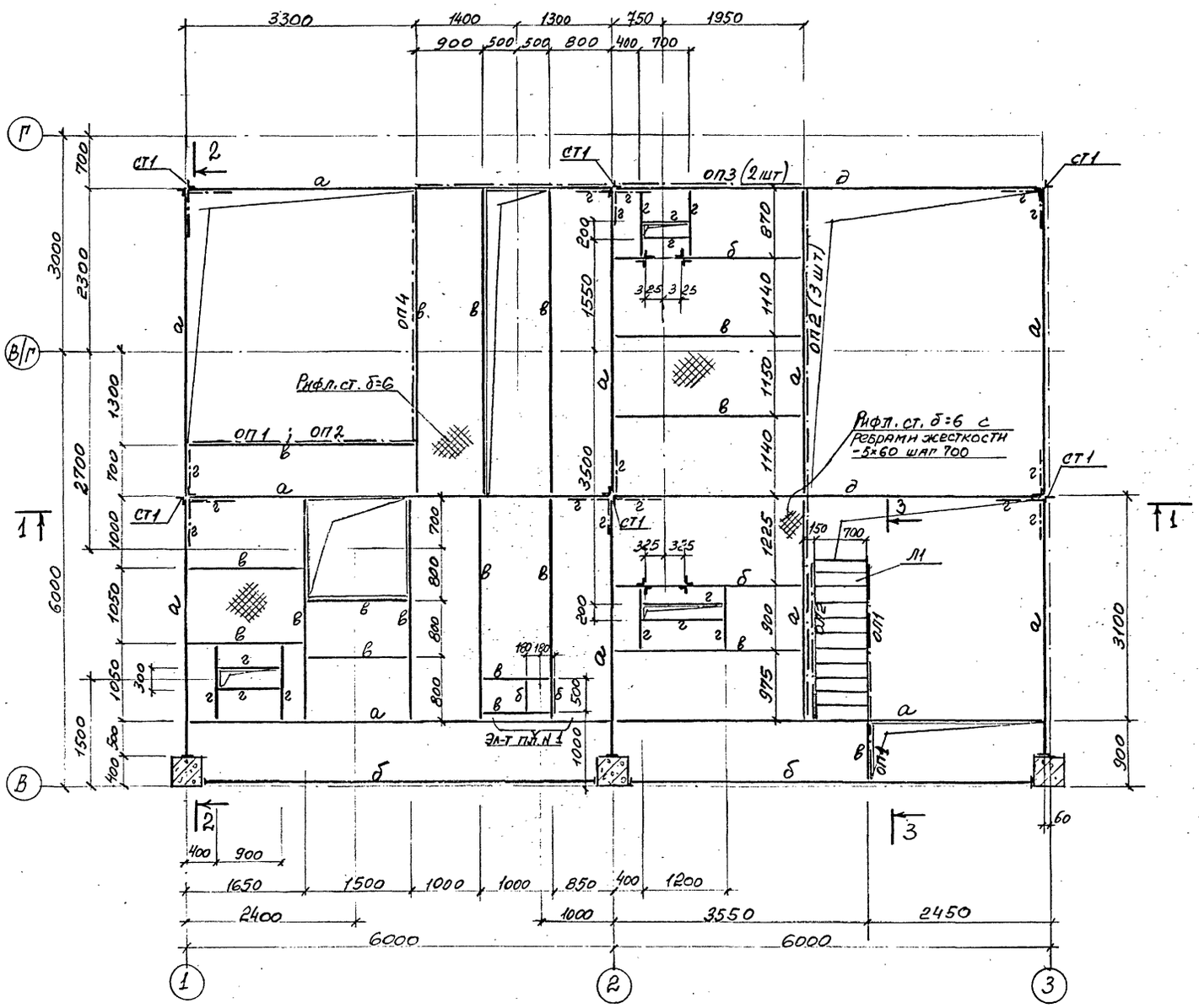

ВЕДОМОСТЬ ЭЛЕМЕНТОВ

Марка	Сечение: эскиз	поз.	состав	усилия: M кН м	N кН	Q кН	Группа конструк.	Марка металла	Примечание
а	[		[27	38,8		21,0		С245	
б	[		[20	13,8		12,0		С245	
в	[		[12	4,9				С235	
г	L		L63×5					С235	
д	I		I 26Б1	45,6		23,5		С255	
СТ2	┬┴		2 L100×7	по гибкости				С245	
СТ2	┬┴		2 L63×5	по гибкости				С235	
ОЛ1	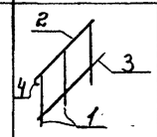	1	СЛХ45л	1,450.3-6 в.1					
		2	ЭПЛХ45-30						
		3	ЭСЛХ45-30						
		4	ДПУХ-45						
ОЛ2	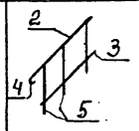	2	ЭПЛХ45-30	1,450.3-6 в.1					
		3	ЭСЛХ45-30						
		4	ДПУХ-45						
		5	СЛХ45п						
ОП1		1	СПХ	1,450.3-6 в.1					
		2	ЭППХ-9						
		3	ЭСПХ-9						
		4	ЭБПХ-9						
ОП2	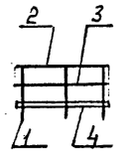	1	СПХ	1,450.3-6 в.1					
		2	ЭППХ-24						
		3	ЭСПХ-24						
		4	ЭБПХ-24						
ОП3		1	СПХ	1.450.3-6 в.1					
		2	ЭППХ-27						
		3	ЭСПХ-27						
		4	ЭБПХ-27						
ОП4		1	СПХ	1.450.3-6 в.1					
		2	ЭППХ-36						
		3	ЭСПХ-36						
		4	ЭБПХ-36						
Л1			ЛХФ45-30.7	1,450.3-6 в.1					

Данный лист смотреть с листом 19

ТП414-2-55.94-КМ

Нач. отд.	Палукин		12.94	Цех по получению пищевого спирта из картофеля, зерна и др. растительного сырья. Мощность 500л/сутки	Стадия	Лист	Листов
Утвердил	Слепакова		12.94		Р	18	
Н.контроль	Слепакова		12.94	Схема расположения площадки на отм. 12.500	АО ГИПРОПЛАСТ		
Проверил	Куприкова		12.94				
Разработал	Баркова		12.94				

Привязан

Инв. N

Инв. N подл. | Подпись и дата | Взам. инв. N | ТМО I | Куликов | 12.94

1 - 1

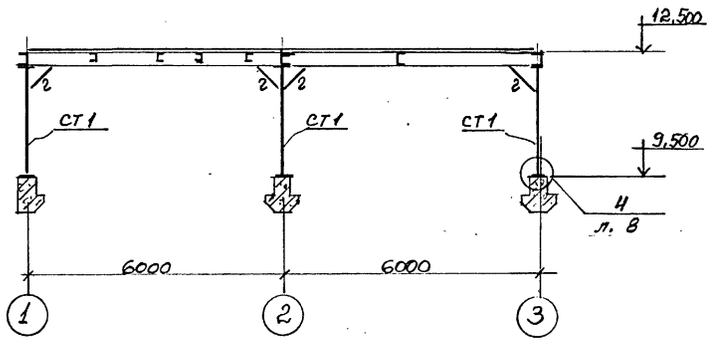

2 - 2

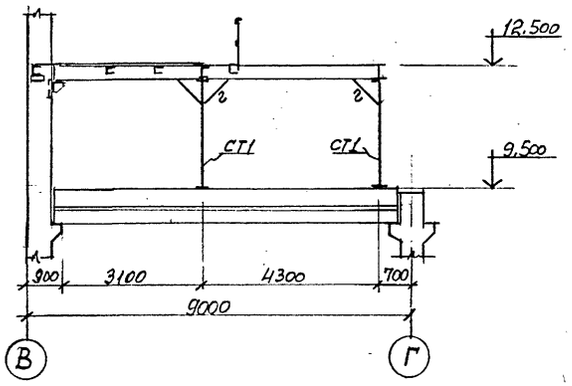

3 - 3

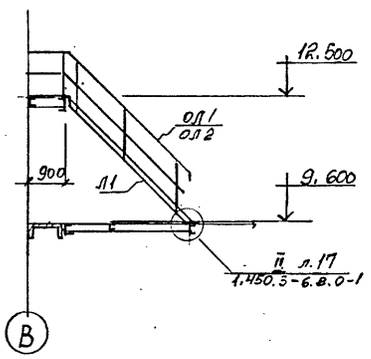

Схема расположения опор на отм. 13,400

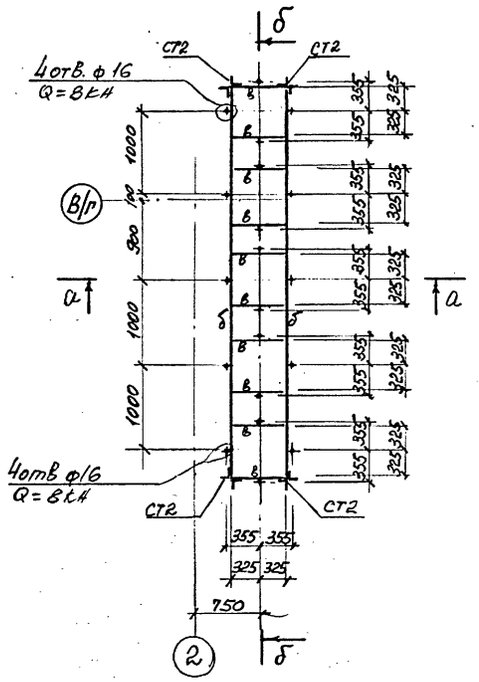

а - а

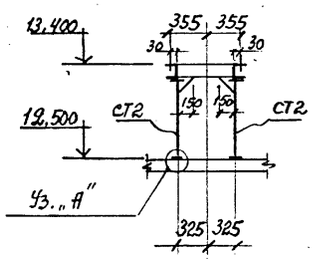

δ - δ

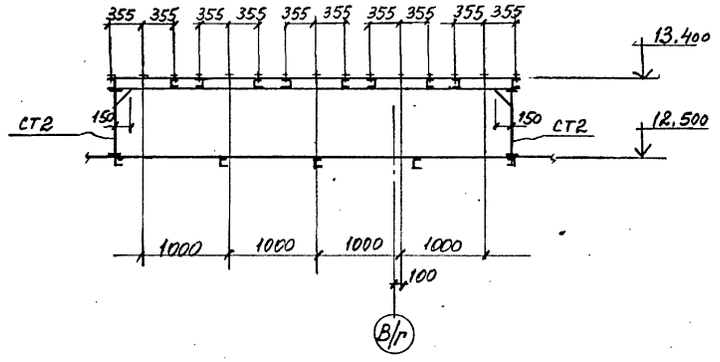

Уз. „А"

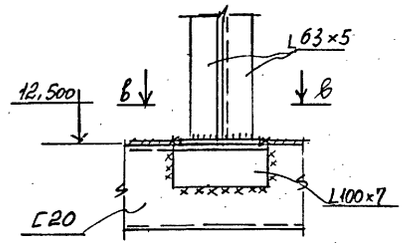

в - в

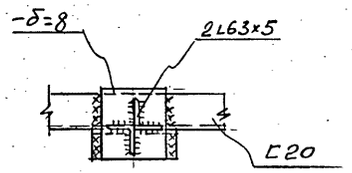

Привязан				ТП 414-2-55.94 -КМ	
				Цех по получению пищевого спирта из картофеля, зерна и др. растительного сырья. Мощность 500 л/сутки	Стадия: Р; Лист: 19; Листов:
Нач. отд.	Палунин		12.94		
Утвердил	Слепакова		12.94		
Н. контроль	Слепакова		12.94	Схема расположения опор на отм. 13,400, сечения 1-1 ÷ 3-3 к листу 18	АО ГИПРОПЛАСТ
Проверил	Куприкова		12.94		
Разработал	Баркова		12.94		
Инв. №					

Инв. № подл. | Подп. и дата | Взам. инв. № | Т/мот | Куликов | 12.94

Схема расположения площадки на отм. 12.600

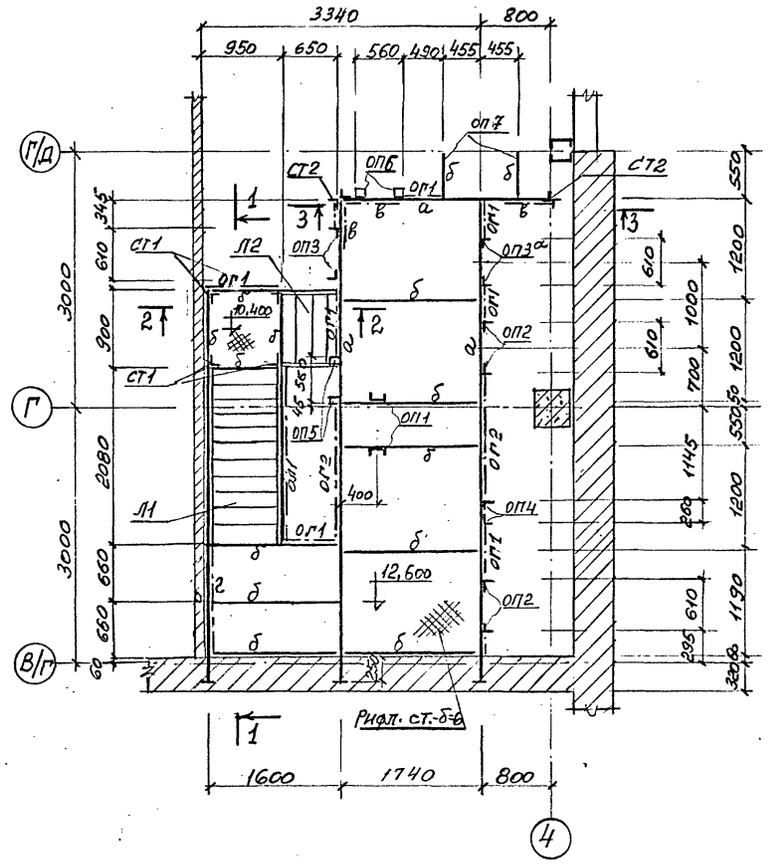

2 - 2

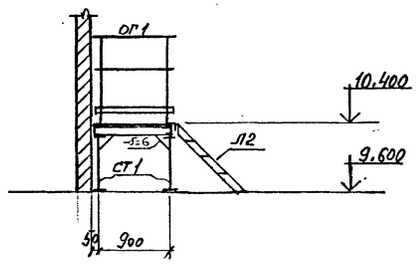

3 - 3

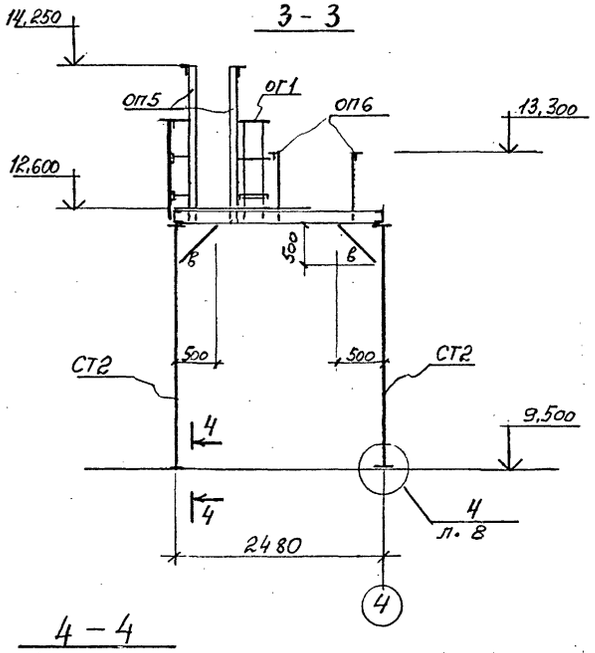

4 - 4

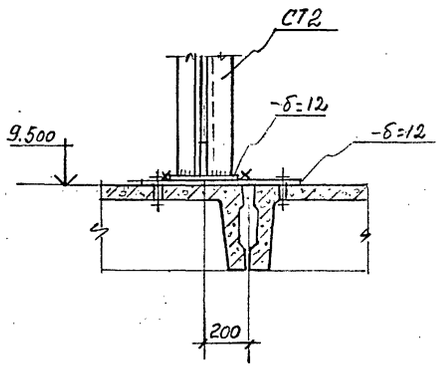

1 - 1

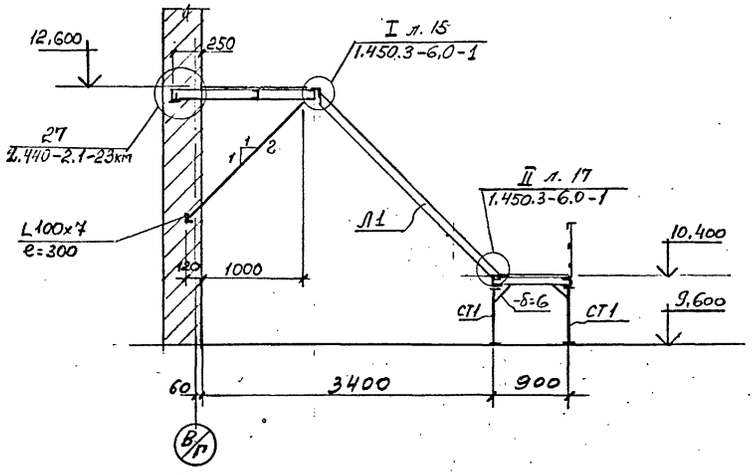

ВЕДОМОСТЬ ЭЛЕМЕНТОВ

Марка	Сечение: эскиз	поз.	состав	усилия: M кн.м	N кн	Q кн	Группа конструк.	Марка металла	Примечание
а	[		[20	16,6		11,4		С245	
б	[		[12	1,3				С235	
в	L		L63×5	по гибкости				С235	
г	⊤		2L63×5		"			С235	
СТ1	L		L75×6		"			С245	
СТ2	┐L		2L100×7		"			С245	
Л1		1	ЛХФ45-24,9	1.450.3-6 в.1					H=2200
Л2	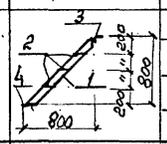	1	[16						в=900
		2	рифл. ст. -δ=6						
		3	L70×5						
		4	-δ=6						
ОЛ1	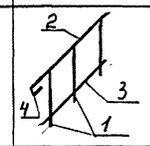	1	СЛХ45л	1.450.3-6 в.1					
		2	ЭПЛХ45-24						H=2200
		3	ЭСЛХ45-24						H=2200
		4	ДПУХ-45						
ОГ1	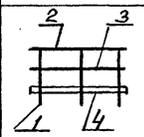	1	СПХ	1.450.3-6 в.1					
		2	ЭППХ-9						
		3	ЭСПХ-9						
		4	ЭБПХ-9						
ОГ2		1	СПХ	1.450.3-6 в.1					
		2	ЭППХ-15						
		3	ЭСПХ-15						
		4	ЭБПХ-15						

Опоры ОП1 ÷ ОП7 смотреть лист 21

Нач. отд.	Палунин		12.94	ТП414-2-55.94-КМ	
Утвердил	Слепакова		12.94	Цех по получению пищевого спирта из картофеля, зерна и др. растительного сырья мощность 500л/сутки	Стадия: Р; Лист: 20; Листов:
Н. контроль	Слепакова		12.94	Схема расположения площадки на отм. 12.600	АО Гипропласт
Проверил	Куприкова		12.94		
Разработал	Баркова		12.94		

Привязан:

Инв. №

Согласовано: ТМОГ, Куликов

Инв. № подл. | Подпись и дата | Взам. инв. №

ОП 1

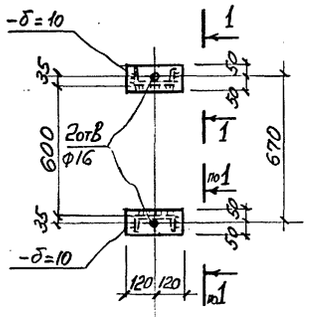

1 - 1

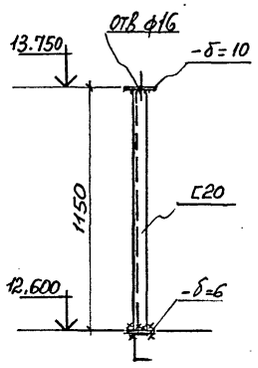

ОП 5 ; ОП 6

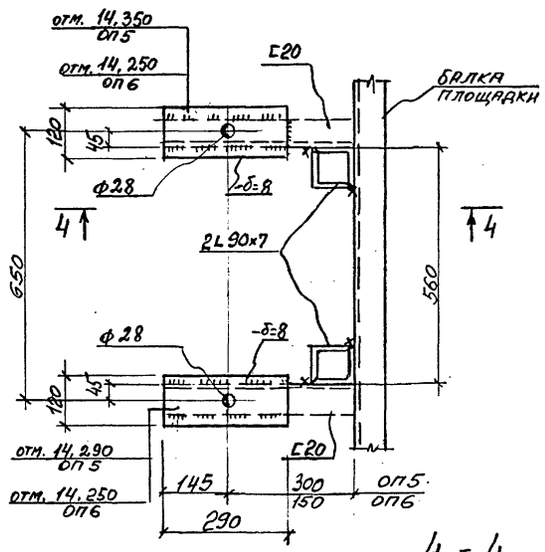

ОП 7

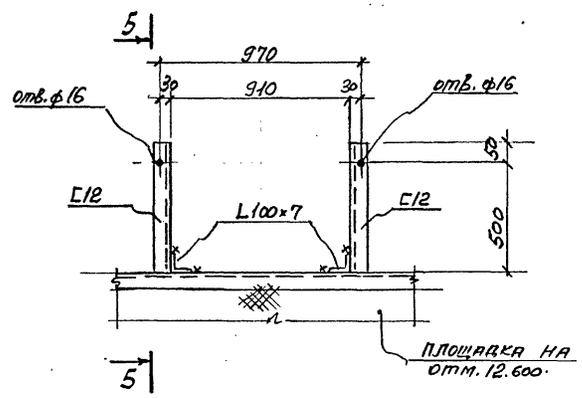

ОП 2; ОП 3

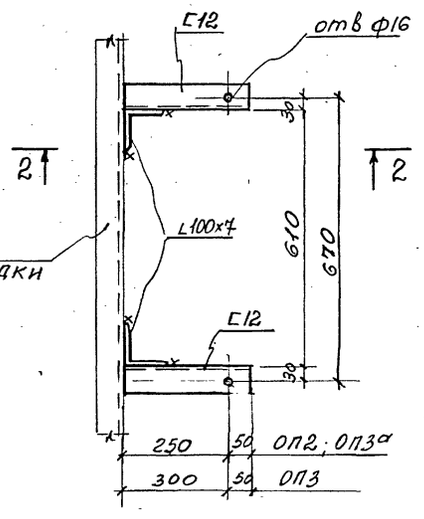

2 - 2

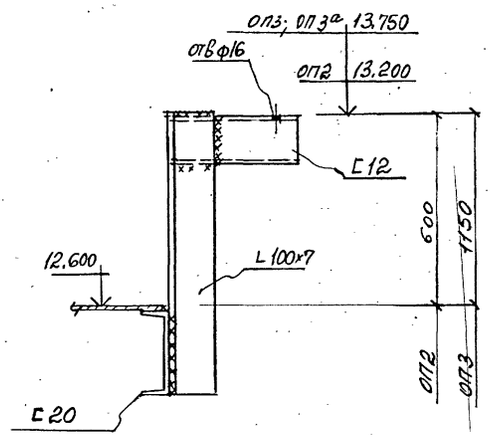

4 - 4

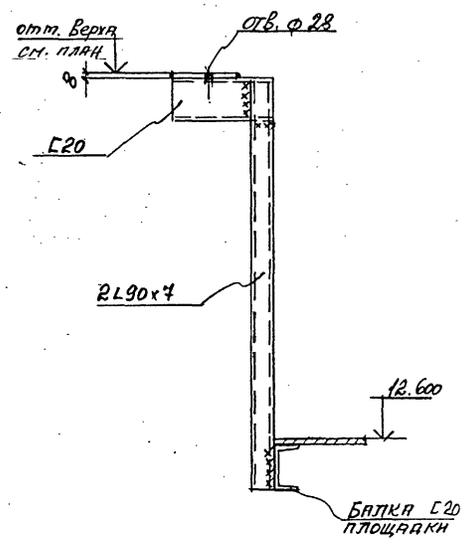

5 - 5

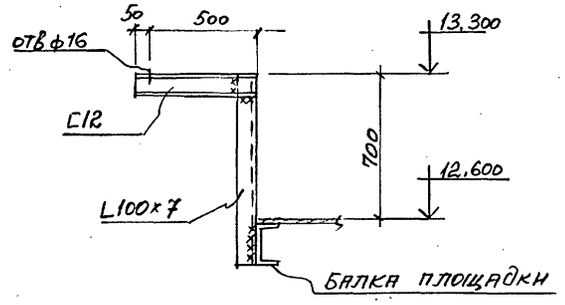

ОП 4

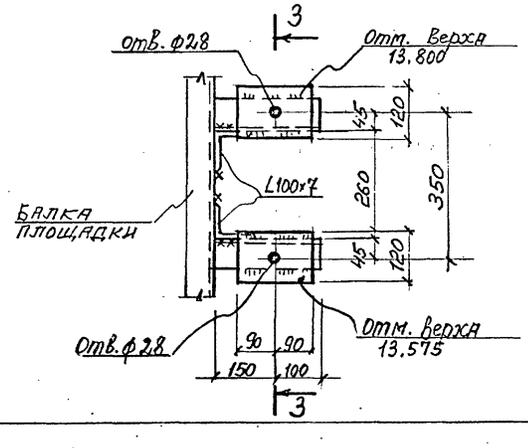

3 - 3

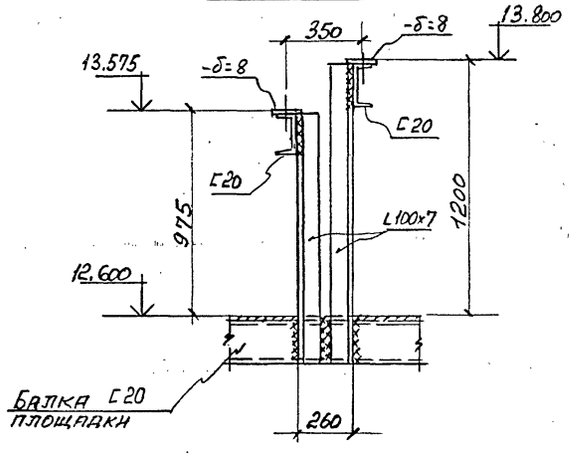

				ТП414-2-55.94 - КМ	
Привязан:				ЦЕХ ПО ПОЛУЧЕНИЮ ПИЩЕВОГО СПИРТА ИЗ КАРТОФЕЛЯ, ЗЕРНА И ДР. РАСТИТЕЛЬНОГО СЫРЬЯ. МОЩНОСТЬ 500 Л/СУТКИ	Стадия: Р; Лист: 21; Листов:
	Нач. отд.	Палукин	12.94		
	Утвердил	Слепакова	12.94		
	Н.контроль	Слепакова	12.94		
	Проверил	Куприкова	12.94	Опоры ОП1 ÷ ОП7	АО Гипропласт
Инв. №	Разработал	Баркова	12.94		

Инв. № подл. | Подпись и дата | Взам. инв. № | Тмол Куликов 12.94

Схема расположения металлоконструкций на кровле.

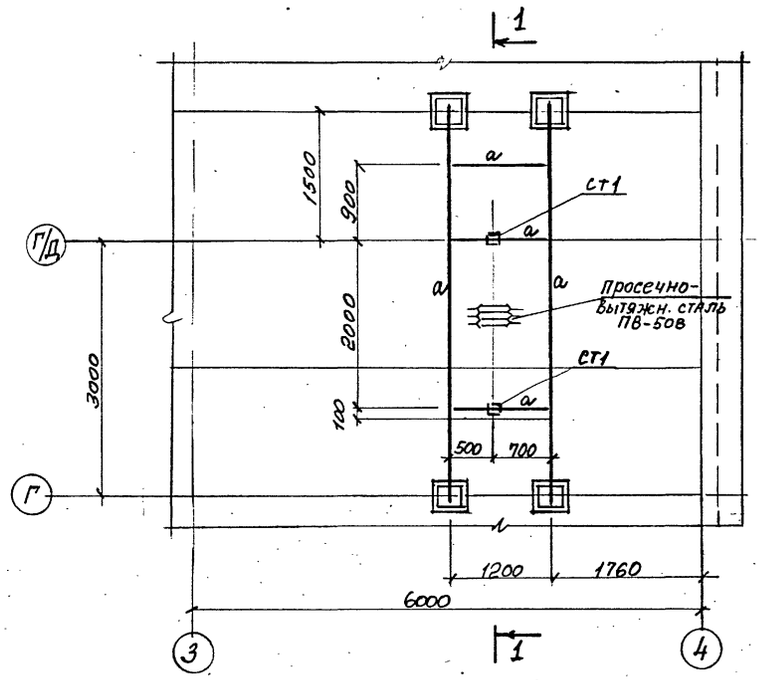

1-1

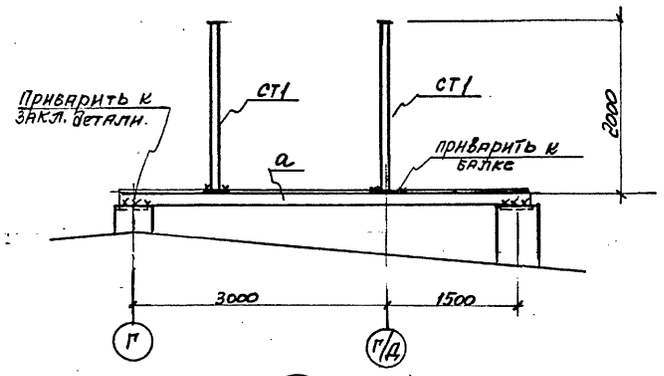

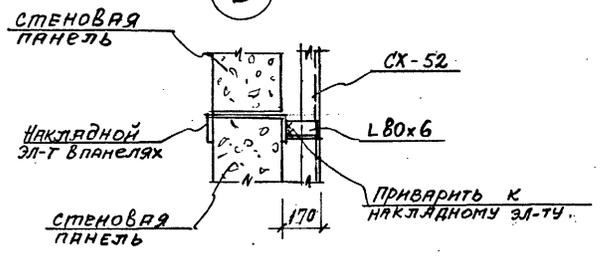

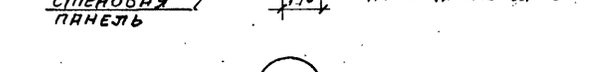

Ведомость элементов

Марка	Сечение: эскиз	поз.	состав	усилия: N кН·м	N кН	Q кН	Группа конструк.	Марка металла	Примечание
а	⊏		⊏ 12					С245	
ст1	□		2L80×6					С245	
б	L		L80×6					С245	
в	•		• ф 18					С245	
			СХ-52	1.450.3-6 в.1					
			ОГС-30.4	1.450.3-6 в.1					
			ОГС-36.4	1.450.3-6 в.1					

Схема расположения пожарной лестницы

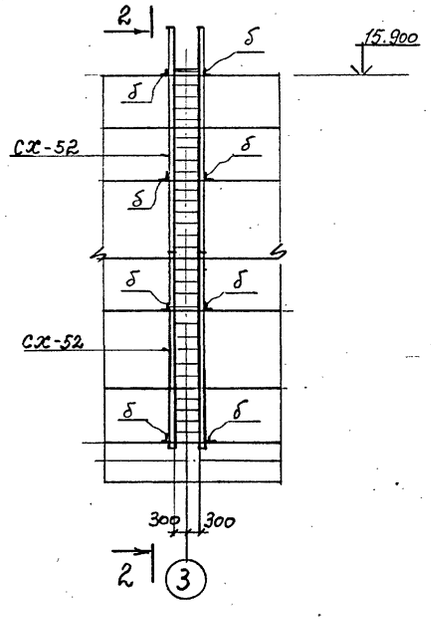

2-2

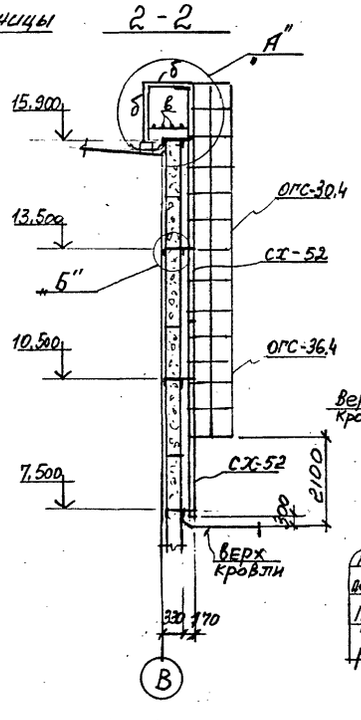

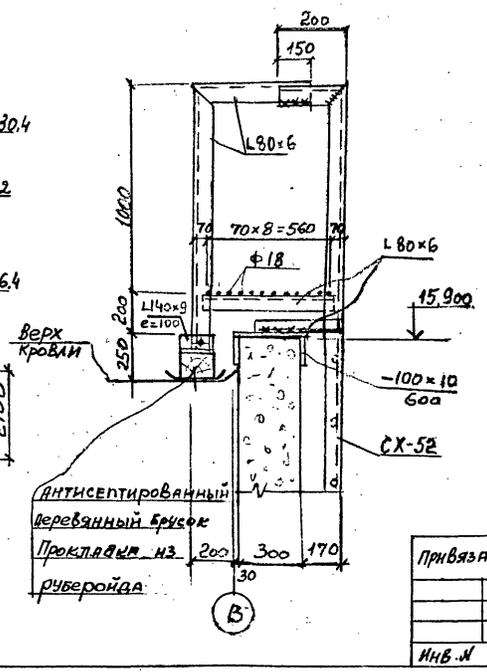

Привязан

Инв. №

				ТП 414-2-55.94-КМ
Нач. отд.	Палунин		12.94	Цех по получению пищевого спирта из картофеля, зерна и др. растительного сырья. Мощность 500л/сутки
Утвердил	Слепкова		12.94	
Н. контроль	Слепкова		12.94	Схемы расположения металлоконструкций на кровле и пожарной лестницы по осн "3" и "В"
Проверил	Куприкова		12.94	
Разработал	Баркова		12.94	

Стадия	Лист	Листов
Р	22	

АО ГИПРОПЛАСТ

Инв. № подл. | Подп. и дата | Взам. инв. №

08 Быстрорасш. Ленинград

Схема расположения ограждения на кровле.

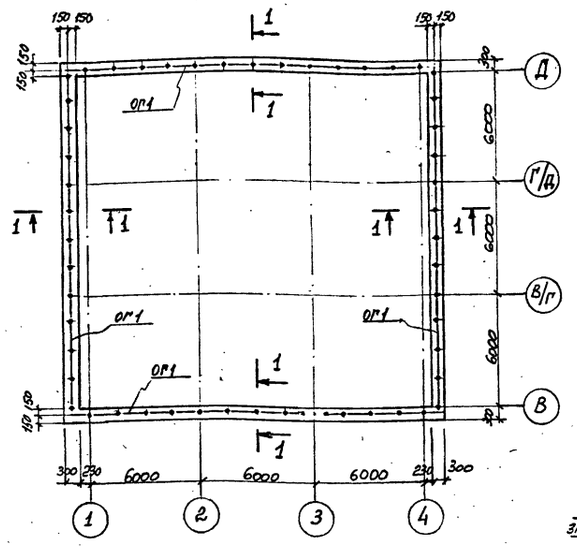

1 - 1

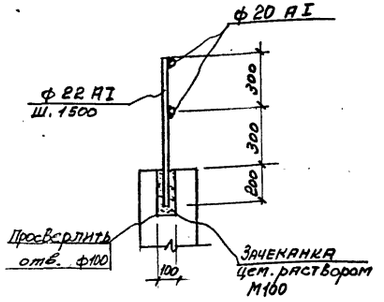

2 - 2

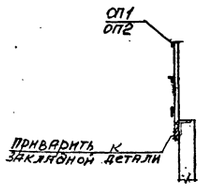

3 - 3

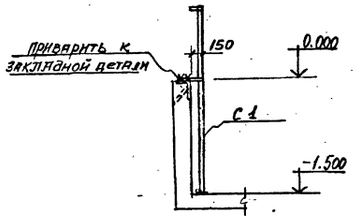

Схема расположения опор.

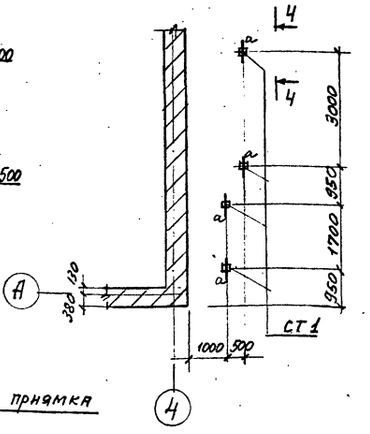

Схема расположения ограждения приямка ПР5

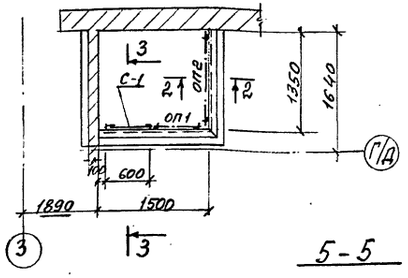

5 - 5

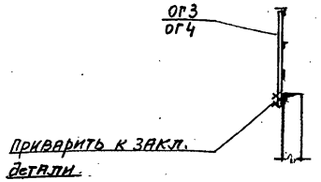

Схема расположения ограждения приямка ПР4

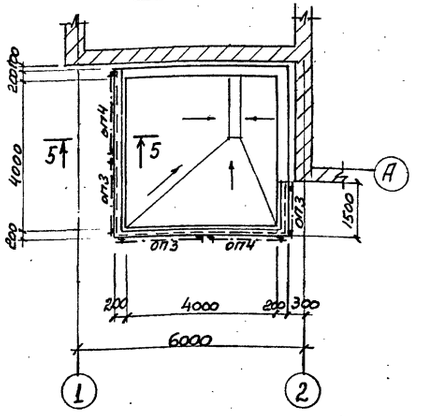

4 - 4

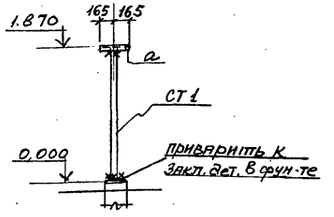

ВЕДОМОСТЬ ЭЛЕМЕНТОВ

Марка	Сечение: эскиз	поз.	состав	усилия: М кНм	N кН	Q кН	Группа конструк.	Марка металла	Примечание
а	L		L 80×6					С 245	
СТ1	□		2L 80×6	по гибкости				С 245	
ОГ1		1	ф 22					С 235	
		2	ф 20					С 235	
С1			Сх-18.4	1.450.3-6 в.1					
ОП1		1	СПХ	1.450.3-6 в.1					
		2	ЭППХ-9						
		3	ЭСПХ-9						
		4	ЭБПХ-9						
ОП2	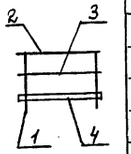	1	СПХ	1.450.3-6 в.1					
		2	ЭППХ-12						
		3	ЭСПХ-12						
		4	ЭБПХ-12						
ОП3		1	СПХ	1.450.3-6 в.1					
		2	ЭППХ-15						
		3	ЭСПХ-15						
		4	ЭБПХ-15						
ОП4		1	СПХ	1.450.3-6 в.1					
		2	ЭППХ-30						
		3	ЭСПХ-30						
		4	ЭБПХ-30						

Привязан

Инв. №

Нач. отд.	Палунин		12.94
Утвердил	Слепакова		12.94
Н. контроль	Слепакова		12.94
Проверил	Куприкова		12.94
Разработал	Баркова		12.94

ТП 414-2-55.94-КМ

Цех по получению пищевого спирта из картофеля, зерна и др. растительного сырья, мощность 500 л/сутки

Стадия	Лист	Листов
Р	23	

Схемы расположения ограждения на кровле и приямков ПР4 и ПР5

АО ГИПРОПЛАСТ

Инв. № подл. | Подпись и дата | Взам. инв. №

Схема расположения наружной лестницы

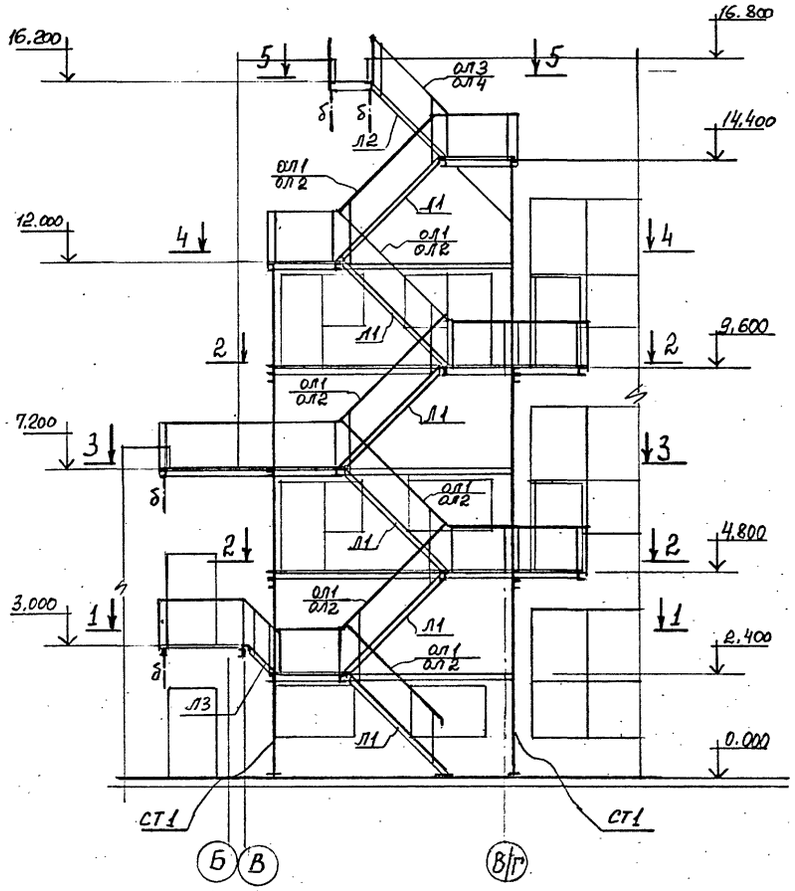

3 - 3

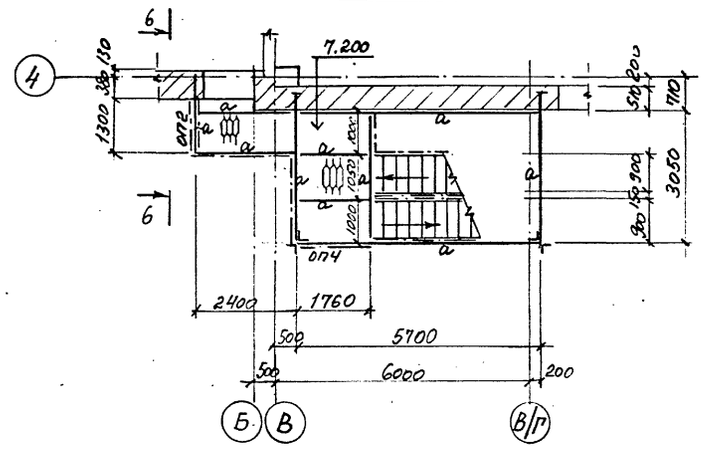

4 - 4

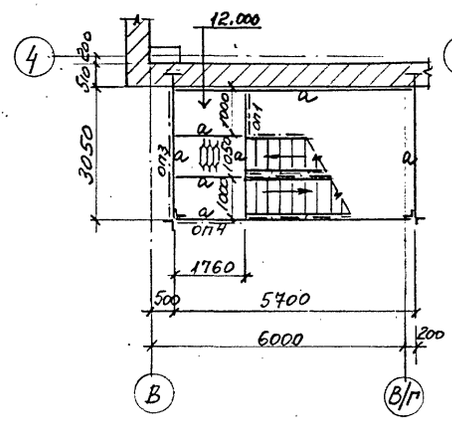

5 - 5

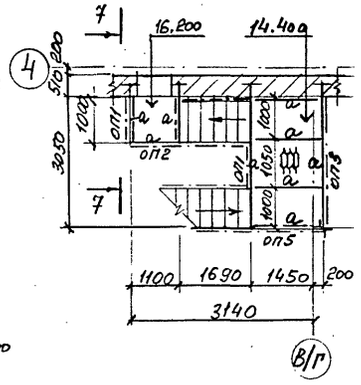

1 - 1

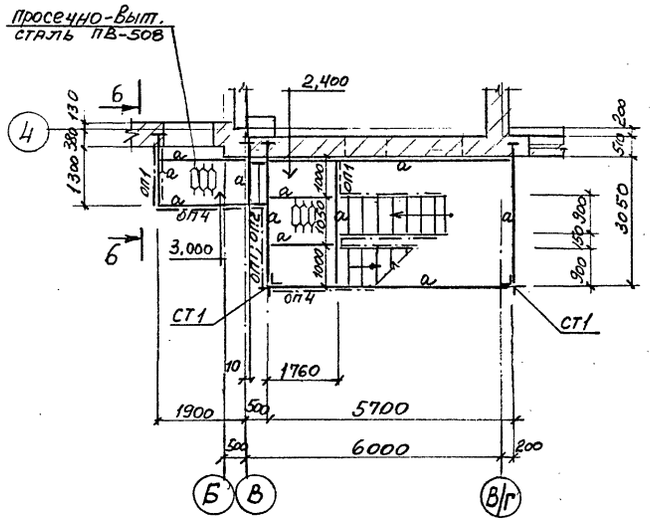

2 - 2

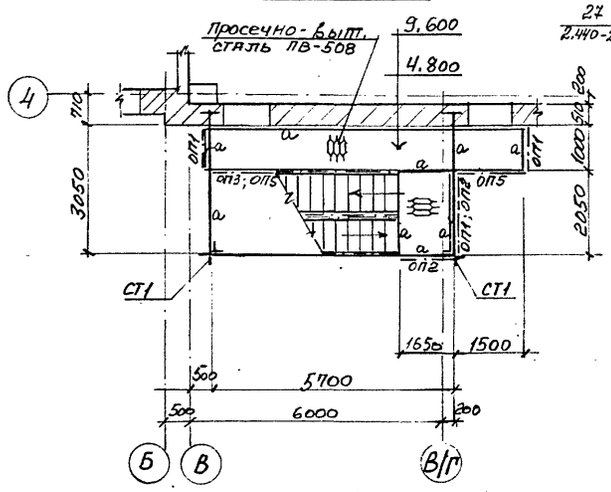

6-6 ; 7-7

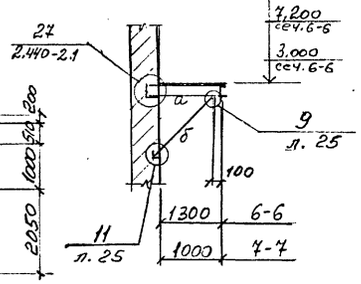

Ведомость элементов

Марка	Сечение: эскиз	поз.	состав	усилия: M кН·м	N кН	Q кН	Группа конструк.	Марка металла	Примечание
а			[16					С245	
б			2 L 50×5					С245	
СТ1			2 L 75×6	по гибкости				С245	
Л1			ЛХВ 45-24.9	1.450.3-6 в.1					
Л2			ЛХВ 45-18.9	1.450-3-6 в.1					
ОЛ1 ОЛ2	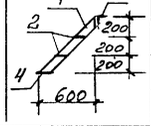		СЛХ 45 л(п)						
			ЭПЛХ 45-24	1.450.3-6 в.1					
			ЭСЛХ 45-24						
			ДПЧХ 45						
ОЛ2 ОЛ3	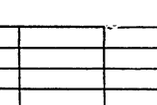		СЛХ 45 л(п)						
			ЭПЛХ 45-18	1.450.3-6 в.1					
			ЭСЛХ 45-18						
ОП1			СПХ						
			ЭППХ-9	1.450.3-6 в.1					
			ЭСПХ-9						
			ЭБПХ-9						
ОП2			СПХ						
			ЭППХ-12	1.450.3-6 в.1					
			ЭСПХ-12						
			ЭБПХ-12						
ОП3			СПХ						
			ЭППХ-30	1.450.3-6 в.1					
			ЭСПХ-30						
			ЭБПХ-30						
ОП4			СПХ						
			ЭППХ-18	1.450.3-6 в.1					
			ЭСПХ-18						
			ЭБПХ-18						
ОП5			СПХ						
			ЭППХ-15	1.450.3-6 в.1					
			ЭСПХ-15						
			ЭБПХ-15						
Л3		1	С16						б=900
		2	рифл. ст. -б=6						
		3	L 70×5						
		4	-б=6						

Привязан

Инв.№

Инв.№подл. | Подп. и дата | Взам.инв.№

Нач.отд.	Лапунин		12.94	
Утвердил	Слепакова		12.94	
Н.контроль	Слепакова		12.94	
Проверил	Куприкова		12.94	
Разработал	Баркова		12.94	

ТП 414-2-55.94-КМ

Цех по получению пищевого спирта из картофеля, зерна и др. растительного сырья. Мощность 500 л/сутки

Стадия	Лист	Листов
Р	24	

Схема расположения наружной лестницы в осях „В-В/Г; 4"

АО ГИПРОПЛАСТ

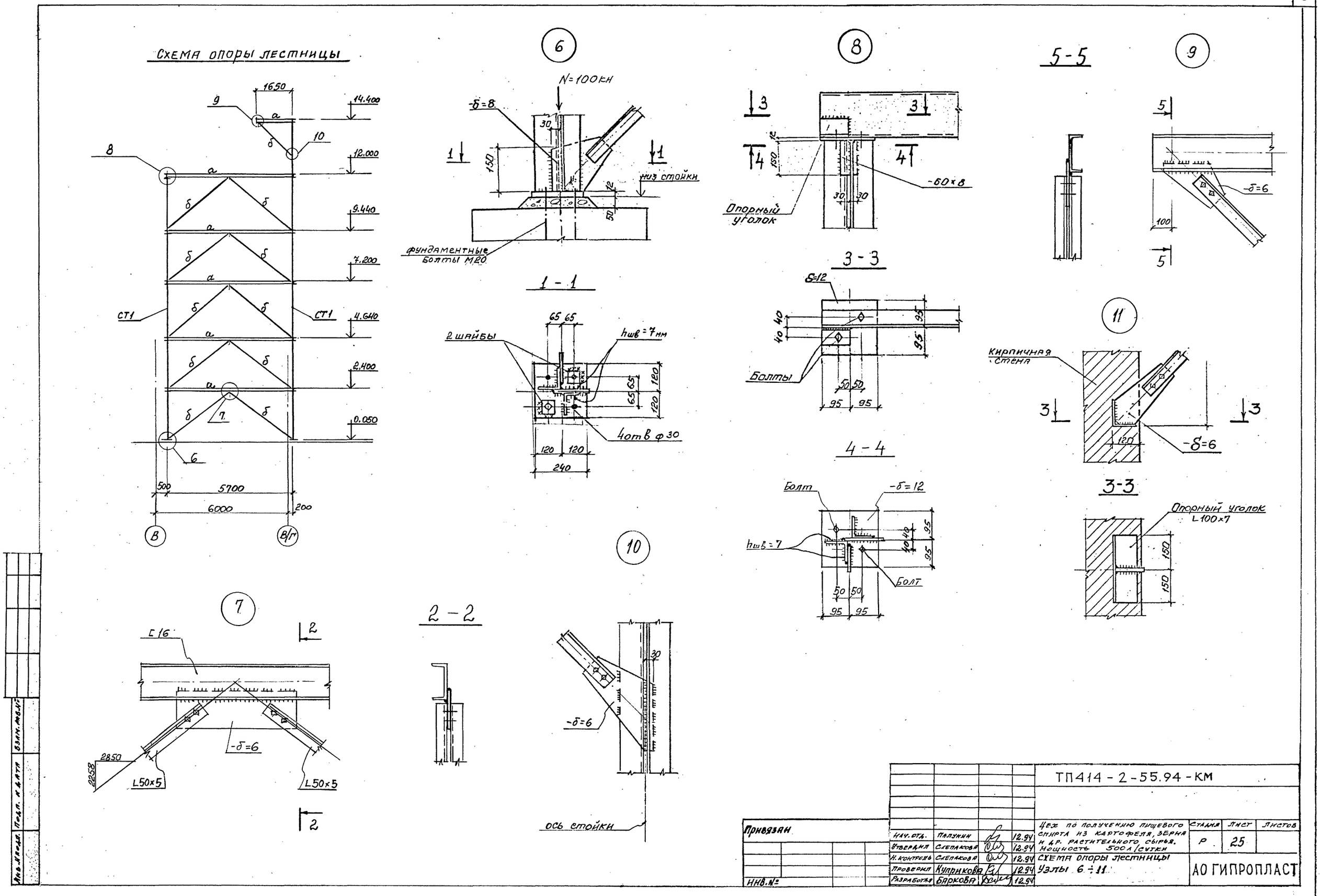

				ТП414 - 2 - 55.94 - КМ			
Привязан				Цех по получению пищевого спирта из картофеля, зерна и др. растительного сырья. Мощность 500 л/сутки	Стадия	Лист	Листов
	Нач. отд.	Палунин	12.94		Р	25	
	Утвердил	Слепакова	12.94				
	Н. контроль	Слепакова	12.94	Схема опоры лестницы			
	Проверил	Куприкова	12.94	Узлы 6 ÷ 11	АО ГИПРОПЛАСТ		
Инв. №	Разработал	Баркова	12.94				

1 - 1

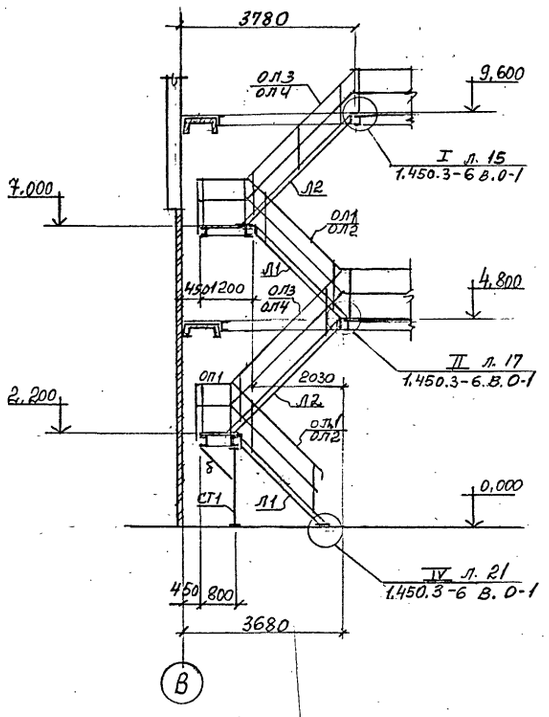

Схема расположения опор на отм. 9.600.

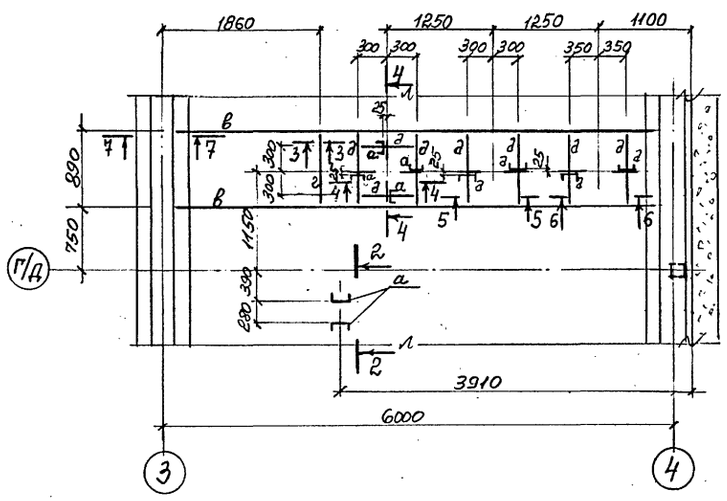

2 - 2

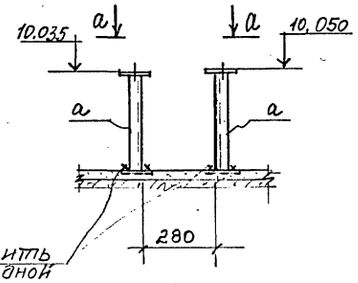

4-4 ; 5-5 ; 6-6

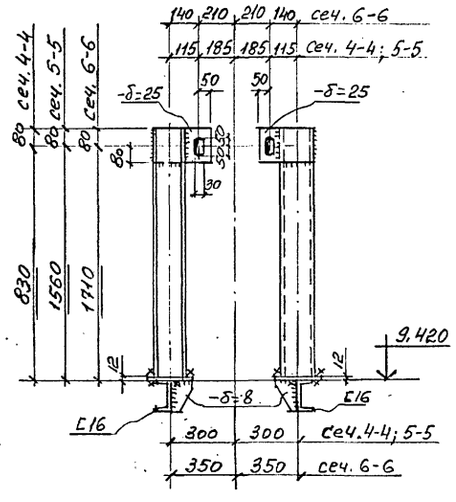

Схема расположения лестницы в осях 2-3; В

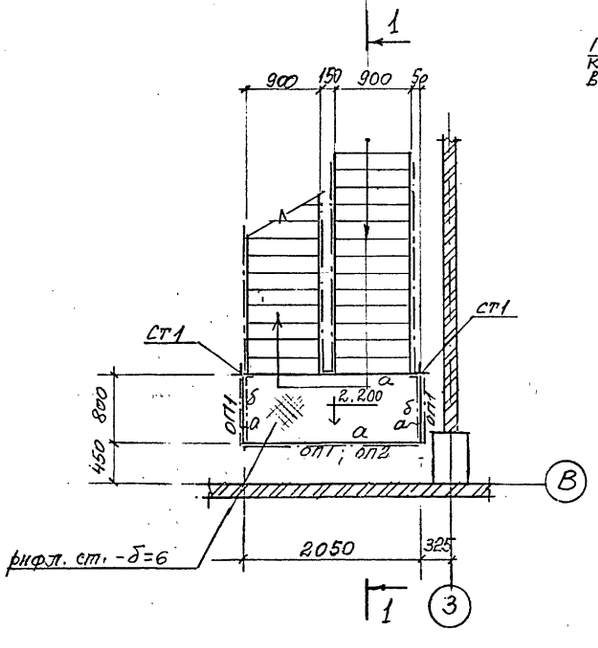

а - а

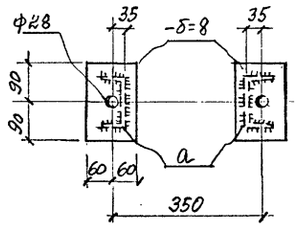

3 - 3

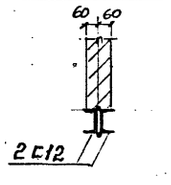

7 - 7

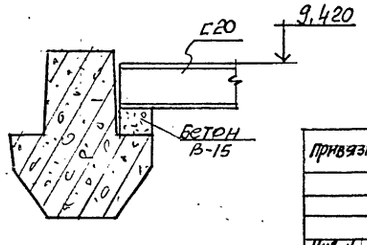

Ведомость элементов

Марка	Сечение эскиз	поз.	состав	усилия M кН·м	усилия N кН	усилия Q кН	Группа конструк.	Марка металла	Примечание
а	[		[12					С235	
б	∟		∟63×5					С235	
в	[		[20					С245	
г	][		2 [12					С235	
д	[		[16					С245	
ст1	+		2∟80×6	по гибкости				С245	
Л1			ЛФ45-24.9	1.450.3-6 в.1					Н=2200
Л2			ЛФ45-30.9	1.450.3-6 в.1					Н=2600
ОЛ1 ОЛ2	2 1 3 4	1	СЛХ45л(н)	1.450.3-6 в.1					
		2	ЭПЛХ45-24						Н=2200
		3	ЭСЛХ45-24						Н=2600
		4	ДПУХ45						
ОЛ3 ОЛ4	2 3 1	1	СЛХ45л(н)	1.450.3-6 в.1					
		2	ЭПЛХ45-30						Н=2200
		3	ЭСЛХ45-30						Н=2600
ОП1	2 3 1	1	СПХ	1.450.3-6 в.1					
		2	ЭППХ-9						
		3	ЭСПХ-9						
		4	ЭБПХ-9						
ОП2	2 3 1 4	1	СПХ	1.450.3-6 в.1					
		2	ЭППХ-12						
		3	ЭСПХ-12						
		4	ЭБПХ-12						

Инв.№подл. | Подп. и дата | Взам.инв.№ | ТМОI Куликов

Привязан

Инв.№

Нач. отд.	Палунин		12.94	
Утвердил	Слепакова		12.94	
Н.контроль	Слепакова		12.94	
Проверил	Куприкова		12.94	
Разработал	Баркова		12.94	

ТП 414-2-55.94 - КМ

Цех по получению пищевого спирта из картофеля, зерна и др. растительного сырья. Мощность 500л/сутки

Стадия	Лист	Листов
Р	26	

Схемы расположения лестницы в осях „2-3", „В" и опор на отм. 9.600

АО ГИПРОПЛАСТ

Схема расположения перекрытия приямка

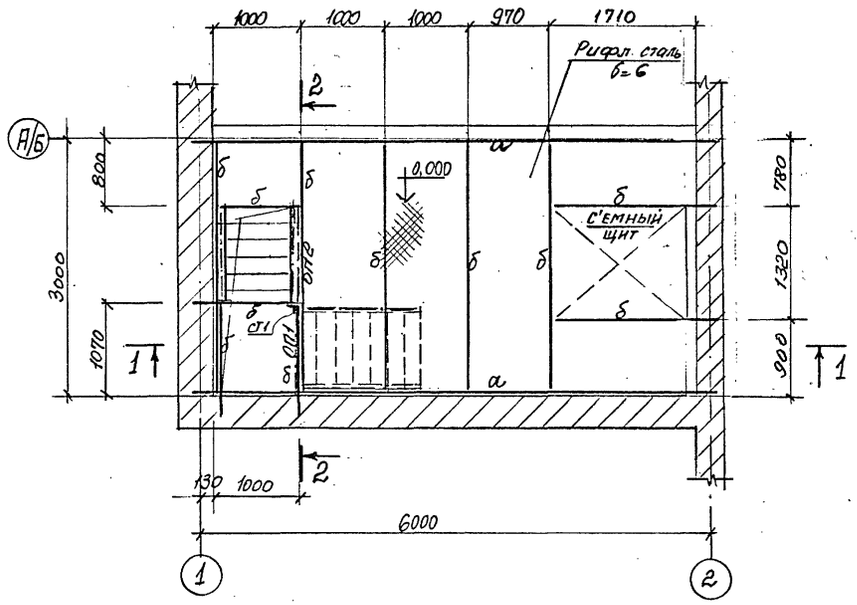

Схема расположения площадки на отм. 2.000

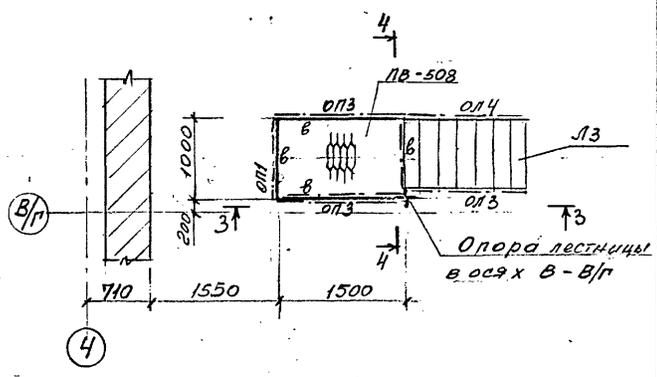

3 - 3

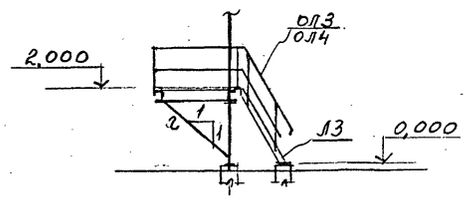

1 - 1

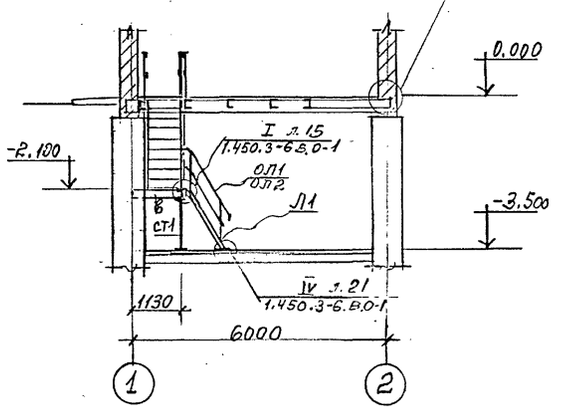

2 - 2

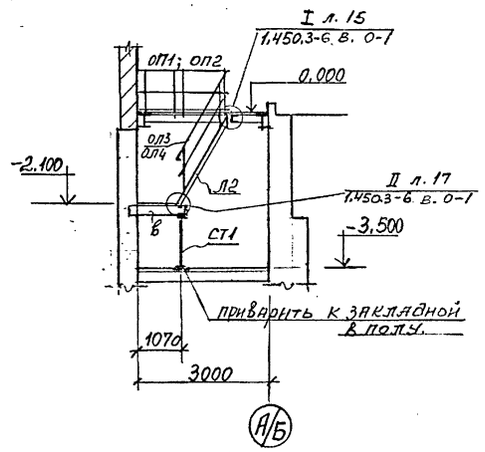

4 - 4

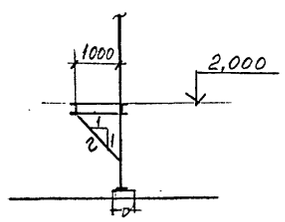

Ведомость элементов

Марка	Сечение: эскиз	поз.	состав	усилия: M кНм	N кН	Q кН	Группа конструк.	Марка металла	Примечание
а	I		I 23Б1	29,0		19,0		С245	
б	[		[14	3,8		5,8		С235	
в	[		[12		конструктивно			С235	
г	⊥		2L 50×5		по гибкости			С235	
ст1	L		L 75×6		по гибкости			С245	
Л1			ЛХФ60-18,9	1.450.3-6 в.1					Н = 1400
Л2			ЛХФ60-24,9						Н = 2100
Л3			ЛХВ60-24,9						Н = 2000
ОЛ1 ОЛ2	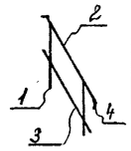	1	СЛХ 60л(п)	1.450.3-6 в.1					
		2	ЭПЛХ60-18						Н = 1400
		3	ЭСЛХ60-18						Н = 1400
		4	ДПУХ60						
ОЛ3 ОЛ4		1	СЛХ60л(п)	1.450.3-6 в.1					
		2	ЭПЛХ60-24						Н = 2000
		3	ЭСЛХ60-24						Н = 2000
		4	ДПУХ60						
ОП1	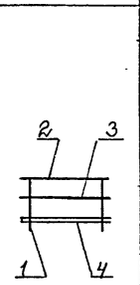	1	СПХ	1.450.3-6 в.1					
		2	ЭППХ-9						
		3	ЭСПХ-9						
		4	ЭБПХ-9						
ОП2		1	СПХ	1.450.3-6 в.1					
		2	ЭППХ-12						
		3	ЭСПХ-12						
		4	ЭБПХ-12						
ОП3		1	СПХ	1.450.3-6 в.1					
		2	ЭППХ-15						
		3	ЭСПХ-15						
		4	ЭБПХ-15						

Привязан

Инв.№

Нач. отд.	Папукин		12.94
Утвердил	Слепакова		12.94
Н.контроль	Слепакова		12.94
Проверил	Куприкова		12.94
Разработал	Баркова		12.94

ТП 414-2-55.94-КМ

Цех по получению пищевого спирта из картофеля, зерна и др. растительного сырья. Мощность 500л/сутки.

Стадия	Лист	Листов
Р	27	

Схемы расположения перекрытия приямка в осях 1-2, А-Б и площадки на отм. 2.000

АО ГИПРОПЛАСТ

Инв.№подл. | Подп. и дата | Взам.инв.№ | ТМО I | Куликов | 12.94

Схема расположения перекрытия приямка Пр1 и площадки на отм. -1,800

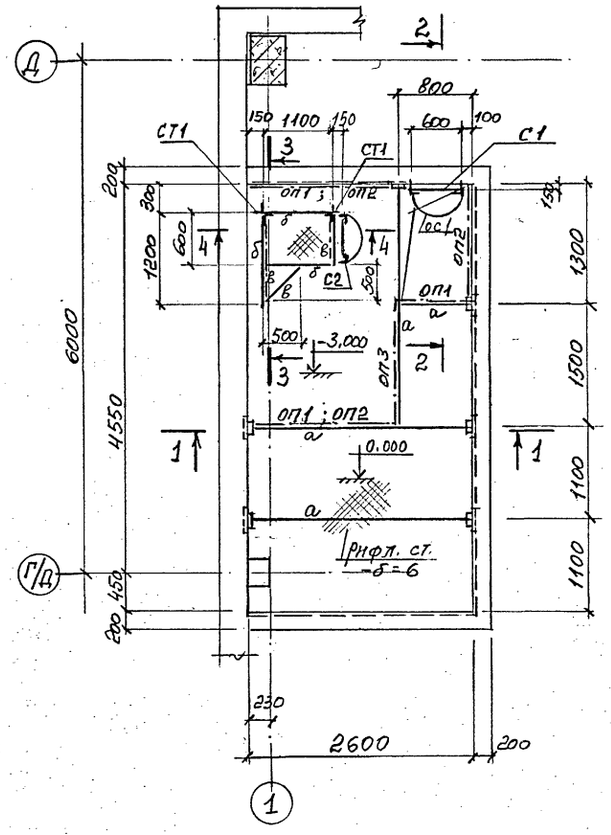

2 - 2

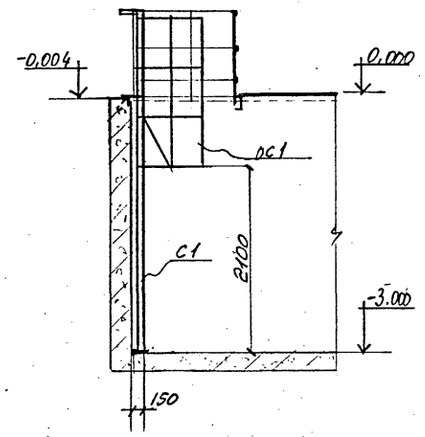

3 - 3

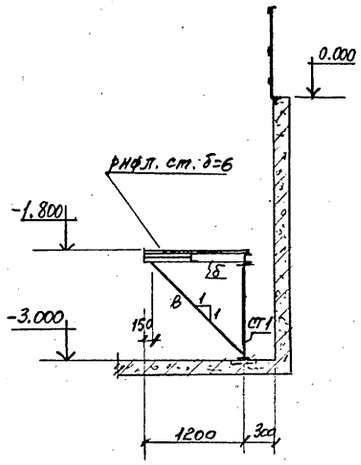

Схема ограждения приямка Пр3

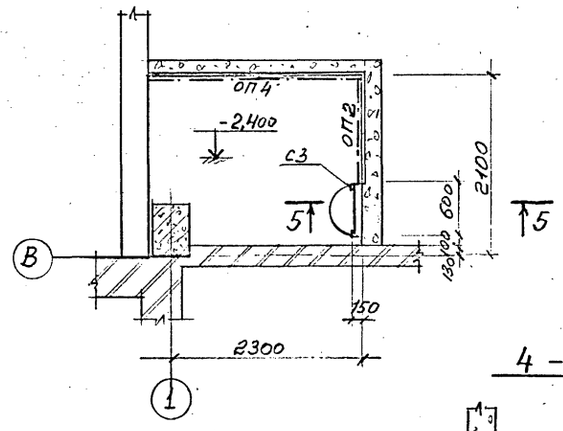

5 - 5

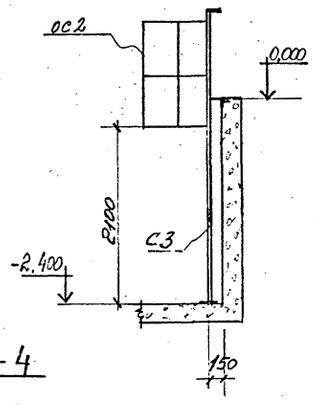

1 - 1

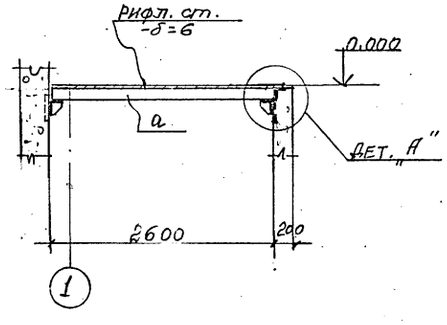

Деталь „А".

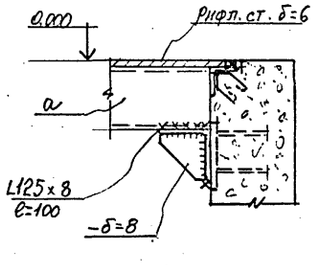

4 - 4

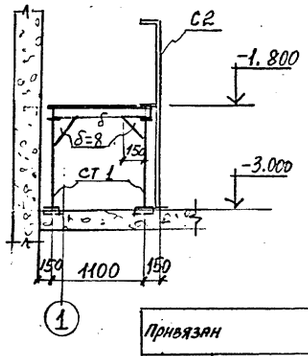

ВЕДОМОСТЬ ЭЛЕМЕНТОВ

Марка	Сечение: эскиз	Сечение: поз.	Сечение: состав	Усилия: M кнм	Усилия: N кн	Усилия: Q кн	Группа конструк.	Марка металла	Примечание
а	[		[14	5,0		6,0		С235	
б	[		[10					С235	
в	L		L63×5	по гибкости				С235	
СТ1	┐L		2L63×5	по гибкости					
С1			СХ 40	1.450.3-6 в.1					
ОС1			ОГС-18,4	1.450.3-6 в.1					
ОП1	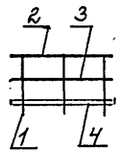	1	СПХ	1.450.3-6 в.1					
		2	ЭППХ-9						
		3	ЭСПХ-9						
		4	ЭБПХ-9						
ОП2		1	СПХ	1.450.3-6 в.1					
		2	ЭППХ-12						
		3	ЭСПХ-12						
		4	ЭБПХ-12						
ОП3		1	СПХ	1.450.3-6 в.1					
		2	ЭППХ-15						
		3	ЭСПХ-15						
		4	ЭБПХ-15						
ОП4		1	СПХ	1.450.3-6 в.1					
		2	ЭППХ-24						
		3	ЭСПХ-24						
		4	ЭБПХ-24						
С2			СХ 22	1.450.3-6. в.1					
С3			СХ 34						
ОС2			ОГС-12,4						

Нач. отд.	Палунин		12.94	ТП 414-2-55.94-КМ
Утвердил	Слепакова		12.94	
Н. контроль	Слепакова		12.94	
Проверил	Куприкова		12.94	
Разработал	Баркова		12.94	

Цех по получению пищевого спирта из картофеля, зерна и др. растительного сырья. Мощность 500 л/сутки

Стадия	Лист	Листов
Р	28	

Схемы расположения перекрытия приямка Пр1, площадки на отм. -1.800 и ограждения приямка Пр3

АО ГИПРОПЛАСТ

Привязан

Инв. №

Инв. № подл. | Подп. и дата | Взам. инв. №

ТМОI | Куликов | 12.94

Схема расположения перекрытия приямка

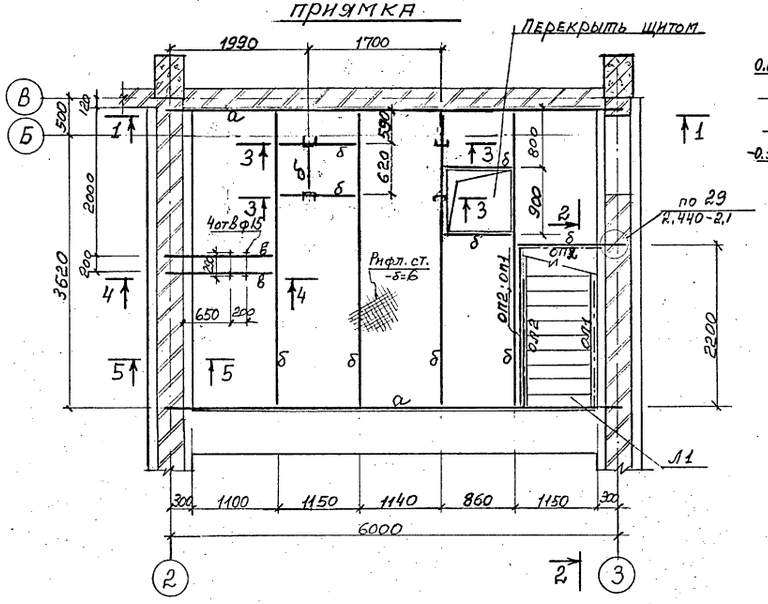

1 - 1

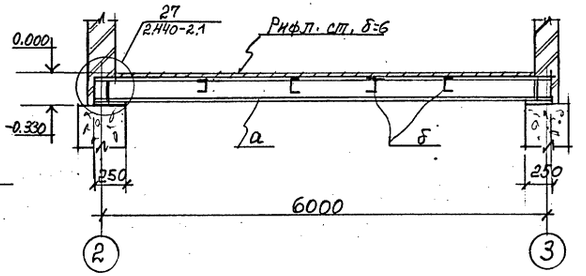

2 - 2

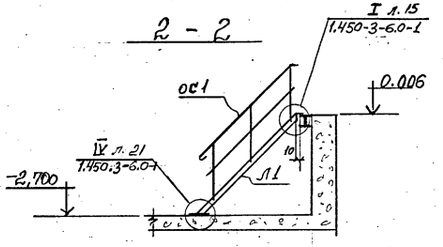

3 - 3

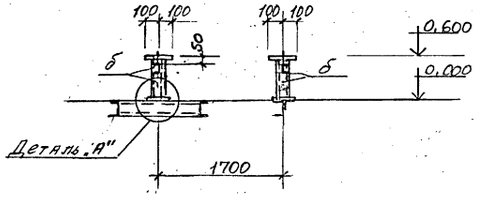

Деталь „А"

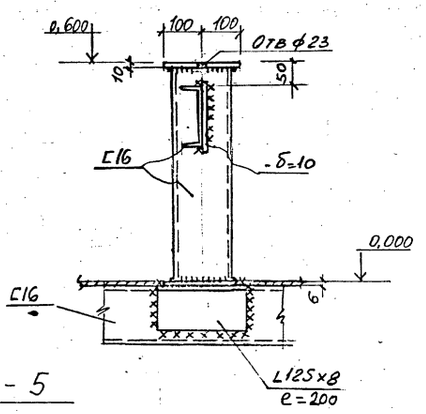

4 - 4

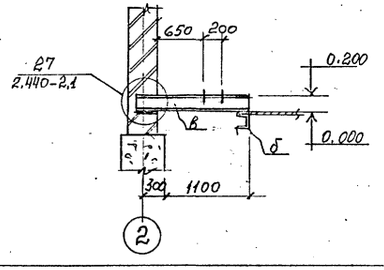

5 - 5

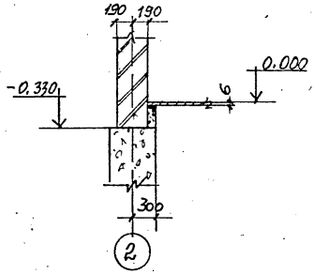

ВЕДОМОСТЬ ЭЛЕМЕНТОВ

Марка	Сечение: эскиз	поз.	состав	усилия: M кНм	N кН	Q кН	Группа конструк.	Марка металла	Примечания
а	I		I 30Б1	53,3		35,6		С245	
б	[		[16	9,0		9,0		С245	
в	[		[20	конструктивно				С245	
Л1			ЛХФ45-30,9	1.450.3-6 в.1					обрезать Н=2700
ОЛ1	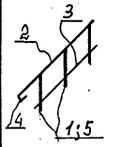	1	СЛХ45л						
		2	ЭЛЛХ45-30						обрезать Н=2700
		3	ЭСЛХ45-30						— " —
		4	ДПУХ-45	1.450.3-6 в.1					
ОЛ2		1	ЭЛЛХ45-30						обрезать Н=2700
		3	ЭСЛХ45-30						— " —
		4	ДПУХ-45						
		5	СЛХ45п						
ОП1	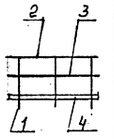	1	СПХ						
		2	ЭППХ-9						
		3	ЭСПХ-9						
		4	ЭБПХ-9	1.450.3-6 в.1					
ОП2		1	СПХ						
		2	ЭППХ-12						
		3	ЭСПХ-12						
		4	ЭБПХ-12						

Привязан

Инв.№

Нач.отд.	Плакунин		12.94
Утвердил	Слепакова		12.94
Н.контроль	Слепакова		12.94
Проверил	Купрнкова		12.94
Разработал	Баркова		12.94

ТП 414-2-55.94-КМ

Цех по получению пищевого спирта из картофеля, зерна и др. растительного сырья, мощность 500 л/сутки

стадия	лист	листов
Р	29	

Схема расположения перекрытия приямка в осях „2-3", „В".

АО ГИПРОПЛАСТ

Инв.№подл. | Подп. и дата | Взам.инв.№ | Инв.№дубл. | Подп. и дата | ЭЖС Одинцов

Схема балок и прогонов навеса

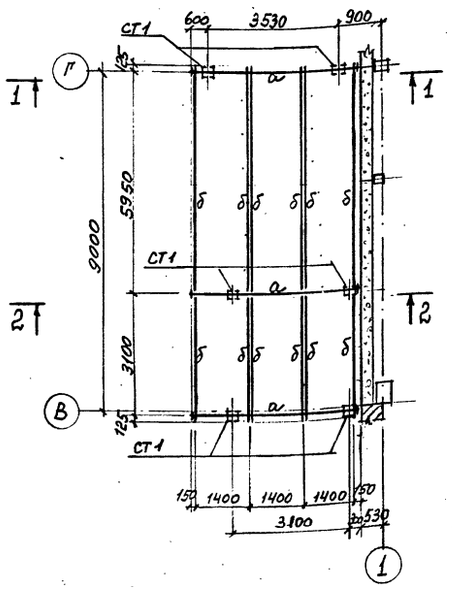

Схема балок и прогонов навеса

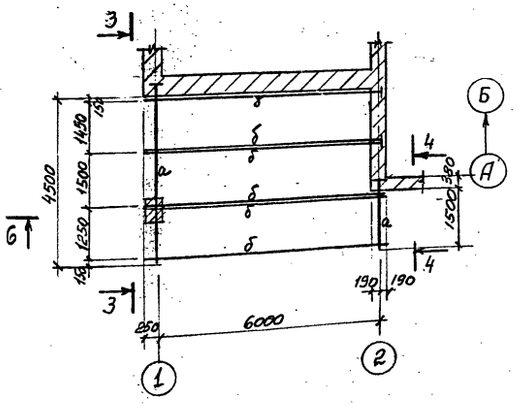

Схема расположения профнастила

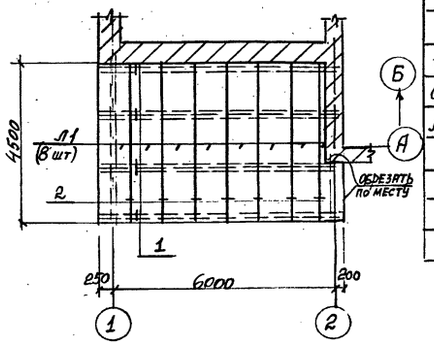

Ведомость элементов

Марка	Сечение эскиз	Сечение поз.	Сечение состав	Усилия M кНм	Усилия N кН	Усилия Q кН	Группа конструк.	Марка металла	Примечание
а	I		I 23Б1	28,2		37,5		С245	
б	[		[16	31,0				С235	
в	T		2∟50×5	по гибкости				С235	
СТ1	250		2 [24	По гибкости					
Л1			НБО-845-0,8	ГОСТ 24045-86					ℓ=4500
1	Крепежные детали		Заклепка ЗК-12	ТУ36-2088-77					110 шт
2	—"—		Шайба ШУ-6	ТУ36-2183-78					225 шт
3	—"—		Винт В6×25	ТУ36-2142-78					225 шт

1 – 1

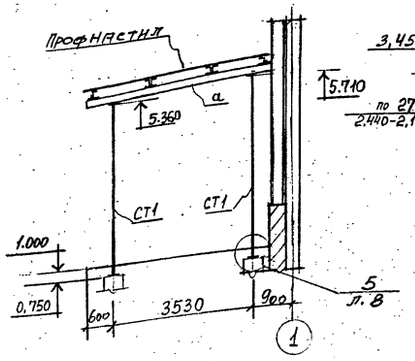

3 – 3

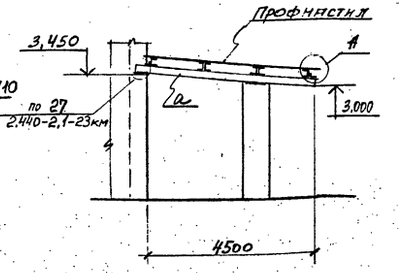

4 – 4

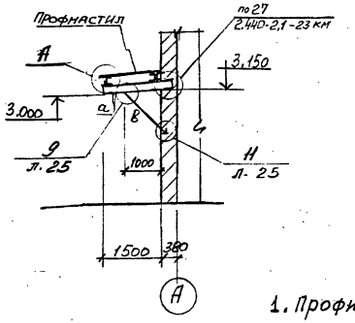

Схема расположения профнастила

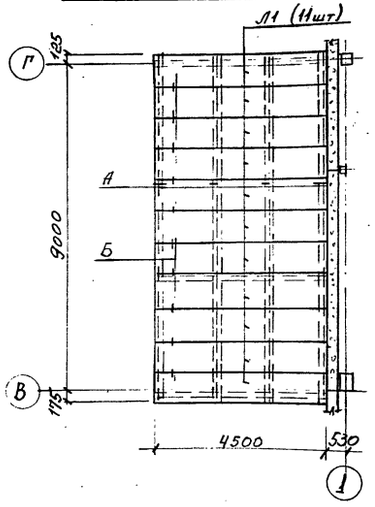

2 – 2

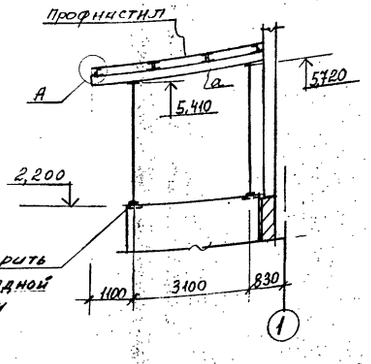

А

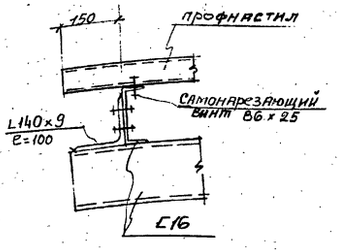

Б

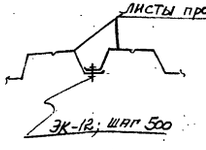

1. Профилированный настил крепить самонарезающими винтами В6×25 с уплотнительными шайбами ШУ-6 по концам настила в каждой волне, а к промежуточным прогонам через волну. Между собой профилированный настил соединяется комбинированными заклепками ЗК-12 с ш. 500мм.

Привязан				
Инв.№				
Изм.	Кол.уч.	Лист	№ док.	Подп.
Гип	Палунин			12.94
Утвердил	Степакова			12.94
Н.контроль	Степакова			12.94
Проверил	Куприкова			12.94
Разработал	Беркова			12.94

ТП 414-2-55.94 - КМ

Цех по получению пищевого спирта из картофеля, зерна и др. растительного сырья. Мощность 500 л/сутки

Стадия	Лист	Листов
Р	30	

Схемы расположения конструкций навеса

АО ГИПРОПЛАСТ

gost.e-ecolog.ru