2027-07

ТИПОВАЯ ДОКУМЕНТАЦИЯ НА СТРОИТЕЛЬНЫЕ СИСТЕМЫ И ИЗДЕЛИЯ ЗДАНИЙ И СООРУЖЕНИЙ

СЕРИЯ 3.820.2-57

ЗАТВОРЫ ПОВЕРХНОСТНЫЕ КОЛЕСНЫЕ ПК-85

ВЫПУСК 7

ЗАТВОР ПОВЕРХНОСТНЫЙ КОЛЕСНЫЙ В-Н=6-3 м

gost.e-ecolog.ru

ТИПОВАЯ ДОКУМЕНТАЦИЯ НА СТРОИТЕЛЬНЫЕ СИСТЕМЫ И ИЗДЕЛИЯ ЗДАНИЙ И СООРУЖЕНИЙ

СЕРИЯ 3.820.2-57

ЗАТВОРЫ ПОВЕРХНОСТНЫЕ КОЛЕСНЫЕ ПК-85

ВЫПУСК 7

ЗАТВОР ПОВЕРХНОСТНЫЙ КОЛЕСНЫЙ В-Н=6-3 м

СОСТАВ ПРОЕКТНОЙ ДОКУМЕНТАЦИИ:

Выпуск 1 - Затвор поверхностный колесный В-Н=4-2 м
Выпуск 2 - Затвор поверхностный колесный В-Н=4-2.5 м
Выпуск 3 - Затвор поверхностный колесный В-Н=5-2.5 м
Выпуск 4 - Затвор поверхностный колесный В-Н=3-3 м
Выпуск 5 - Затвор поверхностный колесный В-Н=4-3 м
Выпуск 6 - Затвор поверхностный колесный В-Н=5-3 м
Выпуск 7 - Затвор поверхностный колесный В-Н=6-3 м.

ПРИМЕНЕННЫЕ ТИПОВЫЕ ПРОЕКТЫ:

Серия 3.820.2-44 „Подъемники винтовые для затворов гидротехнических сооружений грузоподъемностью до 20 т.с. Модели В-83.
Выпуск 4 - Подъемник двухвинтовой с ручным приводом г.п. 2×2.5 т.с. Марки 5 ВД
Выпуск 11 - Подъемник двухвинтовой с электроприводом г.п. 2×2.5 т.с. Марки 5 ЭВД
Распространяет Казахский филиал ЦИТП.

Разработан институтом „Средазгипроводхлопок
Главный инженер института Эйнгорн Ф.Я.
Главный инженер проекта Мажугин Ю.И.

Утвержден Минводхозом СССР Протокол № 4-59 от 10.10.85г.
Введен в действие институтом „Средазгипроводхлопок" Приказ № 810 от 25.12.85 г.

Серия 3.820.2-57 Выпуск 7

Наименование	Обозначение	Стр.
Затвор поверхностный колесный В-Н=6-3 м	63 ПК. 000.00	4
Затвор поверхностный колесный В-Н=6-3 м. Сборочный чертеж.	63 ПК. 000.00 СБ	5
Затвор поверхностный колесный В-Н=6-3 м. Ведомость покупных изделий	63 ПК. 000.00 ВП	7
Закладные части	63 ПК. 100.00	8
Закладные части. Сборочный чертеж.	63 ПК. 100.00 СБ	9
Стойка пазовая	63 ПК. 110.00	11
Стойка пазовая. Сборочный чертеж.	63 ПК. 110.00 СБ	12
Марка донная	63 ПК. 120.00	13
Марка донная. Сборочный чертеж	63 ПК. 120.00 СБ	14
Уголок	63 ПК. 100.01	15
Основание	63 ПК. 100.02	15
Затвор	63 ПК. 200.00	16
Затвор. Сборочный чертеж.	63 ПК. 200.00 СБ	17
Металлоконструкция	63 ПК. 210.00	20
Металлоконструкция. Сборочный чертеж.	63 ПК. 210.00 СБ	21
Обшивка	63 ПК. 210.01	25
Вертикаль крайняя	63 ПК. 210.02	26
Вертикаль	63 ПК. 210.03	26
Вертикаль	63 ПК. 210.04	27
Вертикаль средняя	63 ПК. 210.05	27
Вертикаль промежуточная	63 ПК. 210.06	28
Вертикаль промежуточная	63 ПК. 210.07	28
Ригель	63 ПК. 210.08	29
Полоса	63 ПК. 210.09	29

Наименование	Обозначение	Стр.
Проушина	63 ПК. 210.10	30
Накладка	63 ПК. 210.11	30
Отбой торцовый	63 ПК. 220.00	31
Отбой торцовый. Сборочный чертеж.	63 ПК. 220.00 СБ	31
Полоса	63 ПК. 200.01	32
Уголок прижимной	63 ПК. 200.02	33
Ось	63 ПК. 200.03	34
Колесо	63 ПК. 200.04	35
Втулка	63 ПК. 200.05	35
Шайба торцовая	63 ПК. 200.06	36
Шайба стопорная	63 ПК. 200.07	36
Подшипник	63 ПК. 200.08	37
Подшипник	63 ПК. 200.09	37
Оседержатель	63 ПК. 200.10	38
Пробка	63 ПК. 200.11	38
Подъемник двухвинтовой с электроприводом г.п. 2×2,5 тс марки 5ЭВД		
Габаритный чертеж	26.058.ПВ.110.000 ГЧ	39
Подъемник двухвинтовой с ручным приводом г.п. 2×2,5 тс. марки 5ВД		
Габаритный чертеж	26.058.ПВ.040.000 ГЧ	40

Инв. № подл. | Подп. и дата | Взам. инв. № | Инв. № дубл. | Подп. и дата

Изм.	Лист	№ докум.	Подп.	Дата
Разраб.		Яковлева		2.09
Пров.		Вермул		9.09
Гип		Мджугин		16.09
Н. контр.		Карнаухова		14.09
Утв.		Филоненко		23.09

3.820.2-57 63 ПК. 000.00 ДС

Затвор поверхностный колесный В-Н=6-3 м
Содержание

Лит.	Лист	Листов
И	1	2

Формат А3

Перечень

ГОСТов примененных в проекте

ГОСТ 9.073 - 77*	ГОСТ 8239 - 72*
ГОСТ 103 - 76*	ГОСТ 8240 - 72*
ГОСТ 535 - 79*	ГОСТ 8509 - 72*
ГОСТ 977 - 75*	ГОСТ 8510 - 72*
ГОСТ 2009 - 55	ГОСТ 9466 - 75
ГОСТ 2246 - 70*	ГОСТ 10.308 - 78
ГОСТ 2590 - 71*	ГОСТ 14637 - 79
ГОСТ 3212 - 80*	ГОСТ 14771 - 76*
ГОСТ 5264 - 80*	ГОСТ 16523 - 70*
ГОСТ 5915 - 70*	ГОСТ 17711 - 80*
ГОСТ 6402 - 70*	ГОСТ 19853 - 74
ГОСТ 7338 - 77*	ГОСТ 19903 - 74*
ГОСТ 7798 - 70*	

Формат	Зона	Поз.	Обозначение	Наименование	Кол.	Примечание
				Документация		
А3			63 ПК. 000. 00 СБ	Сборочный чертеж		
А3			63 ПК. 000. 00 ВП	Ведомость покупных изделий		
				Сборочные единицы		
А4		1	63 ПК. 100. 00	Закладные части	1	1057
А4		2	63 ПК. 200. 00	Затвор	1	2052
			Переменные данные	для исполнений		
				63 ПК. 000. 00		
				Документация		
А3			26. 058. ПВ. 110. 00 ГЧ	Подъёмник двухвинтовой с электроприводом г.п. 2х2,5 т.с. марки 5 ЭВД Габаритный чертеж		

Инв. № подл. | Подп. и дата | Взам. инв. № | Инв. № дубл. | Подп. и дата

Изм.	Лист	№ докум.	Подп.	Дата
Разраб.		Хлюблева		2.09
Пров.		Вермул		9.09
ГИП		Мэнкугин		16.09
Н. контр.		Сабенко		19.09
Утв.		Филоненко		23.09

63 ПК. 000. 00

Затвор поверхностный плоский В-Н-6-3 м

Лит.	Масса	Масштаб
И		

Лист	Листов
1	2

Формат А4

Формат	Зона	Поз.	Обозначение	Наименование	Кол.	Примечание
				Сборочные единицы		
А4		3	26. 058. ПВ. 110. 00	Подъёмник двухвинтовой с электроприводом г.п. 2х2,5 т.с. марки 5 ЭВД	1	
				63 ПК. 000. 00-01		
				Документация		
А3			26. 058. ПВ. 040. 000 ГЧ	Подъёмник двухвинтовой с ручным приводом г.п. 2х2,5 т.с марки 5 ЭВД Габаритный чертеж		
				Сборочные единицы		
А4		3	26 058. ПВ. 040. 000	Подъёмник двухвинтовой с ручным приводом г.п. 2х2,5 т.с марки 5ВД	1	

Инв. № подл. | Подп. и дата | Взам. инв. № | Инв. № дубл. | Подп. и дата

Изм.	Лист	№ докум.	Подп.	Дата

3.820.2-57 63 ПК. 000. 00

Формат А4

63 ПК 000.000Б

Рис 1

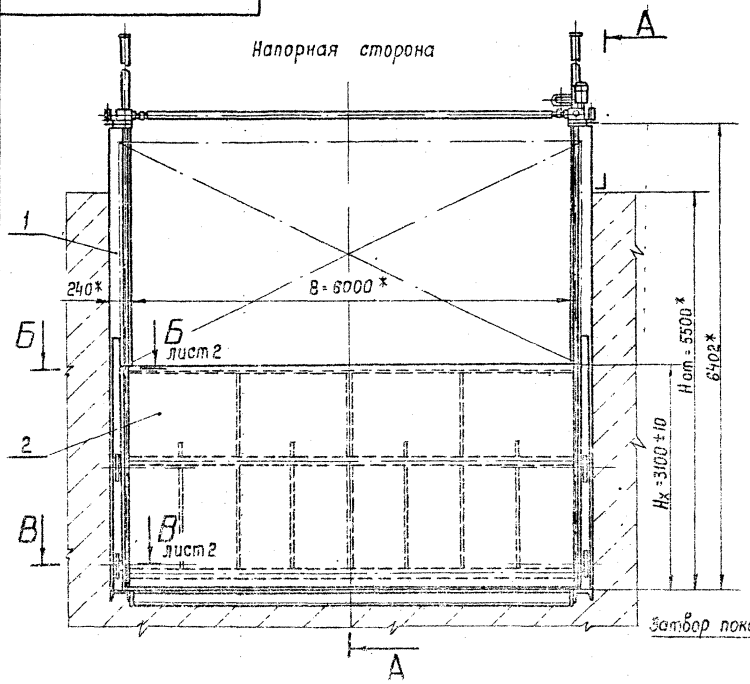

А–А

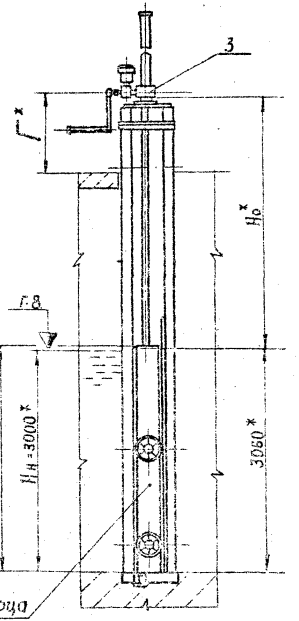

Рис. 2
Остальное - см. рис. 1

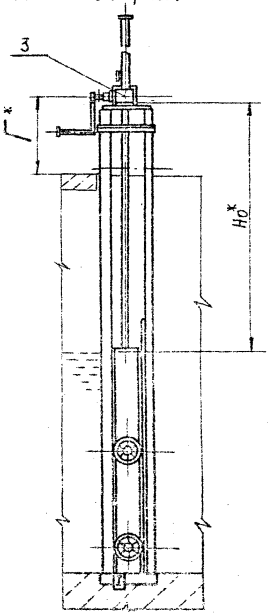

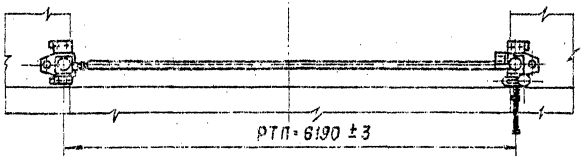

1* Размеры для справок.
2. Площадь окраски: затвора - 70 м², закладных частей - 12 м².
3. Площадь очистки поверхности закладных частей, соприкасающейся с бетоном - 24 м².

Таблица 1

Обозначение	Рис	H_0, мм	Г, мм	Масса, кг
63 пк. 000. 00	1	3390	1030	3410
-01	2	3352	992	3400

Изм.	Лист	№ докум.	Подп.	Дата
Разраб.		Савенко		2.09
Пров.		Вермул		3.09
Т. контр.		Карнаухова		13.09
Гл. инж. проекта		Мажугин		16.09
Н. контр.		Яковлева		19.09
Утв.		Филоненко		23.09

3.820.2-57 63 ПК. 000.000Б

Затвор поверхностный колесный В-Н=6-3 м
Сборочный чертеж

Лит.	Масса	Масштаб
И	см. табл. 1	1:50

Лист 1 Листов 2

Серия 3.820.2-57 Выпуск 7

Инв. № подл. | Подп. и дата | Взам. инв. № | Инв. № дубл. | Подп. и дата

Копировал: Формат А3

63 ПК.000.00СБ

Выпуск 7

Серия 3.820.2-57

Б-Б лист 1
М 1:5

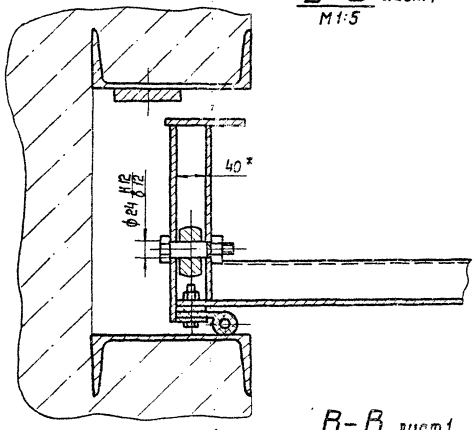

В-В лист 1
М 1:5

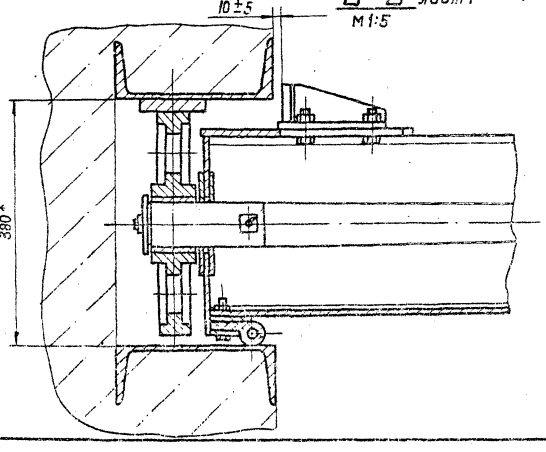

Таблица 2

Характеристика затвора

Тип затвора	Колесный
Ширина отверстия в свету в м	В = 6
Расчетный напор в м	Нн = 3
Расстояние от подошвы подъемника до оси проушины опущенного затвора в м	Но см. табл. 1
Полный ход затвора в м	Нх = 3,1
Высота от порога до служебного мостика в м	Нст. = 5,5
Расстояние между точками подвеса в м	РТП = 6,19
Расчетное усилие тяговое в тс	Т = 5,1
Расчетное усилие посадочное в тс	П = 0,9

Изм.	Лист	№ докум.	Подп.	Дата
Разраб.		Савенко		2.09
Пров.		Вермул		9.09
Т. контр.		Карнаухова		13.09
Гл. инж. проекта		Мажугин		16.09
Н. контр.		Яковлева		19.09
Утв.		Филоненко		23.09

3.820.2-57 63 ПК.000.00СБ

Затвор поверхностный колесный В-Н = 6-3 м
Сборочный чертеж

Лит.	Масса	Масштаб

Лист 2 | Листов

Копировал: Сокл. Формат: А3

Инв. № подл. | Подп. и дата | Взам. инв. № | Инв. № дубл. | Подп. и дата

27-07

Серия 3.820.2-57 Выпуск 7

№ строки	Наименование	Код ОКП	Обозначение документа на поставку	Поставщик	Куда входит (обозначение)	Количество: на изделие	в комплекты	на регулир.	Всего	Примечание
1										
2	Масленка 2.2 кд.6		ГОСТ 19853-74		63 ПК. 200.00	4			4	
3										
4.	Уплотнение тип II а		ТУ 38-105417-77		63 ПК. 200.00	6.2 м			6.2 м	
5										
6	Крепежные									
7	изделия									
8										
9	Болт М12-8g×25.36.029		ГОСТ 7798-70*		63 ПК. 200.00	28			28	
10	М12-8g×35.36.029				63 ПК. 200.00	43			43	
11	М12-8g×45.36.029				63 ПК. 200.00	58			58	
12	М12-8g×60.36.029				63 ПК. 200.00	2			2	
13	М16-8g×40.36.029				63 ПК. 200.00	8			8	
14	М16-8g×45.36.029				63 ПК. 100.00	28			28	
15	М16-8g×60.36.029				63 ПК. 100.00	8			8	
16	Гайка М12-7Н.4.029		ГОСТ 5915-70*		63 ПК. 200.00	115			115	
17	М16-7Н.4.029				63 ПК. 200.00	8			8	
18	М16-7Н.4.029				63 ПК. 100.00	36			36	
19	Шайба 12.65Г.029		ГОСТ 6402-70*		63 ПК. 200.00	8			8	
20	Шайба 16.02.Ст3.029		ГОСТ 10906-78		63 ПК. 100.00	28			28	
21										
22										
23										
24										

Ведомость покупных изделий на подъемник двухвинтовой с ручным приводом г.п. 2×2.5 тс марки 5 ВД и подъемник двухвинтовой с электроприводом г.п. 2×2,5 тс марки 5 ЭВД приведена в соответствующих выпусках 4, 11 серия 3.820.2-44.

Изм.	Лист	№ докум.	Подп.	Дата
Разраб.		Яковлева		2.09
Пров.		Вермул		9.09
ГИП		Мажузин		15.09
Н. контр.		Карнаухова		19.09
Утв.		Филонен		23.09

3.820.2-57 63 ПК.000.00 ВП

Затвор поверхностный колесный В-Н = 6-3 м

Ведомость покупных изделий

Лит.	Лист	Листов
И		1

Копировал: Формат: А3

Подп. и дата | Инв. № дубл. | Взам. инв. № | Подп. и дата | Инв. № подл.

2027-07

Выпуск 7

Серия 3.820.2-57

Формат	Зона	Поз.	Обозначение	Наименование	Кол.	Примечание
				Документация		
А3			63 ПК. 100. 00 СБ	Сборочный чертеж		
				Сборочные единицы		
А4		1	63 ПК. 110. 00	Стойка пазовая	1	434
		2	63 ПК. 110. 00 - 01	Стойка пазовая	1	434
А4		3	63 ПК. 120. 00	Марка донная	1	94
				Детали		
А4		4	63 ПК. 100. 01	Уголок	12	2,8
А4		5	63 ПК. 100. 02	Основание	2	27,6
				Стандартные изделия		
				Болты ГОСТ 7798 - 70*		
		6		М 16 - 8g x 50. 36, 029	28	
		7		М 16 - 8g x 60. 36, 029	8	

Подп. и дата | Инв. № дубл. | Взам. инв. № | Подп. и дата | Инв. № подл.

Изм	Лист	№ докум	Подп	Дата
Разраб		Яковлева		2.09
Пров		Вермул		9.09
ГИП		Мажугин		16.09
Н. контр		Савенко		19.09
Утв		Филоненко		23.09

63 ПК. 100. 00

Закладные части

Лит	Лист	Листов
И	1	2

Формат А4

Формат	Зона	Поз.	Обозначение	Наименование	Кол.	Примечание
		8		Гайка М 16 - 7 Н. 4. 029		
				Гост 5915 - 70*	36	
		9		Шайба 16. 02. Ст 3, 029		
				Гост 10906 - 78*	28	

Подп. и дата | Инв. № дубл. | Взам. инв. № | Подп. и дата | Инв. № подл.

Изм	Лист	№ докум	Подп	Дата

3.820.2-57 63 ПК. 100. 00 Лист 2

Формат А4

63 ПК. 100. 00 СБ

Выпуск 7

Серия 3.820.2-57

Инв. № подл. | Подп. и дата | Взам. инв. № | Инв. № дубл. | Подп. и дата

А-А

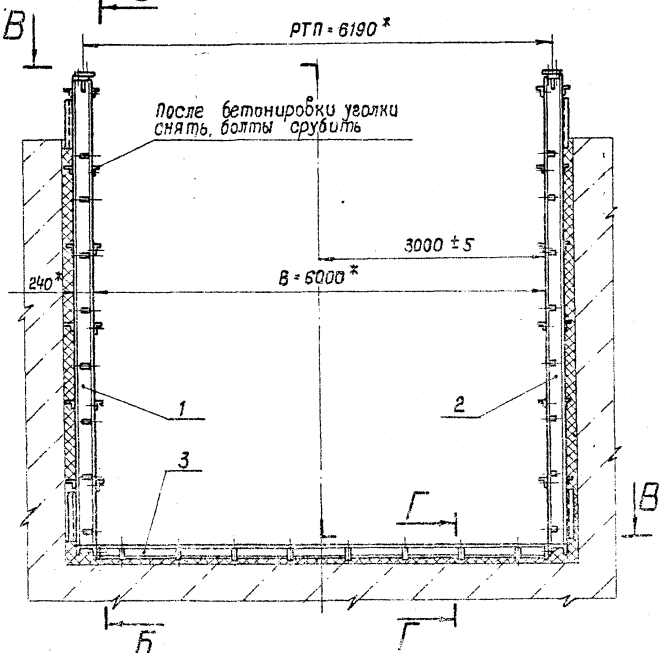

Б-Б

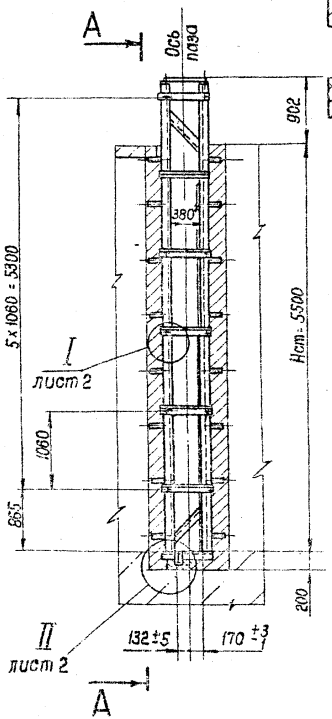

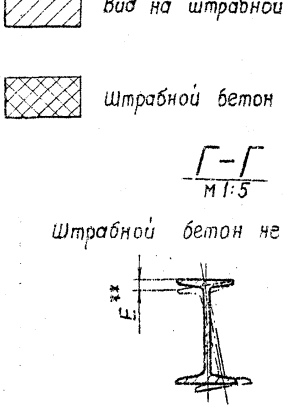

1. * Размеры для справок.
2. ** Винтообразность донной марки Е не более ± 5 мм.
3. Превышение одного конца донной марки над другим не более 1 мм.
4. Неуказанные предельные отклонения размеров ± IT16/2.
5. Электроды АНО-5-40-2 ГОСТ 9466-75.

В-В

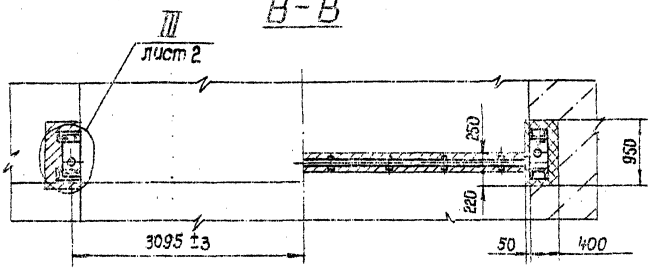

Изм.	Лист	№ докум.	Подп.	Дата
Разраб.		Сабенко		2.09
Пров.		Вермул		9.09
Т. контр.		Харнаухова		13.09
ГИП		Мажугин		16.09
Н. контр.		Якобдева		19.09
Утв.		Фисаненко		23.09

3.820.2-57 63 ПК. 100 00 СБ

Закладные части
Сборочный чертеж

Лит.	Масса	Масштаб
И	1057	1:50

Лист 11 Листов 12

Копировал: Серг. Формат А3

63 ПК. 100. 00СБ

Выпуск 7

Серия 3.820.2-57

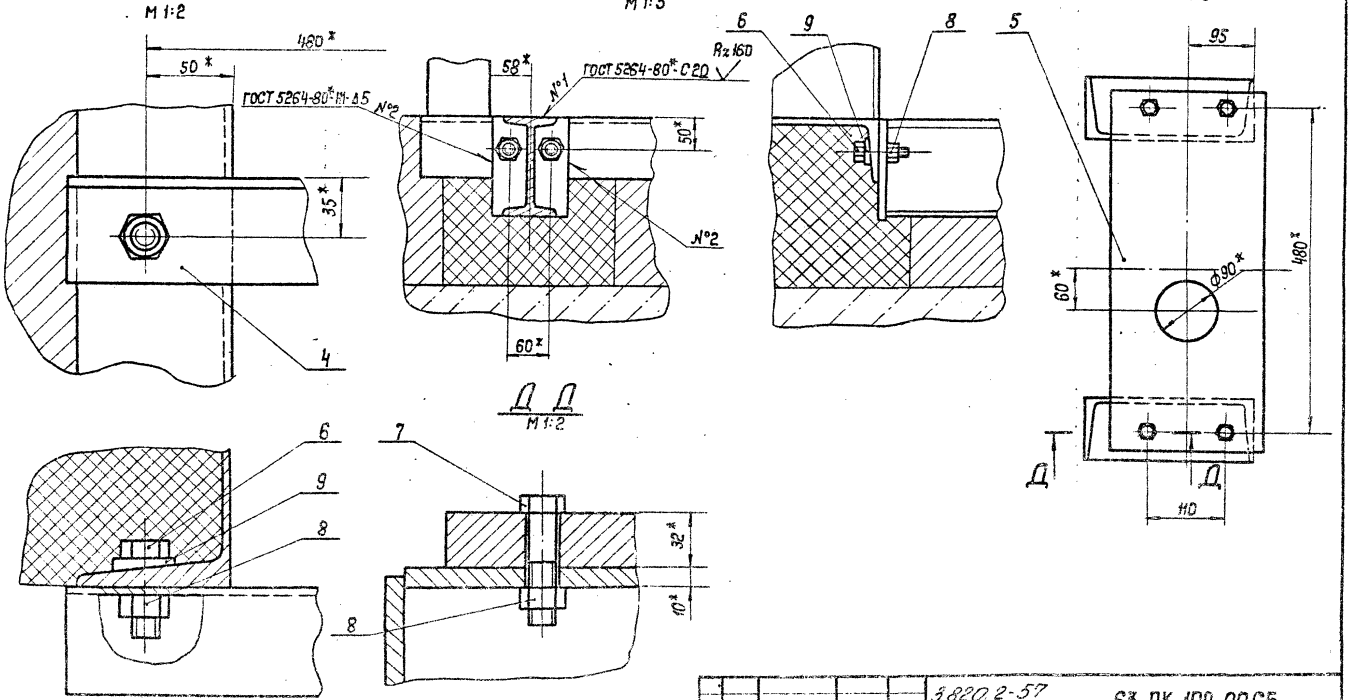

Изм.	Лист	№ докум.	Подп.	Дата	3.820.2-57	63 ПК. 100. 00СБ
Разраб.		Савенко		2.09	Закладные части Сборочный чертеж	Лит. / Масса / Масштаб
Пров.		Вермул		9.09		
Т. контр.		Карнаухова		13.09		Лист 2 / Листов
Н. контр.		Мажугин		16.09		
Н. контр.		Яковлева		19.09		
Утв.		Филоненко		22.09		

Копировал: Сонц. Формат: А3

Инв. № подл. | Подп. и дата | Взам. инв. № | Инв. № дубл. | Подп. и дата

Формат	Зона	Поз.	Обозначение	Наименование	Кол.	Примечание
				Документация		
А3			63 ПК. 110. 00 СБ	Сборочный чертеж		
				Детали		
Б4		1	63 ПК. 110. 01	Стойка		
				Швеллер 24- ГОСТ 8240 -72* / Ст3 пс5 ГОСТ 535-79*		
				L = 6365	2	152,8 кг
Б4		2	63 ПК. 110. 02	Порог		
				Швеллер 24- ГОСТ 8240-72* / Ст3 пс5 ГОСТ 535-79*		
				L = 580	1	13,9 кг
Б4		3	63 ПК. 110. 03	Раскос		
				Уголок 63×63×5-Б- ГОСТ 8509-72* / Ст3 пс5 ГОСТ 535-79*		
				L = 900	2	4,3 кг
Б4		4	63 ПК. 110. 04	Распорка		
				Уголок 63×63×5-Б-ГОСТ 8509-79* / Ст3 пс5 ГОСТ 535-79*		
				L = 580	6	2,8 кг
Б4		5	63 ПК. 110. 05	Усиление		
				Полоса Б-2-20×100 ГОСТ 103-76* / Ст3 пс5 ГОСТ 535-79*		
				L = 4800	1	75,3 кг

Инв. № подл. | Подп. и дата | Взам. инв. № | Инв. № дубл. | Подп. и дата

Изм.	Лист	№ докум.	Подп.	Дата	63 ПК. 110.00			
Разраб.		Сабенко		2.09	Стойка пазовая	Лит.	Лист	Листов
ГИП		Мафузин		9.09		И	1	2
Пров.		Вермул		16.09				
Н. контр.		Яковлева		19.09				
Утв.		Филоненко		23.09				

Копировал

Формат	Зона	Поз.	Обозначение	Наименование	Кол.	Примечание
Б4		6	63 ПК. 110. 06	Полка		
				Лист Б-ПН-НО-10 ГОСТ 19903-74* / Ст3 пс5 ГОСТ 14637-79		
				85 × 226	2	1,5 кг
Б4		7	63 ПК. 110. 07	Ребро		
				Лист Б-ПН-НО-10 ГОСТ 19903-74* / Ст3 пс5 ГОСТ 14637-79		
				85 × 130	2	0,6 кг
Б4		8	63 ПК. 110. 08	Анкер		
				Полоса Б-2-6×50 ГОСТ 103-76* / Ст3 пс5 ГОСТ 535-79*		
				L = 240	16	0,6 кг

Инв. № подл. | Подп. и дата | Взам. инв. № | Инв. № дубл. | Подп. и дата

Изм.	Лист	№ докум.	Подп.	Дата	3.820.2-57 63 ПК. 110. 00	Лист 2

Копировал: Сайф- Формат А4

63 ПК. НО. 00СБ

Выпуск 7

Серия 3.820.2-57

63 пк. НО. 00 - изображено
63 пк НО. 00-01 - зеркальное отражение

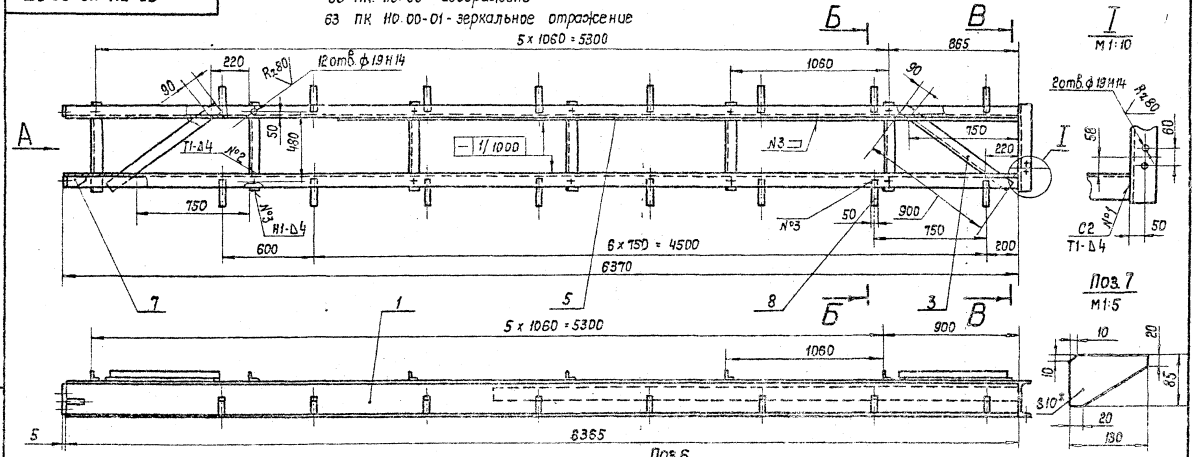

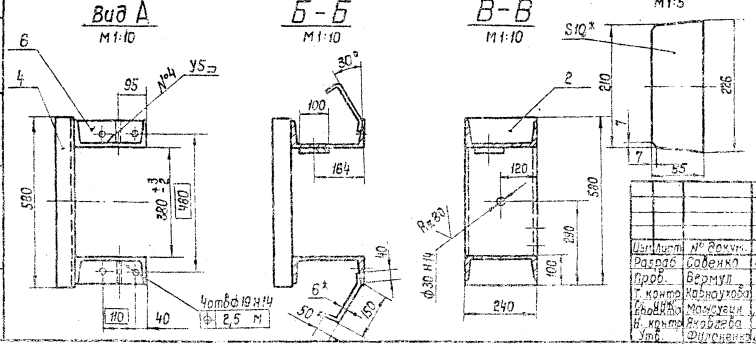

1. Размеры для справок.
2. Винтообразность стойки пазовой, измеряемая по концам, не более ±2 мм.
3. Неуказанные предельные отклонения размеров ± $\frac{IT16}{2}$
4. Сварка электродуговая в углекислом газе ГОСТ 14771-76*
5. Сварку вести швом Т3-Δ4 по периметру прилегания свариваемых деталей, кроме швов, указанных на чертеже.
6. Проволока 3СВ-08Л по ГОСТ 2246-70*

Изм.	Лист	№ докум.	Подп.	Дата
Разраб.		Соденко		2.09
Пров.		Бермул		6.09
Т. контр.		Карнаухова		13.09
Н. контр.		Мажугин		16.09
Н. контр.		Якобзева		19.09
Утв.		Филоненко		23.09

3.820.2-57 63 ПК. НО. 00СБ

Стойка пазовая
Сборочный чертеж

Лит.	Масса	Масштаб
М	434	1:20

Лист | Листов 1

Инв. № подл. | Подп. и дата | Взам. инв. № | Инв. № дубл. | Подп. и дата

Копировал | Формат А3

Серия 3.820.2-57 Выпуск 7

Формат	Зона	Поз.	Обозначение	Наименование	Кол.	Примечание
				Документация		
А3			63 ПК. 120.00СБ	Сборочный чертеж		
				Детали		
Б4		1	63 ПК 120.01	Порог		
				Двутавр 14-ГОСТ 8239-72* / ВСт3 пс5 ГОСТ 535-79*		
				L = 5980	1	82 кг
Б4		2	63 ПК. 120.02	Косынка		
				Лист Б-ПН-НО-10 ГОСТ 19903-74* / ВСт3 пс5 ГОСТ 14637-79		
				110 × 145	2	1,2 кг
Б4		3	63 ПК. 120.03	Анкер		
				Полоса Б-2-6×50 ГОСТ 103-76* / ВСт3 пс5 ГОСТ 535-79*		
				L = 240	16	0,6 кг

Изм	Лист	№ докум.	Подп.	Дата
Разраб.		Сабенко		2.09
Пров.		Вермул		9.09
Гип		Максугин		16.09
Н. контр.		Яковлева		19.09
Утв.		Филоненко		23.09

63 ПК. 120.00

Марка донная

Лит	Лист	Листов
И		1

Инв. № подл. | Подп. и дата | Взам. инв. № | Инв. № дубл. | Подп. и дата

Формат А4

Формат	Зона	Поз.	Обозначение	Наименование	Кол.	Примечание

Изм	Лист	№ докум.	Подп.	Дата

3.820.2-57

Лист

Инв. № подл. | Подп. и дата | Взам. инв. № | Инв. № дубл. | Подп. и дата

Формат А4

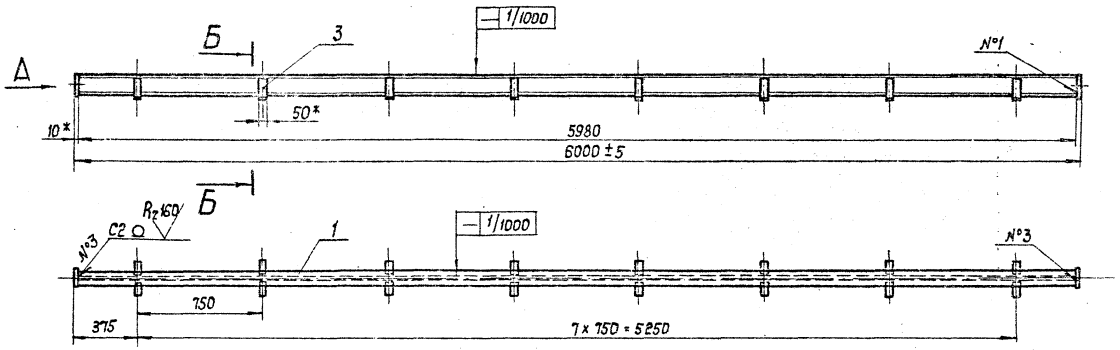

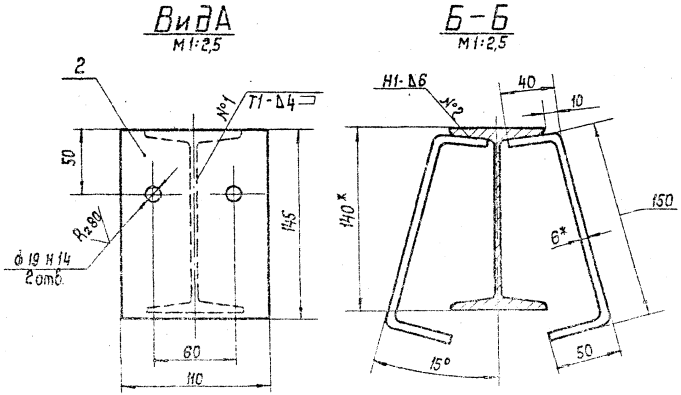

1* Размеры для справок.

2. Винтообразность, измеряемая по концам марки донной, не более 4 мм.

3. Неуказанные предельные отклонения размеров $\pm \frac{\text{ОТ 16}}{2}$.

4. Сварка электродуговая в углекислом газе по ГОСТ 14771-76*.

5. Проволока 3СВ-08Л по ГОСТ 2246-70*.

Изм.	Лист	№ докум.	Подп.	Дата
Разраб.		Савенко	[signature]	2.09
Пров.		Вермул	[signature]	9.09
Т. контр.		Карнаухова	[signature]	13.09
Гл. инж. проекта		Мажугин	[signature]	16.09
Н. контр.		Яковлева	[signature]	19.09
Утв.		Филоненко	[signature]	23.09

3.820.2-57 63 ПК. 120.00 СБ

Марка донная
Сборочный чертеж

Лит.	Масса	Масштаб
И	94	1:20

Лист | Листов 1

Копировал: [signature] Формат: А3

Инв. № подл. | Подп. и дата | Взам. инв. № | Инв. № дубл. | Подп. и дата

Серия 3.820.2-57 Выпуск 7

63 ПК. 100.01

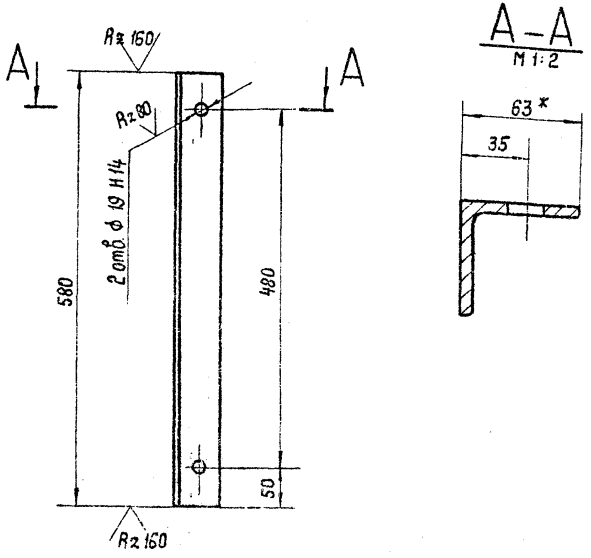

1.* Размер для справок

2. Неуказанные предельные отклонения размеров $\pm \frac{\text{ЭТ16}}{2}$

Изм	Лист	N докум	Подп.	Дата
Разраб.		Яковлева	Яков-	2.09
Пров.		Вермул	[illegible]	9.09
Т. контр		Карнаухова	[illegible]	13.09
Гл. инж. проекта		Мажугин	[illegible]	16.09
Н. контр		Сабенко	[illegible]	19.09
Утв.		Филоненко	[illegible]	22.09

63 ПК. 100.01

Уголок

Лит.	Масса	Масштаб
И	2.8	1:5

Лист | Листов 1

Уголок 63х63х5-Б ГОСТ 8509-72*
ВСт3 пс5 ГОСТ 535-79*

Инв. № подл. | Подп. и дата | Взам. инв. № | Инв. № дубл. | Подп. и дата

Копир. [illegible] Формат #4

63 ПК. 100.02

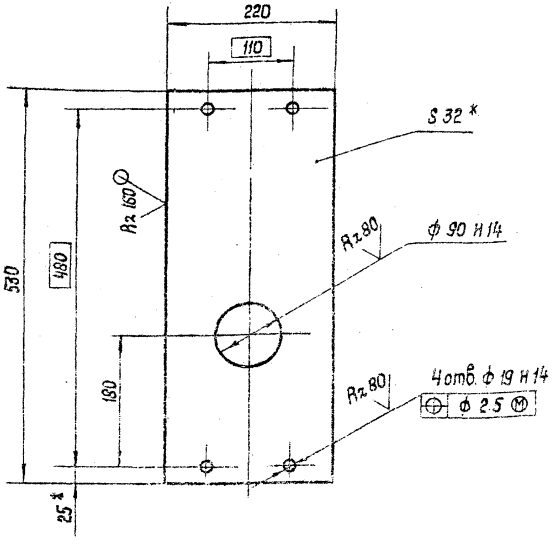

1.* Размер для справок

2. Неуказанные предельные отклонения размеров $\pm \frac{\text{ЭТ16}}{2}$

Изм	Лист	N докум.	Подп.	Дата
Разраб.		Яковлева	Яков-	2.09
Провер.		Вермул	[illegible]	9.09
Т. контр.		Карнаухова	[illegible]	13.09
Гл. инж. проекта		Мажугин	[illegible]	16.09
Н. контр		Сабенко	[illegible]	19.09
Утв.		Филоненко	[illegible]	23.09

3.820.2-57 63 ПК. 100.02

Основание

Лит.	Масса	Масштаб
И	27.6	1:5

Лист | Листов 1

Лист Б-ПН-НО 32 ГОСТ 19903-74*
ВСт3 пс5 ГОСТ 14637-79

Инв. № подл. | Подп. и дата | Взамен инв. № | Инв. № дубл. | Подп. и дата

Формат #4

Формат	Зона	Поз.	Обозначение	Наименование	Кол.	Примечание
				Документация		
А3			63 ПК. 200.00 СБ	Сборочный чертеж		
				Сборочные единицы		
А4		1	63 ПК. 210.00	Металлоконструкция	1	1790
А4		2	63 ПК. 220.00	Отбой торцовый	2	3,5
				Детали		
А3		3	63 ПК. 200.01	Полоса	1	5.8
		4	63 ПК. 200.01-01	Полоса	1	5.8
А3		5	63 ПК. 200.02	Уголок прижимной	1	29.9
А3		6	63 ПК. 200.03	Ось	4	22.3
А4		7	63 ПК. 200.04	Колесо	4	18.2
А4		8	63 ПК. 200.05	Втулка	4	0.7
А4		9	63 ПК. 200.06	Шайба торцовая	4	0.4
А4		10	63 ПК. 200.07	Шайба стопорная	4	0.015
А4		11	63 ПК. 200.08	Подшипник	8	1
А4		12	63 ПК. 200.09	Подшипник	4	0.9
А4		13	63 ПК. 200.10	Осеудержатель	4	0.15
А4		14	63 ПК. 200.11	Пробка	4	0.05
Б4		15	63 ПК. 200.12	Уплотнение боковое		
				Уплотнение тип IIа		
				ТУ 38-105417-77		

Инв.№ подл. | Подп. и дата | Взам. инв.№ | Инв.№ дубл. | Подп. и дата

Изм.	Лист	№ докум.	Подп.	Дата
Разраб.	Яковлева			2.09
Пров.	Гермул.			9.09
ГИП	Мажугин			16.09
Н. контр.	Савенко			19.09
Утв.	Филоненко			23.09

63 ПК. 200.00

Затвор

Лит.	Масса	Масштаб
И		

Лист	Листов
1	2

Формат А4

Формат	Зона	Поз.	Обозначение	Наименование	Кол.	Примечание
				L = 3100	2	5,8 кг
Б4		16	63 ПК. 200.13	Уплотнение донное		
				Пластина I, лист,		
				ТМКЩ-С-10х80х6230		
				ГОСТ 7338-77*	1	8,5 кг
Б4		17	63 ПК. 200.14	Подкладка		
				Пластина I, лист		
				ТМКЩ-С-10х45х3100		
				ГОСТ 7338-77*	2	2,4 кг
Б4		18	63 ПК. 200.15	Подкладка		
				Пластина I, лист,		
				ТМКЩ-С-6х45х70		
				ГОСТ 7338-77*	2	0.03 кг
				Стандартные изделия		
				Болты ГОСТ 7798-70*		
		19		М12-8g х 25.36.029	26	
		20		М12-8g х 35.36.029	45	
		21		М12-8g х 45.36.029	58	
		22		М12-8g х 60.36.029	2	
		23		М16-8g х 60.36.029	8	
				Гайки ГОСТ 5915-70*		
		24		М12-7Н. 4.0.29	113	
		25		М16-7Н. 4.029	8	
		26		Шайба 12.65Г.029		
				ГОСТ 6402-70*	8	
		27		Маслёнка 2,2 К0.6		
				ГОСТ 19853-74	4	
				3.820.2-57		

Инв.№ подл. | Подп. и дата | Взам. инв.№ | Инв.№ дубл. | Подп. и дата

Изм.	Лист	№ докум.	Подп.	Дата

63 ПК 200.00

Лист 2

Формат А4

63 ПК. 200.00СБ

Безнапорная сторона

РТП = 6190

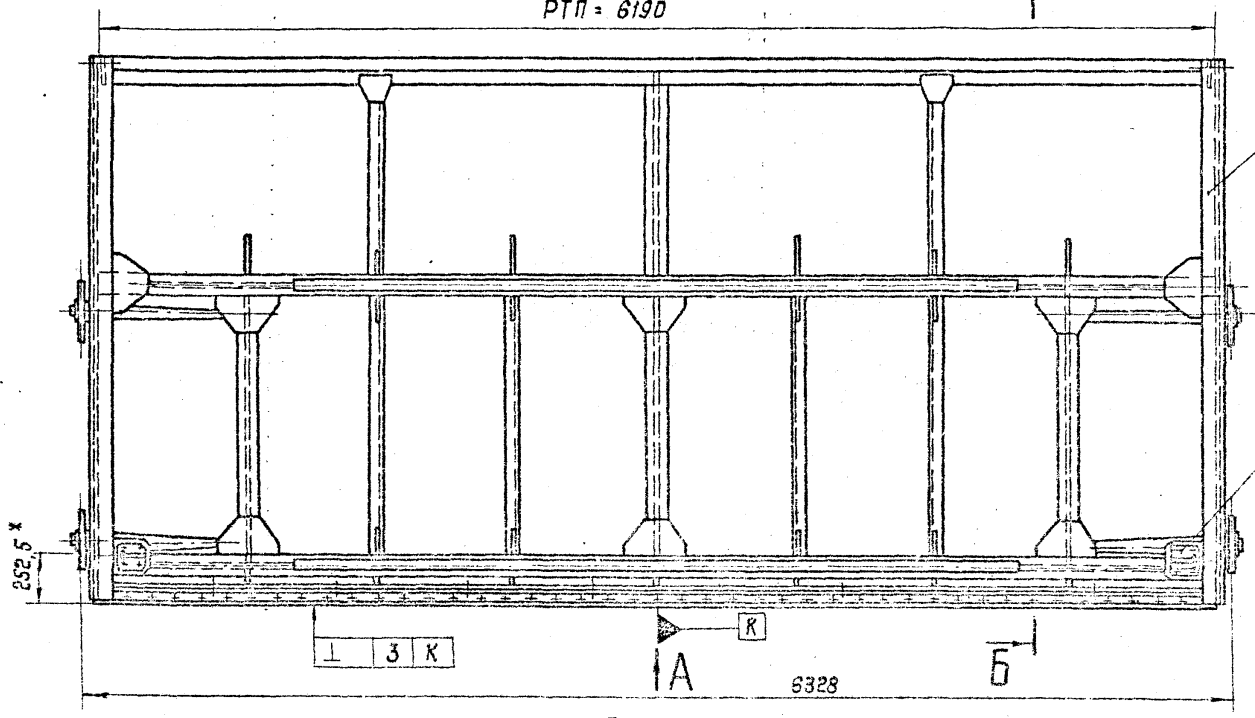

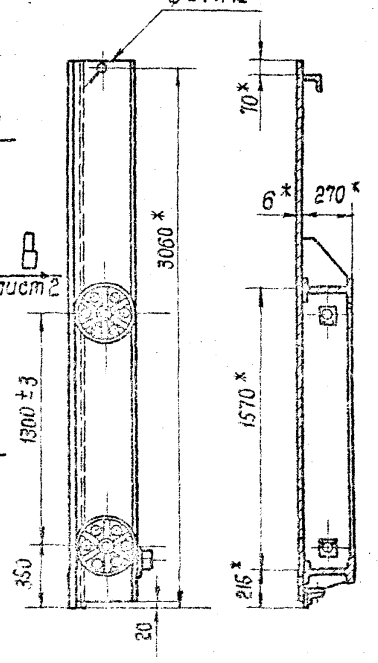

Вид А

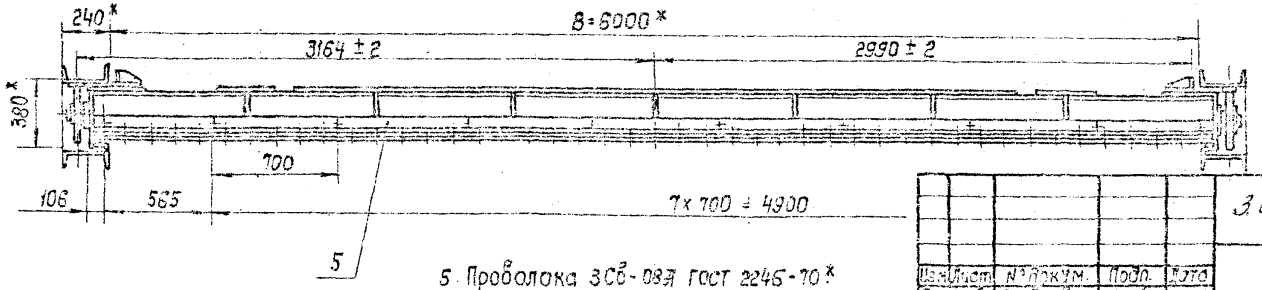

1.* Размеры для справок.

2. Отклонение четвертого колеса от плоскости, касающейся трех других колес, не более 5 мм.

3. Тангенс угла геометрической оси вращения колеса к горизонтальной оси затвора ≤ 0,003

4. Неуказанные предельные отклонения размеров ± IT14/2

5. Проволока 3Сб-08Я ГОСТ 2246-70*

Изм.	Лист	№ докум.	Подп.	Дата
Разраб.		Яковлева		2.09
Пров.		Вермул		9.09
Т. контр.		Карнаухова		13.09
Нач. отд. проекта		Марусзин		16.09
Н. контр.		Савенко		16.09
Утв.		Филоненко		23.09

3.820.2-57 63 ПК. 200.00СБ

Затвор
Сборочный чертеж

Лит.	Масса	Масштаб
И	20,52	1:25
Лист 1	Листов 3	

Копировал: Сайф- Формат А3

Инв. N подл. | Подп. и дата | Взам. инв. N | Инв. N дубл. | Подп. и дата

Серия 3.820.2-57 Выпуск 7

63 ПК. 200. 00 СБ

Вид В лист1

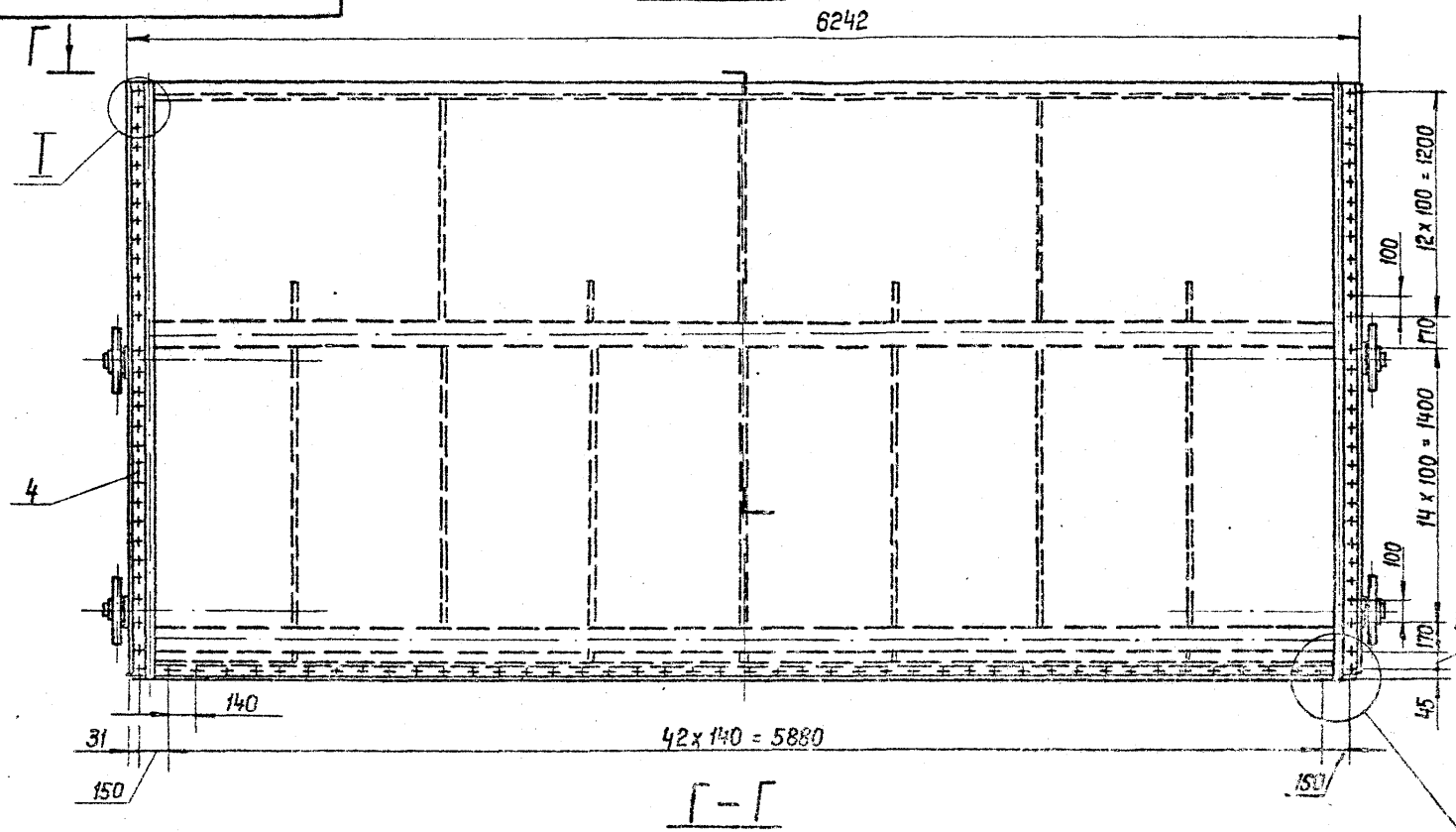

Г – Г

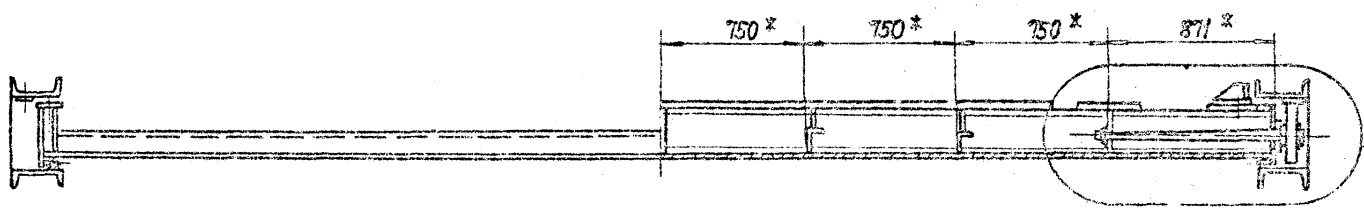

II
лист3

I
М 1:10

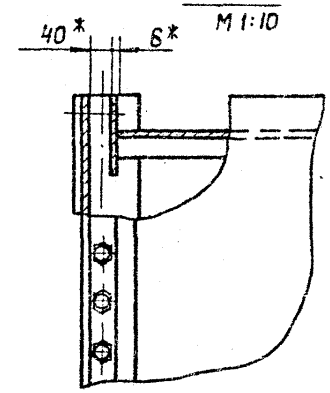

III
лист5

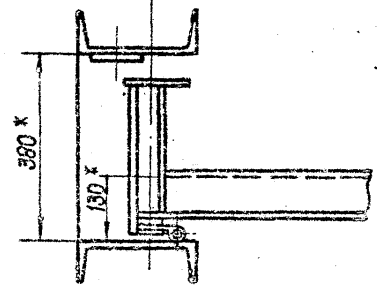

Выпуск 7

Серия 3.820.2-57

Инв. № подл. | Подп. и дата | Взам. инв. № | Инв. № дубл. | Подп. и дата | Инв. № подл.

Изм.	Лист	№ докум.	Подп.	Дата
Разраб.		Яковлева		2.09
Пров.		Вермул		9.09
Т. контр.		Корнаухова		13.09
Гл. инж. проект.		Мажугин		18.09
Н. контр.		Сабенко		19.09
Утв.		Филоненко		23.09

3.820.2-57 63 ПК.200.00СБ

Затвор
Сборочный чертеж

Лит	Масса	Масштаб

Лист 1	Листов

Копировал Сад. Формат А3

63 ПК. 200.00СБ

Выпуск 7

Серия 3.820.2-57

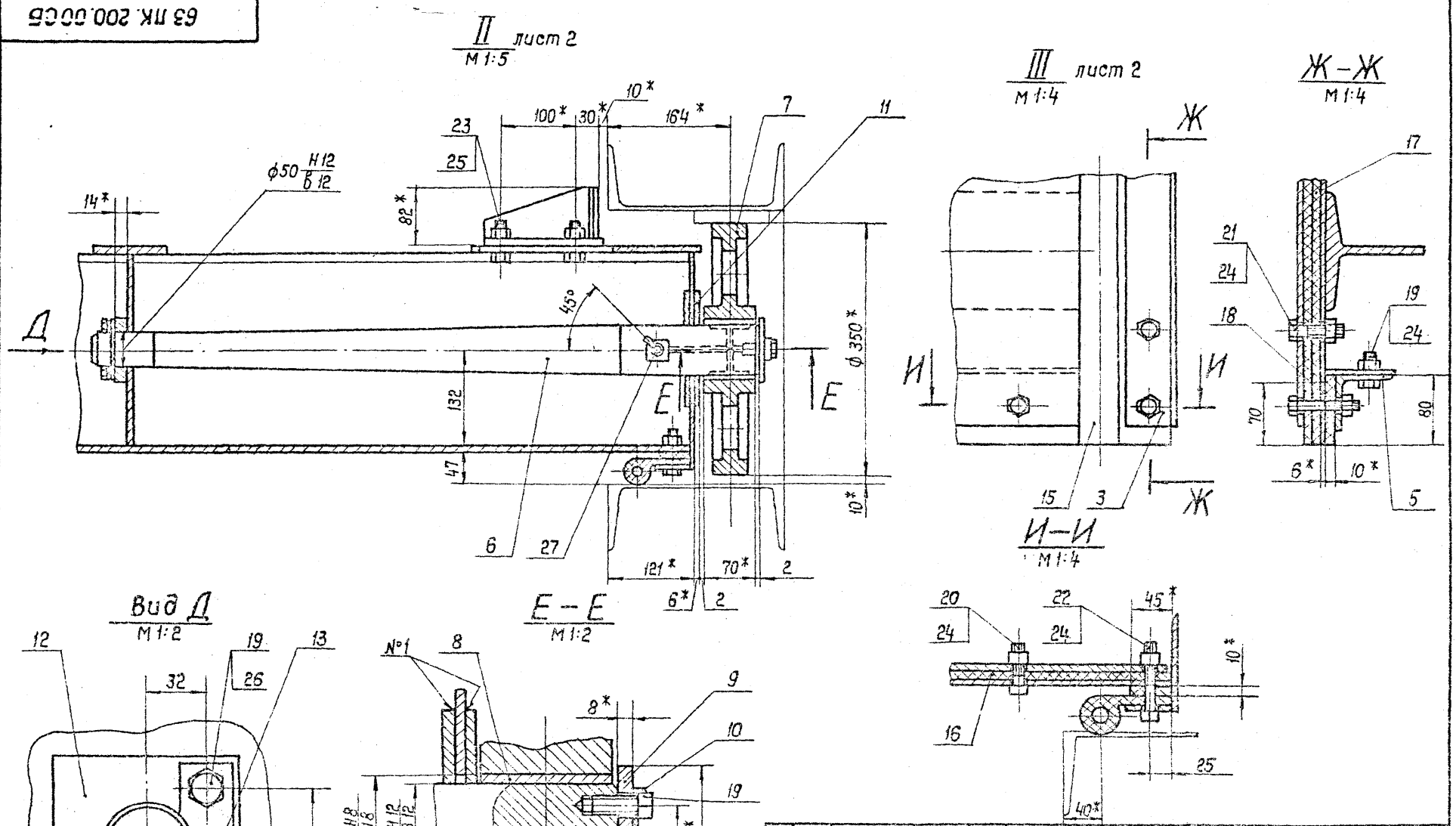

Изм.	Лист	№ докум.	Подп.	Дата
Разраб.		Савенко		2.09
Пров.		Вермул		9.09
Т. контр.		Карнаухова		13.09
Гл. инж. проекта		Мажугин		16.09
Н. контр.		Яковлева		19.09
Утв.		Филоненко		23.09

3.820.2-57 63 ПК. 200.00СБ

Затвор
Сборочный чертеж

Лит.	Масса	Масштаб

Лист 3 Листов

Копировал: Формат: А3

Инв. № подл. | Подп. и дата | Взам. инв. № | Инв. № дубл. | Подп. и дата

2027-07

Серия 3.820.2-57 Выпуск 7

Формат	Зона	Поз.	Обозначение	Наименование	Кол.	Примечание
				Документация		
А3			63 ПК. 210.00 СБ	Сборочный чертеж		
				Детали		
А3		1	63 ПК. 210.01	Обшивка	1	
А4		2	63 ПК. 210.02	Вертикаль крайняя	2	
А4		3	63 ПК. 210.03	Вертикаль	2	
А4		4	63 ПК. 210.04	Вертикаль	1	
А4		5	63 ПК. 210.05	Вертикаль средняя	1	
А4		6	63 ПК. 210.06	Вертикаль промежуточная	4	
А4		7	63 ПК. 210.07	Вертикаль промежуточная	2	
А4		8	63 ПК. 210.08	Ригель	2	
А4		9	63 ПК. 210.09	Полоса	1	
А4		10	63 ПК. 210.10	Проушина	2	
А4		11	63 ПК. 210.11	Накладка	2	
Б4		12	63 ПК. 210.12	Стрингер		
				Уголок 90×56×6-Б-ГОСТ 8509-72* / ВСт3 ПС5 ГОСТ 535-79*		
				L = 6138	1	
Б4		13	63 ПК. 210.13	Накладка		
				Лист Б-ПН-НО-8 ГОСТ 19903-74* / ВСт3 ПС5 ГОСТ 14637-79		
				350×200	8	
Б4		14	63 ПК. 210.14	Накладка		

Инв. № подл. | Подп. и дата | Взам. инв. № | Инв. № дубл. | Подп. и дата

Изм.	Лист	№ докум.	Подп.	Дата
Разраб.		Яковлева	Яков	2.09
Пров.		Вермул	[illegible]	9.09
Гип.		Мажугин	[illegible]	16.09
Н. контр.		Совенко	[illegible]	19.09
Утв.		Филоненко	[illegible]	23.09

63 ПК. 210.00

Металлоконструкция

Лит	Лист	Листов
И	1	2

Формат А4

Формат	Зона	Поз.	Обозначение	Наименование	Кол.	Примечание
				Лист Б-ПН-НО-8 ГОСТ 19903-74* / ВСт3 ПС5 ГОСТ 14637-79		
				150×200	2	
Б4		15	63 ПК. 210.15	Ребро		
				Лист Б-ПН-НО-6 ГОСТ 19903-74* / ВСт3 ПС5 ГОСТ 14637-79		
				270×262	4	
Б4		16	63 ПК. 210.16	Ребро		
				Лист Б-ПН-НО-6 ГОСТ 19903-74* / ВСт3 ПС5 ГОСТ 14637-79		
				150×172	10	
Б4		17	63 ПК. 210.17	Ребро		
				Лист Б-ПН-НО-6 ГОСТ 19903-74* / ВСт3 ПС5 ГОСТ 14637-79		
				124×262	7	
Б4		18	63 ПК. 210.18	Обвязка крайняя		
				Полоса Б-2-8×120 ГОСТ 103-76* / ВСт3 ПС5 ГОСТ 535-79*		
				L = 3080	2	
Б4		19	63 ПК. 210.19	Обвязка		
				Полоса Б-2-8×120 ГОСТ 103-76* / ВСт3 ПС5 ГОСТ 535-79*		
				L = 1045	3	
Б4		20	63 ПК. 210.20	Обвязка		
				Полоса Б-2-8×120 ГОСТ 103-76 / ВСт3 ПС5 ГОСТ 535-79*		
				L = 1140	1	
Б4		21	63 ПК. 210.21	Усиление		
				Полоса Б-2-12×100 ГОСТ 103-76* / ВСт3 ПС5 ГОСТ 535-79*		
				L = 4000	2	

Инв. № подл. | Подп. и дата | Взам. инв. № | Инв. № дубл. | Подп. и дата

Изм.	Лист	№ докум.	Подп.	Дата

3.820.2-57 63 ПК. 210.00

Лист 2

Формат А4

2027-07

63 ПК 210.00 СБ

Серия 3.820.2-57 Выпуск 7

Безнапорная сторона

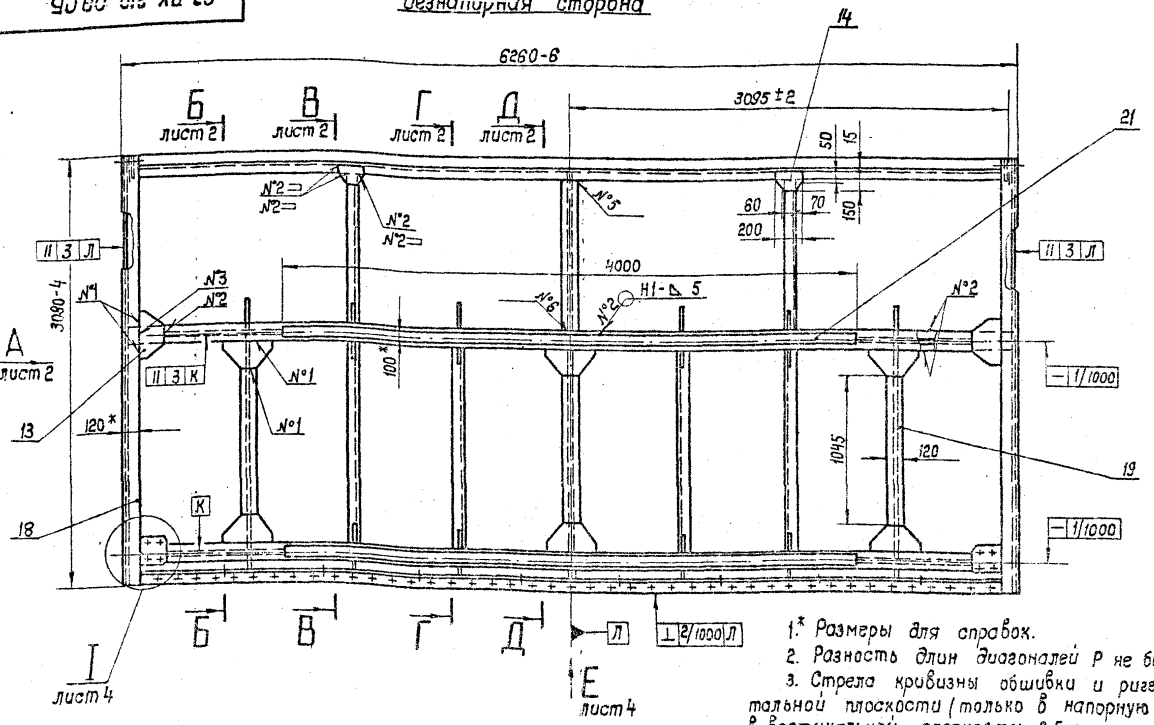

1.* Размеры для справок.
2. Разность длин диагоналей Р не более 6 мм.
3. Стрела кривизны обшивки и ригелей в горизонтальной плоскости (только в напорную сторону) 3 мм в вертикальной плоскости 2,5 мм
4. Винтообразность уплотняющего контура измеряемая по центрам отверстий под болты, крепящие уплотнение 4 мм.
5. Неуказанные предельные отклонения размеров ± $\frac{\text{ЛТ16}}{2}$
6. Сварные швы выполнять электродуговой сваркой в углекислом газе ГОСТ 14771-76*
7. Сварку вести швом Т3-Δ4 по периметру прилегания свариваемых деталей кроме швов, указанных на чертеже.
8. Проволока 3СВ-08А по ГОСТ 2246-70*

Изм	Лист	№ докум.	Подп.	Дата
Разраб.		Яковлева	[illegible]	2.09
Пров.		Вермул	[illegible]	9.09
Т.контр.		Карнаухова	[illegible]	13.09
Гл. инж. проекта		Мажугин	[illegible]	16.09
Н.контр.		Савенко	[illegible]	19.09
Утв.		Филоненко	[illegible]	23.09

3.820.2-57 63 ПК 210.00 СБ

Металлоконструкция Сборочный чертеж

Лит.	Масса	Масштаб
И	1790	1:25

Лист 1 Листов 4

Копировала [illegible] Формат: А²

Инв. № подл. | Подп. и дата | Взам. инв. № | Инв. № дубл. | Подп. и дата

2027-07

63 ПК. 210.00 СБ

Серия 3.820.2-57 Выпуск 7

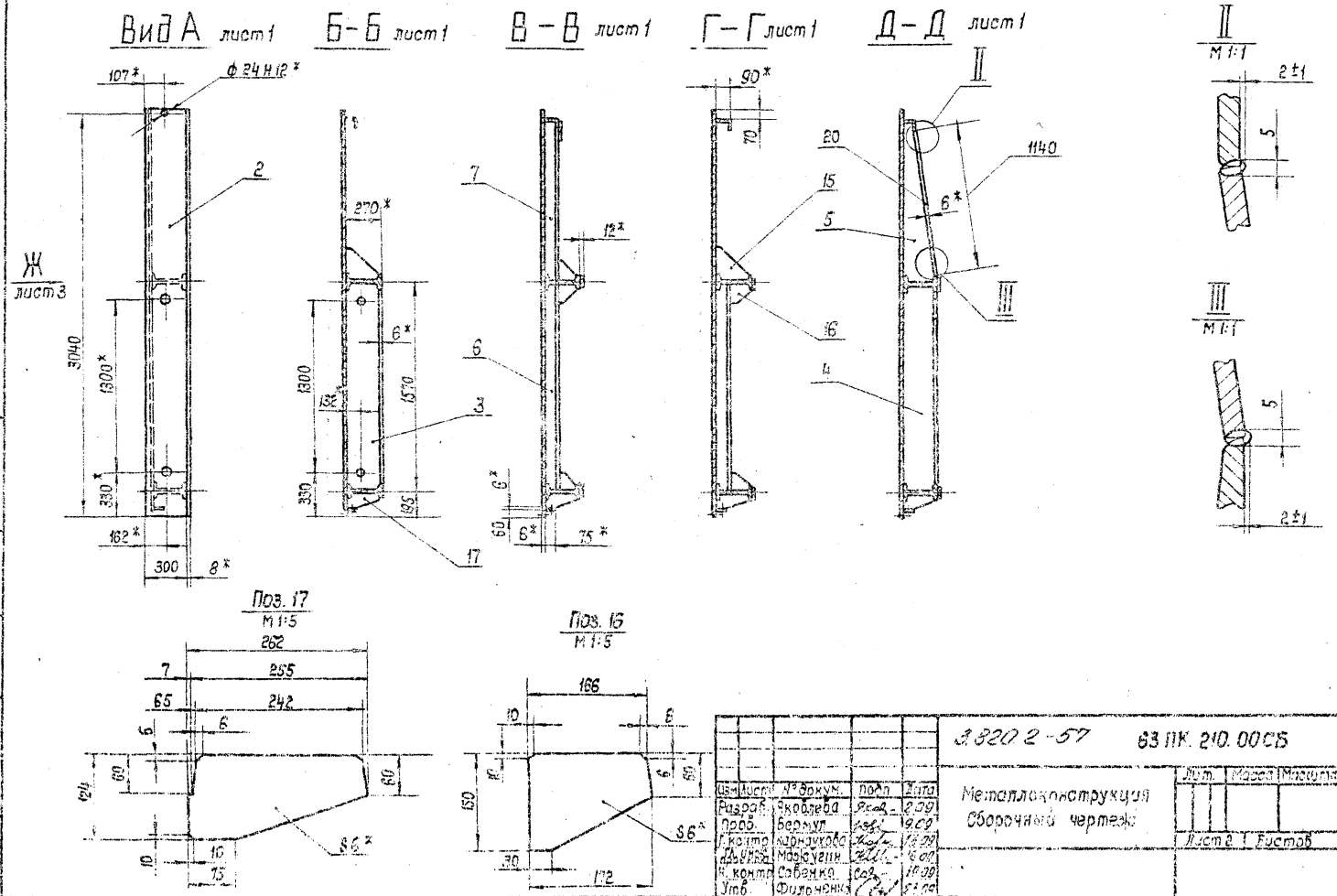

Изм.	Лист	№ докум.	Подп.	Дата
Разраб.		Яковлева		2.09
Пров.		Бермул		9.09
Г. контр.		Карнаухова		18.09
Д. инж.		Мазюгин		6.09
Н. контр.		Савенко		19.09
Утв.		Филоненко		21.09

3.820.2-57 63 ПК. 210.00 СБ

Металлоконструкция
Сборочный чертеж

Лит.	Масса	Масштаб

Лист 2 Листов

Копировал: Сонт. Формат: А3

63 ПК. 210. 00 СБ

Вид Ж лист 2

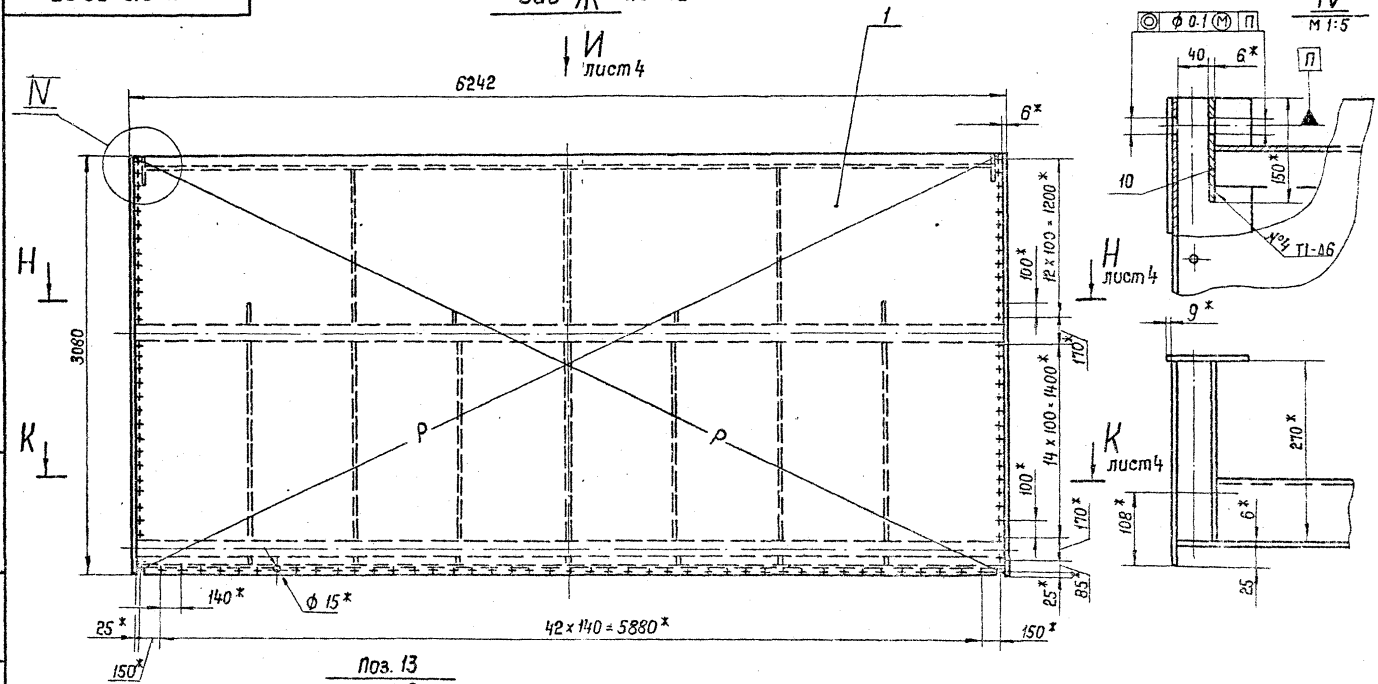

Поз. 13
М 1:5

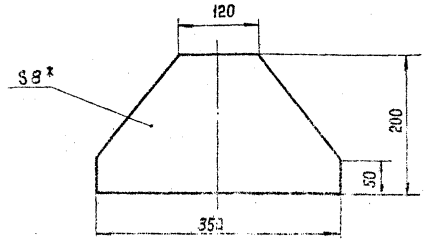

Изм.	Лист	№ докум.	Подп.	Дата
Разраб.		Яковлева		2.09
Пров.		Вермул		9.09
Т. контр.		Карнаухова		13.09
Гл. инж. проекта		Мажугин		16.09
Н. контр.		Савенко		19.09
Утв.		Филоненко		23.09

3.820.2-57 63 ПК. 210. 00СБ

Металлоконструкция
Сборочный чертеж

Лит	Масса	Масштаб

Лист 3 Листов

Копировал: Формат: 3

Серия 3.820.2-57 Выпуск 7

Взам. инв. № | Инв. № дубл. | Подп. и дата | Подп. и дата | Инв. № подл.

63. ПК. 210. 00СБ

Вид И лист 3

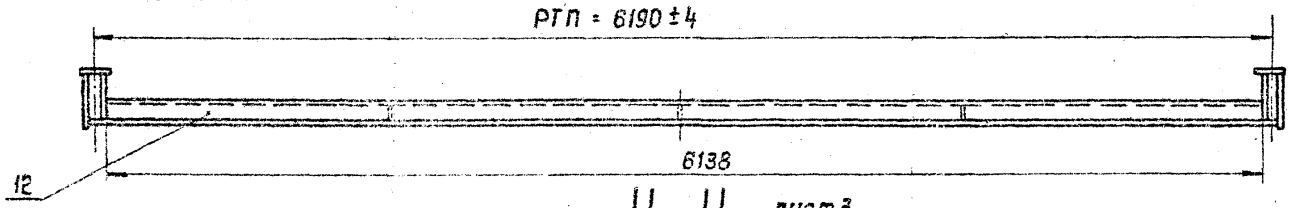

Н – Н лист 3
М 1:25

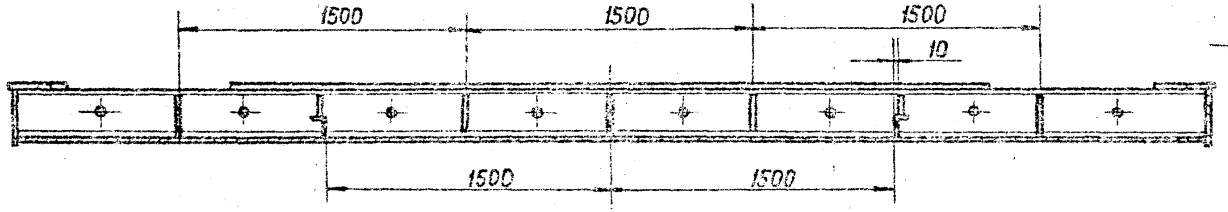

К – К лист 3
М 1:25

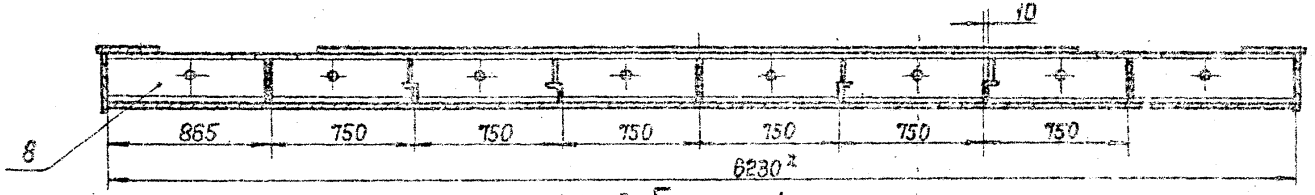

Вид Е лист 1
М 1:25

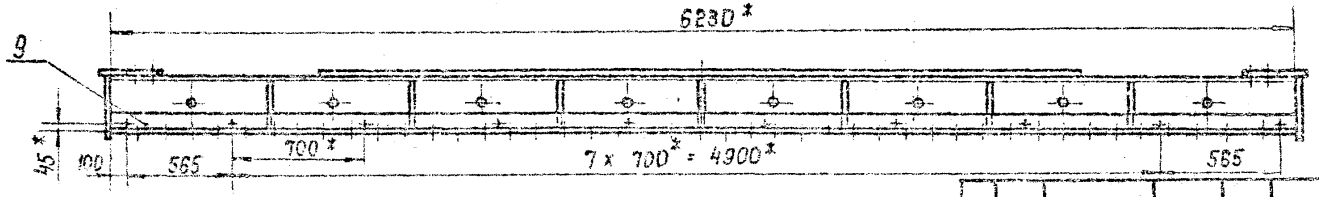

I лист 1
М 1:5

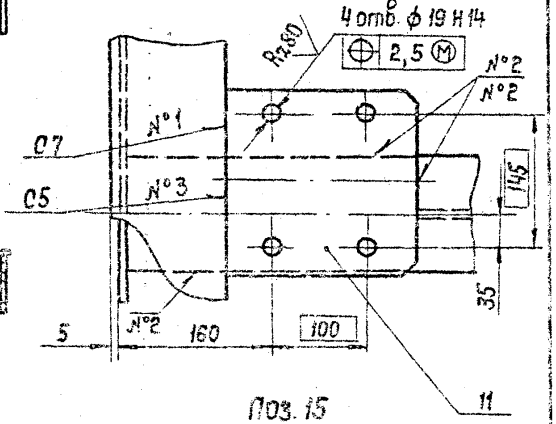

Поз. 15
М 1:5

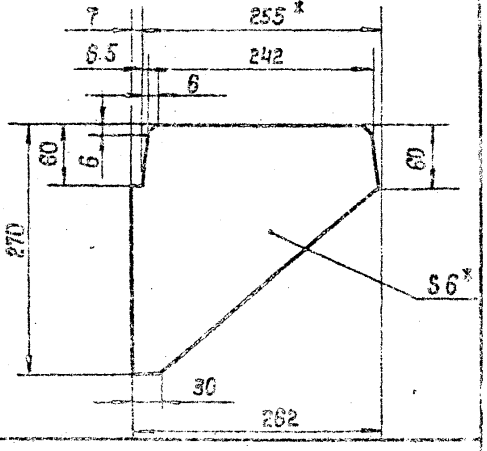

Серия 3.820.2-58 Выпуск 7

Изм.	Лист	№ докум.	Подп.	Дата
Разраб.		Яковлева		2.09
Пров.		Вермул		9.09
Т. контр.		Корнаухова		13.09
Гл. инж. проекта		Маркузин		16.09
Н. контр.		Савенко		19.09
Утв.		Филоненко		23.09

3.820.2-57 63 ПК. 210.00СБ

Металлоконструкция
Сборочный чертеж

Лит.	Масса	Масштаб

Лист 4 Листов

Инв. № подл. | Подп. и дата | Взам. инв. № | Инв. № дубл. | Подп. и дата

Копировал: Сойф Формат: 33

63-ПК 210.01

Выпуск 7

Серия 3.820.2-57

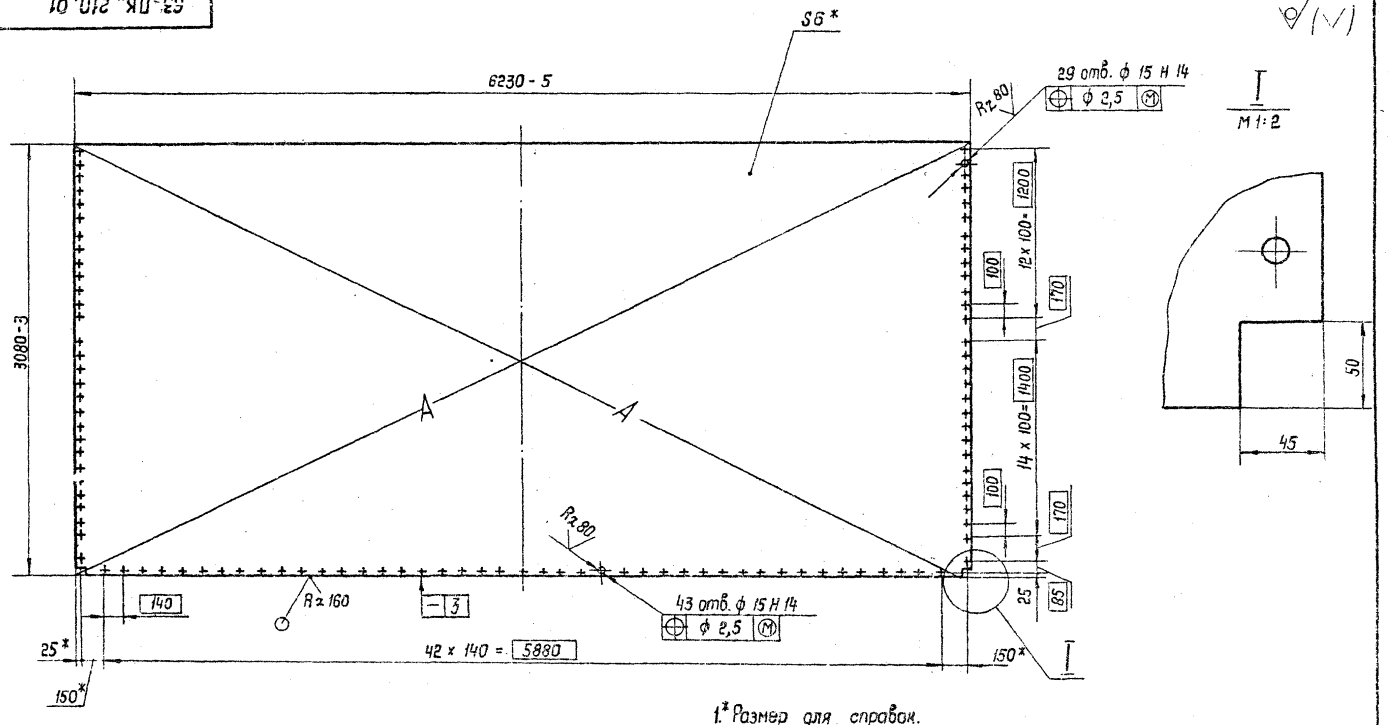

1.* Размер для справок.

2. Разность длин диагоналей А не более 5 мм.

3. Неуказанные предельные отклонения размеров $\pm \frac{IT16}{2}$

Изм.	Лист	№ докум.	Подп.	Дата
Разраб.		Яковлева		2.09
Пров.		Вермул		9.09
Т. контр.		Карнаухова		13.09
Гл. инж. проекта		Мосгугин		16.09
Н. контр.		Сабенко		19.09
Утв.		Филоненко		23.09

3.820.2-57 63 ПК. 210.01

Обшивка

Лит.	Масса	Масштаб
И	903	1:25

Лист | Листов 1

Лист 6-ПН-НО-6 ГОСТ 19903-74* / 8 Ст3 пс5 ГОСТ 14637-79

Копировал: [illegible] Формат: А3

Инв. № подл. | Подп. и дата | Взам. инв. № | Инв. № дубл. | Подп. и дата

Выпуск 7

Серия 3.820.2-57

63 ПК. 210.02

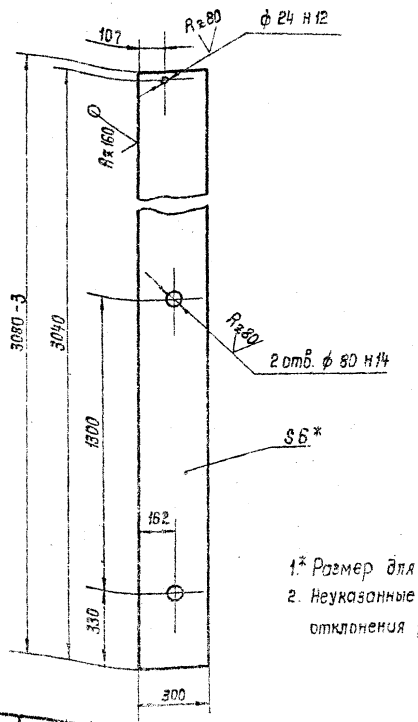

1.* Размер для справок.
2. Неуказанные предельные отклонения размеров $\pm \frac{JT16}{2}$.

Изм.	Лист	№ докум.	Подп.	Дата
Разраб.		Яковлева		2.09
Пров.		Вермул		9.09
Т. контр.		Корнаухова		13.09
Н. контр.		Мажугин		16.09
Н. контр.		Сабенко		19.09
Утв.		Филоненко		23.09

Вертикаль крайняя

Лит.	Масса	Масштаб
И	43,5	1:15

Лист | Листов 1

Лист Б-ПН-НС-6 ГОСТ 19903-74*
В Ст3 пс5 ГОСТ 14637-79

Копировал: Сеиф. Формат А4

Подп. и дата | Инв. № дубл. | Взам. инв. № | Подп. и дата | Инв. № подл.

63 ПК. 210.03

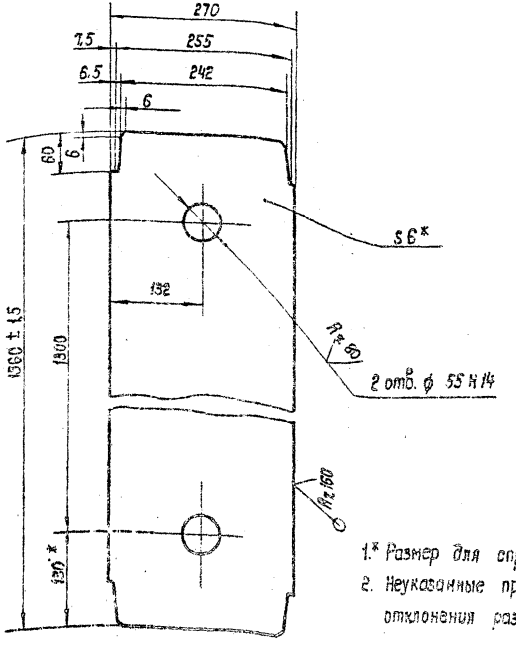

1.* Размер для справок.
2. Неуказанные предельные отклонения размеров $\pm \frac{JT16}{2}$

3.820.2-57

63 ПК. 210.03

Изм.	Лист	№ докум.	Подп.	Дата
Разраб.		Яковлева		2.09
Пров.		Вермул		9.09
Т. контр.		Корнаухова		13.09
Н. контр.		Мажугин		16.09
Н. контр.		Сабенко		19.09
Утв.		Филоненко		23.09

Вертикаль

Лит.	Масса	Масштаб
И	19,5	1:5

Лист | Листов 1

Лист Б-ПН-НС-6 ГОСТ 19903-74*
В Ст3 пс5 ГОСТ 14637-79

Формат А4

Подп. и дата | Инв. № дубл. | Взам. инв. № | Подп. и дата | Инв. № подл.

Выпуск 7

Серия 3.820.2-57

63 ПК. 210.04

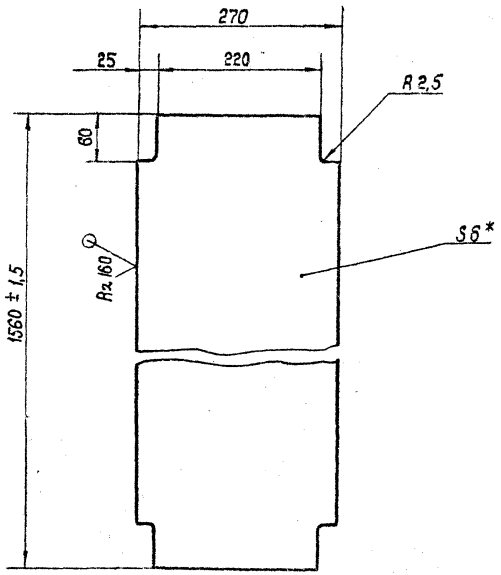

1.* Размер для справок.
2. Предельные отклонения размеров ± $\frac{JT16}{2}$

Изм.	Лист	№ докум.	Подп.	Дата
Разраб.		Яковлева	[illegible]	2.09
Пров.		Вермул	[illegible]	9.09
Т. контр.		Карнаухова	[illegible]	13.09
Гл. инж. проекта		[illegible]	[illegible]	16.09
Н. контр.		[illegible]	[illegible]	[illegible]
Утв.		[illegible]	[illegible]	[illegible]

63 ПК. 210.04

Вертикаль

Лит.	Масса	Масшт.
И	19,5	1:5

Лист 1 Листов 1

Лист 6-ПН-НО-6 ГОСТ 19903-74*
3 Ст3 пс5 [illegible]

Копир. [illegible] Формат А4

Подп. и дата | Взам. инв. № | Инв. № дубл. | Подп. и дата | Инв. № подл.

63 ПК. 210.05

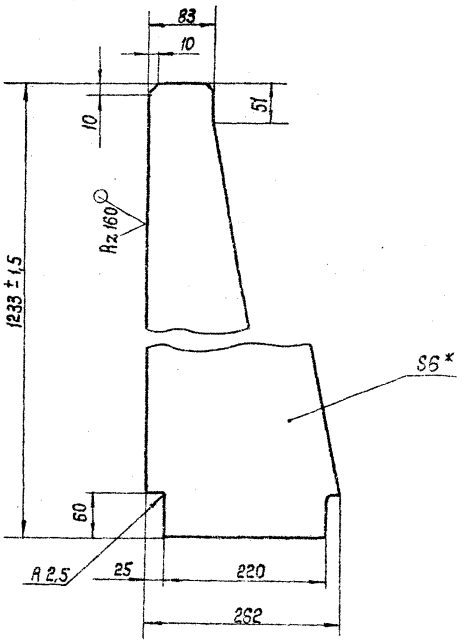

1.* Размер для справок.
2. Предельные отклонения размеров ± $\frac{JT16}{2}$

Изм.	Лист	№ докум.	Подп.	Дата
Разраб.		Яковлева	[illegible]	2.09
Провер.		Вермул	[illegible]	9.09
Т. контр.		Карнаухова	[illegible]	13.09
Гл. инж. проекта		Мамсузин	[illegible]	16.09
Н. контр.		Савенко	[illegible]	19.09
Утв.		[illegible]	[illegible]	23.09

3.820.2-57 63 ПК. 210.05

Вертикаль средняя

Лит.	Масса	Масштаб
И	9,8	1:5

Лист 1 Листов 1

Лист 6-ПН-НО-6 ГОСТ 19903-74*
8Ст3 пс5 ГОСТ 14637-79

Формат А4

Подп. и дата | Взамен. инв. № | Инв. № дубл. | Подп. и дата | Инв. № подл.

Выпуск 7

Серия 3.820.2-57

63 ПК 210.06

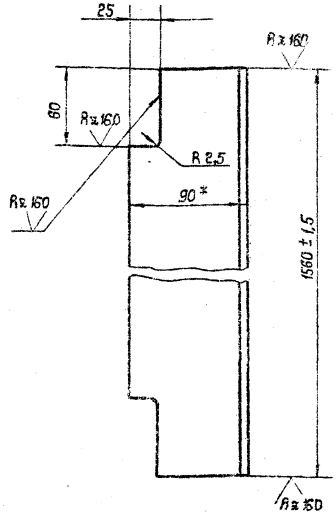

1.* Размер для справок.
2. Предельные отклонения размеров ± $\frac{\text{ЭТ16}}{2}$.

Изм.	Лист	№ докум.	Подп.	Дата
Разраб.		Яковлева		2.09
Пров.		Вермул		9.09
Т. контр.		Карнаухова		13.09
Гл. инж. проекта		Мажугин		16.09
Н. контр.		Савенко		19.09
Утв.		Филоненко		23.09

Вертикаль промежуточная

Лит.	Масса	Масштаб
И	10,4	1:2,5

Лист | Листов 1

Уголок 90×56×6-Б-ГОСТ 8510-72* / ВСт3 пс5 ГОСТ 535-79*

Копировал: Сенц. Формат А4

63 ПК 210.07

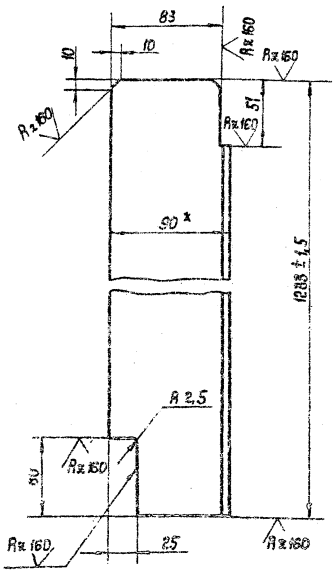

1.* Размер для справок.
2. Предельные отклонения размеров ± $\frac{\text{ЭТ16}}{2}$.

Изм.	Лист	№ докум.	Подп.	Дата
Разраб.		Яковлева		2.09
Пробер.		Вермул		9.09
Т. контр.		Карнаухова		13.09
Гл. инж. проекта		Мажугин		16.09
Н. контр.		Савенко		17.09
Утв.		Филоненко		23.09

3.820.2-57 63 ПК 210.07

Вертикаль промежуточная

Лит.	Масса	Масштаб
И	8,2	1:2,5

Лист 1 Листов 1

Уголок 90×56×6-Б-ГОСТ 8510-72* / ВСт3 пс5 ГОСТ 535-79*

Формат А4

63 ПК. 210.08

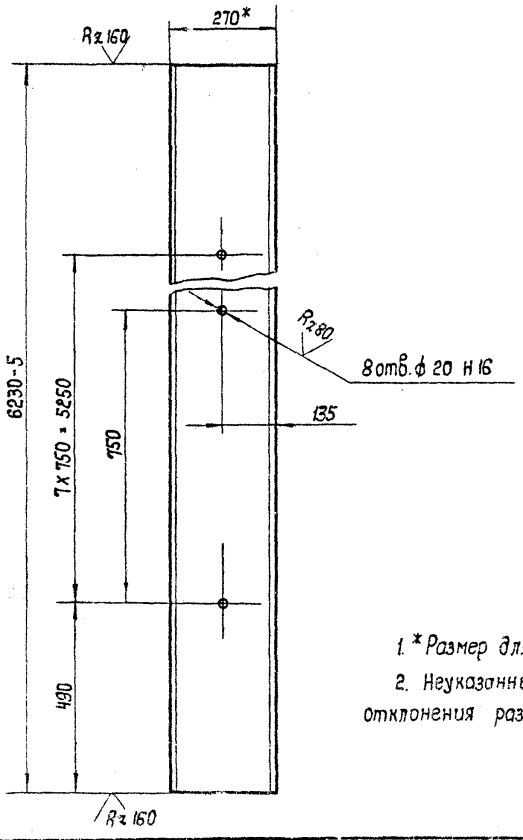

1. * Размер для справок.
2. Неуказанные предельные отклонения размеров $\pm \frac{JT16}{2}$

Изм.	Лист	№ докум.	Подп.	Дата
Разраб.		Яковлева		2.09
Пров.		Вермул		9.09
Т. контр.		Карнаухова		13.09
ГИП		Мажугин		16.09
Н. контр.		Саенко		19.09
Утв.		Филоненко		23.09

63 ПК. 210.08

Ригель

Лит.	Масса	Масштаб
И	196	1:10

Лист | Листов 1

Двутавр 27 ГОСТ 8239-72 / 8Ст.3 пс5 ГОСТ 535-79*

Копировал: Сычёв Формат А4

63 ПК. 210.09

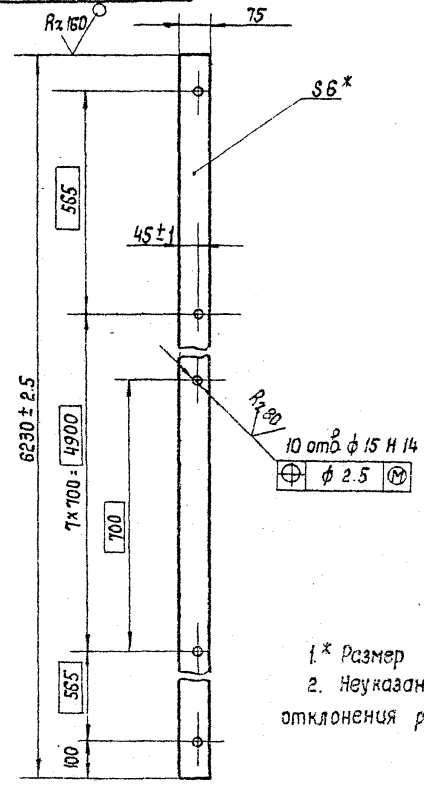

1. * Размер для справок.
2. Неуказанные предельные отклонения размеров $\pm \frac{JT16}{2}$

Изм.	Лист	№ докум.	Подп.	Дата
Разраб.		Яковлева		2.09
Провер.		Вермул		9.09
Т. контр.		Карнаухова		13.09
ГИП		Мажугин		16.09
Н. контр.		Саенко		19.09
Утв.		Филоненко		23.09

3.820.2-57 63 ПК. 210.09

Полоса

Лит.	Масса	Масштаб
И	22	1:10

Лист | Листов 1

Лист 6-ПН-НО-6 ГОСТ 19903-74* / 8Ст3 пс5 ГОСТ 14637-79

Формат А4

Инв. № подл. | Подп. и дата | Взам. инв. № | Инв. № дубл. | Подп. и дата

63 ПК. 210.10

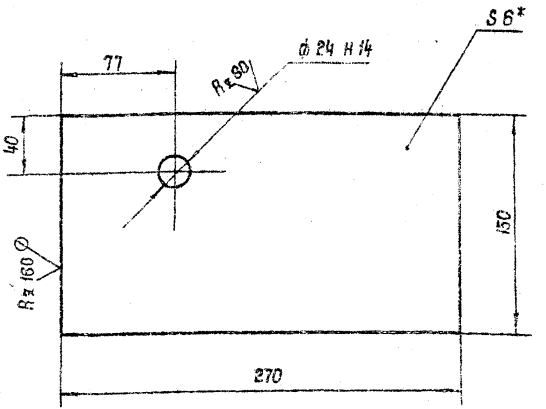

1* Размер для справок

2. Неуказанные предельные отклонения размеров $\pm \frac{IT16}{2}$

Изм.	Лист	№ докум.	Подп.	Дата
Разраб.		Яковлева		2.09
Пробр.		Вермул		9.09
Т. контр.		Карнаухова		13.09
Н. контр.		Маркузин		16.09
Н. контр.		Савенко		19.09
Утв.		Филоненко		21.09

63 ПК. 210.10

Проушина

Лит	Масса	Масштаб
И	1,9	1:2,5

Лист 1 Листов 1

Лист Б-ПН-НО-6 ГОСТ 19303-74 / 8 Ст3 пс5 ГОСТ 14637-79

Копировал: Сапр. Формат А4

Инв. № подл. | Подп. и дата | Взам. инв. № | Инв. № дубл. | Подп. и дата

63 ПК. 210.11

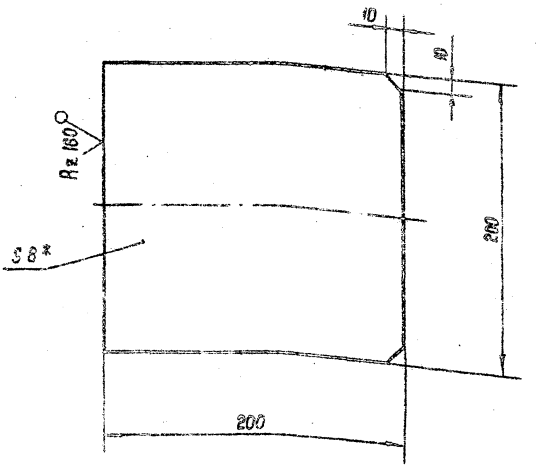

1* Размер для справок.

2. Неуказанные предельные отклонения размеров $\pm \frac{IT16}{2}$

Изм.	Лист	№ докум.	Подп.	Дата
Разраб.		Яковлева		2.09
Пробр.		Вермул		9.09
Т. контр.		Карнаухова		13.09
Н. контр.		Маркузин		16.09
Н. контр.		Савенко		19.09
Утв.		Филоненко		23.09

3.820.2-57 63 ПК. 210.11

Накладка

Лит	Масса	Масштаб
М	8,5	1:2,5

Лист 1 Листов 1

Лист Б-ПН-НО-8 ГОСТ 19303-74 / Ст3 пс5 ГОСТ 14637-79

Формат А4

Инв. № подл. | Подп. и дата | Взам. инв. № | Инв. № дубл. | Подп. и дата

2027-07

Выпуск 7

Серия 3.820.2-57

Формат	Зона	Поз.	Обозначение	Наименование	Кол.	Примечание
				Документация		
А4			63 ПК. 220.00 СБ	Сборочный чертеж		
				Детали		
Б4		1	63 ПК. 220.01	Основание		
				Лист Б-ПН-НО-12 ГОСТ 19903-74* / ВСт3 ПС 5 ГОСТ 14637-79		
				170 x 180	1	2,8 кг
Б4		2	63 ПК. 220.02	Ребро		
				Лист Б-ПН-НО-6 ГОСТ 19903-74* / ВСт3 ПС5 ГОСТ 14637-79		
				70 x 150	1	0,35 кг
Б4		3	63 ПК. 220.03	Упор		
				Лист Б-ПН-НО-6 ГОСТ 19903-74* / ВСт3 ПС5 ГОСТ 14637-79		
				70 x 100	1	0,35 кг

Подп. и дата | Взам. инв. № | Инв. № дубл. | Подп. и дата | Инв. № подл.

Изм.	Лист	№ докум.	Подп.	Дата
Разраб.		Яковлева		2.09
Пров.		Вермул		9.09
ГИП		Мажугин		16.09
Н. контр.		Мышкин		19.09
Утв.		Филоненко		23.09

63 ПК. 220.00

Отбой торцовый

Лит.	Лист	Листов
И		1

Копировал: Формат А4

63 ПК. 220.00СБ

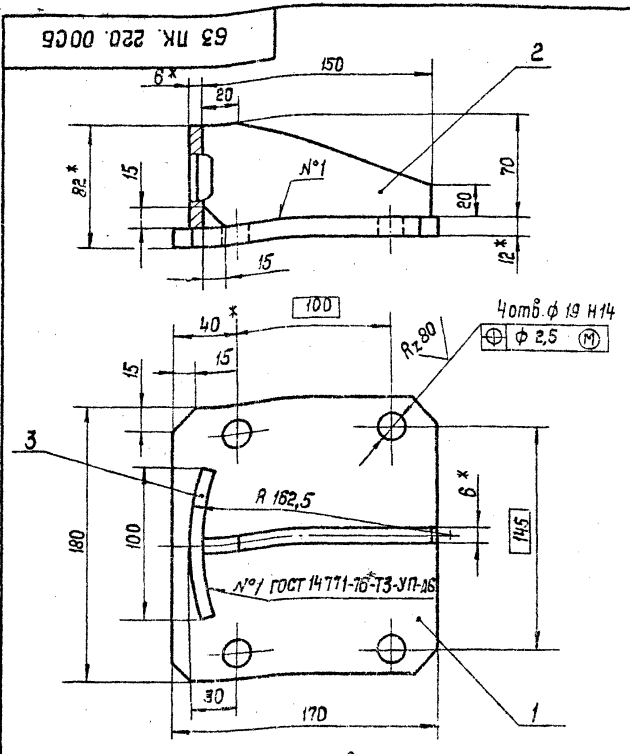

1. * Размеры для справок.
2. Неуказанные предельные отклонения размеров $\pm \frac{\pi 16}{2}$.
3. Проволока 3 СВ - 08А ГОСТ 2246 - 70*.

Подп. и дата | Взамен инв. № | Инв. № дубл. | Подп. и дата | Инв. № подл.

Изм.	Лист	№ докум.	Подп.	Дата
Разраб.		Яковлева		2.09
Провер.		Вермул		9.09
Т. контр.		Карнаухова		13.09
Гл. инж. проекта		Мажугин		16.09
Н. контр.		Мышкин		19.09
Утв.		Филоненко		23.09

3.820.2-57 63 ПК. 220.00 СБ

Отбой торцовый
Сборочный чертеж

Лит.	Масса	Масштаб
И	3,5	1:2,5

Лист | Листов 1

Копировал: Формат А4

63 ПК. 200.01

Rz 80 (√)

Серия 3.820.2-57 Выпуск N 7

63 ПК. 200.01

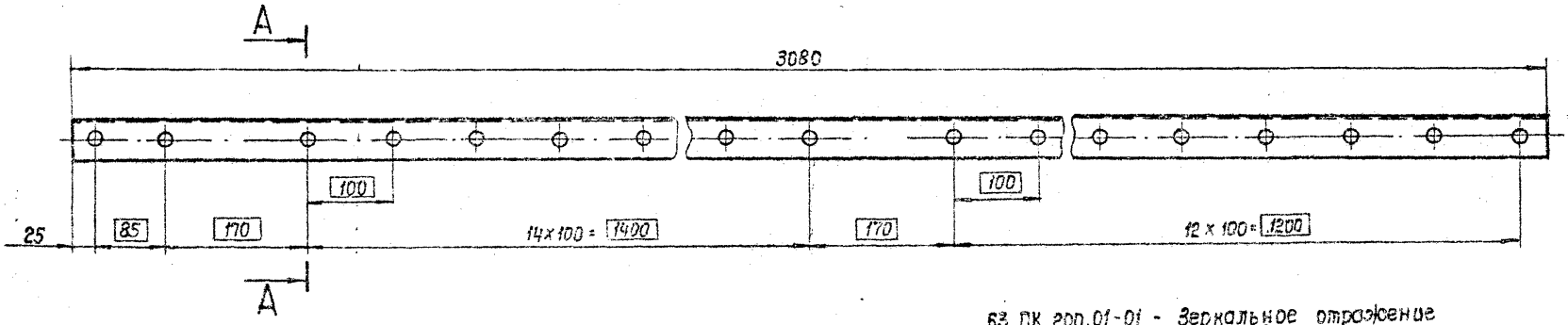

63 ПК. 200.01-01 - Зеркальное отражение
Остальное - см. 63 ПК. 200.01
М 1:20

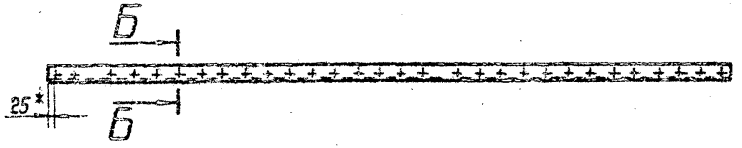

А-А
М 1:1

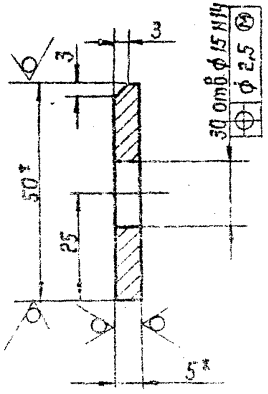

Б-Б
М 1:1

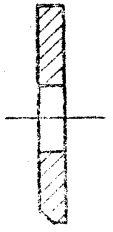

1.* Размеры для справок.
2. Неуказанные предельные отклонения размеров $\pm \frac{JT16}{2}$.

Изм.	Лист	№ докум.	Подп.	Дата
Разраб.		Савенко		2.09
Пров.		Вермул		9.09
Т. контр.		Карнаухова		13.09
Гл. инж. проекта		Мажугин		16.09
Н. контр.		Яковлева		19.09
Утв.		Филоненко		23.09

3820.2-57 63 ПК. 200.01

Полоса

Лит.	Масса	Масшт.
И	5,8	1:5

Лист 1 Листов 1

Полоса 5-2-5×50 ГОСТ 103-76*
Я Ст3 ПС5 ГОСТ 535-79*

Копировал: Формат А3

Инв. № подл. | Подп. и дата | Взам. инв. № | Инв. № дубл. | Подп. и дата

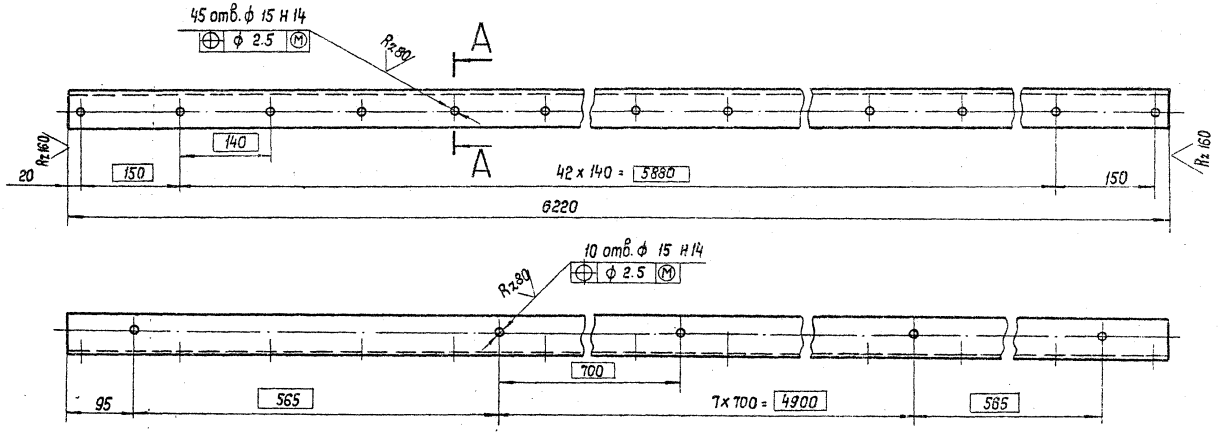

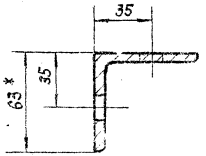

1* Размер для справок.

2. Неуказанные предельные отклонения размеров $\pm \frac{IT16}{2}$.

Изм.	Лист	№ докум.	Подп.	Дата
Разраб.		Яковлева		2.09
Пров.		Вермул		2.09
Т. контр.		Карнаухова		13.09
Н. контр.		Маджугин		16.09
Утв.		Сабенка		18.09
		Филоненко		22.09

3.820.2-57 63 ПК. 200.02

Уголок прижимной

Лит.	Масса	Масштаб
И	29.9	1:5

Лист | Листов 1

Уголок 63×63×5-Б-ГОСТ8509-72* / Ст3пс5 ГОСТ 535-79*

Копировал: | Формат: А3

2027-07

63 ПК. 200.03

Серия 3.820.2-57 Выпуск 7

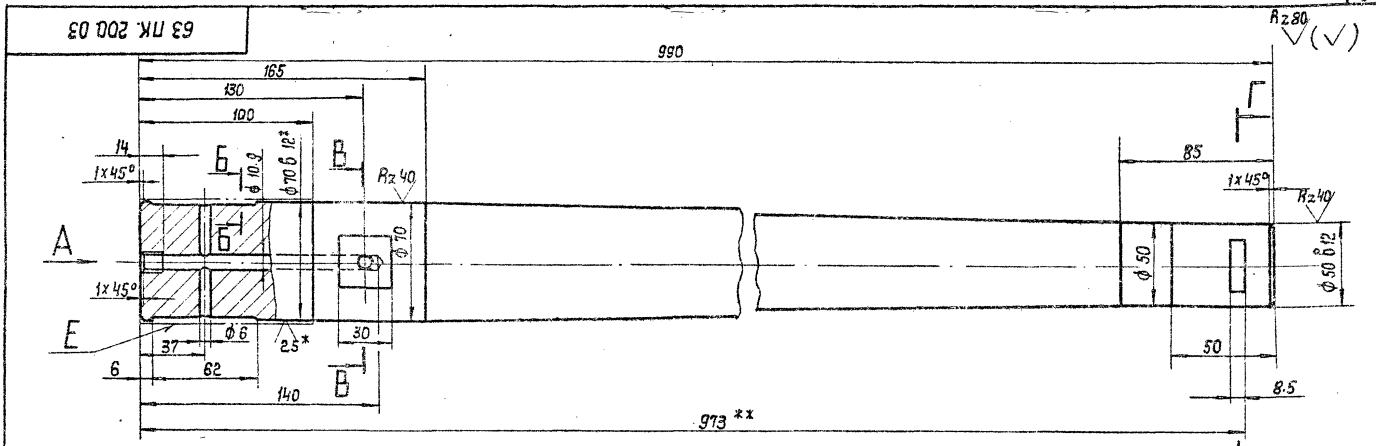

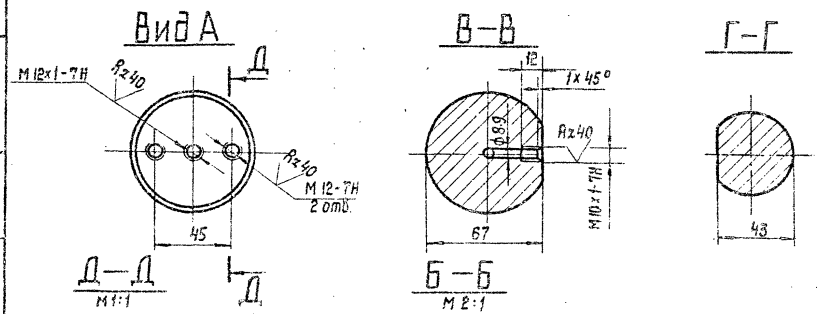

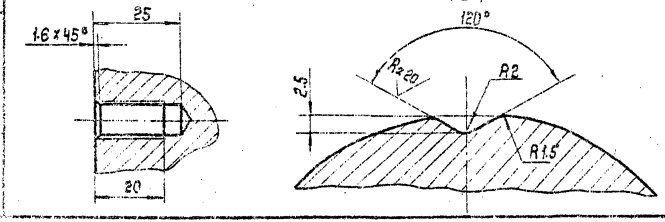

1.* Размеры и шероховатость поверхности после покрытия.

2.** Обработать при сборке затвора

3. Неуказанные предельные отклонения размеров: диаметров H14; h14, прочих $\pm \frac{JT14}{2}$

4. Покрытие поверхности Е

Х тв 36 ГОСТ 9.073-77*

Изм.	Лист	№ докум.	Подп.	Дата
Разраб.		Яковлева		2.09
Пров.		Вермул		2.09
Т. контр.		Карнаухова		13.09
Гл. инж. проекта		Мажугин		16.09
Н. контр.		Сабенко		15.09
Утв.		Филоненко		27.09

3.820.2-57 63 ПК. 200.03

Ось

Лит.	Масса	Масштаб
И	22.3	1:2

Лист | Листов 1

Круг 75-В-ГОСТ 2590-71*
ВСт5 ПС5-II ГОСТ 535-79*

Копировал: Сонц. Формат: А3

Инв. № подл. | Подп. и дата | Взам. инв. № | Инв. № дубл. | Подп. и дата

2027-07

Серия 3.820.2-57 Выпуск 7

Взам. инв. № | Инв. № подл. | Подп. и дата

63 ПК. 200. 04

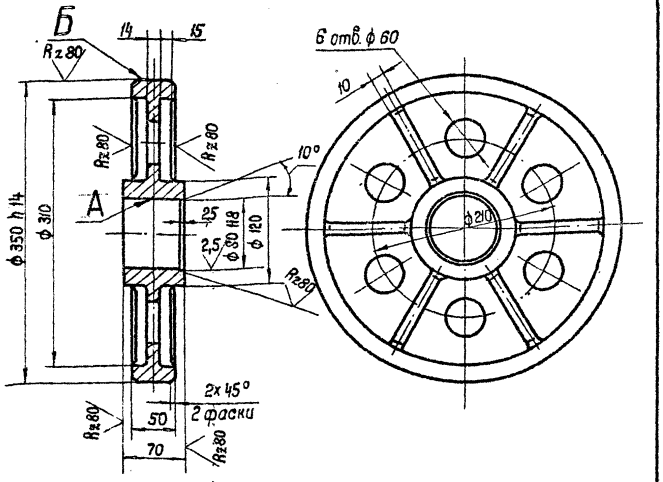

1. Литьё II класса точности по ГОСТ 2009-55.
2. Формовочные уклоны по ГОСТ 3212-80*
3. Отливку отжечь.
4. Раковины и трещины на поверхности А и Б не допускаются.
5. Неуказанные предельные отклонения размеров $\pm \frac{IT14}{2}$
6. Неуказанные радиусы R 5 ÷ 10 мм.

Изм.	Лист	№ докум.	Подп.	Дата
Разраб.		Сабенко		2.09
Пров.		Вермул		9.09
Т. контр.		Карнаухова		13.09
Н. контр.		Мазуркин		15.09
Разраб.		Яковлева		19.09
Утв.		Филоненко		23.09

63 ПК. 200. 04

Колесо

Лит.	Масса	Масштаб
И	18,2	1:4
Лист 1	Листов 1	

Отливка 35Л-I ГОСТ 977-75*

63 ПК. 200. 05

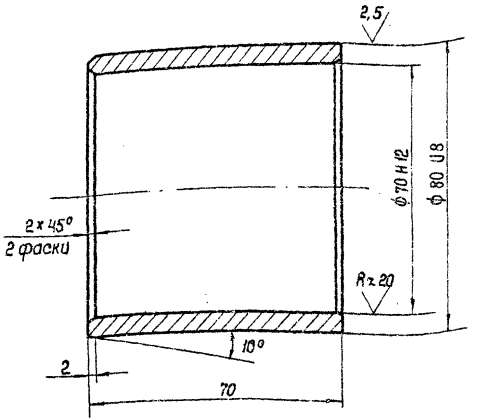

Неуказанные предельные отклонения размеров $\pm \frac{IT14}{2}$.

Изм.	Лист	№ докум.	Подп.	Дата
Разраб.		Сабенко		2.09
Пров.		Вермул		9.09
Т. контр.		Карнаухова		13.09
Н. контр.		Мазуркин		15.09
Разраб.		Яковлева		19.09
Утв.		Филоненко		23.09

3.820.2-57 63 ПК. 200. 05

Втулка

Лит.	Масса	Масштаб
И	0,7	1:1
Лист 1	Листов 1	

Латунь ЛЦ 30А3 ГОСТ 17711-80*

Формат А4

Выпуск 7

Серия 3.820.2-57

63 ПК 200.06

Rz 80

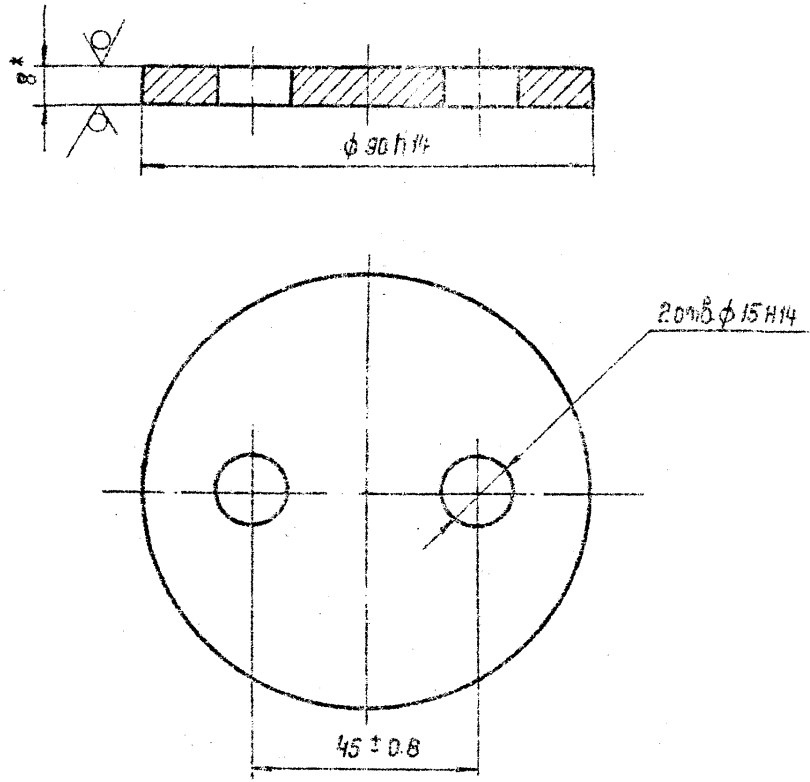

1* Размер для справок.

Изм	Лист	№ докум.	Подп.	Дата
Разраб.		Савенко		2.09
Пров.		Вермул		9.09
Н. контр.		Карнаухова		13.09
Утв.		Мажугин		16.09
Н. контр.		Яковлева		16.09
Утв.		Филоненко		23.09

63. ПК. 200 06

Шайба торцовая

Лит.	Масса	Масштаб
И	6,4	1:1

Лист 1 Листов 1

Лист Б-ПН-НО-8 ГОСТ 19903-74* / 8Ст3 ПС5 ГОСТ 14637-79

Копировал: Формат А4

63 ПК 200.07

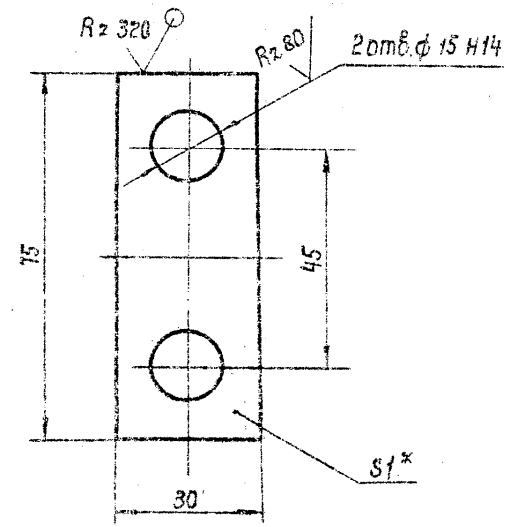

1.* Размер для справок.

2. Неуказанные предельные отклонения размеров $\pm \frac{JT16}{2}$

3.820.2-57 63 ПК 200.07

Изм	Лист	№ докум.	Подп.	Дата
Разраб.		Савенко		2.09
Пров.		Вермул		9.09
Н. контр.		Карнаухова		13.09
Утв.		Мажугин		16.09
Н. контр.		Яковлева		16.09
Утв.		Филоненко		23.09

Шайба стопорная

Лит.	Масса	Масштаб
И	0,015	1:1

Лист 1 Листов 1

Лист Б-ПН-НО-1,0 ГОСТ 19903-76* / 4-IV-Н 8Ст3 ГОСТ 16523-70*

Формат А4

63 ПК 200.08

R_z 320

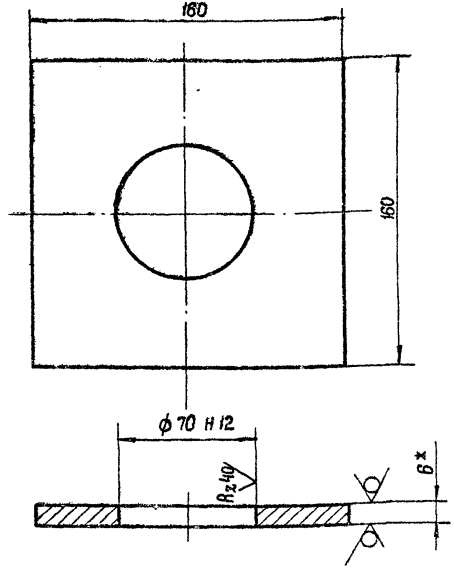

1.* Размер для справок.

2. Неуказанные предельные отклонения размеров $\pm \frac{JT16}{2}$.

Серия 3.820.2-57 Выпуск 7

Инв.№ подл. | Подп. и дата | Взам. инв.№ | Инв.№ дубл. | Подп. и дата

Изм.	Лист	№ докум.	Подп.	Дата
Разраб.		Савенко		2.09
Пров.		Вермул		9.09
Т. контр.		Карнаухова		13.09
Н. контр.		Мансузин		16.09
Гл. инж.		Якавлева		19.09
Утв.		Филоненко		23.09

63 ПК. 200.08

Подшипник

Лит.	Масса	Масштаб
Н	1	1:2

Лист 1 Листов 1

Лист: Б-ПН-по-6 ГОСТ 19903-74*
ВСт3 пс5 ГОСТ 14637-79

Копировал: Формат А4

63 ПК 200.09

R_z 320

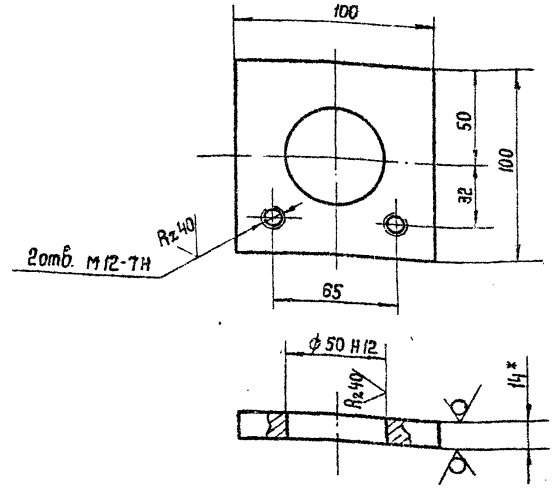

1.* Размер для справок.

2. Неуказанные предельные отклонения размеров $\pm \frac{JT16}{2}$.

Инв.№ подл. | Подп. и дата | Взам. инв.№ | Инв.№ дубл. | Подп. и дата

Изм.	Лист	№ докум.	Подп.	Дата
Разраб.		Савенко		2.09
Провер.		Вермул		9.09
Т. контр.		Карнаухова		13.09
Гл. инж.		Мансузин		16.09
Н. контр.		Якавлева		19.09
Утв.		Филоненко		23.09

3.820.2-57 63 ПК 200.09

Подшипник

Лит.	Масса	Масштаб
Н	0,9	1:2

Лист 1 Листов 1

Лист: Б-ПН-но-14 ГОСТ 19903-74*
Б Ст3 пс5 ГОСТ 14637-79

Формат А4

Серия 3.820.2-57 Выпуск 7

63 ПК 200.10

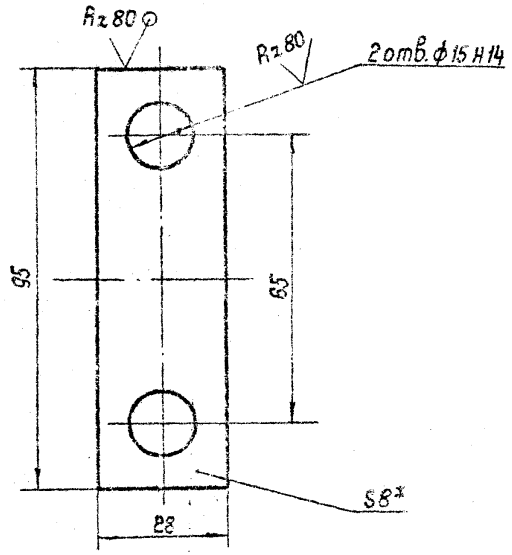

1.* Размер для справок.
2. Неуказанные предельные отклонения размеров $\pm \frac{JT14}{2}$

Изм.	Лист	№ докум.	Подп.	Дата	63 ПК. 200.10			
Разраб.		Сабенко		9.09	Оседержатель	Лит.	Масса	Масштаб
Пров.		Вермул		9.09		Н	0,15	1:1
Т. контр.		Карнаухова		13.09		Лист	Листов	
Гл. инж.		Мажугин		16.09				
Н. контр.		Яковлева		19.09	Лист Б-ПК-НО-8 ГОСТ 19903-74* / 8 Ст3 пс5 ГОСТ 14637-79			
Утв.		Филоненко		23.09				

Копировал Формат: А4

63 ПК 200.11

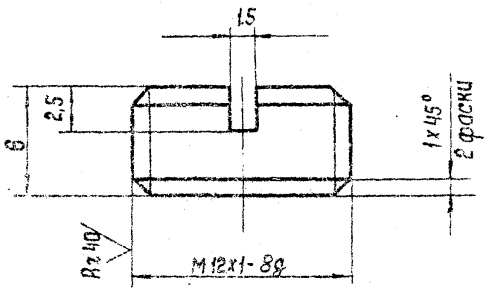

Неуказанные предельные отклонения размеров $\pm \frac{JT14}{2}$

3.820.2-57

Изм.	Лист	№ докум.	Подп.	Дата	63 ПК. 200.11			
Разраб.		Сабенко		2.09	Пробка	Лит.	Масса	Масштаб
Провер.		Вермул		9.09		Н	0.005	4:1
Т. контр.		Карнаухова		13.09		Лист	Листов	
Гл. инж.		Мажугин		16.09				
Н. контр.		Яковлева		19.09	Круг 14-8-ГОСТ 2590-71* / Ст3-II ГОСТ 7535-79*			
Утв.		Филоненко		23.09				

Формат: А4

26.058.ПВ.110.000 ГЧ

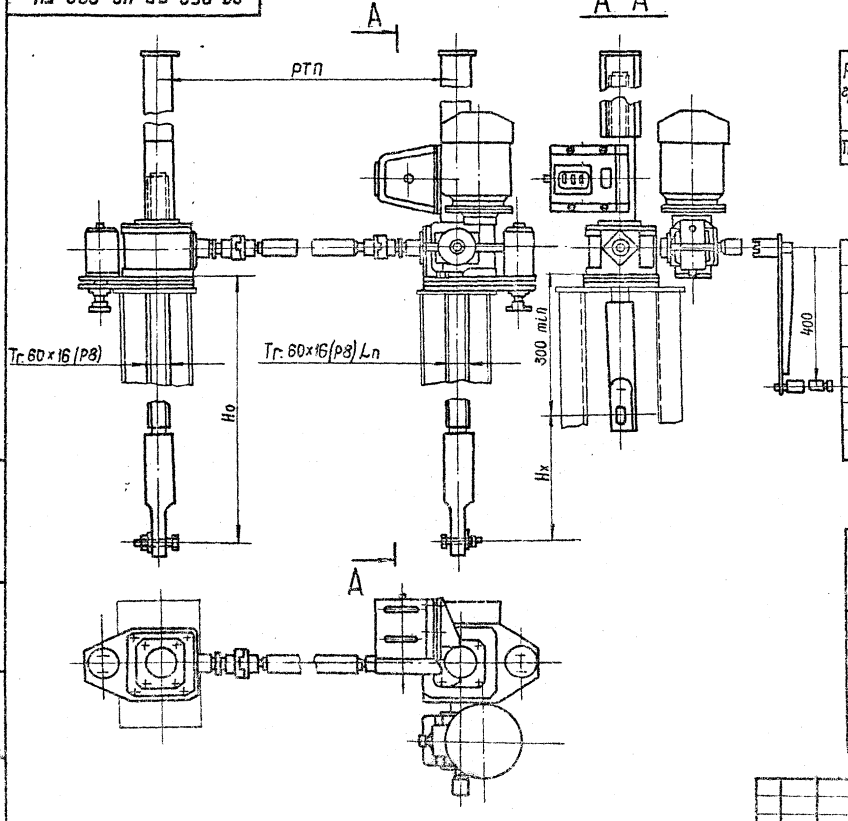

Регулировку грузового реле произвести по потребному посадочному усилию (см. таб. 2)

Таблица 1

Техническая характеристика подъемника

Резьба грузового винта	Усилие в тс: тяговое Т	Усилие в тс: посадки П	Ho в м наиб.	Электродв. 4АС80В6У1 исп. м 302	Станция управления электропр.	Усилие на рукоятке при Т в кгс.	Время подъема затвора на 1 м в мин.: электр.	Время подъема затвора на 1 м в мин.: вручную
Тг60×16(Р8)	2×2,5	2×2,5	3,65	П=860 об/мин N=1,2 квт.	ЯАА 5401-2674 У1	30	8	9

Таблица 2

Данные на заказ по затвору

Усилие посадочное потребное в тс.	Пз	0,9
Усилие регулировки грузового реле в тс.	Р	0,32
Расстояние от подошвы подъемника до оси проушины опущенного затвора, м	Ho	3,39
Полный ход затвора в м.	Hx	3,1
Расстояние точек подвеса затвора в м.	РТП	6,19
Датчик ДПМ1 Шаг гр. винта	Р	16(Р8)
Теоретическая масса подъемников кг.	Q	301

Таблица 3

Теоретическая масса подъемников при РТП=3 м

Hx, м	Ho, м: 1,5	2,0	2,5	3,0	3,65
	Масса 1 шт. без учета электроаппаратуры, кг				
1,0	209	239	269	299	337
1,5	—	225	255	287	323
2,0	—	—	245	275	311
2,5	—	—	—	269	298
3,2	—	—	—	—	233

3.820.2-57

26.058.ПВ.110.000 ГЧ

Изм.	Лист	№ докум.	Подп.	Дата
Разраб.		Сарнугаев	[illegible]	2.09
Пров.		Искандеров	[illegible]	2.09
Т. контр.		Грош	[illegible]	13.09
Гл. инж. проекта		Нагаев	[illegible]	16.09
Н. контр.		Мышкин	[illegible]	16.09
Утв.		Филоненко	[illegible]	23.09

Подъемник двухвинтовой с электроприводом г.п. 2×2,5 т.с. марки 5Ф8Д. Габаритный чертеж.

Лит.	Масса	Масштаб
А	См.табл.3	1:10

Лист | Листов 1

Копировал: [illegible] Формат А3

Выпуск 7

Серия 3.820.2-57

Инв. № подл. | Подп. и дата | Взам. инв. № | Инв. № дубл. | Подп. и дата

26.058.ПВ.040.000 ГЧ

Выпуск 7

Серия 3.820.2-57

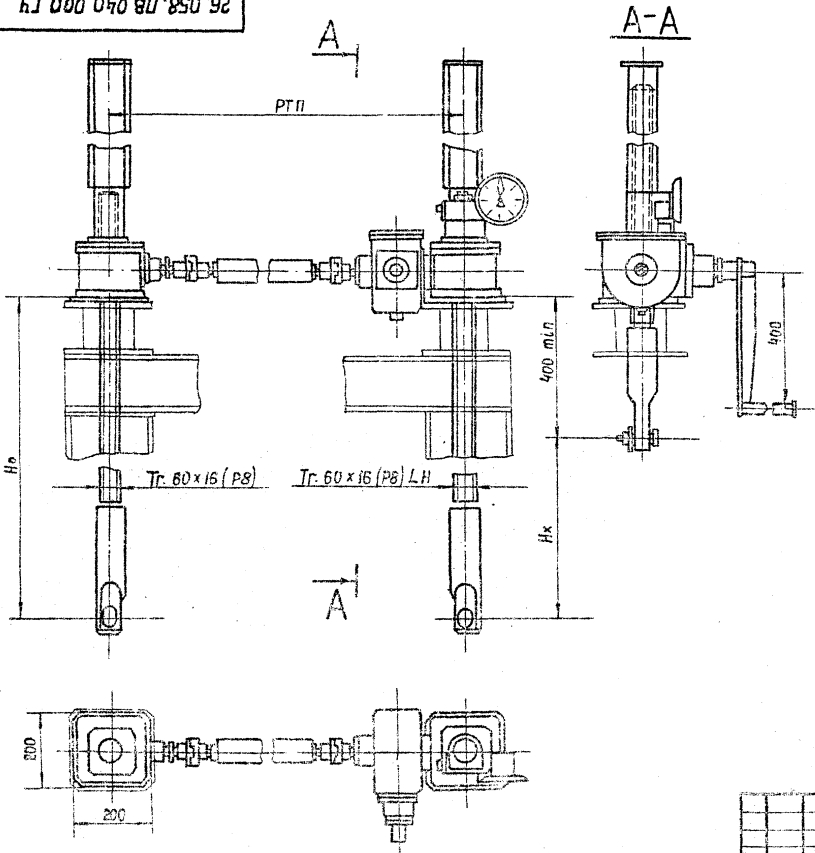

Указатель положения затвора выбирается в зависимости от Нх; при Нх ≤ 2,5 м установить УПР-258, при 2,5 < Нх < 6 м установить УПР-508.

Таблица 1

Техническая характеристика подъемника

Резьба грузового винта	Усилие в т.с. наиб.		Но, м наиб.	Усилие на рукоятке при Тб кгс	Время подъема затвора на 1 м в мин.
	Тяговое Т	Посадочное П			
Тг. 60×16 (Р8)	2×2,5	2×2,5	3,65	12	18

Таблица 2

Данные на заказ по затвору

Усилие посадочное потребное в тс.	Пз	0,9
Расстояние от подошвы подъемника до оси проушины опущенного затвора, м	Но	3,352
Полный ход затвора в м.	Нх	3,1
Расстояние точек подвеса затвора в м	РТП	6,19
Указатель положения затвора	–	УПР-508
Теоретическая масса подъемника в кг.	Q	291

Таблица 3

Теоретическая масса подъемников при РТП=3м

Нх, м	Но, м				
	1,5	2,0	2,5	3,0	3,65
	Масса 1 шт, без учета указателя положения затвора, кг.				
1,0	193	223	253	285	325
1,5		214	246	276	315
2,0			237	269	308
2,5				262	302
3,2					292

3.820.2-57

26.058.ПВ.040.000 ГЧ

Изм	Лист	№ докум.	Подп.	Дата
Разраб.		Марданов		2.09
Пров.		Искандеров		2.09
Т. контр.		Грош		13.09
Гл. инж. проекта		Нагаев		16.09
Н. контр.		Мышкин		19.09
Утв.		Филоненко		23.09

Подъемник двухвинтовой с ручным приводом г.п. 2×2,5 т.с. марки 58Д Габаритный чертеж

Лит	Масса	Масштаб
А	См. табл. 3	1:10

Лист | Листов 1

Копировал: Сопр.

Формат А3

Инв. № подл. | Подп. и дата | Взам. инв. № | Инв. № дубл. | Подп. и дата

gost.e-ecolog.ru