2027-06

ТИПОВАЯ ДОКУМЕНТАЦИЯ НА СТРОИТЕЛЬНЫЕ СИСТЕМЫ И ИЗДЕЛИЯ ЗДАНИЙ И СООРУЖЕНИЙ

СЕРИЯ 3.820.2-57

ЗАТВОРЫ ПОВЕРХНОСТНЫЕ КОЛЕСНЫЕ ПК-85

ВЫПУСК 6

ЗАТВОР ПОВЕРХНОСТНЫЙ КОЛЕСНЫЙ В-Н=5-3 м

gost.e-ecolog.ru

2027-06

ТИПОВАЯ ДОКУМЕНТАЦИЯ НА СТРОИТЕЛЬНЫЕ СИСТЕМЫ И ИЗДЕЛИЯ ЗДАНИЙ И СООРУЖЕНИЙ

СЕРИЯ 3.820.2-57

ЗАТВОРЫ ПОВЕРХНОСТНЫЕ КОЛЕСНЫЕ ПК-85

ВЫПУСК 6

ЗАТВОР ПОВЕРХНОСТНЫЙ КОЛЕСНЫЙ В-Н=5-3 м

СОСТАВ ПРОЕКТНОЙ ДОКУМЕНТАЦИИ:

Выпуск 1 - Затвор поверхностный колесный В-Н=4-2 м
Выпуск 2 - Затвор поверхностный колесный В-Н=4-2.5 м
Выпуск 3 - Затвор поверхностный колесный В-Н=5-2.5 м
Выпуск 4 - Затвор поверхностный колесный В-Н=3-3 м
Выпуск 5 - Затвор поверхностный колесный В-Н=4-3 м
Выпуск 6 - Затвор поверхностный колесный В-Н=5-3 м
Выпуск 7 - Затвор поверхностный колесный В-Н=6-3 м

ПРИМЕНЕННЫЕ ТИПОВЫЕ ПРОЕКТЫ:

Серия 3.820.2-44 „Подъемники винтовые для затворов гидротехнических сооружений грузоподъемностью до 20 т.с. Модели В-83.
Выпуск 4 - Подъемник двухвинтовой с ручным приводом г.п. 2×2.5 т.с. Марки 5 ВД
Выпуск 11 - Подъемник двухвинтовой с электроприводом г.п. 2×2.5 т.с. Марки 5 ЭВД
Распространяет Казахский филиал ЦИТП.

Разработан
институтом „Средазгипроводхлопок"

Главный инженер института — Зингорн Ф.Я.

Главный инженер проекта — Мажугин Ю.И.

Утвержден Минводхозом СССР
Протокол № 459 от 10.10.85 г.
Введен в действие институтом „Средазгипроводхлопок"
Приказ № 810 от 25.12.85 г.

Серия 3.820.2-57 Выпуск 9

Наименование	Обозначение	Стр.
Затвор поверхностный колесный В-Н=5-3м	53ПК.000.00	4
Затвор поверхностный колесный В-Н=5-3м. Сборочный чертеж.	53ПК.000.00СБ	5
Затвор поверхностный колесный В-Н=5-3м. Ведомость покупных изделий.	53ПК.000.00ВП	7
Закладные части.	53ПК.100.00	8
Закладные части. Сборочный чертеж.	53ПК.100.00СБ	9
Стойка пазовая	53ПК.110.00	11
Стойка пазовая. Сборочный чертеж	53ПК.110.00СБ	12
Марка донная	53ПК.120.00	13
Марка донная. Сборочный чертеж	53ПК.120.00СБ	14
Уголок	53ПК.100.01	15
Основание	53ПК.100.02	15
Затвор	53ПК.200.00	16
Затвор. Сборочный чертеж	53ПК.200.00СБ	17
Металлоконструкция	53ПК.210.00	20
Металлоконструкция. Сборочный чертеж.	53ПК.210.00СБ	21
Обшивка	53ПК.210.01	25
Вертикаль крайняя	53ПК.210.02	26
Вертикаль	53ПК.210.03	26
Вертикаль	53ПК.210.04	27
Вертикаль	53ПК.210.05	27
Ригель	53ПК.210.06	28
Полоса	53ПК.210.07	28

Наименование	Обозначение	Стр.
Проушина	53ПК.210.08	29
Накладка	53ПК.210.09	29
Отбой торцовый	53ПК.220.00	30
Отбой торцовый. Сборочный чертеж.	53ПК.220.00СБ	30
Полоса	53ПК.200.01	31
Уголок прижимной	53ПК.200.02	32
Ось	53ПК.200.03	33
Колесо	53ПК.200.04	34
Втулка	53ПК.200.05	34
Шайба торцовая	53ПК.200.06	35
Шайба стопорная	53ПК.200.07	35
Подшипник	53ПК.200.08	36
Подшипник	53ПК.200.09	36
Оседержатель	53ПК.200.10	37
Пробка	53ПК.200.11	37
Подъемник двухвинтовой с электроприводом г.п.2х2,5тс. марки 538Д Габаритный чертеж	26.058.ПВ.110.000ГЧ	38
Подъемник двухвинтовой с ручным приводом г.п. 2х2,5 тс марки 58Д Габаритный чертеж	26.058.ПВ.040.000ГЧ	39

Инв.№ подл. | Подпись и дата | Взам.инв.№ | Инв.№ дубл. | Подпись и дата

Изм.	Лист	№ докум.	Подп.	Дата
Разраб.		Яковлева		2.09
Пров.		Вертул		9.09
ГИП		Можугин		16.09
Н.контр.		Карамзова		19.09
Утв.		Филаменко		23.09

3.820.2-57 53ПК.000.00ДС

Затвор поверхностный колесный В-Н=5-3м

Содержание

Лит.	Масса	Масштаб
Н		

Лист	Листов
1	2

Копировал: Тимотиевич Формат: А3

Перечень

ГОСТов, примененных в проекте

ГОСТ 9.073-77*
ГОСТ 103-76*
ГОСТ 535-79*
ГОСТ 977-75*
ГОСТ 2009-55
ГОСТ 2246-70*
ГОСТ 2590-71*
ГОСТ 3212-80*
ГОСТ 5264-80*
ГОСТ 5915-70*
ГОСТ 6402-70*
ГОСТ 7338-77*
ГОСТ 7798-70*
ГОСТ 8239-72*
ГОСТ 8240-72*
ГОСТ 8509-72*
ГОСТ 9466-75
ГОСТ 10906-78
ГОСТ 14637-79
ГОСТ 14771-76*
ГОСТ 16523-70*
ГОСТ 17711-80*
ГОСТ 19853-74
ГОСТ 19903-74*

Формат	Зона	Поз.	Обозначение	Наименование	Кол.	Примечание
				Документация		
А3			53.ПК.000.00СБ	Сборочный чертеж		
А5			53.ПК.000.00ВП	Ведомость покупных изделий		
				Сборочные единицы		
А4		1	53.ПК.100.00	Закладные части	1	
А4		2	53.ПК.200.00	Затвор		
				Переменные данные для исполнений		
				53.ПК.000.00		
				Документация		
А3			26.058.ПВ.110.000ГЧ	Подъемник двухвинтовой с электроприводом г.п. 2×2,5 т.с. марки 53ВД. Габаритный чертеж		

Инв.№ подл. | Подп. и дата | Взам.инв.№ | Инв.№ дубл. | Подп. и дата

Изм.	Лист	№ докум.	Подп.	Дата
Разраб.	Собенко		9.09	
Пров.	Вермул		9.09	
ГИП	Можусин		16.09	
Н.контр.	Яковлева		10.09	
Утв.	Симоненко		23.09	

53.ПК.000.00

Затвор поверхностный колесный В-Н=5-3 м

Лит.	Лист	Листов
И	1	2

Копировал: Тимофеевич Формат А4

Формат	Зона	Поз.	Обозначение	Наименование	Кол.	Примечание
				Сборочные единицы		
А4		3	26.058.ПВ.110.000	Подъемник двухвинтовой с электроприводом г.п. 2×2,5 т.с. марки 53ВД	1	
				53.ПК.000.00-01		
				Документация		
А3			26.058.ПВ.040.000ГЧ	Подъемник двухвинтовой с ручным приводом г.п. 2×2,5 т.с. марки 5ВД. Габаритный чертеж		
				Сборочные единицы		
А3		3	26.058.ПВ.040.000	Подъемник двухвинтовой с ручным приводом г.п. 2×2,5 т.с. марки 5ВД	1	

Инв.№ подл. | Подп. и дата | Взам.инв.№ | Инв.№ дубл. | Подп. и дата

Изм.	Лист	№ докум.	Подп.	Дата

3.820.2-57

53.ПК.000.00

Лист 2

Копировал: Формат А4

53ПК.000.00СБ

Серия 3.820.2-57 Выпуск 6

Рис. 1

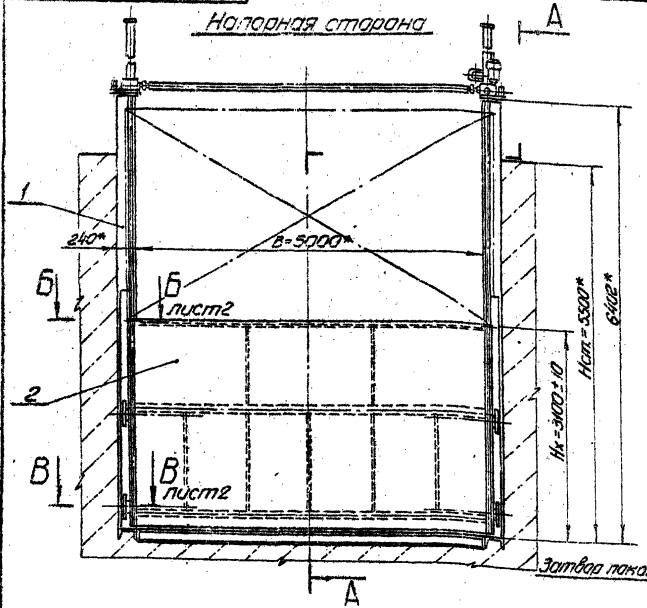

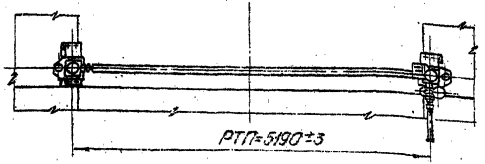

А-А

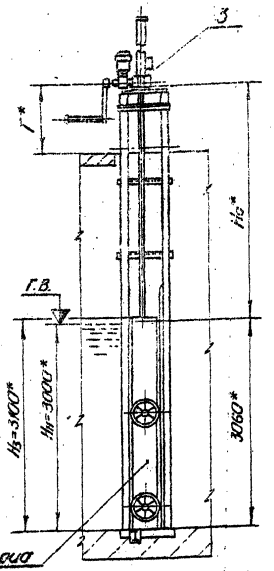

Рис. 2

Остальное - см. рис. 1

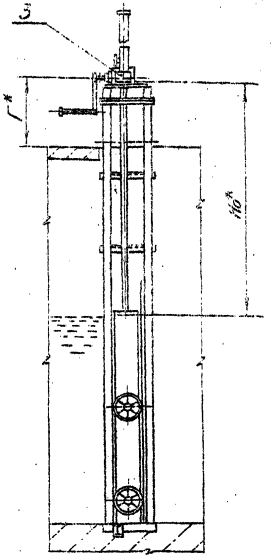

1.* Размеры для справок.

2. Площадь окраски: затвора - 5.7 м², закладных частей - 12 м².

3. Площадь очистки поверхности закладных частей, соприкасающейся с бетоном - 23 м².

Таблица 1

Обозначение	Рис.	Но, мм	Г, мм	Масса, кг
53ПК.000.00	1	3390	1030	3073
53ПК.000.00-01	2	3352	992	3063

Изм.	Лист	№ докум.	Подп.	Дата
Разраб.		Савенко		8.09
Пров.		Вермул		9.09
Т.контр.		Карнаухова		13.09
Т.к.инж. проекта		Мажугин		16.09
Н.контр.		Яковлева		19.09
Утв.		Филоненко		23.09

3.820.2-57 53ПК.000.00СБ

Затвор поверхностный колесный В-Н=5-3м Сборочный чертеж

Лит.	Масса	Масштаб
И	см. табл.1	1:50

Лист 1 Листов 2

Копировала: Тимотиевич Формат: А3

53ПК.000.00СБ

Серия 3.820.2-57 Выпуск 6

Б-Б лист1
М1:5

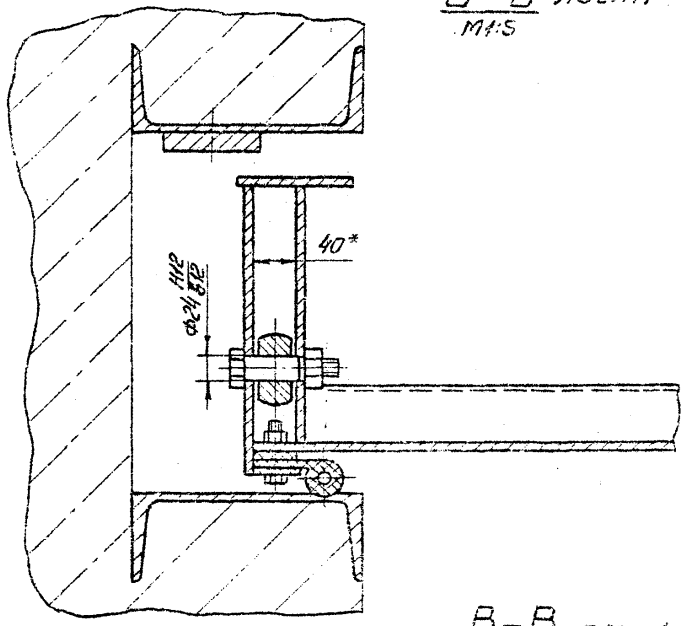

В-В лист1
М1:5

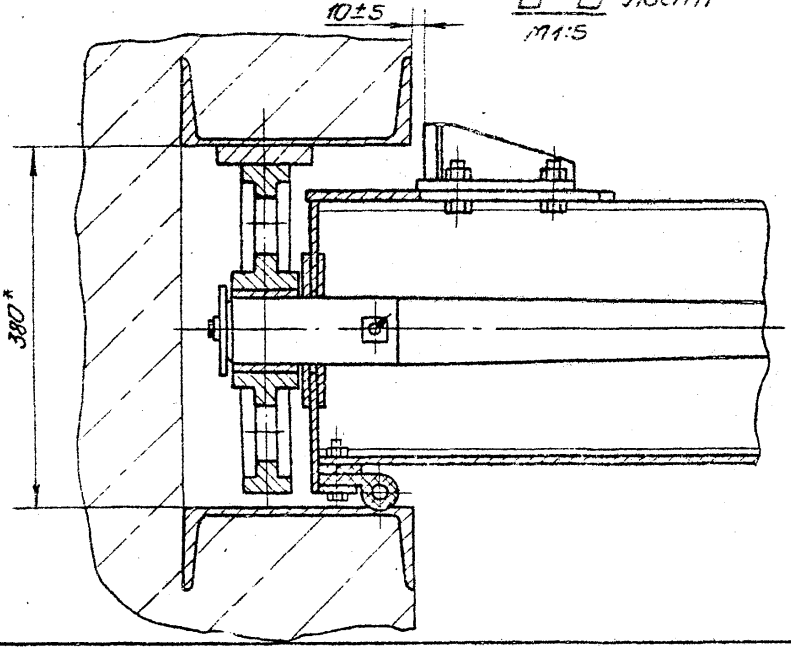

Таблица 2

Характеристика затвора

Тип затвора	Колесный
Ширина отверстия в свету в м.	В=5
Расчетный напор в м.	Нм=3
Расстояние от подошвы подземника до оси проушины опущенного затвора в м.	Но см. табл 1
Полный ход затвора в м.	Нх=3,1
Высота от порога до служебного мостика в м.	Нст=5,5
Расстояние между точками подвеса в м.	РТП= 5,19
Расчетное усилие тяговое в тс.	Т=4,4
Расчетное усилие посадочное в тс.	П=0,8

				3.820.2-57	53ПК.000.00СБ
Изм.	Лист	№ докум.	Подп.	Дата	Затвор поверхностный колесный В·Н=5·3м Сборочный чертеж
Разраб.		Савенко		2.09	
Пров.		Веремул		9.09	
Т.контр.		Корнаухова		13.09	
Гл.инж. проекта		Можугин		16.00	
Н.контр.		Яковлева		19.00	
Утв.		Филоненко		23.00	

Лит.	Масса	Масштаб
Лист 2	Листов	

Копировала: Тимотиевич Формат: А3

2027-06

Выпуск 6

Серия 3.820.2-57

№ строки	Наименование	Код ОКП	Обозначение документа на поставку	Поставщик	Куда входит (обозначение)	Количество: На изделие	Количество: В комплекты	Количество: На регулир.	Количество: Всего	Примечание
1										
2	Масленка 2.2кд.6		ГОСТ 19853-74		53ПК.200.00	4			4	
3										
4	Уплотнение тип II а		ТУ 38-105417-77		53ПК.200.00	6.2м			6.2м	
5										
6	Крепежные									
7	изделия									
8										
9	Болт М12-8g×25.36.029		ГОСТ 7798-70 *		53ПК.200.00	26			26	
10	М12-8g×35.36.029				53ПК.200.00	36			36	
11	М12-8g×45.36.029				53ПК.200.00	58			58	
12	М12-8g×60.36.029				53ПК.200.00	2			2	
13	М16-8g×45.36.029				53ПК.100.00	28			28	
14	М16-8g×60.36.029				53ПК.100.00	8			8	
15	М16-8g×60.36.029				53ПК.200.00	2			2	
16	Гайка М12-7Н.4.029		ГОСТ 5915-70 *		53ПК.200.00	106			106	
17	М16-7Н.4.029				53ПК.100.00	36			36	
18	М16-7Н.4.029				53ПК.200.00	8			8	
19	Шайба 12.65Г.029		ГОСТ 6402-70 *		53ПК.200.00	8			8	
20	Шайба 16.02.Ст3.029		ГОСТ 10906-78		53ПК.100.00	28			28	
21										
22										
23										
24										

Подп. и дата | Инв. № дубл. | Взам. инв. № | Подп. и дата | Инв. № подл.

Ведомость покупных изделий на подъемник двухвинтовой с ручным приводом г.п. 2×2,5 тс марки 5ВД и подъемник двухвинтовой с электроприводом г.п. 2×2,5 тс марки 5ЭВД приведена в соответствующих выпусках 4, 11 серия 3.820.2-44

Изм.	Лист	№ докум.	Подп.	Дата
Разраб.		Яковлева	[signature]	2.09
Пров.		Вермул	[signature]	9.09
ГИП		Мажугин	[signature]	16.09
Н.контр.		Савенко	[signature]	19.09
Утв.		Филоненко	[signature]	23.09

3.820.2-57 53ПК.000.00 ВП

Затвор поверхностный колесный В-Н-5,3м
Ведомость покупных изделий

Лит.	Лист	Листов
И		1

Копировала: Тимотиевич формат А3

Формат	Зона	Поз.	Обозначение	Наименование	Кол.	Примечание
				Документация		
А3			53ПК.100.00СБ	Сборочный чертеж		
				Сборочные единицы		
А4		1	53ПК.110.00	Стойка позовая	1	
		2	53ПК.110.00-01	Стойка позовая	1	
А4		3	53ПК.120.00	Марка данная	1	
				Детали		
А4		4	53ПК.100.01	Уголок	12	
А4		5	53ПК.100.02	Основание	2	
				Стандартные изделия		
				Болты ГОСТ 7798-70*		
		6		М16-8g×50.36.029	28	
		7		М16-8g×60.36.029	8	

Инв.№подл. | Подп. и дата | Взам.инв.№ | Инв.№дубл. | Подп. и дата

Изм.	Лист	№докум.	Подп.	Дата
Разраб.		Корнаухова		2.09
Пров.		Вермул		9.09
ГИП		Моисугин		16.09
Н.контр.		Соболенко		19.09
Утв.		Фоменко		23.09

53ПК.100.00

Закладные части

Лит	Лист	Листов
И	1	2

Копировал: Тимоти[illegible] Формат А4

Формат	Зона	Поз.	Обозначение	Наименование	Кол.	Примечание
		8		Гайка М16-7Н 4.029 ГОСТ 5915-70*	36	
		9		Шайба 16.02Ст3.029 ГОСТ 10906-78*	28	

Инв.№подл. | Подп. и дата | Взам.инв.№ | Инв.№дубл. | Подп. и дата

Изм.	Лист	№докум.	Подп.	Дата

3.820.2-57 .53ПК.100.00

Лист 2

Формат А4

2027-06

53ПК.100.00СБ

Серия 3.820.2-57 Выпуск 6

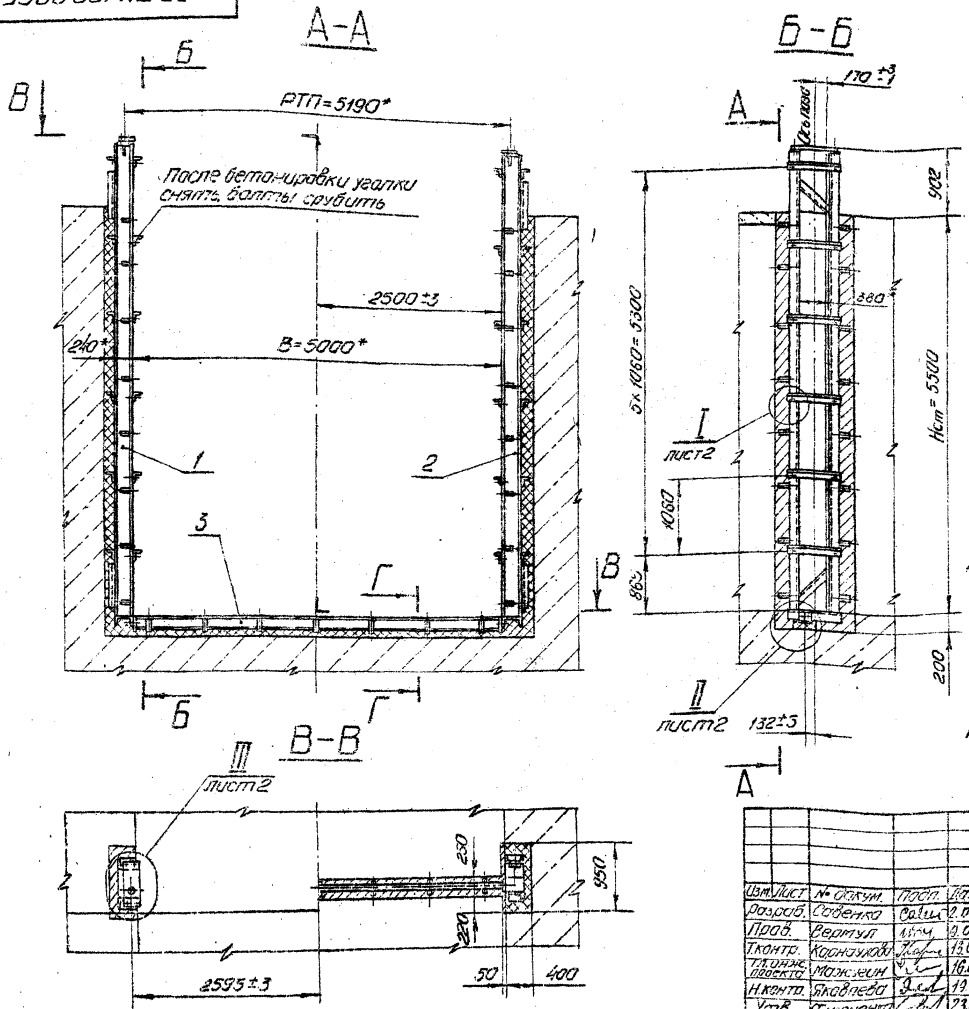

Вид на штрабной бетон

Штрабной бетон в разрезе

Г-Г

М1:5

Штрабной бетон не показан

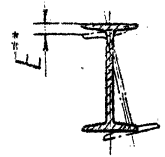

1.* Размеры для справок.

2.** Винтообразность данной марки Е не более ± 4 мм.

3. Превышение одного конца данной марки над другим не более - 1 мм.

4. Неуказанные предельные отклонения размеров $\pm \frac{\text{ДТ16}}{2}$.

5. Электроды АНО-5-4,0-2 ГОСТ 9466-75

Изм.	Лист	№ докум.	Подп.	Дата
Разраб.		Савенко		2.09
Пров.		Вермул		9.09
Т.контр.		Карнаухова		13.09
Гл.инж. проекта		Мажуеин		16.09
Н.контр.		Яковлева		19.09
Утв.		Филоненко		23.09

3.820.2-57

53ПК.100.00СБ

Закладные части

Сборочный чертеж

Лит.	Масса	Масштаб
И	1042	1:50

Лист 1 Листов 2

Копировала: Тимотиевич Формат: А3

Инв. № подл. | Подп. и дата | Взам. инв. № | Инв. № дубл. | Подп. и дата

53ПК.100.00СБ

Серия 3.820.2-57 Выпуск 6

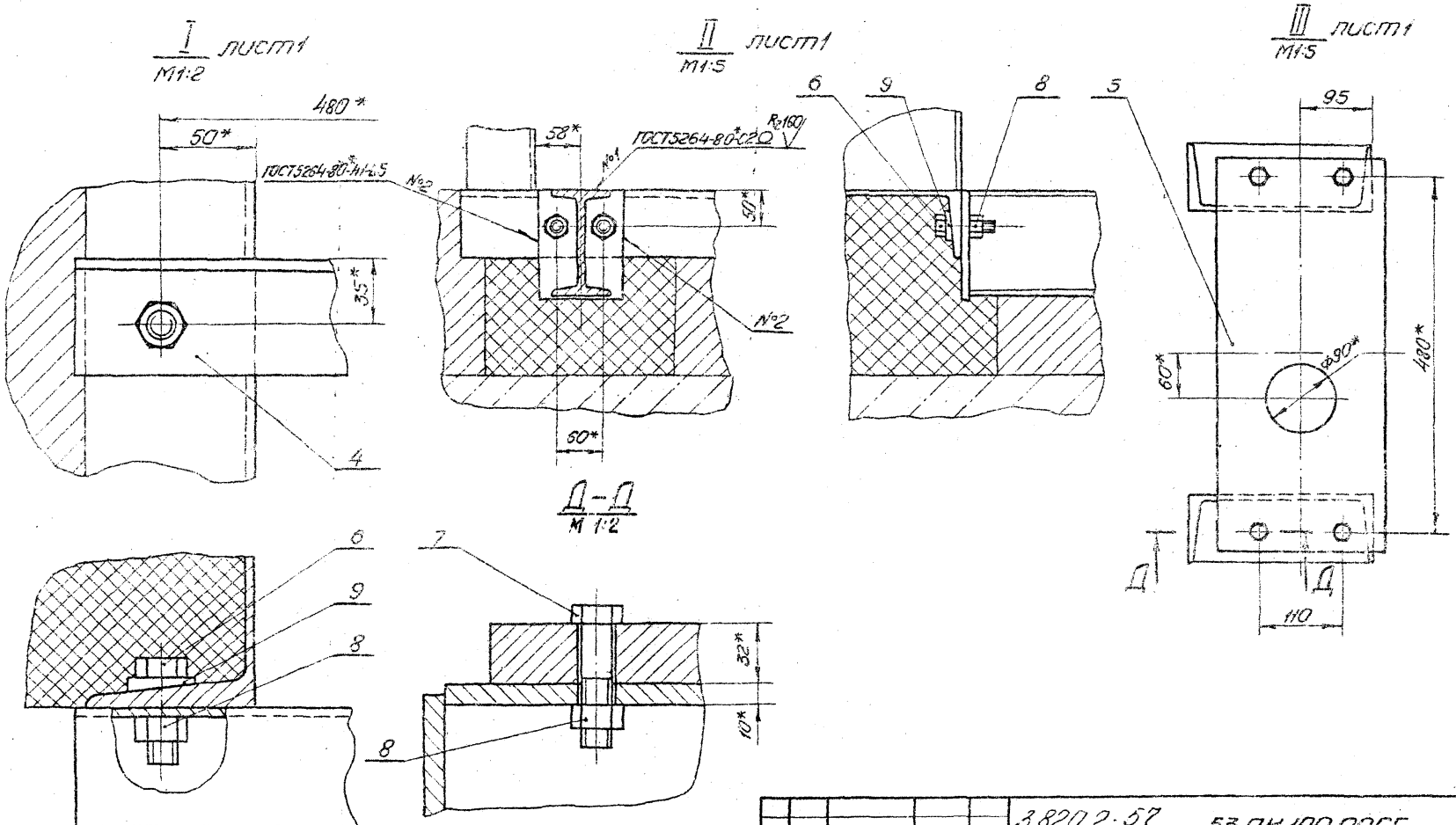

					3.820.2-57	53ПК.100.00СБ		
Изм.	Лист	№ докум.	Подп.	Дата	Закладные части	Лит.	Масса	Масштаб
Разраб.		Савенко		2.09	Сборочный чертеж			
Пров.		Вермул		9.09				
Т.контр.		Карнаухова		13.09		Лист 2	Листов	
Гл.инж.проекта		Мажугин		16.09				
Н.контр.		Яковлева		19.09				
Утв.		Филоненко		23.09				

Копировала: Тимотиевич Формат: А3

Инв.№ подл. | Подп. и дата | Взам. инв.№ | Инв.№ дубл. | Подп. и дата

Серия 3.820.2-57 Выпуск 6

Формат	Зона	Поз.	Обозначение	Наименование	Кол.	Примечание
				Документация		
А3			53ПК.110.00СБ	Сборочный чертеж		
				Детали		
БУ		1	53ПК.110.01	Стойка		
				Швеллер 24-ГОСТ 8240-72* / ВСт3пс5 ГОСТ 535-79*		
				L= 6365	2	152,8кг
БУ		2	53ПК.110.02	Порог		
				Швеллер 24-ГОСТ 8240-72* / ВСт3пс5 ГОСТ 535-79*		
				L= 580	1	13,9кг
БУ		3	53ПК.110.03	Раскос		
				Уголок 63×63×5-Б-ГОСТ 8509-72* / ВСт3пс5 ГОСТ 535-79*		
				L=900	2	4,3кг
БУ		4	53ПК.110.04	Распорка		
				Уголок 63×63×5-Б-ГОСТ 8509-72* / ВСт3пс5 ГОСТ 535-79*		
				L=580	6	2,8кг
БУ		5	53ПК.110.05	Усиление		
				Полоса Б-2-20×100 ГОСТ 103-76* / ВСт3пс5 ГОСТ 535-79*		
				L= 4800	1	75,3кг

Подп. и дата | Инв. № дубл. | Взам. инв. № | Подп. и дата | Инв. № подл.

Изм.	Лист	№ докум.	Подп.	Дата
Разраб.	Савенко	[signature]		2.09
Пров.	Вермул	[signature]		9.09
Г.Н.П.	Максугин	[signature]		16.09
Н.контр.	Яковлева	[signature]		19.09
Утв.	Филоненко			23.09

53ПК.110.00

Стойка лазовая

Лит.	Лист	Листов
И	1	2

Копировала: [signature] Формат А4

Формат	Зона	Поз.	Обозначение	Наименование	Кол.	Примечание
БУ		6	53ПК.110.06	Полка		
				Лист Б-ПН-НО-10 ГОСТ 19903-74* / ВСт3пс5 ГОСТ 14637-79		
				85×226	2	1,5кг
БУ		7	53ПК.110.07	Ребро		
				Лист Б-ПН-НО-10 ГОСТ 19903-74* / ВСт3пс5 ГОСТ 14637-79		
				85×130	2	0,6кг
БУ		8	53ПК.110.08	Анкер		
				Полоса Б-2-6×50 ГОСТ 103-76* / ВСт3пс5 ГОСТ 535-79*		
				L=240	16	0,6кг

Подп. и дата | Инв. № дубл. | Взам. инв. № | Подп. и дата | Инв. № подл.

3.820.2-57

Изм.	Лист	№ докум.	Подп.	Дата

53ПК.110.00

Лист 2

Копировал: [signature] Формат А4

2027-06

Серия 3.820.2-57. Выпуск 6

53ПК.110.00СБ

53ПК.110.00 - изображено

53ПК.110.00-01 - зеркальное отражение

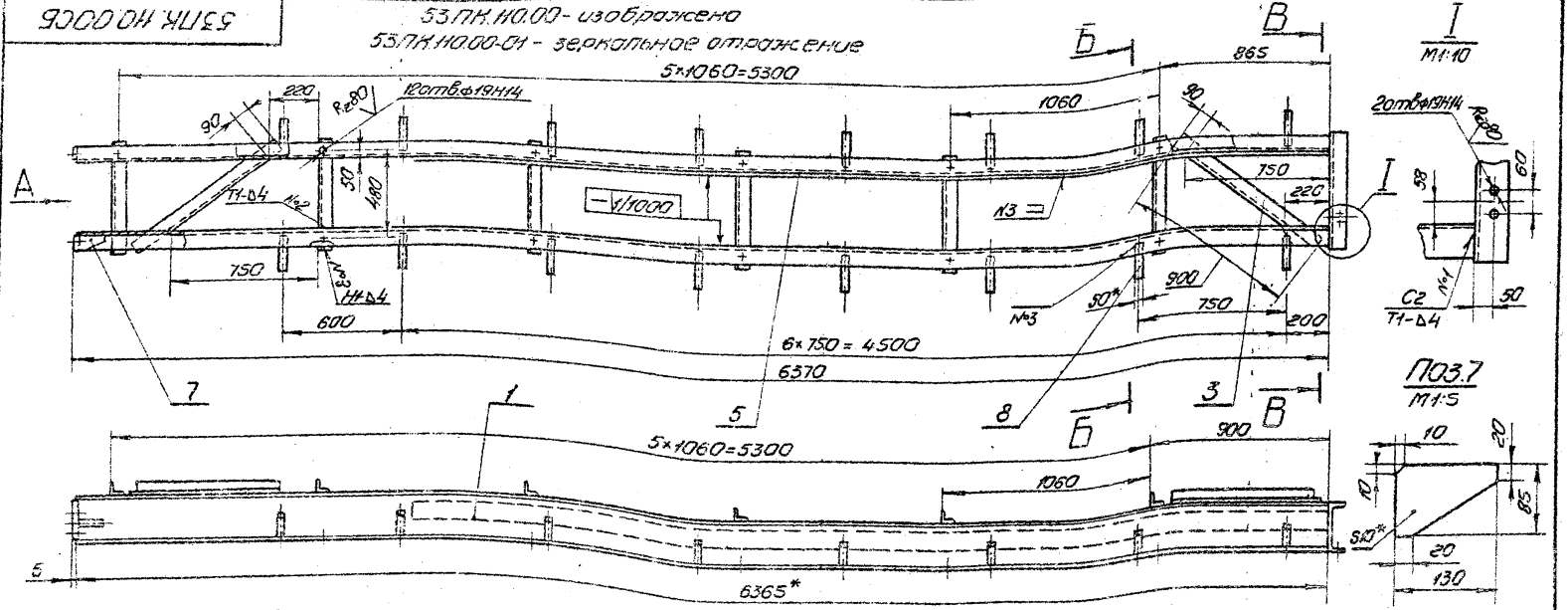

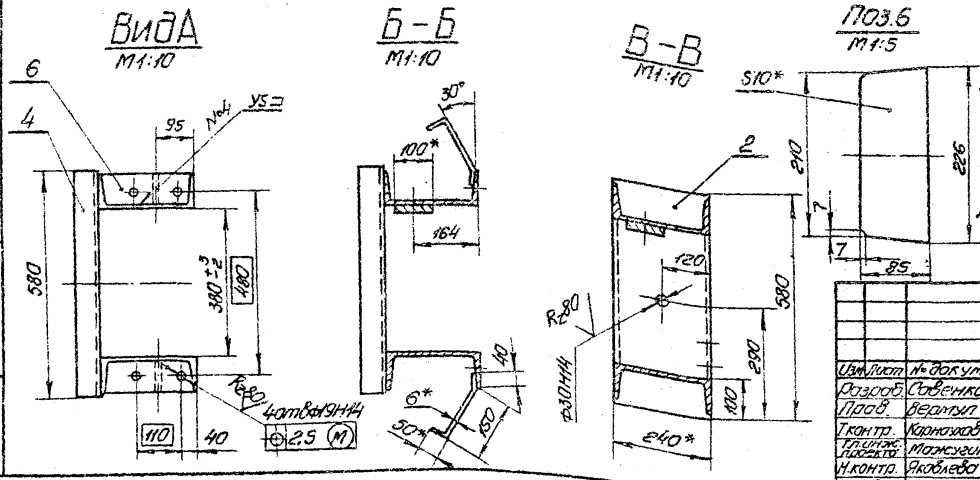

1.* Размеры для справок.

2. Винтообразность стойки пазовой, измеряемая по концам, не более ±2мм.

3. Неуказанные предельные отклонения размеров $\frac{IT16}{2}$.

4. Сварка электродуговая в углекислом газе ГОСТ 14771-76*

5. Сварку вести швом Т3-Δ4 по периметру прилегания свариваемых деталей, кроме швов, указанных на чертеже.

6. Проволока 3С8-08А по ГОСТ 2246-70*

Изм.	Лист	№ докум.	Подп.	Дата
Разраб.		Савенко		2.09
Пров.		Вертул		9.09
Т.контр.		Карнаухова		13.09
Гл.инж. проекта		Мажугин		16.09
Н.контр.		Яковлева		19.09
Утв.		Филоненко		23.09

3.820.2-57

53ПК.110.00СБ

Стойка пазовая

Сварочный чертеж

Лит.	Масса	Масштаб
И	434	1:20

Лист | Листов 1

Инв.№ подл. | Подп. и дата | Взам.инв.№ | Инв.№ дубл. | Подп. и дата

Копировала: Тимотиевич

Формат: А3

Серия 3.820.2-57 Выпуск 6

Формат	Зона	Поз.	Обозначение	Наименование	Кол.	Примечание
				Документация		
А3			53ПК.120.00СБ	Сборочный чертеж		
				Детали		
Б4		1	53ПК.120.01	Порог		
				Двутавр $\frac{14\text{ГОСТ }8239\text{-}72^*}{\text{ВСт3пс5ГОСТ }535\text{-}79^*}$		
				L=4980	1	68,2кг
Б4		2	53ПК.120.02	Косынка		
				Лист $\frac{\text{Б-ПН-НО-10ГОСТ }19903\text{-}74^*}{\text{ВСт3пс5ГОСТ }14637\text{-}70}$		
				110×145	2	1,2кг
Б4		3	53ПК.120.03	Анкер		
				Полоса $\frac{\text{Б-2-6×50ГОСТ }103\text{-}76^*}{\text{ВСт3пс5ГОСТ }535\text{-}79^*}$		
				L=240	14	0,5кг

Подп. и дата | Инв. № дубл. | Взам. инв. № | Подп. и дата | Инв. № подл.

3.820.2-57

53ПК.120.00

Изм.	Лист	№ докум.	Подп.	Дата
Разраб.		Савенко		2.09
Пров.		Вермул		9.09
ГИП		Мажугин		16.09
Н.контр.		Яковлева		10.09
Утв.		Филоненко		23.09

Марка донная

Лит	Лист	Листов
И		1

Копировала: Тимотиевич Формат А4

53ПК.120.00СБ

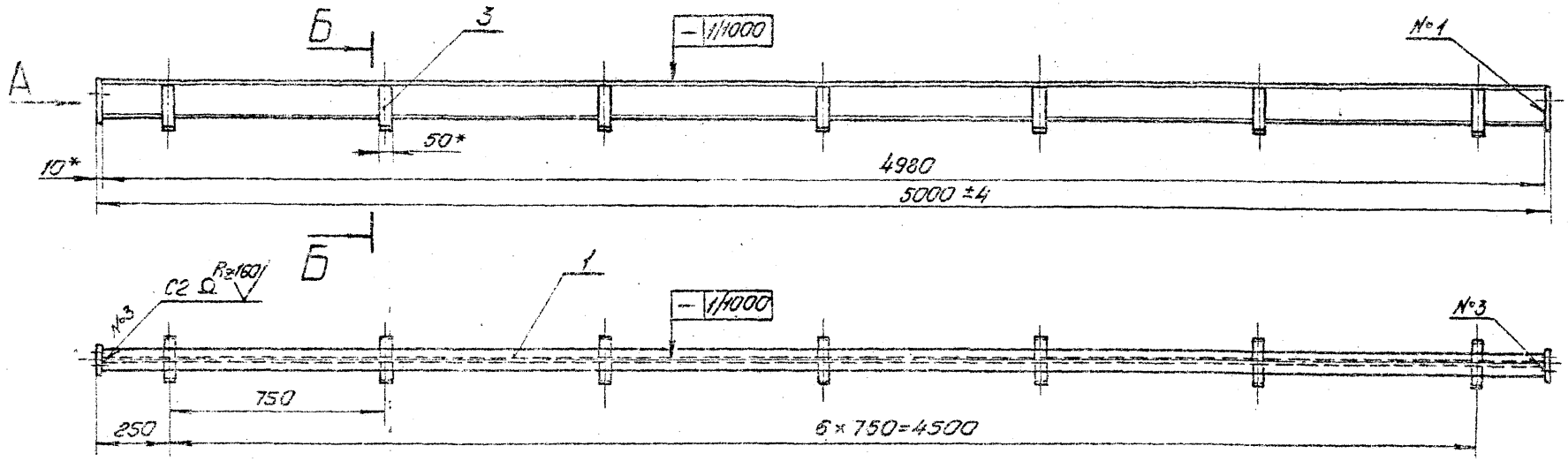

Вид А
М1:2,5

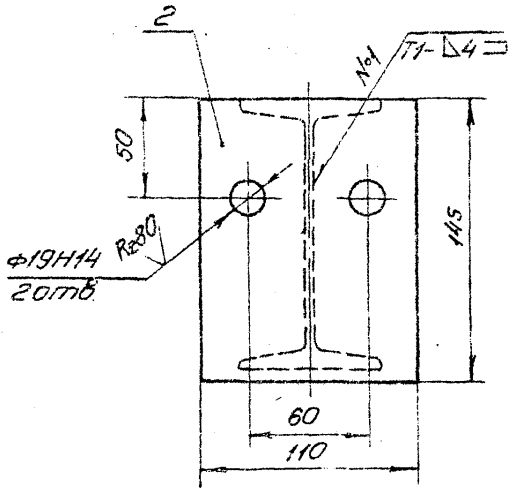

Б-Б
М1:2,5

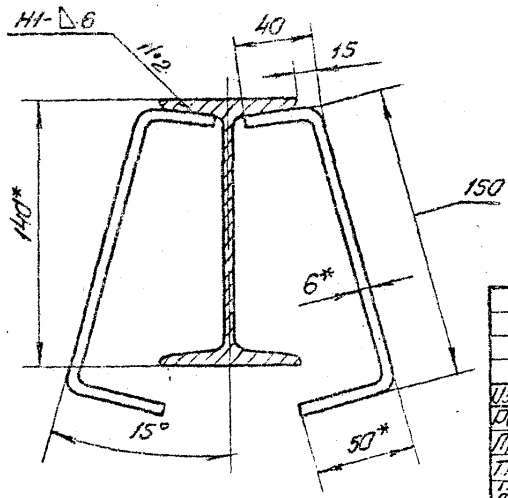

1.* Размеры для справок.

2. Винтообразность, измеренная по концам марки донной не более 3мм.

3. Неуказанные предельные отклонения размеров $\pm \frac{IT16}{2}$.

4. Сварка дуговая в углекислом газе ГОСТ 14771-76.*

5. Проволока Св-08А ГОСТ 2246-70.*

Изм.	Лист	№ докум.	Подп.	Дата
Разраб.		Совенко		2.09
Пров.		Вертуп		9.09
Т.контр.		Корнюхова		13.09
Гл.инж. проекта		Максимин		16.09
Н.контр.		Яковлева		19.09
Утв.		Филоненко		23.09

3.820.2-57 53ПК.120.00СБ

Марка донная

Сборочный чертеж

Лит.	Масса	Масштаб
Л	79	1:15
Лист	Листов 1	

Копировала: Тимофеевич Формат: А3

Инв.№ подл. | Подп. и дата | Взам. инв.№ | Инв.№ дубл. | Подп. и дата

Серия 3.820.2-57 Выпуск 6

Серия 3.820.2-57 Выпуск 6

53ПК.100.01

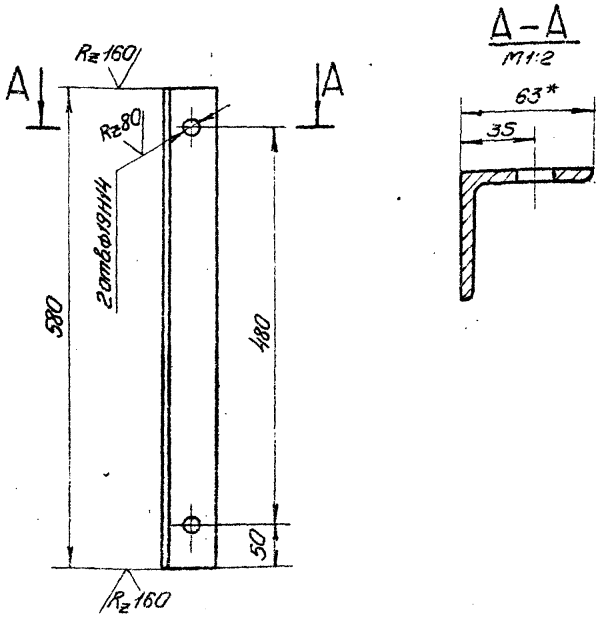

1.* Размер для справок.
2. Неуказанные предельные отклонения размеров $\pm \frac{\text{ЭТ16}}{2}$.

Изм.	Лист	№ докум.	Подп.	Дата
Разраб.		Савенко		2.09
Пров.		Вермул		9.09
Т.контр.		Карнаухова		13.09
Гл.инж. проект.		Мажугин		16.09
Н.контр.		Яковлева		19.09
Утв.		Филоненко		23.09

53ПК.100.01

Уголок

Лит.	Масса	Масштаб
Н	2.8	1:5

Лист | Листов 1

Уголок 63×63×5-Б-ГОСТ8509-72*
ВСт3пс5ГОСТ535-79*

Копировала: Тимотиевич

Формат А4

53ПК.100.02

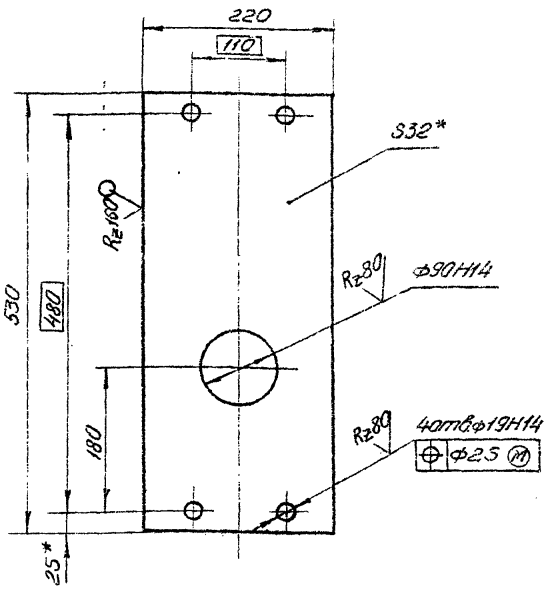

1.* Размер для справок.
2. Неуказанные предельные отклонения размеров $\pm \frac{\text{ЭТ16}}{2}$.

3.820.2-57

Изм.	Лист	№ докум.	Подп.	Дата
Разраб.		Савенко		2.09
Пров.		Вермул		9.09
Т.контр.		Карнаухова		13.09
Гл.инж. проект.		Мажугин		16.09
Н.контр.		Яковлева		19.09
Утв.		Филоненко		23.09

53ПК.100.02

Основание

Лит.	Масса	Масштаб
Н	27.6	1:5

Лист | Листов 1

Лист Б-ПН-НО-32ГОСТ19903-74*
ВСт3пс5ГОСТ14637-79

Копировала: Тимотиевич

Формат А4

Подп. и дата | Инв. № дубл. | Взам. инв. № | Подп. и дата | Инв. № подл.

2027-06

Выпуск 1

Серия 3.820.2-58

Формат	Зона	Поз.	Обозначение	Наименование	Кол.	Примечание
				Документация		
А3			53ПК.200.00СБ	Сборочный чертеж		
				Сборочные единицы		
А4		1	53ПК 210.00	Металлоконструкция	1	
А4		2	53ПК.220.00	Отбой торцовый	2	
				Детали		
А3		3	53ПК.200.01	Полоса	1	
		4	53ПК 200.01-01	Полоса	1	
А3		5	53ПК 200.02	Уголок прижимной	1	
А3		6	53ПК.200.03	Ось	4	
А4		7	53ПК.200.04	Колесо	4	
А4		8	53ПК.200.05	Втулка	4	
А4		9	53ПК.200.06	Шайба торцовая	4	
А4		10	53ПК.200.07	Шайба стопорная	4	
А4		11	53ПК.200.08	Подшипник	8	
А4		12	53ПК.200.09	Подшипник	4	
А4		13	53ПК.200.10	Оседержатель	4	
А4		14	53ПК 200.11	Пробка	4	
БУ		15	53ПК.200.12	Уплотнение боковое		
				Уплотнение тип IIа		
				ТУ38-105417-77		

Подп. и дата | Инв. № дубл. | Взам. инв. № | Подп. и дата | Инв. № подл.

Изм.	Лист	№ докум.	Подп.	Дата
Разраб.		Савенко	[signature]	2.09
Пров.		Вертуп	[signature]	9.09
ГИП		Мажугин	[signature]	16.09
Н.контр.		Яковлева	[signature]	19.09
Утв.		Филоненко		23.09

53ПК.200.00

Затвор

Лит	Лист	Листов
Н	1	2

Копировал: [signature] Формат А4

Формат	Зона	Поз.	Обозначение	Наименование	Кол.	Примечание
				L=3100	2	5,8кг
БУ		16	53ПК.200.13	Уплотнение донное		
				Пластина I, лист,		
				ТМКЩ-С-10×80×5230		
				ГОСТ 7338-77*	1	7,2кг
БУ		17	53ПК 200.14	Подкладка		
				Пластина I, лист.		
				ТМКЩ-С-10×45×3100		
				ГОСТ 7338-77*	2	2,4кг
БУ		18	53ПК.200.15	Подкладка		
				Пластина I, лист,		
				ТМКЩ-С-6×45×70		
				ГОСТ 7338-77*	2	0,03кг
				Стандартные изделия		
				Болты ГОСТ 7798-70*		
		19		М12-8g×25.36.029	26	
		20		М12-8g×35.36.029	36	
		21		М12-8g×45.36.029	58	
		22		М12-8g×60.36.029	2	
		23		М16-8g×60.36.029	8	
				Гайки ГОСТ 5915-70*		
		24		М12-7Н. 4.029	106	
		25		М16-7Н. 4.029	8	
		26		Шайба 12.65Г.029		
				ГОСТ 6402-70*	8	
		27		Масленка 22. Кд.6		
				ГОСТ 19853-74	4	

Подп. и дата | Инв. № дубл. | Взам. инв. № | Подп. и дата | Инв. № подл.

Изм.	Лист	№ докум.	Подп.	Дата

3.820.2-57

53ПК.200.00

Лист 2

Копировала: [signature] Формат А4

53ПК.200.00СБ

Серия 3.820.2-57 Выпуск 6

Безнапорная сторона

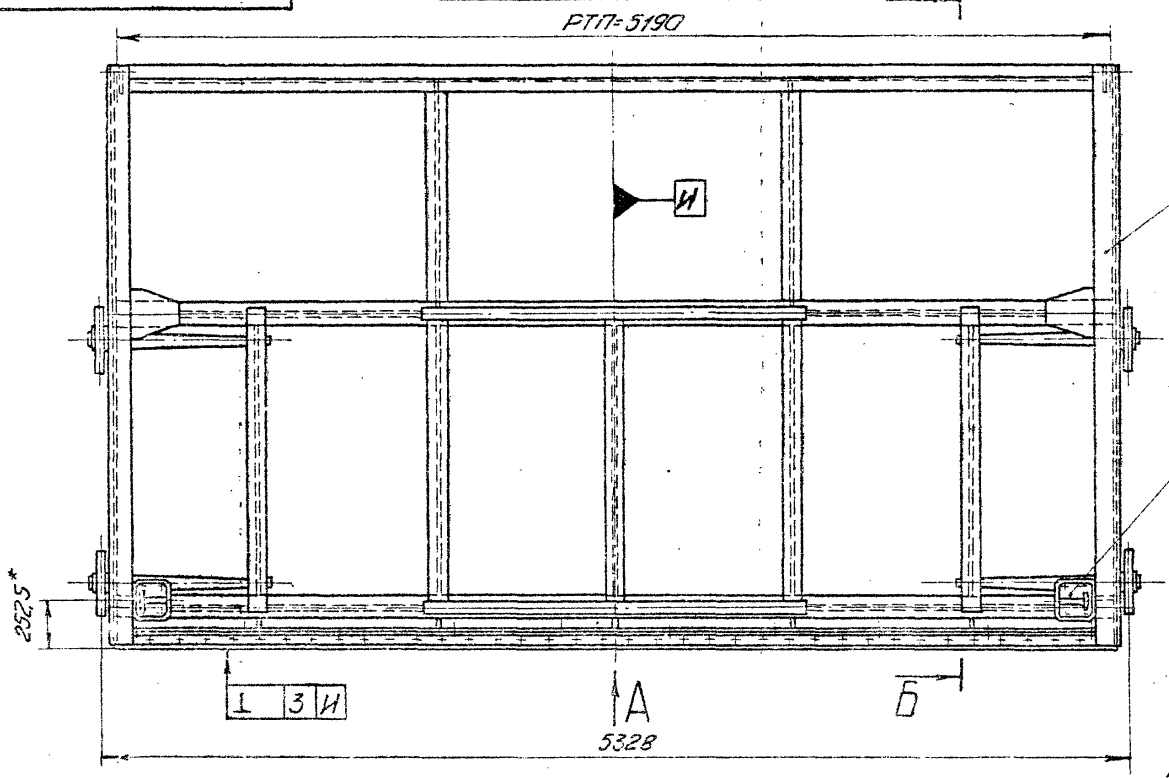

Б – Б

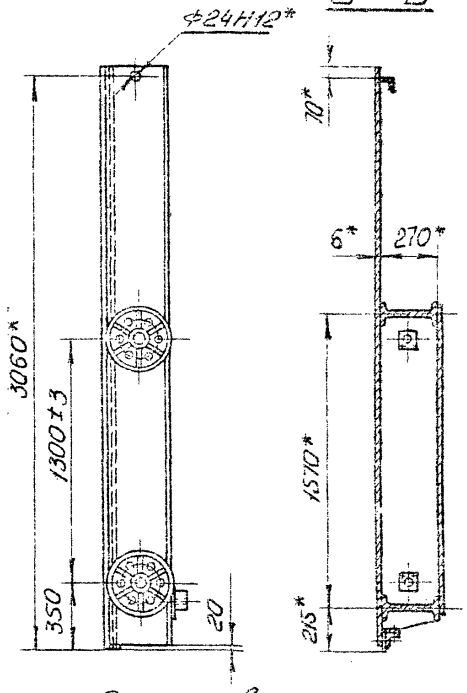

Вид А

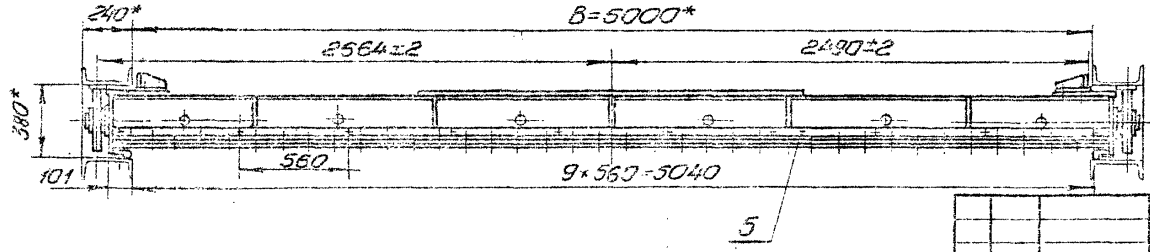

1* Размеры для справок.

2. Отклонение четвертого колеса от плоскости, касающейся трех других колес, не более 4 мм.

3. Тангес угла геометрической оси вращения колеса к горизонтальной оси затвора ± 0,003.

4. Неуказанные предельные отклонения размеров $\pm \frac{IT16}{2}$.

5. Проволока 3 Св-08А ГОСТ 2246-70*

Изм.	Лист	№ докум.	Подп.	Дата
Разраб.	Савенко			12.09
Пров.	Вертул			9.09
Т.контр.	Карнаухов			13.09
Гл.инж. проекта	Можугин			16.09
Н.контр.	Яковлева			19.09
Утв.	Сливченко			23.09

3.820.2-57 53ПК.200.00СБ

Затвор

Сборочный чертеж

Лит.	Масса	Масштаб
И	1744	1:25

Лист 1 Листов 3

Копировала: Тимагиевич Формат: А3

Инв.№ подл. | Подп. и дата | Взам. инв.№ | Инв.№ дубл. | Подп. и дата

53ПК.200.00СБ

Серия 3.820.2-57 Выпуск 6

Вид В лист1

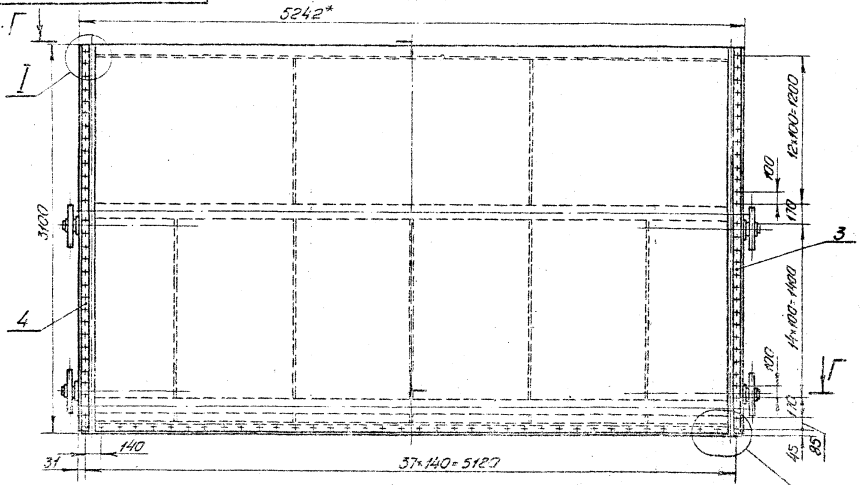

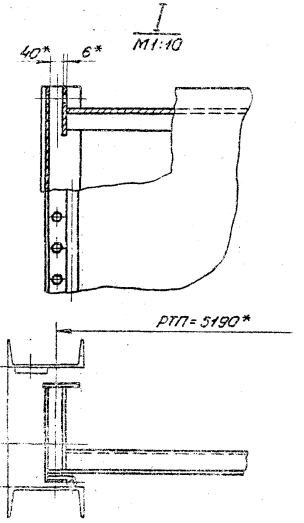

Г–Г

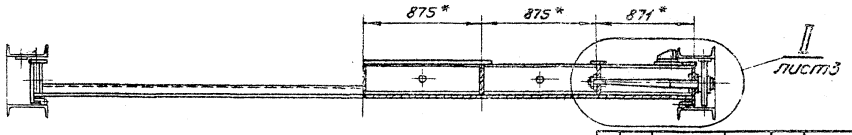

Изм.	Лист	№ докум.	Подп.	Дата
Разраб.		Савенко		2.09
Пров.		Вертул		9.09
Т.контр.		Карнаухова		13.09
Гл.инж. проекта		Мажугин		16.09
Н.контр.		Яковлева		19.09
Утв.		Филоненко		23.09

3.820.2-57 53ПК.200.00СБ

Затвор

Сборочный чертеж

Лит.	Масса	Масштаб

Лист 2 | Листов

Копировала: Тимотиевич Формат А3.

Инв. № подл. | Подп. и дата | Взам. инв. № | Инв. № дубл. | Подп. и дата

53ПК.200.00СБ

Серия 3.820.2-57 Выпуск 6

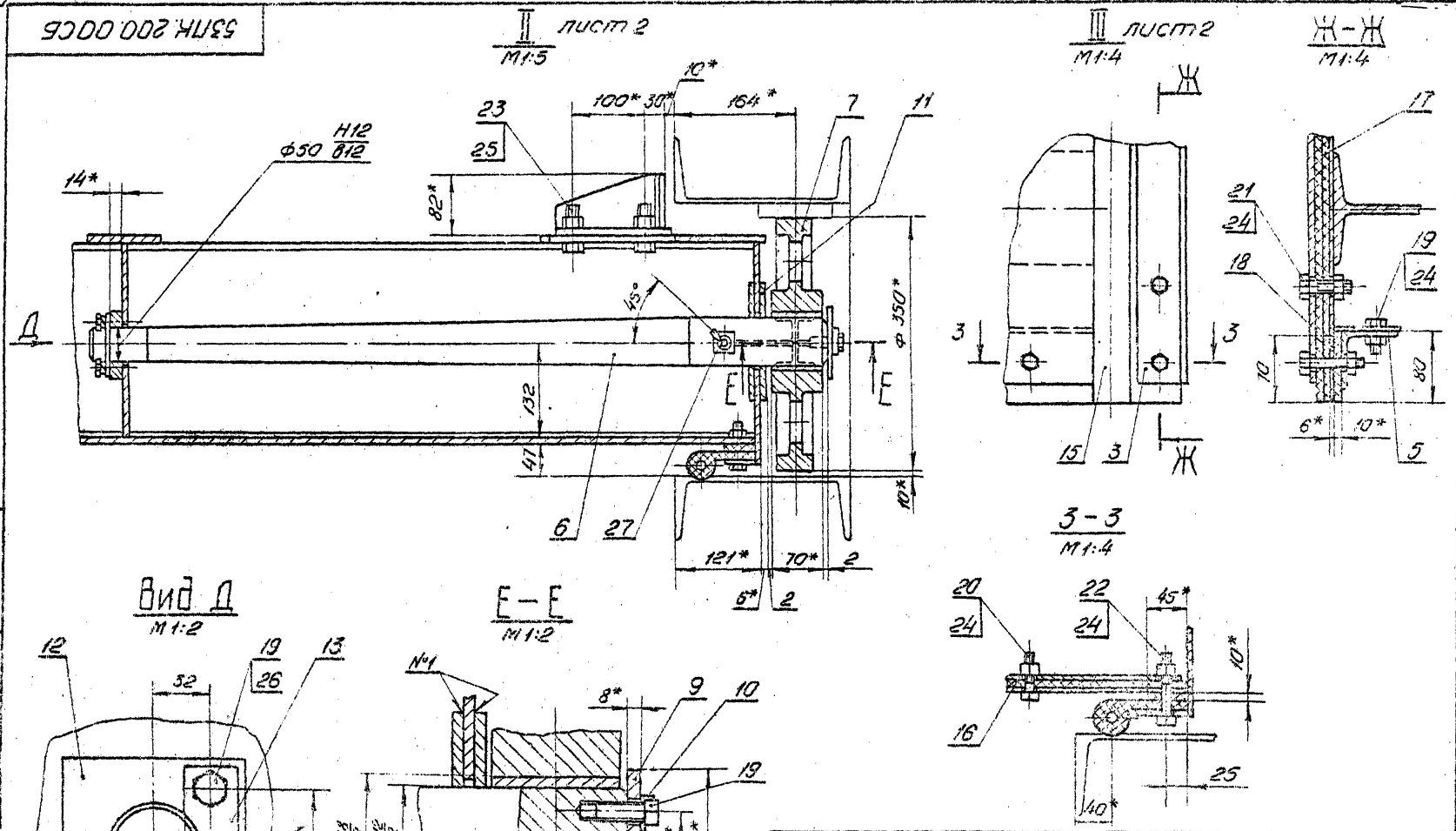

Изм.	Лист	№ докум.	Подп.	Дата
Разраб.		Яковлева		2.09
Пров.		Веомул		9.09
Т.контр.		Карнаухова		13.09
Гл.инж. проекта		Мажугин		16.09
Н.контр.		Савенко		19.09
Утв.		Филоненко		23.09

3.820.2-57 53ПК.200.00СБ

Затвор

Сборочный чертеж

Лит.	Масса	Масштаб

Лист 3 Листов

Копировала: Тимотиевич Формат:

Инв.№ подл. | Подп. и дата | Взам. инв.№ | Инв.№ дубл. | Подп. и дата

2027-05

Серия 3.820.2-57 Выпуск 6

Формат	Зона	Поз	Обозначение	Наименование	Кол	Примечание
				Документация		
А3			53ПК.210.00СБ	Сборочный чертеж		
				Детали		
А3		1	53ПК.210.01	Обшивка	1	
А4		2	53ПК.210.02	Вертикаль крайняя	2	
А4		3	53ПК.210.03	Вертикаль	2	
А4		4	53ПК.210.04	Вертикаль	3	
А4		5	53ПК.210.05	Вертикаль	2	
А4		6	53ПК.210.06	Ригель	2	
А4		7	53ПК.210.07	Полоса	1	
А4		8	53ПК.210.08	Прокладка	2	
А4		9	53ПК.210.09	Накладка	2	
БУ		10	53ПК.210.10	Стрингер		
				Уголок $\frac{63\times63\times5\text{-}Б\ ГОСТ\ 8509\text{-}72}{ВСт3пс5\ ГОСТ\ 535\text{-}79^*}$		
				L = 5138	1	24.7кг
БУ		11	53ПК.210.11	Накладка		
				Лист $\frac{Б\text{-}ПН\text{-}НО\text{-}8\ ГОСТ\ 19903\text{-}74^*}{ВСт3пс5\ ГОСТ\ 14637\text{-}79}$		
				240×240	2	3кг
БУ		12	53ПК.210.12	Ребро		
				Лист $\frac{Б\text{-}ПН\text{-}НО\text{-}6\ ГОСТ\ 19903\text{-}74^*}{ВСт3пс5\ ГОСТ\ 14637\text{-}79}$		

Инв.№ подл. | Подп. и дата | Взам. инв.№ | Инв.№ дубл. | Подп. и дата

Изм.	Лист	№ докум.	Подп.	Дата
Разраб.	Совенко			7.09
Пров.	Вертман			9.09
ГИП	Мажуин			16.09
Н.контр.	Яковлева			19.09
Утв.	Филиченко			23.09

53ПК.210.00

Металлоконструкция

Лит.	Масса	Масштаб
Н		

Лист	Листов
1	2

Копировал: Тимотиевич Формат А4

Формат	Зона	Поз	Обозначение	Наименование	Кол	Примечание
				124×262	5	1.4кг
БУ		13	53ПК.210.13	Обвязка крайняя		
				Полоса $\frac{Б\text{-}2\text{-}8\times120\ ГОСТ\ 103\text{-}76^*}{ВСт3пс5\text{-}1\ ГОСТ\ 535\text{-}79^*}$		
				L = 3080	2	23.2кг
БУ		14	53ПК.210.14	Обвязка		
				Полоса $\frac{Б\text{-}2\text{-}8\times100\ ГОСТ\ 103\text{-}76^*}{ВСт3пс5\ ГОСТ\ 535\text{-}79^*}$		
				L = 1645	2	10.3кг
БУ		15	53ПК.210.15	Обвязка		
				Полоса $\frac{Б\text{-}2\text{-}8\times100\ ГОСТ\ 103\text{-}76^*}{ВСт3пс5\text{-}1\ ГОСТ\ 535\text{-}79^*}$		
				L = 1490	3	9.4кг
БУ		16	53ПК.210.16	Обвязка		
				Полоса $\frac{Б\text{-}2\text{-}8\times100\ ГОСТ\ 103\text{-}76^*}{ВСт3пс5\ ГОСТ\ 535\text{-}79^*}$		
				L = 1135	2	7.1кг
БУ		17	53ПК.210.17	Накладка		
				Полоса $\frac{Б\text{-}2\text{-}8\times100\ ГОСТ\ 103\text{-}76^*}{ВСт3пс5\ ГОСТ\ 535\text{-}79^*}$		
				L = 2000	2	12.6кг

Инв.№ подл. | Подп. и дата | Взам. инв.№ | Инв.№ дубл. | Подп. и дата

3.820.2-57

Изм.	Лист	№ докум.	Подп.	Дата

53ПК.210.00

Лист 2

Копировал: Тимотиевич Формат А4

2027-06

53ПК.210.00СБ

Серия 3.820.2-57 Выпуск 6

Безнапорная сторона

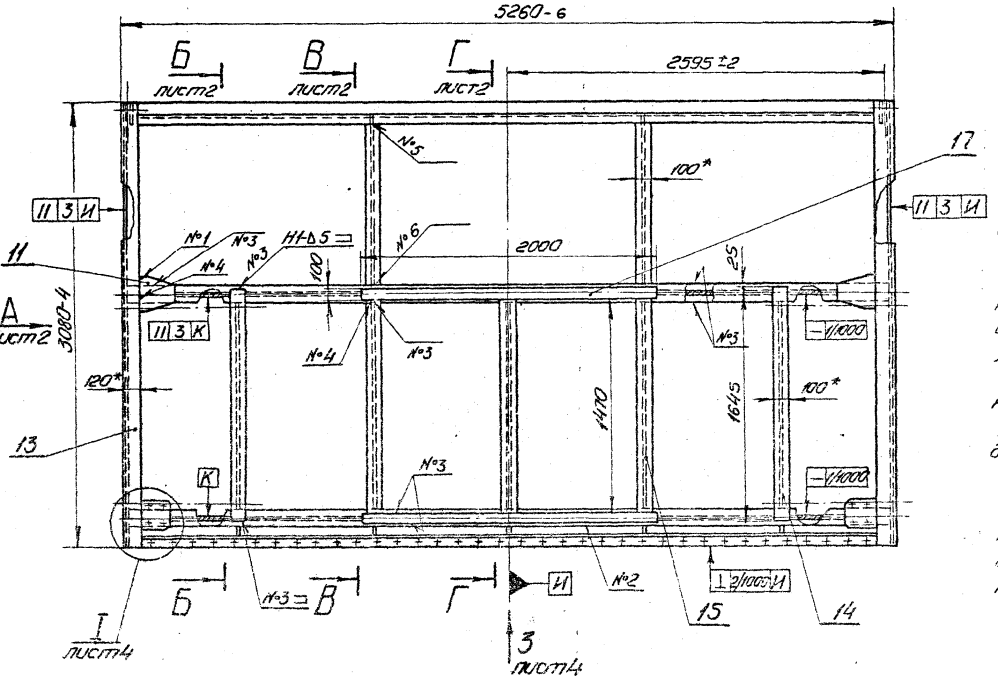

1.* Размеры для справок.

2. Разность длин диагоналей Н не более 6 мм.

3. Стрела кривизны обшивки и ригелей в горизонтальной плоскости (только в напорную сторону) 3мм в вертикальной плоскости 3 мм

4. Винтообразность уплотняющего контура, измеряемая по центрам отверстий под болты, крепящие уплотнение 4мм.

5. Неуказанные предельные отклонение размеров $\pm\frac{IT16}{2}$.

6. Сварные швы выполнять электродуговой сваркой в углекислом газе по ГОСТ.14771-76.*

7. Сварку вести швом Т3-Δ5 по периметру прилегания свариваемых деталей, кроме швов, указанных на чертеже.

8. Проволока 3СВ-08А по ГОСТ2246-70*

Изм.	Лист	№ докум.	Подп.	Дата
Разраб.		Савенко		2.09
Пров.		Вермул		9.09
Т.контр.		Карнаухова		13.09
Гл.инж. проекта		Максугин		16.09
Н.контр.		Яковлева		19.09
Утв.		Филоненко		23.09

3.820.2-57 53ПК.210.00СБ

Металлоконструкция

Сборочный чертеж

Лит.	Масса	Масштаб
И	1489,4	1:25

Лист 1 Листов 4

Копировала: Тимотиевич Формат: А3

Инв. № подл. | Подп. и дата | Взам. инв. № | Инв. № дубл. | Подп. и дата

53ПК.210.00СБ

Серия 3.820.2-57 Выпуск 6

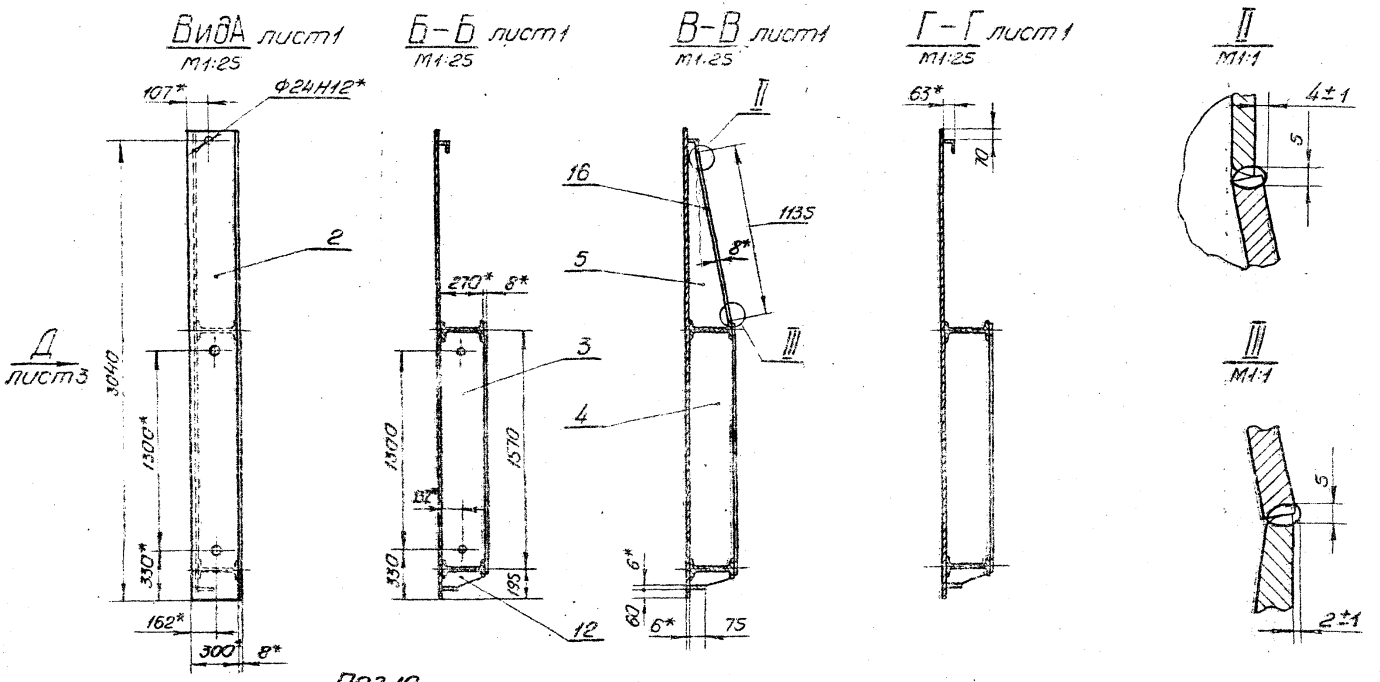

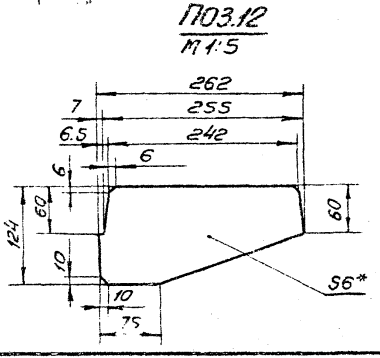

Изм.	Лист	№ докум.	Подп.	Дата
Разраб.		Савенко		2.09
Пров.		Вертул		9.09
Т.контр.		Карнаухова		13.09
Гл.инж. проекта		Мажугин		16.09
Н.контр.		Яковлева		19.09
Утв.		Филоненко		23.09

3.820.2-57 53ПК.210.00СБ

Металлоконструкция
Сборочный чертеж

Лит.	Масса	Масштаб

Лист 2 | Листов

Копировала: Тимотиевич Формат А3

Инв. № подл. | Подп. и дата | Взам. инв. № | Инв. № дубл. | Подп. и дата

2027-06

53 ПК.210.00СБ

Выпуск 6

Серия 3.820.2-57

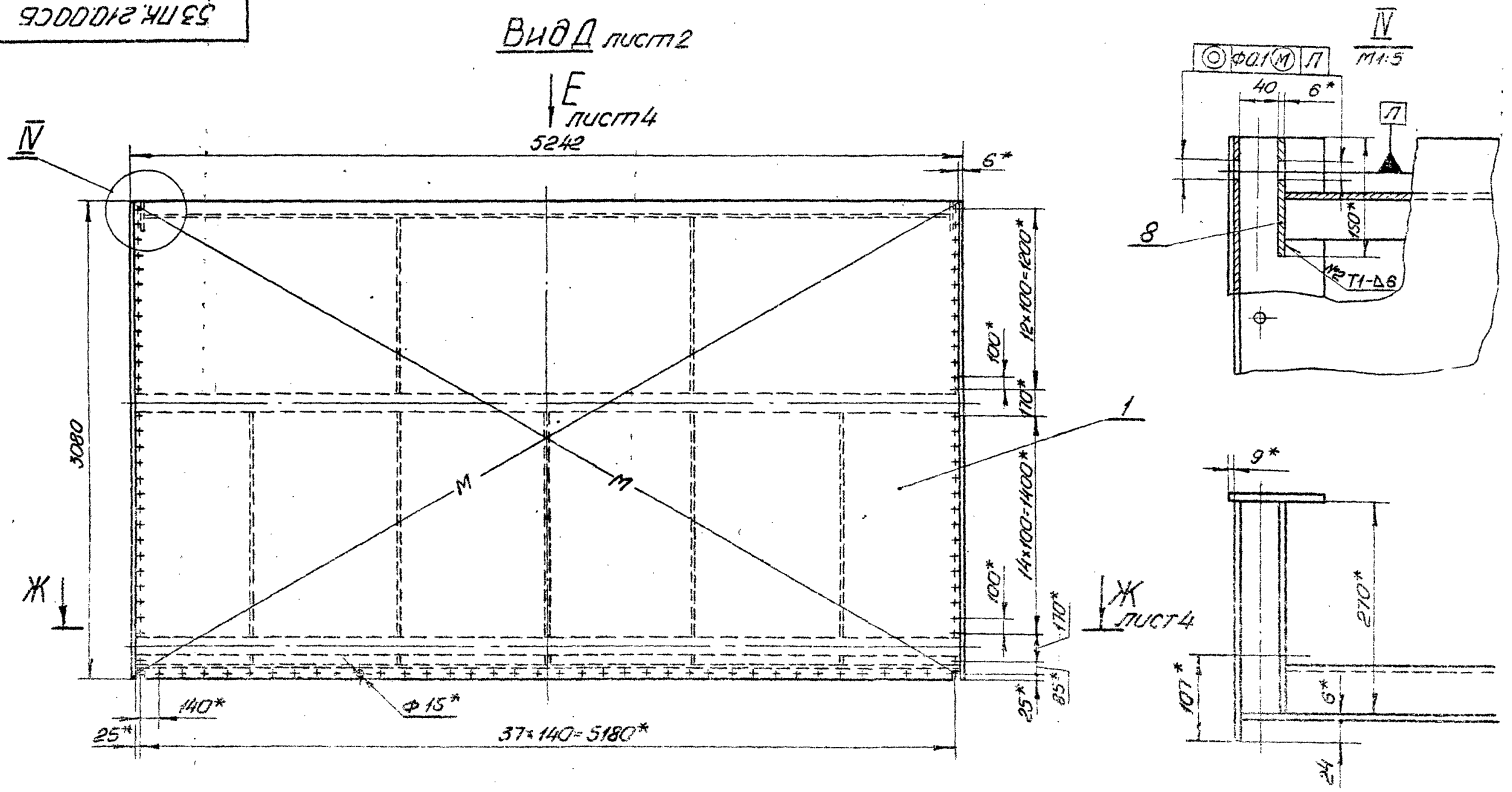

Изм.	Лист	№ докум.	Подп.	Дата
Разраб.		Савенко		2.09
Пров.		Вермул		9.09
Т.контр.		Карнаухов		13.09
Гл. инж. проекта		Мажугин		16.09
Н.контр.		Яковлева		19.09
Утв.		Филоненко		23.09

3.820.2-57 53 ПК.210.00СБ

Металлоконструкция

Сварочный чертеж

Лит.	Масса	Масштаб

Лист 3 | Листов

Копировала: Тимофеевич Формат А3

Инв. № подл. | Подп. и дата | Взам. инв. № | Инв. № дубл. | Подп. и дата

53 ПК.210.00СБ

Выпуск 6

Серия 3.820.2-57

Вид Е лист3

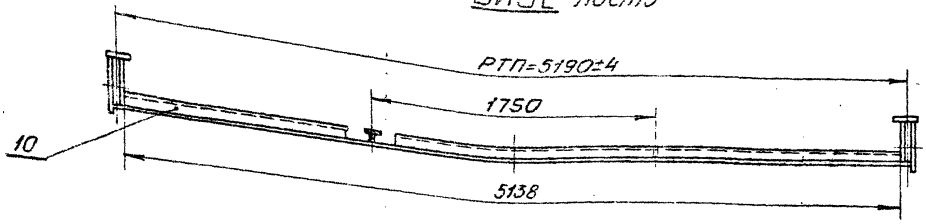

Ж-Ж лист3

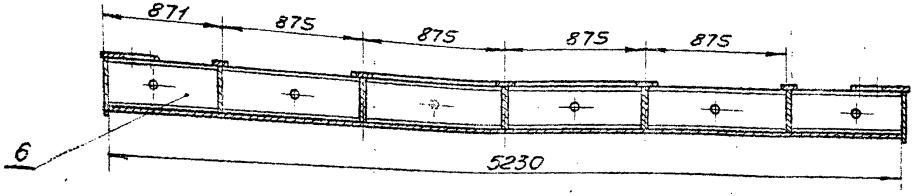

Вид 3 лист1

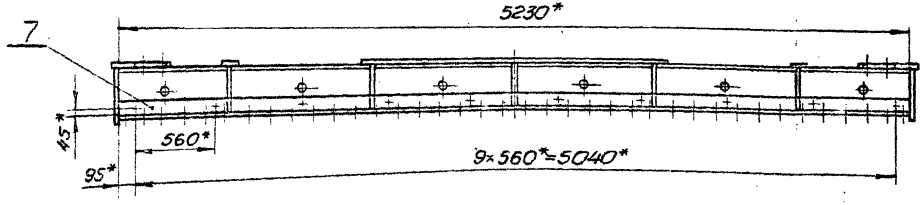

I лист1
М1:5

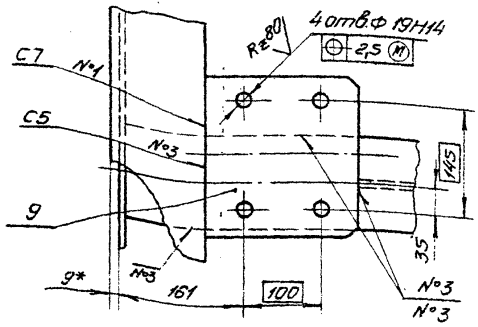

ПОЗ.11
М1:5

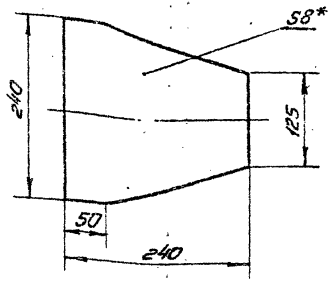

					3.820.2-57	53 ПК.210.00СБ		
Изм.	Лист	№ докум.	Подп.	Дата	Металлоконструкция	Лит	Масса	Масштаб
Разраб.		Савенко		2.09				
Пров.		Вермул		9.09	Сборочный чертеж	Лист 4	Листов	
Т.контр.		Карнаухова		13.09				
Т.инж. проект.		Мажугин		16.09				
Н.контр.		Яковлева		19.09				
Утв.		Филоненко		23.09				

Копировала: Тимотиевич Формат А3

Инв. № подл. | Подп. и дата | Взам. инв. № | Инв. № дубл. | Подп. и дата

53ПК.210.01

Выпуск 6

Серия 3.820.2-57

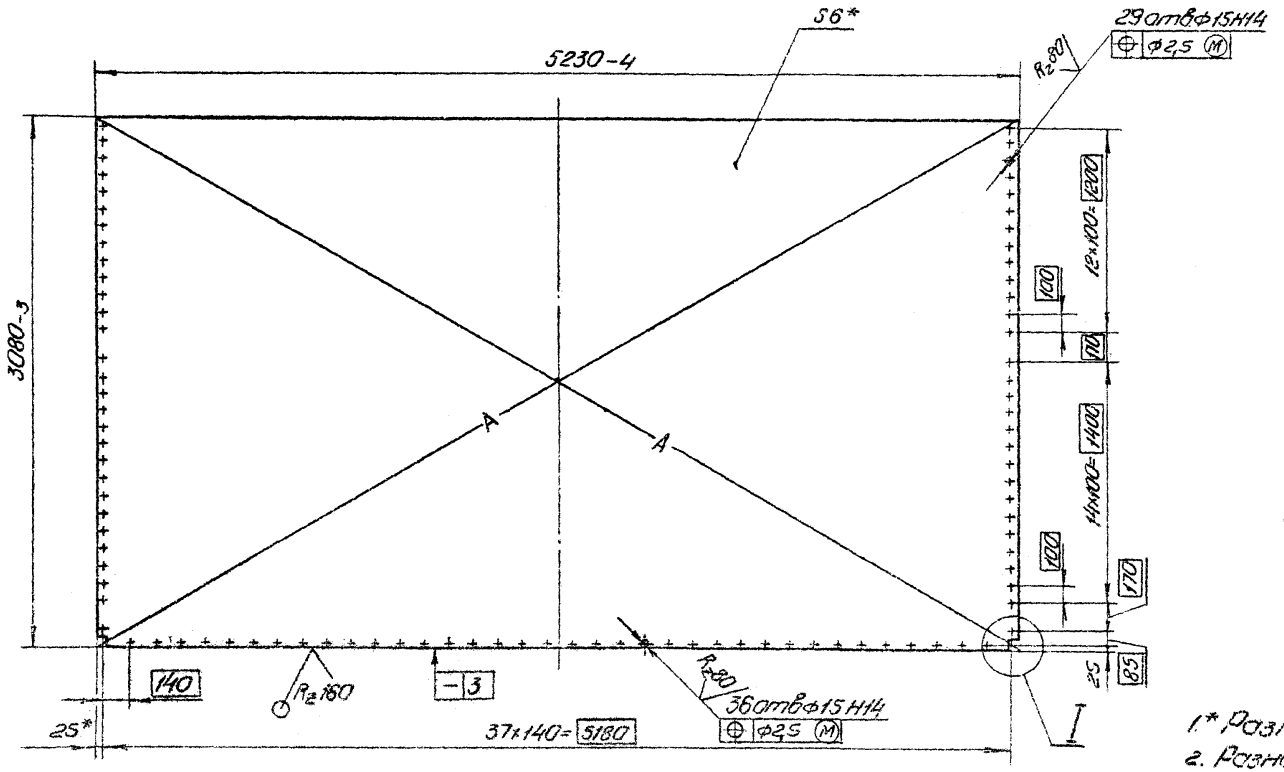

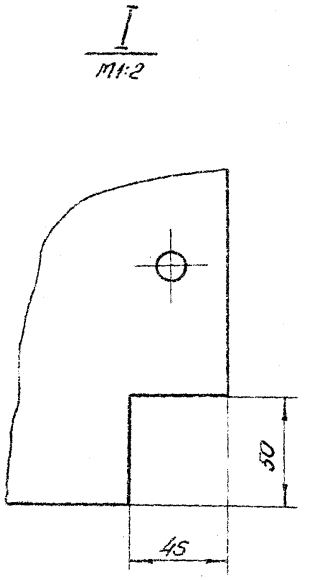

1.* Размеры для справок.
2. Разность длин диагоналей А не более 5 мм.
3. Неуказанные предельные отклонения размеров $\pm \frac{IT16}{2}$.

Изм.	Лист	№ докум.	Подп.	Дата
Разраб.		Савенко		2.09
Пров.		Вермул		9.09
Т.контр.		Корнаухова		13.09
Гл.инж. проекта		Мансугин		16.09
Н.контр.		Яковлева		19.09
Утв.		Филоненко		23.03

3.820.2-57 53ПК.210.01

Обшивка

Лит.	Масса	Масштаб
И	758	1:25

Лист | Листов

Лист Б-ПН-110-6 ГОСТ 19903-74*
В Ст3пс5 ГОСТ 14637-79

Копировала: Тимотиевич Формат: А3

Инв. № подл. | Подп. и дата | Взам. инв. № | Инв. № дубл. | Подп. и дата

53ПК.210.02

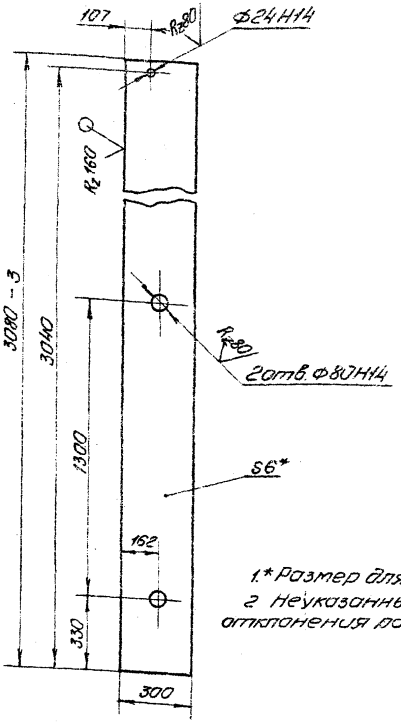

1.* Размер для справок.
2. Неуказанные предельные отклонения размеров $\pm \frac{IT16}{2}$.

Изм.	Лист	№ докум.	Подп.	Дата	53ПК.210.02			
Разраб.		Савенко		2.09	Вертикаль крайняя	Лит.	Масса	Масштаб
Пров.		Вермул		2.09		Ч	43,5	1:15
Т.контр.		Карнаухова		13.09		Лист	Листов 1	
Гл.спец. проекта		Мажуин		16.09				
Н.контр.		Яковлева		19.09	Лист: Б-ПН-НО-6 ГОСТ 19903-74*			
Утв.		Апаненко		23.09	Вст3пс5 ГОСТ 14637-79			

Копировал: Тимотиевич

Формат А4

Инв.№ подл. | Подп. и дата | Взам.инв.№ | Инв.№ дубл. | Подп. и дата

53ПК.210.03

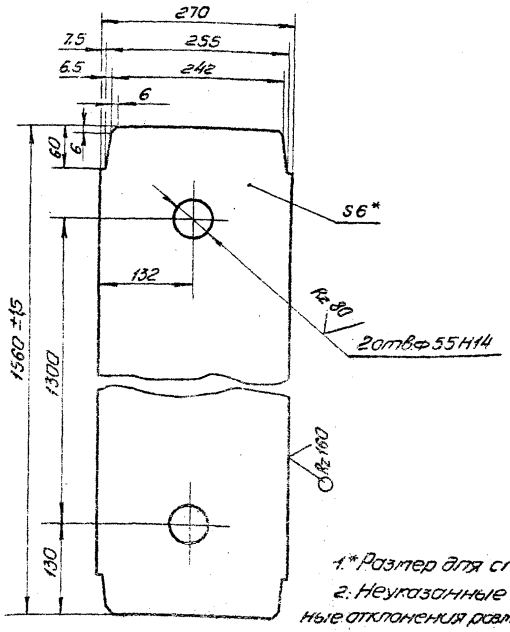

1.* Размер для справок.
2. Неуказанные предельные отклонения размеров $\pm \frac{IT16}{2}$.

Изм.	Лист	№ докум.	Подп.	Дата	3.820.2-57 53ПК.210.03			
Разраб.		Савенко		2.09	Вертикаль	Лит.	Масса	Масштаб
Пров.		Вермул		2.09		Ч	19,5	1:5
Т.контр.		Карнаухова		13.09		Лист	Листов 1	
Гл.спец. проекта		Мажуин		16.09				
Н.контр.		Яковлева		19.09	Лист: Б-ПН-НО-6 ГОСТ 19903-74*			
Утв.		Апаненко		23.09	Вст3пс5 ГОСТ 14637-79			

Формат: А4

Инв.№ подл. | Подп. и дата | Взам.инв.№ | Инв.№ дубл. | Подп. и дата

Серия 3.820.2-57 Выпуск 6

53ПК.210.04

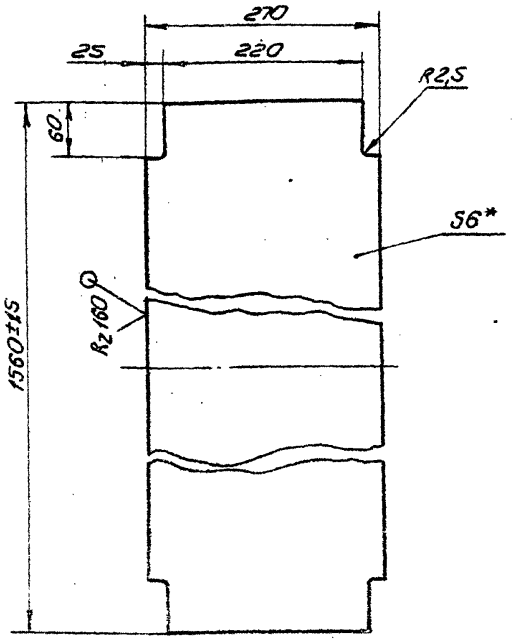

1* Размер для справок.

2. Неуказанные предельные отклонения размеров $\pm \frac{\sigma T16}{2}$.

Изм.	Лист	№ докум.	Подп.	Дата
Разраб.		Савенко		2.09
Пров.		Вермул		9.09
Т.контр.		Карнаухова		18.09
Т.конж. проект.		Мажсугин		19.09
Н.контр.		Яковлева		19.09
Утв.		Филоненко		23.09

53ПК.210.04

Вертикаль

Лит.	Масса	Масштаб
Н	19,5	1:5

Лист | Листов 1

Лист Б-ПН-НО-6ГОСТ19903-74* / ВСт3пс5ГОСТ14637-79

Копировала: Тимотиевич

Формат А4

Подп. и дата | Взам. инв. № | Инв. № дубл. | Подп. и дата | Инв. № подл.

53ПК.210.05

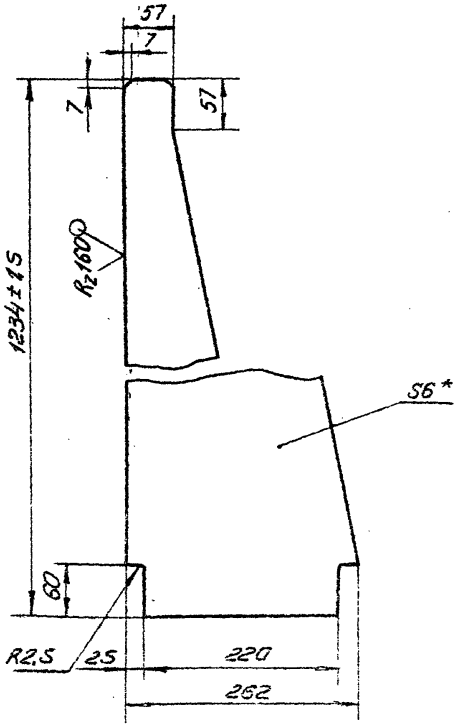

1* Размер для справок.

2. Предельные отклонения размеров $\pm \frac{\sigma T16}{2}$

Изм.	Лист	№ докум.	Подп.	Дата
Разраб.		Савенко		2.09
Провер.		Вермул		9.09
Т.контр.		Карнаухова		13.09
Т.конж. проект.		Мажсугин		16.09
Н.контр.		Яковлева		19.09
Утв.		Филоненко		23.09

3.820.2-57 53ПК.210.05

Вертикаль

Лит.	Масса	Масштаб
Н	9.2	1:5

Лист | Листов 1

Лист Б-ПН-НО-6ГОСТ19903-74* / ВСт3пс5ГОСТ14637-79

Формат: А4

Подп. и дата | Взам. инв. № | Инв. № дубл. | Подп. и дата | Инв. № подл.

Серия 3.820.2-57 Выпуск 6

53ПК.210.06

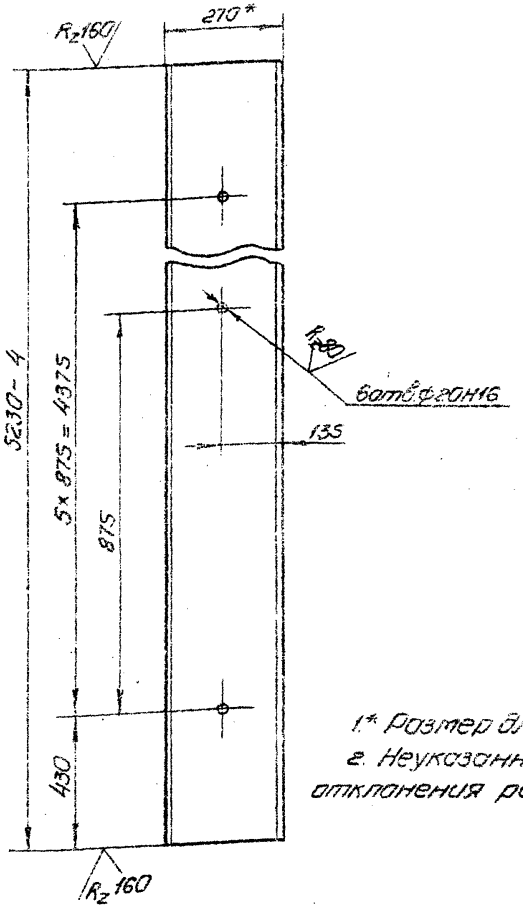

1.* Размер для справок.
2. Неуказанные предельные отклонения размеров $\pm\frac{IT16}{2}$.

Изм	Лист	№ докум.	Подп.	Дата
Разраб.		Савенко		2.09
Пров.		Вермул		9.09
Т.контр.		Карнаухова		13.09
Гл.инж. проекта		Мажугин		16.09
Н.контр.		Яковлева		19.09
Утв.		Филоненко		23.09

53ПК.210.06

Ригель

Лит.	Масса	Масштаб
И	164,5	1:10

Лист | Листов 1

Двутавр 27-ГОСТ 8239-72*
ВСт3пс5ГОСТ 535-79*

Копировала: Тимотеева, Формат А4

53ПК.210.07

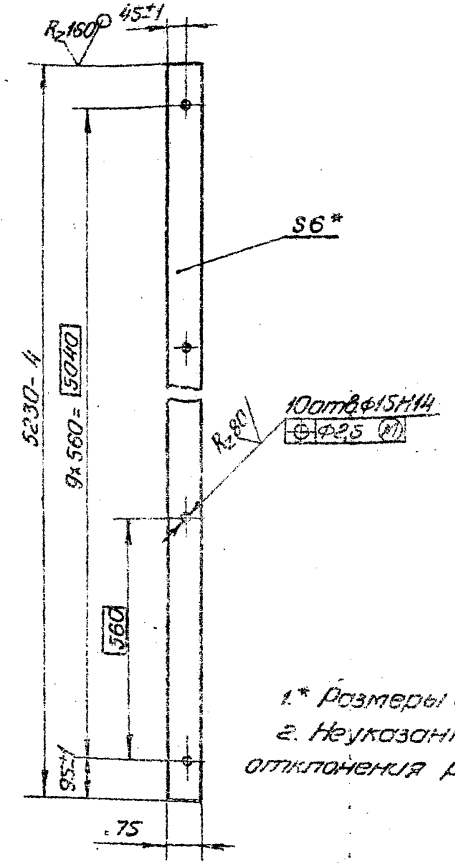

1.* Размеры для справок.
2. Неуказанные предельные отклонения размеров $\pm\frac{IT16}{2}$.

3.820.2-57 53ПК.210.07

Изм	Лист	№ докум.	Подп.	Дата
Разраб.		Савенко		2.09
Пров.		Вермул		9.09
Т.контр.		Карнаухова		13.09
Гл.инж. проекта		Мажугин		16.09
Н.контр.		Яковлева		19.09
Утв.		Филоненко		23.09

Полоса

Лит.	Масса	Масштаб
И	18,4	1:10

Лист | Листов 1

Лист Б-ПН-НО-6ГОСТ19903-74*
ВСт3пс5ГОСТ14637-79

Формат А4

Серия 3.820.2-57 Выпуск 6

53ПК.210.08

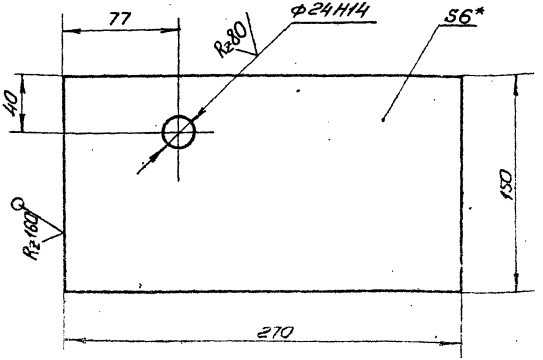

1.* Размер для справок.

2. Неуказанные предельные отклонения размеров $\pm \frac{JT16}{2}$.

Изм.	Лист	№ докум.	Подп.	Дата
Разраб.		Савенко		2.09
Пров.		Вермул		9.09
Т.контр.		Карнаухова		13.09
Гл.инж.		Мажугин		16.09
Н.контр.		Яковлева		19.09
Утв.		Филоненко		23.09

53ПК.210.08

Праушина

Лит.	Масса	Масштаб
Н	1,9	1:2,5

Лист | Листов 1

Лист Б-ПН-НО-6ГОСТ19903-74* / 8Ст3пс5ГОСТ14637-79

Копировала: Тимашевич

Формат: А4

Инв. № подл. | Подп. и дата | Взам. инв. № | Инв. № дубл. | Подп. и дата

53ПК.210.09

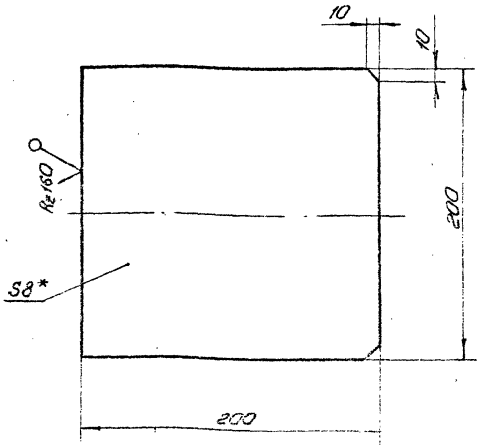

1.* Размер для справок.

2. Неуказанные предельные отклонения размеров $\pm \frac{JT16}{2}$.

Изм.	Лист	№ докум.	Подп.	Дата
Разраб.		Савенко		2.09
Пров.		Вермул		9.09
Т.контр.		Карнаухова		13.09
Гл.инж.		Мажугин		16.09
Н.контр.		Яковлева		19.09
Утв.		Филоненко		23.09

3.820.2-57 53ПК.210.09

Накладка

Лит.	Масса	Масштаб
Н	2,5	1:2,5

Лист | Листов 1

Лист Б-ПН-НО-8ГОСТ19903-74* / 8Ст3пс5ГОСТ14637-79

Инв. № подл. | Подп. и дата | Взам. инв. № | Инв. № дубл. | Подп. и дата

Формат: А4

Формат	Зона	Поз.	Обозначение	Наименование	Кол.	Приме-чание
				Документация		
А4			53ПК.220.00СБ	Сборочный чертеж		
				Детали		
Б4		1	53ПК.220.01	Основание		
				Лист Б-ПН-НО-12 ГОСТ19903-74* / ВСт3пс5 ГОСТ14637-79		
				170×180	1	2,8кг
Б4		2	53ПК.220.02	Ребро		
				Лист Б-ПН-НО-6 ГОСТ19903-74* / ВСт3пс5 ГОСТ14637-79		
				70×150	1	0,35кг
Б4		3	53ПК.220.03	Упор		
				Лист Б-ПН-НО-6 ГОСТ19903-74* / ВСт3пс5 ГОСТ14637-79		
				70×100	1	0,35кг

Инв.№ подл. | Подп. и дата | Взам. инв.№ | Инв.№ дубл. | Подп. и дата

Изм.	Лист	№ докум.	Подп.	Дата
Разраб.		Яковлева		2.09
Пров.		Вермул		9.09
ГИП		Можугин		13.09
Н.контр.		Мышкин		16.09
Утв.		Филоненко		23.09

53ПК.220.00

Отбой торцовый

Лит.	Масса	Масштаб
Лист	Листов	Листов
		1

Копировала: Тимофеевич Формат А4

53ПК.220.00СБ

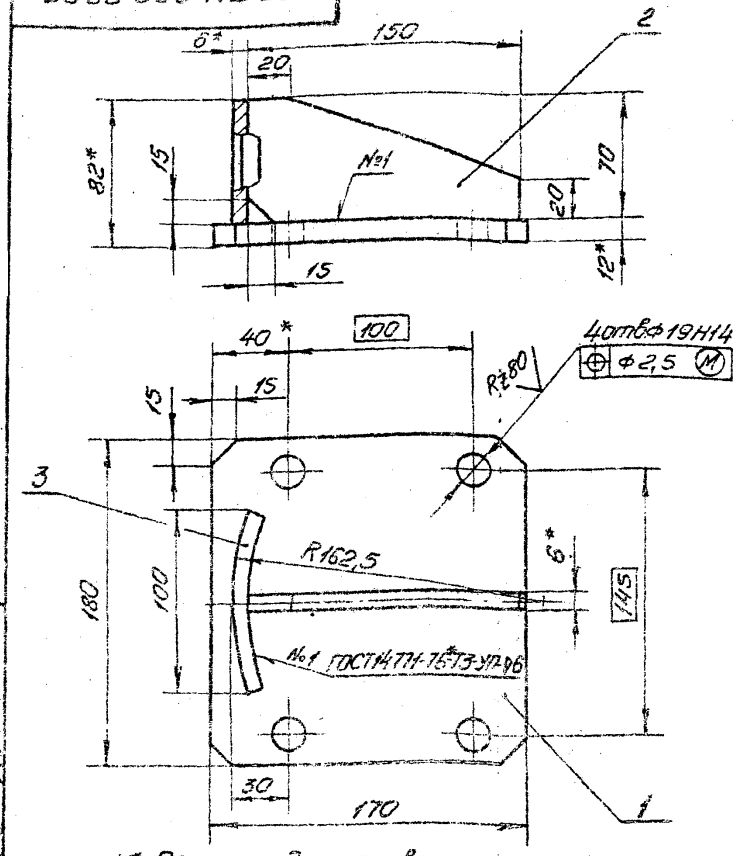

1.* Размеры для справок.

2. Неуказанные предельные отклонения размеров $\pm \frac{JT16}{2}$.

3. Проволока 30В-08А ГОСТ 2246-70*.

Изм.	Лист	№ докум.	Подп.	Дата
Разраб.		Яковлева		2.09
Провер.		Вермул		9.09
Т.контр.		Корнеухова		13.09
Гл. инж. проекта		Можугин		16.09
Н.контр.		Мышкин		19.09
Утв.		Филоненко		23.09

3.820.2-57 53ПК.220.00СБ

Отбой торцовый

Сборочный чертеж

Лит.	Масса	Масштаб
И	3,5	1:2,5
Лист	Листов 1	

Формат А4

53ПК.200.01

Выпуск 6

Серия 3.820.2-57

Rz80

53ПК. 200.01

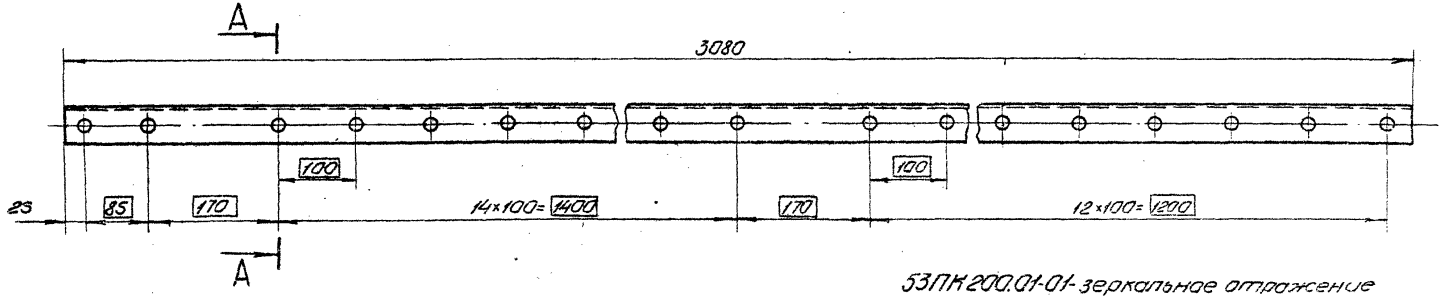

53ПК200.01-01-зеркальное отражение
Остальное-см. 53пк. 200.01
М1:20



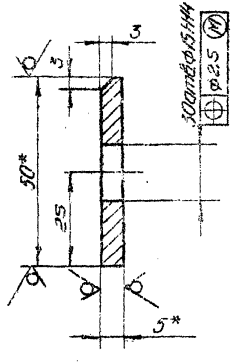

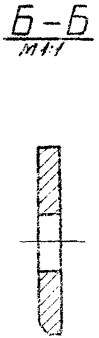

1.* Размеры для справок.
2. Неуказанные предельные отклонения размеров $\pm \frac{\text{от}16}{2}$.

Изм.	Лист	№ докум.	Подп.	Дата	3.820.2-57 53ПК.200.01			
Разраб.		Савенко		2.09	Полоса	Лит.	Масса	Масштаб
Пров.		Ведмул		9.09		И	5.8	1:5
Т.контр.		Карнаухова		13.09		Лист	Листов 1	
Т.инж. пр.		Мажугин		16.09	Полоса Б-2-5х50 ГОСТ 103-76* / ВСт3пс5 ГОСТ 535-79*			
Н.контр.		Яковлева		19.09				
Утв.		Филаненко		23.09				

Копировала: Тимотиевич Формат: А3

Инв. № подл. | Подп. и дата | Взам. инв. № | Инв. № дубл. | Подп. и дата

53ПК.200.02

Серия 3.820.2-57. Выпуск 6

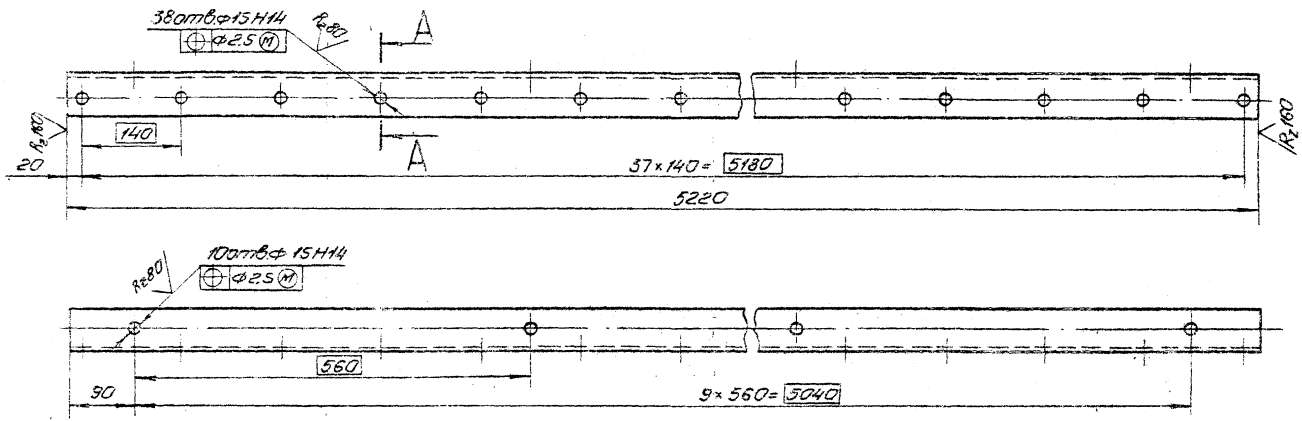

1.* Размер для справок.

2. Неуказанные предельные отклонения размеров $\pm \frac{IT16}{2}$.

А-А
М1:2

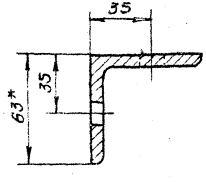

Изм.	Лист	№ докум.	Подп.	Дата
Разраб.		Савенко		2.09
Пров.		Вермул		9.09
Т.контр.		Карнаухова		13.09
Гл. инж. проекта		Мажсугин		15.09
Н.контр.		Яковлева		19.09
Утв.		Филоненко		23.09

3.820.2-57 53ПК.200.02

Уголок прижимной

Лит.	Масса	Масштаб
И	25	1:5

Лист | Листов 1

Уголок 63×63×5-Б-ГОСТ 8509-72*
80т3пс5 ГОСТ 535-79*

Копировало: Тимотиевич Формат: А3

Инв. № подл. | Подп. и дата | Взам. инв. № | Инв. № дубл. | Подп. и дата

2027-06

53 ПК. 200.03

Серия 3.820.2-58 Выпуск 6

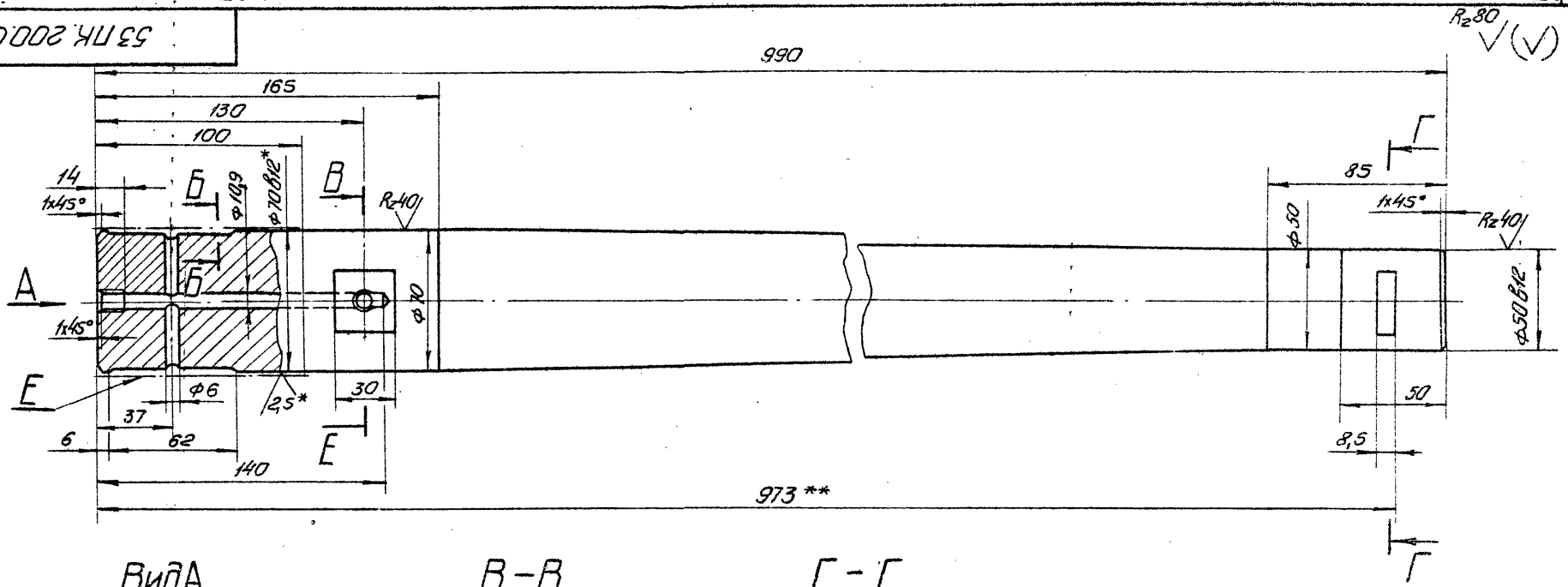

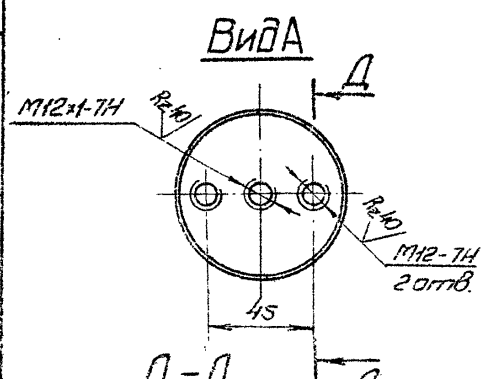

Д – Д
М1:1

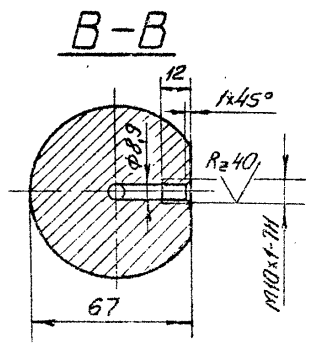

Б – Б
М2:1

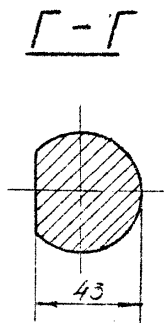

1.* Размеры и шероховатость поверхности после покрытия.

2.** Обработать при сборке затвора

3. Неуказанные предельные отклонения размеров: диаметров H14; h14; прочих $\pm \frac{IT14}{2}$.

4. Покрытие поверхности Е
Х тв.36 ГОСТ 9.073-77 *

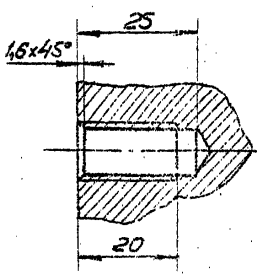

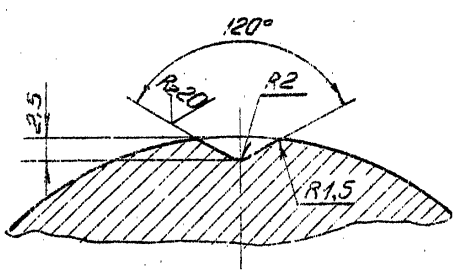

Изм.	Лист	№ докум.	Подп.	Дата	3.820.2-57	53ПК.200.03	
Разраб.		Совенко		2.09	Ось	Лит.	Масса / Масштаб
Пров.		Вертул		9.09		И	22,3 / 1:2
Т.контр.		Хасноулова		13.09		Лист	Листов 1
Гл. инж. проекта		Можугин		16.09			
Н.контр.		Яковлева		19.09	Круг 75-В-ГОСТ 8590-71* / ВСт3пс2-II ГОСТ 535-79*		
Утв.		Фоменко		23.09			

Копировал: Тимотиевич Формат А3

Инв. № подл. | Подп. и дата | Взам. инв. № | Инв. № дубл. | Подп. и дата

53 ПК 200.04

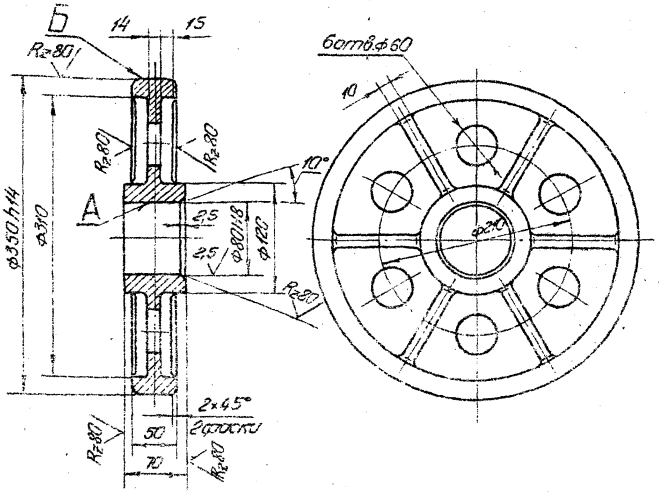

1. Литье II класса точности по ГОСТ 2009-55.
2. Формовочные уклоны по ГОСТ 3212-80.*
3. Отливку отжечь.
4. Раковины и трещины на поверхности А и Б не допускаются.
5. Неуказанные предельные отклонения размеров $\pm \frac{IT14}{2}$.
6. Неуказанные радиусы R 5 ÷ 10 мм

Изм.	Лист	№ докум.	Подп.	Дата
Разраб.		Собенко		2.09
Пров.		Вертул		9.09
Т.контр.		Корнухова		11.09
Гл.инж. проекта		Максуеин		16.09
Н.контр.		Яковлева		19.09
Утв.		Филоненко		23.09

53ПК.200.04

Колесо

Лит.	Масса	Масштаб
Н	18,2	1:4
Лист	Листов 1	

Отливка 35Л-I ГОСТ 977-75*

Копировал: Тимотиевич Формат: А4

53 ПК 200.05

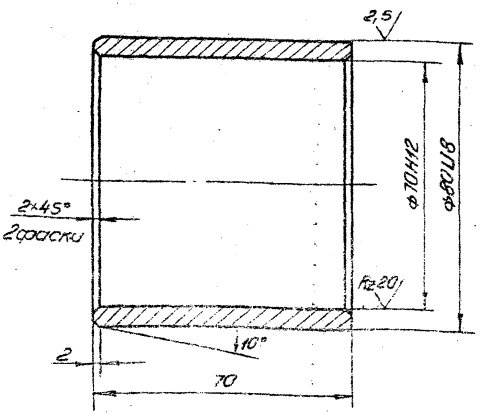

Неуказанные предельные отклонения размеров $\pm \frac{IT14}{2}$.

Изм.	Лист	№ докум.	Подп.	Дата
Разраб.		Собенко		2.09
Пров.		Вертул		9.09
Т.контр.		Корнухова		13.09
Гл.инж. проекта		Максуеин		16.09
Н.контр.		Яковлева		19.09
Утв.		Филоненко		23.09

3.820.2-57 53ПК.200.05

Втулка

Лит.	Масса	Масштаб
Н	0,7	1:1
Лист	Листов 1	

Латунь ЛЦ30А3 ГОСТ 17711-80*

Формат: А4

Серия 3.820.2-57 Выпуск 6

53ПК.200.06

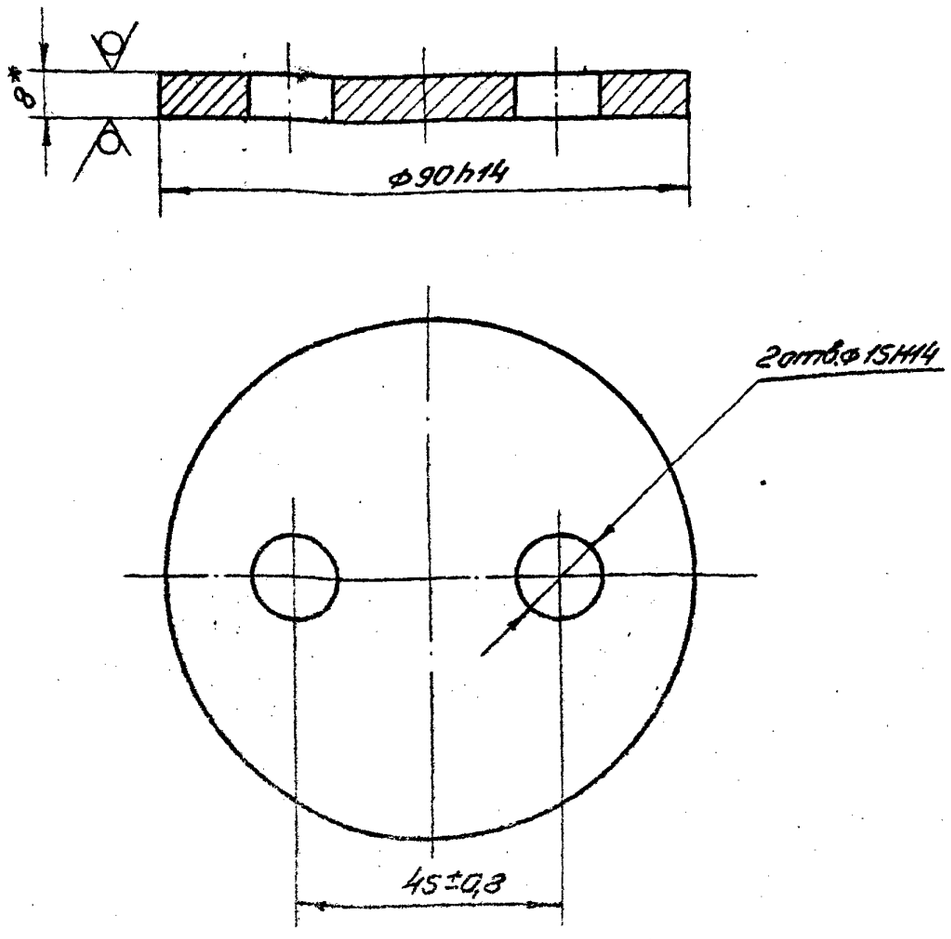

1.* Размер для справок.

Изм.	Лист	№ докум.	Подп.	Дата
Разраб.		Савенко		2.09
Пров.		Вермул		9.09
Т.контр.		Карнаухова		13.09
Гл.инж. проекта		Мажугин		16.09
Н.контр.		Яковлева		19.09
Утв.		Филоненко		23.09

53ПК.200.06

Шайба торцовая

Лит.	Масса	Масштаб
И	0,4	1:1

Лист | Листов 1

Лист 5-ПН-НО-8ГОСТ19903-74* / 8Ст3пс5ГОСТ14637-79

Копировала: Тимотиевич Формат А4

Подп. и дата | Инв. № дубл. | Взам. инв. № | Подп. и дата | Инв. № подл.

53ПК.200.07

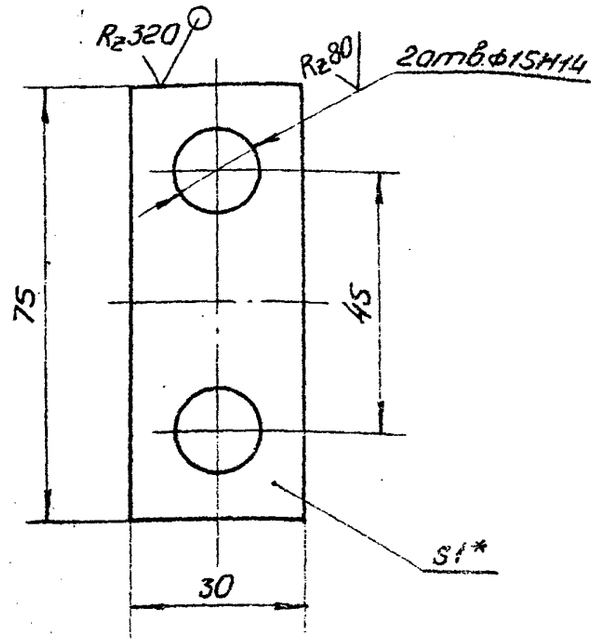

1.* Размер для справок.

2. Неуказанные предельные отклонения размеров $\pm\frac{IT16}{2}$.

Изм.	Лист	№ докум.	Подп.	Дата
Разраб.		Савенко		2.09
Провер.		Вермул		9.09
Т.контр.		Карнаухова		13.09
Гл.инж. проекта		Мажугин		16.09
Н.контр.		Яковлева		19.09
Утв.		Филоненко		23.09

3.820.2-57 53ПК.200.07

Шайба стопорная

Лит.	Масса	Масштаб
И	0,015	1:1

Лист | Листов 1

Лист 6-ПН-НО-10ГОСТ19903-74* / 4-IV-НВСт3ГОСТ16523-70*

Подп. и дата | Инв. № дубл. | Взам. инв. № | Подп. и дата | Инв. № подл.

Формат А4

53ПК.200.08

$R_z 320$ $\sqrt{(\sqrt{})}$

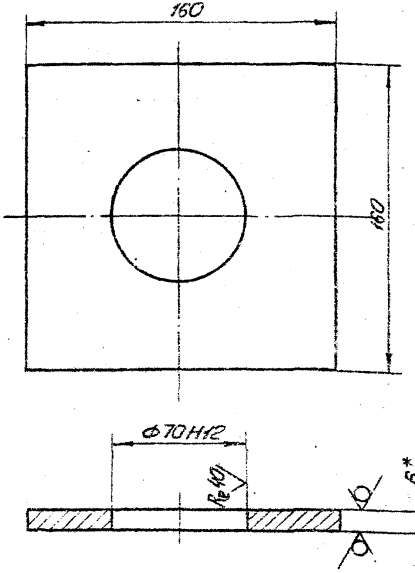

1.* Размер для справок.

2. Неуказанные предельные отклонения размеров $\pm \frac{IT16}{2}$.

Изм.	Лист	№ докум.	Подп.	Дата
Разраб.		Собенко		2.09
Пров.		Вермул		9.09
Т.контр.		Карнаухова		13.09
Гл.инж. проекта		Моисеенин		16.09
Н.контр.		Яковлева		19.09
Утв.		Филоненко		23.09

53ПК.200.08

Подшипник

Лит.	Масса	Масштаб
И	1	1:2

Лист | Листов 1

Лист: Б-ПН-НО-6 ГОСТ 13903-74 *
ВСт3пс5 ГОСТ 14637-79

Копировала: Тимотиевич Формат А4

Инв.№ подл. | Подп. и дата | Взам. инв.№ | Инв.№ дубл. | Подп. и дата

$R_z 320$ $\sqrt{(\sqrt{})}$

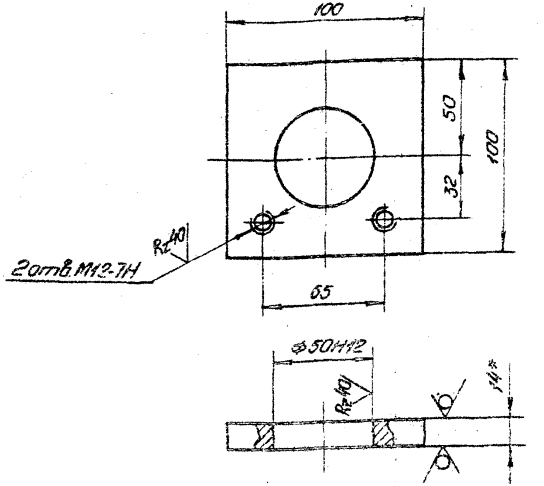

1.* Размер для справок.

2. Неуказанные предельные отклонения размеров $\pm \frac{IT16}{2}$.

Изм.	Лист	№ докум.	Подп.	Дата
Разраб.		Собенко		2.09
Провед.		Вермул		9.09
Т.контр.		Карнаухова		13.09
Гл.инж. проекта		Моисеенин		16.09
Н.контр.		Яковлева		19.09
Утв.		Филоненко		23.09

3.820.2-57 53ПК.200.09

Подшипник

Лит.	Масса	Масштаб
И	0.9	1:2

Лист | Листов 1

Лист: Б-ПН-НО-14 ГОСТ 13903-74*
ВСт3пс5 ГОСТ 14637-79

Формат: А4

Инв.№ подл. | Подп. и дата | Взам. инв.№ | Инв.№ дубл. | Подп. и дата

Серия 3.820.2-57 Выпуск 6

53ПК.200.10

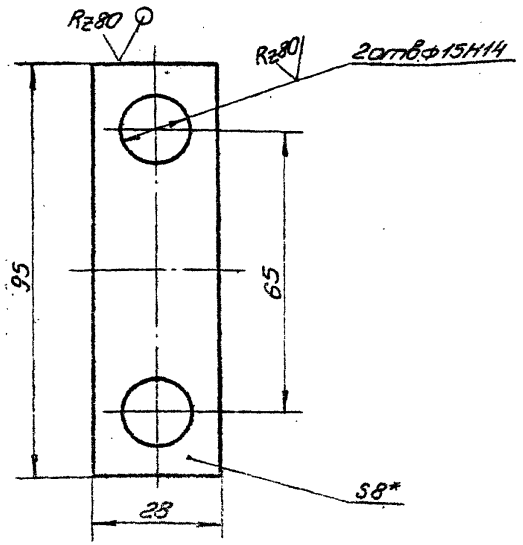

1.* Размер для справок.

2. Неуказанные предельные отклонения размеров $\pm \frac{\text{дТ14}}{2}$.

Изм.	Лист	№ докум.	Подп.	Дата
Разраб.		Савенко		2.09
Пров.		Вермул		9.09
Т.контр.		Карнаухова		13.09
Гл.инж. проекта		Мажугин		16.09
Н.контр.		Яковлева		19.09
Утв.		Филоненко		23.09

53ПК.200.10

Оседержатель

Лит	Масса	Масштаб
И	0.15	1:1

Лист | Листов 1

Лист Б-ПН-НО-8ГОСТ19903-74*
ВСт3пс5ГОСТ14637-79

Копировала: Тимотиевич

Формат А4

53 ПК.200.11

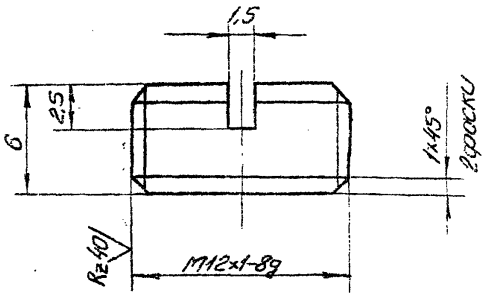

Неуказанные предельные отклонения размеров $\pm \frac{\text{дТ14}}{2}$.

3.820.2-57 53ПК.200.11

Изм.	Лист	№ докум.	Подп.	Дата
Разраб.		Савенко		2.09
Пров.		Вермул		9.09
Т.контр.		Карнаухова		13.09
Гл.инж. проекта		Мажугин		16.09
Н.контр.		Яковлева		19.09
Утв.		Филоненко		23.09

Пробка

Лит.	Масса	Масштаб
И	0.005	4:1

Лист | Листов 1

Круг 14-В-ГОСТ2590-71*
Ст3-II ГОСТ535-79*

Формат А4

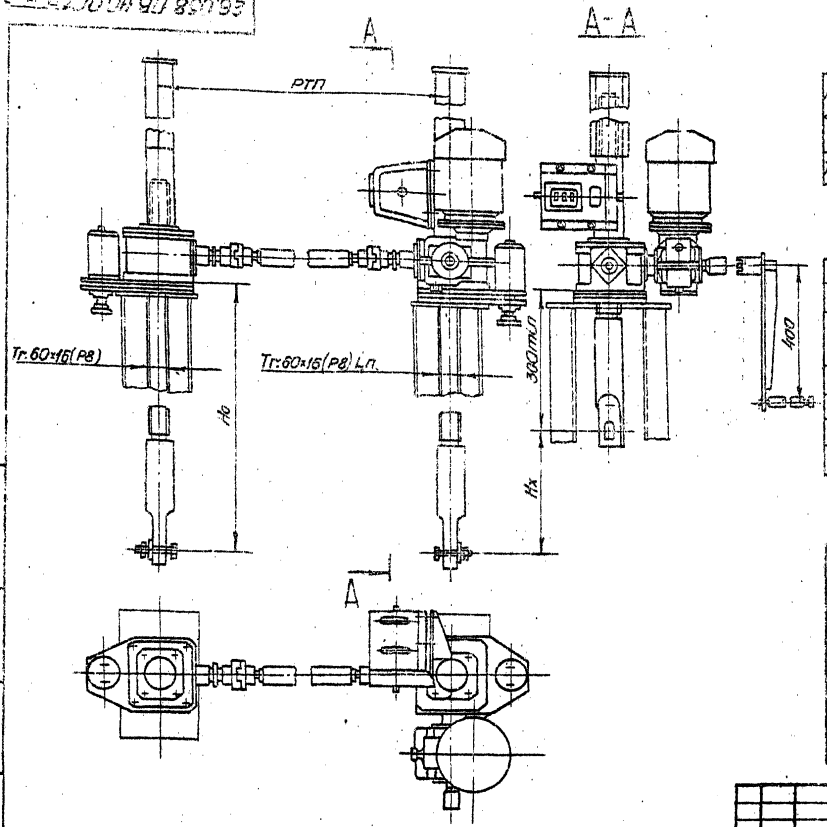

Регулировку грузового реле произвести по потребному посадочному усилию (см. табл. 2)

Таблица 1

Техническая характеристика подъемника

Резьба грузового винта	Усилие в тс: тяговое Т	посадки П	Но в м.	Электропривод 4АС80S4У1 исп.	Станция управления электропр.	Усилие на рукоятке при Т в кгс.	Время подъема затвора на 1 м. в мин.: электро.	вручную
Тг.60×16(Р8)	2×2,5	2×2,5	3,65	М302	n=1500 об/мин N=1,5 кВт	ЯАА5401-257431	30	8	9

Таблица 2

Данные на заказ по затвору

Усилие посадочное потребное в тс.	Пз	0,8
Усилие регулировки грузового реле в тс.	Р	0,3
Расстояние от подошвы подъемника до оси прорезиненного опущенного затвора	Но	3,39
Полный ход затвора в м.	Нх	3,1
Расстояние точек подъема затвора в м.	РТП	5,19
Датчик ДПМ1 шаг гр. винта	Р	16 (Р8)
Теоретическая масса подъемников кг	G	287

Таблица 3

Теоретическая масса подъемников в кг при РТП=3 м.

Нх, м	Но, м: 1,5	2,0	2,5	3,0	3,65
	Масса 1 шт. без учета электрооборудования, кг.				
1,0	203	239	269	299	337
1,5	—	225	255	287	323
2,0	—	—	245	275	311
2,5	—	—	—	263	298
3,2	—	—	—	—	283

Изм.	Лист	№ докум.	Подп.	Дата
Разраб.	Сорочеев			2.09
Пров.	Искандеров			8.09
Т.контр.	Грош			13.09
Гл.инж. проекта	Новгов			16.09
Н.контр.	Мышкин			19.09
Утв.	Филоненко			23.09

3.820.2-57
26.058.ПВ.110.000ГЧ

Подъемник двухвинтовой с электроприводом г/п 2×2,5 тс. марки 538Д. Габаритный чертеж

Лит.	Масса	Масштаб
А	Ф.Т.06.Л.3	1:10

Лист | Листов 1

Копировал: Тимотиевич

Формат А3

gost.e-ecolog.ru