2027-05

ТИПОВАЯ ДОКУМЕНТАЦИЯ НА СТРОИТЕЛЬНЫЕ СИСТЕМЫ И ИЗДЕЛИЯ ЗДАНИЙ И СООРУЖЕНИЙ

СЕРИЯ 3.820.2-57

ЗАТВОРЫ ПОВЕРХНОСТНЫЕ КОЛЕСНЫЕ ПК-85

ВЫПУСК 5

ЗАТВОР ПОВЕРХНОСТНЫЙ КОЛЕСНЫЙ В-Н=4-3 м

gost.e-ecolog.ru

2027-05

ТИПОВАЯ ДОКУМЕНТАЦИЯ НА СТРОИТЕЛЬНЫЕ СИСТЕМЫ И ИЗДЕЛИЯ ЗДАНИЙ И СООРУЖЕНИЙ

СЕРИЯ 3.820.2-57

ЗАТВОРЫ ПОВЕРХНОСТНЫЕ КОЛЕСНЫЕ ПК-85

ВЫПУСК 5

ЗАТВОР ПОВЕРХНОСТНЫЙ КОЛЕСНЫЙ В-Н=4-3 м

СОСТАВ ПРОЕКТНОЙ ДОКУМЕНТАЦИИ:

Выпуск 1 - Затвор поверхностный колесный В-Н=4-2 м
Выпуск 2 - Затвор поверхностный колесный В-Н=4-2.5 м
Выпуск 3 - Затвор поверхностный колесный В-Н=5-2.5 м
Выпуск 4 - Затвор поверхностный колесный В-Н=3-3 м
Выпуск 5 - Затвор поверхностный колесный В-Н=4-3 м
Выпуск 6 - Затвор поверхностный колесный В-Н=5-3 м
Выпуск 7 - Затвор поверхностный колесный В-Н=6-3 м

ПРИМЕНЕННЫЕ ТИПОВЫЕ ПРОЕКТЫ:

Серия 3.820.2-44 „Подъемники винтовые для затворов гидротехнических сооружений грузоподъемностью до 20 т.с. Модели 8-83.
Выпуск 4 - Подъемник двухвинтовой с ручным приводом г.п. 2×2.5 т.с. Марки 5 ВД
Выпуск 11 - Подъемник двухвинтовой с электроприводом г.п. 2×2.5 т.с. Марки 5 ЭВД
Распространяет Казахский филиал ЦИТП.

Разработан институтом „Средазгипроводхлопок"

Главный инженер института Эйнгорн Ф.Я.

Главный инженер проекта Мажугин Ю.И.

Утвержден Минводхозом СССР
Протокол № 459 от 10.10.85г.
Введен в действие институтом „Средазгипроводхлопок"
Приказ № 810 от 25.12.85г.

Серия 3.820.2-57 Выпуск 5

Наименование	Обозначение	Стр.
Затвор поверхностный колесный В-Н = 4-3 м.	43ПК. 000. 00	4
Затвор поверхностный колесный В-Н = 4-3 м. Сборочный чертеж.	43ПК. 000. 00СБ	5
Затвор поверхностный колесный В-Н = 4-3 м. Ведомость покупных изделий	43ПК. 000. 00ВП	7
Закладные части	43ПК. 100. 00	8
Закладные части. Сборочный чертеж.	43ПК. 100. 00СБ	9
Стойка пазовая	43ПК. 110. 00	11
Стойка пазовая. Сборочный чертеж	43ПК. 110. 00СБ	12
Марка донная	43ПК. 120. 00	13
Марка донная. Сборочный чертеж	43ПК. 120. 00СБ	14
Уголок	43ПК. 100. 01	15
Основание	43ПК. 100. 02	15
Затвор	43ПК. 200. 00	16
Затвор. Сборочный чертеж	43ПК. 200. 00СБ	17
Металлоконструкция	43ПК. 210. 00	20
Металлоконструкция. Сборочный чертеж.	43ПК. 210. 00СБ	21
Обшивка	43ПК. 210. 01	25
Вертикаль крайняя	43ПК. 210. 02	26
Вертикаль	43ПК. 210. 03	26
Вертикаль	43ПК. 210. 04	27
Вертикаль	43ПК. 210. 05	27
Ригель	43ПК. 210. 06	28
Полоса	43ПК. 210. 07	28

Наименование	Обозначение	Стр.
Проушина	43ПК. 210. 08	29
Накладка	43ПК. 210. 09	29
Отбой торцовый	43ПК. 220. 00	30
Отбой торцовый. Сборочный чертеж.	43ПК. 220. 00СБ	30
Полоса	43ПК. 200. 01	31
Уголок прижимной	43ПК. 200. 02	32
Ось	43ПК. 200. 03	33
Колесо	43ПК. 200. 04	34
Втулка	43ПК. 200. 05	34
Шайба торцовая	43ПК. 200. 06	35
Шайба стопорная	43ПК. 200. 07	35
Подшипник	43ПК. 200. 08	36
Подшипник	43ПК. 200. 09	36
Оседержатель	43ПК. 200. 10	37
Пробка	43ПК. 200. 11	37
Подъемник двухвинтовой с электроприводом Г.П. 2×2.5 тс марки 5ЭВД		
Габаритный чертеж	26.058.ПВ.110.000ГЧ	38
Подъемник двухвинтовой с ручным приводом Г.П. 2×2.5 тс марки 5ВД		
Габаритный чертеж	26.058.ПВ.040.000ГЧ	39

Подп. и дата | Инв. № дубл. | Взам. инв. № | Подп. и дата | Инв. № подл.

3.820.2-57

43ПК. 000. 00 ДС

Изм.	Лист	№ докум.	Подп.	Дата
Разраб.		Яковлева		2.09
Пров.		Вермул		9.09
ГИП		Макеева		15.09
Н. контр.		Карнухова		19.09
Утв.		Филоненко		25.09

Затвор поверхностный колесный В-Н = 4-3 м

Содержание

Лит.	Лист	Листов
Ш	1	2

Копировал: Пужко

Формат А3

Серия 3.820.2-57 Выпуск 5

Перечень

гостов, примененных в проекте

ГОСТ	9.073 — 77*
ГОСТ	103 — 76*
ГОСТ	535 — 79*
ГОСТ	977 — 75*
ГОСТ	2009 — 55
ГОСТ	2246 — 70*
ГОСТ	2590 — 71*
ГОСТ	3212 — 80*
ГОСТ	5264 — 80*
ГОСТ	5915 — 70*
ГОСТ	6402 — 70*
ГОСТ	7338 — 77*
ГОСТ	7798 — 70*
ГОСТ	8239 — 72*
ГОСТ	8240 — 72*
ГОСТ	8509 — 72*
ГОСТ	9466 — 75
ГОСТ	10906 — 78
ГОСТ	14637 — 79
ГОСТ	14771 — 76*
ГОСТ	16523 — 70*
ГОСТ	17711 — 80*
ГОСТ	19853 — 74
ГОСТ	19903 — 74*

Инв.№ подл. | Подп. и дата | Взам. инв.№ | Инв.№ дубл. | Подп. и дата

2027-05

Серия 3.820.2-57 Выпуск 5

Формат	Зона	Поз.	Обозначение	Наименование	Кол.	Примечание
				Документация		
А3			43ПК. 000. 00 СБ	Сборочный чертеж		
А3			43ПК. 000. 00 ВП	Ведомость покупных изделий		
				Сборочные единицы		
А4		1	43ПК. 100. 00	Закладные части	1	948
А4		2	43ПК. 200. 00	Затвор	1	1456
			Переменные данные	для исполнений		
				43ПК.000. 00		
				Документация		
А3			26.058.ПВ.110.000 ГЧ	Подъемник двухвинтовой с электроприводом г.п. 2×2,5 т.с. марки 5ЭВД Габаритный чертеж		

Подп. и дата | Инв. № дубл. | Взам. инв. № | Подп. и дата | Инв. № подл.

Изм.	Лист	№ докум.	Подп.	Дата
Разраб.		Карнаухова		2.09
Пров.		Вермул		9.09
ГНП		Мажусин		16.09
Н. контр.		Яковлева		19.09
Утв.		Филоненко		23.09

43ПК. 000. 00

Затвор поверхностный колесный В-Н= 4-3 м

Лит.	Лист	Листов
И	1	2

Копировал. Пужко формат А4

Формат	Зона	Поз.	Обозначение	Наименование	Кол.	Примечание
				Сборочные единицы		
А4		3	26.058.ПВ. 110. 000	Подъемник двухвинтовой с электроприводом г.п. 2×2,5 т.с марки 5 ЭВД	1	281
				43ПК. 000. 00-01		
				Документация		
А3			26.058. ПВ. 040.000 ГЧ	Подъемник двухвинтовой с ручным приводом г.п. 2×2,5 т.с. марки 5ВД Габаритный чертеж	1	
				Сборочные единицы		
А4		3	26.058. ПВ. 040. 000	Подъемник двухвинтовой с ручным приводом г.п. 2×2,5 т.с марки 5ВД	1	271

Подп. и дата | Инв. № дубл. | Взам. инв. № | Подп. и дата | Инв. № подл.

Изм.	Лист	№ докум.	Подп.	Дата

3.820.2-57 43ПК.000. 00

Лист 2

Копировал: Пужко формат А4

Напорная сторона

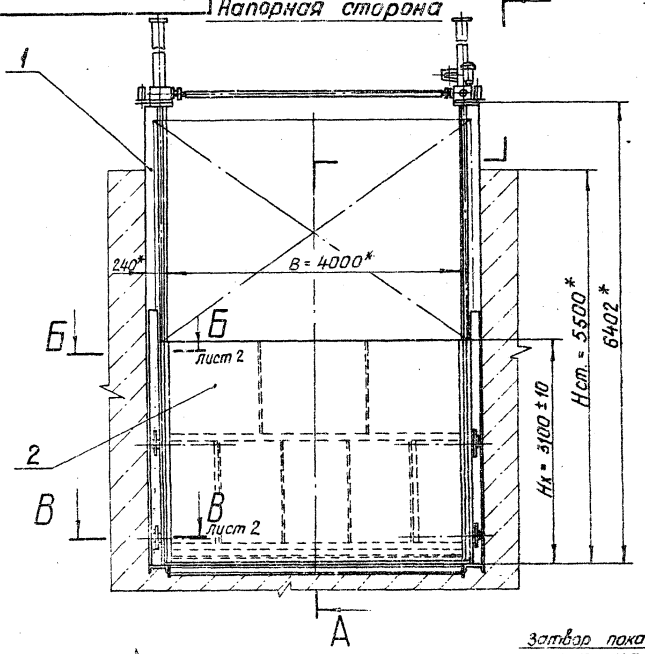

Рис. 1.

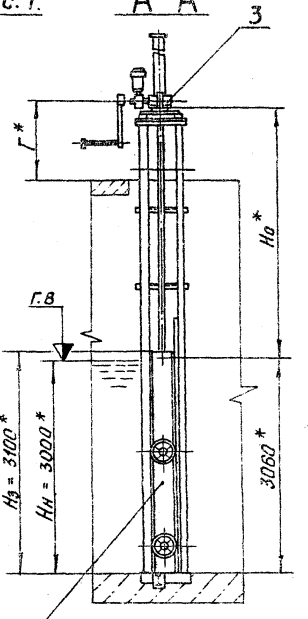

Рис. 2

Остальное – см. рис. 1

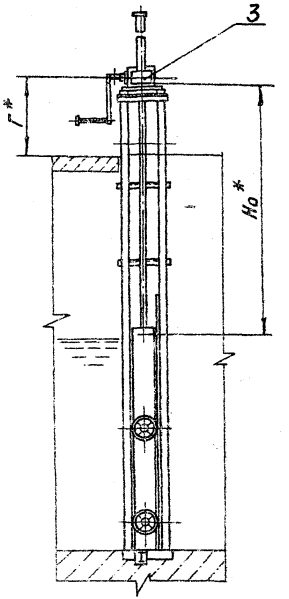

Затвор показан с торца

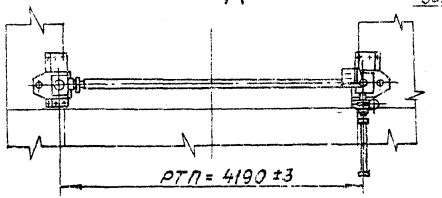

1.* Размеры для справок.

2. Площадь окраски: затвора – 45 м²
закладных частей – 11 м².

3. Площадь очистки поверхности закладных частей, соприкасающейся с бетоном – 22 м².

Таблица 1

Обозначение	Рис	Но. мм	Г, мм	Масса, кг
43ПК.000.00	1	3390	1030	2685
-01	2	3352	992	2675

Изм.	Лист	№ докум.	Подп.	Дата
Разраб.		Кашанова		2.09.
Пров.		Вермул		9.09
Т.контр.		Савгина		13.09
Н.контр.		Мажугин		16.09
Гл.инж. проекта		Яковлева		19.09
Утв.		Филоненко		23.09

3.820.2-57 43ПК.000.00СБ

Затвор поверхностный колесный В-Н=4-3 м
Сборочный чертеж

Лит.	Масса	Масштаб
И	См. табл.	1:35

Лист 1 Листов 2

Копировал: Пугина Формат А3

Инв.№ подл. | Подп. и дата | Взам. инв.№ | Инв.№ дубл. | Подп. и дата

43 ПК.000.00 СБ

Серия 3.820.2-57 Выпуск 5

Б-Б лист 1
м 1:5

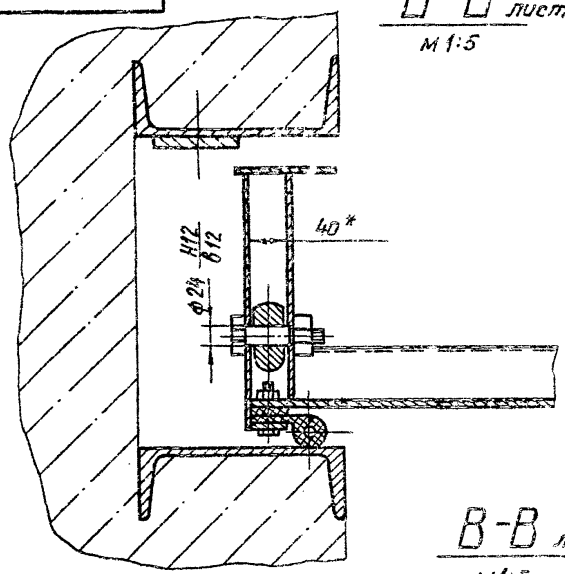

В-В лист 1
м 1:5

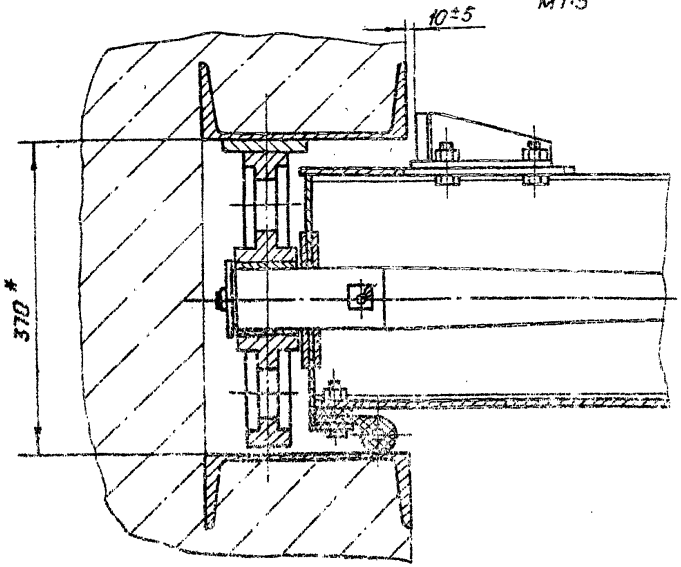

Таблица 2

Характеристика затвора

Тип затвора	колесный
Ширина отверстия в свету, м	В = 4
Расчетный напор, м	Нн = 3
Расстояние от подошвы подъемника до оси проушины опущенного затвора, м	Но см. табл. 1
Полный ход затвора, м	Нх = 3,1
Высота от порога до служебного мостика, м	Нст = 5,5
Расстояние между точками подвеса, м	РТП = 4,19
Расчетное усилие тяговое, тс	Т = 3,6
Расчетное усилие посадочное, тс	П = 0,7

Изм.	Лист	№ докум.	Подп.	Дата
Разраб.		Карнаухова		2.09
Пров.		Вермул		9.09
Т. контр.		Савенко		13.09
Гл. инж. проекта		Мажугин		16.03
Н. контр.		Яковлева		15.09
Утв.		Филоненко		23.09

3.820.2-57 43 ПК.000.00 СБ

Затвор поверхностный колесный В-Н = 4-3 м
Сборочный чертеж

Лит	Масса	Масштаб

Лист 2 | Листов

Копировал Пужко Формат А3

Инв. № подл. | Подп. и дата | Взам. инв. № | Инв. № дубл. | Подп. и дата

№ строки	Наименование	Код ОКП	Обозначение документа на поставку	Поставщик	Куда входит (обозначение)	Количество: на изделие	Количество: в комплекты	Количество: на регулир.	Количество: Всего	Примечание
1										
2	Масленка 2,2 Кд.6		ГОСТ 19853-74		43ПК. 200. 00	4			4	
3										
4	Уплотнение тип II^a		ТУ38-105417-77		43ПК. 200. 00	6,2м			6,2м	
5										
6	Крепежные									
7	изделия									
8										
9	Болт М12-8g х 25.36.029		ГОСТ 7798-70*		43ПК. 200. 00	26			26	
10	М12-8g х 35.36.029				43ПК. 200. 00	29			29	
11	М12-8g х 45.36.029				43ПК. 200. 00	58			58	
12	М12-8g х 60.36.029				43ПК. 200. 00	2			2	
13	М16-8g х 40.36.029				43ПК. 200. 00	8			8	
14	М16-8g х 45.36.029				43ПК. 100. 00	28			28	
15	М16-8g х 60.36.029				43ПК. 100. 00	8			8	
16	Гайка М12-7Н.4.029		ГОСТ 5915-70*		43ПК. 200. 00	115			115	
17	М16-7Н.4.029				43ПК. 200. 00	8			8	
18	М16-7Н.4.029				43ПК. 100. 00	36			36	
19	Шайба 12.65Г.029		ГОСТ 6402-70*		43ПК. 200. 00	8			8	
20	Шайба 16.02.Ст3.029		ГОСТ 10906-78		43ПК. 100. 00	28			28	
21										
22										
23										
24										

Ведомость покупных изделий на подъемник двухвинтовой с ручным приводом г.п. 2×2,5 т.с марки 5ВД. и подъемник двухвинтовой с электроприводом г.п. 2×2.5 тс марки 5ЭВД приведена в соответствующих выпусках 4,11 серия 3.820.2-44

Инв.№ подл. | Подп. и дата | Взам. инв.№ | Инв.№ дубл. | Подп. и дата

Изм.	Лист	№ докум.	Подп.	Дата
Разраб.		Яковлева		2.09
Пров.		Вермул		4.09
ГИП		Мажугин		16.09
Н.контр.		Корнюхова		19.09
Утв.		Филоненко		23.09

3.820.2-57 43ПК. 000.00ВП

Затвор поверхностный колесный В-Н=4-3 м

Ведомость покупных изделий

Лит.	Лист	Листов
И		1

Копировал: Пужко

Формат А3

Серия 3.820.2-57 Выпуск 5

Формат	Зона	Поз.	Обозначение	Наименование	Кол.	Примечание
				Документация		
А3			43ПК. 100. 00 СБ	Сборочный чертеж		
				Сборочные единицы		
А4		1	43ПК. 110. 00	Стойка пазовая	1	396.2
		2	43ПК. 110. 00-01	Стойка пазовая	1	396.2
А4		3	43ПК. 120. 00	Марка донная	1	62.6
				Детали		
А4		4	43ПК. 100. 01	Уголок	12	2.6
А4		5	43ПК. 100. 02	Основание	2	27.4
				Стандартные изделия		
				Болты ГОСТ 7798-70*		
		6		М16-8g х 50.36. 029	28	
		7		М16-8g х 60.36. 029	8	
		8		Гайка М16-7Н. 4. 029		
				ГОСТ 5915-70*	36	

Изм.	Лист	№ докум.	Подп.	Дата
Разраб.		Карпухова		2.09
Пров.		Вермул		9.09
ГИП		Мажугин		16.09
Н. контр.		Савенко		19.09
Утв.		Филоненко		23.09

43ПК.100 00

Закладные части

Лит.	Лист	Листов
Н	1	2

Копировал: Пужко Формат А4

Инв. № подл. | Подп. и дата | Взам. инв. № | Инв. № дубл. | Подп. и дата

Формат	Зона	Поз.	Обозначение	Наименование	Кол.	Примечание
		9		Шайба 16.02.Ст3.029		
				ГОСТ 10906-78	28	

Изм.	Лист	№ докум.	Подп.	Дата

3.820.2-57 43ПК.100.00

Лист 2

Копировал: Пужко Формат А4

Инв. № подл. | Подп. и дата | Взам. инв. № | Инв. № дубл. | Подп. и дата

43ПК.100.00 СБ

Выпуск 5

Серия 3.820.2-57

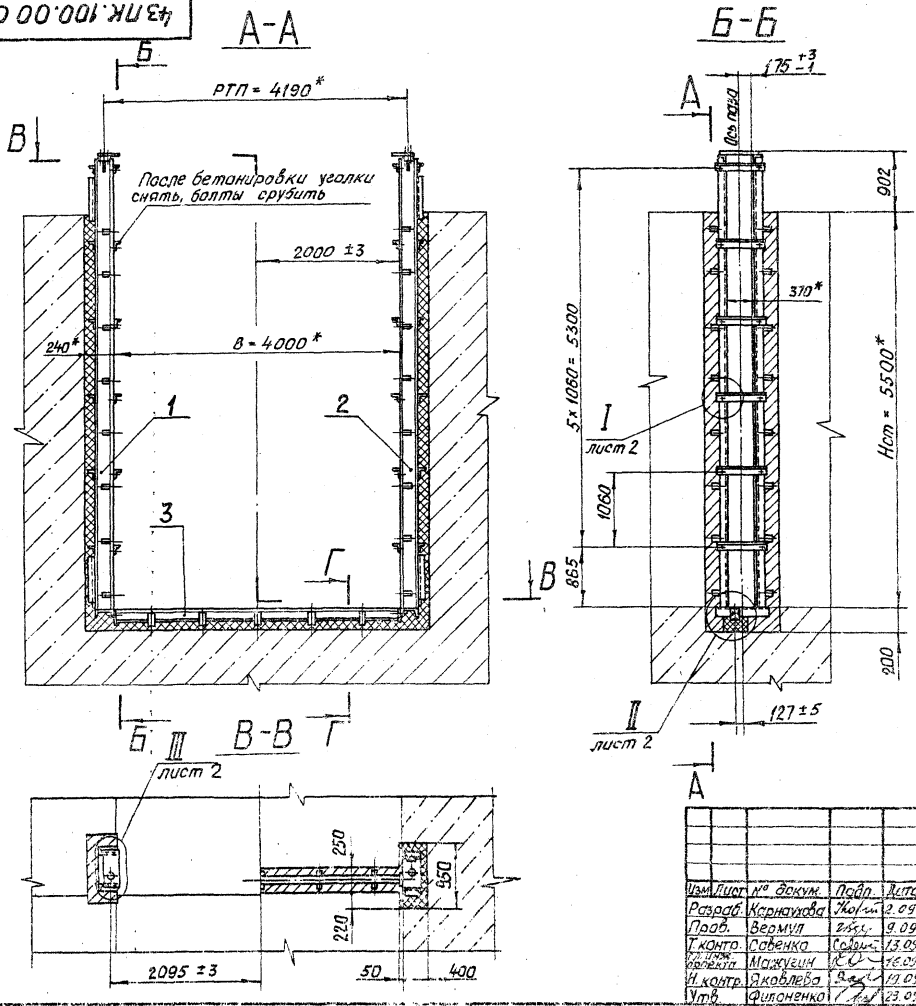

Вид на штрабной бетон

Штрабной бетон в разрезе

Г-Г

М 1:5

Штрабной бетон не показан

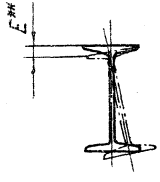

1.* Размеры для справок.

2.** Винтообразность Е марки донной не более ±3 мм.

3. Превышение одного конца марки донной над другим не более 1 мм.

4. Неуказанные предельные отклонения размеров $\pm\frac{IT16}{2}$.

5. Электроды АНО-5-4,0-2 ГОСТ 9466-75.

Изм.	Лист	№ докум.	Подп.	Дата
Разраб.		Карнаухова		2.09
Пров.		Вермул		9.09
Т.контр.		Савенко		13.09
Гл. инж. проекта		Мажугин		16.09
Н.контр.		Яковлева		19.09
Утв.		Филоненко		23.09

3.820.2-57 43ПК.100.00 СБ

Закладные части

Сборочный чертеж

Лит.	Масса	Масштаб
Н	948	1:50

Лист 1 Листов 2

Копировал: Пужко

Формат А3

Инв. № подл. | Подп. и дата | Взам. инв. № | Инв. № дубл. | Подп. и дата

43ПК. 100. 00 СБ

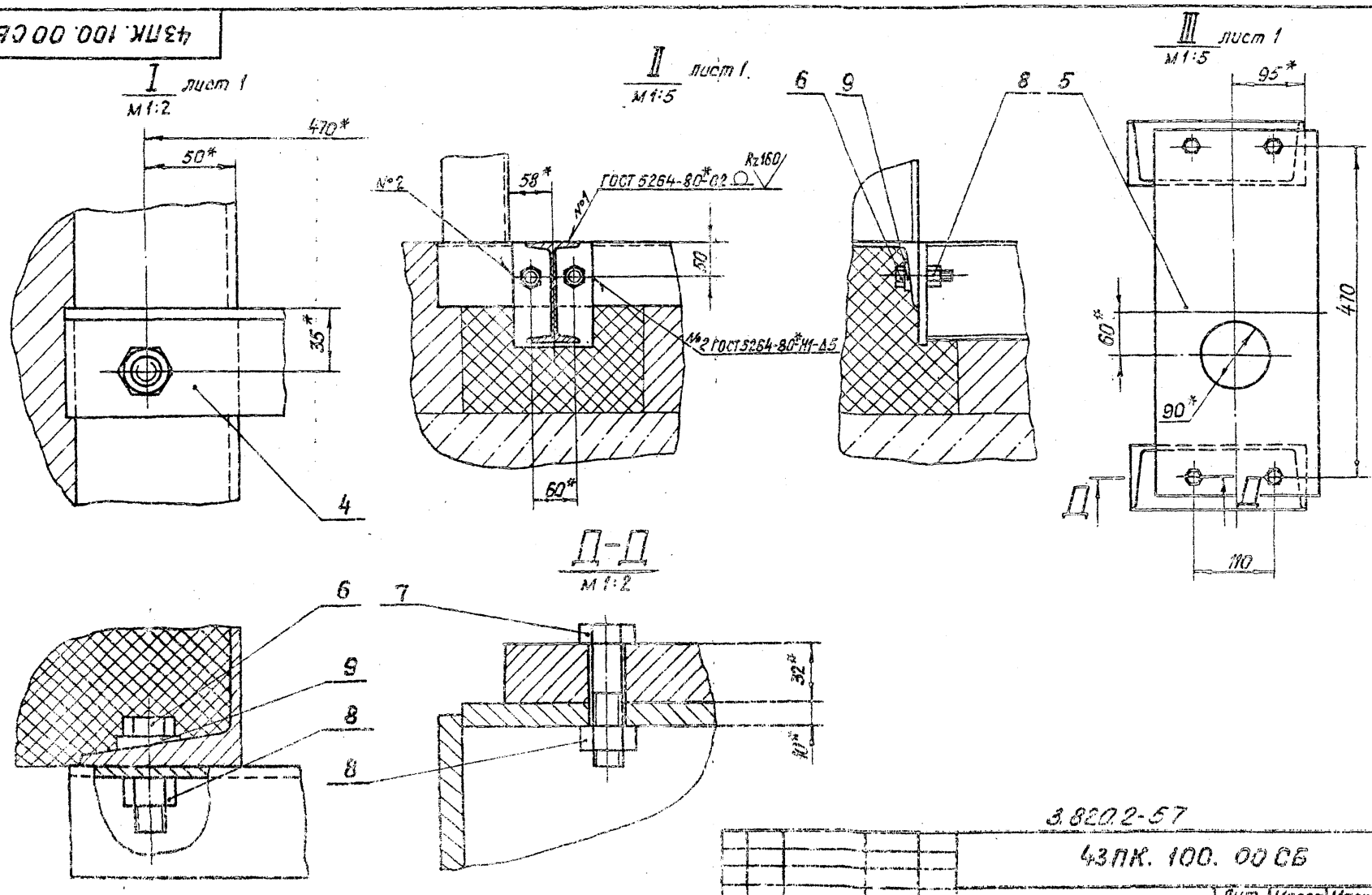

3.820.2-57

				43ПК. 100. 00 СБ		
Изм. Лист	№ докум.	Подп.	Дата	Закладные части	Лит.	Масса	Масштаб
Разраб.	Карпенкова		2.07				
Пров.	Вермул		9.07	Сборочный чертеж	Лист 2	Листов	
Т.контр.	Савенко		13.07				
Н.инж. проекта	Мажугин		16.07				
Н.контр.	Яковлева		19.07				
Утв.	Филоненко		23.07				

Копировала: Пужко

Формат А3

Серия 3.820.2-57 Выпуск 5

Взам. инв. № | Инв. № дубл. | Подп. и дата

2027-05

Серия 3.820.2-57 Выпуск 5

Формат	Зона	Поз.	Обозначение	Наименование	Кол.	Примечание
				Документация		
А3			43 ПК. 110. 00 СБ	Сборочный чертеж		
				Детали		
БЧ		1	43 ПК. 110. 01	Стойка		
				Швеллер 24 ГОСТ 8240-72* / ВСт3пс5 ГОСТ 535-79*		
				L = 6365	2	152,8 кг
БЧ		2	43 ПК. 110. 02	Порог		
				Швеллер 24 ГОСТ 8240-72* / ВСт3пс5 ГОСТ 535-79*		
				L = 570	1	13,7 кг
БЧ		3	43 ПК. 110. 03	Раскос		
				Уголок 63×63×5-Б-ГОСТ 8509-79* / ВСт3пс5 ГОСТ 535-79*		
				L = 900	2	4,3 кг
БЧ		4	43 ПК. 110. 04	Поперечина		
				Уголок 63×63×5-Б-ГОСТ 8509-72* / ВСт3пс5 ГОСТ 535-79*		
				L = 570	6	2,8 кг
БЧ		5	43 ПК. 110. 05	Усиление		
				Полоса Б-2-10×100 ГОСТ 103-76* / ВСт3пс5 ГОСТ 535-79*		
				L = 4800	1	37,7 кг

Подп. и дата | Инв. № дубл. | Взам. инв. № | Подп. и дата | Инв. № подл.

Изм.	Лист	№ докум.	Подп.	Дата
Разраб.		Карнаухова	[signature]	2.09
Пров.		Вермул	[signature]	9.09
ГИП		Мажугин	[signature]	16.09
Н. контр.		Яковлева	[signature]	19.09
Утв.		Филоненко	[signature]	23.09

43 ПК. 110. 00

Стойка пазовая

Лит.	Лист	Листов
И	1	2

Копировал: [illegible] Формат А4

Формат	Зона	Поз.	Обозначение	Наименование	Кол.	Примечание
БЧ		6	43 ПК. 110. 06	Полка		
				Лист Б-ПН-НО-10 ГОСТ 19903-74* / ВСт3пс5 ГОСТ 14637-79		
				85 × 226	2	1,5 кг
БЧ		7	43 ПК. 110. 07	Ребро		
				Лист Б-ПН-НО-10 ГОСТ 19903-74* / ВСт3пс5 ГОСТ 14637-79		
				85 × 130	2	0,6 кг
БЧ		8	43 ПК. 110. 08	Анкер		
				Полоса Б-2-6×50 ГОСТ 103-76* / ВСт.3пс5 ГОСТ 535-79*		
				L = 240	16	0,6 кг

Подп. и дата | Инв. № дубл. | Взам. инв. № | Подп. и дата | Инв. № подл.

Изм.	Лист	№ докум.	Подп.	Дата

3.820.2-57 43 ПК. 110. 00

Лист 2

Копировал: Пужко Формат А4

43ПК. 110.00 СБ

43ПК. 110.00 – изображено
43ПК. 110-00-01 – зеркальное отражение

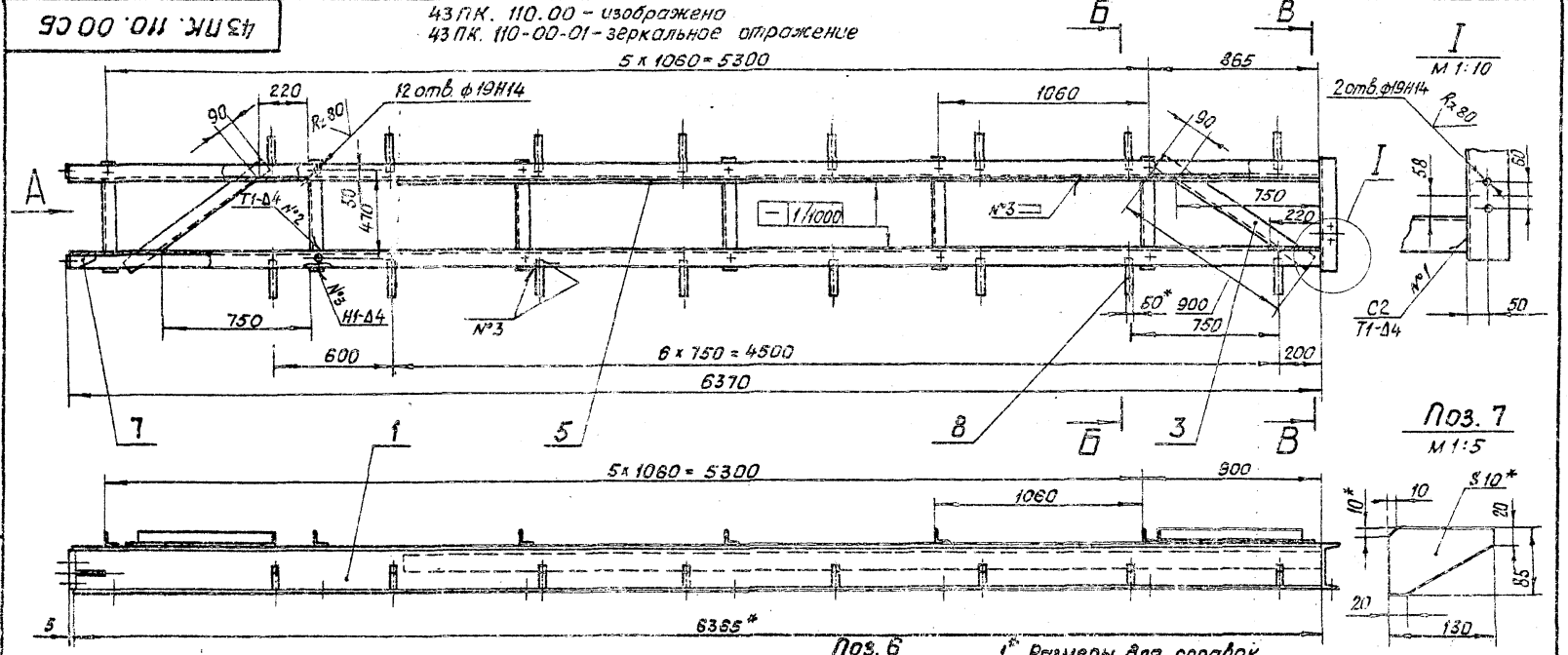

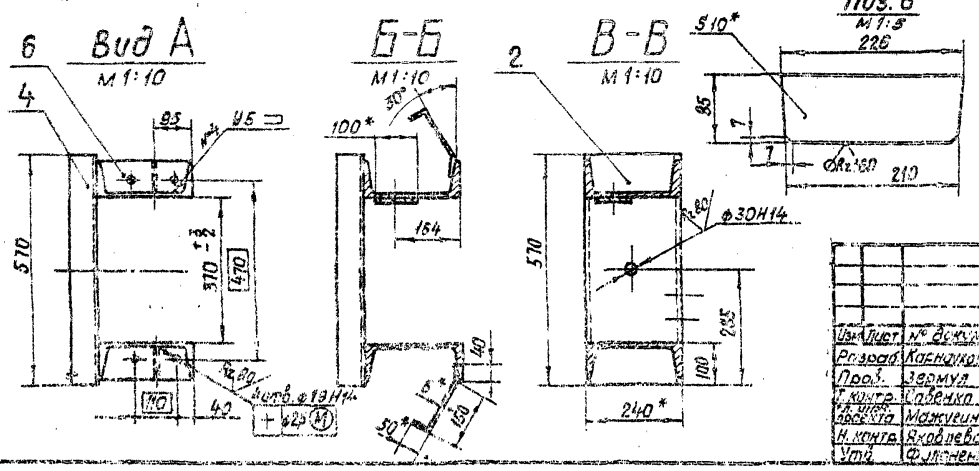

1.* Размеры для справок.
2. Винтообразность стойки пазовой, измеряемая по концам, не более ± 2 мм.
3. Неуказанные предельные отклонения размеров ± 3Т16/2
4. Сварка электродуговая в углекислом газе ГОСТ 14771-76.*
5. Сварку вести швом Т3-Δ4 по периметру прилегания свариваемых деталей, кроме швов, указанных на чертеже.
6. Проволока 30В-08А по ГОСТ 2246-70.*

Изм.	Лист	№ докум.	Подп.	Дата	3.820.2-57 43ПК. 110.00 СБ			
Разраб.		Карнаухов		2.09	Стойка пазовая	Лит.	Масса	Масштаб
Пров.		Зермуд		9.09	Сборочный чертеж	И	395.2	1:20
Т. контр.		Савенко		13.09		Лист	Листов 1	
Гл. инж. проекта		Мажугин		16.09				
Н. контр.		Яковлев		19.09				
Утв.		Филоненко		23.09				

Копировал: Пужко Формат А3

Серия 3.820.2-57 Выпуск 5

Инв. № подл. | Подп. и дата | Взам. инв. № | Инв. № дубл. | Подп. и дата

Формат	Зона	Поз.	Обозначение	Наименование	Кол.	Примечание
				Документация		
			43 ПК. 120. 00 СБ	Сборочный чертеж		
				Детали		
Б4		1	43 ПК. 120. 01	Порог		
				Двутавр 14 ГОСТ 8239-72* / Вст3пс5 ГОСТ 535-79*		
				L = 3984	1	54.6кг
Б4		2	43 ПК. 120. 02	Косынка		
				Лист Б-ПН-НО-8 ГОСТ 19903-74* / Вст3пс5 ГОСТ 14637-79		
				110 × 145	2	1кг
Б4		3	43 ПК. 120. 03	Анкер		
				Полоса Б-2 6×50 ГОСТ 103-76* / Вст3пс5 ГОСТ 535-79*		
				L = 240	10	0,6кг

Подп. и дата | Инв. № подл. | Взам. инв. № | Инв. № дубл. | Подп. и дата

Изм.	Лист	№ докум.	Подп.	Дата
Разраб.		Собенко		2.09
Пров.		Вермул		9.09
ГИП		Мажуйчик		16.09
Н. контр.		Мышкин		19.09
Утв.		Сыромятников		23.09

43 ПК. 120. 00

Марка донная

Лит.	Лист	Листов
А1		1

Копировал: Формат А4

Формат	Зона	Поз.	Обозначение	Наименование	Кол.	Примечание

Подп. и дата | Инв. № подл. | Взам. инв. № | Инв. № дубл. | Подп. и дата

Изм.	Лист	№ докум.	Подп.	Дата

3.820.2-57

Лист

Копировал: Формат А4

43ПК. 120.00 СБ

Выпуск 5

Серия 3.820.2-57

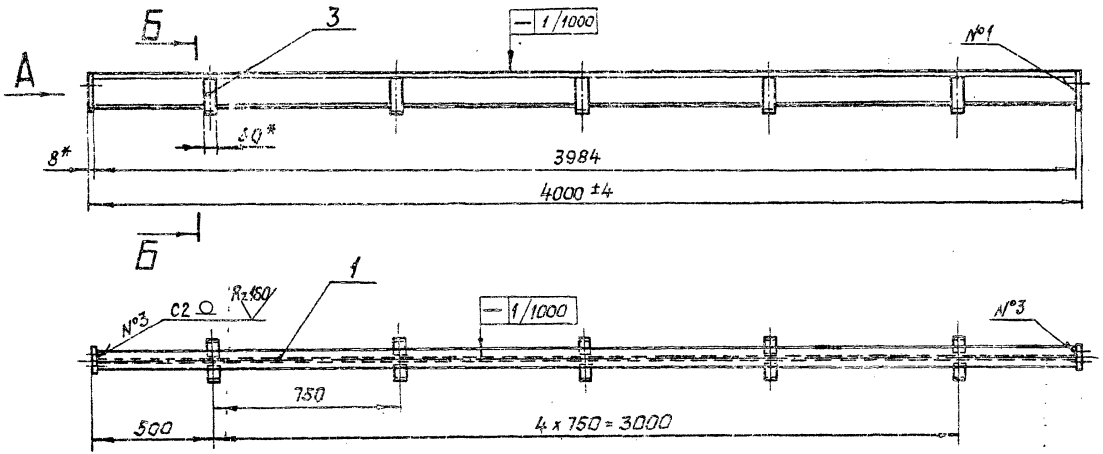

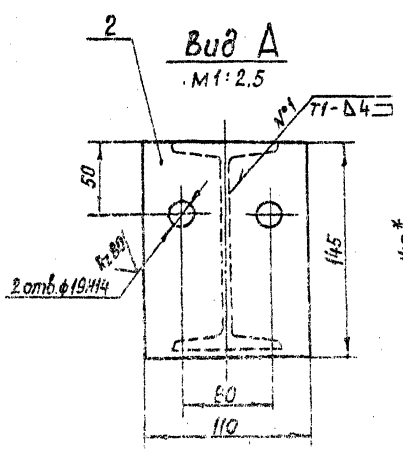

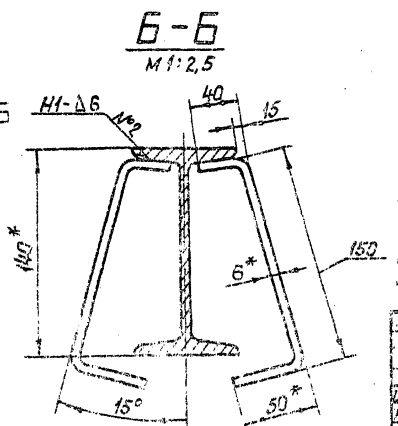

1.* Размеры для справок.

2. Винтообразность, измеренная по концам марки донной, не более 3 мм.

3. Неуказанные предельные отклонения размеров $\pm \frac{IT16}{2}$.

4. Сварка дуговая в углекислом газе ГОСТ 14771-76.*

5. Проволока 30В-08А ГОСТ 2246-70 *

					3.820.2-57 43ПК. 120.00 СБ			
Изм.	Лист	№ докум.	Подп.	Дата	Марка донная	Лит.	Масса	Масштаб
Разраб.		Давенко		2.09	Сборочный чертеж	Н	62,5	1:15
Пров.		Вермул		9.09		Лист	Листов 1	
Т. контр.		Карнаухова		13.09				
Гл. инж. проекта		Мажугин		16.09				
Н. контр.		Мышкин		19.09				
Утв.		Филоненко		23.09				

Копировал: Пужко

формат А3

43 ПК. 100. 01

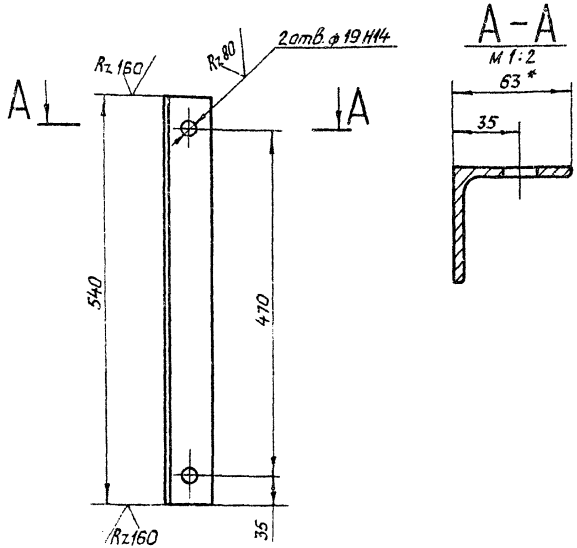

1.* Размер для справок.
2. Неуказанные предельные отклонения размеров $\pm \frac{JT16}{2}$

				43 ПК. 100. 01		
Изм.	Лист	№ докум.	Подп.	Дата	Уголок	Лит. / Масса / Масштаб: Н / 2.6 / 1:5
Разраб.		Карапухова		9.09		Лист / Листов 1
Пров.		Вермул		9.09		
Т. контр.		Савенко		13.09		
Гл. инж. проекта		Мажувин		16.09		
Н. контр.		Я.кавлева		19.09	Уголок 63х63х5-Б-ГОСТ 8509-72* ВСт3пс5	
Утв.		Филимонов		23.09		

Копировал: Формат А4

43 ПК. 100. 02

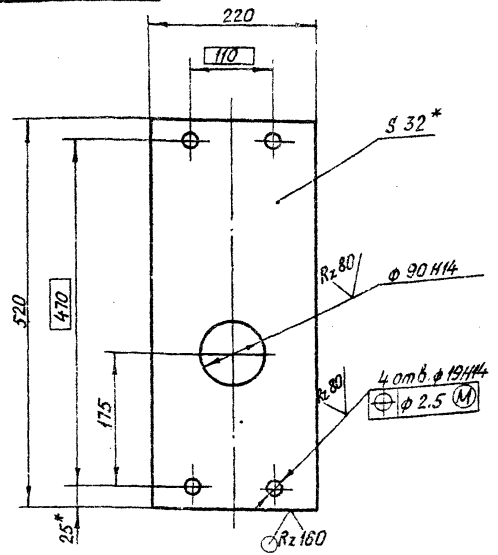

1.* Размер для справок
2. Неуказанные предельные отклонения размеров $\pm \frac{JT16}{2}$

				3.820.2-57	43 ПК. 100. 02	
Изм.	Лист	№ докум.	Подп.	Дата	Основание	Лит. / Масса / Масштаб: Н / 27.4 / 1:5
Разраб.		Карапухова		9.09		Лист / Листов 1
Пров.		Вермул		9.09		
Т. контр.		Савенко		13.09		
Гл. инж. проекта		Мажувин		16.09		
Н. контр.		Я.кавлева		19.09	5-ПН-40.32 ГОСТ 19903-74* ВСт3пс5 ГОСТ 14637-79	
Утв.		Филимонов		23.09		

Копировал: Формат А4

Подп. и дата | Инв. № подл. | Взам. инв. № | Инв. № дубл. | Подп. и дата

2027-05

Серия 3820.2-57 Выпуск 5

Формат	Зона	Поз.	Обозначение	Наименование	Кол.	Примечание
				Документация		
А3			43ПК. 200. 00СБ	Сборочный чертеж		
				Сборочные единицы		
А4		1	43ПК. 210. 00	Металлоконструкция	1	1208.4
А4		2	43ПК. 220. 00	Отбой торцовый	2	3.5
				Детали		
А3		3	43ПК. 200. 01	Полоса	1	5.8
		4	43ПК. 200. 01-01	Полоса	1	5.8
А3		5	43ПК. 200. 02	Уголок прижимной	1	20.1
А3		6	43ПК. 200. 03	Ось	4	22.3
А4		7	43ПК. 200. 04	Колесо	4	18.2
А4		8	43ПК. 200. 05	Втулка	4	0.7
А4		9	43ПК. 200. 06	Шайба торцовая	4	0.4
А4		10	43ПК. 200. 07	Шайба стопорная	4	0.015
А4		11	43ПК. 200. 08	Подшипник	8	1
А4		12	43ПК. 200. 09	Подшипник	4	0.9
А4		13	43ПК. 200. 10	Оседержатель	4	0.15
А4		14	43ПК. 200. 11	Пробка	4	0.005
БЧ		15	43ПК. 200. 12	Уплотнение боковое		
				Уплотнение тип II а		
				ТУ38-105417-77		

Подп. и дата | Инв. № дубл. | Взам. инв. № | Подп. и дата | Инв. № подл.

Изм.	Лист	№ докум.	Подп.	Дата
Разраб.		Карнаухово		2.09
Пров.		Вергуль		9.09
ГИП		Мажугин		16.09
Н. контр.		Яковлева		19.09
Утв.		Филоненко		23.09

43ПК. 200. 00

Затвор

Лит.	Лист	Листов
К	1	2

Копировал: Пужко Формат А4

Формат	Зона	Поз.	Обозначение	Наименование	Кол.	Примечание
				L = 3100	2	5.8 кг
БЧ		16	43ПК. 200. 13	Уплотнение донное		
				Пластина I, лист		
				ТМКЩ-С-10×80×4230		
				ГОСТ 7338-77*	1	5.8 кг
БЧ		17	43ПК. 200. 14	Подкладка		
				Пластина I, лист,		
				ТМКЩ-С-10×45×3100		
				ГОСТ 7338-77*	2	2.4 кг
БЧ		18	43ПК. 200. 15	Подкладка		
				Пластина I, лист,		
				ТМКЩ-С-6×45×70		
				ГОСТ 7338-77*	2	0.03 кг
				Стандартные изделия		
				Болты ГОСТ 7798-70*		
		19		М12-8g×25.36.029	26	
		20		М12-8g×35.36.029	29	
		21		М12-8g×45.36.029	58	
		22		М12-8g×60.36.029	2	
		23		М16-8g×40.36.029	8	
				Гайки ГОСТ 5915-70*		
		24		М12-7Н.4.029	99	
		25		М16-7Н.4.029	8	
		26		Шайба 12.65Г.029		
				ГОСТ 6402-70*	8	
		27		Масленка 2.2 Кд.6		
				ГОСТ 19853-74	4	

Подп. и дата | Инв. № дубл. | Взам. инв. № | Подп. и дата | Инв. № подл.

Изм.	Лист	№ докум.	Подп.	Дата

3820.2-57 43ПК. 200. 00

Лист 2

Копировал: Пужко Формат А4

43ПК. 200. 00СБ

Серия 3.820.2-57 Выпуск 5

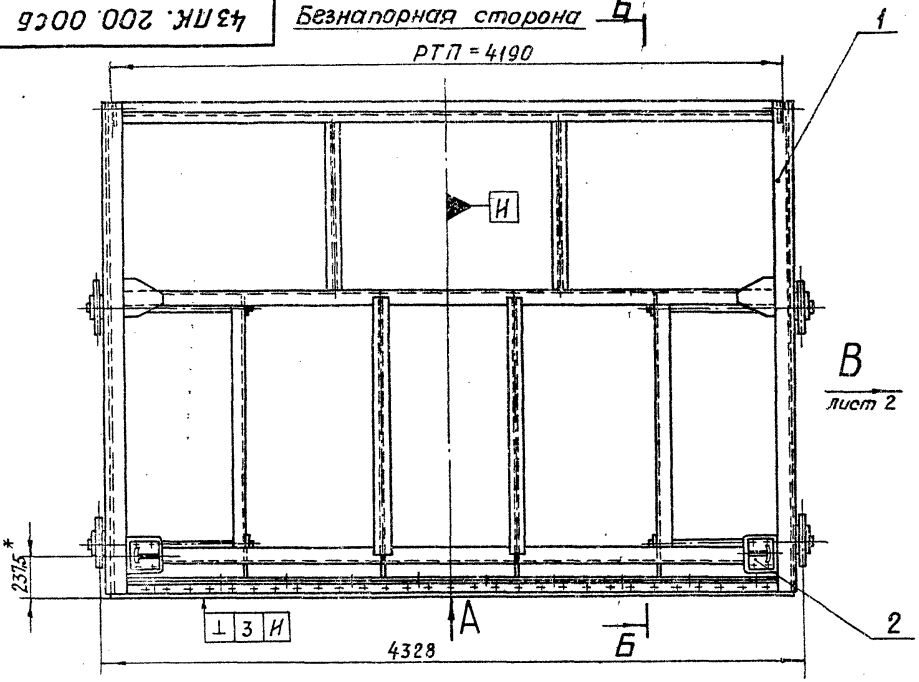

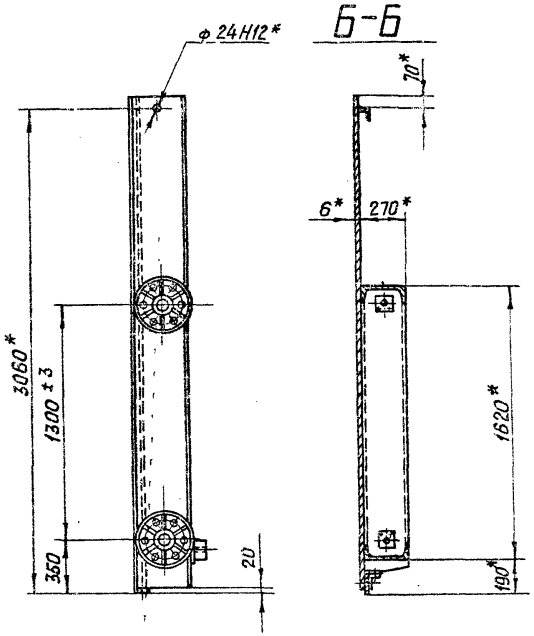

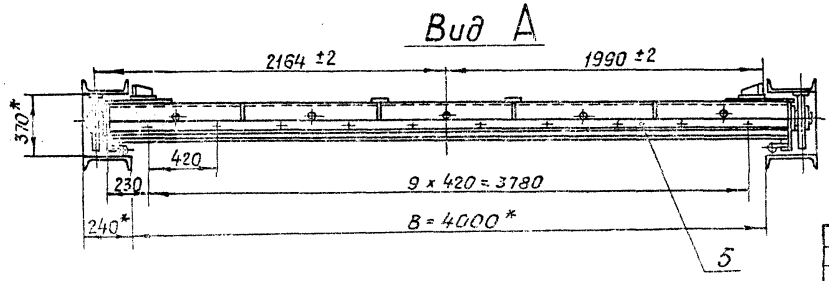

1.* Размеры для справок.

2. Отклонения четвертого колеса от плоскости, касающейся трех других колес, не более 4 мм.

3. Тангенс угла геометрической оси вращения колеса к горизонтальной оси затвора ± 0,003.

4. Неуказанные предельные отклонения размеров $\pm \frac{JT16}{2}$.

5. Проволока 3Св-08А ГОСТ 2246-70.*

Изм	Лист	№ докум.	Подп.	Дата
Разраб.		Карнаухова		2.09
Пров.		Вермул		9.09
Т.контр.		Савенко		13.09
Гл. инж. проекта		Мажугин		16.09
Н.контр.		Яковлева		19.09
Утв.		Филоненко		23.09

3.820.2-57 43ПК. 200. 00СБ

Затвор
Сборочный чертеж

Лит.	Масса	Масштаб
И	1456	1:25

Лист 1 Листов 3

Инв. № подл. | Подп. и дата | Взам. инв. № | Инв. № дубл. | Подп. и дата

Копировал: Лужко Формат А3

43 ПК. 200. 00 СБ

Серия 3820.2-57 Выпуск 5

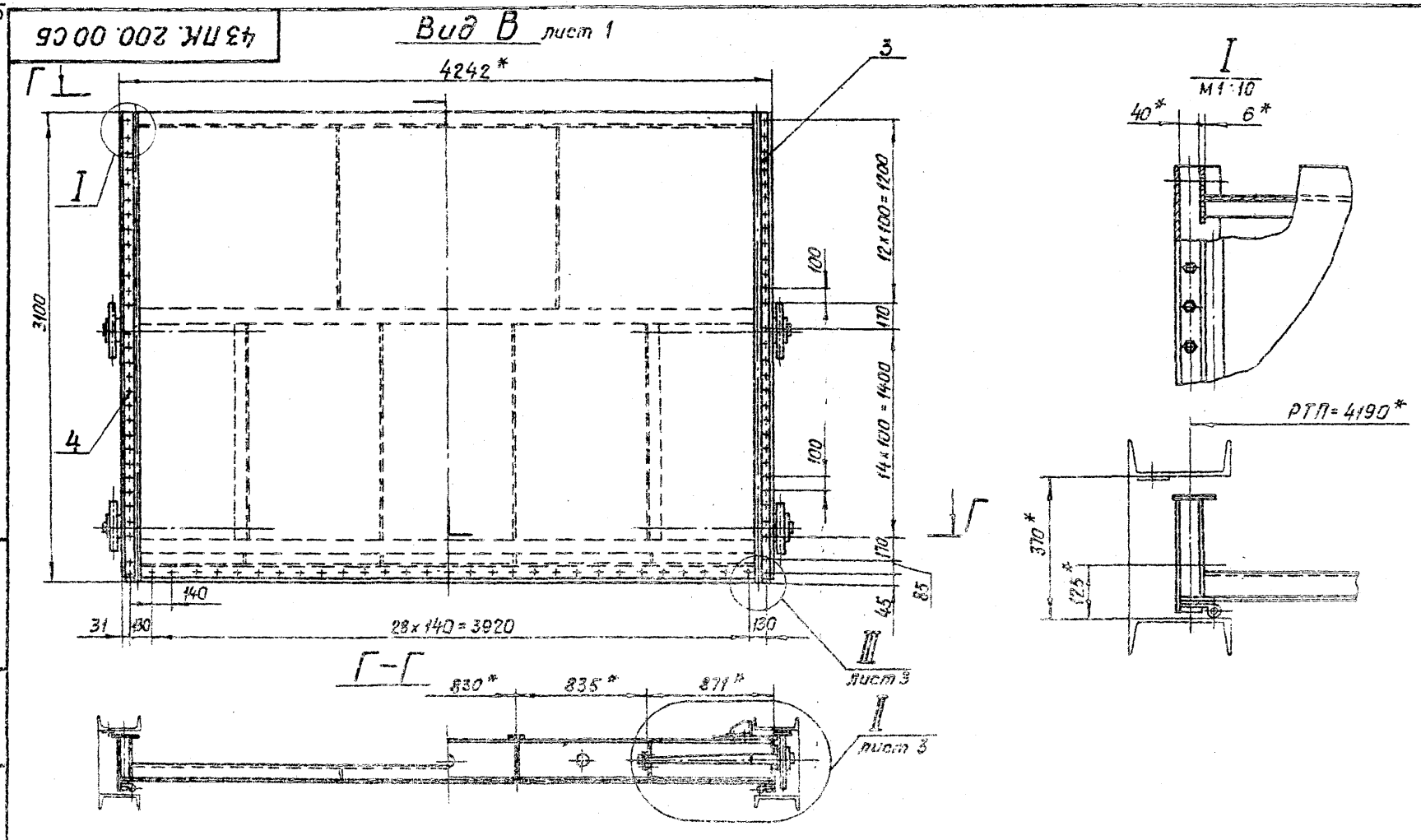

Изм.	Лист	№ докум.	Подп.	Дата
Разраб.		Карчахова		2.09
Пров.		Вермул		9.09
Т. контр.		Савенко		13.09
Гл. инж. проекта		Мансуцин		16.09
Н. контр.		Яковлева		19.09
Утв.		Филоненко		23.09

3820.2-57 43ПК. 200. 00 СБ

Затвор

Сборочный чертеж

Лит.	Масса	Масштаб

Лист 2 | Листов

Копировал: Пужко

Формат А3

Инв. № подл. | Подп. и дата | Взам. инв. № | Инв. № дубл. | Подп. и дата

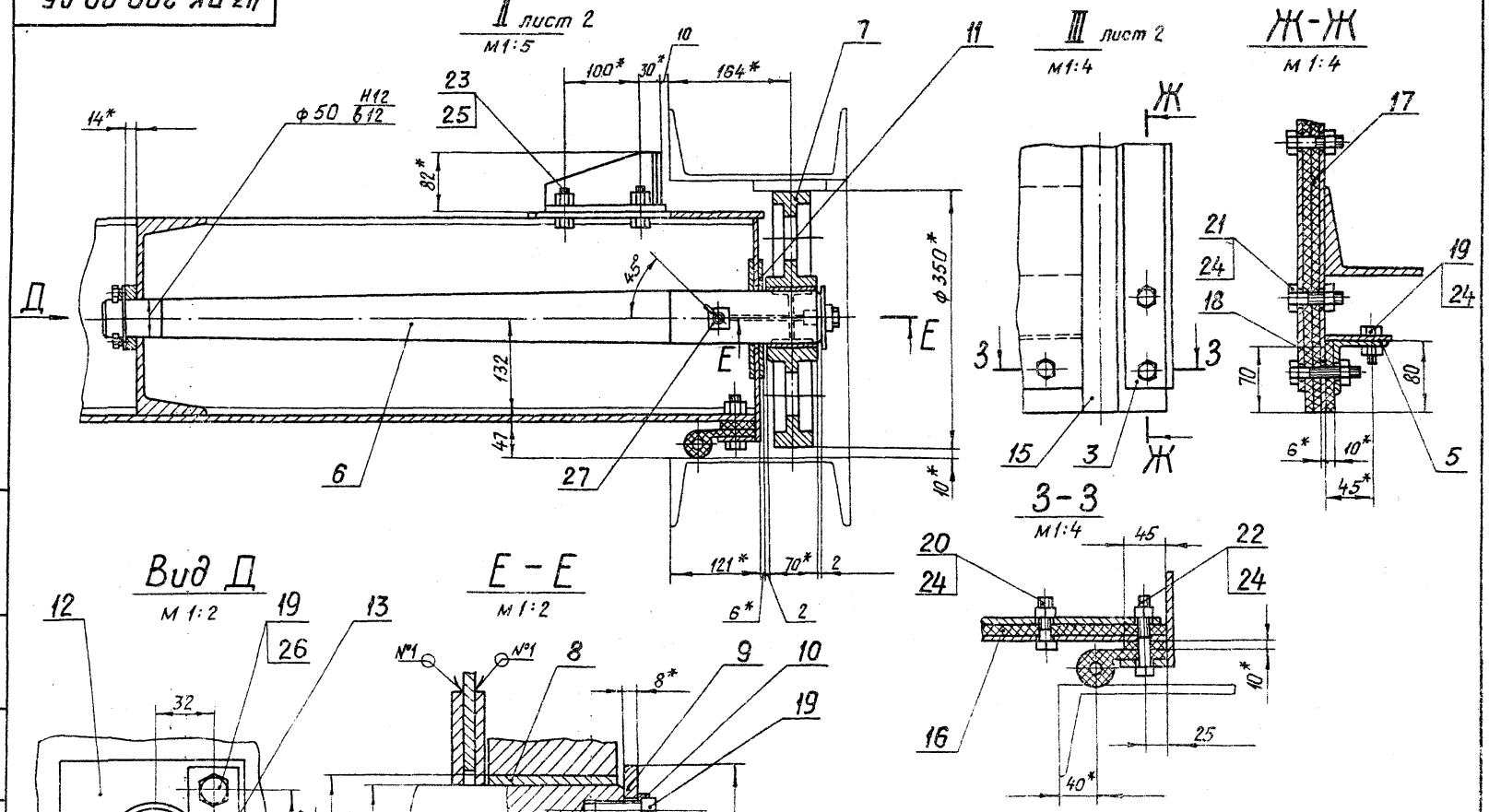

						3.820.2-57 43ПК.200.00СБ	
Изм.	Лист	№ докум.	Подп.	Дата			
Разраб.		Карнаухова		2.09	Затвор	Лит.	Масса	Масштаб
Пров.		Вермул		9.09				
Т. контр.		Савенко		13.09	Сборочный чертеж		Лист 3	Листов 5
Гл. инж. проекта		Мажугин		16.09				
Н. контр.		Акрилева		19.09				
Утв.		Филоненко		23.09				

Копировал: Пужко

Формат А3

Инв.№ подл. | Подп. и дата | Взам. инв.№ | Инв.№ дубл. | Подп. и дата

2027-05

Серия 3.820.2-57 Выпуск 5

Формат	Зона	Поз.	Обозначение	Наименование	Кол.	Примечание
				Документация		
А3			43ПК. 210. 00 СБ	Сборочный чертеж		
				Детали		
А3		1	43ПК. 210. 01	Обшивка	1	
А4		2	43ПК. 210. 02	Вертикаль крайняя	2	
А4		3	43ПК. 210. 03	Вертикаль	2	
А4		4	43ПК. 210. 04	Вертикаль	2	
А4		5	43ПК. 210. 05	Вертикаль	2	
А4		6	43ПК. 210. 06	Ригель	1	
А4		7	43ПК. 210. 07	Полоса	1	
А4		8	43ПК. 210. 08	Проушина	2	
А4		9	43ПК. 210. 09	Накладка	2	
БЧ		10	43ПК. 210. 10	Ригель		
				Швеллер 27-ГОСТ 8240-72* / ВСт3пс5 ГОСТ 535-79*		
				L = 4230	1	117.2кг
БЧ		11	43ПК. 210. 11	Накладка		
				Лист Б-ПН-НО-8 ГОСТ 19903-74* / ВСт3пс5 ГОСТ 14637-79*		
				240 x 240	2	2.8кг
БЧ		12	43ПК. 210. 12	Ребро		
				Лист Б-ПН-НО-6 ГОСТ 19903-74* / ВСт3пс5 ГОСТ 14637-79*		

Подп. и дата | Инв. № дубл. | Взам. инв. № | Подп. и дата | Инв. № подл.

Изм.	Лист	№ докум.	Подп.	Дата
Разраб.		Карнаухов		2.09
Пров.		Вермул		9.09
ГИП		Мажугин		16.09
Н.контр.		Савенко		19.09
Утв.		Филоненко		23.09

43ПК. 210. 00

Металлоконструкция

Лит.	Лист	Листов
И	1	2

Копировал: Пужко Формат А4

Формат	Зона	Поз.	Обозначение	Наименование	Кол.	Примечание
				104 x 270	4	1кг
БЧ		13	43ПК. 210. 13	Обвязка крайняя		
				Полоса Б-2-8x120 ГОСТ 103-76* / ВСт3пс5 ГОСТ 535-79*		
				L=3080	2	23.2кг
БЧ		14	43ПК. 210. 14	Обвязка		
				Полоса Б-2-8x100 ГОСТ 103-76* / ВСт3пс5 ГОСТ 535-79*		
				L = 1550	2	9.7кг
БЧ		15	43ПК. 210. 15	Обвязка		
				Полоса Б-2-8x100 ГОСТ 103-76* / ВСт3пс5 ГОСТ 535-79*		
				L = 1172	2	7.5кг
БЧ		16	43ПК. 210. 15	Стрингер		
				Уголок 63x63x5-5-ГОСТ 8509-78* / ВСт3пс5 ГОСТ 535-79*		
				L = 4138	1	19.9кг

Подп. и дата | Инв. № дубл. | Взам. инв. № | Подп. и дата | Инв. № подл.

Изм.	Лист	№ докум.	Подп.	Дата

3820.2-57 43ПК. 210. 00

Лист 2

Копировал: Пужко Формат А4

43ПК.210.00СБ

Серия 3.820.2-57 Выпуск 5

Безнапорная сторона

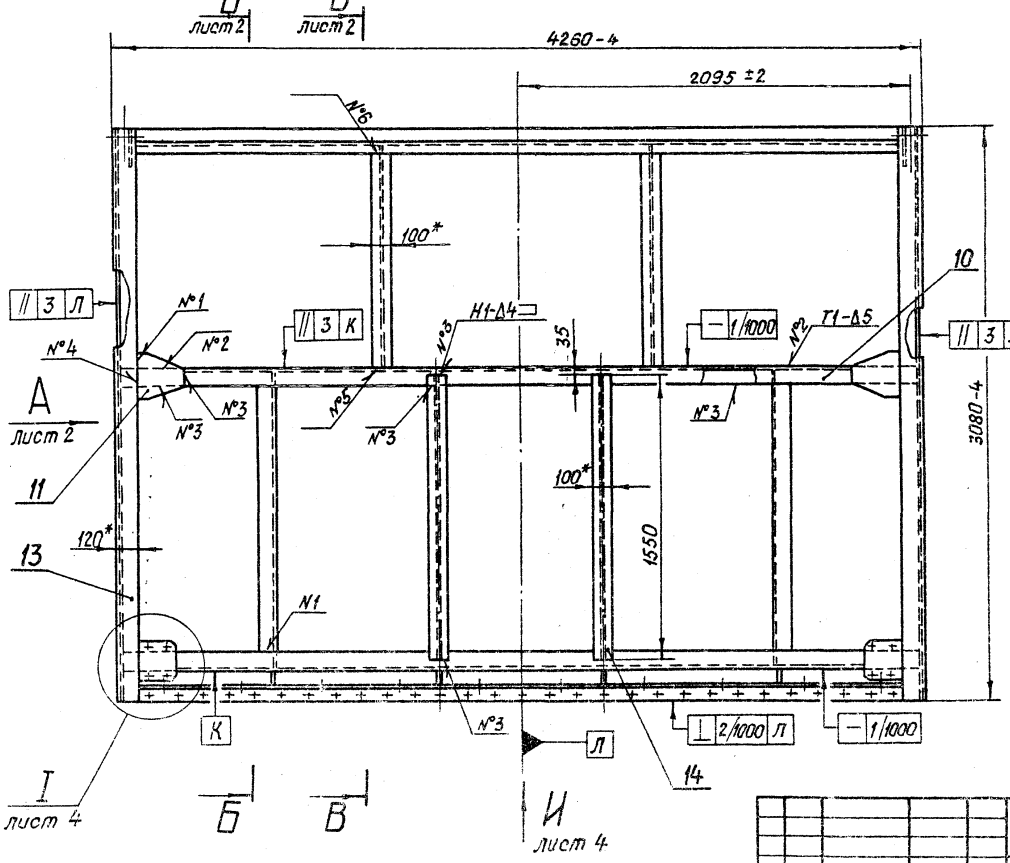

1. * Размеры для справок.
2. Разность длин диагоналей Н не более 5 мм.
3. Стрела кривизны обшивки и ригелей в горизонтальной плоскости (только в напорную сторону) 2,5 мм, в вертикальной плоскости 3 мм.
4. Винтообразность уплотняющего контура, измеряемая по центрам отверстий под болты, крепящие уплотнение 4 мм.
5. Неуказанные предельные отклонения размеров $\pm \frac{IT16}{2}$.
6. Сварные швы выполнять электродуговой сваркой в углекислом газе по ГОСТ 14771-76.*
7. Сварку вести швом Т3-Δ4 по периметру прилегания свариваемых деталей, кроме швов, указанных на чертеже.
8. Проволока Св-08А по ГОСТ 2246-70.*

					3.820.2-57 43ПК.210.00СБ		
Изм.	Лист	№ докум.	Подп.	Дата	Металлоконструкция	Лит.	Масса	Масштаб
Разраб.		Карнаухова		2.09		Н	1208,4	1:20
Пров.		Вермул		9.09	Сборочный чертеж			
Т.контр.		Сабенко		11.09		Лист 1	Листов 5	
Гл. инж. проекта		Мажугин		16.09				
Н. контр.		Яковлева		19.09				
Утв.		Филоненко		23.09				

Копировал: Пуэска

Формат А3

Инв. № подл. | Подп. и дата | Взам. инв. № | Инв. № дубл. | Подп. и дата

4ЗПК.210.00СБ

Серия 3.820.2-57 Выпуск 5

Вид А лист 1

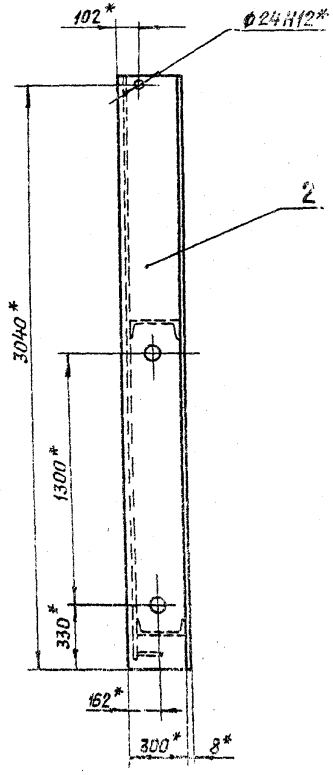

Б-Б лист 1

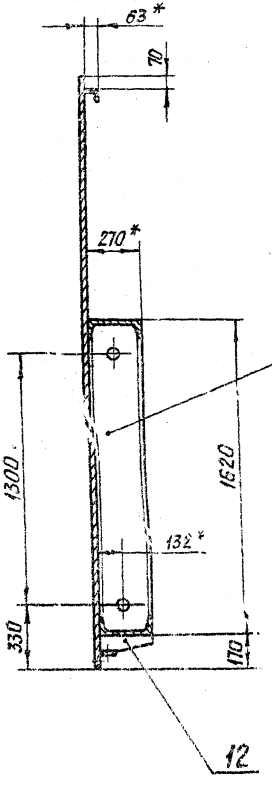

В-В лист 1

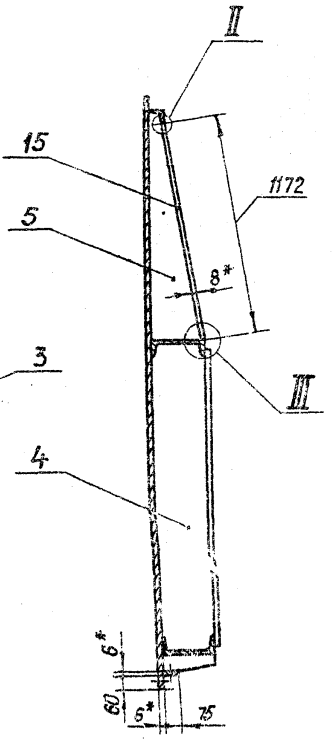

Поз. 12

М 1:5

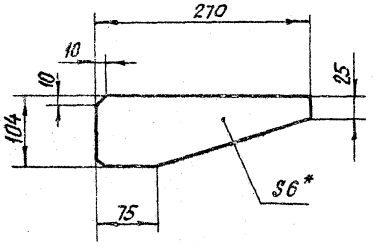

II М 1:1

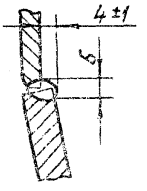

III М 1:1

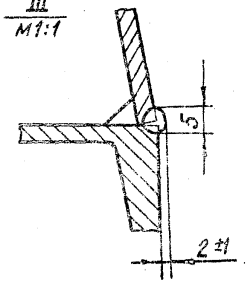

					3.820.2-57	4ЗПК.210.00СБ	
Изм.	Лист	№ докум.	Подп.	Дата	Металлоконструкция	Лит.	Масса	Масштаб
Разраб.		Кононцева		2.09				
Пров.		Вермул		9.09	Сборочный чертеж	Лист 2	Листов	
Т.контр.		Савенко		9.09				
Н.контр.		Макушин		16.09				
		Яковлева		19.09				
Утв.		Фурманенко		21.09				

Копировал: Пужко

Формат А3

Инв.№ подл. | Подп. и дата | Взам. инв.№ | Инв.№ дубл. | Подп. и дата

43ПК.210.00СБ

Вид Д лист 2

Серия 3.820.2-57 Выпуск 5

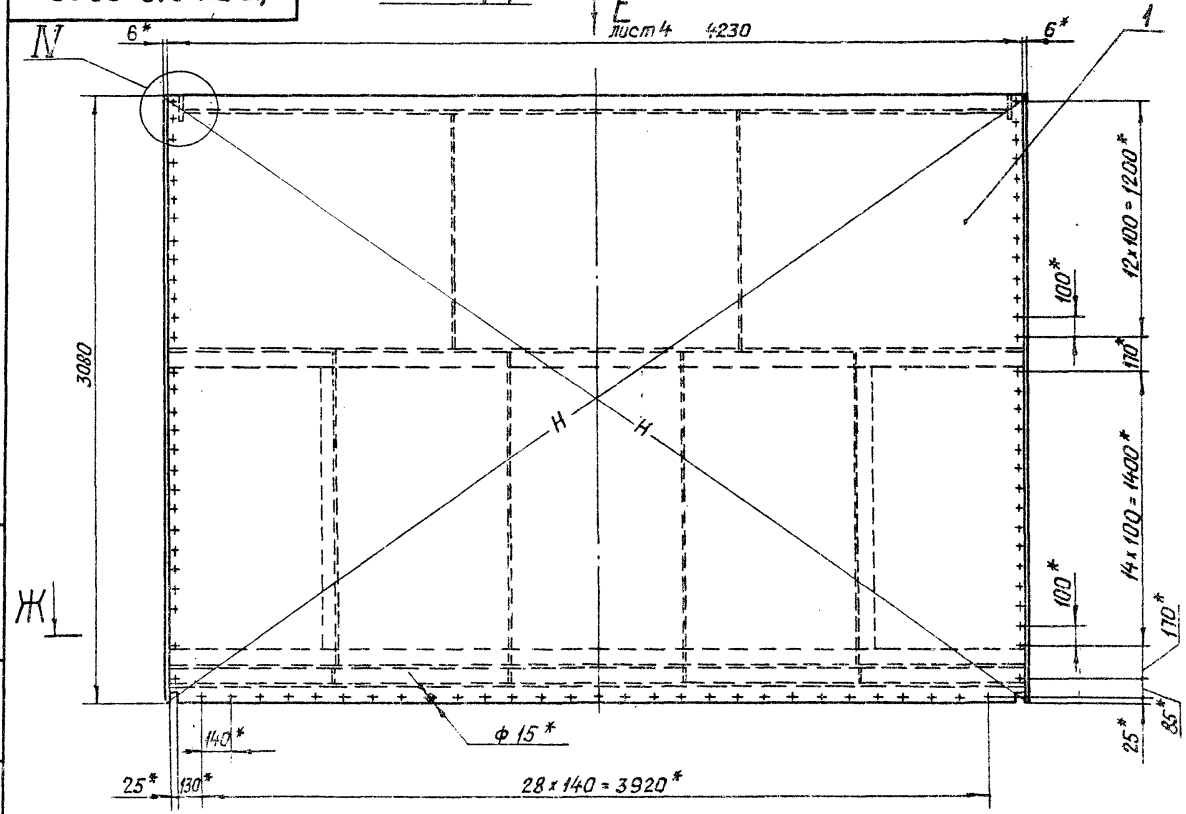

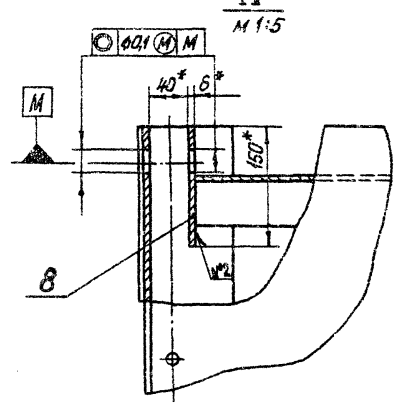

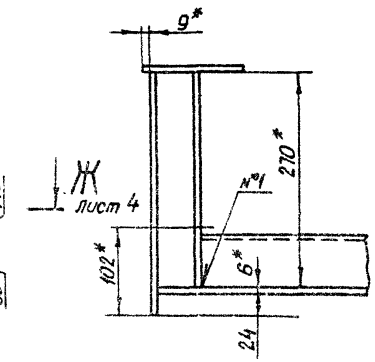

Изм.	Лист	№ докум.	Подп.	Дата	3.820.2-57 43ПК.210.00СБ
Разраб.		Ксенофонова		2.09	Металлоконструкция. Сборочный чертеж
Пров.		Вермул		9.09	
Т.контр.		Савенко		13.09	
Гл. инж. проекта		Мазуркин		16.09	
Н.контр.		Яковлева		19.09	
Утв.		Филоненко		23.09	

Лит.	Масса	Масштаб
Лист 3	Листов	

Копировал: Пужко

Формат А3

Инв. № подл. | Подп. и дата | Взам. инв. № | Инв. № дубл. | Подп. и дата

43 ПК. 210.00 СБ

Серия 3.820.2-57 Выпуск 5

Вид Е лист 3

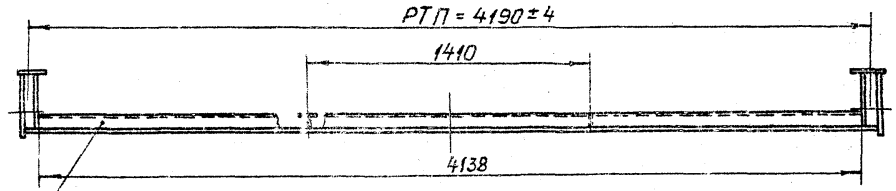

Ж-Ж лист 3

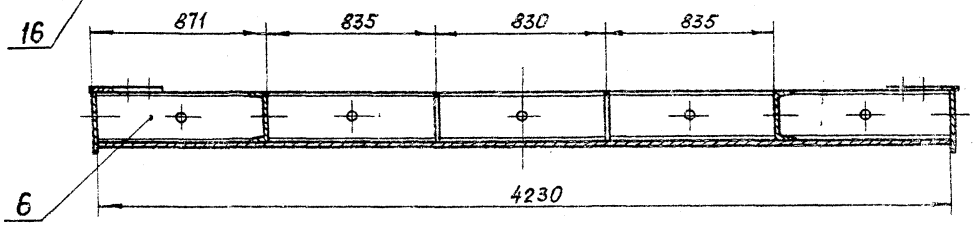

Вид И лист 1

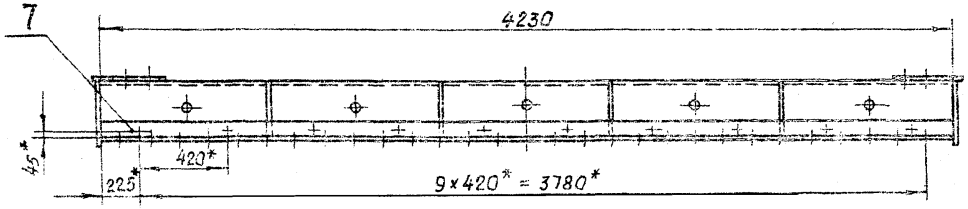

I лист 1

М 1:5

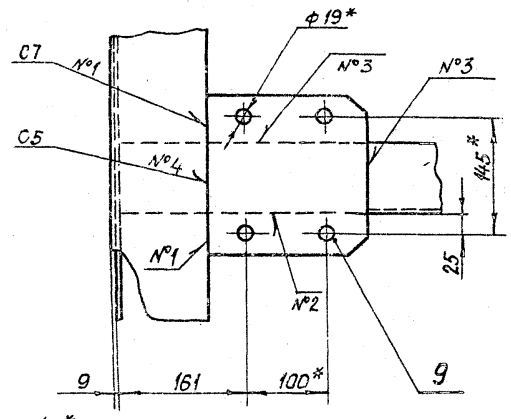

Поз. 11

М 1:5

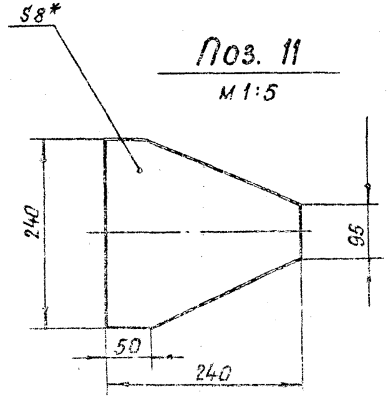

					3.820.2-57 43 ПК. 210.00 СБ			
Изм.	Лист	№ докум.	Подп.	Дата	Металлоконструкция. Сборочный чертеж	Лит.	Масса	Масштаб
Разраб.		Карнаухова		2.09				
Пров.		Гермул		9.09				
Т. контр.		Савенко		13.09		Лист 4	Листов	
Рукоп.		Мажугин		16.09				
Н. контр.		Яковлева		15.09				
Утв.		Филоненко		23.09				

Копировал: Пужко формат А3

Инв. № подл. | Подп. и дата | Взам. инв. № | Инв. № дубл. | Подп. и дата

43ПК.210.01

Серия 3.820.2-57 Выпуск 5

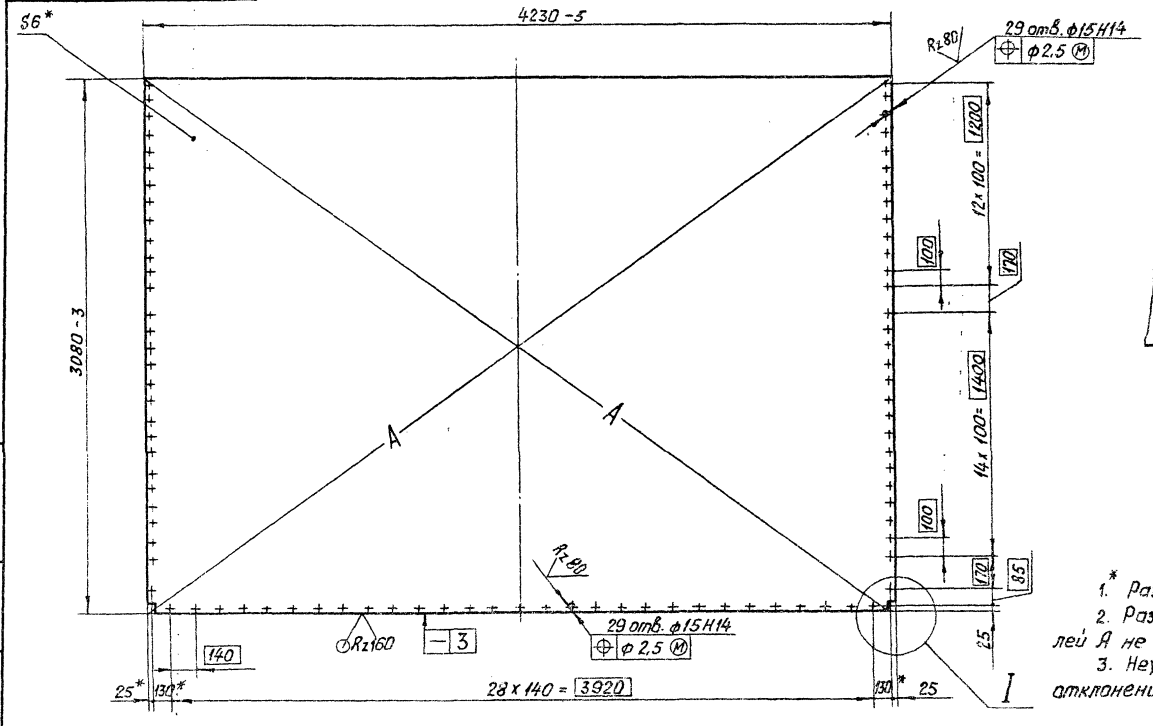

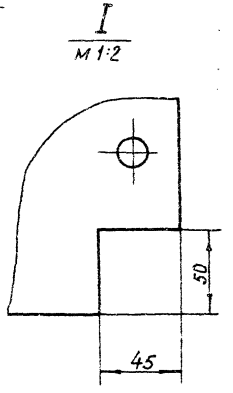

1.* Размеры для справок.
2. Разность длин диагоналей А не более 4 мм.
3. Неуказанные предельные отклонения размеров $\pm \frac{JT16}{2}$.

Изм.	Лист	№ докум.	Подп.	Дата
Разраб.		Карнаухова		2.09
Пров.		Вермул		9.09
Т.контр.		Савенко		13.09
Гл. инж. проекта		Мажугин		16.09
Н.контр.		Яковлева		19.09
Утв.		Филоненко		23.09

3.820.2-57 43ПК.210.01

Обшивка

Лит.	Масса	Масштаб
А	613,6	1:20

Лист | Листов 1

Лист Б-ПН-НО-6 ГОСТ 19903-74*
ВСт3пс5 ГОСТ 14637-79

Копировал: Пужко

Формат А3

Инв.№ подл. | Подп. и дата | Взам. инв.№ | Инв.№ дубл. | Подп. и дата

Серия 3.820.2-57 Выпуск 5

43ПК.210.02

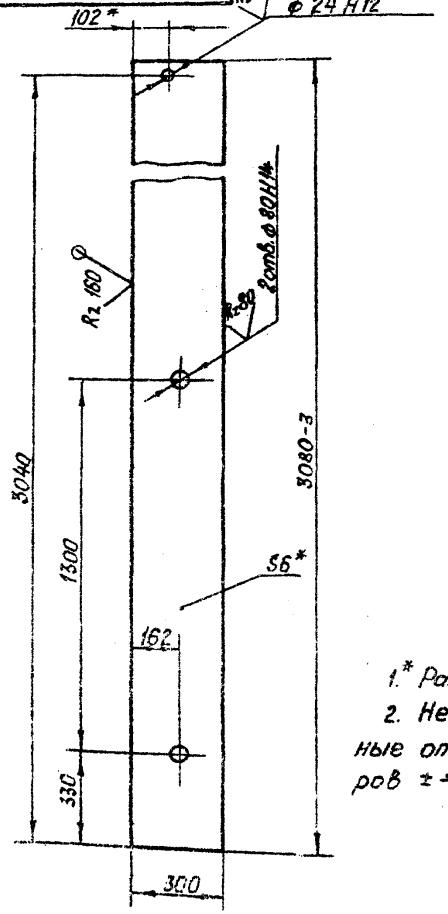

1.* Размер для справок.
2. Неуказанные предельные отклонения размеров $\pm \frac{JT16}{2}$

Изм	Лист	№ докум	Подп	Дата
Разраб		Карнаухова		2.09
Пров		Вермул		9.09
Т.контр		Савенко		13.09
Гл.инж.проекта		Мажугин		16.09
Н.контр		Яковлева		19.09
Утв		Филоненко		23.09

43ПК 210.02

Вертикаль крайняя

Лит	Масса	Масштаб
Н	43.3	1:20

Лист | Листов 1

Лист Е-ПН-НС-6 ГОСТ 19903-74*
ВСт3 по 5 ГОСТ 1[illegible]-79

Копировал: Пужко

Формат А4

Подп. и дата | Инв. № дубл | Взам. инв. № | Подп. и дата

43ПК.210.03

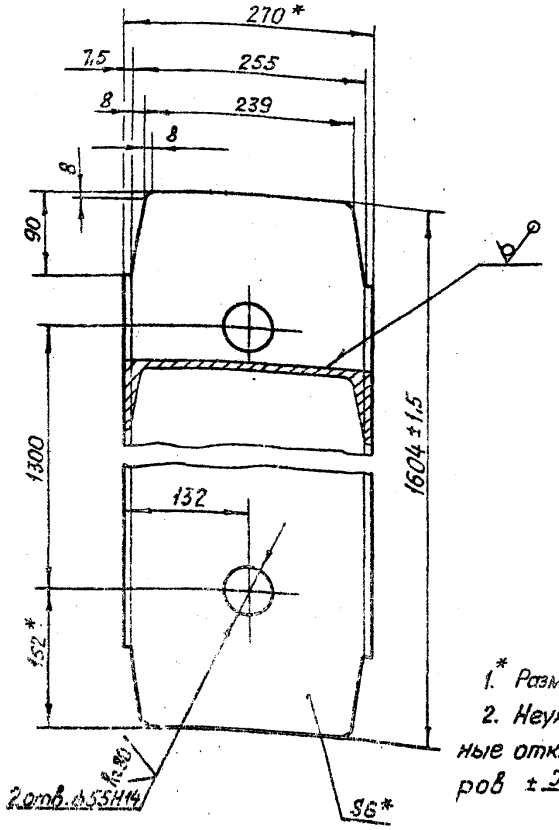

1.* Размер для справок.
2. Неуказанные предельные отклонения размеров $\pm \frac{JT16}{2}$

Изм	Лист	№ докум	Подп	Дата
Разраб		Карнаухова		2.09
Пров		Вермул		9.09
Т.контр		Савенко		13.09
Гл.инж.проекта		Мажугин		16.09
Н.контр		Яковлева		19.09
Утв		Филоненко		23.09

3.820.2-57 43ПК.210.03

Вертикаль

Лит	Масса	Масштаб
Н	41	1:5

Лист | Листов 1

Швеллер 27ГОСТ 1240-72*
ВСт3 по 5 ГОСТ 535-79*

Копировал: Пужко

Формат А4

Подп. и дата | Инв. № дубл | Взам. инв. № | Подп. и дата | Инв. № подл

43ПК.210.04

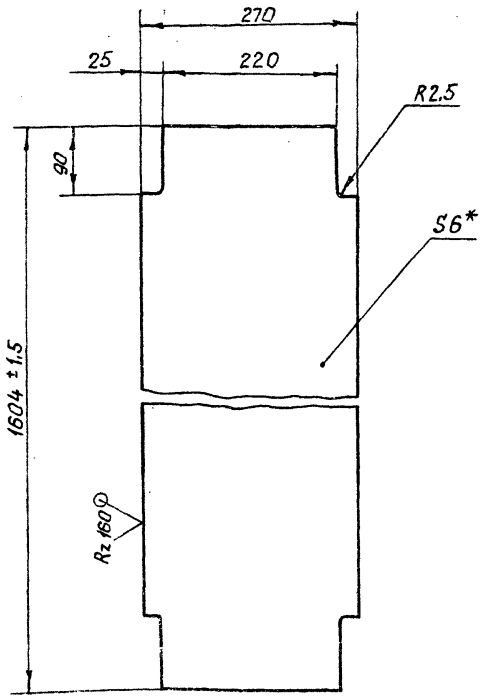

1. Размеры для справок.
2. Неуказанные предельные отклонения размеров $\pm \frac{IT16}{2}$

					43ПК.210.04		
Изм.	Лист	№ докум.	Подп.	Дата	Вертикаль	Лит.	Масса	Масштаб
Разраб.		Карнаухова		2.09		Н	20	1:5
Пров.		Вермул		9.09		Лист	Листов 1
Т. контр.		Савенко		13.09			
Н. контр.		Мажугин		16.09	Лист Б-ПН-НО-6 ГОСТ 19903-74* Вст3пс5 ГОСТ 14637-79		
Н. контр.		Якобалева		19.09			
Утв.		Филоненко		23.09			

Копировал: Пужко Формат А4

43ПК.210.05

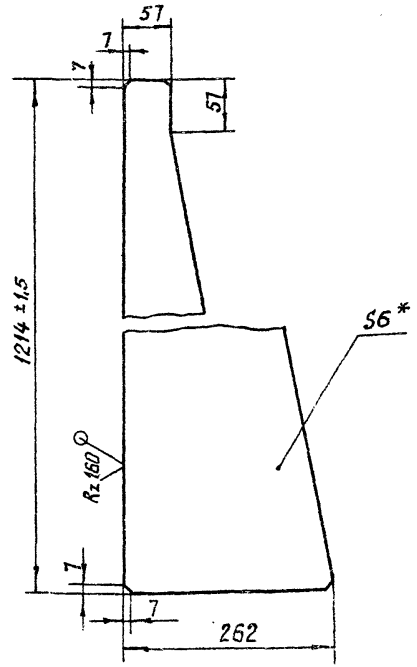

1* Размер для справок.
2. Предельные отклонения размеров $\pm \frac{IT16}{2}$.

					3.820.2-57 43ПК.210.05		
Изм.	Лист	№ докум.	Подп.	Дата	Вертикаль	Лит.	Масса	Масштаб
Разраб.		Карнаухова		2.09		Н	9	1:5
Пров.		Вермул		9.09		Лист	Листов 1
Т. контр.		Савенко		13.09			
Н. контр.		Мажугин		16.09	Лист Б-ПН-НО-6 ГОСТ 19903-74* Вст3пс5 ГОСТ 14637-79		
Н. контр.		Якобалева		19.09			
Утв.		Филоненко		23.09			

Копировал: Пужко Формат А4

Инв. № подл. | Подп. и дата | Взам. инв. № | Инв. № дубл. | Подп. и дата

Серия 3.820.2-57 Выпуск 5

43ПК.210.06

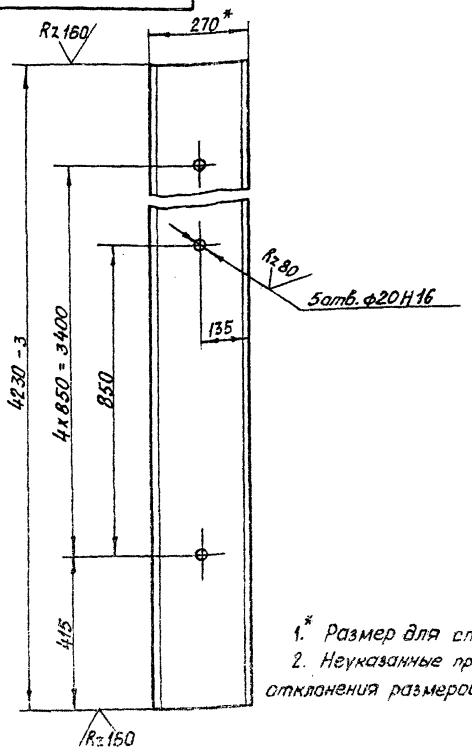

1.* Размер для справок.
2. Неуказанные предельные отклонения размеров $\pm \frac{JT16}{2}$

Изм. Лист	№ докум.	Подп.	Дата
Разраб.	Карнаухова		2.09
Пров.	Вермул		9.09
Т. контр.	Савенко		13.09
Гл. инж. проекта	Мажузин		16.09
Н. контр.	Яковлева		19.09
Утв.	Филоненко		23.09

43ПК 210 06

Ризель

Лит.	Масса	Масштаб
И	117	1:10

Лист | Листов 1

Швеллер 27-ГОСТ 8240-72*
Б Ст3 пс5 ГОСТ 535-79*

Копировал: Пужко

Формат А4

Подп. и дата | Инв. № дубл. | Взам. инв. №

43ПК.210.07

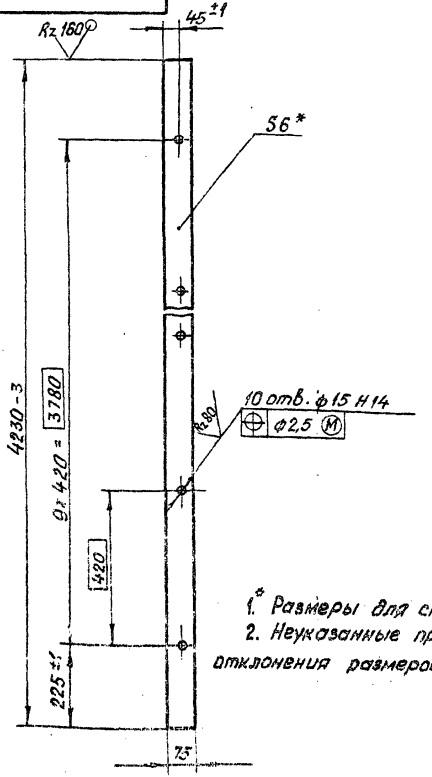

1.* Размеры для справок.
2. Неуказанные предельные отклонения размеров $\pm \frac{JT16}{2}$

Изм. Лист	№ докум.	Подп.	Дата
Разраб.	Карнаухова		2.09
Пров.	Вермул		9.09
Т. контр.	Савенко		13.09
Гл. инж. проекта	Мажузин		16.09
Н. контр.	Яковлева		19.09
Утв.	Филоненко		23.09

3.820.2-57 43ПК.210.07

Полоса

Лит.	Масса	Масштаб
И	14.9	1:10

Лист | Листов 1

Лист 5-ПН-НО-6 ГОСТ 19903-74*
Б Ст3 пс5 ГОСТ 14537-79

Копировал: Пужко

Формат А4

Подп. и дата | Инв. № дубл. | Взам. инв. №

43ПК.210.08

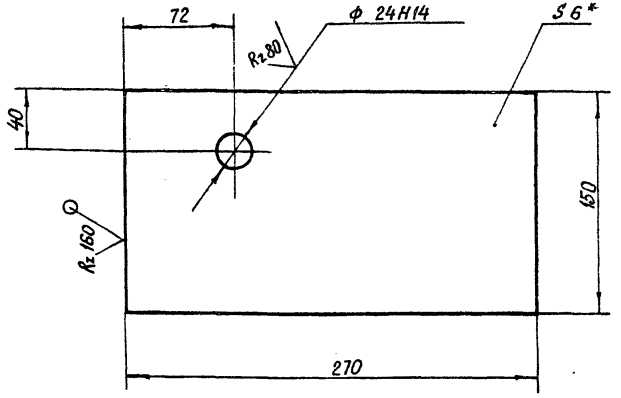

1.* Размер для справок.
2. Неуказанные предельные отклонения размеров $\pm \frac{JT16}{2}$

Изм.	Лист	№ докум.	Подп.	Дата	43ПК.210.08			
Разраб.	Карнаухова			2.09	Проушина	Лит.	Масса	Масштаб
Пров.	Вермул			9.09		И	1,9	1:2,5
Т. контр.	Савенко			13.09		Лист	Листов 1	
Гл. инж. проекта	Мажугин			16.09				
Н. контр.	Яковлева			19.09	Лист 5-ПН-НО-6 ГОСТ 19903-74* Ст3пс5 ГОСТ 14637-79			
Утв.	Филаненко			23.09				

Копировал: Формат А4

43ПК.210.09

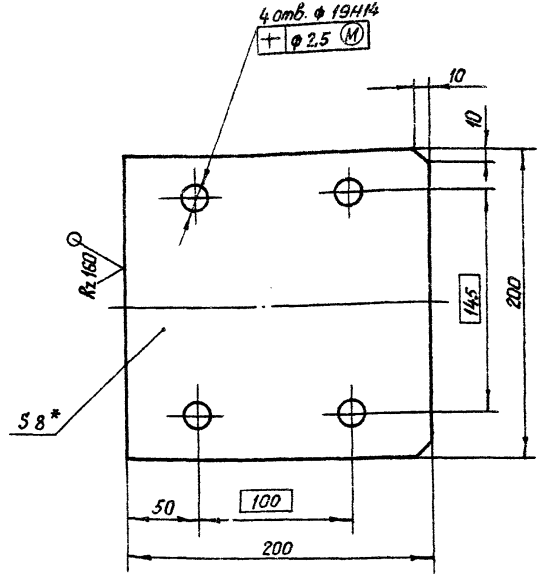

1.* Размер для справок.
2. Неуказанные предельные отклонения размеров $\pm \frac{JT16}{2}$.

Изм.	Лист	№ докум.	Подп.	Дата	3.820.2-57 43ПК.210.09			
Разраб.	Карнаухова			2.09	Накладка	Лит.	Масса	Масштаб
Пров.	Вермул			9.09		И	2,5	1:2,5
Т. контр.	Савенко			13.09		Лист	Листов 1	
Гл. инж. проекта	Мажугин			16.09				
Н. контр.	Яковлева			19.09	Лист 5-ПН-НО-8 ГОСТ 19903-74* Ст3пс5 ГОСТ 14637-79			
Утв.	Филаненко			23.09				

Копировал: Пужко Формат: А4

Инв. № подл. | Подп. и дата | Взам. инв. № | Инв. № дубл. | Подп. и дата

2027-05

Серия 3.820.2-57 Выпуск 5

Формат	Зона	Поз.	Обозначение	Наименование	Кол.	Примечание
				Документация		
А4			43ПК. 220. 00 СБ	Сборочный чертеж		
				Детали		
Б4		1	43ПК. 220. 01	Основание		
				Лист 6-ПН-НО-12 ГОСТ 19903-74* / 8Ст3пс5 ГОСТ 14637-79		
				170 x 180	1	2,8 кг
Б4		2	43ПК. 220. 02	Ребро		
				Лист 6-ПН-НО-6 ГОСТ 19903-74* / 8Ст3пс5 ГОСТ 14637-79		
				70 x 150	1	0,35 кг
Б4		3	43ПК. 220. 03	Упор		
				Лист 6-ПН-НО-6 ГОСТ 19903-74* / 8Ст3пс5 ГОСТ 14637-79		
				70 x 100	1	0,35 кг

Подп. и дата | Инв. № дубл. | Взам. инв. № | Подп. и дата

43ПК. 220. 00

Изм.	Лист	№ докум.	Подп.	Дата
Разраб.		Яковлева		2.09
Пров.		Зеркул		9.09
Т.контр.		Маркухова		13.09
Н.контр.		Мышкин		16.09
Утв.		Филонечко		23.09

Отбой торцовый

Лит.	Лист	Листов
Н		

Копировал: Пужко Формат А4

43ПК. 220.00 СБ

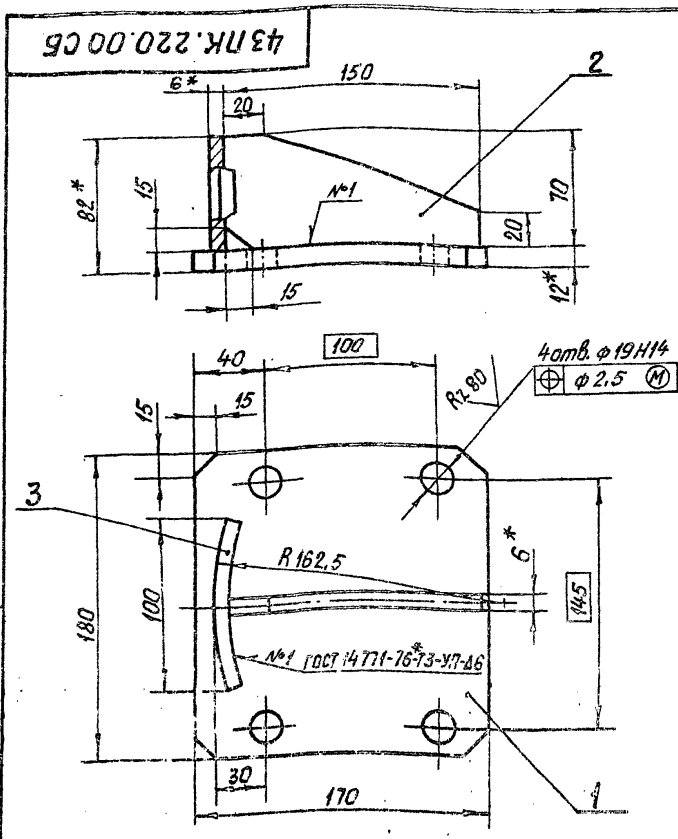

1.* Размеры для справок.
2. Неуказанные предельные отклонения размеров $\pm\frac{IT16}{2}$.
3. Проволока 3СВ-08А ГОСТ 2246-70.*

Подп. и дата | Инв. № дубл. | Взам. инв. № | Подп. и дата

3.820.2-57 43ПК.220. 00 СБ

Изм.	Лист	№ докум.	Подп.	Дата
Разраб.		Яковлева		2.09
Пров.		Зеркул		9.09
Т.контр.		Коркаухова		13.09
Гл. инж. проекта		Мажугин		16.09
Н.контр.		Мышкин		19.09
Утв.		Филонечко		23.09

Отбой торцовый
Сборочный чертеж

Лит.	Масса	Масштаб
Н	3,5	1:2,5

Лист | Листов 1

Копировал: Пужко Формат А4

Rz 80 / V (V)

43ПК. 200.01

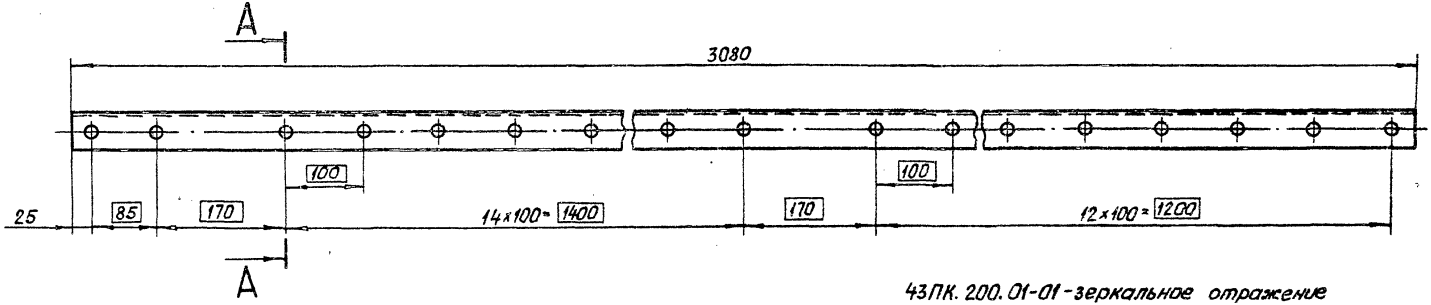

43ПК. 200.01-01 - зеркальное отражение

Остальное - см. 43ПК. 200.01

м 1:20

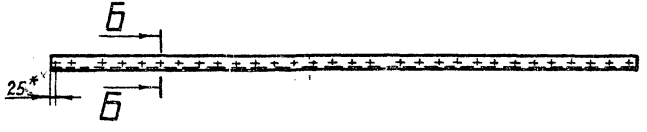

А-А

м1:1

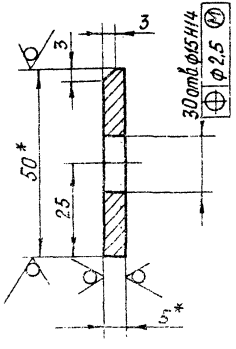

Б-Б

м1:1

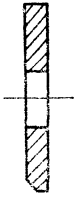

1.* Размеры для справок.

2. Неуказанные предельные отклонения размеров ± JT16/2.

					3.820.2-57 43ПК. 200.01		
Изм.	Лист	№ докум.	Подп.	Дата			
Разраб.		Севенка		2.09	Полоса	Лит.	Масса / Масштаб
Пров.		Веромул		9.09		И	5,8 / 1:5
Т.контр.		Карпачкова		13.09		Лист	Листов 1
Гл.спец. проекта		Мажугин		16.09			
Н.контр.		Яковлева		19.09	Полоса Б-2-5×50 ГОСТ 103-76* Ст3пс5 ГОСТ 535-79*		
Утв.		Филатенко		23.09			

Копировал: Лужка

Формат А3

Инв.№ подл. | Подп. и дата | Взам. инв.№ | Инв.№ дубл. | Подп. и дата

43 ПК. 200.02

Выпуск 5

Серия 3.820.2-57

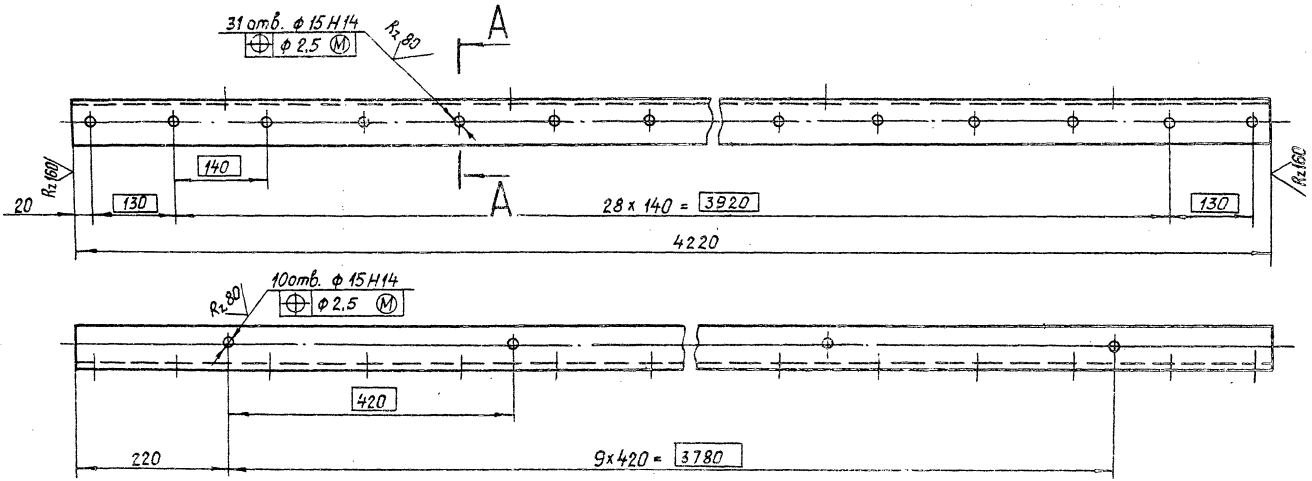

1.* Размер для справок.

2. Неуказанные предельные отклонения размеров $\pm \frac{IT16}{2}$.

А-А

М 1:2

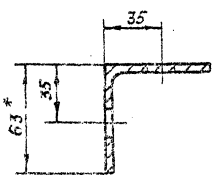

Изм.	Лист	№ докум.	Подп.	Дата	3.820.2-57 43 ПК.200.02		
Разраб.		Яковлева		2.09	Уголок прижимной	Лит.	Масса	Масштаб
Пров.		Вермул		3.09		4	20.1	1:5
Т.контр.		Карнаухова		13.09		Лист 1 Листов 1		
Н.инж. проекта		Мажугин		16.09				
Н.контр.		Мышкин		19.09	Уголок 63x63x5-6-ГОСТ 8509-72* / 80 п3 по 5 ГОСТ 535-79*			
Утв.		Филоненко		23.09				

Копировал: Пужко

Формат А3

Инв. № подл. | Подп. и дата | Взам. инв. № | Инв. № дубл. | Подп. и дата

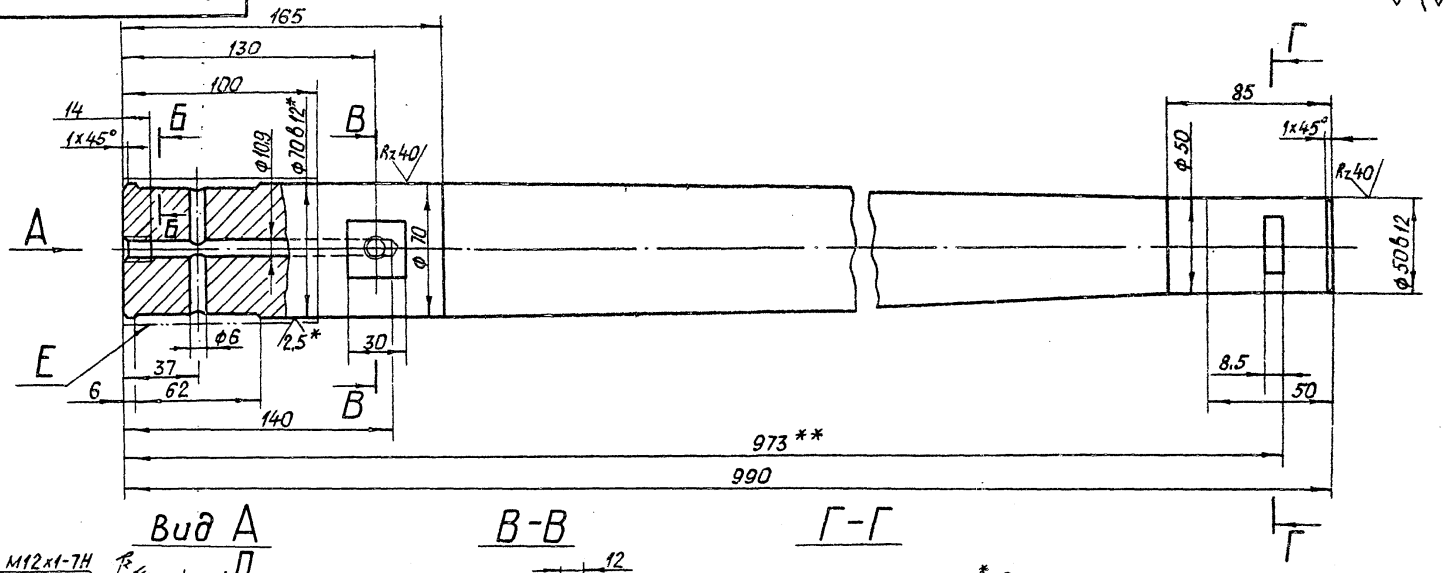

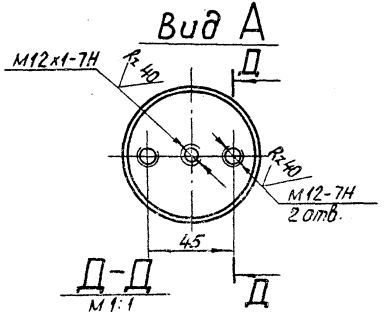

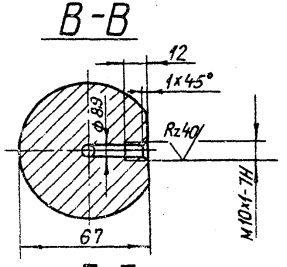

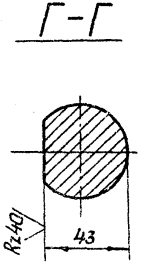

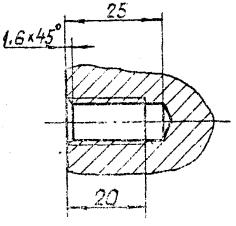

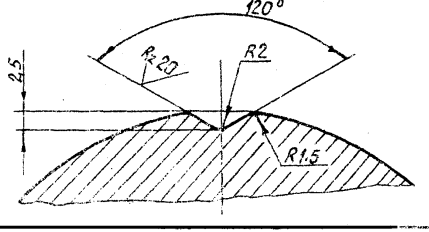

1.* Размеры и шероховатость поверхности после покрытия.

2.** Обработать при сборке затвора.

3. Неуказанные предельные отклонения размеров: диаметров H14; h14; прочих $\pm \frac{JT14}{2}$

4. Покрытие поверхности Е Х36.тв. ГОСТ 9.073-77.*

Изм.	Лист	№ докум.	Подп.	Дата
Разраб.		Карнаухова		2.09
Пров.		Вермул		9.09
Т.контр.		Савянко		13.09
Н. инж. проекта		Мажугин		16.09
Н.контр.		Яковлева		19.09
Утв.		Филоненко		23.09

3820.2-57 43 ПК.200.03

Ось

Лит.	Масса	Масштаб
14	22,3	1:2

Лист Листов 1

Круг 75-В-ГОСТ 2590-71*
Ст 5 сп 2-Т ГОСТ 535-79*

Копировал: Пузько Формат А3

Инв.№ подл. | Подп. и дата | Взам. инв.№ | Инв.№ дубл. | Подп. и дата

Серия 3.820.2-57 Выпуск 5

43ПК.200.04

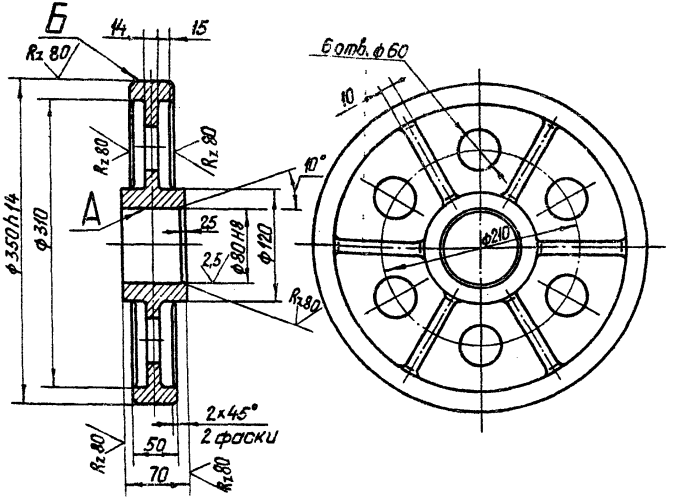

1. Литье III класса точности по ГОСТ 2009-55.
2. Формовочные уклоны по ГОСТ 3212-80.*
3. Отливку отжечь.
4. Раковины и трещины на поверхности А и Б не допускаются.
5. Неуказанные предельные отклонения размеров $\pm \frac{IT14}{2}$.
6. Неуказанные радиусы R5 ÷ 10 мм.

Изм.	Лист	№ докум.	Подп.	Дата	43ПК.200.04			
Разраб.		Савенко		2.09	Колесо	Лит.	Масса	Масштаб
Пров.		Вермул		9.09		И	18,2	1:4
Т. контр.		Харьюхова		13.09		Лист	Листов 1	
Гл. спец. проекта		Мажуин		16.09	Отливка 35Л-I ГОСТ 977-75*			
Н. контр.		Яковлева		19.09				
Утв.		Филоненко		23.09				

Копировал: Пужко Формат А4

Инв. № подл. | Подп. и дата | Взам. инв. № | Инв. № дубл. | Подп. и дата

43ПК.200.05

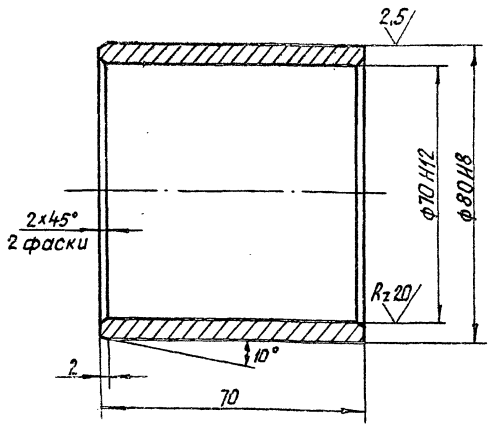

Неуказанные предельные отклонения размеров $\pm \frac{IT14}{2}$.

Изм.	Лист	№ докум.	Подп.	Дата	3.820.2-57 43ПК.200.05			
Разраб.		Савенко		2.09	Втулка	Лит.	Масса	Масштаб
Пров.		Вермул		9.09		И	0,7	1:1
Т. контр.		Харьюхова		13.09		Лист	Листов 1	
Гл. спец. проекта		Мажуин		16.09	Латунь ЛЦ 30 А3 ГОСТ 17711-80*			
Н. контр.		Яковлева		19.09				
Утв.		Филоненко		23.09				

Копировал: Пужко Формат А4

Инв. № подл. | Подп. и дата | Взам. инв. № | Инв. № дубл. | Подп. и дата

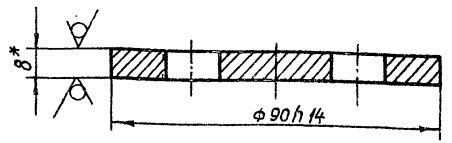

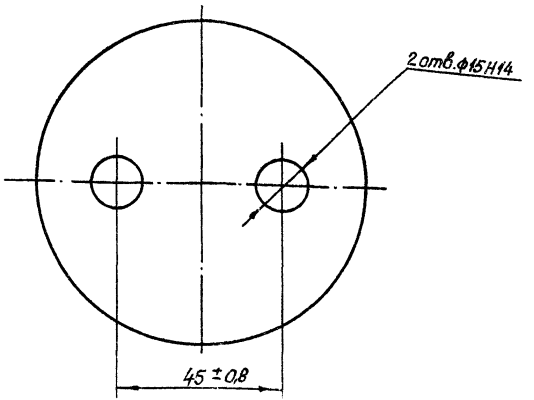

*Размер для справок.

Изм.	Лист	№ докум.	Подп.	Дата
Разраб.		Савенко		2.09
Пров.		Вермул		3.09
Т. контр.		Карнаухова		3.09
Гл. инж. проекта		Мажугин		16.09
Н. контр.		Яковлева		19.09
Утв.		Филоненко		23.09

43ПК.200.06

Шайба торцовая

Лит.	Масса	Масштаб
И	0,4	1:1
Лист	Листов 1	

Лист 5-ПН-НО-8 ГОСТ 19903-74*
Вставь 5 ГОСТ [illegible]-79

Копировал

Формат А4

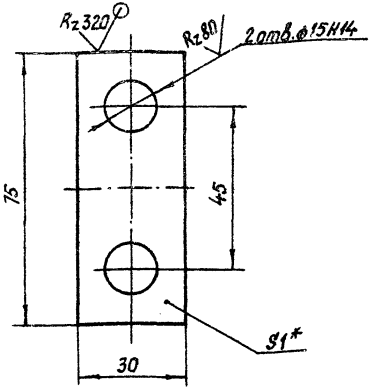

1.* Размер для справок.

2. Неуказанные предельные отклонения размеров $\pm \frac{IT16}{2}$.

Изм.	Лист	№ докум.	Подп.	Дата
Разраб.		Савенко		2.09
Пров.		Вермул		3.09
Т. контр.		Карнаухова		3.09
Гл. инж. проекта		Мажугин		16.09
Н. контр.		Яковлева		19.09
Утв.		Силоченко		23.09

3.820.2-57 43ПК.200.07

Шайба стопорная

Лит.	Масса	Масштаб
И	0,015	1:1
Лист	Листов 1	

Лист 5-ПН-НО-1 ГОСТ 19903-74*
4-IV-Н-8 Ст3 ГОСТ 18523-73*

Копировал

Формат А4

Инв. № подл. | Подп. и дата | Взам. инв. № | Инв. № дубл. | Подп. и дата

43ПК.200.08

Rz 320 (▽)

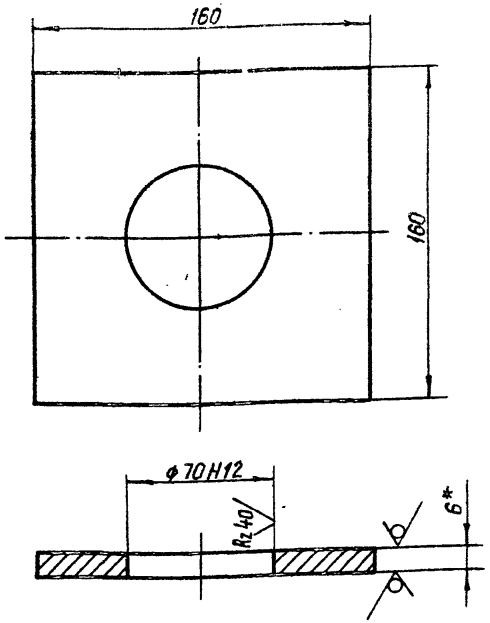

1.* Размер для справок.

2. Неуказанные предельные отклонения размеров $\pm \frac{JT16}{2}$.

Изм.	Лист	№ докум.	Подп.	Дата	43ПК.200.08			
Разраб.	Савенко			2.09	Подшипник	Лит.	Масса	Масштаб
Пров.	Вермул			9.09		Н	1	1:2
Т. контр.	Карнаухова			13.09		Лист	Листов 1	
Гл. инж. проекта	Мажугин			16.09	Лист Б-ПН-НО-6 ГОСТ 19903-74*			
Н. контр.	Яковлева			19.09	Ст3пс5 ГОСТ 14637-79			
Утв.	Филоненко			23.09				

Копировал: Пужко

формат А4

Инв. № подл. | Подп. и дата | Взам. инв. № | Инв. № дубл. | Подп. и дата

43ПК.200.09

Rz 320 (▽)

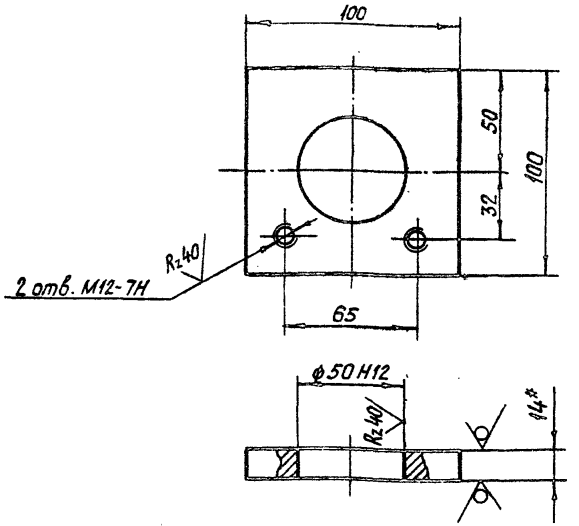

1.* Размер для справок.

2. Неуказанные предельные отклонения размеров $\pm \frac{JT16}{2}$.

Изм.	Лист	№ докум.	Подп.	Дата	3.820.2-57 43ПК.200.09			
Разраб.	Савенко			2.09	Подшипник	Лит.	Масса	Масштаб
Пров.	Вермул			9.09		Н	0,9	1:2
Т. контр.	Карнаухова			13.09		Лист	Листов 1	
Гл. инж. проекта	Мажугин			16.09	Лист Б-ПН-НО-14 ГОСТ 19903-74*			
Н. контр.	Яковлева			19.09	Ст3пс5 ГОСТ 14637-79			
Утв.	Филоненко			23.09				

Копировал: Пужко

формат А4

Инв. № подл. | Подп. и дата | Взам. инв. № | Инв. № дубл. | Подп. и дата

Серия 3.820.2-57 Выпуск 5

43 ПК. 200.10

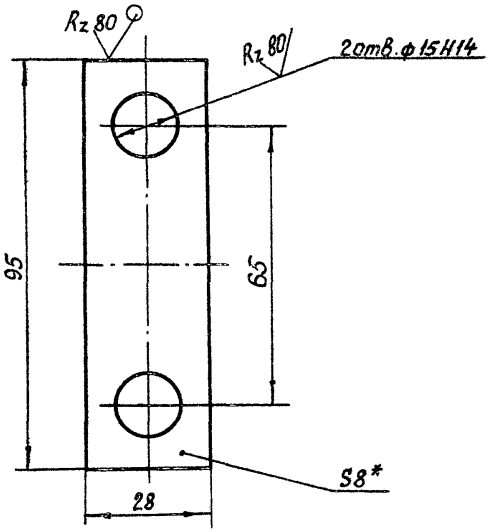

1.* Размер для справок

2. Неуказанные предельные отклонения размеров $\pm \frac{JT14}{2}$

Изм.	Лист	№ докум.	Подп.	Дата	43 ПК. 200.10			
Разраб.		Савенко		2.09	Оседержатель	Лит.	Масса	Масштаб
Пров.		Вермул		9.09		И	0,15	1:1
Т. контр.		Корнухова		13.09		Лист	Листов 1	
Гл. инж. сектора		Мануеин		16.09				
Н. контр.		Яковлева		19.09	Лист Б-ПК-НО-8 ГОСТ 19903-74* / Ст3пс5 ГОСТ 14637-79			
Утв.		Филоненко		23.09				

Копировал: Лужко

Формат А4

Взам. инв. № | Инв. № дубл. | Подп. и дата | Инв. № подл.

43 ПК. 200.11

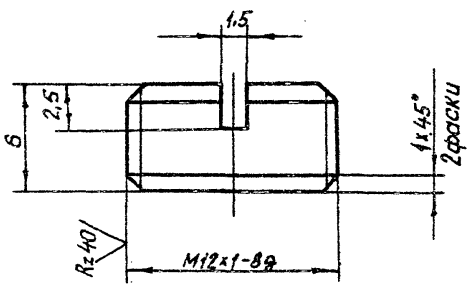

Неуказанные предельные отклонения размеров $\pm \frac{JT14}{2}$

Изм.	Лист	№ докум.	Подп.	Дата	3.820.2-57 43 ПК. 200.11			
Разраб.		Савенко		2.09	Пробка	Лит.	Масса	Масштаб
Пров.		Вермул		9.09		И	0,005	4:1
Т. контр.		Корнухова		13.09		Лист	Листов 1	
Гл. инж. сектора		Мануеин		16.09				
Н. контр.		Яковлева		19.09	Круг 14-В-ГОСТ 2590-71* / Ст 3-Г ГОСТ 535-79*			
Утв.		Филоненко		23.09				

Копировал: Лужко

Формат А4

Взам. инв. № | Инв. № дубл. | Подп. и дата | Инв. № подл.

26.058.ПВ.110.000 ГЧ

Выпуск 5

Серия 3.820.2-57

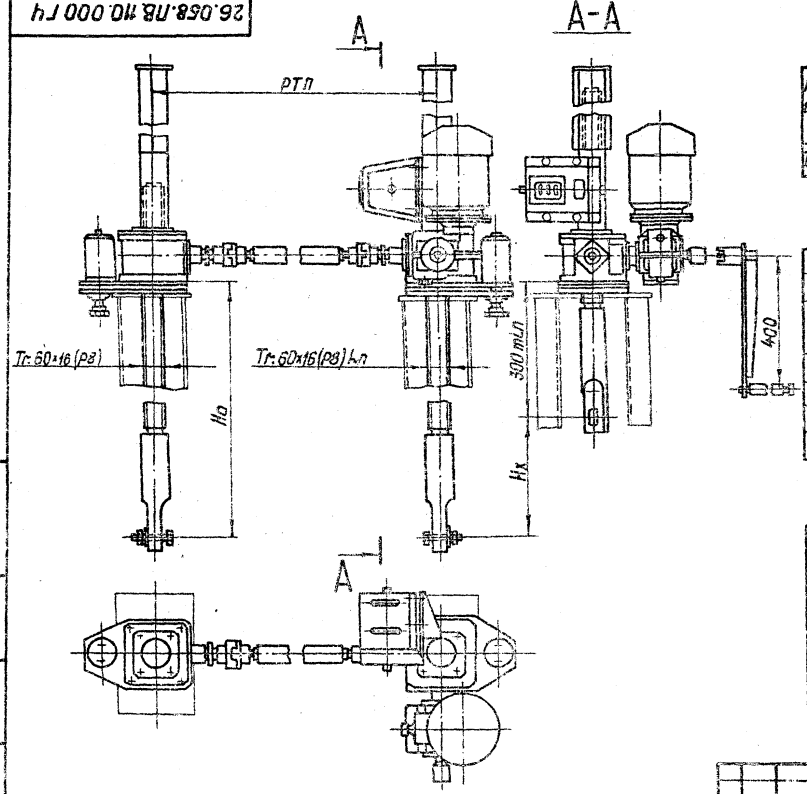

Регулировку грузового реле произвести по потребному посадочному усилию (см. табл. 2)

Таблица 1

Техническая характеристика подъемника

Резьба грузового винта	Усилие в тс: тяговое Т	Усилие в тс: посадки П	H_0 в м наиб.	Электродв. 4АС80В6У1 исп. М 302	Станция управления электропр.	Усилие на рукоятке при Т в кгс	Время подъема затвора на 1 м в мин.: электр.	Время подъема затвора на 1 м в мин.: вручную
Tr: 60×16 (Р8)	2×2,5	2×2,5	3,65	n=860об/мин N=1,2 кВт	ЯАА 5401-2674 У1	30	8	9

Таблица 2

Данные на заказ по затвору

Усилие посадочное потребное в тс.	$П_з$	0,7
Усилие регулировки грузового реле в тс.	Р	0,25
Расстояние от подошвы подъемника до оси проушины опущенного затвора	H_0	3,39
Полный ход затвора в м.	H_x	3,1
Расстояние точек подвеса затвора в м	РТП	4,19
Датчик ДПМ1. Шаг гр. винта	Р	16 (Р8)
Теоретическая масса подъемников кг.	Q	281

Таблица 3

Теоретическая масса подъемников при РТП=3м

H_x, м	H_0, м: 1,5	2,0	2,5	3,0	3,65
	Масса 1 шт. без учета электроаппаратуры, кг				
1,0	209	239	269	299	337
1,5	—	225	255	287	323
2,0	—	—	245	275	311
2,5	—	—	—	269	298
3,2	—	—	—	—	283

3.820.2-57

26.058.ПВ.110.000 ГЧ

Изм.	Лист	№ докум.	Подп.	Дата
Разраб.		Сарнугаев		2.09
Пров.		Искандеров		0.09
Т. контр.		Грош		13.09
Гл. инж. проекта		Нагаев		16.09
Н. контр.		Мышкин		19.09
Утв.		Филоненко		23.09

Подъемник двухвинтовой с электроприводом г.п. 2×2,5 т.с. марки 5ЭВД Габаритный чертеж

Лит.	Масса	Масштаб
А	см. табл. 3	1:10
Лист	Листов 1	

Копировал: Пужко формат А3

Подп. и дата | Взам. инв. № | Инв. № дубл. | Инв. № подл.

gost.e-ecolog.ru