2027-04

# ТИПОВАЯ ДОКУМЕНТАЦИЯ НА СТРОИТЕЛЬНЫЕ СИСТЕМЫ И ИЗДЕЛИЯ ЗДАНИЙ И СООРУЖЕНИЙ

## СЕРИЯ 3.820.2-57

## ЗАТВОРЫ ПОВЕРХНОСТНЫЕ КОЛЕСНЫЕ ПК-85

## ВЫПУСК 4

## ЗАТВОР ПОВЕРХНОСТНЫЙ КОЛЕСНЫЙ В-Н=3-3 м

gost.e-ecolog.ru

2027-04

# ТИПОВАЯ ДОКУМЕНТАЦИЯ НА СТРОИТЕЛЬНЫЕ СИСТЕМЫ И ИЗДЕЛИЯ ЗДАНИЙ И СООРУЖЕНИЙ

## СЕРИЯ 3.820-2-57

## ЗАТВОРЫ ПОВЕРХНОСТНЫЕ КОЛЕСНЫЕ ПК-85

## ВЫПУСК 4

## ЗАТВОР ПОВЕРХНОСТНЫЙ КОЛЕСНЫЙ В-Н=3-3 м

### СОСТАВ ПРОЕКТНОЙ ДОКУМЕНТАЦИИ:

Выпуск 1 - Затвор поверхностный колесный В-Н=4-2 м
Выпуск 2 - Затвор поверхностный колесный В-Н=4-2,5 м.
Выпуск 3 - Затвор поверхностный колесный В-Н=5-2,5 м
Выпуск 4 - Затвор поверхностный колесный В-Н=3-3 м
Выпуск 5 - Затвор поверхностный колесный В-Н=4-3 м
Выпуск 6 - Затвор поверхностный колесный В-Н=5-3 м
Выпуск 7 - Затвор поверхностный колесный В-Н=6-3 м

### ПРИМЕНЕННЫЕ ТИПОВЫЕ ПРОЕКТЫ:

Серия 3.820.2-44 „Подъемники винтовые для затворов гидротехнических сооружений грузоподъемностью до 20 т.с. Модели В-83.
Выпуск 3 - Подъемник одновинтовой с ручным приводом г.п. 2,5 т.с. Марки 2,5 В.
Выпуск 10 - Подъемник одновинтовой с электроприводом г.п. 2,5 т.с. Марки 2,5 ЭВ
Распространяет Казахский филиал ЦИТП.

Разработан
институтом „Средазгипроводхлопок"

Главный инженер института — Зйнгорн Ф.Я.
Главный инженер проекта — Мажугин Ю.И.

Утвержден Минводхозом СССР
Протокол № 4-59 от 10.10.85 г.
Введен в действие институтом
„Средазгипроводхлопок"
Приказ № 810 от 25.12.85 г.

Выпуск 4

Серия 3.820.2-57


| Наименование | Обозначение | Стр. |
|---|---|---|
| Затвор поверхностный колесный В-Н=3-3м | 33ПК.000.00 | 4 |
| Затвор поверхностный колесный В-Н=3-3м. Сборочный чертеж | 33ПК.000.00СБ | 5 |
| Затвор поверхностный колесный В-Н=3-3м. Ведомость покупных изделий | 33ПК.000.00ВП | 7 |
| Закладные части | 33ПК.100.00 | 8 |
| Закладные части. Сборочный чертеж | 33ПК.100.00СБ | 9 |
| Стойка пазовая | 33ПК.110.00 | 11 |
| Стойка пазовая. Сборочный чертеж | 33ПК.110.00СБ | 12 |
| Марка донная | 33ПК.120.00 | 13 |
| Марка донная. Сборочный чертеж | 33ПК.120.00СБ | 14 |
| Ригель | 33ПК.130.00 | 15 |
| Ригель. Сборочный чертеж | 33ПК.130.00СБ | 16 |
| Полка | 33ПК.130.01 | 17 |
| Столик | 33ПК.130.02 | 17 |
| Ребро | 33ПК.130.03 | 18 |
| Ребро | 33ПК.130.04 | 18 |
| Уголок | 33ПК.100.01 | 8 |
| Затвор | 33ПК.200.00 | 19 |
| Затвор. Сборочный чертеж | 33ПК.200.00СБ | 20 |
| Металлоконструкция | 33ПК.210.00 | 23 |
| Металлоконструкция. Сборочный чертеж. | 33ПК.210.00СБ | 24 |
| Обшивка | 33ПК.210.01 | 28 |
| Вертикаль крайняя | 33ПК.210.02 | 29 |
| Вертикаль | 33ПК.210.03 | 29 |
| Вертикаль | 33ПК.210.04 | 30 |
| Вертикаль | 33ПК.210.05 | 30 |

| Наименование | Обозначение | Стр. |
|---|---|---|
| Ригель | 33ПК.210.06 | 31 |
| Полоса | 33ПК.210.07 | |
| Проушина | 33ПК.210.08 | 32 |
| Накладка | 33ПК.210.09 | 32 |
| Обвязка | 33ПК.210.10 | 33 |
| Накладка | 33ПК.210.11 | 33 |
| Отбой торцовый | 33ПК.220.00 | 34 |
| Отбой торцовый. Сборочный чертеж | 33ПК.220.00СБ | 34 |
| Полоса | 33ПК.200.01 | 35 |
| Уголок прижимной | 33ПК.200.02 | 36 |
| Ось | 33ПК.200.03 | 37 |
| Колесо | 33ПК.200.04 | 38 |
| Втулка | 33ПК.200.05 | 38 |
| Шайба торцовая | 33ПК.200.06 | 39 |
| Шайба стопорная | 33ПК.200.07 | 39 |
| Подшипник | 33ПК.200.08 | 40 |
| Подшипник | 33ПК.200.09 | 40 |
| Осодержатель | 33ПК.200.10 | 41 |
| Пробка | 33ПК.200.11 | 41 |
| Подъемник одновинтовой с электроприводом г.п. 2.5тс марки 2.5ЭВ. | | |
| Габаритный чертеж | 26.058.ПВ.100.000ГЧ | 42 |
| Подъемник одновинтовой с ручным приводом г.п. 2.5тс марки 2.5В | | |
| Габаритный чертеж | 26.058.ПВ.030.000ГЧ | 43 |


| Изм. | Лист | № докум. | Подп. | Дата |
|---|---|---|---|---|
| Разраб. | | Яковлева | | 6.09 |
| Пров. | | Вермул | | 9.09 |
| ГИП | | Мажугин | | 16.09 |
| Н.контр. | | Карнаухова | | 19.09 |
| Утв. | | Филоненко | | 23.09 |

3.820.2-57 33ПК.000.00ДС

Затвор поверхностный колесный В-Н=3-3м

Содержание

| Лит | Лист | Листов |
|---|---|---|
| И | 1 | 2 |

Копировала: Тимотиевич Формат А3

Инв. № подл. | Подп. и дата | Взам. инв. № | Инв. № дубл. | Подп. и дата

Серия 3.820.2-57 Выпуск 4

# Перечень

## ГОСТов, примененных в проекте

ГОСТ 9.073-77*
ГОСТ 103- 76*
ГОСТ 535 - 79*
ГОСТ 977- 75*
ГОСТ 2009-55
ГОСТ 2246-70*
ГОСТ 2590-71*
ГОСТ 3212- 80*
ГОСТ 5264 -80*
ГОСТ 5915-70*
ГОСТ 6402-70*
ГОСТ 7338 - 77*
ГОСТ 7798- 70*
ГОСТ 8239-72*
ГОСТ 8240-72*
ГОСТ 8509-72*
ГОСТ 9466-75
ГОСТ 10906-78
ГОСТ 14637-79
ГОСТ 14771- 76*
ГОСТ 16523- 70*
ГОСТ 17711- 80*
ГОСТ 19853- 74
ГОСТ 19903- 74*

2027-04

Серия 3.820.2-57 Выпуск 4

| Формат | Зона | Поз. | Обозначение | Наименование | Кол. | Примечание |
|---|---|---|---|---|---|---|
| | | | | Документация | | |
| А3 | | | 33ПК.000.00СБ | Сборочный чертеж | | |
| А3 | | | 33ПК.000.00ВП | Ведомость покупных изделий | | |
| | | | | Сборочные единицы | | |
| А4 | | 1 | 33ПК.100.00 | Закладные части | 1 | |
| А4 | | 2 | 33ПК.200.00 | Затвор | 1 | |
| | | | Переменные данные | для исполнений: | | |
| | | | | 33ПК.000.00 | | |
| | | | | Документация | | |
| А3 | | | 26.058.ПВ.100.000ГЧ | Подъемник одновинтовой с электроприводом г.п. 2,5 т.с марки 2,5 ЭВ Габаритный чертеж | | |

Подп. и дата | Инв. № дубл. | Взам. инв. № | Подп. и дата | Инв. № подл.

| Изм. | Лист | № докум. | Подп. | Дата |
|---|---|---|---|---|
| Разраб. | | Карнаухова | | 6.09 |
| Пров. | | Вермул | | 9.09 |
| ГНП | | Мажугин | | 16.09 |
| Н.контр. | | Яковлева | | 19.09 |
| Утв. | | Филоненко | | 23.09 |

33ПК.000.00

Затвор поверхностный колесный В-Н= 3-3 м

| Лит. | Лист | Листов |
|---|---|---|
| Н | 1 | 2 |

Копировала: Тимотиевич Формат А4



| Формат | Зона | Поз. | Обозначение | Наименование | Кол. | Примечание |
|---|---|---|---|---|---|---|
| | | | | Сборочные единицы | | |
| А4 | | | 26.058.ПВ.100.000 | Подъемник одновинтовой с электроприводом г.п 2,5 тс марки 2,5 ЭВ | 1 | |
| | | | | 33ПК.000.00-01 | | |
| | | | | Документация | | |
| А3 | | | 26.058.ПВ.030.000ГЧ | Подъемник одновинтовой с ручным приводом г.п. 2,5 т.с. марки 2,5 В Габаритный чертеж | | |
| | | | | Сборочные единицы | | |
| А4 | | | 26.058.ПВ.030.000 | Подъемник одновинтовой с ручным приводом г.п. 2,5 т.с. марки 2,5 В | 1 | |

Подп. и дата | Инв. № дубл. | Взам. инв. № | Подп. и дата | Инв. № подл.

| Изм. | Лист | № докум. | Подп. | Дата |
|---|---|---|---|---|

3.820.2-57 33ПК.000.00 Лист 2

Копировала: Тимотиевич Формат А4

Серия 3.820.2-57 Выпуск 4

Инв.№подл. | Подп. и дата | Взам.инв.№ | Инв.№дубл. | Подп. и дата

33ПК.000.00СБ

Напорная сторона

Рис. 1

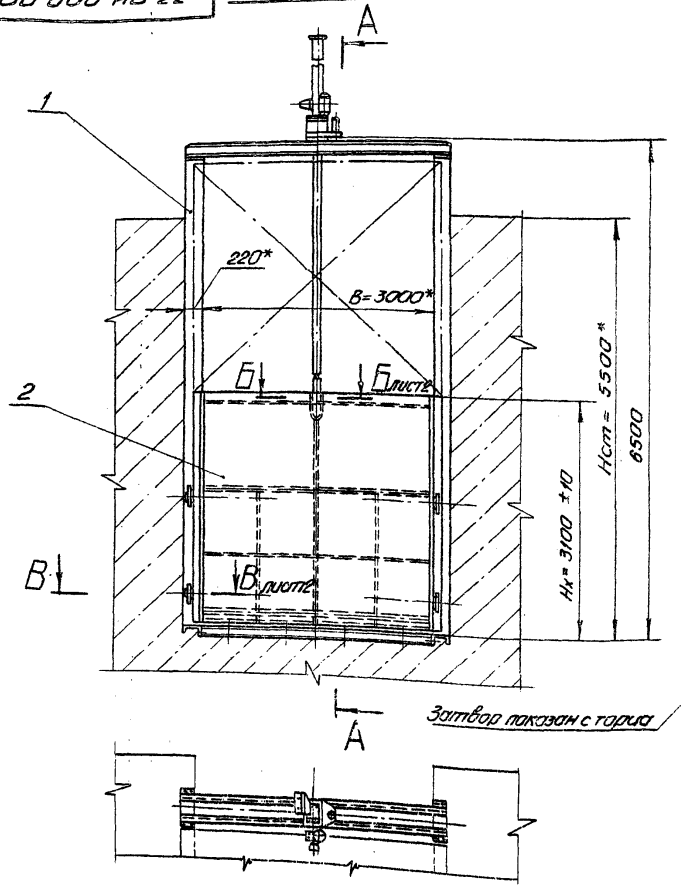


А-А

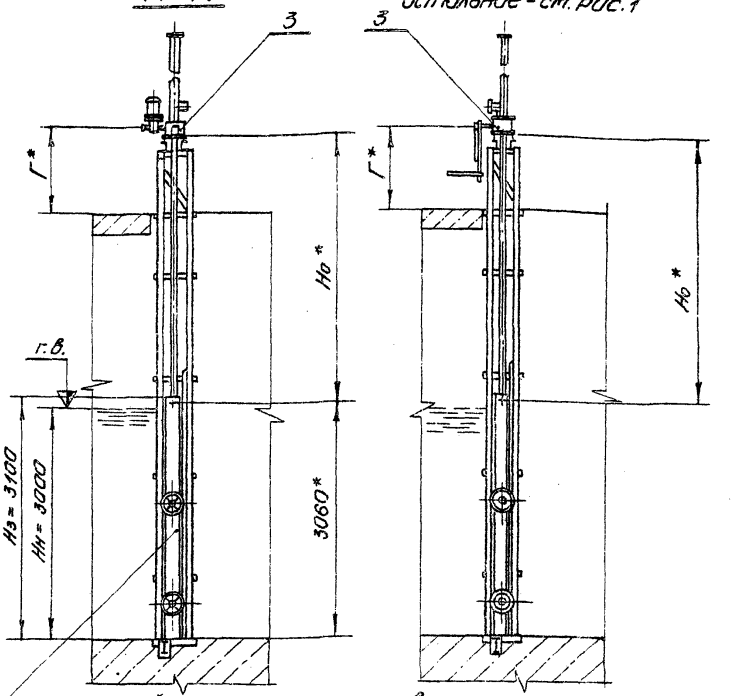


Рис. 2

Остальное - см. рис. 1

1. *Размеры для справок.
2. Площадь окраски: затвора - 35 м², закладных частей - 10 м².
3. Площадь очистки поверхности закладных частей, соприкасающейся с бетоном - 20 м².

Таблица 1

| Обозначение | Рис. | Но, мм | Г, мм | Масса, кг |
|---|---|---|---|---|
| 33ПК.000.00 | 1 | 3488 | 1128 | 1910 |
| 33ПК.000.00-01 | 2 | 3450 | 1090 | 1870 |

| Изм. | Лист | № докум. | Подп. | Дата |
|---|---|---|---|---|
| Разраб. | | Карпухова | | 6.09 |
| Пров. | | Вермул | | 9.09 |
| Т.контр. | | Собенко | | 13.09 |
| Гл.спец. проекта | | Максудин | | 16.09 |
| Н.контр. | | Якавлева | | 19.09 |
| Утв. | | Соломенко | | 23.09 |

3.820.2-57 33ПК.000.00СБ

Затвор поверхностный колесный В-Н=3-3м. Сборочный чертеж.

| Лит. | Масса | Масштаб |
|---|---|---|
| И | см. табл.1 | 1:50 |

Лист 1 | Листов 2

Копировал: Тимофеевич Формат А3

33 ПК.000.00СБ

Серия 3.820.2-57 Выпуск 4

Б-Б лист 1
М1:5

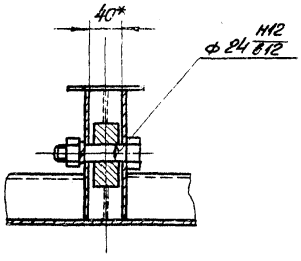


В-В лист 1
М1:5

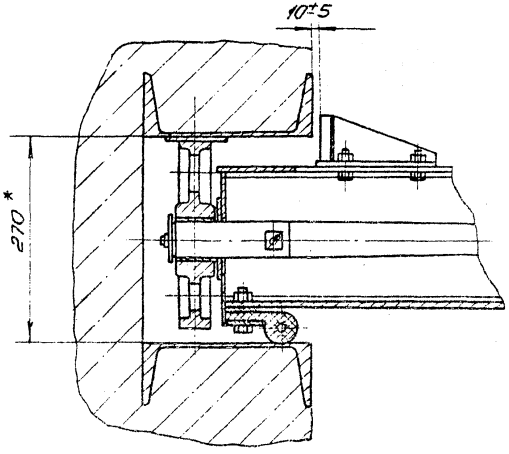


Таблица 2

## Характеристика затвора

| Тип затвора | Колесный |
|---|---|
| Ширина отверстия в свету, м | В = 3 |
| Расчетный напор, м | Нн = 3 |
| Расстояние от подошвы подъемника до оси проушины опущенного затвора, м | Но см. табл. 1 |
| Полный ход затвора, м | Нх = 3,1 |
| Высота порога до служебного мостика, м | Нст = 5,5 |
| Расчетное усилие тяговое, тс | Т = 2,5 |
| Расчетное усилие посадочное, тс | Л = 0,6 |

| Изм | Лист | № докум. | Подп. | Дата |
|---|---|---|---|---|
| Разраб. | | Марнаухова | | 6.09 |
| Пров. | | Вермул | | 9.09 |
| Т.контр. | | Савенко | | 13.09 |
| Гл.инж. проекта | | Можугин | | 16.09 |
| Н.контр. | | Яковлева | | 19.09 |
| Утв. | | Филоненко | | 23.09 |

3.820.2-57 33ПК.000.00СБ

Затвор поверхностный колесный В-Н = 3-3 м
Сборочный чертеж

| Лист | Масса | Масштаб |
|---|---|---|
| | | |

Лист 2 | Листов

Копировала: Тимотиевич Формат А3

Инв. № подл. | Подп. и дата | Взам. инв. № | Инв. № дубл. | Подп. и дата

Серия 3.820.2-57 Выпуск 4

| № строки | Наименование | Код ОКП | Обозначение документа на поставку. | Поставщик | Куда входит (обозначение) | Количество: на изделие | в комплекты | на регулир. | Всего | Примечание |
|---|---|---|---|---|---|---|---|---|---|---|
| 1 | | | | | | | | | | |
| 2 | Масленка 2.2 Кд.6 | | ГОСТ 19853-74 | | 33ПК.200.00 | 4 | | | 4 | |
| 3 | | | | | | | | | | |
| 4 | Уплотнение тип II а | | ТУ38-105417-77 | | 33ПК.200.00 | 6.2м | | | 6.2м | |
| 5 | | | | | | | | | | |
| 6 | Крепежные | | | | | | | | | |
| 7 | изделия | | | | | | | | | |
| 8 | | | | | | | | | | |
| 9 | Болт М10-8g×25.36.029 | | ГОСТ 7798-70* | | 33ПК.200.00 | 8 | | | 8 | |
| 10 | М12-8g×25.36.029 | | | | 33ПК.200.00 | 16 | | | 16 | |
| 11 | М12-8g×35.36.029 | | | | 33ПК.200.00 | 21 | | | 21 | |
| 12 | М12-8g×45.36.029 | | | | 33ПК.200.00 | 58 | | | 58 | |
| 13 | М12-8g×60.36.029 | | | | 33ПК.200.00 | 2 | | | 2 | |
| 14 | М16-8g×40.36.029 | | | | 33ПК.200.00 | 16 | | | 16 | |
| 15 | М16-8g×50.36.029 | | | | 33ПК.100.00 | 32 | | | 32 | |
| 16 | Гайка М12-7Н.4.029 | | ГОСТ 5915-70* | | 33ПК.200.00 | 89 | | | 89 | |
| 17 | М16-7Н.4.029 | | | | 33ПК.200.00 | 16 | | | 16 | |
| 18 | М16-7Н.4.029 | | | | 33ПК.100.00 | 32 | | | 32 | |
| 19 | Шайба 12.65Г.029 | | ГОСТ 6402-70* | | 33ПК.200.00 | 8 | | | 8 | |
| 20 | Шайба 16.02.Ст3.029 | | ГОСТ 10906-78 | | 33ПК.100.00 | 24 | | | 24 | |
| 21 | | | | | | | | | | |
| 22 | | | | | | | | | | |
| 23 | | | | | | | | | | |
| 24 | | | | | | | | | | |

Ведомость покупных изделий на подъемник одновинтовой с ручным приводом г.п. 2.5 тс марки 2.5В и подъемник одновинтовой с электроприводом г.п. 2.5 тс марки 2.5ЭВ приведена в соответствующих выпусках 3,10 серия 3.820.2-44

| Изм. | Лист | № докум. | Подп. | Дата |
|---|---|---|---|---|
| Разраб. | | Яковлева | | 6.09 |
| Пров. | | Вермул | | 9.09 |
| ГИП | | Мажугин | | 16.09 |
| Н.контр. | | Корнаухова | | 19.09 |
| Утв. | | Филоненко | | 23.09 |

3.820.2-57 33ПК.000.00 ВП

Затвор поверхностный колесный В-Н=3-3м. Ведомость покупных изделий

| Лит | Лист | Листов |
|---|---|---|
| И | | 1 |

Копировала: Тиматиевич Формат А3

Инв. № подл. | Подп. и дата | Взам. инв. № | Инв. № дубл. | Подп. и дата

2027-04

Серия 3.820.2-57 Выпуск 4

| Формат | Зона | Поз | Обозначение | Наименование | Кол. | Примечание |
|---|---|---|---|---|---|---|
| | | | | Документация | | |
| А3 | | | 33ПК.100.00СБ | Сборочный чертеж | | |
| | | | | Сборочные единицы | | |
| А4 | | 1 | 33ПК.110.00 | Стойка пазовая | 1 | |
| | | 2 | 33ПК.110.00-01 | Стойка пазовая | 1 | |
| А4 | | 3 | 33ПК.120.00 | Марка донная | 1 | |
| А4 | | 4 | 33ПК.130.00 | Ригель | 1 | |
| | | | | Детали | | |
| А4 | | 5 | 33ПК.100.01 | Уголок | 10 | |
| | | | | Стандартные изделия | | |
| | | 6 | | Болт М16-8g×50.36.026 | | |
| | | | | ГОСТ 7798-70* | 32 | |
| | | 7 | | Гайка М16-7Н.4.029 | | |
| | | | | ГОСТ 5915-70* | 32 | |
| | | 8 | | Шайба 16.02.Ст3.029 | | |
| | | | | ГОСТ 10906-78 | 24 | |

33 ПК.100.00

| Изм. | Лист | № докум. | Подп. | Дата |
|---|---|---|---|---|
| Разраб. | | Карнаухова | | 6.09 |
| Пров. | | Вермул | | 9.09 |
| ГИП | | Мажугин | | 16.09 |
| Н.контр. | | Яковлева | | 19.09 |
| Утв. | | Филоненко | | 23.09 |

Закладные части

| Лит. | Лист | Листов |
|---|---|---|
| И | | 1 |

Копировал: Тимофеева Формат А4

33 ПК.100.01

А (V)

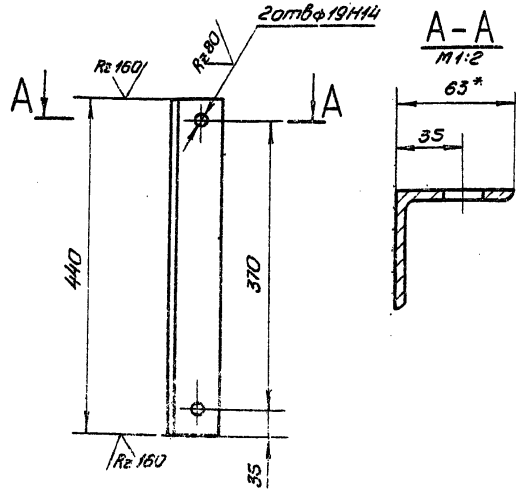


1. *Размер для справок.
2. Неуказанные предельные отклонения размеров $\pm \frac{JT16}{2}$.

3.820.2-57 33ПК.100.01

| Изм. | Лист | № докум. | Подп. | Дата |
|---|---|---|---|---|
| Разраб. | | Карнаухова | | 6.09 |
| Пров. | | Вермул | | 9.09 |
| Т.контр. | | Совенко | | 13.09 |
| Гл.ст.ж.-б. проектир. | | Мажугин | | 16.09 |
| Н.контр. | | Яковлева | | 19.09 |
| Утв. | | Филоненко | | 23.09 |

Уголок

| Лит. | Масса | Масштаб |
|---|---|---|
| И | 2.1 | 1:5 |

Лист Листов 1

Уголок 63×63×5-Б-ГОСТ 8509-72* / 80т3пс5 ГОСТ 535-79*

Формат А4

Серия 3.820.2-57 Выпуск 4

33ПК.100.00СБ

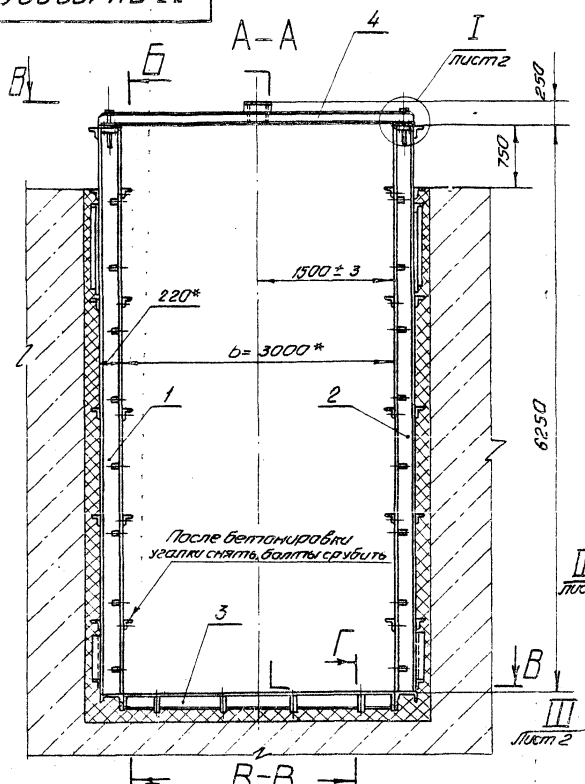


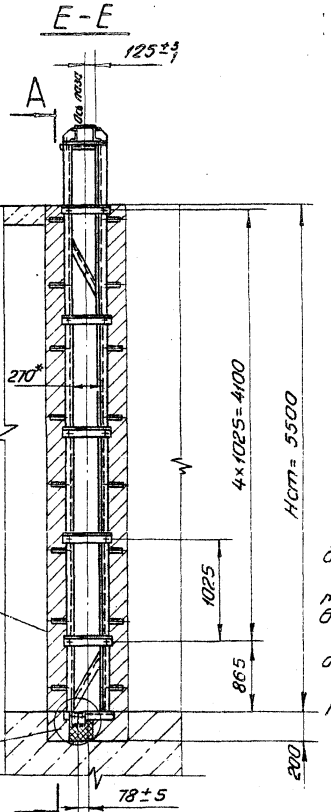


Видна штрабной бетон

Штрабной бетон в разрезе

Г - Г
М 1:5

Штрабной бетон не показан

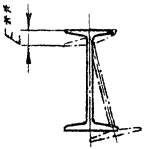


1* Размеры для справок.

2** Винтообразность Е марки донной не более ± 3 мм.

3. Превышение одного конца марки донной над другим не более 1 мм.

4. Неуказанные предельные отклонения размеров $\pm \frac{IT16}{2}$.

5. Электроды: АНО-5-4,0-2 ГОСТ 9466-75.

| Изм. | Лист | № докум. | Подп. | Дата |
|---|---|---|---|---|
| Разраб. | | Карнаухов | | 6.09 |
| Пров. | | Вертул | | 9.09 |
| Т.контр. | | Совенко | | 13.09 |
| Гл. инж. проекта | | Можугин | | 16.09 |
| Н.контр. | | Яковлева | | 19.09 |
| Утв. | | Филоненко | | 23.09 |

3.820.2-57 33ПК.100.00СБ

Закладные части

Сварочный чертеж

| Лит. | Масса | Масштаб |
|---|---|---|
| И | 879 | 1:40 |

| Лист 1 | Листов 2 |
|---|---|

Копировало: Тимотиевич Формат: А3

Инв.№ подл. | Подп. и дата | Взам. инв.№ | Инв.№ дубл. | Подп. и дата

2027-04

33ПК.100.00СБ

Серия 3.820.2-57 Выпуск 4

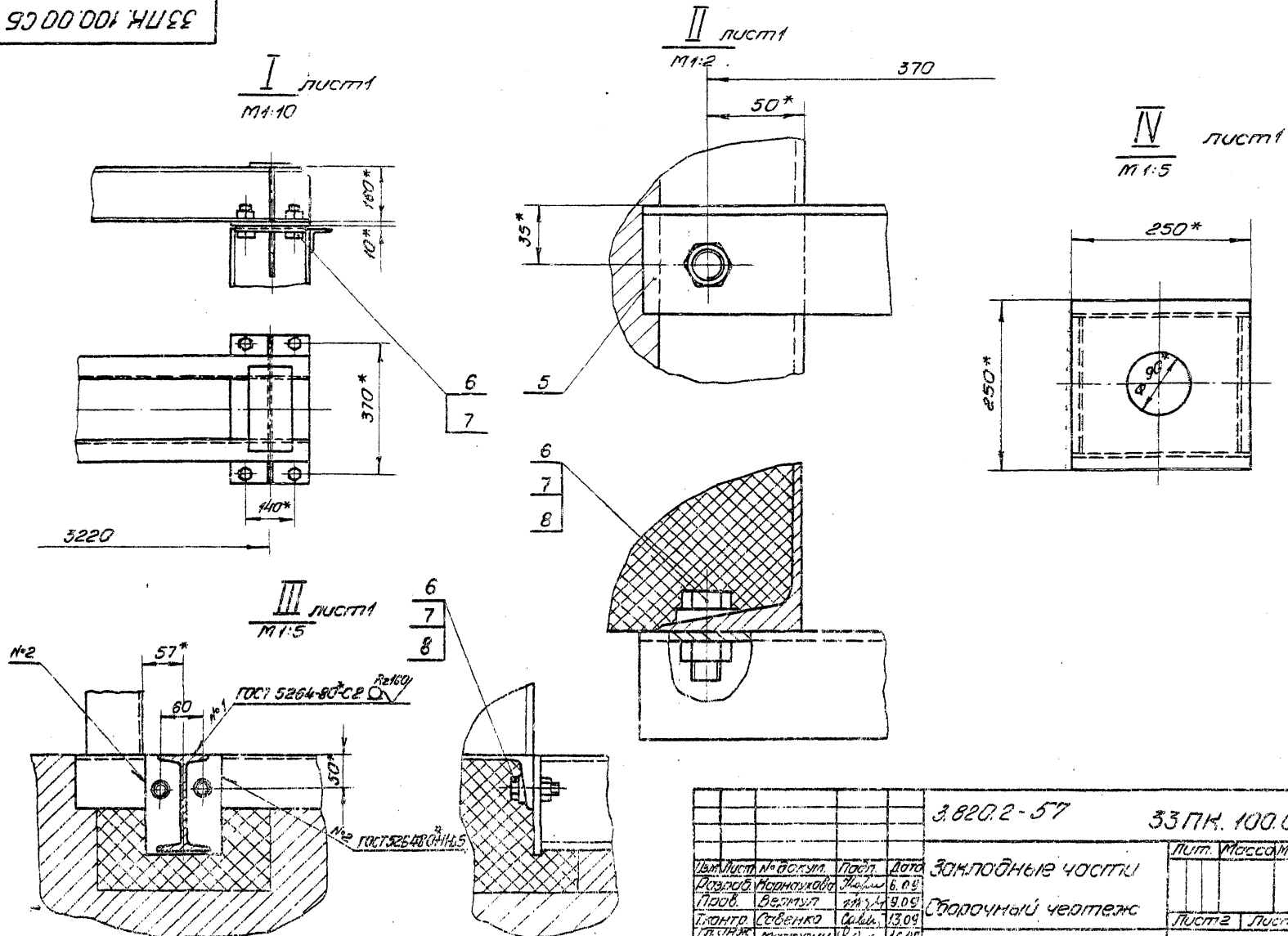


| | | | | | | | |
|---|---|---|---|---|---|---|---|
| Изм. | Лист | № докум. | Подп. | Дата | 3.820.2-57 | 33ПК.100.00СБ | |
| Разраб. | | Карнаухова | | 6.09 | Закладные части | Лит. | Масса | Масштаб |
| Пров. | | Вермул | | 9.09 | Сборочный чертеж | | | |
| Т.контр. | | Савенко | | 13.09 | | Лист 2 | Листов | |
| Гл.инж. проекта | | Мажугин | | 16.09 | | | | |
| Н.контр. | | Яковлева | | 19.09 | | | | |
| Утв. | | Филоненко | | 23.09 | | | | |

Копировала: Тимофеевич Формат А3

Инв. № подл. | Подп. и дата | Взам. инв. № | Инв. № дубл. | Подп. и дата

2027-04

Серия 3.820.2-57 Выпуск 4

| Формат | Зона | Поз | Обозначение | Наименование | Кол. | Примечание |
|---|---|---|---|---|---|---|
| | | | | Документация | | |
| А3 | | | 33ПК.110.00 СБ | Сборочный чертеж | | |
| | | | | Детали | | |
| БЧ | | 1 | 33ПК.110.01 | Стойка | | |
| | | | | Швеллер 22-ГОСТ 8240-72* / ВСт3пс5ГОСТ 535-79* | | |
| | | | | L = 6245 | 2 | 131.1кг |
| БЧ | | 2 | 33ПК.110.02 | Порог | | |
| | | | | Швеллер 22-ГОСТ 8240-72* / ВСт3пс5ГОСТ 535-79* | | |
| | | | | L = 450 | 1 | 9.4кг |
| БЧ | | 3 | 33ПК.110.03 | Раскос | | |
| | | | | Уголок 63×63×5-Б-ГОСТ 8509-72* / ВСт3пс5ГОСТ 535-79* | | |
| | | | | L = 800 | 2 | 3.8кг |
| БЧ | | 4 | 33ПК.110.04 | Распорка | | |
| | | | | Уголок 63×63×5-Б-ГОСТ 8509-72* / ВСт3пс5ГОСТ 535-79* | | |
| | | | | L = 450 | 6 | 2.2кг |
| БЧ | | 5 | 33ПК.110.05 | Усиление | | |
| | | | | Полоса Б-2-10×80 ГОСТ 103-76* / ВСт3пс5ГОСТ 535-79* | | |
| | | | | L = 5000 | 1 | 31.4кг |

| Изм. | Лист | № докум. | Подп. | Дата |
|---|---|---|---|---|
| Разраб. | | Карнаухова | | 6.09. |
| Пров. | | Вермул | | 9.09. |
| ГИП | | Мажугин | | 16.09 |
| Н.контр. | | Яковлева | | 19.09 |
| Утв. | | Филоненко | | 23.09 |

33ПК.110.00

Стойка пазовая

| Лит. | Лист | Листов |
|---|---|---|
| И | 1 | 2 |

Копировала: Т... Формат А4

| Формат | Зона | Поз | Обозначение | Наименование | Кол. | Примечание |
|---|---|---|---|---|---|---|
| БЧ | | 6 | 33ПК.110.06 | Полка | | |
| | | | | Лист Б-ПН-НО-8 ГОСТ 19903-74* / ВСт3пс5 ГОСТ 14637-79 | | |
| | | | | 78×206 | 2 | 1кг |
| БЧ | | 7 | 33ПК.110.07 | Ребро | | |
| | | | | Лист Б-ПН-НО-8 ГОСТ 19903-74* / ВСт3пс5 ГОСТ 14637-79 | | |
| | | | | 75×130 | 2 | 0.4кг |
| БЧ | | 8 | 33ПК.110.08 | Анкер | | |
| | | | | Полоса Б-2-6×50 ГОСТ 103-76* / ВСт3пс5 ГОСТ 535-79* | | |
| | | | | L = 240 | 14 | 0.6кг |

Изм. | Лист | № докум. | Подп. | Дата

3.820.2-57 33ПК.110.00 Лист 2

Формат: А4

2027-04

33ПК.110.00СБ

33ПК.110.00 – изображено.
33ПК.110.00-01 – зеркальное отражение.

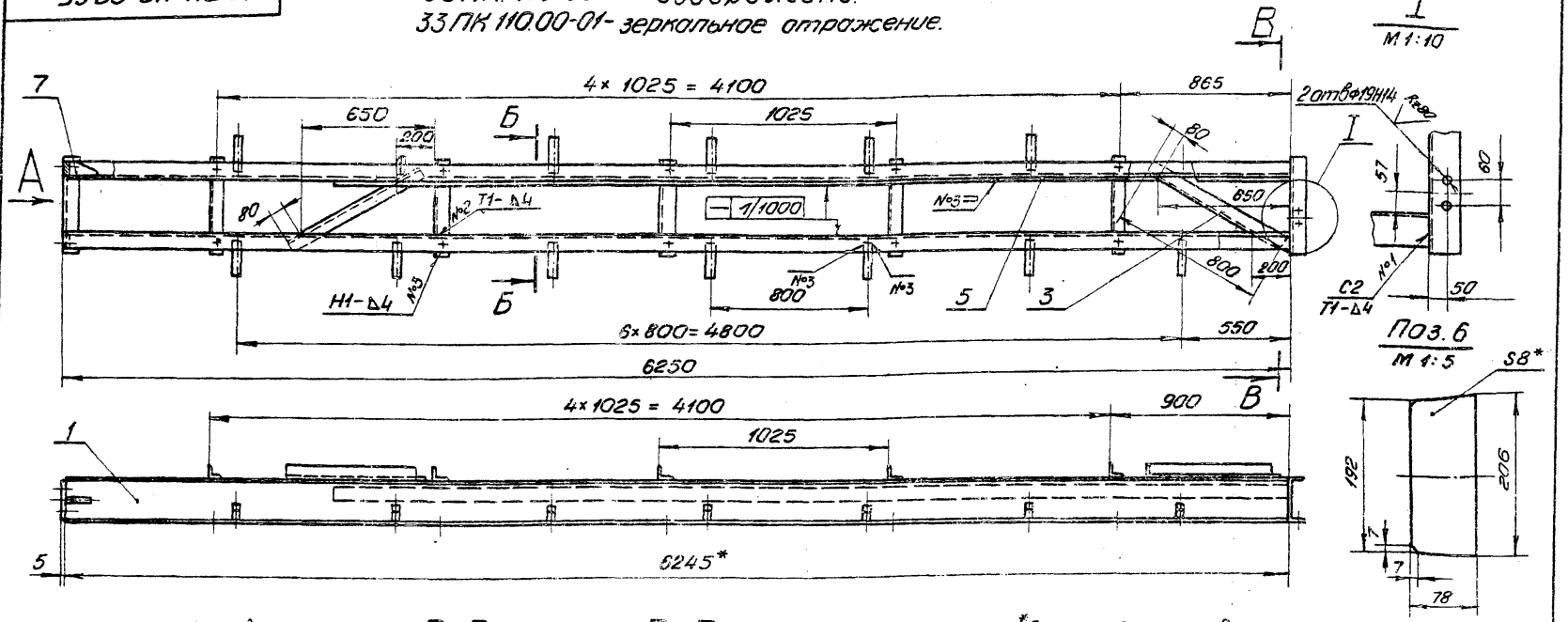


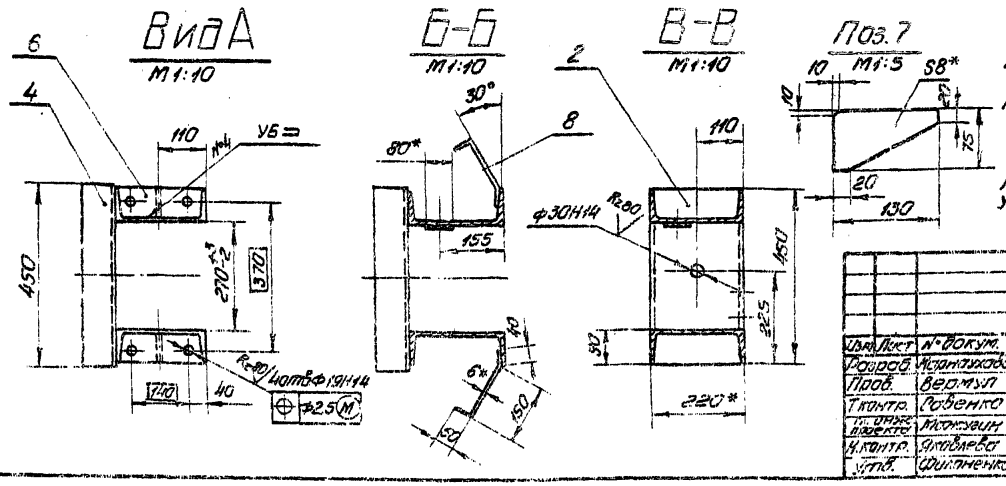


1. *Размеры для справок.
2. Винтообразность стойки пазовой, измеряемая по концам, не более ± 2 мм.
3. Неуказанные предельные отклонения размеров $\pm\frac{IT16}{2}$.
4. Сварка электродуговая в углекислом газе по ГОСТ 14771-76*
5. Сварку вести швом Т3-Δ4 по периметру прилегания свариваемых деталей, кроме швов, указанных на чертеже.
6. Проволока 3СВ-08А по ГОСТ 2246-70*.

| Изм. | Лист | № докум. | Подп. | Дата | 3.820.2-57 33ПК.110.00СБ | | | |
|---|---|---|---|---|---|---|---|---|
| Разраб. | | Карнаухова | | 6.09 | Стойка пазовая | Лит. | Масса | Масштаб |
| Пров. | | Вермул | | 9.09 | Сборочный чертеж | И | 335 | 1:20 |
| Т.контр. | | Савенко | | 13.09 | | Лист | Листов 1 | |
| Н.инж.проекта | | Мосжукин | | 16.09 | | | | |
| Н.контр. | | Яковлева | | 19.09 | | | | |
| Утв. | | Филоненко | | 23.09 | | | | |

Серия 3.820.2-57 Выпуск 4

Инв.№ подл. | Подп. и дата | Взам.инв.№ | Инв.№ дубл. | Подп. и дата

Копировала: Тимофеевич Формат: А

| Формат | Зона | Поз. | Обозначение | Наименование | Кол. | Примечание |
|---|---|---|---|---|---|---|
| | | | | | | |
| | | | | Документация | | |
| | | | | | | |
| А3 | | | 33ПК.120.00СБ | Сборочный чертеж | | |
| | | | | | | |
| | | | | Детали | | |
| | | | | | | |
| Б4 | | 1 | 33ПК.120.01 | Порог | | |
| | | | | Двутавр 14-ГОСТ 8239-72* / Вст3пс5 ГОСТ 535-79* | | |
| | | | | L= 2984 | 1 | 40.9кг |
| Б4 | | 2 | 33ПК.120.02 | Косынка | | |
| | | | | Лист Б-ПН-НО-В ГОСТ 19903-74* / Вст3пс5 ГОСТ 14637-79 | | |
| | | | | 110 × 145 | 2 | 1кг |
| Б4 | | 3 | 33ПК.120.03 | Анкер | | |
| | | | | Полоса Б-2-6х50 ГОСТ 103-76* / Вст3пс5 ГОСТ 535-79* | | |
| | | | | L= 240 | 8 | 0.6кг |

Инв.№подл. | Подп. и дата | Взам.инв.№ | Инв.№дубл. | Подп. и дата

| Изм. | Лист | № докум. | Подп. | Дата |
|---|---|---|---|---|
| Разраб. | Костомахов | | | 6.09 |
| Пров. | Ветлугин | | | 9.09 |
| ГИП | Моисеенко | | | 16.09 |
| Н.контр. | Яковлева | | | 19.09 |
| Утв. | Фоменко | | | 23.09 |

33ПК.120.00

Марка данная

| Лит. | Лист | Листов |
|---|---|---|
| И | | 1 |

Копировал: Тимофеева Формат А4



| Формат | Зона | Поз. | Обозначение | Наименование | Кол. | Примечание |
|---|---|---|---|---|---|---|

Инв.№подл. | Подп. и дата | Взам.инв.№ | Инв.№дубл. | Подп. и дата

| Изм. | Лист | № докум. | Подп. | Дата |
|---|---|---|---|---|

3.820.2-57

Лист

Формат А4

2027-04

33ПК.120.00СБ

Выпуск 4

Серия 3.820.2-57

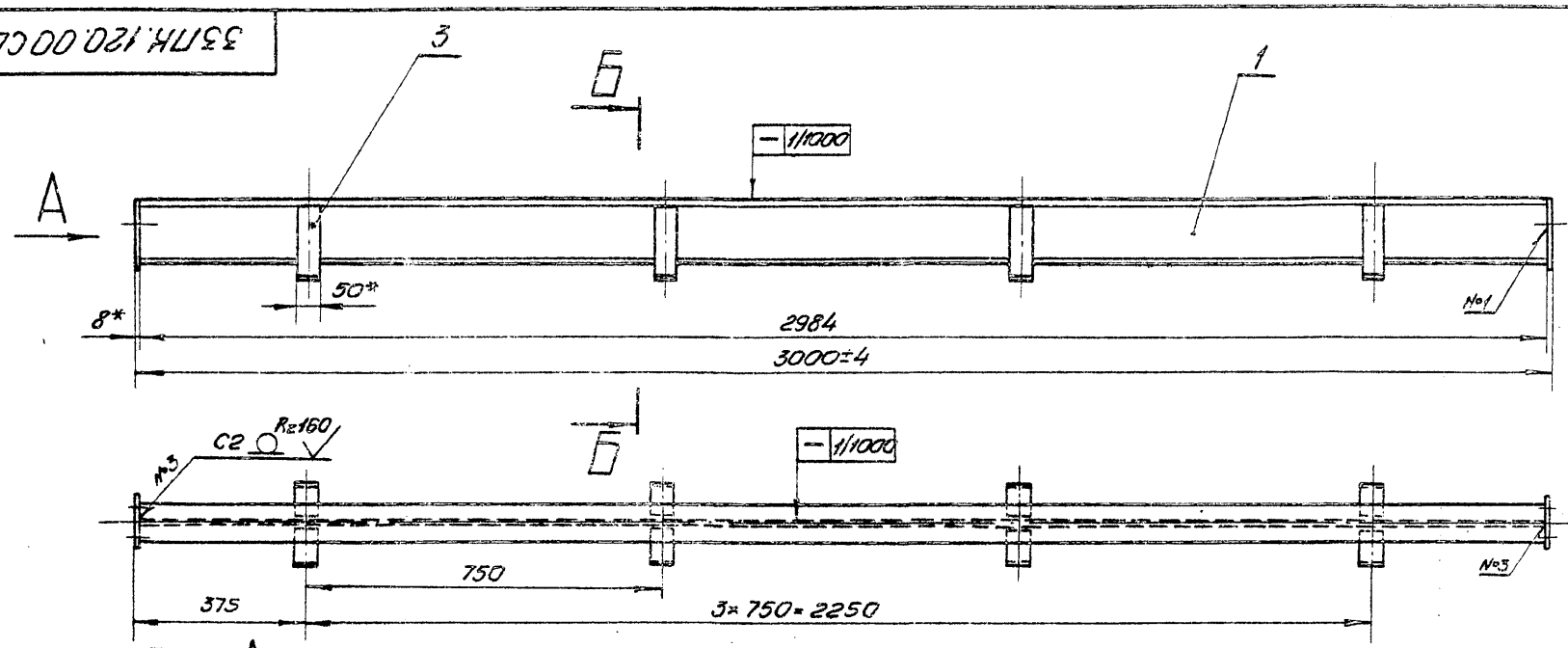


ВидА
М 1:2.5

Б-Б
М 1:2.5

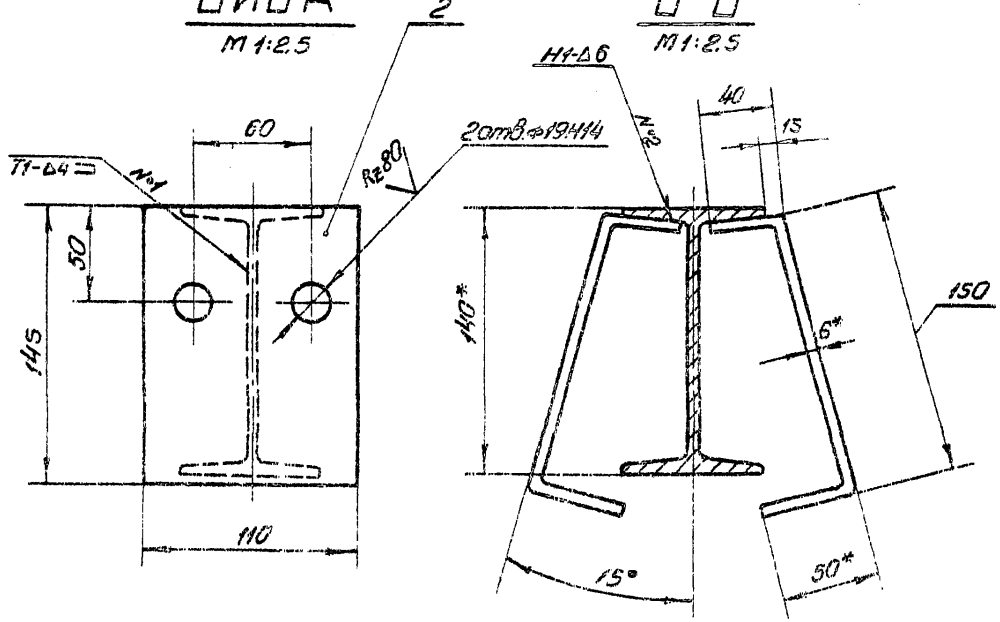


1. Размеры для справок.
2. Винтообразность, измеряемая по концам марки данной, не более 2 мм.
3. Неуказанные предельные отклонения размеров $\pm\frac{\text{ат}16}{2}$.
4. Сварка дуговая в углекислом газе по ГОСТ 14771-76*.
5. Проволока 3Св-08А ГОСТ 2246-70*.

| Изм | Лист | № докум. | Подп. | Дата |
|---|---|---|---|---|
| Разраб. | | Карнаухова | | 6.09 |
| Пров. | | Вермул | | 9.09 |
| Т.контр. | | Савенко | | 13.09 |
| Гл. инж. проекта | | Мажугин | | 18.09 |
| Н.контр. | | Яковлева | | 19.09 |
| Утв. | | Филоненко | | 23.09 |

3.820.2-57 33ПК.120.00СБ

Марка данная
Сборочный чертеж

| Лит. | Масса | Масштаб |
|---|---|---|
| Н | 47.7 | 1:10 |

Лист | Листов 1

Копировала: Тимотиевич Формат: А3

Инв. N подл. | Подп. и дата | Взам. инв. N | Инв. N дубл. | Подп. и дата

| Формат | Зона | Поз. | Обозначение | Наименование | Кол. | Примечание |
|---|---|---|---|---|---|---|
| | | | | **Документация** | | |
| А3 | | | 33ПК.130.00СБ | Сборочный чертеж | | |
| | | | | **Детали** | | |
| А4 | | 1 | 33ПК.130.01 | Основание | 2 | |
| А4 | | 2 | 33ПК.130.02 | Стойка | 1 | |
| А4 | | 3 | 33ПК.130.03 | Ребро | 2 | |
| А4 | | 4 | 33ПК.130.04 | Ребро | 4 | |
| Б4 | | 5 | 33ПК.130.05 | Балка | | |
| | | | | Швеллер 16 ГОСТ 8240-72* / Ст3пс5 ГОСТ 535-79* | | |
| | | | | L = 3440 | 2 | 48.8 кг. |
| Б4 | | 6 | 33ПК.130.06 | Накладка | | |
| | | | | Лист Б-ПН-НО-8 ГОСТ 19903-74* / Ст3пс5 ГОСТ 14637-79 | | |
| | | | | 120×250 | 2 | 1.9 кг |
| Б4 | | 7 | 33ПК.130.07 | Ребро | | |
| | | | | Лист Б-ПН-НО-8 ГОСТ 19903-74* / Ст3пс5 ГОСТ 14637-79 | | |
| | | | | 160×180 | 2 | 1.8 кг |
| Б4 | | 8 | 33ПК.130.08 | Ребро | | |
| | | | | Лист Б-ПН-НО-8 ГОСТ 19903-74* / Ст3пс5 ГОСТ 14637-79 | | |
| | | | | 70×250 | 2 | 1 кг |

Инв.№ подл. | Подп. и дата | Взам. инв.№ | Инв.№ дубл. | Подп. и дата

| | | | | | |
|---|---|---|---|---|---|
| | | | | 33ПК.130.00 | |
| Изм. | Лист | № докум. | Подп. | Дата | |
| Разраб | | Жорницкий | | 6.09 | Ригель |
| Пров. | | Ветрилл | | 9.09 | |
| ГИП | | Пономарев | | 16.09 | |
| Н.контр. | | Аксаментов | | 19.09 | |
| У.инж. | | Филатенков | | 23.09 | |

Лит. | Лист | Листов: 1

Копировал | Формат А4

Инв.№ подл. | Подп. и дата | Взам. инв.№ | Инв.№ дубл. | Подп. и дата

| Изм. | Лист | № докум. | Подп. | Дата | 3.820.2-57 |
|---|---|---|---|---|---|

Лит.

Формат А4

33 ПК. 130.00СБ

Серия 3.820.2-57 Выпуск 4

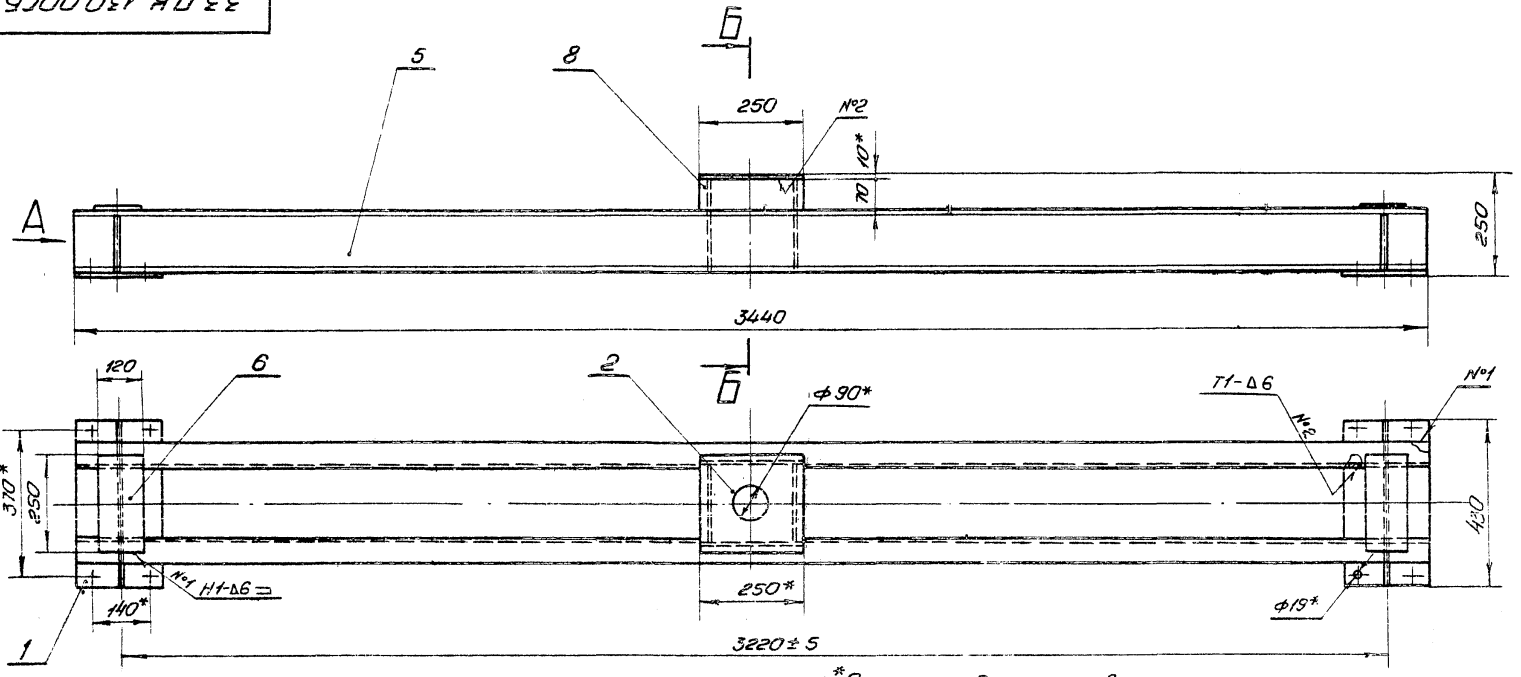


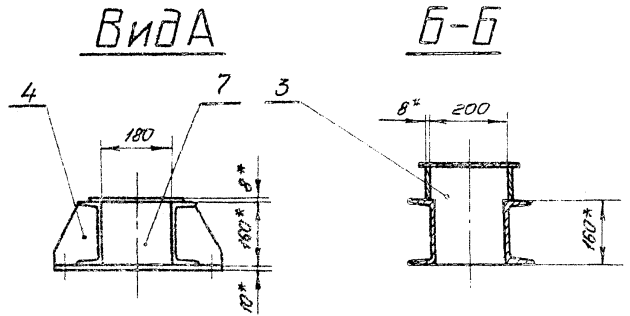


1. *Размеры для справок.
2. Неуказанные предельные отклонения размеров $\pm\frac{JT16}{2}$.
3. Сварка электродуговая в углекислом газе по ГОСТ 14771-76*.
4. Сварку вести швом Т3-Δ6 по периметру прилегания свариваемых деталей, кроме швов, указанных на чертеже.
5. Проволока 3СВ-08А по ГОСТ 2246-70*.

| Изм | Лист | № докум. | Подп. | Дата |
|---|---|---|---|---|
| Разраб. | | Карнаухова | | 6.09 |
| Пров. | | Вермул | | 9.09 |
| Т.контр. | | Савенко | | 13.09 |
| Гл.инж. проекта | | Мажугин | | 16.09 |
| Н.контр. | | Яковлева | | 19.09 |
| Утв. | | Филоненко | | 23.09 |

3.820.2-57 33 ПК. 130.00СБ

Ригель
Сборочный чертеж

| Лит. | Масса | Масштаб |
|---|---|---|
| И | 135.2 | 1:10 |

Лист | Листов 1

Копировала: Тимотиевич Формат: А3

Инв. № подл. | Подп. и дата | Взам. инв. № | Инв. № дубл. | Подп. и дата

2027-04

Серия 3.820.2-57 Выпуск 4

## 33ПК 130.01

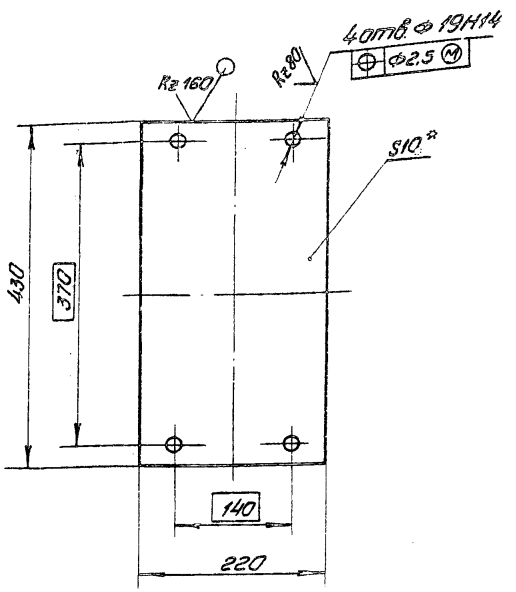


1. *Размер для справок.
2. Неуказанные предельные отклонения размеров $\pm \frac{\text{ОТ16}}{2}$.

| Изм. | Лист | № докум. | Подп. | Дата |
|---|---|---|---|---|
| Разраб. | | Карнаухова | | 6.09 |
| Провер. | | Вермул | | 9.09 |
| Т.контр. | | Савенко | | 13.09 |
| Гл.инж. проекта | | Мажугин | | 16.09 |
| Н.контр. | | Яковлева | | 19.09 |
| Утв. | | Филиненко | | 23.09 |

33ПК 130.01

Основание

| Лит. | Масса | Масштаб |
|---|---|---|
| И | 7.4 | 1:5 |

Лист | Листов 1

Лист Б-ПН-НО-10 ГОСТ 19903-74* ВСт3пс5 ГОСТ 14637-79

Копировал: Формат А4

## 33ПК 130.02

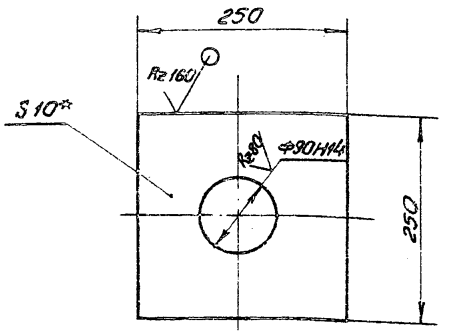


1. *Размер для справок.
2. Неуказанные предельные отклонения размеров $\pm \frac{\text{ОТ16}}{2}$.

| Изм. | Лист | № докум. | Подп. | Дата |
|---|---|---|---|---|
| Разраб. | | Карнаухова | | 6.09 |
| Провер. | | Вермул | | 9.09 |
| Т.контр. | | Савенко | | 13.09 |
| Гл.инж. проекта | | Мажугин | | 16.09 |
| Н.контр. | | Яковлева | | 19.09 |
| Утв. | | Филиненко | | 23.09 |

3.820.2-57 33ПК 130.02

Столик

| Лит. | Масса | Масштаб |
|---|---|---|
| И | 4.4 | 1:5 |

Лист | Листов 1

Лист Б-ПН-НО-10 ГОСТ 19903-74* ВСт3пс5 ГОСТ 14637-79

Формат: А4

Подп. и дата | Инв. № дубл. | Взам. инв. № | Подп. и дата | Инв. № подл.

33ПК.130.03

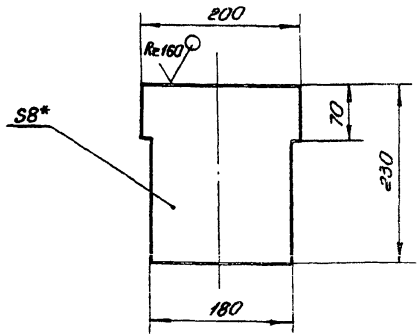


1.* Размер для справок.
2. Неуказанные предельные отклонения размеров $\pm \frac{IT16}{2}$.

| Изм. | Лист | № докум. | Подп. | Дата |
|---|---|---|---|---|
| Разраб. | Коломухова | | | 6.09 |
| Провер. | Вертиул | | | 9.09 |
| Т.контр. | Совенко | | | 13.09 |
| Гл.спец. проекта | Можуелин | | | 16.09 |
| Н.контр. | Яковлева | | | 19.09 |
| Утв. | Фоменко | | | 23.09 |

33ПК.130.03

Ребро

| Лит. | Масса | Масштаб |
|---|---|---|
| И | 2.7 | 1:5 |
| Лист | Листов 1 | |

Лист 5-ПН-НО-8/ГОСТ 19903-74*
ВСт3пс5/ГОСТ 14637-79

Копировал: Тимотиевич Формат А4

Инв.№подл. | Подп. и дата | Взам.инв.№ | Инв.№дубл. | Подп. и дата

33ПК.130.04

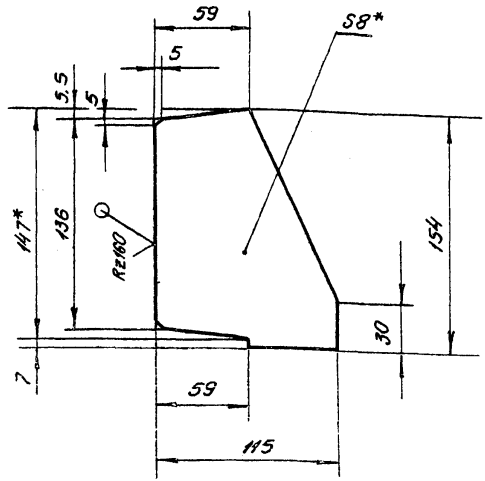


1.* Размер для справок.
2. Неуказанные предельные отклонения размеров $\pm \frac{IT16}{2}$.

| Изм. | Лист | № докум. | Подп. | Дата |
|---|---|---|---|---|
| Разраб. | Коломухова | | | 6.09 |
| Провер. | Вертиул | | | 9.09 |
| Т.контр. | Совенко | | | 13.09 |
| Гл.спец. проекта | Можуелин | | | 16.09 |
| Н.контр. | Яковлева | | | 19.09 |
| Утв. | Фоменко | | | 23.09 |

3.820.2-57 33ПК.130.04

Ребро

| Лит. | Масса | Масштаб |
|---|---|---|
| И | 0.9 | 1:2.5 |
| Лист | Листов 1 | |

Лист 5-ПН-НО-8/ГОСТ 19903-74*
ВСт3пс5/ГОСТ 14637-79

Формат А4

Инв.№подл. | Подп. и дата | Взам.инв.№ | Инв.№дубл. | Подп. и дата

2027-04

Серия 3.820.2-57 Выпуск 4

| Формат | Зона | Поз. | Обозначение | Наименование | Кол. | Примечание |
|---|---|---|---|---|---|---|
| | | | | Документация | | |
| А3 | | | 33 ПК. 200.00 СБ | Сборочный чертеж | | |
| | | | | Сборочные единицы | | |
| А4 | | 1 | 33 ПК. 210.00 | Металлоконструкция | 1 | |
| А4 | | 2 | 33 ПК. 220.00 | Отбой торцовый | 4 | |
| | | | | Детали | | |
| А3 | | 3 | 33 ПК. 200.01 | Полоса | 1 | |
| | | 4 | 33 ПК. 200.01-01 | Полоса | 1 | |
| А3 | | 5 | 33 ПК. 200.02 | Уголок прижимной | 1 | |
| А4 | | 6 | 33 ПК. 200.03 | Ось | 4 | |
| А4 | | 7 | 33 ПК. 200.04 | Колесо | 4 | |
| А4 | | 8 | 33 ПК. 200.05 | Втулка | 4 | |
| А4 | | 9 | 33 ПК. 200.06 | Шайба торцовая | 4 | |
| А4 | | 10 | 33 ПК. 200.07 | Шайба стопорная | 4 | |
| А4 | | 11 | 33 ПК. 200.08 | Подшипник | 4 | |
| А4 | | 12 | 33 ПК. 200.09 | Подшипник | 4 | |
| А4 | | 13 | 33 ПК. 200.10 | Оседержатель | 4 | |
| А4 | | 14 | 33 ПК 200.11 | Пробка | 4 | |
| БЧ | | 15 | 33 ПК. 200.12 | Уплотнение боковое | | |
| | | | | Уплотнение тип II а | | |
| | | | | ТУ38-105 417-77 | | |

| Изм. | Лист | № докум. | Подп. | Дата |
|---|---|---|---|---|
| Разраб. | | Карнаухова | | 6.09 |
| Пров. | | Вермул | | 9.09 |
| ГИП | | Мажугин | | 16.09 |
| Контр. | | Яковлева | | 19.09 |
| Утв. | | Фоменко | | 23.09 |

33 ПК. 200.00

Затвор

| Лит | Лист | Листов |
|---|---|---|
| И | 1 | 2 |

Копировал

| Формат | Зона | Поз. | Обозначение | Наименование | Кол. | Примечание |
|---|---|---|---|---|---|---|
| | | | | L = 3100 | 2 | 5.8 кг |
| БЧ | | 16 | 33 ПК. 200.13 | Уплотнение донное | | |
| | | | | Пластина I, лист | | |
| | | | | ТМКЩ-С-10×80×3230 | | |
| | | | | ГОСТ 7338-77* | 1 | 4.4 кг |
| БЧ | | 17 | 33 ПК. 200.14 | Подкладка | | |
| | | | | Пластина I, лист, | | |
| | | | | ТМКЩ-С-10×45×3100 | | |
| | | | | ГОСТ 7338-77* | 2 | 2.4 кг |
| БЧ | | 18 | 33 ПК. 200.15 | Подкладка | | |
| | | | | Пластина I, лист, | | |
| | | | | ТМКЩ-С-5-45×70 | | |
| | | | | ГОСТ 7338-77* | 2 | 0.03 кг |
| | | | | Стандартные изделия | | |
| | | | | Болты ГОСТ 7798-70* | | |
| | | 19 | | М10-8g×25.36.029 | 8 | |
| | | 20 | | М12-8g×25.36.029 | 16 | |
| | | 21 | | М12-8g×35.36.029 | 21 | |
| | | 22 | | М12-8g×45.36.029 | 58 | |
| | | 23 | | М12-8g×60.36.029 | 2 | |
| | | 24 | | М16-8g×40.36.029 | 16 | |
| | | | | Гайки ГОСТ 5915-70* | | |
| | | 25 | | М12-7Н.4.029 | 89 | |
| | | 26 | | М16-7Н.4.029 | 16 | |
| | | 27 | | Шайба 12.65г.029 | | |
| | | | | ГОСТ 6402-70* | 8 | |
| | | 28 | | Масленка 2.2.К.Д.6 | | |
| | | | | ГОСТ 19853-74 | 4 | |

| Изм. | Лист | № докум. | Подп. | Дата |
|---|---|---|---|---|

3.820.2-57 33 ПК. 200.00 Лист 2

Формат А4

33 ПК. 200.00СБ

Серия 3.820.2-57 Выпуск 4

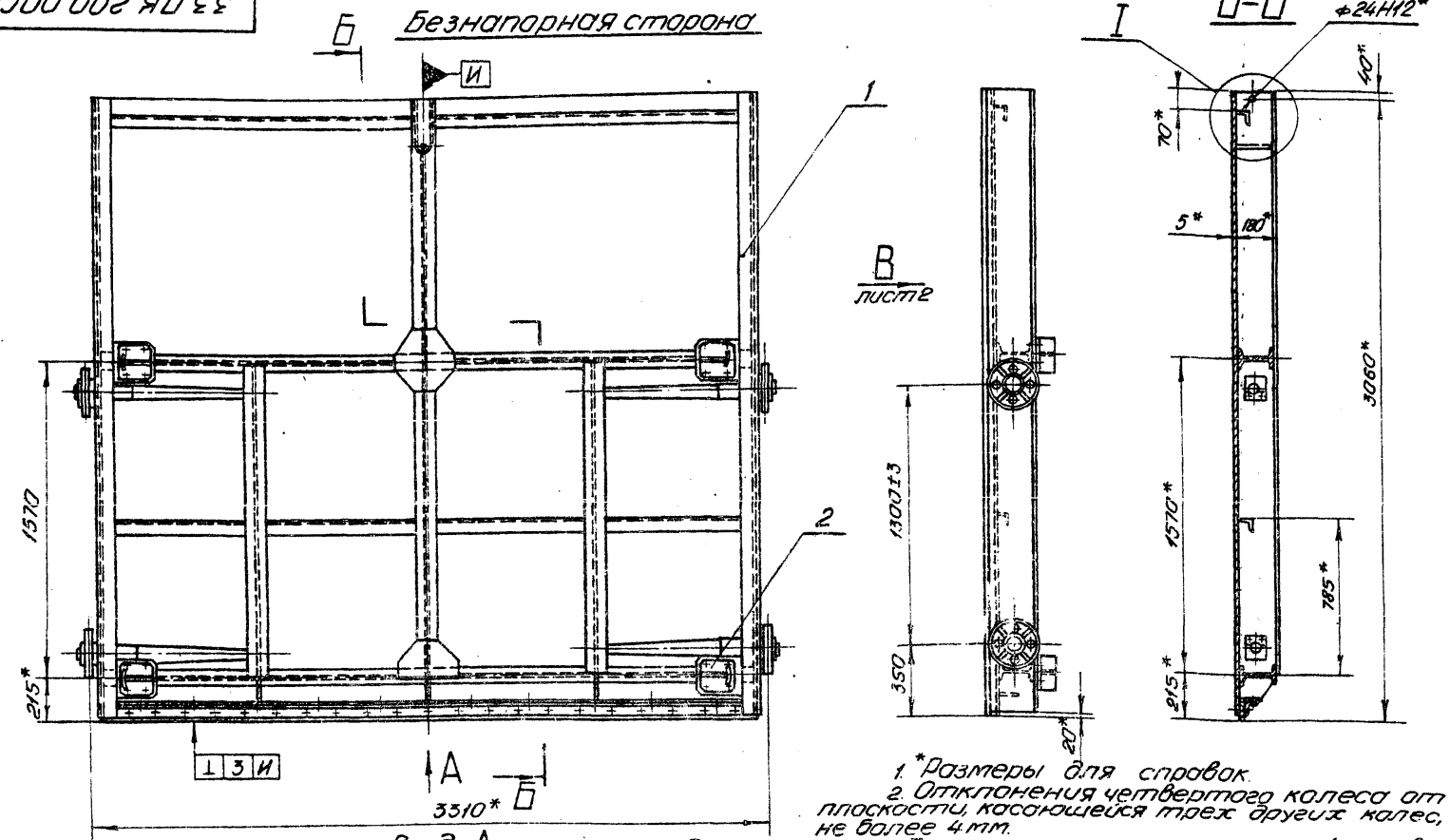


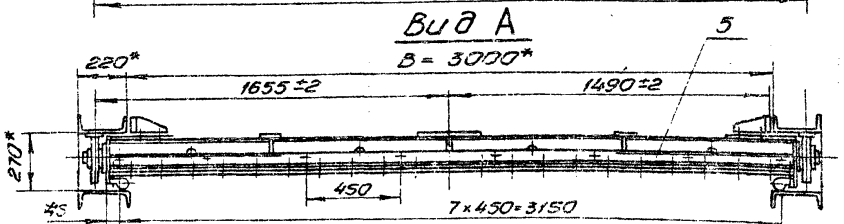


1. *Размеры для справок.
2. Отклонения четвертого колеса от плоскости, касающейся трех других колес, не более 4 мм.
3. Тангенс угла геометрической оси вращения колеса к горизонтальной оси затвора ± 0.003.
4. Неуказанные предельные отклонения размеров $\pm\frac{\sigma T_{1S}}{2}$.
5. Проволока 3СВ-08А ГОСТ 2246-70*.

| Изм. | Лист | № докум. | Подп. | Дата |
|---|---|---|---|---|
| Разраб. | | Карнаухова | | 6.09 |
| Пров. | | Вертул | | 9.09 |
| Т.контр. | | Савенко | | 13.09 |
| Гл.инж. проекта | | Мажугин | | 16.09 |
| Н.контр. | | Яковлева | | 19.09 |
| Утв. | | Филоненко | | 23.09 |

3.820.2-57 33ПК. 200. 00СБ

Затвор
Сборочный чертеж

| Лит. | Масса | Масштаб |
|---|---|---|
| И | 888 | 1:20 |

Лист 1 Листов 3

Копировала: Тимотиевич Формат: А3

Инв. № подл. | Подп. и дата | Взам. инв. № | Инв. № дубл. | Подп. и дата

33ПК.200.00СБ

Серия 3.820.2-57 Выпуск 4

Вид В лист1

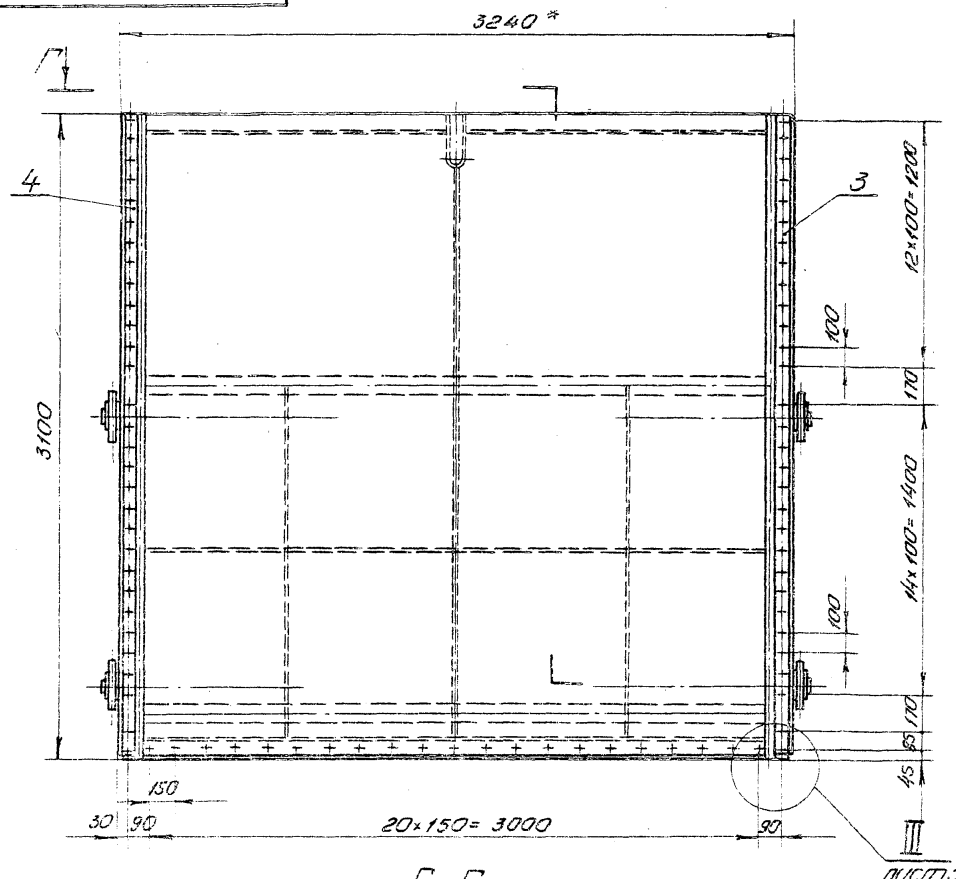


I лист1
М1:5

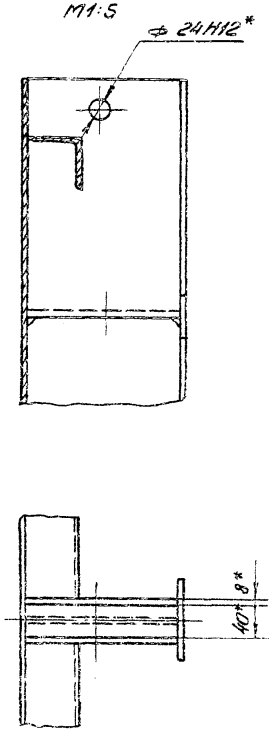


Г-Г

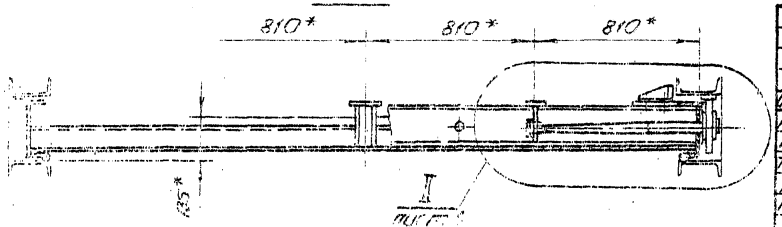


| Изм. | Лист | № докум. | Подп. | Дата |
|---|---|---|---|---|
| Разраб. | | Карнаухова | | 6.09 |
| Пров. | | Вермул | | 9.09 |
| Т.контр. | | Совенко | | 13.09 |
| Гл.инж. проекта | | Мажугин | | 16.09 |
| Н.контр. | | Яковлева | | 19.09 |
| Утв. | | Филоненко | | 23.04 |

3.820.2-57 33ПК.200.00СБ

Затвор
Сборочный чертеж

| Лит. | Масса | Масштаб |
|---|---|---|
| | | |

Лист 2 | Листов

Копировал Тимофеевич Формат 93

Инв. № подл. | Подп. и дата | Взам. инв. № | Инв. № дубл. | Подп. и дата

33ПК.200.00СБ

Серия 3.820.2-57 Выпуск 4

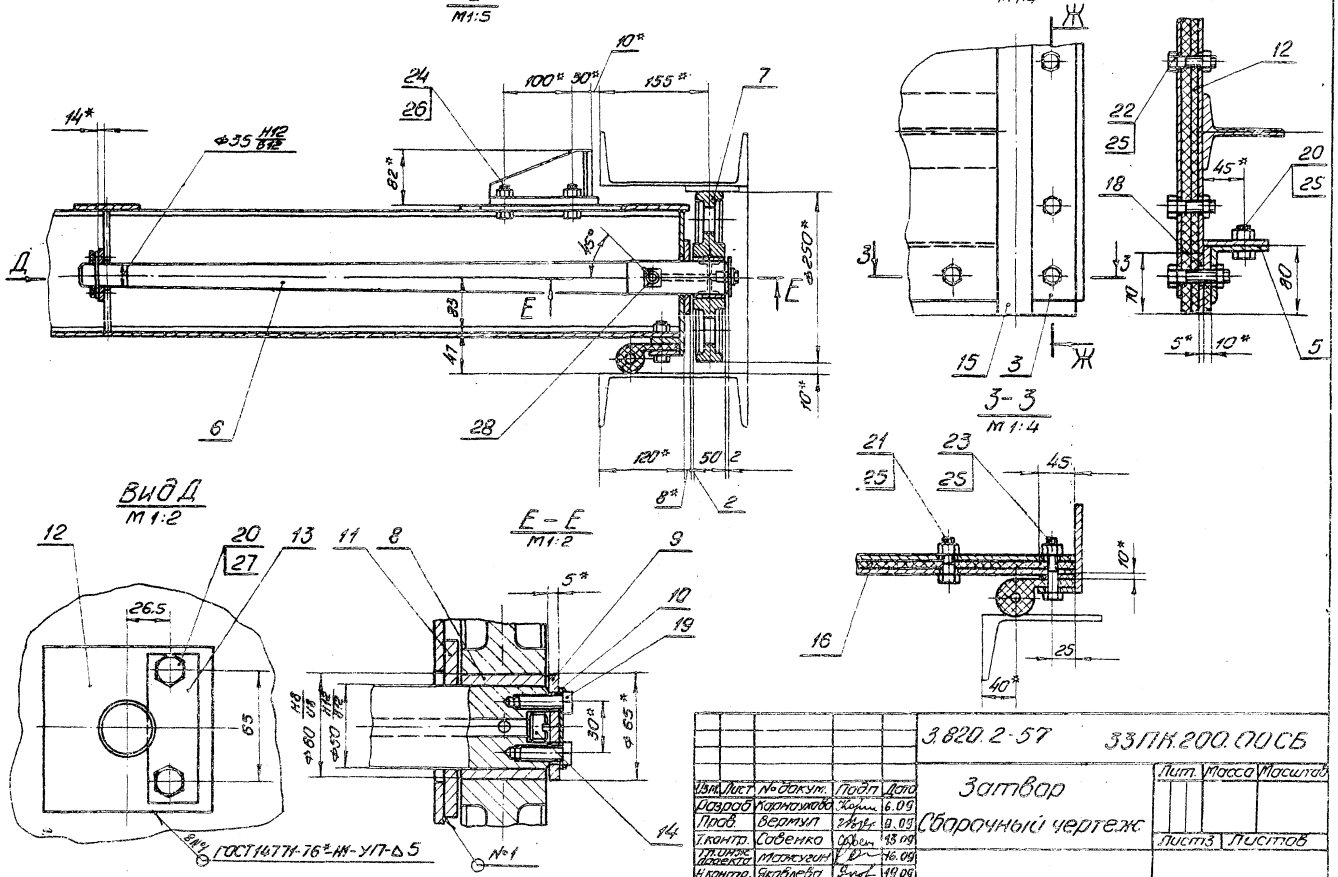


| | | | | |
|---|---|---|---|---|
| Изм. | Лист | № докум. | Подп. | Дата |
| Разраб. | | Карнаухова | | 6.09 |
| Пров. | | Вермул | | 9.09 |
| Т.контр. | | Савенко | | 13.09 |
| Гл.инж. проекта | | Мажугин | | 16.09 |
| Н.контр. | | Яковлева | | 19.09 |
| Утв. | | Филоненко | | 26.09 |

3.820.2-57 33ПК.200.00СБ

Затвор

Сборочный чертеж

| Лит. | Масса | Масштаб |
|---|---|---|
| | | |

| Лист 3 | Листов |
|---|---|
| | |

Копировало: Тимотиевич Формат: А3*

Инв.№ подл. | Подп. и дата | Взам. инв.№ | Инв.№ дубл. | Подп. и дата

2027-04

Серия 3.820.2-57 Выпуск 4

| Формат | Зона | Поз. | Обозначение | Наименование | Кол. | Примечание |
|---|---|---|---|---|---|---|
| | | | | Документация | | |
| А3 | | | 33ПК.210.00СБ | Сборочный чертеж | | |
| | | | | Детали | | |
| А3 | | 1 | 33ПК.210.01 | Обшивка | 1 | |
| А4 | | 2 | 33ПК.210.02 | Вертикаль крайняя | 2 | |
| А4 | | 3 | 33ПК.210.03 | Вертикаль | 2 | |
| А4 | | 4 | 33ПК.210.04 | Вертикаль | 1 | |
| А4 | | 5 | 33ПК.210.05 | Вертикаль | 1 | |
| А4 | | 6 | 33ПК.210.06 | Ригель | 2 | |
| А4 | | 7 | 33ПК.210.07 | Полоса | 1 | |
| А4 | | 8 | 33ПК.210.08 | Проушина | 1 | |
| А4 | | 9 | 33ПК.210.09 | Накладка | 4 | |
| А4 | | 10 | 33ПК.210.10 | Обвязка | 1 | |
| А4 | | 11 | 33ПК.210.11 | Накладка | 1 | |
| БУ | | 12 | 33ПК.210.12 | Стрингер | | |
| | | | | Уголок 63×63×5-Б-ГОСТ8509-72* / ВСт3пс5ГОСТ535-79* | | |
| | | | | L=1587 | 2 | 7.6кг |
| БУ | | 13 | 33ПК.210.13 | Стрингер | | |
| | | | | Уголок 63×63×5-Б-ГОСТ8509-72* / ВСт3пс5ГОСТ535-79* | | |
| | | | | L=800 | 2 | 3.8кг |

33ПК.210.00

| Изм. | Лист | № докум. | Подп. | Дата |
|---|---|---|---|---|
| Разраб. | | Карнаухова | [signature] | 2.09 |
| Пров. | | Бермул | [signature] | 9.09 |
| ГИП | | Максусин | [signature] | 16.09 |
| Н.контр. | | Яковлев | [signature] | 19.09 |
| Утв. | | Филиненко | [signature] | 23.09 |

Металлоконструкция

| Лит. | Лист | Листов |
|---|---|---|
| К | 1 | 2 |

Подп. и дата | Взам. инв. № | Инв. № дубл. | Подп. и дата | Инв. № подл.

Копировала: [signature] Формат А4



| Формат | Зона | Поз. | Обозначение | Наименование | Кол. | Примечание |
|---|---|---|---|---|---|---|
| БУ | | 14 | 33ПК.210.14 | Стрингер | | |
| | | | | Уголок 63×63×5-Б-ГОСТ8509-72* / ВСт3пс5ГОСТ535-79* | | |
| | | | | L=807 | 2 | 3.8кг |
| БУ | | 15 | 33ПК.210.15 | Накладка | | |
| | | | | Лист Б-ПН-НО-8ГОСТ19903-74* / ВСт3пс5ГОСТ14637-79 | | |
| | | | | 300×200 | 1 | 3.1кг |
| БУ | | 16 | 33ПК.210.16 | Ребро | | |
| | | | | Лист Б-ПН-НО-5ГОСТ19903-74* / ВСт3пс5ГОСТ14637-79 | | |
| | | | | 126×173 | 3 | 0.7 |
| БУ | | 17 | 33ПК.210.17 | Ребро | | |
| | | | | Лист Б-ПН-НО-5ГОСТ19903-74* / ВСт3пс5ГОСТ14637-79 | | |
| | | | | 90×117 | 2 | 0.4кг |
| БУ | | 18 | 33ПК.210.18 | Обвязка крайняя | | |
| | | | | Полоса Б-2-8×100ГОСТ103-76* / ВСт3пс5ГОСТ535-79* | | |
| | | | | L=3080 | 2 | 19.3кг |
| БУ | | 19 | 33ПК.210.18 | Обвязка | | |
| | | | | Полоса Б-2-8×100ГОСТ103-76* / ВСт3пс5ГОСТ535-79* | | |
| | | | | L=1570 | 2 | 9.9кг |
| БУ | | 20 | 33ПК.210.20 | Обвязка | | |
| | | | | Полоса Б-2-8×100ГОСТ103-76* / ВСт3пс5ГОСТ535-79* | | |
| | | | | L=1220 | 1 | 7.7кг |

| Изм. | Лист | № докум. | Подп. | Дата |
|---|---|---|---|---|

3.820.2-57 33ПК.210.00 Лист 2

Подп. и дата | Взам. инв. № | Инв. № дубл. | Подп. и дата | Инв. № подл.

Копировала: [signature] Формат А4

Серия 3.820.2-57 Выпуск 4

Инв.№ подл. | Подп. и дата | Взам.инв.№ | Инв.№ дубл. | Подп. и дата

33ПК.210.00СБ

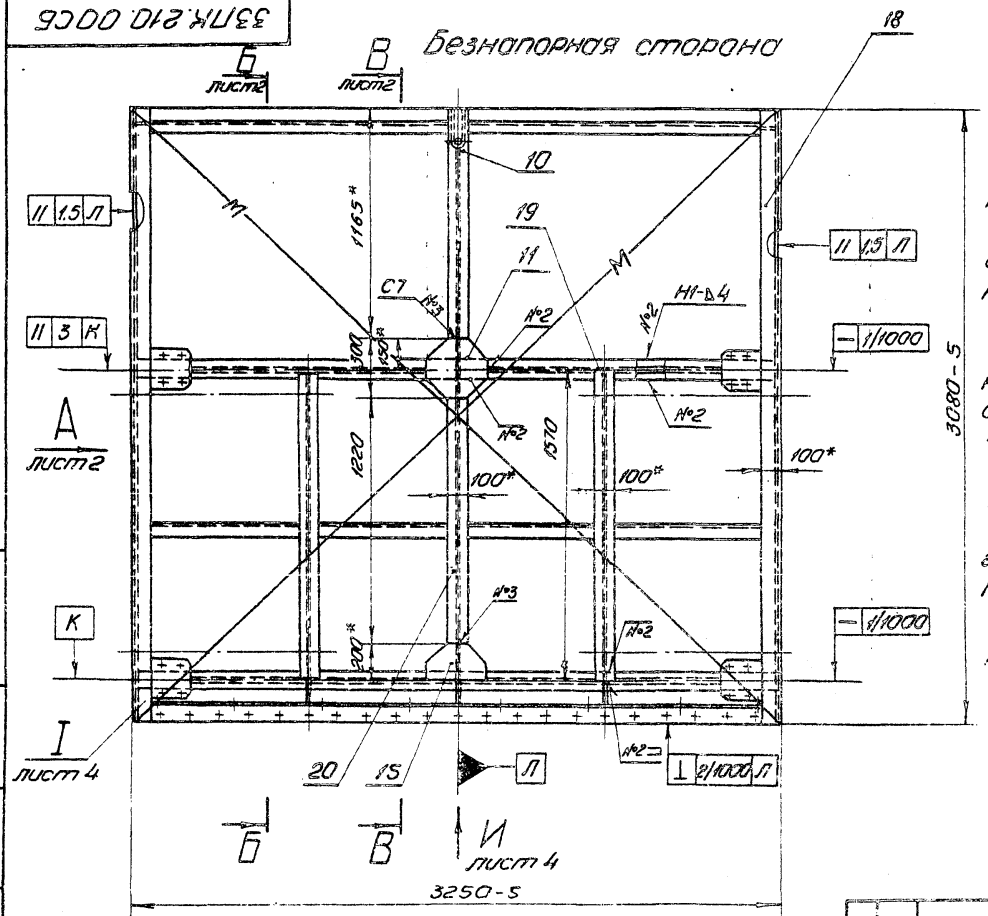


1.* Размеры для справок.

2. Разность длин диагоналей М не более 5 мм.

3. Стрела кривизны обшивки и ригелей в горизонтальной плоскости (только в напорную сторону) 2 мм, в вертикальной плоскости 2 мм.

4. Винтообразность уплотняющего контура, измеряемая по центрам отверстий под болты, крепящие уплотнение 4 мм.

5. Неуказанные предельные отклонения размеров $\pm \frac{IT16}{2}$.

6. Сварные швы выполнять электродуговой сваркой в углекислом газе ГОСТ 14771-76*.

7. Сварку вести швом Т3-Δ3 по периметру прилегания свариваемых деталей, кроме швов, указанных на чертеже.

8. Проволока Св-08А ГОСТ 2246-70*

| | | | | | | | |
|---|---|---|---|---|---|---|---|
| Изм. | Лист | № докум. | Подп. | Дата | 3.820.2-57 | 33ПК.210.00СБ | |
| Разраб. | | Карнаухова | | 6.09 | Металлоконструкция | Лит. | Масса | Масштаб |
| Пров. | | Вертул | | 9.09 | | И | 738 | 1:20 |
| Т.контр. | | Совенко | | 13.09 | Сборочный чертеж | Лист 1 | Листов 4 | |
| Гл. инж. проекта | | Можсеин | | 16.09 | | | | |
| Н.контр. | | Яковлева | | 16.09 | | | | |
| Утв. | | Филоненко | | 23.09 | | | | |

Копировал: Тимошевич Формат А3

2027-04

33 ПК 210.00 СБ

Серия 3.820.2-57 Выпуск 4

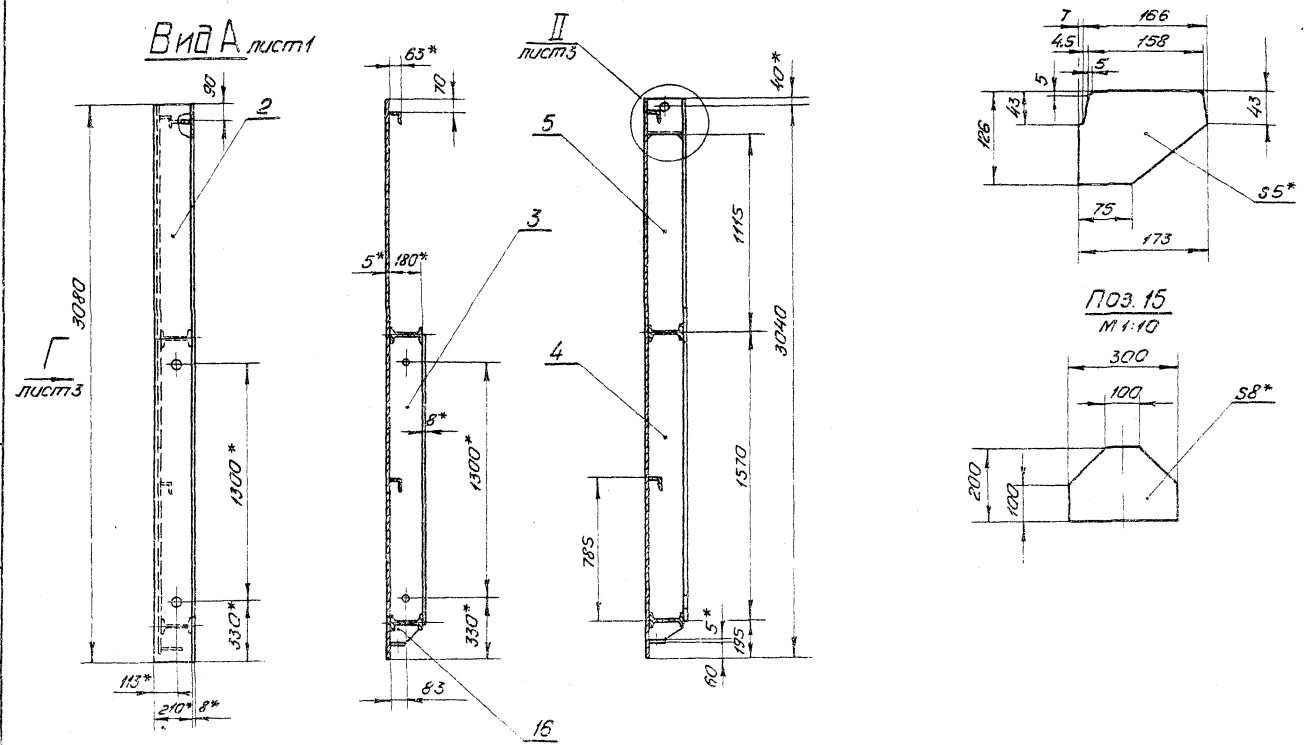


| Изм. | Лист | № докум. | Подп. | Дата |
|---|---|---|---|---|
| Разраб. | | Карнаухова | | 6.09 |
| Пров. | | Вертул | | 9.09 |
| Т. контр. | | Савенко | | 13.09 |
| Гл. инж. проекта | | Мажугин | | 16.09 |
| Н. контр. | | Яковлева | | 19.09 |
| Утв. | | Филаненко | | 23.09 |

3.820.2-57 33ПК.210.00СБ

Металлоконструкция

Сборочный чертеж

| Лит. | Масса | Масштаб |
|---|---|---|
| | | |

Лист 2 Листов

Копировал: Тимофеева Галина

33ПК.210.00СБ

Серия 3.820.2-57 Выпуск 4

Вид Г лист 2

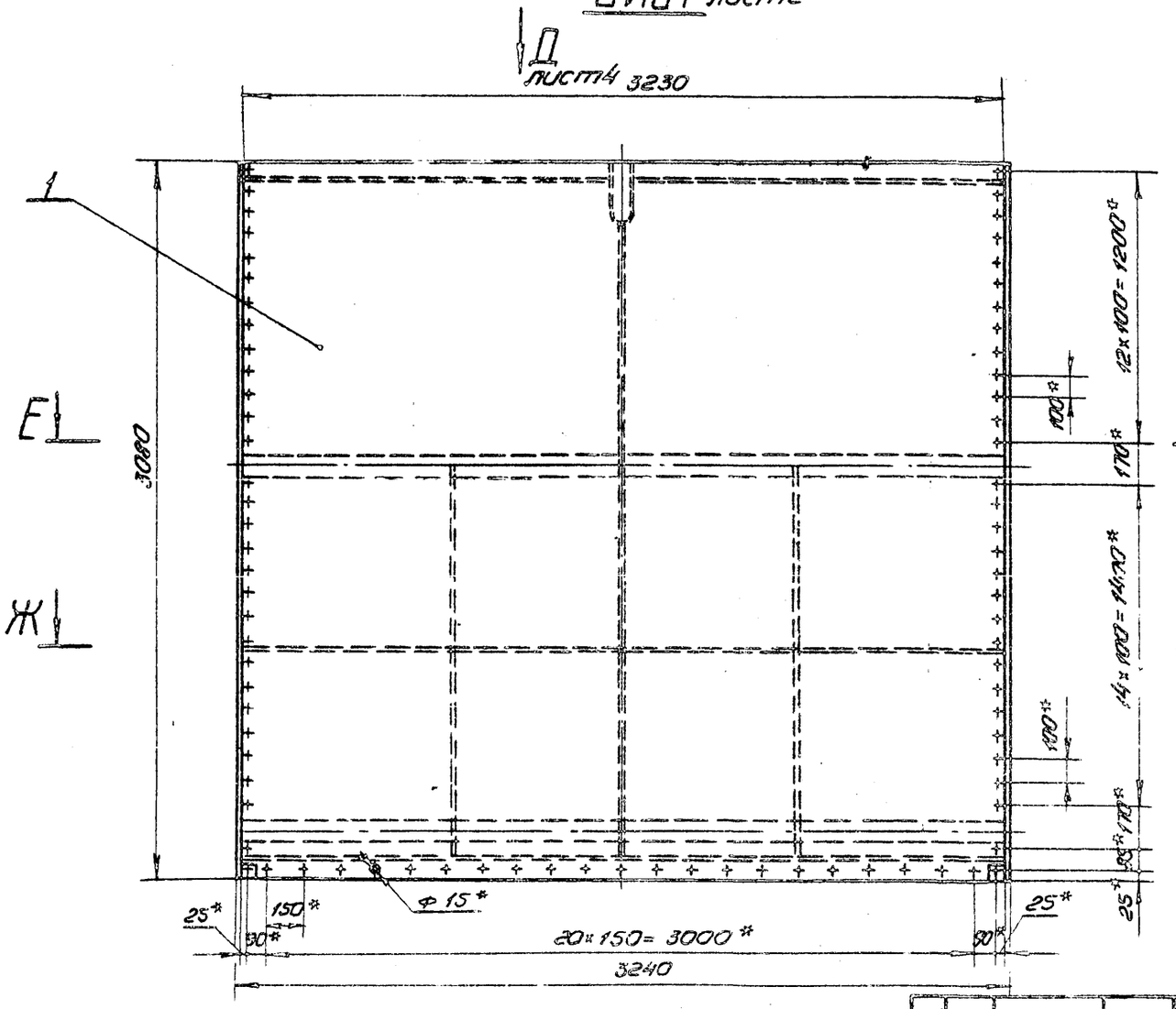


II лист 2

М 1:5

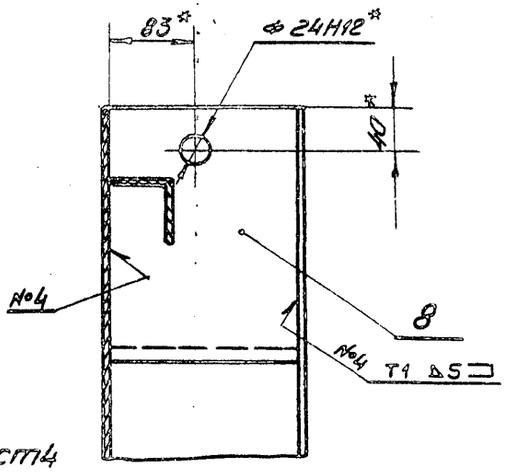


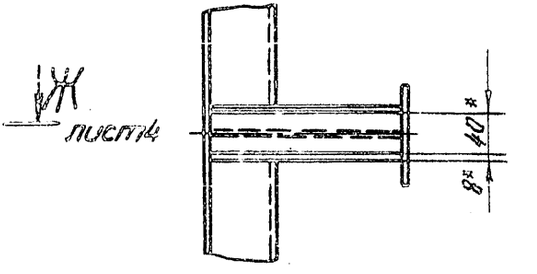


| | | | |
|---|---|---|---|
| Изм. Лист | № докум. | Подп. | Дата |
| Разраб. | Карнаухов | | 6.09 |
| Пров. | Вертул | | 9.09 |
| Т.контр. | Совенко | | 13.09 |
| Гл.инж. проекта | Максименя | | 16.09 |
| Н.контр. | Яковлева | | 13.09 |
| Утв. | Филоненко | | 23.09 |

3.820.2-57 33ПК.210.00СБ

Металлоконструкция

Сборочный чертеж

| Лит. | Масса | Масштаб |
|---|---|---|
| | | |
| Лист 3 | Листов | |

Копировала: Тимофеевич Формат А3

Инв.№ подл. | Подп. и дата | Взам.инв.№ | Инв.№ дубл. | Подп. и дата

33 ПК 210.00СБ

Серия 3.820.2-57 Выпуск 4

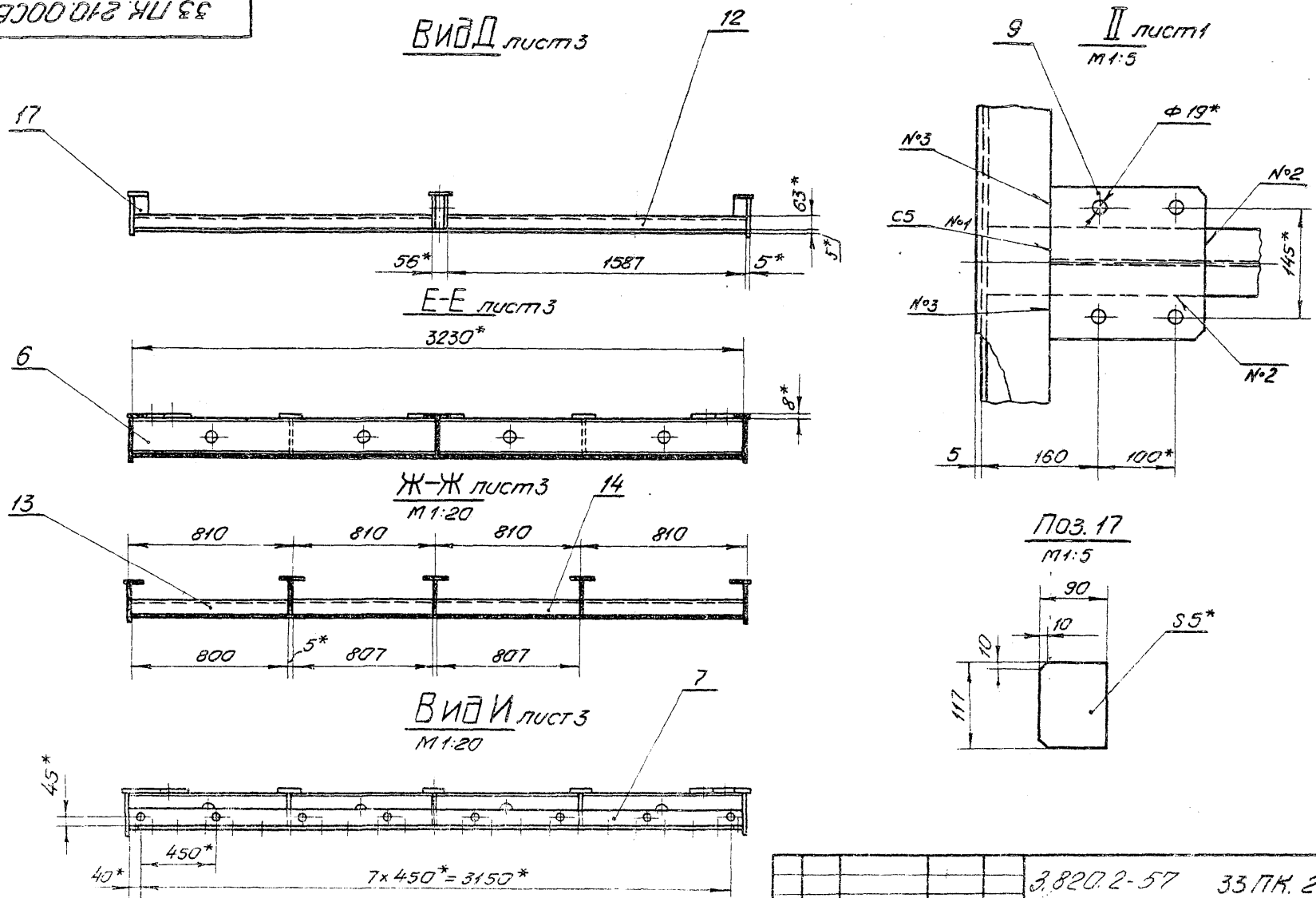


| Изм. | Лист | № докум. | Подп. | Дата |
|---|---|---|---|---|
| Разраб. | | Корнеухова | | 6.09 |
| Пров. | | Вермул | | 9.09 |
| Т.контр. | | Савенко | | 13.09 |
| Гл. инж. проекта | | Мансугин | | 16.09 |
| Н.контр. | | Яковлева | | 19.09 |
| Утв. | | Филоненко | | 23.09 |

3.820.2-57 33 ПК. 210.00 СБ

Металлоконструкция
Сборочный чертеж

| Лит. | Масса | Масштаб |
|---|---|---|
| | | |

Лист 4 Листов

Копировал: Тимотиевич Формат: А3

Инв. № подл. | Подп. и дата | Взам. инв. № | Инв. № дубл. | Подп. и дата

33ПК.210.01

Серия 3.820.2-57 Выпуск 4

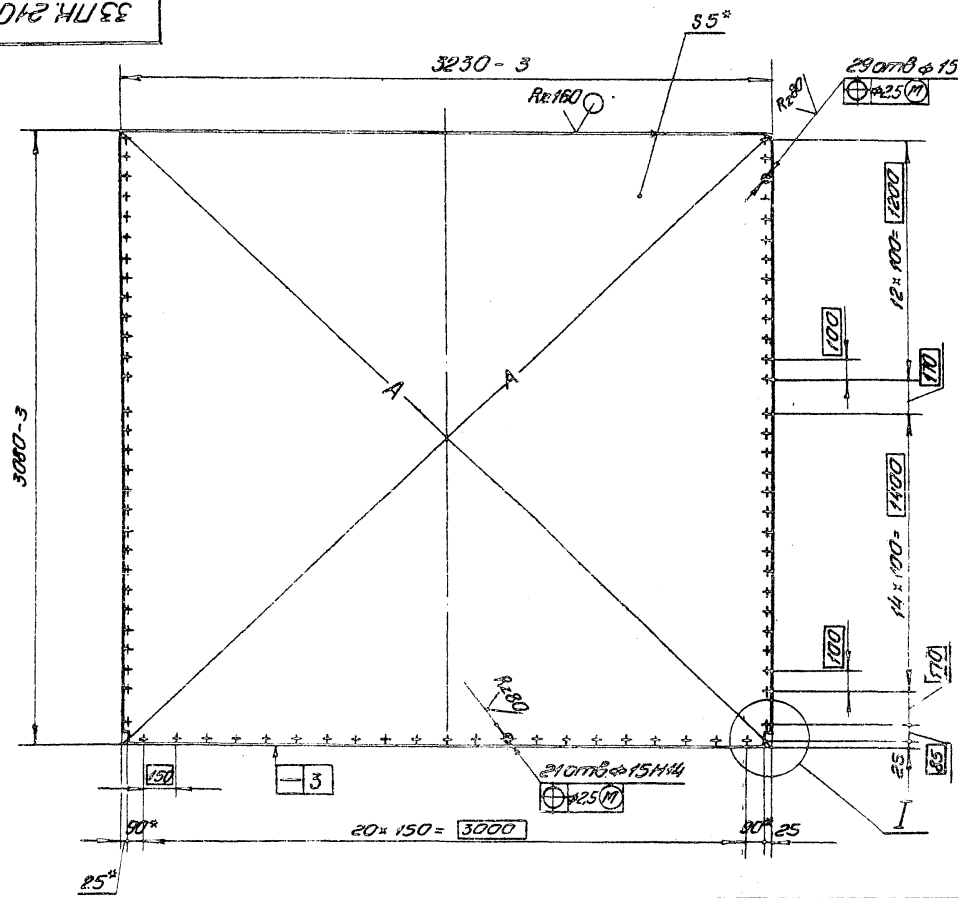


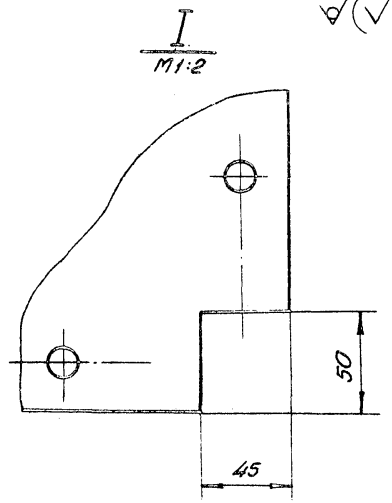


1. *Размеры для справок.
2. Разность длин диагоналей А не более 4 мм.
3. Неуказанные предельные отклонения размеров $\pm \frac{IT16}{2}$.

| Изм. | Лист | № докум. | Подп. | Дата |
|---|---|---|---|---|
| Разраб. | | Карнаухова | | 6.09 |
| Пров. | | Вермул | | 9.09 |
| Т.контр. | | Совенко | | 13.09 |
| Н.инж. проекта | | Макучин | | 16.09 |
| Н.контр. | | Яковлева | | 19.09 |
| Утв. | | Филоненко | | 23.09 |

3.820.2-57 33ПК.210.01

Обшивка

| Лит. | Масса | Масштаб |
|---|---|---|
| И | 390 | М1:20 |

Лист | Листов 1

Лист Б-ПН-НО-5ГОСТ19903-74* / ВСт3пс5ГОСТ14637-79

Копировала: Тимотиевич Формат: А3

Инв. № подл. | Подп. и дата | Взам. инв. № | Инв. № дубл. | Подп. и дата

Серия 3.820.2-57 Выпуск 4

33ПК.210.02

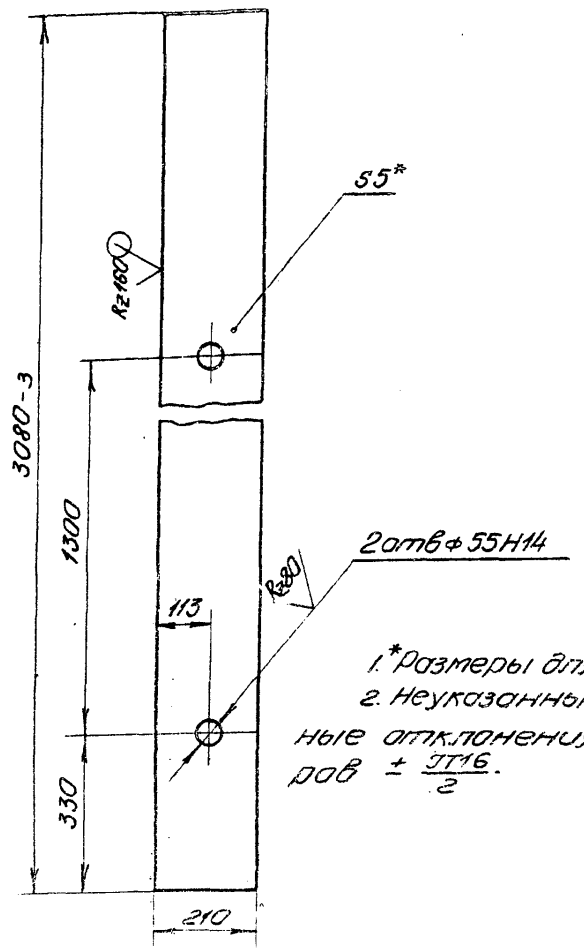


1.* Размеры для справок.
2. Неуказанные предельные отклонения размеров $\pm \frac{JT16}{2}$.

| Изм. | Лист | № докум. | Подп. | Дата |
|---|---|---|---|---|
| Разраб. | | Карнаухова | | 6.09 |
| Пров. | | Вермул | | 9.09 |
| Т.контр. | | Савенко | | 13.09 |
| Н.контр. | | | | 11.09 |
| Утв. | | | | 23.09 |

33ПК.210.02

Вертикаль крайняя

| Лит. | Масса | Масштаб |
|---|---|---|
| Н | 25.2 | 1:10 |

Подп. и дата | Взам. инв. № | Инв. № дубл. | Подп. и дата | Инв. № подл.



33ПК.210.03

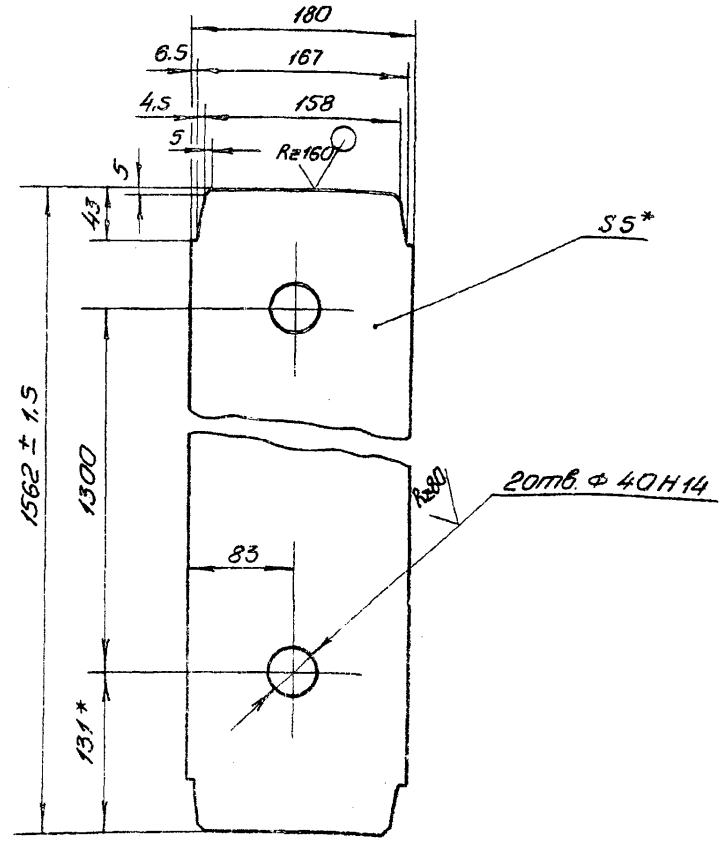


1.* Размеры для справок.
2. Неуказанные предельные отклонения размеров $\pm \frac{JT16}{2}$.

| Изм. | Лист | № докум. | Подп. | Дата |
|---|---|---|---|---|
| Разраб. | | Карнаухова | | 6.09 |
| Пров. | | Вермул | | 9.09 |
| Т.контр. | | Савенко | | 13.09 |
| Н.контр. | | | | 16.09 |
| Утв. | | | | 19.09 |

3.820.2-57 33ПК.210.03

Вертикаль

| Лит. | Масса | Масштаб |
|---|---|---|
| Н | 11 | 1:4 |

Лист | Листов

Подп. и дата | Взам. инв. № | Инв. № дубл. | Подп. и дата | Инв. № подл.

## 33ПК.210.04

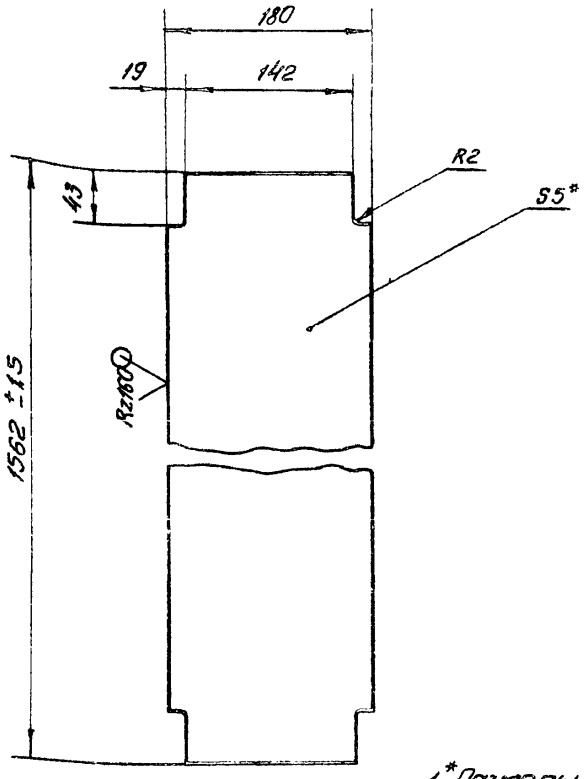


1.* Размеры для справок.

2. Неуказанные предельные отклонения размеров $\pm \frac{JT16}{2}$.

| Изм. | Лист | № докум. | Подп. | Дата |
|---|---|---|---|---|
| Разраб. | | Карнаухова | | 6.09 |
| Пров. | | Вермул | | 9.09 |
| Т.контр. | | Совенко | | 13.09 |
| Гл.инж. проекта | | Мажуешин | | 16.09 |
| Н.контр. | | Яковлева | | 19.09 |
| Утв. | | Филоненко | | 23.09 |

Вертикаль

| Лит. | Масса | Масштаб |
|---|---|---|
| И | 11 | 1:4 |
| Лист | Листов 1 | |

Лист: Б-ПН-НО-5 ГОСТ 19903-74* / ВСт3пс5 ГОСТ 14637-79

Копировал: Тимофеевич Формат А4

Инв.№ подл. | Подп. и дата | Взам. инв.№ | Инв.№ дубл. | Подп. и дата

## 33ПК.210.05

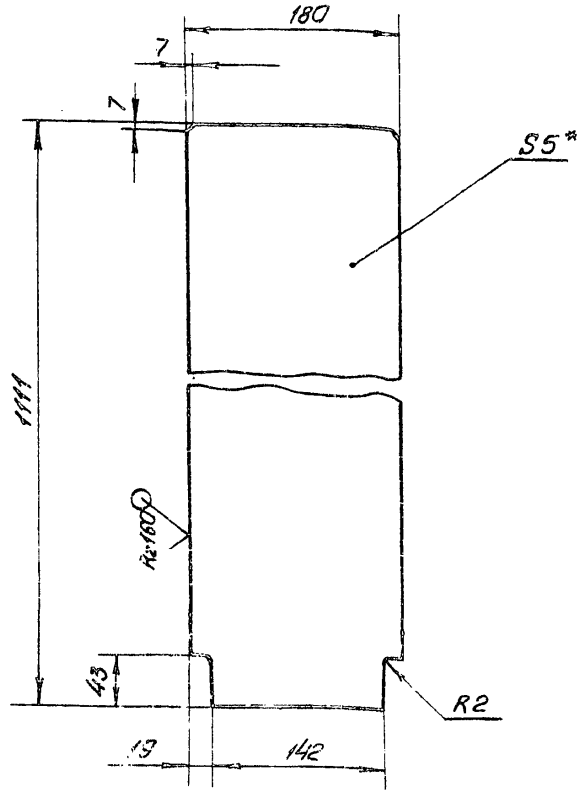


1.* Размеры для справок.

2. Неуказанные предельные отклонения размеров $\pm \frac{JT16}{2}$.

| Изм. | Лист | № докум. | Подп. | Дата |
|---|---|---|---|---|
| Разраб. | | Карнаухова | | 6.09 |
| Пров. | | Вермул | | 9.09 |
| Т.контр. | | Совенко | | 13.09 |
| Гл.инж. проекта | | Мажуешин | | 16.09 |
| Н.контр. | | Яковлева | | 19.09 |
| Утв. | | Филоненко | | 23.09 |

3.820.2-57 33ПК.210.05

Вертикаль

| Лит. | Масса | Масштаб |
|---|---|---|
| И | 7.8 | 1:4 |
| Лист | Листов 1 | |

Лист: Б-ПН-НО-5 ГОСТ 19903-74* / ВСт3пс5 ГОСТ 14637-79

Копировал: Тимофеевич Формат А4

Инв.№ подл. | Подп. и дата | Взам. инв.№ | Инв.№ дубл. | Подп. и дата

33 ПК. 210.06

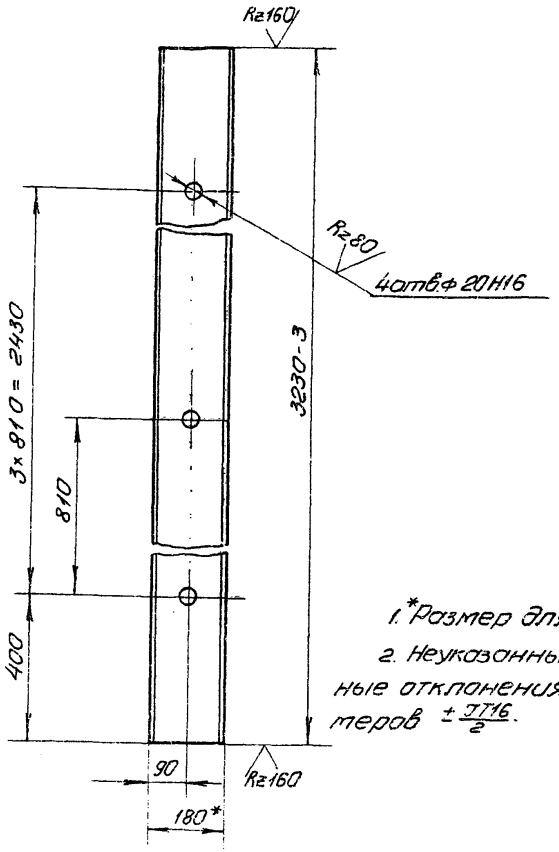


1. *Размер для справок.
2. Неуказанные предельные отклонения размеров $\pm \frac{IT16}{2}$.

33ПК.210.06

| Изм. | Лист | № докум. | Подп. | Дата |
|---|---|---|---|---|
| Разраб. | | Кожанухова | | 6.09 |
| Провер. | | Вермул | | 9.09 |
| Т.контр. | | Говенко | | 13.09 |
| Гл.инж.пр. | | Максимов | | 16.09 |
| Н.контр. | | Яловлева | | 19.09 |
| Утв. | | Пономаренко | | 23.09 |

Ригель

| Лит. | Масса | Масштаб |
|---|---|---|
| И | 59.4 | 1:10 |
| Лист | Листов 1 | |

Элемент 1 - ГОСТ 8239-72
Вст3пс5 ГОСТ 535-79

Инв.№подл. | Подп. и дата | Взам.инв.№ | Инв.№дубл. | Подп. и дата



33 ПК. 210.07

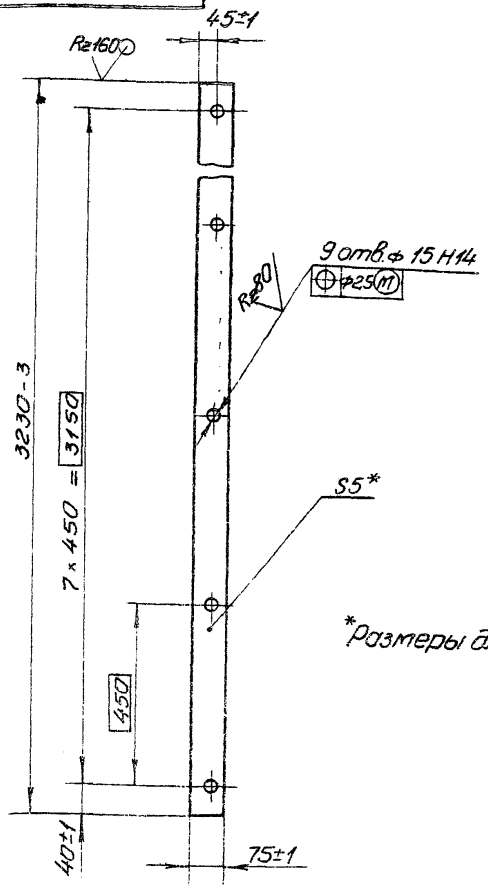


*Размеры для справок

3.820.2-57 33ПК.210.07

| Изм. | Лист | № докум. | Подп. | Дата |
|---|---|---|---|---|
| Разраб. | | Кожанухова | | 6.09 |
| Провер. | | Вермул | | 9.09 |
| Т.контр. | | Говенко | | 13.09 |
| Гл.инж.пр. | | Максимов | | 16.09 |
| Н.контр. | | Яловлева | | 19.09 |
| Утв. | | Пономаренко | | 23.09 |

Полоса

| Лит. | Масса | Масштаб |
|---|---|---|
| И | 9.5 | 1:10 |
| Лист | Листов 1 | |

Лист 5-IIН-НО-5 ГОСТ 19903-74*
Вст3пс5 ГОСТ 14637-79

Инв.№подл. | Подп. и дата | Взам.инв.№ | Инв.№дубл. | Подп. и дата

Расчет

Серия 3.820.2-57 Выпуск 4

## 33 ПК 210.08

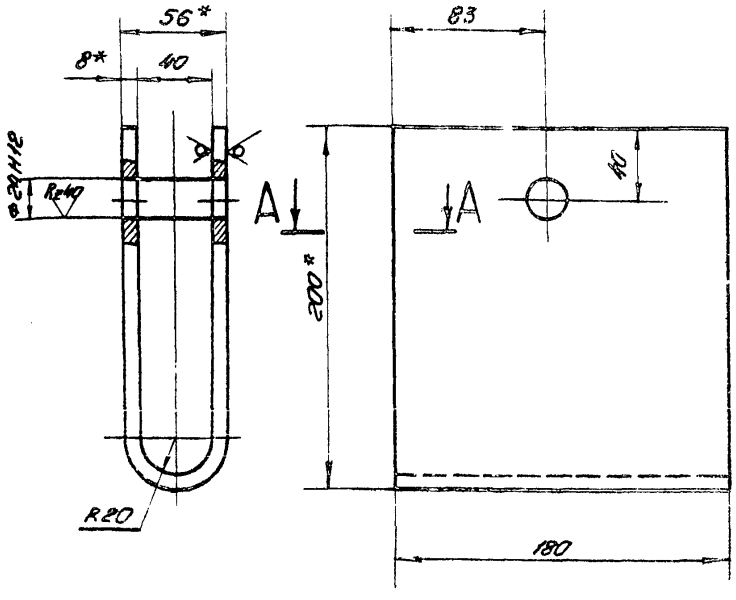


1. *Размеры для справок
2. Неуказанные предельные отклонения размеров $\pm\frac{JT16}{2}$.
3. Длина развертки L=420мм

| Изм. | Лист | № докум. | Подп. | Дата |
|---|---|---|---|---|
| Разраб. | | Карнаухова | | 2.09 |
| Пров. | | Вермул | | 9.09 |
| Т.контр. | | Савенко | | 13.09 |
| ГИП | | Максугин | | 16.09 |
| Н.контр. | | Яковлева | | 19.09 |
| Утв. | | Филоненко | | 23.09 |

33 ПК 210.08

Проушина

| Лит. | Масса | Масшт. |
|---|---|---|
| И | 4.7 | 1:2.5 |

Лист | Листов 1

Лист Б-ПН-НО-8ГОСТ19903-74* / ВСт3пс5ГОСТ14637-79

Копировала:

Формат А4

Подп. и дата | Взам. инв. № | Инв. № дубл. | Подп. и дата | Инв. № подл.



## 33 ПК 210.09

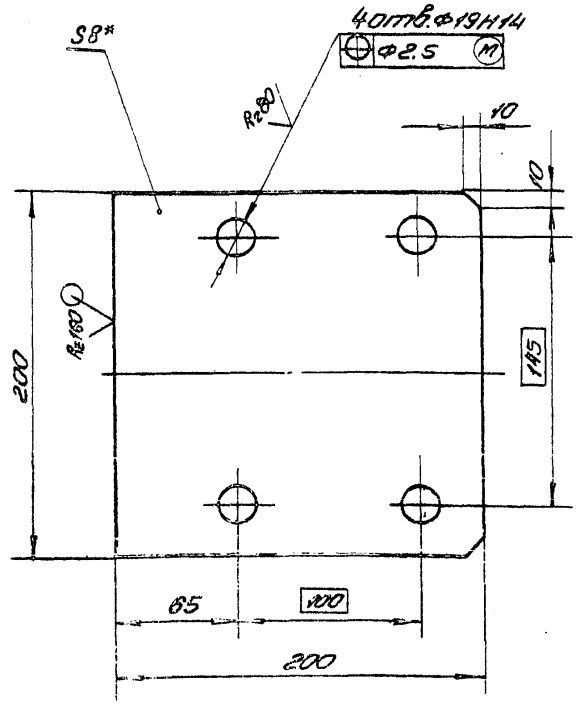


1. Размер для справок.
2. Неуказанные предельные отклонения размеров $\pm\frac{JT16}{2}$.

| Изм. | Лист | № докум. | Подп. | Дата |
|---|---|---|---|---|
| Разраб. | | Карнаухова | | 2.09 |
| Провер. | | Вермул | | 9.09 |
| Т.контр. | | Савенко | | 13.09 |
| ГИП | | Максугин | | 16.09 |
| Н.контр. | | Яковлева | | 19.09 |
| Утв. | | Филоненко | | 23.09 |

3.820.2-57 33 ПК 210.09

Накладка

| Лит. | Масса | Масшт. |
|---|---|---|
| И | 2.4 | 1:2.5 |

Лист | Листов 1

Лист Б-ПН-НО 8ГОСТ19903-74* / ВСт3пс5ГОСТ14637-79

Формат А4

Подп. и дата | Взам. инв. № | Инв. № дубл. | Подп. и дата | Инв. № подл.

Серия 3.820.2-57 Выпуск 4

## 33 ПК 210.10

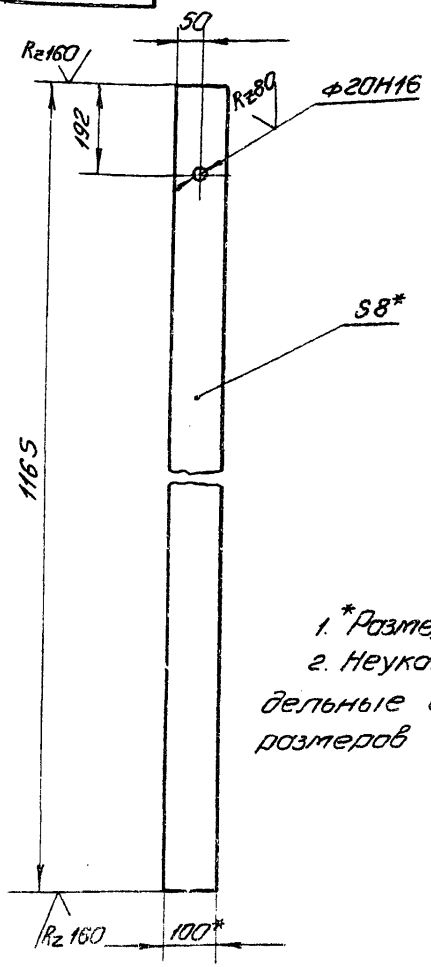


1. *Размеры для справок.
2. Неуказанные предельные отклонения размеров $\pm \frac{JT16}{2}$.

| Изм. | Лист | № докум. | Подп. | Дата |
|---|---|---|---|---|
| Разраб. | | Карнаухова | | 6.09 |
| Пров. | | Вермул | | 9.09 |
| Т.контр. | | Савенко | | 13.09 |
| Гл.инж. проекта | | Максугин | | 16.09 |
| Н.контр. | | Яковлева | | 19.09 |
| Утв. | | Филоненко | | 23.09 |

33 ПК 210.10

Обвязка

| Лит. | Масса | Масштаб |
|---|---|---|
| И | 7.3 | 1:10 |

Лист | Листов 1

Полоса Б-2-8×100 ГОСТ 103-76
ВСт3пс5 ГОСТ 5[illegible]

## 33 ПК 210.11

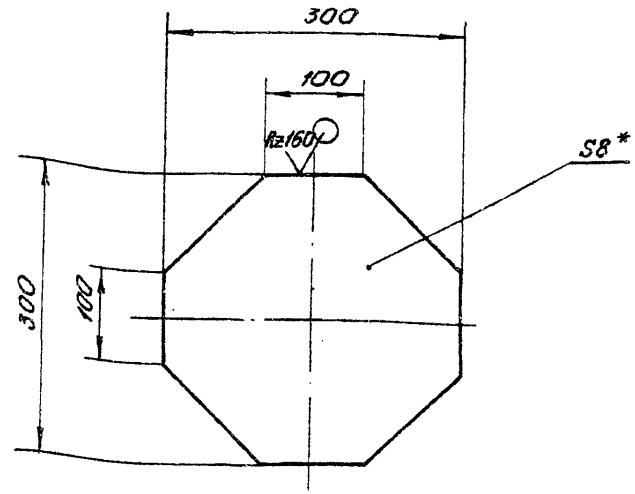


1. *Размер для справок.
2. Предельные отклонения размеров $\pm \frac{JT16}{2}$.

| Изм. | Лист | № докум. | Подп. | Дата |
|---|---|---|---|---|
| Разраб. | | Карнаухова | | 6.09 |
| Провер. | | Вермул | | 9.09 |
| Т.контр. | | Савенко | | 13.09 |
| Гл.инж. проекта | | Максугин | | 16.09 |
| Н.контр. | | Яковлева | | 19.09 |
| Утв. | | Филоненко | | 23.09 |

3.820.2-57 33 ПК 210.11

Накладка

| Лит. | Масса | Масштаб |
|---|---|---|
| И | 4.4 | 1:5 |

Лист | Листов 1

Лист Б-ПН-НО-8 ГОСТ 19903-74*
ВСт3пс5 ГОСТ 14637-79

Подп. и дата | Инв. № дубл. | Взам. инв. № | Подп. и дата | Инв. № подл.

Серия 3.820.2-57 Выпуск 4

| Формат | Зона | Поз. | Обозначение | Наименование | Кол. | Примечание |
|---|---|---|---|---|---|---|
| | | | | **Документация** | | |
| А4 | | | 33ПК.220.00СБ | Сборочный чертеж | | |
| | | | | **Детали** | | |
| Б4 | | 1 | 33ПК.220.01 | Основание | | |
| | | | | Лист Б-ПН-НО-12 ГОСТ 19903-74* / ВСт3пс5 ГОСТ 14637-79 | | |
| | | | | 170×180 | 1 | 2.8кг |
| Б4 | | 2 | 33ПК.220.02 | Ребро | | |
| | | | | Лист Б-ПН-НО-6 ГОСТ 19903-74* / ВСт3пс5 ГОСТ 14637-79 | | |
| | | | | 70×150 | 1 | 0.35кг |
| Б4 | | 3 | 33ПК.220.03 | Упор | | |
| | | | | Лист Б-ПН-НО-6 ГОСТ 19903-74* / ВСт3пс5 ГОСТ 14637-79 | | |
| | | | | 70×100 | 1 | 0.35кг |

Инв.№ подл. | Подп. и дата | Взам. инв.№ | Инв.№ дубл. | Подп. и дата

| Изм. | Лист | № докум. | Подп. | Дата |
|---|---|---|---|---|
| Разраб. | | Яковлева | | 6.09 |
| Пров. | | Вертул | | 9.09 |
| ГИП | | Можугин | | 16.09 |
| Н.контр. | | Мышкин | | 19.09 |
| Утв. | | Филоненко | | 23.09 |

33ПК.220.00

Отбой тарельчатый

| Лит. | Лист | Листов |
|---|---|---|
| И | | 1 |

Копировал: Тимотиевич Формат А4

33ПК.220.00СБ

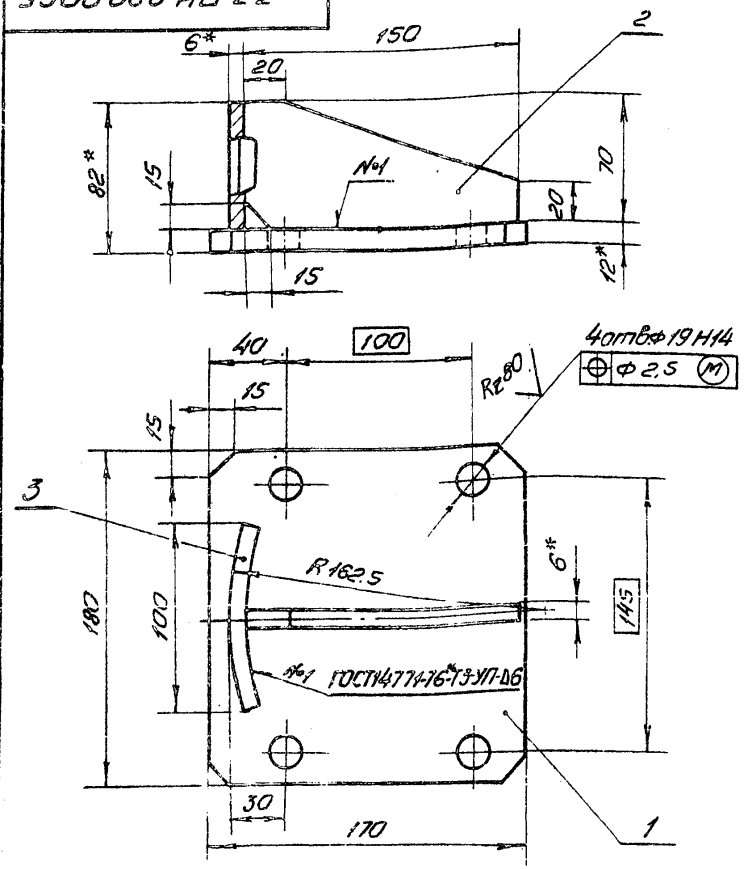


1.* Размеры для справок.

2. Неуказанные предельные отклонения размеров $\pm \frac{IT16}{2}$.

3. Проволока 3СВ-08А ГОСТ 2246-70*

Инв.№ подл. | Подп. и дата | Взам. инв.№ | Инв.№ дубл. | Подп. и дата

| Изм. | Лист | № докум. | Подп. | Дата |
|---|---|---|---|---|
| Разраб. | | Яковлева | | 6.09 |
| Провер. | | Вертул | | 9.09 |
| Т.контр. | | Корноухова | | 12.09 |
| Гл.инж. проекта | | Можугин | | 16.09 |
| Н.контр. | | Мышкин | | 19.09 |
| Утв. | | Филоненко | | 23.09 |

3.820.2-57 33ПК.220.00СБ

Отбой тарельчатый

Сборочный чертеж

| Лит. | Масса | Масштаб |
|---|---|---|
| И | 3.5 | 1:2.5 |
| Лист | Листов 1 | |

Формат А4

33ПК.200.01

Серия 3.820.2-57 Выпуск 4

Rz 80 (V)

# 33ПК.200.01

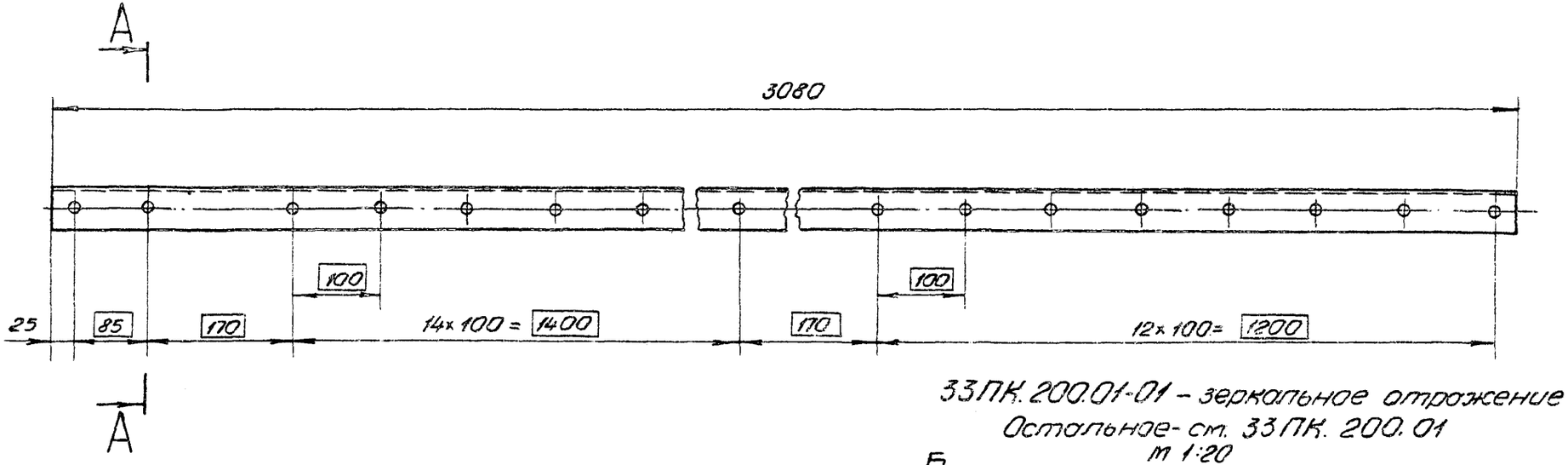


33ПК.200.01-01 – зеркальное отражение
Остальное – см. 33ПК.200.01
м 1:20

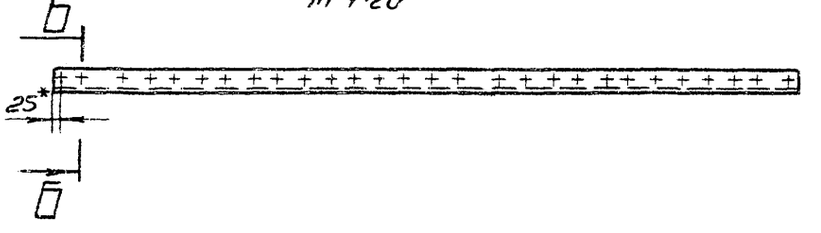


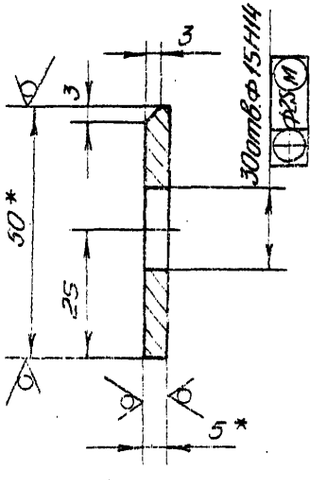





1. * Размеры для справок.
2. Неукозанные предельные отклонения размеров $\pm \frac{IT16}{2}$.

| Изм. | Лист | № докум. | Подп. | Дата | 3.820.2-57 33ПК.200.01 | | | |
|---|---|---|---|---|---|---|---|---|
| Разраб. | | Карпухова | | 6.09 | Полоса | Лит. | Масса | Масштаб |
| Пров. | | Вермул | | 9.09 | | И | 5.8 | 1:5 |
| Т.контр. | | Совенко | | 13.09 | | Лист | Листов 1 | |
| Гл. инж. проекта | | Можугин | | 16.09 | | | | |
| Н.контр. | | Яковлева | | 19.09 | Полоса $\frac{Б\text{-}2\text{-}5\times50\ ГОСТ\ 103\text{-}76^*}{ВСт3пс5\ ГОСТ\ 535\text{-}79^*}$ | | | |
| Утв. | | Филиппенко | | 23.09 | | | | |

Копировал: Тимофеева Формат А3

Инв.№ подл. | Подп. и дата | Взам. инв.№ | Инв.№ дубл. | Подп. и дата

33 ПК. 200. 02

Серия 3.820.2-57 · Выпуск 4

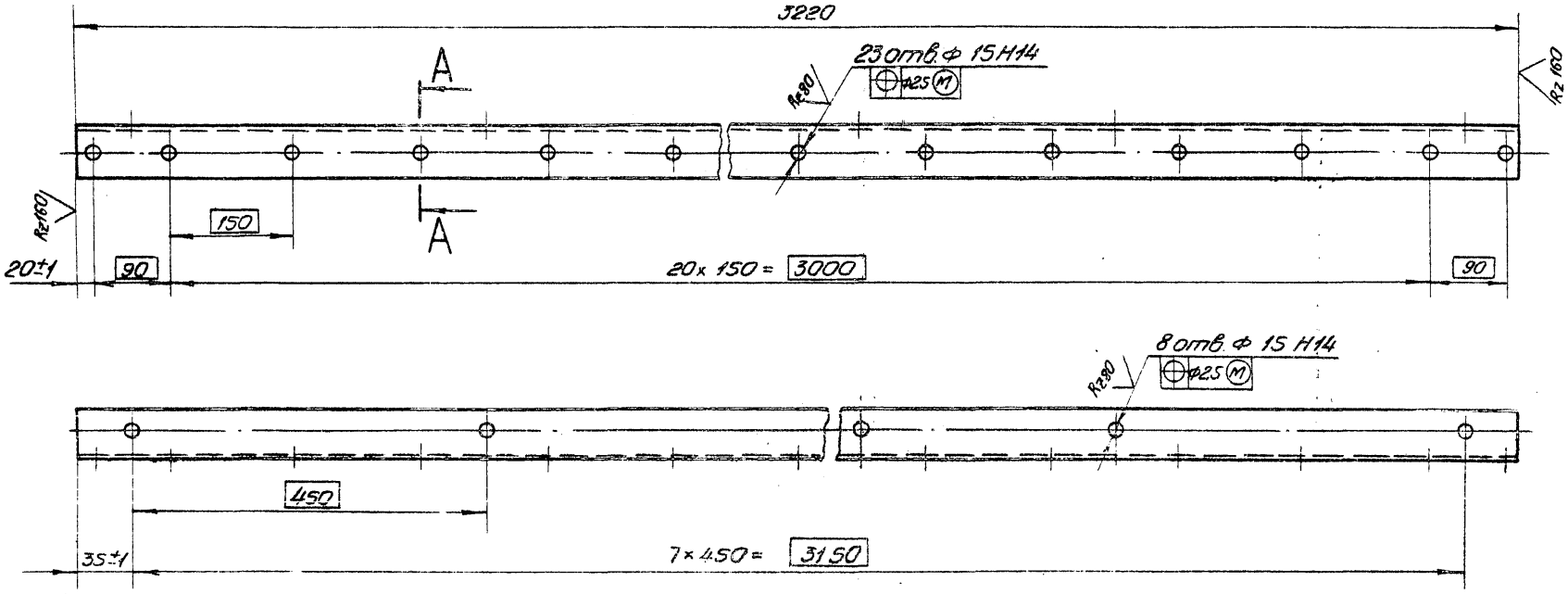


## А–А

М 1:2

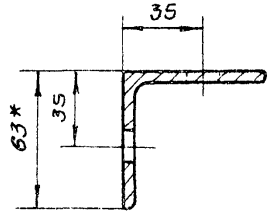


1. *Размер для справок.

2. Неуказанные предельные отклонения размеров $\pm \frac{IT16}{2}$.

3.820.2-57

| Изм. | Лист | № докум. | Подп. | Дата |
|---|---|---|---|---|
| Разраб. | | Нормахова | | 6.09 |
| Пров. | | Вертиул | | 9.09 |
| Т.контр. | | Собенко | | 13.09 |
| Гл. инж. проекта | | Можурин | | 16.09 |
| Н.контр. | | Яковлева | | 18.09 |
| Утв. | | Сатоненко | | 23.09 |

33ПК. 200. 02

Уголок прижимной

| Лит. | Масса | Масштаб |
|---|---|---|
| И | 15,3 | 1:5 |

| Лист | Листов 1 |
|---|---|

Уголок 63х63х5-Б-ГОСТ 8509-72* / ВСт3пс5 ГОСТ 535-79*

Копировал: Тимотиевич Формат: А3

Инв. № подл. | Подп. и дата | Взам. инв. № | Инв. № дубл. | Подп. и дата

33ПК.200.03

Серия 3.820.2-57 Вып.4

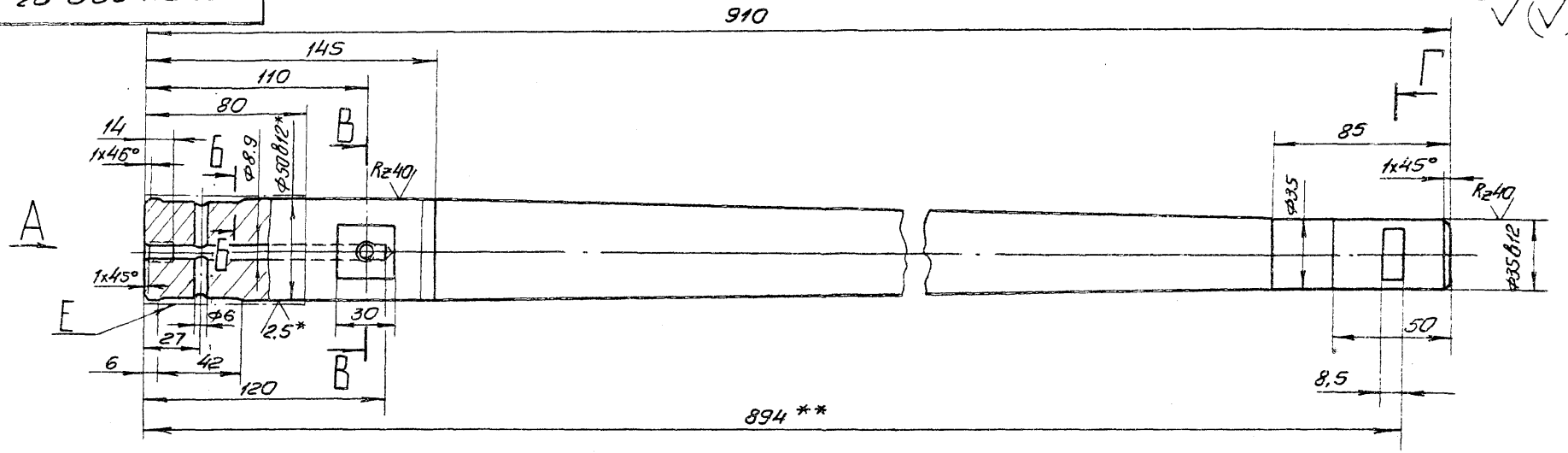


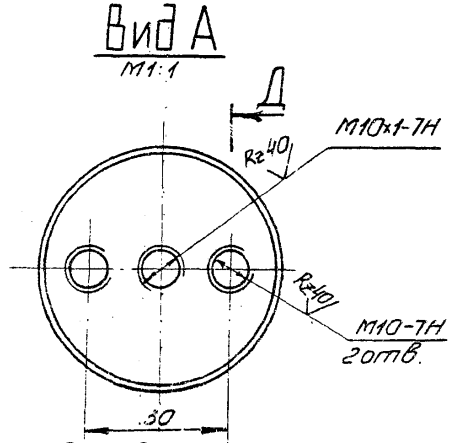


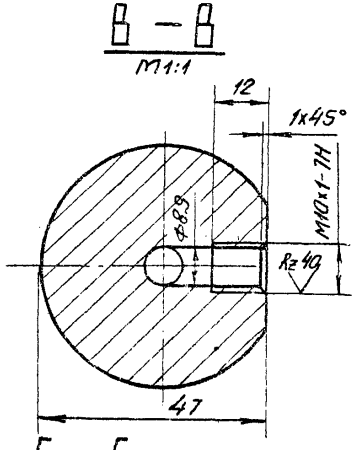


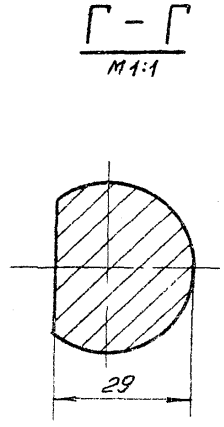


1 * Размеры и шероховатость поверхности после покрытия

2 ** Обработать при сборке затвора

3. Неуказанные предельные отклонения размеров: диаметров H14, h14; прочих $\pm \frac{IT14}{2}$.

4. Покрытие поверхности Е Х36.тв ГОСТ 9.073-77 *.

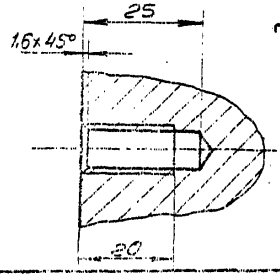


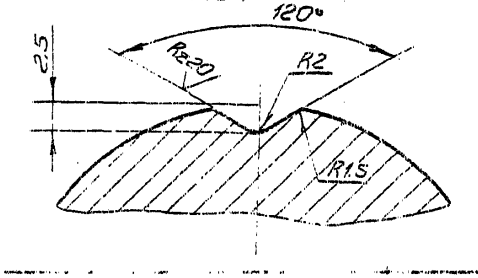


| Изм. | Лист | № докум. | Подп. | Дата |
|---|---|---|---|---|
| Разраб. | | Яковлева | | 6.09 |
| Пров. | | Вермул | | 9.09 |
| Т.контр. | | Карпоухова | | 13.09 |
| Гл.инж. проекта | | Мажуагин | | 16.09 |
| Н.контр. | | Мышкин | | 19.09 |
| Утв. | | Симаненко | | 23.09 |

3.820.2-57 33ПК.200.03

Ось

| Лит. | Масса | Масштаб |
|---|---|---|
| И | 9.8 | 1:2 |
| Лист | Листов 1 | |

Круг 55-В-ГОСТ2590-71 * / Ст5сп2-II ГОСТ 535-79 *

Копировал: Тимофеевич Формат А3

Инв.№ подл. | Подп. и дата | Взам.инв.№ | Инв.№ дубл. | Подп. и дата

Серия 3.820.2-57 Выпуск 4

## 33ПК.200.04

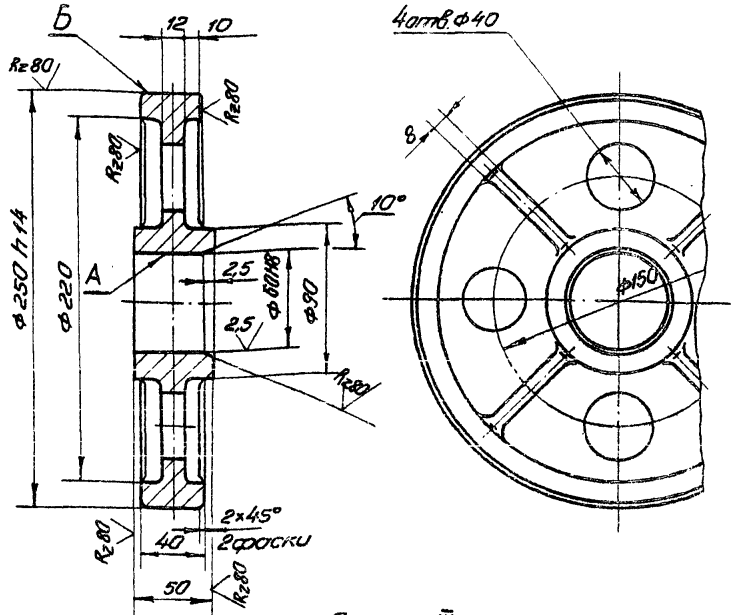


1. Литье III класса точности по ГОСТ 2009-55.
2. Формовочные уклоны по ГОСТ 3212-80*
3. Отливку отжечь.
4. Раковины и трещины на поверхности А и Б не допускаются.
5. Неуказанные предельные отклонения размеров $\pm \frac{\sqrt{T14}}{2}$.
6. Неуказанные радиусы R 5÷10мм

| Изм. | Лист | № докум. | Подп. | Дата |
|---|---|---|---|---|
| Разраб. | | Яковлева | | 6.09 |
| Пров. | | Вермул | | 9.09 |
| Т.контр. | | Карнаухова | | 13.09 |
| Гл.инж. проекта | | Мажугин | | 16.09 |
| Н.контр. | | Мышкин | | 19.09 |
| Утв. | | Филоненко | | 23.09 |

33ПК.200.04

Колесо

| Лит. | Масса | Масштаб |
|---|---|---|
| И | 7.8 | 1:2.5 |

Лист | Листов 1

Отливка 35Л-I ГОСТ 977-75*

Копировало [illegible] Формат А4

## 33ПК.200.05

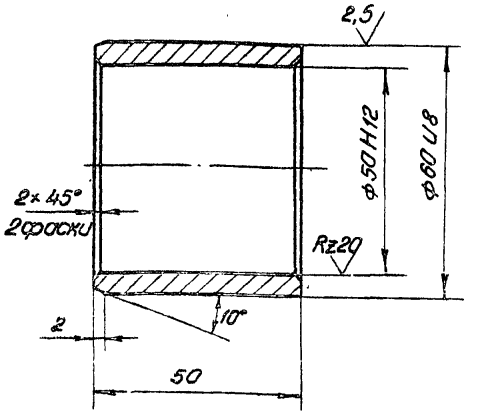


Неуказанные предельные отклонения размеров $\pm \frac{\sqrt{T16}}{2}$.

| Изм. | Лист | № докум. | Подп. | Дата |
|---|---|---|---|---|
| Разраб. | | Яковлева | | 6.09 |
| Провер. | | Вермул | | 9.09 |
| Т.контр. | | Карнаухова | | 13.09 |
| Гл.инж. проекта | | Мажугин | | 16.09 |
| Н.контр. | | Мышкин | | 19.09 |
| Утв. | | Филоненко | | 23.09 |

3.820.2-57 33ПК.200.05

Втулка

| Лит. | Масса | Масштаб |
|---|---|---|
| И | 0.4 | 1:1 |

Лист | Листов 1

Латунь ЛЦ30А3 ГОСТ 17711-80*

Копировало Тимотиевич Формат А4

Подп. и дата | Инв. № дубл. | Взам. инв. № | Подп. и дата | Инв. № подл.

2027-04

Серия 3.820.2-57 Выпуск 4

## 33ПК.200.06

Rz80 (√)

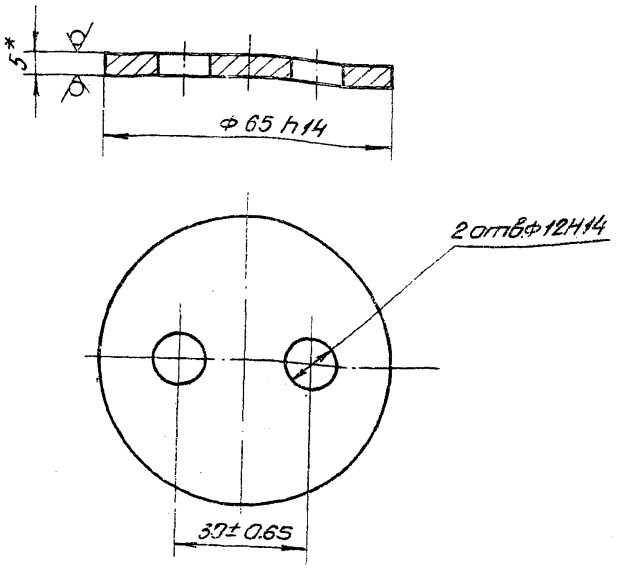


* Размер для справок

| | | | | | |
|---|---|---|---|---|---|
| | | | | | 33ПК.200.06 |
| | | | | | Шайба тарцовая |
| | | | | | Лит. / Масса / Масштаб: И / 0.1 / 1:1 |
| | | | | | Лист / Листов 1 |
| | | | | | Лист: Б-ПН-НО-10 ГОСТ 19903-74* / Б-ПН-Ст3 ГОСТ 1637-79 |

Подп. и дата | Инв. № дубл. | Взам. инв. № | Подп. и дата

## 33ПК.200.07

(√)

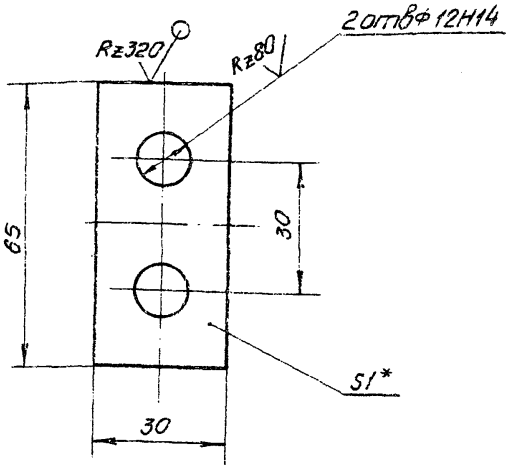


1.* Размер для справок.

2. Неуказанные предельные отклонения размеров $\pm \frac{IT16}{2}$.

| | | | | | |
|---|---|---|---|---|---|
| | | | | | 3.820.2-57 / 33ПК.200.07 |
| Изм. | Лист | № докум. | Подп. | Дата | Шайба стопорная |
| Разраб. | | Яковлева | | 6.09 | Лит. / Масса / Масштаб: И / 0.01 / 1:1 |
| Провер. | | Бермул | | 9.09 | Лист / Листов 1 |
| Т.контр. | | Надмухова | | 13.09 | |
| Гл.инж. | | Максимов | | 11.09 | |
| Н.контр. | | Мышкин | | 15.09 | |
| Утв. | | Фоменко | | 17.09 | |

Лист: Б-ПН-НО-10 ГОСТ 19903-74* / Б-ПН-Ст3 ГОСТ 1652-70*

Подп. и дата | Инв. № дубл. | Взам. инв. № | Подп. и дата

Инв. № подл. | Подп. и дата | Взам. инв. № | Инв. № дубл. | Подп. и дата

33ПК.200.08

Rz 320 (√)

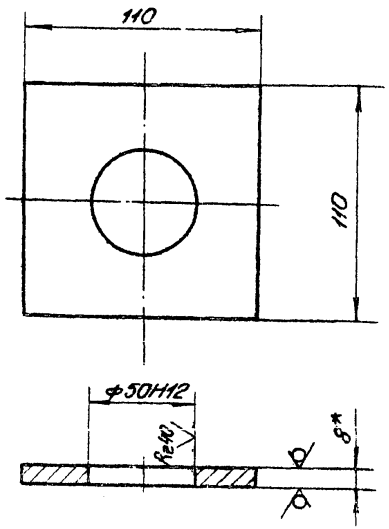


1.* Размер для справок.

2. Неуказанные предельные отклонения размеров ± JT16/2.

| Изм. | Лист | № докум. | Подп. | Дата | 33ПК.200.08 | | | |
|---|---|---|---|---|---|---|---|---|
| Разраб. | | Яковлева | | 6.09 | Подшипник | Лит. | Масса | Масштаб |
| Пров. | | Вертул | | 9.09 | | И | 0.65 | 1:2 |
| Т.контр. | | Карнаухова | | 13.09 | | Лист | Листов 1 | |
| Гл.спец. проекта | | Моисеин | | 16.09 | | | | |
| Н.контр. | | Мыцкин | | 19.09 | Лист Б-ПН-НО-8 ГОСТ 19903-74* / Ст3пс5 ГОСТ 14637-79 | | | |
| Утв. | | Филоненко | | 23.09 | | | | |

Формат А4

33ПК.200.09

Rz 320 (√)

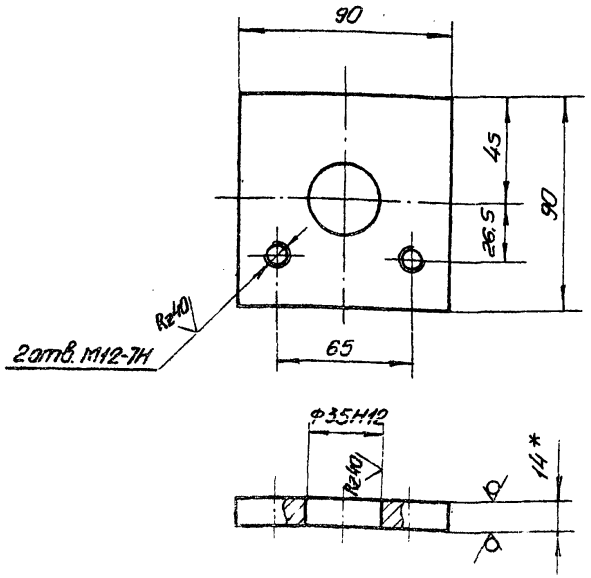


1.* Размер для справок

2. Неуказанные предельные отклонения размеров ± JT16/2.

| Изм. | Лист | № докум. | Подп. | Дата | 3820.2-57 33ПК.200.09 | | | |
|---|---|---|---|---|---|---|---|---|
| Разраб. | | Яковлева | | 6.09 | Подшипник | Лит. | Масса | Масштаб |
| Провер. | | Вермул | | 9.09 | | И | 0,8 | 1:2 |
| Т.контр. | | Карнаухова | | 13.09 | | Лист | Листов 1 | |
| Гл.спец. проекта | | Моисеин | | 16.09 | | | | |
| Н.контр. | | Мыцкин | | 19.09 | Лист Б-ПН-НО-14 ГОСТ 19903-74* / Ст3пс5 ГОСТ 14637-79 | | | |
| Утв. | | Филоненко | | 23.09 | | | | |

Формат А4

33ПК.200.10

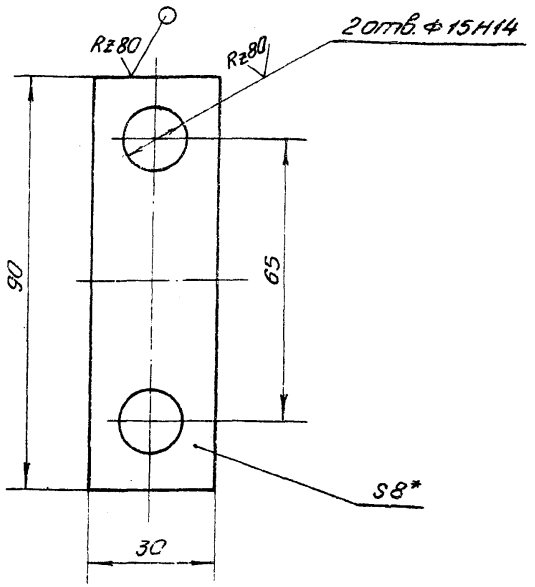


1.* Размер для справок.

2. Неуказанные предельные отклонения размеров $\pm \frac{JT16}{2}$.

| Изм. | Лист | № докум. | Подп. | Дата |
|---|---|---|---|---|
| Разраб. | | Яковлева | | 6.09 |
| Провер. | | Ведмуль | | 9.09 |
| Т.контр. | | Корноухова | | 13.09 |
| Гл.инж. проекта | | Можуегин | | 16.09 |
| Н.контр. | | Мышкин | | 19.09 |
| Утв. | | Фиданенко | | 23.09 |

33ПК.200.10

Осадержатель

| Лит. | Масса | Масштаб |
|---|---|---|
| И | 0,15 | 1:1 |
| Лист | Листов 1 | |

Лист 5-ПНнО-В ГОСТ 19903-74* / ВСт3пс5 ГОСТ 14637-79

Копировал: Тимошевич Формат А4

33ПК.200.11

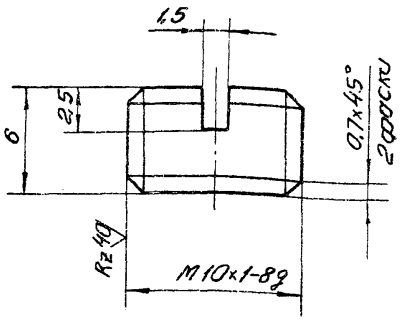


Неуказанные предельные отклонения размеров $\pm \frac{JT14}{2}$.

| Изм. | Лист | № докум. | Подп. | Дата |
|---|---|---|---|---|
| Разраб | | Яковлева | | 6.09 |
| Провер. | | Ведмуль | | 9.09 |
| Т.контр. | | Корноухова | | 13.09 |
| Гл.инж. проекта | | Можуегин | | 16.09 |
| Н.контр. | | Мышкин | | 19.09 |
| Утв. | | Фиданенко | | 23.09 |

3.820.2-57 33ПК.200.11

Пробка

| Лит. | Масса | Масштаб |
|---|---|---|
| И | 0,004 | 4:1 |
| Лист | Листов 1 | |

Круг $\frac{12\text{-}В\text{-}ГОСТ\ 2590\text{-}71^*}{Ст3\text{-}II\ ГОСТ\ 535\text{-}79^*}$

Формат А4

26.058.ПВ.100.000 ГЧ

Выпуск 4

Серия 3.820.2-57

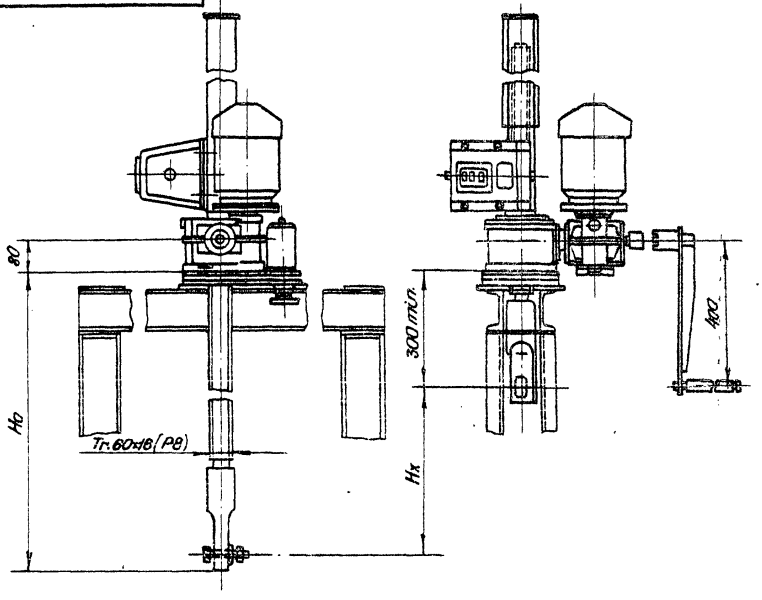


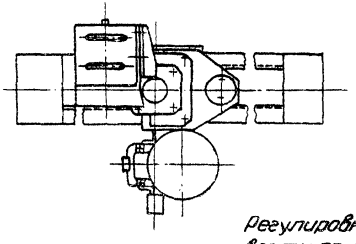

Регулировку грузового реле произвести по потребному посадочному усилию (см. тб.2)

Таблица 1

## Техническая характеристика подъемника

| Резьба грузового винта | Усилие в тс: тягового Т | Усилие в тс: посадочн. П | Ho в м наиб. | Электродв. 4АС71В6У1 исп. М.302 | Станция управления электропр. | Усилие на рукоятке при Т. в кгс | Время подъема затвора на 1 м. в мин.: электр. | Время подъема затвора на 1 м. в мин.: вручную |
|---|---|---|---|---|---|---|---|---|
| Tr.60x16(P8) | 2.5 | 2.5 | 3.65 | n=920 об/мин N=0.63 квт. | ЯАА 5401-2474У1 | 15 | 8 | 7 |

Таблица 2

## Данные на заказ по затвору

| | | |
|---|---|---|
| Усилие посадочное потребное в тс. | Пз | 0.6 |
| Усилие регулировки грузового реле в тс. | Р | 0.25 |
| Расстояние от подошвы подъемника до оси проушины опущенного затвора в м | Ho | 3.488 |
| Полный ход затвора в м. | Hx | 3.1 |
| Датчик ДПМ1 Шаг гр. винта | P | 16 (P8) |
| Теоретическая масса подъемника в кг | Q | 143 |

Таблица 3

## Теоретическая масса подъемников

| Hx, м | Ho, м: 1.5 | 2 | 2.5 | 3 | 3.65 |
|---|---|---|---|---|---|
| | Масса 1 шт. без учета электрооппаратуры, кг | | | | |
| 1.0 | 108 | 123 | 138 | 153 | 172 |
| 1.5 | — | 119 | 132 | 148 | 166 |
| 2.0 | — | — | 126 | 141 | 159 |
| 2.5 | — | — | — | 134 | 152 |
| 3.2 | — | — | — | — | 145 |

3.820.2-57

26.058.ПВ.100.000 ГЧ

| Изм. | Лист | № докум. | Подп. | Дата |
|---|---|---|---|---|
| Разраб. | | Сарнугаев | А. Сар | 2.09 |
| Пров. | | Искандеров | | 9.09 |
| Т.контр. | | Граш | | 13.09 |
| Гл.инж. проекта | | Нагаев | | 16.09 |
| Н.контр. | | Мышкин | | 19.09 |
| Утв. | | Филаненко | | 23.09 |

Подъемник одновинтовой с электроприводом г.п. 2.5 т.с. марки 2.5 ЭВ Габаритный чертеж

| Лит. | Масса | Масштаб |
|---|---|---|
| А | см. табл.3 | 1:10 |

Лист | Листов 1

Копировала: Тимотиевич

Формат А3

Инв. № подл. | Подп. и дата | Взам. инв. № | Инв. № дубл. | Подп. и дата

26.058.ПВ.030.000.ГЧ

Серия 3.820.2-57 Выпуск 4

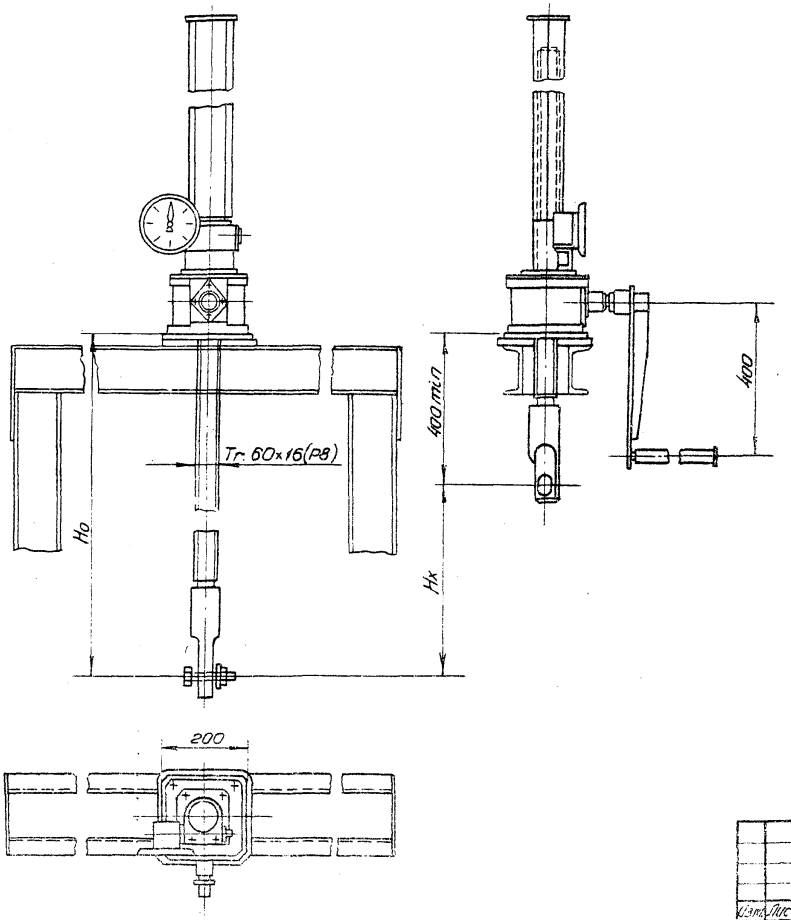


Таблица 1

## Техническая характеристика подъемника

| Резьба грузового винта | Усилие в т.с. наиб. | | Ho в м наиб. | Усилие на рукоятке при T в кгс | Время подъема затвора на 1м. в мин |
|---|---|---|---|---|---|
| | Тяговое T | Посадочное П | | | |
| Tr.60×16(P8) | 2.5 | 2.5 | 3.65 | 16 | 7.5 |

Таблица 2

## Данные на заказ по затвору

| | | |
|---|---|---|
| Усилие посадочное потребное в т.с. | Пз | 0.6 |
| Расстояние от подошвы подъемника до оси проушины опущенного затвора в м. | Ho | 3.45 |
| Полный ход затвора в м. | Hx | 3.1 |
| Указатель положения затвора | — | УПР.-508 |
| Теоретическая масса подъемника в кг | Q | 103 |

Таблица 3

## Теоретическая масса подъемников

| Hx. м | Ho.м | | | | |
|---|---|---|---|---|---|
| | 1.5 | 2.0 | 2.5 | 3.0 | 3.6 |
| | Масса 1шт. без учета указателя положения затвора, кг | | | | |
| 1.0 | 69 | 85 | 99 | 114 | 133 |
| 1.5 | — | 79 | 93 | 108 | 125 |
| 2.0 | — | — | 87 | 102 | 120 |
| 2.5 | — | — | — | 96 | 114 |
| 3.2 | — | — | — | — | 106 |

Указатель положения затвора выбирается в зависимости от Hx при Hx≤2.5м. установить УПР-258, при 2.5<H≤5м. установить-УПР-508.

3.820.2-57

| Изм. | Лист | № докум. | Подп. | Дата |
|---|---|---|---|---|
| Разраб. | | Марданов | | 2.09 |
| Пров. | | Искандеров | | 9.09 |
| Т.контр. | | Грош | | 13.09 |
| ГИП | | Нагаев | | 16.09 |
| Н.контр. | | Мышкин | | 19.09 |
| Утв. | | Филоненко | | 23.09 |

26.058.ПВ.030.000ГЧ

Подъемник одноцвинтовой с ручным приводом г.п.2.5т.с. Марки 2.5В Габаритный чертеж

| Лит. | Масса | Масштаб |
|---|---|---|
| А | См. табл.3 | 1:10 |

Лист | Листов 1

Копировала: [signature] Формат А3

Инв.№ подл. | Подп. и дата | Взам.инв.№ | Инв.№ дубл. | Подп. и дата

gost.e-ecolog.ru