2027-03

ТИПОВАЯ ДОКУМЕНТАЦИЯ НА СТРОИТЕЛЬНЫЕ СИСТЕМЫ И ИЗДЕЛИЯ ЗДАНИЙ И СООРУЖЕНИЙ

СЕРИЯ 3.820.2-57

ЗАТВОРЫ ПОВЕРХНОСТНЫЕ КОЛЕСНЫЕ ПК-85

ВЫПУСК 3

ЗАТВОР ПОВЕРХНОСТНЫЙ КОЛЕСНЫЙ В-Н=5-2.5 м

gost.e-ecolog.ru

ЦЕНТРАЛЬНЫЙ ИНСТИТУТ ТИПОВОГО ПРОЕКТИРОВАНИЯ ГОССТРОЯ СССР
КАЗАХСКИЙ ФИЛИАЛ

Заказ № 4182 Тираж 200 экз. Цена 1.10 Инв № 3.826,2-57 63 Сдано в печать 25/X-86г

2027-03

ТИПОВАЯ ДОКУМЕНТАЦИЯ НА СТРОИТЕЛЬНЫЕ СИСТЕМЫ И ИЗДЕЛИЯ ЗДАНИЙ И СООРУЖЕНИЙ

СЕРИЯ 3.820.2-57

ЗАТВОРЫ ПОВЕРХНОСТНЫЕ КОЛЕСНЫЕ ПК-85

ВЫПУСК 3

ЗАТВОР ПОВЕРХНОСТНЫЙ КОЛЕСНЫЙ В-Н=5-2.5 м

СОСТАВ ПРОЕКТНОЙ ДОКУМЕНТАЦИИ:

Выпуск 1 - Затвор поверхностный колесный В-Н=4-2 м
Выпуск 2 - Затвор поверхностный колесный В-Н=4-2.5 м
Выпуск 3 - Затвор поверхностный колесный В-Н=5-2.5 м
Выпуск 4 - Затвор поверхностный колесный В-Н=3-3 м
Выпуск 5 - Затвор поверхностный колесный В-Н=4-3 м
Выпуск 6 - Затвор поверхностный колесный В-Н=5-3 м
Выпуск 7 - Затвор поверхностный колесный В-Н=6-3 м

ПРИМЕНЕННЫЕ ТИПОВЫЕ ПРОЕКТЫ:

Серия 3.820.2-44 „Подъемники винтовые для затворов гидротехнических сооружений грузоподъемностью до 20 т.с. Модели В-83.
Выпуск 4 - Подъемник двухвинтовой с ручным приводом г.п. 2×2.5 т.с. Марки 5ВД
Выпуск 11 - Подъемник двухвинтовой с электроприводом г.п. 2×2.5 т.с. Марки 5ЭВД
Распространяет Казахский филиал ЦИТП.

Разработан
институтом „Средазгипроводхлопок"

Главный инженер института Эйнгорн Ф.Я.

Главный инженер проекта Мажугин Ю.И.

Утвержден Минводхозом СССР
Протокол № 459 от 10.10.85 г.
Введен в действие институтом „Средазгипроводхлопок"
Приказ № 810 от 25.12.85 г.

Наименование	Обозначение	Стр.
Затвор поверхностный колесный В-Н = 5-2,5 м.	525 ПК.000.00	4
Затвор поверхностный колесный В-Н=5-2,5 м. Сборочный чертеж.	525 ПК.000.00 СБ	5
Затвор поверхностный колесный В-Н=5-2,5 м. Ведамость покупных изделий	525 ПК.000.00 ВП	7
Закладные части.	525 ПК.100.00	8
Закладные части. Сборочный чертеж	525 ПК.100.00 СБ	9
Стойка пазовая	525 ПК.110.00	11
Стойка пазовая. Сборочный чертеж	525 ПК.110.00 СБ	12
Марка донная	525 ПК.120.00	13
Марка донная Сборочный чертеж	525 ПК.120.00 СБ	14
Уголок	525 ПК.100.01	15
Основание	525 ПК.100.02	15
Затвор	525 ПК.200.00	16
Затвор. Сборочный чертеж.	525 ПК.200.00 СБ	17
Металлоконструкция	525 ПК.210.00	20
Металлоконструкция. Сборочный чертеж.	525 ПК.210.00 СБ	21
Обшивка	525 ПК.210.01	25
Вертикаль крайняя	525 ПК.210.02	26
Вертикаль	525 ПК.210.03	26
Вертикаль	525 ПК.210.04	27
Вертикаль	525 ПК.210.05	27
Ригель	525 ПК.210.06	28
Полотно	525 ПК.210.07	28
Проушина	525 ПК.210.08	29

Наименование	Обозначение	Стр.
Накладка	525 ПК.210.09	29
Накладка	525 ПК.210.10	30
Накладка	525 ПК.210.11	30
Отбой торцовый	525 ПК.220.00	31
Отбой торцовый. Сборочный чертеж	525 ПК.220.00 СБ	31
Полоса	525 ПК.200.01	32
Уголок прижимной	525 ПК.200.02	33
Ось	525 ПК.200.03	34
Колесо	525 ПК.200.04	35
Втулка	525 ПК.200.05	35
Шайба торцовая	525 ПК.200.06	36
Шайба стопорная	525 ПК.200.07	36
Подшипник	525 ПК.200.08	37
Подшипник	525 ПК.200.09	37
Оседержатель	525 ПК.200.10	38
Пробка	525 ПК.200.11	38
Подъемник двухвинтовой с электроприводом Г.П. 2×2,5 тс марки 5ЭВД		
Габаритный чертеж	26.058.ПВ.110.000 ГЧ	39
Подъемник двухвинтовой с ручным приводом. г.п. 2×2,5 тс марки 5ВД		
Габаритный чертеж	26.058.ПВ.040.000 ГЧ	40

Инв.№ подл. | Подп. и дата | Взам. инв.№ | Инв.№ дубл. | Подп. и дата

Изм. Лист	№ докум.	Подп.	Дата
Разраб.	Яковлева		2.00
Пров.	Вермул		9.00
ГИП	Мажувыя		16.09
Н.контр.	Карнаухова		18.09
Утв.	Филоненко		22.09

3.820.2-57 525 ПК.000.00ДС

Затвор поверхностный колесный В-Н=5-2,5 м

Содержание

Лит.	Лист	Листов
И	1	2

Копировал: Пужко

Формат А3

Напорная сторона

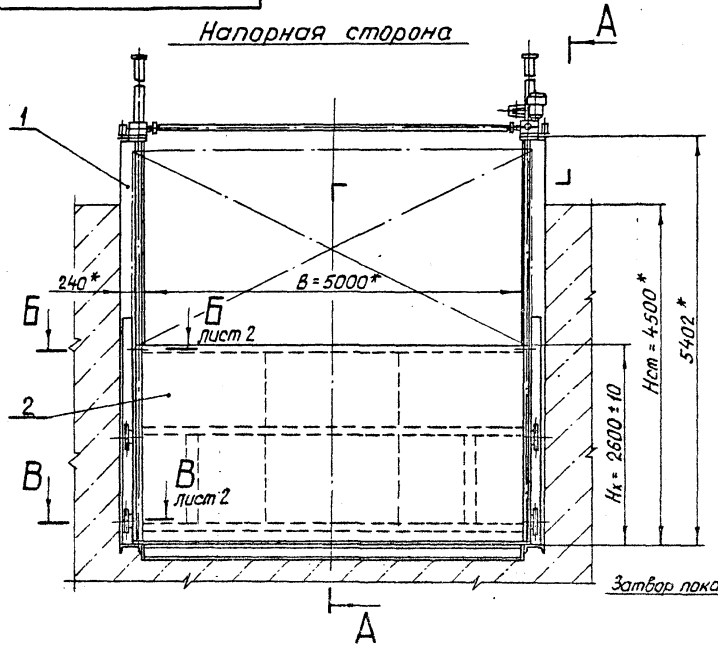

Рис. 1

А-А

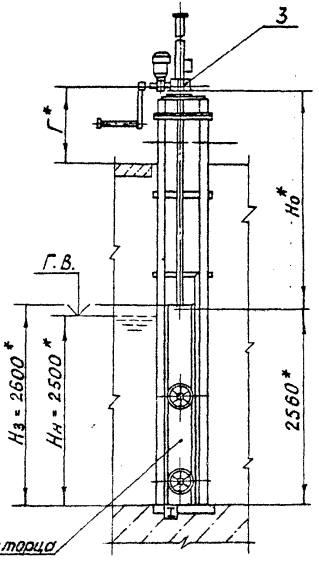

Рис. 2

Остальное - см. рис. 1

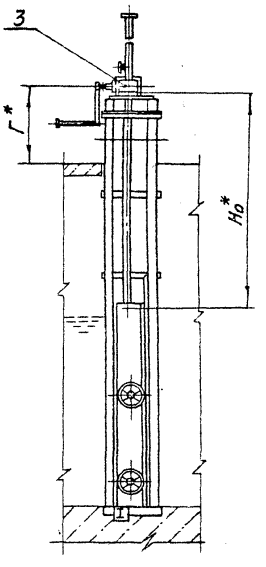

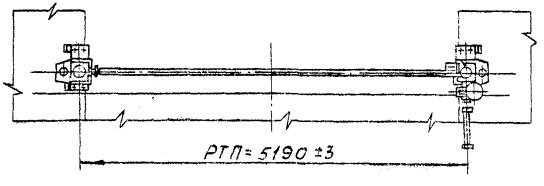

1.* Размеры для справок.

2. Площадь окраски: затвора - 47 м², закладных частей - 10 м²

3. Площадь очистки поверхности закладных частей, соприкасающейся с бетоном - 18 м².

Таблица 1

Обозначение	Рис.	Размер Но мм	Размер Г мм	Масса кг
525 ПК. 000. 00	1	2890	1030	2825
525 ПК. 000. 00-01	2	2852	992	2615

Нач. отд.	Акум.	Подп.	Дата
Разраб.	Яковлева		2.09
Пров.	Вермул		9.09
Т. контр.	Карнаухова		13.09
Гл. инж. проекта	Мажугин		16.09
Н. контр.	Савенко		19.09
Утв.	Филоненко		23.09

3.820.2-57 525 ПК. 000. 00 СБ

Затвор поверхностный колесный В-Н = 5-2,5 м

Сборочный чертеж

Лит.	Масса	Масштаб
И	см. Табл. 1	1:50

Лист 1 | Листов 2

Копировал: Лужка

Формат А3

Б – Б лист 1
м 1:5

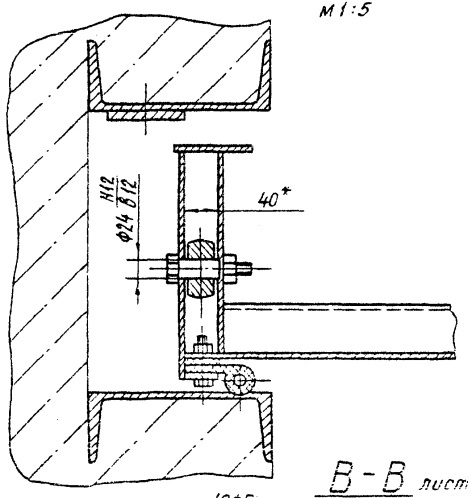

В – В лист 1
м 1:5

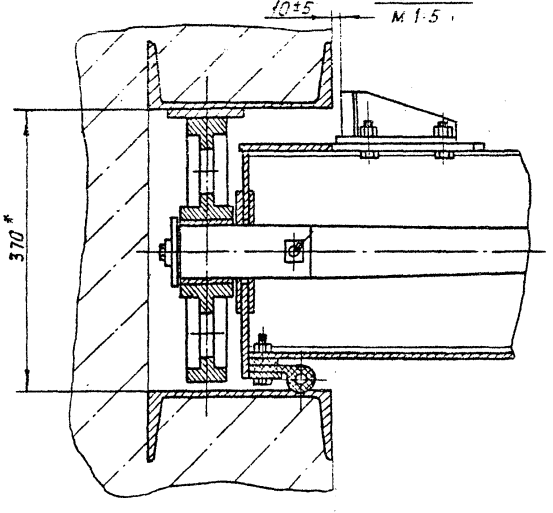

Таблица 2

Характеристика затвора

Тип затвора	колесный
Ширина отверстия в свету в м	В=5
Расчетный напор в м	$H_н$ = 2,5
Расстояние от подошвы подъемника до оси проушины опущенного затвора в м.	Но см. табл. 1
Полный ход затвора в м	$H_к$ = 2,6
Высота от порога до служебного мостика в м	Нст. = 4,5
Расстояние между точками подвеса в м	РТП = 5,19
Расчетное усилие тяговое в тс	Т = 3,5
Расчетное усилие посадочное в тс	П = 0,4

Изм.	Лист	№ докум.	Подп.	Дата
Разраб.		Савенко		2.09
Пров.		Вермул		9.09
Т. контр.		Карнаухово		13.09
Гл. инж. проекта		Мажуеин		16.09
Н. контр.		Якавлева		19.09
Утв.		Филоненко		23.09

3820.2-57 525 ПК. 000. 00 СБ

Затвор поверхностный колесный В-Н=5-2,5м
Сборочный чертеж

Лит.	Масса	Масштаб
Лист 2	Листов	

Копировал: Пужко

Формат А3

Инв. № подл. | Подп. и дата | Взам. инв. № | Инв. № дубл. | Подп. и дата

2027-03

Выпуск 3

Серия 3.820.2-57

№ строки	Наименование	Код ОКП	Обозначение документа на поставку	Поставщик	Куда входит (обозначение	Количество: на изделие	в комплекты	на регулир.	Всего	Примечание
1										
2	Масленка 2,2 кд.6		ГОСТ 19853-74		525 ПК. 200. 00	4			4	
3										
4	Уплотнение тип II^{а}		ТУ38-105417-77		525 ПК. 200. 00	5,2м			5,2м	
5										
6	Крепежные									
7	изделия									
8										
9	Болт М12-8g×25.36.029		ГОСТ 7798-70*		525 ПК. 200. 00	26			26	
10	М12-8g×35.36.029				525 ПК. 200. 00	36			36	
11	М12-8g×45.36.029				525 ПК. 200. 00	44			44	
12	М12-8g×60.36.029				525 ПК. 200. 00	2			2	
13	М16-8g×40.36.029				525 ПК. 200. 00	8			8	
14	М16-8g×40.36.029				525 ПК. 100. 00	24			24	
15	М16-8g×60.36.029				525 ПК. 100. 00	8			8	
16	Гайка М12-7Н.4.029		ГОСТ 5915-70*		525 ПК. 200. 00	92			92	
17	М16-7Н.4.029				525 ПК. 200. 00	8			8	
18	М16-7Н.4.029				525 ПК. 100. 00	32			32	
19	Шайба 12.65Г.029		ГОСТ 6402-70*		525 ПК. 200. 00	8			8	
20	Шайба 16.02.Ст3.029		ГОСТ 10906-78		525 ПК. 100. 00	24			24	
21										
22										
23										
24										

Ведомость покупных изделий на подъемник двухвинтовой с ручным приводом г.п. 2×2,5 тс марки 5ВД и подъемник двухвинтовой с электроприводом г.п. 2×2,5тс марки 5ЭВД приведена в соответствующих выпусках 4.11, серия 3.820.2-44

Изм	Лист	№ докум.	Подп.	Дата
Разраб.		Яковлева		2.09
Пров.		Вермул		9.09
ГНП		Мажугин		16.09
Н.контр.		Карнаухова		19.09
Утв.		Филоненко		23.09

3.820.2-57 525 ПК. 000.00 ВП

Затвор поверхностный колесный В-Н = 5-2,5м

Ведомость покупных изделий

Лит.	Лист	Листов
Н		1

Копировал: Пужко

Формат А3

Подп. и дата | Инв. № дубл. | Взам. инв. № | Подп. и дата | Инв. № подл.

Серия 3.820.2-57 Выпуск 3

Формат	Зона	Поз.	Обозначение	Наименование	Кол.	Примечание
				Документация		
А3			525 ПК. 100. 00СБ	Сборочный чертеж		
				Сборочные единицы		
А4		1	525 ПК. 110. 00	Стойка пазовая	1	329
		2	525 ПК. 110. 00-01	Стойка пазовая	1	329
А4		3	525 ПК. 120. 00	Марка донная	1	79
				Детали		
А4		4	525 ПК. 100. 01	Уголок	10	2,6
А4		5	525 ПК. 100. 02	Основание	2	27,4
				Стандартные изделия		
				Болты ГОСТ 7798-70*		
		6		М16-8g×40.36.029	24	
		7		М16-8g×60.36.029	8	

Подл. и дата | Инв. № подл. | Взам. инв. № | Инв. № дубл. | Подл. и дата

Изм.	Лист	№ докум.	Подп.	Дата
Разраб.		Собенко		2.09
Пров.		Вермул		9.09
ГИП		Можугин		16.09
Н. контр.		Корнаухова		19.09
Утв.		Филоненко		23.09

525 ПК. 100. 00

Закладные части

Лит.	Лист	Листов
Н	1	2

Копировал: Пужко формат А4

Формат	Зона	Поз.	Обозначение	Наименование	Кол.	Примечание
		8		Гайка М16-7Н.4.029 ГОСТ 5915-70*	32	
		9		Шайба 16.02.Ст.3.029 ГОСТ 10906-78*	24	

Подл. и дата | Инв. № подл. | Взам. инв. № | Инв. № дубл. | Подл. и дата

Изм.	Лист	№ докум.	Подп.	Дата

3.820.2-57 525 ПК. 100. 00

Лист 2

Копировал: Пужко формат А4

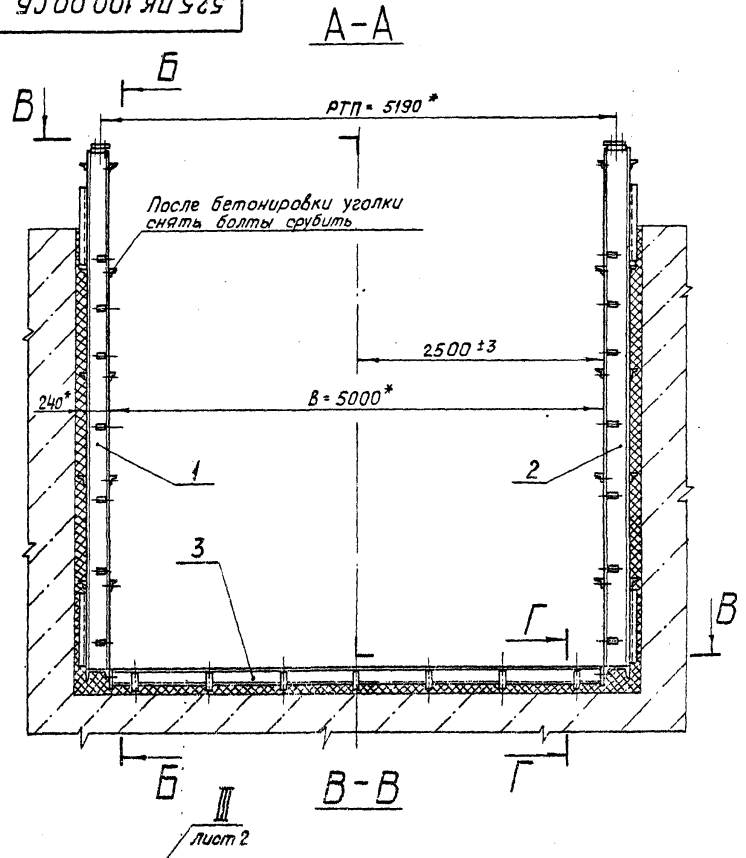

Вид на штрабной бетон

Штрабной бетон в разрезе

Г-Г

Штрабной бетон не показан

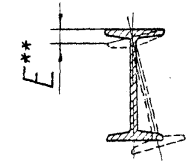

1.* Размеры для справок.

2.** Винтообразность данной марки Е не более ±3мм.

3. Превышение одного конца данной марки над другим не более 1 мм.

4. Неуказанные предельные отклонения размеров $\pm \frac{IT16}{2}$.

5. Электроды АНО-5-4,0-2 ГОСТ 9466-75.

Изм.	Лист	№ докум.	Подп.	Дата	3.820.2-57 525 ПК.100.00 СБ
Разраб.		Савенко		2.09	Закладные части. Сборочный чертеж
Пров.		Вермул		9.09	
Т.контр.		Корнукова		13.09	
Гл.инж. проекта		Мажуган		16.09	
Н.контр.		Яковлева		19.09	
Утв.		Филонов		23.09	

Лит.	Масса	Масштаб
Н	823	1:40

Лист 1 Листов 2

Копировал: Лужко

Формат А3

Инв.№ подл. | Подп. и дата | Взам. инв.№ | Инв.№ дубл. | Подп. и дата

I лист 1
м1:2

II лист 1
м1:5

III лист 1
м1:5

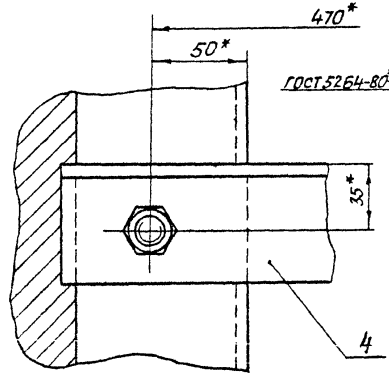

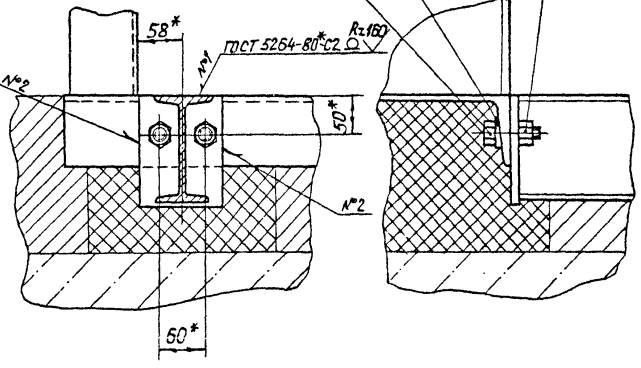

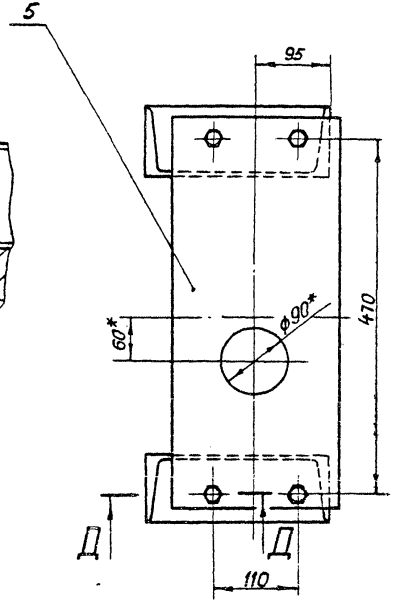

Д – Д
м1:2

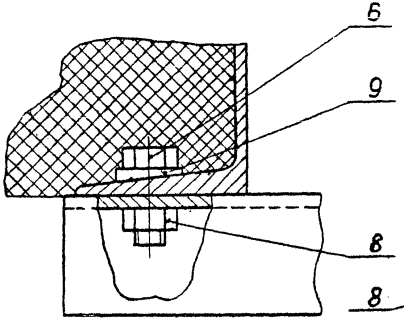

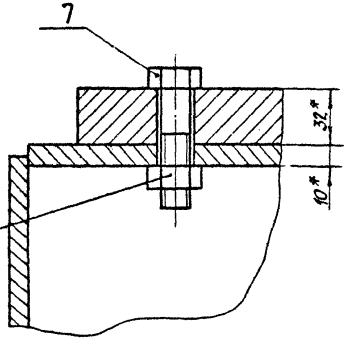

					3.820.2-57	525 ПК. 100. 00 СБ	
Изм.	Лист	№ докум.	Подп.	Дата	Заклавные части Сборочный чертеж	Лит.	Масса	Масштаб
Разраб.		Савенко		2.09		И		
Пров.		Вермул		9.09		Лист 2	Листов	
Т.контр.		Карнаухова		13.09				
Гл. инж. проекта		Мажуешк		16.09				
Н. контр		Яковлева		19.09				
Утв.		Филоненко		23.09				

Копировал: Лужко

Формат А3

Инв. № подл. | Подп. и дата | Взам. инв. № | Инв. № дубл. | Подп. и дата

Формат	Зона	Поз.	Обозначение	Наименование	Кол.	Примечание
				Документация		
А3			525 ПК.110.00 СБ	Сборочный чертеж		
				Детали		
Б4		1	525 ПК.110.01	Стойка		
				Швеллер 24-ГОСТ 8240-72* / Вст3пс5 ГОСТ 535-79*		
				L = 5365	2	128,8 кг
Б4		2	525 ПК.110.02	Порог		
				Швеллер 24-ГОСТ 8240-72* / Вст3пс5 ГОСТ 535-79*		
				L = 570	1	13,7 кг
Б4		3	525 ПК.110.03	Раскос		
				Уголок 63×63×5-Б-ГОСТ 8509-72* / Вст3пс5 ГОСТ 535-79*		
				L = 900	2	4,3 кг
Б4		4	525 ПК.110.04	Распорка		
				Уголок 63×63×5-Б-ГОСТ 8509-72* / Вст3пс5 ГОСТ 535-79*		
				L = 570	5	2,8 кг
Б4		5	525 ПК.110.05	Усиление		
				Полоса 5-2-12×100 ГОСТ 103-76* / Вст3пс5 ГОСТ 535-79*		
				L = 3000	1	23,7 кг

Инв.№ подл. | Подп. и дата | Взам. инв.№ | Инв.№ дубл. | Подп. и дата

Изм.	Лист	№ докум.	Подп.	Дата
Разраб.		Савенко		2.09
Пров.		Вермул		9.09
ГИП		Мажугин		16.09
Н. контр.		Окорлева		10.09
Утв.				

525 ПК.110.00

Стойка позовая

Лит.	Масса	Масштаб
И		

Лист	Листов
1	2

Копировал: Пужко Формат А4

Формат	Зона	Поз.	Обозначение	Наименование	Кол.	Примечание
Б4		6	525 ПК.110.06	Полка		
				Лист Б-ПН-НО-10 ГОСТ 19903-74* / Вст3пс5 ГОСТ 14637-79		
				85 × 226	2	1,5 кг
Б4		7	525 ПК.110.07	Ребро		
				Лист Б-ПН-НО-10 ГОСТ 19903-74* / Вст3пс5 ГОСТ 14637-79		
				85 × 130	2	0,6 кг
Б4		8	525 ПК.110.08	Анкер		
				Полоса 5-2-6×50 ГОСТ 103-76* / Вст3пс5 ГОСТ 535-79*		
				L = 240	12	0,6 кг

Инв.№ подл. | Подп. и дата | Взам. инв.№ | Инв.№ дубл. | Подп. и дата

Изм.	Лист	№ докум.	Подп.	Дата

3.820.2-57 525 ПК.110.00

Лит.	Масса	Масштаб

Лист	Листов
2	

Копировал: Пужко Формат А4

525 ПК. 110.00 СБ

525 ПК. 110.00 - изображено

525 ПК. 110.00-01 - зеркальное отражение

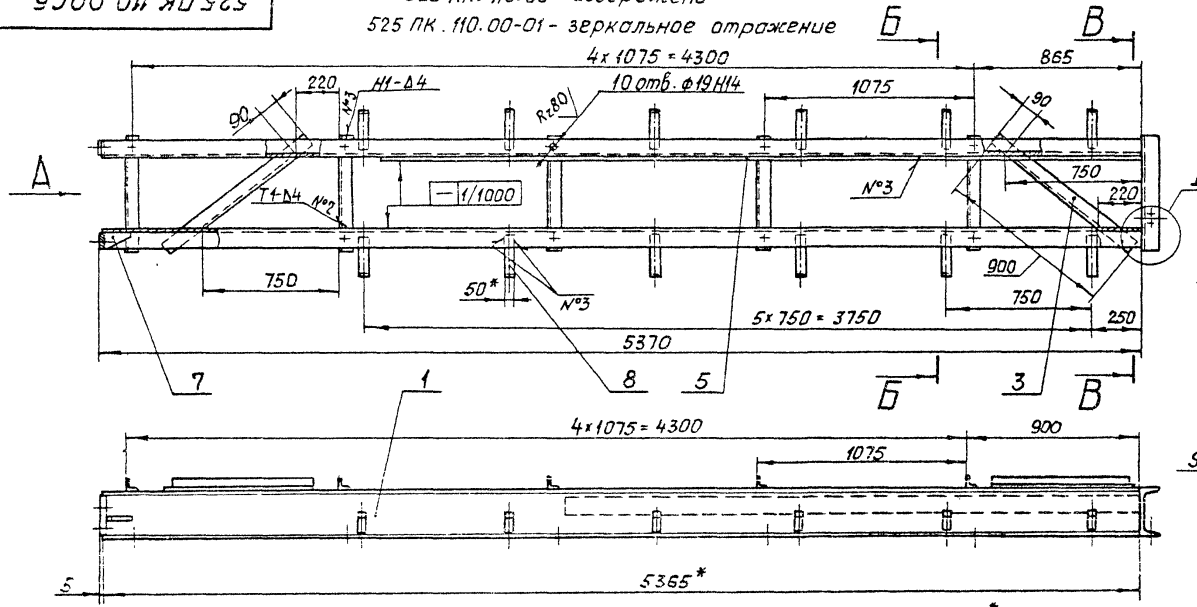

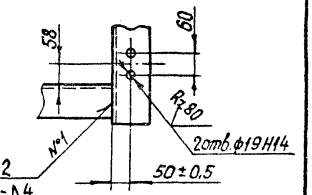

Поз. 6

М1:5

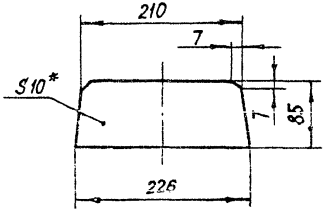

Вид А

М1:10

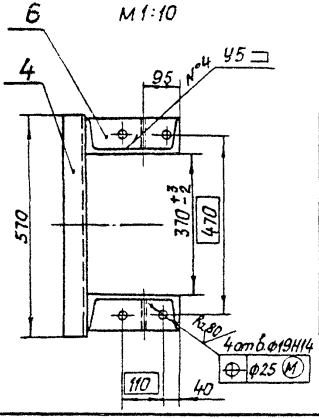

Б - Б

М1:10

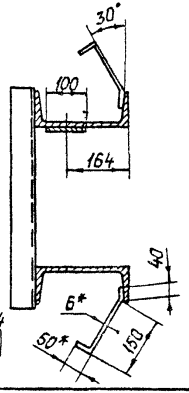

В - В

М1:10

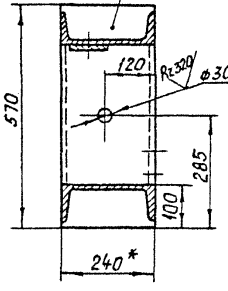

Поз. 7

М1:5

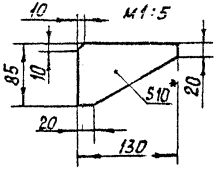

1.* Размеры для справок.

2. Винтообразность стойки лазовой, измеряемая по концам, не более ±2 мм.

3. Неуказанные предельные отклонения размеров $\pm \frac{IT16}{2}$.

4. Сварка электродуговая в углекислом газе ГОСТ 14771-76*

5. Сварку вести швом Т3-Δ4 по периметру прилегания свариваемых деталей, кроме швов, указанных на чертеже.

6. Проволока Зсв-08А по ГОСТ 2246-70.*

Изм.	Лист	№ докум.	Подп.	Дата
Разраб.		Собенко		2.09
Пров.		Вермул		9.09
Т. контр.		Карнаухова		13.09
Гл. инж. проекта		Мажуин		16.09
Н. контр.		Яковлева		19.09
Утв.		Филоненко		23.09

3.820.2-57 525 ПК.110.00СБ

Стойка лазовая

Сборочный чертеж

Лит.	Масса	Масштаб
Н	329	1:20

Лист | Листов 1

Копировал: Пужко

Формат А3

Серия 3.820.2-57 Выпуск 3

Инв. № подл. | Подп. и дата | Взам. инв. № | Инв. № дубл. | Подп. и дата

Формат	Зона	Поз.	Обозначение	Наименование	Кол.	Примечание
				Документация		
А3			525 ПК.120.00СБ	Сборочный чертеж		
				Детали		
Б4		1	525 ПК.120.01	Порог		
				Двутавр 14-ГОСТ 8239-72* / Вст3пс5 ГОСТ 535-79*		
				L = 4980	1	68,2 кг
Б4		2	525 ПК.120.02	Косынка		
				Лист Б-ПН-НО-10 ГОСТ 19903-74* / Вст3пс5 ГОСТ 14637-70		
				110 × 145	2	1,2 кг
Б4		3	525 ПК.120.03	Анкер		
				Полоса Б-2-6×50 ГОСТ 103-76* / Вст3пс5 ГОСТ 535-79*		
				L = 240	14	0,6 кг

Подл. и дата | Инв.№ дубл. | Взам. инв.№ | Подл. и дата | Инв.№ подл.

Изм.	Лист	№ докум.	Подп.	Дата
Разраб.		Савенко		2.09
Пров.		Вермул		2.09
ТНП		Мажуга		16.09
Н. контр.		Карнаухова		19.09
Утв.				23.09

525 ПК.120.00

Марка донная

Лит.	Лист.	Листов
Н		1

Копировал: Пужко Формат А4

Формат	Зона	Поз.	Обозначение	Наименование	Кол.	Примечание

Подл. и дата | Инв.№ дубл. | Взам. инв.№ | Подл. и дата | Инв.№ подл.

Изм.	Лист	№ докум.	Подп.	Дата

3.820.2-57

Лис.

Копировал: Формат А4

Серия 3.820.2-57 Выпуск 3

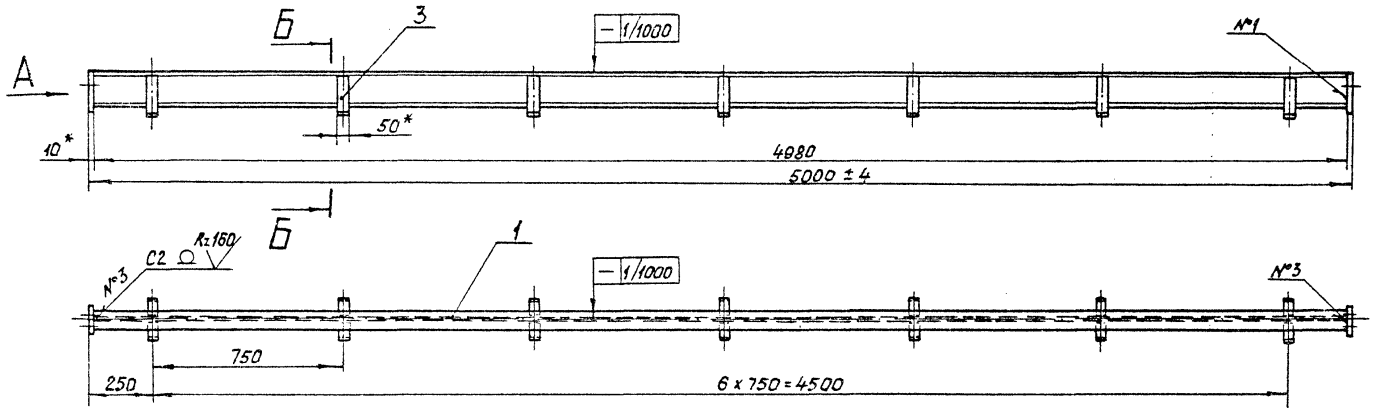

Вид А
М1:25

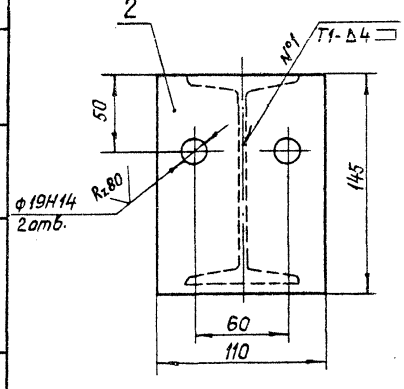

Б-Б
М1:25

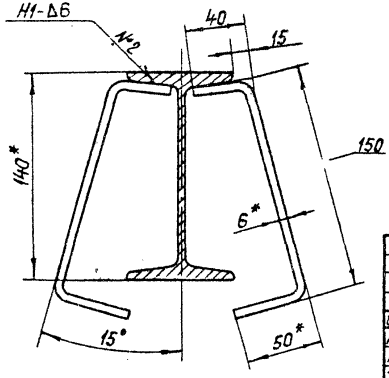

1.* Размеры для справок.

2. Винтообразность, измеренная по концам марки донной не более 3 мм.

3. Неуказанные предельные отклонения размеров ± JT16/2.

4. Сварка дуговая в углекислом газе ГОСТ 14771-76.*

5. Проволока Зсв-08А ГОСТ 2246-70.*

Изм.	Лист	№ докум.	Подп.	Дата
Разраб.		Савенко		2.09
Пров.		Вермул		9.09
Т. контр.		Корнаухова		13.09
Гл. инж. проекта		Мажугин		16.09
Н. контр.		Яковлева		19.09
Утв.		Филоненко		23.09

3.820.2-57 525ПК.120.00СБ

Марка донная
Сборочный чертеж

Лит.	Масса	Масштаб
И	79	1:15
Лист	Листов 1	

Копировал: Пужко

Формат А3

Инв. № подл. | Подп. и дата | Взам. инв. № | Инв. № дубл. | Подп. и дата

Серия 3.820.2-57 Выпуск 3

525 ПК. 100.01

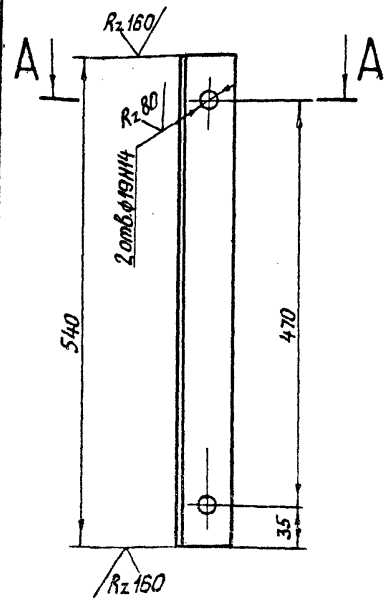

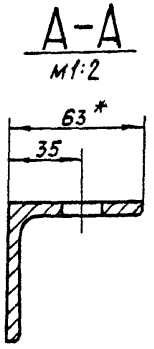

1.* Размер для справок.
2. Неуказанные предельные отклонения размеров $\pm \frac{JT16}{2}$

Изм	Лист	№ докум.	Подп.	Дата
Разраб.		Савенко		2.09
Пров.		Вермул		9.09
Т. контр.		Карнаухова		13.09
Гл. инж. проекта		Мажугин		16.09
Н. контр.		Яковлева		19.09
Утв.		Филоненко		23.09

525 ПК. 100.01

Уголок

Лит.	Масса	Масштаб
Н	2.6	1:5

Лист | Листов 1

Уголок 63х63х5-Б-ГОСТ 8509-72*
ВСт3пс5 ГОСТ 535-79*

Копировал: Пужко формат А4

Подп. и дата | Инв. № дубл. | Взам. инв. № | Подп. и дата | Инв. № подл.

525 ПК. 100.02

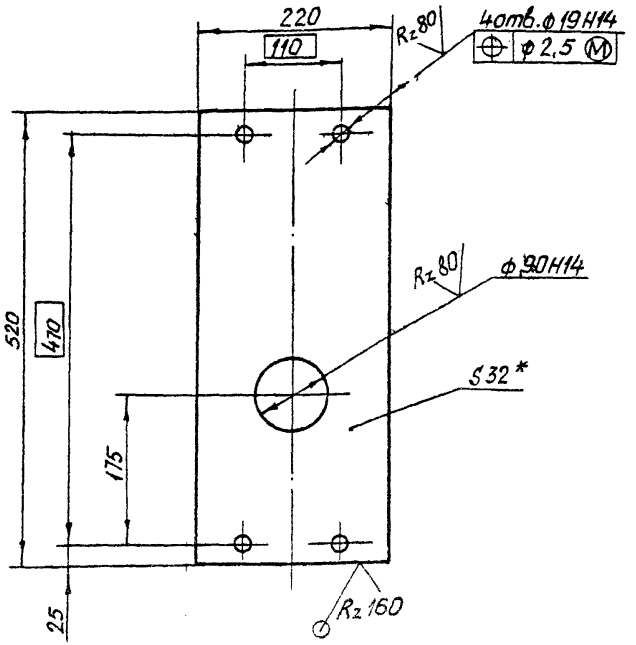

1.* Размер для справок
2. Неуказанные предельные отклонения размеров $\pm \frac{JT16}{2}$

Изм	Лист	№ докум.	Подп.	Дата
Разраб.		Савенко		2.09
Пров.		Вермул		9.09
Т. контр.		Карнаухова		13.09
Гл. инж. проекта		Мажугин		16.09
Н. контр.		Яковлева		19.09
Утв.		Филоненко		23.09

3.820.2-57 525 ПК. 100.02

Основание

Лит.	Масса	Масштаб
Н	27,4	1:5

Лист | Листов 1

Лист Б-ПН-НО-32 ГОСТ 19903-74*
ВСт3пс5 ГОСТ 14637-79

Копировал: Пужко формат А4

Подп. и дата | Инв. № дубл. | Взам. инв. № | Подп. и дата | Инв. № подл.

Формат	Зона	Поз.	Обозначение	Наименование	Кол.	Примечание
				Документация		
А3			525 ПК. 200.00 СБ	Сборочный чертеж		
				Сборочные единицы		
А4		1	525 ПК. 210. 00	Металлоконструкция	1	1277
А4		2	525 ПК. 200. 00	Отбой торцовый	2	3.5
				Детали		
А3		3	525 ПК. 200. 01	Полоса	1	6
		4	525 ПК. 200. 01-01	Полоса	1	5
А3		5	525 ПК. 200. 02	Уголок прижимной	1	25
А3		6	525 ПК. 200. 03	Ось	4	22,3
А4		7	525 ПК. 200. 04	Колесо	4	18,2
А4		8	525 ПК. 200. 05	Втулка	4	0,7
А4		9	525 ПК. 200. 06	Шайба торцовая	4	0,4
А4		10	525 ПК. 200. 07	Шайба стопорная	4	0,015
А4		11	525 ПК. 200. 08	Подшипник	8	1
А4		12	525 ПК. 200. 09	Подшипник	4	0,9
А4		13	525 ПК. 200 10	Оседержатель	4	0,15
А4		14	525 ПК. 200. 11	Пробка	4	0,005
Б4		15	525 ПК. 200. 12	Уплотнение боковое		
				Уплотнение тип II а		
				ТУ38-105 417-77		

Подл. и дата | Инв. № дубл. | Взам. инв. № | Подл. и дата | Инв. № подл.

Изм.	Лист	№ докум.	Подп.	Дата
Разраб.		Савенко		2.09
Пров.		Бермул		2.09
ГИП		Мажуген		16.09
Н. контр.		Яковлева		19.09
Утв.		Филоненко		23.09

525 ПК. 200.00

Затвор

Лит	Лист	Листов
И	1	2

Копировал: Пужко Формат А4

Формат	Зона	Поз.	Обозначение	Наименование	Кол.	Примечание
				L = 2600	2	4.8 кг
Б4		16	525 ПК. 200. 13	Уплотнение донное		
				Пластина I. лист		
				ТМКЩ-С-10х80х5230		
				ГОСТ 7338-77*	1	7,2 кг
Б4		17	525 ПК. 200. 14	Подкладка		
				Пластина I, лист,		
				ТМКЩ-С-10х45х2600		
				ГОСТ 7338-77*	2	2 кг
Б4		18	525 ПК. 200. 15	Подкладка		
				Пластина I, лист,		
				ТМКЩ-С-6х45х70		
				ГОСТ 7338-77*	2	0,03 кг
				Стандартные изделия		
				Болты ГОСТ 7798-70*		
				М12-8g х 25.36.029	26	
				М12-8g х 35.36.029	36	
				М12-8g х 45.36.029	44	
				М12-8g х 60.36.029	2	
				М16-8g х 40.36.029	8	
				Гайки ГОСТ 5915-70*		
				М12-7Н.4.029	92	
				М16-7Н.4.029	8	
				Шайба 12.65Г.029		
				ГОСТ 6402-70*	8	
				Масленка 2.2.кд.6		
				ГОСТ 19853-74	4	

Подл. и дата | Инв. № дубл. | Взам. инв. № | Подл. и дата | Инв. № подл.

3.820.2-57 525 ПК. 200.00 Лист 2

Изм.	Лист	№ докум.	Подп.	Дата

Копировал: Пужко Формат А4

525 ПК.200.00СБ

Серия 3.820.2-57 Выпуск 3

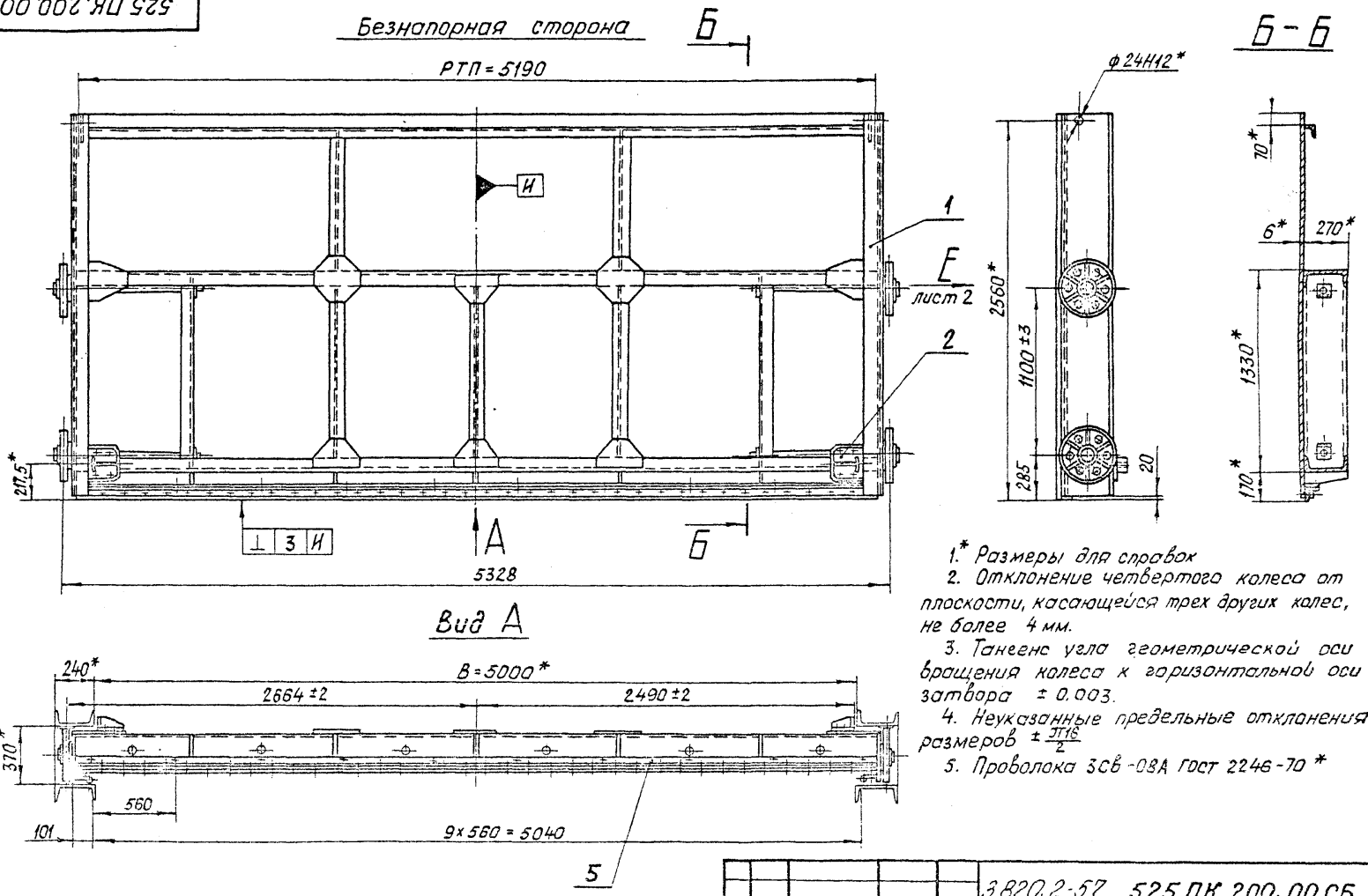

1.* Размеры для справок

2. Отклонение четвертого колеса от плоскости, касающейся трех других колес, не более 4 мм.

3. Тангенс угла геометрической оси вращения колеса к горизонтальной оси затвора ± 0.003.

4. Неуказанные предельные отклонения размеров $\pm \frac{\pi 16}{2}$

5. Проволока 3Св-08А ГОСТ 2246-70 *

Изм.	Лист	№ докум.	Подп.	Дата
Разраб.		Савенко		2.09
Пров.		Вермул		9.09
Т. контр.		Карнаухова		13.09
Гл. инж. проекта		Мажугин		16.09
Н. контр.		Яковлева		19.09
Утв.		Филонен		23.09

3.820.2-57 525 ПК.200.00 СБ

Затвор

Сборочный чертеж

Лит.	Масса	Масштаб
И	1527	1:25

Лист 1 Листов 3

Копировал: Пужко

Формат А3

Подп. и дата | Инв. № дубл. | Взам. инв. № | Подп. и дата | Инв. № подл.

525 ПК. 200. 00СБ

Вид В лист 1

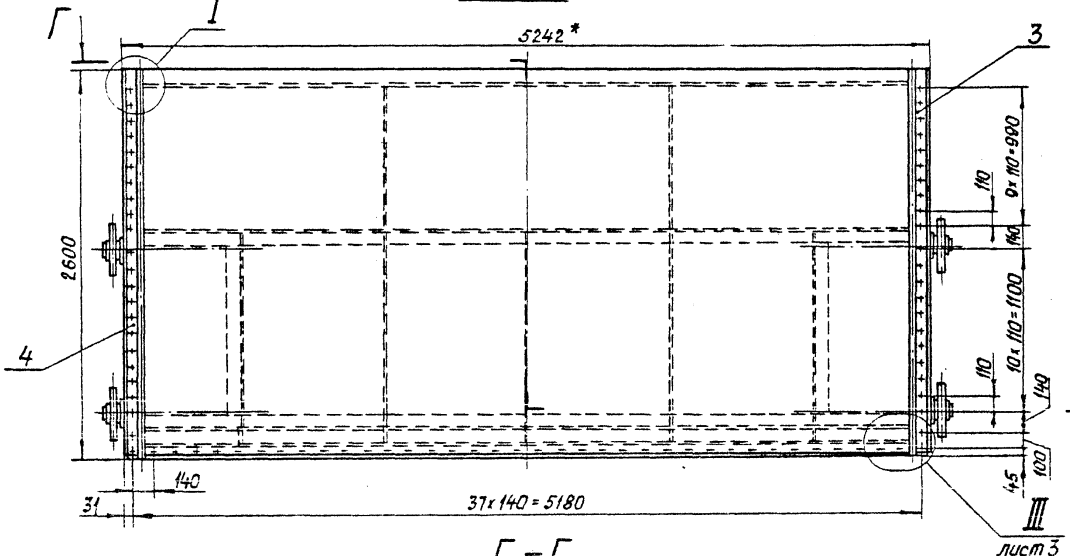

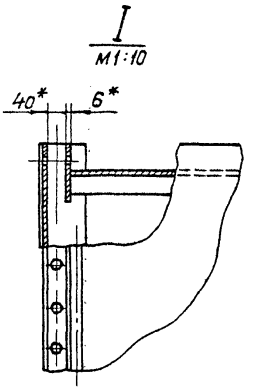

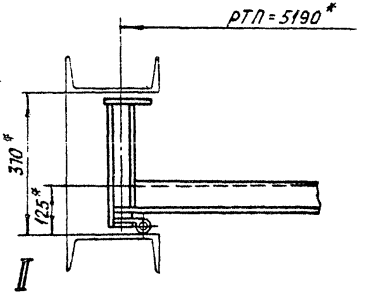

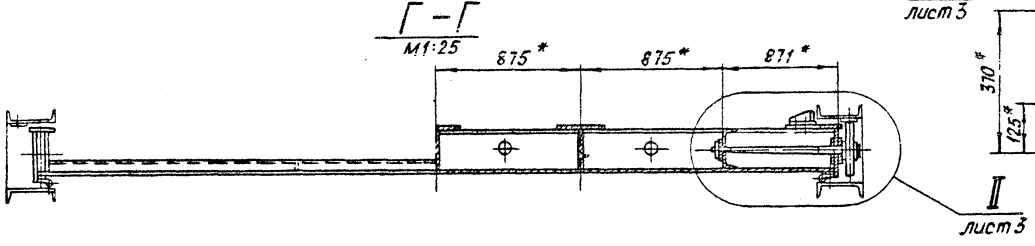

Серия 3.820.2-57 Выпуск 3

Инв. № подл.	Подп. и дата	Взам. инв. №	Инв. № дубл.	Подп. и дата

3.820.2-57 525 ПК. 200. 00СБ

Изм.	Лист	№ докум.	Подп.	Дата
Разраб.		Савенко		2.09
Пров.		Вермул		9.09
Т. контр.		Карнаухова		13.09
Гл. инж. проекта		Мажугин		16.09
Н. контр.		Яковлева		19.09
Утв.		Филоненко		23.09

Затвор

Сборочный чертеж

Лит.	Масса	Масштаб

Лист 2 Листов

Копировал: Пужко

Формат А3

Серия 3.820.2-57 Выпуск 3

Инв. № подл. | Подп. и дата | Взам. инв. № | Инв. № дубл. | Подп. и дата

II лист 2
М1:5

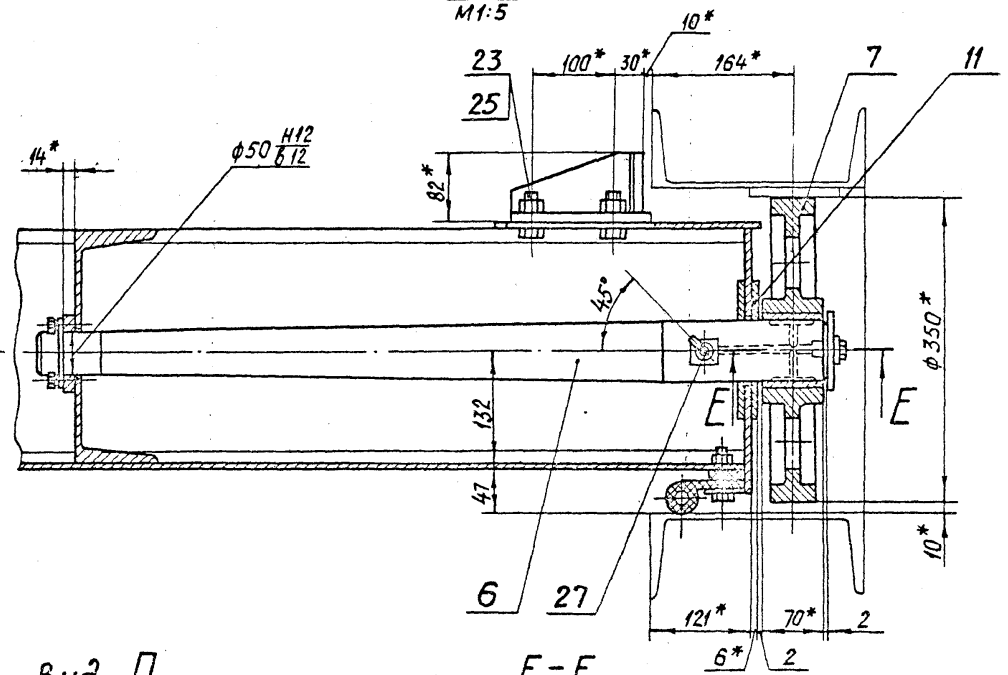

III лист 2
М1:4

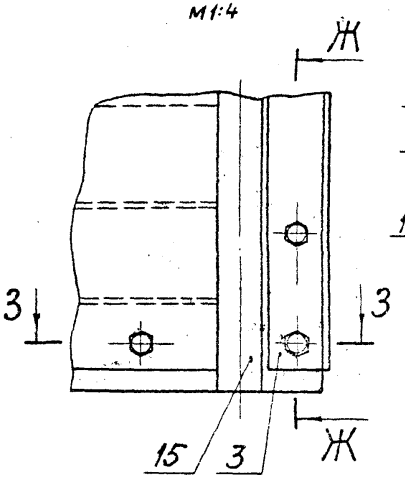

Ж - Ж
М1:4

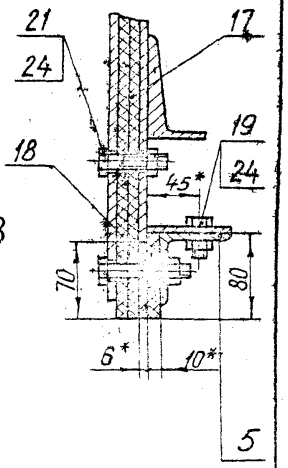

3 - 3
М1:4

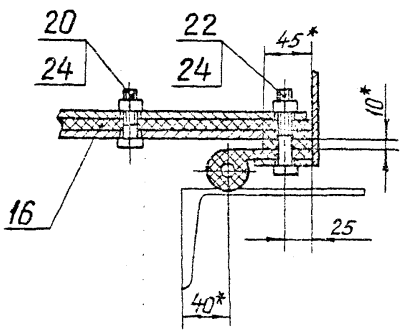

Вид Д
М1:2

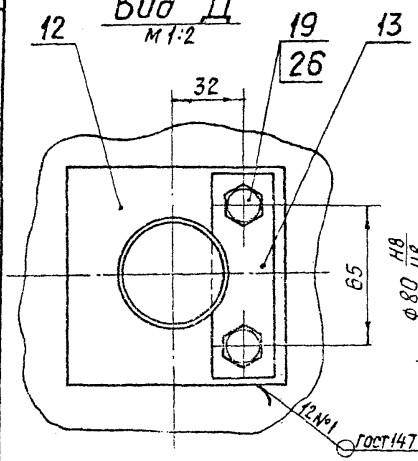

Е-Е
М1:2

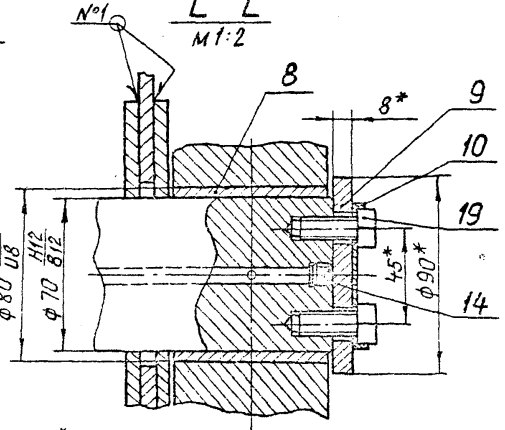

Изм.	Лист	№ докум.	Подп.	Дата	
Разраб.		Савенко		2.09	
Пров.		Вермул		9.09	
Т. контр.		Карнаухова		13.09	
Гл. инж. проекта		Мажугин		16.09	
Н. контр.		Яковлева		19.09	
Утв.		Филоненко		19.09	

3.820.2-57 525 ПК. 200.00 СБ

Затвор

Сборочный чертеж

Лит.	Масса	Масштаб
Лист 3	Листов	

Копировал: Лужко

Формат А3

Формат	Зона	Поз.	Обозначение	Наименование	Кол.	Примечание
				Документация		
А3			525 ПК. 210. 00 СБ	Сборочный чертеж		
				Детали		
А3		1	525 ПК. 210. 01	Обшивка	1	
А4		2	525 ПК. 210. 02	Вертикаль крайняя	2	
А4		3	525 ПК. 210. 03	Вертикаль	2	
А4		4	525 ПК. 210. 04	Вертикаль	3	
А4		5	525 ПК. 210. 05	Вертикаль	2	
А4		6	525 ПК. 210. 06	Ригель	1	
А4		7	525 ПК. 210. 07	Полоса	1	
А4		8	525 ПК. 210. 08	Прушина	2	
А4		9	525 ПК. 210. 09	Накладка	2	
А4		10	525 ПК. 210. 10	Накладка	2	
А4		11	525 ПК. 210. 11	Накладка	4	
Б4		12	525 ПК. 210. 12	Ригель		
				Швеллер 27-ГОСТ 8240-72* / Вст3пс5 ГОСТ 535-79*		
				L = 5230	1	144,8 кг
Б4		13	525 ПК. 210. 13	Накладка		
				Лист $\frac{\text{Б-ПН-НО-8 ГОСТ 19903-74*}}{\text{Вст3пс5 ГОСТ 14637-79}}$		
				240 х 240	2	2,9 кг

Подп. и дата | Инв. № дубл. | Взам. инв. № | Подп. и дата | Инв. № подл.

Изм.	Лист	№ докум.	Подп.	Дата
Разраб.		Савенко		2.09
Пров.		Бермул		2.09
ГИП		Межугин		16.09
Н. контр.		Яковлева		19.09
Утв.		Филоненко		23.09

525 ПК. 210.00

Металлоконструкция

Лит.	Лист	Листов
И	1	2

Копировал: Пужко Формат А4

Формат	Зона	Поз.	Обозначение	Наименование	Кол.	Примечание
Б4		14	525 ПК. 210. 14	Ребро		
				Лист $\frac{\text{Б-ПН-НО-6 ГОСТ 19903-74*}}{\text{Вст3пс5 ГОСТ 14637-79}}$		
				84 х 270	5	0,8 кг
Б4		15	525 ПК. 210. 15	Обвязка крайняя		
				Полоса $\frac{\text{Б-2-8х120 ГОСТ 103-76*}}{\text{Вст3пс5 ГОСТ 535-79*}}$		
				L = 2580	2	19,4 кг
Б4		16	525 ПК. 210. 16	Обвязка		
				Полоса $\frac{\text{Б-2-8х100 ГОСТ 103-76*}}{\text{Вст3пс5 ГОСТ 535-79*}}$		
				L = 930	3	5,8 кг
Б4		17	525 ПК. 210. 17	Обвязка		
				Полоса $\frac{\text{Б-2-8х100 ГОСТ 103-76*}}{\text{Вст3пс5 ГОСТ 535-79*}}$		
				L = 890	2	5,6 кг
Б4		18	525 ПК. 210. 18	Стрингер		
				Уголок $\frac{\text{63х63х5-Б ГОСТ 8509-72*}}{\text{Вст3пс5 ГОСТ 535-79*}}$		
				L = 5138	1	24,7 кг

Подп. и дата | Инв. № дубл. | Взам. инв. № | Подп. и дата | Инв. № подл.

Изм.	Лист	№ докум.	Подп.	Дата

3.820.2-57 525 ПК. 210.00 Лист 2

Копировал: Пужко Формат А4

2027-03

525 ПК.210.00 СБ

Серия 3.820.2-57 Выпуск 3

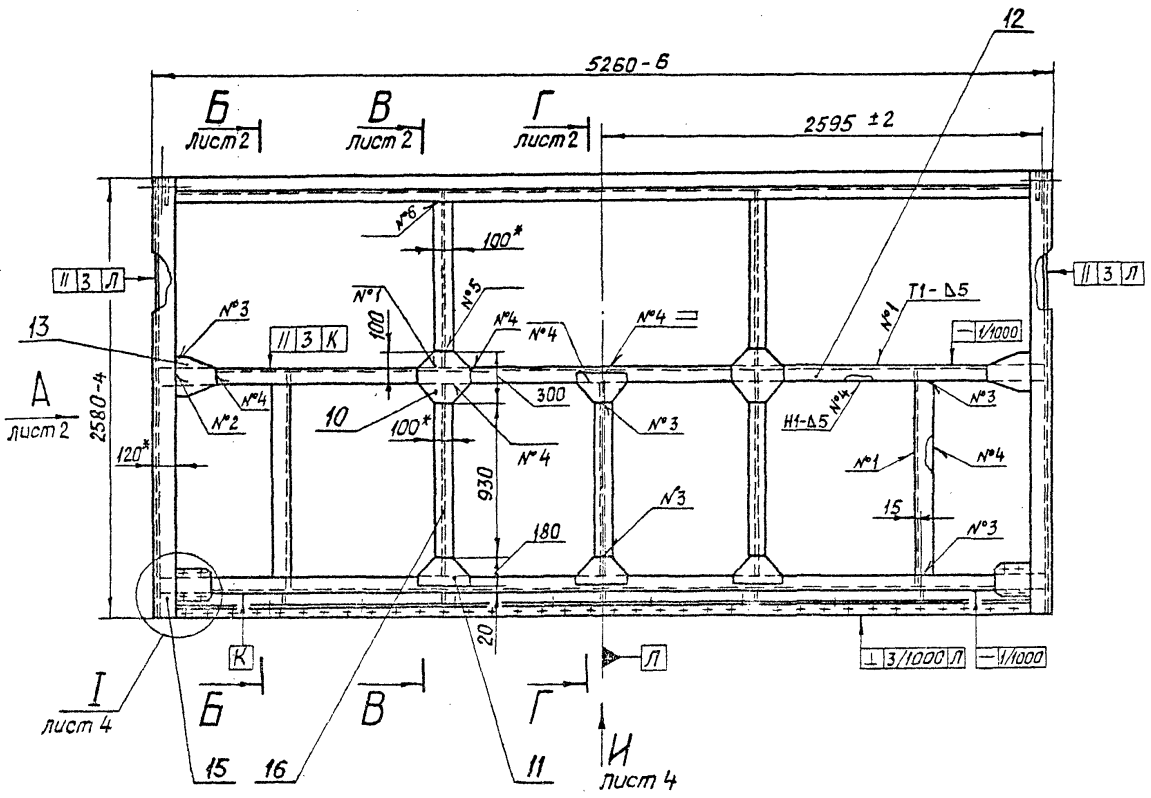

1.* Размеры для справок.

2. Разность длин диагоналей Н не более 5 мм.

3. Стрела кривизны обшивки и ригелей в горизонтальной плоскости (только в напорную сторону) 2,5 мм, в вертикальной плоскости 2,5 мм.

4. Винтообразность уплотняющего контура, измеряемая по центрам отверстий под болты, крепящие уплотнение 4 мм.

5. Неуказанные предельные отклонения размеров $\pm\frac{JT16}{2}$.

6. Сварные швы выполнять электродуговой сваркой в углекислом газе ГОСТ 14771-76*, кроме швов №5,6.

7. Сварку вести швом Т3-Δ4 по периметру прилегания свариваемых деталей, кроме швов, указанных на чертеже.

8. Проволока 3СВ-08А ГОСТ 2246-70*

Изм.	Лист	№ докум.	Подп.	Дата
Разраб.		Савенко		2.09
Пров.		Вермул		9.09
Т.контр.		Карнаухова		13.09
Гл. инж. проекта		Мажугин		16.09
Н.контр.		Яковлева		19.09
Утв.		Филоненко		23.09

3.820.2-57 525 ПК.210.00 СБ

Металлоконструкция

Сборочный чертеж

Лит.	Масса	Масштаб
И	1277	1:25

Лист 1 Листов 4

Копировал: Пужко

Формат А3

Инв. № подл. | Подп. и дата | Взам. инв. № | Инв. № дубл. | Подп. и дата

Вид А лист 1

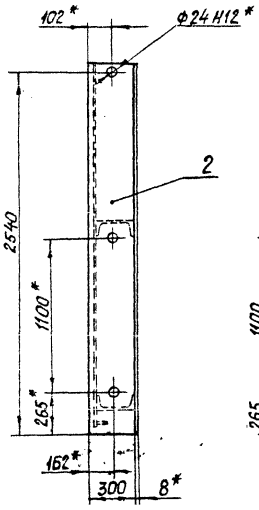

Д
лист 3

Б-Б лист 1

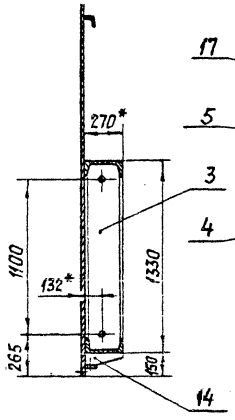

В-В лист 1

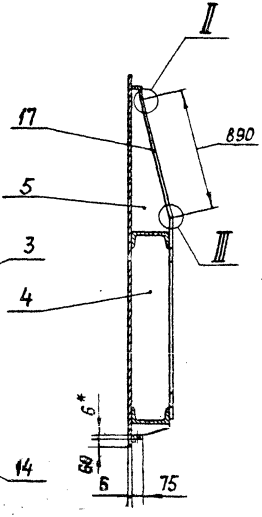

Г-Г лист 1

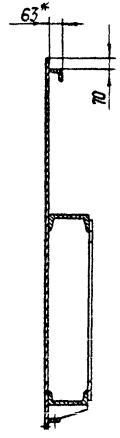

II
м 1:1

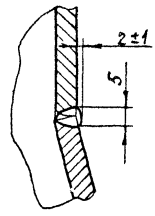

III
м 1:1

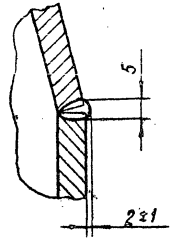

Поз. 14
м 1:4

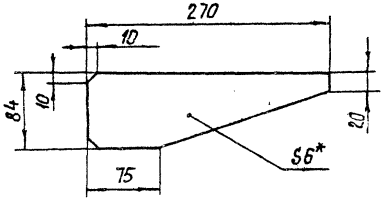

					3.820.2-57 525 ПК.210.00 СБ		
Изм.	Лист	№ докум.	Подп.	Дата	Металлоконструкция Сборочный чертеж	Лит.	Масса	Масштаб
Разраб.		Савенко		1.09				
Пров.		Вермул		9.09		Лист 2	Листов	
Т. контр.		Карнаухова		13.09				
Рук. группы проекта		Можгелин		16.09				
Н. контр.		Яковлева		19.09				
Утв.		Филоненко		23.09				

Копировал: Пужко
формат А3

Инв. № подл. | Подп. и дата | Взам. инв. № | Инв. № дубл. | Подп. и дата

525 ПК. 210.00 СБ

Вид Д лист 2

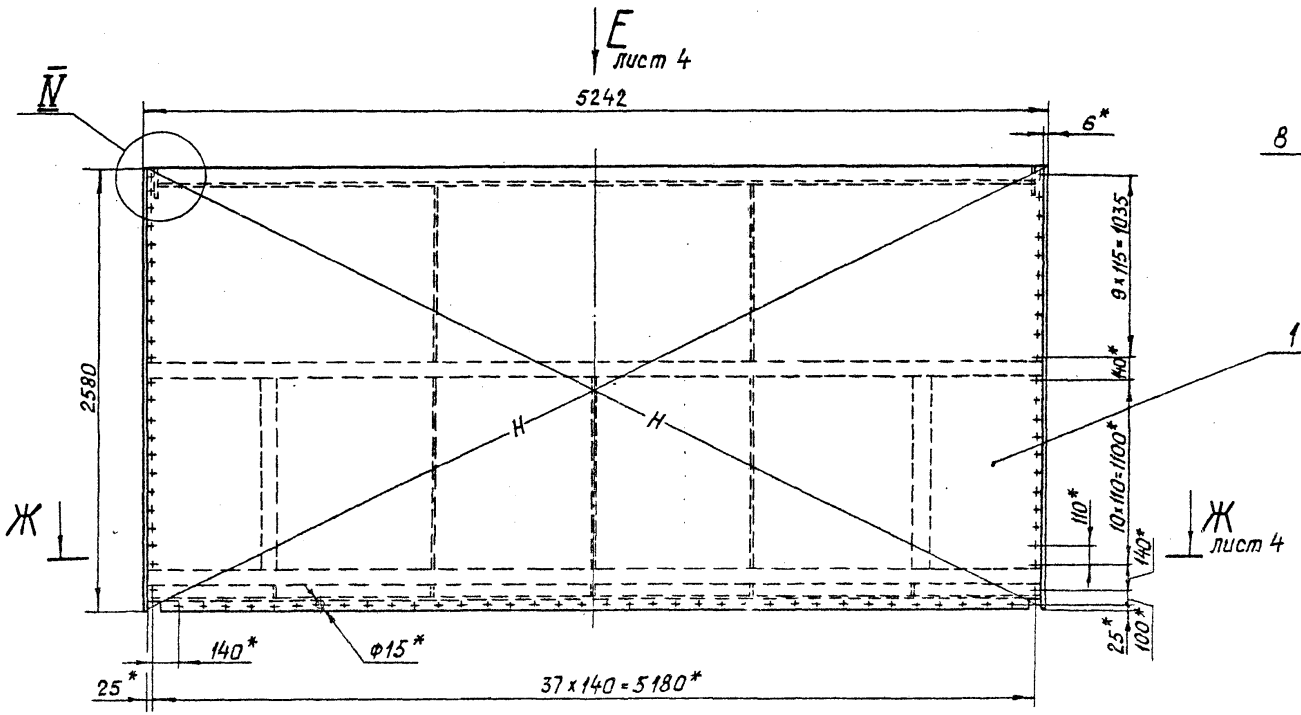

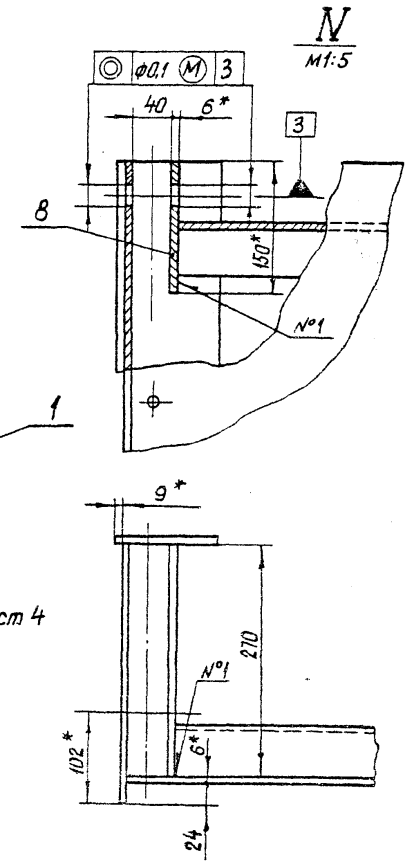

Серия 3.820.2-57 Выпуск 3

Изм.	Лист	№ докум.	Подп.	Дата
Разраб.		Савенко		2.09
Пров.		Вермул		9.09
Т.контр.		Карнаухова		13.09
Гл. инж. проекта		Мажугин		16.09
Н.контр.		Яковлева		19.09
Утв.		Филоненко		23.09

3.820.2-57 525 ПК. 210.00 СБ

Металлоконструкция

Сборочный чертеж

Лит.	Масса	Масштаб

Лист 3 | Листов

Копировал: Пужко

Формат А3

Подп. и дата | Инв. № дубл. | Взам. инв. № | Подп. и дата | Инв. № подл.

525 ПК.210.00 СБ

Серия 3.820.2-57 Выпуск 3

Инв. № подл. | Подп. и дата | Взам. инв. № | Инв. № дубл. | Подп. и дата

Вид Е лист 3

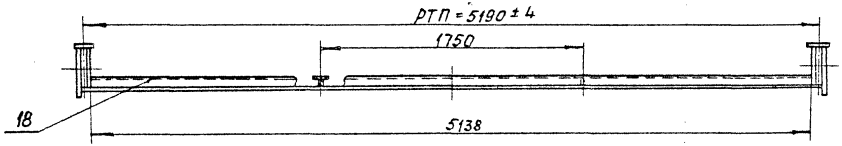

Ж-Ж лист 3

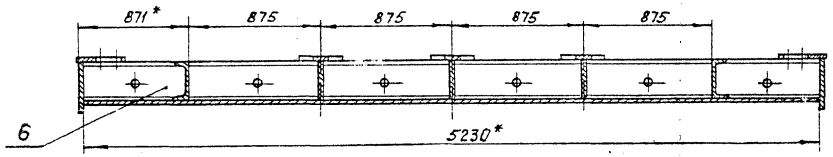

Вид И лист 1

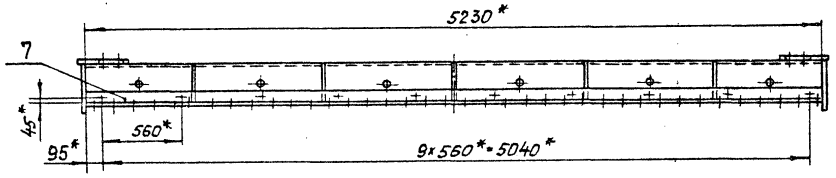

I лист 1
М1:5

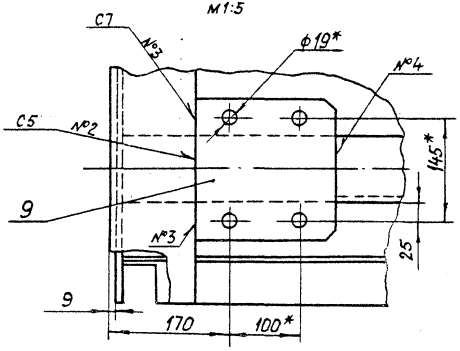

Поз. 13
М1:5

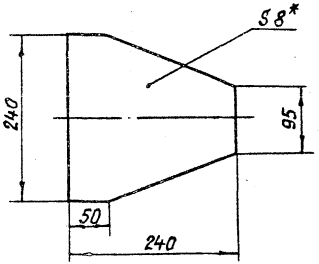

					3.820.2-57 525 ПК.210.00 СБ		
Изм.	Лист	№ докум.	Подп.	Дата	Металлоконструкция Сборочный чертеж	Лит.	Масса / Масштаб
Разраб.		Собенко		2.09			
Пров.		Вермул		9.09		Лист 24	Листов
Т.контр.		Карначукова		13.09			
Гл. инж. проекта		Мажуцик		16.09			
Н. контр.		Яковлева		19.09			
Утв.		Филоненко		23.09			

Копировал: Пужко

Формат А3

Серия 3.820.2-57 Выпуск 3

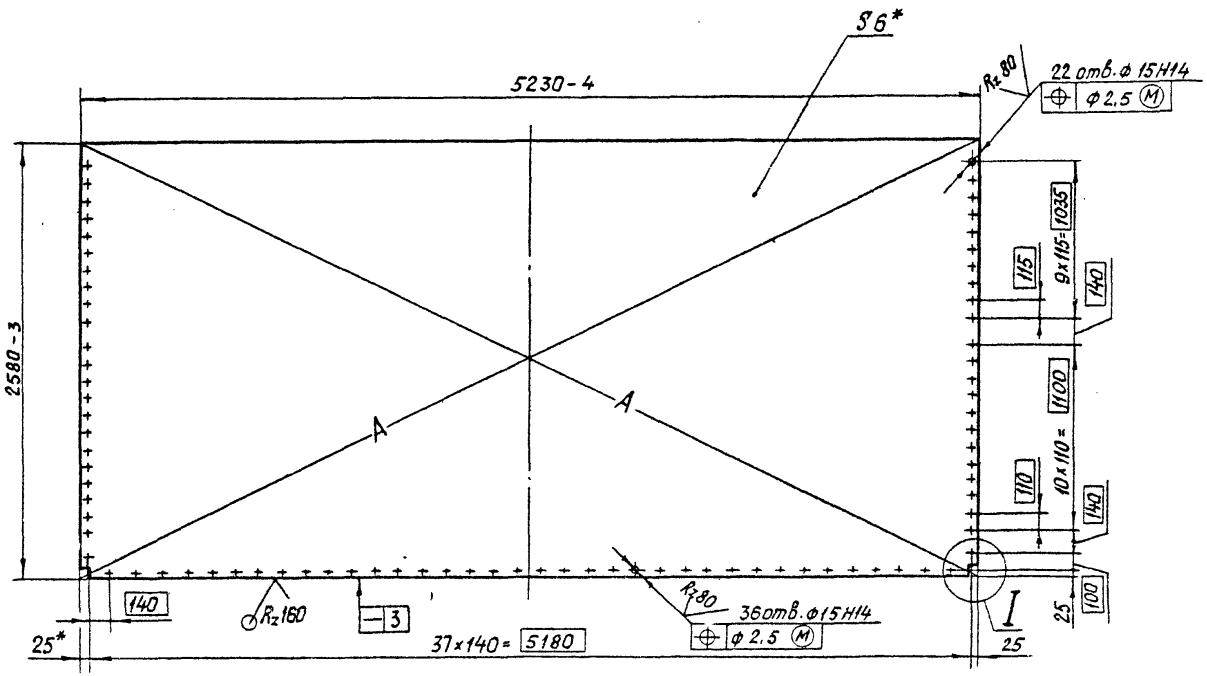

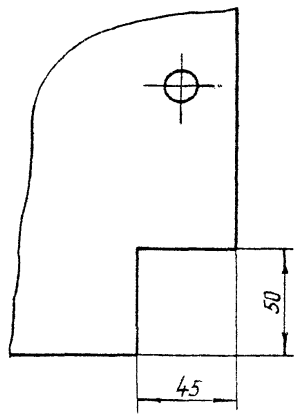

1.* Размеры для справок.

2. Разность длин диагоналей А не более 4 мм.

3. Неуказанные предельные отклонения размеров $\pm \frac{JT16}{2}$.

Изм.	Лист	№ докум.	Подп.	Дата
Разраб.		Совенко		2.09
Пров.		Вермул		9.09
Т. контр.		Карнаухова		13.09
Гл. инж. проекта		Мажугин		16.09
Н. контр.		Яковлева		19.09
Ч. пр. А		Филоненко		23.09

3.820.2-57 525 ПК.210.01

Обшивка

Лит.	Масса	Масштаб
Н	634,6	1:2,5

Лист | Листов 1

Лист 5-ПН-НО-6 ГОСТ 19903-74*
Вст3пс5 ГОСТ 14637-79

Копировал: Пужко

Формат А3

Инв. № подл. | Подп. и дата | Взам. инв. № | Инв. № дубл. | Подп. и дата

Серия 3.820.2-57 Выпуск 3

525 ПК. 210.02

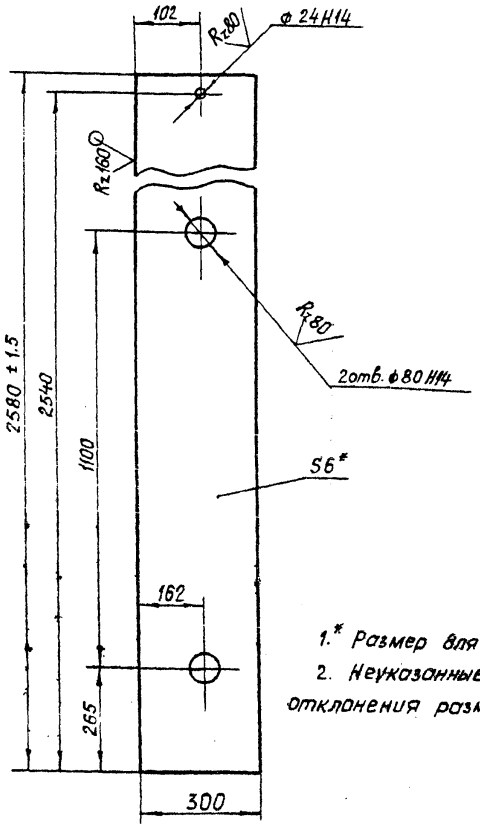

1.* Размер для справок.
2. Неуказанные предельные отклонения размеров $\pm \frac{JT16}{2}$.

Изм.	Лист	№ докум.	Подп.	Дата
Разраб.		Савенко		2.09
Пров.		Вермул		9.09
Т. контр.		Корнаухова		13.09
Гл. инж. проекта		Мажугин		16.09
Н. контр.		Яковлева		19.09
Утв.		Филоненко		23.09

525 ПК 210.02

Вертикаль крайняя

Лит.	Масса	Масштаб
И	36	1:10
Лист	Листов 1	

Лист Б-ПН-Ю-Б ГОСТ 19903-74*
Вст.3пс5 ГОСТ 14637-79

Копировал: Пужко

Формат А4

Инв. № подл. | Подп. и дата | Взам. инв. № | Инв. № дубл. | Подп. и дата

525 ПК. 210.03

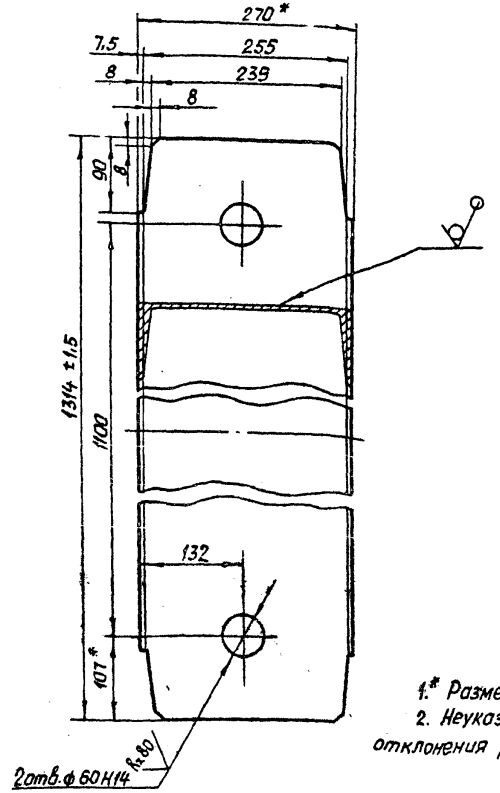

1.* Размер для справок.
2. Неуказанные предельные отклонения размеров $\pm \frac{JT16}{2}$.

Изм.	Лист	№ докум.	Подп.	Дата
Разраб.		Савенко		2.09
Пров.		Вермул		9.09
Т. контр.		Корнаухова		13.09
Гл. инж. проекта		Мажугин		16.09
Н. контр.		Яковлева		19.09
Утв.		Филоненко		23.09

3.820.2-57 525 ПК.210.03

Вертикаль

Лит.	Масса	Масштаб
И	33,5	1:5
Лист	Листов 1.	

Шбеллер 27-ГОСТ 8240-72*
Вст 3пс5 ГОСТ 535-79*

Копировал: Пужко

Формат А4

Инв. № подл. | Подп. и дата | Взам. инв. № | Инв. № дубл. | Подп. и дата

Серия 3.820.2-57 Выпуск 3

525 ПК.210.04

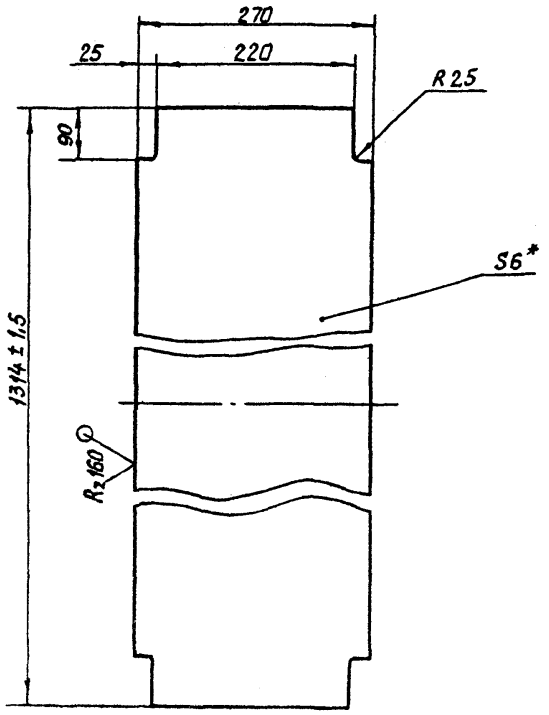

1.* Размер для справок.

2. Неуказанные предельные отклонения размеров $\pm \frac{IT16}{2}$.

Изм.	Лист	№ докум.	Подп.	Дата
Разраб.		Савенко		2.09
Пров.		Вермул		9.09
Т. контр.		Карнаухова		13.09
Гл. инж. проекта		Мажугин		16.09
Н. контр.		Яковлева		19.09
Утв.		Филоненко		23.09

525 ПК.210.04

Вертикаль

Лит.	Масса	Масштаб
И	16,3	1:5
Лист	Листов 1	

Лист 5-ПН-НО-6 ГОСТ 19903-74*
Вст3пс5 ГОСТ 14637-79

Копировал: Пужко Формат А4

525 ПК.210.05

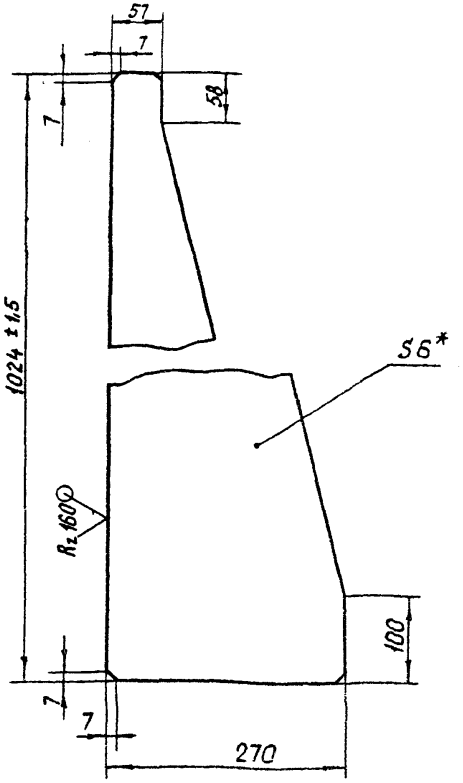

1.* Размер для справок.

2. Неуказанные предельные отклонения размеров $\pm \frac{IT16}{2}$.

Изм.	Лист	№ докум.	Подп.	Дата
Разраб.		Савенко		2.09
Пров.		Вермул		9.09
Т. контр		Карнаухова		13.09
Гл. инж. проекта		Мажугин		16.09
Н. контр		Яковлева		19.09
Утв.		Филоненко		23.09

3.820.2-57 525 ПК.210.05

Вертикаль

Лит.	Масса	Масштаб
И	8,1	1:5
Лист	Листов 1	

Лист 5-ПН-НО-6 ГОСТ 19903-74*
Вст3пс5 ГОСТ 14637-79

Копировал: Пужко Формат А4

Инв. № подл. | Подп. и дата | Взам. инв. № | Инв. № дубл. | Подп. и дата

525 ПК.210.06

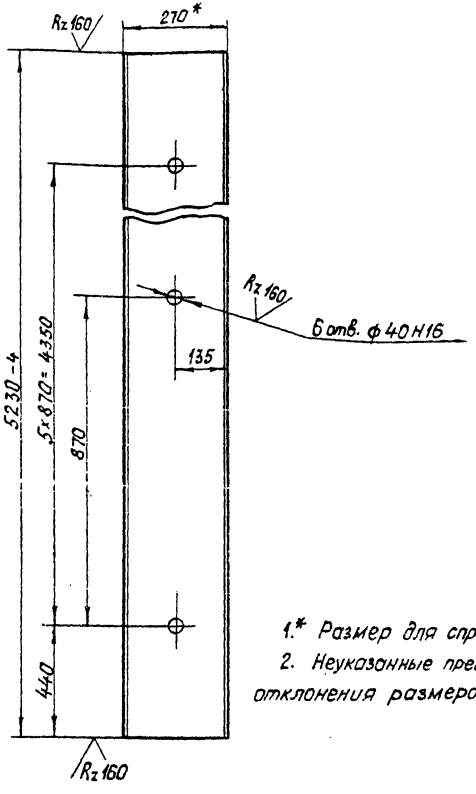

1.* Размер для справок.
2. Неуказанные предельные отклонения размеров $\pm \frac{IT16}{2}$

Изм.	Лист	№ докум.	Подп.	Дата	525 ПК.210.06			
Разраб.		Савенко		2.09	Ригель	Лит.	Масса	Масштаб
Пров.		Вермул		9.09		И	144,6	1:10
Т. контр.		Карнаухова		13.09		Лист	Листов 1	
Гл. инж. проекта		Мажугин		16.09				
Н. контр.		Яковлева		19.09	Швеллер 27-ГОСТ 8240-72* Вст3пс5 ГОСТ 535-79*			
Утв.		Филоненко		23.09				

Копировал: Пужко Формат А4

525 ПК.210.07

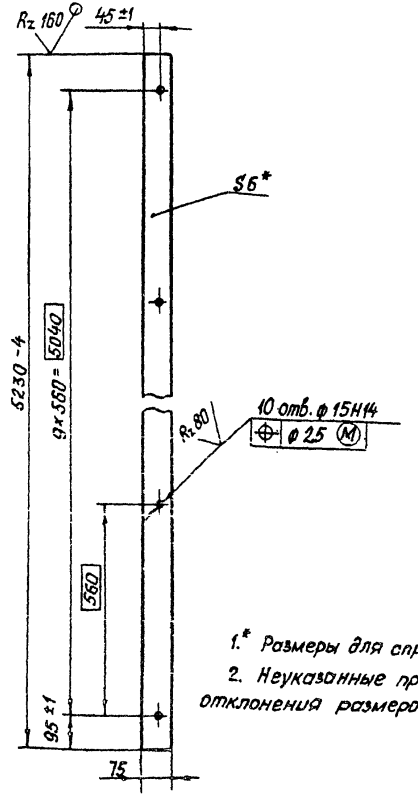

1.* Размеры для справок.
2. Неуказанные предельные отклонения размеров $\pm \frac{IT16}{2}$.

Изм.	Лист	№ докум.	Подп.	Дата	3.820.2-57	525 ПК.210.07		
Разраб.		Савенко		2.09	Полоса	Лит.	Масса	Масштаб
Пров.		Вермул		9.09		Н	18,4	1:10
Т. контр.		Карнаухова		13.09		Лист	Листов 1	
Гл. инж. проекта		Мажугин		16.09				
Н. контр.		Яковлева		19.09	Лист Б-ПН-НО-6 ГОСТ 19903-74* Вст3пс5 ГОСТ 14637-79			
Утв.		Филоненко		23.09				

Копировал: Пужко Формат А4

525 ПК.210.08

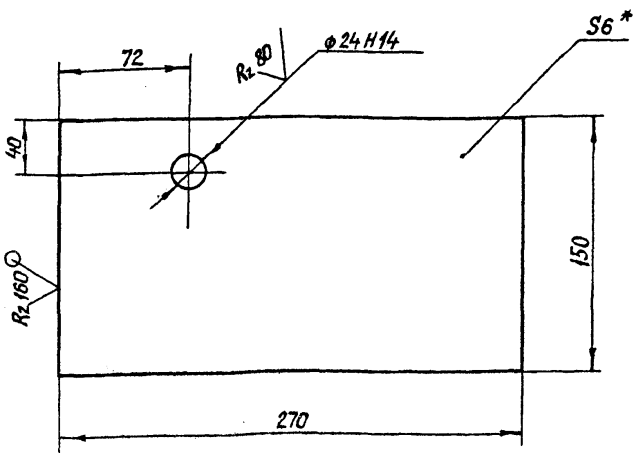

1.* Размер для справок.

2. Неуказанные предельные отклонения размеров $\pm \frac{JT16}{2}$.

Изм.	Лист	№ докум.	Подп.	Дата
Разраб.		Савенка		2.09
Пров.		Вермул		9.09
Т.контр.		Карнаухова		13.09
Гл.инж. проекта		Мажугин		16.09
Н.контр.		Яковлева		19.09
Утв.		Филоненко		23.09

525 ПК.210.08

Проушина

Лит.	Масса	Масштаб
И	1,9	1:2,5
Лист	Листов 1	

Лист 6-ПН-НО-6 ГОСТ 14903-74*
Вст.Зпс5 ГОСТ 14637-79

Копировал: Пужко

формат А4

Подл. и дата | Взам. инв.№ | Инв.№ дубл. | Подп. и дата | Инв.№ подл.

525 ПК.210.09

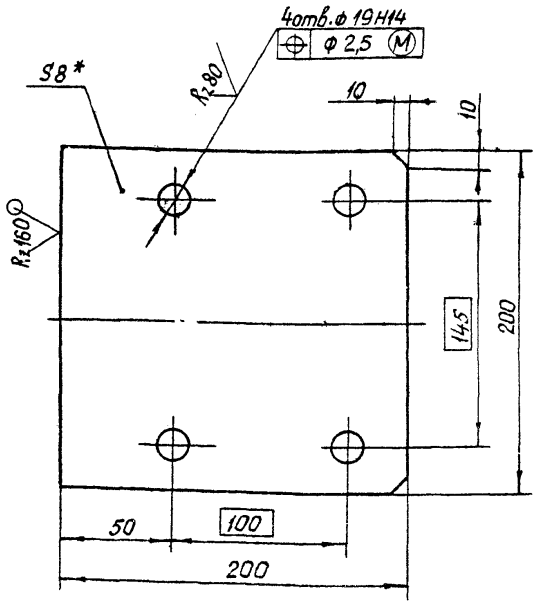

1.* Размер для справок.

2. Неуказанные предельные отклонения размеров $\pm \frac{JT16}{2}$.

Изм.	Лист	№ докум.	Подп.	Дата
Разраб.		Савенка		2.09
Пров.		Вермул		9.09
Т.контр.		Карнаухова		13.09
Гл.инж. проекта		Мажугин		16.09
Н.контр		Яковлева		19.09
Утв.		Филоненко		23.09

3.820.2-57 525 ПК.210.09

Накладка

Лит.	Масса	Масштаб
И	2,4	1:2,5
Лист	Листов 1	

Лист 6-ПН-НО-8 ГОСТ 19903-74*
Вст.Зпс5 ГОСТ 14637-79

Копировал: Пужко

формат А4

Подл. и дата | Взам. инв.№ | Инв.№ дубл. | Подп. и дата | Инв.№ подл.

2027-03

Серия 3.820.2-57 Выпуск 3

525 ПК. 210. 10

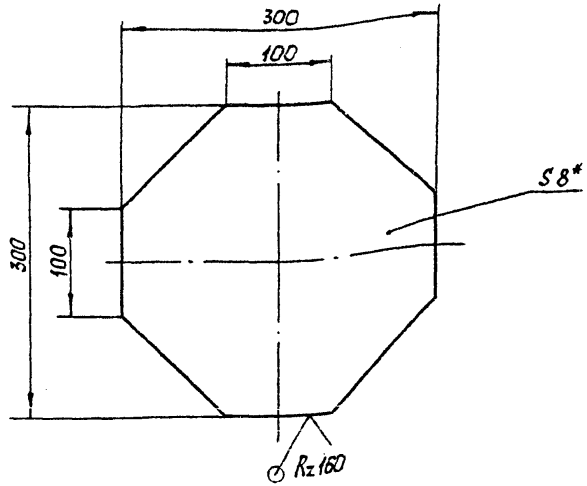

1.* Размер для справок.

2. Предельные отклонения размеров $\pm \frac{JT16}{2}$.

Изм.	Лист	№ докум.	Подп.	Дата
Разраб.		Савенко		2.09
Пров.		Вермул		9.09
Т. контр.		Карнаухова		13.09
Гл. инж. проекта		Мажугин		16.09
Н. контр.		Яковлева		19.09
Утв.		Филоненко		23.09

525 ПК. 210. 10

Накладка

Лит.	Масса	Масштаб
И	4.4	1:4
Лист	Листов 1	

Лист Б-ПН-НО-8 ГОСТ 19903-74*
ВСт3пс5 ГОСТ 14637-79

Копировал: Пужко

Формат А4

Инв. № подл. | Подп. и дата | Взам. инв. № | Инв. № дубл. | Подп. и дата

525 ПК. 210. 11

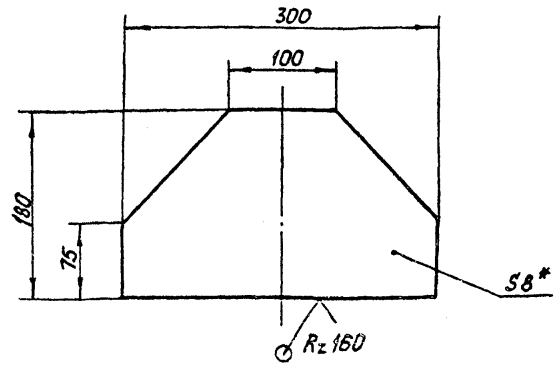

1.* Размер для справок.

2. Предельные отклонения размеров $\pm \frac{JT16}{2}$.

Изм.	Лист	№ докум.	Подп.	Дата
Разраб.		Савенко		2.09
Пров.		Вермул		9.09
Т. контр.		Карнаухова		13.09
Гл. инж. проекта		Мажугин		16.09
Н. контр.		Яковлева		19.09
Утв.		Филоненко		23.09

3.820.2-57 525 ПК. 210. 11

Накладка

Лит.	Масса	Масштаб
И	2.8	1:4
Лист	Листов 1	

Лист Б-ПН-НО-8 ГОСТ 19903-74*
ВСт3пс5 ГОСТ 14637-79

Копировал: Пужко

Формат А4

Инв. № подл. | Подп. и дата | Взам. инв. № | Инв. № дубл. | Подп. и дата

Формат	Зона	Поз.	Обозначение	Наименование	Кол.	Примечание
				Документация		
А4			525 ПК. 220. 00 СБ	Сборочный чертеж		
				Детали		
Б4		1	525 ПК. 220. 01	Основание		
				Лист Б-ПН-НО-12 ГОСТ 19903-74* ВСт3пс5 ГОСТ 14637-79		
				170 × 180	1	2,8 кг
Б4		2	525 ПК. 220. 02	Ребро		
				Лист Б-ПН-НО-6 ГОСТ 19903-74* ВСт3пс5 ГОСТ 14637-79		
				70 × 150	1	0,35 кг
Б4		3	525 ПК. 220. 03	Упор		
				Лист Б-ПН-НО-6 ГОСТ 19903-74* ВСт3пс5 ГОСТ 14637-79		
				70 × 100	1	0,35 кг

Подп. и дата | Инв. № дубл. | Взам. инв. № | Подп. и дата | Инв. № подл.

Изм.	Лист	№ докум.	Подп.	Дата
Разраб.		Яковлева		2.09
Пров.		Вермул		9.09
Т. контр.		Мажугин		13.09
Н. контр.		Мышкин		13.09
Утв.				23.09

525 ПК. 220. 00

Отбой торцовый

Лит.	Лист	Листов
И		1

Копировал: Пужко

Формат А4

525 ПК. 220. 00 СБ

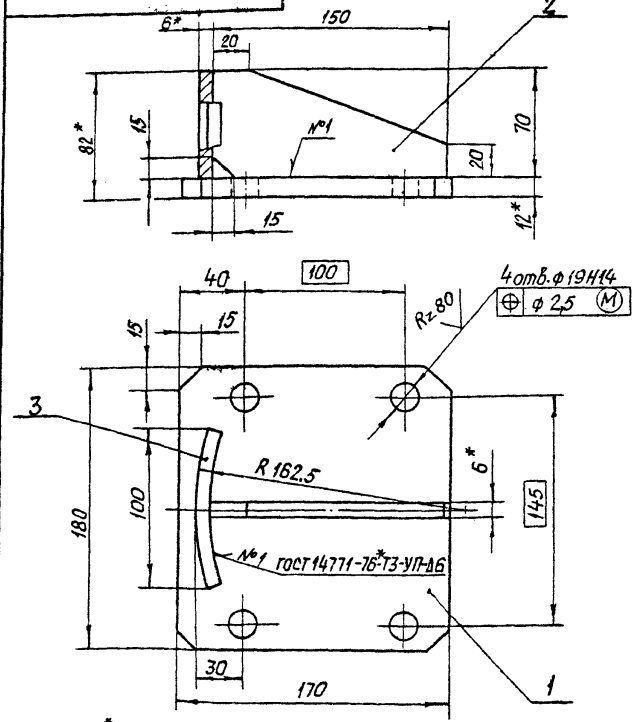

1.* Размеры для справок.

2. Неуказанные предельные отклонения размеров $\pm \frac{IT16}{2}$.

3. Проволока Св-08А ГОСТ 2246-70.*

Подп. и дата | Инв. № дубл. | Взам. инв. № | Подп. и дата | Инв. № подл.

Изм.	Лист	№ докум.	Подп.	Дата
Разраб.		Яковлева		2.09
Пров.		Вермул		9.09
Т. контр.		Картаулова		13.09
Гл. инж. проекта		Мажугин		16.09
Н. контр.		Мышкин		19.09
Утв.		Филиппенко		23.09

3.820.2-57 525 ПК. 220. 00 СБ

Отбой торцовый

Сборочный чертеж

Лит.	Масса	Масштаб
И	3,5	1:2,5
Лист	Листов 1	

Копировал: Пужко

Формат А4

525 ПК. 200.01

Выпуск 3

Серия 3.820.2-57

Инв. № подл. | Подп. и дата | Взам. инв. № | Инв. № дубл. | Подп. и дата

Rz 80 (√)

525 ПК. 200.01

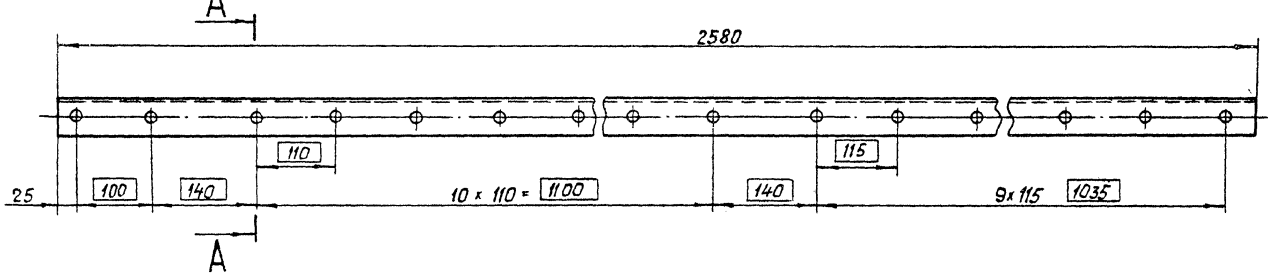

525 ПК. 200.01-01 – зеркальное отражение
Остальное – см. 525 ПК. 200.01
М 1:20

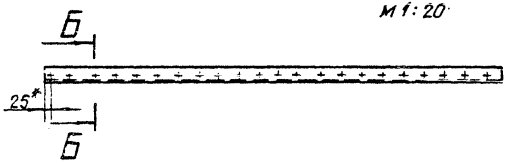

А–А
М 1:1

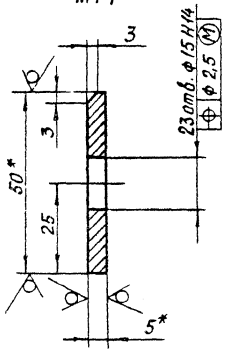

Б–Б
М 1:1

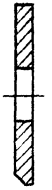

1.* Размеры для справок.
2. Неуказанные предельные отклонения размеров $\pm \frac{JT16}{2}$.

					3.820.2-57 525 ПК. 200.01			
Изм.	Лист	№ докум.	Подп.	Дата	Полоса	Лит.	Масса	Масштаб
Разраб.		Савенко		2.09		Н	5	1:5
Пров.		Вермул		9.09		Лист	Листов 1	
Т. контр.		Карнаухова		13.09				
Гл. инж. проекта		Мажугин		16.09	Полоса Б-2-5×50 ГОСТ 103-76* / В Ст3 пс5 ГОСТ 535-79*			
Н. контр.		Яковлева		19.09				
Утв.		Филоненко		23.09				

Копировал: Пужко

формат А3

Серия 3.820.2-57 Выпуск 3

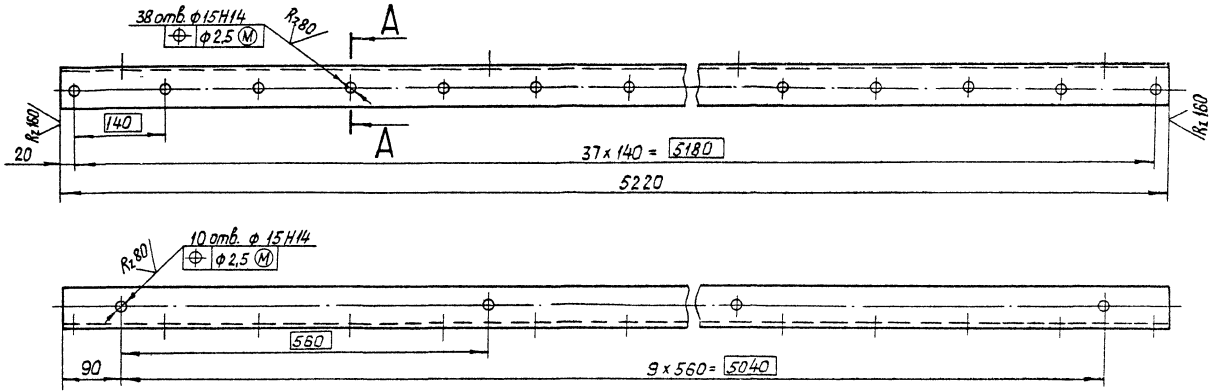

1.* Размер для справок.

2. Неуказанные предельные отклонения размеров $\pm \frac{JT16}{2}$.

А–А
м1:2

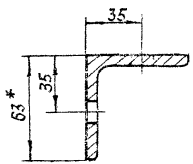

					3.820.2-57 525 ПК.200.02		
Изм.	Лист	№ докум.	Подп.	Дата			
Разраб.		Савенко		12.09	Уголок прижимной	Лит.	Масса	Масштаб
Пров.		Вермул		9.09		И	2,5	1:5
Т. контр.		Карнаухова		12.09				
Гл. инж. совета		Мажугин		16.09		Лист	Листов 1	
Н. контр.		Яковлева		19.09	Уголок 63х63х5-Б-4 ГОСТ 8509-72* / Ст3пс5 ГОСТ 535-79*			
Утв.		Филоненко		23.09				

Копировал: Пужко

Формат А3

Инв. № подл. | Подп. и дата | Взам. инв. № | Инв. № дубл. | Подп. и дата

2027-03

525ПК.200.03

Выпуск 3

Серия 3.820.2-57

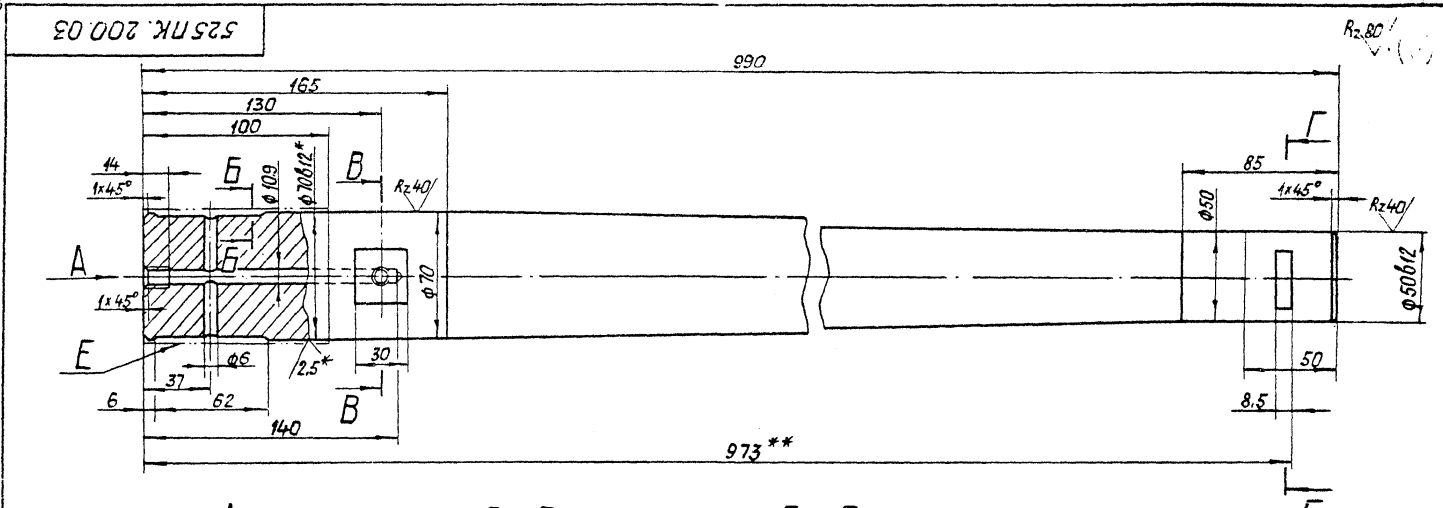

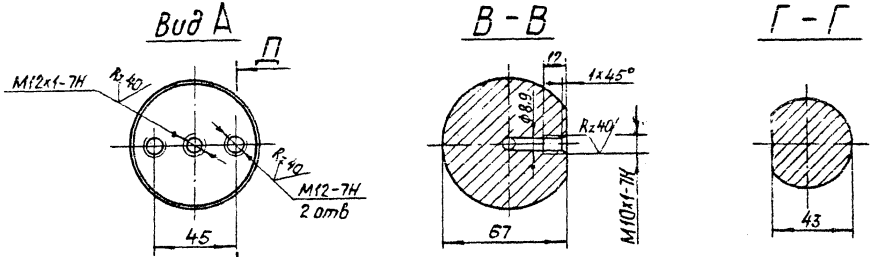

1.* Размеры и шероховатость поверхности после покрытия.

2.** Обработать при сборке затвора

3. Неуказанные предельные отклонения размеров: диаметров Н14; h14; прочих $\pm\frac{\text{Т14}}{2}$

4. Покрытие поверхности Е Х36. тв. ГОСТ 9.073-77.*

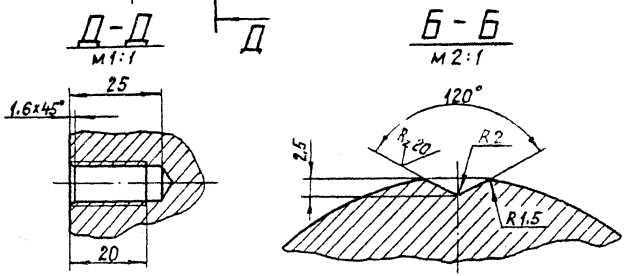

Изм.	Лист	№ докум.	Подп.	Дата
Разраб.		Савенко	Сав	2.09
Пров.		Вермул	[illegible]	9.09
Т. контр.		Карнаухова	[illegible]	13.09
Гл. инж. проекта		Мажугин	[illegible]	16.09
Н. контр.		Яковлева	[illegible]	19.09
Утв.		Филоненко	[illegible]	23.09

3.820.2-57 525ПК.200.03

Ось

Лит.	Масса	Масштаб
Н	22.3	1:2

Лист | Листов 1

Круг 75-В ГОСТ 2590-71* / Ст5пс2-II ГОСТ 535-79*

Копировал: Лужко

Формат А3

Подп. и дата | Инв. № дубл. | Взам. инв. № | Подп. и дата | Инв. № подл.

2027-03

Серия 3.820.2-57 Выпуск 3

525 ПК.200.04

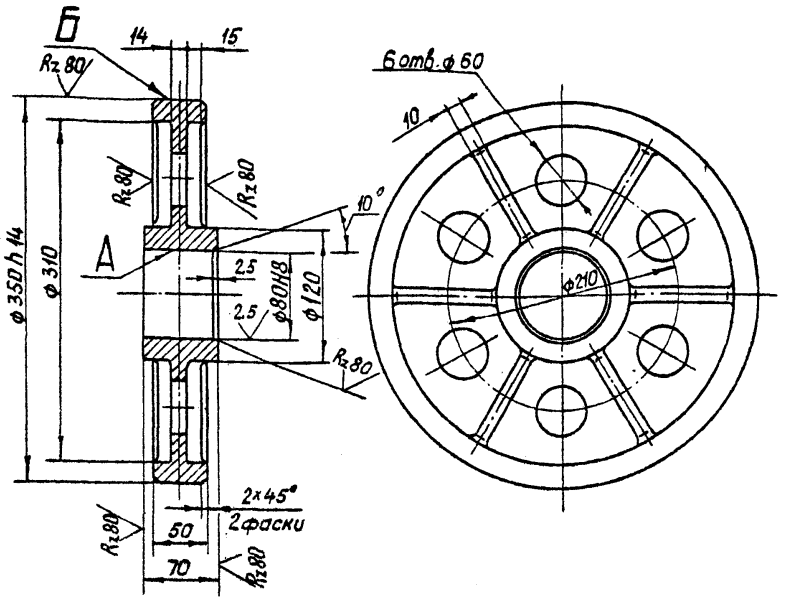

1.* Литье III класса точности по ГОСТ 2009-55.

2. Формовочные уклоны по ГОСТ 3212-80.*

3. Отливку отжечь.

4. Раковины и трещины на поверхности А и Б не допускаются.

5. Неуказанные предельные отклонения размеров $\pm \frac{IT14}{2}$.

6. Неуказанные радиусы R 5÷10 мм.

Изм.	Лист	№ докум.	Подп.	Дата
Разраб.		Савенко		2.09
Пров.		Вермул		9.09
Т. контр.		Карнаухова		13.09
Гл. инж. проекта		Мажуин		16.09
Н. контр.		Яковлева		19.09
Утв.		Филоненко		23.09

525 ПК.200.04

Колесо

Лит.	Масса	Масштаб
И	18,2	1:4
Лист	Листов 1	

Отливка 35Л-I ГОСТ 977-75*

Копировал: Пужко Формат А4

525 ПК.200.05

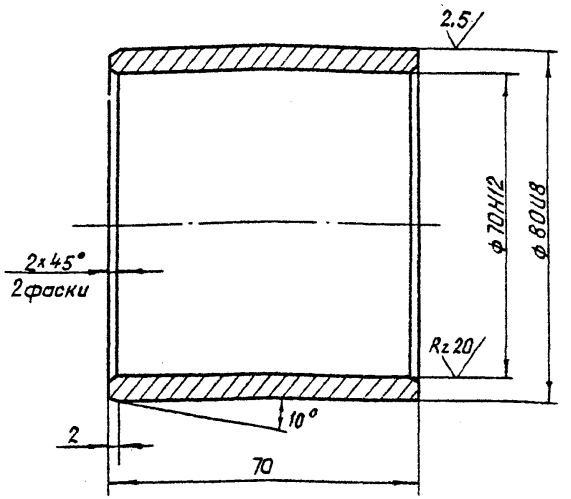

Неуказанные предельные отклонения размеров $\pm \frac{IT14}{2}$

Изм.	Лист	№ докум.	Подп.	Дата
Разраб.		Савенко		2.09
Пров.		Вермул		9.09
Т. контр.		Карнаухова		13.09
Гл. инж. проекта		Мажуин		16.09
Н. контр.		Яковлева		19.09
Утв.		Филоненко		23.09

3820.2-57 525 ПК.200.05

Втулка

Лит.	Масса	Масштаб
И	0,7	1:1
Лист	Листов 1	

Латунь ЛЦ30А3 ГОСТ 17711-80*

Копировал: Пужко Формат А4

Инв. № подл. | Подп. и дата | Взам. инв. № | Инв. № дубл. | Подп. и дата

525 ПК 200.06

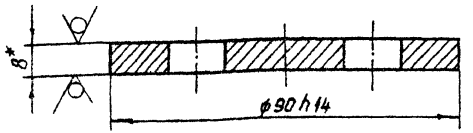

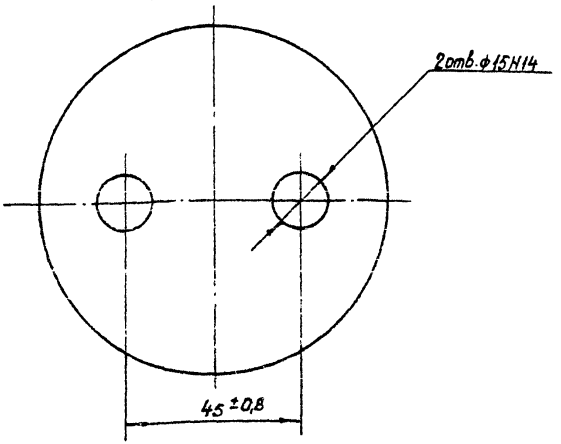

1.* Размер для справок.

Изм.	Лист	№ докум.	Подп.	Дата	525 ПК 200.06			
Разраб.		Савенко		2.09	Шайба торцовая	Лит.	Масса	Масштаб
Пров.		Вермул		9.09		Н	0,4	1:1
Т. контр.		Карнаухова		13.09		Лист	Листов 1	
Гл. инж. проекта		Мажугин		16.09	Лист Б-ПН-НО-8 ГОСТ 19903-74* Вст3пс5 ГОСТ 14637-79			
Н. контр.		Яковлева		19.09				
Утв.		Филоненко		23.09				

Копировал: Пужко Формат А4

Инв.№ подл. | Подп. и дата | Взам. инв.№ | Инв.№ дубл. | Подп. и дата

525 ПК.200.07

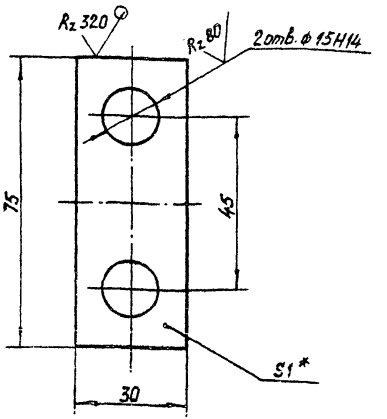

1.* Размер для справок.

2. Неуказанные предельные отклонения размеров $\pm \frac{IT16}{2}$.

Изм.	Лист	№ докум.	Подп.	Дата	3.820.2-57 525 ПК.200.07			
Разраб.		Савенко		2.09	Шайба стопорная	Лит.	Масса	Масштаб
Пров.		Вермул		9.09		Н	0,015	1:1
Т. контр.		Карнаухова		13.09		Лист	Листов 1	
Гл. инж. проекта		Мажугин		16.09	Лист Б-ПН-НО-1.0 ГОСТ 19903-74* 4-Ру-Н Ст3 ГОСТ 16523-70*			
Н. контр.		Яковлева		19.09				
Утв.		Филоненко		23.09				

Копировал: Пужко Формат А4

Инв.№ подл. | Подп. и дата | Взам. инв.№ | Инв.№ дубл. | Подп. и дата

525 ПК. 200. 08

Rz 320 (V)

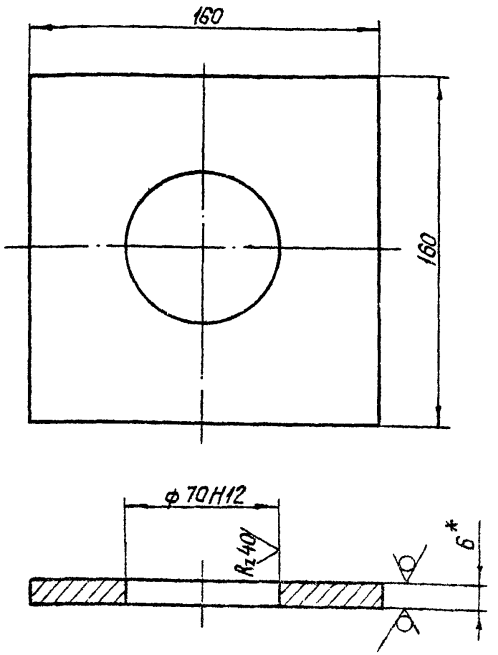

1.* Размер для справок.

2. Неуказанные предельные отклонения размеров $\pm \frac{JT16}{2}$.

Изм.	Лист	№ докум.	Подп.	Дата
Разраб.		Савенко		2.09
Пров.		Вермул		9.09
Т. контр.		Карнаухова		13.09
Гл. инж. проекта		Мажугин		16.09
Н. контр.		Якавлева		19.09
Утв.		Филоненко		23.09

525 ПК. 200. 08

Подшипник

Лит.	Масса	Масштаб
И	1	1:2
Лист	Листов 1	

Лист Б-ПН-НО-6 ГОСТ 19903-74*
Вст. 3 пс 5 ГОСТ 14637-79

Копировал: Пужко

формат А4

Инв. № подл. | Подп. и дата | Взам. инв. № | Инв. № дубл. | Подп. и дата

525 ПК. 200. 09

Rz 320 (V)

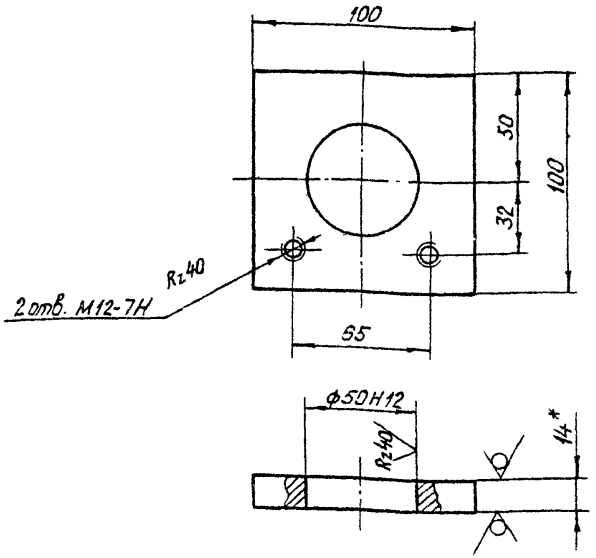

1.* Размер для справок.

2. Неуказанные предельные отклонения размеров $\pm \frac{JT16}{2}$.

Изм.	Лист	№ докум.	Подп.	Дата
Разраб.		Савенко		2.09
Пров.		Вермул		9.09
Т. контр.		Карнаухова		13.09
Гл. инж. проекта		Мажугин		16.09
Н. контр.		Якавлева		19.09
Утв.		Филоненко		23.09

3.820.2-57 525 ПК. 200. 09

Подшипник

Лит.	Масса	Масштаб
И	0,9	1:2
Лист	Листов 1	

Лист Б-ПН-НО-14 ГОСТ 19903-74*
Вст. 3 пс 5 ГОСТ 14637-79

Копировал: Пужко

формат А4

Инв. № подл. | Подп. и дата | Взам. инв. № | Инв. № дубл. | Подп. и дата

525 ПК. 200. 10

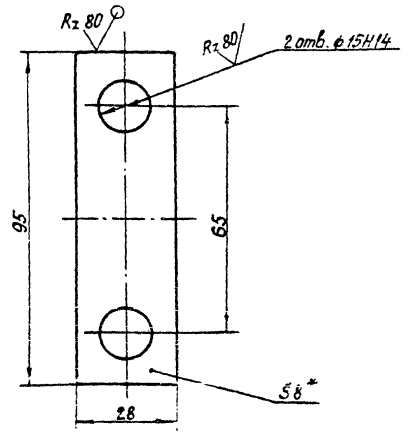

1.* Размер для справок.

2. Неуказанные предельные отклонения размеров $\pm \frac{JT14}{2}$

Изм.	Лист	№ докум.	Подп.	Дата
Разраб.		Савенко		2.09
Пров.		Вермул		9.09
Т. контр.		Карнаухова		13.09
Гл. инж. проекта		Мажугин		16.09
Н. контр.		Яковлева		19.09
Утв.		Филоненко		23.09

525 ПК. 200. 10

Оседержатель

Лит.	Масса	Масштаб
И	0,15	1:1
Лист	Листов 1	

Лист Б-ПН-НО-В ГОСТ 19903-74* / ВСт3пс5 ГОСТ 14637-79

Копировал: Пужко Формат А4

Инв.№ подл. | Подп. и дата | Взам. инв.№ | Инв.№ дубл. | Подп. и дата

525 ПК. 200. 11

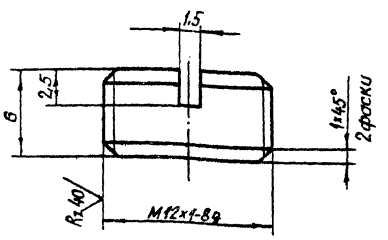

Неуказанные предельные отклонения размеров $\pm \frac{JT14}{2}$

Изм.	Лист	№ докум.	Подп.	Дата
Разраб.		Савенко		2.09
Пров.		Вермул		9.09
Т. контр.		Карнаухова		13.09
Гл. инж. проекта		Мажугин		16.09
Н. контр.		Яковлева		19.09
Утв.		Филоненко		23.09

3.820.2-57 525 ПК. 200. 11

Пробка

Лит.	Масса	Масштаб
И	0,005	4:1
Лист	Листов 1	

Круг 14-В-ГОСТ 2590-71* / Ст 3 -II ГОСТ 535-79*

Копировал: Пужко Формат А4

Инв.№ подл. | Подп. и дата | Взам. инв.№ | Инв.№ дубл. | Подп. и дата

2027-03

26.058.ПВ.110.000 ГЧ

Серия 3.820.2-57 Выпуск 3

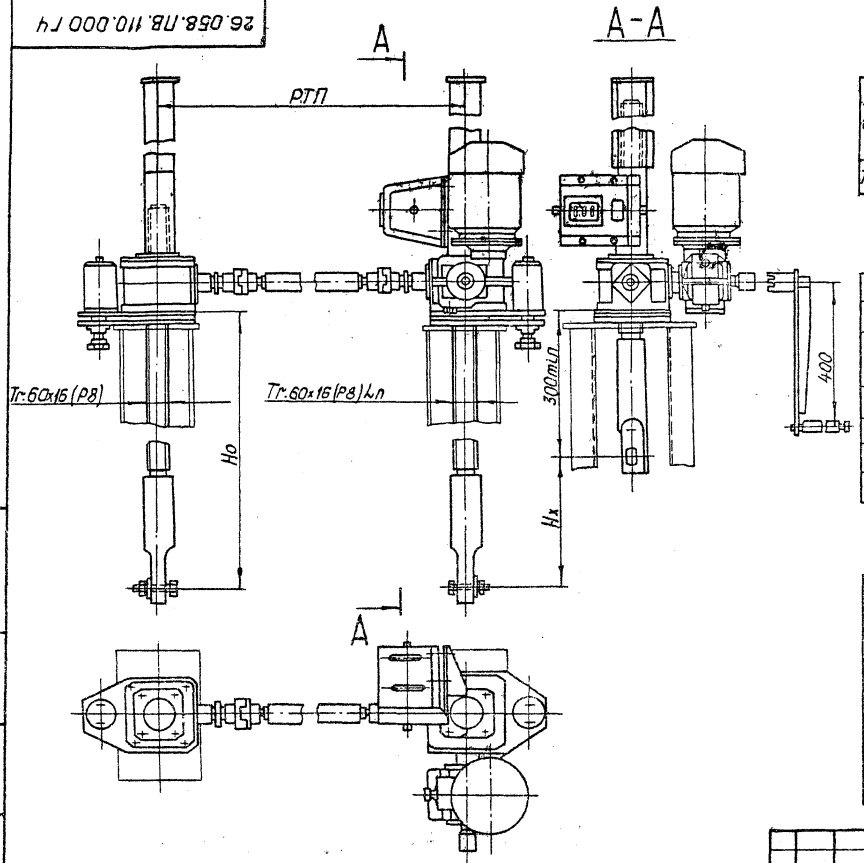

Регулировку грузового реле произвести по потребному посадочному усилию (см. табл. 2).

Таблица 1

Техническая характеристика подъемника

Резьба грузового винта	Усилие в тс: Тягавое Т	Усилие в тс: посадки П	Но в м наиб.	Электродв. ЧАС80В6У1 исп. М3О2	Станция управления электропр.	Усилие на рукоятке при Т в кгс	Время подъема затвора на 1м. в мин.: электр.	Время подъема затвора на 1м. в мин.: вручную
Тг.60х16 (Р8)	2×2,5	2×2,5	3,65	Л=860 об/мин N=1,2 кВт	ЯАА 5401-26Т4У1	30	8	[illegible]

Таблица 2

Данные на заказ по затвору

Усилие посадочное потребное в тс.	Пз	0,4
Усилие регулировки грузового реле в тс.	Р	0,15
Расстояние от подошвы подъемника до оси проушины опущенного затвора	Но	2,89
Полный ход затвора в м.	Нх	2,6
Расстояние точек подвеса затвора в м.	РТП	5,19
Датчик ДПМ1. Шаг гр. винта	Р	16 (Р8)
Теоретическая масса подъемников кг	Q	275

Таблица 3

Теоретическая масса подъемников при РТП = 3 м

Нх, м	Но, м: 1,5	2,0	2,5	3,0	3,65
	Масса 1 шт. без учета электроаппаратуры, кг				
1,0	209	239	269	299	337
1,5	—	225	255	287	323
2,0	—	—	245	275	311
2,5	—	—	—	269	298
3,2	—	—	—	—	283

Изм.	Лист	№ докум.	Подп.	Дата
Разраб.		Сарнугаев	[illegible]	2.09
Пров.		Искандеров	[illegible]	9.09
Т. контр.		Грош	[illegible]	13.09
Гл. инж. проекта		Нагаев	[illegible]	16.09
Н. контр.		Мышкин	[illegible]	19.09
Утв.		Филоненко	[illegible]	23.09

3.820.2-57 26.058.ПВ.110.000 ГЧ

Подъемник двухвинтовой с электроприводом г.п. 2×2,5 т.с. марки 5ЭВД Габаритный чертеж

Лит.	Масса	Масштаб
	См. табл. 3	1:10
Лист	Листов 1	

Копировал: Пужко

Формат А3

Инв. № подл. | Подп. и дата | Взам. инв. № | Инв. № дубл. | Подп. и дата

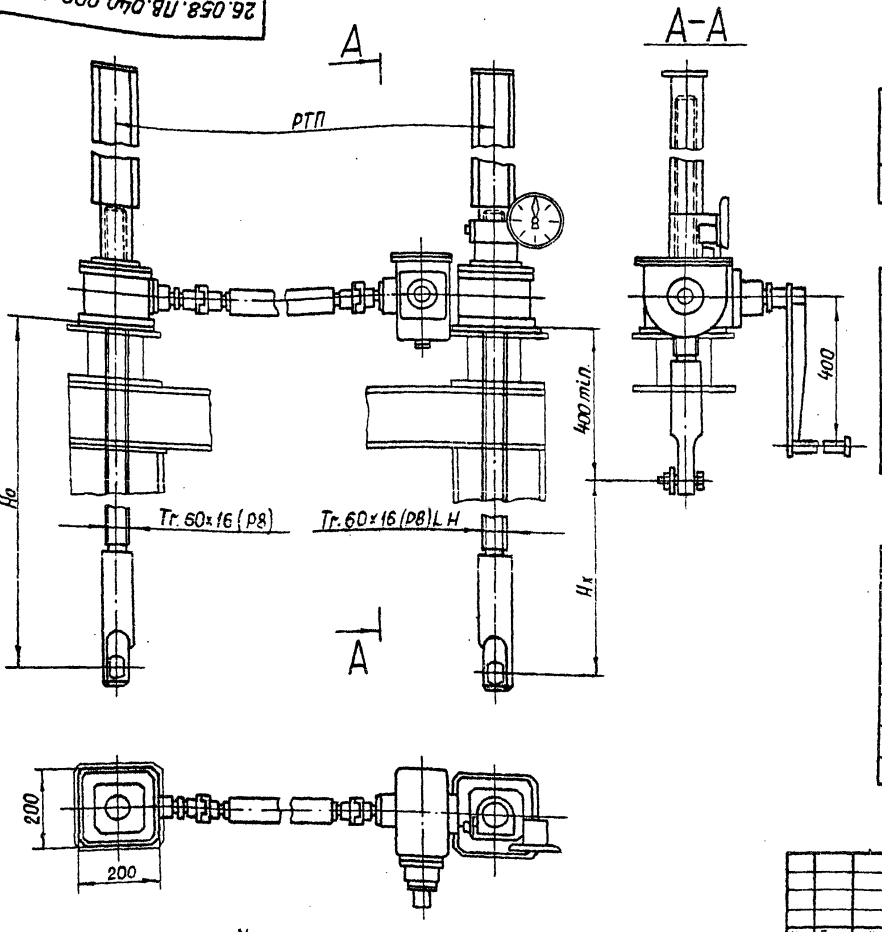

Указатель положения затвора выбирается в зависимости от H_x; при $H_x \leq 2{,}5$ м установить УПР-258, при $2{,}5 < H_x < 6$ м установить УПР-508.

Таблица 1

Техническая характеристика подъемника

Резьба грузового винта	Усилие в тс. наиб.		Но, м наиб.	Усилие на рукоятке при Т в кгс	Время подъема затвора на 1 м. в мин.
	Тяговое Т	Посадочное П			
Тг. 60×16(Р8)	2×2,5	2×2,5	3,65	12	18

Таблица 2

Данные на заказ по затвору

Усилие посадочное потребное в тс	Пз	0,4
Расстояние от поверхности подъемника до оси прорезиненного затвора	Но	2,852
Полный ход затвора в м.	$H_к$	2,6
Расстояние точек подвеса затвора в м	РТП	5,19
Указатель положения затвора	–	УПР-508
Теоретическая масса подъемника в кг	Q	265

Таблица 3

Теоретическая масса подъемников при РТП = 3 м

H_x, м	Но, м				
	1,5	2,0	2,5	3,0	3,55
	Масса 1 шт. без учета указателя положения затвора, кг				
1,0	193	223	253	285	325
1,5		214	246	276	316
2,0			237	269	309
2,5				262	302
3,2					282

3.820.2-57

26.058.ПВ.040.000 ГЧ

Изм.	Лист	№ докум.	Подп.	Дата
Разраб.		Марданов		2.09
Пров.		Искандаров		9.09
Т. контр.		Грош		13.09
Гл. инж. проекта		Назаров		16.09
Н. контр.		Мышкин		19.09
Утв.		Филоненко		23.09

Подъемник двухвинтовой с ручным приводом г.п. 2×2,5 тс. марки 58Д Габаритный чертеж

Лит.	Масса	Масштаб
	См. табл. 3	1:10
Лист	Листов 1	

Копировал: Пужко

Формат А3

Инв. № подл. | Подп. и дата | Взам. инв. № | Инв. № дубл. | Подп. и дата

gost.e-ecolog.ru