2027-02

ТИПОВАЯ ДОКУМЕНТАЦИЯ НА СТРОИТЕЛЬНЫЕ СИСТЕМЫ И ИЗДЕЛИЯ ЗДАНИЙ И СООРУЖЕНИЙ

СЕРИЯ 3.820.2-57

ЗАТВОРЫ ПОВЕРХНОСТНЫЕ КОЛЕСНЫЕ ПК-85

ВЫПУСК 2

ЗАТВОР ПОВЕРХНОСТНЫЙ КОЛЕСНЫЙ В-Н=4-2.5 м

gost.e-ecolog.ru

ЦЕНТРАЛЬНЫЙ ИНСТИТУТ ТИПОВОГО ПРОЕКТИРОВАНИЯ ГОССТРОЯ СССР
КАЗАХСКИЙ ФИЛИАЛ

Заказ № 4481 Тираж 300 экз. Цена 1.56 Инв № 3.[illegible]-57 Сдано в печать [illegible]

2027-02

ТИПОВАЯ ДОКУМЕНТАЦИЯ НА СТРОИТЕЛЬНЫЕ СИСТЕМЫ И ИЗДЕЛИЯ ЗДАНИЙ И СООРУЖЕНИЙ

СЕРИЯ 3.820.2-57

ЗАТВОРЫ ПОВЕРХНОСТНЫЕ КОЛЕСНЫЕ ПК-85

ВЫПУСК 2

ЗАТВОР ПОВЕРХНОСТНЫЙ КОЛЕСНЫЙ В-Н=4-2.5 м

СОСТАВ ПРОЕКТНОЙ ДОКУМЕНТАЦИИ:

Выпуск 1 - Затвор поверхностный колесный В-Н=4-2 м
Выпуск 2 - Затвор поверхностный колесный В-Н=4-2.5 м
Выпуск 3 - Затвор поверхностный колесный В-Н=5-2.5 м
Выпуск 4 - Затвор поверхностный колесный В-Н=3-3 м
Выпуск 5 - Затвор поверхностный колесный В-Н=4-3 м
Выпуск 6 - Затвор поверхностный колесный В-Н=5-3 м
Выпуск 7 - Затвор поверхностный колесный В-Н=6-3 м

ПРИМЕНЕННЫЕ ТИПОВЫЕ ПРОЕКТЫ:

Серия 3.820.2-44 „Подъемники винтовые для затворов гидротехнических сооружений грузоподъемностью до 20 т.с. Модели В-83.
Выпуск 4 - Подъемник двухвинтовой с ручным приводом г.п. 2×2.5 т.с. Марки 5ВД
Выпуск 11 - Подъемник двухвинтовой с электроприводом г.п. 2×2.5 т.с. Марки 5ЭВД
Распространяет Казахский филиал ЦИТП.

Разработан институтом „Средазгипроводхлопок"

Главный инженер института Эйнгорн Ф.Я.

Главный инженер проекта Мажугин Ю.И.

Утвержден Минводхозом СССР
Протокол № 459 от 10.10.85 г.
Введен в действие институтом „Средазгипроводхлопок"
Приказ № 810 от 25.12.85 г.

Серия 3.820.2-57 Выпуск 2

Наименование	Обозначение	Стр.
Затвор поверхностный колесный В-Н=4-2,5 м	425 ПК.000.00	4
Затвор поверхностный колесный В-Н=4-2,5 м. Сборочный чертеж	425 ПК.000.00 СБ	5
Затвор поверхностный колесный В-Н=4-2,5 м. Ведомость покупных изделий	425 ПК.000.00 ВП	7
Закладные части	425 ПК.100.00	8
Закладные части. Сборочный чертеж.	425 ПК.100.00 СБ	9
Стойка пазовая	425 ПК.110.00	11
Стойка пазовая. Сборочный чертеж	425 ПК.110.00 СБ	12
Марка донная	425 ПК.120.00	13
Марка донная. Сборочный чертеж	425 ПК.120.00 СБ	14
Уголок	425 ПК.100.01	15
Основание	425 ПК.100.02	15
Затвор	425.ПК.200.00	16
Затвор Сборочный чертеж	425 ПК.200.00 СБ	17
Металлоконструкция	425 ПК.210.00	20
Металлоконструкция. Сборочный чертеж.	425 ПК.210.00 СБ	21
Обшивка	425 ПК.210.01	25
Вертикаль крайняя	425 ПК.210.02	26
Вертикаль	425 ПК 210.03	26
Вертикаль	425 ПК.210.04	27
Вертикаль	425 ПК.210.05	27
Ригель	425 ПК.210.06	28
Полоса	425 ПК.210.07	28
Проушина	425ПК.210.08	29
Накладка	425ПК.210.09	29
Отбой торцовый	425ПК.220.00	30
Отбой торцовый. Сборочный чертеж	425ПК.220.00 СБ	30
Полоса	425ПК.200.01	31
Уголок прижимной	425ПК.200.02	32
Ось	425ПК.200.03	33
Колесо	425ПК.200.04	34
Втулка	425ПК.200.05	34
Шайба торцовая	425ПК.200.06	35
Шайба стопорная	425ПК.200.07	35
Подшипник	425ПК.200.08	36
Подшипник	425ПК.200.09	36
Осеудержатель	425ПК.200.10	37
Пробка	425ПК.200-11	37
Подъемник двухвинтовой с электроприводом г.п. 2×2,5 тс марки 5ЭВД. Габаритный чертеж	26.058.ПВ.110.000 ГЧ	38
Подъемник двухвинтовой с ручным приводом г.п. 2×2,5 тс марки 5ВД. Габаритный чертеж	26.058.ПВ.040.000 ГЧ	(39)

Инв.№ подл. | Подп. и дата | Взам. инв.№ | Инв.№ дубл. | Подп. и дата

Изм.	Лист	№ докум.	Подп.	Дата
Разраб.		Яковлева		2.09
Пров.		Вермул		9.09
ГИП		Мажугин		16.09
Н. контр.		Карнаухова		19.09
Утв.		Филоненко		23.09

3.820.2-57 425ПК.000.00 ДС

Затвор поверхностный колесный В-Н=4-2,5 м
Содержание

Лит.	Лист	Листов
И	1	2

Копировал: Пужко

Формат А3

Перечень

ГОСТов, примененных в проекте

ГОСТ	9.073 — 77*	ГОСТ	8239 — 72*
ГОСТ	103 — 76*	ГОСТ	8240 — 72*
ГОСТ	535 — 79*	ГОСТ	8509 — 72*
ГОСТ	977 — 75*	ГОСТ	9466 — 75
ГОСТ	2009 — 55	ГОСТ	10906 — 78
ГОСТ	2246 — 70*	ГОСТ	14637 — 79
ГОСТ	2590 — 71*	ГОСТ	14771 — 76*
ГОСТ	3212 — 80*	ГОСТ	16523 — 70*
ГОСТ	5264 — 80*	ГОСТ	17711 — 80*
ГОСТ	5915 — 70*	ГОСТ	19853 — 74
ГОСТ	6402 — 70*	ГОСТ	19903 — 74*
ГОСТ	7338 — 77*		
ГОСТ	7798 — 70*		

Выпуск 2

Серия 3.820.2-57

Формат	Зона	Поз.	Обозначение	Наименование	Кол.	Примечание
				Документация		
А3			425ПК.000.00СБ	Сборочный чертеж		
А3			425ПК.000.00ВП	Ведомость покупных изделий		
				Сборочные единицы		
А4		1	425ПК.100.00	Закладные части	1	695
А4		2	425ПК.200.00	Затвор	1	934
			Переменные данные для исполнений			
			425ПК.000.00			
				Документация		
А3			26.058.ПВ.110.000ГЧ	Подъемник двухвинтовой с электроприводом г.п. 2х2,5 т.с. марки 5ЭВД. Габаритный чертеж.		

Инв.№ подл. | Подп. и дата | Взам. инв.№ | Инв.№ дубл. | Подп. и дата

Изм.	Лист	№ докум.	Подп.	Дата
Разраб.		Яковлева		2.09
Пров.		Вермул		9.09
ГИП		Мажуеин		16.09
Н.контр.		Карнаухова		19.09
Утв.		Филоненко		23.09

425ПК.000.00

Затвор поверхностный колесный В-Н=4-2,5м

Лит.	Лист	Листов
Н	1	2

Копировал: Пужко

Формат А4

Формат	Зона	Поз.	Обозначение	Наименование	Кол.	Примечание
				Сборочные единицы		
А4		3	26.058.ПВ.110.000	Подъемник двухвинтовой с электроприводом г.п. 2х2,5 т.с марки 5ЭВД	1	271
				425ПК.000.00-01		
				Документация		
А3			26.058.ПВ.040.000ГЧ	Подъемник двухвинтовой с ручным приводом г.п. 2х2,5 т.с марки 5ВД. Габаритный чертеж.		
				Сборочные единицы		
А4		3	26.058.ПВ.040.000	Подъемник двухвинтовой с ручным приводом г.п. 2х2,5 т.с. марки 5ВД	1	261
				3.820.2-57		

Инв.№ подл. | Подп. и дата | Взам. инв.№ | Инв.№ дубл. | Подп. и дата

Изм.	Лист	№ докум.	Подп.	Дата

425ПК.000.00

Лист 2

Копировал: Пужко

Формат А4

Серия 3.820.2-57 Выпуск 2

Рис. 1

Напорная сторона

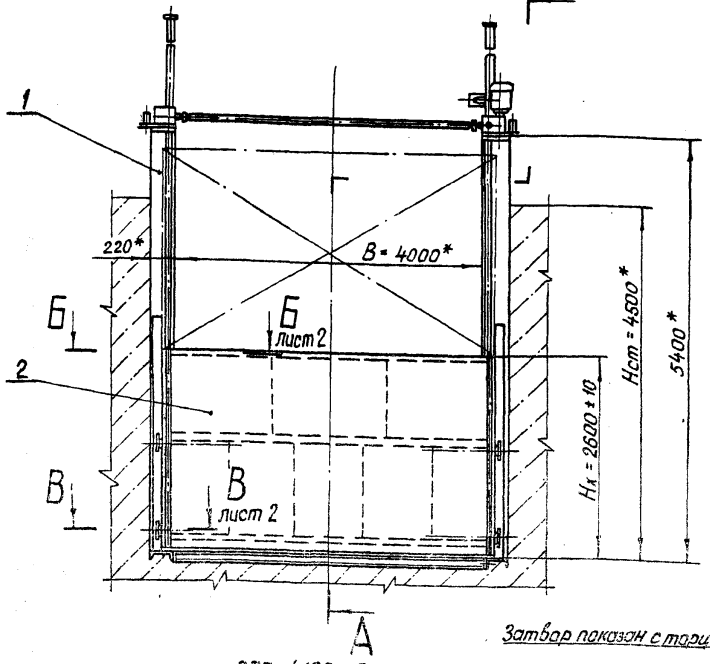

Рис. 2

А-А

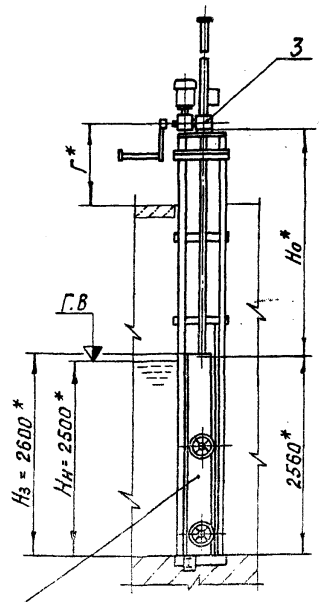

остальное - см. рис. 1

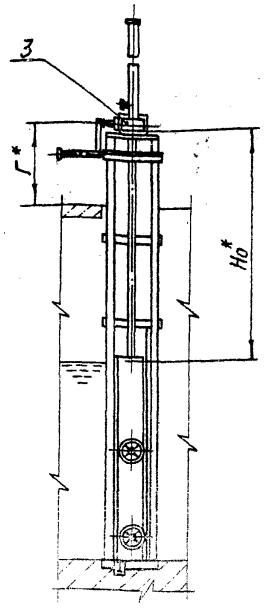

Затвор показан с торца

1.* Размеры для справок.

2. Площадь окраски: затвора - 37 м², закладных частей - 9 м².

3. Площадь очистки поверхности закладных частей, соприкасающейся с бетоном - 15 м².

Таблица 1

Обозначение	Рис.	Но, мм	Г, мм	Масса, кг
425 ПК. 000. 00	1	2888	1028	1900
- 01	2	2850	990	1890

Изм.	Лист	№ докум.	Подп.	Дата
Разраб.		Яковлева		
Пров.		Вермул		
Т. контр.		Карнаухова		
ГИП проекта		Мажугин		
Н. контр.		Савенко		
Утв.		Филоненко		

3.820.2-57 425 ПК. 000. 00 СБ

Затвор поверхностный колесный В-Н=4-2,5м

Сборочный чертеж

Лит.	Масса	Масштаб
И	см. табл. 1	1:50

Лист 1 | Листов 2

Копировал: Лужко

Формат А3

Инв. № подл. | Подп. и дата | Взам. инв. № | Инв. № дубл. | Подп. и дата

425 ПК. 000. 00 СБ

Серия 3.820.2-57 Выпуск 2

Инв.№ подл. | Подп. и дата | Взам. инв.№ | Инв.№ дубл. | Подп. и дата

Б – Б
лист 1
м 1:5

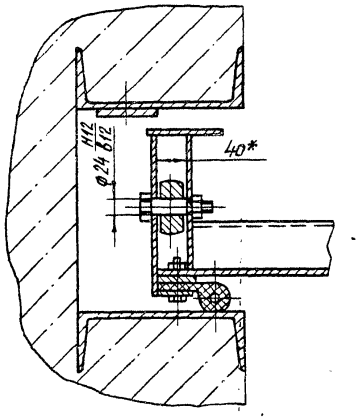

В – В
лист 1
м 1:5

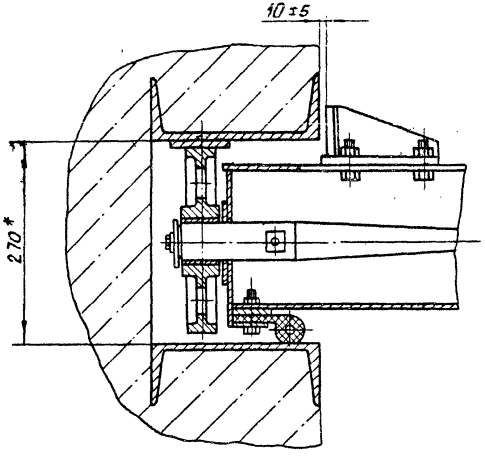

Таблица 2

Характеристика затвора

Тип затвора	колесный
Ширина отверстия в свету в м.	$B=4$
Расчетный напор в м.	$H_н=2.5$
Расстояние от подошвы подъемника до оси проушины опущенного затвора в м	Но см. табл. 1
Полный ход затвора в м.	$H_к=2.6$
Высота от порога до служебного мостика м	$H_{ст}=4.5$
Расстояние между точками подвеса в м	$p_{тп}=4.19$
Расчетное усилие тяговое в тс	$T=2.6$
Расчетное усилие посадочное в тс	$П=0.4$

					3.820.2-57 425 ПК. 000. 00 СБ		
Изм.	Лист	№ докум.	Подп.	Дата	Затвор поверхностный колесный В-Н=4-2,5 м Сборочный чертеж	Лит.	Масса	Масштаб
Разраб.		Яковлева		2.09				
Пров.		Вермул		9.09		Лист 2	Листов	
Т. контр.		Карнаухова		13.09				
Гл. инж. проекта		Мажуга		16.09				
Н. контр.		Собенко		19.09				
Утв.		Филаненко		23.09				

Копировал: Пужко

Формат А3

Серия 3.820.2-57 Выпуск 2

№ строки	Наименование	Код ОКП	Обозначение документа на поставку	Поставщик	Куда входит (обозначение)	Количество: на изделие	Количество: в комплекты	Количество: на регулир.	Количество: Всего	Примечание
1										
2	Масленка 2.2 Кд.6		Гост 19853-74		425 ПК. 200. 00	4			4	
3										
4	Уплотнение тип II.а		ТУ 38-105417-77		425 ПК. 200. 00	5,2м			5,2м.	
5										
6	Крепежные									
7	изделия									
8										
9	Болт М10-8g х 25.36. 029		Гост 7798-70*		425. ПК. 200. 00	8			8	
10	М12-8g х 25.36. 029				425. ПК. 200. 00	18			18	
11	М12-8g х 35.36. 029				425 ПК. 200. 00	29			29	
12	М12-8g х 45.36. 029				425 ПК. 200. 00	44			44	
13	М12-8g х 60.36. 029				425 ПК. 200. 00	2			2	
14	М16-8g х 40.36. 029				425 ПК. 200. 00	8			8	
15	М16-8g х 50.36. 029				425. ПК. 100. 00	32			32	
16	Гайка М12-7Н.4. 029		Гост 5915-70*		425 ПК. 200. 00	85			85	
17	М16-7Н. 4. 029				425. ПК. 200. 00	8			8	
18	М16-7Н. 4. 029				425 ПК. 100. 00	32			32	
19	Шайба 12.65Г. 029		Гост 6402-70*		425 ПК. 200. 00	8			8	
20	Шайба 16.02.Ст з. 029		Гост 10906-78		425 ПК. 100. 00	24			24	
21										
22										
23										
24										

Инв. № подл. | Подп. и дата | Взам. инв. № | Инв. № дубл. | Подп. и дата

Ведомость покупных изделий на подъемник двухвинтовой с ручным приводом г.п. 2х2,5 тс марки 5ВД и подъемник двухвинтовой с электроприводом г.п. 2х2,5тс марки 5ЭВД приведена в соответствующих выпусках 4,11 серия 3.820.2-44

Изм.	Лист	№ докум.	Подп.	Дата
Разраб.		Яковлева		2.09
Пров.		Вермул		9.09
ГИП		Мажуева		16.09
Н.контр.		Карнаухова		19.09
Утв.		Филоненко		23.09

3.820.2-57 425 ПК. 000.00 ВП

Затвор поверхностный колесный В-Н=4-2,5м.

Ведомость покупных изделий

Лит.	Лист	Листов
Н		1

Копировал: Пужко Формат А3

Серия 3.820.2-57 Выпуск 2

Формат	Зона	Поз.	Обозначение	Наименование	Кол.	Примечание
				Документация		
А3			425 ПК.100.00 СБ	Сборочный чертеж		
				Сборочные единицы		
А4		1	425 ПК.110.00	Стойка пазовая	1	285,5
		2	425 ПК.110.00-01	Стойка пазовая	1	
А4		3	425 ПК.120.00	Марка данная	1	62,6
				Детали		
А4		4	425 ПК.100.01	Уголок	10	2,1
А4		5	425 ПК.100.02	Основание	2	17,5
				Стандартные изделия		
		6		Болт М16-8g×50.36.029 ГОСТ 7798-70*	32	
		7		Гайка М16-7Н.4.029 ГОСТ 5915-70*	32	
		8		Шайба 16.02.Ст.3 029. ГОСТ 10906-78	24	

Инв.№ подл. | Подп. и дата | Взам. инв.№ | Инв.№ дубл. | Подп. и дата

Изм.	Лист	№ докум.	Подп.	Дата	425 ПК.100.00			
Разраб.		Яковлева		2.09		Лит.	Лист	Листов
Пров.		Вермул		9.09		И	1	2
ГИП		Мажуган		16.09	Закладные части			
Н. контр.		Карнаухова		16.09				
Утв.		Филоненко		23.09				

Копировал: Пужко Формат А4

3.820.2-57 425 ПК.100.00 Лист 2

Копировал: Пужко Формат А4

2027-02

425 ПК.100.00 СБ

Серия 3.820.2-57 Выпуск 2

Инв.№ подл. | Подп. и дата | Взам. инв.№ | Инв.№ дубл. | Подп. и дата

А-А

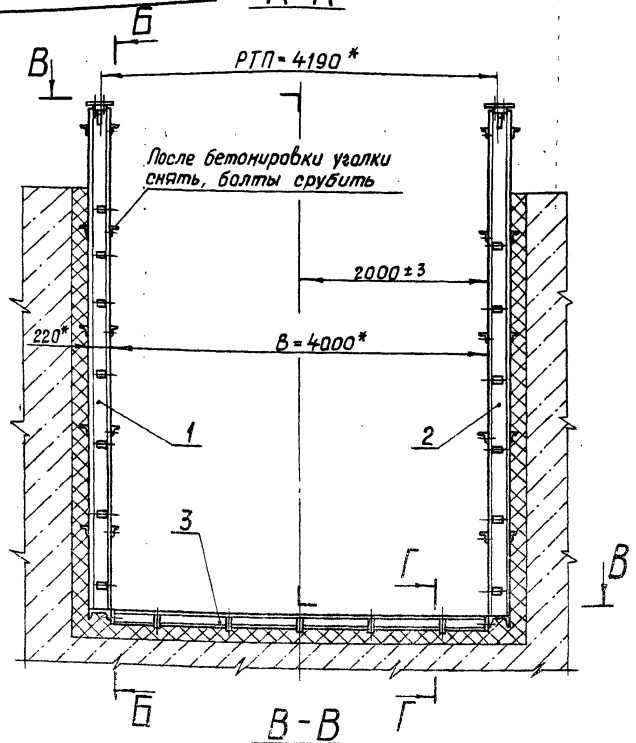

Б-Б

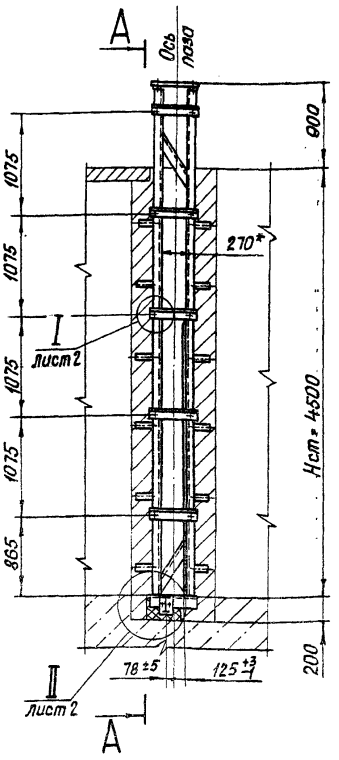

В-В

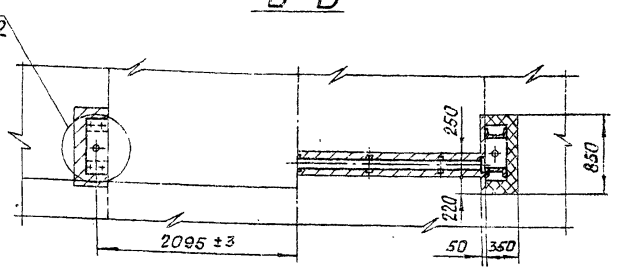

Вид на штрабной бетон

Штрабной бетон в разрезе

Г-Г

М1:5

Штрабной бетон не показан

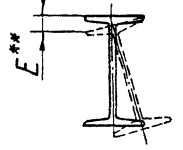

1.* Размеры для справок.

2.** Винтообразность донной марки Е не более ±3 мм.

3. Превышение одного конца донной марки над другим не более 1 мм.

4. Неуказанные предельные отклонения размеров $\pm \frac{IT16}{2}$.

5. Электроды АНО-5-4.0-2 ГОСТ 9466-75.

Изм.	Лист	№ докум.	Подп.	Дата	3.820.2-57 425 ПК.100.00 СБ		
Разраб.		Яковлева		2.09	Закладные части	Лит.	Масса	Масштаб
Пров.		Вермул		9.09		Н	695	1:40
Т. контр.		Карнаухова		13.09	Сборочный чертеж	Лист 1	Листов 2	
Гл. инж. проекта		Мажугин		16.09				
Н. контр.		Савенко		19.09				
Утв.		Филоненко		23.09				

Копировал: Пужко

Формат А3

I лист 1
м 1:2

II лист 1
м 1:5

III лист 1
м 1:5

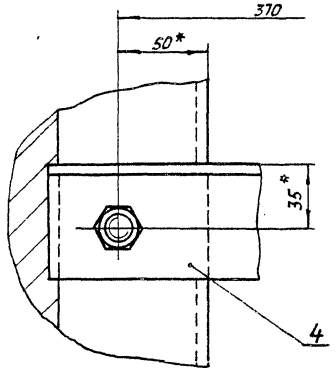

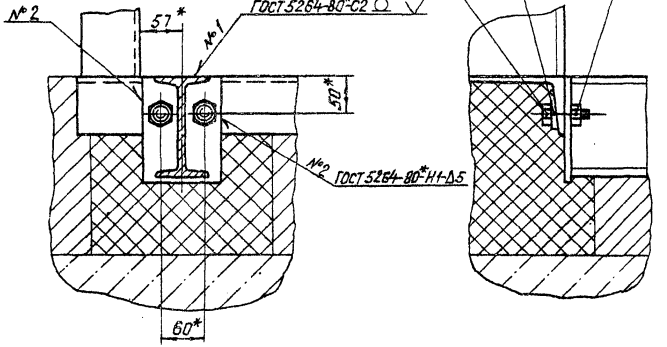

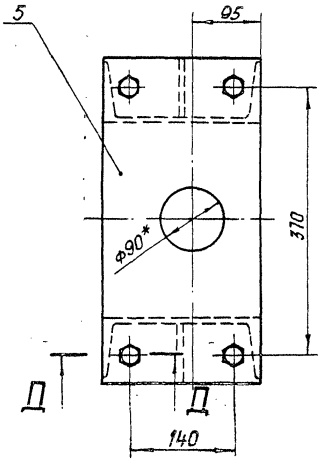

Д – Д
м 1:2

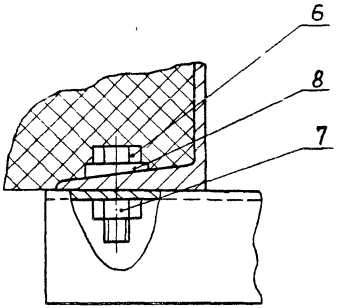

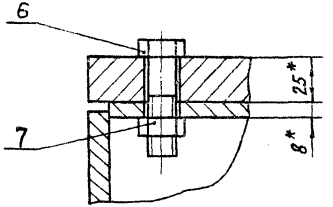

						3.820.2-57 425 ПК. 100. 00 СБ			
Изм.	Лист	№ докум.	Подп.	Дата	Закладные части сборочный чертеж	Лит.	Масса	Масштаб	
Разраб.		Яковлева		2.09					
Пров.		Вермул		9.09		Лист 2	Листов		
Т.контр.		Карнаухова		13.09					
ГИП проекта		Мажугин		16.09					
Н.контр.		Савенко		19.09					
Утв.		Филоненко		23.09					

Копировал: Лужко Формат А3

Инв.№ подл. | Подп. и дата | Взам. инв.№ | Инв.№ дубл. | Подп. и дата

Формат	Зона	Поз.	Обозначение	Наименование	Кол.	Примечание
				Документация		
А3			425 ПК.110.00 СБ	Сборочный чертеж		
				Детали		
Б4		1	425 ПК.110.01	Стойка		
				Швеллер 22-ГОСТ 8240-72* / Вст3пс5 ГОСТ 535-79*		
				L = 5370	2	112,8 кг
Б4		2	425 ПК.110.02	Порог		
				Швеллер 22-ГОСТ 8240-72* / Вст3пс5 ГОСТ 535-79*		
				L = 450	1	9,5 кг
Б4		3	425 ПК.110.03	Раскос		
				Уголок 63×63×5-Б-ГОСТ 8509-72* / Вст3пс5 ГОСТ 535-79*		
				L = 800	1	3,8 кг
Б4		4	425 ПК.110.04	Распорка		
				Уголок 63×63×5-Б-ГОСТ 8509-72* / Вст3пс5 ГОСТ 535-79*		
				L = 450	5	2,2 кг
Б4		5	425 ПК.110.05	Усиление		
				Полоса 5-2-10×80 ГОСТ 103-76* / Вст3пс5 ГОСТ 535-79*		
				L = 4100	1	25,6 кг

Инв.№ подл. | Подп. и дата | Взам. инв.№ | Инв.№ дубл. | Подп. и дата

Изм.	Лист	№ докум.	Подп.	Дата
Разраб.	Яковлева	Яковл	2.09	
Пров.	Вермул	Вермул	9.09	
ГИП	Мажугин	Мажугин	16.09	
Н. контр.	Савенко	Савенко	19.09	
Утв.	Филоненко	Филоненко	23.09	

425 ПК.110.00

Стойка пазовая

Лит	Лист	Листов
Н	1	2

Копировал: Пужко Формат А4

Формат	Зона	Поз.	Обозначение	Наименование	Кол.	Примечание
Б4		6	425 ПК.110.06	Полка		
				Лист 6-ПН-НО-8 ГОСТ 19903-74* / Вст3пс5 ГОСТ 14637-79		
				78 × 206	2	1 кг
Б4		7	425 ПК.110.07	Ребро		
				Лист 6-ПН-40-8 ГОСТ 19903-74* / Вст3пс5 ГОСТ 14637-79		
				75 × 130	2	0,4 кг
Б4		8	425 ПК.110.08	Анкер		
				Полоса 6-2-6×50 ГОСТ 103-76* / Вст3пс5 ГОСТ 535-79*		
				L = 240	12	0,6 кг

Инв.№ подл. | Подп. и дата | Взам. инв.№ | Инв.№ дубл. | Подп. и дата

3.820.2-57

Изм.	Лист	№ докум.	Подп.	Дата

425 ПК.110.00

Лист 2

Копировал: Пужко Формат А4

2027-02

Выпуск 2

Серия 3.820.2-57

425 ПК. 110.00 СБ

425 ПК. 110.00 – изображено

425 ПК. 110.00-01 – зеркальное отражение

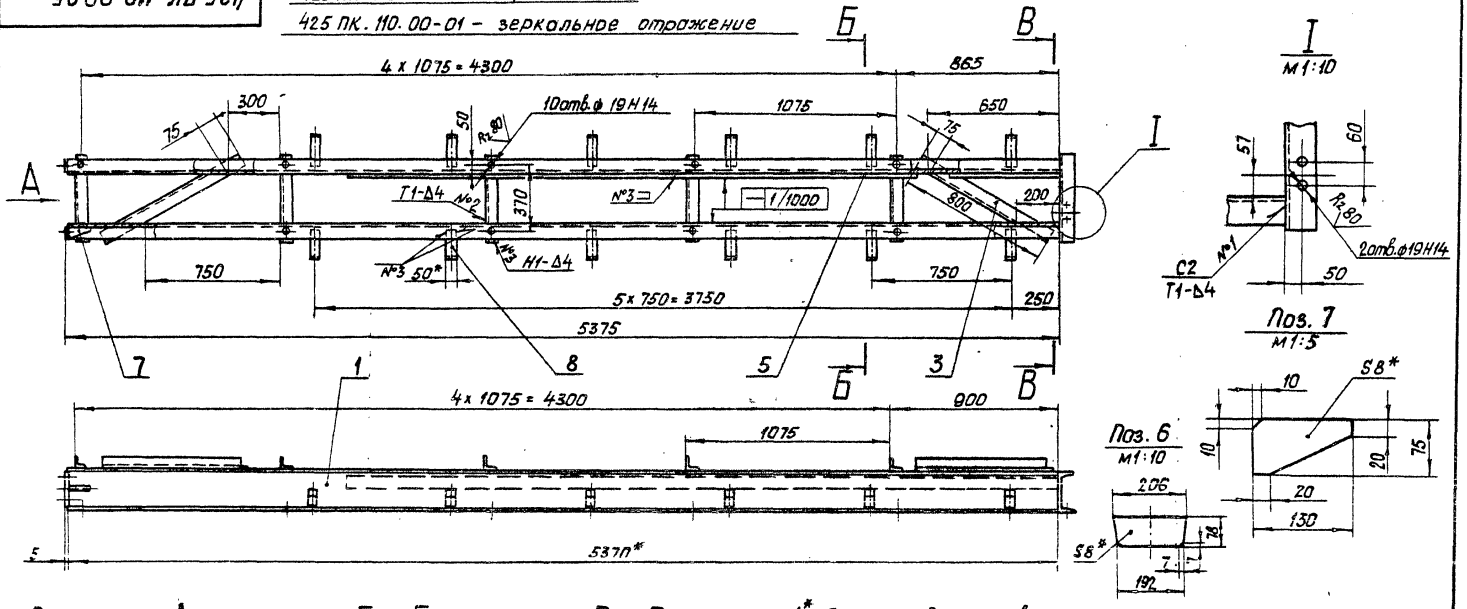

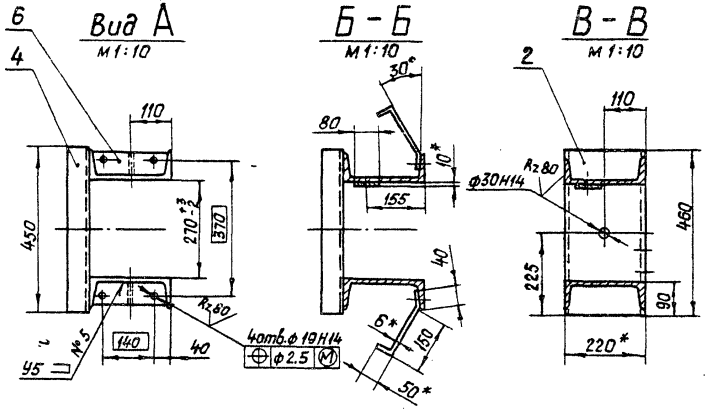

1.* Размеры для справок
2. Винтообразность стойки пазовой, измеряемая по концам, не более ± 2 мм.
3. Неуказанные предельные отклонения размеров $\pm\frac{IT16}{2}$.
4. Сварка электродуговая в углекислом газе ГОСТ 14771-76.*
5. Сварку вести швом Т3-Δ4 по периметру прилегания свариваемых деталей кроме швов, указанных на чертеже.
6. Проволока 3св-08А по ГОСТ 2246-70.*

Изм.	Лист	№ докум.	Подп.	Дата
Разраб.		Яковлева		2.09
Пров.		Вермул		9.09
Т.контр.		Савенко		13.09
Гл. инж. проекта		Мажугин		16.09
Н.контр.		Карнаухова		19.09
Утв.		Филоненко		23.09

3.820.2-57 425 ПК. 110.00 СБ

Стойка пазовая

Сборочный чертеж

Лит	Масса	Масштаб
Н	285,5	1:20

Лист | Листов 1

Копировал: Пужко

формат А3

Инв. № подл. | Подп. и дата | Взам. инв. № | Инв. № дубл. | Подп. и дата

Формат	Зона	Поз.	Обозначение	Наименование	Кол.	Примечание
				Документация		
А3			425 ПК. 120. 00. СБ	Сборочный чертеж		
				Детали		
Б4		1	425 ПК. 120. 01	Порог		
				Двутавр 14 ГОСТ 8239-72* / Вст3пс5 ГОСТ 535-79*		
				L = 3984	1	54,6 кг
Б4		2	425 ПК. 120. 02	Косынка		
				Лист Б-ПН-НО-8 ГОСТ 19903-74* / Вст3пс5 ГОСТ 14637-79		
				110 х 145	2	1 кг
Б4		3	425 ПК. 120. 03	Анкер		
				Полоса Б-2-6х50 ГОСТ 103-76* / Вст3пс5 ГОСТ 535-79*		
				L = 240	10	0,6 кг

Инв. № подл. | Подп. и дата | Взам. инв. № | Инв. № дубл. | Подп. и дата

Изм.	Лист	№ докум.	Подп.	Дата
Разраб.		Сабенко		2.09
Пров.		Вермул		9.09
ГИП		Мажчин		16.09
Н. контр.		Мышкин		19.09
Утв.		Филоненко		23.09

425 ПК. 120. 00

Марка донная

Лит.	Лист	Листов
Н		1

Копировал: Пужко Формат А4

Формат	Зона	Поз.	Обозначение	Наименование	Кол.	Примечание

Инв. № подл. | Подп. и дата | Взам. инв. № | Инв. № дубл. | Подп. и дата

Изм.	Лист	№ докум.	Подп.	Дата

3.820.2-57

Лист

Копировал: Формат А4

Серия 3.820.2-57 Выпуск 2

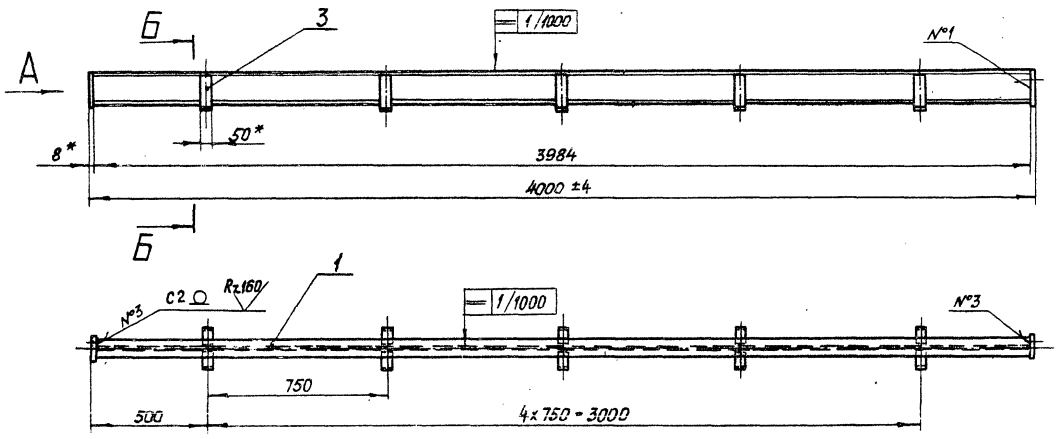

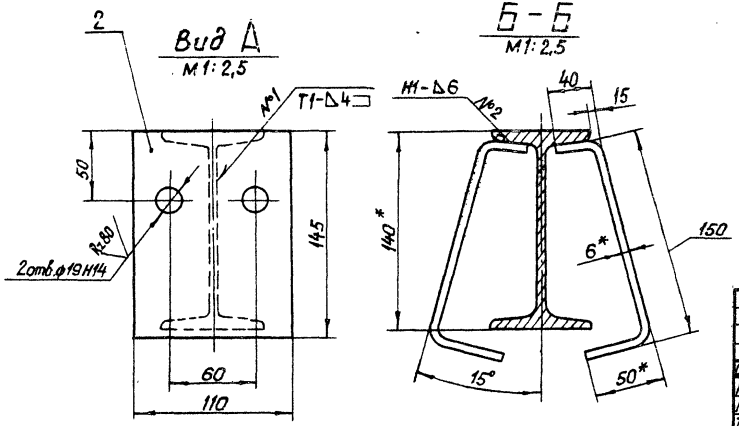

1.* Размеры для справок.

2. Винтообразность, измеренная по концам марки донной, не более 3 мм.

3. Неуказанные предельные отклонения размеров $\pm \frac{JT16}{2}$.

4. Сварка дуговая в углекислом газе ГОСТ 14771-76.*

5. Проволока Св-08А ГОСТ 2246-70*

Изм.	Лист	№ докум.	Подп.	Дата
Разраб.		Сабенко		2.09
Пров.		Вермул		9.09
Т.контр.		Карнаухова		13.09
Гл. инж. проекта		Мажуеин		16.09
Н.контр.		Мышкин		19.09
Утв.		Фиданенко		23.09

3.820.2-57 425 ПК.120 00 СБ

Марка донная

Сборочный чертеж

Лит.	Масса	Масштаб
И	62,6	1:15

Лист | Листов 1

Копировал: Пужко

Формат А3

Инв.№ подл. | Подп. и дата | Взам. инв.№ | Инв.№ дубл. | Подп. и дата

425 ПК. 100. 01

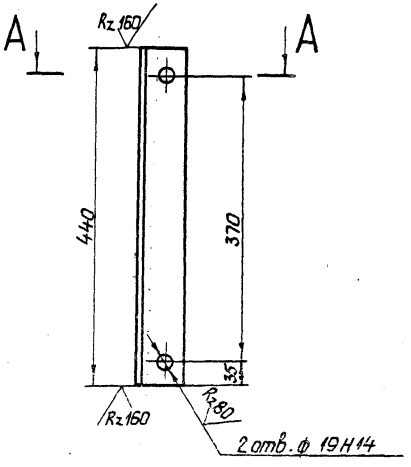

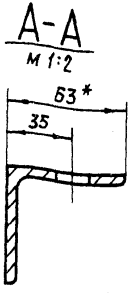

1.* Размер для справок

2. Неуказанные предельные отклонения размеров $\pm \frac{IT16}{2}$

Изм.	Лист	№ докум.	Подп.	Дата
Разраб.		Яковлева		2.09
Пров.		Вермул		4.09
Т. контр.		Карнаухова		13.09
ГИП цеха 2252 КП		Мажугин		16.09
Н. контр.		Савенко		19.09
Утв.		Филоненко		23.09

425 ПК. 100. 01

Уголок

Лит.	Масса	Масштаб
И	2.1	1:5
Лист	Листов 1	

Уголок 63×63×5-Б-ГОСТ 8509-72* / ВСт3пс5 ГОСТ 535-79*

Копировал: Лужко

Формат А4

425 ПК. 100. 02

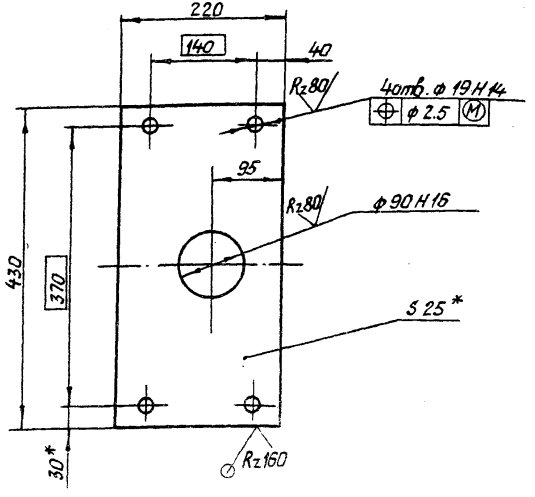

1.* Размеры для справок.

2. Неуказанные предельные отклонения размеров $\pm \frac{IT16}{2}$

Изм.	Лист	№ докум.	Подп.	Дата
Разраб.		Яковлева		2.09
Пров.		Вермул		4.09
Т. контр.		Карнаухова		13.09
ГИП цеха проекта		Мажугин		16.09
Н. контр.		Савенко		19.09
Утв.		Филоненко		23.09

3.820.2-57 425 ПК. 100. 02

Основание

Лит.	Масса	Масштаб
И	17.5	1:5
Лист	Листов 1	

Лист Б-ПН-НО-25 ГОСТ 19903-74* / ВСт3пс5 ГОСТ 14637-79

Копировал: Лужко

Формат А4

Инв. № подл. | Подп. и дата | Взам. инв. № | Инв. № дубл. | Подп. и дата

Серия 3.820.2-57 Выпуск 2

Формат	Зона	Поз.	Обозначение	Наименование	Кол.	Примечание
				Документация		
А3			425 ПК. 200. 00 СБ	Сборочный чертеж		
				Сборочные единицы		
А4		1	425 ПК. 210. 00	Металлоконструкция	1	790
А4		2	425 ПК. 220. 00	Отбой торцовый	2	3.5
				Детали		
А3		3	425 ПК. 200. 01	Полоса	1	4,8
		4	425 ПК. 200. 01-01	Полоса	1	4,8
А3		5	425 ПК. 200. 02	Уголок прижимной	1	20,1
А3		6	425 ПК. 200. 03	Ось	4	10.1
А4		7	425 ПК. 200. 04	Колеса	4	7.8
А4		8	425 ПК. 200 05	Втулка	4	0.4
А4		9	425 ПК. 200. 06	Шайба торцовая	4	0.1
А4		10	425 ПК. 200. 07	Шайба стопорная	4	0,01
А4		11	425 ПК. 200. 08	Подшипник	4	0.65
А4		12	425 ПК. 200. 09	Подшипник	4	0.8
А4		13	425 ПК. 200. 10	Оседержатель	4	0,15
А4		14	425 ПК. 200. 11	Пробка	4	0.004
Б4		15	425 ПК. 200. 12	Уплотнение боковое		
				Уплотнение тип IIа		
				ТУ38-105417-77		

Инв.№ подл. | Подп. и дата | Взам. инв.№ | Инв.№ дубл. | Подп. и дата

Изм.	Лист	№ докум.	Подп.	Дата
Разраб.		Якоблева		2.09
Пров.		Ввармул		9.09
ГИП		Мажугин		16.09
Н.контр.		Сабенко		19.09
Утв.		Филоненко		23.09

425 ПК. 200. 00

Затвор

Лит.	Лист	Листов
Н	1	2

Копировал: Пужко формат А4

Формат	Зона	Поз.	Обозначение	Наименование	Кол.	Примечание
				L = 2600	2	4.8 кг
Б4		16	425 ПК. 200. 13	Уплотнение донное		
				Пластина I. лист.		
				ТМКЩ-С-10×80×4230		
				ГОСТ 7338-77*	1	5.8 кг
Б4		17	425 ПК. 200. 14	Подкладка		
				Пластина I, лист,		
				ТМКЩ-С-10×45×2600		
				ГОСТ 7338-77*	2	2 кг
Б4		18	425 ПК. 200. 15	Подкладка		
				Пластина I, лист,		
				ТМКЩ-С-5×45×70		
				ГОСТ 7338-77*	2	0,03 кг
				Стандартные изделия		
				Болты ГОСТ 7798-70*		
		19		М 10-8g×25.36.029	8	
		20		М12-8g×25.36.029	18	
		21		М12-8g×35.36.029	29	
		22		М12-8g×45.36.029	44	
		23		М12-8g×60.36.029	2	
		24		М16-8g×40.36.029	8	
				Гайки ГОСТ 5915-70*		
		25		М12-7Н.4.029	85	
		26		М16-7Н.4.029	8	
		27		Шайба 12.65Г.029		
				ГОСТ 6402-70*	8	
		28		Масленка 2.2.Кв.6		
				ГОСТ 19853-74	4	

Инв.№ подл. | Подп. и дата | Взам. инв.№ | Инв.№ дубл. | Подп. и дата

Изм.	Лист	№ докум.	Подп.	Дата

3.820.2-57 425 ПК. 200.00

Лист 2

Копировал: Пужко формат А4

2027-02

425 ПК.200.00 СБ

Серия 3.820.2-57 Выпуск 2

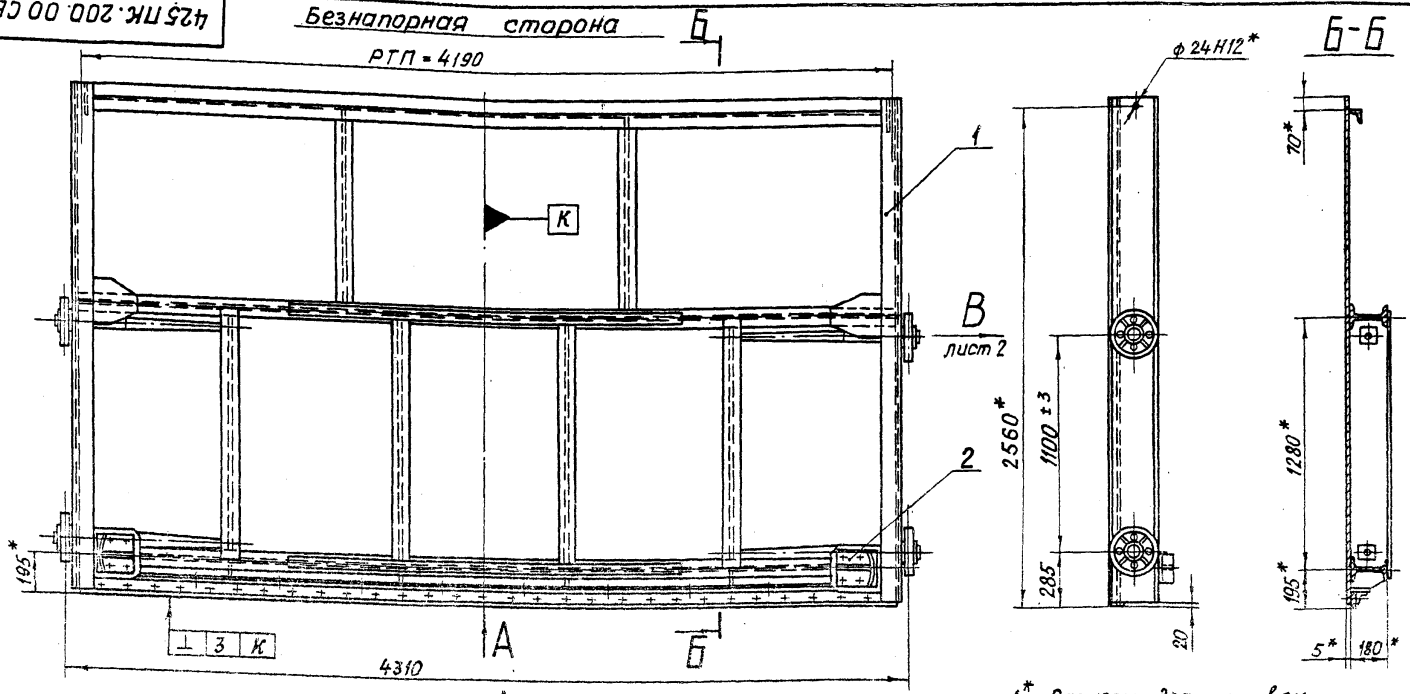

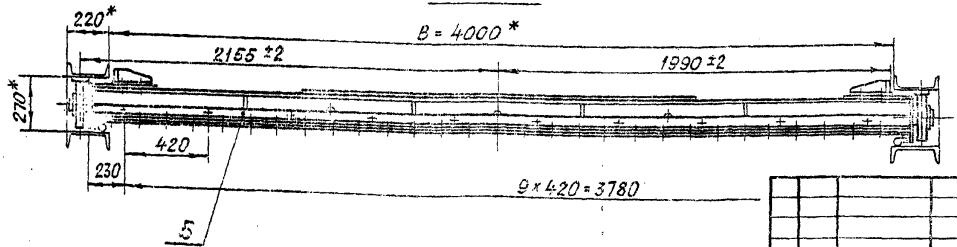

1.* Размеры для справок.

2. Отклонение четвертого колеса от плоскости, касающейся трех других колес, не более 4 мм.

3. Тангенс угла геометрической оси вращения колеса к горизонтальной оси затвора 0,003.

4. Неуказанные предельные отклонения размеров $\pm \frac{JT14}{2}$.

5. Проволока 3СВ-08А ГОСТ 2246-70*

Изм	Лист	№ докум.	Подп.	Дата
Разраб.		Яковлева		2.09
Пров.		Вермул		9.09
Т.контр.		Карнаухова		13.09
Гл. инж. проекта		Мажугин		16.09
Н.контр.		Савенко		19.09
Утв.		Филоненко		23.09

3.820.2-57 425ПК.200.00СБ

Затвор

Сборочный чертеж

Лит.	Масса	Масштаб
Н	934	1:20

Лист 1 Листов 3

Копировал: Пужко формат А3

2027-02

425 ПК.200.00СБ

Вид В лист 1

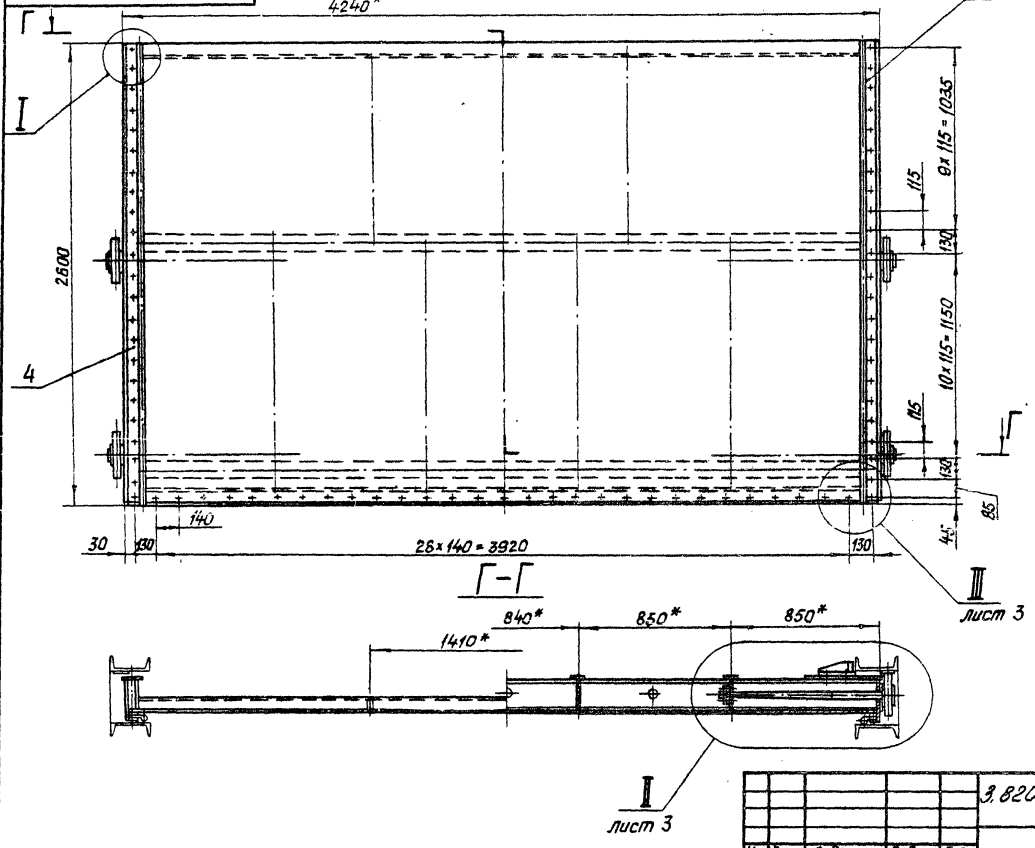

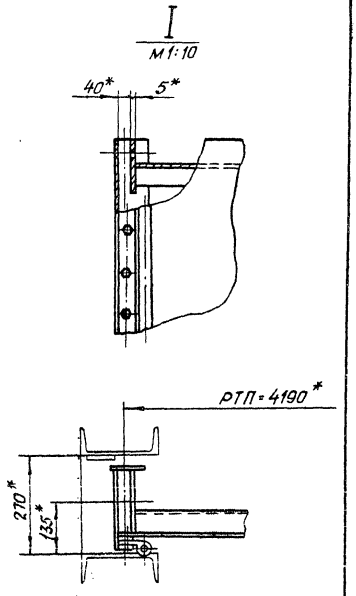

Серия 3.820.2-57 Выпуск 2

Инв. № подл.	Подп. и дата	Взам. инв. №	Инв. № дубл.	Подп. и дата

Изм.	Лист	№ докум.	Подп.	Дата
Разраб.		Яковлева		2.09
Пров.		Вермул		9.09
Т.контр.		Карнаухова		13.09
Гл. инж. проекта		Мажугин		16.09
Н.контр.		Савенко		19.09
Утв.		Филоненко		23.09

3.820.2-57 425 ПК.200.00СБ

Затвор

Сборочный чертеж

Лит.	Масса	Масштаб

Лист 2 Листов

Копировал: Пужко

формат А3

2027-02

425 ПК. 200.00 СБ

Серия 3.820.2-57 Выпуск 2

I
м1:5
лист 2

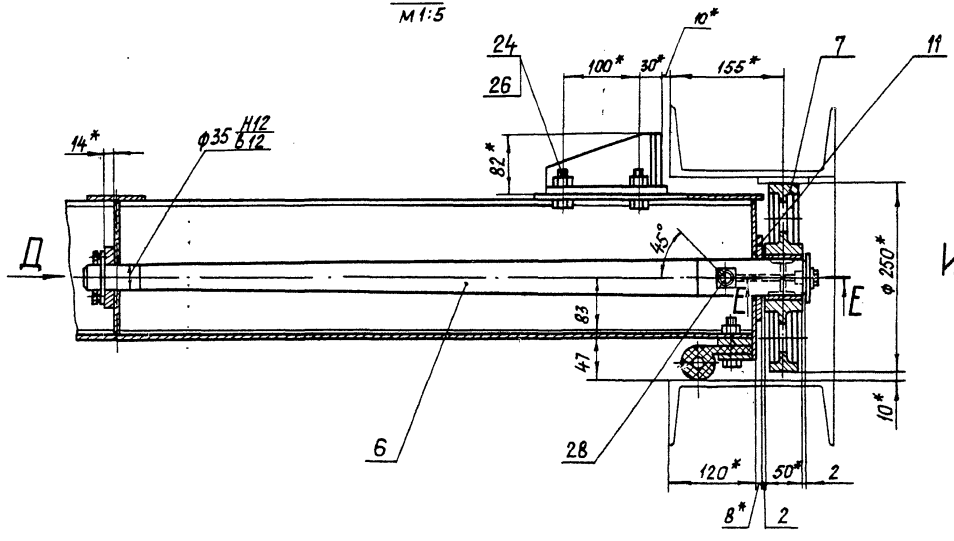

III
м1:4
лист 2

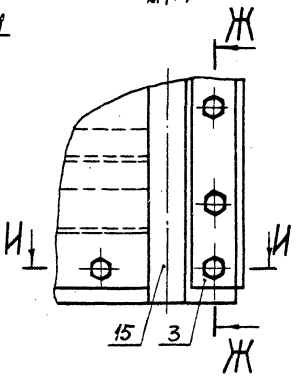

Ж-Ж
м1:4

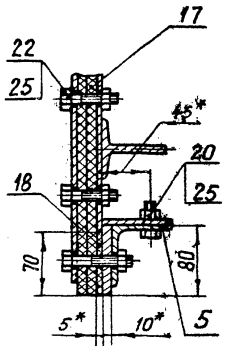

И-И
м1:4

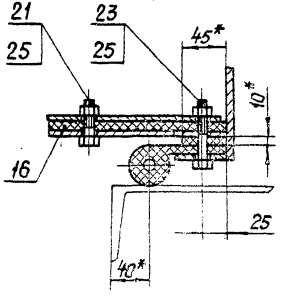

Вид Д
м1:2

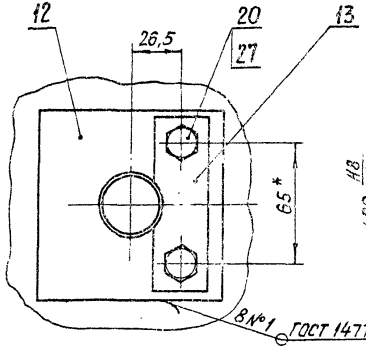

Е-Е
м1:2

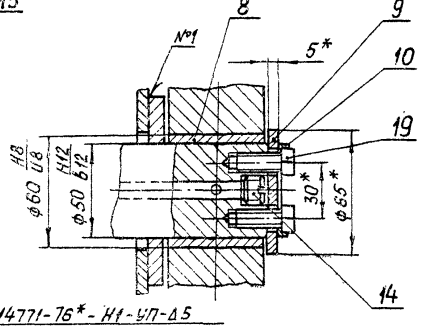

Изм.	Лист	№ докум.	Подп.	Дата
Разраб.		Яковлева		2.09
Пров.		Вермул		9.09
Т.контр.		Карнаухова		13.09
Гл. инж. проекта		Маскуеин		16.09
Н.контр.		Савенко		19.09
Утв.		Филипченко		23.09

3.820.2-57 425 ПК. 200. 00СБ

Затвор
Сборочный чертеж

Лит.	Масса	Масштаб

Лист 3 Листов

Копировал: Пужко

Формат А3

Инв. № подл. | Подп. и дата | Взам. инв. № | Инв. № дубл. | Подп. и дата

Формат	Зона	Поз.	Обозначение	Наименование	Кол.	Примечание
				Документация		
А3			425 ПК.210.00 СБ	Сборочный чертеж		
				Детали		
А3		1	425 ПК.210.01	Обшивка	1	
А4		2	425 ПК.210.02	Вертикаль крайняя	2	
А4		3	425 ПК.210.03	Вертикаль	2	
А4		4	425 ПК.210.04	Вертикаль	2	
А4		5	425 ПК.210.05	Вертикаль	2	
А4		6	425 ПК.210.06	Ригель	2	
А4		7	425 ПК.210.07	Полоса	1	
А4		8	425 ПК.210.08	Прошина	2	
А4		9	425 ПК.210.09	Накладка	2	
Б4		10	425 ПК.210.10	Стрингер		
				Уголок Б3×63×5-Б ГОСТ 8509-72 / ВСт3пс5 ГОСТ 535-79*		
				L = 4140	1	19,9 кг
Б4		11	425 ПК.210.11	Накладка		
				Лист Б-ПН-НО-8 ГОСТ 19903-74* / ВСт3пс5 ГОСТ 14637-79		
				240×240	2	2,6 кг
Б4		12	425 ПК.210.12	Ребро		
				Лист Б-ПН-НО-5 ГОСТ 19903-74* / ВСт3пс5 ГОСТ 14637-79		
				106×172	4	0,6 кг
Б4		13	425 ПК.210.13	Обвязка крайняя		
				Полоса Б-2-8×100 ГОСТ 103-76* / ВСт3пс5 ГОСТ 535-79*		
				L = 2580	2	16,2 кг
Б4		14	425 ПК.210.14	Усиление		
				Полоса Б-26×80 ГОСТ 103-76* / ВСт3пс5 ГОСТ 535-79*		
				L = 2000	2	7,5 кг
Б4		15	425 ПК.210.15	Обвязка		
				Полоса Б-2-6×80 ГОСТ 103-76* / ВСт3пс5 ГОСТ 535-79*		
				L = 1280	2	4,8 кг
Б4		16	425 ПК.210.16	Обвязка		
				Полоса Б-2-6×80 ГОСТ 103-76* / ВСт3пс5 ГОСТ 535-79*		
				L = 1200	2	4,5 кг
Б4		17	425 ПК.210.17	Обвязка		
				Полоса Б-2-6×80 ГОСТ 103-76* / ВСт3пс5 ГОСТ 535-79*		
				L = 952	2	3,6 кг

Инв.№ подл. | Подп. и дата | Взам. инв.№ | Инв.№ дубл. | Подп. и дата

Изм.	Лист	№ докум.	Подп.	Дата
Разраб.		Яковлева		2.09
Пров.		Вермул		9.09
ГИП		Мажсчеин		16.09
Н.контр.		Савенко		19.09
Утв.		Филоненко		23.09

425.ПК.210.00

Лит.	Лист	Листов
А1	1	2

Металлоконструкция

Копировал: Пужко Формат А4

Инв.№ подл. | Подп. и дата | Взам. инв.№ | Инв.№ дубл. | Подп. и дата

3.820.2-57

Изм.	Лист	№ докум.	Подп.	Дата

425 ПК.210.00 Лист 2

Копировал: Пужко Формат А4

Безнапорная сторона

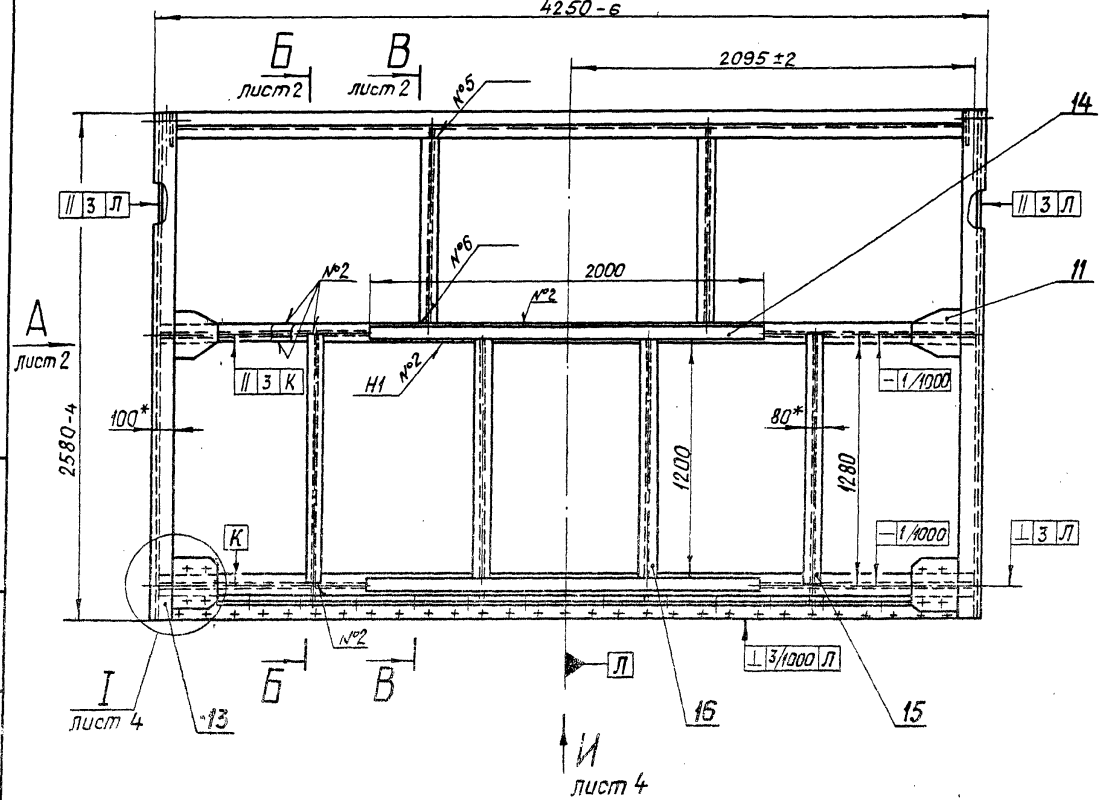

1.* Размеры для справок

2. Разность длин диагоналей Н не более 5 мм

3. Стрела кривизны обшивки и ригелей в горизонтальной плоскости (только в напорную сторону) 2,5 мм., в вертикальной плоскости – 2 мм.

4. Винтообразность уплотняющего контура, измеряемая по центрам отверстий под болты, крепящие уплотнение, 4 мм.

5. Неуказанные предельные отклонения размеров ± JT16/2

6. Сварные швы выполнять электродуговой сваркой в углекислом газе ГОСТ 14771-76,* кроме швов № 5,6.

7. Сварку вести швом Т3-Δ3 по периметру прилегания свариваемых деталей, кроме швов, указанных на чертеже.

8. Проволока Св-08А по ГОСТ 2246-70.*

Изм.	Лист	№ докум.	Подп.	Дата
Разраб.		Яковлева		2.09
Пров		Вермул		9.09
Т. контр		Карнаухова		13.09
Гл. инж. проекта		Мажугин		16.09
Н. контр.		Савенко		19.09
Утв.		Филаненко		23.09

3.820.2-57 425ПК.210.00 СБ

Металлоконструкция

Сборочный чертеж

Лит.	Масса	Масштаб
И	790	1:20
Лист 1	Листов 4	

Копировал: Пужко

Формат А3

Инв. № подл. | Подп. и дата | Взам. инв. № | Инв. № дубл. | Подп. и дата

425 ПК. 210. 00 СБ

Серия 3.820.2-57 Выпуск 2

Вид А лист 1

Б-Б лист 1

В-В лист 1

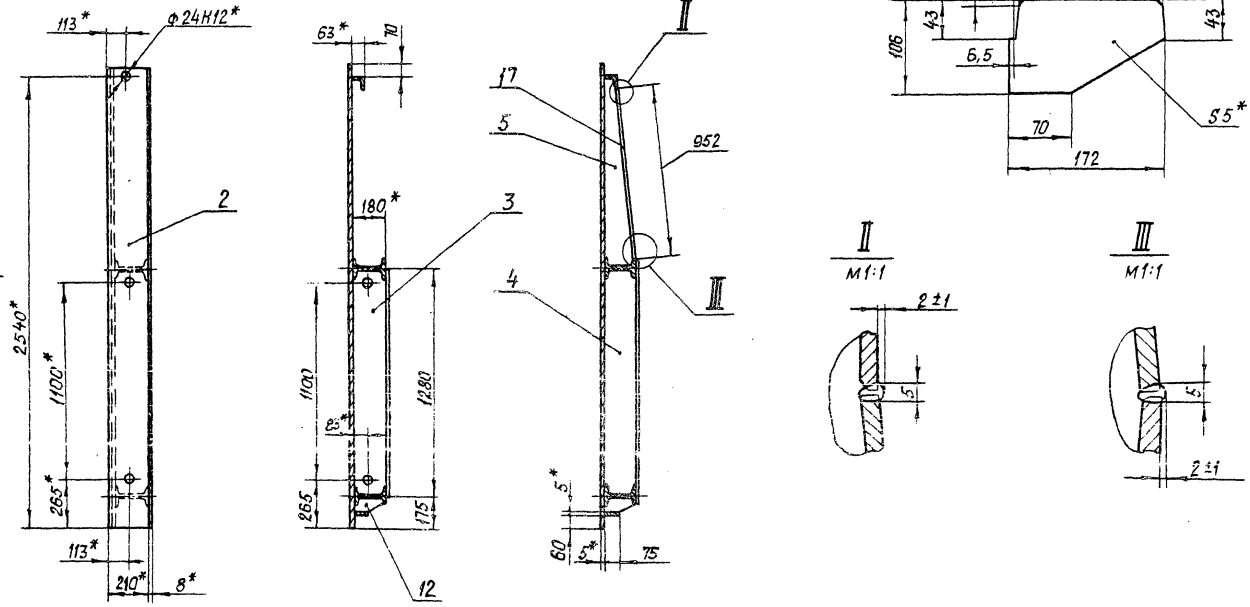

Г лист 3

Изм.	Лист	№ докум.	Подп.	Дата
Разраб.		Яковлева		2.09
Пров.		Вермул		9.09
Т.контр.		Карнаухова		13.09
Гл. инж. проекта		Мажуга		16.09
Н.контр.		Собенко		19.09
Утв.		Филоненко		23.09

3.820.2-57 425 ПК.210. 00 СБ

Металлоконструкция

Сборочный чертеж

Лит.	Масса	Масштаб
Лист 2	Листов	

Копировал: Пужко

Формат А3

Инв.№ подл. | Подп. и дата | Взам. инв.№ | Инв.№ дубл. | Подп. и дата

425ПК.210.00СБ

Вид Г лист 2

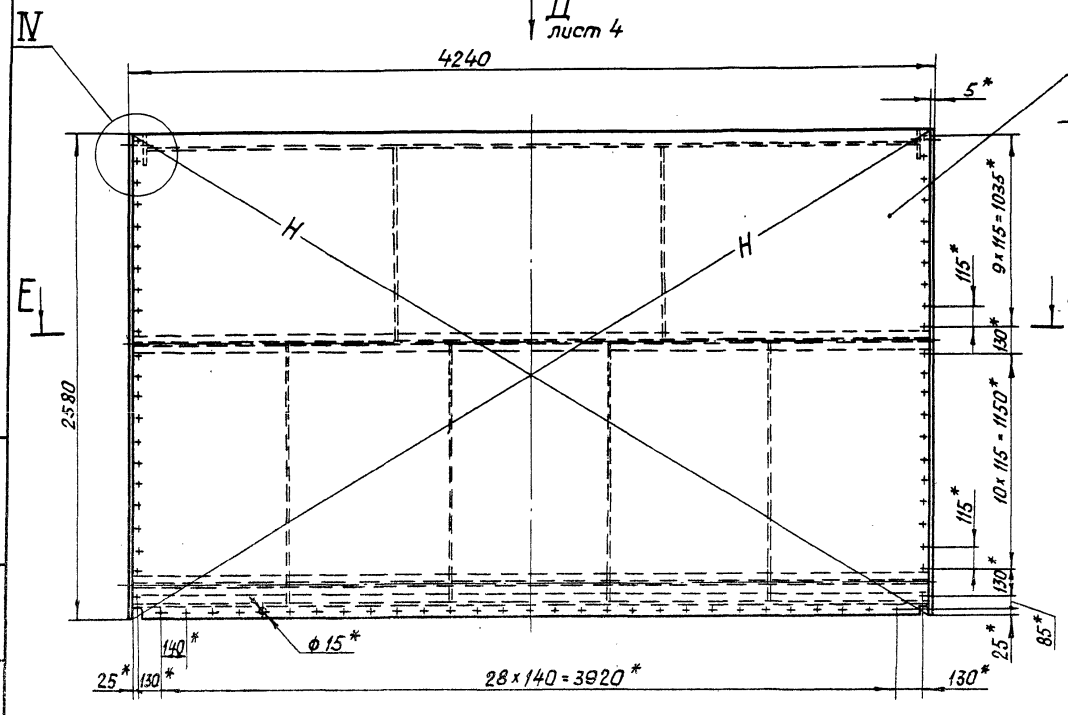

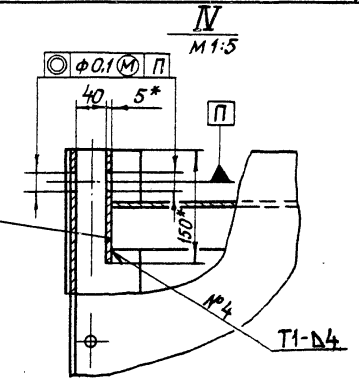

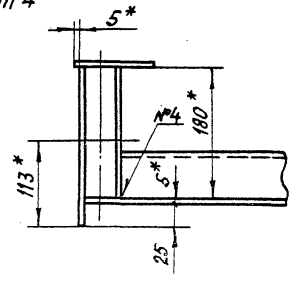

Выпуск 2

Серия 3.820.2-57

Изм.	Лист	№ докум.	Подп.	Дата
Разраб.		Яковлева		2.09
Пров.		Вермул		9.09
Т.контр.		Карначова		13.09
Гл. инж. проекта		Мажуин		16.09
Н. контр.		Савенко		19.09
Утв.		Филоненко		23.09

3.820.2-57 425ПК.210.00СБ

Металлоконструкция

Сборочный чертеж

Лит.	Масса	Масштаб

Лист 3 | Листов

Копировал: Пужска

Формат А3

Инв.№ подл. | Подп. и дата | Взам. инв.№ | Инв.№ дубл. | Подп. и дата

425 ПК. 210.00 СБ

Выпуск 2

Серия 3.820.2-57

Вид Д лист 3

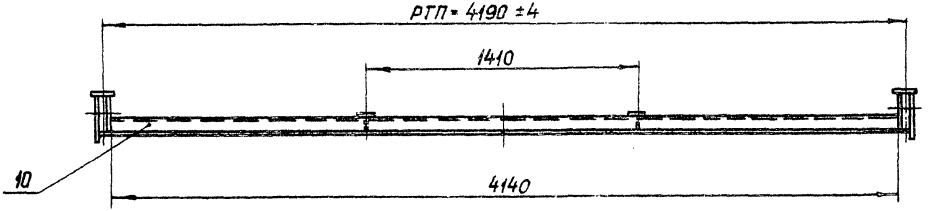

Е-Е лист 3

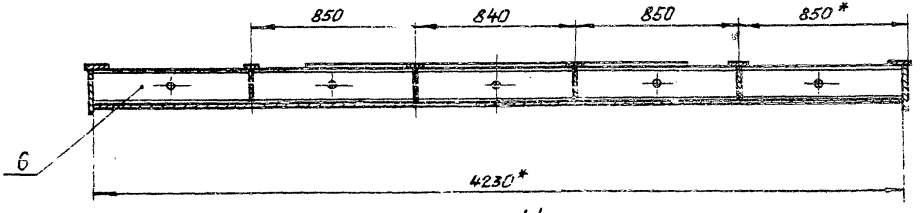

Вид И лист 1

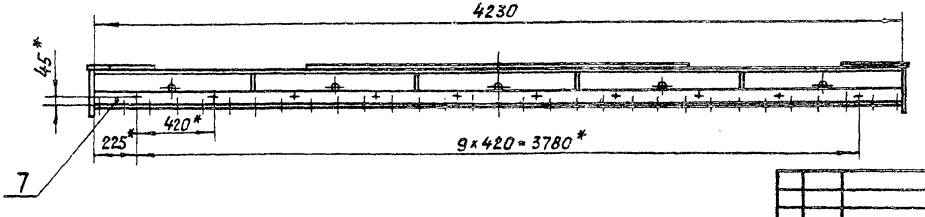

I лист 1
М 1:5

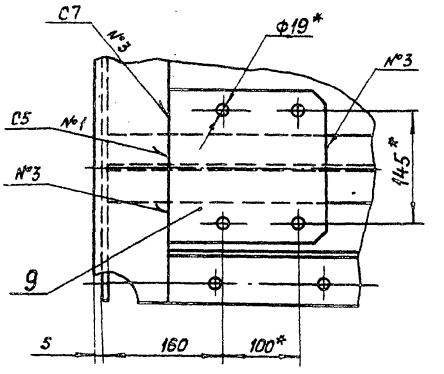

Поз. 11
М 1:5

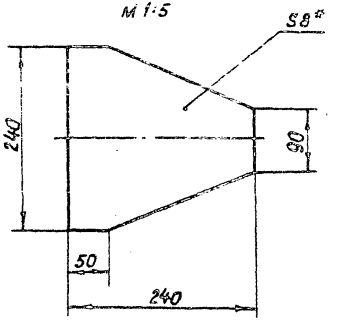

Изм	Лист	№ докум.	Подп.	Дата
Разраб.		Яковлева		2.09
Пров.		Вермул		9.09
Т.контр.		Корнаухова		13.09
Гл. инж. проекта		Мажугин		16.09
Н.контр.		Савенко		19.09
Утв.		Филоненко		23.09

3.820.2-57 425 ПК.210.00 СБ

Металлоконструкция

Сборочный чертеж

Лит.	Масса	Масштаб

Лист 4 | Листов

Инв. № подл. | Подп. и дата | Взам. инв. № | Инв. № дубл. | Подп. и дата

Копировал: Пужко

Формат А3

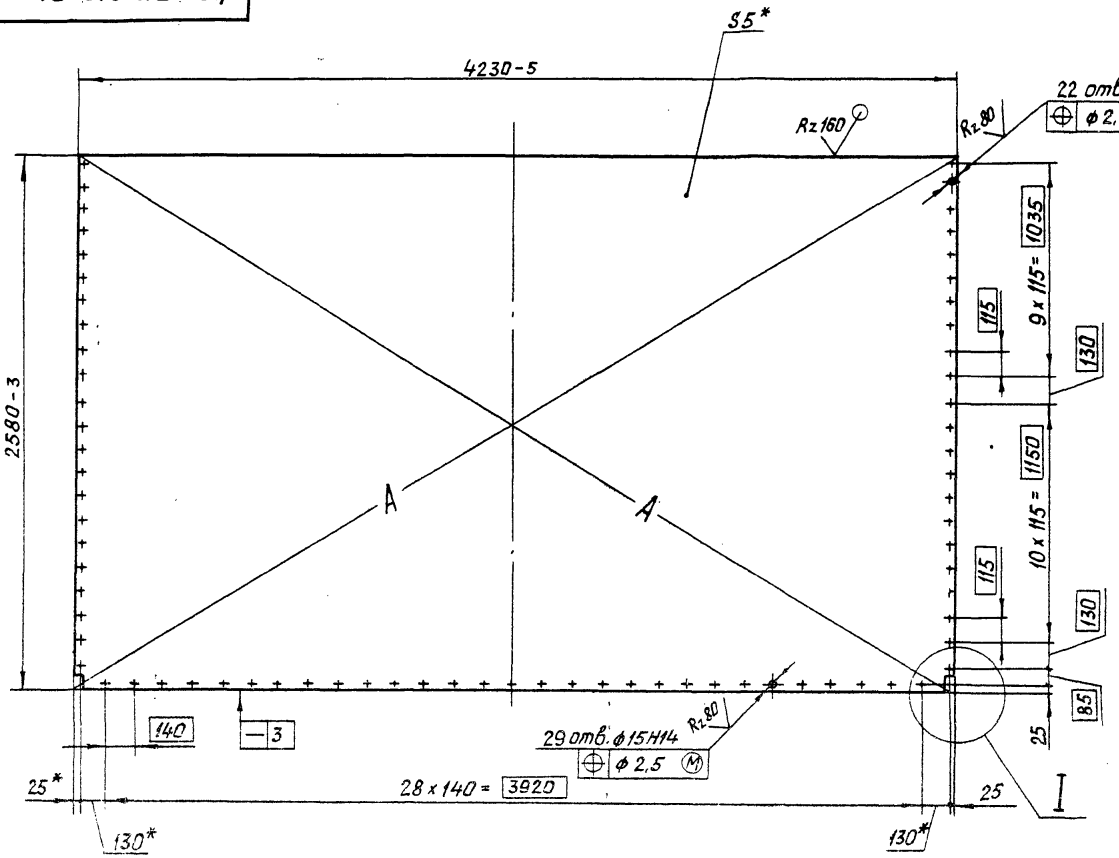

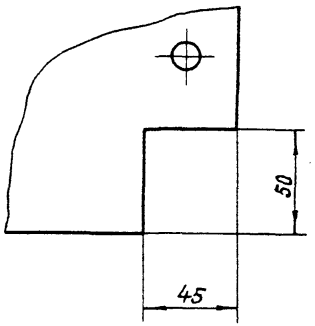

1.* Размеры для справок.
2. Разность длин диагоналей А не более 4 мм.
3. Неуказанные предельные отклонения размеров $\pm \frac{IT16}{2}$.

					3.820.2-57 425 ПК. 210. 01		
Изм.	Лист	№ докум.	Подп.	Дата	Обшивка	Лит.	Масса / Масштаб
Разраб.		Яковлева		2.09		И	427,4 / 1:20
Пров.		Бермул		9.09		Лист	Листов 1
Т. контр.		Карнаухова		13.09			
Гл. инж. проекта		Мажуегин		16.09	Лист Б-ПН-НО-5 ГОСТ 19903-74* / В Ст3пс5 ГОСТ 14637-79		
Н. контр.		Савенко		19.09			
Утв.		Филоненко		23.09			

Копировал: Пужко

Формат А3

Инв. № подл. | Подп. и дата | Взам. инв. № | Инв. № дубл. | Подп. и дата

2027-02

Серия 3.820.2-57 Выпуск 2

425 ПК. 210. 02

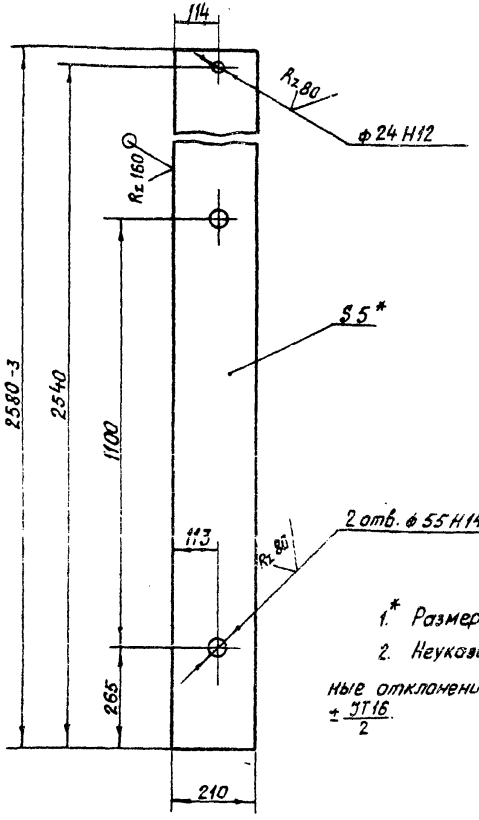

1.* Размер для справок.

2. Неуказанные предельные отклонения размеров $\pm \frac{JT16}{2}$.

Изм.	Лист	№ докум.	Подп.	Дата
Разраб.		Яковлева		9.09
Пров.		Вермул		9.09
Т. контр.		Корнеухова		13.09
Гл. инж. проекта		Межугин		16.09
Н. контр.		Савенко		19.09
Утв.		Филоненко		23.09

425 ПК. 210. 02

Вертикаль крайняя

Лит.	Масса	Масштаб
Н	21,2	1:10
Лист	Листов 1	

Лист Б-ПН-НО-5 ГОСТ 19903-74* Вст3пс5 ГОСТ 14637-79

Копировал: Пужко Формат А4

425 ПК. 210. 03

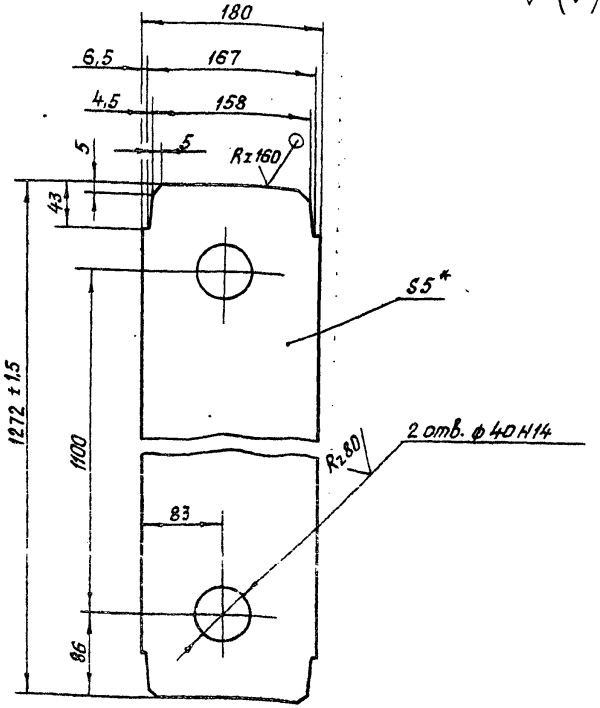

1.* Размер для справок.

2. Неуказанные предельные отклонения размеров $\pm \frac{JT16}{2}$.

Изм.	Лист	№ докум.	Подп.	Дата
Разраб.		Яковлева		9.09
Пров.		Вермул		9.09
Т. контр.		Корнеухова		13.09
Гл. инж. проекта		Межугин		16.09
Н. контр.		Савенко		19.09
Утв.		Филоненко		23.09

3.820.2-57 425 ПК. 210. 03

Вертикаль

Лит.	Масса	Масштаб
Н	8,9	1:4
Лист	Листов 1	

Лист Б-ПН-НО-5 ГОСТ 19903-74* Вст3пс5 ГОСТ 14637-79

Копировал: Пужко Формат А4

Инв. № подл. | Подп. и дата | Взам. инв. № | Инв. № дубл. | Подп. и дата

425.ПК.210.04

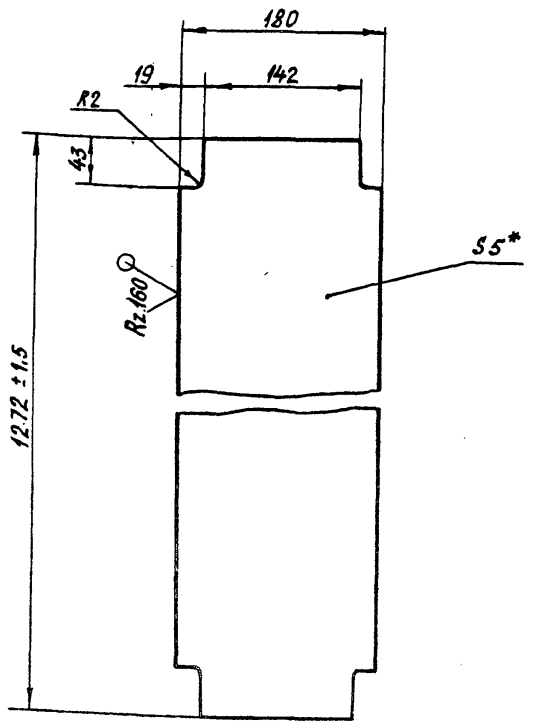

1.* Размер для справок.

2. Неуказанные предельные отклонения размеров $\pm \frac{IT16}{2}$.

Изм.	Лист	№ докум.	Подп.	Дата
Разраб.		Яковлева		2.09
Пров.		Вермул		9.09
Т. контр.		Карнаухова		13.09
Гл. инж. проекта		Можугин		16.09
Н. контр.		Совенко		19.09
Утв.		Филоненко		23.09

425 ПК. 210. 04

Вертикаль

Лит.	Масса	Масштаб
И	8,9	1:4
Лист	Листов 1	

Лист Б-ПН-НО-5 ГОСТ 19903-74*
ВСт3пс5 ГОСТ 14637-79

Копировал: Пужко

формат А4

Подп. и дата | Инв. № дубл. | Взам. инв. № | Подп. и дата | Инв. № подл.

425.ПК.210.05

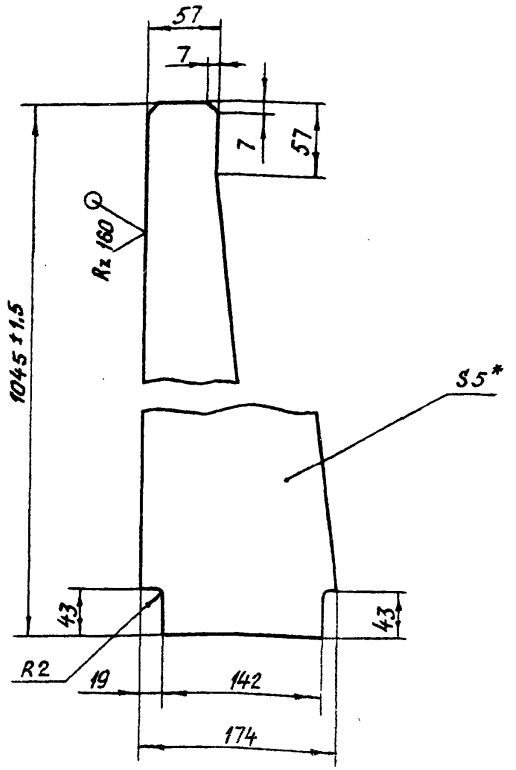

1.* Размеры для справок

2. Неуказанные предельные отклонения размеров $\pm \frac{IT16}{2}$.

Изм.	Лист	№ докум.	Подп.	Дата
Разраб.		Яковлева		2.09
Пров.		Вермул		9.09
Т. контр.		Карнаухова		13.09
Гл. инж. проекта		Можугин		16.09
Н. контр.		Совенко		19.09
Утв.		Филоненко		23.09

3.820.2-57 425 ПК.210.05

Вертикаль

Лит.	Масса	Масштаб
И	4.6	1:4
Лист	Листов 1	

Лист Б-ПН-НО-5 ГОСТ 19903-74*
ВСт3пс5 ГОСТ 14637-79

Копировал: Пужко

формат А4

Подп. и дата | Инв. № дубл. | Взам. инв. № | Подп. и дата | Инв. № подл.

425 ПК. 210. 06

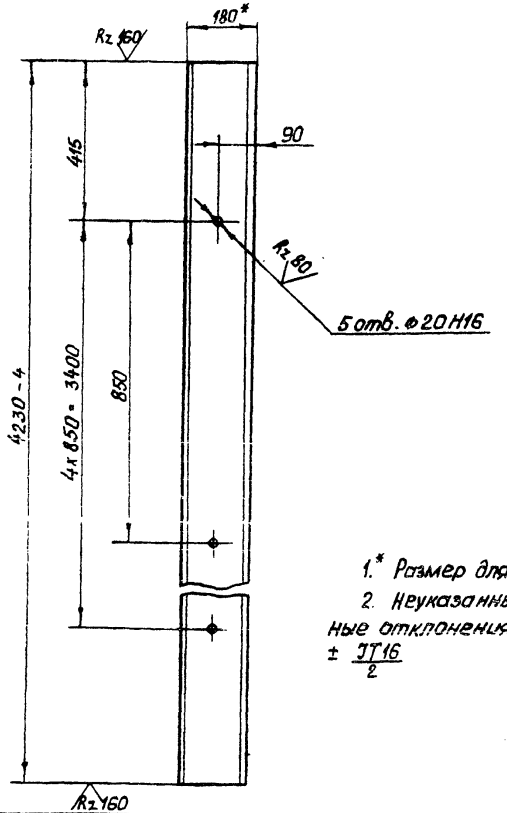

1.* Размер для справок

2. Неуказанные предельные отклонения размеров ± JT16/2

Серия 3.820.2-57 Выпуск 2

Изм.	Лист	№ докум.	Подп.	Дата
Разраб.		Яковлева		2.09
Пров.		Вермул		9.09
Т. контр.		Карнаухова		13.09
Гл. инж. проекта		Мажуин		16.09
Н. контр.		Савенко		19.09
Утв.		Филоненко		23.09

Ригель

Лит.	Масса	Масштаб
И	77.8	1:10
Лист	Листов 1	

Двутавр 18-ГОСТ 8239-72* Вст3пс5 ГОСТ 535-79*

Копировал: Пужко

Формат А4

425 ПК. 210. 07

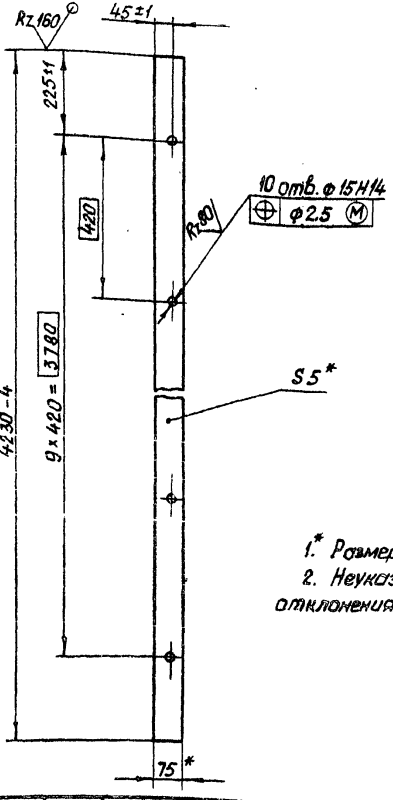

1.* Размер для справок

2. Неуказанные предельные отклонения размеров ± JT16/2

3.820.2-57

Изм.	Лист	№ докум.	Подп.	Дата
Разраб.		Яковлева		2.09
Пров.		Вермул		9.09
Т. контр.		Карнаухова		13.09
Гл. инж. проекта		Мажуин		16.09
Н. контр.		Савенко		19.09
Утв.		Филоненко		23.09

Полоса

Лит.	Масса	Масштаб
И	12.3	1:10
Лист	Листов 1	

Лист Б-ПН-40-Б ГОСТ 19903-74* Вст3пс5 ГОСТ 14637-79

Копировал: Пужко

Формат А4

2027-02

Серия 3.820.2-57 Выпуск 2

425 ПК. 210. 08

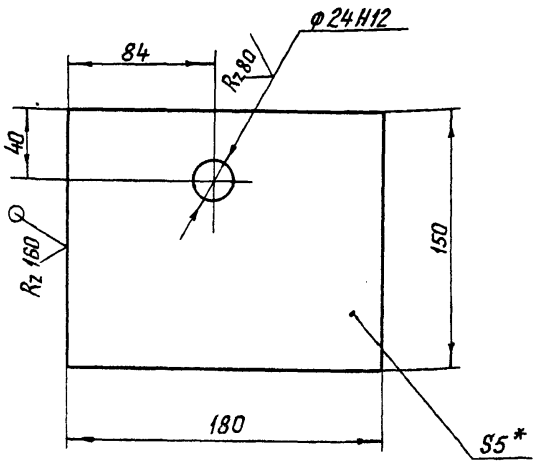

1.* Размер для справок

2. Неуказанные предельные отклонения размеров $\pm \frac{JT16}{2}$

Изм.	Лист	№ докум.	Подп.	Дата
Разраб.		Яковлева		2.09
Пров.		Вермул		9.09
Т. контр.		Карнаухова		13.09
Гл. инж. проекта		Мажугин		16.09
Н. контр.		Мышкин		19.09
Утв.		Филипенко		23.09

425 ПК. 210. 08

Проушина

Лит.	Масса	Масштаб
И	1	1:2,5
Лист	Листов 1	

Лист Б-ПН-НО-5 ГОСТ 19903-74*
ВСт3пс5 ГОСТ 14637-79

Копировал: Пужко

Формат А4

Подп. и дата | Инв. № дубл. | Взам. инв. № | Подп. и дата | Инв. № подл.

425 ПК. 210. 09

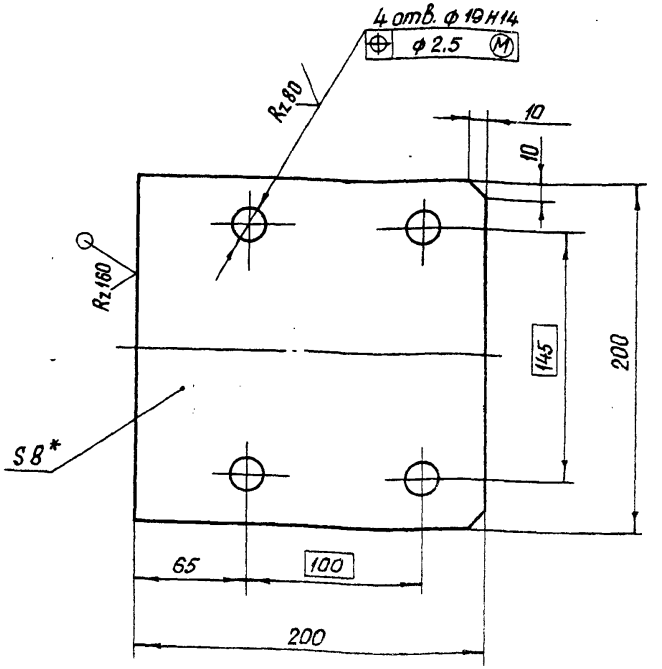

1.* Размер для справок

2. Неуказанные предельные отклонения размеров $\pm \frac{JT16}{2}$

Изм.	Лист	№ докум.	Подп.	Дата
Разраб.		Яковлева		2.09
Пров.		Вермул		9.09
Т. контр.		Карнаухова		13.09
Гл. инж. проекта		Мажугин		16.09
Н. контр.		Мышкин		19.09
Утв.		Филипенко		23.09

3.820.2-57 425 ПК. 210.09

Накладка

Лит.	Масса	Масштаб
И	2,4	1:2,5
Лист	Листов 1	

Лист Б-ПН-НО-8 ГОСТ 19903-74*
ВСт3пс5 ГОСТ 14637-79

Копировал: Пужко

Формат А4

Формат	Зона	Поз.	Обозначение	Наименование	Кол.	Примечание
				Документация		
А4			425 ПК. 220.00СБ	Сборочный чертеж		
				Детали		
Б4		1.	425 ПК. 220.01	Основание		
				Лист Б-ПН-НО-12 ГОСТ 19903-74* ВСт3пс5 ГОСТ 14637-79		
				170 х 180	1	2,8 кг
Б4		2	425 ПК. 220.02	Ребро		
				Лист Б-ПН-НО-6 ГОСТ 19903-74* ВСт3пс5 ГОСТ 14637-79		
				70 х 150	1	0,35 кг
Б4		3	425 ПК. 220.03	Упор		
				Лист Б-ПН-НО-6 ГОСТ 19903-74* ВСт3пс5 ГОСТ 14637-79		
				70 х 100	1	0,35 кг

Инв.№ подл. | Подп. и дата | Взам. инв.№ | Инв.№ дубл. | Подп. и дата

Изм.	Лист	№ докум.	Подп.	Дата
Разраб.		Яковлева		2.09
Пров.		Вермул		9.09
ГИП		Мажугин		16.09
Н. контр.		Мышкин		19.09
Утв.		Филоненко		23.09

425 ПК.220.00

Отбой торцовый

Лит.	Лист	Листов
И		

Копировал: Пужко

Формат А4

425 ПК.220.00 СБ

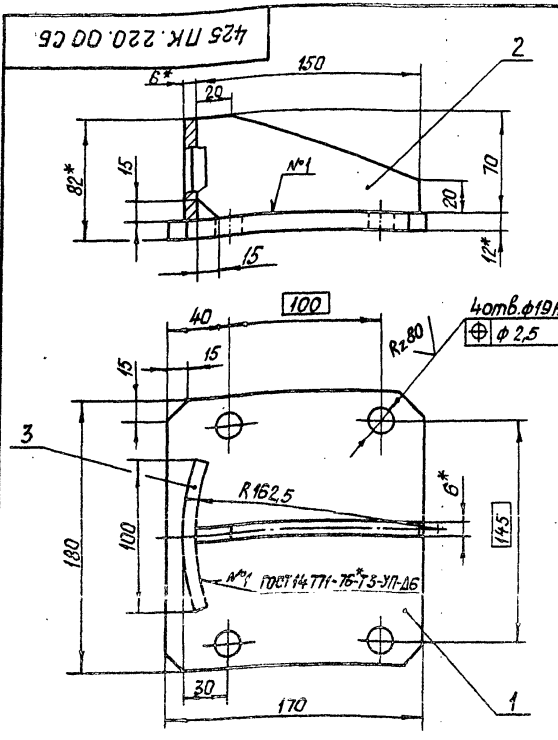

1.* Размеры для справок

2. Неуказанные предельные отклонения размеров $\pm \frac{JT16}{2}$

3. Проволока Св-08А ГОСТ 2246-70*

Подп. и дата | Инв.№ дубл. | Взам. инв.№ | Подп. и дата | Инв.№ подл.

Изм.	Лист	№ докум.	Подп.	Дата
Разраб.		Яковлева		2.09
Пров.		Вермул		9.09
Т.контр.		Корнаухова		13.09
Гл. инж. проекта		Мажугин		16.09
Н. контр.		Мышкин		19.09
Утв.		Филоненко		23.09

3.820.2-57 425 ПК.220.00 СБ

Отбой торцовый

Сборочный чертеж

Лит.	Масса	Масштаб
И	3,5	1:2,5

Лист | Листов 1

Копировал: Пужко

Формат А4

425 ПК. 200. 01

Rz 160 (V)

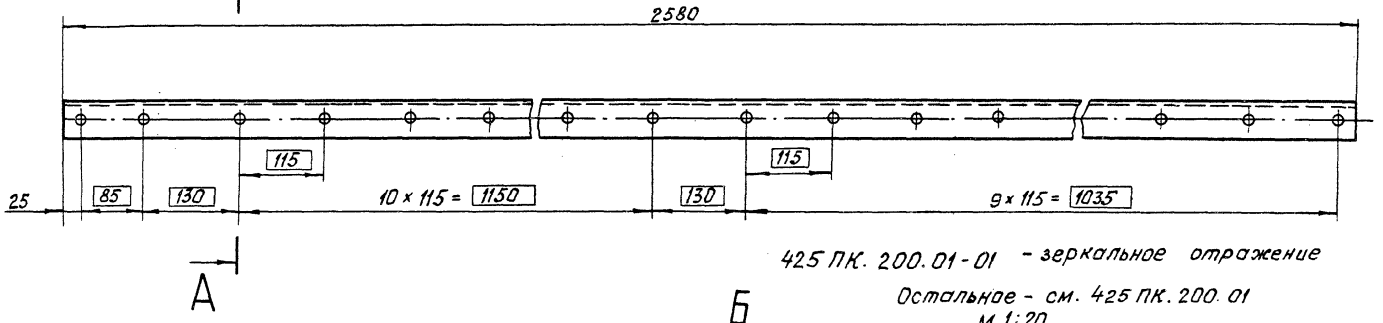

425 ПК. 200. 01-01 - зеркальное отражение

Остальное - см. 425 ПК. 200. 01

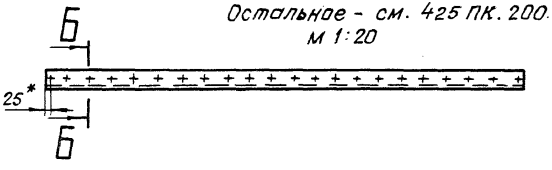

м 1:20

А-А

м 1:1

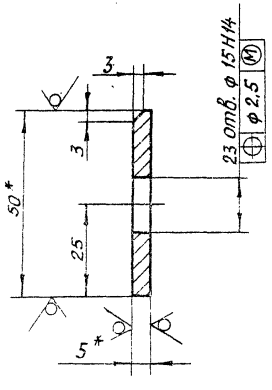

Б-Б

м 1:1

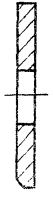

1.* Размеры для справок.

2. Неуказанные предельные отклонения размеров $\pm \frac{IT16}{2}$.

					3.820.2-57 425 ПК. 200.01		
Изм.	Лист	№ докум.	Подп.	Дата			
Разраб.		Яковлева		2.09	Полоса	Лит.	Масса 4,8 / Масштаб 1:5
Пров.		Вермул		9.09		И	
Т.контр.		Карначукова		13.09		Лист	Листов 1
Гл. инж. проекта		Мажугин		16.09			
Н.контр.		Савенко		19.09	Полоса Б-2-5×50 ГОСТ 103-76* / ВСт3пс5 ГОСТ 535-79*		
Утв.		Филоненко		23.09			

Копировал: Пужко

Формат А3

Инв.№ подл. | Подп. и дата | Взам. инв.№ | Инв.№ дубл. | Подп. и дата

2027-02

425 ПК. 200. 02

Серия 3.820.2-57 Выпуск 2

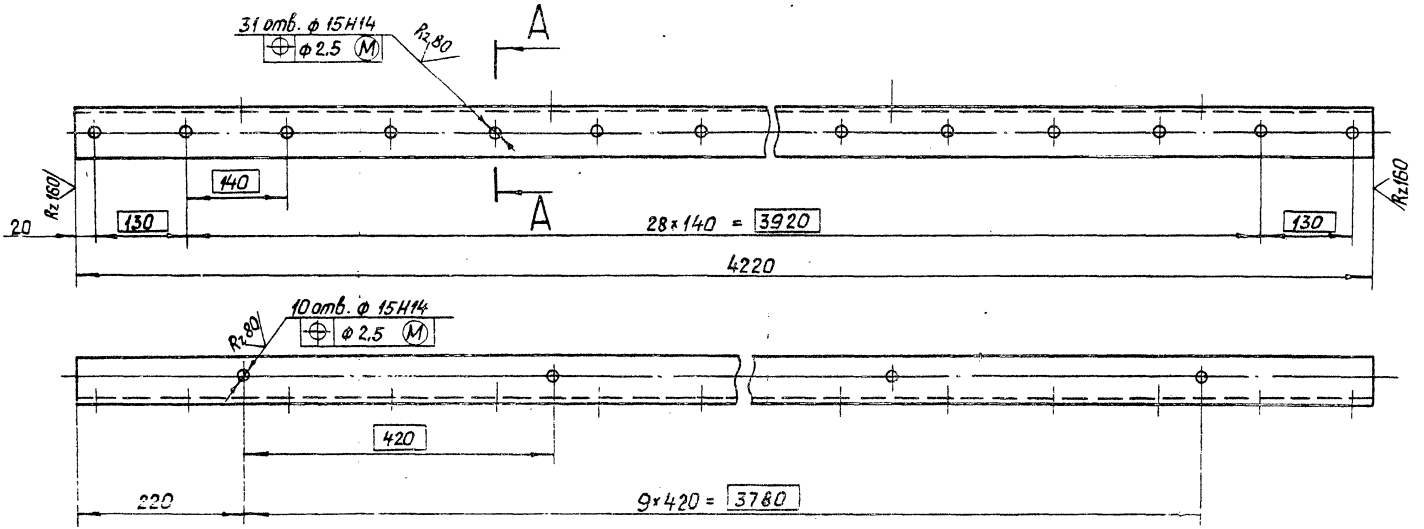

1.* Размер для справок.

2. Неуказанные предельные отклонения размеров ± JT16/2

А – А
м1:2

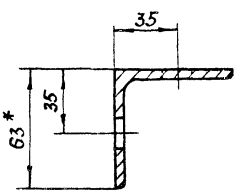

					3.820.2-57 425 ПК. 200.02		
Изм.	Лист	№ докум.	Подп.	Дата	Уголок прижимной	Лит.	Масса / Масштаб
Разраб.		Яковлева		2.09		Н	20.1 / 1:5
Пров.		Вермул		2.09		Лист	Листов 1
Т.контр.		Карнаухова		13.09			
Гл. инж. проекта		Мажугин		16.09	Уголок 63×63×5-Б-ГОСТ 8509-72* / Ст3пс5 ГОСТ 535-79*		
Н. контр.		Мышкин		19.09			
Утв.		Филоненко		22.09			

Копировал: Пужко

Формат А3

Инв.№ подл. | Подп. и дата | Взам. инв.№ | Инв.№ дубл. | Подп. и дата

425 ПК. 200.03

Серия 3.820.2-57 Выпуск 2

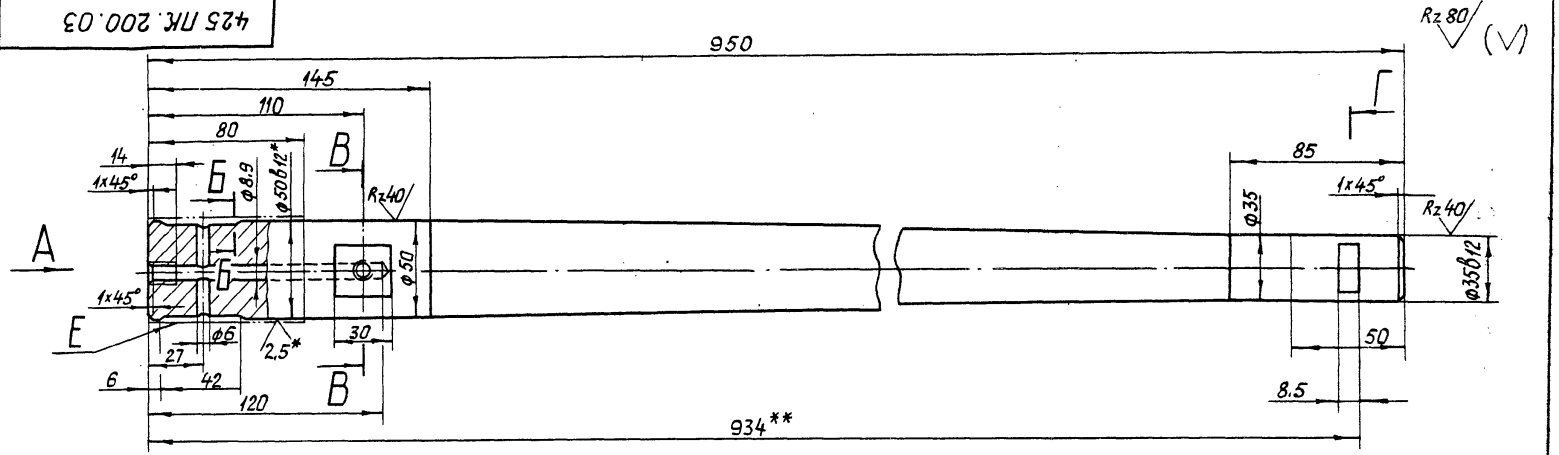

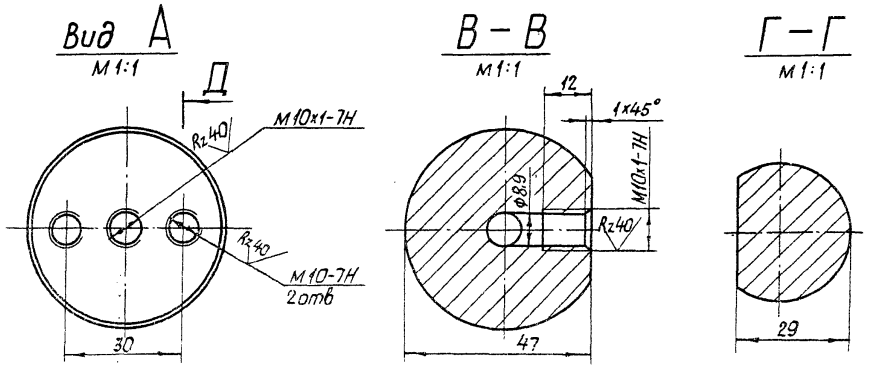

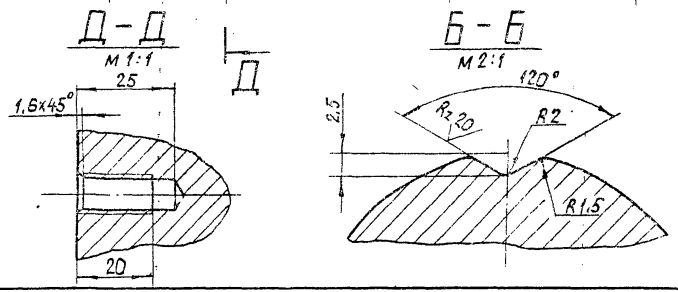

1.* Размеры и шероховатость поверхности после покрытия

2.** Обработать при сборке затвора

3. Неуказанные предельные отклонения размеров: диаметров H14, h14; прочих $\pm\frac{\pi 14}{2}$

4. Покрытие поверхности Е Х36. тв. ГОСТ 9.073-77.*

Изм	Лист	№ докум.	Подп.	Дата
Разраб.		Яковлева		2.09
Пров.		Вермул		9.09
Т. контр.		Карнаухова		13.09
Гл. инж. проекта		Мажугин		16.09
Н. контр.		Мышкин		19.09
Утв.		Филоненко		23.09

3.820.2-57 425 ПК. 200.03

Ось

Лит.	Масса	Масштаб
Н	10.1	1:2

Лист | Листов 1

Круг 55-В-ГОСТ 2590-71 *
Ст5 сп2-II ГОСТ 535-79 *

Копировал: Пужко

Формат А3

Инв. № подл. | Подп. и дата | Взам. инв. № | Инв. № дубл. | Подп. и дата

2027-02

Выпуск 2

Серия

425 ПК.200.04

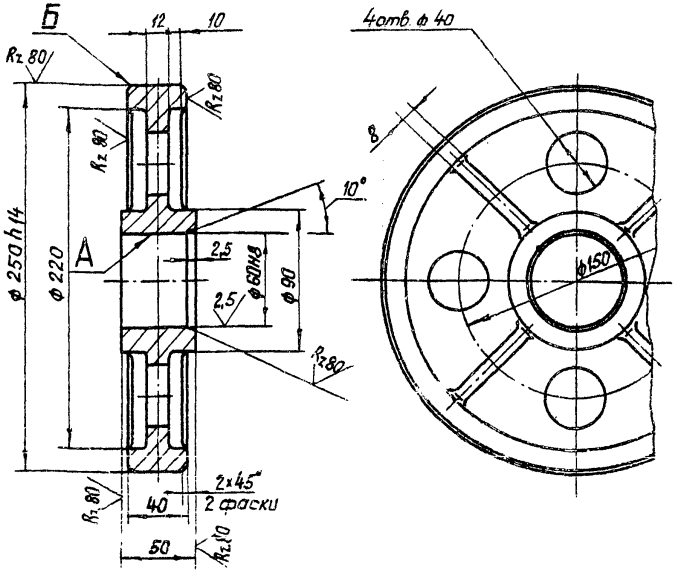

1. Литье III класса точности по ГОСТ 2009-55.
2. Формовочные уклоны по ГОСТ 3212-80*
3. Отливку отжечь.
4. Раковины и трещины на поверхности А и Б не допускаются.
5. Неуказанные предельные отклонения размеров $\pm \frac{IT14}{2}$
6. Неуказанные радиусы R 5÷10 мм.

Изм	Лист	№ докум.	Подп.	Дата
Разраб.		Яковлева		2.09
Пров.		Вермул		9.09
Т. контр.		Карнаухова		13.09
Гл. инж. проекта		Мажуеин		16.09
Н. контр.		Мышкин		19.09
Утв.		Филоненко		23.09

425 ПК.200.04

Колеса

Лит.	Масса	Масштаб
И	7.8	1:2,5

Лист | Листов 1

Отливка 35Л-I ГОСТ 977-75*

Копировал: Пужко

формат А4

Подп. и дата | Инв. № дубл. | Взам. инв. № | Подп. и дата | Инв. № подл.

425 ПК.200.05

Rz 80

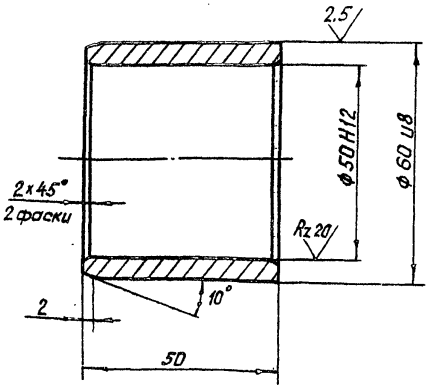

Неуказанные предельные отклонения размеров $\pm \frac{IT16}{2}$.

Изм	Лист	№ докум.	Подп.	Дата
Разраб.		Яковлева		2.09
Пров.		Вермул		9.09
Т. контр.		Карнаухова		13.09
Гл. инж. проекта		Мажуеин		16.09
Н. контр.		Мышкин		19.09
Утв.		Филоненко		23.09

3.820.2-57 425 ПК.200.05

Втулка

Лит.	Масса	Масштаб
И	0,4	1:1

Лист | Листов 1

Латунь ЛЦ30А3 ГОСТ 17711-80*

Копировал: Пужко

формат А4

Подп. и дата | Инв. № дубл. | Взам. инв. № | Подп. и дата | Инв. № подл.

425 ПК. 200. 06

Rz 80

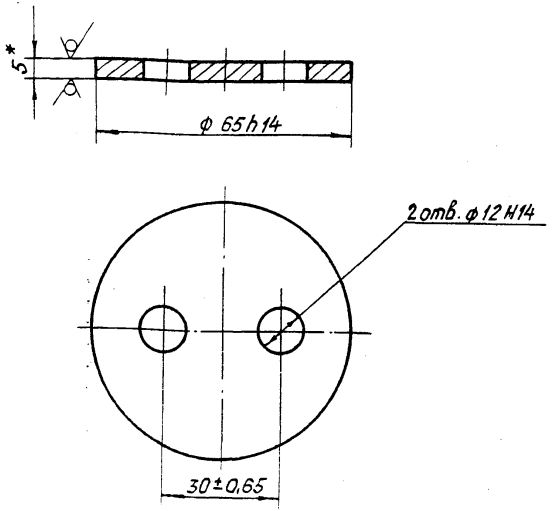

* Размер для справок

Изм.	Лист	№ докум.	Подп.	Дата	425 ПК. 200. 06		
Разраб.		Яковлева		2.09	Шайба торцевая	Лит.	Масса 0,1	Масштаб 1:1
Пров.		Вермул		9.09		И		
Т. контр.		Харнаухова		13.09		Лист	Листов 1
Н. контр.		Мышкин		19.09	Лист Б-ПН-НО-5 ГОСТ 19903-74* Ст3 пс5 ГОСТ 14637-79		
Утв.		Филоненко		23.09			

Копировал: Пужко Формат А4

Подп. и дата | Инв. № дубл. | Взам. инв. № | Подп. и дата | Инв. № подл.

425 ПК. 200. 07

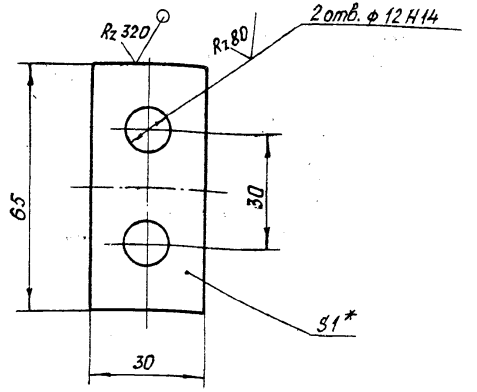

1.* Размер для справок.
2. Неуказанные предельные отклонения размеров ± IT16/2.

Изм.	Лист	№ докум.	Подп.	Дата	3.820.2-57 425 ПК. 200. 07		
Разраб.		Яковлева		2.09	Шайба стопорная	Лит.	Масса 0,01	Масштаб 1:1
Пров.		Вермул		9.09		И		
Т. контр.		Харнаухова		13.09		Лист	Листов 1
Гл. конструктор		Мажугин		16.09	Лист 4-IV-Н-8 Ст3 пс5 ГОСТ 16523-70* Б-ПН-НО-1,0 ГОСТ 19903-74*		
Н. контр.		Мышкин		19.09			
Утв.		Филоненко		23.09			

Копировал: Пужко Формат А4

Серия 3.820.2-57 Выпуск 2

425 ПК.200.08

$R_z 320$ (▽)

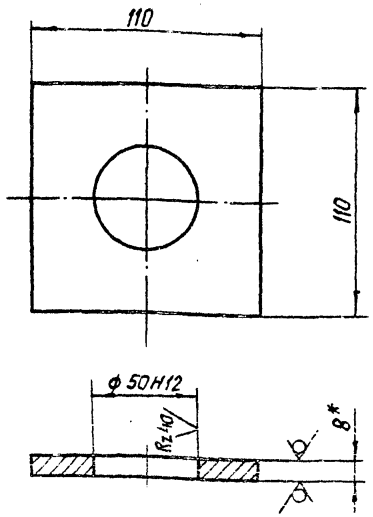

1.* Размер для справок.

2. Неуказанные предельные отклонения размеров $\pm \frac{JT16}{2}$.

Изм.	Лист	№ докум.	Подп.	Дата
Разраб.		Яковлева		2.09
Пров.		Вермул		9.09
Т. контр.		Корнаухова		13.09
Гл. инж. проекта		Мажугин		16.09
Н. контр.		Мышкин		16.09
Утв.		Филоненко		23.09

425 ПК. 200. 08

Подшипник

Лит.	Масса	Масштаб
Н	0,65	1:2

Лист | Листов 1

Лист Б-ПН-НО-8 ГОСТ 19903-74*
Вст3пс5 ГОСТ 14637-79

Копировал: Пужко

Формат А4

425 ПК.200.09

$R_z 320$ (▽)

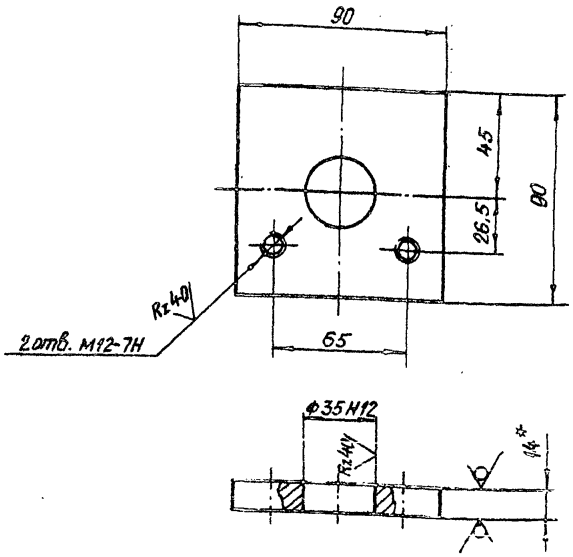

1.* Размер для справок.

2. Неуказанные предельные отклонения размеров $\pm \frac{JT16}{2}$.

Изм.	Лист	№ докум.	Подп.	Дата
Разраб.		Яковлева		2.09
Пров.		Вермул		9.09
Т. контр.		Корнаухова		13.09
Гл. инж. проекта		Мажугин		16.09
Н. контр.		Мышкин		19.09
Утв.		Филоненко		23.09

3.820.2-57 425 ПК. 200. 09

Подшипник

Лит.	Масса	Масштаб
Н	0,8	1:2

Лист | Листов 1

Лист Б-ПН-НО-14 ГОСТ 19903-74*
Вст3пс5 ГОСТ 14637-79

Копировал: Пужко

Формат А4

Инв. № подл. | Подп. и дата | Взам. инв. № | Инв. № дубл. | Подп. и дата

425 ПК. 200. 10

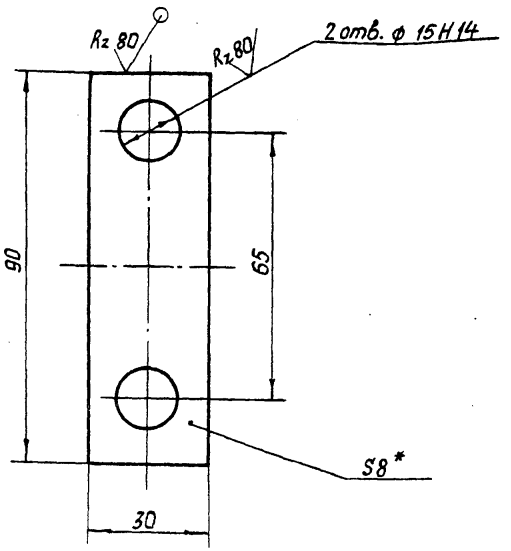

1.* Размер для справок.

2. Неуказанные предельные отклонения размеров $\pm \frac{IT16}{2}$

Изм.	Лист	№ докум.	Подп.	Дата
Разраб.		Яковлева		2.09
Пров.		Вермул		2.09
Т. контр.		Карнаухова		13.09
Гл. инж. проекта		Мажугин		16.09
Н. контр.		Мышкин		19.09
Утв.		Филоненко		23.09

425 ПК. 200.10

Оседержатель

Лит.	Масса	Масштаб
Н	0,15	1:1
Лист	Листов 1	

Лист БПН-Н0-8 ГОСТ 19903-74*
Вст3пс5 ГОСТ 14637-79

Копировал: Пужко

Формат А4

425 ПК. 200. 11

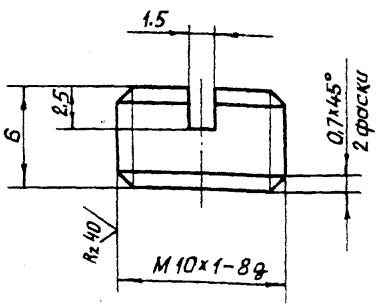

Неуказанные предельные отклонения размеров $\pm \frac{IT14}{2}$

Изм.	Лист	№ докум.	Подп.	Дата
Разраб.		Яковлева		2.09
Пров.		Вермул		2.09
Т. контр.		Карнаухова		13.09
Гл. инж. проекта		Мажугин		16.09
К. контр.		Мышкин		19.09
Утв.		Филоненко		23.09

3.820.2-57 425 ПК. 200.11

Пробка

Лит.	Масса	Масштаб
Н	0,30кг	4:1
Лист	Листов 1	

Круг $\frac{12-Б-ГОСТ\ 2590-71*}{Ст3-II\ ГОСТ\ 535-79*}$

Копировал: Пужко

Формат А4

26.058.ПВ.110.000 ГЧ

Серия 3.820.2-57 Выпуск 2

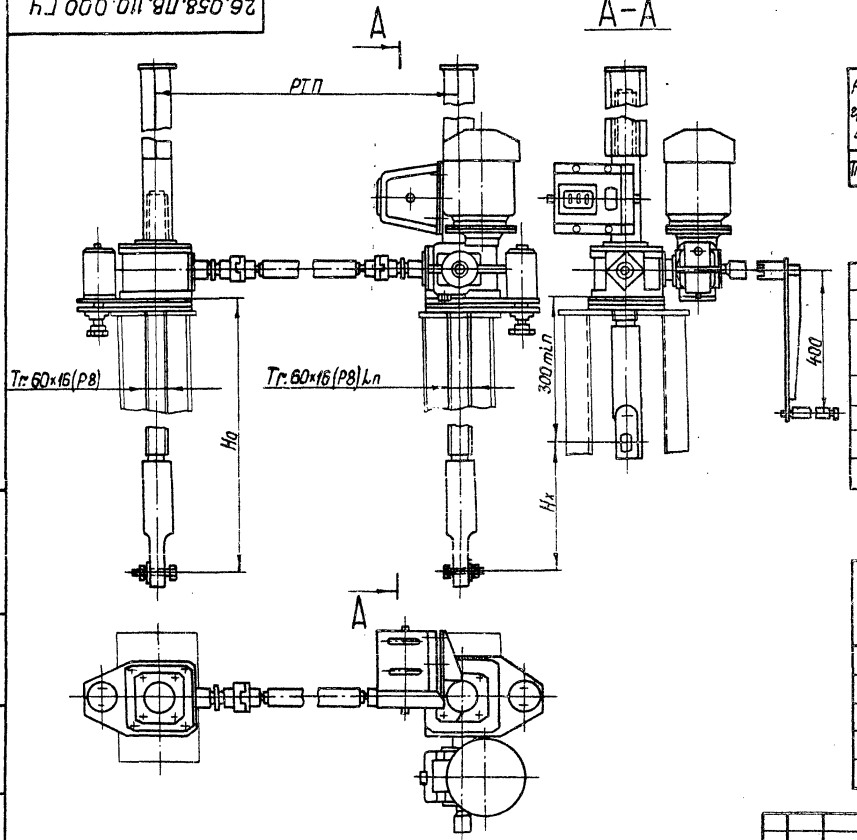

Регулировку грузового реле произвести по потребному посадочному усилию (см. табл. 2).

Таблица 1

Техническая характеристика подъемника

Резьба грузового винта	Усилие в тс: тяговое Т	Усилие в тс: посадки П	Но в м наиб.	Электродв. 4АС80В6У1 исп.	Станция управления электропр.	Усилие на рукоятке при Т в кгс.	Время подъема затвора на 1 м в мин.: электр.	Время подъема затвора на 1 м в мин.: вручную
Тг.60×16(Р8)	2×2,5	2×2,5	3,65	n=860об/мин N=1,2 квт.	ЯАА.5401-2674У1	30	8	9

Таблица 2

Данные на заказ по затвору

Усилие посадочное потребное в тс	Пз	0,4
Усилие регулировки грузового реле в тс	Р	0.15
Расстояние от подошвы подъемника до оси проушины опущенного затвора	Но	2.888
Полный ход затвора в м	Нх	2.6
Расстояние точек подвеса затвора в м.	РТП	4,19
Датчик ДПМ1. Шаг гр. винта	Р	16 (Р8)
Теоретическая масса подъемников кг.	Q	271

Таблица 3

Теоретическая масса подъемников при РТП=3 м.

Нх, м	Но, м: 1,5	2,0	2,5	3,0	3,65
	Масса 1 шт. без учета электроаппаратуры, кг.				
1,0	209	239	269	299	337
1,5	—	225	255	287	323
2,0	—	—	245	275	311
2,5	—	—	—	269	298
3,2	—	—	—	—	283

Изм.	Лист	№ докум.	Подп.	Дата
Разраб.		Сарнуелев		2.09
Пров.		Искандеров		9.09
Т. контр.		Грош		13.09
Гл. инж. проекта		Нагаев		16.09
Н. контр.		Мышкин		19.09
Утв.		Филоненко		23.09

3.820.2-57
26.058.ПВ.110.000 ГЧ

Подъемник двухвинтовой с электроприводом г.п. 2×2,5 тс. марки 53ВД Габаритный чертеж

Лит.	Масса	Масштаб
А	См. табл.3	1:10
Лист	Листов 1	

Копировал: Пужко

Формат А3

Инв. № подл. | Подп. и дата | Взам. инв. № | Инв. № дубл. | Подп. и дата

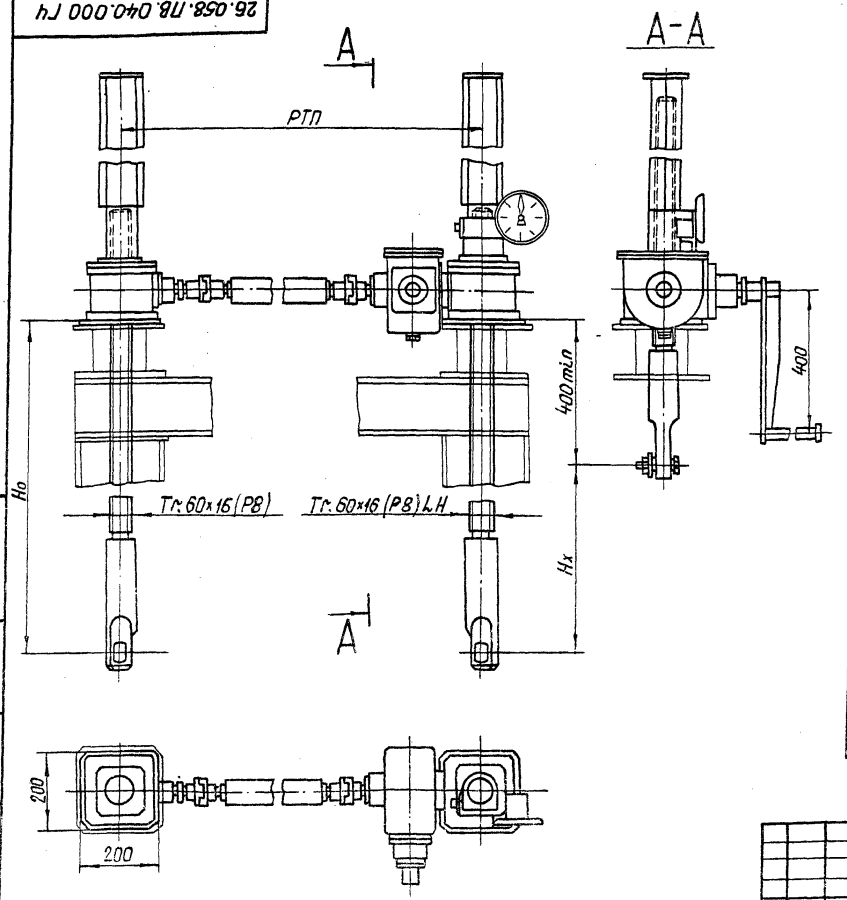

Указатель положения затвора выбирается в зависимости от Нх: при Нх ≤ 2,5 м установить УПР-258, при 2,5 < Нх < 6 м установить УПР-506.

Таблица 1

Техническая характеристика подъемника

Резьба грузового винта	Усилие в т.с. наиб.		Но, м наиб.	Усилие на рукоятке при Т 8 кгс	Время подъема затвора на 1 м. в мин.
	Тяговое Т	Посадочное П			
Тг. 60×16 (Р8)	2×2,5	2×2,5	3,65	12	18

Таблица 2

Данные на заказ по затвору

Усилие посадочное потребное в тс	Пз	0,4
Расстояние от подошвы подъемника до оси проушины опущенного затвора в м	Но	2,85
Полный ход затвора в м.	Нх	2,6
Расстояние точек подвеса затвора в м.	РТП	4,19
Указатель положения затвора	–	УПР...-508
Теоретическая масса подъемника в кг	Q	261

Таблица 3

Теоретическая масса подъемников при РТП=3 м

Нх, м	Но, м				
	1,5	2,0	2,5	3,0	3,65
	Масса 1 шт, без учета указателя положения затвора, кг				
1,0	193	223	253	285	325
1,5		214	246	276	316
2,0			237	269	309
2,5				262	302
3,2					292

3.820.2-57

26.058.ПВ.040.000 ГЧ

Изм.	Лист	№ докум.	Подп.	Дата
Разраб.		Марданов		2.09
Пров.		Искандеров		9.09
Т. контр.		Грош		13.09
Гл. инж. объекта		Назаев		16.09
Н. контр.		Мышкин		19.09
Утв.		Филиппенко		23.09

Подъемник двухвинтовой с ручным приводом г.п. 2×2,5 т.с. марки 58Д
Габаритный чертеж

Лит.	Масса	Масштаб
А	См. табл.3	1:10
Лист	Листов 1	

Копировал: Лужка

Формат А3

Инв. № подл. | Подп. и дата | Взам. инв. № | Инв. № дубл. | Подп. и дата

gost.e-ecolog.ru