2027-01

ТИПОВАЯ ДОКУМЕНТАЦИЯ НА СТРОИТЕЛЬНЫЕ СИСТЕМЫ И ИЗДЕЛИЯ ЗДАНИЙ И СООРУЖЕНИЙ

СЕРИЯ 3.820.2-57

ЗАТВОРЫ ПОВЕРХНОСТНЫЕ КОЛЕСНЫЕ ПК-85

ВЫПУСК 1

ЗАТВОР ПОВЕРХНОСТНЫЙ КОЛЕСНЫЙ В-Н=4-2 м

gost.e-ecolog.ru

ЦЕНТРАЛЬНЫЙ ИНСТИТУТ ТИПОВОГО ПРОЕКТИРОВАНИЯ ГОССТРОЯ СССР
КАЗАХСКИЙ ФИЛИАЛ
Заказ № 4780 Тираж 200 экз. Цена 1-56 Инв № 3.820.2-57 Сдано в печать
ч.1 29.IX.86г.

2027-01

ТИПОВАЯ ДОКУМЕНТАЦИЯ НА СТРОИТЕЛЬНЫЕ СИСТЕМЫ И ИЗДЕЛИЯ ЗДАНИЙ И СООРУЖЕНИЙ

СЕРИЯ 3.820.2-57

ЗАТВОРЫ ПОВЕРХНОСТНЫЕ КОЛЕСНЫЕ ПК-85

ВЫПУСК 1

ЗАТВОР ПОВЕРХНОСТНЫЙ КОЛЕСНЫЙ В-Н=4-2 м

СОСТАВ ПРОЕКТНОЙ ДОКУМЕНТАЦИИ:

Выпуск 1 - Затвор поверхностный колесный В-Н=4-2 м
Выпуск 2 - Затвор поверхностный колесный В-Н=4-2.5 м
Выпуск 3 - Затвор поверхностный колесный В-Н=5-2.5 м
Выпуск 4 - Затвор поверхностный колесный В-Н=3-3 м
Выпуск 5 - Затвор поверхностный колесный В-Н=4-3 м
Выпуск 6 - Затвор поверхностный колесный В-Н=5-3 м
Выпуск 7 - Затвор поверхностный колесный В-Н=6-3 м

ПРИМЕНЕННЫЕ ТИПОВЫЕ ПРОЕКТЫ:

Серия 3.820.2-44 „Подъемники винтовые для затворов гидротехнических сооружений грузоподъемностью до 20 т.с. Модели В-83
Выпуск 4 - Подъемник двухвинтовой с ручным приводом г.п. 2×2.5 т.с. Марки 5ВД
Выпуск 11 - Подъемник двухвинтовой с электроприводом г.п. 2×2.5 т.с. Марки 5ЭВД
Распространяет Казахский филиал ЦИТП.

Разработан институтом „Средазгипроводхлопок"

Главный инженер института — Эйнгорн Ф.Я.

Главный инженер проекта — Мажугин Ю.И.

Утвержден Минводхозом СССР
Протокол № 459 от 10.10.85 г.
Введен в действие институтом „Средазгипроводхлопок"
Приказ № 810 от 25.12.85 г.

Выпуск 1

Серия

Наименование	Обозначение	Стр
Затвор поверхностный колес-		
ный В-Н = 4-2м	42ПК.000.00	4
Затвор поверхностный колесный		
В-Н=4-2м Сборочный чертеж.	42ПК.000.00 СБ	5
Затвор поверхностный колес-		
ный В-Н=4-2м Ведомость		
покупных изделий	42ПК.000.00 ВП	7
Закладные части	42ПК.100.00	8
Закладные части. Сборочный		
чертеж	42ПК.100.00СБ	9
Стойка пазовая	42ПК.110.00	11
Стойка пазовая. Сборочный		
чертеж.	42ПК.110.00СБ	12
Марка донная	42ПК.120.00	13
Марка донная. Сборочный		
чертеж	42ПК.120.00СБ	14
Уголок	42ПК.100.01	15
Основание	42ПК.100.02	15
Затвор	42ПК.200.00	16
Затвор. Сборочный чертеж	42ПК.200.00СБ	17
Металлоконструкция	42ПК.210.00	20
Металлоконструкция. Сбо-		
рочный чертеж	42ПК.210.00СБ	21
Обшивка	42ПК.210.01	25
Вертикаль крайняя	42ПК.210.02	26
Вертикаль	42ПК.210.03	26
Вертикаль	42ПК.210.04	27
Вертикаль	42ПК.210.05	27
Ригель	42ПК.210.06	28
Полоса	42ПК.210.07	28

Наименование	Обозначение	Стр.
Проушина	42ПК.210.08	29
Накладка	42ПК.210.09	29
Отбой торцовый	42ПК.220.00	30
Отбой торцовый Сборочный		
чертеж	42ПК.220.00СБ	30
Полоса	42ПК.200.01	31
Уголок прижимной	42ПК.200.02	32
Ось	42ПК.200.03	33
Колесо	42ПК.200.04	34
Втулка	42ПК.200.05	34
Шайба торцовая	42ПК.200.06	35
Шайба стопорная	42ПК.200.07	35
Подшипник	42ПК.200.08	36
Подшипник	42ПК.200.09	36
Оседержатель	42ПК.200.10	37
Пробка	42ПК.200.11	37
Подъемник двухвинтовой с электро-		
приводом г.п. 2×2,5 тс марки 5ЭВД		
Габаритный чертеж	26.058.ПВ.110.000.Г4	38
Подъемник двухвинтовой с руч-		
ным приводом г.п 2×2,5 тс марки 5ВД		
Габаритный чертеж.	26.058.ПВ.040.000.Г4	39

Подп. и дата | Инв. № дубл. | Взам. инв. № | Подп. и дата | Инв. № подл.

Изм.	Лист	№ докум.	Подп.	Дата
Разраб		Яковлева		2.09
Пров		Вермул		9.09
ГИП		Москуевин		16.09
Н. контр		Корнухова		19.09
Утв.		Филоненко		23.09

3.820.2-57 42ПК.000.00ДС

Затвор поверхностный колесный В-Н=4-2м

Содержание

Лит	Лист	Листов
И	1	2

Копировал

Формат А3

Выпуск 1

Серия 3.820.2-57

Перечень

ГОСТов, примененных в проекте

ГОСТ 9.073-77*
ГОСТ 103-76*
ГОСТ 535-79*
ГОСТ 977-75*
ГОСТ 2009-55
ГОСТ 2246-70*
ГОСТ 2590-71*
ГОСТ 3212-80*
ГОСТ 5264-80*
ГОСТ 5915-70*
ГОСТ 6402-70*
ГОСТ 7338-77*
ГОСТ 7798-70*
ГОСТ 8239-72*
ГОСТ 8240-72*
ГОСТ 8509-72*
ГОСТ 9466-75
ГОСТ 10906-78
ГОСТ 14637-79
ГОСТ 14771-76*
ГОСТ 16523-70*
ГОСТ 17711-80*
ГОСТ 19853-74
ГОСТ 19903-74*

Инв. N подл.	Подп. и дата	Взам. инв. N	Инв. N дубл.	Подп. и дата

Формат	Зона	Поз	Обозначение	Наименование	Кол	Примечание
				Документация		
А3			42ПК.000.00СБ	Сборочный чертеж		
А3			42ПК.000.00 ВП	Ведомость покупных изделий		
				Сборочные единицы		
А4		1	42ПК.100.00	Закладные части	1	
А4		2	42ПК.200.00	Затвор	1	
			Переменные данные	для исполнений		
				42ПК.000.00		
				Документация		
А3			26.058.ПВ.110.000 Г4	Подъемник двухвинтовой с электроприводом в.п 2×2,5 тс марки 5 ЭВД Габаритный чертеж		

Подп. и дата | Инв. № дубл. | Взам. инв. № | Инв. № подл. | Подп. и дата

Изм.	Лист	№ докум.	Подп.	Дата
Разраб		Савенко		2.09
Пров		Вермул		2.09
ГИП		Можуин		16.09
Н.контр.		Мышкин		18.09
Утв		Филоненко		23.09

42ПК.000.00

Затвор поверхностный колесный В-Н-4-2м

Лит	Лист	Листов
И	1	2

Копировал: Формат А4

Формат	Зона	Поз.	Обозначение	Наименование	Кол.	Примечание
				Сборочные единицы		
А4		3	26.058.ПВ.110.000	Подъемник двухвинтовой с электроприводом в.п 2×2,5 тс марки 5 ЭВД	1	
				42ПК.000.00-01		
				Документация		
А3			26.058.ПВ.040.000 Г4	Подъемник двухвинтовой с ручным приводом в.п. 2×2,5 тс. марки 5ВД. Габаритный чертеж		
				Сборочные единицы		
А4		3	26.058.ПВ.040.000	Подъемник двухвинтовой с ручным приводом в.п 2×2,5 тс марки 5ВД	1	

Подп. и дата | Инв. № дубл. | Взам. инв. № | Инв. № подл. | Подп. и дата

Изм.	Лист	№ докум.	Подп.	Дата

3.820.2-57 42ПК.000.00

Лист 2

Копировал Формат А4

Рис. 1

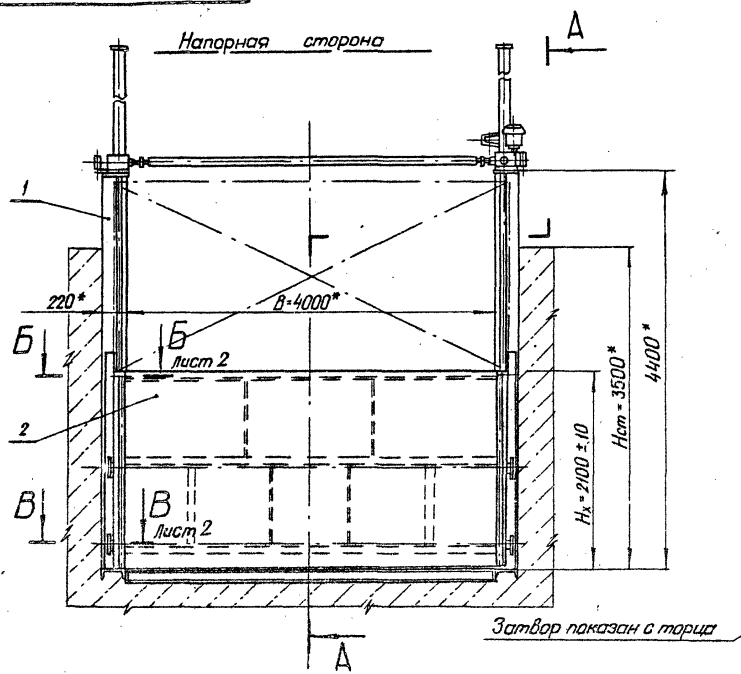

А-А

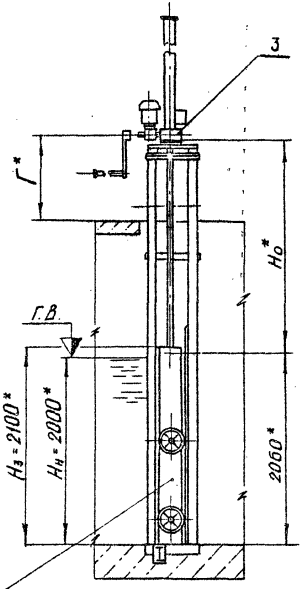

Рис. 2

Остальное - см. рис 1

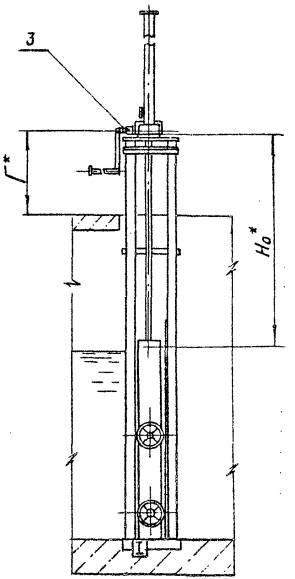

Затвор показан с торца

1.* Размеры для справок.

2. Площадь окраски: затвора - 30 м², закладных частей - 8 м².

3 Площадь очистки поверхности, закладных частей, соприкасающейся с бетоном - 14 м².

Таблица 1

Обозначение	Рис.	H_o, мм	Г, мм	Масса, кг
42 ПК. 000. 00	1	2388	1028	1625
42 ПК. 000. 00-01	2	2350	990	1615

Изм.	Лист	№ докум.	Подп.	Дата
Разраб.		Савенко		2.09
Пров.		Вермул		9.09
Т.контр.		Корнаухова		18.09
Гл.инж. проекта		Моисеенин		16.09
Н.контр.		Мышкин		19.09
Утв.		Филоненко		23.09

3.820.2-57 42ПК.000.00СБ

Затвор поверхностный колесный В-Н: 4-2м Сборочный чертеж

Лит.	Масса	Масштаб
И	см табл 1	1:40

Лист 1 | Листов

Копировал | Формат А3

Б – Б
М 1:5 Лист 1

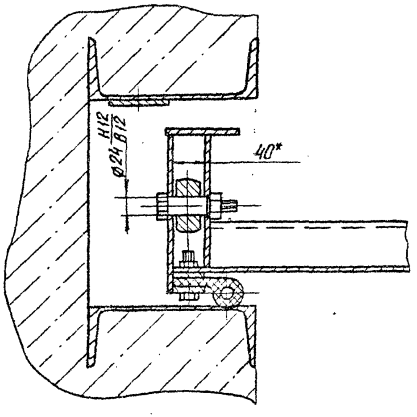

В – В
М 1:5 Лист 1

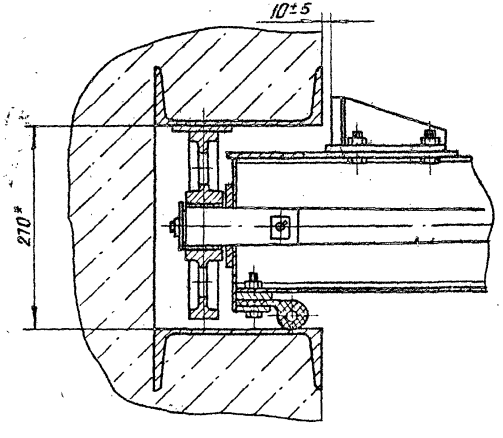

Таблица 2

Характеристика затвора

Тип затвора	Колесный
Ширина отверстия в свету, м	$B = 4$
Расчетный напор, м	$H_н = 2$
Расстояние от подошвы подъемника до оси проушины опущенного затвора, м	H_0 см. табл. 1
Полный ход затвора, м	$H_т = 2,1$
Высота от порога до служебного мостика, м	$H_{ст} = 3,5$
Расстояние между точками подвеса, м	РТП = 4,19
Расчетное усилие тяговое, тс	$T = 2$
Расчетное усилие посадочное, тс	$П = 0,1$

Изм.	Лист	№ докум.	Подп.	Дата
Разраб.		Савенко		2.09
Пров.		Вермул		9.09
Т. контр.		Карнаухова		13.09
Гл. инж. проекта		Маэсуеин		16.09
Н. контр.		Мышкин		19.09
Утв.		Филоненко		23.09

3.820.2-57 42ПК.000.00СБ

Затвор поверхностный колесный В-Н=4-2м
Сборочный чертеж.

Лит.	Масса	Масштаб

Лист 2 | Листов

Копировал: Иск.

Формат А3

Инв. N подл. | Подп. и дата | Взам. инв. N | Инв. N дубл. | Подп. и дата

2027-01

Выпуск 1

Серия 3.820.2-57

№ строки	Наименование	Код ОКП	Обозначение документа на поставку	Поставщик	Куда входит (обозначение)	Количество на изделие	Количество в комплекте	Количество на регулир.	Количество Всего	Примечание
1										
2	Масленка 2,2 Кд.6		ГОСТ 19853-74		42 ПК. 200. 00	4			4	
3										
4	Уплотнение тип II^{а}		ТУ 38 - 105417 - 77		42 ПК. 200. 00	4,2м			4,2м	
5										
6	Крепежные изделия									
	Болт М10-8g×25.36.029		ГОСТ 7798-70*		42 ПК. 200. 00	8			8	
	М12-8g×25.36.029				42 ПК. 200. 00	18			18	
	М12-8g×35.36.029				42 ПК 200. 00	29			29	
	М12-8g×45.36.029				42 ПК. 200. 00	40			40	
	М12-8g×60.36.029				42 ПК. 200. 00	2			2	
14	М16-8g×40.36.029				42 ПК. 200. 00	8			8	
15	М16-8g×60.36.029				42 ПК. 100. 00	28			28	
16	Гайка М12-7Н.4.029		ГОСТ 5915-70*		42 ПК. 200. 00	81			81	
17	М16-7Н.4.029				42 ПК. 200. 00	8			8	
18	М16-7Н 4.029				42 ПК. 100. 00	28			28	
19	Шайба 12.65Г.029		ГОСТ 6402-70*		42 ПК. 200 00	8			8	
20	Шайба 16.02.Ст3.029		ГОСТ 10906-78		42 ПК 100. 00	20			20	
21										
22										
23										
24										

Ведомость покупных изделий на подъемник двухвинтовой с ручным приводом г.п. 2×2,5 тс марки 5ВД и подъемник двухвинтовой с электроприводом г.п 2×2,5 тс марки 5ЭВД приведена в соответствующих выпусках 4.11 серия 3.820.2-44

Изм	Лист	№ докум	Подп.	Дата
Разраб		Яковлева		2.09
Пров		Вермул		9.09
ГИП		Мажугин		16.09
Н контр		Карнаухова		19.09
Утв		Филоненко		23.09

3.820.2-57 42 ПК. 000. 00 ВП

Затвор поверхностный колесный В-Н = 4-2м

Ведомость покупных изделий

Лит	Лист	Листов
И		1

Копировал

Формат А3

Подп. и дата | Инв. № дубл. | Взам. инв. № | Подп. и дата | Инв. № подл.

Выпуск 1

Серия 3.820.2-57

Формат	Зона	Поз.	Обозначение	Наименование	Кол.	Примечание
				Документация		
А3			42 ПК. 100. 00 СБ	Сборочный чертеж		
				Сборочные единицы		
А4		1	42 ПК. 110. 00	Стойка пазовая	1	
		2	42 ПК. 110. 00 - 01	Стойка пазовая	1	
А4		3	42 ПК. 120. 00	Марка донная	1	
				Детали		
А4		4	42 ПК. 100. 01	Уголок	8	
А4		5	42 ПК. 100. 02	Основание	2	
				Стандартные изделия		
		6		Болт М16-8g×50.36.029 ГОСТ 7798-70*	28	
		7		Гайка М16-7Н.4.029 ГОСТ 5915-70*	28	
		8		Шайба 16.02.Ст3.029 ГОСТ 10906-78	20	

Инв. № подл. | Подп. и дата | Взам. инв. № | Инв. № дубл. | Подп. и дата

Изм.	Лист	№ докум.	Подп.	Дата
Разраб		Савенко		2.09
Пров		Вермул		9.09
ГИП		Мажугин		16.09
Н. контр		Карнаухов		19.09
Утв		Филоненко		23.09

42 ПК. 100 00

Закладные части

Лит	Лист	Листов
И	1	2

Копировал: Формат А4

Копировал Формат А4

А-А

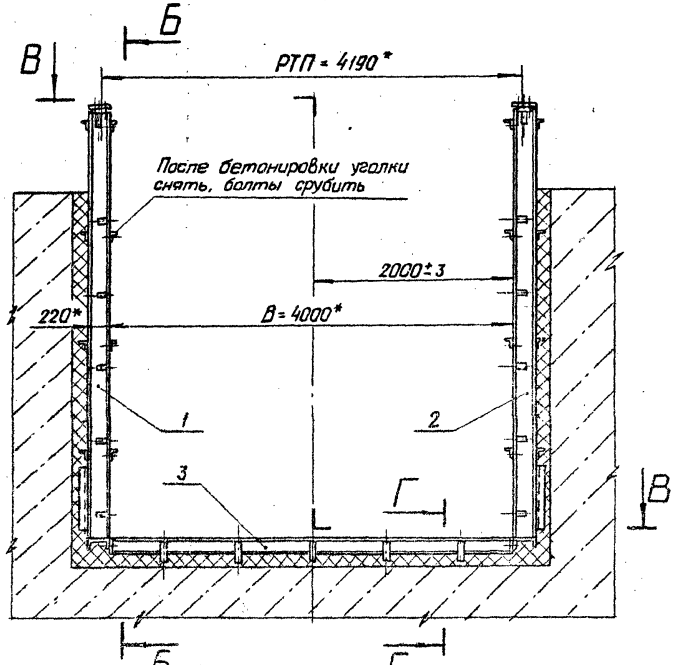

Б-Б

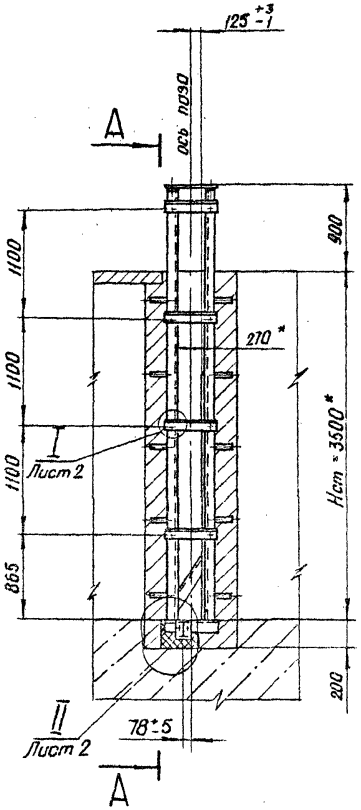

В-В

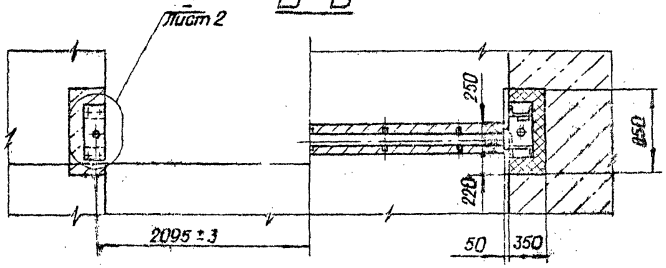

Вид на штрабной бетон

Штрабной бетон в разрезе

Г-Г

М1:5

Штрабной бетон не показан

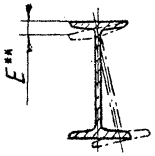

1* Размеры для справок.

2** Винтообразность донной марки Е не более ± 3 мм.

3. Превышение одного конца донной марки над другим не более 1мм.

4. Неуказанные предельные отклонения размеров $\pm \frac{IT16}{2}$.

5. Электроды АНО-5-4,0-2 ГОСТ 9466-75.

Изм.	Лист	№ докум.	Подп.	Дата
Разраб		Савенко		2.09
Пров.		Бермул		9.09
Т.контр.		Корнаухова		13.09
Гл. инж. сооружения		Можугин		16.09
Н. контр.		Мышкин		19.09
Утв.		Филоненко		23.09

3.820.2-57 42ПК.100.00СБ

Закладные части

Сборочный чертеж.

Лит.	Масса	Масштаб
И	589	1:40

Лист 1 Листов 2

Копировал: Власт. Формат А3

I
М 1:2
Лист 1

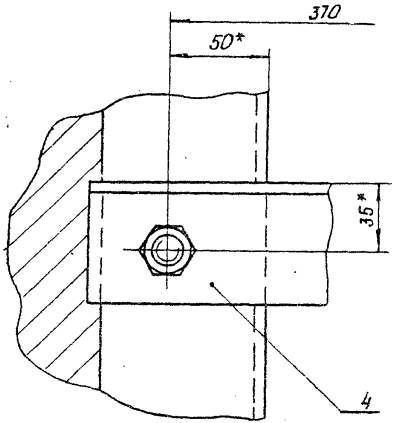

II
М 1:5
Лист 1

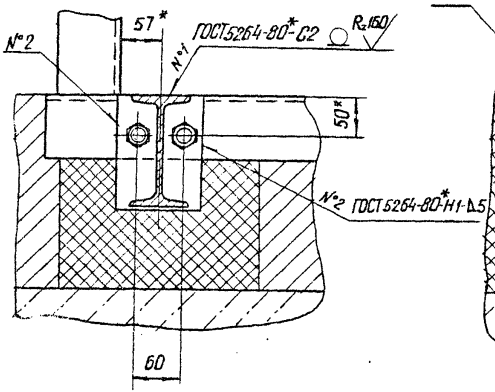

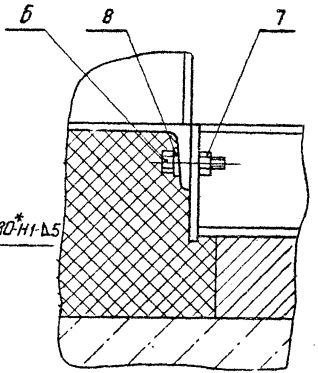

III
М 1:5
Лист 1

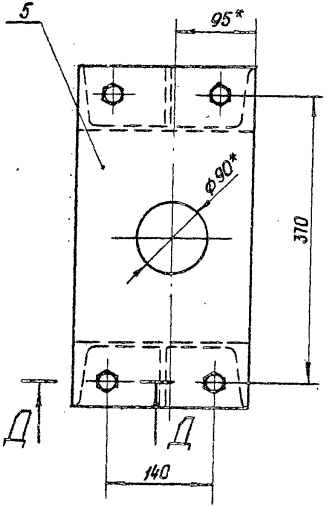

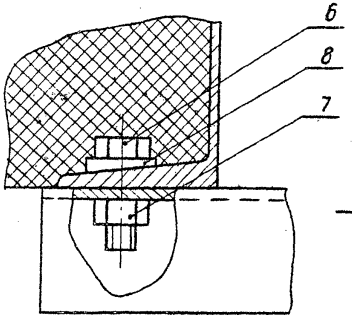

М 1:2

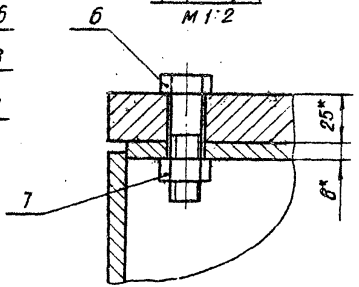

					3.820.2-57 42ПК.100.00СБ		
Изм.	Лист	№ докум.	Подп.	Дата	Закладные части	Лит.	Масса	Масштаб
Разраб.		Савенко		2.09				
Пров.		Вермул		9.09	Сборочный чертеж	Лист 2	Листов	
Т. контр.		Карнаухова		13.09				
Гл. инж. проекта		Можугин		16.09				
Н. контр.		Мышкин		19.09				
Утв.		Филоненко		23.09				

Копировал

Формат А3

Инв. № подл. | Подп. и дата | Взам. инв. № | Инв. № дубл. | Подп. и дата

Формат	Зона	Поз.	Обозначение	Наименование	Кол.	Примечание
				Документация		
А3			42 ПК. 110 00 СБ	Сборочный чертеж		
				Детали		
Б4		1	42 ПК. 110. 01	Стойка		
				Швеллер 22-ГОСТ 8240-72* / ВСт3пс5 ГОСТ 535-79*		
				L = 4370	2	91,8 кг
Б4		2	42 ПК. 110. 02	Порог		
				Швеллер 22-ГОСТ 8240-72* / ВСт3пс5 ГОСТ 535-79*		
				L = 450	1	9,4 кг
Б4		3	42 ПК. 110. 03	Раскос		
				Уголок 63×63×5-Б-ГОСТ 8509-72* / ВСт3пс5 ГОСТ 535-79*		
				L = 800	1	3,8 кг
Б4		4	42 ПК. 110. 04	Распорка		
				Уголок 63×63×5-Б ГОСТ 8509-72* / ВСт3пс5 ГОСТ 535-79*		
				L = 450	4	2,2 кг
Б4		5	42 ПК. 110. 05	Усиление		
				Полоса Б-2-10×80 ГОСТ 103-76* / ВСт3пс5 ГОСТ 535-79*		
				L = 3200	1	20,8 кг

Инв. № подл. | Подп. и дата | Взам. инв. № | Инв. № дубл. | Подп. и дата

Изм.	Лист	№ докум.	Подп.	Дата
Разраб.		Савенко		2.09
Пров.		Вермул		9.09
ГИП		Мажугин		16.09
Н. контр.		Мышкин		19.09
Утв.		Филоненко		23.09

42 ПК. 110. 00

Стойка пазовая

Лит.	Лист	Листов
И	1	2

Копировал:

Формат А4

Формат	Зона	Поз.	Обозначение	Наименование	Кол.	Примечание
Б4		6	42 ПК. 110. 06	Полка		
				Лист Б-ПН-НО-8 ГОСТ 19903-74* / ВСт3пс5 ГОСТ 14637-79		
				78×206	2	1 кг
Б4		7	42 ПК. 110. 07	Ребро		
				Лист Б-ПН-НО-8 ГОСТ 19903-74* / ВСт3пс5 ГОСТ 14637-79		
				75×130	2	0,4 кг
Б4		8	42 ПК. 110. 08	Анкер		
				Полоса Б-2-6×50 ГОСТ 103-76* / ВСт3пс5 ГОСТ 535-79*		
				L = 240	10	0,6 кг

Инв. № подл. | Подп. и дата | Взам. инв. № | Инв. № дубл. | Подп. и дата

Изм.	Лист	№ докум.	Подп.	Дата

3.820.2-57 42 ПК. 110. 00

Лист 2

Копировал

Формат А4

2027-01

42ПК 110.00СБ

42ПК 110.00- изображено
42ПК 110.00-01 зеркальное отражение

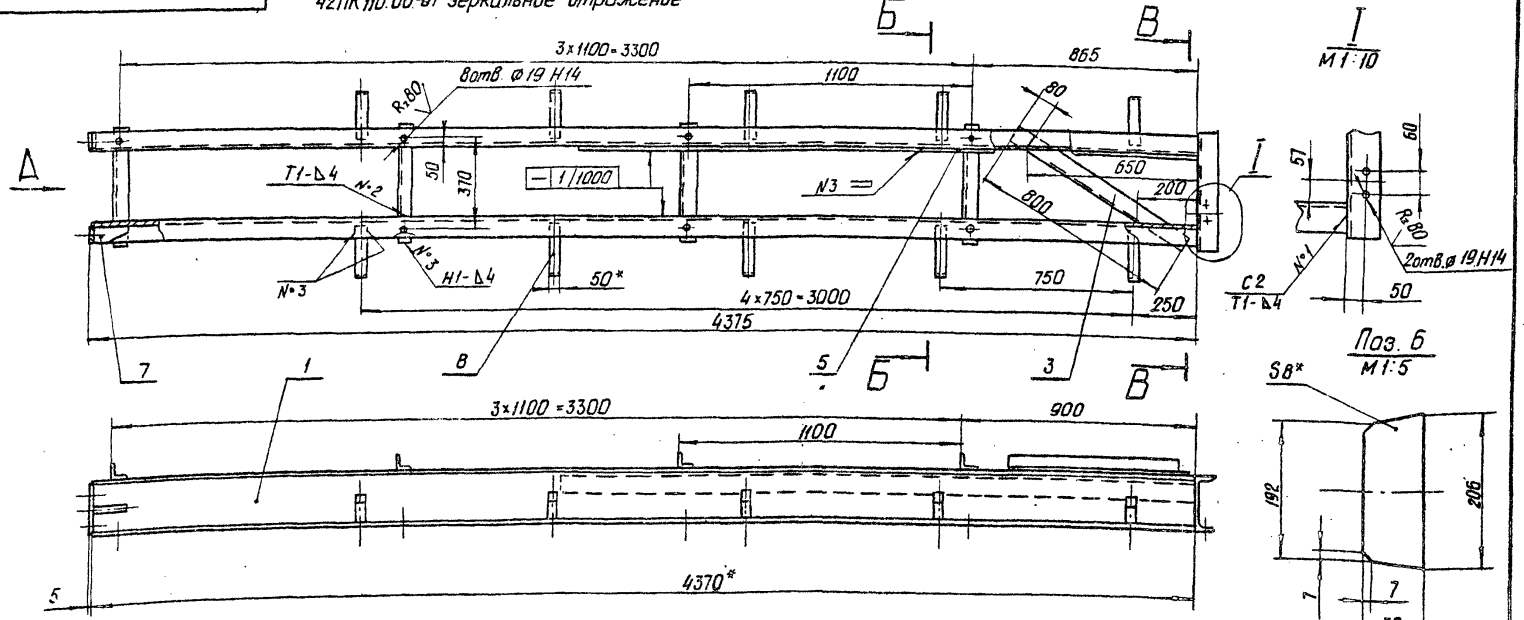

1.* Размеры для справок
2. Винтообразность стойки пазовой, измеряемая по концам, не более ± 2 мм.
3. Неуказанные предельные отклонения размеров ± $\frac{ЛТ16}{2}$.
4. Сварка электродуговая в углекислом газе ГОСТ 14771-76*
5. Сварку вести швом Т3-Δ4 по периметру прилегания свариваемых деталей, кроме швов, указанных на чертеже.
6. Проволока 3СВ-08А по ГОСТ 2246-70*

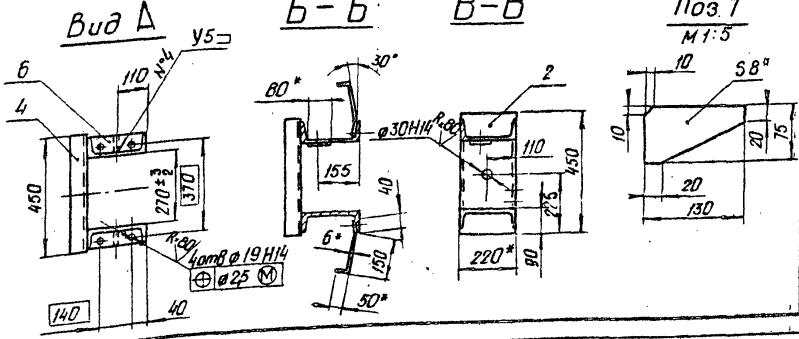

Изм	Лист	№ докум.	Подп.	Дата
Разраб		Савенко		2.09
Пров		Вермул		9.09
Т. контр.		Карнаухова		13.09
Гл. инж. проекта		Мажугин		16.09
Н. контр.		Мышкин		19.09
Утв.		Филоненко		23.09

3.820.2-57 42ПК.110.00СБ

Стойка пазовая
Сборочный чертеж.

Лит	Масса	Масштаб
И	235,2	1:15

Лист | Листов 1

Копировал | Формат А3

Серия 3.820.2-57 Выпуск 1

Инв. № подл. | Подп. и дата | Взам. инв. № | Инв. № дубл. | Подп. и дата

Выпуск 1

Серия 3.820.2-57

Формат	Зона	Поз.	Обозначение	Наименование	Кол.	Примечание
				Документация		
А3			42 ПК. 120. 00СБ	Сборочный чертеж		
				Детали		
Б4		1	42 ПК. 120. 01	Порог		
				Двутавр 14-ГОСТ 8239-72* / В Ст3пс5 ГОСТ 535-79*		
				L = 3984	1	54,6 кг
Б4		2	42 ПК. 120. 02	Косынка		
				Лист Б-ПН-НО-8 ГОСТ 19903-74* / В Ст3пс5 ГОСТ 14637-79		
				110 х 145	2	1 кг
Б4		3	42 ПК. 120. 03	Анкер		
				Полоса Б-2-б х 50 ГОСТ 103-76* / В Ст3пс5 ГОСТ 535-79*		
				L = 240	10	0,6 кг

Инв. № подл. | Подп. и дата | Взам. инв. № | Инв. № дубл. | Подп. и дата

Изм.	Лист	№ докум.	Подп.	Дата
Разраб.		Савенко		2.09
Пров.		Вермул		2.09
ГИП		Мезенцев		16.09
Н. контр.				19.09
Утв.				23.09

42 ПК. 120. 00

Марка данная

Лит.	Лист	Листов
И		1

Копировал: Формат А4

Формат	Зона	Поз.	Обозначение	Наименование	Кол.	Примечание

Инв. № подл. | Подп. и дата | Взам. инв. № | Инв. № дубл. | Подп. и дата

Изм.	Лист	№ докум.	Подп.	Дата

3.820.2-57

Лист

Копировал [illegible] Формат А4

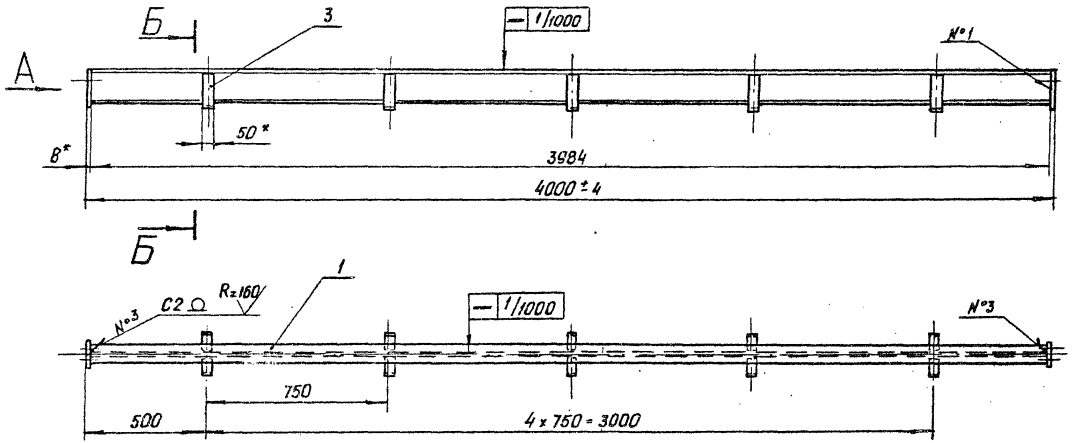

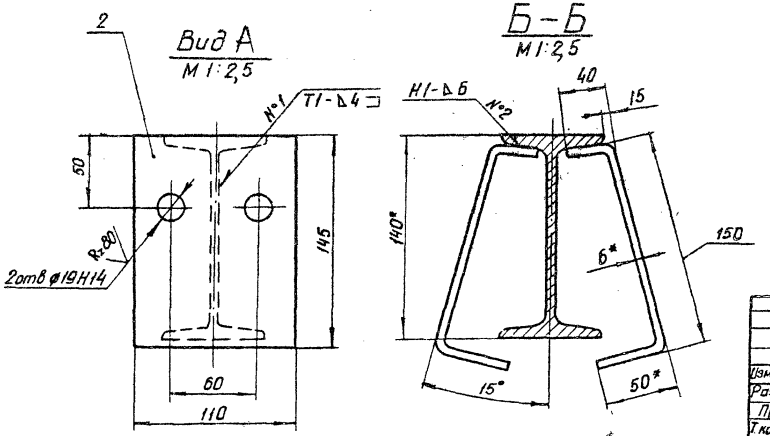

1* Размеры для справок.

2. Винтообразность, измеренная по концам марки донной, не более 2 мм.

3 Неуказанные предельные отклонения размеров $\pm \frac{IT16}{2}$.

4 Сварка дуговая в углекислом газе ГОСТ 14771-76*.

5 Проволока Св-08А ГОСТ 2246-70*

Изм.	Лист	№ докум.	Подп.	Дата
Разраб.		Савенко		2.09
Пров.		Вермул		9.09
Т.контр.		Карнаухова		11.09
Гл. инж. проекта		Мажугин		16.09
Н. контр.		Мышкин		19.09
Утв.		Филоненко		22.09

3.820.2-57 42.ПК120.00СБ

Марка донная

Сборочный чертеж.

Лит.	Масса	Масштаб
И	62,6	1:15

Лист | Листов 1

Копировал: [illegible] Формат А3

Инв. № подл. | Подп. и дата | Взам. инв. № | Инв. № дубл. | Подп. и дата

Серия 3.820.2-57 Выпуск 1

42ПК.100.01

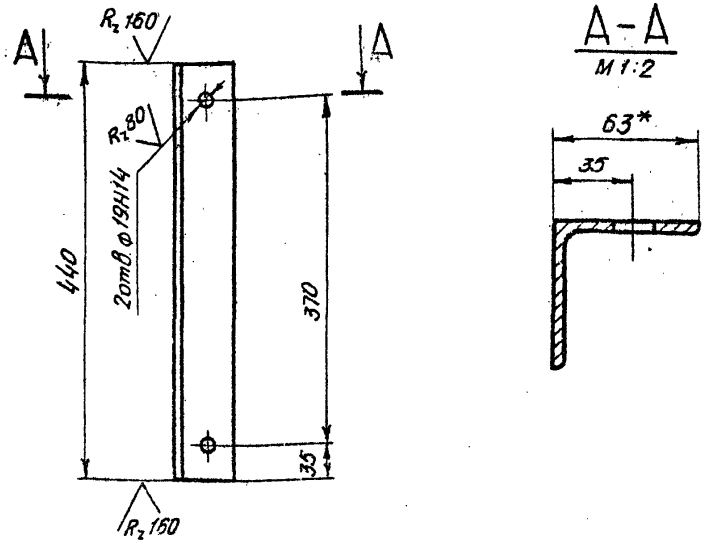

1* Размер для справок

2. Неуказанные предельные отклонения размеров $\pm \frac{JT16}{2}$

Изм.	Лист	№ докум.	Подп.	Дата
Разраб.		Савенко		2.09
Пров.		Вермул		9.09
Т. контр.		Карнаухова		13.09
Гл. инж. проекта		Мажугин		16.09
Н. контр.		Мышкин		19.09
Утв.		Филоненко		23.09

42ПК.100.01

Уголок

Лит.	Масса	Масштаб
И	2,1	1:5

Лист | Листов 1

Уголок 63х63х5-Б-ГОСТ 8509-72*
ВСт3пс5ГОСТ 535-79*

Копировал: Формат А4

Подп. и дата | Инв. № дубл. | Взам. инв. № | Подп. и дата | Инв. № подл.

42ПК.100.02

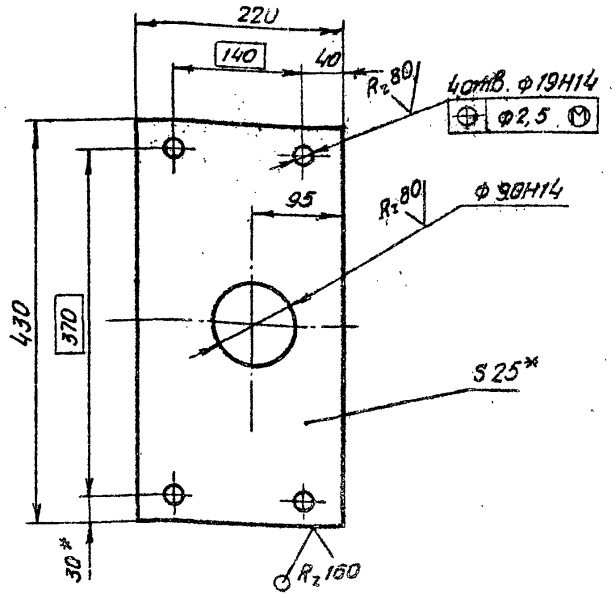

1* Размеры для справок.

2. Неуказанные предельные отклонения размеров $\pm \frac{JT16}{2}$

Изм.	Лист	№ докум.	Подп.	Дата
Разраб.		Савенко		2.09
Пров.		Вермул		9.09
Т. контр.		Карнаухова		13.09
Гл. инж. проекта		Мажугин		16.09
Н. контр.		Мышкин		19.09
Утв.		Филоненко		23.09

3.820.2-57 42ПК.100.02

Основание

Лит	Масса	Масштаб
И	17,3	1:5

Лист | Листов 1

Лист Б-ПН-НО-25ГОСТ19903-74*
ВСт3пс5ГОСТ 14637-79

Копировал: Формат А4

Подп. и дата | Инв. № дубл. | Взам. инв. № | Подп. и дата | Инв. № подл.

Формат	Зона	Поз.	Обозначение	Наименование	Кол.	Примечание
				Документация		
А3			42 ПК. 200.00СБ	Сборочный чертеж		
				Сборочные единицы		
А4		1	42.ПК 210. 00	Металлоконструкция	1	
А4		2	42 ПК 220. 00	Отбой торцовый	2	
				Детали		
А3		3	42 ПК. 200. 01	Полоса	1	
		4	42 ПК. 200. 01 - 01	Полоса	1	
А3		5	42 ПК. 200. 02	Уголок прижимной	1	
А3		6	42 ПК. 200. 03	Ось	4	
А4		7	42 ПК. 200. 04	Колесо	4	
А4		8	42 ПК 200. 05	Втулка	4	
А4		9	42 ПК. 200. 06	Шайба торцовая	4	
А4		10	42 ПК. 200. 07	Шайба стопорная	4	
А4		11	42 ПК 200 08	Подшипник	4	
А4		12	42 ПК. 200. 09	Подшипник	4	
А4		13	42 ПК. 200. 10	Оседержатель	4	
А4		14	42 ПК. 200 11	Пробка	4	
Б4		15	42 ПК 200 12	Уплотнение боковое		
				Уплотнение тип II а ТУ-38-1054П-77		

Изм.	Лист	№ докум.	Подп.	Дата
Разраб.	Савенко			2.09
Пров.	Вертул			2.09
ГИП	Мажугин			16.09
Н. контр.	Мышкин			19.09
Утв.	Филоненко			23.09

42 ПК. 200.00

Затвор

Лит	Лист	Листов
И	1	2

Копировал

Формат А4

Формат	Зона	Поз.	Обозначение	Наименование	Кол.	Примечание
				L = 2100	2	3.9 кг
Б4		16	42 ПК. 200. 13	Уплотнение донное		
				Пластина I, лист		
				тмк щ-с-10×80×4230		
				ГОСТ 7338-77*	1	5.8 кг
Б4		17	42 ПК. 200. 14	Подкладка		
				Пластина I, лист,		
				тмкщ-с-10×45×2100		
				ГОСТ 7338-77*	2	1.6 кг
Б4		18	42 ПК. 200. 15	Подкладка		
				Пластина I, лист		
				тмкщ-с-5×45×70		
				ГОСТ 7338-77*	2	0.03 кг
				Стандартные изделия		
				Болты ГОСТ 7798-70*		
		19		М10-8g×25.36.029	8	
		20		М12-8g×25.36.029	18	
		21		М12-8g×35.36.029	29	
		22		М12-8g×45.36.029	40	
		23		М12-8g×60.36.029	2	
		24		М16-8g×40.36.029	8	
				Гайки ГОСТ 5915-70*		
		25		М12-7Н. 4. 029	81	
		26		М16-7Н. 4. 029	8	
		27		Шайба 12.65Г. 029 ГОСТ 6402-70*	8	
		28		Масленка 2.2. Кд. 6 ГОСТ 19853-74	4	

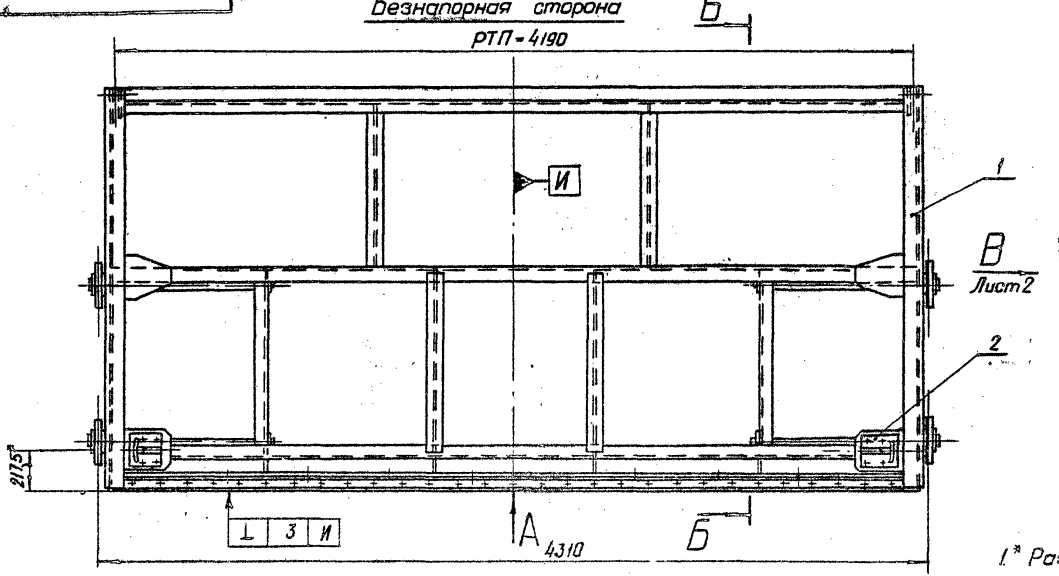

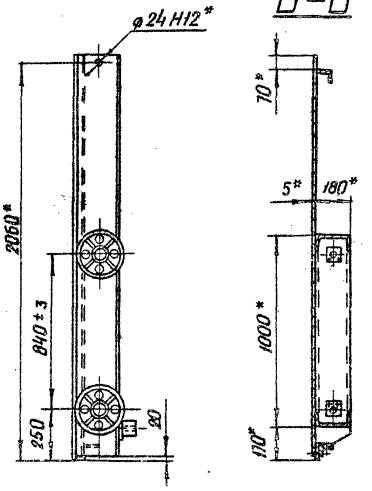

Вид А

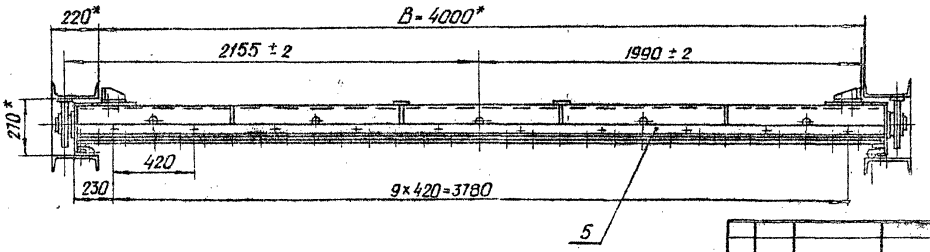

1.* Размеры для справок.

2. Отклонение четвертого колеса от плоскости, касающейся трех других колес, не более 4 мм.

3. Тангенс угла геометрической оси вращения колеса к горизонтальной оси затвора ± 0,003.

4. Неуказанные предельные отклонения размеров ± IT16/2.

5. Проволока 30В-08Я ГОСТ 2246-70*.

Изм.	Лист	№ докум.	Подп.	Дата
Разраб.		Савенко		2.09
Пров.		Вермул		9.09
Т.контр.		Корноухова		13.09
Гл.инж. проекта		Можуин		16.09
Н.контр.		Мышкин		19.09
Ут.З.		Филаненко		23.09

3.820.2-57 42ПК.200.00СБ

Затвор
Сборочный чертеж

Лит.	Масса	Масштаб
И	792	1:20
Лист 1	Листов 3	

Копировал: Формат: А3

Инв. № подл. | Подп. и дата | Взам. инв. № | Инв. № дубл. | Подп. и дата

2027-01

42ПК.200.00СБ

Вид В Лист 1

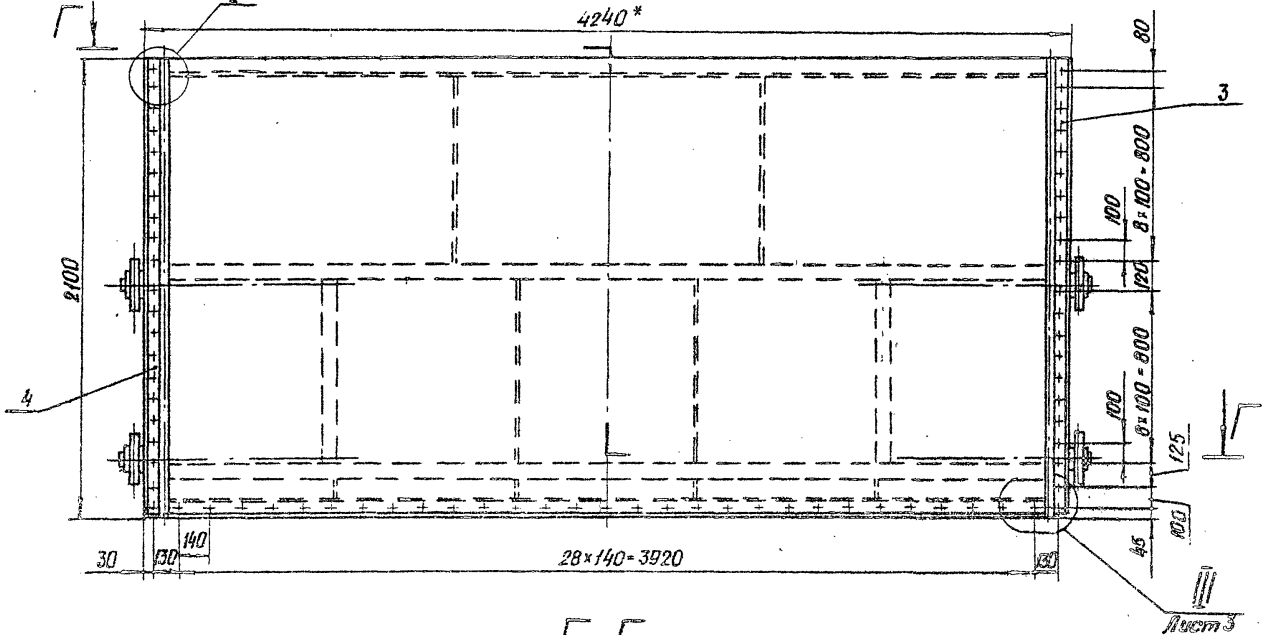

I
М 1:10

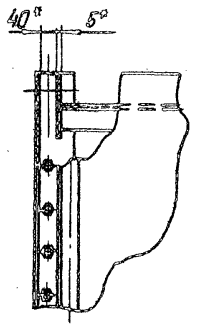

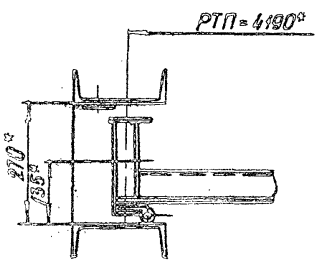

Г-Г

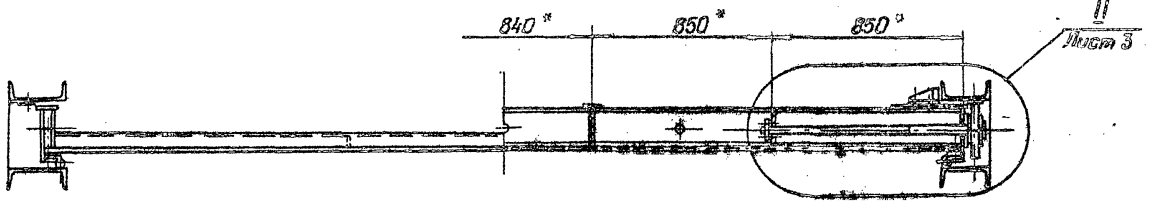

Выпуск 1

Серия 3.820.2-57

Инв.№ подл. | Подп. и дата | Взам. инв.№ | Инв.№ дубл. | Подп. и дата

Изм.	Лист	№ докум.	Подп.	Дата
Разраб.		Савенко		2.09
Пров.		Вермул		9.09
Т.контр.		Корноухова		13.09
Гл.спец. проекта		Можугин		16.09
Н.контр.		Мышкин		19.09
Утв.		Филоненко		23.09

3.820.2-57 42ПК.200.00СБ

Затвор

Сборочный чертеж.

Лит.	Масса	Масштаб
Лист 2	Листов	

Копировал: Word

Формат: А3

42 ПК.200.00 СБ

Выпуск 1

Серия 3.820.2-57

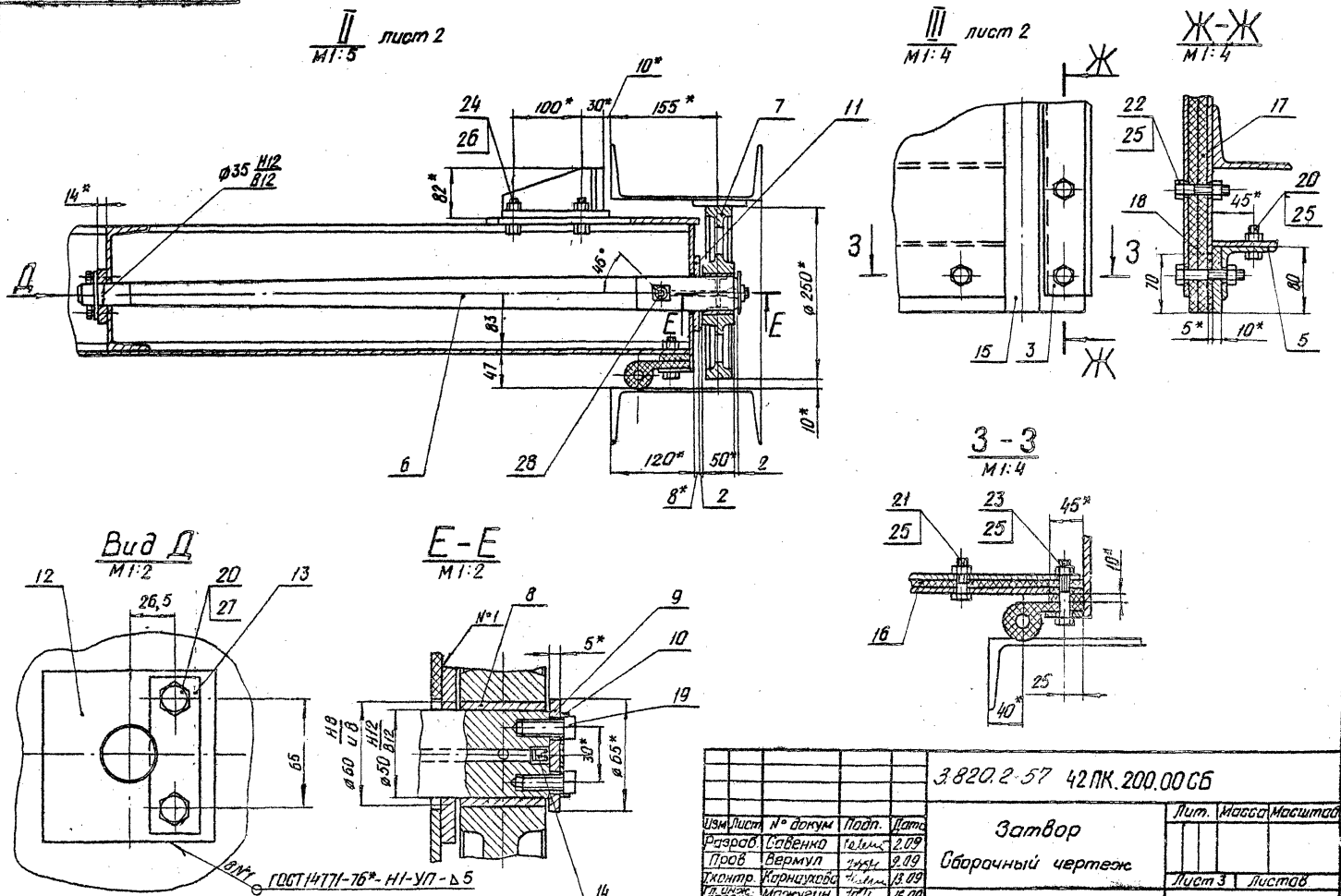

Изм.	Лист	№ докум.	Подп.	Дата
Разраб.		Савенко		2.09
Пров.		Вермул		9.09
Т.контр.		Карнаухова		13.09
Гл. инж. проекта		Мажугин		16.09
Н.контр.		Мышкин		19.09
Утв.		Филоненко		23.09

3.820.2-57 42 ПК.200.00 СБ

Затвор

Сборочный чертеж

Лит.	Масса	Масштаб

Лист 3 | Листов

Копировал: Формат А3

Инв. № подл. | Подп. и дата | Взам. инв. № | Инв. № дубл. | Подп. и дата

Серия 3.820.2-57 Выпуск 1

Формат	Зона	Поз	Обозначение	Наименование	Кол	Примечание
				Документация		
А3			42ПК.210.00СБ	Сборочный чертеж		
				Детали		
А3		1	42ПК.210.01	Обшивка	1	
А4		2	42ПК.210.02	Вертикаль крайняя	2	
А4		3	42ПК.210.03	Вертикаль	2	
А4		4	42ПК.210.04	Вертикаль	2	
А4		5	42ПК.210.05	Вертикаль	2	
А4		6	42ПК.210.06	Ригель	1	
А4		7	42ПК.210.07	Полоса	1	
А4		8	42ПК.210.08	Прошина	2	
А4		9	42ПК.210.09	Накладка	2	
Б4		10	42ПК.210.10	Ригель		
				Швеллер [8] ГОСТ 8240-72* / В Ст3пс5 ГОСТ 535-79*		
				L = 4230	1	
Б4		11	42ПК.210.11	Накладка		
				Лист Б-ПН-НО-8 ГОСТ 19903-74* / В Ст3пс5 ГОСТ 14637-79		
				240 × 240	2	2,6кг
Б4		12	42ПК.210.12	Ребро		
				Лист Б-ПН-НО-5 ГОСТ 19903-74 / В Ст3пс5 ГОСТ 14637-79		

Инв. № подл. | Подп. и дата | Взам. инв. № | Инв. № дубл. | Подп. и дата

Изм.	Лист	№ докум.	Подп.	Дата
Разраб.	Савенко			2.09
Пров.	Вермул			9.09
ГИП	Мажугин			13.09
Н. контр.	Мышкин			19.09
Утв.	Филоненко			23.09

42ПК.210.00

Металлоконструкция

Лит	Лист	Листов
И	1	2

Копировал: Формат А4

Формат	Зона	Поз	Обозначение	Наименование	Кол	Примечание
				85 × 180	4	0,5кг
Б4		13	42ПК.210.13	Обвязка крайняя		
				Полоса Б-2-8-100 ГОСТ 103-76* / В Ст3пс5 ГОСТ 535-79*		
				L = 2080	2	13,1кг
Б4		14	42ПК.210.14	Обвязка		
				Полоса Б-2-6×80 ГОСТ 103-76* / В Ст3пс5 ГОСТ 535-79*		
				L = 920	2	3,5кг
Б4		15	42ПК.210.15	Обвязка		
				Полоса Б-2-6×80 ГОСТ 103-76* / В Ст3пс5 ГОСТ 535-79*		
				L = 805	2	3кг
Б4		16	42ПК.210.16	Стрингер		
				Уголок 63×63×5-5 ГОСТ 8509-76* / В Ст3пс5 ГОСТ 535-79*		
				L = 4140	1	19,9кг

Инв. № подл. | Подп. и дата | Взам. инв. № | Инв. № дубл. | Подп. и дата

Изм.	Лист	№ докум.	Подп.	Дата

3.820.2-57 42ПК.210.00

Лист 2

Копировал Ветш. Формат А4

2027-01

42 ПК.210.00 СБ

Выпуск 1

Серия 3.820.2-57

Безнапорная сторона

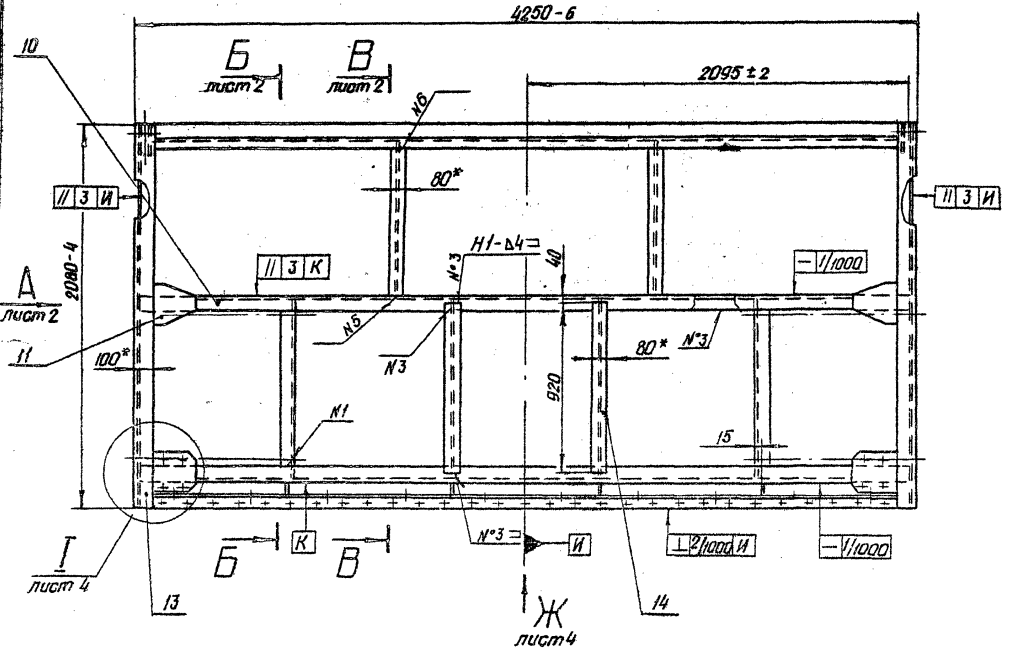

1* Размеры для справок.

2 Разность длин диагоналей 3 не более 5 мм.

3 Стрела кривизны обшивки и ригелей в горизонтальной плоскости (только в напорную сторону) 2,5 мм, в вертикальной плоскости, 2 мм.

4 Винтообразность уплотняющего контура, измеряемая по центрам отверстий под болты, крепящие уплотнение, 4 мм.

5 Неуказанные предельные отклонения размеров ± $\frac{IT16}{2}$.

6 Сварные швы выполнять электродуговой сваркой в углекислом газе ГОСТ 14771-76*, кроме швов №5, Б.

7 Сварку вести швом Т3-Δ3 по периметру прилегания свариваемых деталей, кроме швов, указанных на чертеже

8 Проволока 30В-08А ГОСТ 2246-70*.

Изм	Лист	№ докум	Подп.	Дата
Разраб		Савенко		2.09
Пров.		Вермул		9.09
Т.контр.		Карнаухова		13.09
Гл. инж. проекта		Мажугин		16.09
Н. контр		Мышкин		19.09
Утв.		Филоненко		23.09

3.820.2-57 42 ПК.210.00.СБ

Металлоконструкция

Сборочный чертеж.

Лит.	Масса	Масштаб
И	653	1:20

Лист 1 | Листов 4

Копировал: Формат А3

Инв № подл. | Подп. и дата | Взам. инв № | Инв № дубл. | Подп. и дата

Вид А лист 1

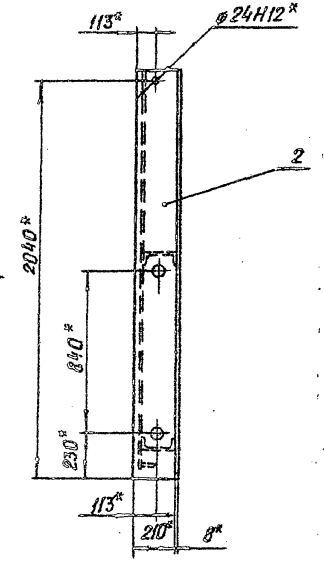

Г
Лист 3

Б-Б Лист 1

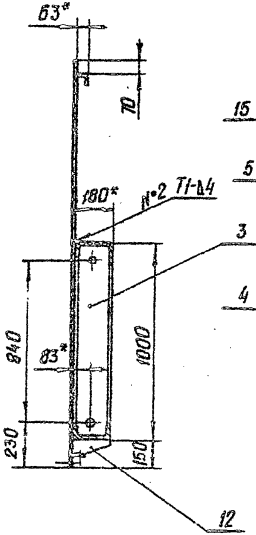

В-В Лист 1

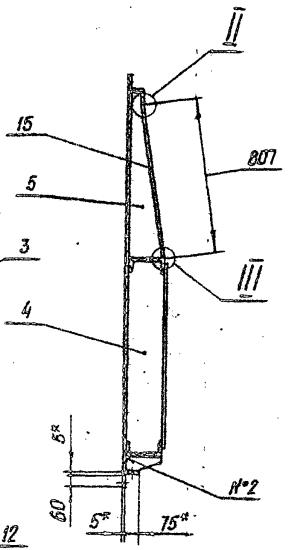

Поз 12
М 1:4

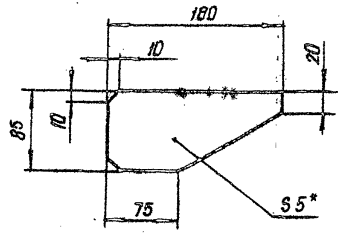

II
М 1:1

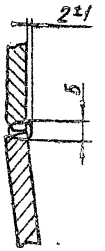

III
М 1:1

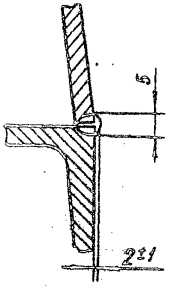

					3.820.2-57 42ПК.210.00СБ	
Изм.	Лист	№ докум.	Подп.	Дата	Металлоконструкция	Лит / Масса / Масштаб
Разраб		Савенко		2.09	Сборочный чертеж	
Пров		Вермул		9.09		Лист 2 / Листов
Т.контр.		Корнухова		13.09		
Гл. инж. проект.		Манжугин		16.09		
Н.контр		Мышкин		19.09		
Утв		Филоненко		23.09		

Копировал: [illegible] Формат А3

Инв. № подл. | Подп. и дата | Взам. инв. № | Инв. № дубл. | Подп. и дата

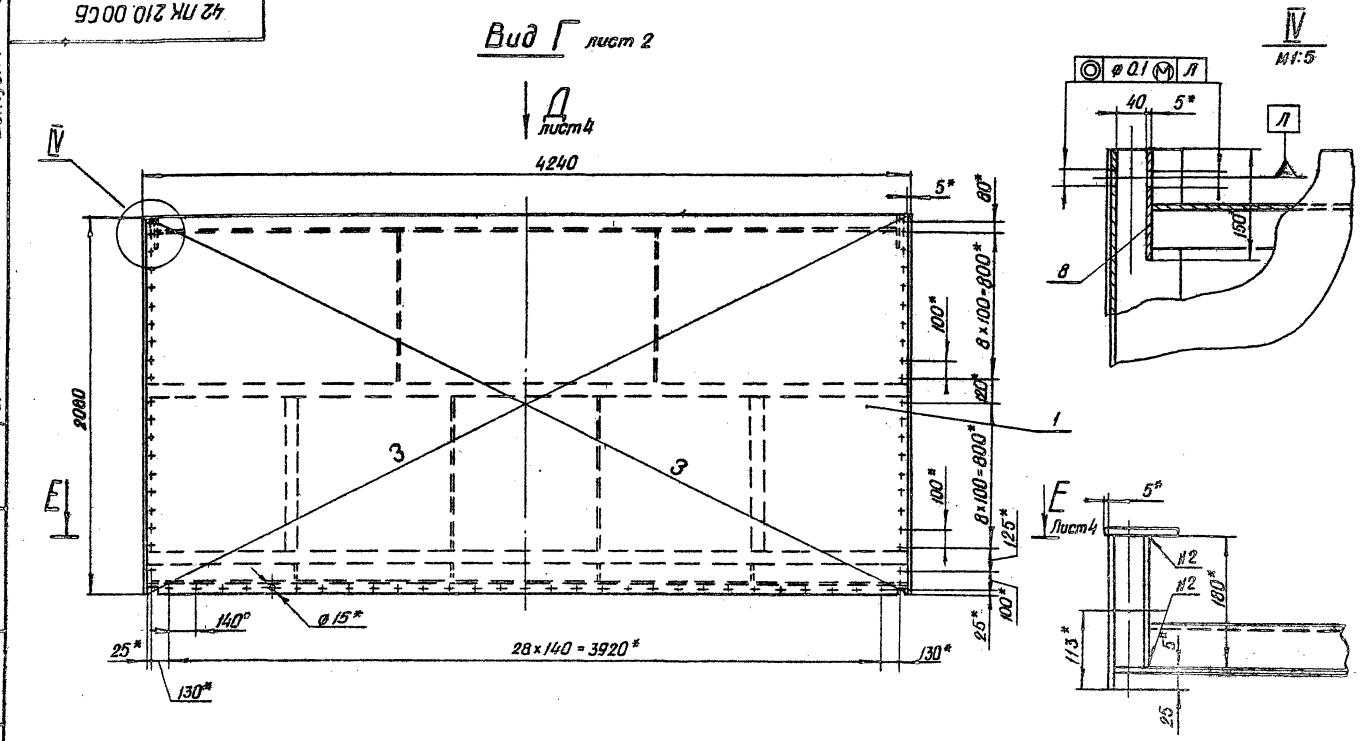

					3.820.2-57 42ПК 210.00СБ			
Изм	Лист	№ докум.	Подп.	Дата	Металлоконструкция	Лит	Масса	Масштаб
Разраб		Савенко		2.09				
Пров		Вермул		9.09	Сборочный чертеж			
Тконтр.		Карнаухова		13.09		Лист 3	Листов	
Гл. инж. проекта		Мажувин		16.09				
Н.контр		Мышкин		19.09				
Утв		Филоненко		23.09				

Копировал: Формат: А3

Серия 3.820.2-57 Выпуск 1

42ПК 210.00СБ

Подп и дата | Взам. инв № | Инв № дубл. | Подп и дата

2028-01

42 ПК.210.00СБ

Выпуск 1

Серия 3.820.2-57

ВидД лист 3

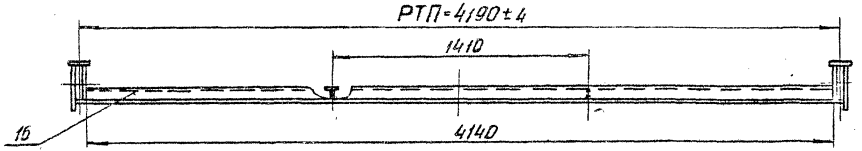

Е–Е лист 3

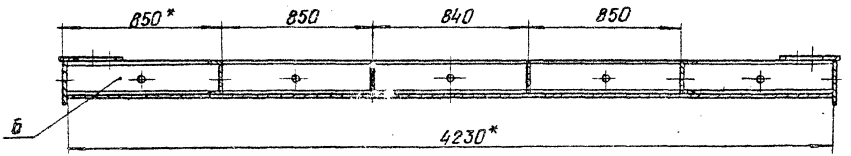

ВидЖ лист 1

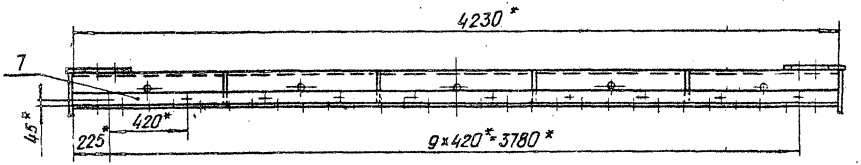

I лист 1
М1:5

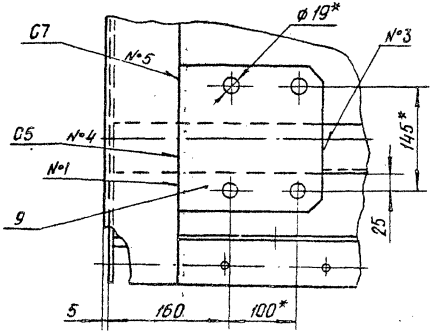

Поз. 11
М1:5

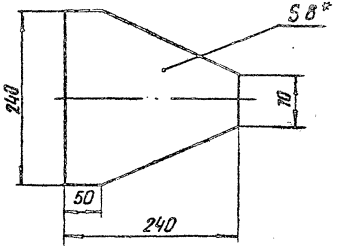

					3.820.2-57 42 ПК.210.00 СБ			
Изм.	Лист	№ докум.	Подп.	Дата	Металлоконструкция	Лит.	Масса	Масштаб
Разраб		Савенко		2.09	Сборочный чертеж			
Пров.		Бермул		9.09		Лист 4	Листов	
Т.контр		Карноухова		13.09				
Гл. инж. проекта		Мажугин		16.09				
Н.контр		Мышкин		19.09				
Утв		Филоненко		22.09				

Копировал: [illegible] Формат А3

Инв. № подл. | Подп. и дата | Взам. инв. № | Инв. № дубл. | Подп. и дата

42 ПК.210.01

Выпуск 1

Серия 1.820.2-57

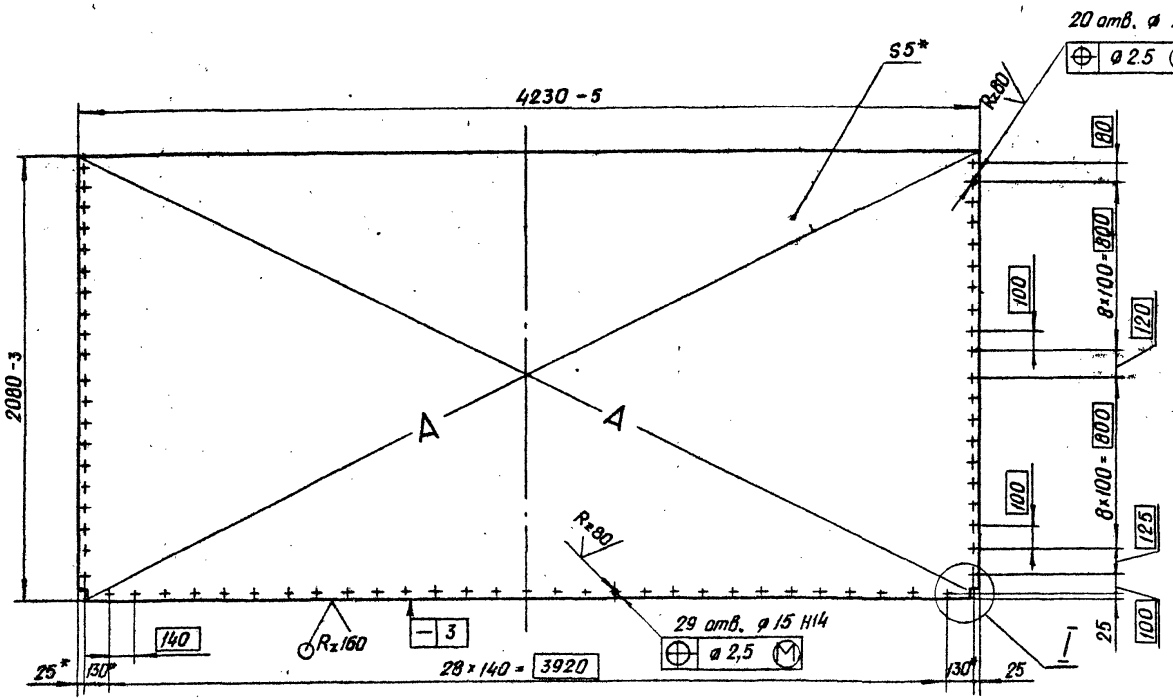

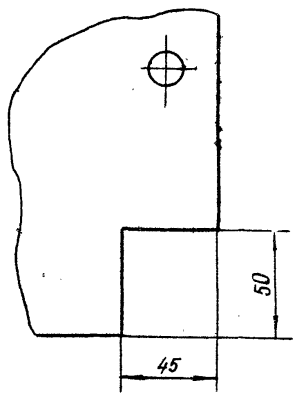

1* Размеры для справок.
2. Разность длин диагоналей А не более 4 мм.
3. Неуказанные предельные отклонения размеров $\pm \frac{IT16}{2}$.

Изм.	Лист	№ докум.	Подп.	Дата
Разраб.		Соленко		2.09
Пров.		Вермул		9.09
Т.контр.		Карнаухова		13.09
Гл. инж. проект.		Мажуегин		16.09
Н.контр.		Мышкин		19.09
Утв.		Филоненко		23.09

3.820.2-57 42ПК.210.01

Обшивка

Лит	Масса	Масштаб
И	34,5	1:20

Лист | Листов 1

Лист 6-ПН-НО-5 ГОСТ 19903-74*
ВСт3пс5 ГОСТ 14637-79

Копировал

Формат А3

Инв. № подл. | Подп. и дата | Взам. инв. № | Инв. № дубл. | Подп. и дата

Выпуск 1

Серия 3.820.2-57

42 ПК 210.02

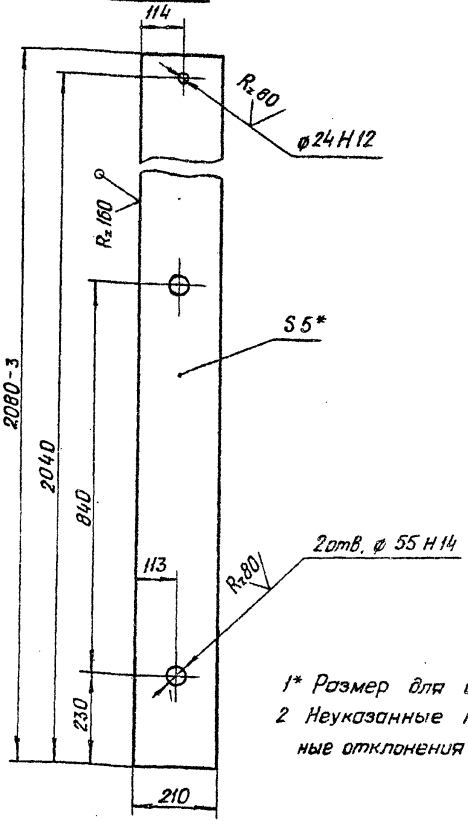

1* Размер для справок.

2 Неуказанные предельные отклонения размеров $\pm\frac{JT16}{2}$.

Изм.	Лист	№ докум.	Подп.	Дата
Разраб		Савенко		2.09
Пров		Вермул		9.09
Т. контр.		Корнаухова		13.09
Гл. инж. проект.		Мажугин		16.09
Н. контр.		Мышкин		19.09
Утв.		Филоненко		23.09

42 ПК. 210.02

Вертикаль крайняя

Лит.	Масса	Масштаб
И	17	1:10

Лист | Листов 1

Лист Б-ПН-Ю-5 ГОСТ 19903-74*
ВСт3пс5 ГОСТ 14637-79

Копировал

Формат А4

Инв. № подл. | Подп. и дата | Взам. инв. № | Инв. № дубл. | Подп. и дата

42 ПК 210.03

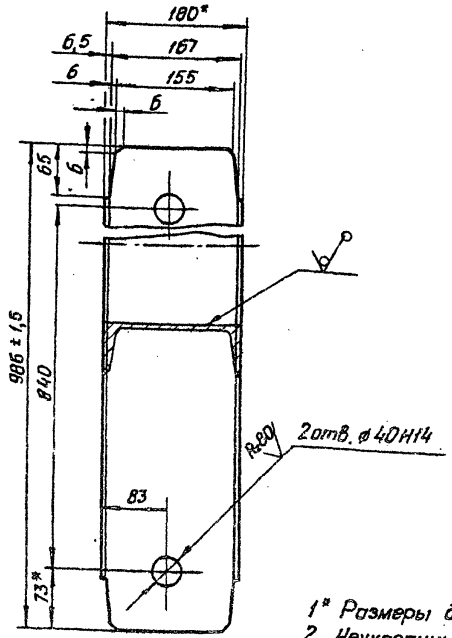

1* Размеры для справок.

2. Неуказанные предельные отклонения размеров $\pm\frac{JT16}{2}$.

Изм.	Лист	№ докум.	Подп.	Дата
Разраб		Савенко		2.09
Пров		Вермул		9.09
Т. контр.		Корнаухова		13.09
Гл. инж. проект.		Мажугин		16.09
Н. контр.		Мышкин		19.09
Утв.		Филоненко		23.09

3.820.2-57 42 ПК. 210.03

Вертикаль

Лит.	Масса	Масштаб
И	14,7	1:5

Лист | Листов 1

Швеллер 18-Г ГОСТ 8240-72*
ВСт3пс5 ГОСТ 535-79*

Копировал

Формат А4

Инв. № подл. | Подп. и дата | Взам. инв. № | Инв. № дубл. | Подп. и дата

Выпуск 1

Серия 3.820.2-57

42ПК.210.04

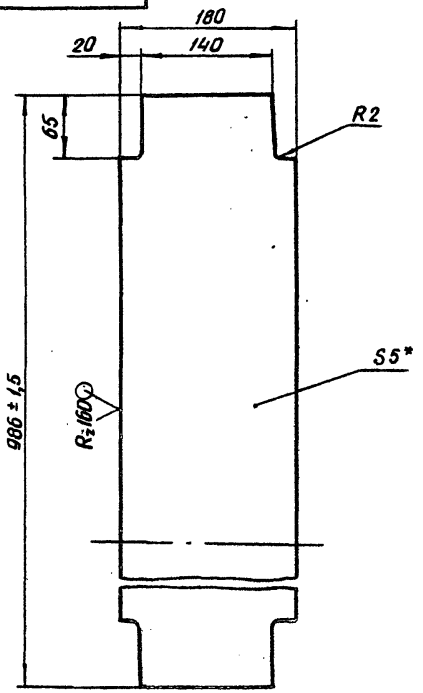

1* Размеры для справок.

2. Неуказанные предельные отклонения размеров $\pm \frac{JT16}{2}$

Изм.	Лист	№ докум.	Подп.	Дата
Разраб.		Савенко		2.09
Пров.		Вермул		9.09
Т.контр.		Карнаухова		13.09
		Мажугин		16.09
				19.09

42ПК.210.04

Вертикаль

Лит.	Масса	Масштаб
И	6,8	1:4
Лист	Листов 1	

Б-ПН-НО-5 ГОСТ 19903-74*
Ст3пс5 ГОСТ 14637-79

Копировал

Формат А4

42ПК.210.05

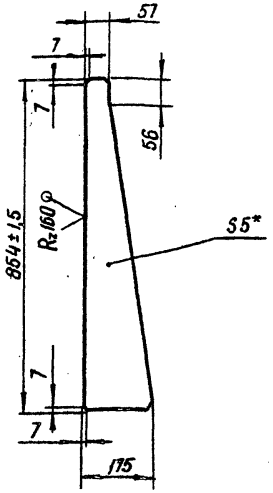

1* Размер для справок.

2 Неуказанные предельные отклонения размеров $\pm \frac{JT16}{2}$

Изм.	Лист	№ докум.	Подп.	Дата
Разраб.		Савенко		2.09
Провер.		Вермул		9.09
Т.контр.		Карнаухова		13.09
Гл. инж. проекта		Мажугин		16.09
Н. контр.		Мышкин		19.09
Утв.		Филоненко		23.09

3.820.2-57 42ПК.210.05

Вертикаль

Лит.	Масса	Масштаб
И	3,9	1:10
Лист	Листов 1	

Б-ПН-НО-5 ГОСТ 19903-74*
Ст3пс5 ГОСТ 14637-79

Копировал

Формат А4

42ПК.210.06

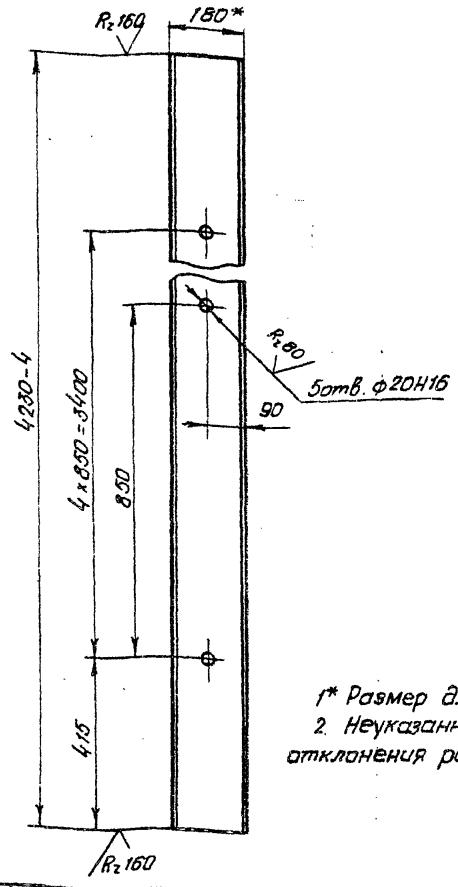

1* Размер для справок.
2. Неуказанные предельные отклонения размеров $\pm \frac{JT16}{2}$.

Изм.	Лист	№ докум.	Подп.	Дата
Разраб.	Савенко			2.09
Пров.	Вермул			9.09
Т. контр.	Карнаухова			13.09
Гл. инж. проекта	Мажугин			16.09
Н. контр.	Мышкин			19.09
Утв.	Филоненко			23.09

42ПК.210.06

Лит.	Масса	Масштаб
И	68,9	1:10
Лист	Листов 1	

Ригель

Швеллер 18-ГОСТ 8240-72*
Вст.3пс5 ГОСТ 535-79*

Копировал: Формат А4

42ПК.210.07

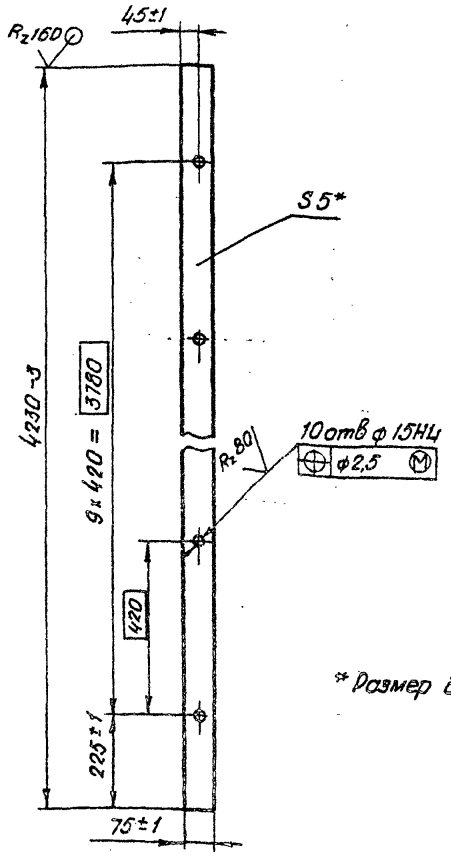

* Размер для справок

Изм.	Лист	№ докум.	Подп.	Дата
Разраб.	Савенко			2.09
Пров.вер.	Вермул			9.09
Т. контр.	Карнаухова			13.09
Гл. инж. проекта	Мажугин			16.09
Н. контр.	Мышкин			19.09
Утв.	Филоненко			23.09

3.820.2-57 42ПК.210.07

Лит.	Масса	Масштаб
И	12,3	1:10
Лист	Листов 1	

Полоса

Лист Б-ПН-НО-5 ГОСТ 19903-74*
Вст.3пс5 ГОСТ 14637-79

Копировал: Формат А4

Серия 3.820.2-57 Выпуск 1

42 ПК.210.08

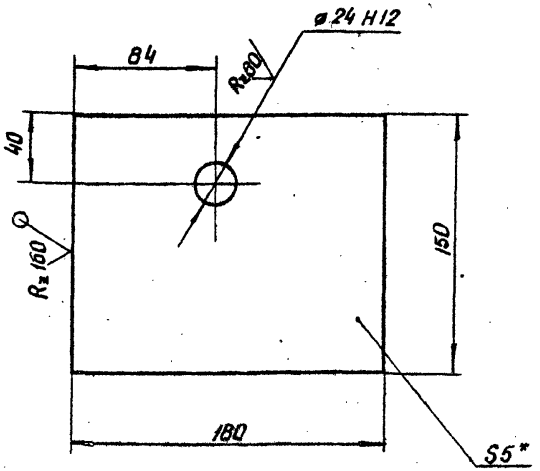

1* Размер для справок.

2 Неуказанные предельные отклонения размеров ± JT16/2.

Изм	Лист	№ докум.	Подп.	Дата
Разраб		Яковлева		2.09
Пров		Вермул		9.09
Т.контр		Карнаухова		13.09
Гл.инж.проекта		Мажугин		16.09
Н.контр		Мышкин		19.09
Утв.		Филоненко		23.09

42 ПК.210.08

Проушина

Лит.	Масса	Масштаб
И	1	1:2,5
Лист	Листов 1	

Лист Б-ПН-НО-5 ГОСТ 19903-74* Ст3пс5 ГОСТ 14637-79

Копировал: Формат А4

42 ПК.210.09

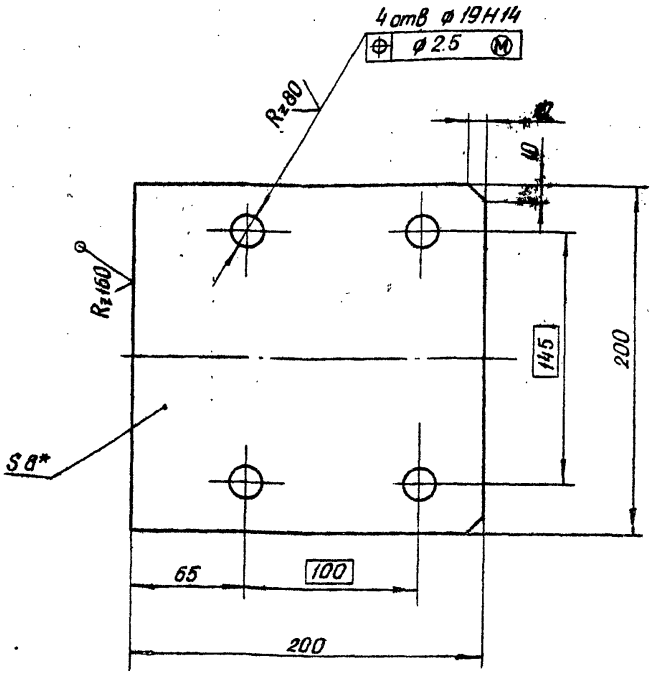

1* Размер для справок.

2 Неуказанные предельные отклонения размеров - JT16/2.

Изм	Лист	№ докум.	Подп.	Дата
Разраб		Яковлева		2.09
Провер		Вермул.		9.09
Т.контр		Карнаухова		13.09
Гл.инж.проекта		Мажугин		16.09
Н.контр		Мышкин		19.09
Утв.		Филоненко		23.09

3.820.2-57 42 ПК.210.09

Накладка

Лит	Масса	Масштаб
И	2,4	1:2,5
Лист	Листов 1	

Лист Б-ПН-НО-8 ГОСТ 19903-74* Ст3пс5 ГОСТ 14637-79

Копировал Формат А4

Подл. и дата | Взам. инв. № | Инв. № дубл. | Подп. и дата

2027-01

Выпуск 1

Серия 3.820.2-57

Формат	Зона	Поз.	Обозначение	Наименование	Кол.	Примечание
				Документация		
А4			42 ПК.220.00 СБ	Сборочный чертеж		
				Детали		
Б4		1	42 ПК.220.01	Основание		
				Лист Б-ПН-НО-12 ГОСТ 19903-74* / ВСт3пс5 ГОСТ 14637-79		
				170 × 180	1	2,8 кг
Б4		2	42 ПК.220.02	Ребро		
				Лист Б-ПН-НО-6 ГОСТ 19903-74* / ВСт3пс5 ГОСТ 14637-79		
				70 × 150	1	0,35 кг
Б4		3	42 ПК.220.03	Упор		
				Лист Б-ПН-НО-6 ГОСТ 19903-74* / ВСт3пс5 ГОСТ 14637-79		
				70 × 100	1	0,35 кг

Инв. № подл. | Подп. и дата | Взам. инв. № | Инв. № дубл. | Подп. и дата

Изм.	Лист	№ докум.	Подп.	Дата
Разраб.		Яковлева		2.09
Пров.		Вермул		9.09
ГИП		Мажугин		16.09
Н.контр.		Мышкин		19.09
Утв.		Филоненко		23.09

42 ПК.220.00

Отбой торцовый

Лит	Лист	Листов
И		1

Копировал: Формат А4

42 ПК.220.00СБ

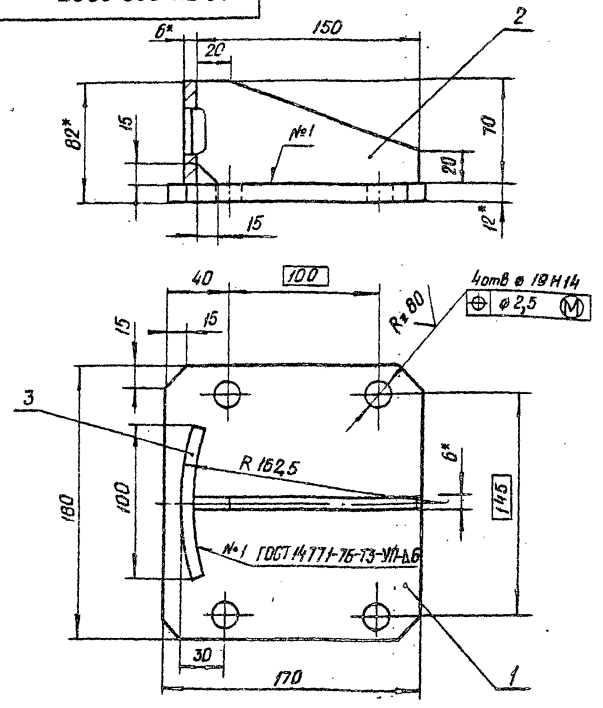

1* Размеры для справок.

2. Неуказанные предельные отклонения размеров $\pm \frac{IT16}{2}$.

3 Проволока 3СВ-08А ГОСТ 2246-70*

Инв. № подл. | Подп. и дата | Взам. инв. № | Инв. № дубл. | Подп. и дата

Изм.	Лист	№ докум.	Подп.	Дата
Разраб.		Яковлева		2.09
Провер.		Вермул		9.09
Т.контр.		Корнаухова		13.09
Гл. инж.		Мажугин		16.09
Н.контр.		Мышкин		19.09
Утв.		Филоненко		23.09

3820.2-57 42 ПК.220.00.СБ

Отбой торцовый
Сборочный чертеж

Лит	Масса	Масштаб
И	3,5	1:2,5
Лист	Листов 1	

Копировал Формат А4

42 ПК.200.01

Выпуск 1

Серия 3.820.2-57

Rz80

42 ПК.200.01

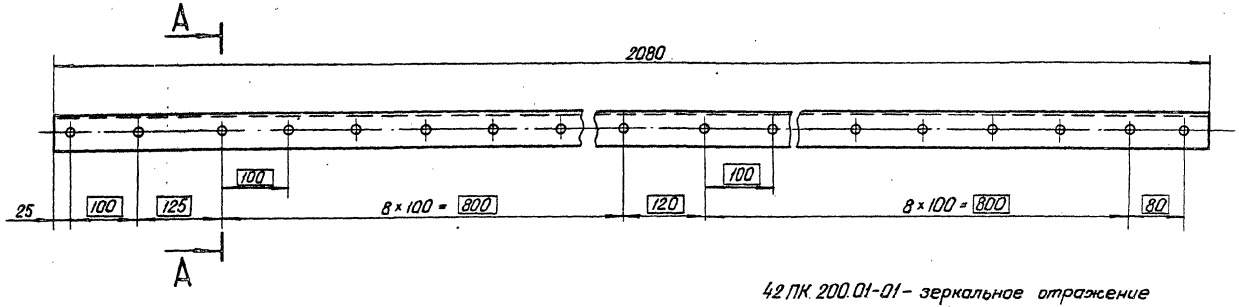

42 ПК.200.01-01 – зеркальное отражение
Остальное – см. 42 ПК.200.01
М 1:20

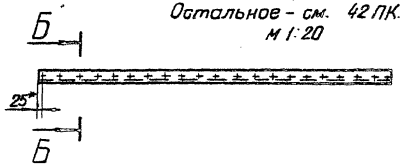

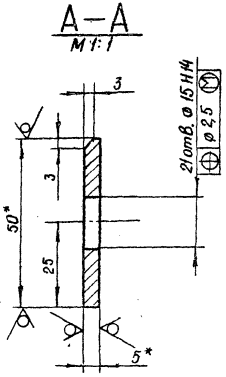

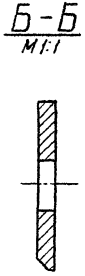

1* Размеры для справок.

2 Неуказанные предельные отклонения размеров $\pm \frac{IT16}{2}$.

Изм	Лист	№ докум	Подп.	Дата
Разраб		Савенко		2.09
Пров		Бермул		9.09
Т. контр		Корнаухова		13.09
Гл. инж. проекта		Мажугин		16.09
Н. контр		Мышкин		19.09
Утв		Филоненко		23.09

3.820.2-57 42 ПК.200.01

Полоса

Лит	Масса	Масштаб
И	3,9	1:5

Лист | Листов 1

Полоса $\frac{Б-2-5\times50\ ГОСТ\ 103-76^*}{В\ Ст3пс5\ ГОСТ\ 535-79^*}$

Инв N подл. | Подп и дата | Взам инв N | Инв N дубл | Подп и дата

Копировал

Формат А3

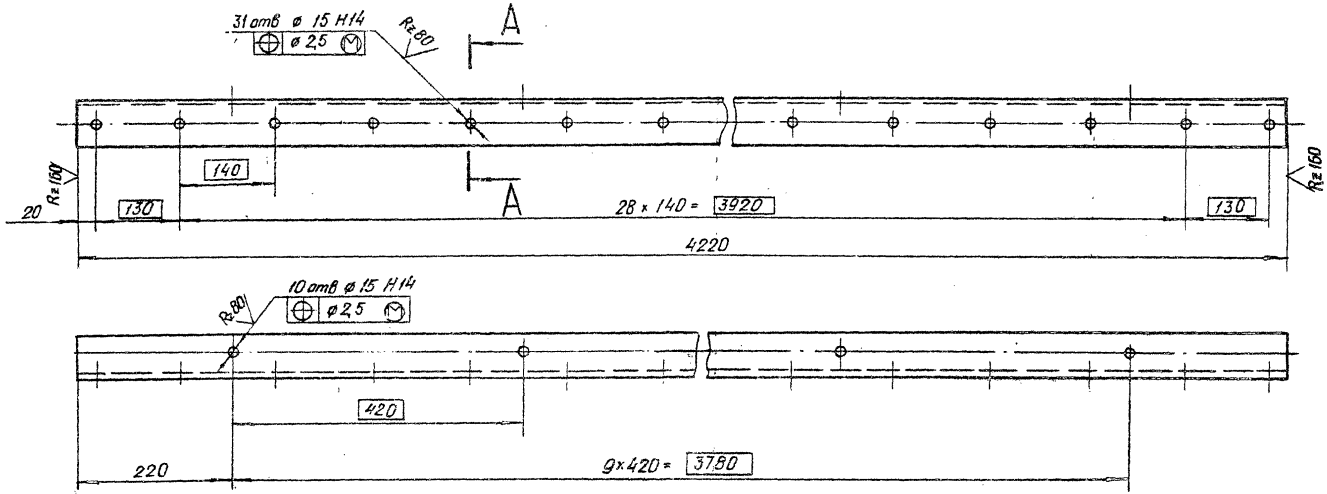

1* Размер для справок.

2. Неуказанные предельные отклонения размеров ± IT15/2.

А–А
М 1:2

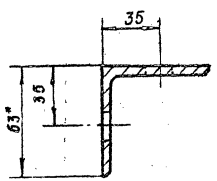

Изм.	Лист	№ докум.	Подп.	Дата
Разраб.		Яковлева		2.09
Пров.		Вермул		8.09
Т.контр.		Карнаухова		13.09
Гл. инж. проекта		Мажугин		16.09
Н.контр.		Мышкин		19.09
Утв.		Филоненко		23.09

3.820.2-57 42 ПК.200.02

Уголок прижимной.

Уголок Б3х63х5-Б-ГОСТ 8509-72 / В Ст3 пс5 ГОСТ 535-79*

Лит	Масса	Масштаб
И	20,1	1:5
Лист	Листов 1	

Копировал

Формат А3

Инв. № подл. | Подп. и дата | Взам. инв. № | Инв. № дубл. | Подп. и дата

42ПК.200.03

Выпуск 1

Серия 3.820.2-57

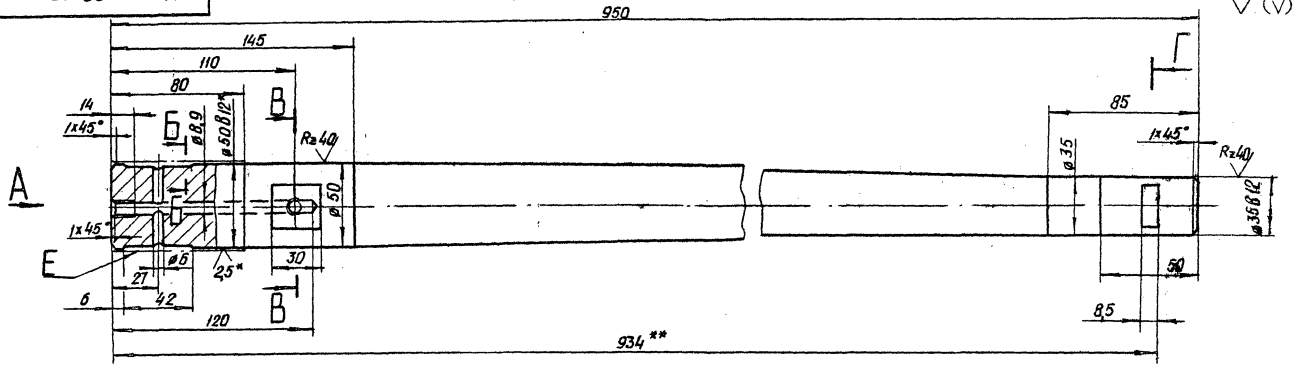

Вид А
М 1:1

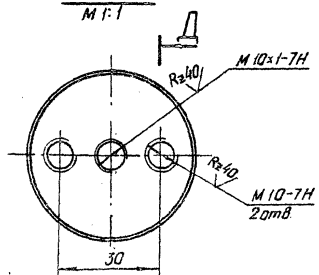

В – В
М 1:1

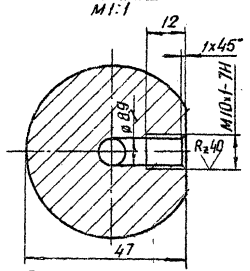

Г – Г
М 1:1

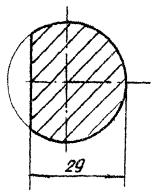

Д – Д
М 1:1

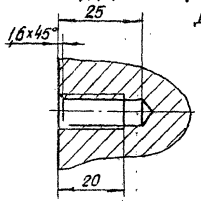

Б – Б
М 2:1

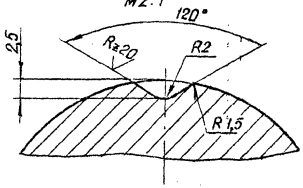

1* Размеры и шероховатость поверхности после покрытия.

2** Обработать при сборке затвора

3. Неуказанные предельные отклонения размеров: диаметров Н14, h14, прочих $\pm \frac{JT14}{2}$.

4 Покрытие поверхности Е Х36 тв ГОСТ 9.073-77*

Изм	Лист	№ докум.	Подп.	Дата
Разраб		Яковлева		2.09
Пров		Вермул		9.09
Т.контр		Корнаухова		13.09
Гл. инж. проекта		Мажусин		16.09
Н. контр		Мышкин		19.09
Утв		Филоненко		23.09

3.820.2-57 42ПК.200.03

Ось

Лит	Масса	Масштаб
И	10,1	1:2
Лист	Листов 1	

Круг В-55 ГОСТ 2590-71* / Ст 5 сп 2-II ГОСТ 535-79*

Копировал [illegible]

Формат А3

Инв № подл | Подп и дата | Взам инв № | Инв № дубл | Подп и дата

42 ПК.200.04

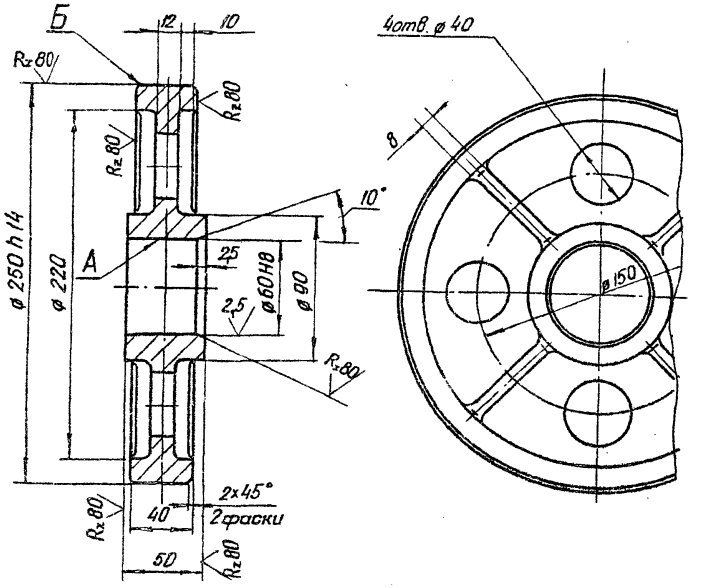

1. Литье III класса точности по ГОСТ 2009-55.
2. Формовочные уклоны по ГОСТ 3212-80*
3. Отливку отжечь.
4. Раковины и трещины на поверхности А и Б не допускаются.
5. Неуказанные предельные отклонения размеров $\pm \frac{IT14}{2}$
6. Неуказанные радиусы R 5 ÷ 10 мм

					42ПК.200.04			
Изм.	Лист	№ докум.	Подп.	Дата	Колесо	Лит.	Масса	Масштаб
Разраб.		Яковлева		2.09		И	7,8	1:2,5
Пров.		Вермул		9.09		Лист	Листов	
Т.контр.		Карнаухова		13.09	Отливка 35Л-I ГОСТ 977-75*			
Гл. инж. проекта		Мажугин		16.09				
Н. контр.		Мышкин		19.09				
Утв.		Филоненко		23.09				

Копировал: Формат А4

Инв. № подл. | Подп. и дата | Взам. инв. № | Инв. № дубл. | Подп. и дата

42 ПК.200.05

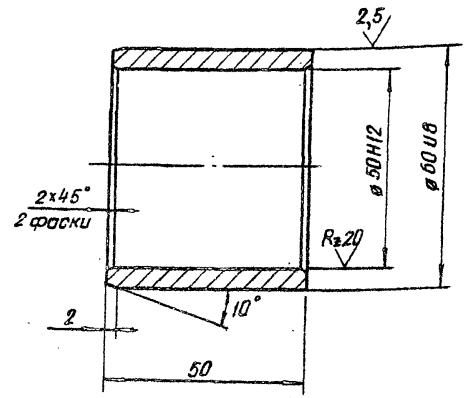

Неуказанные предельные отклонения размеров $\pm \frac{IT14}{2}$

					3.820.2-57 42ПК.200.05			
Изм.	Лист	№ докум.	Подп.	Дата	Втулка	Лит.	Масса	Масштаб
Разраб.		Яковлева		2.09		И	0,4	1:1
Провер.		Вермул		9.09		Лист	Листов 1	
Т. контр.		Карнаухова		13.09				
Гл. инж. проекта		Мажугин		16.09	Латунь ЛЦ30А3 ГОСТ 17711-80*			
Н. контр.		Мышкин		19.09				
Утв.		Филоненко		22.09				

Копировал Формат А4

Инв. № подл. | Подп. и дата | Взам. инв. № | Инв. № дубл. | Подп. и дата

Серия 3.820.2-57 Выпуск 1

42 ПК.200.06

$R_z 80$ $\sqrt{(\sqrt{})}$

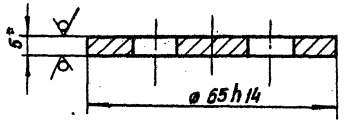

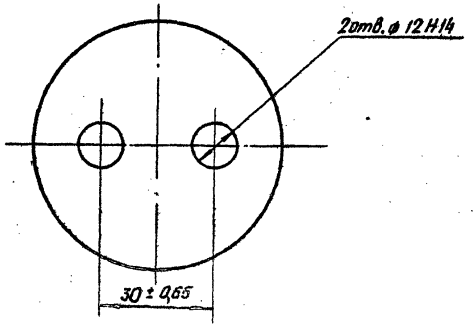

* Размер для справок.

Изм.	Лист	№ докум.	Подп.	Дата
Разраб.		Яковлева		2.09
Пров.		Вермул		9.09
Т.контр.		Карнаухова		13.09
Гл. инж. проекта		Мажугин		16.09
Н. контр.		Мышкин		19.09
Утв.		Филоненко		23.09

42 ПК.200.06

Шайба торцовая

Лит	Масса	Масштаб
И	0,1	1:1

Лист | Листов 1

Лист 6-ПН-НО-5 ГОСТ 19903-74*
В Ст3пс5 ГОСТ 14637-79

Копировал: Формат А4

Инв. № подл. | Подп. и дата | Взам. инв. № | Инв. № дубл. | Подп. и дата

42 ПК.200.07

$\sqrt{(\sqrt{})}$

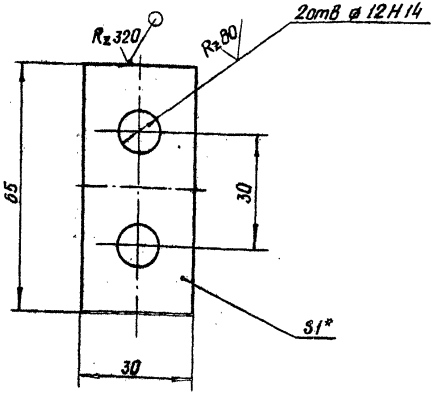

1.* Размер для справок.

2. Неуказанные предельные отклонения размеров $\pm \frac{IT16}{2}$

Изм.	Лист	№ докум.	Подп.	Дата
Разраб.		Яковлева		2.09
Провер.		Вермул		9.09
Т.контр.		Карнаухова		13.09
Гл. инж. проекта		Мажугин		16.09
Н. контр.		Мышкин		19.09
Утв.		Филоненко		23.09

3.820.2-57 42 ПК.200.07

Шайба стопорная

Лит	Масса	Масштаб
И	0.01	1:1

Лист | Листов 1

Лист 6-ПН-НО-10 ГОСТ 19903-74*
4-I-Н-Ст3 ГОСТ 16523-70*

Копировал Формат А4

Инв. № подл. | Подп. и дата | Взам. инв. № | Инв. № дубл. | Подп. и дата

42ПК.200.08

$R_z 320$ (▽)

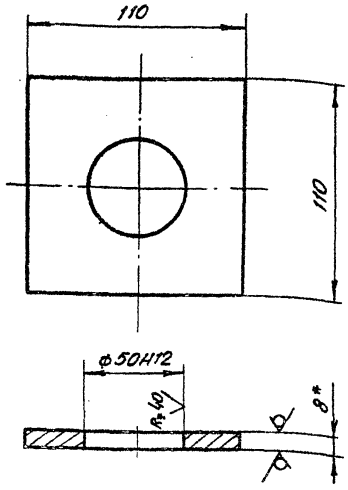

1* Размер для справок.

2. Неуказанные предельные отклонения размеров $\pm \frac{IT16}{2}$

Изм.	Лист	№ докум.	Подп.	Дата
Разраб.		Яковлева		2.09
Пров.		Вермул		9.09
Т. контр.		Карнаухова		13.09
Гл. инж. проекта		Мажуегин		16.09
Н. контр.		Мышкин		19.09
Утв.		Филоненко		23.09

42ПК.200.08

Подшипник.

Лит.	Масса	Масштаб
И	0,65	1:2
Лист	Листов 1	

Лист Б-ПН-Н0-8 ГОСТ 19903-74* ВСт3пс5 ГОСТ 14637-79

Копировал: Формат А4

Инв. № подл. | Подп. и дата | Взам. инв. № | Инв. № дубл. | Подп. и дата

42ПК.200.09

$R_z 320$ (▽)

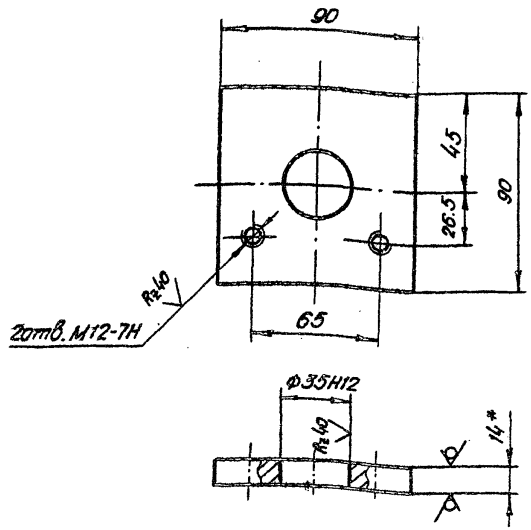

1.* Размер для справок.

2. Неуказанные предельные отклонения размеров $\pm \frac{IT16}{2}$

Изм.	Лист	№ докум.	Подп.	Дата
Разраб.		Яковлева		2.09
Провер.		Вермул		9.09
Т. контр.		Карнаухова		13.09
Гл. инж. проекта		Мажуегин		16.09
Н. контр.		Мышкин		19.09
Утв.		Филоненко		23.09

3.820.2-57 42ПК.200.09

Подшипник

Лит.	Масса	Масштаб
И	0,8	1:2
Лист	Листов 1	

Лист Б-ПН-Н0-14 ГОСТ 19903-74* ВСт3пс5 ГОСТ 14637-79

Формат А4

Инв. № подл. | Подп. и дата | Взам. инв. № | Инв. № дубл. | Подп. и дата

42 ПК.200.10

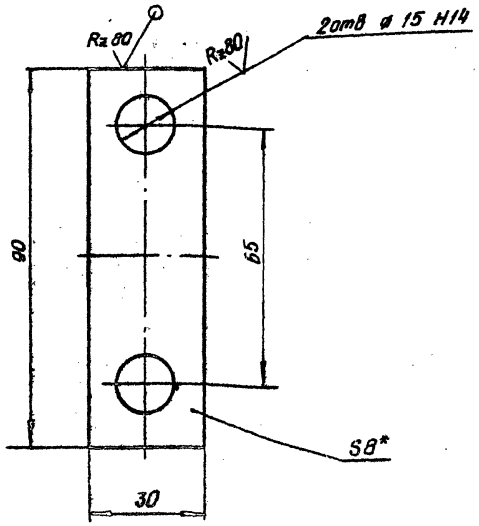

1* Размер для справок

2. Неуказанные предельные отклонения размеров $\pm \frac{JT16}{2}$

Изм.	Лист	№ докум.	Подп.	Дата
Разраб.		Яковлева		2.09
Пров.		Вермул		9.09
Т.контр.		Карнаухова		12.09
Гл. инж. проект.		Мажугин		16.09
Н.контр.		Мышкин		19.09
Утв.		Филоненко		23.09

42 ПК.200.10

Оседержатель

Лит	Масса	Масштаб
И	0,15	1:1
Лист	Листов 1	

Лист Б-ПН-НО-8 ГОСТ 19903-74*
Вст3пс5 ГОСТ 14637-79*

Копировал

Формат А4

42 ПК.200.11

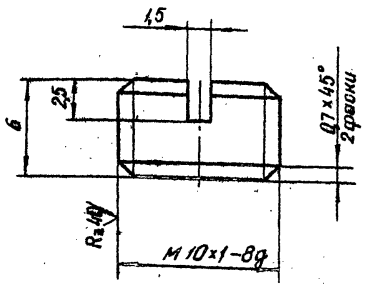

Неуказанные предельные отклонения размеров $\pm \frac{JT14}{2}$

Изм.	Лист	№ докум.	Подп.	Дата
Разраб.		Яковлева		2.09
Провер.		Вермул		9.09
Т.контр.		Карнаухова		13.09
Гл. инженер проект.		Мажугин		16.09
Н.контр.		Мышкин		19.09
Утв.		Филоненко		23.09

3.820.2-57* 42 ПК.200.11

Пробка

Лит.	Масса	Масштаб
И	0,004	4:1
Лист	Листов 1	

Круг $\frac{B12\ ГОСТ\ 2590-71*}{Ст3-II\ ГОСТ\ 535-79*}$

Копировал

Формат А4

Инв. № подл. | Подп. и дата | Взам. инв. № | Инв. № дубл. | Подп. и дата

26.058.ПВ.110.000 ГЧ

Выпуск 1

Серия 3.820.2-57

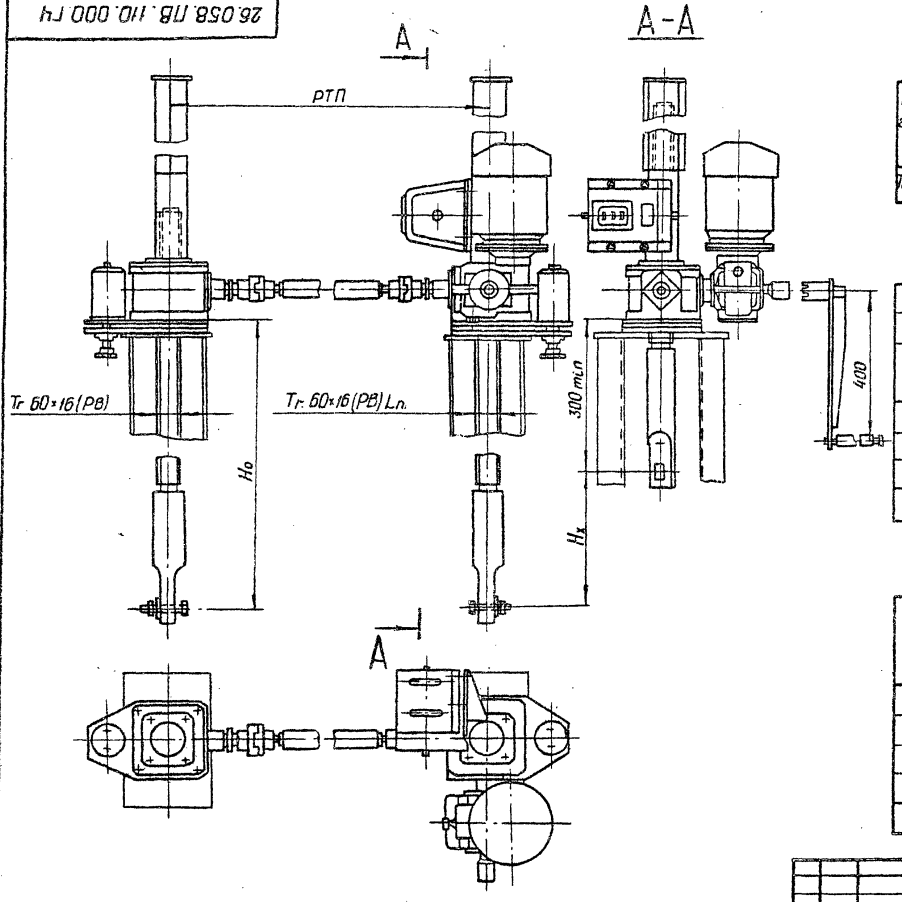

Регулировку грузового реле произвести по потребному посадочному усилию (см. таб. 2).

Таблица 1

Техническая характеристика подъемника

Резьба грузового винта	Усилие в тс: тяговое Т	Усилие в тс: посадки П	H_o в м наиб.	Электродв. 4АС80В6У1 исп. М302	Станция управления электропр.	Усилие на рукоятке при Т в кес.	Время подъема затвора на 1м в мин.: электр.	Время подъема затвора на 1м в мин.: вручную
Tr.60×16(РВ)	2×2,5	2×2,5	3,65	П=860об/мин N=1,2кВт.	ЯАА 5401-2674У1	30	8	9

Таблица 2

Данные на заказ по затвору

Усилие посадочное потребное в тс	$П_з$	0,1
Усилие регулировки грузового реле в тс	Р	0,1
Расстояние от подошвы подъемника до оси проушины опущенного затвора	H_o	2,388
Полный ход затвора в м.	H_x	2,1
Расстояние точек подвеса затвора в м.	РТП	4,19
Датчик ДПМ1 Шаг гр винта	Р	16,(РВ)
Теоретическая масса подъемников кг.	Q	244

Таблица 3.

Теоретическая масса подъемников при РТП=3м.

H_x м	H_o м: 1,5	2,0	2,5	3,0	3,65
	Масса 1 шт без учета электроаппаратуры, кг				
1,0	209	239	269	299	337
1,5	—	225	255	287	323
2,0	—	—	245	275	311
2,5	—	—	—	269	298
3,2	—	—	—	—	283

Изм	Лист	№ докум.	Подп.	Дата
Разраб		Сарнугаев	[signature]	2.09
Пров.		Искандеров	[signature]	9.09
Т.контр		Грош	[signature]	13.09
Гл. инж. проекта		Нагаев	[signature]	16.09
Н.контр		Мышкин	[signature]	19.09
Утв.		Филоненко	[signature]	23.09

3.820.2-57
26.058.ПВ.110.000 ГЧ

Подъемник двухвинтовой с электроприводом г.п. 2×2,5т.с. марки 598Д Габаритный чертеж.

Лит.	Масса	Масштаб
А	См.табл.	1:10

Лист | Листов 1

Инв № подл. | Подп. и дата | Взам. инв. № | Инв. № дубл. | Подп. и дата

Копировал: [signature] Формат А3

2027-01

26.058.ПВ.040.000 ГЧ

Выпуск 1

Серия 3.820.2-57

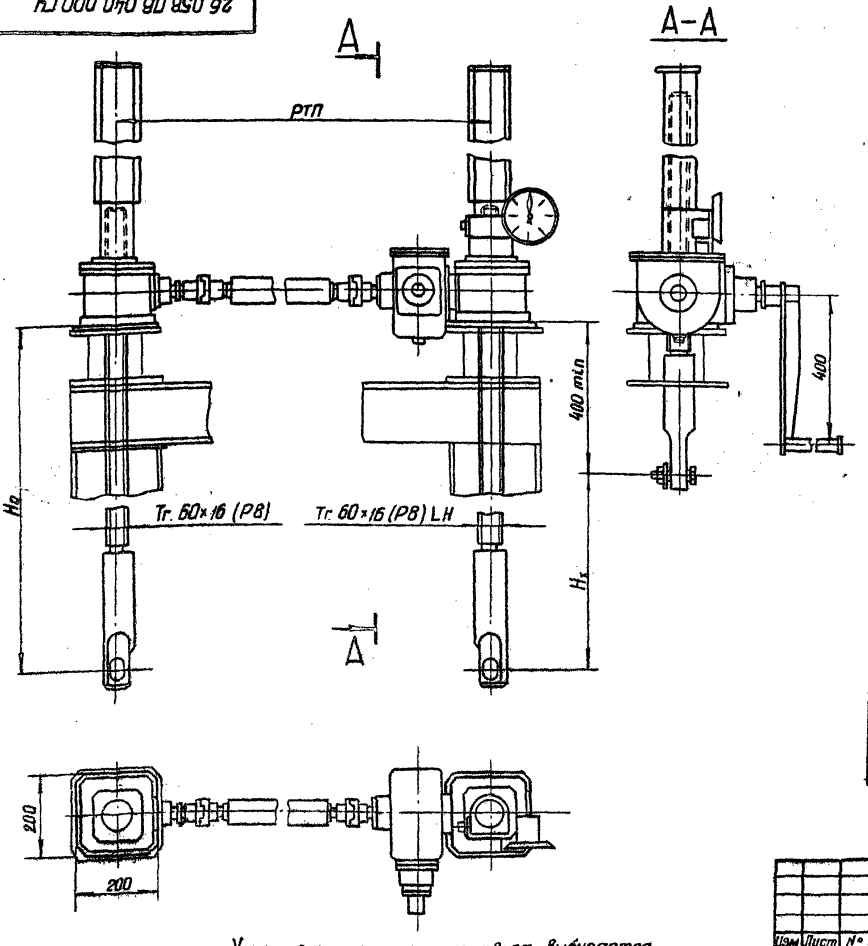

Указатель положения затвора выбирается в зависимости от H_x: при $H_x \leq 2{,}5$ м установить УПР-258, при $2{,}5 < H_x < 6$ м установить УПР-508.

Таблица 1

Техническая характеристика подъемника

Резьба грузового винта	Усилие в т.с. наиб.		Но, м наиб.	Усилие на рукоятке при Т вкас.	Время подъема затвора на 1 м в мин.
	Тяговое Т	Посадочное П			
Tr. 60×16 (P8)	2×2,5	2×2,5	3,65	12	18

Таблица 2

Данные на заказ по затвору

Усилие посадочное потребное в тс	$П_з$	0,1
Расстояние от подошвы подъемника до оси проушины опущенного затвора	H_o	2,35
Полный ход затвора в м	H_x	2,1
Расстояние точек подвеса затвора в м	РТП	4,19
Указатель положения затвора	–	УПР-258
Теоретическая масса подъемника в кг	Q	234

Таблица 3

Теоретическая масса подъемников при РТП=3м

H_x, м	Но, м				
	1,5	2,0	2,5	3,0	3,65
	Масса 1 шт. без учета указателя положения затвора, кг				
1,0	193	223	253	285	325
1,5		214	246	276	316
2,0			237	269	309
2,5				262	302
3,2					292

3.820.2-57

26.058.ПВ.040.000 ГЧ

Изм.	Лист	№ докум.	Подп.	Дата
Разраб.		Марданов		2.09
Пров.		Искандеров		9.09
Т.контр.		Гроп		13.09
Гл.инж. проекта		Новаев		16.09
Н.контр.		Мышкин		19.09
Утв.		Филоненко		23.09

Подъемник двухвинтовой с ручным приводом г.п 2×2,5 т с марки 5В.Д Габаритный чертеж

Лит	Масса	Масштаб
А		1:10

Лист | Листов 1

Копировал:

Формат А3

Выпуск 1 | Взам. инв.№ | Инв.№ дубл. | Подп. и дата | Инв.№ подл. | Подп. и дата

gost.e-ecolog.ru