ТИПОВОЙ ПРОЕКТ
903-4-119.87

ЦЕНТРАЛЬНЫЙ ТЕПЛОВОЙ ПУНКТ С ПЛАСТИНЧАТЫМИ ВОДОНАГРЕВАТЕЛЯМИ

ТЕПЛОПРОИЗВОДИТЕЛЬНОСТЬЮ 2 3 МВТ

ЗАВИСИМОЕ ПРИСОЕДИНЕНИЕ СИСТЕМ ОТОПЛЕНИЯ

АЛЬБОМ 7 ТИП 1

НИЗКОВОЛЬТНЫЕ КОМПЛЕКТНЫЕ УСТРОЙСТВА
ЗАДАНИЕ ЗАВОДУ-ИЗГОТОВИТЕЛЮ

РАЗРАБОТАН УКРАИНСКИМ ГОСУДАРСТВЕННЫМ ПРОЕКТНЫМ И ПРОЕКТНО-КОНСТРУКТОРСКИМ ИНСТИТУТОМ ТЯЖПРОМАВТОМАТИКА

ГЛАВНЫЙ ИНЖЕНЕР ИНСТИТУТА В.В. ЧЕРЕНКОВ

ГЛАВНЫЙ ИНЖЕНЕР ПРОЕКТА Г.С. ШУБОВ

УТВЕРЖДЕН ГОССТРОЕМ УССР
ПРИКАЗ №136 ОТ 16 ИЮЛЯ 1986

ВВЕДЕН В ДЕЙСТВИЕ ИНСТИТУТОМ „ХАРЬКОВПРОЕКТ"
ПРИКАЗ №210 от 30 октября 1989 г.

© Кф цитп Госстроя СССР, 1988 г

Кф цитп инв. № 9272/6

gost.e-ecolog.ru

Содержание альбома

№№ п/п	Наименование	Лист	Стр
1	Содержание альбома		2
2	Перечень комплектных устройств	эм.1.1	3
3	Щит управления. ЩУ		
	Технические данные аппаратов	эм.1.2	3
4	Щит управления ЩУ		
	Чертеж общего вида	эм.1.3	4
5	Щит управления. ЩУ		
	Перечень надписей	эм.1.4	5,6
6	Щит управления ЩУ		
	Схема электрическая соединений		
	(начало)	эм.1.5	7
7	Щит управления ЩУ		
	Схема электрическая соединений		
	(продолжение)	эм.1.5	8
8	Щит управления ЩУ		
	Схема электрическая соединений		
	(продолжение)	эм.1.5	9
9	Щит управления ЩУ		
	Схема электрическая соединений		
	(продолжение)	эм.1.5	10
10	Щит управления ЩУ		
	Схема электрическая соединений		
	(продолжение)	эм.1.5	11
11	Щит управления ЩУ		
	Схема электрическая соединений		
	(окончание)	эм.1.5	12

Инв.№ подл. | Подпись и дата | Взам. инв.№

ТП903-4-119.87 Альбом 7 Тип 1

Наименование	Кол. НКУ	Кол. подсоединений	Обозначение чертежа общего вида	Примечание
Щит управления ЩУ	1	3	ТП903-4 эм.1.3	

Привязан

Инв. №

Вз. инв. № | Подпись и дата | Инв. № подл.

ТП903-4-119.87 ЭМ.1.1

Нач.отд.	Цапко		08.87
Гл.спец.	Шубов		08.87
Н.контр.	Шейнин		08.87
Рук. гр.	Хаймовский		08.87
Вед.инж.	Маргулис		08.87

Перечень комплектных устройств

Стадия	Лист	Листов
		1

УГППКИ „Тяжпромавтоматика" г. Харьков

Формат А4

Формат	Зона	Поз.	Обозначение	Наименование	Кол.	Примечание
				Документация		
А2				Чертеж общего вида		
*				Схема электрическая соединений		*А2,А2,А2 А2,А2,А2
*				Перечень надписей		*А2,А2, А2,А2,А2
				Сборочные единицы		
	1			Н1		
		1		Выключатель А63-М И~380В Iр 1,6А отс 1,3	4	QF2, QF3, QF4, QF6
				Реле		
		2		ПЭ37-42У3 И~220В	16	≠1-К1, ≠2-К1, ≠4-К1...≠7-К1, ≠4-К2...≠9-К2, ≠1-К2, ≠2-К2, ≠10-К3, ≠11-К3

Привязан

Инв. №

Вз. инв. № | Подпись и дата | Инв. № подл.

ТП903-4-119.87 ЭМ.1.2

Нач.отд.	Цапко		08.87
Гл.спец.	Шубов		08.87
Н.контр.	Шейнин		08.87
Рук. гр.	Хаймовский		08.87
Вед.инж.	Маргулис		08.87

Щит управления ЩУ Технические данные аппаратов

Стадия	Лист	Листов
	1	3

УГППКИ „Тяжпромавтоматика" г. Харьков

Формат А4

Формат	Зона	Поз.	Обозначение	Наименование	Кол.	Примечание
		3		ПЭ37-22У3 И~220В	45	≠1-К3, ≠2-К3, ≠4-К3, ≠5-К3, ≠1-К4, ≠2-К4, ≠4-К4, ≠5-К4, ≠1-К5, ≠2-К5, ≠4-К5, ≠5-К5, ≠6-К3...≠6-К5, ≠7-К3...≠7-К5, ≠8-К3...≠8-К5, ≠9-К3...≠9-К5, ≠10-К1, ≠11-К1, ≠10-К2, ≠11-К2, ≠10-К4, ≠11-К4, ≠10-К5, ≠11-К5, К21, К22, К1...К5, К7...К12
		4		ПЭ37-62У3 И~220В	2	≠8-К1, ≠9-К1
		5		РВП72-3121-00У4		≠1-КТ1, ≠2-КТ1, ≠4-КТ1...≠9-КТ1
				И~220В	10	КТ21, КТ22
		6		Диод Д226Б	22	VД1...VД10, VД13...VД24
		7		Блок зажимов		Х1...Х13,
				Б324-4П25-8/8Т3-10	27	Х21...Х34
				Н51		
		8		Переключатель		≠1-SA1, ≠2-SA1,
				УП5312-С128	3	≠8-SA1
		9		Кнопка управления		
				КЕ011 исп3 толк красн	1	SB2
				Арматура сигнальная		
		10		АС12011У2 И220В	5	НЬ2, НЬ3, НЬ7, НЬ9, НЬ11
		11		АС12013У2 И220В	5	≠1-НЬ1, ≠2-НЬ1, ≠6-НЬ1, ≠8-НЬ1, ≠10-НЬ1
		12		АС12014У2 И220В	1	≠10-НЬ2

Вз. инв. № | Подпись и дата | Инв. № подл.

ТП903-4-119.87 ЭМ.1.2 Лист 2

Формат А4

Формат	Зона	Поз.	Обозначение	Наименование	Кол.	Примечание
				Н52		
				Переключатели		
		13		УП5312-С128	3	≠4-SA1, ≠5-SA1, ≠9-SA1
		14		УП5311-С23	1	SA1
		15		Кнопка управления		
				КЕ011 исп1 толк красн	1	SB1
				Арматура сигнальная		
		16		АС12011У2 И220В	6	НЬ1, НЬ5, НЬ6, НЬ8, НЬ10, НЬ12
		17		АС12013У2 И220В	5	≠4-НЬ1, ≠5-НЬ1, ≠7-НЬ1, ≠9-НЬ1
		18		АС12014У2 И220В	1	≠11-НЬ2

997х/6

Вз. инв. № | Подпись и дата | Инв. № подл.

ТП903-4-119.87 ЭМ.1.2 Лист 3

Формат А4

Вид спереди
м 1:10
Двери не показаны

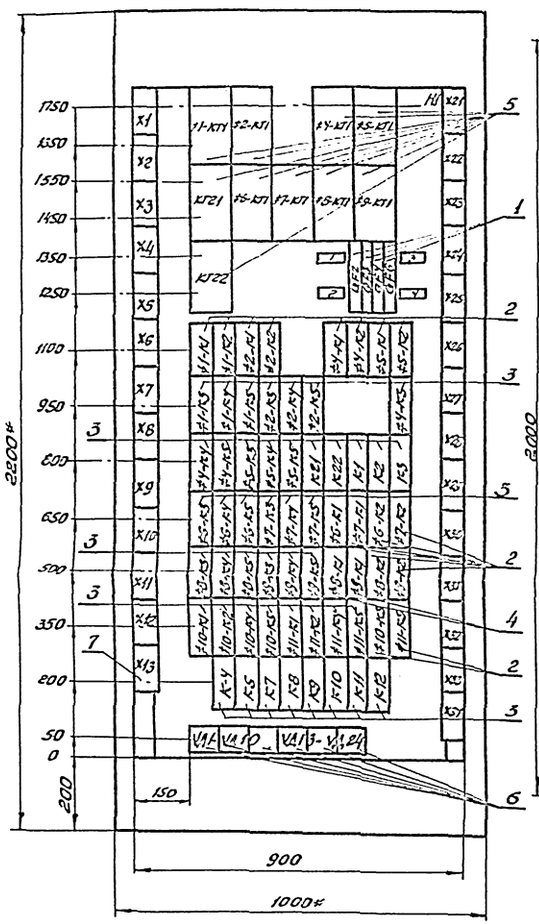

Двери шкафа
Вид спереди
м 1:10

Левая дверь

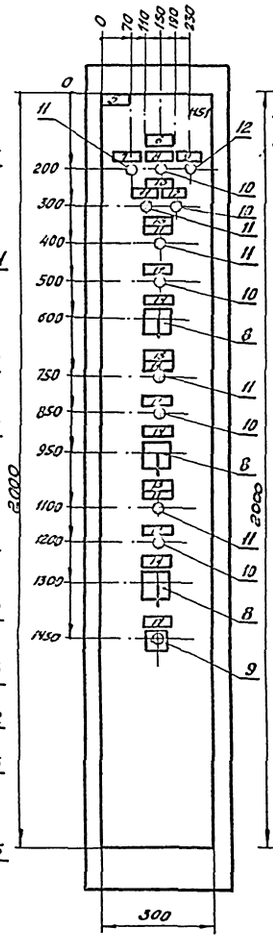

Правая дверь

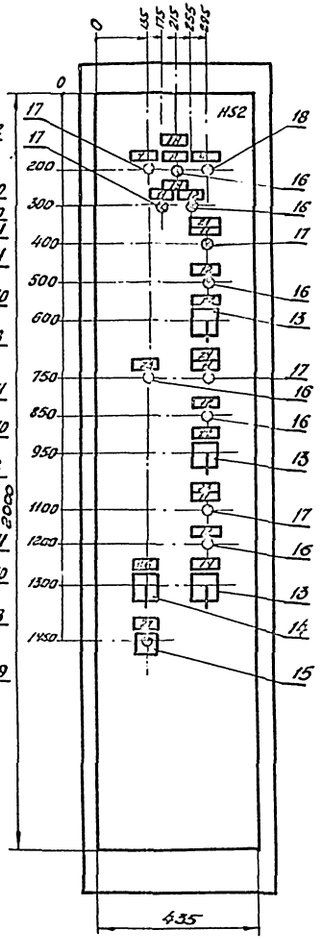

Вид сверху

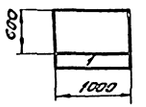

1.* Размеры для справок.
2. Технические данные аппаратов - лист ЭМ 1.2
3. Перечень надписей - лист ЭМ. 1.4.

9972/6

				ТП903-4-119.87ЭМ.1.3			
Привязан	Нач.отд.	Цапко	03.87	ЦТП производительностью 23 Мкг с пластинчатыми водонагревателями. Тип 1	Стадия	Лист	Листов
	Гл.спец.	Шубов	03.87				1
	Н.контр.	Шевлин	03.87				
	Рег.гр.	Хадмовский	03.87	Щит управления ЩУ Чертеж общего вида.	УГППКИ „Техпромавтоматика" г. Харьков		
Инв.№	Инж.	Калосова	03.87				

Формат А2

4

Альбом 7 Тип 1

ТП 303-4-119.87

Панель	Надпись	Поз. обозначение	Место надписи	Текст	Кол.	Вид шрифта	Заготовка
				Панель			
1	1	QF2	Табличка	Насосы ГВС	1		
	2	QF3	То же	Смесительные насосы	1		
	3	QF4	—»—	Подпиточные насосы	1		
	4	QF6	—»—	Схема сигнализации	1		
			—»—	≠1 - КТ1	1		
			—»—	≠2 - КТ1	1		
			—»—	≠4 - КТ1	1		
			—»—	≠5 - КТ1	1		
			—»—	≠6 - КТ1	1		
			—»—	≠7 - КТ1	1		
			—»—	≠8 - КТ1	1		
			—»—	≠9 - КТ1	1		
			—»—	КТ21	1		
			—»—	КТ22	1		
			—»—	≠1 - К1	1		
			—»—	≠1 - К2	1		
			—»—	≠1 - К3	1		
			—»—	≠1 - К4	1		

Привязан

Инв. №

Инв.№ подл. | Подпись и дата | Взам. инв.№

ТП 903-4-119.87 ЭМ.1.4.

Нач.отд.	Цапко		08.87
Гл. спец.	Цубов		08.87
Н. контр.	Шейнин		08.87
Рук. гр.	Усимовский		08.87
Вед. инж.	Гаргулис		08.87

Щит управления ЩУ
Перечень надписей

Стадия	Лист	Листов
	1	5

УГППКИ „Тяжпромавтоматика" г. Харьков

Формат А4

Панель	Надпись	Поз. обозначение	Место надписи	Текст	Кол.	Вид шрифта	Заготовка
1			Табличка	≠1 - К5	1		
			То же	≠2 - К1	1		
			—»—	≠2 - К2	1		
			—»—	≠2 - К3	1		
			—»—	≠2 - К4	1		
			—»—	≠2 - К5	1		
			—»—	≠4 - К1	1		
			—»—	≠4 - К2	1		
			—»—	≠4 - К3	1		
			—»—	≠4 - К4	1		
			—»—	≠4 - К5	1		
			—»—	≠5 - К1	1		
			—»—	≠5 - К2	1		
			—»—	≠5 - К3	1		
			—»—	≠5 - К4	1		
			—»—	≠5 - К5	1		
			—»—	≠6 - К1	1		
			—»—	≠6 - К2	1		
			—»—	≠6 - К3	1		
			—»—	≠6 - К4	1		
			—»—	≠6 - К5	1		
			—»—	≠7 К1	1		
			—»—	≠7 К2	1		
			—»—	≠7 К3	1		
			—»—	≠7 К4	1		
			—»—	≠7 К5	1		

Инв.№ подл. | Подпись и дата | Взам. инв.№

ТП 903-4-119.87 ЭМ.1.4 Лист 2

Формат А4

Панель	Надпись	Поз. обозначение	Место надписи	Текст	Кол.	Вид шрифта	Заготовка
			Табличка	≠8 - К1	1		
			То же	≠8 - К2	1		
			—»—	≠8 - К3	1		
			—»—	≠8 - К4	1		
			—»—	≠8 - К5	1		
			—»—	≠9 - К1	1		
			—»—	≠9 - К2	1		
			—»—	≠9 - К3	1		
			—»—	≠9 - К4	1		
			—»—	≠9 - К5	1		
			—»—	≠10 - К1	1		
			—»—	≠10 - К2	1		
			—»—	≠10 - К3	1		
			—»—	≠10 - К4	1		
			—»—	≠10 - К5	1		
			—»—	≠11 - К1	1		
			—»—	≠11 - К2	1		
			—»—	≠11 - К3	1		
			—»—	≠11 - К4	1		
			—»—	≠11 - К5	1		
			—»—	К21	1		
			—»—	К22	1		
			—»—	К1	1		
			—»—	К2	1		
			—»—	К3	1		
			—»—	К4	1		

Инв.№ подл. | Подпись и дата | Взам. инв.№

ТП 903-4-119.87 ЭМ. 1.4. Лист 3

Формат А4

Панель	Надпись	Поз. обозначение	Место надписи	Текст	Кол.	Вид шрифта	Заготовка
			Табличка	К5	1		
			То же	К7	1		
			—»—	К8	1		
			—»—	К9	1		
			—»—	К10	1		
			—»—	К11	1		
			—»—	К12	1		
				Двери			
1	5	QF5	Табличка	М1, М2, М4, М5 - насосы ГВС			
				М6, М7 - смесит. насосы			
				М10, М11 - подпит. насосы			
				М10, М11 - задвижки	1		
	6		То же	Задвижка на входе	1		
	7	≠10-Нл1, ≠11-Нл1	—»—	Открыта	2		
	8	Нл2, Нл3	—»—	Авария	2		
	9	≠10-Нл2, ≠11-Нл2	—»—	Закрыта	2		
	10		—»—	Смесительный насос N 1	1		
	11	≠1-Нл1, ≠2-Нл1 ≠4-Нл1...≠9-Нл1	—»—	включен	8		
	12	Нл4, Нл5 Нл7... Нл12	—»—	Неисправность	8		
	13		—»—	Насос ГВС N 1	1		
	14	≠1-SA1, ≠2-SA1, ≠5-SA1, ≠9-SA1	—»—	Раб - Откл - Рез	4		
	15		—»—	Насос ГВС N 2	1		
	16		—»—	Подпиточный насос N 1	1		
	17	SB2	—»—	Авария смесительн. насосов			
				Деблокировка	1		

9992/6

Инв.№ подл. | Подпись и дата | Взам. инв.№

ТП 903-4-119.87 ЭМ.1.4. Лист 4

Формат А4

ТП903-4-119.87 Альбом 7 Тип 1

Панель	Надпись	Поз. обозначение	Место надписи	Текст	Кол.	Вид шрифта	Заготовка
	18		Табличка	Задвижка на выходе	1		
	19		То же	Смесительный насос № 2	1		
	21		— " —	Насос ГВС № 4	1		
	22	±4-SA1, ±5-SA1	— " —	1 — 0 — 2			
				по пуску	2		
	23	HL1	— " —	АВР 0,4 кв	1		
	24		— " —	Насос ГВС № 5	1		
	25		— " —	Подпиточный насос № 2	1		
	26	SA1	— " —	Раб. — Откл. — Опроб.	1		
	27	SB1	— " —	Съем звука	1		

Инв. № подл. | Подпись и дата | Взам. инв. №

ТП903-4-119.87ЭМ.1.4

Лист 5

Формат А4

Инв. № подл. | Подпись и дат. | Взам. инв. №

Левая дверь
(Вид со стороны монтажа)

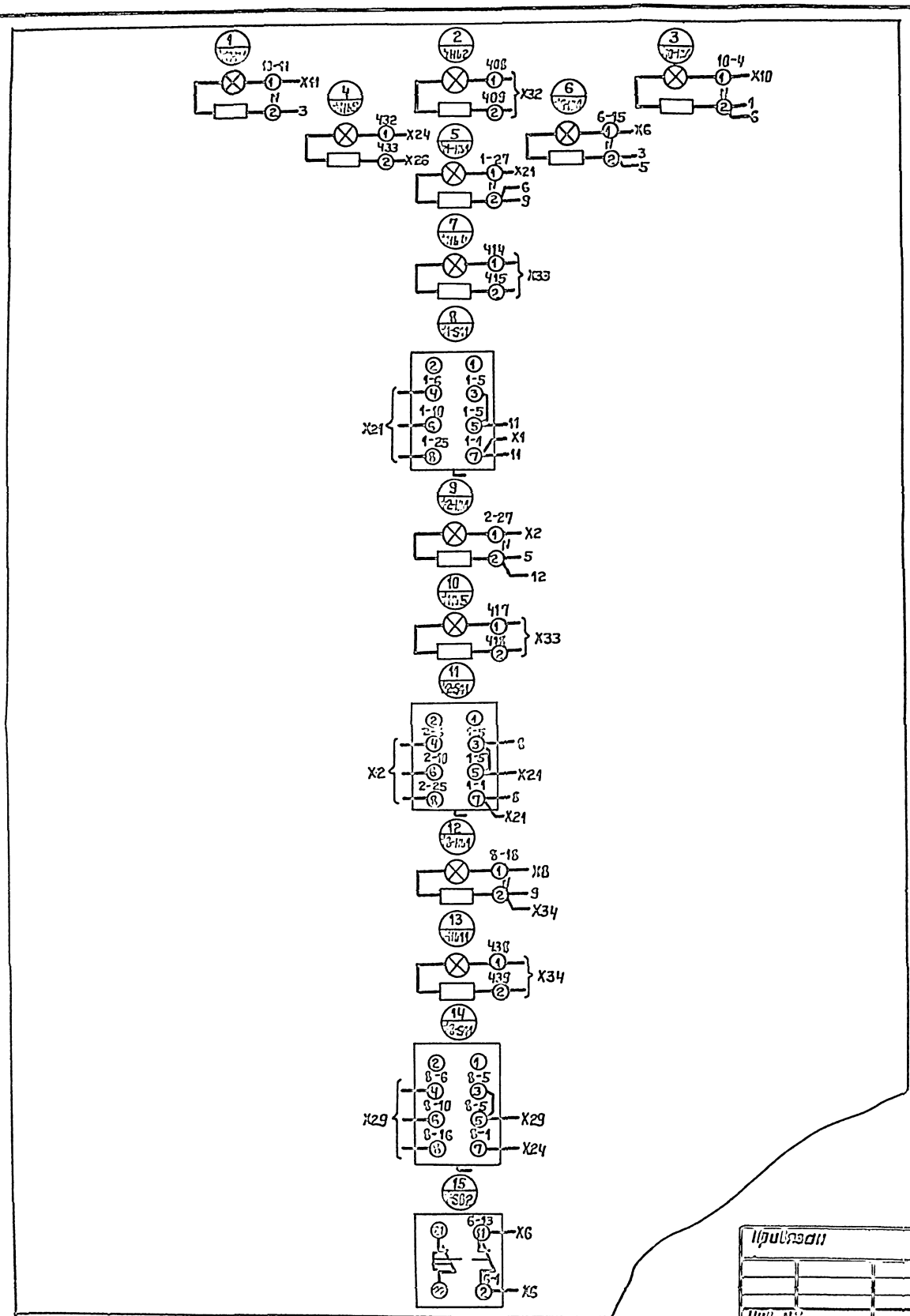

9972/6

				ТП903-4-119.87 ЭМ.1			
Привязан	Гл.отд.	Цапко	03.87	ЦТП производительностью 23 МВТ с пластинчатыми водонагревателями. Тип 1	Стадия	Лист	Листов
	Гл.спец.	Щубов	03.87			1	6
	Н.контр.	Шейнин	03.87				
	Рук.гр.	Хайтовский	03.87	Щит управления ш.у Схема электрическая соединений (начало)	УГППКИ „Трансмонтаматика" г. Харьков		
Инв. №	Инж.	Кузнецов	03.87				

Панель (вид со стороны монтажа)

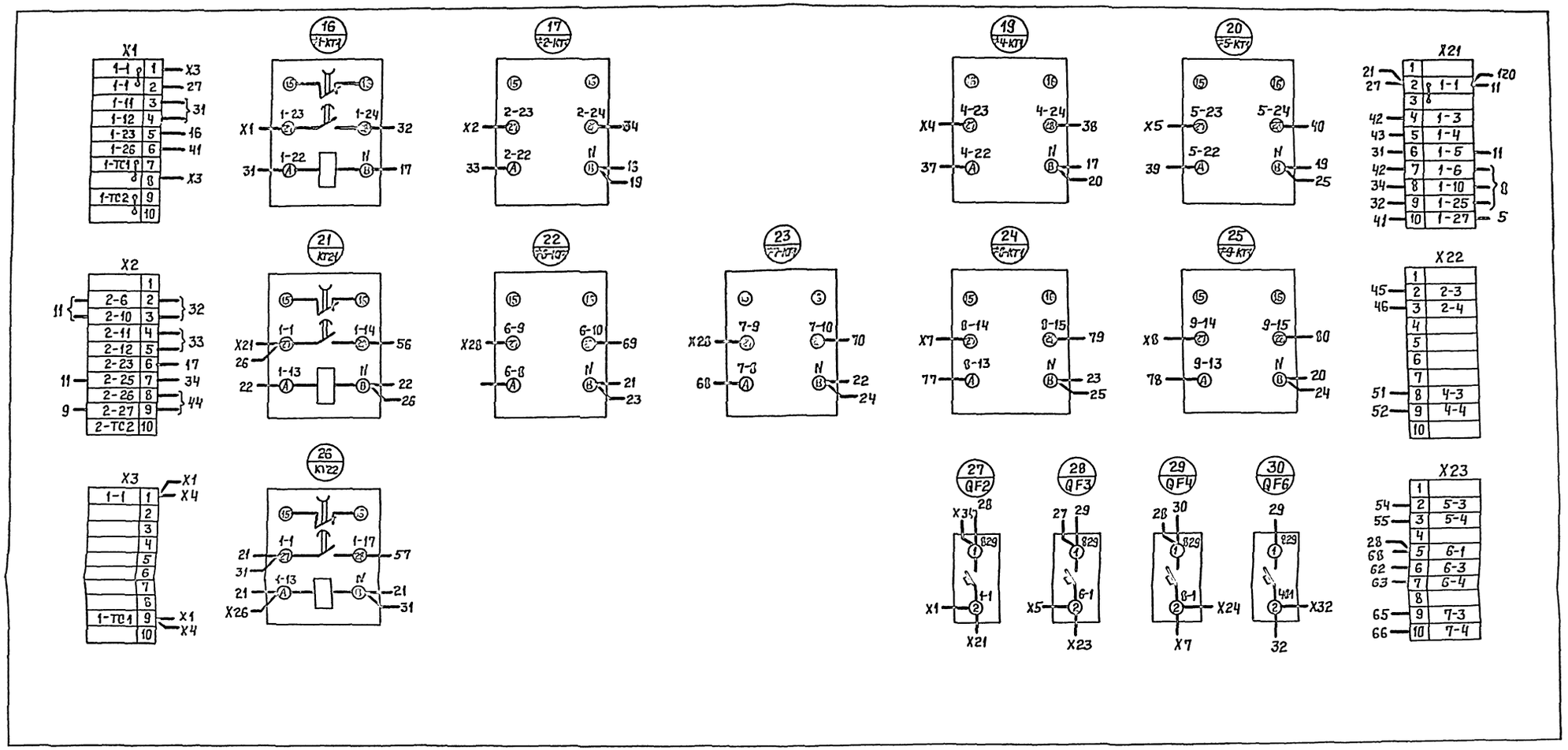

9972/6

ТП 903-4-119.87 ЭМ.1

Привязан	Нач.отд	Цапко		08.87	ЦТП производительностью 2,5 МВТ с пластинчатыми водонагревателями. Тип 1	Стадия	Лист	Листов
	Гл.спец	Щубав		08.87			2	6
	Н.контр	Шейнин		08.87				
	Рук. гр	Сайтовский		03.87	Щит управления ЩУ Схема электрическая соединений (продолжение)	УГППКИ Тяжстроавтоматика г. Харьков		
Инв. №	Гл.инж.	Нартулис		03.87				
	Инж.	Кузнецов		03.87				

Формат А2

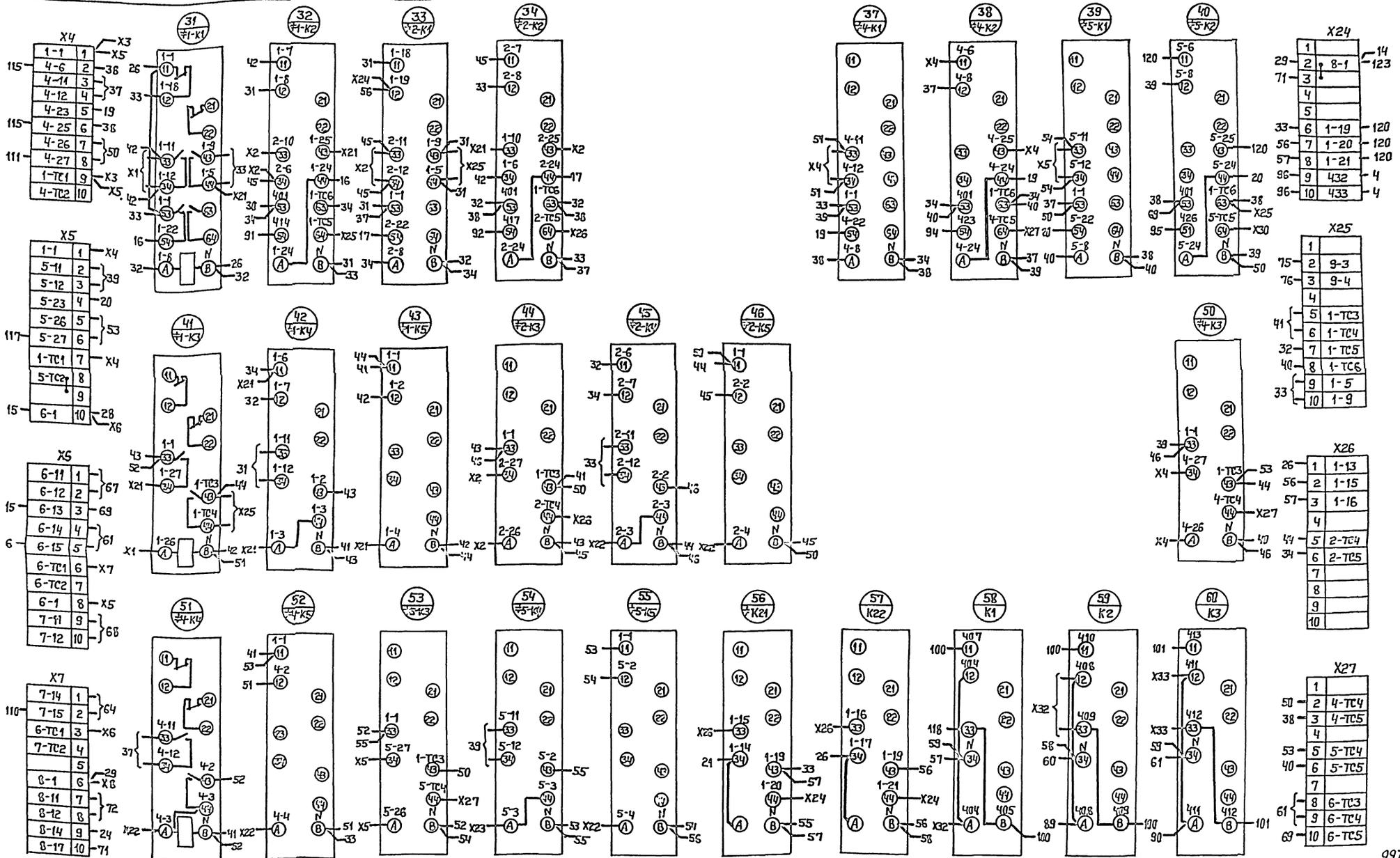

9972/6

						ТП903-4-119.87 ЭМ.1			
Привязан							Стадия	Лист	Листов
								3	6
Инв. №	Нач.отд	Цапко		03.87	ЦТП производительностью 23 МВт с пластинчатыми водонагревателями. Тип 1				
	Гл.спец.	Шубол		03.87					
	Н.контр.	Шейнин		03.87					
	Рук. гр.	Хайтовский		03.87	Щит управления ЩУ Схема электрическая соединений (продолжение)		УГППКИ "Трансгропавтоматика" г. Харьков		
	Вед.инж.	Маргилис		03.87					
	Инж.	Кизнецов		03.87					

Формат А2

Инв. № подл. | Подпись и дата | Взам. инв. №

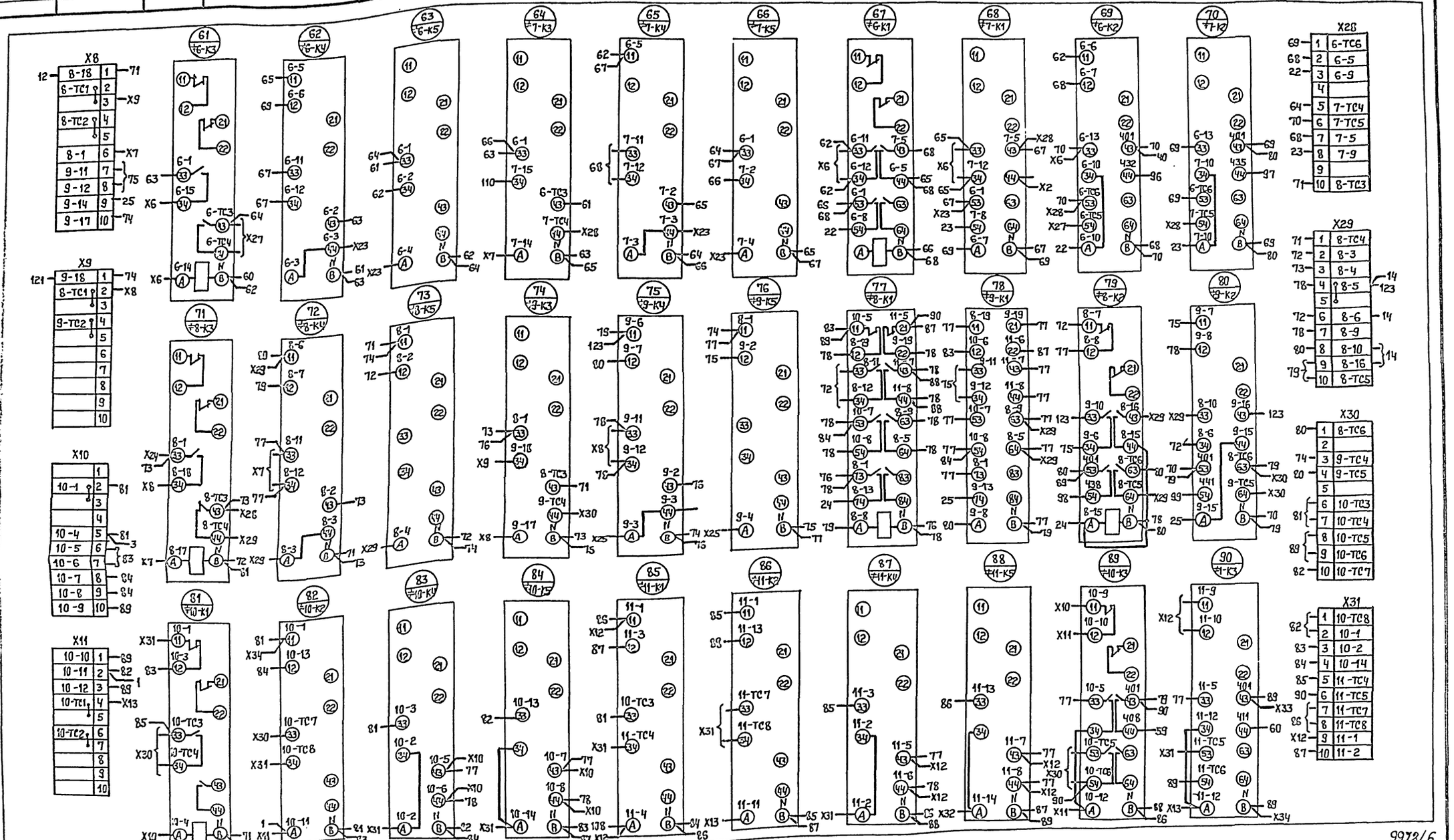

9972/6

				ТП903-4-119.87 ЭМ.1.			
Привязан					Стадия	Лист	Листов
						4	6
Инв. №	Нач.отд.	Цапко	08.87	ЦТП производительностью 23 МВТ с пластинчатыми водонагревателями. Тип 1			
	Гл.спец.	Шубов	08.87				
	Н.контр.	Шейнин	08.87				
	Рук.гр.	Хайновский	08.87	Щит управления ЩУ Схема электрическая соединений (продолжение)	УГППКИ Тяжпромавтоматика г. Харьков		
	Вед.инж.	Марцулис	08.87				
	Инж.	Кузнецов	08.87				

Формат А2

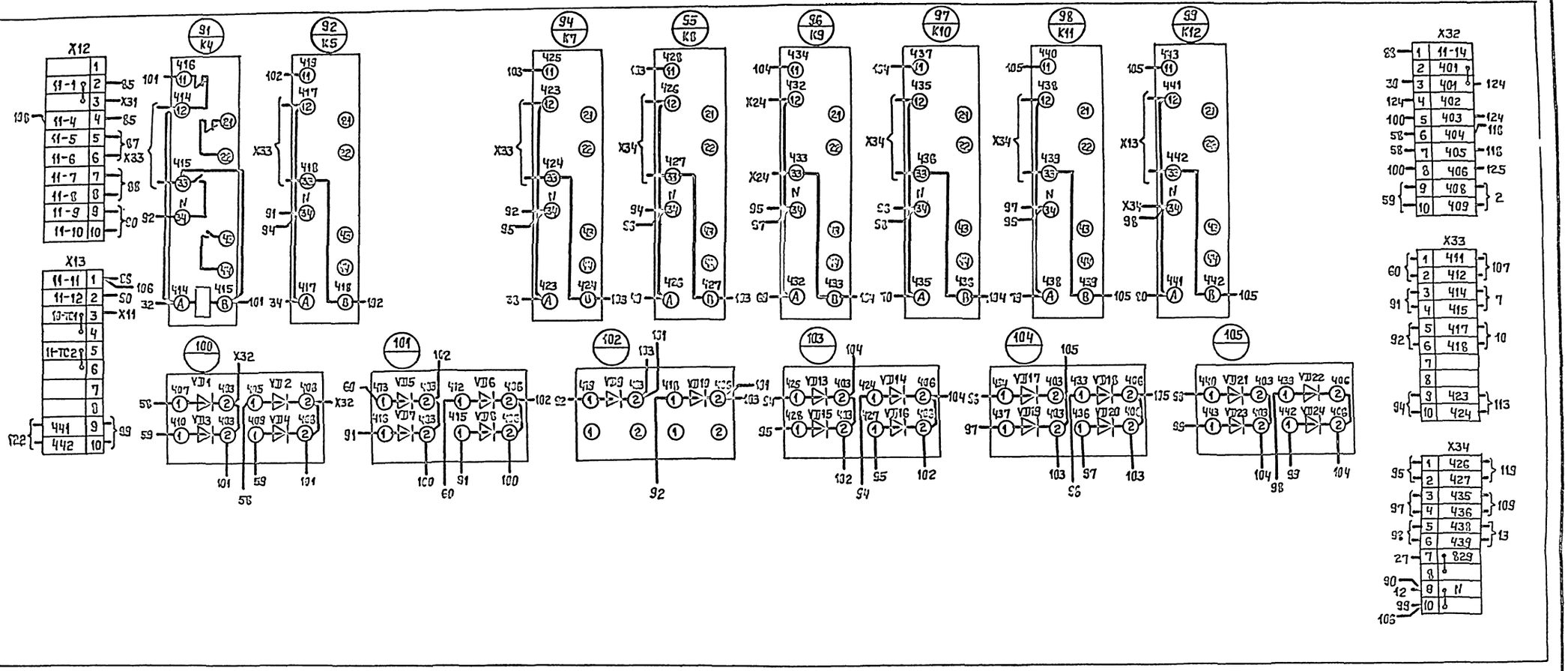

9972/6

					ТП903-4-119.87 ЭМ.1.			
Привязан		Нач.отд.	Цапко		08.87	ЦТП производительностью 23 МВТ с пластинчатыми водонагревателями. Тип 1	Стадия	Лист	Листов
		Гл.спец.	Шубов		08.87			5	6
		Н.контр.	Шейнин		08.87				
		Рук.гр.	Чайковский		08.87	Щит управления ЩУ Схема электрическая соединений (продолжение)	УГППКП "Транспромавтоматика" г.Харьков		
Инв.№		Вед.инж.	Марчилис		08.87				
		Инж.	Кузнецов		08.87				

Формат А2

Правая дверь
(вид со стороны монтажа)

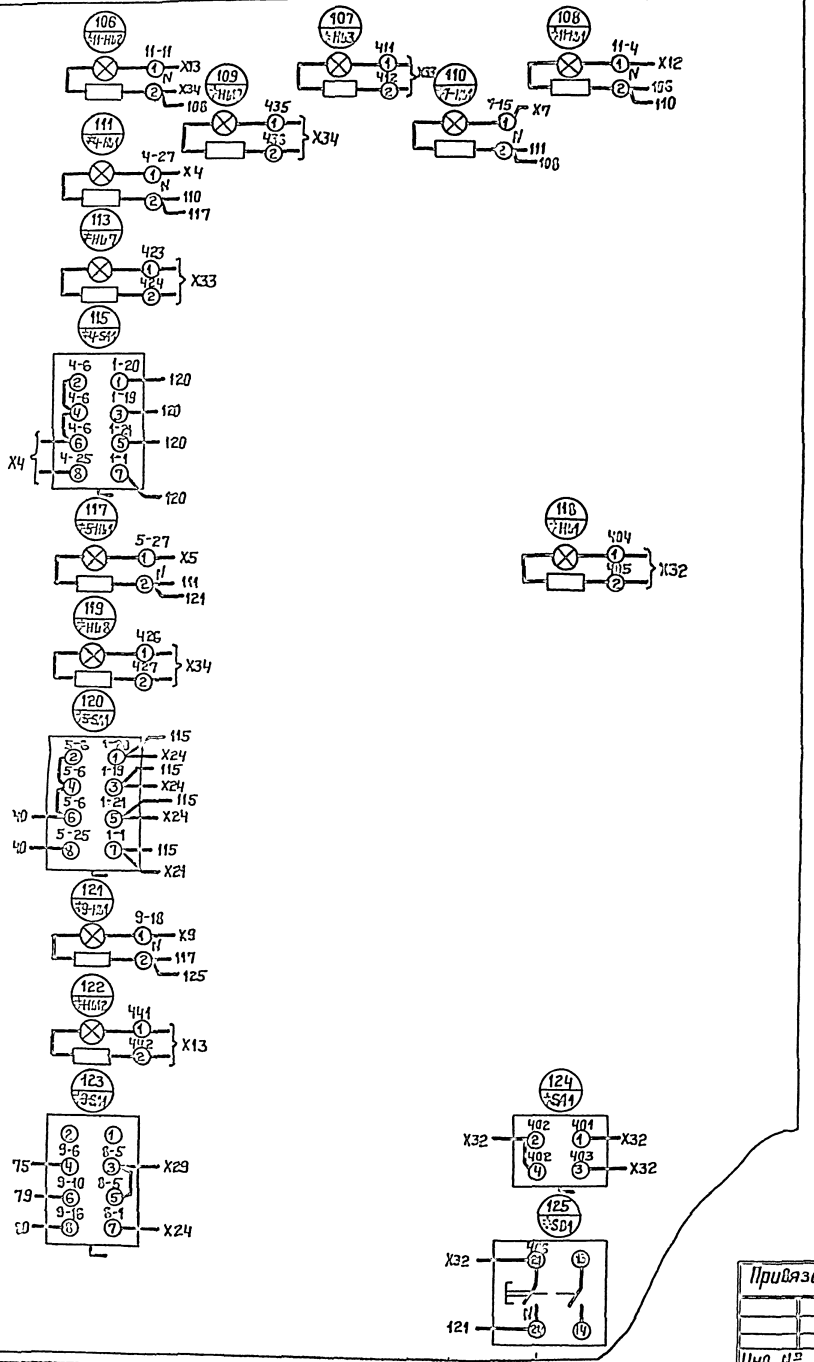

9972/6

ТП903-4-119.87 ЭМ.1.

Привязан	Нач.отд.	Цапко		03.87	ЦТП производительностью 23 МВт с пластинчатыми водонагревателями. Тип 1	Стадия	Лист	Листов
	Гл.спец.	Шубов		03.87			6	6
	Н.контр.	Шейнин		03.87				
	Рук.гр.	Хайтовский		03.87	Щит управления ШУ схема электрическая соединений (окончание)	УГПТКП Госагропромавтоматика г. Харьков		
	Эл.инж.	Марголис		03.87				
Инв. №	Инж.	Кузнецов		03.87				

Формат А2

gost.e-ecolog.ru