ТИПОВОЙ ПРОЕКТ

903-4-124.87

ЦЕНТРАЛЬНЫЙ ТЕПЛОВОЙ ПУНКТ С ПЛАСТИНЧАТЫМИ ВОДОНАГРЕВАТЕЛЯМИ

ТЕПЛОПРОИЗВОДИТЕЛЬНОСТЬЮ 40 МВТ

ЗАВИСИМОЕ ПРИСОЕДИНЕНИЕ СИСТЕМ ОТОПЛЕНИЯ

АЛЬБОМ 4 ТИП 1

КОНСТРУКЦИИ ЖЕЛЕЗОБЕТОННЫЕ

Нч. [redacted] 4·78

Кф ЦИТП инв №9977/4

gost.e-ecolog.ru

ЦЕНТРАЛЬНЫЙ ИНСТИТУТ ТИПОВОГО ПРОЕКТИРОВАНИЯ
ГОССТРОЯ СССР
КИЕВСКИЙ ФИЛИАЛ
г Киев-57 ул. Эжена Потье № 12
3А/1 8986 Инв № 9977/4 Тираж 850
Сдано в печать 26.10 198 8 Цена У-78

ТИПОВОЙ ПРОЕКТ

903-4-124.87

ЦЕНТРАЛЬНЫЙ ТЕПЛОВОЙ ПУНКТ С ПЛАСТИНЧАТЫМИ ВОДОНАГРЕВАТЕЛЯМИ

ТЕПЛОПРОИЗВОДИТЕЛЬНОСТЬЮ 40 МВТ

АЛЬБОМ 4 ТИП 1

РАЗРАБОТАН
ГОСУДАРСТВЕННЫМ ПРОЕКТНЫМ ИНСТИТУТОМ
ПО ПЛАНИРОВКЕ И ЗАСТРОЙКЕ ГОРОДА
ХАРЬКОВПРОЕКТ
ГЛАВНЫЙ ИНЖЕНЕР ИНСТИТУТА С.Т.ХОМЕНКО
ГЛАВНЫЙ ИНЖЕНЕР ПРОЕКТА Э.Е.ЗОЛОТОВ

УТВЕРЖДЕН ГОССТРОЕМ УССР
ПРИКАЗ №136 ОТ 16 ИЮЛЯ 1986 Г.
ВВЕДЕН В ДЕЙСТВИЕ ИНСТИТУТОМ
"ХАРЬКОВПРОЕКТ" 2/XI-1987 Г.
ПРИКАЗ № 210 ОТ 30 ОКТЯБРЯ 1987 Г.

9977/4

© КФ ЦИТП ГОССТРОЯ СССР, 1988 г

Типовой проект 903-4-4 Альбом 4 ТМ1

Содержание альбома (начало)

Обозначение	Наименование	Стр
	Содержание альбома	2,3
КЖСИ-ТУ	Технические условия.	4
КЖСИ-1	Колонна 1КО3.42-1.	5
КЖСИ-2	Колонна 1КО3.42-2	6
КЖСИ-3	Колонна 1КО3.42-3	7
КЖСИ-4	Колонна 1КД3.42-1	8
КЖСИ-5	Колонна 1КД3.42-2	9
КЖСИ-6	Колонна 1К3.42-1	10
КЖСИ-7	Колонна 2К3.33-1-1	11
КЖСИ-8	Колонна 2КО3.33-2.1-1	12
КЖСИ-9	Колонна 2КО3.33-2.1-2	13
КЖСИ-10	Колонна 2КО3.33-2.1-3	14
КЖСИ-11	Колонна 2КД3.33-1.1-1	15
КЖСИ-12	Колонна 2КД3.33-1.1-2	16
КЖСИ-13	Колонна 2КД3.33-1.1-3	17
КЖСИ-14	Колонна 2КД3.33-1.1-4	18
КЖСИ-15	Ригель РОП 4.57-45А	19
КЖСИ-16	Плита ПРС 26.15-10АIVТ-1	20
КЖСИ-17	Плита ПРС 56.15-10АIVТ-1	21
КЖСИ-18	Стеновая панель ПС60.9.25-6Л-А	22
КЖСИ-19	Стеновая панель ПС60.12.25-6Л-А	23
КЖСИ-20	Стеновая панель ПС60.12.25-6Л-Б	24
КЖСИ-21	Стеновая панель ПС60.15.25-6Л-А	25
КЖСИ-22	Стеновая панель ПС60.15.25-6Л-Б	26
КЖСИ-23	Стеновая панель ПС60.18.25-6Л-А	27
КЖСИ-24	Стеновая панель ПС60.18.25-6Л-Б	28
КЖСИ-25	Стеновая панель ПС60.21.25-6Л-А	29
КЖСИ-26	Стеновая панель ПС60.15.25-6Л-В	30
КЖСИ-27	Стеновая панель ПС60.12.25-6Л-В	31
КЖСИ-28	Стеновая панель ПС30.12.25-6Л-А	32
КЖСИ-29	Стеновая панель ПС30.15.25-6Л-А	33
КЖСИ-30	Стеновая панель ПС30.9.25-6Л-А	34
КЖСИ-31	Стеновая панель ПС30.18.25-6Л-А	35
КЖСИ-32	Стеновая панель ПС30.21.25-6Л-А	36
КЖСИ-33	Стеновая панель ПС30.12.25-6Л-Б	37
КЖСИ-34	Стеновая панель ПС30.15.25-6Л-Б	38
КЖСИ-35	Стеновая панель ПС30.18.25-6Л-Б	39
КЖСИ-36	Стеновая панель 2ПС6.18.25Л-А	40
КЖСИ 37	Стеновая панель 3ПС46.90.25Л-А	41
КЖСИ-38	Стеновая панель 3ПС46.120.25Л-А	42
КЖСИ-39	Стеновая панель 3ПС46.150.25Л-А	43
КЖСИ-40	Стеновая панель 3ПС46.180.25Л-А	44
КЖСИ-41	Стеновая панель 3ПС46.210.25Л-А	45
КЖСИ-42	Стеновая панель 3ПС46.120.25Л-Б	46
КЖСИ-43	Стеновая панель 3ПС46.150.25Л-Б	47
КЖСИ-44	Стеновая панель 3ПС46.180.25Л-Б	48
КЖСИ-45-00	Изделие закладное МН-52-01	49
КЖСИ-45-СБ	Изделие закладное МН-52-01	49
	сборочный чертеж	
КЖСИ-46-00	Фундаментные балки	50
	ФБ6-1-1; ФБ6-1-2;	
	ФБ6-1-3; ФБ6-1-4	
КЖСИ-46-СБ	Фундаментные балки	51
	ФБ6-1-1; ФБ6-1-2;	
	ФБ6-1-3; ФБ6-1-4.	
	Сборочный чертеж	
КЖСИ-47-00	Каркас пространственный	52
	КП 26.4,5.2,6; КП 22.4,5.2,6;	
	КП 18.4,5.2,6; КП 13.5.4,5.2,6	

Инв. № подл. | Подпись и дата | Взам. инв. №

Копировал: Горина Формат А3

Содержание альбома (окончание)

Обозначение	Наименование	стр.
КЖСИ-47-СБ	Каркас пространственный	53
	КП 26.4.5.2.6, КП 22.4.5.2.6,	
	КП 18.4.5.2.6, КП 13.5.4.5.2.6	
	Сборочный чертеж	
КЖСИ-48.00	Каркас плоский К-1, К-2, К-3	54
	К-4. Петля строповочная П-1	
КЖСИ-48-СБ	Каркас плоский К-1, К-2, К-3	55
	К-4. Петля строповочная П-1	
	Сборочный чертеж.	
КЖСИ-49.00	Фундаментные балки	56
	ФБ6-11-1, ФБ6-11-2	
КЖСИ-49-СБ	Фундаментные балки	57
	ФБ6-11-1, ФБ6-11-2.	
	Сборочный чертеж	
КЖСИ-50.00	Каркас пространственный	58
	КП 26.4, 5.4, КП 22.4, 5.4.	
КЖСИ-50-СБ	Каркас пространственный	59
	НП. 26.4,5.4, КП 22 4,5.4	
	Сборочный чертеж	
КЖСИ-51.00	Каркас плоский	60
	К-7, К-5, К-6.	
КЖСИ-51-СБ	Каркас плоский	61
	К-7, К-5, К-6.	
	Сборочный чертеж	

Инв. № подл. | Подпись и дата | Взам. инв. №

Копировал: Горина Формат А4

Технические условия.

1. Настоящие технические условия распространяются на элементы каркаса-колонны, ригели, плиты перекрытия, стеновые панели и фундаментные балки, предназначенные для применения в зданиях центральных тепловых пунктов для городских микрорайонов.
2. Колонны и ригели приняты по серии 1.020.1/83 с дополнительными закладными деталями для крепления наружных стеновых панелей, ригелей и диафрагм жесткости.
3. Плиты перекрытия приняты по серии 1.041.1-2 в.5 и в.6 с устройством отверстий для установки дефлекторов.
4. Наружные стеновые панели приняты по серии 1.030.1-1 с дополнительными закладными деталями для крепления их к каркасу здания.
5. Технические условия на изготовление изделий, правила приемки, методы контроля, транспортирование и хранение готовых изделий приведены в выпусках 0-1 и 2-7 серии 1-020-1/83, 1-1 серии 1.030.1-1 и выпусках 5 и 6 серии 1.041.1-2.
6. Арматурные, закладные изделия изготовить в соответствии с ГОСТ 19292-73 „Соединения сварные элементов закладных деталей сборных железобетонных конструкций. Контактная и ванная сварка Основные типы и конструктивные элементы," ГОСТ 5264-80 „Швы сварных соединений. Ручная электродуговая сварка. Основные типы и конструктивные элементы"; ГОСТ 14098-85 „Соединения сварные арматуры железобетонных изделий и конструкций. Контактная и ванная сварка. Основные типы и конструктивные элементы;" СН 393-78 „Инструкция по сварке соединений арматуры и закладных деталей железобетонных конструкций."
7. Плоские сетки и каркасы изготовлять с помощью контактной точечной сварки. Точечную сварку производить во всех местах пересечения стержней каркасов и сеток. Все размеры даны по осям стержней.

9977/4

Нач.отд.	Захаревский		ТП 903-4-124.87 КЖИ-ТУ		
ГИП	Золотов				
Н.контр.	Фролова		Технические условия.	Стадия	Лист	Листов
Рук.гр.	Фролова			Р	1	
Ст.инж.	Чуева			ХАРЬКОВПРОЕКТ г. Харьков		

Привязан

Инв.№

Инв.№подл. | Подпись и дата | Взам.инв.№

Копировал Герина Формат А3

Типовой проект 903-4-124.87 Альбом 4 тип 1

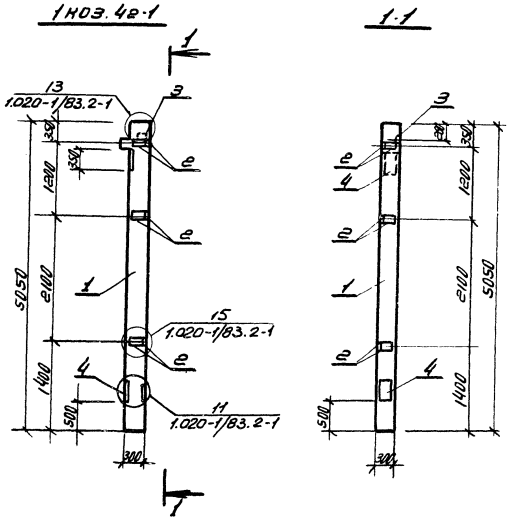

Формат	Зона	Поз	Обозначение	Наименование	Кол.	Примеч.
				Документация		
			1.020-1/83 в.0-1; 2-1; 2-2	Конструкции каркаса межвидового применения		
				Сборочные единицы		
		1	1.020-1/83 в.2-1	Колонна 1КО3.4г	1	
		2	1.020-1/83 в.2-15	Изделие закладное МН-30	6	
		3	1.020-1/83 в.2-15	Изделие закладное МН-40	1	
		4	1.020-1/83 в.2-15 КЖИ-45-00	Изделие закладное МН-52а	2	

Ведомость расхода стали на дополнительные закладные, кг.

Марка элемента	Изделия закладные												Всего
	Арматура класса AIII ГОСТ 5781-82						Прокат марки В ст.3кп2 ГОСТ 380-71* ГОСТ 103-76						
	ф8	ф12	ф14			Итого	δ-6	δ-8	δ-12			Итого	
1КО3.4г-1	2.4	1.1	4.1			5.2	6.6	1.4	33.2			41.2	46.4

9977/4

Нач.отд.	Заховский		ТП 903-4-124.87 КЖИ-1
ГИП	Золотов		
Н.контр.	Фролова		Колонна 1КО 3.4г-1
Рук.гр.	Фролова		Стадия: Р; Масса; Масштаб
Ст.инж.	Пугачева		Лист; Листов
			ХАРЬКОВПРОЕКТ г.Харьков

Привязан.

Инв.№

Инв.№ подл. | Подпись и дата | Взам.инв.№

Копировал: Горина Формат - А3

1 КОЗ. 42-2

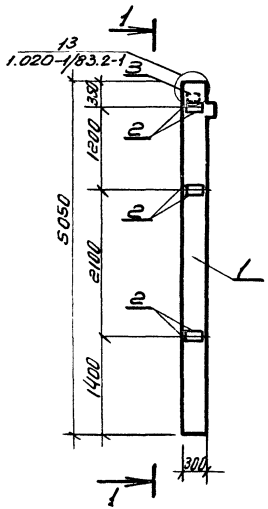

1-1

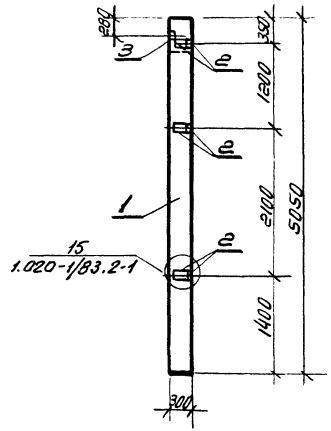

Формат	Зона	Поз.	Обозначение	Наименование	Кол.	Примеч.
				Документация.		
			1.020-1/83 В.0-1; в.2-1; 2-2	Конструкции каркасов междуэтажного применения		
				Сборочные единицы		
		1	1.020-1/83 в.2-1	Колонна 1КОЗ.42	1	
		2	1.020-1/83 в.2-15	Изделие закладное МН-30	6	
		3	1.020-1/83 в.2-15	Изделие закладное МН-40	1	

Ведомость расхода стали на дополнительные закладные, кг.

Марка элемента	Изделия закладные												Всего
	Арматура класса AIII ГОСТ 5781-82						Прокат марки В ст.3кп2 ГОСТ 380-71* ГОСТ 103-76						
	ф8	ф12				Итого	δ-6	δ-8				Итого	
1КОЗ.42-2	2.4	1.1				3.5	6.6	1.4				8.0	11.5

9977/4

Нач. отд.	Захаревский	
ГИП	Золотов	
Н. контр.	Фролова	
Рук. гр.	Фролова	
Ст. инж.	Пугачева	

ТП 903-4-124.87 КЖИ-2

Колонна 1КОЗ.42-2

Стадия	Масса	Масштаб
Р		
Лист	Листов	

ХАРЬКОВПРОЕКТ г. Харьков

Привязан

Инв. №

Инв. № подл. | Подпись и дата | Взам. инв. №

Копировал Горина Формат А3

Альбом 4 тип 1

Типовой проект 903-4-124.87

Инв. № подл. | Подпись и дата | Взам. инв. №

1КО3.42-3

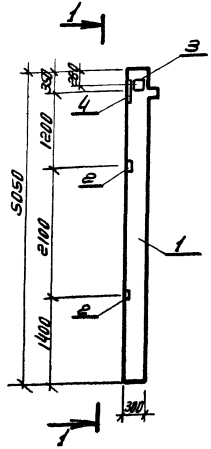

Формат	Зона	Поз	Обозначение	Наименование	Кол.	Примечание
				Документация		
			1.020-1/83 В.0-1; 2-1; 2-2	Конструкции каркасов межвидового применения		
				Сборочные единицы		
		1	1.020-1/83 в.2-1	Колонна 1КО3.42	1	
		2	1.020-1/83 в.2-15	Изделие закладное МН-34	2	
		3	1.020-1/83 в.2-15	Изделие закладное МН-41	1	
		4	1.020-1/83 в.2-15	Изделие закладное МН-26	1	

Ведомость расхода стали на дополнительные закладные, кг.

Марка элемента	Изделия закладные												Всего
	Арматура класса AIII ГОСТ 5781-82						Прокат марки Вст.3кп2 ГОСТ 380-71* ГОСТ 103-76						
	ф8	ф12	ф14			Итого	δ-6	δ-8	δ-10			Итого	
1КО3.42-3	0.8	1.2	2.3			4.3	2.2	2.8	7.5			12.5	16.8

9977/4

Нач. отд.	Захаревич		ТП 903-4-124.87 КЖИ-3
ГИП	Золотов		
Н. контр.	Фролова		Колонна 1КО3.42-3
Рук. гр.	Фролова		
Ст. инж.	Пугачева		

Стадия	Масса	Масштаб
Р		
Лист	Листов	

ХАРЬКОВПРОЕКТ г. Харьков

Привязан.

Инв. №

Копировал: Горина Формат А3

Альбом 4 тип 1

Типовой проект 903-4-124.87

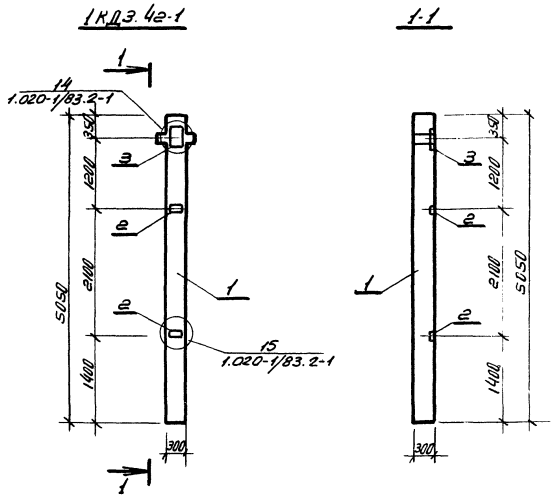

Формат	Зона	Поз.	Обозначение	Наименование	Кол.	Примеч.
				Документация.		
			1.020-1/83 В.0-1;2-1;2-2	Конструкции каркаса межвидового применения		
				Сборочные единицы		
		1	1.020-1/83 В.2-1	Колонна 1КДЗ.42	1	
		2	1.020-1/83 В.2-15	Изделие закладное МН-34	2	
		3	1.020-1/83 В.2-15	Изделие закладное МН-28	1	

Ведомость расхода стали на дополнительные закладные, кг.

Марка элемента	Изделия закладные												Всего
	Арматура класса						Прокат марки						
	А III						В ст 3кп2 ГОСТ 380-71*						
	ГОСТ 5781-82						ГОСТ 103-76						
	ф8	ф12	ф14			Итого	δ=6	δ=10				Итого	
1КДЗ.42-1	0.8	0.2	2.3			3.3	2.2	7.5				9.7	13.0

99°77/4

Нач. отд.	Захаревский	
ГИП	Золотов	
Н. контр.	Фролова	
Рук. гр.	Фролова	
Ст. инж.	Пугачева	

ТП 903-4-124.87 КЖИ-4

Колонна 1КД З 42-1

Стадия	Масса	Масштаб
Р		

Лист Листов

ХАРЬКОВПРОЕКТ г. Харьков

Привязан

Инв. №

Инв. № подл. | Подпись и дата | Взам. инв. №

Копировал: Горина Формат А3

Альбом 4 тип 1

Типовой проект 903-4-124.87

Инв.№ подл. | Подпись и дата | Взам.инв.№

1 КД 3.42-2

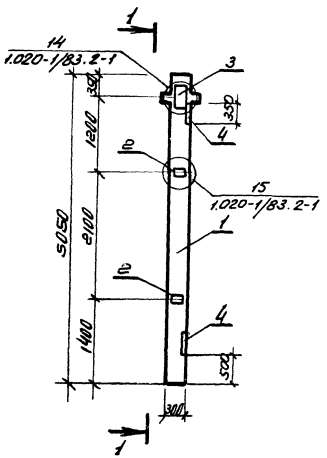

1-1

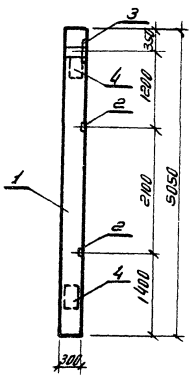

Формат	Зона	Поз.	Обозначение	Наименование	Кол.	Примечание
				Документация		
			1.020-1/83 В.0-1; 2-1; 2-2	Конструкции каркасов междуэтажного применения		
				Сборочные единицы		
		1	1.020-1/83 В.2-1	Колонна 1КД3.42	1	
		2	1.020-1/83 В.2-15	Изделие закладное МН-34	2	
		3	1.020-1/83 В.2-15	Изделие закладное МН-28	1	
		4	1.020-1/83 6.2-15 КНИ-45-00	Изделие закладное МН-52а	2	

Ведомость расхода стали на дополнительные закладные, кг.

Марка элемента	Изделия закладные												
	Арматура класса A III						Прокат марки Вст3кп2 ГОСТ 380-71*						Всего
	ГОСТ 5781-82						ГОСТ 103-76						
	ф8	ф12	ф14			Итого	δ=6	δ=10	δ=12			Итого	
1КД3.42-2	0.8	0.2	6.4			7.4	2.2	7.5	33.2			42.9	50.3

9977/4

Нач.отд.	Захаревский		ТП 903-4-124.87 КЖИ-5
ГИП	Золотов		
Н.контр.	Фролова		Колонна 1КД 3.42-2
Рук.гр.	Фролова		Стадия Р; Масса; Масштаб
Ст.инж.	Пугачева		Лист; Листов
			ХАРЬКОВПРОЕКТ г. Харьков.

Привязан.

Инв.№

Копировал · Горина Формат А3

Альбом 4 тип 1

Типовой проект 903-4-124.87

Инв. № подл. | Подпись и дата | Взам. инв. №

1КЗ; 4е-1

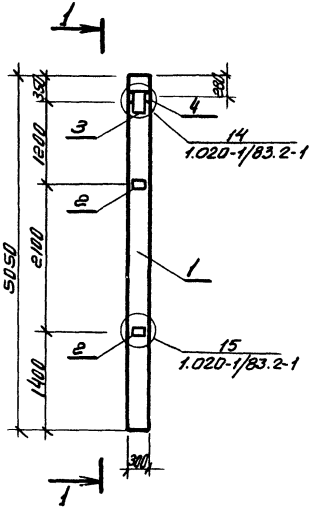

1-1

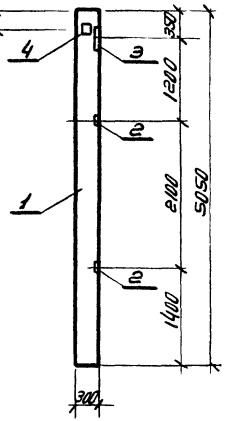

Формат	Зона	Поз.	Обозначение	Наименование	Кол.	Примеч.
				Документация		
			1.020-1/83 в.0-1; 2-1; 2-2	Конструкции каркаса межвидового применения		
				Сборочные единицы		
		1	1.020-1/83 в.2-1	Колонна 1КЗ. 4г	1	
		2	1.020-1/83 б 2-15	Изделие закладное тн-34	2	
		3	1.020-1/83 в. 2-15	Изделие закладное тн-28	1	
		4	1.020-1/83 в. 2-15	Изделие закладное тн-41	1	

Ведомость расхода стали на дополнительные закладные, кг

Марка элемента	Изделия закладные												Всего
	Арматура класса AIII ГОСТ 5781-82						Прокат марки В ст.3 кп2 ГОСТ 380-71* ГОСТ 103-76						
	ф8	ф12	ф14			Итого	δ=6	δ=8	δ=10			Итого	
1КЗ. 4е-1	0.8	1.2	2.3			4.3	2.2	2.8	7.5			12.5	16.8

9977/4

Нач.отд.	Захаревский		ТП 903-4-124.87 КЖИ-6
ГИП	Золотов		
Н.контр.	Фролова		Колонна 1 КЗ. 4г-1
Рук.гр.	Фролова		Стадия: Р; Масса; Масштаб
Ст.инж.	Пугачева		Лист; Листов
			ХАРЬКОВПРОЕКТ г. Харьков

Привязан

Инв. №

Копировал Горина Формат А3

Альбом 4 тип 1

Типовой проект 903-4-124.87

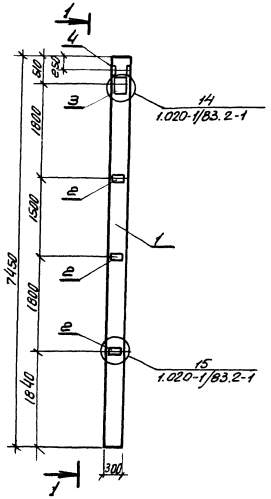

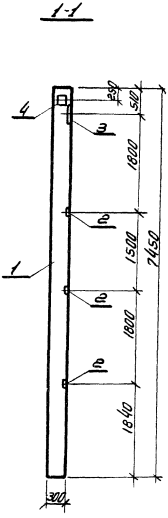

Формат	Зона	Поз.	Обозначение	Наименование	Кол.	Примеч.
				Документация		
			1.020-1/83 в.0-1; 2-1; 2-2	Конструкции каркаса межвидового применения		
				Сборочные единицы		
		1	1.020-1/83 в.2-1	Колонна 2КЗ.33-1	1	
		2	1.020-1/83 в.2-15	Изделие закладное МН-34	3	
		3	1.020-1/83 в.2-15	Изделие закладное МН-28	1	
		4	1.020-1/83 в.2-15	Изделие закладное МН-41	1	

Ведомость расхода стали на дополнительные закладные кг.

Марка элемента	Изделия закладные												
	Арматура класса						Прокат марки						Всего
	А III						Вст.3кп2 ГОСТ 380-71*						
	ГОСТ 5781-82						ГОСТ 103-76						
	ф8	ф12	ф14			Итого	δ=6	δ=8	δ=10			Итого	
2КЗ.33-1-1	1.2	1.2	2.3			4.7	3.3	2.8	7.5			13.6	18.3

9977/4

Нач.отд.	Захаревский		
ГИП	Золотов		
Н.контр.	Фролова		
Рук.гр.	Фролова		
Ст.инж.	Пугачева		

ТП 903-4-124.87 КЖИ-7

Колонна 2 КЗ.33-1-1

Стадия	Масса	Масштаб
Р		

Лист | Листов

ХАРЬКОВПРОЕКТ г. Харьков

Привязан.

Инв. №

Инв. № подл. | Подпись и дата | Взам. инв. №

Копировал: Горина Формат А3

Типовой проект 903-4-124.87 Альбом 4 тип 1

2КО3.33-2.1-1

1-1

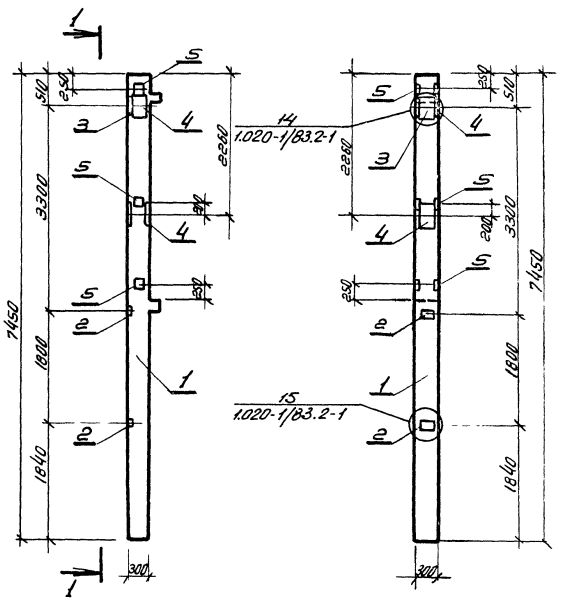

Формат	Зона	Поз.	Обозначение	Наименование	Кол.
				Документация	
			1.020-1/83 в.0-1;2-1;2-2	Конструкции каркаса межвидового применения	
				Сборочные единицы	
		1	1.020-1/83 в.2-1	Колонна 2КО3.33-2.1	1
		2	1.020-1/83 в.2-15	Изделие закладное МН-34	2
		3	1.020-1/85 в.2-15	Изделие закладное МН-28	1
		4	1.020-1/85 в.2-15	Изделие закладное МН-38	2
		5	1.020-1/85 в.2-15	Изделие закладное МН-41	3

Ведомость расхода стали на дополнительные расходы, кг.

Марка элемента	Изделия закладные												Всего
	Арматура класса						Прокат марки						
	А III						В ст 3кп2 ГОСТ 380-71*						
	ГОСТ 5781-82						ГОСТ 103-76						
	ф8	ф12	ф14	ф22		Итого	δ:6	δ:8	δ:10	δ:16		Итого	
2КО3.33-2.1-1	0.8	3.9	2.3	10.2		17.2	2.2	8.4	7.5	59.2		77.3	94.5

9977/4

Нач.отд.	Захаревский	
ГИП	Золотов	
Н.контр.	Фролова	
Рук.гр.	Фролова	
Ст.инж.	Пугачева	

ТП 903-4-124.87 КЖИ-8

Колонна 2КО 3.33-2.1-1

Стадия	Масса	Масштаб
Р		

Лист Листов

ХАРЬКОВПРОЕКТ г. Харьков

Привязан.

Инв. №

Инв. №подл. | Подпись и дата | Взам.инв.№

Копировал: Горина Формат А3

Типовой проект 903-4-124.87 Альбом 4 тип 1

2КО3.33-2.1-2

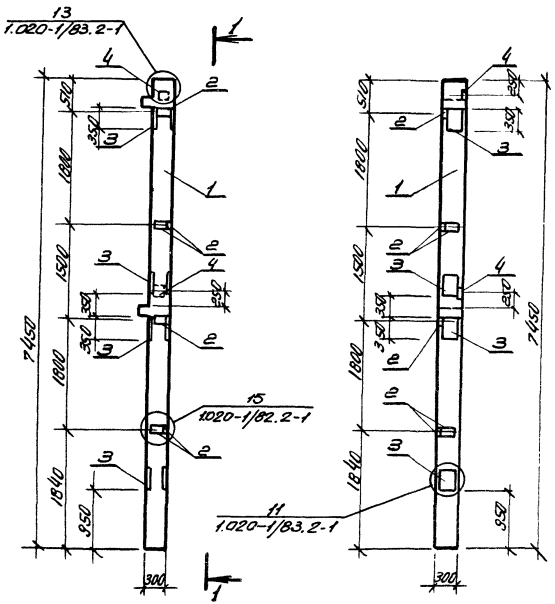

1-1

Формат	Зона	Поз.	Обозначение	Наименование	Кол.	
				Документация		
			1.020-1/83 в.0-1, 2-1; 2-2	Конструкции каркаса межвидового применения		
				Сборочные единицы		
		1	1.020-1/83 в.2-1	Колонна 2КО3.33-2.1	1	
		2	1.020-1/83 в.2-15	Изделие закладное МН-34	6	
		3	1.020-1/83 в.2-15 КМН-4500	Изделие закладное МН-520	4	
		4	1.С20-1/83 в.2-15	Изделие закладное МН-40	2	

Ведомость расхода стали на дополнительные расходы, кг.

Марка элемента	Изделия закладные												Всего
	Арматура класса A III						Прокат марки Вст3кп2 ГОСТ 380-71*						
	ГОСТ 5781-82						ГОСТ 103-76						
	ф8	ф12	ф14			Итого	б-6	б-6	б-12			Итого	
2КО3.33-2.1-2	2.4	2.2	16.4			21.0	5.5	3.4	55.4			76.4	97.4

9997/4

Нач.отд	Захаревич		ТП 903-4-124.87		КЖИ-9
ГИП	Золотов				
Н.контр.	Фролова		Колонна 2КО3.33-2.1-2	Стадия	Масса	Масштаб
Рук.гр.	Фролова			Р		
Ст.инж.	Лугачева			Лист	Листов	
Привязан.				ХАРЬКОВПРОЕКТ г. Харьков		
Инв.№						

Копировал: Горина Формат А3

2КО3.33-2.1-3

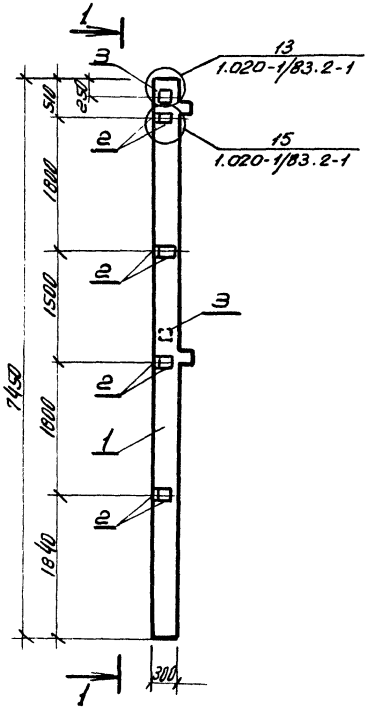

1-1

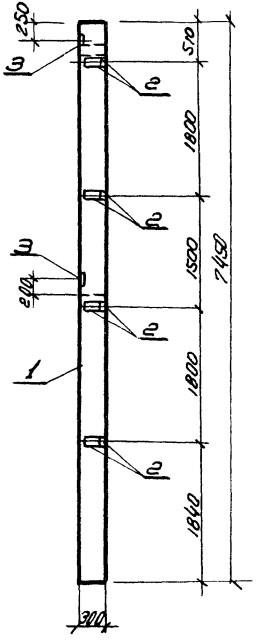

Формат	Зона	Поз.	Обозначение	Наименование	Кол.	
				Документация		
			1.020-1/83 в.0-1; 2-1; 2-2	Конструкции каркаса междуэтажного применения		
				Сборочные единицы		
		1	1.020-1/83 в. 2-1	Колонна 2КО3.33-2, 1	1	
		2	1.020-1/83 в. 2-15	Изделие закладное МН-34	8	
		3	1.020-1/83 в. 2-15	Изделие закладное МН-40	2	

Ведомость расхода стали на дополнительные расходы, кг.

Марка элемента	Изделия закладные													Всего
	Арматура класса AIII ГОСТ 5781-82						Прокат марки Вст.3кп2 ГОСТ 380-71* ГОСТ 103-76							
	ф8	ф12				Итого	δ-6	δ-8					Итого	
2КО 3.33-2.1-3	3.2	2.2				5.4	6.8	2.8					11.6	17.0

9977/4

Нач. отд.	Захаревский		ТП 903-4-124.87 КЖСИ-10
ГИП	Золотов		
Н. контр.	Фролова		
Рук. гр.	Фролова		Колонна 2КО3.33-2.1-3
Ст. инж.	Пугачева		Стадия Р; Масса; Масштаб; Лист; Листов
Привязан:			ХАРЬКОВПРОЕКТ г. Харьков
Инв. №			

Инв. № подл. | Подпись и дата | Взам. инв. №

Копировал Горина Формат А3

Альбом 4 тип 1

Типовой проект 903-4-124.87

2КД 3.33-1.1-1

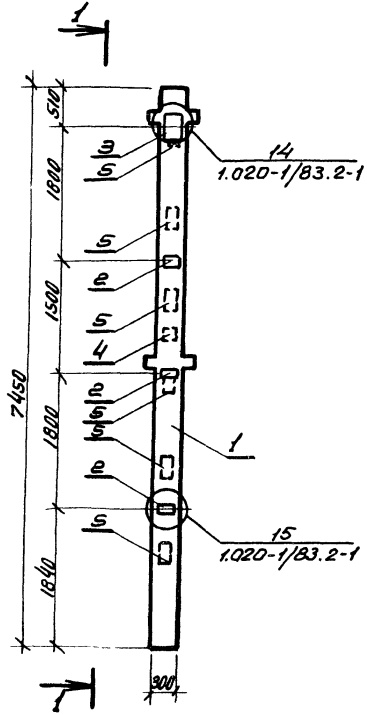

1-1

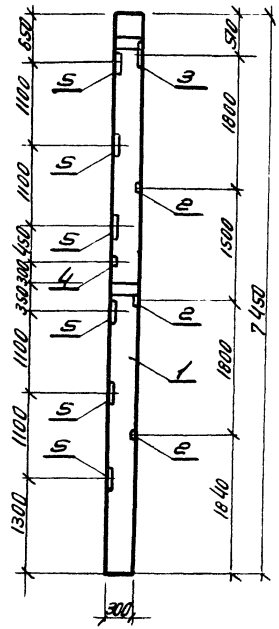

Формат	Зона	Поз.	Обозначение	Наименование	Кол.	Примеч.
				Документация		
			1.020-1/83 в.0-1, 2-1, 2-2	Конструкции каркаса межвидового применения		
				Сборочные единицы		
		1	1.020-1/83 в.2-1	Колонна 2КД 3.33-1.1	1	
		2	1.020-1/83 в.2-15	Изделие закладное МН-34	3	
		3	1.020-1/83 в.2-15	Изделие закладное МН-28	1	
		4	1.020-1/83 в.2-15	Изделие закладное МН-19	1	
		5	1.020-1/83 в.2-15	Изделие закладное МН-13	6	

Ведомость расхода стали на дополнительные закладные, кг.

Марка элемента	Изделия закладные												Всего
	Арматура класса AIII ГОСТ 5781-82						Прокат марки Вст.3кп2 ГОСТ 380-71* ГОСТ 103-76						
	ф8	ф12	ф14	ф16		Итого	δ-6	δ-10	δ-12			Итого	
2КД 33-1.1-1	1.2	1.7	2.3	20.6		26.8	3.4	7.5	27.4			38.3	64.1

9947/4

Нач. отд.	Захаревский		ТП 903-4-124.87 КЖИ-11
ГИП	Золотов		
Н. контр.	Фролова		
Рук. гр.	Фролова		Колонна 2КД 3.33-1.1-1
Ст. инж.	Пугачева		Стадия Р; Масса; Масштаб; Лист; Листов
Привязан.			ХАРЬКОВТЯЖПРОЕКТ г. Харьков
Инв. №			

Инв. № подл. | Подпись и дата | Взам. инв. №

Копировал Горина Формат А3

Альбом 4 тип 1

Типовой проект 903-4-124.87

Инв.№ подл. | Подпись и дата | Взам.инв.№

2 КДЗ.33-1.1-2

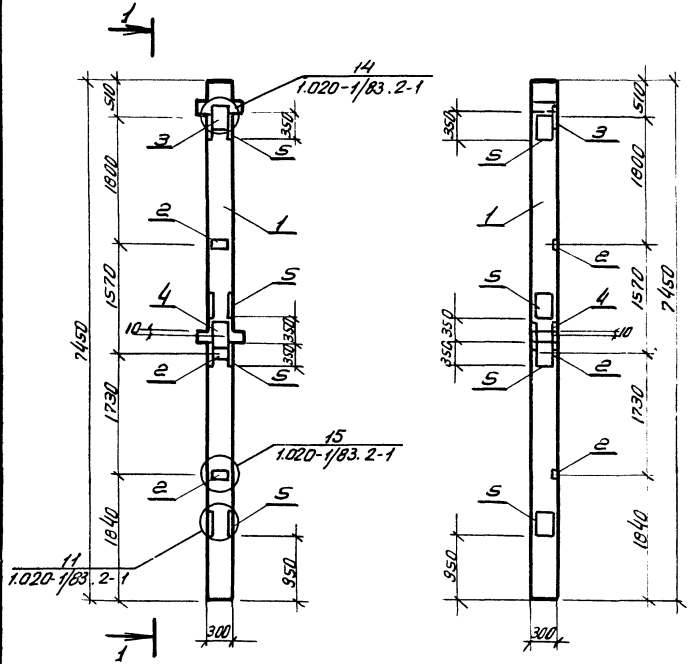

Формат	Зона	Поз.	Обозначение	Наименование	Кол.	Приме-чание
				Документация		
			1.020-1/83 в 0-1; 2-1; 2-2	Конструкции каркаса пространственного		
				Сборочные единицы.		
		1	1.020-1/83 в. 2-1	Колонна 2КДЗ.33-11	1	
		2	1.020-1/83 в. 2-15	Изделие закладное МН-34	3	
		3	1.020-1/83 в 2-15	Изделие закладное МН-28	1	
		4	1.020-1/83 в. 2-15	Изделие закладное МН-38	1	
		5	1.020-1/83 в. 2-15 КЖИ-45-00	Изделие закладное МН-320	4	

Ведомость расхода стали на дополнительные закладные, кг.

Марка элемента	Изделия закладные												Всего
	Арматура класса AIII ГОСТ 5781-82						Прокат марки В.ст.3кп2 ГОСТ 380-71* ГОСТ 103-76						
	ф8	ф12	ф14	ф22		Итого	δ-6	δ-10	δ-12	δ-16		Итого	
2 КДЗ.33-1.1-2	1.2	0.9	18.7	5.1		25.9	3.3	7.5	66.4	29.6		106.8	132.7

9979/4

Нач. отд.	Захаревский		ТП 903-4-124.87 КЖИ-12
ГИП	Золотов		
Н. контр.	Фролова		Колонна 2КДЗ.33-1.1-2
Рук. гр.	Фролова		Стадия: Р; Масса; Масштаб
Ст. инж.	Пугачева		Лист; Листов
Привязан:			ХАРЬКОВПРОЕКТ г. Харьков
Инв. №			

Копировал Горина Формат А3

2КД 3.33-11-3

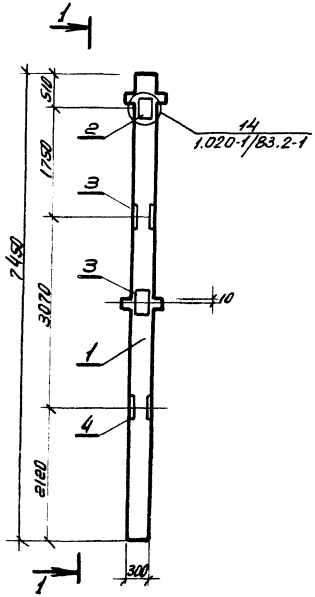

1-1

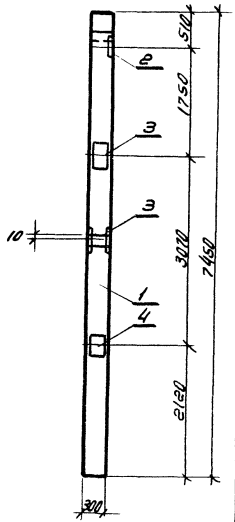

Формат	Зона	Поз.	Обозначение	Наименование	Кол.	Примеч.
				Документация		
			1.020-1/83 в.0.1; 2.1; 2-2	Конструкции каркаса межвидового применения		
				Сборочные единицы		
		1	1.020-1/83 в. 2.1	Колонна 2КД 3.33-11	1	
		2	1.020-1/83 в. 2.15	Изделие закладное МН-26	1	
		3	1.020-1/83 в. 2.15	Изделие закладное МН-38	2	
		4	1.020-1/83 в. 2.15	Изделие закладное МН-36	1	

Ведомость расхода стали на дополнительные закладные, кг.

Марка элемента	Изделия закладные											
	Арматура класса AIII ГОСТ 5781-82					Прокат марки В.ст.3кп2 ГОСТ 380-71* ГОСТ 103-76						Всего
	ф12	ф14	ф18	ф22	Итого	δ-10	δ-12	δ-16			Итого	
2КД 3.33-11-3	0.6	3.7	3.0	10.2	17.5	7.5	17.9	59.2			84.6	102

9977/4

Нач. отд.	Захаревич		ТП 903-4-124.87 КЖИ-13
ГИП	Золотов		
Н. контр.	Фролова		
Рук. гр.	Фролова		Колонна 2КД 3.33-11-3
Ст. инж.	Лучачева		Стадия: Р; Масса; Масштаб; Лист; Листов
Привязан			ХАРЬКОВГРОЕКТ г. Харьков
Инв. №			

Инв. № подл. | Подпись и дата | Взам. инв. №

Копировал Гарина Формат А3

2 КД 3.33-1.1-4

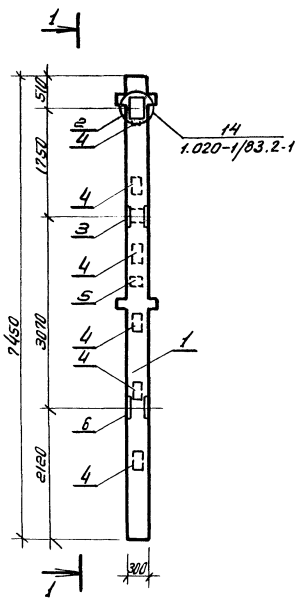

1-1

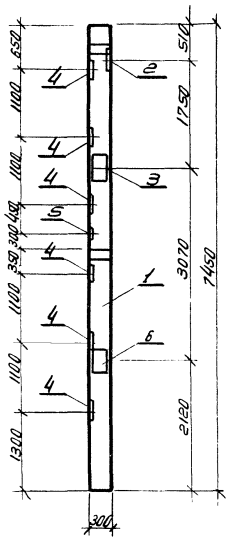

Формат	Зона	Поз	Обозначение	Наименование	Кол.	Приме-чание
				Документация		
			1.020-1/83 в.0-1,2-1; 2-2	Конструкции каркаса межэтажного перекрытия		
				Сборочные единицы		
		1	1.020-1/83 в.2-1	Колонна 2 КД 3.33-1.1	1	
		2	1.020-1/83 в.2-15	Изделие закладное МН-28	1	
		3	1.020-1/83 в.2-15	Изделие закладное МН-38	1	
		4	1.020-1/83 в.2-15	Изделие закладное МН-13	6	
		5	1.020-1/83 в.2-15	Изделие закладное МН-18	1	
		6	1.020-1/83 в.2-15	Изделие закладное МН-36	1	

Ведомость расхода стали на дополнительные закладные, кг.

Марка элемента	Изделия закладные. Арматура класса AIII ГОСТ 5781-82						Прокат марки Вст.3кп2 ГОСТ 380-71* ГОСТ 103-76						Всего
	ф12	ф14	ф16	ф18	ф22	Итого	δ-10	δ-12	δ-16			Итого	
2КД 3.33-1.1-4	2.9	2.3	20.6	3.0	5.1	33.9	7.5	45.3	29.6			82.4	116.3

9977/4

Нач.отд.	Захаревич		
ГИП	Золотов		
Н.контр.	Фролова		
Рук.гр.	Фролова		
Ст.инж.	Пудечева		

ТП 903-4-124.87 КЖИ-14

Колонна 2 КД 3.33-1.1-4

Стадия	Масса	Масштаб
Р		
Лист	Листов	

ХАРЬКОВПРОЕКТ г. Харьков

Привязан.

Инв.№

Копировал: Гарина Формат А3

Типовой проект 903-4-124.87 Альбом 4 лист

Вид А

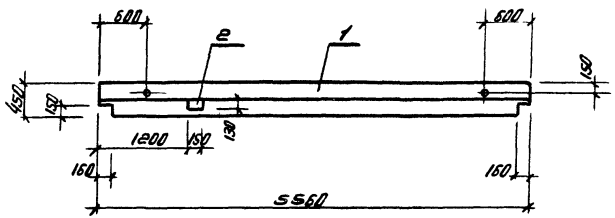

РОП 4.57-45-А

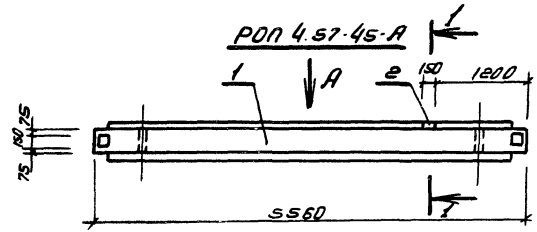

1-1

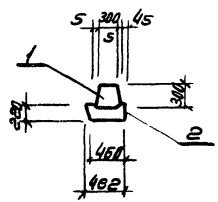

Формат	Зона	Поз.	Обозначение	Наименование	Кол.	Примеч.
				Документация		
			1.020-1/83 В.0-0; 0-1	Конструкции каркаса межвирового пятна		
				Сборочные единицы		
		1	1.020-1/83 В.3-1	Ригель РОП 4.57-45	1	
		2	1.020-1/83 В.3-3	Закладное изделие МН-33	1	

Ведомость расхода стали на дополнительные закладные, кг.

Марка элемента	Изделия закладные												Всего
	Арматура класса AIII ГОСТ 5781-82						Прокат марки В.ст.3кп2 ГОСТ 380-71* ГОСТ 103-76						
	ф12					Итого	δ10					Итого	
РОП 4.57-45-А	0.88					0.88	1.53					1.53	2.41

9977/4

Нач.отд.	Захаревский		ТП 903-4-124.87 КЖСИ-15
ГИП	Золотов		
Н.контр.	Фролова		Ригель РОП 4.57-45-А
Рук.гр.	Фролова		Стадия: Р; Масса; Масштаб
Ст.инж.	Чуева		Лист; Листов
Привязан.			ХАРЬКОВПРОЕКТ г. Харьков
Инв.№			

Копировал: Горина Формат А3

Инв.№ подл. | Подпись и дата | Взам.инв.№

Типовой проект 903-4-124.87 Альбом 4 тип 1

ПРС 26.15-10 А IV т-1

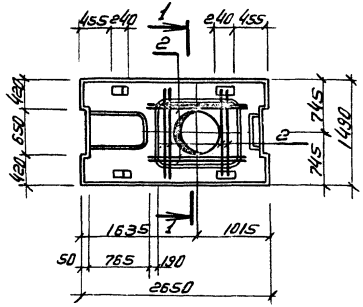

1-1

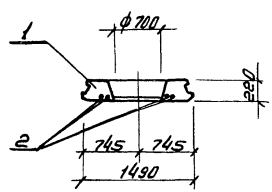

Формат	Зона	Поз.	Обозначение	Наименование	Кол.	Примеч.
				Документация		
			1.041.1-2; в. 6			
				Сборочные единицы		
		1	1.041.1-2; в. 6	Плита ПРС 26.15-10 А IV т	1	
		2	ТП 903-4-124.87 КЖИ-16	Сталь арматурная ф12 А III		
				ГОСТ 5781-82* 35 ТС		
				ГОСТ 380-71*; е=1300	4	

Ведомость расхода стали на дополнительные закладные, кг.

Марка элемента	Изделия закладные												Всего
	Арматура класса А III ГОСТ 5781-82						Прокат марки В. ст. 3кп 2 ГОСТ 380 71* ГОСТ 103-76						
	ф12					Итого						Итого	
ПРС 26.15-10 А IV т-1	4.7					4.7							4.7

9977/4

Нач. отд.	Захаревский		
ГИП	Золотов		
Н. контр.	Фролова		
Рук. гр.	Фролова		
Ст. инж.	Чуева		

Привязан

Инв. №

ТП 903-4-124.87 КЖИ-16

Плита ПРС 26.15-10 А IV т-1

Стадия	Масса	Масштаб
Р		

Лист | Листов

ХАРЬКОВ ПРОЕКТ г. Харьков

Инв. № подл. | Подпись и дата | Взам. инв. №

Копировал: Горина Формат А3

Типовой проект 903-4-124.87 Альбом 4 тип 1

ПРС 56.15-10АIVт-1

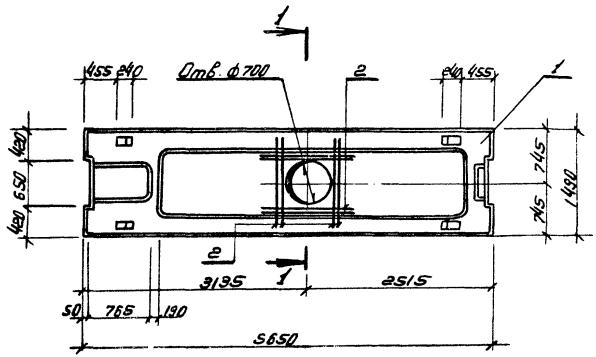

1-1

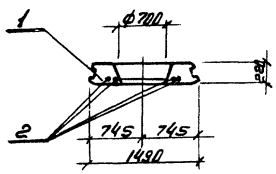

Формат	Зона	Поз.	Обозначение	Наименование	Кол.	Примеч.
				Документация		
			1.041.1-2; В.6			
				Сборочные единицы		
		1	1.041.1-2; В.6	Плита ПРС 56.15-10АIVт	1	
		2	ТП 903-4-124.87 КЖИ-17	Сталь арматурная ф12АIII		
				ГОСТ 5781-82* ЗЅТС		
				ГОСТ 380-71*; Е-1300	4	

Ведомость расхода стали на дополнительные закладные, кг.

Марка элемента	Изделия закладные												Всего
	Арматура класса AIII ГОСТ 5781-82						Прокат марки Вст.3кп2 ГОСТ 380-71* ГОСТ 103-76						
	ф12					Итого						Итого	
ПРС 56.15-10АIVт-1	4.7					4.7							4.7

9977/4

Нач.отд.	Захаревский		ТП 903-4-124.87 КЖСИ-17
ГИП	Золотов		
Н.контр.	Фролова		Плита ПРС 56.15-10АIVт-1
Рук.гр.	Фролова		Стадия: Р; Масса; Масштаб
Ст.инж.	Чуева		Лист; Листов.
			ХАРЬКОВПРОЕКТ г. Харьков

Привязан

Инв.№

Инв.№ подл. | Подпись и дата | Взам.инв.№

Копировал: Горина Формат А3

ПС 60.9.2.5-6.л-А

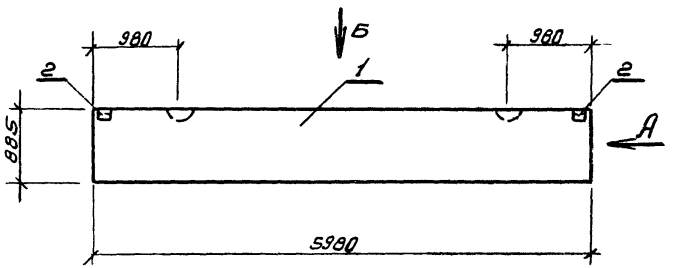

Вид А

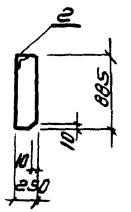

Вид Б

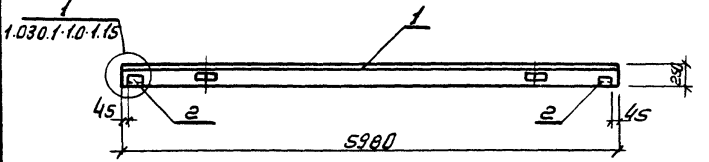

Формат	Зона	Поз.	Обозначение	Наименование	Кол.	Приме-чание
				Документация		
			1.030.1-1 в.1-1	Панели из легких ячеистых бетонов		
				Сборочные единицы		
		1	1.030.1-1 в.1-1	Панель ПС60.9.2.5-6л	1	
		2	1.030.1-1 в.1-3	Закладное изделие м1	2	

Ведомость расхода стали на дополнительные закладные, кг

Марка элемента	Изделия закладные											Всего
	Арматура класса AIII ГОСТ 5781-82					Прокат марки Вст.3кп2 ГОСТ 380-71* ГОСТ 103-76						
	ф10				Итого	Ц63х6	б:6				Итого	
ПС60.9.2.5-6л-А	0.52				0.52	2.06	1.12				3.18	3.7

9977/4

Нач.отд.	Захаревский	ТП 903-4-124.87 КЖСИ-18	
ГИП	Золотов		
Н.контр.	Фролова	Стеновая панель ПС 60.9.2.5-6.л-А	Стадия: Р; Лист; Листов
Рук.гр.	Фролова		Лист; Листов
Ст.инж.	Чучева		ХАРЬКОВПРОЕКТ г. Харьков

Привязан.

Инв.№

Копировал Горина Формат А3

Типовой проект 903-4-124.87 Альбом 4 тип 1

ПС 60.12.2.5-6 Л-А

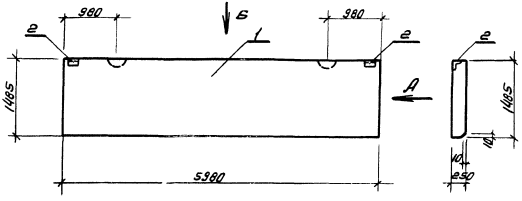

Вид Б

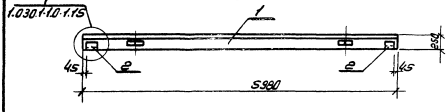

Формат	Зона	Поз.	Обозначение	Наименование	Кол.	Примеч.
				Документация		
			1.030.1-1 в.1-1	Панели из легких и ячеистых бетонов		
				Сборочные единицы		
		1	1.030.1-1 в.1-1	Панель ПС60.12.2.5-6л	1	
		2	1.030.1-1 в.1-3	Закладное изделие м1	2	

Ведомость расхода стали на дополнительные закладные, кг.

Марка элемента	Изделия закладные												
	Арматура класса						Прокат марки						Всего
	А III						В.ст.3кп 2 ГОСТ 380 71*						
	ГОСТ 5781-82						ГОСТ 103-76						
	ф10					Итого	L63×6	δ=6				Итого	
ПС 60.12.2.5-6л-А	0.52					0.52	2.06	1.12				3.18	3.7

9977/4

Нач.отд.	Захаревский		
ГИП	Золотов		
Н.контр.	Фролова		
Рук.гр.	Фролова		
Ст.инж.	Чуева		

Привязан.

Инв. №

ТП 903-4-124.87 КЖСИ-19

Стеновая панель ПС 60.12.2.5-6.Л-А

Стадия	Масса	Масштаб
Р		
Лист	Листов	

ХАРЬКОВПРОЕКТ г. Харьков

Инв. № подл. | Подпись и дата | Взам. инв. №

ПС 60.12.2.5-6.л-6

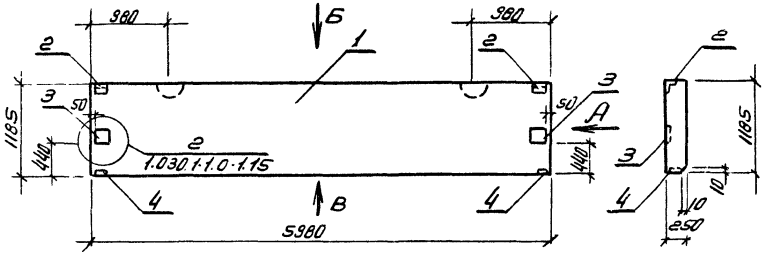

Вид А

Вид Б

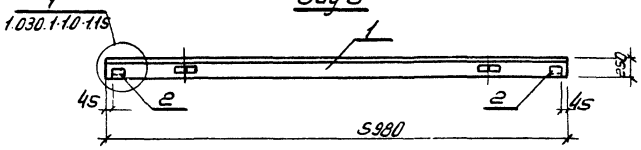

Вид В

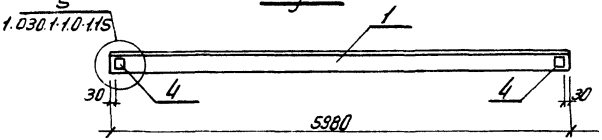

Формат	Зона	Поз	Обозначение	Наименование	Кол.	Примеч.
				Документация		
			1.030.1-1 в.1-1	Панели из легких ячеистых бетонов		
				Сборочные единицы		
		1	1.030.1-1 в.1-1	Панель ПС60 12.2.5-6л	1	
		2	1.030.1-1 в.1-3	Закладное изделие м1	2	
		3	1.030.1-1 в.1-3	Закладное изделие м5	2	
		4	1.030.1-1 в.1-3	Закладное изделие м6	2	

Ведомость расхода стали на дополнительные закладные, кг.

Марка элемента	Изделия закладные													Всего
	Арматура класса A III ГОСТ 5781-82							Прокат марки Вст3кп2 ГОСТ 380.71* ГОСТ 103-76						
	ф10					Итого		∠63×6	δ=6	δ=8	δ=10	δ=12	Итого	
ПС60.12.2.5-6л-6	2.4					2.4		2.06	1.12	1.28	6.32	7.56	18.36	20.76

9977/4

Нач.отд	Захаревский		ТП 903-4-124.87 КЖСИ-20
ГИП	Золотов		
Н.контр	Фролова		Стеновая панель ПС 60.12.2.5-6.л-6
Рук.гр.	Фролова		Стадия: Р; Масса; Масштаб
Ст.инж.	Чуева		Лист; Листов
Привязан			ХАРЬКОВПРОЕКТ г. Харьков
Инв.№			

Копировал: Горина Формат А3

Инв.№подл. | Подпись и дата | Взам.инв.№

ПС 60.15.2.5-6 Л-А

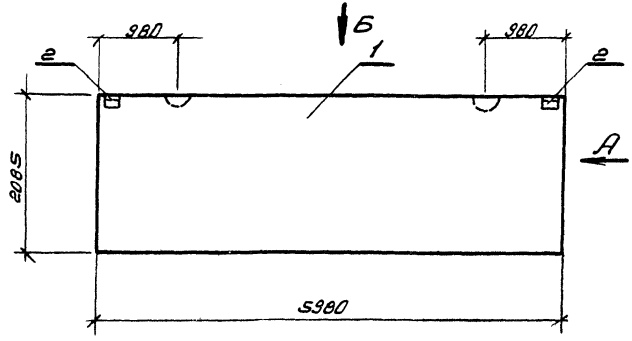

Вид А

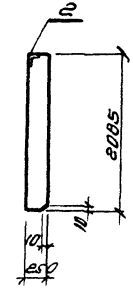

Вид Б

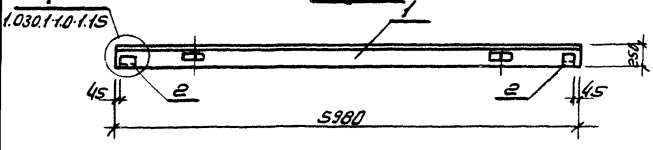

Формат	Зона	Поз.	Обозначение	Наименование	Кол.	Примеч.
				Документация		
			1.030.1-1 В.1-1	Панели из легких и ячеистых бетонов.		
				Сборочные единицы		
		1	1.030.1-1 В.1-1	Панель ПС60.15.2.5-6Л	1	
		2	1.030.1-1 В.1-3	Закладное изделие т1	2	

Ведомость расхода стали на дополнительные закладные, кг.

Марка элемента	Изделия закладные												Всего
	Арматура класса AIII ГОСТ 5781-82						Прокат марки В.ст.3кп2 ГОСТ 380-71* ГОСТ 103-76						
	ф10					Итого	∠63×6	б=6				Итого	
ПС60.15.2.5-6Л-А	0.52					0.52	2.05	1.12				3.18	3.7

9977/4

Нач.отд.	Захаревский		ТП 903-4-124.87 КЖСИ-21
ГИП	Залатов		
Н.контр.	Фролова		Стеновая панель ПС60.15.2.5-6.Л-А
Рук.гр.	Фролова		
Ст.инж.	Чуева		

Стадия	Масса	Масштаб
Р		
Лист	Листов	

ХАРЬКОВПРОЕКТ г. Харьков

Привязан

Инв. №

Инв.№ подл. | Подпись и дата | Взам.инв.№

Копировал: Горина Формат А3

ПС 60.15.2.5-6 л-Б

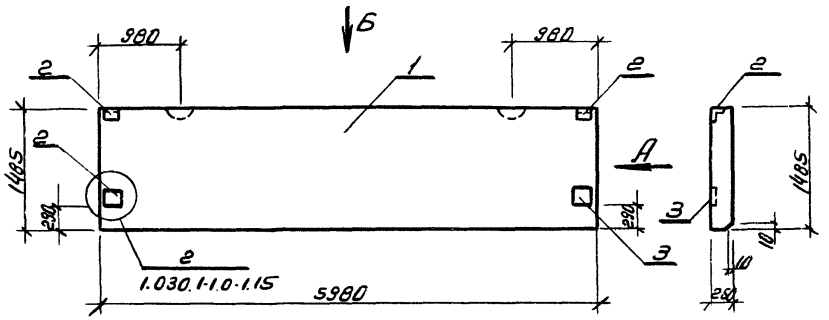

Вид А

Вид Б

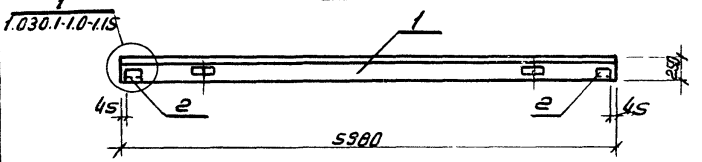

Формат	Зона	Поз.	Обозначение	Наименование	Кол.	Примечание
				Документация		
			1.030.1-1 В.1-1	Панели из легких и ячеистых бетонов		
				сборочные единицы		
		1	1.030.1-1 В.1-1	Панель ПС 60.15.2.5-6.л	1	
		2	1.030.1-1 В.1-3	Закладное изделие т1	2	
		3	1.030.1-1 В.1-3	Закладное изделие т5	2	

Ведомость расхода стали на дополнительные закладные, кг.

Марка элемента	Изделия закладные												Всего
	Арматура класса						Прокат марки						
	AIII						В ст3кп2 ГОСТ 380-71*						
	ГОСТ 5781-82						ГОСТ 103-76						
	ф10					Итого	Л63х6	δ-6	δ-10	δ-12		Итого	
ПС 60.15.2.5-6.л-Б	1.4					1.4	2.06	1.12	6.32	7.58		17.08	18.48

9977/4

Нач. отд.	Захаревский		ТП 903-4-124.87 КЖСИ-22
ГИП	Золотов		
Н. контр.	Фролова		Стеновая панель ПС 60.15.2.5-6.л-Б
Рук. гр.	Фролова		Стадия: Р; Масса; Масштаб
Ст. инж.	Чуева		Лист; Листов
			ХАРЬКОВПРОЕКТ г. Харьков.

Привязан

Инв. №

Инв. № подл. | Подпись и дата | Взам. инв. №

Копировал: Гарина Формат А3

Типовой проект 903-4-124.87 Альбом 4 тип 1

ПС 60.18.2.5-6.л-А

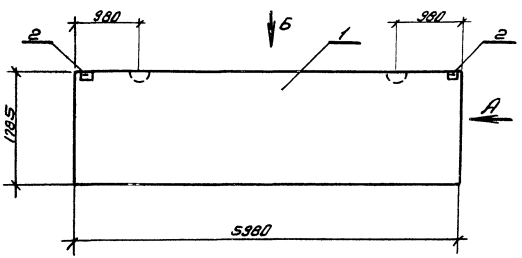

Вид А

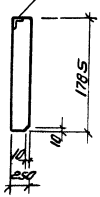

Вид Б

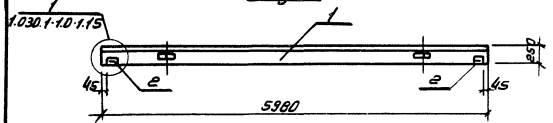

Формат	Зона	Поз	Обозначение	Наименование	Кол.	Примеч.
				Документация.		
			1.030.1-1 В.1.1	Панели из легких и ячеистых бетонов		
				Сборочные единицы		
		1	1.030.1-1 В.1.1	Панель ПС 60.18.2.5-6.л	1	
		2	1.030.1-1 В.1.3	Закладное изделие м1	2	

Ведомость расхода стали на дополнительные закладные, кг.

Марка элемента	Изделия закладные												Всего
	Арматура класса A III ГОСТ 5781-82						Прокат марки В.ст.3кп2 ГОСТ 380.71* ГОСТ 103-76						
	ф10					Итого	⌀63×6	δ·6				Итого	
ПС 60.18.2.5-6.л-А	0.52					0.52	2.06	1.12				3.18	3.7

9977/4

Нач.отд.	Захаревич		ТП 903-4-124.87 КЖС-23
ГИП	Золотов		
Н.контр.	Фролова		Стеновая панель ПС 60.18.2.5-6.л-А
Рук.гр.	Фролова		
Ст.инж.	Чуева		

Стадия	Масса	Масштаб
Р		
Лист	Листов	

ХАРЬКОВПРОЕКТ г. Харьков

Привязан:

Инв.№:

Инв.№ подл. | Подпись и дата | Взам. инв.№

Копировал: Горина Формат А3

Типовой проект 903-4-124.87 Альбом 4 тип 1

ПС 60.18.2.5-6.л-Б

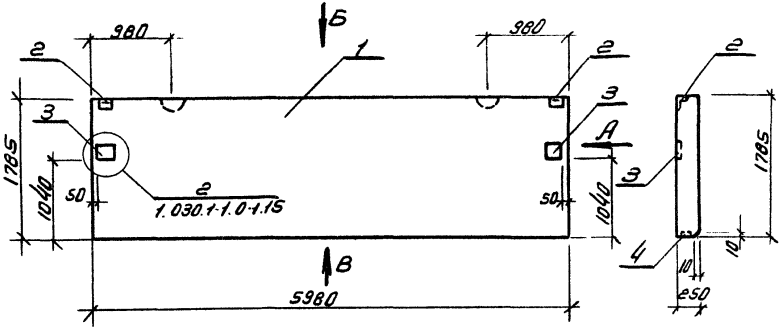

Вид А

Вид Б

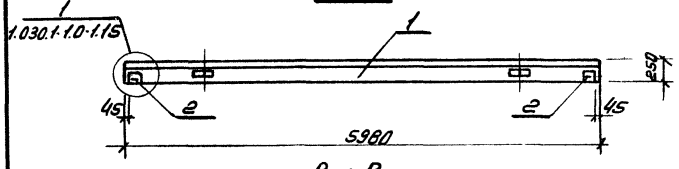

Вид В

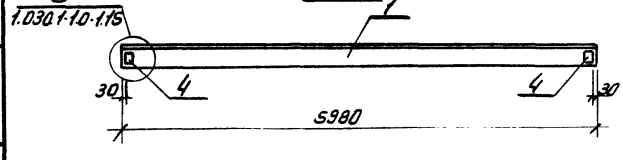

Формат	Зона	Поз.	Обозначение	Наименование	Кол.	Приме-чание
				Документация		
			1.030.1-1 в. 1-1	Панели из легких и ячеистых бетонов		
				Сборочные единицы		
		1	1.030.1-1 в. 1-1	Панель ПС 60.18.2.5-6л	1	
		2	1.030.1-1 в. 1-3	Закладное изделие т1	2	
		3	1.030.1-1 в. 1-3	Закладное изделие т5	2	
		4	1.030.1-1 в. 1-3	Закладное изделие т6	2	

Ведомость расхода стали на дополнительные закладные, кг.

Марка элемента	Изделия закладные													Всего
	Арматура класса							Прокат марки						
	AIII							Вст.3кп2 ГОСТ 380-71*						
	ГОСТ 5781-82							ГОСТ 103-76						
	ф10						Итого	63×6	δ-6	δ-8	δ-10	δ-12	Итого	
ПС 60.18.2.5-6.л-Б	2.4						2.4	2.06	1.12	1.28	6.32	7.58	18.36	20.76

9977/4

Нач.отд	Закаревский		ТП 903-4-124.87 КЖИ-24
ГИП	Золотов		
Н.контр.	Фролова		
Рук.гр.	Фролова		
Ст.инж.	Чуева		Стеновая панель ПС 60.18.2.5-6 л-6

Стадия	Масса	Масштаб
Р		
Лист	Листов	

ХАРЬКОВПРОЕКТ г. Харьков

Привязан

Инв. №

Инв. № подл. | Подпись и дата | Взам. инв. №

Копировал: Горина Формат А3

ПС 60.21.2.S-6.л-А

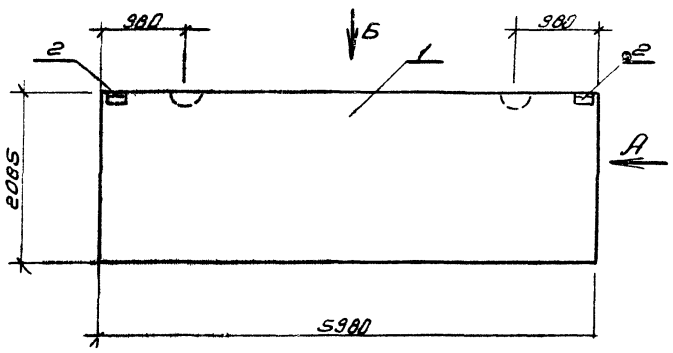

Вид А

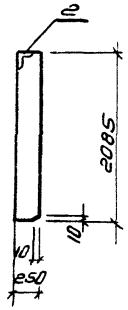

Вид Б

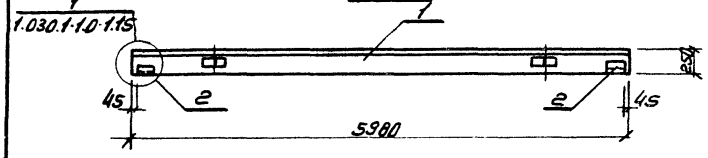

Формат	Зона	Поз.	Обозначение	Наименование	Кол.	Примеч.
				Документация		
			1.030.1-1 В.1-1	Панели из легких и ячеистых бетонов.		
				Сборочные единицы		
		1	1.030.1-1 В.1-1	Панель ПС 60.21.2.S-6л	1	
		2	1.030.1-1 В.1-3	Закладное изделие т1	2	

Ведомость расхода стали на дополнительные закладные, кг.

Марка элемента	Изделия закладные												Всего
	Арматура класса AIII ГОСТ 5781-82							Прокат марки В.ст.3кп2 ГОСТ 380-71* ГОСТ 103-76					
	ф10					Итого		63×6	8-6			Итого	
ПС 60.21.2.S-6л-А	0.52					0.52		2.06	1.12			3.18	3.7

9977/4

Нач.отд.	Закаревский		ТП 903-4-124.87 КЖИ-25
ГИП	Золотов		
Н.контр.	Фролова		Стеновая панель ПС 60.21.2.S-6л-А
Рук.гр.	Фролова		Стадия: Р; Масса; Масштаб
Ст.инж.	Чугева		Лист; Листов
Привязан.			ХАРЬКОВПРОЕКТ г. Харьков
Инв.№			

Инв.№ подл. | Подпись и дата | Взам. инв.№

Копировал: Горина Формат А3

Альбом 4 тип 1

Типовой проект 903-4-124.87

Инв.№ подл. | Подпись и дата | Взам.инв.№

ПС 60.15.2.5-6.л-в

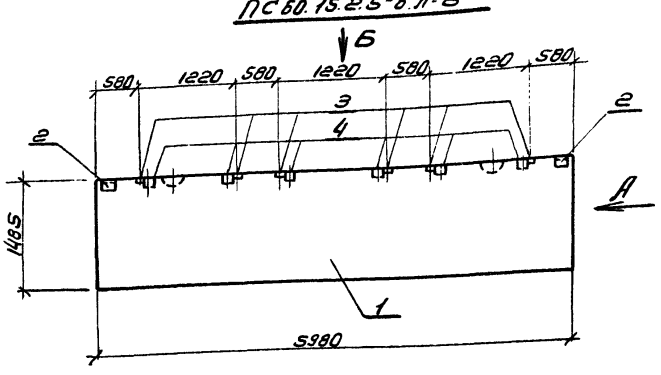

Вид А

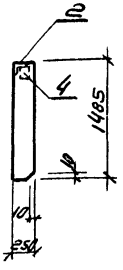

Вид Б

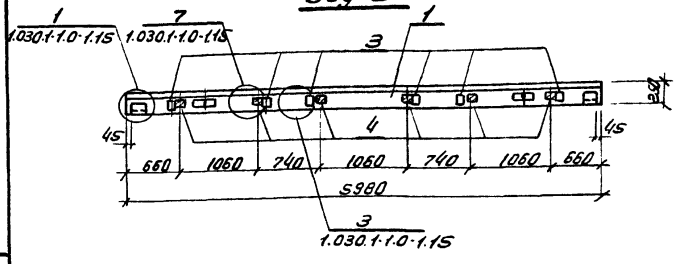

Формат	Зона	Поз.	Обозначение	Наименование	Кол.	Приме-чание
				Документация.		
			1.030.1-1 В.1-1	Панели из легких и ячеистых бетонов.		
				Сборочные единицы.		
		1	1.030.1-1 В.1-1	Панель ПС 60.15.2.5-6.л	1	
		2	1.030.1-1 В.1-3	Закладное изделие т1	2	
		3	1.030.1-1 В.1-3	Закладное изделие т3	6	
		4		Брус деревянный	6	

Ведомость расхода стали на дополнительные закладные, кг.

Марка элемента	Изделия закладные												Всего
	Арматура класса						Прокат марки						
	A III						В.ст.3кп.2 ГОСТ 380-71*						
	ГОСТ 5781-82						ГОСТ 103-76						
	ф10					Итого	4б3×6	δ=6	δ=8			Итого	
ПС 60.15.2.5-6.л-в	2.8					2.8	2.06	1.12	6			9.18	11.98

9977/4

Нач.отд.	Захаревский		ТП 903-4-124.87 КЖИ-26
ГИП	Золотов		Стеновая панель ПС 60 15.2.5-6.л-в
Н.контр.	Фролова		Стадия Р; Масса; Масштаб
Рук.гр.	Фролова		Лист; Листов
Ст.инж.	Чуева		ХАРЬКОВПРОЕКТ г. Харьков

Привязан.

Инв.№

Копировал: Горина Формат А3

ПС 60.12.2.S-6.л-В

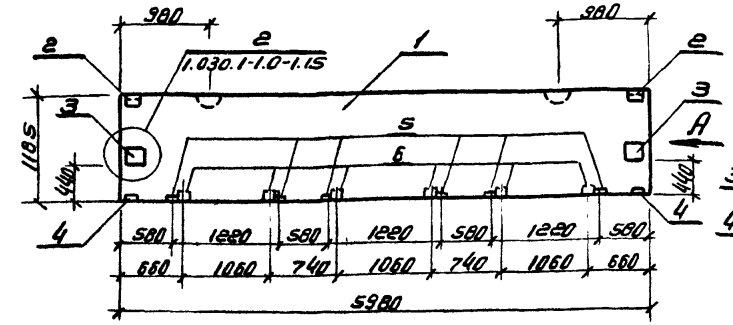

Вид А

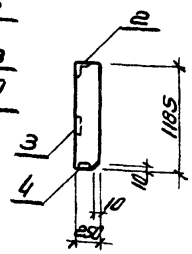

Вид Б

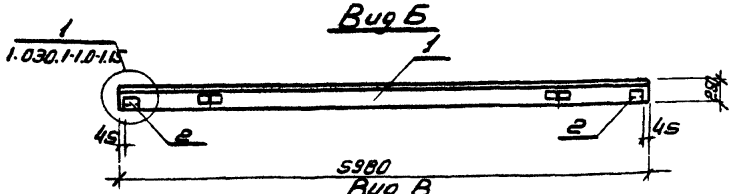

Вид В

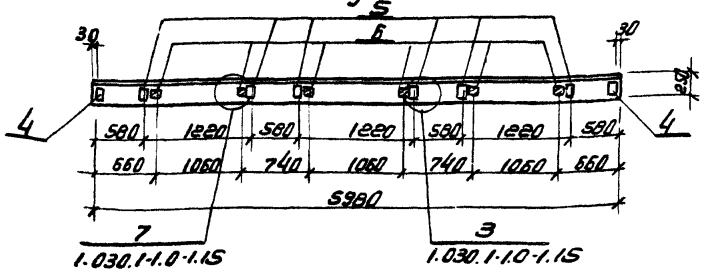

Формат	Зона	Поз.	Обозначение	Наименование	Кол.	Примеч.
				Документация А.		
			1.030.1-1 В1-1	Панели из легких ячеистых бетонов		
				Сборочные единицы		
		1	1.030.1-1 В1-1	Панель ПС60.12.2.S-6.Л	1	
		2	1.030.1-1 В1-3	Закладное изделие м1	2	
		3	1.030.1-1 В1-3	Закладное изделие м5	2	
		4	1.030.1-1 В1-3	Закладное изделие м6	2	
		5	1.030.1-1 В1-3	Закладное изделие м9	6	
		6		Деревянный брус.	6	

Ведомость расхода стали на дополнительные закладные, кг.

Марка элемента	Изделия закладные													Всего
	Арматура класса						Прокат марки							
	A III						Вст3кп2 ГОСТ 380-71*							
	ГОСТ 5781-82						ГОСТ 103-76							
	ф10					Итого	∠63×6	δ=6	δ=8	δ=10	δ=12	Итого		
ПС 60.12.2.S-6.Л-В	4.68					4.68	2.06	1.12	7.28	6.32	7.58	24.36		29.04

9977/4

Нач.отд.	Закаревский		ТП 903-4-124.87 КЖСИ-27
ГИП	Золатов		
Н.контр.	Фролова		Стеновая панель ПС 60.12.2S-6.Л-В
Рук.гр.	Фролова		
Ст.инж.	Чуева		

Стадия	Масса	Масштаб
Р		
Лист	Листов	

ХАРЬКОВПРОЕКТ г. Харьков

Привязан.

Инв. №

Инв. № подл. | Подпись и дата | Взам. инв. №

Копировал: Горина Формат А3

Альбом 4 тип 1

Типовой проект 903-4-124.87

Инв.№ подл. | Подпись и дата | Взам.инв.№

ПС 30.12.2.5-6.л-А

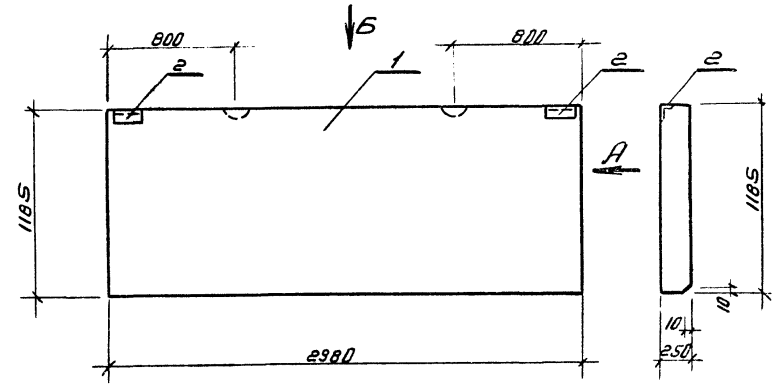

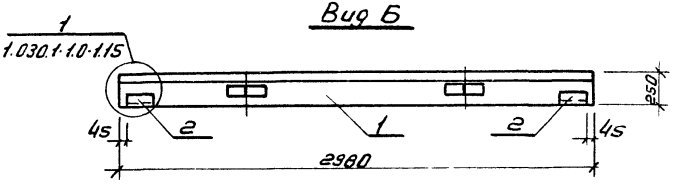

Формат	Зона	Поз.	Обозначение	Наименование	Кол.	Примечание
				Документация.		
			1.030.1-1 В.1-1	Панели из легких и ячеистых бетонов		
				Сборочные единицы		
		1	1.030.1-1 В.1-1	Панель ПС 30.12.2.5-6.л	1	
		2	1.030.1-1 В.1-3	Закладное изделие т-1	2	

Ведомость расхода стали на дополнительные закладные, кг.

Марка элемента	Изделия закладные													Всего
	Арматура класса						Прокат марки							
	AIII						Вст.3кп2 ГОСТ 380-71*							
	ГОСТ 5781-82						ГОСТ 103-76							
	ф10					Итого	L63×6	δ=6					Итого	
ПС30.12.2.5бл.А	0.52					0.52	2.06	1.12					3.18	3.7

9977/4

Нач.отд.	Захаревский		ТП 903-4-124.87 КЖСИ-28
ГИП	Золотов		
Н. контр.	Фролова		Стеновая панель ПС 30.12.2.5-6.л-А
Рук.гр.	Фролова		Стадия: Р; Масса; Масштаб; Лист; Листов
Ст.инж.	Чуева		ХАРЬКОВПРОЕКТ г. Харьков

Привязан.

Инв.№

Копировал: Горина Формат: А3

Типовой проект 903-4-124.87 Альбом 4 тип 1

ПС 30.15.2.5-6 л-А

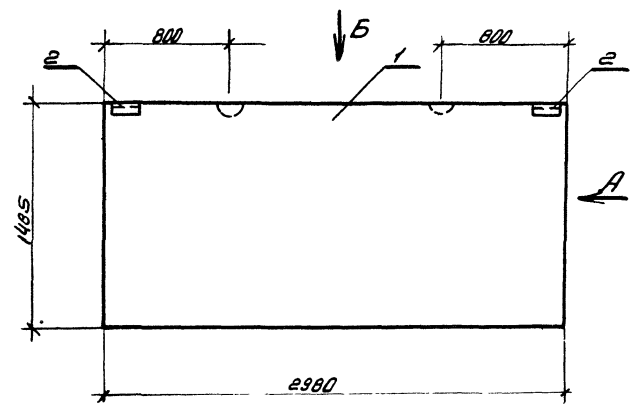

Вид А

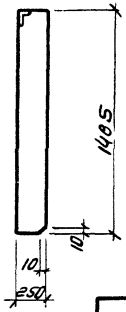

Вид Б

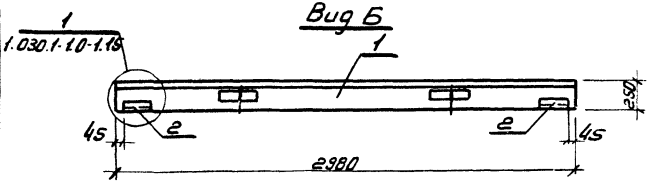

Формат	Зона	Поз.	Обозначение	Наименование	Кол.	Примеч.
				Документация.		
			1.030.1-1 В 1-1	Панели из легких и ячеистых бетонов		
				Сборочные единицы		
		1	1.030.1-1 В 1-1	Панель ПС30.15.2.5-6.л	1	
		2	1.030.1-1 В 1-3	Закладное изделие т1	2	

Ведомость расхода стали на дополнительные закладные, кг.

Марка элемента	Изделия закладные.												Всего
	Арматура класса AIII ГОСТ 5781-82						Прокат марки Вст.3кп2 ГОСТ 380-71* ГОСТ 103-76						
	ф10					Итого	∠63×6	8-б				Итого	
ПС 30.15.2.5-6л-А	0.52					0.52	2.06	1.12				3.18	3.7

9977/4

Нач.отд	Закревский		ТП 903-4-124.87 КЖИ-29
ГИП	Золотов		
Н.контр	Фролова		Стеновая панель ПС30.15.2.5-6 л-А
Рук.гр.	Фролова		Стадия: Р; Масса: ; Масштаб:
Ст.инж.	Чуева		Лист: ; Листов:
			ХАРЬКОВПРОЕКТ г. Харьков

Привязан:

Инв.№

Инв.№ подл. | Подпись и дата | Взам. инв.№

Копировал: Горина Формат А3

ПС 30.9.2.5-6 л-А

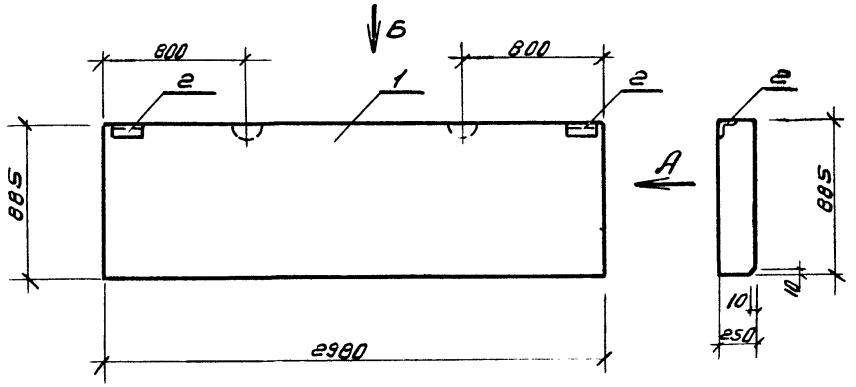

Вид А

Вид Б

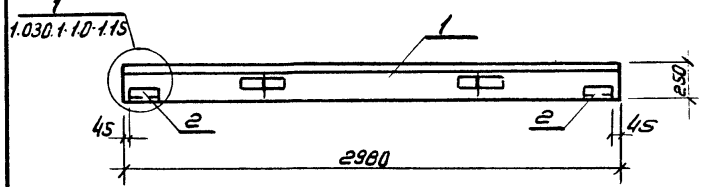

Формат	Зона	Поз.	Обозначение	Наименование	Кол.	Примеч.
				Документация		
			1.030.1-1 В.1-1	Панели из легких и ячеистых бетонов		
				Сборочные единицы		
		1	1.030.1-1 В.1-1	Панель ПС 30.9.2.5-6л	1	
		2	1.030.1-1 В.1-3	Закладное изделие м-1	2	

Ведомость расхода стали на дополнительные закладные, кг.

Марка элемента	Изделия закладные												Всего
	Арматура класса AIII ГОСТ 5781-82						Прокат марки Вст3кп2 ГОСТ 380-71* ГОСТ 103-76						
	ф10					Итого	∠63×6	δ-6				Итого	
ПС 30.9.2.5-6л-А	0.52					0.52	2.06	1.12				3.18	3.7

9977/4

Нач.отд.	Захаревский		ТП 903-4-124.87 КЖИ-30
ГИП	Золотов		Стеновая панель ПС 30.9.2.5-6.л-А
Н.контр.	Фролова		Стадия Р; Масса; Масштаб
Рук.гр.	Фролова		Лист; Листов
Ст.инж.	Чуева		ХАРЬКОВПРОЕКТ г. Харьков

Привязан.

Инв.№

Копировал: Горина Формат А3

Типовой проект 903-4-124.87 Альбом 4 тип 1

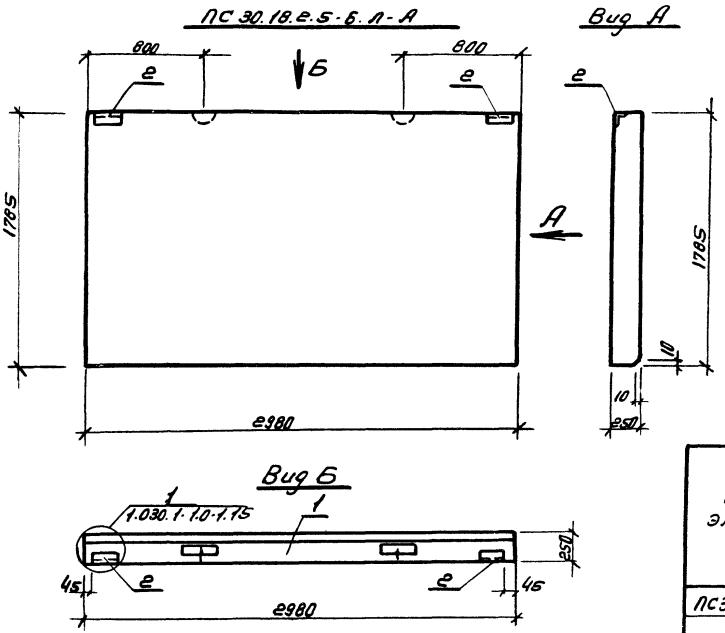

Формат	Зона	Поз.	Обозначение	Наименование	Кол.	Примеч.
				Документация		
			1.030.1-1 в.1-1	Панели из легких и ячеистых бетонов		
				Сборочные единицы		
		1	1.030.1-1 в.1-1	Панель ПС 30.18.25-6л	1	
		2	1.030.1-1 в.1-3	Закладное изделие м1	2	

Ведомость расхода стали на дополнительные закладные, кг.

Марка элемента	Изделия закладные												
	Арматура класса						Прокат марки						Всего
	А III						В ст.3кп2 ГОСТ 380-71*						
	ГОСТ 5781-82						ГОСТ 103-76						
	ф10					Итого	∠63×6	δ=6				Итого	
ПС 30.18.2.5-6л-А	0.52					0.52	2.06	1.12				3.18	3.7

9977/4

Нач.отд.	Захаревский		
ГИП	Золотов		
Н.контр.	Фролова		
Рук.гр.	Фролова		
Ст.инж.	Чуева		

ТП 903-4-124.87 КЖИ-31

Стеновая панель ПС 30.18.2.5-6л-А

Стадия	Масса	Масштаб
Р		

Лист Листов

ХАРЬКОВПРОЕКТ г. Харьков

Привязан.

Инв. №

Инв. № подл. | Подпись и дата | Взам. инв. №

Копировал: Горина Формат А3

Альбом 4 тип 1

Типовой проект 903-4-124.87

ПС 30.21 2.5-6.Л-А

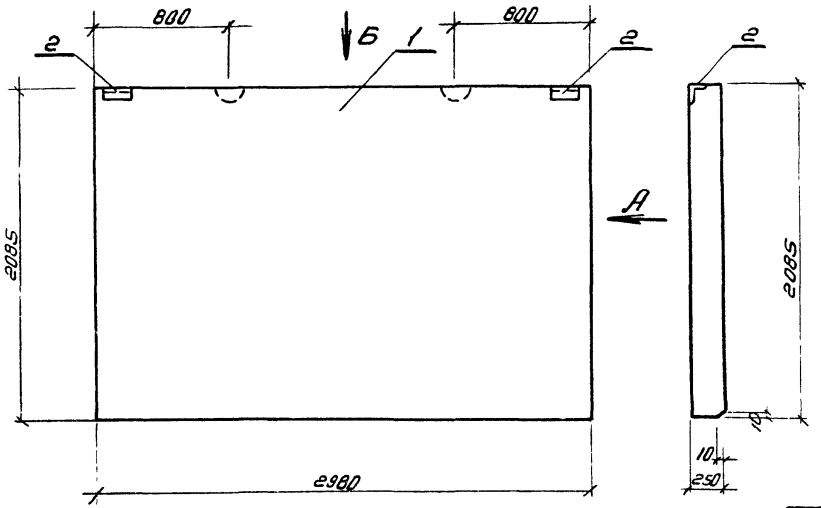

Вид А

Вид Б

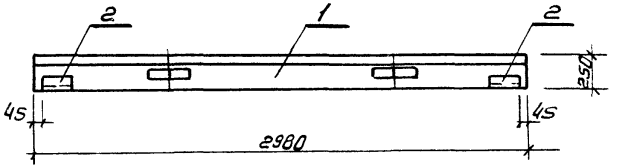

Формат	Зона	Поз.	Обозначение	Наименование	Кол.	Приме-чание
				Документация.		
			1.030.1-1 в.1-1	Панели из легких ячеистых бетонов.		
				Сборочные единицы		
		1	1.030.1-1 в.1-1	Панель ПС 30.21.2.5-6л	1	
		2	1.030.1-1 в.1-3	Закладное изделие т1	2	

Ведомость расхода на дополнительные закладные, кг.

Марка элемента	Изделия закладные. Арматура класса AIII ГОСТ 5781-82 ф10					Итого	Прокат марки Вст3кп2 ГОСТ 380-71* ГОСТ 103-76 ∠63×6	δ-6				Итого	Всего
ПС 30.21.2.5-6л-А	0.52					0.52	2.06	1.12				3.18	3.7

9977/4

Нач. отд.	Захаревский		
ГИП	Золотов		
Н. контр.	Фролова		
Рук. гр.	Фролова		
Ст. инж.	Чуева		

ТП 903-4-124.87 КЖИ-32

Стеновая панель ПС 30.21.2.5-6.л-А

Стадия	Масса	Масштаб
Р		
Лист	Листов	

ХАРЬКОВПРОЕКТ г. Харьков

Привязан

Инв. №:

Инв. № подл. | Подпись и дата | Взам. инв. №

Копировал: Горина

Формат А3

Типовой проект 903-4-124.87 Альбом 4 тип 1

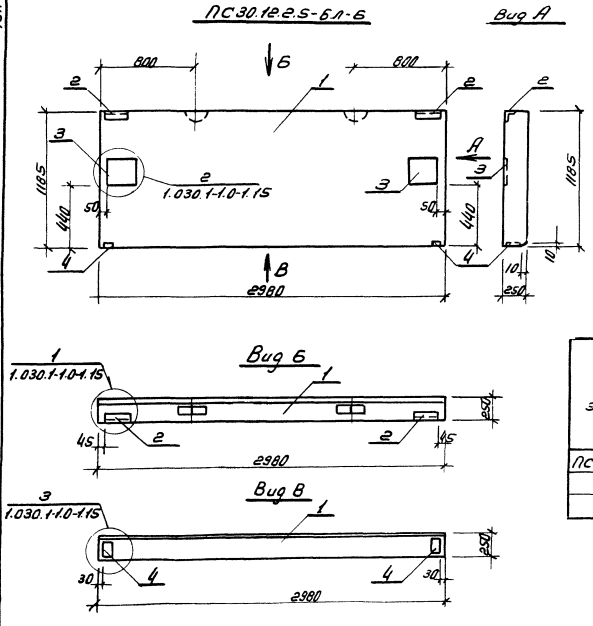

Формат	Зона	Поз.	Обозначение	Наименование	Кол.	Примеч.
				Документация		
			1.030.1-1 в.1-1	Панели из легких и ячеистых бетонов		
				Сборочные единицы		
		1	1.030.1-1 в.1-1	Панель ПС30.12.2.5-6л	1	
		2	1.030.1-1 в.1-3	Закладное изделие м1	2	
		3	1.030.1-1 в.1-3	Закладное изделие м5	2	
		4	1.030.1-1 в.1-3	Закладное изделие м6	2	

Ведомость расхода стали на дополнительные закладные, кг.

Марка элемента	Изделия закладные												
	Арматура класса						Прокат марки						Всего
	А III						В.ст.3кп2 ГОСТ 380-71*						
	ГОСТ 5781-82						ГОСТ 103-76						
	ф10					Итого	Ц63×6	δ=6	δ=8	δ=10	δ=12	Итого	
ПС30.12.2.5-6л-6	2.4					2.4	2.06	1.12	1.28	6.32	7.58	18.36	20.76

9977/4

Нач.отд.	Захаревский		
ГИП	Золотов		
Н.контр.	Фролова		
Рук.гр.	Фролова		
Ст.инж.	Чуева		

ТП 903-4-124.87 КЖИ-33

Стеновая панель ПС30.12.2.5-6л-6

Стадия	Масса	Масштаб
Р		
Лист	Листов	

ХАРЬКОВПРОЕКТ г. Харьков

Привязан.

Инв.№

Подпись и дата | Взам.инв.№

Копировал: Горина Формат А3

Типовой проект 903-4-124.87 Альбом 4 тип1

ПС 30.15.25-6.л-6

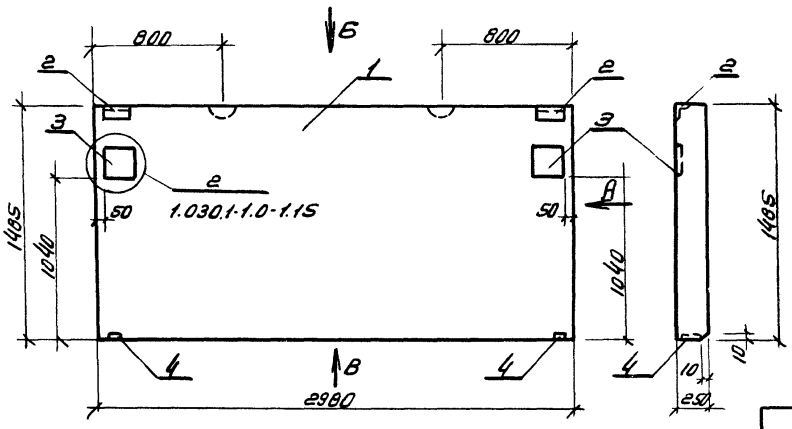

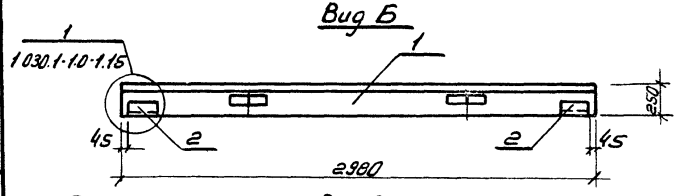

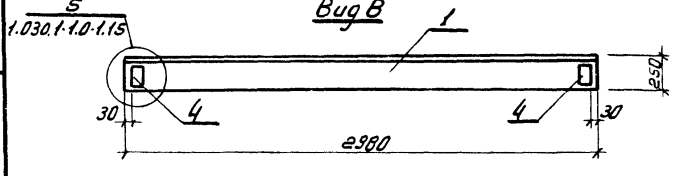

Формат	Зона	Поз.	Обозначение	Наименование	Кол.	Примеч.
				Документация		
			1.030.1-1 В1-1	Панели из легких и ячеистых бетонов.		
				Сборочные единицы		
		1	1.030.1-1 В1-1	Панель ПС 30.15.25-6.л	1	
		2	1.030.1-1 В1-3	Закладное изделие т.1	2	
		3	1.030.1-1 В1-3	Закладное изделие т.5	2	
		4	1.030.1-1 В1-3	Закладное изделие т.6	2	

Ведомость расхода стали на дополнительные закладные, кг.

Марка элемента	Изделия закладные												Всего
	Арматура класса AIII ГОСТ 5781-82						Прокат марки Вст3кп2 ГОСТ 380-71* ГОСТ 103-76						
	ф10					Итого	Б3-6	Б-6	Б-8	Б-10	Б-12	Итого	
ПС 30.15.25-6.л-6	2.4					2.4	2.06	1.12	1.28	6.32	7.58	18.36	20.76

9977/4

Нач.отд.	Захаревский		ТП 903-4-124.87 КЖИ-34
ГИП	Золотов		
Н.контр.	Фролова		Стеновая панель ПС 30.15.25-6.л-6
Рук.гр.	Фролова		Стадия: Р; Масса: ; Масштаб:
Ст.инж.	Чуева		Лист; Листов
Привязан.			ХАРЬКОВПРОЕКТ г. Харьков
Инв.№			

Копировал: Горина Формат А3

Типовой проект 903-4-124.87 Альбом 4 тип 1

ПС 30.18.25-6 л-6

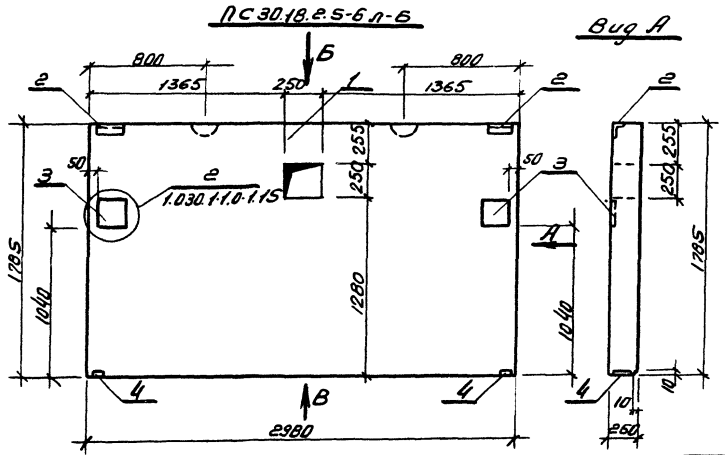

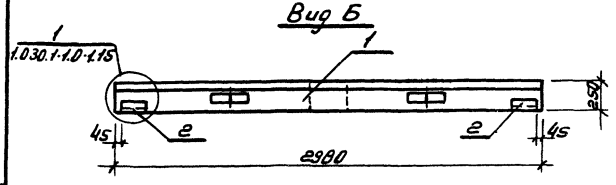

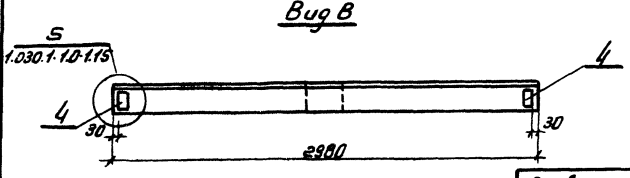

Формат	Зона	Поз.	Обозначение	Наименование	Кол.	Примеч.
				Документация		
			1.030.1-1 в.1-1	Панели из легких ячеистых бетонов		
				Сборочные единицы		
		1	1.030.1-1 в.1-1	Панель ПС 30.18.25-6 л	1	
		2	1.030.1-1 в.1-3	Закладное изделие м1	2	
		3	1.030.1-1 в.1-3	Закладное изделие м5	2	
		4	1.030.1-1 в.1-3	Закладное изделие м6	2	

Ведомость расхода стали на дополнительные закладные, кг.

Марка элемента	Изделия закладные. Арматура класса AIII ГОСТ 5781-82 ф10	Итого	Прокат марки Вст.3кп2 ГОСТ 380-71* ГОСТ 103-76 δ3-6	δ5-6	δ6-8	δ8-10	δ10-12	Итого	Всего
ПС 30.18.25-6 л-6	2.4	2.4	2.06	1.12	1.26	6.32	7.58	18.36	20.76

9977/4

Нач. отд.	Захаревский	
ГИП	Золотов	
Н. контр.	Фролова	
Рук. гр.	Фролова	
Ст. инж.	Чуева	

ТП 903-4-124.87 КЖС-35

Стеновая панель ПС 30.18.25-6. л-6.

Стадия	Масса	Масштаб
Р		
Лист	Листов	

ХАРЬКОВПРОЕКТ г. Харьков.

Привязан.

Инв. №

Инв. № подл. | Подпись и дата | Взам. инв. №

Копировал: Горина Формат А3

2ПС6.18.2.5-Л-А

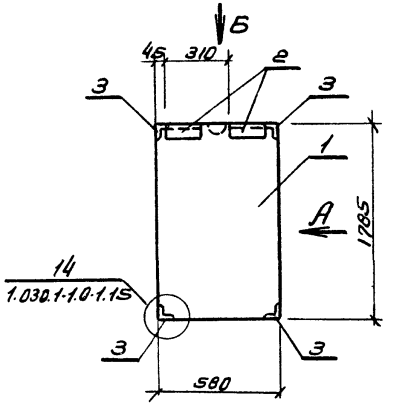

Вид А

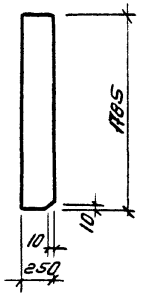

Вид Б

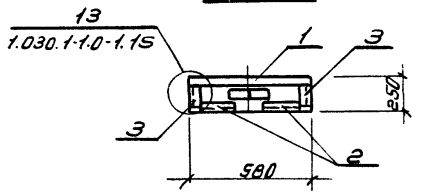

Формат	Зона	Поз.	Обозначение	Наименование	Кол.	Приме-чание
				Документация		
			1.030.1-1 В. 1-1	Панели из легких и ячеистых бетонов		
				Сборочные единицы		
		1	1.030.1-1 В. 1-1	Панель 2ПС6.18.2.5-Л	1	
		2	1.030.1-1 В. 1-3	Закладное изделие м1	2	
		3	1.030.1-1. 1-3. 35-01	Закладное изделие м11	4	

Ведомость расхода стали на дополнительные закладные, кг.

Марка элемента	Изделия закладные. Арматура класса AIII ГОСТ 5781-82						Прокат марки Вст.3кп2 ГОСТ 380-71* ГОСТ 103-76						Всего
	ф10					Итого	Lб3×6	δ-6				Итого	
2ПС6.18.2.5-Л-А	2.28					2.28	2.06	4.8				6.86	9.14

9977/4

Нач.отд.	Захревский		ТП 903-4-124.87 НЖСИ-36
ГИП	Золотов		
Н.контр.	Фролова		Стеновая панель 2ПС6.18.2.5-Л-А
Рук.гр.	Фролова		Стадия: Р; Масса; Масштаб
Ст.инж.	Чуева		Лист; Листов
Привязан.			ХАРЬКОВПРОЕКТ г. Харьков
Инв.№			

Копировал: Горина Формат А3

3ПС 46.30.25-Л-А

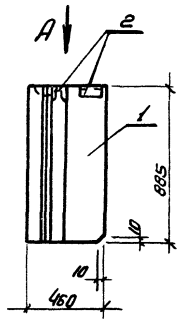

Вид А

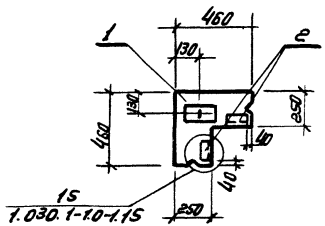

Формат	Зона	Поз.	Обозначение	Наименование	Кол.	Примеч.
				Документация		
			1.030.1-1 В.1-1	Панели из легких и ячеистых бетонов		
				Сборочные единицы		
		1	1.030.1-1 В.1-1	Панель 3ПС 46.30.25-Л	1	
		2	1.030.1-1 В.1-3	Закладное изделие м 18	2	

Ведомость расхода стали на дополнительные закладные. кг.

Марка элемента	Изделия закладные													Всего
	Арматура класса AIII ГОСТ 5781-82						Итого	Прокат марки В.ст.3кп2 ГОСТ 380-71* ГОСТ 103-76					Итого	
	ф10							∠63×6	8-Б					
3ПС 46.30.25-Л-А	0.4						0.4	1.38	1.12				2.5	2.9

9977/4

Нач.отд.	Захаревский		ТП 903-4-124.87 КЖИ-37
ГИП	Золотов		
Н.контр.	Фролова		Стеновая панель 3ПС 46.30.25-Л-А
Рук.гр.	Фролова		Стадия: Р; Масса; Масштаб
Ст.инж.	Чуева		Лист; Листов
Привязан.			ХАРЬКОВПРОЕКТ г. Харьков
Инв.№			

Копировал: Горина Формат А3

Инв.№ подл. | Подпись и дата | Взам.инв.№

ЗПС46.120.25-Л-А

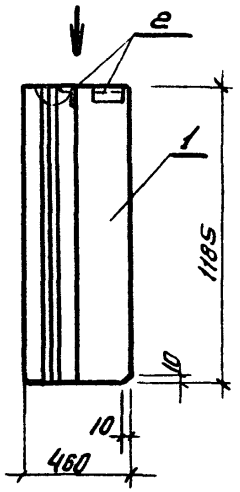

Вид А

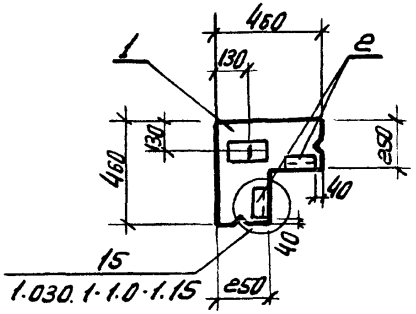

Формат	Зона	Поз.	Обозначение	Наименование	Кол.	Примеч.
				Документация		
			1.030.1-1 В.1-1	Панели из легких ячеистых бетонов.		
				Сборочные единицы		
		1	1.030.1-1 В.1-1	Панель ЗПС46.120.25-Л	1	
		е	1.030.1-1 В.1-3	Закладное изделие т18	е	

Ведомость расхода стали на дополнительные закладные, кг.

Марка элемента	Изделия закладные													Всего
	Арматура класса AIII ГОСТ 5781-82							Прокат марки В.ст.3кп2 ГОСТ 380-71* ГОСТ 103-76						
	ф10						Итого	463×6	6:6				Итого	
ЗПС46.120.25-Л-А	0.4						0.4	1.38	1.12				2.5	2.9

9977/4

Нач.отд.	Захаревский		
ГИП	Золотов		
Н.контр.	Фролова		
Рук.гр.	Фролова		
Ст.инж.	Чуева		

ТП 903-4-124.87 КЖИ-38

Стеновая панель ЗПС46.120.25-Л-А

Стадия	Масса	Масштаб
Р		
Лист	Листов	

ХАРЬКОВПРОЕКТ г. Харьков

Привязан:

Инв.№:

Копировал: Горина Формат А3

Инв.№ подл. | Подпись и дата | Взам.инв.№ | Инв.№ дубл. | Подпись и дата

ЗПС 46.150.25-Л-А

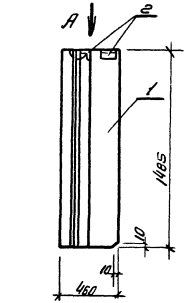

Вид А

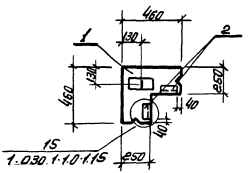

Формат	Зона	Поз.	Обозначение	Наименование	Кол.	Приме-чание
				Документация		
			1.030.1-1 В.1-1	Панели из легких ячеистых бетонов		
				Сборочные единицы		
		1	1.030.1-1 В.1-1	Панель ЗПС46.150.25-Л	1	
		2	1.030.1-1 В.1-3	Закладное изделие №18	2	

Ведомость расхода стали на дополнительные закладные, кг.

Марка элемента	Изделия закладные													Всего
	Арматура класса						Прокат марки							
	A III						В.ст.3кп2 ГОСТ 380-71*							
	ГОСТ 5781-82						ГОСТ 103-76							
	ф10					Итого	Б3×5	Б·6					Итого	
ЗПС46.150.25-Л-А	0.4					0.4	1.38	1.12					2.5	2.9

9999/4

Нач.отд.	Заклевский		ТП 903-4-124.87 КЖИ.39
ГИП	Золотов		
Н.контр.	Фролова		Стеновая панель ЗПС 46.150.25-Л-А
Рук.гр.	Фролова		Стадия: Р; Масса; Масштаб; Лист; Листов
Ст.инж.	Чуева		ХАРЬКОВГРОМПРОЕКТ г. Харьков

Привязан.

Инв.№

Инв.№ подл. | Подпись и дата | Взам.инв.№

Копировал: Горина Формат А3

ЗПС 46.180.25-Л-А

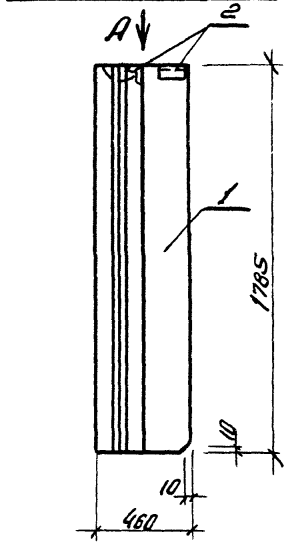

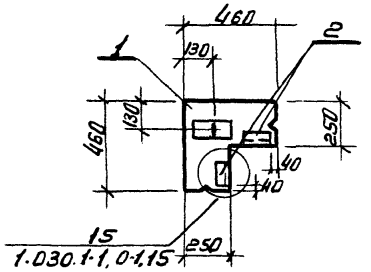

Формат	Зона	Поз.	Обозначение	Наименование	Кол.	Примеч.
				Документация		
			1.030.1-1 В.1-1	Панели из легких и ячеистых бетонов		
				Сборочные единицы		
		1	1.030.1-1 В.1-1	Панель ЗПС46.180.25 Л	1	
		2	1.030.1-1 В.1-3	Закладное изделие М18	2	

Ведомость расхода стали на дополнительные закладные, кг.

Марка элемента	Изделия закладные.													Всего
	Арматура класса							Прокат марки						
	AIII							Вст.3кпе ГОСТ 380-71*						
	ГОСТ 5781-82							ГОСТ 103-76						
	ф10						Итого	∠63×6	δ=6				Итого	
	0.4						0.4	1.38	1.12				2.5	2.9

9977/4

Нач.отд.	Захаревич		ТП 903-4-124.87 КЖИ-40
ГИП	Золотарь		
Н.контр.	Фролова		
Рук.гр.	Фролова		
Ст.инж.	Чуева		Стеновая панель ЗПС46.180.25-Л-А

Стадия	Масса	Масштаб
Р		
Лист	Листов	

ХАРЬКОВПРОЕКТ г. Харьков

Привязан:

Инв.№

Копировал: Горина Формат А3

Типовой проект 903-4-124.87 Альбом 4 тип 1

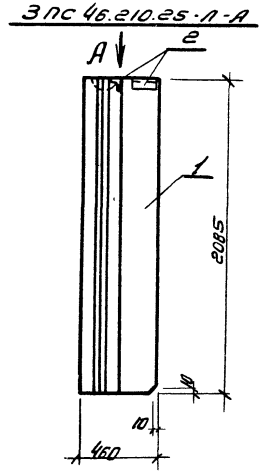

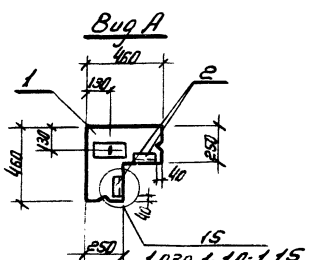

Формат	Зона	Поз.	Обозначение	Наименование	Кол.	Примеч.
				Документация.		
			1.030.1-1 в.1-1	Панели из легких и ячеистых бетонов		
				Сборочные единицы		
		1	1.030.1-1 в.1-1	Панель ЗПС 46.210.25-Л	1	
		2	1.030.1-1 в.1-3	Закладное изделие М-18	2	

Ведомость расхода стали на дополнительные закладные кг.

Марка элемента	Изделия закладные												
	Арматура класса						Прокат марки						Всего
	А III						В ст.3кп2 ГОСТ 380-71*						
	ГОСТ 5781-82						ГОСТ 103-76						
	ф10					Итого	∠53×6	δ=6				Итого	
ЗПС 46.210.25-Л-А	0.4					0.4	1.38	1.12				2,5	2,9

9977/4

Нач.отд.	Захаревский		
ГИП	Золотов		
Н.контр.	Фролова		
Рук.гр.	Фролова		
Ст.инж.	Чуева		

ТП 903-4-124.87 КЖИ-41

Стеновая панель ЗПС 46.210.25-Л-А

Стадия	Масса	Масштаб
Р		
Лист	Листов	

ХАРЬКОВПРОЕКТ г. Харьков

Привязан.

Инв.№

Инв.№подл. | Подпись и дата | Взам.инв.№

Копировал: Горина Формат А3

ЗПС46.120.25л-Б

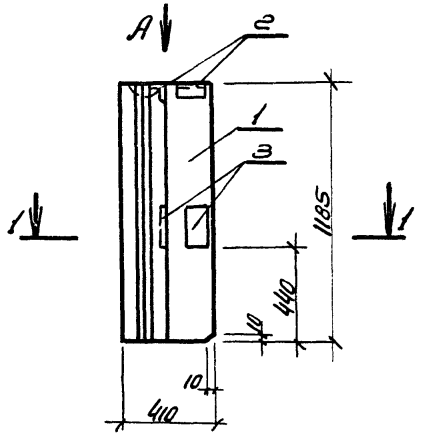

Вид А

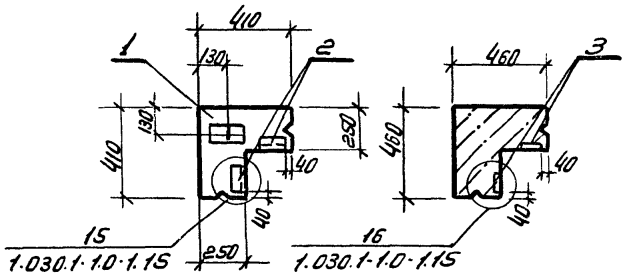

1-1

Формат	Зона	Поз.	Обозначение	Наименование	Кол.	Примечание
				Документация.		
			1.030.1-1 В.1-1	Панели из легких и ячеистых бетонов		
				Сборочные единицы		
		1	1.030.1-1 В.1-1	Панель ЗПС46.120.25-л	1	
		2	1.030.1-1 В.1-3	Закладное изделие м18	2	
		3	1.030.1-1 В.1-3	Закладное изделие м19	2	

Ведомость расхода стали на дополнительные закладные, кг.

Марка элемента	Изделия закладные													Всего
	Арматура класса AIII ГОСТ 5781-82						Проект марки Вст.3кп2 ГОСТ 380-71* ГОСТ 103-76							
	ф8	ф10				Итого	Ш63×6	δ:6	δ:8			Итого		
ЗПС46.120.25л-Б	0.36	0.4				0.76	1.38	1.8	2.52			5.7		6.46

9977/4

Нач.отд.	Захаревский		ТП 903-4-124.87	КЖИ-42
ГИП	Золотов			
Н.контр.	Фролова		Стеновая панель ЗПС46.120.25л-Б	Стадия: Р; Масса; Масштаб
Рук.гр.	Фролова			Лист; Листов
Ст.инж.	Чуева			ХАРЬКОВПРОЕКТ г. Харьков

Привязан.

Инв. №

Копировал: Гарина Формат А3

Типовой проект 903-4-124.87 Альбом 4 тип 1

ЗПС46.150.25-Л-Б

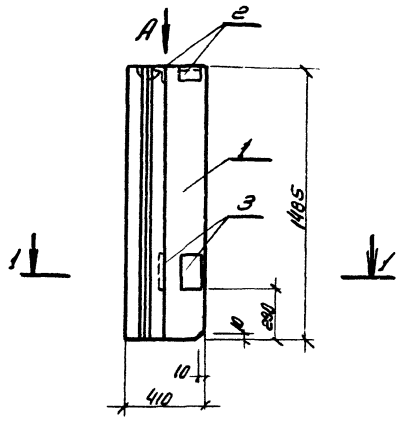

Вид А

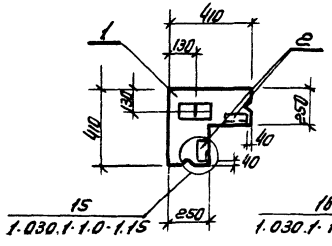

1-1

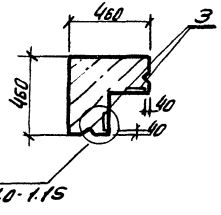

1.030.1-1.0-1.15

1.030.1-1.0-1.15

Формат	Зона	Поз.	Обозначение	Наименование	Кол.	Примеч.
				Документация.		
			1.030.1-1 В.1-1	Панели из легких и ячеистых бетонов.		
				Сборочные единицы.		
		1	1.030.1-1 В.1-1	Панель ЗПС46.150.25-Л	1	
		2	1.030.1-1 В.1-3	Закладное изделие т18	2	
		3	1.030.1-1 В.1-3	Закладное изделие т19	2	

Ведомость расхода стали на дополнительные закладные, кг.

Марка элемента	Изделия закладные												Всего
	Арматура класса AIII ГОСТ 5781-82						Прокат марки В.ст.3кп2 ГОСТ 380-71* ГОСТ 103-76						
	ф8	ф10				Итого	∠63×6	δ=6	δ=8			Итого	
ЗПС46.150.25-Л-Б	0.36	0.4				0.76	1.38	1.8	2.52			5.7	6.46

9977/4

Нач.отд.	Захаревский		ТП 903-4-124.87 КЖИ-43
ГИП	Золотов		
Н.контр.	Фролова		Стеновая панель ЗПС46,150.25-Л-Б
Рук.гр.	Фролова		
Ст.инж.	Чуева		

Стадия	Масса	Масштаб
Р		
Лист	Листов	

ХАРЬКОВПРОЕКТ г. Харьков

Привязан.

Инв.№

Инв.№ подл. | Подпись и дата | Взам.инв.№

Копировал: Горина Формат А3

ЗПС 46.180.25-Л-Б

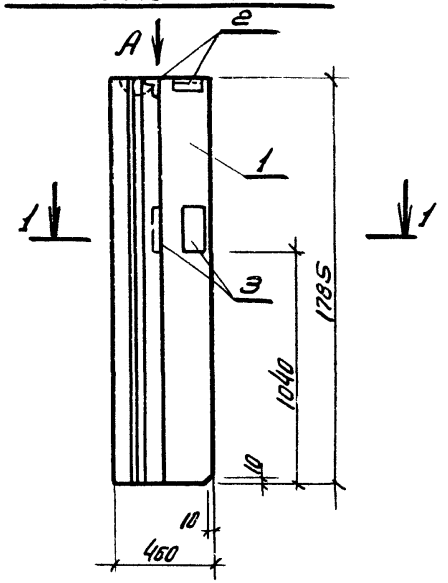

Вид А

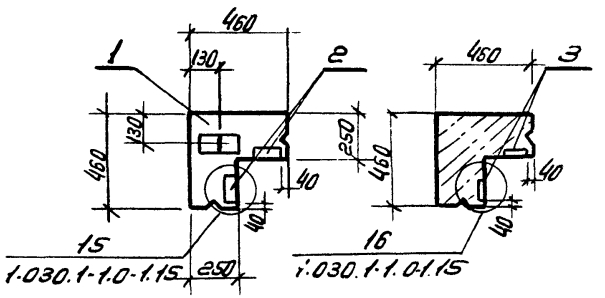

1-1

Формат	Зона	Поз.	Обозначение	Наименование	Кол.	Примечан.
				Документация А.		
			1.030.1-1 В.1-1	Панели из легких и ячеистых бетонов		
				Сборочные единицы		
		1	1.030.1-1 В1-1	Панель ЗПС 46.180.25-Л	1	
		2	1.030.1-1 В.1-3	Закладное изделие м18	4	
		3	1.030 1-1 В.1-3	Закладное изделие м19	2	

Ведомость расхода стали на дополнительные закладные, кг.

Марка элемента	Изделия закладные.												Всего
	Арматура класса						Прокат марки.						
	A III						В.ст. 3 кп2 ГОСТ 380-71*						
	ГОСТ 5781-82						ГОСТ 103-76						
	ф8	ф10				Итого	⌀83×6	δ=6	δ=8			Итого	
ЗПС 46.180.25-Л-Б	0.36	0.8				1.16	2.76	2.92	2.52			8.2	9.36

9977/4

Нач.отд.	Захаревский		ТП 903-4-124.87 КЖИ-44
ГИП	Золотов		
Н.контр.	Фролова		Стеновая панель ЗПС 46.180.25Л-Б
Рук.гр.	Фролова		
Ст.инж.	Чуева		

Стадия	Масса	Масштаб
Р		
Лист	Листов	

ХАРЬКОВПРОЕКТ г. Харьков.

Привязан.

Инв.№

Копировал: Горина Формат А3

Позиция	Зона	Поз.	Обозначение	Наименование	Кол.	Примеч.
				Документация		
			КЖСИ-45-СБ	Сборочный чертеж		
				Изделие закладное МН-52-а		
24				Детали		
64	1		12 250.070.500	Полоса 12×250 ГОСТ 82-70* Ст.3кп2 ГОСТ 380-71*		
				ℓ=500 мм	1	11.7
64	2		12.250.070.350	Полоса 12×250 ГОСТ 82-70* Ст.3кп2 ГОСТ 380-71*	1	
				ℓ=350 мм.	1	8.3
64	3		14.013.380	Стержень ф14АIII ГОСТ5781-82		
				ℓ=280 мм.	9	0.34

Привязан:

Инв.№:

Нач.отд.	Захаревский		
ГИП	Золотов		
Н.контр.	Фролова		
Рук.гр.	Фролова		
Ст.инж.	Чуева		

ТП 903-4-124.87 КЖСИ-45-СБ

Изделие закладное МН-52-а

Стадия: Р | Лист | Листов

ХАРЬКОВПРОЕКТ г. Харьков

Инв.№ подл. | Подпись и дата | Взам.инв.№

Копировал Горина Формат А4

Типовой проект 903-4-124.87 Альбом 4 тип 1

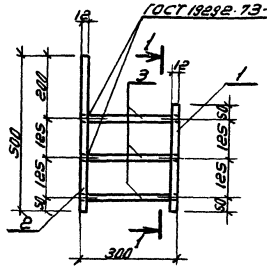

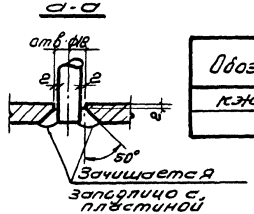

Обозначение	Марка	Масса кг
КЖСИ-45-00	МН-52-а	23.1

Привязан:

99777/4

Инв.№:

Нач.отд.	Захаревский		
ГИП	Золотов		
Н.контр.	Фролова		
Рук.гр.	Фролова		
Ст.инж.	Чуева		

ТП 903-4-124.87 КЖСИ-45-СБ

Изделие закладное МН-52-а Сборочный чертеж

Стадия: Р | Масса: ст. табл. | Масштаб: 1:10

Лист | Листов 1

ХАРЬКОВПРОЕКТ г. Харьков

Инв.№ подл. | Подпись и дата | Взам.инв.№

Копировал: Горина Формат А4

Типовой проект 903-4-124.87 Альбом 4 тип 1

Формат	Зона	Поз	Обозначение	Наименование	Кол.	Примечание
				Документация		
А3			1.415-1,В.1 КЖИ-	Сборочный чертеж		
				Переменные данные для исполнений 1.415-1,В.1 КЖИ-46Сб		
				ФБ6-1-1	1	
				Сборочные единицы		
				Каркас пространственный	1	
А4		1	КЖИ-47-Сб	КП 26.4,5.2,6		
				Материалы		
		2		Бетон класса В15		0.27 м³
				1.415-1,В.1 КЖИ-46Сб		
				ФБ6-1-2	1	
				Сборочные единицы		
				Каркас пространственный		
А4		1	КЖИ-47-Сб	КП 22.4,5.2,6	1	
				Материалы		
		2		Бетон класса В15		0.23 м³

Инв. № подл. | Подпись и дата | Взам. инв. №

		ТП 903-4-124.87	КЖИ-46-00
Нач. отд.	Захаревский	Фундаментные балки ФБ6-1-1, ФБ6-1-2, ФБ6-1-3, ФБ6-1-4	Стадия: Р; Лист: 1; Листов: 2
ГИП	Золотов		
Н. контр.	Фролова		
Рук. гр.	Фролова		ХАРЬКОВПРОЕКТ г. Харьков
Ст. инж.	Чуева		
Копировал: Горина			Формат А4

Формат	Зона	Поз	Обозначение	Наименование	Кол.	Примечание
				1.415-1,В.1 КЖИ-46Сб		
				ФБ6-1-3	1	
				Сборочные единицы		
				Каркас пространственный		
А4		1	КЖИ-47-Сб	КП 18.4,5.2,6	1	
				Материалы		
		2		Бетон класса В15		0.19 м³
				1.415-1,В.1 КЖИ-46Сб		
				ФБ6-1-4	1	
				Сборочные единицы		
				Каркас пространственный		
А4		1	КЖИ-47-Сб	КП 19.5.4,5.2,6	1	
				Материалы		
		2		Бетон класса В15		0.2 м³

Инв. № подл. | Подпись и дата | Взам. инв. №

		ТП 903-4-124.87	КЖИ-46-00
			Лист 2
		9977/4	
Копировал: Горина			Формат А4

Типовой проект 903-4-124.87 Альбом 4 лист 1

Вид А

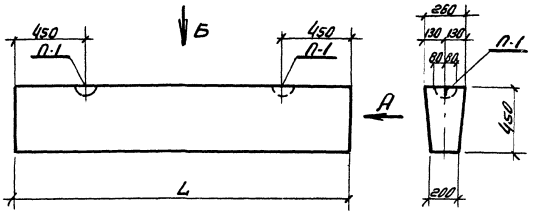

Вид Б

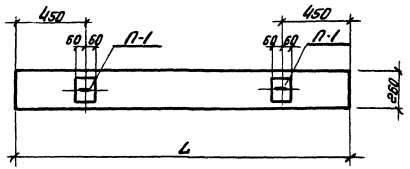

Обозначение	Наименование	L,mm	Масса,т
1.415-1,в.1 КЖСИ-46-00	ФБ6-1-1	2600	0.67
1.415-1,в.1 КЖСИ-46-00	ФБ6-1-2	2200	0.57
1.415-1,в.1 КЖСИ-46-00	ФБ6-1-3	1800	0.47
1.415-1,в.1 КЖСИ-46-00	ФБ6-1-4	1950	0.5

9977/4

Нач.отд	Захаревич		ТП 903-4-124.87 КЖСИ-46-СБ
ГИП	Золатов		
Н.контр	Фролова		Фундаментные балки ФБ6-1-1; ФБ6-1-2; ФБ6-1-3; ФБ6-1-4. Сборочный чертеж
Рук.гр	Фролова		Стадия: Р; Масса: ; Масштаб: ст. табл.
Ст.инж.	Чуева		Лист 1 Листов 2
			ХАРЬКОВПРОЕКТ г. Харьков

Привязан:

Инв.№:

Копировал: Гирина Формат А3

Типовой проект 903-4-124.87 Альбом 4 тип 1

Формат	Зона	Поз.	Обозначение	Наименование	Кол.	Примечание
				Документация		
А3			КЖСИ-47-СБ	Сборочный чертеж		
				Переменные данные для исполнений		
				1.415-1 В.1 КЖСИ-47-СБ КП 26.4,5.2,6		
				Сборочные единицы		
А4		1	КЖСИ-48-СБ	Каркас плоский К-1	2	
А4		2	КЖСИ-48-СБ	Петля строповочная П-1	2	
				Детали		
				ст. отр. ГОСТ 5781-82		
Б4		5	6.011.170	ФБ А II L=170	7	0.04 кг.
Б4		4	6.011.220	ФБ А II L=220	7	0.05 кг.
				1.415-1 В.1 КЖСИ-47-СБ КП 22.4,5.2,6.		
				Сборочные единицы		
А4		1	КЖСИ-48-СБ	Каркас плоский К-2	2	
А4		2	КЖСИ-48-СБ	Петля строповочная П-1	2	

Инв. № подл. | Подпись и дата | Взам. инв. №

Нач. отд.	Захаревский	
ГИП	Золотов	
Н. контр.	Фролова	
Рук. гр.	Фролова	
Ст. инж.	Чуева	

ТП. 903-4-124.87 КЖСИ-47-00

Каркас пространственный
КП 26.4,5.2,6.
КП 22.4,5.2,6.
КП 18.4,5.2,6
КП 19.5.4,5.2,6.

Стадия	Лист	Листов
Р	1	2

ХАРЬКОВПРОЕКТ г. Харьков

Копировал: Горина Формат А4

Типовой проект 903-4-124.87 Альбом 4 тип 1

Формат	Зона	Поз.	Обозначение	Наименование	Кол.	Примечание
				Детали		
				ст. отр. ГОСТ 5781-82		
Б4		5	6.011.170	ФБ А II L=170	6	0.04 кг.
Б4		4	6.011.220	ФБ А II L=220	6	0.05 кг.
				1.415-1. В.1 КЖСИ-47-СБ КП 18.4,5.2,6		
				Сборочные единицы		
А4		1	КЖСИ-48-СБ	Каркас плоский К-3	2	
А4		2	КЖСИ-48-СБ	Петля строповочная П-1	2	
				Детали		
				ст. отр. ГОСТ 5781-82		
Б4		5	6.011.170	ФБ А II L=170	5	0.04 кг.
Б4		4	6.011.220	ФБ А II L=220	5	0.05 кг.
				1.415.1,В.1 КЖСИ-47-СБ КП 19.5.4,5.2,6		
				Сборочные единицы		
А4		1	КЖСИ-48-СБ	Каркас плоский К-4	2	
А4		2	КЖСИ-48-СБ	Петля строповочная П-1	2	
				Детали		
				ст. отр. ГОСТ 5781-82		
Б4		5	6.011.170	ФБ А II L=170	5	0.04 кг.
Б4		4	6.011.220	ФБ А II L=220	5	0.05 кг.

Инв. № подл. | Подпись и дата | Взам. инв. №

9977/4

ТП. 903-4-124.87 КЖСИ-47-00 Лист 2

Копировал: Горина Формат А4

Типовой проект 903-4-124.87, Альбом 4 тип 1

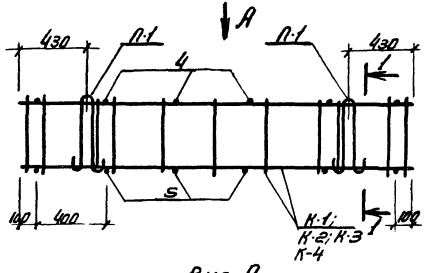

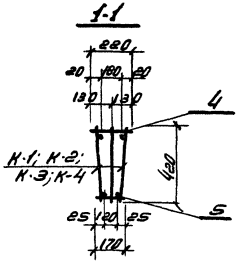

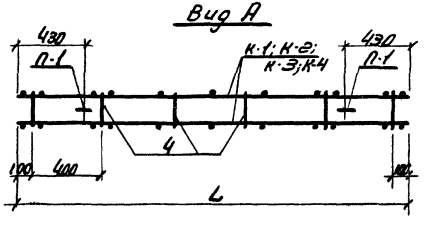

Обозначение	Наименование	L,мм	Масса,кг.
КЖИ-47-00	КП 26.4,5.2,6	2560	18,9
КЖИ-47-00	КП 22.4,5.2,6	2160	17,8
КЖИ-47-00	КП 18.4,5.2,6	1760	12,8
КЖИ-47-00	КП 19,5.4,5.2,6	1910	16,1

9977/4

Нач.отд	Захаревский		
ГИП	Золотов		
Н.контр	Фролова		
Рук.гр.	Фролова		
Ст.инж.	Чуева		

ТП 903-4-124.87 КЖИ-47-СБ

Каркас пространственный
КП26.4,5.2,6
КП22.4,5.2,6
КП18.4,5.2,6
КП19.4,5.2,6
Сборочный чертеж

Стадия	Масса	Масштаб
Р	см. табл.	
Лист	Листов	

ХАРЬКОВПРОЕКТ
г. Харьков

Привязан:

Инв.N

Инв.N подл. | Подпись и дата | Взам.инв.N

Копировал: Горина

Формат А3

Типовой проект 903-4-124.87 Альбом 4 тип 1

Формат	Зона	Поз.	Обозначение	Наименование	Кол-во	Примечание
				Документация		
А3			КЖИ-48-СБ	сборочный чертеж		
				Переменные данные для исполнений КЖИ-48-СБ К-1		
				Детали		
				ст. отд. ГОСТ 5781-82		
Б4		1	10.011.2560	ф10 А-I L=2560	1	1.58кг.
Б4		2	20.013.2560	ф20 А-III L=2560	1	5.34кг.
Б4		3	6.013.420	ф6 А-III L=420	17	0.09кг.
				КЖИ-48-СБ К-2		
				Детали		
				ст. отд. ГОСТ 5781-82		
Б4		1	10.011.2160	ф10 А I L=2160	1	1.33кг.
Б4		2	20.013.2160	ф20 А III L=2160	1	5.33кг.
Б4		3	6.013.420	ф6 А III L=420	15	0.09кг.

Инв. № подл. | Подпись и дата | Взам. инв. №

ТП. 903-4-124.87 КЖИ-48-00

Нач. отд	Захаревский	
ГИП	Золотов	
Н. контр.	Фролова	
Рук. гр.	Фролова	
Ст. инж.	Чуева	

Каркас плоский К-1; К-2; К-3; К-4 Петля строповочная П-1

Стадия	Лист	Листов
Р	1	2

ХАРЬКОВПРОЕКТ г. Харьков

Копировал: Горина Формат А4

Типовой проект 903-4-124.87 Альбом 4 тип 1

Формат	Зона	Поз.	Обозначение	Наименование	Кол-во	Примечание
				КЖИ-48-СБ К-3		
				Детали		
				ст. отд. ГОСТ 5781-82		
Б4		1	10.011.1760	ф10 А I L=1760	1	1.09кг.
Б4		2	20.013.1760	ф20 А III L=1760	1	4.35кг.
Б4		3	6.013.420	ф6 А III L=420	12	0.09кг.
				КЖИ-48-СБ К-4		
				Детали		
				ст. отд. ГОСТ 5781-82		
Б4		1	10.011.1910	ф10 А I L=1910	1	1.18кг.
Б4		2	20.013.1910	ф20 А III L=1910	1	4.72кг.
Б4		3	6.013.420	ф6 А III L=420	14	0.09кг.
				КЖИ-48-СБ П-1		
				ст. гнутый 10 ГОСТ 5781-82		
А4		1	10.011.1050	ф10 А I L=1050	1	0.65кг.

Инв. № подл. | Подпись и дата | Взам. инв. №

9977/4

ТП 903-4-124.87 КЖИ-48-00 Лист 2

Копировал: Горина Формат А4

Типовой проект 903-4-124.87 Альбом 4 тип 1

Рис. 1

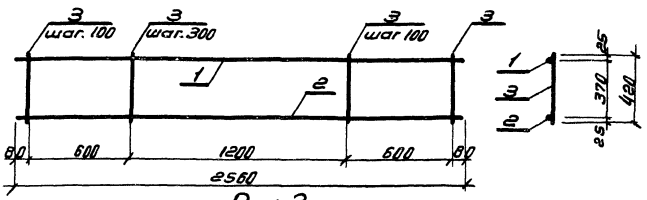

Рис. 2

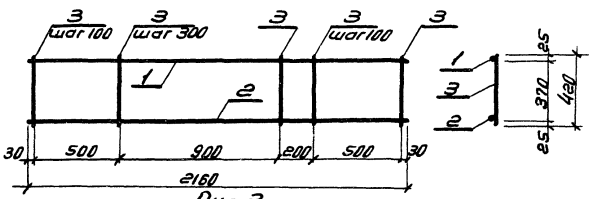

Рис. 3

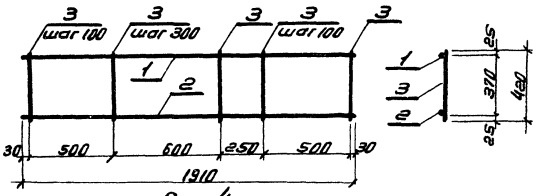

Рис. 4

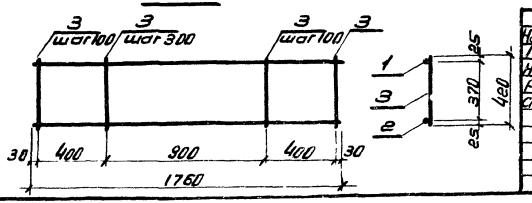

Рис. 5

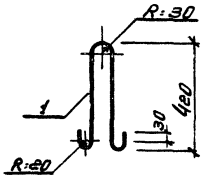

Обозначение	Наименование	Рис.	Масса кг
КЖСИ-48-00	К-1	1	8.5
КЖСИ-48-00	К-2	2	8.0
КЖСИ-48-00	К-3	4	5.5
КЖСИ-48-00	К-4	3	7.16
КЖСИ-48-00	П-1	5	0.65

Привязан:

Инв. № 9977/4

Нач. отд.	Захаревский		
ГИП	Золотов		
Н. контр.	Фролова		
Рук. гр.	Фролова		
Ст. инж.	Чуева		

ТП 903-4-124.87 КЖСИ-48-СБ

Каркас плоский, К-1; К-2; К-3; К-4
Петля строповочная
П-1. Сборочный чертеж

Стадия	Масса	Масштаб
Р	см. табл.	

Лист | Листов

ХАРЬКОВПРОЕКТ г. Харьков

Копировал: Гырина Формат А3

Инв. № подл. | Подпись и дата | Взам. инв. №

Формат	Зона	Поз.	Обозначение	Наименование	Кол.	Примечание
				Документация		
А3			1.415-1, в.1 КЖИ-49-СБ	Сборочный чертеж		
				Переменные данные для изменений		
				1.415-1, в.1 КЖИ-49-СБ		
				ФБ6-11-1	1	
				Сборочные единицы		
				Каркас пространственный		
А4		1	КЖИ-50-СБ	КП вв. 4,5.4	1	
				Материалы		
		2		Бетон класса В15		0.302 м³
				1.415-1, в.1 КЖИ-49-СБ		
				ФБ6-11-2	1	
				Сборочные единицы		
				Каркас пространственный		
А4		1	КЖИ-50-СБ	КП вв. 4,5.4	1	
				Материалы		
		2		Бетон класса В15		0.26 м³

Инв. № подл. | Подпись и дата | Взам. инв. №

ТП 903-4-124.87 КЖИ-49-00

Нач. отд.	Захаревич		
ГИП	Золотов		
Н. контр.	Фролова		
Рук. гр.	Фролова		
Ст. инж.	Чуева		

Фундаментные балки ФБ6-11-1 ФБ6-11-2

Стадия	Лист	Листов
Р	1	1

ХАРЬКОВПРОЕКТ г. Харьков

Копировал: Горина Формат А4

Формат	Зона	Поз.	Обозначение	Наименование	Кол.	Примечание

Инв. № подл. | Подпись и дата | Взам. инв. №

9977/4

Лист

Копировал: Формат

Типовой проект 903-4-124.87 Альбом 4 тип 1

Вид А

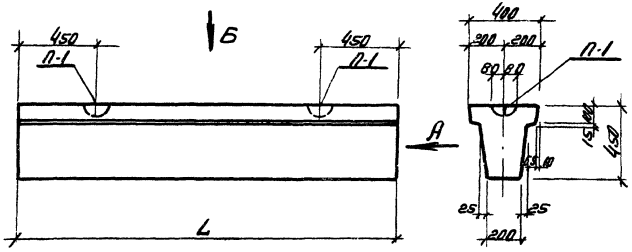

Вид Б

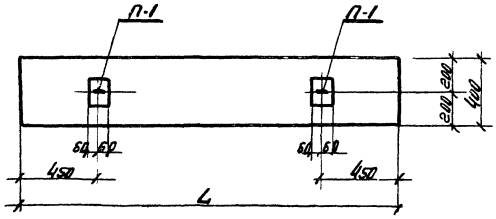

Обозначение	Наименование	L, мм	Масса, т
1.415-1, в.1 КЖИ-49.00	ФБ6-11-1	2600	0.76
1.415-1, в.1 КЖИ-49-00	ФБ6-11-2	2800	0.64

9977/4

Нач.отд.	Захаревский		ТП 903-4-124.87	КЖИ-49-85	
ГИП	Золотов				
Н.контр.	Фралова		Фундаментные балки ФБ6-11-1; ФБ6-11-2. Сборочный чертеж	Марка	Масса / Масштаб
Рук.гр.	Фралова			Р	см. табл.
Ст.инж.	Чуева			Лист	Листов
					ХАРЬКОВПРОЕКТ г. Харьков.

Привязан:

Инв. №

Инв. № подл. | Подпись и дата | Взам. инв. №

Копировал: Горина Формат А3

Типовой проект 903-4-124.87 Альбом 4 тип 1

Формат	Зона	Поз.	Обозначение	Наименование	Кол-во	Примечание
				Документация		
А3			КЖИ-50-СБ	сборочный чертеж		
				Переменные данные для исполнения 1.415-1, в.1 КЖИ-50-СБ КП 26.4,5.4		
				Сборочные единицы		
А4		1	КЖИ-51-СБ	Каркас плоский К-7	2	
А4		2	КЖИ-51-СБ	Каркас плоский К-6	2	
А4		3	КЖИ-48-СБ	Петля строповочная П-1	2	
				Детали		
				ст.отд. ГОСТ 5781-82		
Б4		4	6.011.170	ФБАI L:170	7	0.04кг
Б4		5	6.011.220	ФБАI L:220	7	0.05кг.

Взам.инв.№ | Подпись и дата | Инв.№ подл.

ТП 903-4-124.87 КЖИ-50-00

Нач.отд.	Захаревский	
ГИП	Золотов	
Н.контр.	Фролова	
Рук.гр.	Фролова	
Ст.инж.	Чуева	

Каркас пространственный
КП 26.4,5.4
КП 22.4,5.4

Стадия	Лист	Листов
Р	1	2

ХАРЬКОВПРОЕКТ
г. Харьков

Копировал: Горина Формат. А 4

Типовой проект 903-4-124.87 Альбом 4 тип 1

Формат	Зона	Поз.	Обозначение	Наименование	Кол-во	Примечание
				1.415-1 в.1 КЖИ-50-СБ КП 22 4,5.4		
				Сборочные единицы		
А4		1	КЖИ-51-СБ	Каркас плоский К-5	2	
А4		2	КЖИ-51-СБ	Каркас плоский К-6	2	
А4		3	КЖИ-48-СБ	Петля строповочная П-1	2	
				Детали		
				ст.отд. ГОСТ 5781-82		
Б4		4	6.011.170	ФБАI L:170	6	0.04кг.
Б4		5	6.011.220	ФБАI L:220	6	0.05кг.

Взам.инв.№ | Подпись и дата | Инв.№ подл.

9977/4

ТП 903-4-124.87 КЖИ-50-00 Лист 2

Копировал: Горина Формат. А 4

Типовой проект 903-4-124.87 Альбом 4 тип 1

Вид А

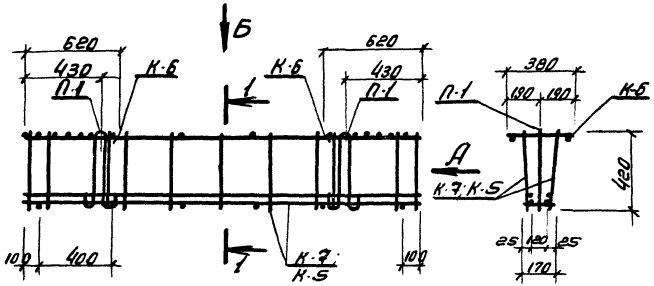

Вид Б

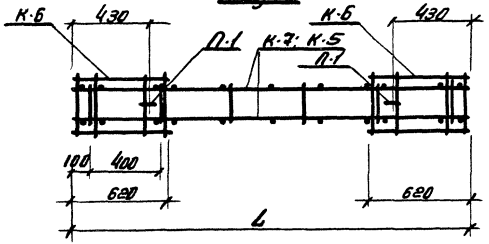

1-1

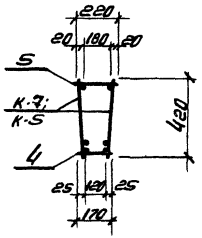

Обозначение	Наименование	L,mm	Масса,кг
КЖС4-50-00	КП 26.4.5.4	2560	36,9
КЖС4-50-00	КП 22.4.5.4	2160	31.8

9977/4

Нач. отд.	Захаревский		ТП 903-4-124.87 КЖС4-50-СБ
ГИП	Золотов		
Н.контр.	Фролова		Каркас пространственный КП 26.4.5.4 КП 22.4.5.4 Сборочный чертеж
Рук. гр.	Фролова		Стадия: Р; Масса: см. тобл.; Масштаб:
Ст. инж.	Чуева		Лист; Листов
			ХАРЬКОВПРОЕКТ г. Харьков

Привязан:

Инв.№

Инв.№ подл. | Подпись и дата | Взам.инв.№

Копировал: Горина Формат А3

Типовой проект 903-4-124.87 Альбом 4 тип 1

Формат	Зона	Поз.	Обозначение	Наименование	Кол-во	Примечание
				Документация		
А3			КЖИ-51-СБ	Сборочный чертеж		
				Переменные данные для исполнений КЖИ-51-СБ К-7		
				Детали		
				ст. отв. ГОСТ 5781-82		
Б4		1	10.011.2560	ф10 AI L=2560	1	1.58 кг.
Б4		2	20.013.2560	ф20 AIII L=2560	1	6.32 кг.
Б4		3	20.013.2360	ф20 AIII L=2360	1	5.83 кг.
Б4		4	8.011.420	ф8 AI L=420	17	0.17 кг.
				КЖИ-51-СБ К-5		
				Детали		
				ст. отв. ГОСТ 5781-82		
Б4		1	10.011.2160	ф10 AI L=2160	1	1.33 кг.

Инв. № подл. | Подпись и дата | Взам. инв. №

Нач. отд.	Захаревский	
ГИП	Золотов	
Н. контр.	Фролова	
Рук. гр.	Фролова	
Ст. инж.	Чубова	

ТП 903-4-124.87 КЖИ-51-00

Каркас плоский
К-7
К-5
К-6

Стадия	Лист	Листов
Р	1	2

ХАРЬКОВПРОЕКТ г. Харьков

Копировал: Горина Формат А4

Типовой проект 903-4-124.87 Альбом 4 тип 1

Формат	Зона	Поз.	Обозначение	Наименование	Кол-во	Примечание
Б4		2	20.013.2160	ф20 AIII L=2160	1	5.33 кг.
Б4		3	20.013.1960	ф20 AIII L=1960	1	4.84 кг.
Б4		4	8.011.420	ф8 AI L=420	15	0.17 кг.
				КЖИ-51-СБ К-6		
				Детали		
				ст. отв. ГОСТ 5781-82		
Б4		1	6.011.620	ф6 AI L=620	2	0.14 кг.
Б4		2	6.011.380	ф6 AI L=380	1	0.08 кг.

Инв. № подл. | Подпись и дата | Взам. инв. №

9977/4

ТП. 903-4-124.87 КЖИ-51-00 Лист 2

Копировал: Горина Формат А4

Типовой проект 903-4-124.87 Альбом 4 тип 1

Рис.1

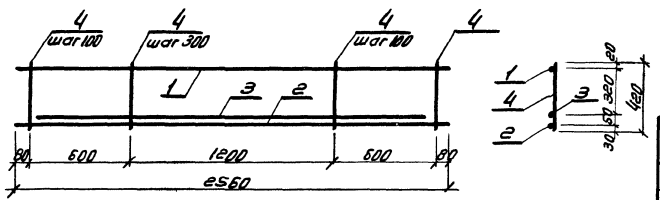

Рис.2

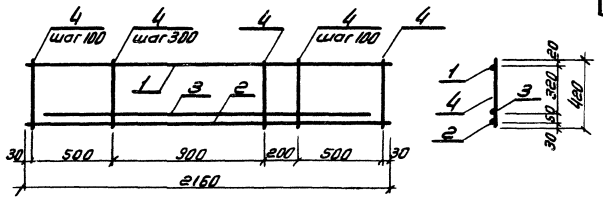

Рис 3

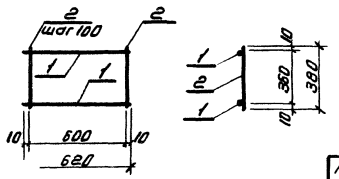

Обозначение	Наименование	Рис.	Масса, кг.
КЖИ-51-00	К-7	1	16.6
КЖИ-51-00	К-5	2	14.1
КЖИ-51-00	К-6	3	0.9

9977/4

Нач.отд.	Захаревский		ТП 903-4-124.87 КЖИ-51-СБ
ГИП	Золотов		
Н.контр.	Фролова		Каркас плоский К-7; К-5; К-6 Сборочный чертеж
Рук.гр.	Фролова		
Ст.инж.	Чуева		

Стадия	Масса	Масштаб
Р		

Лист	Листов

ХАРЬКОВПРОЕКТ г. Харьков

Привязан:

Инв.№:

Инв.№ подл. | Подпись и дата | Взам.инв.№

gost.e-ecolog.ru

Копировал: Горина Формат А3