ТИПОВОЙ ПРОЕКТ
704-2-49.88

СКЛАД ДЛЯ ХРАНЕНИЯ ГОРЮЧЕ-СМАЗОЧНЫХ МАТЕРИАЛОВ В ТАРЕ ЕМКОСТЬЮ 3 ТОННЫ

(VIII-020-88)

АЛЬБОМ 1

ЧАСТЬ 2.

(ВАРИАНТ В БЛОКАХ)

ПЗ2 ПОЯСНИТЕЛЬНАЯ ЗАПИСКА

АС2 СТРОИТЕЛЬНЫЕ РЕШЕНИЯ

gost.e-ecolog.ru

ТИПОВОЙ ПРОЕКТ

704-2-49.88

СКЛАД ДЛЯ ХРАНЕНИЯ ГОРЮЧЕ-СМАЗОЧНЫХ МАТЕРИАЛОВ В ТАРЕ ЕМКОСТЬЮ 3 ТОННЫ

АЛЬБОМ 1

ЧАСТЬ 2 (ВАРИАНТ В БЛОКАХ)

ПЕРЕЧЕНЬ АЛЬБОМОВ:

Альбом 1 часть 1 ПЗ1 ПОЯСНИТЕЛЬНАЯ ЗАПИСКА
АС1 СТРОИТЕЛЬНЫЕ РЕШЕНИЯ
Альбом 1 часть 2 ПЗ2 ПОЯСНИТЕЛЬНАЯ ЗАПИСКА
АС2 СТРОИТЕЛЬНЫЕ РЕШЕНИЯ
Альбом 2 часть 1 С1 СМЕТЫ
Альбом 2 часть 2 С2 СМЕТЫ

РАЗРАБОТАН ГОСУДАРСТВЕННЫМ ПРОЕКТНЫМ ИНСТИТУТОМ ГИПРОСВЯЗЬ

Главный инженер института С.И.Беков

Главный инженер проекта А.Т.Лобанов

УТВЕРЖДЕН Министерством связи СССР
Экспертное заключение от 22.08.88
Введен в действие институтом Гипросвязь
Приказ от 30.08.88 №521

Содержание альбома

№№ листов	Наименование и обозначение документов Наименование листа	Стр.
ПЗ 2	Пояснительная записка	3
АС2-1	Общие данные	5
АС2-3	План. Разрезы	7
АС2-4	Фасады	8
АС2-5	Схемы расположения элементов фундаментов и стен	9
АС2-6	Схема расположения элементов покрытия, план кровли, узлы, сечения	10
АС2-7	Конструкции металлических изделий	11
АС2-8	Вентиляция. План на отм. 0.000. Схема системы В-1	12
АС2-9	План расположения и схема включения извещателей РИД-6М	13
АС2-10	План. Электроосвещение	14
АС2.ВМ	Ведомость потребности в материалах	15
АС2.СО	Спецификация оборудования	17

Инв.№подл. | Подпись и дата | Взам.инв.№

Копировал Песочинская формат А3

Альбом 1 (2)

Типовой проект

Общая часть

Типовой проект склада Горюче-смазочных материалов в таре емкостью 3 тонны разработаны на основании задания, утвержденного ГУПИКС'ом и согласованным ГУЭС Минсвязи СССР в 1988г.

Склад предназначается для хранения Горюче-смазочных материалов, кроме бензина, в бочках емкостью 200 и 275 литров по ГОСТ 6247-79 и ГСМ в мелкообъемной таре - в канистрах или банках, устанавливаемых на металлической площадке ПМ-1.

Для удобства разгрузо-погрузочных работ склад оборудован ручной шестеренкой талью грузоподъемностью до 0,5 тонны по ГОСТ-2799-75.

Согласно ОНТП-24-86 помещение склада относится к категории - В.

Здание склада одноэтажное, наземное, негапливаемое, оборудованное естественной вентиляцией, электроосвещением, пожарной сигнализацией (по требованию ГУЭС) и монорельсом для ручной тали, а также ручным насосом поршневого типа БКФ-4 для откачки переливщихся ГСМ из бочки-отстойника, расположенной ниже уровня пола в центре склада. Насос крепится к ригелю площадки ПМ-1 по месту болтами М-16.

Здание II степени огнестойкости.

Склад предназначен для строительства на площадках магистралей связи, на территории Советского Союза, исключая сейсмические районы выше 6 баллов, а также районы вечной мерзлоты и горных выработок.

Здание склада разработано в 2 вариантах:

- со стенами из сборных железобетонных панелей и покрытием из сборных железобетонных многопустотных плит.
- со стенами из бетонных блоков для стен подвалов и покрытием из многопустотных плит.

В настоящем альбоме дан вариант в блоках.

Конструктивная часть

1. Фундаменты запроектированы из условий залегания под ними сухих непучинистых грунтов с расчетными характеристиками

$$C = \frac{0,02\ кгс/см^2}{2\ кПа}\ ;\quad \varphi = \frac{28^\circ}{0,49\ рад}\ ;\quad \gamma = \frac{1,8\ т/м^3}{17658\ н/м^3}$$

2. Фундаменты - ленточные из бетонных блоков для стен подвалов по ГОСТу -13579-78.
3. Стены - из бетонных блоков для стен подвалов по ГОСТ 13579-79.
4. Покрытие - сборные железобетонные многопустотные плиты по серии 1.141-1 в 64
5. Полы - бетонные
6. Наружная отделка Стены с наружной стороны затираются раствором и окрашиваются красками ПХВ светлого тона. Входная дверь окрашивается масляной краской за 2 раза. Вокруг здания устраивается асфальтовая отмостка.
7. Внутренняя отделка Стены и потолок белятся известью.
8. Кровля - рулонная.

				Привязан	
Инв.№					
				704-2-49.88-ПЗ2	
ГИП	Лобанов			Склад ГСМ емкостью 3т. Пояснительная записка	Стадия Р; Лист 1; Листов 2
Нач.отд	Евграфов				ГИПРОСВЯЗЬ Москва
Нач.отд	Факина				
Нач.отд	Забелинский				
Нач.отд	Жуков				
Нормок.	Штыркина				

Инв.№подл. | Подпись и дата | Взам.инв.№

Копировал Лесачинская формат А3

Альбом 1 (2)

Типовой проект

Указания по привязке проекта

При привязке проекта необходимо:

1. Разработать проект привязки на местность и вертикальную планировку.
2. Проверить и при необходимости переработать чертежи нулевого цикла в соответствии с условиями рельефа, инженерной геологии и гидрогеологии участка.
3. При привязке проекта к участку, расстояния от существующих и проектируемых сооружений до склада должны приниматься по соответствующим разделам СНиП.

Вентиляция

Для неотапливаемого склада ГСМ предусматривается естественная вытяжная вентиляция с дефлектором из расчета однократного воздухообмена в час (на основании СНиП II-106-79).

Электроосвещение

Электроосвещение склада выполняется светильниками типа ЗЗГ с лампами накаливания.

Установленная мощность 300 Вт.

Напряжение питающей сети 220В.

Защита сети освещения от перегрузки и токов к.з. осуществляется плавкими вставками предохранителей, установленных в вводном щитке типа ЯРП-20.

Монтаж электросети выполняется в соответствии с ПУЭ и ПТБ

Молниезащита

Необходимость устройства молниезащиты определяется при привязке проекта в зависимости от местоположения объекта в соответствии с СН 305-77.

В данном проекте приведен вариант с устройством молниезащиты.

Пожарная сигнализация.

Для организации сигнализации о пожаре в складе предусматриваются два дымовых радиоизотопных извещателя т. РИД-6М, устанавливаемых на потолке.

Схема включения извещателей в луч пожарной сигнализации дана для случая применения в качестве приемной станции установки т. РУПИ-1 и показана на чертеже АС2-9

Технико-экономические показатели

NN п/п	Наименование	Ед. изм.	Типовой проект	Проект аналог
1	Площадь застройки	м²	26,04	22,4
2	Общая площадь	м²	20,1	15,36
	в т.ч. подземная	м²	—	—
3	Строительный объем	м³	80,0	61,9
	в т.ч. подземной	м³	—	—
4	Сметная стоимость	т.руб.	3,28	3,14
	в т.ч. СМР	т руб.	3,02	3,14
	в т.ч. оборудование	т.руб.	0,24	—
5	Трудозатраты	ч.час	301,03	250.53
6	Расход строительных материалов			
	цемент приведенный к М-400	т.	7,00	7.36
	кирпич	т.шт.	—	—
	сталь приведенная к классу А-I и Ст-3	т	0,78	0.51
	лесоматериалы приведенные к круглому лесу	м³	1,313	1.53
7	Годовой расход тепла	г.кал.	—	
8	Годовой расход электроэнергии на			
	расчета 400 ч. в год	квт.	120	120

Привязан

Инв. №

Инв. № подл. | Подпись и дата | Взам. инв. №

704-2-49.88-ПЗ2

Лист 2

Копировал Песочинская Формат А3

Альбом 1 (2)

Типовой проект

Ведомость основных комплектов рабочих чертежей

Обозначение	Наименование	Примечание
АС2	Строительные решения	

Ведомость рабочих чертежей основного комплекта АС 2

Лист	Наименование	Примечание
1	Общие данные (начало)	
2	Общие данные (окончание)	
3	План. Разрезы	
4	Фасады	
5	Схемы расположения элементов фундаментов и стен	
6	Схема расположения элементов покрытия, план кровли, узлы, сечения	
7	Конструкции металлических изделий	
8	Вентиляция. План на отм 0,000. Схема системы В-1	
9	План расположения и схема включения извещателей РИД-6М	
10	План. Электроосвещение	

Ведомость ссылочных и прилагаемых документов

Обозначение	Наименование	Примечание
	Ссылочные документы	
ГОСТ 13579-78	Блоки бетонные для стен подвала	
ГОСТ 24698-81	Двери деревянные наружные для жилых и общественных зданий	
1.038.1-1, вып.1	Перемычки железобетонные	
1.141-1, вып.64	Панели перекрытий железобетонные многопустотные	
1.450.3-3, вып.1	Стальные лестницы, площадки, стремянки и ограждения	
1.494-24, вып.1	Стаканы для крепления крышных вентиляторов, дефлекторов и зонтов	
1.494-32	Зонты и дефлекторы вентиляционных систем	
5.904-45	Узлы прохода вентиляционных шахт через покрытия зданий. Узлы прохода общего назначения	

Типовой проект разработан в соответствии с действующими нормами и правилами и предусматривает мероприятия, обеспечивающие взрывопожарную и пожарную безопасность здания

Главный инженер проекта Лобанов Д.Т.

Привязан

704-2-49.88-АС2

ГИП	Лобанов		
Нач.тех.отд.	Гренадеров		
Нач.отд.	Евграфов		
Гл.техн.	Шалахман		
Рук.гр.	Сухова		
Нормак.	Штыркина		

Склад ГСМ емкостью 3 т

Общие данные (начало)

Стадия	Лист	Листов
Р	1	10

ГИПРОСВЯЗЬ Москва

Копировал Песочинская

Формат А3

Инв.№подл. | Подпись и дата | Взам.инв.№

Альбом 1 (2)

Типовой проект

Ведомость ссылочных и прилагаемых документов

Обозначение	Наименование	Примечание
	Прилагаемые документы	
АС2.ВМ	Ведомость потребности в материалах	
АС2.СО	Спецификация оборудования	
С2	Сметы	Альбом 2, ч.2

Ведомость спецификаций

Лист	Наименование	Примечание
5	Спецификация к схемам расположения элементов	
6	Спецификация к схеме расположения элементов	
7	Спецификация на металл	

Ведомость объемов сборных бетонных и железобетонных конструкций

	Наименование группы элементов конструкций	Код	Количество, м³	Примечание
1	Блоки стеновые	583500	18,75	
2	Перемычки	582800	0,10	
3	Плиты перекрытий	584200	3,72	
	Итого		22,57	

Материалы на изготовление сборных бетонных и железобетонных конструкций учтены в ведомости потребности в материалах и отдельно не учитываются.

1. Проект склада ГСМ емкостью 3т разработан на основании задания на проектирование, утвержденного Заместителем начальника ГУПи КС Минсвязи СССР тов. Фоменко М.А 30.06.88
2. За отметку 0,000 принята отметка чистого пола, которая соответствует абсолютной отметке
3. Антикоррозийная защита строительных конструкций производится согласно СНиП 3.04.03-85

Инв.№ подл. | Подпись и дата | Взам.инв.№

Привязан

Инв.№

ГИП	Лобанов	
Нач.тех.от.	Гренадеров	
Нач.отд.	Евграфов	
Гл.техн.	Шалахман	
Рукер.	Сухова	
Нормок.	Штыркина	

704-2-49.88-АС2

Склад ГСМ емкостью 3т	Стадия	Лист	Листов
	Р	2	
Общие данные (окончание)	ГИПРОСВЯЗЬ Москва		

Копировал Песочинская Формат А3

Альбом 1 (2)

Типовой проект

План

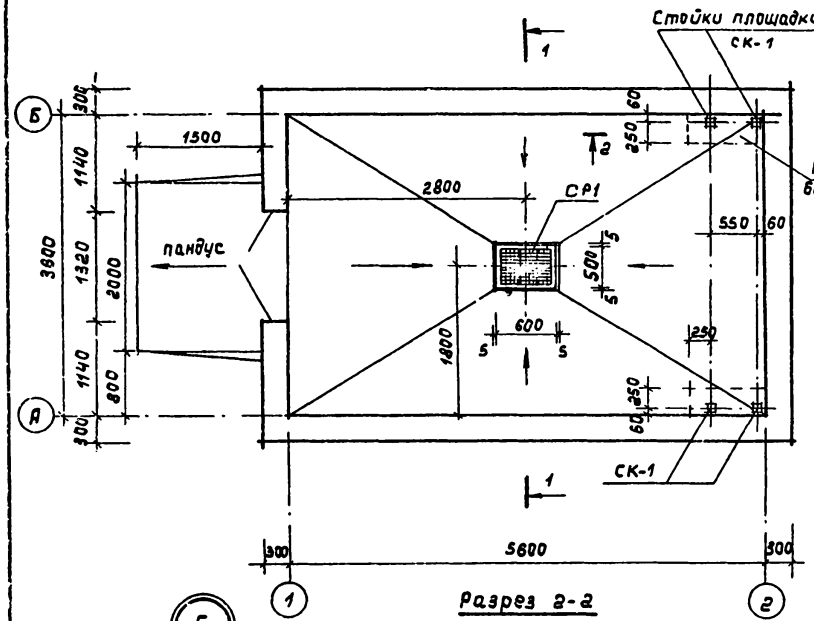

Разрез 1-1

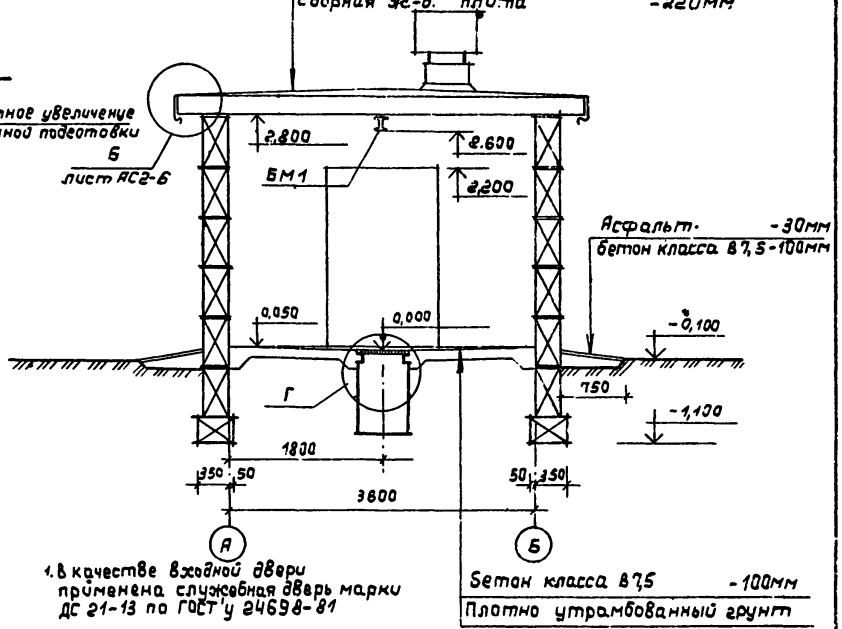

1. В качестве входной двери применена служебная дверь марки ДС 21-13 по ГОСТ у 24698-81

Разрез 2-2

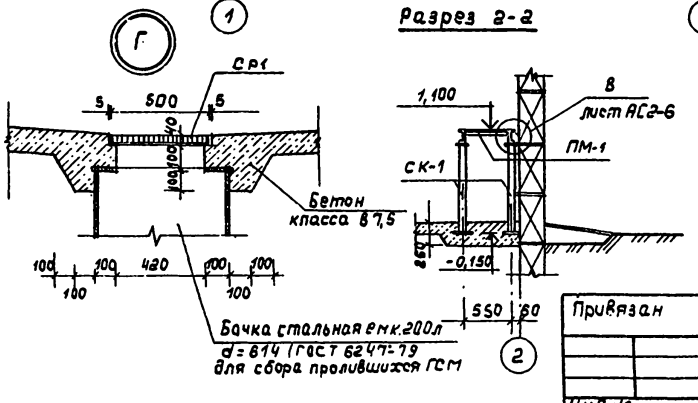

Привязан

Инв.№

Инв.№подл. | Подпись и дата | Взам.инв.№

ГИП	Лобанов		
Нач.отд.	Евграфов		
Гл.конст.	Конфратенкова		
Гл.технол.	Шалохин		
Рук.гр.	Сухова		
Вед.инж.	Судяков		
Нормок.	Штыркина		

704-2-49.88 АС2

Склад ГСМ вмкостью 3т.

Стадия	Лист	Листов
Р	3	

План. Разрезы

ГИПРОСВЯЗЬ Москва

Копировал Песочинская Формат А3

Альбом 4 (2)

Типовой проект

Фасад Б-А

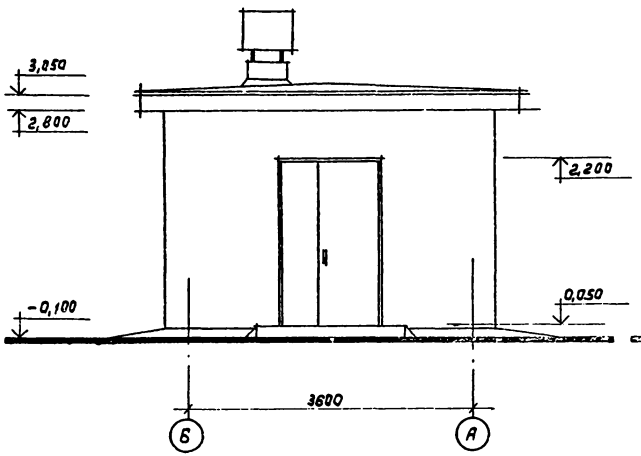

Фасад 1-2

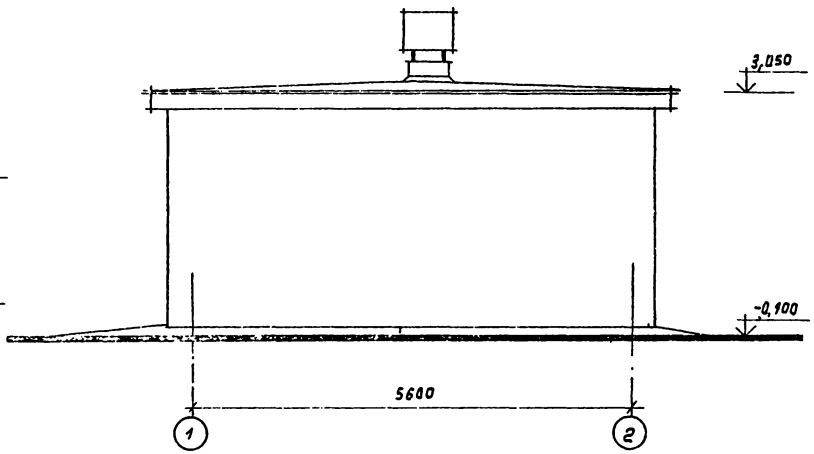

Фасад А-Б

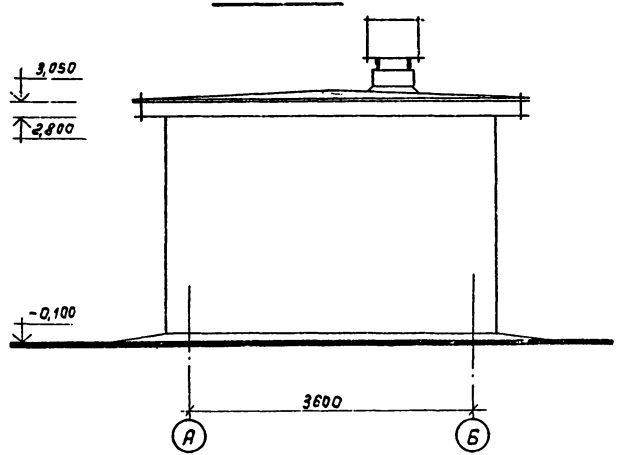

1. Стены с наружной стороны затираются раствором и окрашиваются красками ПХВ светлого тона. Стены с внутренней стороны и потолок белятся известью. Входная дверь окрашивается масляной краской за 2 раза.

Привязан

Инв.№

ГИП	Лобанов		
Нач.отд.	Евграфов		
Гл.констр.	Кондратенко		
Гл.техн.	Залахман		
Рук.гр.	Сухова		
Вед.арх.	Судаков		
Нормак.	Штыркина		

704-2-49.88-АС2

Склад ГСМ емкостью 3 т.

Стадия	Лист	Листов
Р	4	

Фасады

ГИПРОСВЯЗЬ Москва

Копировал Песочинская формат А3

Инв.№ подл. | Подпись и дата | Взам.инв.№

Альбом 1 (2)

Типовой проект

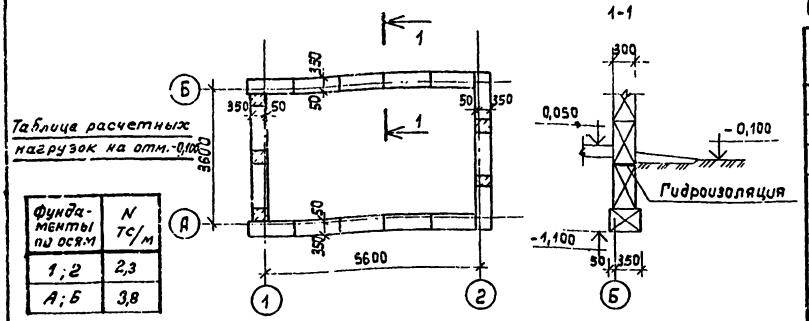

Фундаменты по осям	N тс/м
1;2	2,3
А;Б	3,8

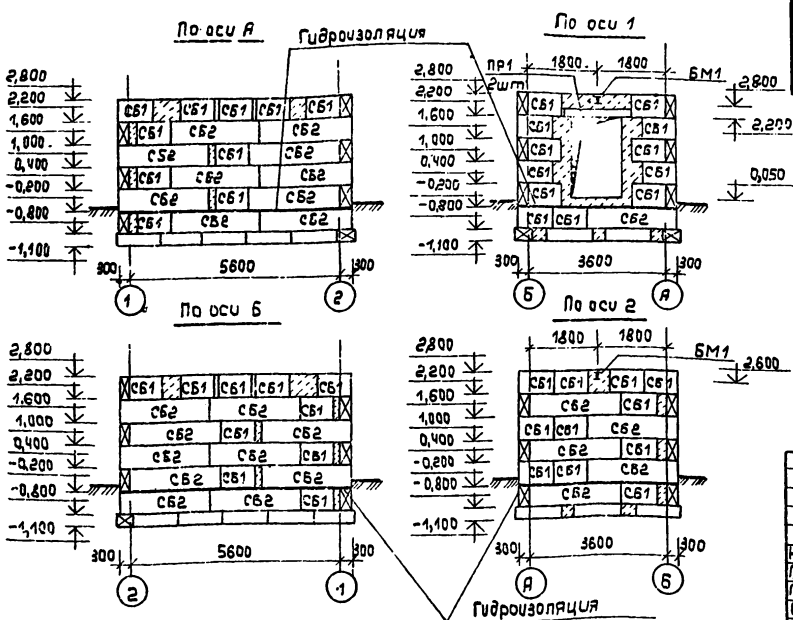

Спецификация к схемам расположения элементов

Марка поз.	Обозначение	Наименование	Кол.	Масса един., кг	Примечание
		Сборные ж.б. элементы			
СБ1	ГОСТ 13579-78	Блоки бетонные ФБС 9.3.6-Т	43	350	
СБ2		ФБС 24.3.6-Т	26	970	
СБ3		ФБС 12.4.3-Т	15	310	
ПР1	1.038.1-1, вып. 1	Перемычки ЗПБ18-37	2	119	
		Метатические изделия			
СР1	1.450.3-3, вып. 1	Решетчатая ступень СР1	3	3,2	
ПМ1	1.450.3-3, вып. 1	Площадка ПМХШ-36,6	1	110,1	
БМ1	АС2-7	Балка БМ1	1		
СК1		Стойка СК1	4		

1. Фундаменты приняты из сборных бетонных блоков.
2. Фундаментные блоки укладывать на выравненное песчаное основание.
3. Стеновые блоки укладывать на растворе М50.
4. Заделку между блоками выполнять из бетона класса В 7,5.
5. Горизонтальную гидроизоляцию выполнять на отм. -0,200 из цементного раствора состава 1:2 толщиной 2 см.
6. Все незамаркированные блоки марки СБ3.
7. За отметку 0,000 принята отметка чистого пола, которая соответствует абсолютной отметке
8. Низ фундаментов на отм. -1,100.

Привязан

Инв. №

704-2-49.88-АС2

ГИП	Лобанов		
Нач.отд.	Евграфов		
Гл.констр.	Кондратенкова		
Гл.технол.	Шалахман		7/88
Рук.гр.	Сухова		
Инж.	Серебрянникова		
Нормок.	Штыркина		

Склад ГСМ емкостью 3 т.

Стадия	Лист	Листов
Р	5	

Схемы расположения элементов фундаментов и стен

ГИПРОСВЯЗЬ Москва

Копировал Песочинская формат А3

Инв. № подл. | Подпись и дата | Взам. инв. №

Альбом 1 (2)

Типовой проект

Схема расположения элементов покрытия

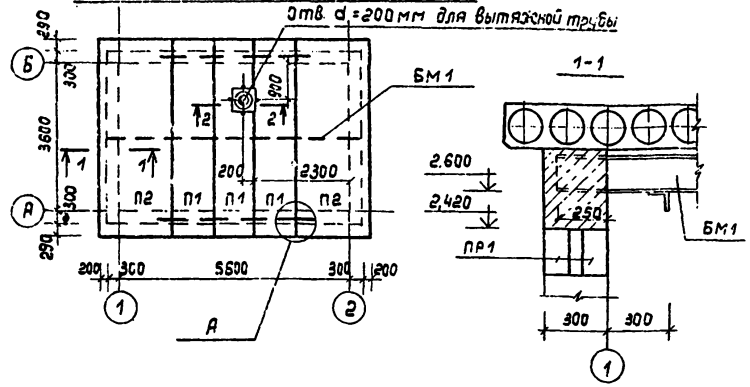

Спецификация к схеме расположения элементов

Марка поз.	Обозначение	Наименование	Кол.	Масса един., кг	Примечание
		Сборные ж-б элементы			
		Панели перекрытий			
П1	1.141-1 Вып. 64	ПК48.10-6АIVТ	3	1400	
П2		ПК48.18-4АIVТ	2	2550	
СБ4А-1	1.494-24, Вып.1	Стакан СБ4А-1	1	150	
		Металлические изделия			
МС1	АС2-7	МС-1	4		
МС2		МС2	16		
МС3		МС3	8		

План кровли

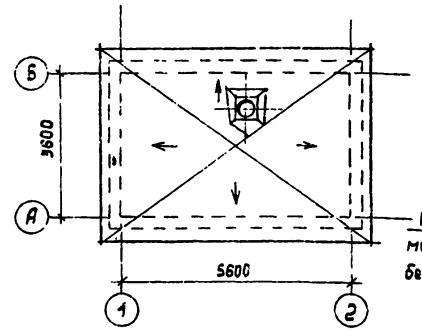

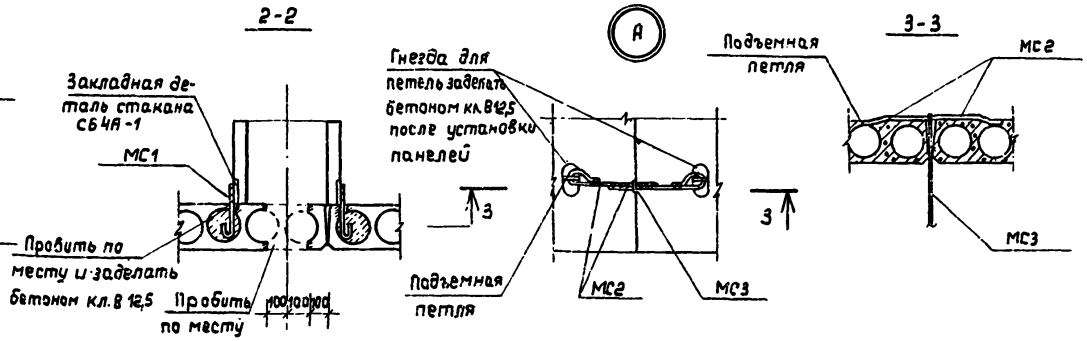

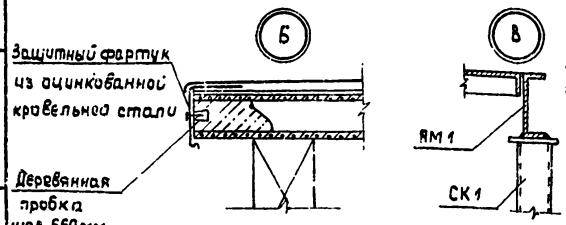

1. Монтаж плит производить в соответствии с требованиями главы СНиП III-16-80 „Бетонные и железобетонные конструкции сборные".
2. Пробивку отверстий производить по месту, пробивая в плите не больше одного ребра.
3. Металлические изделия окрасить масляной краской за 2 раза.

ГИП	Лобанов		
Нач.отд.	Евграфов		
Гл.констр.	Кондратенко		
Гл.технол.	Шалахман		
Рук.гр.	Сухова		
Инж.	Серебрянникова		
Нормок.	Штыркина		

Привязан

Инв. №

704-2-49.88- АС2

Склад ГСМ емкостью 3т

Схема расположения элементов покрытия, план кровли, узлы, сечения

Стадия	Лист	Листов
Р	6	

ГИПРОСВЯЗЬ Москва

Копировал Песочинская формат А3

Инв. № подл. | Подпись и дата | Взам. инв. №

84 332

Альбом 1 (2)

Типовой проект

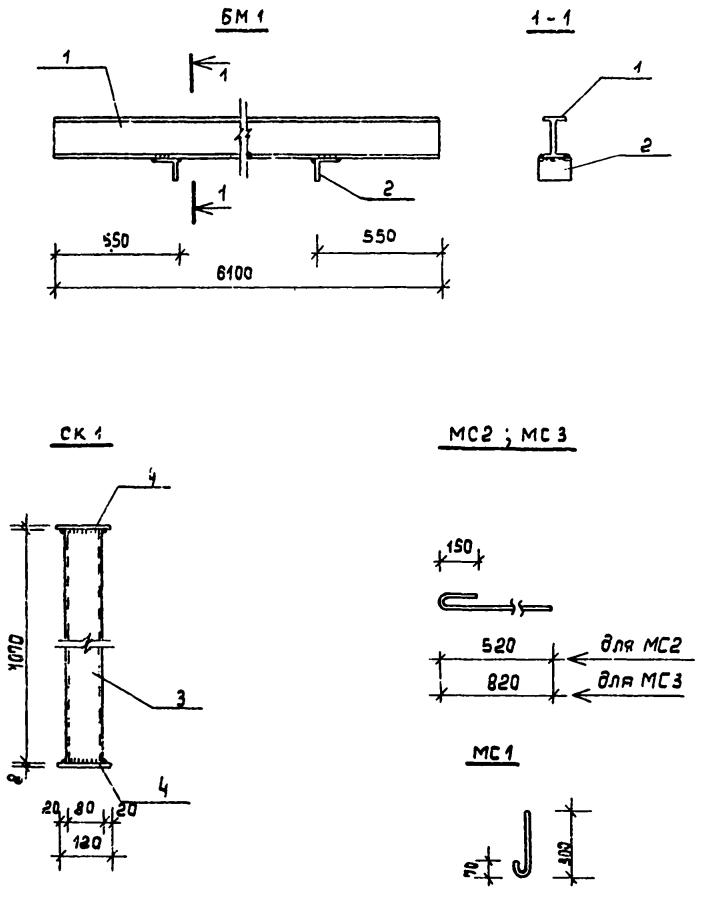

Спецификация на металл

Марка	Поз.	Сечение мм	Марка стали и ГОСТ	Колич.	Длина позиц. мм	Масса, кг на позицию	Масса, кг на все позиции	Масса, кг на марку	Примечание
БМ 1	1	I 18 М	Вст3сп5 / 19425-74	1	6100	157,4	157,4	161,0	
	2	L 100×10	Вст3сп5 / 8509-86	2	120	1,8	3,6		
СК 1	3	гн. 80×5	Вст3 ПС6 / ТУ14-2-361-79	1	1070	11,7	11,7	13,5	
	4	-8×120	Вст3 ПС6 / 103-76	2	120	0,9	1,8		
МС 1		ф10АI	Вст3КП2 / 5781-82	1	400	0,25	0,25	0,25	
МС2		ф10АI		1	700	0,43	0,43	0,43	
МС3		ф10АI		1	1000	0,62	0,62	0,62	

Сварку элементов производить электродами Э-42 с высотой шва по наименьшей толщине свариваемых элементов.

ГИП	Лобанов		
Нач.отд.	Евграфов		
Гл.констр.	Кондратенкова		
Гл.технол.	Шалахман		
Рук.гр.	Сухова		
Инж.	Серебряникова		
Нормок.	Штыркина		

Привязан

Инв.№

704-2-49.88-АС2

Склад ГСМ емкостью 3 т

Стадия	Лист	Листов
Р	7	

Конструкция металлических изделий

ГИПРОСВЯЗЬ Москва

Копировал Песочинская формат А3

Инв.№ подл. | Подпись и дата | Взам.инв.№

Альбом 1 (2)

Типовой проект

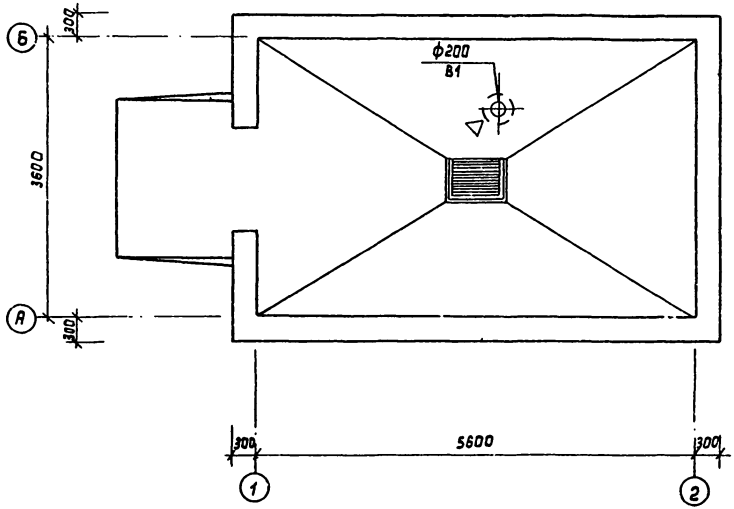

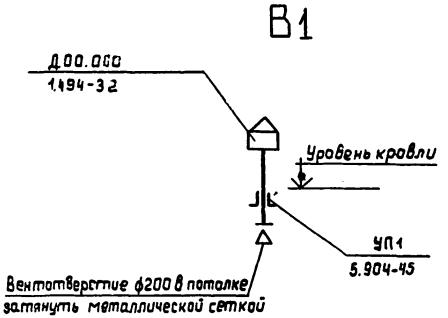

Инв.№ подл. | Подпись и дата | Взам.инв.№

				704-2-49.88-АС2	
Привязан		ГИП	Лобанов	Склад ГСМ емкостью 3 т	Стадия: Р; Лист: 8; Листов:
		Нач.отд.	Фокина		
		Гл.техн.	Агафонов		
		Рук.сект.	Малина	Вентиляция	ГИПРОСВЯЗЬ
Инв.№		Вед.инж.	Кузьмина	План на отм.0.000. Схема системы В1	Москва
		Нормок.	Агафонов		

Копировал Песочинская Формат А3

Альбом 1 (2)

Типовой проект

Согласовано

Нач.отд. М-45 Евграфов

Нач.отд. М-55 Завелинский

Инв.№ подл. | Подпись и дата | Взам.инв.№

План расположения извещателей РИД-6М

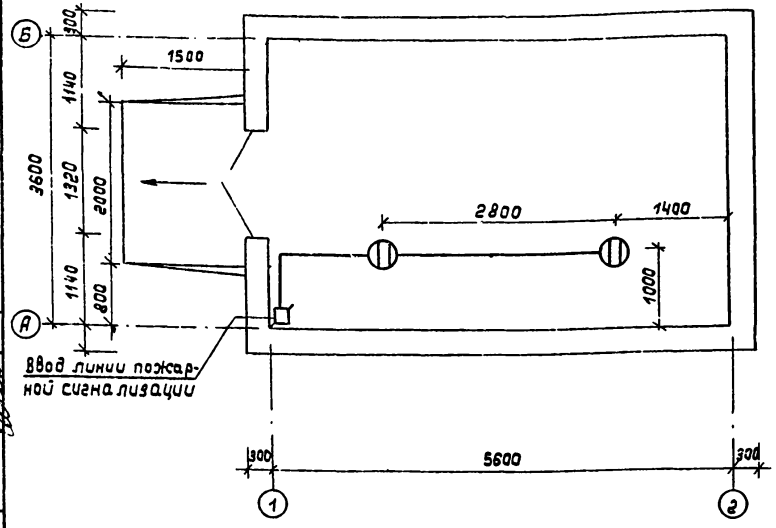

Объем работ

Наименование работ	Един.изм.	Кол-во
Установка извещателей типа РИД-6М	шт.	2
Установка коробки типа УК-П	шт.	1
Прокладка провода марки типа ТРП 1х2х2,4	м	5

Извещатели устанавливаются на потолке и подключаются проводом марки ТРП 1×2×0,4.
Прокладка провода производится открытым способом.

Схема включения извещателей РИД-6М в линию пожарной сигнализации

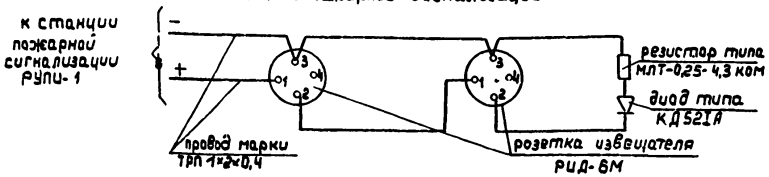

Привязан

Инв.№

ГИП	Лобанов		
Нач.отд.	Жуков		
Гл.техн.	Колбасова		
Рук.гр.	Алешина		
Инж.	Канонова		
Нормок.	Алешина		

704-2-49.88-АС2

Склад ГСМ емкостью 3 тонны

Стадия	Лист	Листов
Р	9	

План расположения и схема включения извещателей РИД-6М

ГИПРОСВЯЗЬ Москва

Копировал Песочинская

Формат А3

Альбом 1 (2)

Типовой проект

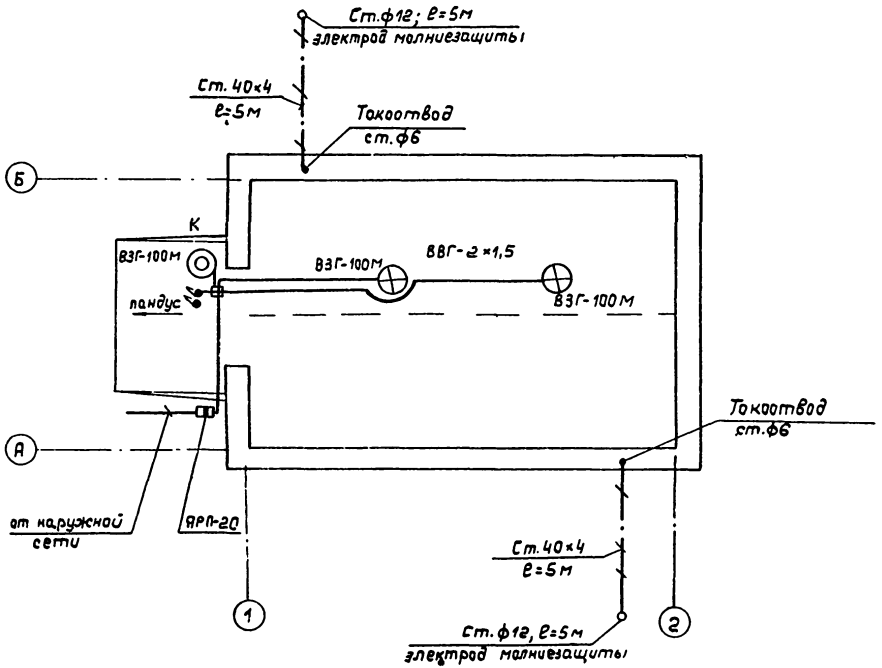

1. Проводку сети освещения выполнить по потолку кабелем ВВГ-0,66 открыто.
2. Светильники ВЗГ-100 м подвесить вплотную к потолку.
3. Ящик ЯРП-20 и выключатели установить на высоте 1,6 м (верх) на наружной стене.
4. Корпуса светильников заземлить через нулевой провод сети. Соединения в сети заземления выполнить на сварке или под болт.
5. Для выполнения молниезащиты в землю ввинчиваются электроды из круглой стали диаметром 12 мм. Верхний конец электрода должен быть заглублен на 0,6 + 0,7 м от поверхности земли. Токоотвод соединить с монтажными петлями плит покрытия и стальной шиной 40×4, проложенной в земле на глубине 0,6 + 0,7 м.
6. Все соединения устройств молниезащиты выполнить на сварке.
7. Монтажные работы производить в соответствии с ПУЭ, ПТБ, СНиП 3.05.06-85, СНЭ 05-77.
8. Ящик ЯРП-20 установить в протяжном ящике КВ54. К корпусу и крышке ящика КВ54 приварить ушко для опломбирования.

				704-2-49.88-АС2			
Привязан	Нач.отд.	Забелинский		Склад ГСМ емкостью 3 т	Стадия	Лист	Листов
	Гл.спец.	Рождественский			Р	10	
	Зав.сект.	Файнгерш					
	Вед.инж.	Гуров		План электроосвещения	ГИПРОСВЯЗЬ Москва		
Инв.№	Ст.техн.	Астафьева					
	Нормок.	Рождественский					

Копировал Лесочинская формат А3

Инв.№подл.	Подпись и дата	Взам.инв.№
84.850		

Альбом I, часть 2.

Номер строки	Наименование материала и единица измерения	Код материала	Код ед. изм.	Количество	Примечание
1	обыкновенного качества для желе-				
2	зобетона, ВI, т	121300	168	0,002	
3	Проволока стальная низкоуглеродистая				
4	периодического профиля, ВрI, т	121400	168	0,030	
5	Итого металлоизделий промышленного				
6	назначения, т		168	0,032	
7	Всего сортового проката обыкновен-				
8	ного качества, стали сортовой конструк-				
9	ционной, листового проката, металло-				
10	изделий промышленного назначения				
11	в натуральной массе, т		168	0,660	
12	в том числе по укрупненному сортаменту				
13	Балки и швеллеры, т	092500	168	0,157	
14	Сталь крупносортная, т	095100	168	0,123	
15	Сталь среднесортная, т	093200			
16		095200	168	0,001	
17	Сталь мелкосортная, т	093300			
18		095300	168	0,143	
19	Катанка, т	093400	168	0,048	
20	Сталь толстолистовая рядовых марок (от 4мм), т	097100	168	0,047	
21	Сталь тонколистовая толщиной от 1,8 до 4мм, т	097300	168	0,042	
22	Сталь кровельная, т	097400	168	0,067	
23	Итого стали, приведенной к стали				
24	класса AI, т		168	0,281	
25	То же, к стали класса с 38/23, т		168	0,438	

Привязан

Инв. N

704-2-49.88-АС2, ВМ

Лист 2

Инв. N подл. | Подпись и дата | Взам. инв. N

Номер строки	Наименование материала и единица измерения	Код материала	Код ед. изм.	Количество	Примечание
1	Битумы нефтяные и сланцевые, т	025600	168	0,51	
2	Битумы нефтяные строительные				
3	твердых марок, т	025621	168	0,12	
4	Сортовой прокат обыкновенного				
5	качества	093000			
6	Сталь арматурная класса AI, т	093009	168	0,114	
7	Сталь арматурная класса AIII, т	093004	168	0,010	
8	Сталь арматурная класса AIV, т	093006	168	0,053	
9	Итого сортового проката обыкновен-				
10	ного качества, т		168	0,177	
11	Сталь сортовая конструкционная	095000			
12	Прокат из стали углеродистой класса с38/23	095003	168	0,193	
13	Профили гнутые открытые, т	112100	168	0,055	
14	Профили гнутые замкнутые из				
15	низколегированных сталей, т	112101	168	0,047	
16	Итого стали сортовой конструкционной, т		168	0,295	
17	Прокат листовой рядовой, т	097100			
18		097300			
19		097400	168	0,156	
20	Металлоизделия промышленного назначе-				
21	ния (метизы), т	120000			
22	Проволока стальная низкоуглеродистая				

Привязан

Инв. N

ГИП	Лобанов	
Нач. отд.	Евграфов	
Нач. отд.	Факина	
Гл. техн.	Шалкман	
Рук. груп.	Кузьмина	
Рук. груп.	Левитас	
Ст. инж.	Гинзбург	

704-2-49.88-АС2, ВМ

Склад ГСМ емкостью 3Т
Ведомость потребности в материалах

Стадия	Лист	Листов
Р	1	4

Гипрасвязь Москва

Копировал Сахалина

Формат А3

Номер строки	Наименование материала и единица измерения	Код материала	Код ед. изм.	Количество	Примечание
1	Песок строительный природный, м³	571140	113	22,58	
2	Цемент	573000			
3	Портландцемент	573110			
4	М 300, т	573151	168	6,22	
5	М 400, т	573112	168	1.36	
6	Цемент, приведенный к марке				
7	М400, всего, т		168	7.00	
8	В том числе на:				
9	изготовление монолитных железо-				
10	бетонных и бетонных конструкций, т		168	1.28	
11	Изготовление сборных железо-				
12	бетонных и бетонных конструкций, т		168	4.67	
13	Растворы, т		168	1,05	
14	Известь строительная, т	574410	168	0,311	
15	Материалы рулонные кровельные				
16	и гидроизоляционные (материалы				
17	мягкие кровельные и изоляцион-				
18	ные)	577400			
19	Толь кровельный и толь-кожа, м²	577404	055	151,52	

Привязан

Инв. №

Лист 4

704-2-49.88-АС2, ВМ

Инв. № подл. | Подпись и дата | Взам. инв. №

Номер строки	Наименование материала и единица измерения	Код материала	Код ед. изм.	Количество	Примечание
1	Всего стали, привезенной к классу				
2	AI и С 38/23, т		168	0,779	
3	В том числе:				
4	на изготовление монолитных				
5	железобетонных и бетонных				
6	конструкций, т		168	0,086	
7	изготовление сборных железобетон-				
8	ных и бетонных конструкций, т		168	0,418	
9	Строительные стальные конструкции, т		168	0,266	
10	Вентиляционные и санитарно-				
11	технические устройства, т		168	0,009	
12	Материалы лакокрасочные (белила,				
13	олифа и т.д.), кг	231000	166	37,16	
14	Продукция лесозаготовительной и				
15	лесопильно-деревообрабатывающей				
16	промышленности	530000			
17	Пиломатериалы качественные				
18	(необрезные), м³	533100	113	0.792	
19	Блоки дверные в сборе (комплектно), м²	536110	055	3,09	
20	Плиты древесноволокнистые твердые, м²	553622	055	5,96	
21	Расход пиломатериалов в круглом лесе, м³		113	1,313	
22	Щебень, м³	571110	113	25,43	

Привязан

Инв. №

Лист 3

704-2-49.88-АС2, ВМ

Копировал Соколина Формат А3

Альбом 1 лист 2

Позиция	Наименование и техническая характеристика оборудования и материалов. Завод-изготовитель (для импортного оборудования-страна, фирма)	Тип, марка оборудования. Обозначение документа и номер опросного листа	Единица измерения: Наименование	Единица измерения: Код	Код завода-изготовителя	Код оборудования, материала	Цена единицы оборудования, тыс. руб.	Количество	Масса единицы оборудования, кг
1.	2	3	4	5	6	7	8	9	10
	Оборудование и материалы, поставляемые заказчиком:								
	Основное оборудование								
	1. Извещатель дыма радиоизотопный	РИД-6М Е92.845.003ТУ	шт	796		4363511210		2	
	2. Таль ручная, шестереночная, грузоподъемностью 0,5 т.	типа 0,5А ГОСТ 2799-75	шт	796				1	
	3. Насос ручной поршневой	БКФ-4 (Р1,6-20)	шт	796				1	
	Кабельные изделия								
	4. Провод телефонный распределительный с медными жилами с полиэтиленовой изоляцией	ТРП 1×2×0,4 ТУ16-705.456-87	км	008		3575110100		0,005	

Инв. № подл. 84 850 | Подпись и дата | Взам. инв. №

Привязан

Инв. №

Гип	Лобанов	
Нач. отд.	Жуков	
Нач. отд.	Заделинский	
Нач. отд.	Фокина	
Зав. сект.	Алешина	
Вед. инж.	Гуров	
Вед. инж.	Кузьмина	

704-2-49.88-АС2.СО

Спецификация оборудования

Стадия	Лист	Листов
Р	4	1

Гипросвязь Москва

Копировал: Кузнецова

Формат А3

Позиция	Наименование и техническая характеристика оборудования и материалов. Завод-изготовитель/для импортного оборудования-страна, фирма/.	Тип, марка оборудования. Обозначение документа и номер опросного листа	Единица измерения: наименование	Единица измерения: код	Код завода-изготовителя	Код оборудования, материала	Цена единицы оборудования, тыс.руб.	Количество	Масса единицы оборудования, кг
1	2	3	4	5	6	7	8	9	10
	6. Кабель силовой с двумя медными жилами номинальным сечением 1,5 кв. м.м. с изоляцией и оболочкой из поливинилхлоридного пластика, без защитного покрова, на U= 0,66	ВВГ-2×1,5-0,66 ГОСТ 16442-80	км	008		3521221100		0,02	
	Минэлектротехпром								
	Материалы								
	6. Коробка универсальная с двумя перемычками	УК-П ТУ45-84.600							
		362.013 ТУ	шт.	796		5295333238		1	
	7. Пакетный Выключатель, исполнение 1	ПВ2-10; 40; 51	шт	796		342460		2	
	Минмонтажспецстрой	30.067.16.0526. 004-77							
	8. Светильник подвесной потолочный Взрывонепроницаемый с лампой накаливания мощностью 100 Вт.	ВЗГ-100М ТУ16.545 824-69	шт.	796		342460		2	
	Минэлектротехпром								
	9. Лампа накаливания биспиральная органовая на 220В 100 Вт.	6215-225-700 ГОСТ 2239-79	шт	796		3466115103		3	
	Минэлектротехпром								

Альбом 1 лист 2

Инв.№ подл. | Подпись и дата | Взам.инв.№

Привязан

Инв.№

Альбом 1 кн. 2

Позиция	Наименование и техническая характеристика оборудования материалов. Завод изготовитель (для импортного оборудования - страна, фирма)	Тип, марка оборудования. Обозначение документа и номер опросного листа	Единица измерения: Наименование	Единица измерения: Код	Код завода-изготовителя	Код оборудования, материала	Цена единицы оборудования, тыс. руб.	Количество	Масса единицы оборудования, кг
1	2	3	4	5	6	7	8	9	10
	10. Ящик однофидерный трехполюсный на 380В	АРП-20У3							
	с предохранителями на 16А	ТУ36-946-75	шт	796		3434293011		1	
	Минэлектромонтаж								
	11. Рукав резино-тканевый диаметром 40мм.	ГОСТ-18698-79	м	006		2557110308		10,0	
	12. Бочка металлическая	ГОСТ-6247-79	шт	796				1	
	13. Ящик протяжной размером 400×200×400мм	К654У1	шт	796		3434293011		1	
	Минмонтажспецстрой	IP54							
		ТУ36-2057-81							

Инв. № подл. | Подпись и дата | Взам. инв. №

Привязан

Инв. №

704-2-49.88-АС2.СО

Копировал: Кузнецова

Лист 3

Формат А3

Альбом V часть 2

Позиция	Наименование и техническая характеристика оборудования материалов. Завод-изготовитель (для импортного оборудования-страна, фирма)	Тип, марка оборудования, обозначение документа и номер опросного листа	Единица измерения: Наименование	Единица измерения: Код	Код завода-изг. товителя	Код оборудования, материала	Цена единицы оборудования, тыс. руб.	Количество	Масса единицы оборудования, кг
1	2	3	4	5	6	7	8	9	10
	Материалы поставляемые подрядчиком								
	Электроосвещение								
	1. Коробса пластмассовая ответвительная	У40941 ТУ36-1859-75	шт.	796		3464794611		2	
	Минмонтажспецстрой								
	2. Кронштейн настенный	У116.У3 ТУ36-2240-80	шт.	796		3464731021		1	
	Минмонтажспецстрой								
	Вентиляция								
	3. Дефлектор ф 200	1.00.000 1.494-32	шт.	796				1	
	4. Металлическая сетка №10	ГОСТ 3826-82	м²	055				0,06	
	5. Узел прохода общего назначения ф 200	УП1 5.904-45	шт.	796				1	

Инв.№ подл. | Подпись и дата | Взам.инв.№

Привязан

Инв.№

Копировал: Кузнецова

Формат 60X84/ 4
Тираж 200 Заказ № 2133

Москва, Гипросвязь, 3-я Хорошевская 9

gost.e-ecolog.ru