ТИПОВОЙ ПРОЕКТ
704-2-49.88

СКЛАД ДЛЯ ХРАНЕНИЯ ГОРЮЧЕ СМАЗОЧНЫХ МАТЕРИАЛОВ В ТАРЕ ЕМКОСТЬЮ 3 ТОННЫ

(VIII-020-88)

АЛЬБОМ 1

ЧАСТЬ 1

(ВАРИАНТ В ПАНЕЛЯХ)

ПЗ-1 ПОЯСНИТЕЛЬНАЯ ЗАПИСКА

АС-1 СТРОИТЕЛЬНЫЕ РЕШЕНИЯ

Альбом 1

gost.e-ecolog.ru

ТИПОВОЙ ПРОЕКТ

704-2-49.88

СКЛАД ДЛЯ ХРАНЕНИЯ ГОРЮЧЕ-СМАЗОЧНЫХ МАТЕРИАЛОВ В ТАРЕ ЕМКОСТЬЮ 3 ТОННЫ

АЛЬБОМ 1

ЧАСТЬ 1 (ВАРИАНТ В ПАНЕЛЯХ)

ПЕРЕЧЕНЬ АЛЬБОМОВ:

Альбом 1 часть 1	ПЗ1 ПОЯСНИТЕЛЬНАЯ ЗАПИСКА
	АС1 СТРОИТЕЛЬНЫЕ РЕШЕНИЯ
Альбом 1 часть 2	ПЗ2 ПОЯСНИТЕЛЬНАЯ ЗАПИСКА
	АС2 СТРОИТЕЛЬНЫЕ РЕШЕНИЯ
Альбом 2 часть 1	С1 СМЕТЫ
Альбом 2 часть 2	С2 СМЕТЫ

РАЗРАБОТАН
ГОСУДАРСТВЕННЫМ
ПРОЕКТНЫМ ИНСТИТУТОМ
ГИПРОСВЯЗЬ

УТВЕРЖДЕН
МИНИСТЕРСТВОМ СВЯЗИ СССР
ЭКСПЕРТНОЕ ЗАКЛЮЧЕНИЕ ОТ 22.08.88
ВВЕДЕН В ДЕЙСТВИЕ ИНСТИТУТОМ
ГИПРОСВЯЗЬ
ПРИКАЗ ОТ 30.08.88 №521

ГЛАВНЫЙ ИНЖЕНЕР ИНСТИТУТА С.И.БЕЛОВ

ГЛАВНЫЙ ИНЖЕНЕР ПРОЕКТА А.Т.ЛОБАНОВ

84848

Копировал Сакалина Формат А3

Альбом I (1)

Типовой проект

Содержание альбома

NN листов	Наименование и обозначение документов Наименование листа	Стр.
ПЗ1	Пояснительная записка	3
АС1-1	Общие данные	5
АС1-3	План. Разрезы	7
АС1-4	Фасады	8
АС1-5	Схема расположения фундаментных блоков	9
АС1-6	Схема расположения панелей стен. План кровли	10
АС1-7	Схема расположения плит покрытия и балок	11
АС1-8	Узлы	12
АС1-9	Конструкция металлических элементов	13
АС1-10	Спецификация элементов узлов стен. Спецификация к схемам расположения металлических элементов	14
АС1-11	Вентиляция. План на отм. 0,000. Схема системы В-1	15
АС1-12	План расположения и схема включения извещателей РИД-6М.	16
АС1-13	План. Электроосвещение	17
АС1.ВМ	Ведомость потребности в материалах	18
АС1.СО	Спецификация оборудования	

Инв.N подл. | Подпись и дата | Взам.инв.N

Калировал Сакалина

Формат А3

Альбом I (II)

Типовой проект

Общая часть

Типовой проект склада Горюче-смазочных материалов в таре емкостью 3 тонны разработан на основании задания, утвержденного ГУП и КС'ам и согласованным ГУЭС Минсвязи СССР в 1988г.

Склад предназначается для хранения Горюче-смазочных материалов, кроме бензина, в бочках емкостью 200 и 275 литров по ГОСТ 6247-79 и ГСМ в мелкообъемной таре - в канистрах или банках, устанавливаемых на металлической площадке ПМ-1.

Для удобства разгрузо-погрузочных работ склад оборудован ручной шестеренкай талью грузоподъемностью до 0,5тонны по ГОСТ-2799-75.

Согласно ОНТП-24-86 помещение склады относится к категории -В.

Здание склада одноэтажное, наземное, неотапливаемое, оборудованное естественной вентиляцией, электроосвещением, пожарной сигнализацией (по требованию ГУЭС) и монорельсом для ручной тали, а также ручным насосам поршневого типа БКФ-4 для откачки перелившихся ГСМ из бачки-отстойника, расположенной ниже уровня пола в центре склады. Насос крепется к ригелю площадки ПМ-1 по месту болтами М-16.

Здание II степени огнестойкости.

Склад предназначен для строительства на площадках магистралей связи, на территории Советского Союза, исключая сейсмические районы выше 6 баллов, а также районы вечной мерзлоты и горных выработок.

Здание склада разработано в 2х вариантах:

- со стенами из сборных железобетонных панелей и покрытием из сборных железобетонных многопустотных плит.
- со стенами из бетонных блоков для стен подвалов и покрытием из многопустотных плит.

В настоящем альбоме дан вариант в панелях.

Конструктивная часть

1. Фундаменты запроектированы из условий залегания под ними сухих непучинистых грунтов с расчетными характеристиками:

$$C'' = \frac{0,02\ кгс/см^2}{2\ кПа};\quad \varphi = \frac{28°}{0,49\ рад};\quad \gamma = \frac{1,8\ т/м^3}{17658\ н/м^3}.$$

2. Фундаменты – ленточные из бетонных блоков для стен подвалов по ГОСТ 13579-78.
3. Стены – из сборных железобетонных панелей по серии 1.020-1/83, вып. 4-1.
4. Покрытие – сборные железобетонные многопустотные плиты по серии 1.141-1, вып. 64.
5. Полы – бетонные.
6. Наружная отделка – стены с наружной стороны затираются раствором и окрашиваются красками ПХВ светлого тона. Входная дверь окрашивается масляной краской за 2 раз. Вокруг здания устраивается асфальтовая отмостка.
7. Внутренняя отделка – Стены и потолок белятся известью.
8. Кровля – рулонная.

			Привязан
Инв. N			
			704-2-49.88-ПЗ1
ГИП	Лабанов		Склад ГСМ емкостью 3Т
Нач. отд	Евграфов		Стадия: Р; Лист: 1; Листов: 2
Нач. отд	Фокина		
Нач. отд.	Зоберлинский		Пояснительная записка
Нач. отд.	Жуков		Гипросвязь Москва
Н. контр	Штыркина		

Копировал Сакалина

Формат А3

Инв. N подл. | Подпись и дата | Взам. инв. N

Типовой проект

Альбом 1 (1)

Типовой проект

Указания по привязке проекта

При привязке проекта необходимо:

1. Разработать проект привязки на местность и вертикальную планировку.
2. Проверить и при необходимости переработать чертежи нулевого цикла в соответствии с условиями рельефа, инженерной геологии и гидрогеологии участка.
3. При привязке проекта к участку, расстояния от существующих и проектируемых сооружений до склада должны приниматься по соответствующим разделам СНиП.

Вентиляция

Для неотапливаемого склада ГСМ предусматривается естественная вытяжная вентиляция с дефлектором из расчета однократного воздухообмена в час (на основании СНиП II-106-79).

Электроосвещение

Электроосвещение склада выполняется светильниками типа ВЗГ с лампами накаливания.

Установленная мощность 300 вт.

Напряжение питающей сети 220В.

Защита сети освещения от перегрузки и токов к.з. осуществляется плавкими вставками предохранителей, установленных в вводном щитке типа ЯРП-20.

Монтаж электросети выполняется в соответствии с ПУЭ и ПТБ.

Молниезащита

Необходимость устройства молниезащиты определяется при привязке проекта в зависимости от местоположения объекта в соответствии с СН 305-77.

В данном проекте приведен вариант с устройством молниезащиты.

Пожарная сигнализация

Для организации сигнализации о пожаре в складе предусматриваются два дымовых радиоизотопных извещателя т. РИД-6М устанавливаемых на потолке.

Схема включения извещателей в луч пожарной сигнализации дана для случая применения в качестве приемной станции установки т. РУПИ-1 и показана на чертеже.

Технико-экономические показатели

N/N п/п	Наименование	Ед. изм.	Типовой проект	Проект аналог.
1	Площадь застройки	$м^2$	25,34	22,4
2	Общая площадь	$м^2$	20,1	15,36
	в т.ч. надземная	$м^2$	—	—
3	Строительный объем	$м^3$	70,5	61,9
	в т.ч. надземный	$м^3$	—	—
4	Сметная стоимость	т.руб.	3,55	3,14
	в т.ч. СМР	т.руб.	3,31	3,14
	в т.ч. оборудование	т.руб.	0,24	—
5	Трудозатраты	ч.час.	293,31	250,53
6	Расход строительных материалов			
	цемент, приведенный к М400	т.	7,13	7,36
	кирпич	т.шт.	—	—
	сталь приведенная к классу А-I, Ст3	т.	2,07	0,51
	лесоматериалы приведен. к круг. лесу	$м^3$	1,200	1,53
7	Годовой расход тепла	г.кал.	—	—
8	Годовой расход электроэнергии			
	из расчета 1100 ч. в год	квт.	120	120

Инв.№ подл. | Подпись и дата | Взам.инв.№

Привязан

Инв.№

704-2-49.88-ПЗ1

Лист 2

Копировал Сакалина

Формат А3

Альбом I (I)

Типовой проект

Инв. N подл. | Подпись и дата | Взам. инв. N

Ведомость основных комплектов рабочих чертежей

Обозначение	Наименование	Примечание
АС1	Строительные решения	

Ведомость рабочих чертежей основного комплекта АС1

Лист	Наименование	Примечание
1	Общие данные (начало)	
2	Общие данные (окончание)	
3	План. Разрезы	
4	Фасады	
5	Схема расположения фундаментных блоков	
6	Схема расположения панелей стен. План кровли	
7	Схема расположения плит покрытия и балок	
8	Узлы	
9	Конструкция металлических элементов	
10	Спецификация элементов узлов стен Спецификация к схемам расположения металлических элементов	
11	Вентиляция. План на отм. 0,000. Схема системы В-1.	
12	План расположения и схема включения извещателей РИД-6М	
13	План. Электроосвещение	

Типовой проект разработан в соответствии с действующими нормами и правилами и предусматривает мероприятия, обеспечивающие взрывопожарную и пожарную безопасность здания

Главный инженер проекта Лобанов А.Т.

Ведомость ссылочных и прилагаемых документов (начало)

Обозначение	Наименование	Примечание
	Ссылочные документы	
ГОСТ 13579-78	Блоки бетонные для стен подвалов	
ГОСТ 24698-81	Двери деревянные наружные для жилых и общественных зданий	
1.020-1/83, вып. 4-1; 6-1	Конструкции каркаса междуэтажного применения для многоэтажных общественных зданий, производственных и вспомогательных промышленных предприятий	
1.141-1, вып. 64	Панели перекрытий железобетонные многопустотные	
1.450.3-3, вып. 1	Стальные лестницы, площадки, стремянки и ограждения	
1.494-24, вып. 1	Стаканы для крепления крышных вентиляторов, дефлекторов и зонтов	
1.494-32	Зонты и дефлекторы вентиляционных систем	
5.904-45	Узлы прохода вентиляционных шахт через покрытия зданий. Узлы прохода общего назначения.	

Привязан			
704-2-49.88-АС1			
ГИП	Лобанов		
Нач.тех.отд.	Горнодеров		
Нач.отд.	Евграфов		
Гл.техн.	Шолохман		
Рук.гр.	Сухова		
Н.контр.	Штыркина		
Склад ГСМ емкостью 3Т	Стадия: Р	Лист: 1	Листов: 13
Общие данные (начало)	Гипрорыбфлот Москва		
Копировал Сахалина	Формат А3		

Альбом I (1)

Типовой проект

Ведомость ссылочных и прилагаемых документов (окончание)

Обозначение	Наименование	Примечание
	Прилагаемые документы	
АС1. ВМ	Ведомость потребности в материалах	
АС1 СО	Спецификация оборудования	
С1	Сметы	Альбом 2, ч.1

Ведомость спецификаций

Лист	Наименование	Примечание
5	Спецификация к схеме расположения фундаментных блоков	
6	Спецификация к схеме расположения панелей стен	
7	Спецификация к схеме расположения элементов	
9	Спецификация на металл	
10	Спецификация элементов узлов	
10	Спецификация к схемам расположения металлических элементов	

Ведомость объемов сборных бетонных и железобетонных конструкций

	Наименование группы элементов конструкции	Код	Количество, м³	Примечание
1	Блоки стеновые	583500	8,03	
2	Диафрагмы	582700	8,05	
3	Плиты перекрытий	584200	3,60	
	Итого		19,68	

Материалы на изготовление сборных бетонных и железобетонных конструкций учтены в ведомости потребности в материалах и отдельно не учитываются

1. Проект склада ГСМ вмкостью 3т разработан на основании задания на проектирование, утвержденного Заместителем начальника ГУПИКС-а Минсвязи СССР тов. Фоменко М.А. 30.06.88
2. За отметку 0,000 приняты отметка чистого пола, которая соответствует абсолютной отметке ____.
3. Антикоррозийная защита строительных конструкций производится согласно СНиП 3.04.03-85.

Инв.№подл. | Подпись и дата | Взам.инв.№

Привязан

Инв.№

ГИП	Лобанов	
Нач.техол.	Давидеров	
Нач.отд.	Евграфов	
Гл.техн.	Шалыкман	
Рук.гр.	Сукава	
Н.контр.	Штыркина	

704-2-49.88-АС1

Склад ГСМ емкостью 3т

Стадия	Лист	Листов
Р	2	

Общие данные (окончание)

Гипросвязь Москва

Копировал Сакалина

Формат А3

Альбом 1 (1)

Типовой проект

План

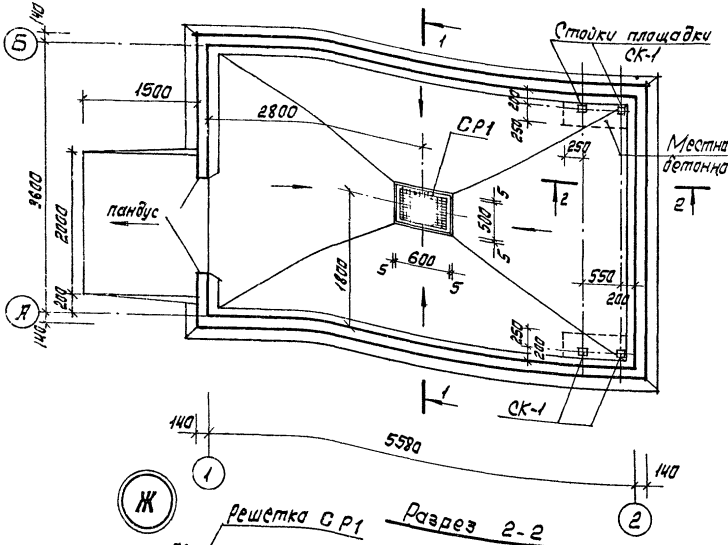

Разрез 1-1

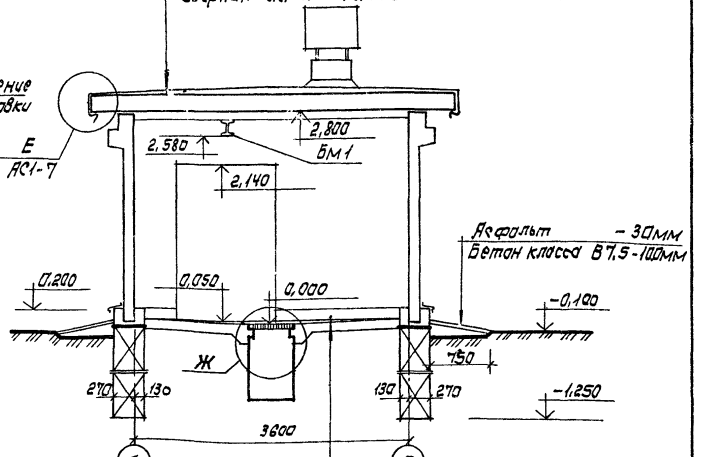

1. В качестве входной двери применена служебная дверь марки ДС 21-13 по ГОСТу 24698-81.

Ж

Разрез 2-2

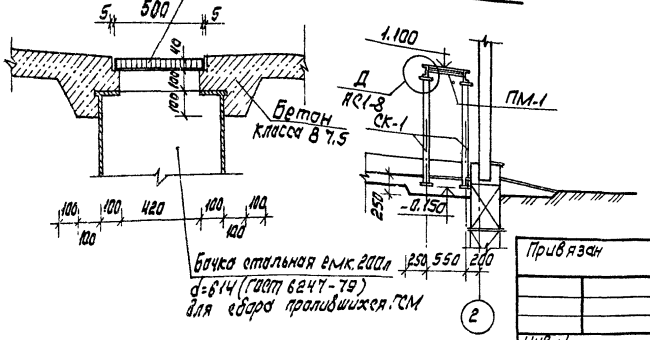

Привязан

Инв. N подл. | Подпись и дата | Взам. инв. N

ГИП	Лабанов	
Нач. отд.	Евграфов	
Гл. констр.	Кандратенкова	
Гл. техн.	Шалохман	
Рук. гр.	Сухова	
Вед. арх.	Судаков	
Н. контр.	Штыркина	

704-2-49.88-АС1

Склад ГСМ емкостью 3Т

Стадия	Лист	Листов
Р	3	

План. Разрезы.

Гипросвязь Москва

Копировал Сахалина

Формат А3

Альбом 1 (1)

Типовой проект

Фасад Б-А

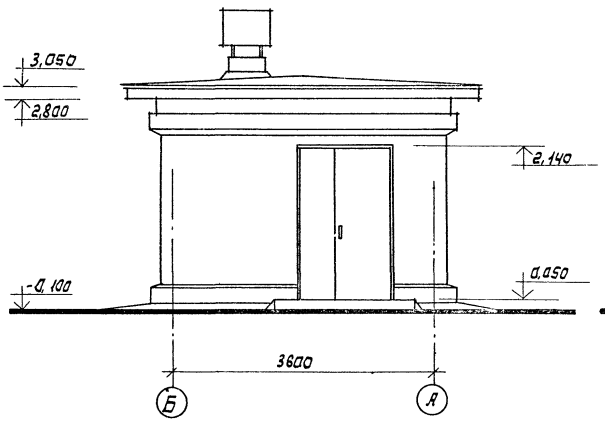

Фасад 1-2

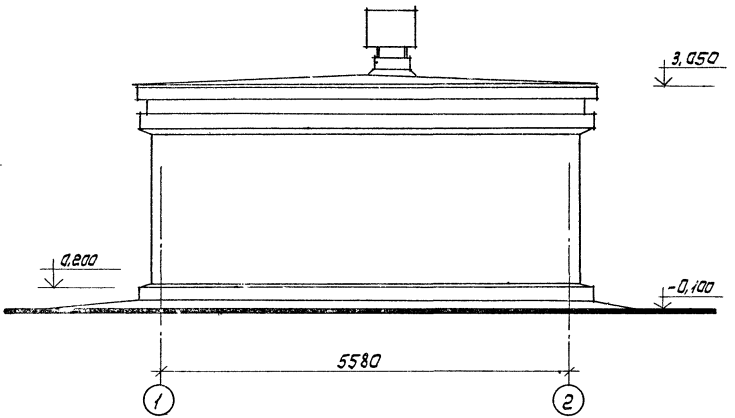

Фасад А-Б

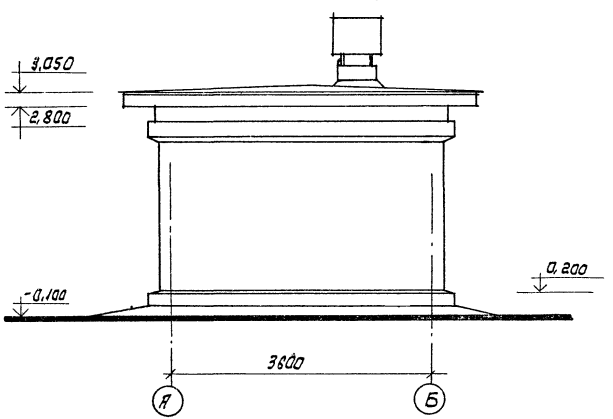

1. Стены с наружной стороны затираются растворам и окрашиваются красками ПХВ светлого тона.
Стены с внутренней стороны и потолок белятся известью.
Входная дверь окрашивается масляной краской за 2 раза.

Привязан

Инв. N

ГИП	Лобанов		
Нач.отд.	Евграфов		
Гл.констр.	Кондратенкова		
Гл.техн.	Шалахман		
Рук.гр.	Сухова		
Вед.инж.	Судяков		
Н.контр.	Штыркина		

704-2-49.88-АС1

Склад ГСМ емкостью 3Т

Стадия	Лист	Листов
Р	4	

Фасады

Гипросвязь Москва

Копировал Сакалина

Формат А3

Инв.N подл.	Подпись и дата	Взам.инв.N
34879		

Альбом I (1)

Типовой проект

Схема расположения блоков на отм. -1,250

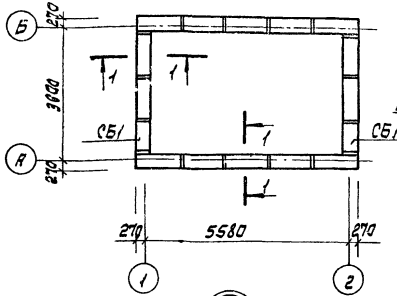

1-1

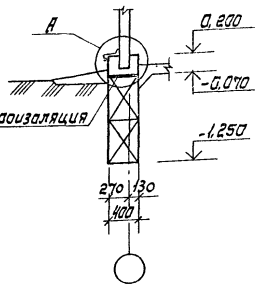

Д

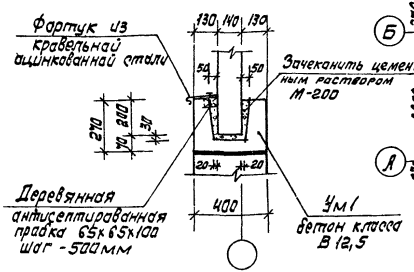

Схема расположения блоков на отм. -0,650

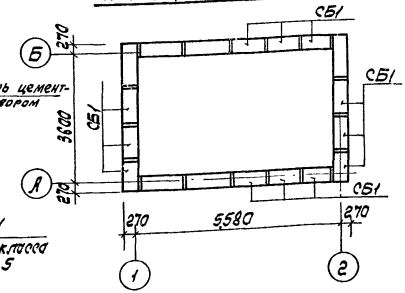

Таблица расчетных нагрузок на отм. -0,100

Фундаменты по осям	N тс/м
1; 2	1,2
А; Б	2,7

Спецификация к схеме расположения фундаментных блоков

Марка. поз.	Обозначение	Наименование	Кол.	Масса ед., кг	Примечание
		Блоки бетонные			
СБ1	ГОСТ 13579-78	ФБС. 9.4.6-Т	14	470	
СБ2		ФБС. 12.4.6-Т	20	640	
Ум1	АС1-5	Участок монолитный Ум1	1	—	1,54м³

1. Фундаменты приняты из сборных бетонных блоков.
2. Фундаментные блоки укладывать на выравненное песчанное основание.
3. Стеновые блоки укладывать на растваре М-50.
4. Горизонтальную гидроизоляцию выполнять из цементного раствора состава 1:2 толщина слоя 20мм по всему периметру на отм. -0,070.
5. Все незамаркированные блоки марки СБ2.
6. За отметку 0,000 принята отметка чистого пола, которая соответствует абсолютной отметке [ ].

Инв.N подл. | Подпись и дата | Взам.инв.N

Привязан

Инв.N

ГИП	Лабанов		
Нач.отд.	Евграфов		
Гл.констр.	Кондратенко		
Гл.техн.	Шалакман		
Рук.гр.	Сукова		
Н.контр.	Штыркина		

704-2-49.88-АС1

Склад ГСМ емкостью 3т

Стадия	Лист	Листов
Р	5	

Схема расположения фундаментных блоков

Гипросвязь Москва

Копировал Сакалина

Формат А3

Альбом 1 (1)

Типовой проект

Схема расположения панелей стен

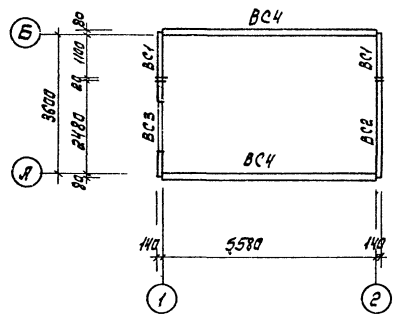

План кровли

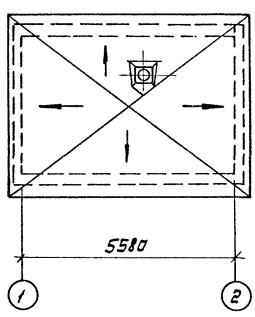

По оси 2

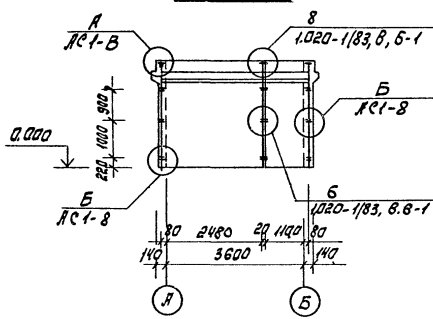

По оси 1

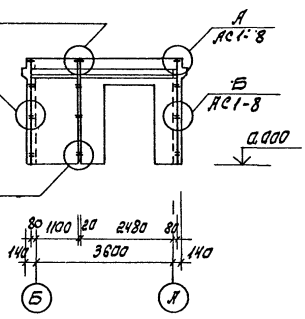

Спецификация к схеме расположения панелей стен

Марка поз.	Обозначение	Наименование	Кол.	Масса ед.кг	Примечание
		Диафрагмы			
ВС1	1.020-1/83, Вып. 4-1	1Д 12.28	2	1350	
ВС2		1Д 26.28	1	2900	
ВС3		1Д П26.28	1	1930	
ВС4		1Д 56.28	2	6300	
		Узлы			
6	1.020-1/83, Вып. 6-1	Узел 6	6		
8		Узел 8	2		
А	АС1-8	Узел А	4		
Б		Узел Б	12		

704-2-49.88 АС1

Гип	Лабанов		
Нач.отд.	Евграфов		
Гл.констр.	Кондратенкова		
Гл.техн.	Шалахманов		
Рук.гр.	Сухова		
Н.контр.	Штыркина		

Склад ГСМ емкостью 3т

Схема расположения панелей стен. План кровли

Стадия	Лист	Листов
Р	6	

Гипросвязь Москва

Привязан

Инв.N

Инв.N подл. 84849 | Подпись и дата | Взам.инв.N

Копировал Сакалина

Формат А3

Альбом 1 (1)

Типовой проект

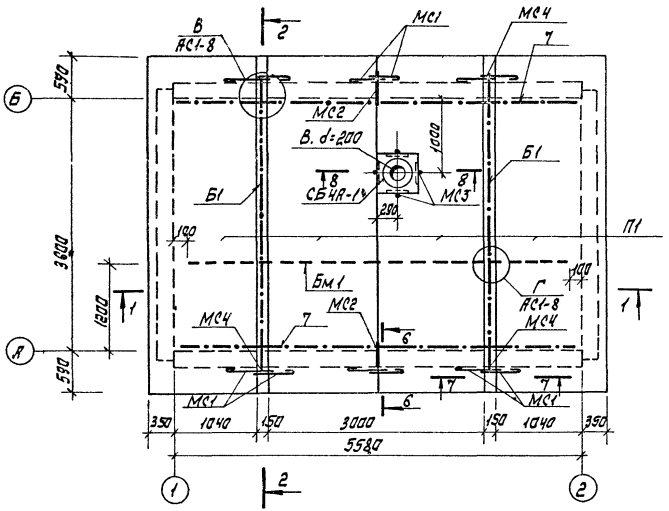

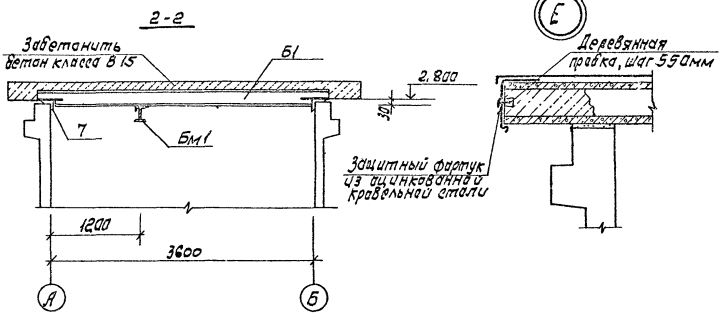

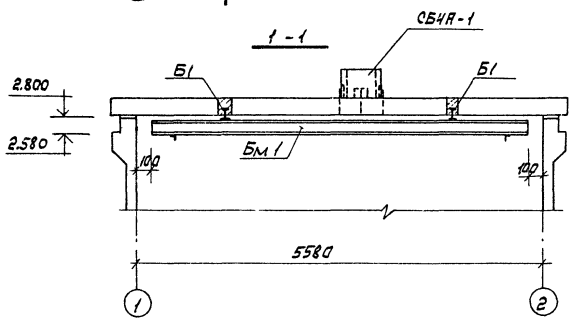

Спецификация к схеме расположения элементов

Марка, Поз.	Обозначение	Наименование	Кол.	Масса ед., кг	Примечание
		Плиты перекрытий			
П1	1.141-1, вып. 64	ПК 48.15-4АIVТ	4	2250	
СБ4А-1	1.494-24, вып. 1	Стакан СБ4А-1	1	150	

1. Монтаж плит производится в соответствии с требованиями главы СНиП III-16-80 „Бетонные и железобетонные конструкции сборные".
2. Спецификация на металлические изделия дана на листах АС1-9, АС1-10.
3. Металлические балки покрасить масляной краской за 2 раза.
4. Пробивку отверстий производить по месту, пробивая в плите не больше одного ребра.
5. Узлы даны на листе АС1-8.

Привязан	ГИП	Лобанов		704-2-49.88-АС1		
	Нач.отд.	Евграфов				
	Гл.констр.	Кондратенкова		Склад ГСМ емкостью 3Т	Стадия: Р	Лист: 7	Листов:
	Гл.техн.	Шалахман		Схема расположения плит покрытия и балок	Гипросвязь Москва	
Инв.N	Рук.гр.	Сухова				
	Н.контр.	Штыркина				

Копировал Сакалина

Формат А3

Инв. N подл. | Подпись и дата | Взам. инв. N

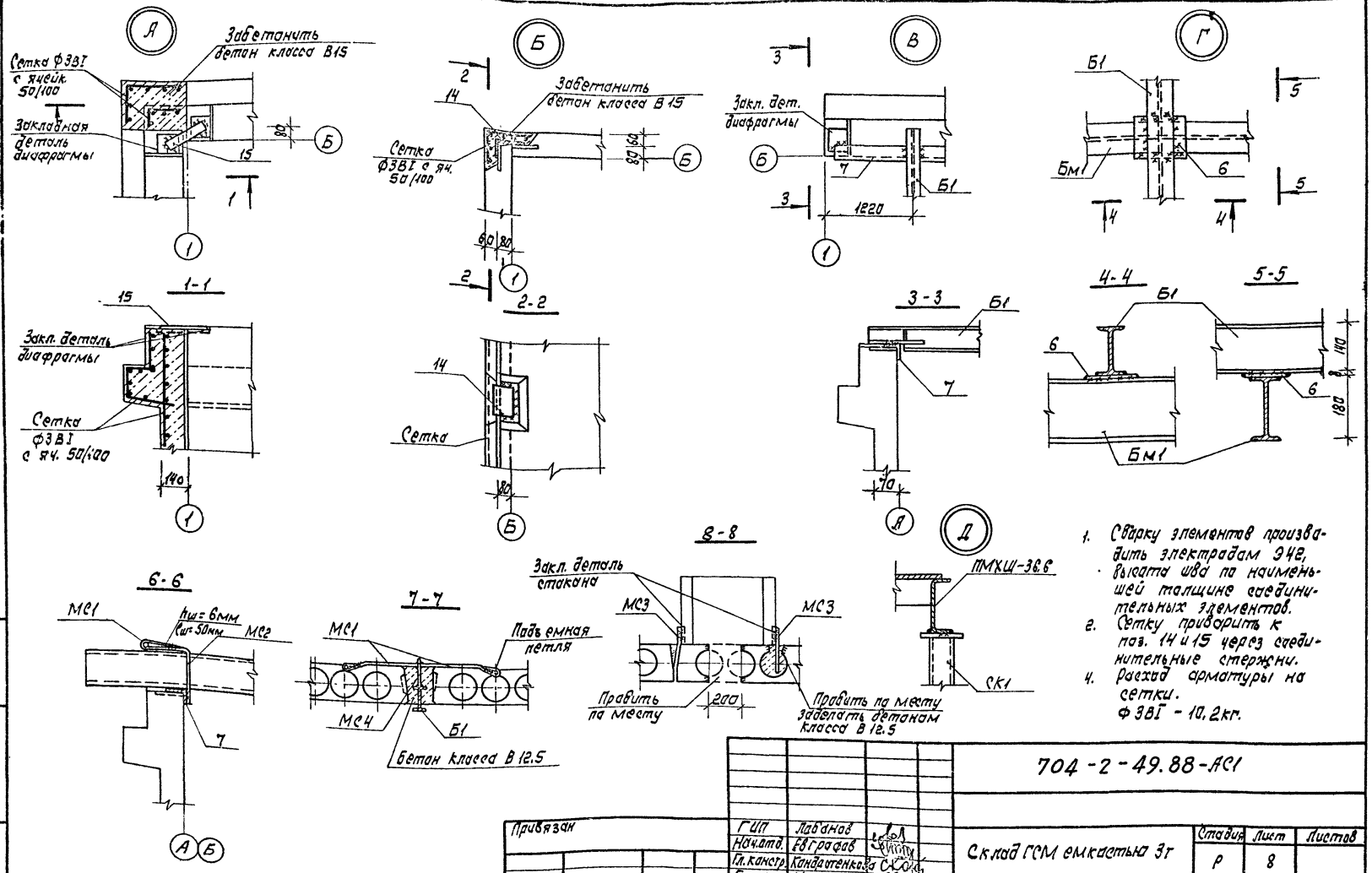

1. Сварку элементов производить электродами Э42, высота шва по наименьшей толщине соединительных элементов.
2. Сетку приварить к поз. 14 и 15 через соединительные стержни.
4. Расход арматуры на сетки. ф3В1 - 10,2кг.

				704-2-49.88-АС1	
ГИП	Лавданов				
Нач.отд.	Евграфов			Склад ГСМ емкостью 3т	Стадия: Р; Лист: 8; Листов:
Гл.констр.	Кандаленков				
Гл.техн.	Шалохман			Узлы	Гипрасвязь Москва
Рук.гр.	Сухова				
Н.контр.	Штыркина				

Привязан

Инв. N

Инв. N подл. | Подпись и дата | Взам. инв. N

Копировал Сахалина Формат А3

Альбом I (II)

Типовой проект

Инв.№ подл. | Подпись и дата | Взам.инв.№

Балка Б1

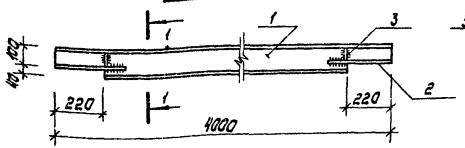

1-1

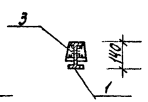

Балка Бм1

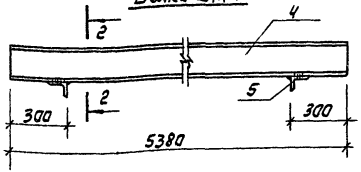

2-2



СК1

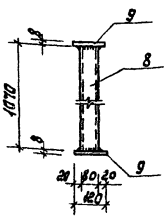

МС1

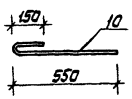

МС2

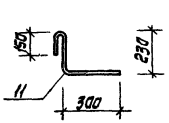

МС4

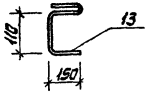

1. Сварку элементов производить электродом Э-42 с выпуклой швом равной наименьшей толщине соединительных элементов.

Спецификация на металл

Марка	Поз.	Сечение мм	Марка стали и ГОСТ	Колич.	Длина позиц. мм	Масса, кг			Примечание
						на позицию	на все позиции	на марку	
Б-1	1	I 14	Вст 3сп5 8239-72	1	4000	54,8	54,8	60,6	
	2	-8х100	Вст 3сп5 103-76	2	370	2,3	4,6		
	3	-8х90		4	50	0,3	1,2		
Бм-1	4	I 18м	Вст 3сп 5 19426-74	1	5380	138,8	138,8	142,4	
	5	L 100х10	Вст 3сп5 8509-86	2	120	1,8	3,6		
	6	-8х120	Вст 3 пс6 103-76	1	150	1,2	1,2	1,2	
	7	L 75х5	Вст 3 пс6 8509-86	1	5550	32,2	32,2	32,2	
СК1	8	Гн. 80х5	Вст 3 пс6 ТУ14-2-387-79	1	1070	11,7	11,7	13,5	
	9	-8х120	Вст 3 пс6 103-76	2	120	0,9	1,8		
МС1	10	ф10 АI	Вст 3 кп2 5781-82	1	700	0,4	0,4	0,4	
МС2	11	ф10 АI		1	700	0,4	0,4	0,4	
МС3	12	ф10 АI		1	300	0,2	0,2	0,2	
МС4	13	ф10 АI		1	580	0,4	0,4	0,4	
	14	L 180х100	Вст 3 пс6 8510-86	1	200	4,0	4,0	4,0	
	15	-8х60	Вст 3 пс6 103-76	1	250	0,9	0,9	0,9	

Привязан	ГИП	Лабанов	704-2-49.88-КС1
	Нач.отд.	Ефграфов	
	Гл.констр.	Кинфантенкова	Склад ГСМ емкостью 3т — Стадия: Р; Лист: 9; Листов:
	Гл.техн.	Шалкман	
	Рук.гр.	Сухова	Конструкция металлических элементов — Гипросвязь Москва
Инв.№	Н.контр.	Штыркина	

Копировал Сакалина Формат А3

Альбом 1 (1)

Типовой проект

Спецификация элементов узлов

Поз.	Обозначение	Наименование	Кол.	Прим.
	АС1-8	Узел А		
		Детали		
15	АС1-9	поз. 15	1	
	АС1-8	Узел Б		
		Детали		
14	АС1-9	поз. 14	1	

Спецификация к схемам расположения металлических элементов

Марка, поз.	Обозначение	Наименование	Кол.	Масса ед., кг	Примечание
Б1	АС1-9	Балка Б1	2	60,6	
Бм1		Балка Бм1	1	142,4	
СК1		Стойка СК1	4	18,5	
МС1		Анкер МС1	12	0,4	
МС2		Анкер МС2	2	0,4	
МС3		Анкер МС3	4	0,2	
МС4		Анкер МС4	4	0,4	
поз. 6		поз. 6	2	1,2	
поз. 7		поз. 7	2	32,2	
СР1	1.450.3-3, вып. 1	Решетчатая ступень СР1	3	3,2	
ПМ1	1.450.3-3, вып. 1	Площадка ПМХШ-36,6	1	110,1	

Инв. N подл. | Подпись и дата | Взам. инв. N

Привязан

Инв. N

Тип	Лобанов		
Нач.отд.	Евграфов		
Гл.констр.	Кондратенкова		
Гл.техн.	Шалахман		88
Рук.гр.	Сухова		
Н.контр.	Штыркина		

704-2-49.88-АС1

Склад ГСМ емкостью 3т

Стадия	Лист	Листов
Р	10	

Спецификация элементов узлов. Спецификация к схемам располож. металлических эл-тов

Гипросвязь Москва

Копировал Сакалина

Формат А3

Альбом (1)

Типовой проект

План на атм. 0.000

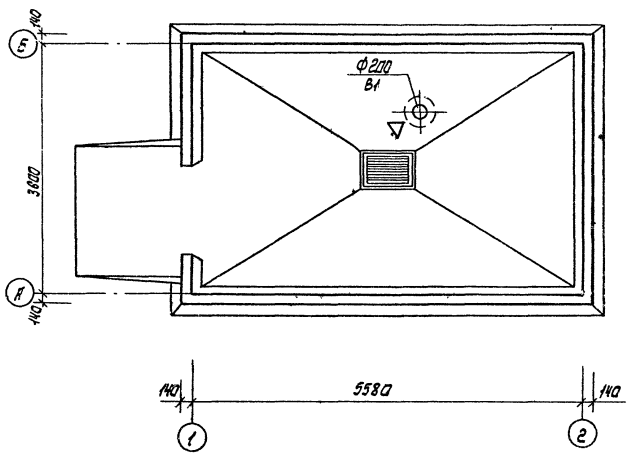

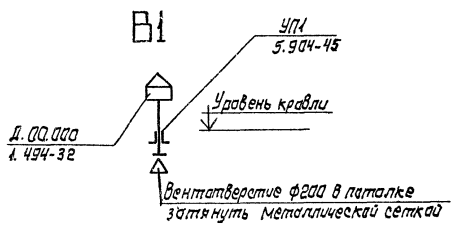

						704-2-49.88-АС1		
Привязан			ГИП	Лабанов		Склад ГСМ емкостью 3 т.	Стадия	Лист	Листов
			Нач. отд	Фокина			Р	11	
			Гл. техн.	Агафанов					
			Рук. сект	Малина		Вентиляция. План на атм. 0.000. Схема системы В1	Гипросвязь Москва		
			Вед. инж.	Кузьмина					
Инв. N			Н. контр.	Агафанов					

Капировал Сакалина

Формат А3

Инв. N подл.	Подпись и дата	Взам. инв. N
84849		

Альбом (1)

Типовой проект

Согласовано:

Нач. отд. М-45	Евграфов	
Нач. отд. М-55	Завьяловский	

Инв. N подл.	Подпись и дата	Взам. инв. N
84.849		

План расположения извещателей РИД-6М

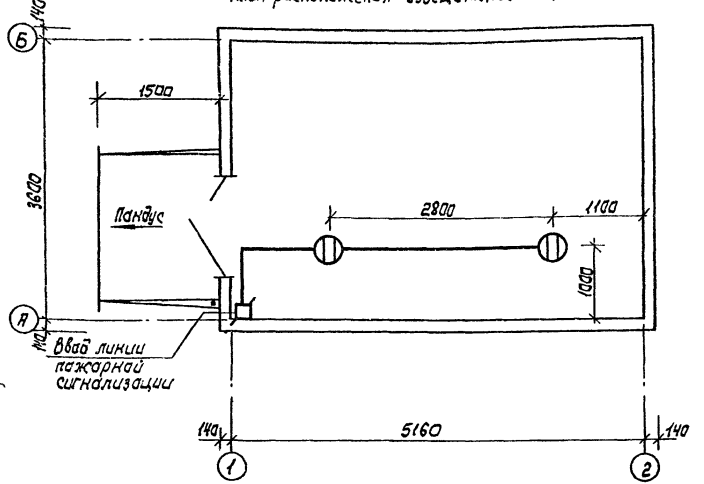

Объем работ

Наименование работ	Един. изм.	Кол-во
Установка извещателей типа РИД-6М	шт	2
Установка коробки типа УК-П	шт	1
Прокладка провода марки ТРП 1х2х0,4	м	5

Извещатели устанавливаются на потолке и подключаются проводом марки ТРП 1х2х0,4.
Прокладка провода производится открытым способом.

Схема включения извещателей РИД-6М в линию пожарной сигнализации

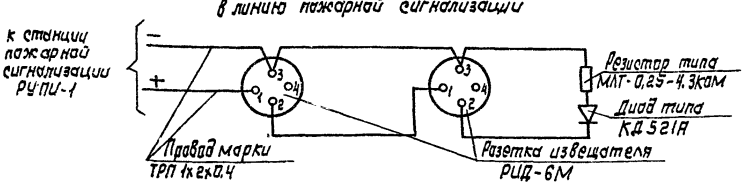

Привязан:	ГИП	Лобанов		704-2-49.88-АС1		
	Нач. отд.	Жуков		Склад ГСМ емкостью 3 тонны	Стадия: Р	Лист: 12	Листов:
	Гл. техн.	Колбасова				
	Рук. гр.	Алешина		План расположения и схема включения извещателей РИД-6М	Гипросвязь Москва	
Инв. N	Инженер	Кононова				
	Н. контр.	Алешина				

Копировал Сокалина

Формат А3

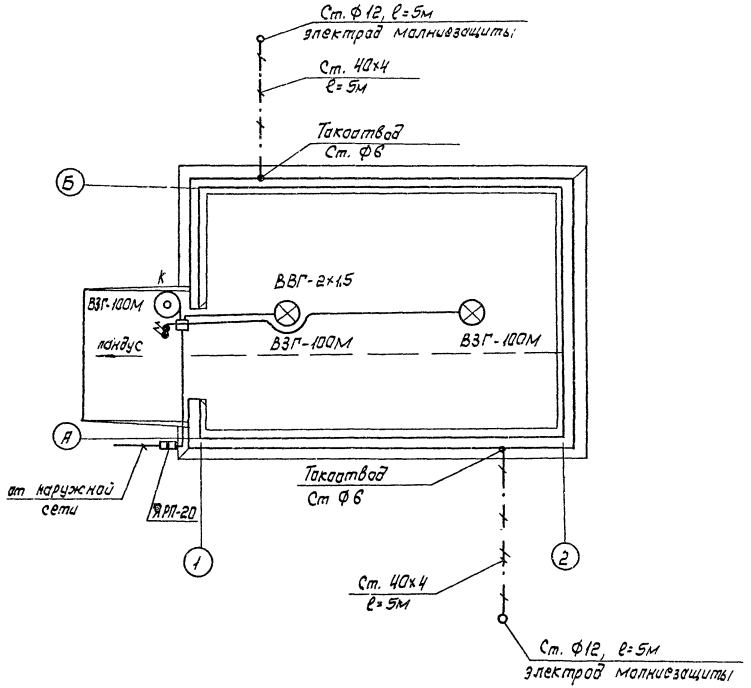

1. Проводку сети освещения выполнить по потолку кабелем ВВГ-0,66 открыто.
2. Светильники ВЗГ-100М подвесить вплотную к потолку.
3. Ящик ЯРП-20 и выключатели установить на высоте 1,6м (верх) на наружной стене.
4. Корпуса светильников заземлить через нулевой провод сети. Соединения в сети заземления выполнить на сварке или под болт.
5. Для выполнения молниезащиты в землю ввинчиваются электроды из круглой стали диаметром 12мм.
   Верхний конец электрода должен быть заглублен на 0,6÷0,7м от поверхности земли. Токоотвод соединить с монтажными петлями плит покрытия и стальной шиной 40х4, проложенной в земле на глубине 0,6÷0,7м.
6. Все соединения устройств молниезащиты выполнить на сварке.
7. Монтажные работы производить в соответствии с ПУЭ, ПТБ, СНиПЗ.05.06-85, СН305-77.
8. Ящик ЯРП-20 установить в протяжном ящике К654. К корпусу и крышке ящика К654 приварить ушко для опломбирования.

				704-2-49.88-АС1			
Привязан		Нач.отд.	Заберинский	Склад ГСМ емкостью 3т	Стадия	Лист	Листов
		Гл.спец.	Рождественский		Р	13	
		Зав.сект.	Файнгерш				
		Вед.инж.	Гуров	План электроосвещения	Гипросвязь Москва		
		Ст.техн.	Астафьева				
Инв.N		Н.контр.	Рождественский				

Копировал Сакалина Формат А3

Альбом 1 (1)

Типовой проект

Инв.N подл.	Подпись и дата	Взам.инв.N
84379		

Альбом 1 (1)

Номер строки	Наименование материала и единица измерения	Код материала	Код ед. изм.	Количество	Примечание
1	Проволока стальная низкоуглеродистая				
2	обыкновенного качества для железобетона, ВТ, т	121300	168	0,012	
3	Проволока стальная низкоуглеродистая				
4	периодического профиля, Вр I, т	121400	168	0,158	
5	Итого металлоизделий промышленного				
6	назначения, т		168	0,170	
7	Всего сортового проката обыкновенного				
8	качества, стали сортовой конструкционной,				
9	листового проката, металлоизделий промы-				
10	шленного назначения в натуральной массе, т		168	1,873	
11	В том числе по укрупненному сортаменту:				
12	Балки и швеллеры, т	092500	168	0,140	
13	Сталь крупносортная, т	095100	168	0,530	
14	Сталь среднесортная, т	093200			
15		095200	168	0,062	
16	Сталь мелкосортная, т	093300			
17		095300	168	0,382	
18	Катанка, т	093400	168	0,219	
19	Сталь толстолистовая рядовых марок (от 4мм), т	097100	168	0,054	
20	Сталь тонколистовая толщиной от 1,0 до 1,8мм, т	097300	168	0,042	
21	Сталь кровельная, т	097400	168	0,074	
22	Итого стали, приведенной к стали класса				
23	AI, т		168	1,155	
24	То же, к стали класса С38/23, т		168	0,915	

Номер строки	Наименование материала и единица измерения	Код материала	Код ед. изм.	Количество	Примечание
1	Битумы нефтяные и сланцевые, т	025600	168	0,51	
2	Битумы нефтяные строительные				
3	твердых марок, т	025621	168	0,11	
4	Сортовой прокат обыкновенного				
5	качества	093000			
6	Сталь арматурная класса AI, т	093009	168	0,140	
7	Сталь арматурная класса AIII, т	093004	168	0,462	
8	Сталь арматурная класса AIV, т	093006	168	0,047	
9	Итого сортового проката обыкновен-				
10	ного качества, т		168	0,649	
11	Сталь сортовая конструкционная	095000			
12	Прокат из стали углеродистой				
13	класса С38/23, т	095003	168	0,582	
14	Профили гнутые открытые, т	112100	168	0,055	
15	Профили гнутые замкнутые из				
16	низколегированных сталей, т	112101	168	0,047	
17	Итого стали сортовой конструкционной, т		168	0,684	
18	Прокат листовой рядовой, т	097100			
19		097300			
20		097400	168	0,170	
21	Металлоизделия промышленного				
22	назначения (метизы), т	120000			

Инв.№ подл. | Подпись и дата | Взам. инв.№ | Инв.№ 4846

Привязан

Инв.№

704-2-49.88 АС1, ВМ

Лист 2

Привязан

Инв.№

ГИП	Лаванов	
Нач. отд.	Евграфов	
Нач. отд.	Факина	
Гл. техн.	Шалакман	
Рук. груп.	Кузьмина	
Рук. груп.	Левитас	
Ст. инж.	Гинзбург	

704-2-49.88 - АС1, ВМ

Склад ГСМ емкостью 3Т
Ведомость потребности в материалах

Стадия	Лист	Листов
Р	1	4

Гипрасвязь Москва

Копировал Сахалина

Формат А3

Альбом 1 (1)

Номер строки	Наименование материала и единица измерения	Код материала	Код ед. изм.	Количество	Примечание
1	Песок строительный природный, $м^3$	571140	113	20,21	
2	Цемент	573000			
3	Портландцемент	573110			
4	М300, Т	573151	168	2,86	
5	М400, Т	573112	168	4,51	
6	Цемент приведенный к марке М400,				
7	всего, Т		168	7,13	
8	в том числе на:				
9	изготовление монолитных железобетон-				
10	ных и бетонных конструкций, Т		168	1,09	
11	Изготовление сборных железобетон-				
12	ных и бетонных конструкций, Т		168	5,48	
13	Растворы, Т		168	0,56	
14	Известь строительная, Т	574410	168	0,013	
15	Материалы рулонные кровельные				
16	и гидроизоляционные (материалы				
17	мягкие кровельные и изоляционные)	577400			
18	Толь кровельный и толь-кожа, $м^2$	577404	055	142,8	

Привязан

Инв. N

704-2-49.88 - АС1. ВМ

Лист 4

Номер строки	Наименование материала и единица измерения	Код материала	Код ед. изм.	Количество	Примечание
1	Всего стали, приведенной к классу				
2	AI и С38/23, Т		168	2,070	
3	В том числе:				
4	на изготовление монолитных				
5	железобетонных и бетонных				
6	конструкций, Т		168	0,101	
7.	Изготовление сборных железобетон-				
8	ных конструкций, Т		168	1,456	
9	Строительные стальные конструкции, Т		168	0,504	
10	Вентиляционные и санитарно-техни-				
11	ческие устройства, Т		168	0,009	
12	Материалы лакокрасочные (белила,				
13	олифа и т. д.), кг	231000	166	54,00	
14	Продукция лесозаготовительной и				
15	лесопильно-деревообрабатывающей				
16	промышленности	530000			
17	Пиломатериалы качественные (необрезные), $м^3$	533100	113	0,72	
18	Блоки дверные в сборе (комплектно), $м^2$	536110	055	3,09	
19	Плиты древесноволокнистые твердые, $м^2$	553622	055	5,96	
20	Расход пиломатериалов в круглом				
21	лесе, $м^3$		113	1,20	
22	Щебень, $м^3$	571110	113	20,78	

Привязан

Инв. N

704-2-49.88 - АС1, ВМ

Лист 3

Копировал Сакалина Формат А3

Инв. N подл. 84849 | Подпись и дата | Взам. инв. N

Альбом 1 (1)

Позиция	Наименование и техническая характеристика оборудования и материалов. Завод-изготовитель (для импортного оборудования - страна, фирма)	Тип, марка оборудования. Обозначение документа и номер опросного листа	Единица измерения: Наименование	Единица измерения: Код	Код завода-изготовителя	Код оборудования, материала	Цена единицы оборудования, тыс. руб.	Количество	Масса единицы оборудования, кг
1	2	3	4	5	6	7	8	9	10
	Оборудование и материалы, поставляемые заказчиком:								
	Основное оборудование								
	1. Извещатель дыма радиоизотопный	РИД-6М							
		ЕЭ2.845.003 ТУ	шт	796		4363511210		2	
	2. Таль ручная шестеренчатая, грузоподъемностью 0,5т	Типа 0,5Я							
		ГОСТ 2799-75	шт	796				1	
	3. Насос ручной поршневой	БКФ-4							
		(Р1,6-2,0)	шт	796				1	
	Кабельные изделия	ТРП							
	4. Провод телефонный распределительный с медными жилами с полиэтиленовой изоляцией	1х2х0,4							
		ТУ16-705456-87	км	008		3575110100		0,005	

Инв.№ подл. | Подпись и дата | Взам. инв.№

Привязан

Инв.№

Гип	Лавамов	
Нач. отд.	Жуков	
Нач. отд.	Завьялинский	
Нач. отд.	Факина	
Зав. сект.	Алешина	
Вед. инж.	Гуров	
Вед. инж.	Кузьмина	

704-2-49.88-АС1.СО

Спецификация оборудования

Стадия	Лист	Листов
Р	1	4

Гипрасвязь Москва

Калирован Сакалина

Формат А3

Альбом 1 (1)

Позиция	Наименование и техническая характеристика оборудования и материалов. Завод-изготовитель (для импортного оборудования - страна, фирма)	Тип, марка оборудования. Обозначение документа и номер опросного листа	Единица измерения: Наименование	Единица измерения: Код	Код завода-изготовителя	Код оборудования, материала	Цена единицы оборудования, тыс. руб.	Количество	Масса единицы оборудования, кг
1	2	3	4	5	6	7	8	9	10
	5. Кабель силовой с двумя медными жилами номинальным сечением 1,5 кв.мм с изоляцией и оболочкой из поливинилхлоридного пластика без защитного покрова, на U = 0,66 кВ	ВВГ-2х1,5							
		-0,66	км	0,08		3521221100		0,02	
		ГОСТ 16442-80							
	Минэлектротехпром								
	Материалы								
	6. Коробка универсальная с двумя перемычками	УК-П							
		ТУ45-846 е0							
		362.013 ТУ	шт	796		5295333238		1	
	7. Пакетный выключатель, исполнение 1	ПВ2-10;							
	Минмонтажспецстрой	4С; У1; 30							
		ОСТ 16.0526	шт	796		342460		2	
		001-77							
	8. Светильник подвесной потолочный взрывонепроницаемый с лампой накаливания мощностью 100 Вт	ВЗГ-100М							
		ТУ 16.545							
		824-69	шт	796		342460		2	
	Минэлектротехпром								
	9. Лампа накаливания биспиральная аргоновая на напряжение 220 В мощностью 100 Вт	Б215-225							
		-100							
	Минэлектротехпром	ГОСТ 2239-79	шт	796		3466115108		3	

Инв.№ подл. | Подпись и дата | Взам. инв.№

Привязан

Инв.№

704-2-49.88-АС1.СО

Лист 2

Копировал Сахалина

Формат А3

Альбом 1 (1)

Позиция	Наименование и техническая характеристика оборудования и материалов. Завод-изготавитель (для импортного оборудования-страна, фирма)	Тип, марка, оборудования. Обозначение документа и номер опросного листа	Единица измерения: Наименование	Единица измерения: Код	Код завода-изготовителя	Код оборудования, материала	Цена единицы оборудования, тыс. руб.	Количество	Масса единицы оборудования, кг
1	2	3	4	5	6	7	8	9	10
	10. Ящик однофидерный трехполюсный на 380В с предохранителями на 16А Минэлектрамонтаж	ЯРП-20У3 ТУ36-946-75	шт	796		3434293011		1	
	11. Рукав резина-тканевый диаметрам 40мм	ГОСТ-18698-79	м	0,06		2557110308		10,0	
	12. Бочка металлическая	ГОСТ-8247-79	шт	796				1	
	13. Ящик протяжной размером 400×200×400мм Минмонтажспецстрой	К654У1 IP54 ТУ36-2057-81	шт	796		3434293011		1	

Инв.№ подл. | Подпись и дата | Взам.инв.№

Привязан

Инв.№

Позиция	Наименование и техническая характеристика оборудования и материалов. Завод-изготовитель (для импортного оборудования - страна, фирма)	Тип, марка оборудования. Обозначение документа и номер опросного листа	Единица измерения: Наименование	Единица измерения: Код	Код завода-изготовителя	Код оборудования, материала	Цена единицы оборудования, тыс. руб.	Количество	Масса единицы оборудования, кг
1	2	3	4	5	6	7	8	9	10
	Материалы поставляемые подрядчиком								
	Электроосвещение								
	1. Коробка пластмассовая ответвительная	У 409 У1							
	Минмонтажспецстрой	ТУ36-1859-75	шт	796		3486779611		2	
	2. Кронштейн настенный	У 116 У3				3486731021			
	Минмонтажспецстрой	ТУ36-2240-80	шт	796				1	
	Вентиляция								
	1. Дефлектор Ф 200	Д 00.00						1	
		1.494-32	шт	796					
	2. Металлическая сетка №10	ГОСТ 3826-82	$м^2$	055				0,06	
	3. Узел прохода общего назначения Ф200	УП1							
		5.904-45	шт	796				1	

Привязан

Инв.№

Альбом III

Инв.№ подл. | Подпись и дата | Взам. инв.№

Формат 60X84/ 4
Тираж 200 Заказ № 2132

Москва, Гипросвязь, 3-я Хорошевская 9

gost.e-ecolog.ru