ТИПОВОЙ ПРОЕКТ
903-4-77.87

ПОДКАЧИВАЮЩАЯ НАСОСНАЯ ТЕПЛОВЫХ СЕТЕЙ ПОДАЧЕЙ ВОДЫ
500 м³/ч

АЛЬБОМ II

ИЗДЕЛИЯ ЗАВОДСКОГО ИЗГОТОВЛЕНИЯ

КФ ЦИТП инв. № 9968/2

				Привязан	
Инв.№					

gost.e-ecolog.ru

ЦЕНТРАЛЬНЫЙ ИНСТИТУТ ТИПОВОГО ПРОЕКТИРОВАНИЯ
ГОССТРОЯ СССР
КИЕВСКИЙ ФИЛИАЛ
г. Киев-57 ул. Эжена Потье № 12

38/10
Заказ № 10806/ Инв. № 9968/2 Тираж 350

Сдано в печать 19/XII 1988 Цена 2·50

ТИПОВОЙ ПРОЕКТ
903-4-77.87

ПОДКАЧИВАЮЩАЯ НАСОСНАЯ ТЕПЛОВЫХ СЕТЕЙ ПОДАЧЕЙ ВОДЫ 500 м³/ч

АЛЬБОМ II

СОСТАВ ПРОЕКТА:

АЛЬБОМ I	ПОЯСНИТЕЛЬНАЯ ЗАПИСКА. АРХИТЕКТУРНО-СТРОИТЕЛЬНЫЕ И САНИТАРНО-ТЕХНИЧЕСКИЕ РЕШЕНИЯ
АЛЬБОМ II	ИЗДЕЛИЯ ЗАВОДСКОГО ИЗГОТОВЛЕНИЯ
АЛЬБОМ III	ТЕПЛОМЕХАНИЧЕСКИЕ РЕШЕНИЯ
АЛЬБОМ IV	ЭЛЕКТРОТЕХНИЧЕСКИЕ РЕШЕНИЯ ТЕЛЕМЕХАНИЗАЦИЯ И СВЯЗЬ
АЛЬБОМ V	КИП И АВТОМАТИКА
АЛЬБОМ VI	СПЕЦИФИКАЦИЯ ОБОРУДОВАНИЯ
АЛЬБОМ VII	ВЕДОМОСТИ ПОТРЕБНОСТИ В МАТЕРИАЛАХ
АЛЬБОМ VIII	СМЕТЫ

РАЗРАБОТАН
УКРАИНСКИМ ОТДЕЛЕНИЕМ "ВНИПИЭНЕРГОПРОМ"

ГЛАВНЫЙ ИНЖЕНЕР ОТДЕЛЕНИЯ — О.П. ЗУЕВ
/ГЛАВНЫЙ ИНЖЕНЕР ПРОЕКТА — Ю.Х. ЗАК

© КФ ЦИТП ГОССТРОЯ СССР, 1988г

УТВЕРЖДЕН И ВВЕДЕН В ДЕЙСТВИЕ
МИНЭНЕРГО СССР
ПРОТОКОЛОМ №42 ОТ 6.10.1987
9968/2

Привязан

Инв №

Альбом I

Типовой проект 903-4-77.87

Обозначение		Наименование	Стр.
ТП	С1	Содержание альбома	3
ТП	ТТ1	Технические требования к изготовлению сборных железобетонных изделий	4
ТП	ТТ2	Технические требования к изготовлению арматурных и закладных изделий	4
ТП	КЖИ1	Колонна К48-5-1	5
ТП	КЖИ2	Колонна К48-5-2	6
ТП	КЖИ3	Колонна К48-5-3	7
ТП	КЖИ4	Колонна К48-5-4	8
ТП	КЖИ5	Колонна 1КФ55-1-1	9
ТП	КЖИ6	Колонна КБ5-1-1	10
ТП	КЖИ7	Балки 1БСД9-4АVт-1, 1БСД9-4АVт-2	11
ТП	КЖИ8	Балка 1БСД9-4АVт-3	12
ТП	КЖИ9	Панель перегородки ПГ 60.15-1-Т-1	13
ТП	КЖИ10	Панель перегородки ПГ 58.12-1-Т-1	14
ТП	КЖИ11	Панель перегородки ПГ 26.9-2-Т-1	14
ТП	КЖИ12	Плита ПВ7-3АтVт-1	15
ТП	КЖИ13	Изделия закладные МН2, МН3	16
ТП	КЖИ14	Изделие закладное МН4	16
ТП	КЖИ15	Изделия закладные МН5, МН5а	17
ТП	КЖИ16	Изделие закладное МН6	18
ТП	КЖИ17	Изделие закладное МН7	18
ТП	КЖИ18	Изделие закладное МН8	19
ТП	КЖИ19	Изделие закладное МН9	19
ТП	КЖИ20	Изделие закладное МН10	20
ТП	КЖИ21	Изделие закладное МН11	20
ТП	КЖИ22	Изделия соединительные ММ1, ММ1а	21
ТП	КЖИ23	Изделия соединительные ММ2, ММ2а	21
ТП	КЖИ24	Изделие соединительное ММ3	22
ТП	КЖИ25	Изделие соединительное ММ4	22
ТП	КЖИ26	Марка монтажная ММ5	23
ТП	КЖИ27	Марка монтажная ММ6	23
ТП	КЖИ28	Марка монтажная ММ7	24
ТП	КЖИ29	Марка монтажная ММ8	24
ТП	КЖИ30	Марка монтажная ММ9	25
ТП	КЖИ31	Марка монтажная ММ10	25
ТП	КЖИ32	Марка монтажная ММ11	26
ТП	КЖИ33	Марка монтажная ММ12	26
ТП	КЖИ34	Рама РД1	27
ТП	КЖИ35	Рама РД2	27
ТП	КЖИ36	Сетка С1	28
ТП	КЖИ37	Сетка С2	28
ТП	КЖИ38	Сетка С3	29
ТП	КЖИ39	Сетка С4	29
ТП	КЖИ40	Сетка С5	30
ТП	КЖИ41	Сетка С6	30
ТП	КЖИ42л.1	Двери трансформаторных камер	31
ТП	КЖИ42л.2	Двери трансформаторных камер	32

Взам. инв. №

Подпись и дата

Инв. № подл.

Привязан

Инв. №

9968/2

ГИП	Зак	
Нач. отд.	Райгородецкий	
Гл. констр.	Вайнер	
Вед. инж.	Леонова	
Инж.	Плаван	
Н. контр.	Ксендз А.	

ТП 903-4-77.87 С1

Содержание альбома

стадия	лист	листов
РП	1	

МЭ и Э СССР
ВНИПИЭНЕРГОПРОМ
Украинское отделение

Копировала Кравец Л

Формат А3

Альбом 1

Типовой проект 903-4-77.87

1. Технические требования к изготовлению сборных железобетонных изделий приняты в соответствии с ГОСТ 13015-75** „Изделия железобетонные и бетонные. Общие технические требования" и приведены:

1.1 для колонн – в серии 1.423-3, вып. 0-1, 1, 2; серии 1.427.1-3 вып. 0, 1, 2, серии 1.030.9-2 вып. 5.7 часть 2;

1.2 для стропильных балок – в серии 1.462.1-10/80 вып. 1, 2;

1.3 для плит покрытия – в ГОСТ 22701.1-77 и ГОСТ 22701.2-77;

1.4 для перегородок – в серии 1.030.9-2 вып. 0, 1, 7 часть 1;

1.5 для стеновых панелей – в серии 1.030.1-1 вып. 1.

Привязан

Инв. №

Взам. инв. №

Подпись и дата

Инв. № подл.

ГИП	Зак		
Нач. отд.	Райгородецкий		
Гл. констр.	Байнер		
Вед. инж.	Леонова		
Н. контр.	Ксендз А		

ТП 903-4-77.87 ТТ 1

Технические требования к изготовлению сборных железобетонных изделий.

Стадия	Лист	Листов
РП	1	

МЭ и ЭСССР
ВНИПИЭНЕРГОПРОМ
Украинское отделение

Формат А4

Альбом 1

Типовой проект 903-4-77.87

1. Арматурные сварные и закладные изделия должны соответствовать требованиям ГОСТ 10922-75 „Арматурные изделия и закладные детали для железобетонных конструкций. Технические требования и методы испытания".

2. Плоские арматурные изделия следует изготавливать при помощи контактной точечной сварки. Сварку сеток и каркасов производить во всех точках пересечения стержней.

3. Размеры сеток и каркасов даны по осям и торцам стержней. Все размеры даны в миллиметрах.

4. Допуски линейных размеров сеток и плоских пространственных каркасов ±10 мм. Допуски размеров стержней криволинейного очертания приведены в чертежах.

5. Сварку производить в соответствии с ГОСТ 19292-73 „Соединения сварных элементов и закладных деталей сборных железобетонных конструкций" и с „Указаниями по сварке соединений арматуры и закладных деталей железобетонных конструкций" СН 393-78.

6. Материалы арматурных сталей для всех железобетонных конструкций: для арматурных стержней класса А-I-сталь марки ВСт3 сп3 по ГОСТ 5781-82, для стержней класса А-II-сталь марки ВСт5 сп2 по ГОСТ 5781-82, для стержней класса А-III-сталь марки 25Г2С по ГОСТ 5781-82; для монтажных петель из стержней класса А-I и закладных деталей – сталь марки ВСт3 пс6 по ГОСТ 380-71*. Анкерные болты из стали марки ВСт3 кп2 по ГОСТ 380-71*.

7. Материал изделий. марок МН, ММ, РД – ВСт3 кп2 по ГОСТ 380-71*.

Привязан.

9968/2

Инв. №

Взам. инв. №

Подпись и дата

Инв. № подл.

ГИП	Зак		
Нач. отд	Райгородецкий		
Гл. констр	Байнер		
Вед. инж.	Леонова		
Н. контр	Ксендз А		

ТП 903-4-77.87 ТТ 2

Технические требования к изготовлению арматурных и закладных изделий.

Стадия	Лист	Листов
РП	2	

МЭ и ЭСССР
ВНИПИЭНЕРГОПРОМ
Украинское отделение

Копировала Князец Л

Формат А4

Типовой проект 903-4-77.87 Альбом I

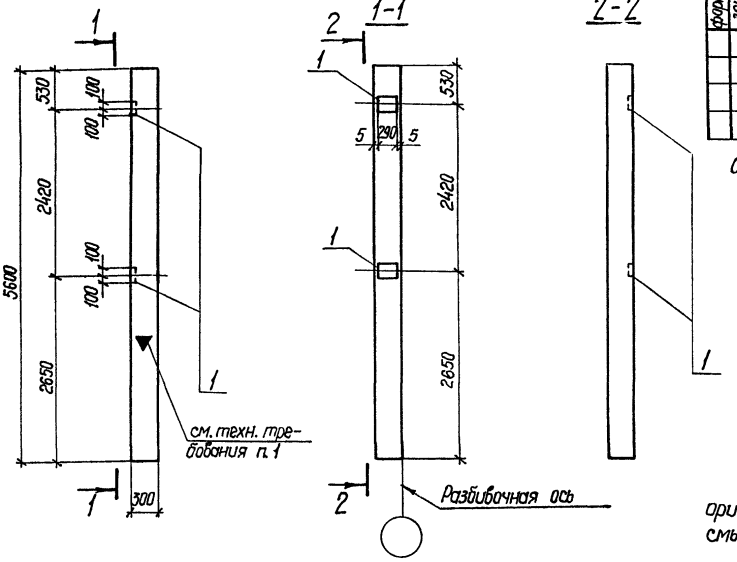

Формат	Зона	Поз.	Обозначение	Наименование	Кол.	Примечание
				Сборочные единицы		
			Серия 1.423-3, вып. 1	Колонна К48-5	1	со всеми закл. изд.
		1	1.423-3, вып. 2	Изделие закладное М1-12	2	6,0 кг.

Остальное – см. К48-5 серия 1.423-3, вып. 1.

1. ▼ – маркерный знак, предназначенный для правильной ориентации колонны на монтаже, нанести на колонну несмываемой краской.

Ведомость расхода стали на дополнительные закладные изделия, кг

Марка элемента	Изделия закладные						Всего
	Арматура класса			Прокат марки			
	A III			Вст3 кп2			
	ГОСТ 5781-82			ГОСТ 19903-74*			
	ф12		Итого	t=10		Итого	
К48-5-1	2,8		2,8	9,2		9,2	12,0

Инв.№подл. | Подпись и дата | Взам.инв.№

Привязан

Инв. №

ГИП	Зак	
Нач. отд.	Арбородецкий	
Вед. инж.	Леонова	
Инж.	Плаван	
Н. контр.	Ксенз А.	

Копировала Кравец Л.

9968/2

ТП 903-4-77.87 КЖИ 1

Колонна К48-5-1

Стадия	Масса	Масштаб
РП	1300	1:50
Лист	Листов	

МЭ и Э СССР ВНИПИЭНЕРГОПРОМ Украинское отделение

Формат А3

Альбом I

Типовой проект 903-4-77.87

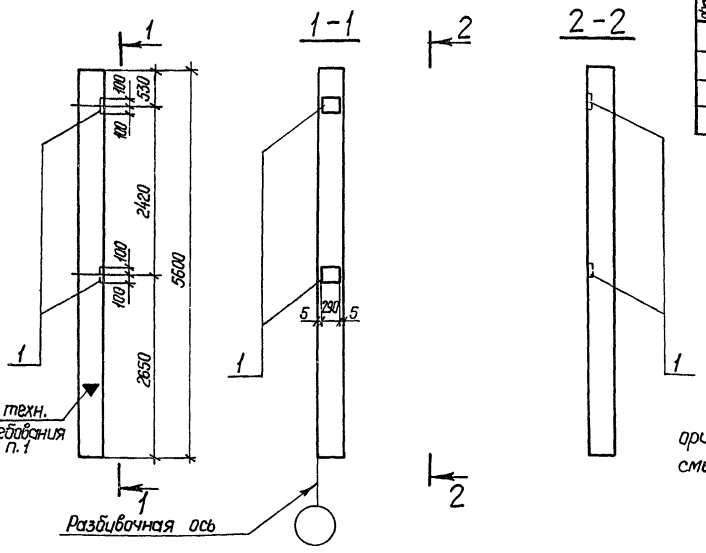

Формат	Зона	Поз.	Обозначение	Наименование	Кол.	Примечание
				Сборочные единицы.		
			Серия 1.423-3, вып. 1	Колонна К48-5	1	со всеми закл. изд.
		1	1.423-3, вып. 2	Изделие закладное М1-12	2	6,0 кг

Остальное – см. К48-5 серия 1.423-3, вып. 1.

1. ▼ — маркерный знак, предназначенный для правильной ориентации колонны на монтаже, нанести на колонну несмываемой краской.

Ведомость расхода стали на дополнительные закладные изделия, кг.

Марка элемента	Изделия закладные							
	Арматура класса				Прокат марки			Всего
	A III				ВСт3 кп 2			
	ГОСТ 5781-82				ГОСТ 19903-74*			
	ф12			Итого	t=10		Итого	
К48-5-2	2,8			2,8	9,2		9,2	12,0

Привязан

Инв. №

Инв. № подл. | Подпись и дата | Взам. инв. №

9968/2

ТП 903-4-77.87 КЖИ2

Колонна К48-5-2.

Стадия	Масса	Масштаб
РП	1300	1:50

Лист	Листов

ГИП	Зак	
Нач. отд.	Найгородский	
Вед. инж.	Леонова	
Инж	Плаван	
Н. контр.	Ксенз А	

МЗ и З СССР ВНИПИЭНЕРГОПРОМ Украинское отделение

Копировала Кравец Л

Формат А3

Альбом I

Типовой проект 903-4-77.87

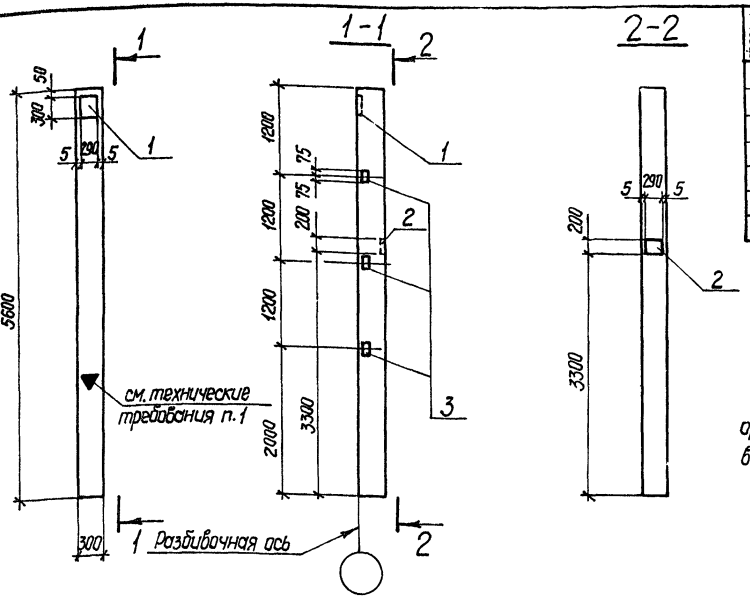

Формат	Зона	Поз.	Обозначение	Наименование	Кол.	Примечание
				Сборочные единицы		
			Серия 1.423-3, вып.1	Колонна К48-5	1	со всеми закл. изд.
		1	1.423-3, вып. 2	Изделие закладное 1:М1-1	1	10,4 кг
		2	1.423-3, вып. 2	Изделие закладное М1-12	1	6,0 кг
		3	1.423-3, вып. 2	Изделие закладное М1-13	3	1,7 кг

Остальное – см. К48-5 серия 1.423-3, вып. 1

1. ▼ — маркерный знак, предназначенный для правильной ориентации колонны на монтаже, нанести на колонну несмываемой краской.

Ведомость расхода стали на дополнительные закладные изделия, кг

Марка элемента	Изделия закладные										Всего
	Арматура класса						Прокат марки				
	A I		A III				B Ст3 кп 2				
	ГОСТ 5781-82						ГОСТ 19903-74*		ГОСТ 8509-72		
	ф6	Итого	ф12	ф14	ф22	Итого	t=10	Итого	L 63×5	Итого	
К48-5-3	0,2	0,2	2,1	2,0	1,4	5,5	11,4	11,4	4,4	4,4	21,5

Взам. инв. №

Подпись и дата

Инв. № подл.

Привязан

Инв. №

9968/2

ТП 903-4-77.87 КЖИ3

Колонна К48-5-3

Стадия	Масса	Масштаб
РП	1300	1:50

Лист Листов

ГИП	Зак	
Нач. отд.	Рождественский	
Вед. инж.	Леонова	
Инж.	Плавин	
Н. контр.	Ксенз А	

МЗ и З СССР ВНИПИЭНЕРГОПРОМ Украинское отделение

Копировала Кравец Л

Формат А3

Альбом I

Типовой проект 903-4-77.87

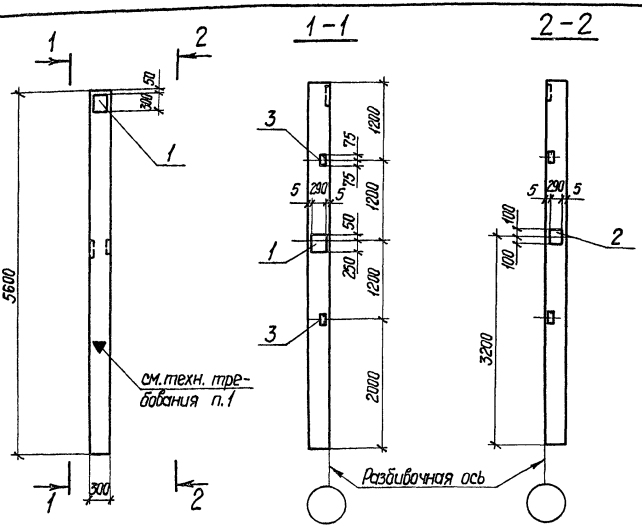

Формат	Зона	Поз.	Обозначение	Наименование	Кол.	Примечание
				Сборочные единицы.		
			Серия 1.423-3, вып. 1	Колонна К48-5	1	со всеми закл. изд.
		1	1.423-3, вып. 2	Изделие закладное НМ1-1	2	10,4 кг
		2	1.423-3, вып. 2	Изделие закладное М1-12	1	6,0 кг
		3	1.423-3, вып. 2	Изделие закладное М1-13	2	1,7 кг

Остальное – см. К48-5 серия 1.423-3, вып. 1

1. ▼ – маркерный знак, предназначенный для правильной ориентации колонны на монтаже, нанести на колонну несмываемой краской.

Ведомость расхода стали на дополнительные закладные изделия, кг

Марка элемента	Изделия закладные										Всего
	Арматура класса						Прокат марки				
	A I		A III				Вст3 кп 2				
	ГОСТ 5781-82						ГОСТ 19903-74*		ГОСТ 8509-72		
	ф6	Итого	ф12	ф14	ф22	Итого	t=10	Итого	L 63×5	Итого	
К48-5-4	0,4	0,4	1,9	4,0	2,8	8,7	18,2	18,2	2,9	2,9	30,2

Инв.№ подл. | Подпись и дата | Взам. инв.№

Привязан

Инв.№

ГИП	Зак	
Нач. отд.	Райгородецкий	
Вед. инж.	Леонова	
Инж.	Плаван	
Н. контр.	Ксенз А	

9968/2

ТП 903-4-77.87 КЖИ 4

Колонна К48-5-4

Стадия	Масса	Масштаб
РП	1300	1:50
Лист	Листов	

МЭ и Э СССР ВНИПИЭНЕРГОПРОМ Украинское отделение

Копировала Кравец Л

Формат А3

Альбом 1

Типовой проект 903-4-77.87

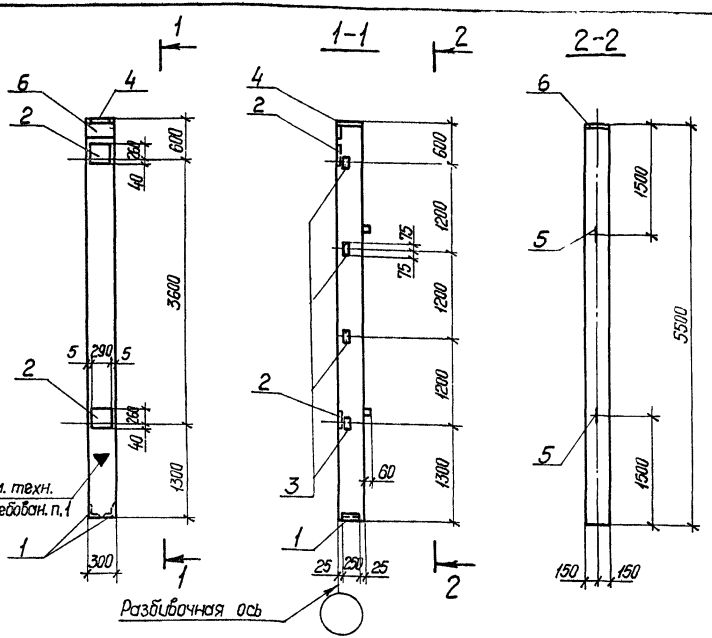

формат	зона	поз.	Обозначение	Наименование	Кол.	Примечание
				Сборочные единицы.		
			Серия 1.427.1-3, вып. 1, 2	Колонна 1КФ55-1	1	со всеми закл. изд.
		1	1.427.1-3, вып. 2	Изделие закладное МН7	1	5,3 кг
		2	1.427.1-3, вып. 2	Изделие закладное МН21	2	8,2 кг
		3	1.427.1-3, вып. 2	Изделие закладное МН28	4	1,6 кг
		4	1.427.1-3, вып. 2	Изделие закладное МН3	1	7,7 кг
		5	1.427.1-3, вып. 2	Изделие закладное МН33	2	0,8 кг
		6	1.427.1-3, вып. 2	Изделие закладное МН1	1	7,8 кг

Остальное – см. 1КФ55-1, серия 1.427.1-3, вып.1

1.▼- маркерный знак, предназначенный для правильной ориентации колонны на монтаже, нанести на колонну несмываемой краской

Марка элемента	Изделия закладные													
	Арматура класса						Прокат марки							Всего
	А I		А III				В Ст 3 кп 2							
	ГОСТ 5781-82		ГОСТ 5781-82				ГОСТ 19903-74				ГОСТ 8509-72			
	ф10	Итого	ф10	ф12	ф14	Итого	t=8	t=10		Итого	L63×5	L90×6	Итого	
1КФ55-1-1	1,2	1,2	3,0	1,0	9,8	13,8	5,7	14,3		20,0	5,6	4,2	9,8	44,8

Привязан

Инв. N°

9968/2

ТП 903-4-77.87 КЖИ5

Колонна 1КФ55-1-1

Стадия	Масса	Масштаб
РП	1200	1:50

Лист | Листов

ГИП	Зак	
Нач. отд.	Райгородецкий	
Вед. инж	Леонова	
Инж.	Плаван	
Н. контр.	Ксендз А	

МЭ и Э СССР
ВНИПИЭНЕРГОПРОМ
Украинское отделение

Инв. N° поз. | Подпись и дата | Взам. инв. N°

Копировала Кравец Л

Формат А3

Альбом I

Типовой проект 903-4-77.87

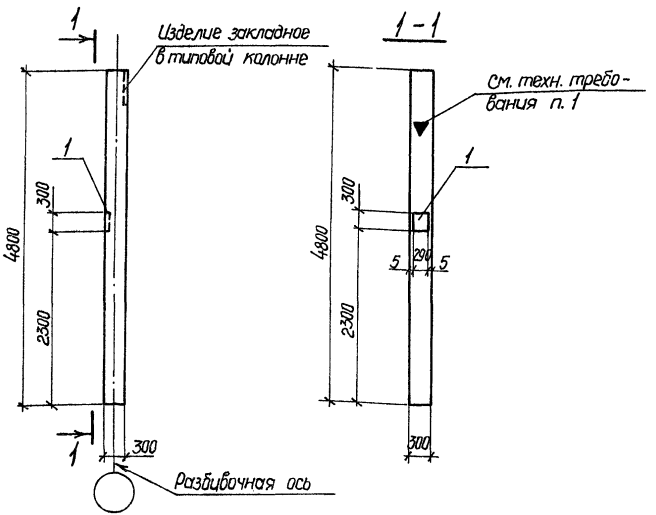

Формат	Зона	Поз.	Обозначение	Наименование	Кол.	Примечание
				Сборочные единицы		
			Серия 1.030.9-2, вып. 5	Колонна КБ5-1	1	со всеми закл. изд.
		1	1.423-3, вып. 2	Изделие закладное НМ1-1	1	10,4 кг

Остальное – см. КБ5-1 серия 1.030.9-2, вып. 5

1. ▼ — маркерный знак, предназначенный для правильной ориентации колонны на монтаже, нанести на колонну несмываемой краской.

Ведомость расхода стали на дополнительные закладные изделия, кг

Марка элемента	Изделия закладные								Всего
	Арматура класса					Прокат марки			
	AI		A III			ВСт3 кп 2			
	ГОСТ 5781-82					ГОСТ 19903-74*			
	ф6	Итого	ф14	ф22	Итого	t=10		Итого	
КБ5-1-1	0,2	0,2	2,0	1,4	3,4	6,8		6,8	10,4

Привязан

9968/2 Инв. №

ГИП	Зак		
Нач. отд.	Фигородский		
Вед. инж.	Леонова		
Инж.	Плаван		
Н. контр.	Ксенз А		

ТП 903-4-77.87 КЖИ 6

Колонна КБ5-1-1

Стадия	Масса	Масштаб
РП	1080	1:50
Лист	Листов	

МЭ и ЭСССР ВНИПИЭНЕРГОПРОМ Украинское отделение

Копировала Кравец Л

Формат А3

Инв. № подл. | Подпись и дата | Взам. инв. №

Альбом I

Типовой проект 903-4-77.87

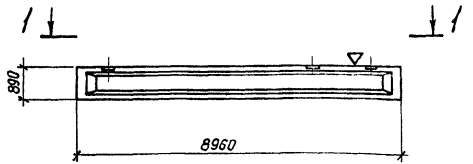

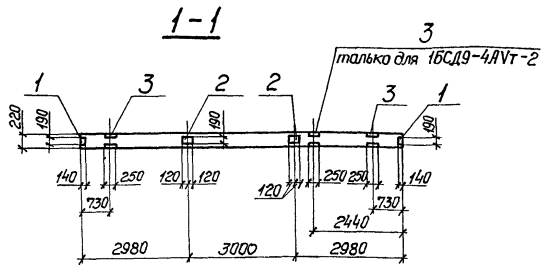

Формат	Зона	Поз.	Обозначение	Наименование	Кол.	Примечание
				1БСД9-4АVт-1		
				Сборочные единицы		
			Серия 1.462.1-10/80 Вып. 1	1БСД9-4АVт	1	со всеми закл. изд.
				Изделия закладные		
		1	1.462.1-10/80 Вып. 2	М5	2	1,4 кг
		2	1.462.1-10/80 Вып. 2	М6	2	2,4 кг
		3	1.462.1-10/80 Вып. 2	М9	2	3,8 кг
				1БСД9-4АVт-2		
				Сборочные единицы		
			Серия 1.462.1-10/80 Вып. 1	1БСД9-4АVт	1	со всеми закл. изд.
				Изделия закладные		
		1	1.462.1-10/80 Вып. 2	М5	2	1,4 кг
		2	1.462.1-10/80 Вып. 2	М6	2	2,4 кг
		3	1.462.1-10/80 Вып. 2	М9	3	3,8 кг

Ведомость расхода стали на дополнительные закладные изделия, кг

Марка элемента	Изделия закладные										Всего
	Арматура класса A III ГОСТ 5781-82				Прокат марки В Ст3 кп 2 ГОСТ 8510-72			ГОСТ 19903-74*			
	ф 8	ф 10		Итого	90×56×5		Итого	t=6		Итого	
1БСД9-4АVт-1	0,6	1,6		2,2	6,0		6,0	7,0		7,0	15,2
1БСД9-4АVт-2	0,6	2,4		3,0	9,0		9,0	7,0		7,0	19,0

Взам. инв. №

Подпись и дата

Инв. № подл.

Привязан

9966/2 Инв. №

ТП 903-4-77.87 КЖИ 7

Балки
1БСД9-4АVт-1
1БСД9-4АVт-2

Стадия	Масса	Масштаб
РЛ	2750	1:100
Лист	Листов	

ГИП	Зак	
Нач. отд.	Рейгородский	
Вед. инж.	Леонова	
Инж.	Плабан	
Н. контр.	Ксенз А	

МЭ и З СССР
ВНИПИЭНЕРГОПРОМ
Украинское отделение

Копировала Кравец Л

Формат А3

Альбом I

Типовой проект 903-4-77.87

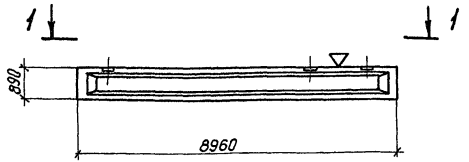

1-1

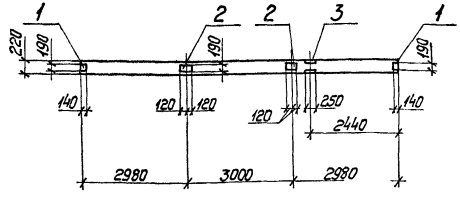

формат	зона	поз.	Обозначение	Наименование	Кол.	Примечание
				1БСД9-4АVт-3		
				Сборочные единицы		
			Серия 1.462.1-10/80 вып. 1	1БСД9 - 4АVт	1	со всеми
						закл. изд.
				Изделия закладные		
		1	1.462.1-10/80 вып. 2	М5	2	1,4 кг.
		2	1.462.1-10/80 вып. 2	М6	2	2,4 кг
		3	1.462.1-10/80 вып. 2	М9	1	3,8 кг

Ведомость расхода стали на дополнительные закладные изделия, кг

Марка элемента	Изделия закладные											Всего
	Арматура класса А III				Прокат марки В Ст3 кп 2							
	ГОСТ 5781-82				ГОСТ 8510-72			ГОСТ 19903-74*				
	ф8	ф10		Итого	$L_{90\cdot56\cdot55}$		Итого	t=6			Итого	
1БСД9-4АVт-3	0,6	0,8		1,4	3,0		3,0	7,0			7,0	11,4

Инв. № подл. | Подпись и дата | Взам. инв. №

Привязан

инв. №

9968/2

ГИП	Зак	
Нач. отд.	Райгородецкий	
Вед. инж.	Леонова	
Инж.	Плаван	
Н. контр.	Ксендз А	

ТП 903-4-77.87 КЖИ8

Балка 1БСД9 - 4АVт-3

Стадия	Масса	Масштаб
РП	2750	1:100

Лист | Листов

МЭ и Э СССР
ВНИПИЭНЕРГОПРОМ
Украинское отделение

Копировала Кравец

Формат А3

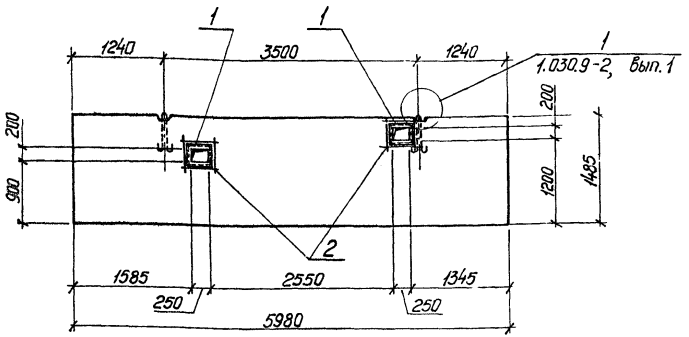

Формат	Зона	Поз.	Обозначение	Наименование	Кол.	Примечание
				Сборочные единицы		
			Серия 1.030.9-2 вып.1	Панель ПГ60.15-1-Т	1	
А4		1	ТП КЖИ19	Изделие закладное МН9	2	3,8 кг
А4		2	ТП КЖИ36	Сетка арматурная С1	2	1,88 кг

Остальное – см. ПГ60.15-1-Т серия 1.030.9-2 вып.1

1. Панель перегородки принята со всеми закладными изделиями.

2. Арматуру сетки, примыкающую к отверстиям, вырезать по месту.

Ведомость расхода стали на дополнительные изделия, кг

Марка элемента	Изделия арматурные				Изделия закладные					Общий расход
	Арматура класса AI ГОСТ 5781-82			Всего	Арматура класса AIII ГОСТ 5781-82			Прокат марки ВСт3кп2 ГОСТ 8509-72	Всего	
	ф10		Итого		ф8		Итого	L 50×5 Итого		
ПГ60.15-1-Т-1	3,76		3,76	3,76	1,2		1,2	6,4 6,4	7,6	11,4

Привязан

9962/2 Инв. №

ГИП	Зак		
Нач. отд.	Вайгородецкий		
Вед. инж.	Леонова		
Ст. инж.	Качарова		
Н. контр	Ксенз. А		

ТП 903-4-77.87 КЖИ 9

Панель перегородки ПГ60.15-1-Т-1

Стадия	Масса	Масштаб
РП	1700	1:50
Лист	Листов	

МЗ и З СССР
ВНИПИЭНЕРГОПРОМ
Украинское отделение

Копировала Кравец Л

Формат А3

Инв.№ подл. | Подпись и дата | Взам. инв.№

Альбом 1

Типовой проект 903-4-77.87

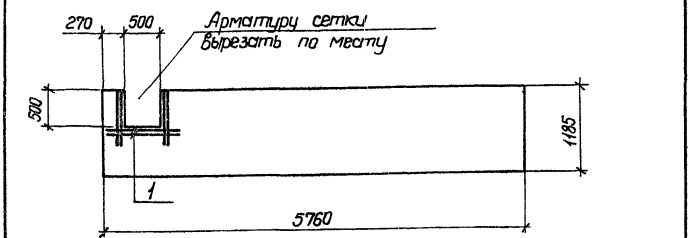

формат	зона	поз.	Обозначение	Наименование	Кол.	Примеч.
				Сборочные единицы.		
			Серия 1.030.9-2, вып.1	Панель ПГ58.12-1-Т	1	
А4		1	ТП КЖИ 37	Сетка С2	1	3,4 кг.

Остальное - см. ПГ58.12-1-Т, серия 1.030.9-2, вып. 1.

Ведомость расхода стали на дополнительные арматурные изделия, кг.

Марка элемента	Изделия арматурные				
	арматура класса				
	AI		BpI		Всего
	ГОСТ 5781-82		ГОСТ 6727-80		
	ф10	Итого	ф4 BpI	Итого	
ПГ58.12-1-Т-1	3,26	3,26	0,12	0,12	3,38

Привязан

Инв. №

Взам. инв. №

Подпись и дата

Инв. № подл.

ТП 903-4-77.87 КЖИ10

Панель перегородки ПГ58.12-1-Т-1

Стадия	Масса	Масштаб
РП	1320	1:50
Лист	Листов	

МЭ и Э СССР ВНИПИЭНЕРГОПРОМ Украинское отделение

ГИП	Зак	
Нач. отд.	Райгородецкий	
Вед. инж.	Леонова	
Инж.	Плавван	
Н. контр.	Ксенда А	

Копировала Кравец Л

Формат А4

Альбом 1

Типовой проект 903-4-77.87

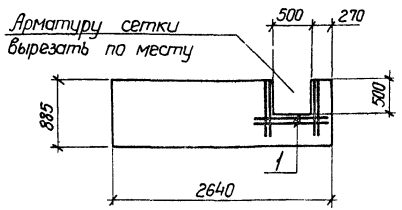

формат	зона	поз.	Обозначение	Наименование	Кол	Примеч.
				Сборочные единицы		
			Серия 1.030.9-2, вып. 1	Панель ПГ 26.9-2-Т		
А4		1	ТП КЖИ 37	Сетка С2	1	3,4 кг.

Остальное - см ПГ 26.9-2-Т, серия 1.030.9-2, вып. 1

Ведомость расхода стали на дополнительные арматурные изделия, кг.

Марка элемента	Изделия арматурные				
	арматура класса				
	AI		BpI		Весго
	ГОСТ 5781-82		ГОСТ 6727-80		
	ф10	Итого	ф4 Bp.I	Итого	
ПГ 26.9-2-Т-1	3,26	3,26	0,12	0,12	3,38

9960/2

Привязан

Инв. №

Взам. инв. №

Подпись и дата

Инв. № подл.

ТП 903-4-77.87 КЖИ11

Панель перегородки ПГ26.9-2-Т-1

Стадия	Масса	Масштаб
РП	460	1:50
Лист	Листов	

МЭ и Э СССР ВНИПИЭНЕРГОПРОМ Украинское отделение

ГИП	Зак	
Нач. отд.	Райгородецкий	
Вед. инж.	Леонова	
Инж.	Плавван	
Н. контр.	Ксенда А	

Копировала Кравец Л

Формат А4

Альбом I

Типовой проект 903-4-77.87

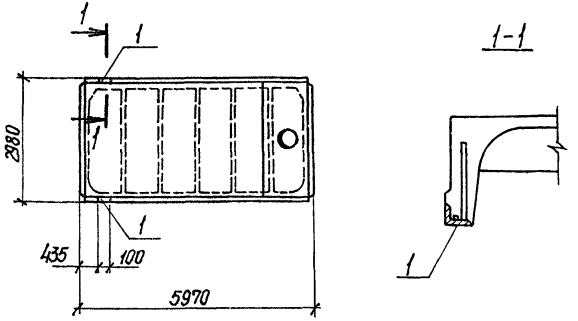

Формат	Зона	Поз.	Обозначение	Наименование	Кол.	Примечание
				ПВ7-3 АтVТ-1		
				Сборочные единицы		
			ГОСТ 22701.1-77	Плита ПВ7-3Ат VT	1	со всеми закл. изд.
		1	ГОСТ 22701.5-77	Изделие закладное М9	2	1,25кг

Остальное – см. ПВ7-3Ат VT ГОСТ 22701.1-77

Ведомость расхода стали на дополнительные закладные изделия, кг

Марка элемента	Изделия закладные										Всего
	Арматура класса А III ГОСТ 5781-82					Прокат марки ВСт.3 кп2 ГОСТ 8509-72					
	ф10	ф14			Итого	L70×8				Итого	
ПВ7-3АтVТ-1	0,6	0,2			0,8	1,7				1,7	2,5

Привязан

9968/2 Инв. №

ГИП	Зак		
Нач. отд.	Рутгородецкий		
Вед. инж.	Леонова		
Инж.	Плаван		
Н. контр.	Ксенз А		

ТП 903-4-77.87 КЖИ12

Плита ПВ7-3Ат VT-1

Стадия	Масса	Масштаб
РП	3200	1:100 1:10
Лист	Листов	

МЭ и З СССР ВНИПИЭНЕРГОПРОМ Украинское отделение

Копировала Коробец Л

Формат А3

Инв. № подл. | Подпись и дата | Взам. инв. №

Альбом I

Типовой проект 903-4-77.87

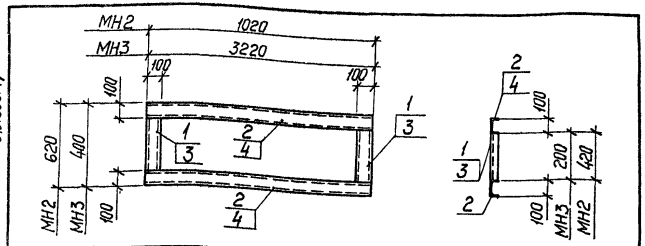

Формат	Зона	Поз.	Обозначение	Наименование	Кол.	Примеч.
				МН2		
				Документация		
А4			ТП ТТ2	Технические требования		
				Детали		
Б.Ч	1		-01	С10 ГОСТ 8240-72 ℓ=420	2	3,6 кг
Б.Ч	2		-02	С10 ГОСТ 8240-72 ℓ=1020	2	8,7 кг.
				МН3		
				Документация		
А4			ТП ТТ2	Технические требования		
				Детали		
Б.Ч	3		-03	С10 ГОСТ 8240-72 ℓ=200	2	1,7 кг
Б.Ч	4		-04	С10 ГОСТ 8240-72 ℓ=3220	2	28,6 кг

Марка	Масса, кг
МН2	24,6
МН3	60,6

Привязан

Инв. №

Взам. инв. № | Подпись и дата | Инв. № подл.

ТП 903-4-77.87 КЖИ13

Изделия закладные МН2, МН3.

ГИП	Зак		
Нач. отд.	Райгородецкий		
Гл. констр.	Вайнер		
Вед. инж.	Леонова		
Н. контр.	Ксенз А.		

Стадия	Масса	Масштаб
РП	см. табл.	б. м.
Лист	Листов	

МЭ и З СССР
ВНИПИЭНЕРГОПРОМ
Украинское отделение

Копировал Кравец Л

Формат А4

Альбом I

Типовой проект 903-4-77.87

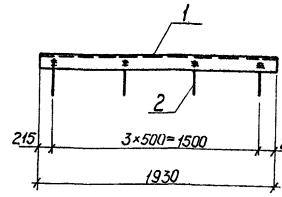

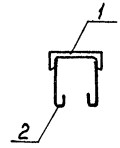

Ведомость деталей

Поз.	Эскиз
2	250

Формат	Зона	Поз.	Обозначение	Наименование	Кол.	Примеч.
				Документация		
А4			ТП ТТ2	Технические требования		
				Детали		
Б.Ч	1		-01	С12 ГОСТ 8240-72 ℓ=1930	1	20,0 кг
Б.Ч	2		-02	Ф8 ГОСТ 5781-82 ℓ=300	8	0,1 кг

Привязан

9968/2

Инв. №

Взам. инв. № | Подпись и дата | Инв. № подл.

ТП 903-4-77.87 КЖИ14

Изделие закладное МН4

ГИП	Зак		
Нач. отд.	Райгородецкий		
Гл. констр.	Вайнер		
Вед. инж.	Леонова		
Н. контр.	Ксенз А.		

Стадия	Масса	Масштаб
РП	20,8 кг	б. м.
Лист	Листов	

МЭ и З СССР
ВНИПИЭНЕРГОПРОМ
Украинское отделение

Копировал Кравец Л

Формат А4

Альбом I

Типовой проект 903-4-77.87

Инв.№ подл. | Подпись и дата | Взам.инв.№

МН5

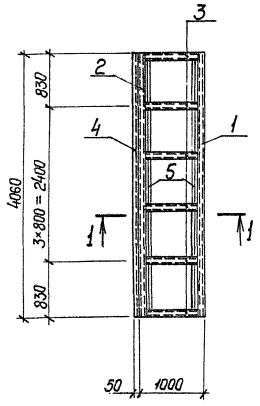

МН5а-зеркально МН5

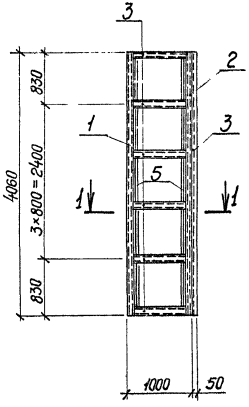

Формат	Зона	Поз.	Обозначение	Наименование	Кол.	Примечание
				Документация		
А4			ТП ТТ2	Технические требования		
				Детали		
Б.Ч		1	-01	[10 ГОСТ 8240-72 L=4060	1	34,87 кг
Б.Ч		2	-02	[16 ГОСТ 8240-72 L=4060	1	56,8 кг
Б.Ч		3	-03	[10 ГОСТ 8240-72 L=740	6	6,35 кг
Б.Ч		4	-04	L 50×5 ГОСТ 8509-72 L=4060	1	12,38 кг
Б.Ч		5	-05	L 50×5 ГОСТ 8509-72 L=680	10	2,1 кг

1-1

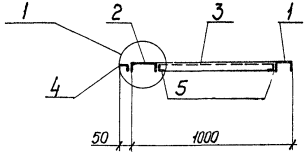

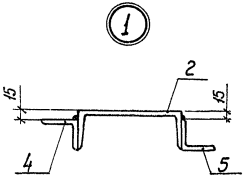

Привязан

9968/2

Инв.№

ТП 903-4-77.87 КЖИ15

Изделия закладные МН5; МН5а

			Стадия	Масса	Масштаб
ГИП	Зак		РП	163,2 кг	б.м.
Нач. отд.	Райгородецкий		Лист	Листов	
Гл. констр.	Вагнер				
Вед. инж.	Леонтьева		МЭ и Э СССР ВНИПИЭНЕРГОПРОМ Украинское отделение		
Н. контр.	Ксенз Л.				

Копировала Кравец Л

Формат А3

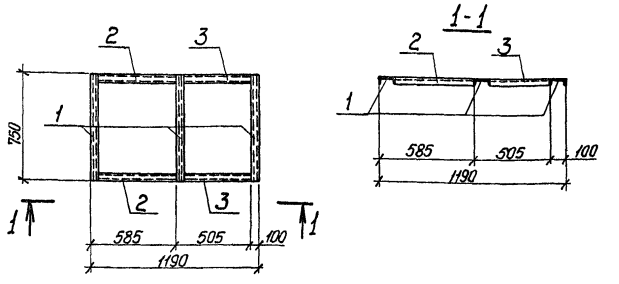

Формат	Зона	Поз.	Обозначение	Наименование	Кол.	Примечание
				Документация		
А4			ТП ТТ2	Технические требования		
				Детали		
Б.Ч.		1	-01	С10 ГОСТ 8240-72 L=750	3	6,44 кг
Б.Ч.		2	-02	С10 ГОСТ 8240-72 L=485	2	4,12 кг
Б.Ч.		3	-03	С10 ГОСТ 8240-72 L=405	2	3,43 кг

Привязан

Инв. №

Взам. инв. №

Подпись и дата

Инв. № подл.

ТП 903-4-77.87 КЖИ16

Изделие закладное МН6

Стадия	Масса	Масштаб
РП	34,4 кг	В.М.

Лист Листов

МЭ и Э СССР ВНИПИЭНЕРГОПРОМ Украинское отделение

ГИП	Зак	
Нач. отд.	Рыгородский	
Гл. констр.	Байнер	
Вед. инж.	Леонова	
Н. контр.	Ксенда А.	

Копировала Кравец Л

Формат А4.

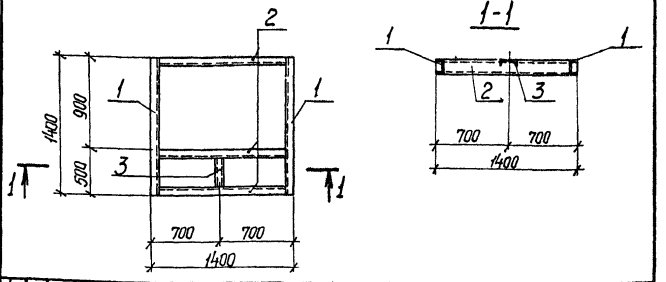

Формат	Зона	Поз.	Обозначение	Наименование	Кол.	Примечание
				Документация		
А4			ТП ТТ2	Технические требования		
				Детали		
Б.Ч.		1	-01	С10 ГОСТ 8240-72 L=1400	2	12,02 кг
Б.Ч.		2	-02	С10 ГОСТ 8240-72 L=1308	3	11,16 кг.
Б.Ч.		3	-03	С10 ГОСТ 8240-72 L=408	1	3,43 кг

Привязан

9968/2 Инв. №

Взам. инв. №

Подпись и дата

Инв. № подл.

ТП 903-4-77.87 КЖИ17

Изделие закладное МН7

Стадия	Масса	Масштаб
РП	61,0 кг	Б. м.

Лист Листов

МЭ и Э СССР ВНИПИЭНЕРГОПРОМ Украинское отделение

ГИП	Зак	
Нач. отд.	Рыгородский	
Гл. констр.	Байнер	
Вед. инж.	Леонова	
Н. контр.	Ксенда А.	

Копировала Кравец Л

Формат А4

Альбом I

Типовой проект 903-4-77.87

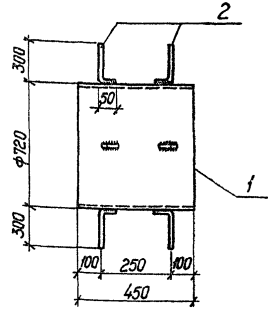

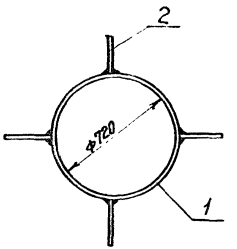

Формат	Зона	Поз.	Обозначение	Наименование	Кол.	Примечание
				Документация		
А4			ТП ТТ2	Технические требования		
				Детали		
Б.Ч		1	-01	Тр. Дн 720×10 ТУ14-3-808-78 ℓ=450	1	78,80 кг
Б.Ч		2	-02	ф8 AI ГОСТ 5781-82 ℓ=350	8	0,2 кг

Привязан

Инв. №

Взам. инв. №

Подпись и дата

Инв. № подл.

ТП 903-4-77.87 КЖИ18

ГИП	Зак		Изделие закладное МН8	Стадия	Масса	Масштаб
Нач. отд.	Райгородецкий			РП	80,4 кг	Б. М.
Гл. констр.	Байнер			Лист	Листов
Вед. инж.	Леонова				
Н. контр.	Ксенз Л.		МЭ и ЭСССР ВНИПИЭНЕРГОПРОМ Украинское отделение		

Копировала Кравец Л

Формат А4

Альбом I

Типовой проект 903-4-77.87

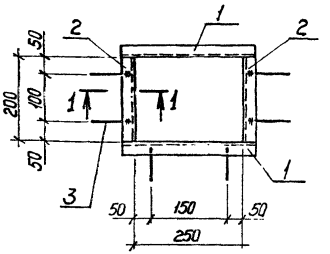

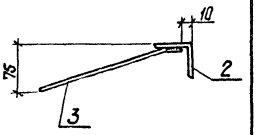

Ведомость деталей

Поз.	Эскиз
3	75 40 160

Формат	Зона	Поз.	Обозначение	Наименование	Кол.	Примечание
				Документация		
А4			ТП ТТ2	Технические требования		
				Детали		
Б.Ч		1	-01	L 50×5 ГОСТ 8509-72 L=350	2	1,00 кг
Б.Ч		2	-02	L 50×5 ГОСТ 8509-72 L=200	2	0,60 кг.
Б.Ч		3	-03	ф8 AIII ГОСТ 5781-82 L=200	6	0,1 кг.

Привязан

9966/2 Инв. №

Взам. инв. №

Подпись и дата

Инв. № подл.

ТП 903-4-77.87 КЖИ19

ГИП	Зак		Закладное изделие МН9	Стадия	Масса	Масштаб
Нач. отд.	Райгородецкий			РП	3,8 кг	Б. М.
Гл. констр.	Байнер			Лист	Листов
Вед. инж.	Леонова				
Н. контр.	Ксенз Л.		МЭ и ЭСССР ВНИПИЭНЕРГОПРОМ Украинское отделение		

Копировала Кравец Л

Формат А4

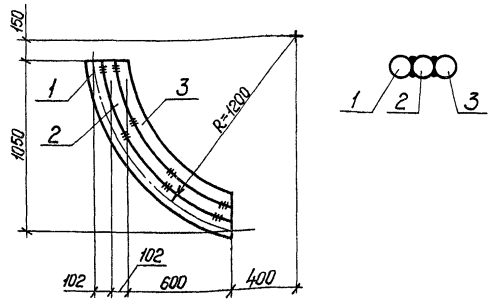

Формат	Зона	Поз.	Обозначение	Наименование	Кол.	Примечание
				Документация		
А4			ТП ТТ2	Технические требования		
				Детали		
				Труба 102×3 ГОСТ 10704-76		
Б.Ч		1	-01	ℓ=1360	1	10,0 кг
Б.Ч		2	-02	ℓ=1250	1	9,2 кг
Б.Ч		3	-03	ℓ=1120	1	0,8 кг

Привязан

Инв. №

Взам. инв. №

Подпись и дата

Инв. № подл.

ТП 903-4-77.87 КЖИ20

Изделие закладное МН10

Стадия	Масса	Масштаб
РП	20,0 кг	б. м.

Лист Листов

МЗ и З СССР ВНИПИЭНЕРГОПРОМ Украинское отделение

ГИП	Зак	
Нач. отд.	Рогородецкий	
Гл. констр.	Вайнер	
Вед. инж.	Леонова	
Н. контр.	Ксенз А.	

Копировала Кравец Л

Формат А4

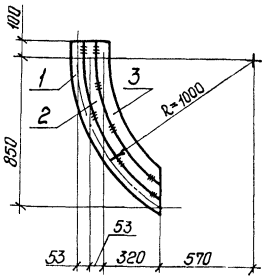

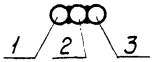

Формат	Зона	Поз.	Обозначение	Наименование	Кол.	Примечание
				Документация		
А4			ТП ТТ2	Технические требования		
				Детали		
				Труба 53×2 ГОСТ 10704-76		
Б.Ч		1	-01	ℓ=1130	1	2,84 кг
Б.Ч		2	-02	ℓ=1070	1	2,69 кг
Б.Ч		3	-03	ℓ=1010	1	2,54 кг

Привязан

9968/2 Инв. №

Взам. инв. №

Подпись и дата

Инв. № подл.

ТП 903-4-77.87 КЖИ21

Изделие закладное МН11

Стадия	Масса	Масштаб
РП	8,1 кг	б. м.

Лист Листов

МЗ и З СССР ВНИПИЭНЕРГОПРОМ Украинское отделение

ГИП	Зак	
Нач. отд.	Рогородецкий	
Гл. констр.	Вайнер	
Вед. инж.	Леонова	
Н. контр.	Ксенз А.	

Копировала Кравец Л

Формат А4

Альбом 1

ММ1

ММ1а – зеркальное отражение
Остальное – см. ММ1

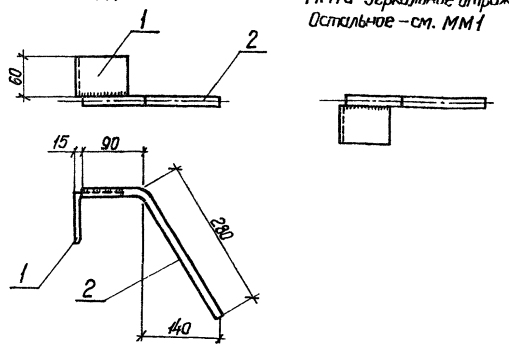

Типовой проект 903-4-77.87

Формат	Зона	Поз.	Обозначение	Наименование	Кол.	Примечание
				Документация		
А4			ТП ТТ2	Технические требования		
				Детали		
Б.Ч.		1	-01	L 75×5 ГОСТ 8509-72, ℓ=60	1	0,4 кг
Б.Ч.		2	-02	ф12 AI ГОСТ 5781-82, ℓ=370	1	0,3 кг

Привязан

Инв. №

Взам. инв. №

Подпись и дата

Инв. № подл.

ТП 903-4-77.87 КЖИ 22

Изделия соединительные ММ1, ММ1а

Стадия	Масса	Масштаб
РП	0,7 кг	1:5
Лист	Листов	

МЭ и Э СССР
ВНИПИЭНЕРГОПРОМ
Украинское отделение

ГИП	Зак	
Нач. отд.	Райгородецкий	
Вед. инж.	Леонова	
Инж.	Плаван	
Н. контр.	Ксенда А	

Копировала Кравец Л

Формат А4

Альбом 1

ММ2

ММ2а – зеркальное отражение
Остальное – см. ММ2

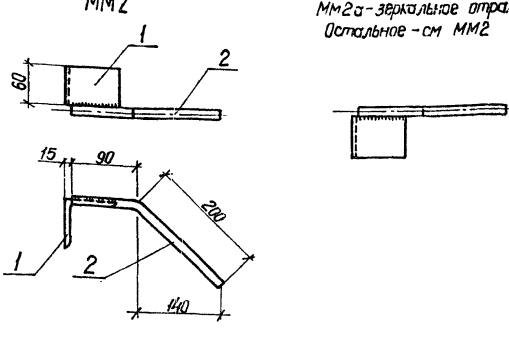

Типовой проект 903-4-77.87

Формат	Зона	Поз.	Обозначение	Наименование	Кол.	Примечание
				Документация		
А4			ТП ТТ2	Технические требования		
				Детали		
Б.Ч.		1	-01	L 75×5 ГОСТ 8509-72 ℓ=60	1	0,4 кг
Б.Ч.		2	-02	ф12 AI ГОСТ 5781-82 ℓ=290	1	0,3 кг

Привязан

9968/2

Инв. №

Взам. инв. №

Подпись и дата

Инв. № подл.

ТП 903-4-77.87 КЖИ 23

Изделия соединительные ММ2, ММ2а

Стадия	Масса	Масштаб
РП	0,7 кг	1:5
Лист	Листов	

МЭ и Э СССР
ВНИПИЭНЕРГОПРОМ
Украинское отделение

ГИП	Зак	
Нач. отд.	Райгородецкий	
Вед. инж.	Леонова	
Инж.	Плаван	
Н. контр.	Ксенда А	

Копировала Кравец Л.

Формат А4

Альбом I

Типовой проект 903-4-77.87

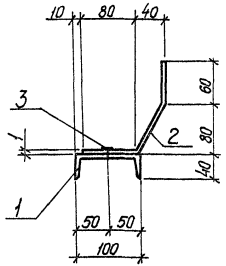

Формат	Зона	Поз.	Обозначение	Наименование	Кол.	Примечание
				Документация		
А4			ТП ТТ2	Технические требования		
				Детали		
Б4	1		-01	Гн. ∠100×40×3 ГОСТ 8278-75* ℓ=1000	1	4,0 кг.
Б4	2		-02	-230×1,0 ГОСТ 19903-74 ℓ=1000	1	1,8 кг
Б4	3		-03	Болт Ф6 ТУ34-5815-70	5	на м.

Привязан

Инв. №

Инв. № подл. | Подпись и дата | Взам. инв. №

ТП 903-4-77.87 КЖИ24

Изделие соединительное ММ3

Стадия	Масса	Масштаб
РП	5,8	1:5
Лист	Листов	

МЭ и З СССР ВНИПИЭНЕРГОПРОМ Украинское отделение

ГИП	Зак	
Нач. отд.	Рабгородецкий	
Вед. инж.	Леонова	
Инж.	Плавван	
Н. контр.	Ксенз А.	

Копировала Кравец Л. Формат А4

Альбом I

Типовой проект 903-4-77.87

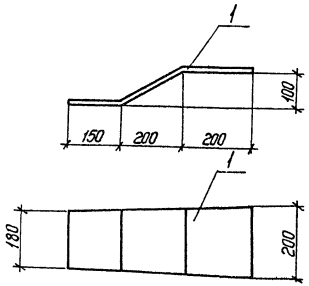

Формат	Зона	Поз.	Обозначение	Наименование	Кол.	Примечание
				Документация		
А4			ТП ТТ2	Технические требования		
				Детали		
Б4	1		-01	-200×8 ГОСТ 19903-74* ℓ=575	1	7,9 кг

Привязан

9968/2 Инв. №

Инв. № подл. | Подпись и дата | Взам. инв. №

ТП 903-4-77.87 КЖИ25

Изделие соединительное ММ4

Стадия	Масса	Масштаб
РП	7,9	1:100
Лист	Листов	

МЭ и З СССР ВНИПИЭНЕРГОПРОМ Украинское отделение

ГИП	Зак	
Нач. отд.	Рабгородецкий	
Вед. инж.	Леонова	
Инж.	Плавван	
Н. контр.	Ксенз А.	

Копировала Кравец Л. Формат А4

Альбом I

Типовой проект 903-4-77.87

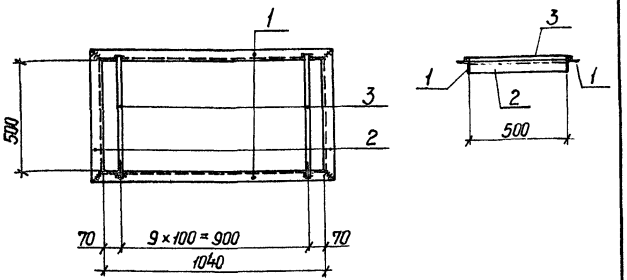

Формат	Зона	Поз.	Обозначение	Наименование	Кол.	Примеч.
				Документация		
А4			ТП ТТ2	Технические требования		
				Детали		
Б.Ч	1		-01	L50×5 ГОСТ 8509-72 L=1140	2	3,47 кг
Б.Ч	2		-02	L50×5 ГОСТ 8509-72 L=600	2	1,83 кг
Б.Ч	3		-03	ф12 AII ГОСТ 5781-82 L=580	10	0,52 кг

Привязан

Инв. №

Взам. инв. № | Подпись и дата | Инв. № подл.

ТП 903-4-77.87 КЖИ26

Марка монтажная ММ5

Стадия	Масса	Масштаб
РП	15,8 кг	б.м.
Лист	Листов	

МЭ и З СССР ВНИПИЭНЕРГОПРОМ Украинское отделение

ГИП	Зак	
Нач. отд.	Райгородецкий	
Гл. констр.	Вайнер	
Вед. инж.	Леонова	
Н. контр.	Кренэз А	

Копировала Кравец Л

Формат А4

Альбом I

Типовой проект 903-4-77.87

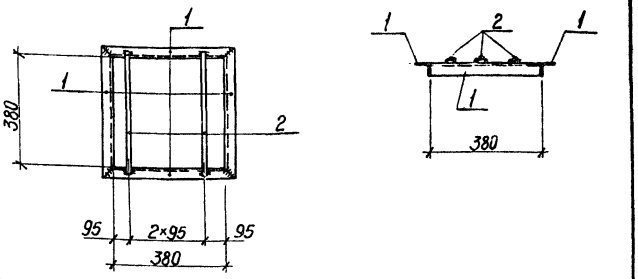

Формат	Зона	Поз.	Обозначение	Наименование	Кол.	Примеч.
				Документация		
А4			ТП ТТ2	Технические требования		
				Детали		
Б.Ч	1		-01	L50×5 ГОСТ 8509-72 L=480	4	1,46 кг
Б.Ч	2		-02	ф12 AII ГОСТ 5781-82 L=460	3	0,41 кг

Привязан

9968/2

Инв. №

Взам. инв. № | Подпись и дата | Инв. № подл.

ТП 903-4-77.87 КЖИ27

Марка монтажная ММ6

Стадия	Масса	Масштаб
РП	7,1 кг	б.м
Лист	Листов	

МЭ и З СССР ВНИПИЭНЕРГОПРОМ Украинское отделение

ГИП	Зак	
Нач. отд.	Райгородецкий	
Гл. констр.	Вайнер	
Вед. инж.	Леонова	
Н. контр.	Кренэз А	

Копировала Кравец Л

Формат А4

Альбом 1

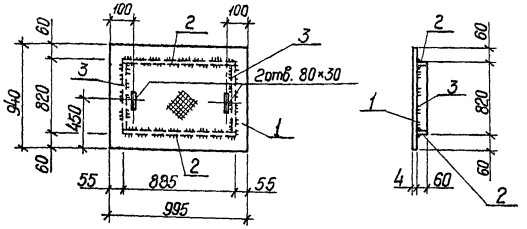

Типовой проект 903-4-77.87

Формат	Зона	Поз.	Обозначение	Наименование	Кол.	Примеч.
				Документация		
А4			ТП ТТ2	Технические требования		
				Детали		
Б.ч.		1	-01	рифл. t4×995 ГОСТ 8568-77 L=940	1	29,89 кг
Б.ч.		2	-02	-60×4 ГОСТ 103-76 L=885	2	1,61 кг
Б.ч.		3	-03	-60×4 ГОСТ 103-76 L=770	2	1,41 кг

Привязан

Инв. №

Взам. инв. №

Подпись и дата

Инв. № подл.

ТП 903-4-77.87 КЖИ28

Марка монтажная ММ7

Стадия	Масса	Масштаб
РП	35,5 кг	б. м.
Лист	Листов	

МЭ и Э СССР
ВНИПИЭНЕРГОПРОМ
Украинское отделение

ГИП	Зак	
Нач. отд.	Райгородецкий	
Гл. констр.	Вайнер	
Вед. инж.	Леонова	
Н. контр.	Ксенз А.	

Копировала Кравец Л

Формат А4

Альбом 1

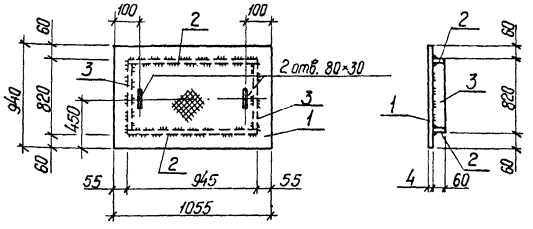

Типовой проект 903-4-77.87

Формат	Зона	Поз.	Обозначение	Наименование	Кол.	Примеч.
				Документация		
А4			ТП ТТ2	Технические требования		
				Детали		
Б.ч.		1	-01	рифл. t4×1055 ГОСТ 8568-77 L=940	1	31,7 кг.
Б.ч.		2	-02	-60×4 ГОСТ 103-76 L=943	2	1,72 кг.
Б.ч.		3	-03	-60×4 ГОСТ 103-76 L=770	2	1,41 кг

Привязан

9968/2 Инв. №

Взам. инв. №

Подпись и дата

Инв. № подл.

ТП 903-4-77.87 КЖИ29

Марка монтажная ММ8

Стадия	Масса	Масштаб
РП	37,9 кг	б. м.
Лист	Листов	

МЭ и Э СССР
ВНИПИЭНЕРГОПРОМ
Украинское отделение

ГИП	Зак	
Нач. отд.	Райгородецкий	
Гл. констр.	Вайнер	
Вед. инж.	Леонова	
Н. контр.	Ксенз А.	

Копировала Кравец Л

Формат А4

Альбом I

Типовой проект 903-4-77.87

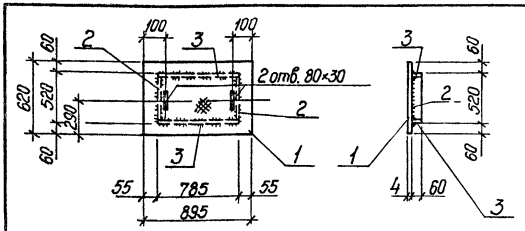

формат	зона	поз.	Обозначение	Наименование	Кол.	Примеч.
				Документация		
А4			ТП ТТ2	Технические требования		
				Детали		
Б.ч.		1	-01	рифл. t4×895 ГОСТ8568-77 L=580	1	17,33 кг
Б.ч.		2	-02	-60×4 ГОСТ 103-76 L=450	2	0,82 кг
Б.ч.		3	-03	-60×4 ГОСТ 103-76 L=785	2	1,43 кг

Привязан

Инв. №

Взам. инв. №

Подпись и дата

Инв. № подл.

ТП 903-4-77.87 КЖИ30

Марка монтажная ММ9

Стадия	Масса	Масштаб
РП	21,8 кг	б.м.
Лист	Листов	

МЭ и З СССР ВНИПИЭНЕРГОПРОМ Украинское отделение

ГИП	Зак	
Нач. отд.	Райгородецкий	
Гл. констр.	Вайнер	
Вед. инж.	Леонова	
Н. контр.	Ксенда А.	

Копировала Кравец Л

Формат А4

Альбом I

Типовой проект 903-4-77.87

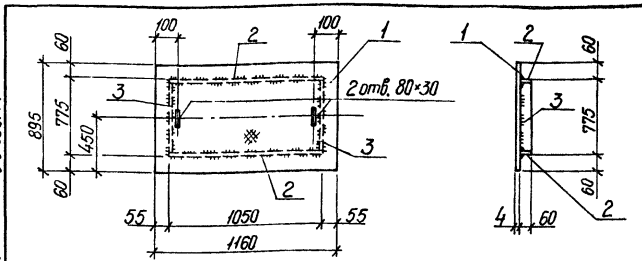

формат	зона	поз.	Обозначение	Наименование	Кол.	Примеч.
				Документация		
А4			ТП ТТ2	Технические требования		
				Детали		
Б.ч.		1	-01	рифл. t4×1160 ГОСТ8568-77 L=895	1	34,4 кг
Б.ч.		2	-02	-60×4 ГОСТ 103-76 L=1050	2	1,93 кг.
Б.ч.		3	-03	-60×4 ГОСТ 103-76 L=765	2	1,45 кг.

Привязан

9968/2

Инв. №

Взам. инв. №

Подпись и дата

Инв. № подл.

ТП 903-4-77.87 КЖИ31

Марка монтажная ММ10

Стадия	Масса	Масштаб
РП	41,1 кг	б.м.
Лист	Листов	

МЭ и З СССР ВНИПИЭНЕРГОПРОМ Украинское отделение

ГИП	Зак	
Нач. отд.	Райгородецкий	
Гл. констр.	Вайнер	
Вед. инж.	Леонова	
Н. контр.	Ксенда А.	

Копировала Кравец Л

Формат А4

Альбом I

Типовой проект 903-4-77.87

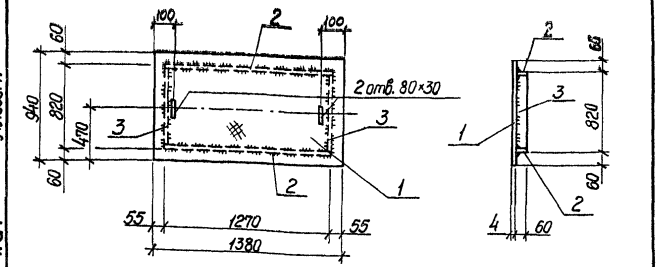

формат	зона	поз.	Обозначение	Наименование	Кол.	Примеч.
				Документация		
А4			ТП ТТ2	Технические требования		
				Детали		
Б.Ч.		1	-01	рифл. t4×940 ГОСТ 8568-77 L=1380	1	43,08 кг
Б.Ч.		2	-02	-60×4 ГОСТ 103-76 L=1270	2	2,33 кг
Б.Ч.		3	-03	-60×4 ГОСТ 103-76 L=810	2	1,49 кг

Привязан

Инв. №

Взам. инв. №

Подпись и дата

Инв. № подл.

ТП 903-4-77.87 КЖИ32

Марка монтажная ММ11

Стадия	Масса	Масштаб
РП	50,7 кг	б.м
Лист	Листов	

МЗ и Э СССР ВНИПИЭНЕРГОПРОМ Украинское отделение

ГИП	Зак	
Нач. отд.	Райгородецкий	
Гл. констр.	Вайнер	
Вед. инж.	Леонова	
Н. контр.	Ксеназ А	

Копировала Кравец Л

Формат А4

Альбом I

Типовой проект 903-4-77.87

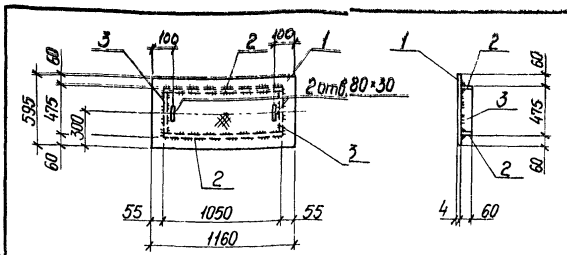

формат	зона	поз.	Обозначение	Наименование	Кол.	Примеч.
				Документация		
А4			ТП ТТ2	Технические требования		
				Детали		
Б.Ч.		1	-01	рифл. t4×595 ГОСТ 8568-77 L=1160	1	23,04 кг
Б.Ч.		2	-02	-60×4 ГОСТ 103-76 L=1050	2	1,93 кг
Б.Ч.		3	-03	-60×4 ГОСТ 103-76 L=465	2	0,84 кг

Привязан

996-2/2

Инв. №

Взам. инв. №

Подпись и дата

Инв. № подл.

ТП 903-4-77.87 КЖИ33

Марка монтажная ММ12

Стадия	Масса	Масштаб
РП	28,6 кг	б.м.
Лист	Листов	

МЗ и Э СССР ВНИПИЭНЕРГОПРОМ Украинское отделение

ГИП	Зак	
Нач. отд.	Райгородецкий	
Гл. констр.	Вайнер	
Вед. инж.	Леонова	
Н. контр.	Ксеназ А	

Копировала Кравец Л

Формат А4

Альбом 1

Типовой проект 903-4-77.87

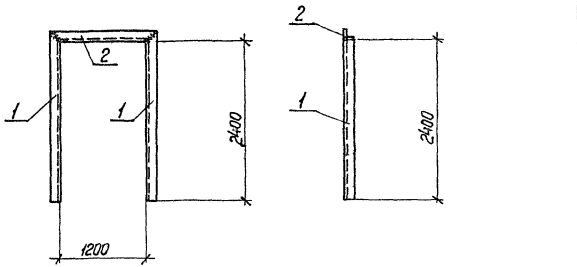

Формат	Зона	Поз.	Обозначение	Наименование	Кол.	Примеч.
				Документация		
А4			ТП ТТ2	Технические требования		
				Детали		
				L 110×8 ГОСТ 8509-72		
Б.Ч.		1	-01	ℓ=2510	2	35,1 кг
Б.Ч.		2	-02	ℓ=1320	1	17,8 кг

Привязан

Инв. №

Взам. инв. №

Подпись и дата

Инв. № подл.

ГИП	Зак		
Нач. отд.	Рабгородецкий		
Гл. констр.	Вайнер		
Вед. инж.	Леонова		
Н. контр.	Кренёв А		

ТП 903-4-77.87 КЖИ34

Рама РД1

Стадия	Масса	Масштаб
РП	88,0 кг	1:50
Лист	Листов	

МЭ и Э СССР
ВНИПИЭНЕРГОПРОМ
Украинское отделение

Копировала Кравец Л

Формат А4

Альбом 1

Типовой проект 903-4-77.87

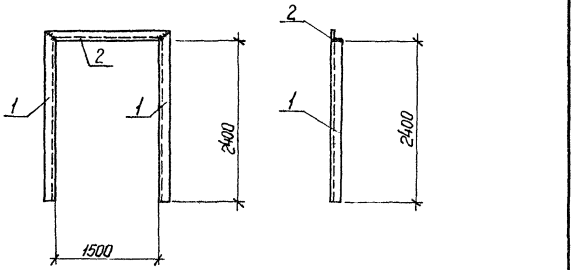

Формат	Зона	Поз.	Обозначение	Наименование	Кол.	Примеч.
				Документация		
А4			ТП ТТ2	Технические требования		
				Детали		
				L 110×8 ГОСТ 8509-72		
Б.Ч.		1	-01	ℓ=2510	2	35,1 кг
Б.Ч.		2	-02	ℓ=1720	1	23,2 кг

Привязан

9968/2

Инв. №

Взам. инв. №

Подпись и дата

Инв. № подл.

ГИП	Зак		
Нач. отд.	Рабгородецкий		
Гл. констр.	Вайнер		
Вед. инж.	Леонова		
Н. контр.	Кренёв А		

ТП 903-4-77.87 КЖИ35

Рама РД2

Стадия	Масса	Масштаб
РП	93,4 кг	1:50
Лист	Листов	

МЭ и Э СССР
ВНИПИЭНЕРГОПРОМ
Украинское отделение

Копировала Кравец Л

Формат А4

Альбом I

Типовой проект 903-4-77.87

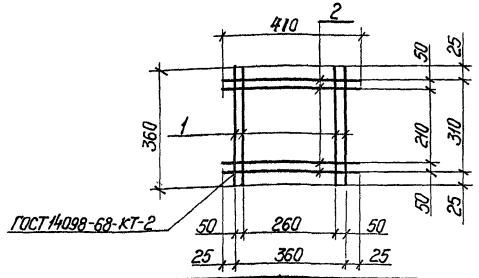

формат	зона	поз.	Обозначение	Наименование	Кол.	Примечание
				Документация		
А4			ТП ТТ2	Технические требования		
				Детали		
Б.Ч.		1	-01	ф10 AI ГОСТ 5781-82 ℓ=360	4	0,22 кг
Б.Ч.		2	-02	ф10 AI ГОСТ 5781-82 ℓ=410	4	0,25 кг

Привязан

Инв. №

ГИП	Зак		
Нач. отд.	Райгородецкий		
Вед. инж.	Леонов		
Ст. инж.	Кочарова		
Н. контр.	Ксенз А		

ТП 903-4-77.87 КЖИ36

Сетка С1

Стадия	Масса	Масштаб
РП	1,9 кг	1:10
Лист	Листов	

МЭ и Э СССР
ВНИПИЭНЕРГОПРОМ
Украинское отделение

Копировала Кравец Л

Формат А4

Альбом I

Типовой проект 903-4-77.87

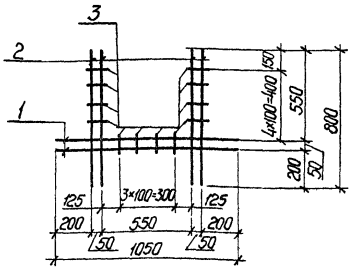

формат	зона	поз.	Обозначение	Наименование	Кол	Примечание
				Документация		
А4			ТП ТТ2	Технические требования		
				Детали		
Б.Ч.		1	-01	ф10 AI ГОСТ 5781-82 ℓ=1050	2	0,65 кг
Б.Ч.		2	-02	ф10 AI ГОСТ 5781-82 ℓ=800	4	0,49 кг
Б.Ч.		3	-03	ф4 BpI ГОСТ 6727-80 ℓ=100	12	0,01 кг

Привязан

9968/2 Инв. №

ГИП	Зак		
Нач. отд	Райгородецкий		
Вед. инж.	Леонов		
Ст. инж.	Кочарова		
Н. контр.	Ксенз А		

ТП 903-4-77.87 КЖИ37

Сетка С2

Стадия	Масса	Масштаб
РП	3,4 кг	1:20
Лист	Листов	

МЭ и Э СССР
ВНИПИЭНЕРГОПРОМ
Украинское отделение

Копировал Кравец Л

Формат А4

Инв. № подл. | Подпись и дата | Взам. инв. №

Альбом I

Типовой проект 903-4-77.87

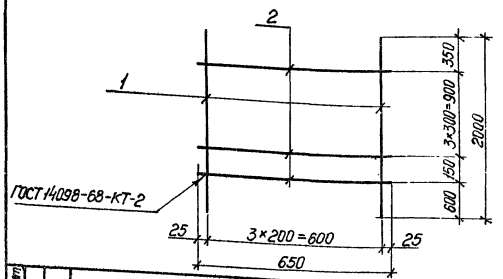

Формат	Зона	Поз.	Обозначение	Наименование	Кол.	Примечание
				Документация		
А4			ТП ТТ2	Технические требования		
				Детали		
Б.Ч		1	-01	Ф18 А III ГОСТ 5781-82 ℓ=2000	4	4,0 кг
Б.Ч		2	-02	Ф8 А I ГОСТ 5781-82 ℓ=650	5	0,3 кг

Привязан

Инв. №

Взам. инв. №

Подпись и дата

Инв. № подл.

ТП 903-4-77.87 КЖИ38

Сетка С3

Стадия	Масса	Масштаб
РП	17,5 кг	б. м.

Лист Листов

ГИП	Зак	
Нач. отд.	Рабгородецкий	
Вед. инж.	Леонова	
Ст. инж.	Качарова	
Н. контр.	Ксенз А	

МЗ и Э СССР
ВНИПИЭНЕРГОПРОМ
Украинское отделение

Копировала Кравец Л

Формат А4

Альбом I

Типовой проект 903-4-77.87

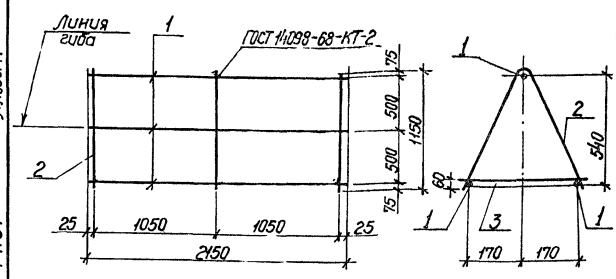

Формат	Зона	Поз.	Обозначение	Наименование	Кол.	Примечание
				Документация		
А4			ТП ТТ2	Технические требования		
				Детали		
				ГОСТ 5781-82		
Б.Ч		1	-01	Ф10 А I ℓ=2150	3	1,3 кг
Б.Ч		2	-02	Ф10 А I ℓ=1150	3	0,7 кг
Б.Ч		3	-03	Ф10 А I ℓ=360	3	0,22 кг

Привязан

9966/2

Инв. №

Взам. инв. №

Подпись и дата

Инв. № подл.

ТП 903-4-77.87 КЖИ39

Сетка С4

Стадия	Масса	Масштаб
РП	6,7 кг	б. м.

Лист Листов

ГИП	Зак	
Нач. отд.	Рабгородецкий	
Вед. инж.	Леонова	
Ст. инж.	Качарова	
Н. контр.	Ксенз А	

МЗ и Э СССР
ВНИПИЭНЕРГОПРОМ
Украинское отделение

Копировала Кравец Л

Формат А4

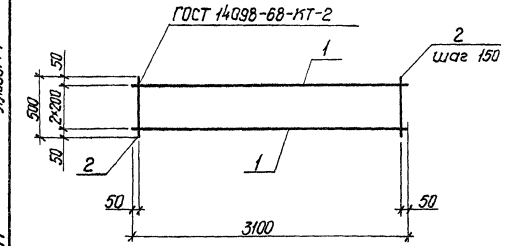

Формат	Зона	Поз.	Обозначение	Наименование	Кол.	Примеч.
				Документация		
А4			ТП ТТ2	Технические требования		
				Детали		
Б.Ч.	1		-01	ф4 ВI ГОСТ 6727-80 L=3100	3	0,4 кг
Б.Ч.	2		-02	ф8 АI ГОСТ 5781-82 L=500	21	0,2 кг

Альбом I

Типовой проект 903-4-77.87

Привязан

Инв. №

Взам. инв. №

Подпись и дата

Инв. № подл.

ТП 903-4-77.87 КЖИ40

ГИП	Зак		
Нач. отд.	Райгородецкий		
Вед. инж.	Леонова		
Инж.	Плавван		
Н. контр.	Ксенз А		

Сетка С5

Стадия	Масса	Масштаб
РП	54 кг	б. м.
Лист	Листов	

МЭ и З СССР
ВНИПИЭНЕРГОПРОМ
Украинское отделение

Копировала Кравец Л

Формат А4

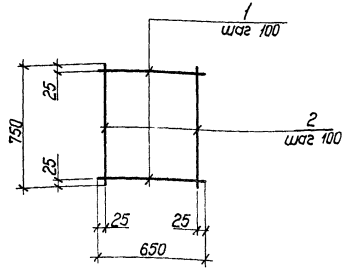

Формат	Зона	Поз.	Обозначение	Наименование	Кол.	Примеч.
				Документация		
А4			ТП ТТ2	Технические требования		
				Детали		
Б.Ч.	1		-01	ф8 АI ГОСТ 5781-82 ℓ=650	8	0,3 кг
Б.Ч.	2		-02	ф8 АI ГОСТ 5781-82 ℓ=750	7	0,3 кг

Альбом I

Типовой проект 903-4-77.87

Привязан

9968/2 Инв. №

Взам. инв. №

Подпись и дата

Инв. № подл.

ТП 903-4-77.87 КЖИ41

ГИП	Зак		
Нач. отд.	Райгородецкий		
Вед. инж.	Леонова		
Инж.	Плавван		
Н. контр.	Ксенз А		

Сетка С6

Стадия	Масса	Масштаб
РП	4,5 кг	б. м.
Лист	Листов	

МЭ и З СССР
ВНИПИЭНЕРГОПРОМ
Украинское отделение

Копировала Кравец Л

Формат А4

Альбом I

Типовой проект 903-4-77.87

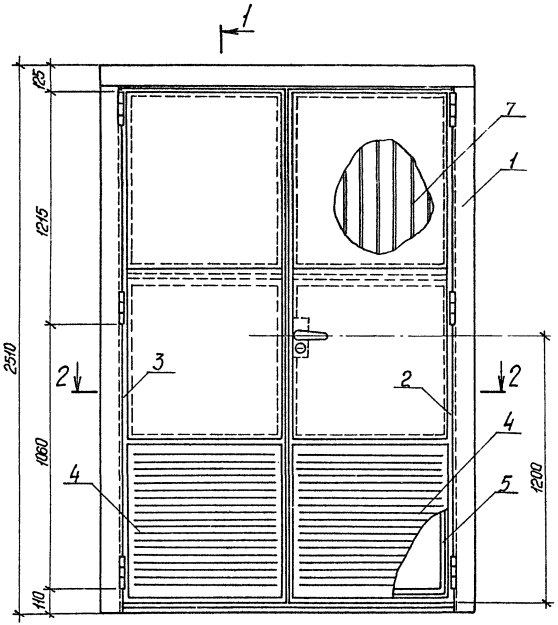

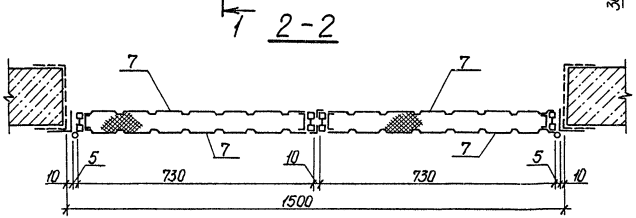

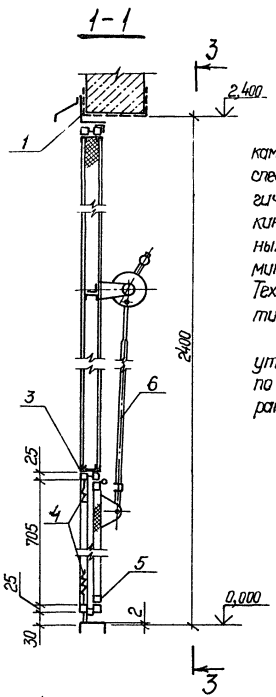

1. Настоящий проект дверей трансформаторных камер выполнен на основании техдокументации специального проектно-конструкторского и технологического бюро „Энергостальконструкция" Кропоткинского филиала треста по производству стальных конструкций „Энергостальконструкция" министерства энергетики и электрификации СССР. Техдокументация именуется „Двери распашные типа „Д".

2. Проектом предусмотрена установка дверей утепленных типа „Д2" с жалюзи в нижней части по типу дверей „Д1". При этом, механизмы запирания выполнить для нижних створок жалюзи.

3. Чертежи дверей: Д1-КТ047.00.00.00.00.ДОД. Д2-КТ048.00.00.00.00.ДОД.

Привязан

Инв. № 9968/2

Взам. инв. №

Подпись и дата

Инв. № подл.

ГИП	Зак		
Нач. отд.	Богородецкий		
Гл. констр.	Вайнер		
Вед. инж.	Леонова		
Н. контр.	Ксенез А		

ТП 903-4-77.87 КЖИ42

Двери трансформаторных камер.

Стадия	Масса	Масштаб
РП	215 кг	
Лист 1	Листов 2	

МЭ и З СССР
ВНИПИЭНЕРГОПРОМ
Украинское отделение

Копировала Кравец Л

Формат А3

3-3

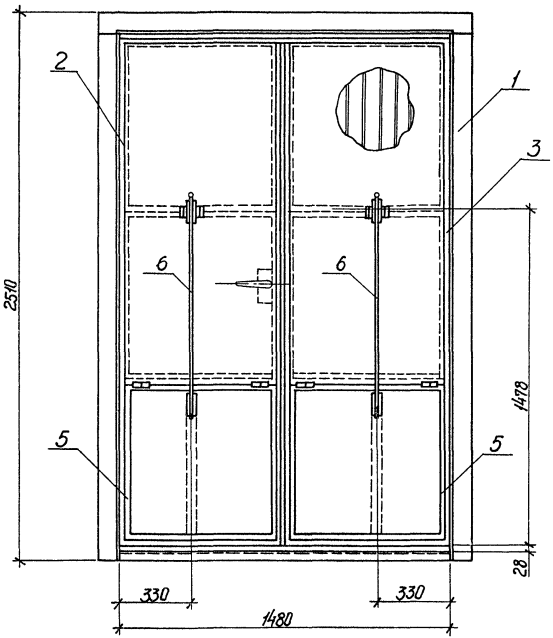

формат	зона	поз.	Обозначение	Наименование	Кол.	Примеч.
		1	КТО 48.03.00.00.00.СБ	Обрамление. Сборочный чертеж.	1	56.0 кг
		2	КТО 48.01.01.00.00.СБ	Рама правой створки.		
				Сборочный чертеж.	1	43.0 кг
		3	КТО 48.02.01.00.00.СБ	Рама левой створки.		
				Сборочный чертеж	1	45.0 кг
		4	КТО 47.01.00.00.00.11	Жалюзи	2	3.8 кг
		5	КТО 47.01.03.00.00.СБ	Рама филенки. Сборач-		
				ный чертеж.	2	4.5 кг
		6	КТО 47.01.02.00.00.СБ	Механизм запирания		
				Сборочный чертеж	2	3.0 кг
		7	КТО 48.01.00.00.01.	Облицовка	4	9.6 кг

Привязан

9968/2 инв. №

ТП 903-4-77.87 КЖИ 42 Лист 2

Формат А3

Инв. № подл. | Подп. и дата | Взам. инв. №

gost.e-ecolog.ru