ШИФР
23-67
МАРКА-АНСТ
ИНВ №
Гл. инж. пр-та Смирнов
Суханов
Гесслер
Кацман
Дата выпуска май 1967г
ЦНИИПРОМЗДАНИЙ
г МОСКВА

ГОСУДАРСТВЕННЫЙ КОМИТЕТ СОВЕТА МИНИСТРОВ СССР
ПО ДЕЛАМ СТРОИТЕЛЬСТВА
/ГОССТРОЙ СССР/

ТИПОВЫЕ ДЕТАЛИ И КОНСТРУКЦИИ ЗДАНИЙ И СООРУЖЕНИЙ

Серия 4.904-13.

ШИБЕРЫ НЕУТЕПЛЕННЫЕ СТАЛЬНЫЕ

(ПО НОРМАЛИ НА МЕТАЛЛИЧЕСКИЕ ВОЗДУХОВОДЫ КРУГЛОГО СЕЧЕНИЯ СЕРИЯ А3-187)

РАБОЧИЕ ЧЕРТЕЖИ

ВВЕДЕНЫ
В действие ЦНИИПромзданий с 20.6.67г
приказ от 25-IX-1967 г. № 37
Работа одобрена
ГЛАВПРОМСТРОЙПРОЕКТОМ
ГОССТРОЯ СССР
(письмо от 28-VI-1967г. №3/5-5251)

РАЗРАБОТАНЫ
ЦНИИПромзданий

ЦЕНТРАЛЬНЫЙ ИНСТИТУТ ТИПОВЫХ ПРОЕКТОВ
МОСКВА

gost.e-ecolog.ru

Содержание

Стр.

Общие указания 3-4

Чертежи: Лист.

Шиберы типа Т100; Т125; Т140; и Т160

Общий вид 1

Корпус (Т100 ÷ Т160)1 2

Задвижка (Т100 ÷ Т160)2 3

Корпус (Т100 ÷ Т160)1. Детали 4-7

Задвижка (Т100 ÷ Т160)2. Детали 8

Шиберы типа Т180; Т200 и Т225

Общий вид 9

Корпус (Т180 ÷ Т225)1 10

Задвижка (Т180 ÷ Т225)2 11

Корпус (Т180 ÷ Т225)1. Детали 12-14

Корпус (Т180 ÷ Т225)1 и задвижка (Т180 ÷ 225)2 Детали 15

Задвижка (Т180 ÷ Т225)2. Детали 16

Шиберы типа Т250; Т280 и Т315

Общий вид 17

Корпус (Т250 ÷ Т315)1 18

Задвижка (Т250 ÷ Т315)2 19

Корпус (Т250 ÷ Т315)1. Детали 20-22

Корпус (Т250 ÷ Т315)1 и задвижка (Т250 ÷ Т315)2 Детали 23

Задвижка (Т250 ÷ Т315)2. Детали 24

Гл. инж. пр-та Смирнов
Дата выпуска: 1967 г.
г. Москва

шифр 23-67
марка-лист
инв. №: 11518/1
Рук. отдела Гесслер
Гл. специал. Кацман
Гл. инж. пр-та Смирнов
Дата выпуска: май 1967 г.
ЦНИИПРОМЗДАНИЙ г. Москва

Предисловие.

Серия 4.904-13 „Шиберы неутепленные стальные" разработана в соответствии с нормалью на металлические воздуховоды круглого и прямоугольного сечения (серия АЗ-187), утвержденной Главпромстройпроектом Госстроя СССР от 29 сентября 1966 г., приказ № 53.

Общие указания.

1. В данном выпуске приведены рабочие чертежи стальных неутепленных шиберов, предназначенных для регулирования количества воздуха в системах пневмотранспорта и аспирации.
2. Диаметры воздуховодов приняты от 100 ÷ 315 мм в соответствии с нормалью серии АЗ-187.
3. Подбор шиберов для круглых воздуховодов производится по таблице 1.

Таблица 1

Тип шибера	Размеры воздуховода мм		Вес кг.	№№ листов.
	Д нар.	l патрубка		
Т 100	100	250	3.1	1; 2; 3; 4; 5; 6; 7; 8;
Т 125	125	280	4.3	
Т 140	140	300	5.1	
Т 160	160	320	5.8	
Т 180	180	340	6.8	9; 10; 11; 12; 13; 14; 15; 16;
Т 200	200	360	8.1	
Т 225	225	390	9.8	
Т 250	250	420	11.3	17; 18; 19; 20; 21; 22; 23; 24;
Т 280	280	450	14.0	
Т 315	315	520	17.0	

9478 4

4. Положение шибера по отношению к направлению движения воздуха устанавливается в соответствии с указанием на чертеже общего вида.
5. Коробка шибера присоединяется к корпусу при помощи сварки или на заклепках.
6. Шиберы устанавливаются в местах, доступных для обслуживания.
7. Регулировка воздуха производится с помощью задвижки, состоящей из двух полотен: прямоугольного и полукруглого.
8. Для чистки направляющих пазов коробки задвижка может выниматься.
9. Направляющая часть кронштейна должна быть параллельна плоскости хода задвижки.
10. Легкость хода задвижки должна сочетаться с достаточной плотностью в сальнике.
11. Допускается устройство шибера непосредственно на воздуховоде, без изготовления специального патрубка.
12. Шибер окрашивается снаружи масляной краской за два раза.
13. При применении шиберов в проектах следует ограничиваться схематическим изображением их с указанием в числителе типа шибера, а в знаменателе шифра серии, Например:

Т 180
4.904-13

Указания при сборке

Сверловку отверстий производить совместно с деталями:

а) Для задвижки с пластиной (1) и планкой (2);

б) Для корпуса с рамкой (3 и 4) и планкой (5).

Шифр	23-67
Марка-лист	
Инв. №	11518/2
Рук отдела	Гесслер
Гл. спецпроизвод	Кацман
Гл. инж. пр-та	Смирнов
Дата выпуска:	1967 г.

Центропроизданий г. Москва

Шифр	23-67
Марка-лист	1
Инв №	11519

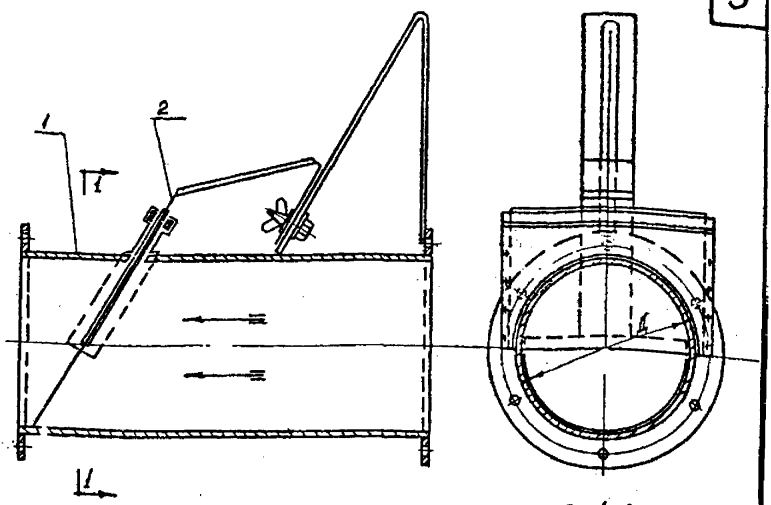

По 1-1

Таблица размеров и весов

Тип шибера	Размер в мм Д	Вес, кг
Т100	100	3,1
Т125	125	4.3
Т140	140	5.1
Т160	160	5.8

2	(Т100÷Т160)/2	Задвижка	1	Ст.3	0.34	0.45	0.54	0.62	3	
1	(Т100÷Т160).1	Корпус	1	Ст.3	2,8	3,8	4,6	5,2	2	
№ поз.	Обозначение	Наименование	Кол.	Материал	Т100	Т125	Т140	Т160	№ листа	Примечание
					тип шибера общий вес, кг					

Спецификация

ТД 1967г	Шиберы типа Т100; Т125; Т140 и Т160. Общий вид.	Серия 4.904-13	
		лист	1

Гл. инж. пр-та
Дата выпуска: май 1967г.
Гесслер
Кацман
Смирнов
Исполнитель
Проверил
Кузнецова

г. МОСКВА

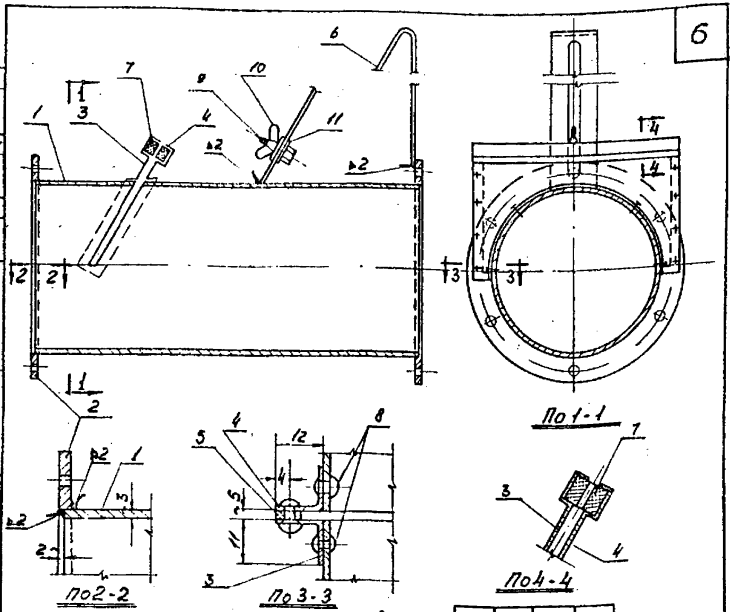

Всего:

					2,8	3,8	4,6	5,2		
11	Гост 5915-62	Шайба ф 6	1	Ст. 3	0,002	0,002	0,002	0,002	—	
10	Гост 3032-66	Барашек М6	1	Ст. 3	0,009	0,009	0,009	0,009	—	
9	Гост 7798-62	Болт М6×12	1	Ст. 3	0,008	0,008	0,008	0,008	—	
8	Гост 10301-62	Заклепка ф 4×9	12	Ст. 0	0,014	0,014	0,014	0,014	—	
7	1Т100÷Т160/17	Сальник	2	фетр	—	—	—	—	—	
6	1Т100÷Т160/16	Кронштейн	1	Ст. 3	0,23	0,27	0,29	0,32	7	
5	1Т100÷Т160/15	Планка	2	Ст. 3	0,056	0,064	0,068	0,076	4	
4	1Т100÷Т160/14	Рамка	1	Ст. 3	0,07	0,09	0,11	0,12	6	
3	1Т100÷Т160/13	Рамка	1	Ст. 3	0,07	0,09	0,11	0,12	5	
2	1Т100÷Т160/12	Фланец	2	Ст. 3	0,5	0,6	0,7	0,8	—	по чертежу трест Сантехмонтаж
1	1Т100÷Т160/11	Патрубок	1	Ст. 3	1,9	2,6	3,3	3,7	4	
№ поз.	Обозначение	Наименование	Кол	Материал	Т100	Т125	Т140	Т160	№ листа	Примечание
					тип шиберa					
					общий вес, кг					

Спецификация

ТД 1967г.

Шиберы типа Т100; Т125; Т140 и Т160.
Корпус 1Т100÷Т160/1.

Серия 4.904-13
Лист 2

ШПИРИДАЛИНИЙ г. МОСКВА

Инв. № 520 | Альбом 2 | Шифр 3-67

Гипронефтеспецстрой — Гл. инженер проекта Шишкин — Гл. спец. Смирнов — Проверил Кочнов — Смирнов — Дата выпуска: 1967г.

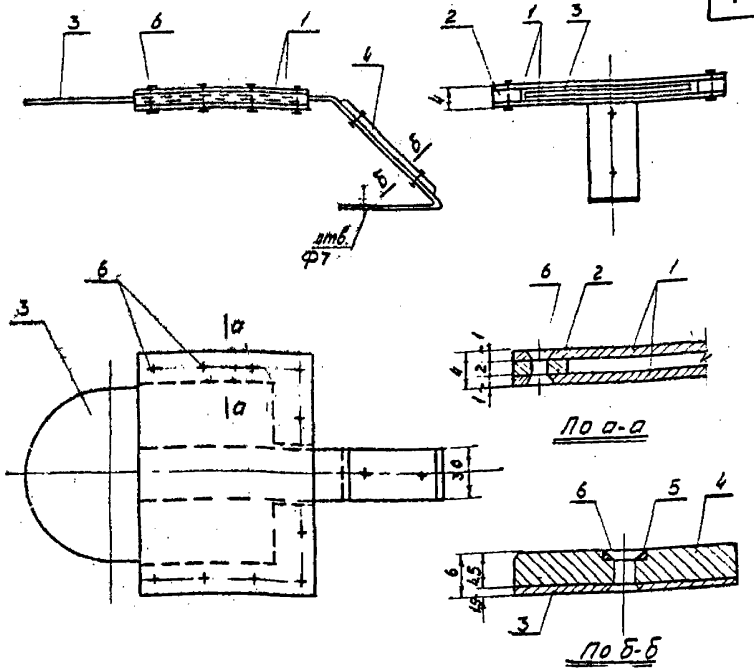

				Всего:	0,34	0,45	0,54	0,62		
6	Гост 10301-62	Заклепка ф4х9	12	Ст.0	0,014	0,014	0,014	0,014	—	
5	Гост 5915-62	Шайба ф4	2	Ст.3	0,001	0,001	0,001	0,001	—	
4	(Т100÷Т160)2.4	Накладка	1	пластмасса	—	—	—	—	—	
3	(Т100÷Т160)2.3	Задвижка	1	Ст.3	0,14	0,18	0,22	0,25	8	
2	(Т100÷Т160)2.2	Планка	2	Ст.3	0,024	0,03	0,032	0,038	8	
1	(Т100÷Т160)2.1	Пластинка	2	Ст.3	0,16	0,22	0,26	0,32	7	
№ поз	Обозначение	Наименование	Кол.	Материал	Т100	Т125	Т140	Т160	№ листа	Примечание
					тип шибера					
					Общий вес, кг					

Спецификация

ТД 1967г.	Шиберы типа Т100; Т125; Т140 и Т160. Задвижка (Т100÷Т160).2.	Серия 4.904-13	
		лист	3

Шифр 23-67

Марка лист 3

Инв № 11521

Кузнецова, Смирнов

Исполнитель, Проверил

Гесслер, Кацман, Смирнов

Рук. отдела, гл. специалист, гл. инж. пр-та

Дата выпуска: Мая 1967г.

ЦНИИПРОМЗДАНИЙ г. МОСКВА

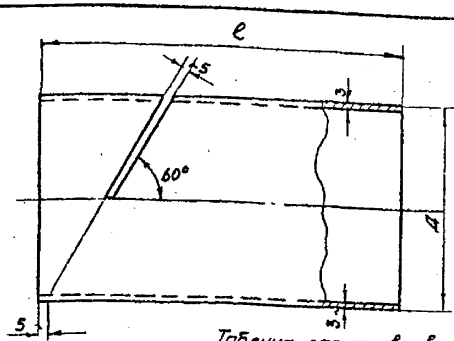

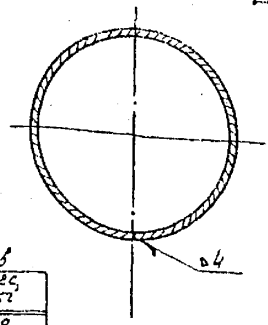

Таблица размеров и весов

Тип шибера	Размеры в мм Д	Размеры в мм l	Вес, кг
Т 100	100	250	1,9
Т 125	125	280	2,6
Т 140	140	300	3,3
Т 160	160	320	3,7

Обозначение	Наименование	Материал	Сортамент	Вес, кг	Примечание
(Т100÷Т160).1.1	Патрубок	Ст. 3	Ст. лист. б=3 мм	см. таблицу	—

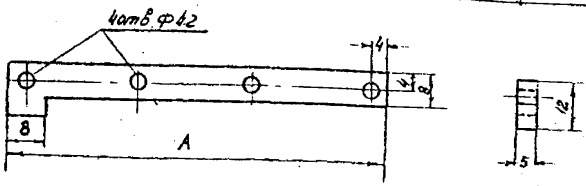

Таблица размеров и весов

Тип шибера	размер в мм А	Вес, кг
Т 100	84	0,027
Т 125	99	0,032
Т 140	107	0,034
Т 160	119	0,038

Обозначение	Наименование	Материал	Сортамент	Вес, кг	Примечание
(Т100÷Т160).1.5	Планка	Ст. 3	-12×5	см. таблицу	—

ТД 1967г	Шиберы типа Т100; Т125; Т140 и Т160. Корпус (Т100÷Т160).1. Детали.	Серия 4.904-13	Лист 4

Шифр 23-67
Марка-лист 4
Инв № 11522

Кузнецова, Смирнов
Исполнитель, Проверил
Гесслер, Кацман, Смирнов
Дата выпуска: май 1967г.

Гл. инж. пр-та
Гл. специалист
Ук. отдела

ГИПРОМОДАНИЙ г. МОСКВА

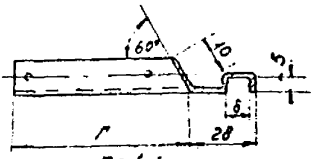

По 1-1

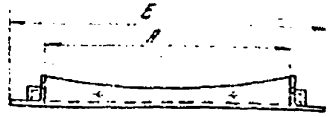

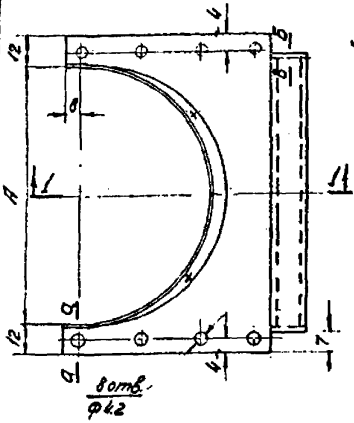

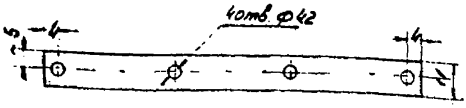

Развертка борта рамки
(вид с внешней стороны)

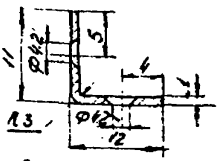

Сечение по а-а

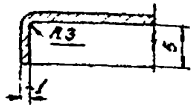

Сечение по Б-Б

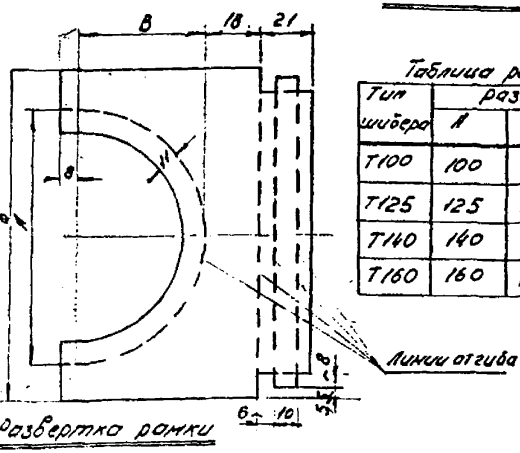

Развертка рамки

Таблица размеров и весов

Тип шибера	Размеры в мм				Вес, кг
	А	Б	В	Г	
Т100	100	124	58	66	0,07
Т125	125	149	73	81	0,09
Т140	140	164	81	89	0,11
Т160	160	184	93	101	0,12

(Т100÷Т160).13	Рамка	Ст. 3	Ст. лист Б=1мм	См. таблицу	—
Обозначение	Наименование	Материал	Сортамент	Вес, кг	Примечание

ТД 1967г.	Шиберы типа Т100; Т125; Т140 и Т160. Корпус (Т100÷Т160).1. Детали.	Серия 4.904-13	
		лист	5

Шифр 23-67
Марка-лист 5
Инв № 11523
Кузнецова Смирнов
Исполнитель Проверил
Гесслер Кацман Смирнов Май 1967г.
Гл. инж. пр-та
Дата выпуска
г. МОСКВА

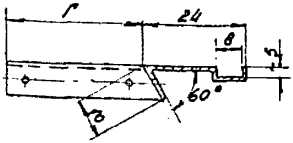

По 1-1

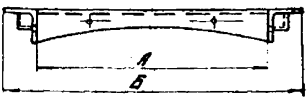

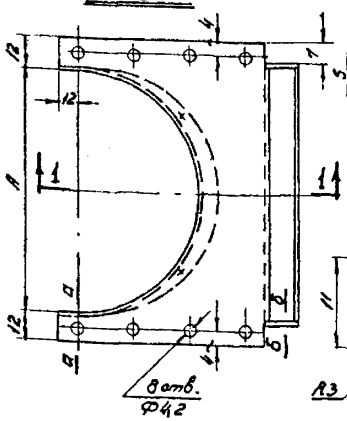

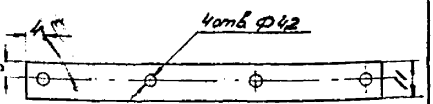

Развертка Борта рамки
(вид с внешней стороны)

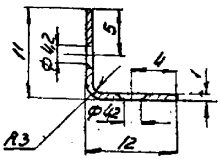

Сечение по а-а

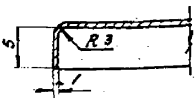

Сечение по б-б

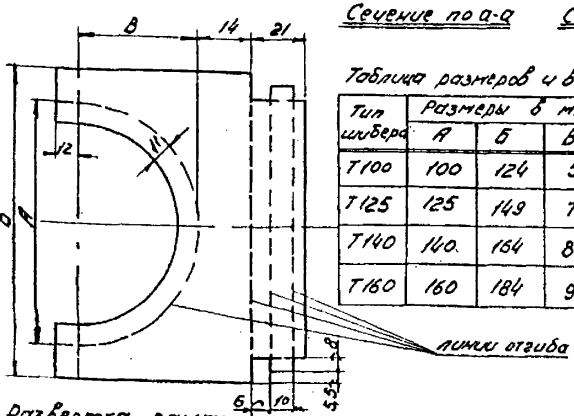

Развертка рамки

Таблица размеров и весов

Тип шибера	Размеры в мм				Вес, кг
	А	Б	В	Г	
Т100	100	124	58	70	0,07
Т125	125	149	73	85	0,09
Т140	140	164	81	93	0,11
Т160	160	184	93	105	0,12

Обозначение	Наименование	Материал	Сортамент	Вес, кг	Примечан.
(Т100÷Т160).1.4	Рамка	Ст.3	Ст.лист б=1мм	см. таблицу	—

ТД 1967г.	Шиберы типа Т100; Т125; Т140 и Т160. Корпус (Т100÷Т160). 1. Детали.	Серия 4.904-13	
		Лист	6

Гл.инж.пр-та Смирнов
Дата выпуска: май 1967г.

г. МОСКВА

Шифр 23-67
Марка-лист 7
Инв.№ 11525

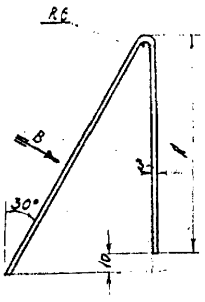

Таблица размеров и весов

Тип шиберa	Размеры в мм А	Размеры в мм Б	Вес кг
Т100	113	113	0,23
Т125	140	143	0,27
Т140	153	159	0,29
Т160	174	183	0,32

Длина заготовки (мм)

Т100	Т125	Т140	Т160
264	321	350	395

Обозначение	Наименование	Материал	Сортамент	Вес, кг	Примечание
(Т100÷Т160)/1	Кронштейн	Ст.3	-30×3	см. таблицу	—

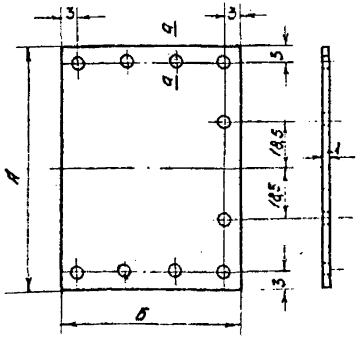

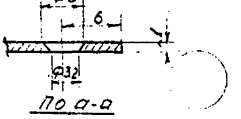

Таблица размеров и весов

Тип шиберa	Размеры в мм А	Размеры в мм Б	Вес, кг
Т100	107	91	0,08
Т125	132	106	0,11
Т140	147	114	0,13
Т160	167	126	0,16

Обозначение	Наименование	Материал	Сортамент	Вес, кг	Примечание
(Т100÷Т160)/2	Пластинка	Ст.3	Ст. лист δ=1мм	см. таблицу	—

ТД 1967г.

Шиберы типа Т100; Т125; Т140 и Т160. Корпус (Т100÷Т160)/1 и задвижка (Т100÷Т160)/2. Детали.

Серия 4.904-13
Лист 7

ГПИ Сантехпроект Минмонтажспецстроя СССР г. Москва

Гл. инженер проекта Кудинов
Гл. специалист Смирнов
Испанитель Кудинов
Проверил Смирнов
Н. контр. Кочман
Гл. инженер Смирнов
Дата выпуска: 1967г.

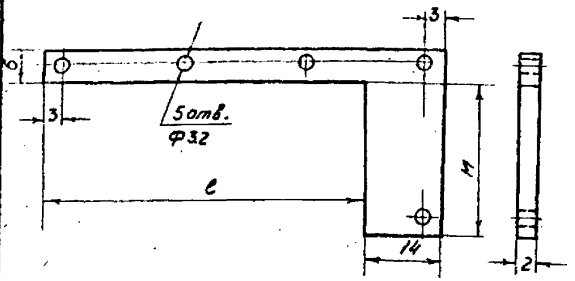

Таблица размеров и весов.

Тип шибера	Размеры в мм		Вес, кг
	l	M	
Т100	77	32	0,012
Т125	92	44,5	0,015
Т140	100	52	0,016
Т160	112	62	0,019

Обозначение	Наименование	Материал	Сортамент	Вес, кг	Примечан.
(Т100÷Т160).2.2	Планка	Ст. 3	Ст. лист б=2 мм	См. таблицу	—

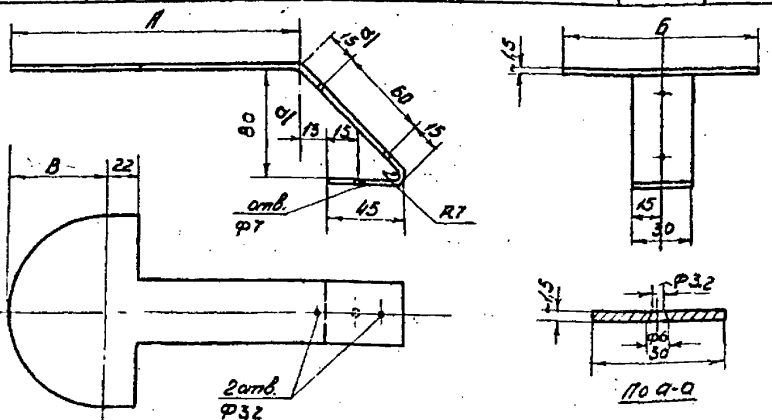

Таблица размеров и весов

Тип шибера	Размеры в мм			Длина заготов	Вес, кг
	А	Б	В		
Т100	156	94	55	291	0,14
Т125	186	119	70	321	0,18
Т140	202	134	78	337	0,22
Т160	226	154	90	361	0,25

Обозначение	Наименование	Материал	Сортамент	Вес, кг	Примечани.
(Т100÷Т160).2.3	Задвижка	Ст. 3	Ст. лист б=1,5 мм	См. таблицу	—

ТД 1967г.	Шиберы типа Т100; Т125; Т140 и Т160. Задвижка (Т100÷Т160).2. Детали.	Серия 4.904-13	Лист 8

Шифр 23-67
Марка-лист 8
Инв. № 11526

Исполнитель Казанцев
Проверил Смирнов
Гесслер
Казман
Смирнов
Дата выпуска май 1967г.

г. МОСКВА

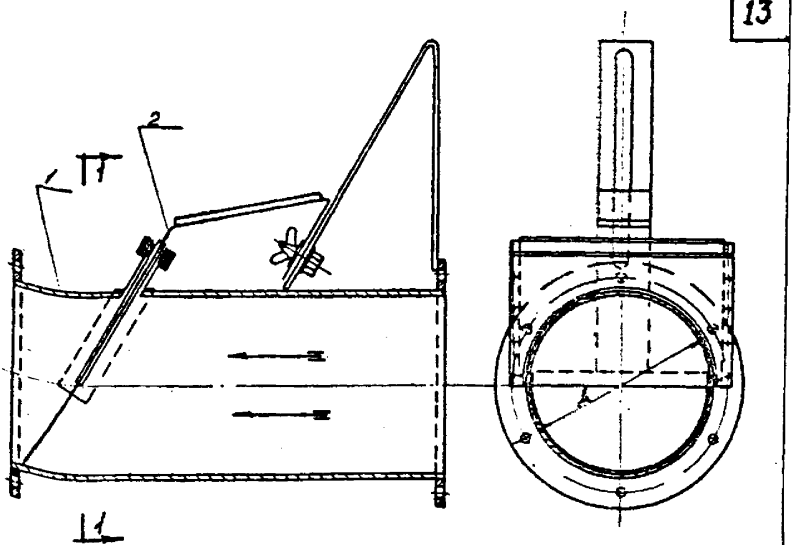

По 1-1

Таблица размеров и весов.

Тип шибера	Размер в мм Д	Вес, кг
Т 180	180	6,8
Т 200	200	8,1
Т 225	225	9,8

№ поз.	Обозначение	Наименование	Кол.	Материал	Т180	Т200	Т225	№ листа	Примечание
2	(Т180÷Т225).2	Задвижка	1	Ст3	0,77	0,93	1,12	11	
1	(Т180÷Т225).1	Корпус	1	Ст3	6,0	7,2	8,7	10	

Тип шибера
Общий вес, кг

Спецификация

ТД 1967г	Шиберы типа Т180; Т200 и Т225. Общий вид.	Серия 4.904-13	
		Лист	9

Шифр 23-67
Марка-лист 9
Инв № 11527

Кузнецова, Смирнов
Исполнитель
Проверил
Гесслер, Кацман, Смирнов
Рук отдела
Гл. специалист
Гл. инж. пр-та
Дата выпуска: май 1967г.

ШИПРОМЗДАНИЙ г. МОСКВА

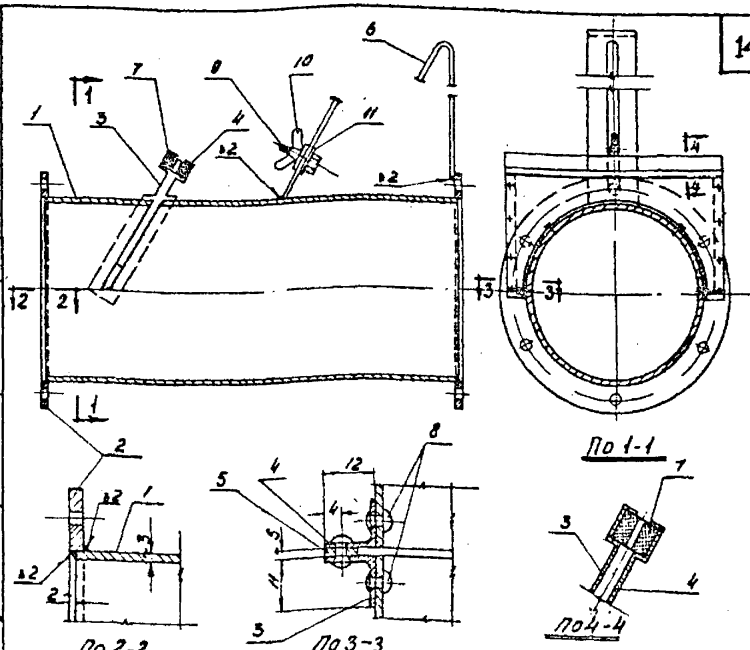

Всего:

№поз	Обозначение	Наименование	Кол.	Материал	Т180 Т200 Т225			№ листа	Примечание
					Тип шибера				
					Общий вес, кг				
					6,0	7,2	8,7		
11	ГОСТ 5915-62	Шайба ф6	1	Ст.3	0,002	0,002	0,002	—	
10	ГОСТ 3032-66	Барашек М 6	1	Ст.3	0,009	0,009	0,009	—	
9	ГОСТ 7798-62	Болт М6×12	1	Ст.3	0,008	0,008	0,008	—	
8	ГОСТ 10301-62	Заклепка ф4×9	12	Ст 0	0,014	0,014	0,014	—	
7	(Т180÷Т225)/17	Сальник	2	фетр	—	—	—	—	
6	(Т180÷Т225)/16	Кронштейн	1	Ст.3	0,36	0,38	0,43	15	
5	(Т180÷Т225)/15	Планка	2	Ст.3	0,08	0,09	0,1	12	
4	(Т180÷Т225)/14	Рамка	1	Ст.3	0,14	0,16	0,19	13	
3	(Т180÷Т225)/13	Рамка	1	Ст.3	0,14	0,16	0,19	13	
2	(Т180÷Т225)/12	Фланец	2	Ст.3	0,9	1,0	1,1	—	Маркировать место сварки
1	(Т180÷Т225)/11	Патрубок	1	Ст.3	4,4	5,3	6,6	12	

Спецификация

ЦНИИПромзданий г. Москва

Инв. № 11528 | Шифр 23-67 | Альбом 10

Согласовано: ГПИ — Кацнельсон; Главный инженер проекта — Шишкарь; Начальник ОТД — Смирнов; Проверил — Шишкарь; Смирнов

Дата выпуска: 1967 г.

ТД 1967 г.

Шиберы типа Т180; Т200 и Т225.
Корпус (Т180÷Т225). 1.

Серия 4.904-13 с

Лист 10

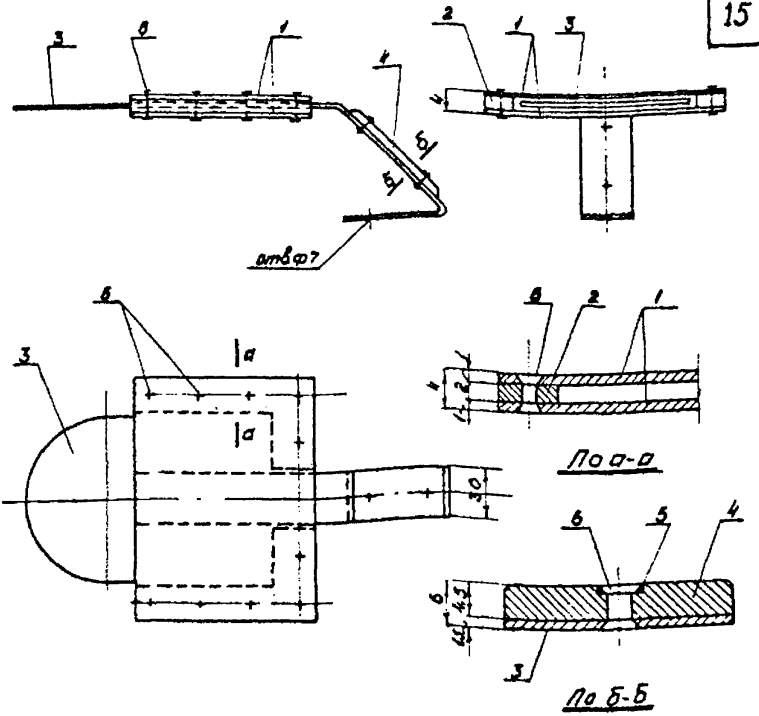

				Всего:	0.77	0,93	1.12		
6	ГОСТ10301-62	Заклепка ф4 х 9	12	Ст.0	0,014	0,014	0,014	—	
5	ГОСТ5915-62	Шайба ф4	2	Ст.3	0,001	0,001	0,001	—	
4	(Т180÷Т225)2.4	Накладка	1	пластмасса	—	—	—	—	
3	(Т180÷Т225)2.3	Задвижка	1	Ст.3	0,30	0,36	0,44	16	
2	(Т180÷Т225)2.2	Планка	2	Ст.3	0,042	0,046	0,052	16	
1	(Т180÷Т225)2.1	Пластинка	2	Ст.3	0,4	0,5	0,6	15	
№ поз.	Обозначение	Наименование	Кол.	Материал	Т180	Т200	Т225	№ листа	Примечание
					Тип шибера				
					Общий вес, кг				

Спецификация

ТД 1967 г.	Шиберы типа Т180; Т200 и Т225. Задвижка (Т180÷Т225)2.	Серия 4.904-13	
		Лист	№

Шифр 3-67
Лист 11
Инв. № 529
Проверил Смирнов
Кацман
Гл. специалист
Гл. инж. пр-та Смирнов
Дата выпуска 1 мая 1967 г.
ЦНИИПРОМЗДАНИЙ г. МОСКВА

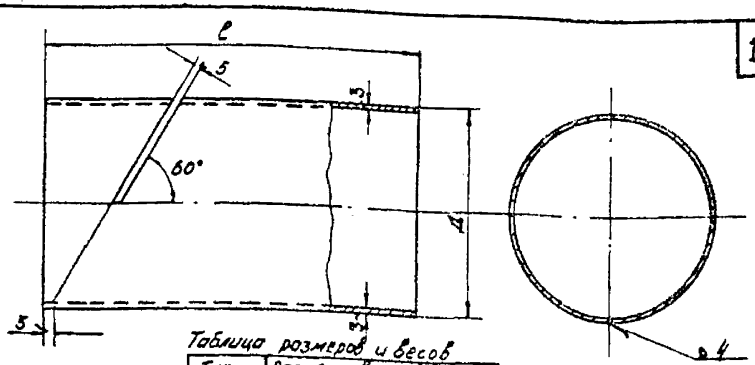

Таблица размеров и весов

Тип шибера	Размеры в мм		Вес, кг
	A	l	
T 180	180	340	4,4
T 200	200	360	5,3
T 225	225	390	6,6

(T180÷T225).1.1	Патрубок	Ст. 3	Ст. лист б = 3 мм	см. таблицу	—
Обозначение	Наименование	Материал	Сортамент	Вес, кг	Примечан.

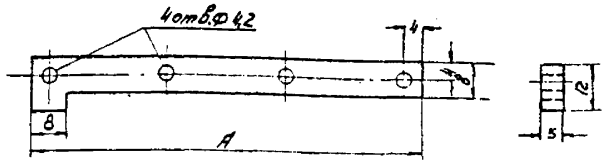

Таблица размеров и весов

Тип шибера	Размер в мм	Вес, кг
	A	
T 180	131	0,04
T 200	142	0,045
T 225	157	0,05

(T180÷T225).1.5	Планка	Ст. 3	-12 × 5	см. таблицу	—
Обозначение	Наименование	Материал	Сортамент	Вес, кг	Примечан.

ТД 1967г.	Шиберы типа T180; T200 и T225. Корпус (T180÷T225).1. Детали.	Серия 4.904-13	
		Лист	12

Шифр 23-67

Марка-лист 12

Инв № 11530

Рук отдела Гл. спецпроизв. Гл. инж. пр-та Дата выпуска: Смирнов Май 1967г.

ШИНПРОМЗДАНИЙ г. МОСКВА

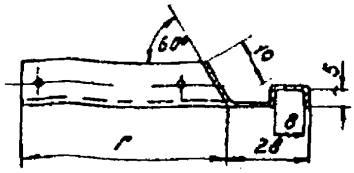

По 1-1

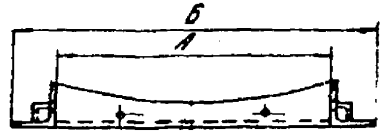

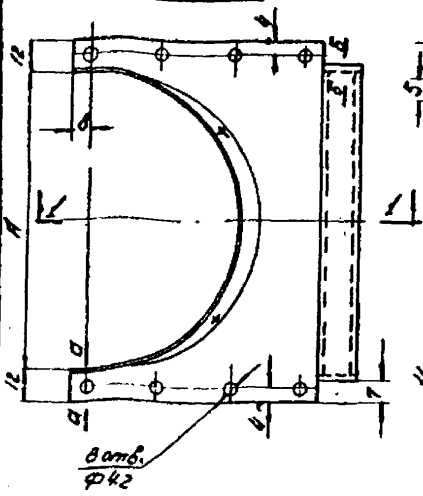

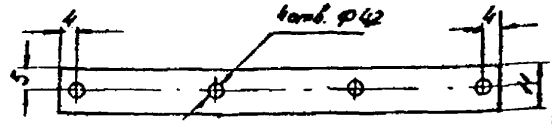

Развертка борта рамки
(вид с внешней стороны)

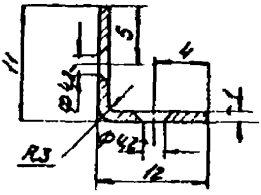

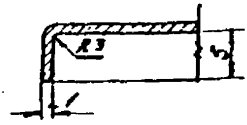

Сечение по а-а Сечение по Б-Б

Таблица размеров и весов

Тип шибера	Размеры в мм				Вес, кг
	А	Б	В	Г	
Т180	180	204	105	113	0,14
Т200	200	224	116	124	0,16
Т225	225	249	131	139	0,19

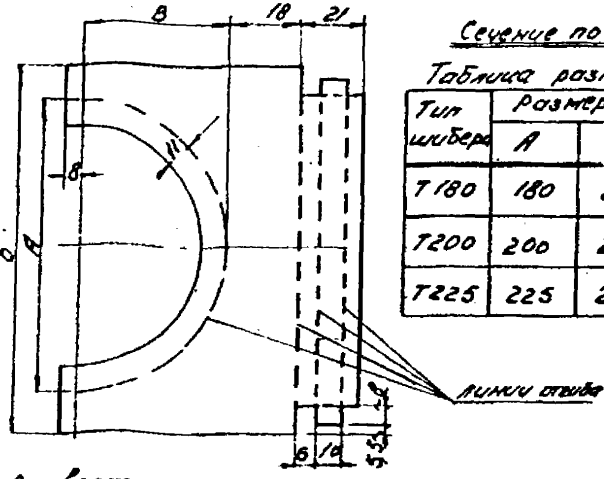

Развертка рамки

(Т180÷Т225)/1.3	Рамка	Ст 3	Ст лист Б=1мм	см. таблицу	—
Обозначение	Наименование	Материал	Сортамент	Вес, кг	Примечан.

ТД 1967г.	Шиберы типа Т180; Т200 и Т225. Корпус (Т180÷Т225).1. Детали.	Серия 4.904-13	
		Лист	13

Шифр	23-67
Марка-лист	13
Инв №	11531
Федорова	Смирнов
Исполнитель	Проверил
Рессler	Кацман
Смирнов	май 1967г
Рук отдела	
Гл. специалист	
Гл. инж. пр-та	
Дата выпуска	

ЦНИИПРОМЗДАНИЙ
г. МОСКВА

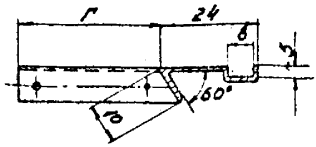

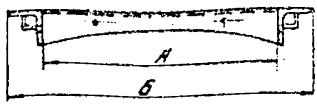

По 1-1

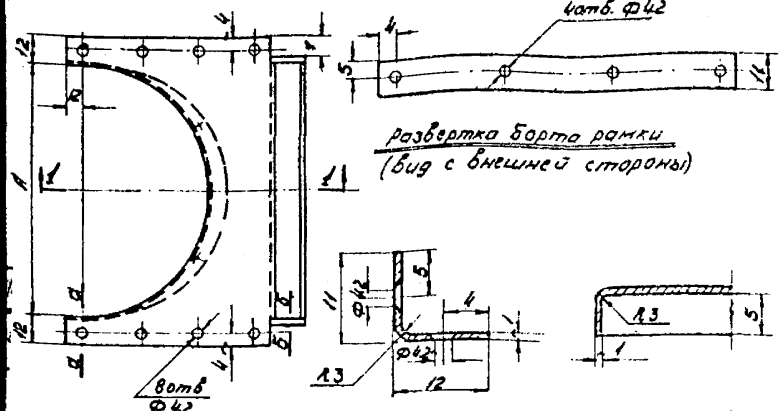
4
12
1
1
1
1
2
2
2
2
2
2
4
4
4
5
11
4
4
4

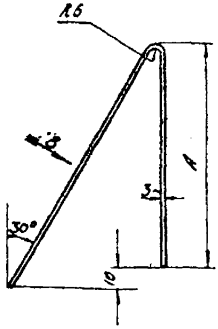

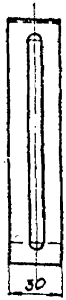

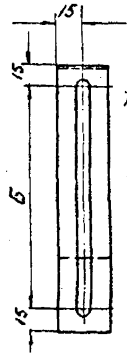

Таблица размеров и весов

Тип шибера	размеры в мм		вес, кг
	А	Б	
Т180	194	207	0,36
Т200	213	230	0,38
Т225	240	260	0,43

Длина заготовки (мм)

Т180	Т200	Т225
439	481	538

Вид по стрелке „В"

Обозначение	Наименование	Материал	Сортамент	Вес, кг	Примечание
(Т180÷Т225).1.6	Кронштейн	Ст. 3	-30×3	см. таблицу	—

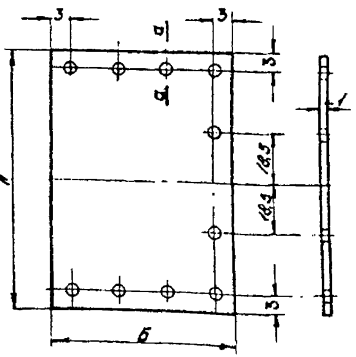

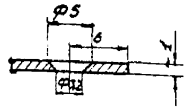

По а-а

Таблица размеров и весов

Тип шибера	размеры в мм		вес, кг
	А	Б	
Т180	187	138	0,2
Т200	207	149	0,25
Т225	232	164	0,3

Обозначение	Наименование	Материал	Сортамент	Вес, кг	Примечан.
(Т180÷Т225)2.1	Пластинка	Ст. 3	Ст. лист Б=1мм	см. таблицу	—

ТД 1967г.	Шиберы типа Т180; Т220 и Т225. Корпус (Т180÷Т225).1 и задвижка (Т180÷Т225)2. Детали.	Серия 4.904-13	
		Лист	15

Дата выпуска: май 1967г.

г. МОСКВА

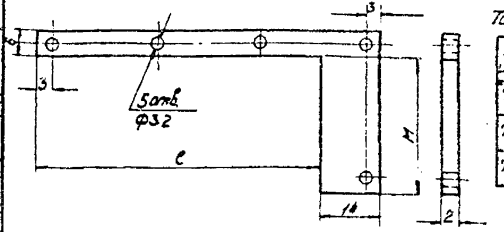

Таблица размеров и весов

Тип шибера	Размеры в мм		Вес, кг
	l	M	
Т180	124	72	0,021
Т200	135	82	0,023
Т225	150	94,5	0,026

(Т180÷Т225).2.2	Планка	Ст.3	ст.лист Б=2мм	см. таблицу	—
Обозначение	Наименование	Материал	Сортамент	Вес. кг	Примечан.

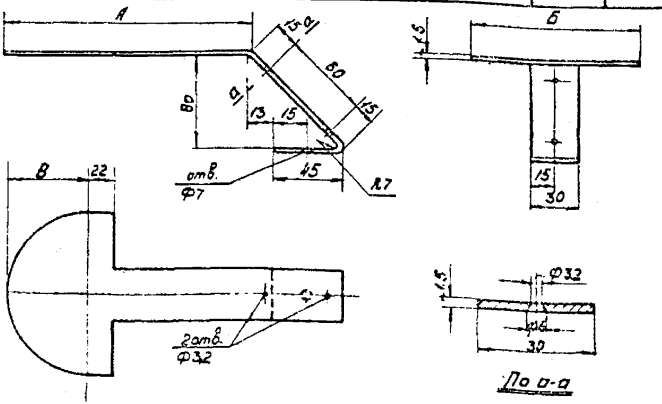

Таблица размеров и весов

Тип шибера	размеры в мм			Длина заготовки	Вес, кг
	А	Б	В		
Т180	250	174	102	385	0,30
Т200	272	194	113	407	0,36
Т225	302	219	128	437	0,44

(Т180÷Т225).2.3	Задвижка	Ст.3	Ст.лист Б=1,5мм	см. таблицу	—
Обозначение	Наименование	Материал	Сортамент	Вес. кг	Примечан.

ГД	Шиберы типа Т180, Т200 и Т225. Задвижка (Т180÷Т225).2. Детали.	Серия 4.904-13	
1967 г.		лист	16

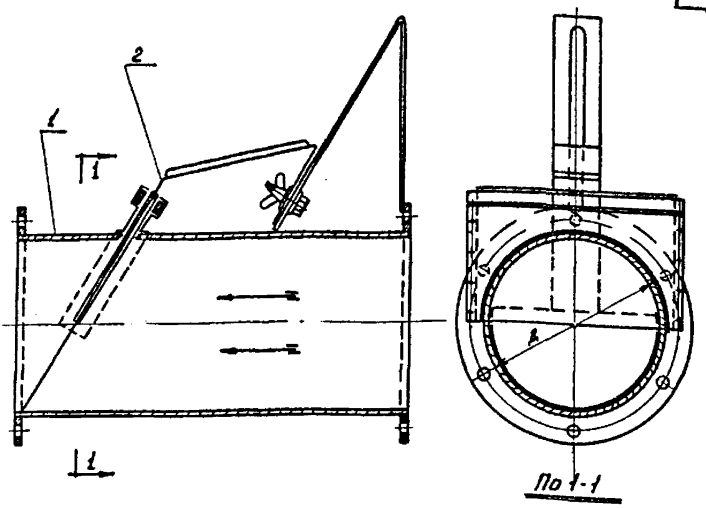

Таблица размеров и весов

Тип шибера	Размеры мм Д	Вес, кг
Т250	250	11,3
Т280	280	14,8
Т315	315	17,1

2	(Т250÷Т315).2	Задвижка	1	Ст.3	1,28	1,56	1,98	19	
1	(Т250÷Т315).1	Корпус	1	Ст.3	10,0	12,5	15,0	18	
№ поз.	Обозначение	Наименование	кол.	Материал	Т250	Т280	Т315	№ листа	Примечание
					Тип шибера				
					Общий вес, кг				

Спецификация

ТД 1967г.	Шиберы типа Т250; Т280 и Т315. Общий вид.	Серия 4.904-13	
		Лист	17

Шифр	23-67		
Марка-лист	17		
Инв. №	11535		
Рук. отдела		Гесслер	
Гл. специалист		Кацман	
Гл. инж. пр-та		Смирнов	
Дата выпуска:		май 1967г.	
Исполнитель	Федорова	Федорова	
Проверил		Смирнов	

ЦНИИПРОМЗДАНИЙ г. МОСКВА

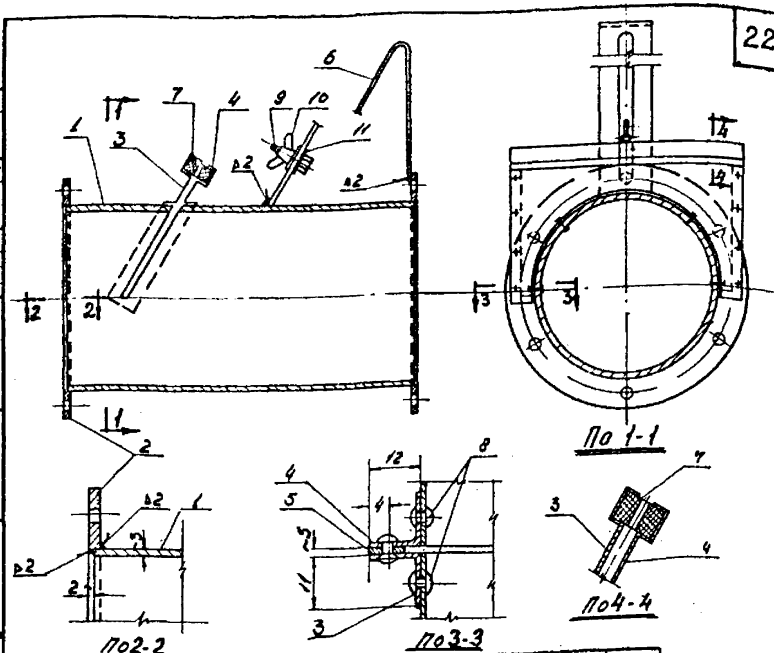

					Всего:	10,0	12,5	15,0		
11	ГОСТ 5915-62	Шайба ф 6	1	Ст 3	0,002	0,002	0,002	—	
10	ГОСТ 3032-66	Барашек М6	1	Ст 3	0,009	0,009	0,009	—	
9	ГОСТ 7798-62	Болт М6 х 12	1	Ст 3	0,008	0,008	0,008	—	
8	ГОСТ 10301-62	Заклепка ф 4 х 9	12	Ст 0	0,014	0,014	0,014	—	
7	[Т250÷Т315]/17	Сальник	2	фетр	—	—	—	—	
6	[Т250÷Т315]/16	Кронштейн	1	Ст 3	0,46	0,50	0,54	23	
5	[Т250÷Т315]/15	Планка	2	Ст 3	0,11	0,12	0,13	20	
4	[Т250÷Т315]/14	Рамка	1	Ст 3	0,23	0,26	0,30	22	
3	[Т250÷Т315]/13	Рамка	1	Ст 3	0,23	0,26	0,30	21	
2	[Т250÷Т315]/12	Фланец	2	Ст 3	1,2	1,4	1,6	—	позиция отсутствует
1	[Т250÷Т315]/11	Патрубок	1	Ст 3	7,7	9,4	11,9	20	
№ поз.	Обозначение	Наименование	Кол.	Материал	Т250	Т280	Т315	№ листа	Примечание
					Вес, кг				

Спецификация

ТД	Шиберы типа Т250; Т280 и Т315.	Серия 4.904-13.	
1967г	Корпус [Т250÷Т315]/1.	Лист	18

ШПИРИМЗДАПИИ г. МОСКВА

Шифр 3-67 | ИНВ № 536 | Гл. инж. Смирнов | Гл. инж. пр-та Кашкаров | Нач. отд. Ильина | Н. контр. Ильина | Дата выпуска: нояб. 1967г.

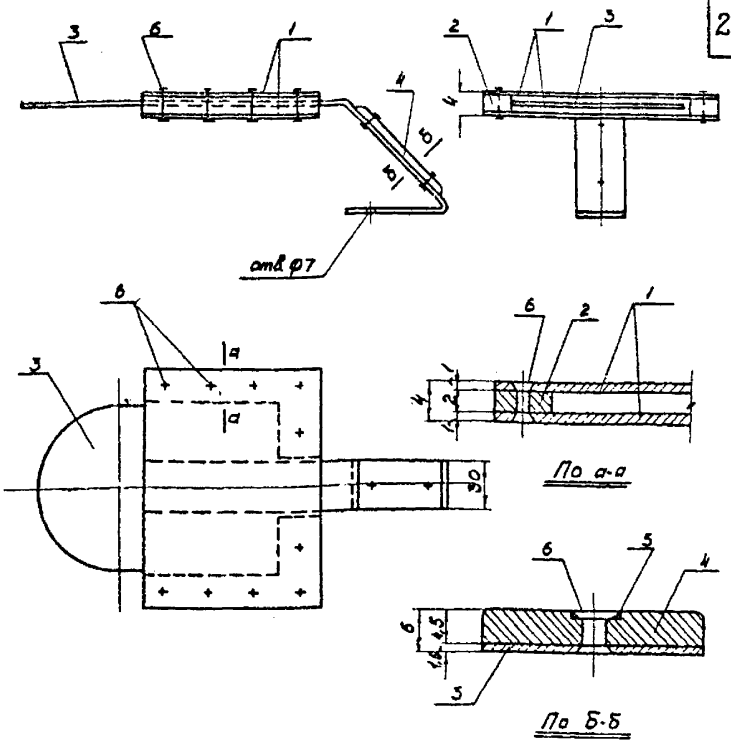

				Всего:	1,28	1,58	1,98		
6	ГОСТ10301-62	Заклепка ф4 х 9	12	Ст.0	0,014	0,014	0,014	—	
5	ГОСТ5915-62	Шайба ф4	2	Ст.3	0,001	0,001	0,001	—	
4	(Т250÷Т315).2.4	Накладка	1	пластмасса	—	—	—	—	
3	(Т250÷Т315).2.3	Задвижка	1	ст.3	0,5	0,6	0,8	24	
2	(Т250÷Т315).2.2	Планка	2	ст.3	0,056	0,064	0,072	24	
1	(Т250÷Т315).2.1	Пластинка	2	ст.3	0,70	0,88	1,08	23	
№ поз.	Обозначение	Наименование	Кол.	Материал	Т250 / Тип шибера / Общий вес, кг	Т280	Т315	№ листа	Примечание

Спецификация

ТД 1967г.	Шиберы типа Т250; Т280 и Т315. Задвижка (Т250-Т315).2.	Серия 4.904-13	
		Лист	19

Гл. специалист
Гл. инж. пр-та
Кацман
Смирнов
Проверил
Смирнов
Дата выпуска: май 1967г.

ШИПРОМЗДАНИЙ г. МОСКВА

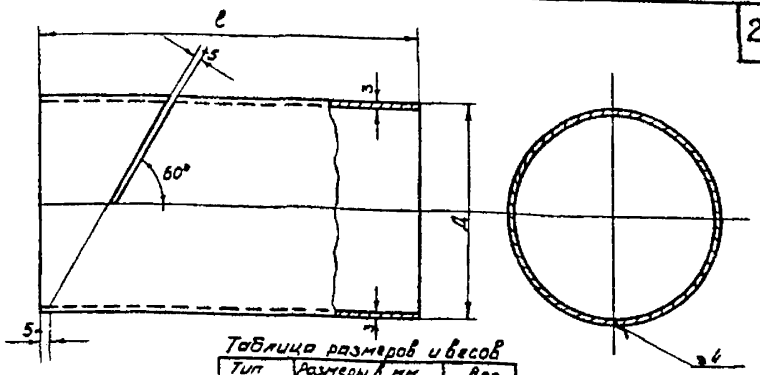

Таблица размеров и весов

Тип шибера	Размеры в мм Д	Размеры в мм l	Вес, кг
Т250	250	420	7,7
Т280	280	450	9,4
Т315	315	520	11,9

Обозначение	Наименование	Материал	Сортамент	Вес, кг	Примечание
(Т250÷Т315).1.4	Патрубок	Ст.3	Ст. лист б=3мм	См. таблицу	—

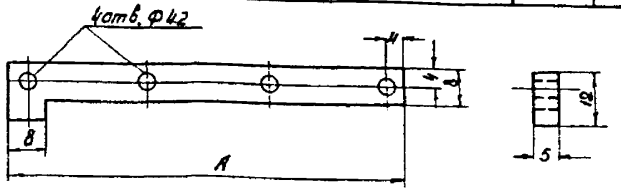

Таблица размеров и весов

Тип шибера	Размеры в мм A	Вес, кг
Т250	171	0,055
Т280	188	0,06
Т315	209	0,067

Обозначение	Наименование	Материал	Сортамент	Вес, кг	Примечание
(Т250÷Т315).1.5	Планка	Ст.3	-12×5	См. таблицу	—

ТД	Шиберы типа Т250; Т280 и Т315. Корпус (Т250÷Т315).1. Детали.	Серия 4.904-13	
1967г		Лист	20

Шифр 23-67
Марка-лист 20
Инв № 11538

Федорова, Смирнов
Федорова, Ф.Д.
Исполнитель
Проверил
Гесслер, Кацман, Смирнов
Рук отдела
Гл. специалист
Гл. инж. пр-та
Дата выпуска: май 1967г.

ЦНИИПРОМЗДАНИЙ г МОСКВА

Шифр 23-67
Чертеж 21
Инв. № 11539

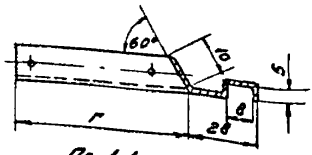

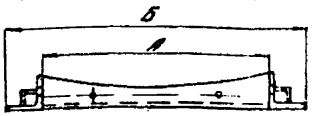

По 1-1

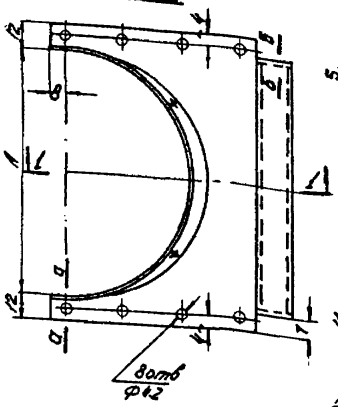

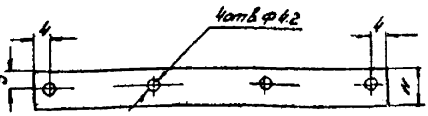

Развертка борта рамки
(вид с внешней стороны)

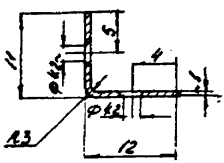

Сечение по а-а

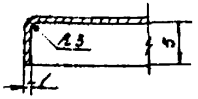

Сечение по Б-Б

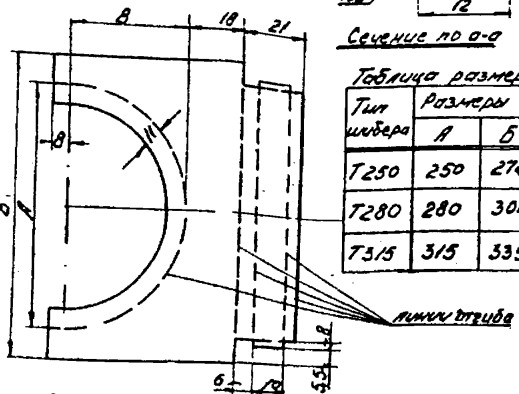

Развертка рамки

Таблица размеров и весов

Тип шиберa	Размеры в мм				Вес, кг
	А	Б	В	Г	
Т250	250	274	145	153	0,23
Т280	280	304	162	170	0,26
Т315	315	339	183	191	0,30

Т250÷Т315.13	Рамка	Ст 3	Сталь толщ. 8 мм	См. таблицу	—
Обозначение	Наименование	Материал	Сортамент	Вес, кг	Примечание

ТД 1967г

Шиберы типа Т250, Т280 и Т315
Корпус (Т250÷Т315).1
Детали

Серия 4.904-13
Лист 21

ШИПРОМЗДАНИИ МОСКВА

Гл. инженер — Гл. инж. пр-та — Нач. отдела — Руководитель — Исполнитель — Проверил — Н. контр. — Дата выпуска: 1967г.

Фёдоров, Смирнов, Феворова, Смирнов, Кочнан, Смирнов

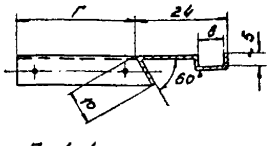

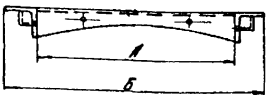

По 1-1

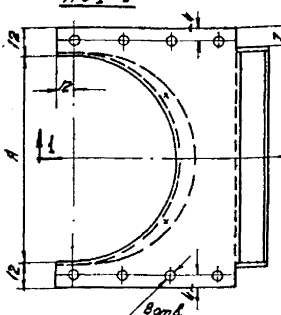



Развертка борта рамки
(вид с внешней стороны)

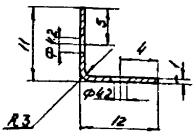

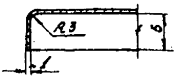

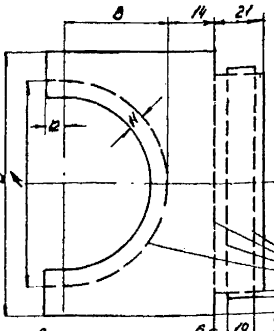

Сечение по а-а Сечение по б-б

Развертка рамки

Таблица размеров и весов

Тип шибера	Размеры в мм				Вес, кг
	А	Б	В	Г	
Т250	250	274	145	157	0,23
Т280	280	304	162	174	0,26
Т315	315	339	183	195	0,30

Т250÷Т315	Рамка	Ст 3	Ст лист δ=1мм	См. таблицу	—
Обозначение	Наименование	Материал	Сортамент	Вес, кг	Примечан.

ТД 1967г

Шиберы типа Т250; Т280 и Т315. Корпус (Т250 ÷ Т315). Детали.

Серия 4.904-13
Лист 22

ЦИТП РИМЗДАТПП г. МОСКВА

Инв. № 11540 | Инв. № 22 | Типо-проект 3-67 | Типо-размер

Гл. специалист | Гл. инж. пр-та | Дата выпуска | Копиров. | Проверил | Разраб. | Н. контр. | Гл. инж. пр-та | Гл. архитектор

С. Сидоров | Г. Шибаев | С. Сидоров | май 1967г

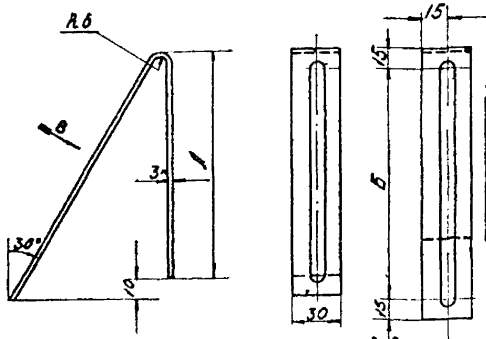

Вид по стрелке В

Таблица размеров и весов

Тип шибера	Размеры в мм		Вес, кг
	А	Б	
Т250	263	287	0,46
Т280	293	320	0,50
Т315	330	363	0,54

Длина заготовки (мм)

Т250	Т280	Т315
588	651	731

(Т250÷Т315)1.1	Кронштейн	Ст.3	-30×3	см. таблицу	—
Обозначение	Наименование	Материал	Сортамент	Вес, кг	Примечан.

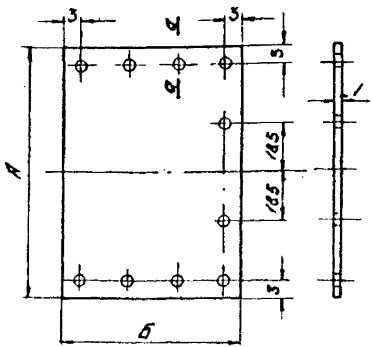

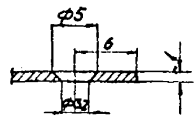

По а-а

Таблица размеров и весов.

Тип шибера	Размеры в мм		Вес, кг
	А	Б	
Т250	257	178	0,35
Т280	287	195	0,44
Т315	322	216	0,54

(Т250÷Т315)2.1	Пластинка	Ст.3	Ст.лист б=1мм	см. таблицу	—
Обозначение	Наименование	Материал	Сортамент	Вес, кг	Примечан.

ТД 1967г.	Шиберы типа Т250; Т280 и Т315. Корпус (Т250÷Т315).1 и задвижка (Т250÷Т315).2. Детали.	Серия 4904-13 Лист 23

Шифр 23-67
Марка-лист 23
Инв № 11541
Проверил Смирнов
Гл. специалист
Гл. инженер-ты
Дата выпуска: мая 1967г.
Кацман
Смирнов
ШИПРОМЗДАНИЯ г. МОСКВА

Шифр 23-67

Изм. Кол. Лист № док. Подп. Дата

Инв. № подл. | Подп. и дата | Взам. инв. №

Госстрой СССР ГПИ Гражданпроект

Разработал Смирнов

Проверил

Н. контр. Смирнов

Гл. специалист

Рук. отдела

Дата выпуска: май 1967 г.

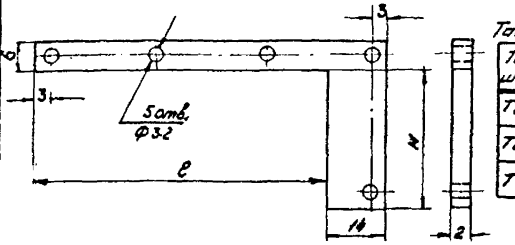

Таблица размеров и весов

Тип шибера	Размеры в мм C	Размеры в мм M	Вес, кг
Т250	164	107	0,028
Т280	181	122	0,032
Т315	202	139,5	0,036

Обозначение	Наименование	Материал	Сортамент	См. таблицу	Вес, кг	Примечание
Т250÷Т315].2.2	Планка	Ст. 3	Сталь листовая Б=2 мм		—	

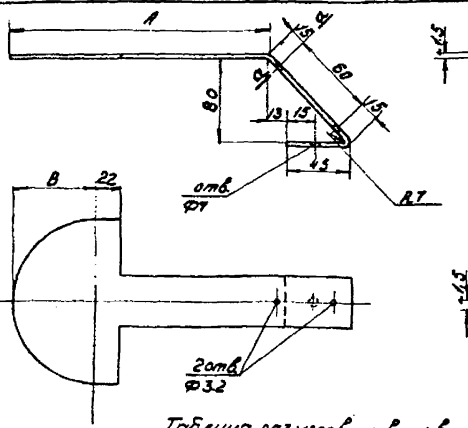

По а-а

Таблица размеров и весов

Тип шибера	Размеры в мм А	Б	В	Длина заготовки	Вес, кг
Т250	330	244	142	465	0,5
Т280	364	274	159	499	0,6
Т315	406	309	180	541	0,8

Обозначение	Наименование	Материал	Сортамент	См. таблицу	Вес, кг	Примечание
Т250÷Т315].2.3	Задвижка	Ст. 3	Сталь листовая Б=15 мм		—	

ГОСУДАРСТВЕННЫЙ КОМИТЕТ СССР ПО ДЕЛАМ СТРОИТЕЛЬСТВА

ТД 1967 г.

Шиберы типа Т250; Т280 и Т315. Задвижка [Т250÷Т315].2. Детали.

Серия И-904-18

Лист 24

gost.e-ecolog.ru