ДОПОЛНЕНИЕ К АЛЬБОМУ III

ИЗДЕЛИЯ ЗАВОДСКОГО ИЗГОТОВЛЕНИЯ

ДЛЯ ПРОЕКТОВ ЖИЛЫХ И ОБЩЕСТВЕННЫХ ЗДАНИЙ СЕРИИ 467А

ЧАСТЬ 1А

ТРЕХСЛОЙНЫЕ НАРУЖНЫЕ СТЕНОВЫЕ ПАНЕЛИ ТОЛЩИНОЙ 300 мм

gost.e-ecolog.ru

МОСКВА 1965г.

Арх. № 19762

НАИМЕНОВАНИЕ ЛИСТА	МАРКА ИЗДЕЛИЯ	NN ЛИСТ	NN СТР.
Содержание альбома		С-1,2	1,2
Пояснительная записка		ПЗ-1	3
Наружная стеновая панель	НС1	1	4
Наружная стеновая панель	НС2	2	5
Наружная стеновая панель	НС2-1А	3	6
Наружная стеновая панель	НС2-2А	4	7
Наружные стеновые панели	НС3А НС4А	5	8
Наружная стеновая панель	НС5-1	6	9
Наружная стеновая панель	НС5-2	7	10
Наружная стеновая панель	НС6	8	11
Наружная стеновая панель	НС7	9	12
Наружная стеновая панель	НС8	10	13
Наружная стеновая панель	НС9А	11	14
Наружная стеновая панель	НС9-1А	12	15
Наружная стеновая панель	НС10	13	16
Наружная стеновая панель	НС10-1	14	17
Наружная стеновая панель	НС10-2	15	18
Наружная стеновая панель	НС11	16	19
Наружная стеновая панель	НС11-1	17	20
Наружная стеновая панель	НС11-2	18	21

НАИМЕНОВАНИЕ ЛИСТА	МАРКА ИЗДЕЛИЯ	NN ЛИСТ	NN СТР.
Наружная стеновая панель	НС12	19	22
Наружная стеновая панель	НС13	20	23
Наружная стеновая панель	НС14	21	24
Наружная стеновая панель	НС15	22	25
Наружная стеновая панель	НС16	23	26
Наружная стеновая панель	НС16-1	24	27
Наружная стеновая панель	НС17А	25	28
Наружная стеновая панель	НС18А	26	29
Наружная стеновая панель	НС18-1А	27	30
Наружная стеновая панель	НС20	28	31
Наружная стеновая панель	НС21	29	32
Наружная стеновая панель	НС21-1	30	33
Наружные стеновые панели	НС22 НС22-1	31	34
Наружная стеновая панель	НС2-72	32	35
Наружная стеновая панель	НС7-72	33	36
Детали с 1 по 10		34	37
Детали с 11 по 19		35	38
Детали с 20 по 26		36	39
Детали с 27 по 34		37	40

Гл. инженер К.Б.		
Гл. констр. К.Б.	Ст. инженер	А. Якушев
Нач. отдела	Инженер	Я. Фельман
Гл. констр. пр.	Проверил	Д. Алекси
		Т. Баранова

Конструкторское бюро по железобетону Госстроя РСФСР

	В. Городецкий	
	Г. Гагарина	
	В. Городецкий	

Изделия заводского изготовления

Содержание альбома.

Серия 467А | Альбом III часть 1А | Лист С-1 | 1965 г.

Наименование листа	NN листа	NN стр
Сварные сетки С-1; С-2; С-3	38	41
Сварные сетки С-4; С-5; С-6	39	42
Сварные сетки С-7; С-8; С-9; С-10	40	43
Сварные сетки С-11; С-12; С-13	41	44
Сварные сетки С-14; С-15; С-16; С-17	42	45
Сварные сетки С-18; С-19; С-20	43	46
Сварные сетки С-21; С-22; С-23; С-24; С-25	44	47
Сварные сетки С-26; С-27; С-28; С-29	45	48
Сварные сетки С-30; С-31; С-32; С-33	46	49
Сварные сетки С-34; С-35; С-36; С-37	47	50
Сварные сетки С-38; С-39; С-40;	48	51
Сварные сетки С-41; С-42; С-43	49	52
Сварные сетки С-44; С-45; С-46; С-47 и каркасы КР-15; КР-16; Петля П-10	50	53
Сварные сетки С-48; С-49; С-50; С-51	51	54
Сварные сетки и каркасы С-3А; С-3Б; С-4А; С-4Б; КР-9; КР-10	52	55
Каркасы КР-1; КР-2; КР-3; КР-4; КР-5; КР-6; КР-7; КР-8	53	56
Сварные каркасы и детали КР 11 ÷ КР 14; КР 17; ЗД-3; ЗД-4	54	57
Петли и закладные детали П1 – П-9; ЗД-1; ЗД-2	55	58
Номенклатура вкладышей утеплителя	56	59
Узлы соединения трехслойных панелей	57	60
Узлы соединения трехслойных панелей	58	61

Наименование листа	Марка изделия	NN лист	NN стр.
Наружная стеновая панель	НС2-3 НС2-4	59	62
Наружная стеновая панель	НСД-14	60	63
Сварные сетки и каркасы С-52 ÷ С-54; КР-18; КР-19		61	64
Наружная стеновая панель	НС1-3 НС1-4	62	65
Сварные сетки С-55, С-56		63	66
Утеплитель - пенопласт			
Наружная стеновая панель (вариант со сквозной штрабой)	НС4А	64	67
Наружная стеновая панель (вариант со сквозной штрабой)	НС9А	65	68
Наружная стеновая панель (вариант со сквозной штрабой)	НС9-1А	66	69
Наружная стеновая панель (вариант со сквозной штрабой)	НС17А	67	70
Наружная стеновая панель (вариант со сквозной штрабой)	НС10	68	71
Наружная стеновая панель (вариант со сквозной штрабой)	НС11	69	72
Наружная стеновая панель (вариант со сквозной штрабой)	НС16	70	73
Наружная стеновая панель (вариант со сквозной штрабой)	НС21	71	74
Наружная стеновая панель (вариант со сквозной штрабой)	НС21-1	72	75
Сварные каркасы КР 20 ÷ КР-22; П-11; П-12 КР-23 ÷ КР-24А		73	76
Сварные каркасы КР-20 ÷ КР-22; П-11; П-12 КР-23 ÷ КР-24А		74	77

Извещение N. исправленно. 19/VII-68

Конструкторское бюро по железобетону Госстроя РСФСР	Гл. инженер	Гл. констр. КБ	Нач. отдела	Гл. констр. пр.	Ст. инженер	Инженер	Проверил	В. Богородский	Г. Гагарина	В. Богородский

Изделия заводского изготовления	Содержание альбома.	Серия 467 А	Альбом III часть 1А	Лист С-2	1965 г.

ПОЯСНИТЕЛЬНАЯ ЗАПИСКА

В альбом включены рабочие чертежи трехслойных панелей наружных стен, разработанных для жилых и общественных зданий серии 467А. Толщина панелей продольных стен-300 мм, торцовых стен-380 мм. Теплотехническая характеристика панелей дана в таблице N 1.

В конструкции панелей предусмотрено замоноличивание стыков согласно альбому III "типовые детали".

Наружный и внутренний слой панелей запроектированы из тяжелого бетона марки 200, с армированием их сетками из холоднотянутой проволоки.

Фактурный наружный слой толщиной 15мм выполняется из раствора на белом цементе или с добавлением кварца, дробленого кирпича, антрацита или гранита.

Поперечные ребра из легкого бетона марки 50 с объемным весом не более 1000кг/м³; при этом расход цемента должен составлять не менее 250 кг/м³. При расходе цемента на легкий бетон ребер менее 250 кг/м³ следует производить антикоррозийную обмазку металлических каркасов цементно-казеиновой или цементно-полистирольной мастикой.

Закладные детали и петли для замоноличиваемых стыков должны быть металлизированы в соответствии с "Временными указаниями по антикоррозийной защите закладных деталей и сварных соединений в крупнопанельных зданиях" СН-206-62.

Плитный утеплитель принят с объемным весом не более 400кг/м³ (газобетон, пенобетон, фибролит и др.) в виде жестких вкладышей толщ. 210 мм. Возможна разрезка вкладышей как по длине, так и по ширине; в этом случае между плитами утеплителя должен быть сделан шов 5-6мм из пластичного цементного раствора. Вкладыши плитного утеплителя армируются каркасами из деревянных реек толщ. 4-6 мм.

Номенклатура вкладышей дана на листе №56.

Влажность утеплителя при укладке не должна быть более 15%.

Для предохранения утеплителя от излишнего увлажнения при укладке по нему слоя бетона или в процессе термообработки поверхности вкладышей покрываются битумом или слоем рубероида.

Обе поверхности панелей должны быть подготовлены под окраску.

Панели запроектированы в соответствии с "Указаниями по конструированию, изготовлению и применению в строительстве жилых и общественных зданий" НИИСФ 1961г.

Панели изготовляются в оснастке однослойных наружных стеновых панелей серии 467А с замоноличенными стыками.

Однако, в имеющиеся на заводах, металлические формы следует внести изменения в части расположения подъемных петель и увеличения выемок по боковым торцам панелей. Это сделано в целях утепления вертикальных стыков минеральным войлоком (см. листы 57,58)

При изготовлении панелей руководствоваться "Техническими условиями на изготовление и приемку сборных конструкций серии 467А. Панели наружных стен хранятся и транспортируются в вертикальном положении.

При применении трехслойных панелей наружных стен по данному альбому внутренние панели и вентблоки должны изготовляться с вырезами в местах примыкания к простенкам (см. Альбом III ч.3 лист 6. примеч. к 3 и схема 1

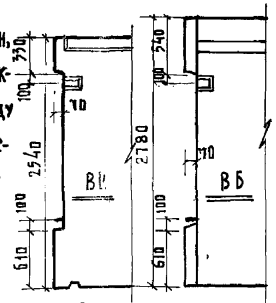

Схема 1

Таблица 1

Приведенное сопротивл. теплопередаче панели с учетом влияния ребер (К=0,8) М=час. град. ккал	Характеристика тепловой инерции D	Предельная расчетная температура наружного воздуха (средняя наиболее холодной пятидневки). Зимняя	Летняя	Наименьшая расчетная температура в стыке t в град.
1.51	3.64	-39°	не огранич.	11.5

Примечание: сопротивление теплопередаче рассчитано по главе СНиП II-А.7-62 для районов с нормальными зонами влажности и с нормальной влажностью помещений; коэффициенты теплопроводности материалов приняты по графе Б табл. 1.

Гл. инженер КБ
Гл. конструкт. КБ
Нач. отдела
Гл. конструкт. пр.

А. Якушев
Р. Фельман
Л. Алвкси
Т. Баранова

Ст. инженер
техник
Проверил

Б. Богородский
Б. Алешин
Б. Богородский

Конструкторское бюро по железобетону Госстроя РСФСР

Изделия заводского изготовления	ПОЯСНИТЕЛЬНАЯ ЗАПИСКА	Серия 467А	Альбом III часть 1 А	Лист ПЗ-1	1965

Арх. № 19762-3

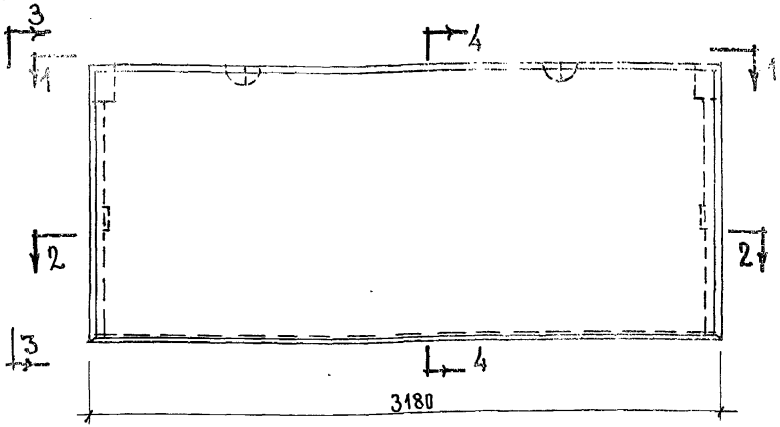

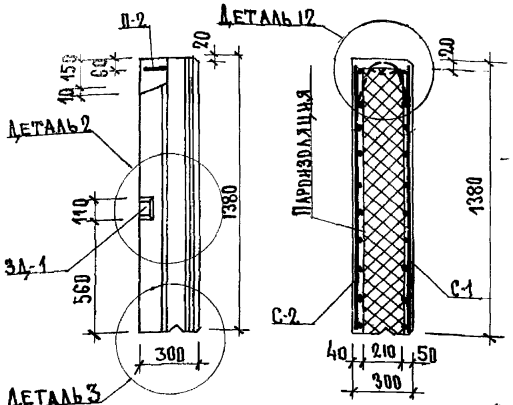

По 3-3

По 4-4

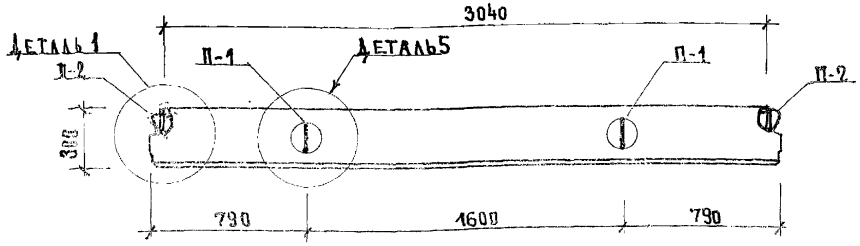

По 1-1

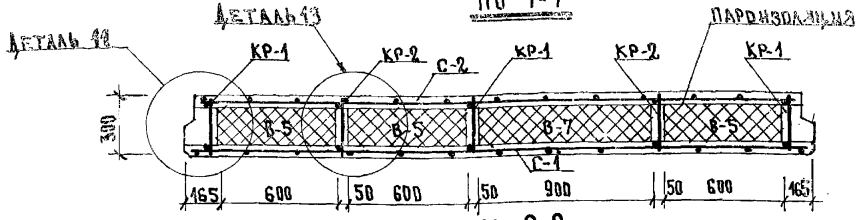

По 2-2

Спецификация арматурных изделий			
Марка	К-во	Вес кг.	
		Марки	Всего
С-1	1	4.02	4.02
С-2	1	3.91	3.91
КР-1	3	0.83	2.49
КР-2	2	0.80	1.60
П-1	2	1.40	2.80
П-2	2	1.39	2.78
ЗД-1	2	1.44	2.88
Итого			20.48

Показатели на 1 изделие		
Характеристика	Ед. изм	К-во
Вес изделия	кг.	1400
Об'ем тяжелого бетона	м³	0.335
Об'ем легкого бетона	м³	0.124
Об'ем фактурного слоя	м³	0.066
Об'ем утеплителя	м³	0.78
Вес стали	кг.	20.48
Марка тяжелого бетона	—	200
Марка легкого бетона	—	50

Примечания

1. Внутренний и наружный слой из тяжелого бетона марки „200"
2. Фактурный наружный слой толщ. 15 мм из цем. цветного раствора М-150
3. Утеплитель-жесткие вкладыши с об'емным весом не более 400 кг/м³
4. Ребра панелей из легкого бетона с об'емным весом не более 1000 кг/м³
5. Толщина средних ребер не должна быть более 50 мм.
6. Детали см. листы №№ 34, 35
7. Сварные сетки, каркасы и петли даны на листах № 38, 53, 55.
8. Арматурные каркасы ребер привязать к сеткам вязальной проволокой
9. Пароизоляция вкладышей - обмазка битумом с внутренней стороны панели
10. Расход цемента д/легкого бетона не менее 250 кг/м³ из условия защиты арматуры от коррозии

Спецификация утеплителя			
Марка	К-во	Вес кг	Размеры
В-5	3	68	600×1360×210
В-7	1	102	900×1360×210

Конструкторское бюро по железобетону Госстроя РСФСР	Гл. инженер КБ	Гл. констр. КБ	Нач. отдела	Гл. констр. пр.	
	Д. Якушев	Я. Фельман	Д. Алексин	Т. Баранова	
	Ст. инженер	Инженер	Проверил	Ст. техник	
	В. Богородский	А. Гребенник	В. Богородский	Л. Белова	

Изделия заводского изготовления	Наружная стеновая панель НС1	Серия 467А	Альбом III часть 1А	Лист 1	1965

Арх. № 19762-4

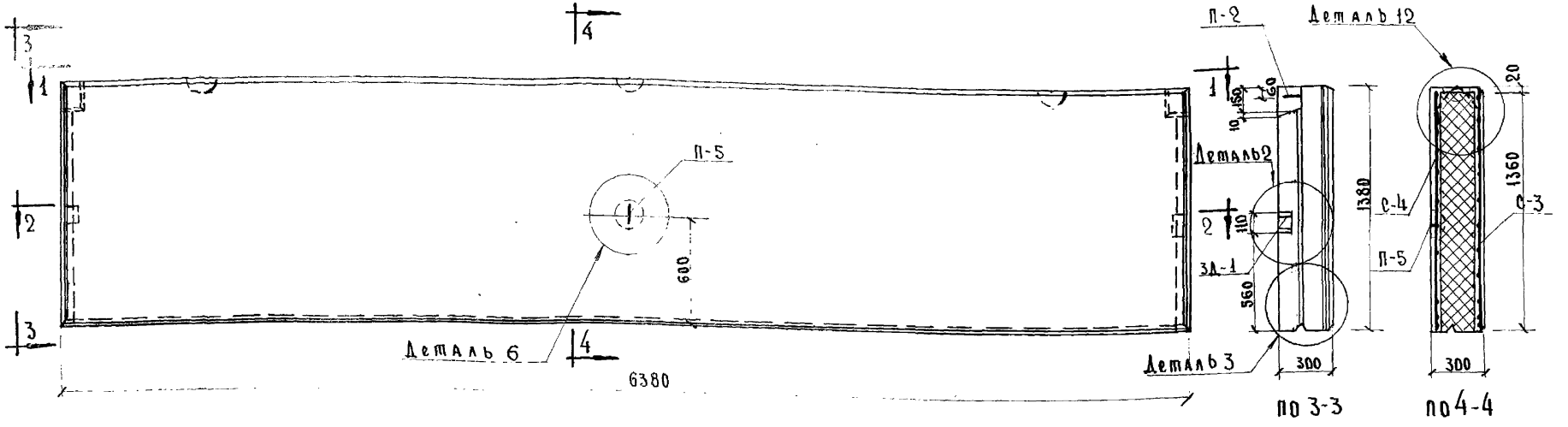

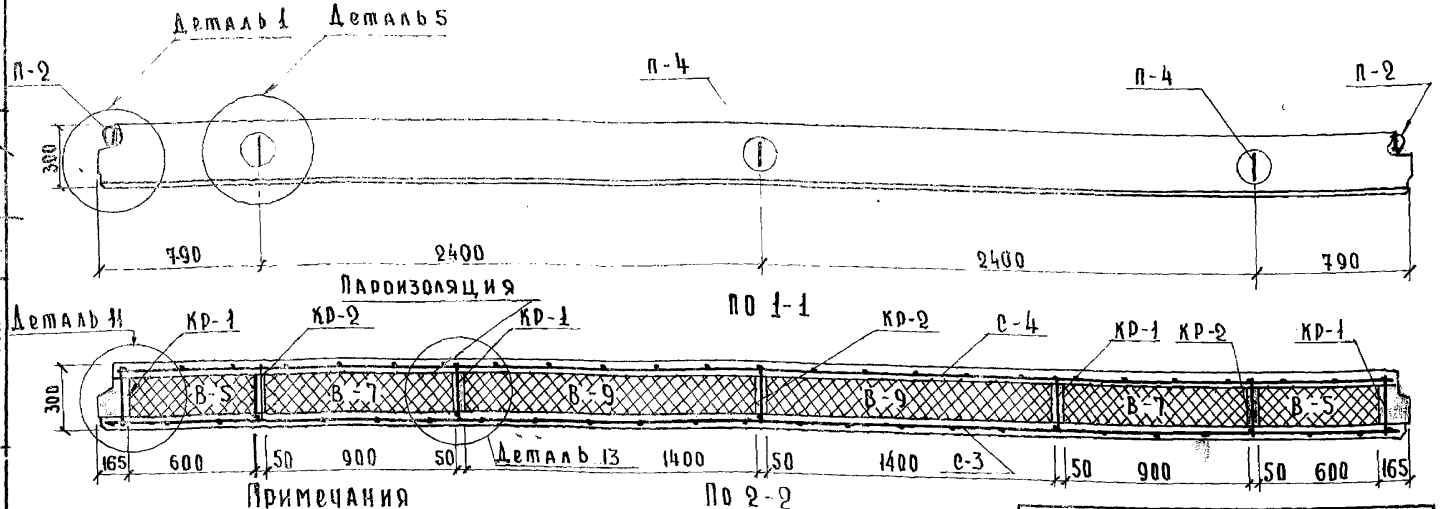

Спецификация арматурных изделий

Марка	К-во	Вес кг. Марки	Вес кг. Всего
С-3	1	8.03	8.03
С-4	1	7.82	7.82
КР-1	4	0.83	3.32
КР-2	3	0.80	2.40
П-4	3	3.56	10.68
П-5	1	0.89	0.89
П-2	2	1.39	2.78
3Д-1	2	1.44	2.88

Спецификация утеплителя

Марка	К-во	Вес кг.	Размеры
В-5	2	68	600×1360×210
В-7	2	102	900×1360×210
В-9	2	162	1400×1360×210

Показатели на 1 изделие

Характеристика	Ед.изм.	К-во
Вес изделия	кг.	2740
Объем фактурного слоя	м³	0.132
Объем тяжелого бетона	м³	0.683
Объем легкого бетона	м³	0.132
Объем утеплителя	м³	1.66
Вес стали	кг.	38.80
Марка тяжелого бетона	—	200
Марка легкого бетона	—	50

Примечания

1. Внутренний и наружный слой из тяжелого бетона марки „200".
2. Фактурный наружный слой толщиной 15мм. из цементного цветного раствора М-150
3. Утеплитель-жесткие вкладыши с объемным весом не более 400 кг/м³
4. Ребра панелей из легкого бетона с объемным весом не более 1000 кг/м³
5. Толщина средних ребер не должна быть более 50мм.
6. Детали см. листы N N34,35
7. Сварные сетки, каркасы и петли даны на листе N 38,39,53,55.
8. Арматурные каркасы ребер привязать к сеткам вязальной проволокой
9. Пароизоляция вкладышей-обмазка битумом с внутренней стороны панели
10. Расход цемента для легкого бетона не менее 250кг на 1м³ бетона из условия защиты арматуры от коррозии.

Изделия заводского изготовления	Наружная стеновая панель НС-2	Серия 467А	Альбом III часть 1А	Лист 2	1965

Конструкторское бюро по железобетону Госстроя РСФСР

Гл. инженер В. Богородский
Гл. конструктор КБ А. Гребенник
Нач. отдела В. Богородский
Гл. констук. пр. Т. Баранова
Ст. инженер А. Якушев
Инженер Я. Фельман
Проверил Д. Алексин

Арх. № 19762-5

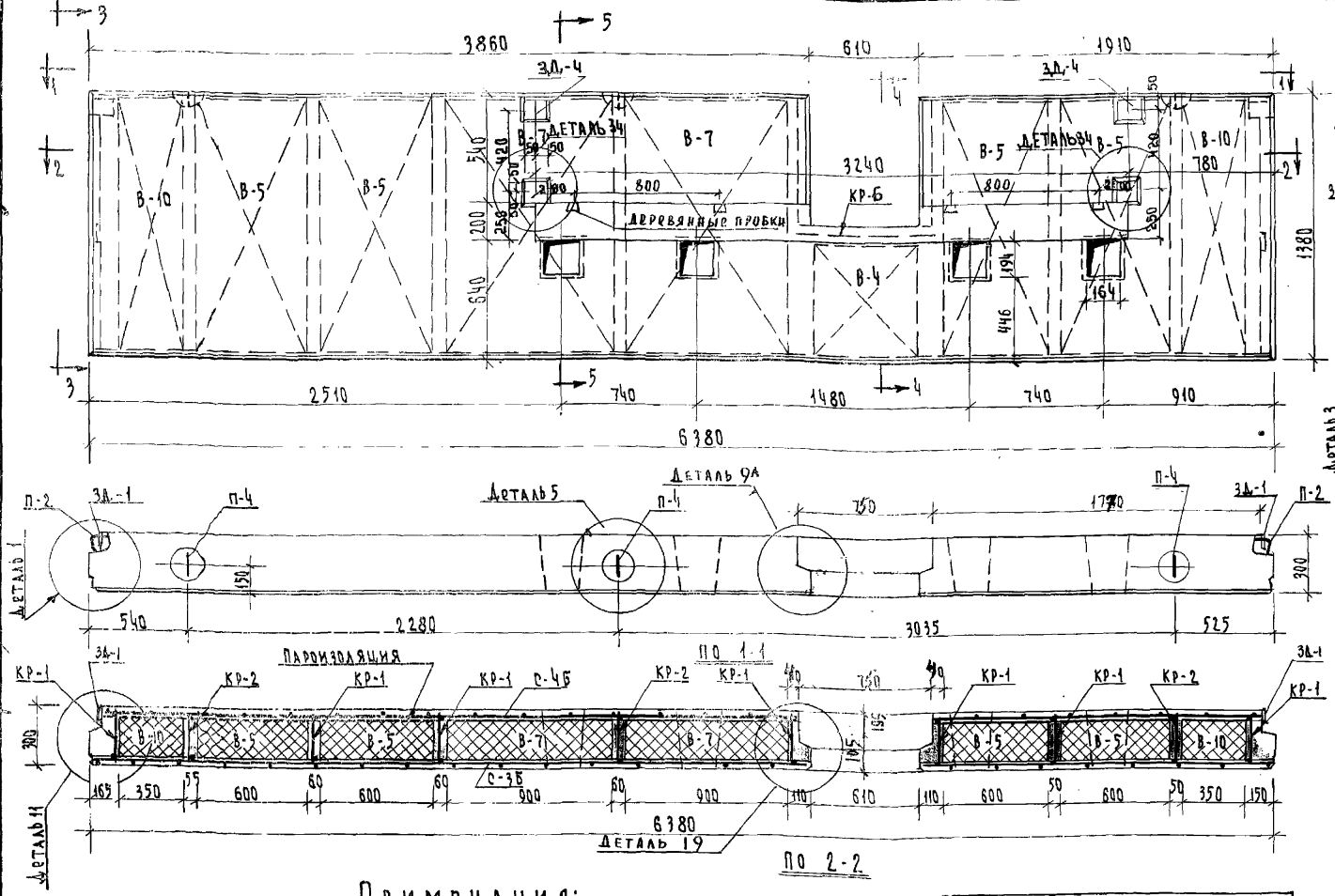

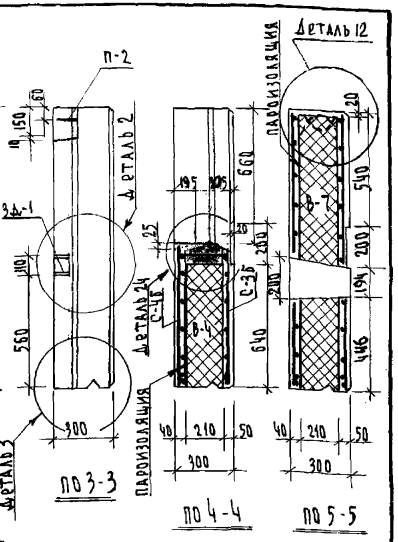

СПЕЦИФИКАЦИЯ АРМАТУРНЫХ ИЗДЕЛИЙ

МАРКА	К-ВО	Вес кг МАРКИ	Вес кг ВСЕГО
С-3Б	1	11.18	11.18
С-4Б	1	10.90	10.90
КР-1	7	0.83	5.81
КР-2	3	0.80	2.40
КР-6	1	0.50	0.50
П-4	3	3.55	10.65
П-2	2	1.39	2.78
ЗД-1	2	1.44	2.88
ЗД-4	4	2.50	9.60
		ИТОГО	56.75

ПОКАЗАТЕЛИ НА 1 ИЗДЕЛИЕ

ХАРАКТЕРИСТИКА	ЕД. ИЗМ.	К-ВО
Вес изделия	кг	2650
Объём фактурного слоя	м³	0,122
Объём тяжелого бетона	м³	0.644
Объём легкого бетона	м³	0.238
Объем утеплителя	м³	1.476
Вес стали	кг	56.75
Марка тяжелого бетона	-	200
Марка легкого бетона	-	50

Примечания:

1. Внутренний и наружный слой из тяжелого бетона марки „200"
2. Фактурный наружный слой толщ. 15мм из цветного цементного раствора М-150
3. Утеплитель - жесткие вкладыши с объёмным весом не более 400 кг/м³
4. Ребра панелей из легкого бетона с объемным весом не более 1000 кг/м³
5. Толщина средних ребер не должна быть более 60 мм.
6. Детали см. лист № 34, 35, 36
7. Сварные сетки, каркасы и петли даны на листе № 52, 53, 54, 55.
8. Арматурные каркасы ребер привязать к сеткам вязальной проволокой.
9. Пароизоляция вкладышей - обмазка битумом с внутренней стороны панели.
10. Расход цемента для легких бетонов - не менее 250 кг на 1 м³ бетона. Из условия защиты арм-ры от коррозии.

СПЕЦИФИКАЦИЯ УТЕПЛИТЕЛЯ

МАРКА	К-ВО	Вес марки кг	РАЗМЕРЫ
В-4	1	31.0	620×600×210
В-5	4	68.0	1360×600×210
В-7	2	102	1360×900×210
В-10	2	40.0	1360×350×210

КОНСТРУКТОРСКОЕ БЮРО ПО ЖЕЛЕЗОБЕТОНУ ГОССТРОЯ РСФСР

Гл. инженер К.Б. В. Богородский
Гл. констр. К.Б. А. Гребенюк
Нач. отдела Л. Брилова
Гл. констр. пр. В. Богородский
Ст. инженер А. Якушев
Инженер Я. Фельман
Ст. техник Л. Алекси
Проверил Т. Баранова

ИЗДЕЛИЯ ЗАВОДСКОГО ИЗГОТОВЛЕНИЯ

НАРУЖНАЯ СТЕНОВАЯ ПАНЕЛЬ НС 2-1А

СЕРИЯ	АЛЬБОМ	ЧАСТЬ	ЛИСТ	
467А	III	1А	3	1965

Арх. № 19762-6

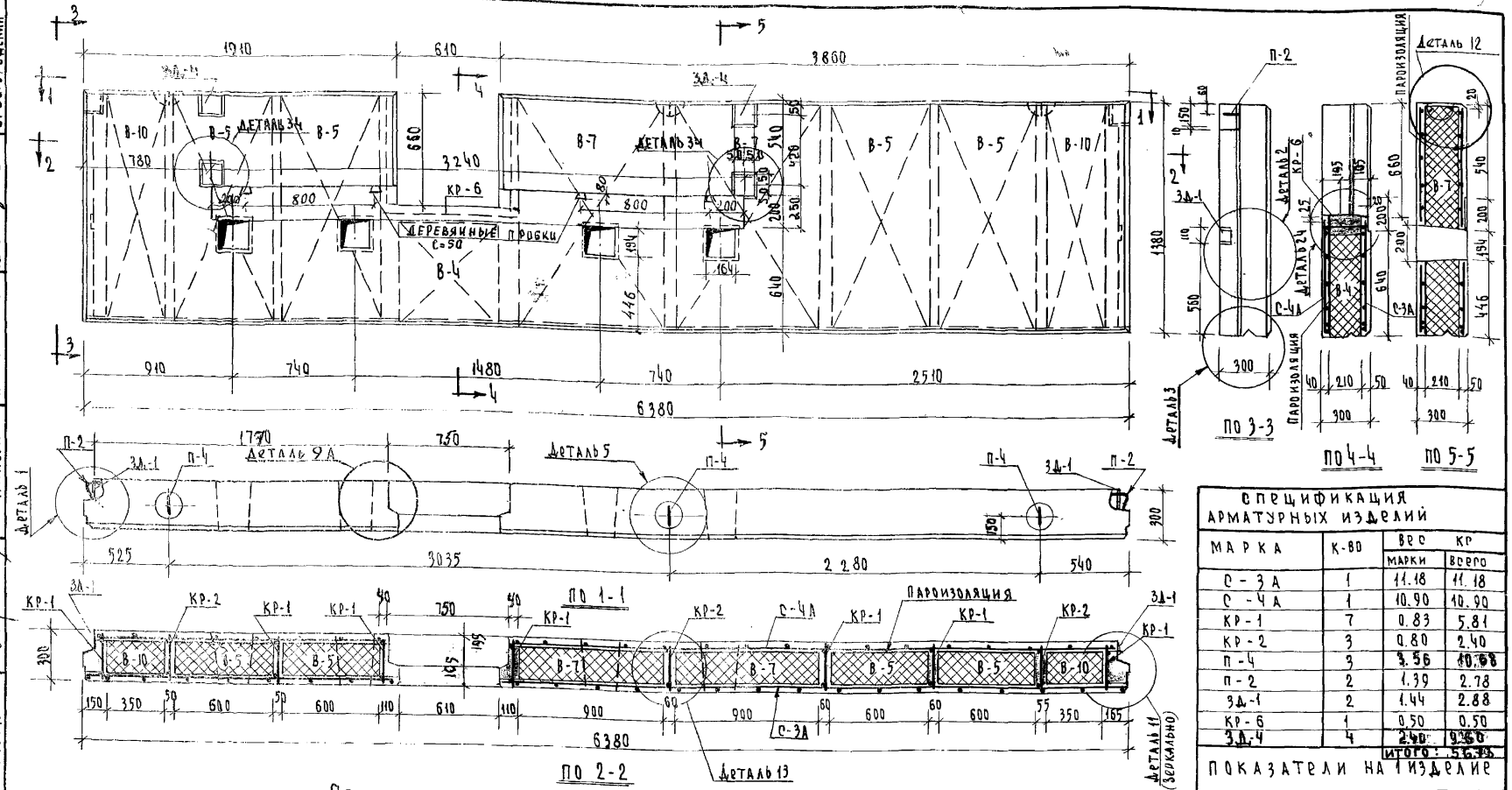

Примечания

1. Внутренний и наружный слой из тяжелого бетона марки „200"
2. Фактурный наружный слой толщ. 15 мм. из цветного цементного раствора м-„150"
3. Утеплитель-жесткие вкладыши с объёмным весом не более 400 кг/м³
4. Ребра панелей из легкого бетона с объемным весом не более 1000 кг/м³
5. Толщина средних ребер не должна быть более 60 мм.
6. Детали см. лист № 34,35,36.
7. Сварные сетки, каркасы и петли даны на листе № 52,53,54,55.
8. Арматурные каркасы ребер привязать к сеткам, вязальной проволокой.
9. Пароизоляция вкладышей - обмазка битумом с внутренней стороны панели.
10. Расход цемента для легких бетонов - не менее 250 кг на 1 м³ бетона из условия защиты арматуры от коррозии.

Спецификация утеплителя

Марка	К-во	Вес марки кг	Размеры
В-4	1	31.0	620×600×210
В-5	4	68.0	1360×600×210
В-7	2	102	1360×900×210
В-10	2	40.0	1360×350×210

Спецификация арматурных изделий

Марка	К-во	Вес марки кг	Вес всего кг
С-3А	1	11.18	11.18
С-4А	1	10.90	10.90
КР-1	7	0.83	5.81
КР-2	3	0.80	2.40
П-4	3	3.56	10.68
П-2	2	1.39	2.78
3Д-1	2	1.44	2.88
КР-6	1	0.50	0.50
3Д-Ч	Ч	2.40	9.60
		Итого:	56.73

Показатели на 1 изделие

Характеристика	Ед. изм.	К-во
Вес изделия	кг	2.670
Объём фактурного слоя	м³	0.122
Объём тяжелого бетона	м³	0.844
Объём легкого бетона	м³	0.238
Объём утеплителя	м³	1.476
Вес стали	кг	56.73
Марка тяжелого бетона	–	200
Марка легкого бетона	–	50

Конструкторское бюро по железобетону Госстроя РСФСР	Гл. инженер КБ	В. Богородский	Изделия заводского изготовления	Наружная стеновая панель НС2-2А	Серия 467А	Альбом III Часть 1А	Лист 4	1965
	Гл. констр. КБ	А. Гребеник						
	Нач. отдела	А. Бродова						
	Гл. констр. пр.	В. Бородский						
	Ст. инженер	А. Якушев						
	Инженер	Я. Фельман						
	Ст. техник	Д. Алексеи						
	Проверил	Т. Баранова						

Арх. № 19762-7

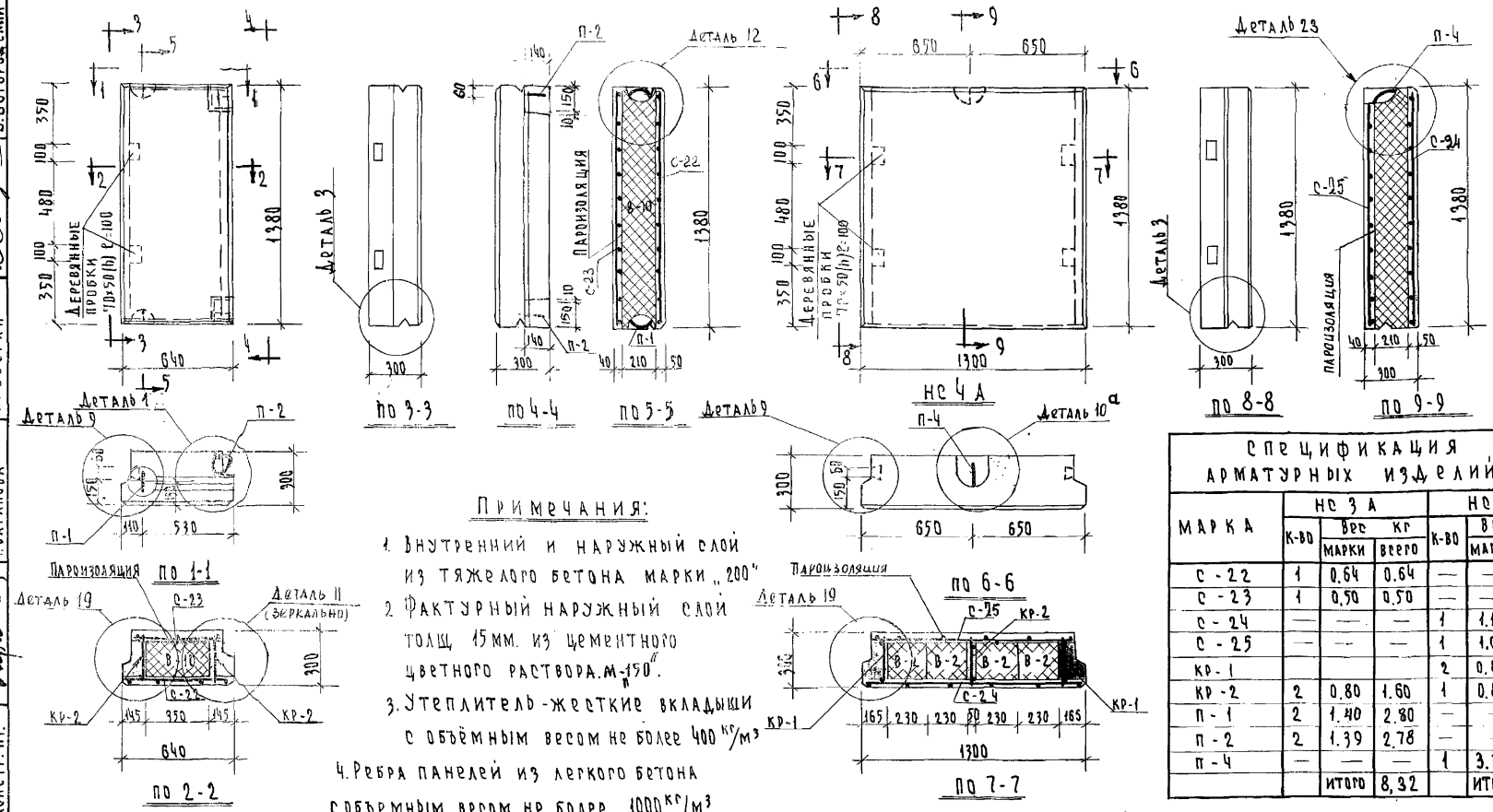

по 3-3 по 4-4 по 5-5 НС 4 А по 8-8 по 9-9

по 1-1 по 2-2 по 6-6 по 7-7

Примечания:

1. Внутренний и наружный слой из тяжелого бетона марки „200"
2. Фактурный наружный слой толщ. 15 мм. из цементного цветного раствора. м-150".
3. Утеплитель - жесткие вкладыши с объёмным весом не более 400 кг/м³
4. Ребра панелей из легкого бетона с объемным весом не более 1000 кг/м³
5. Толщина средних ребер не должна быть более 50 мм.
6. Детали см. лист N 34, 35, 36.
7. Сварные сетки, каркасы и петли даны на листе N 44, 53, 55
8. Арматурные каркасы ребер привязать к сеткам вязальной проволокой.
9. Пароизоляция вкладышей - обмазка битумом с внутренней стороны панели.
10. Расход цемента для легких бетонов - не менее 250 кг на 1 м³ бетона, из условия защиты ар-р 6/ от коррозии.

Спецификация арматурных изделий

Марка	НС 3 А			НС 4 А		
	К-во	Вес кг марки	Вес кг всего	К-во	Вес кг марки	Вес кг всего
С-22	1	0.64	0.64	—	—	—
С-23	1	0.50	0.50	—	—	—
С-24	—	—	—	1	1.15	1.15
С-25	—	—	—	1	1.09	1.09
КР-1				2	0.83	1.66
КР-2	2	0.80	1.60	1	0.80	0.80
П-1	2	1.40	2.80	—	—	—
П-2	2	1.39	2.78	—	—	—
П-4	—	—	—	1	3.56	3.56
		Итого	8,32		Итого	8.26

Спецификация утеплителя

Наимен. изделия	Марка	К-во	Вес марки кг	Размеры
НС 3А	В-10	1	40.0	350×1360×210
НС4А	В-2	4	26.0	230×1360×210

Показатели на изделие

Характеристика	Единица	К-во НС 3А	К-во НС 4А
Вес изделия	кг	290	580
Объём фактурного слоя	м³	0.013	0.027
Объём тяжелого бетона	м³	0.065	0.135
Объём легкого бетона	м³	0.065	0.087
Объём утеплителя	м³	0.10	0.26
Вес стали	кг	8.32	8.26
Марка тяжелого бетона	-	200	200
Марка легкого бетона	-	50	50

Конструкторское бюро по железобетону Госстроя РСФСР

Гл. инженер К.Б.	А. Якушев	Ст. инженер	В. Богородский		
Гл. констр. К.Б.	Я. Фельман	Ст. техник	Л. Белова		
Нач. отдела	Д. Алекси	Проверил	В. Богородский		
Гл. констр. пр.	Т. Баранова				

Изделия заводского изготовления	Наружные стеновые панели НС3А и НС4А	Серия 467 А	Альбом III часть 1А	Лист 5	1965

Арх. № 19762-8

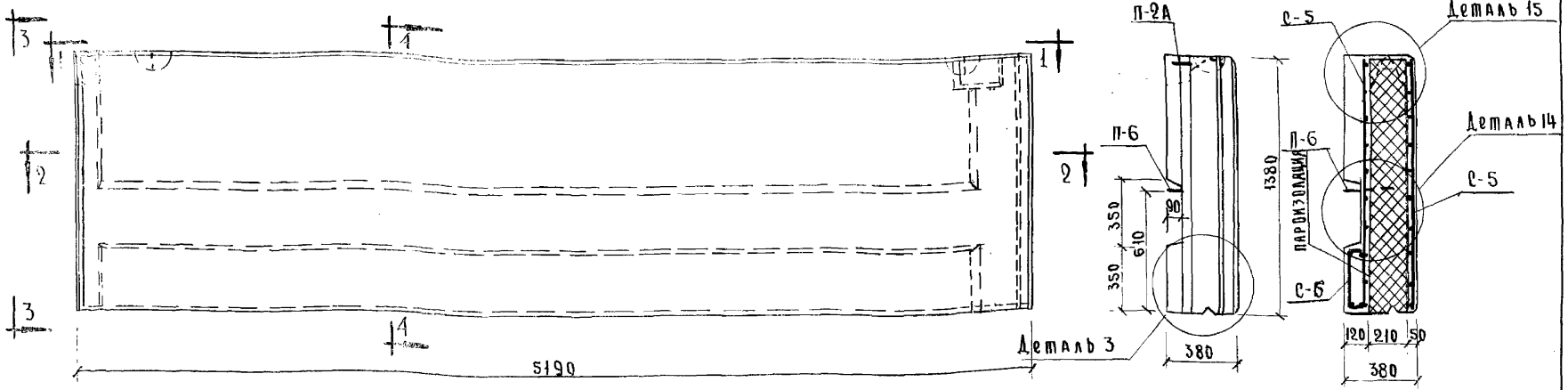

ПО 3-3

ПО 4-4

ПО 1-1

ПО 2-2

Спецификация арматурных изделий

Марка	К-во	Вес кг.	
		марки	всего
С-5	2	8.48	16.96
С-6	1	1.58	1.58
Кр-1	6	0.83	4.98
Кр-2	2	0.80	1.60
П-9	2	4.96	9.92
П-6	3	1.15	3.45
П-3	1	1.36	1.36
П-2А	1	1.45	1.45
		Итого	41.30

Примечания

1. Внутренний и наружный слой из тяжелого бетона марки „200."
2. Фактурный наружный слой толщ. 15мм. из цементного цветного раствора М-150
3. Утеплитель-жесткие вкладыши с объемным весом не более 400 кг/м³
4. Ребра панелей из легкого бетона с объемным весом не более 1000 кг/м³.
5. Толщина средних ребер не должна быть более 50мм.
6. Детали см. лист №№ 34, 35, 36.
7. Сварные сетки, каркасы и петли даны на листе № 39, 53, 55.
8. Арматурные каркасы ребер привязать к сеткам вязальной проволокой
9. Пароизоляция вкладышей-обмазка битумом с внутренней стороны панели.
10. Расход цемента для легких бетонов-не менее 250кг. на 1м³ бетона.

Спецификация утеплителя

Марка	К-во	Вес марки кг.	Размеры
В-2	2	26.0	230×1360×210
В-5	3	68.0	600×1360×210
В-7	1	102	900×1360×210
В-9	1	162	1400×1360×210

Показатели на 1 изделие

Характеристика	ед. изм.	К-во
Вес изделия	кг.	3240
Объем фактурного слоя	м³	0.108
Объем тяжелого бетона	м³	0.935
Объем легкого бетона	м³	0.18
Объем утеплителя	м³	1.31
Вес стали	кг	41.30
Марка тяжелого бетона	—	200
Марка легкого бетона	—	50

Изделия заводского изготовления	Наружная стеновая панель НС5-1	Серия 467 А	Альбом III часть 1А	Лист 6	1965

Конструкторское бюро по железобетону Госстроя РСФСР

Гл. инженер КБ	В. Богородский	
Гл. конструк. КБ	А. Гребеник	
Нач. отдела	Л. Белова	
Гл. конструк. пр.	В. Богородский	
Ст. инженер	В. Богородский	
Инженер	А. Гребеник	
Ст. техник	Белова	
Проверил	В. Богородский	
Гл. инженер	А. Якушев	
Гл. конструктор	А. Фельман	
Нач. отдела	Л. Алексеев	
Гл. конструк. пр.	Т. Баранова	

Арх. № 19762-9

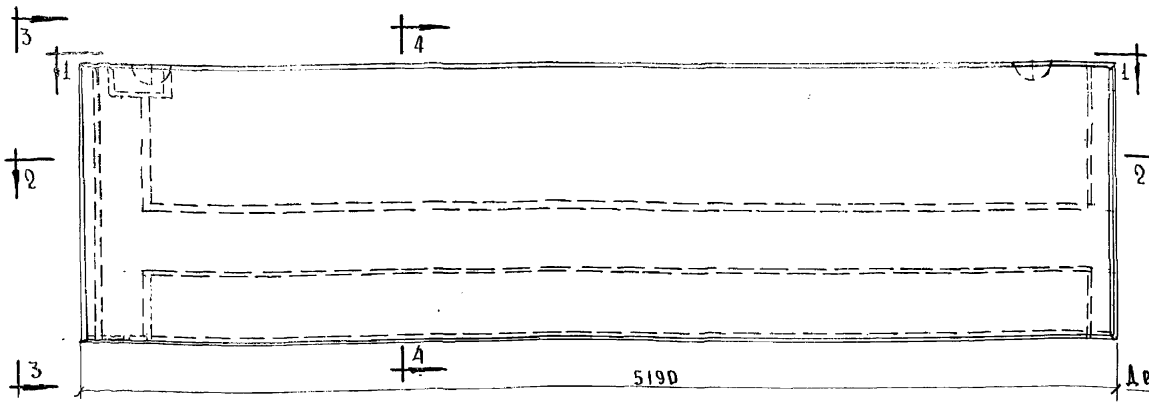

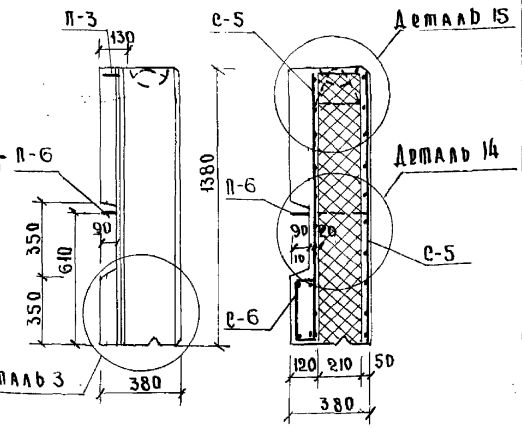

По 3-3 По 4-4

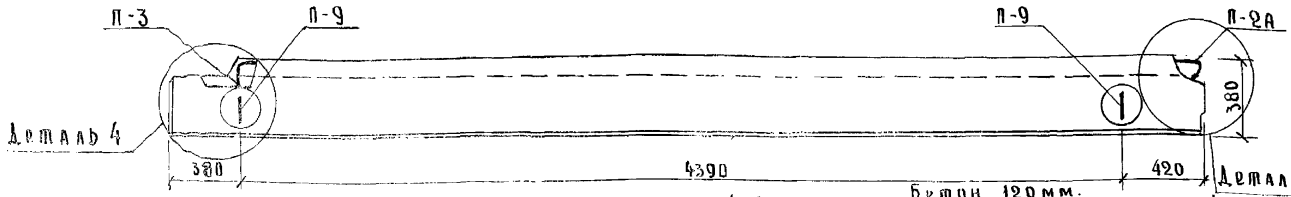

По 1-1

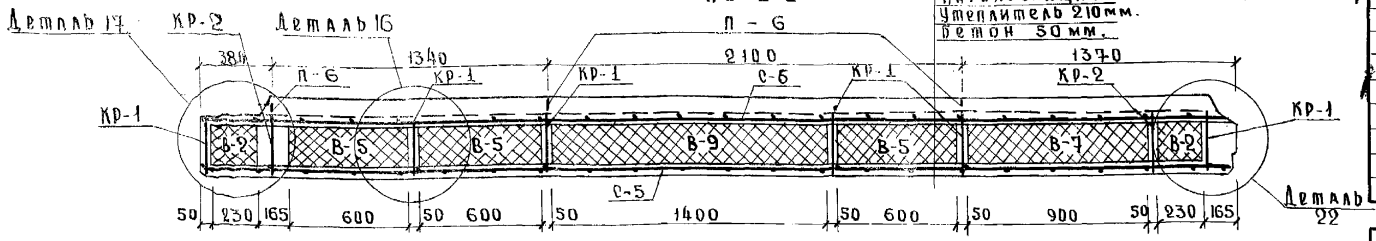

По 2-2

Примечания

1 Внутренний и наружный слой из тяжелого бетона марки „200".
2 Фактурный наружный слой толщ. 15мм. из цементного цветного раствора М150
3 Утеплитель-жесткие вкладыши с объемным весом не более 400 кг/м³
4 Ребра панелей из легкого бетона с объемным весом не более 1000 кг/м³
5 Толщина средних ребер не должна быть более 50мм.
6 Детали см. лист № 34, 35, 36.
7 Сварные сетки, каркасы и петли даны на листе N 39, 53, 55.
8 Арматурные каркасы ребер привязать к сетках вязальной проволокой
9 Пароизоляция вкладышей-обмазка битумом с внутрен. стороны панели
10 Расход цемента для легких бетонов не менее 250кг. на 1м³ бетона.

Спецификация утеплителя

Марка	К-во	Вес марки кг.	Размеры
В-2	2	26.0	230×1360×210
В-5	3	68.0	600×1360×210
В-7	1	102	900×1360×210
В-9	1	162	1400×1360×210

Спецификация арматурных изделий

Марка	К-во	Вес кг. марки	Вес кг. Всего
С-5	2	8.48	16.96
С-6	1	1.58	1.58
КР-1	6	0.83	4.98
КР-2	2	0.80	1.60
П-9	2	4.96	9.92
П-6	3	1.15	3.45
П-3	1	1.36	1.36
П-2А	1	1.45	1.45
		Итого	41.30

Показатели на 1 изделие

Характеристика	Ед.из.	К-во
Вес изделия	кг.	3160
Объем фактурного слоя	м³	0.106
Объем тяжелого бетона	м³	0.935
Объем легкого бетона	м³	0.18
Объем утеплителя	м³	1.31
Вес стали	кг.	41.30
Марка тяжелого бетона	—	200
Марка легкого бетона	—	50

Конструкторское бюро по железобетону. Госстрой РСФСР	Гл. инженер КБ	В. Богородский			
	Гл. конструк. КБ	А. Гребеник			
	Нач. отдела	А. Белова			
	Гл. конструктор	В. Богородский			
	Ст. инженер	В. Богородский			
	Инженер	А. Гребеник			
	Ст. техник	А. Белова			
	Проверил	В. Богородский			
		А. Якушев			
		А. Фельман			
		А. Алексин			
		Т. Баранова			

Изделия заводского изготовления

Наружная стеновая панель НС5-2

Серия	Альбом III	Лист	
467 А	часть 1А	7	1965

Арх. № 19762-10

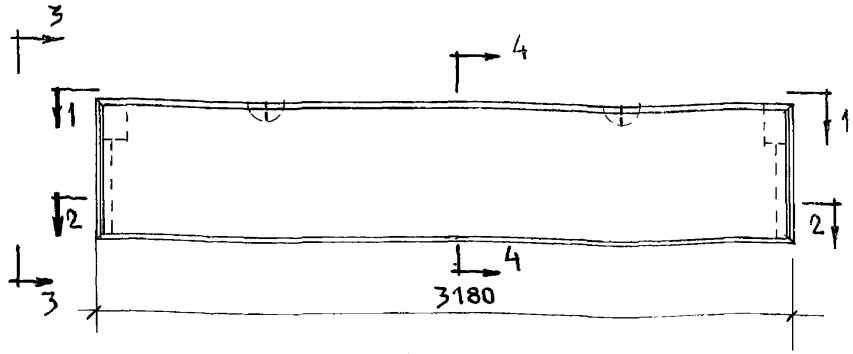

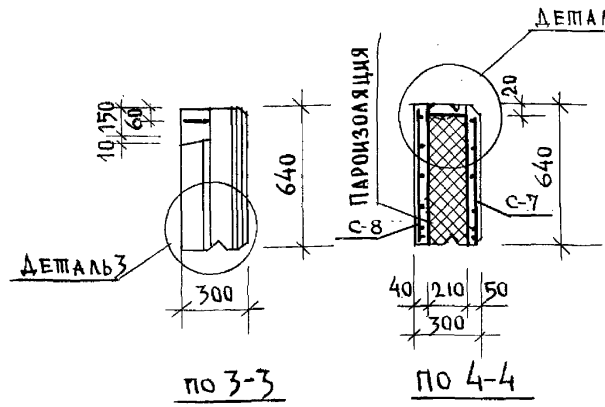

по 3-3 по 4-4

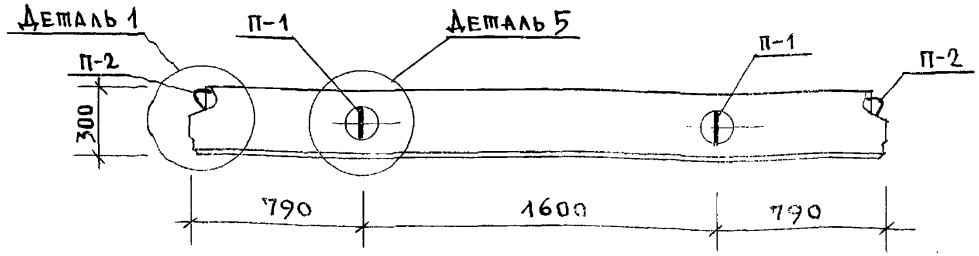

по 1-1

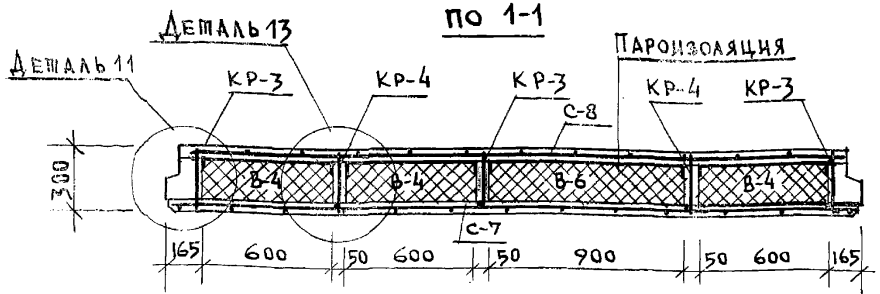

по 2-2

Спецификация арматурных изделий

Марка	К-во	Вес кг	
		марки	всего
С-7	1	2.58	2,58
С-8	1	2,45	2,45
КР-3	3	0,39	1.17
КР-4	2	0,36	0,72
П-1	2	1.40	2.80
П-2	2	1.39	2.78
		итого	12.80

Показатели на 1 изделие

Характеристика	Ед. изм.	К-во
Вес изделия	кг	680
Объем тяжелого бетона	м³	0,163
Объем легкого бетона	м³	0,057
Объем фактурного слоя	м³	0,031
Объем утеплителя	м³	0,352
Вес стали	кг	12,80
Марка тяжелого бетона	–	200
Марка легкого бетона	–	50

Спецификация утеплителя

Марка	К-во	Вес марки	Размеры
В-4	3	31	600×620×210
В-6	1	47	900×620×210

Примечания:

1. Внутренний и наружный слои из тяжелого бетона марки „200".
2. Фактурный наружный слой толщиной 15мм из цементного цветного раствора М-150
3. Утеплитель-жесткие вкладыши с объемным весом не более 400 кг/м³
4. Ребра панелей из легкого бетона с объемным весом не более 1000 кг/м³
5. Толщина средних ребер не должна быть более 50 мм.
6. Детали см. листы N.N. 34,35.
7. Сварные сетки, каркасы и петли даны на листах№ 10, 53, 55
8. Арматурные каркасы ребер привязать к сеткам вязальной проволокой.
9. Пароизоляция вкладышей-обмазка битумом с внутренней стороны панели.
10. Расход цемента для легкого бетона не менее 250 кг/м³ из условия защиты арматуры от коррозии

Конструкторское бюро по железобетону Госстроя РСФСР	Гл. инженер К.В.	Гл. констр. К.Б.	Нач. отдела	Гл. констр. пр.
	А. Якушев	А. Фельман	Д. Алекси	Г. Баранова
	Ст. инженер	Инженер	Ст. техник	Проверил
	В. Богородский	А. Гребенник	Л. Белова	В. Богородский

Изделия заводского изготовления	Наружная стеновая панель НС6	Серия 467 А	Альбом III Часть 1 А	Лист 8	1965

Арх. № 19762-11

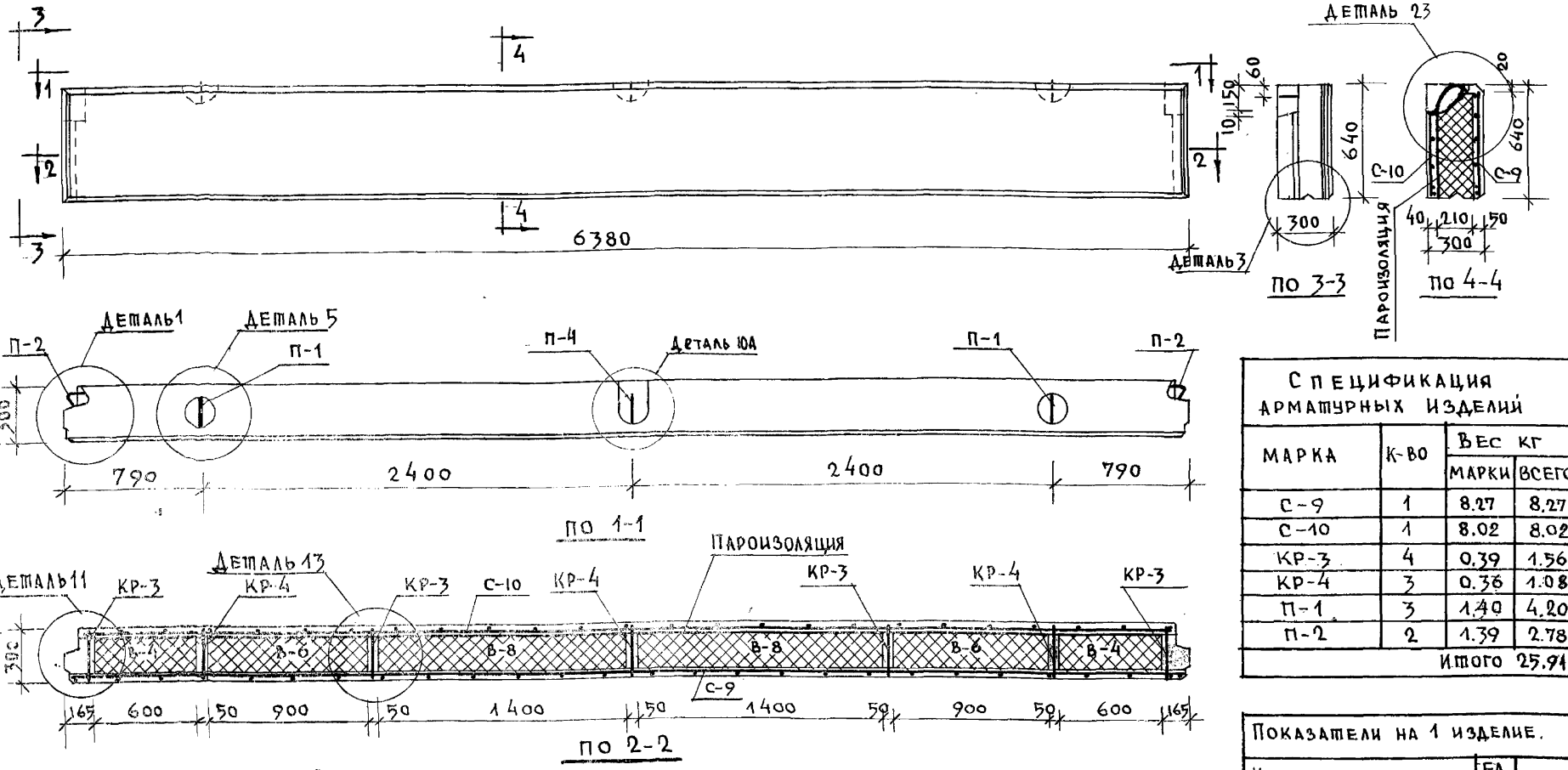

Спецификация арматурных изделий			
Марка	К-во	Вес кг	
		Марки	Всего
С-9	1	8.27	8.27
С-10	1	8.02	8.02
КР-3	4	0.39	1.56
КР-4	3	0.36	1.08
П-1	3	1.40	4.20
П-2	2	1.39	2.78
		Итого	25.91

Показатели на 1 изделие.		
Характеристика	Ед изм	К-во
Вес изделия	кг	1350
Объем тяжелого бетона	м³	0,35
Объем легкого бетона	м³	0,072
Объем фактурного слоя	м³	0,061
Объем утеплителя	м³	0,76
Вес стали	кг	25.91
Марка тяжелого бетона	—	200
Марка легкого бетона	—	50

Примечания:

1. Внутренний и наружный слой из тяжелого бетона марки „200"
2. Фактурный наружный слой толщ. 15 мм. из цементного цветного раствора М-150.
3. Утеплитель-жесткие вкладыши с объемным весом не более 400 кг/м³.
4. Ребра панелей из легкого бетона с объемным весом не более 1000 кг/м³
5. Толщина средних ребер не должна быть более 50 мм.
6. Детали см. листы N,N 34,35,36.
7. Сварные сетки, каркасы и петли даны на листе N 40, 53, 55.
8. Арматурные каркасы ребер привязать к сеткам вязальной проволокой.
9. Пароизоляция вкладышей-обмазка битумом с внутренней стороны панели.
10. Расход цемента для легкого бетона не менее 250 кг/м³ из условия защиты арматуры от коррозии.

Спецификация утеплителя			
Марка	К-во	Вес кг.	Размеры
В-4	2	31	600×620×210
В-6	2	47	900×620×210
В-8	2	73	1400×620×210

Конструкторское бюро по железобетону Госстроя Р.С.Ф.С.Р.					
Гл. инж. К.Б.	Гл. кон. К.Б	Нач. отдела	Гл. конст. пр.	А. Якушев	Я. Фельман
Ст. инженер	Инженер	Ст. техник	Проверил	В. Богородский	А. Гребеник
Л. Белова	В. Богородский				

Изделия заводского изготовления	Наружная стеновая панель НС7	Серия 467 А	Альбом III часть 1 А	Лист 9	1965

Арх. № 19762-12

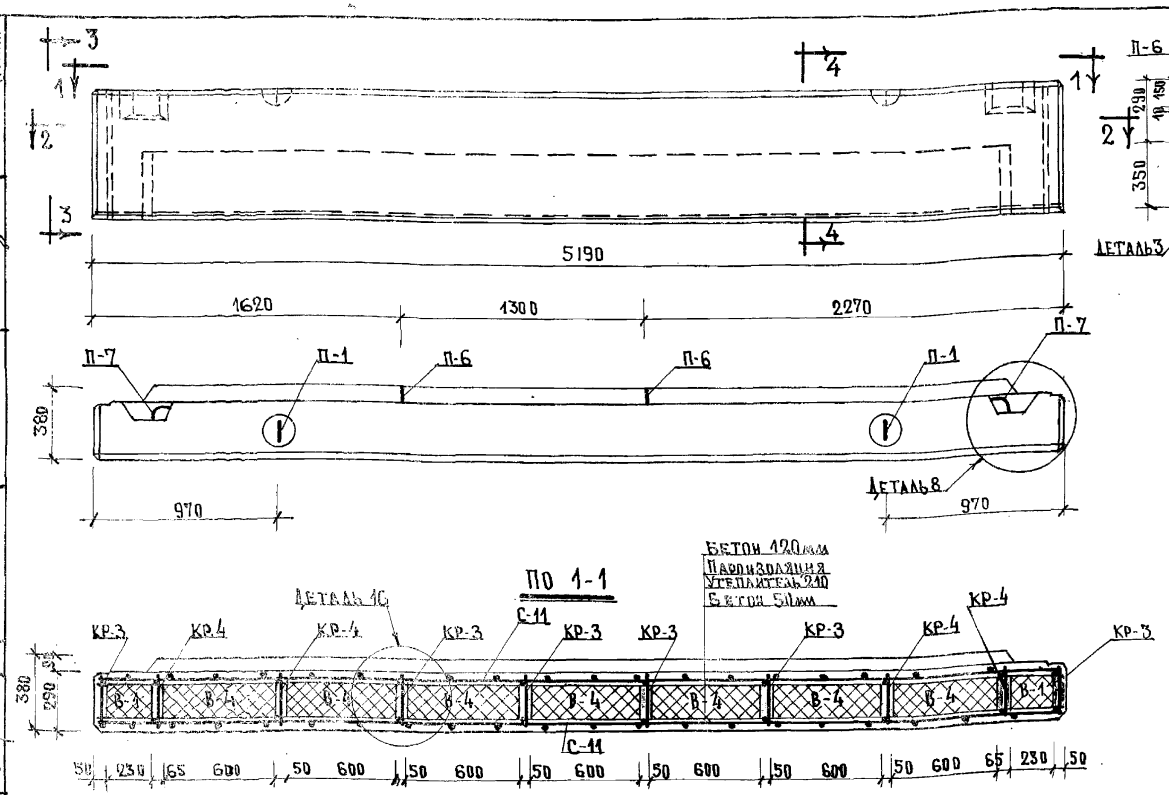

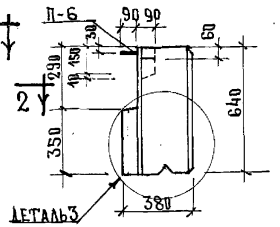

По 3-3

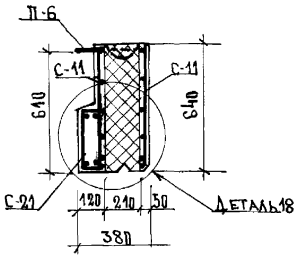

По 4-4

Спецификация арматурных изделий

Марка	К-во	Вес кг	
		Марки	Всего
С-11	2	11.37	22.74
С-21	1	7.56	7.56
КР-3	6	0.39	2.34
КР-4	4	0.36	1.44
П-1	2	1.40	2.80
П-6	2	1.15	2.30
П-7	2	1.51	3.02
		Итого:	42.20

Примечания:

1. Внутренний и наружный слои из тяжелого бетона марки „200"
2. Фактурный наружный слой толщ 15 мм из цементного цветного раствора М-150
3. Утеплитель – жесткие вкладыши с объемным весом не более 400 кг/м³
4. Ребра панелей из легкого бетона с объемным весом не более 1000 кг/м³
5. Толщина средних ребер не должна быть более 50 мм
6. Детали см листы № 34.35
7. Сварные сетки, каркасы и петли даны на листах № 41,44,53,55
8. Арматурные каркасы ребер привязать к сеткам вязальной проволокой
9. Пароизоляция вкладышей – обмазка битумом с внутренней стороны панели
10. Расход цемента для легких бетонов не менее 250 кг/м³ из условия защиты арматуры от коррозии

Спецификация утеплителя

Марка	К-во	Вес кг	Размеры
В-1	2	12	230×620×210
В-4	7	31	600×620×210

Показатели на 1 изделие

Характеристика	Ед. изм.	К-во
Вес изделия	кг	1370
Об'ем тяж. бетона	м³	0.385
Об'ем легкого бетона	м³	0.071
Об'ем фактурного слоя	м³	0.05
Об'ем утеплителя	м³	0.61
Вес стали	кг	42.20
Марка тяжелого бетона	—	200
Марка легкого бетона	—	50

Изделия заводского изготовления	Наружная стеновая панель НС8	Серия 467А	Альбом III часть 1А	Лист 10	1965

Конструкторское бюро по железобетону Госстроя РСФСР

Гл. инженер КБ	А. Якушев	Ст. инж.	В. Богородский
Гл. констр. КБ	Я. Фельман	Инженер	А. Гребеник
Нач. отдела	Д. Алекси	Ст. техник	Л. Белова
Гл. констр. пр.	Т. Баранова	Проверил	В. Богородский

Арх. № 19762-13

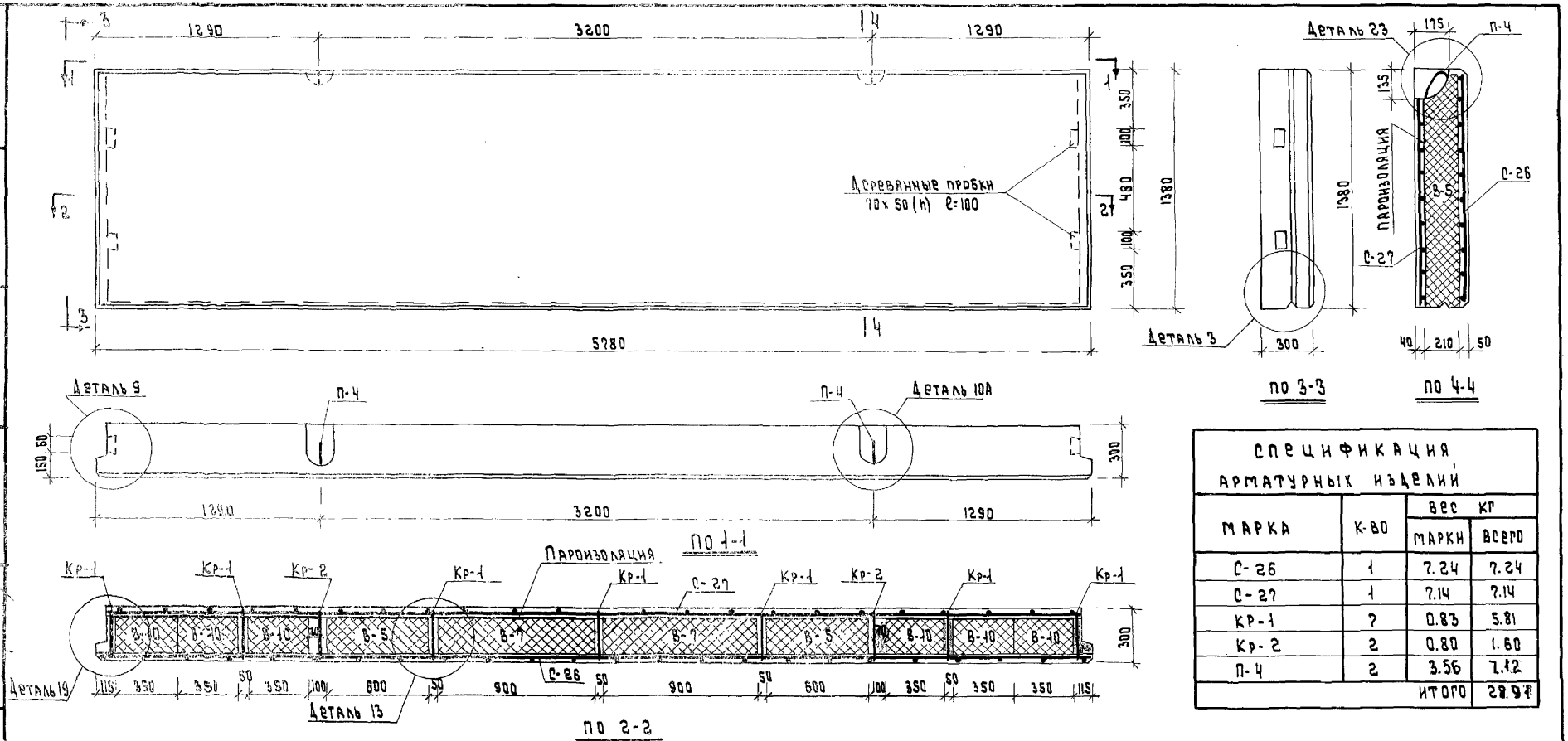

Спецификация арматурных изделий

Марка	К-во	Вес кг марки	Вес кг всего
С-26	1	7.24	7.24
С-27	1	7.14	7.14
Кр-1	7	0.83	5.81
Кр-2	2	0.80	1.60
П-4	2	3.56	7.12
		итого	28.91

Примечания:

1. Внутренний и наружный слой из тяжелого бетона марки „200".
2. Фактурный наружный слой толщиной 15 мм из цементного цветного раствора марки „150".
3. Утеплитель – жесткие вкладыши с объёмным весом не более 400 кг/м³
4. Ребра панелей из легкого бетона с объемным весом не более 1000 кг/м³.
5. Детали см. листы № 34,35,36.
6. Сварные сетки, каркасы и петли даны на листах №45,53,55
7. Арматурные каркасы ребер привязать к сеткам вязальной проволокой
8. Пароизоляция вкладышей - обмазка битумом с внутренней стороны панели.
9. Расход цемента для легкого бетона не менее 250 кг/м³ из условия защиты арматуры от коррозии.

Спецификация утеплителя

Марка	К-во	Вес марки кг	Размеры
В-5	2	68	600×1360×210
В-7	2	102	900×1360×210
В-10	6	40	350×1360×210

Показатели на 1 изделие

Характеристика	Ед. изм.	К-80
Вес изделия	кг	2840
Объем фактурного слоя	м³	0.12
Объем тяжелого бетона	м³	0.62
Объем легкого бетона	м³	0.173
Объем утеплителя	м³	1.48
Вес стали	кг	28.91
Марка тяжелого бетона	–	200
Марка легкого бетона	–	50

Изделия заводского изготовления	Наружная стеновая панель НСЭА	Серия 467А	Альбом III часть 1А	Лист 11	1965

Конструкторское бюро по железобетону Госстроя РСФСР

Ст. инженер	Ст. техник	Проверил
А. Якушев	Я. Фельман	А. Алексин
Гл. инженер КБ	Гл. конструкт. КБ	Нач. отдела
Гл. конструк. пр.		
В. Богородский	Л. Белова	В. Богородский
Т. Баранова		

Арх. № 13765-14

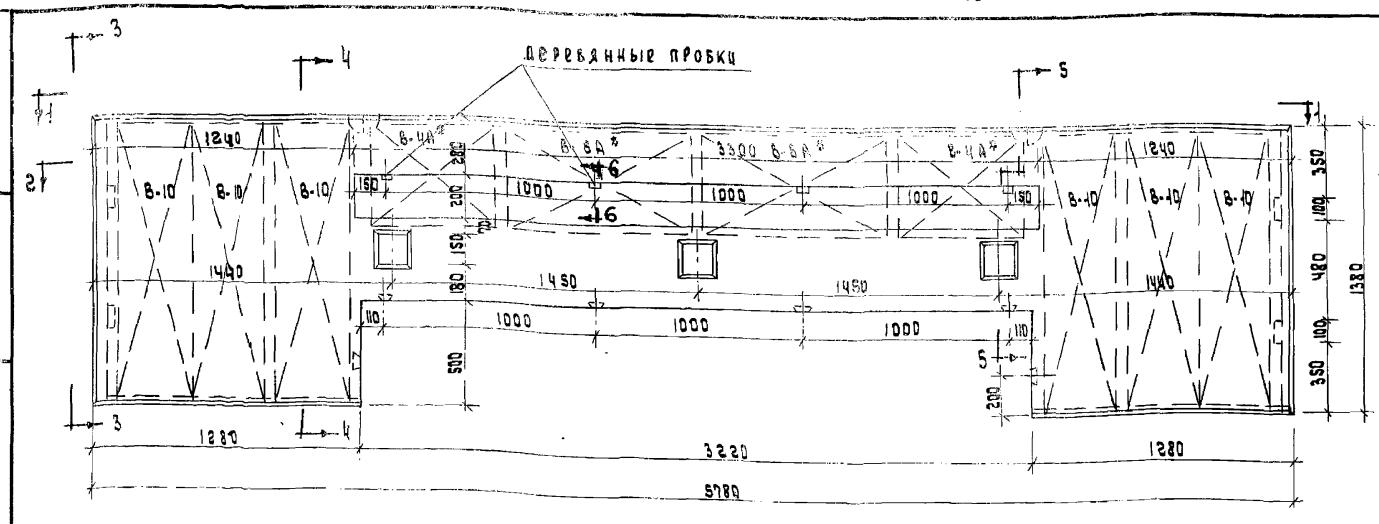

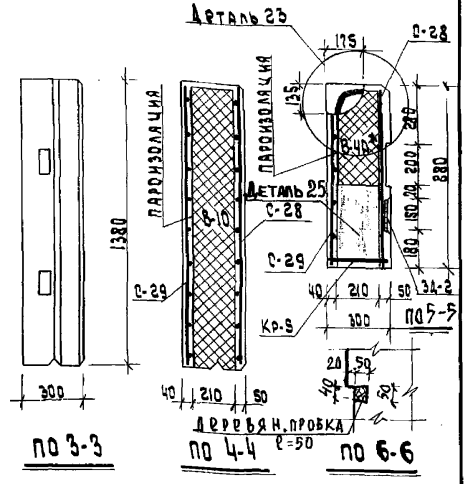

ПО 3-3 ПО 4-4 ПО 6-6

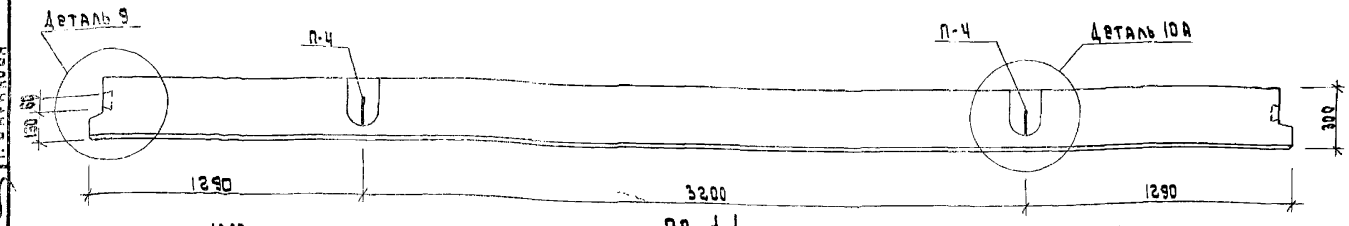

ПО 1-1

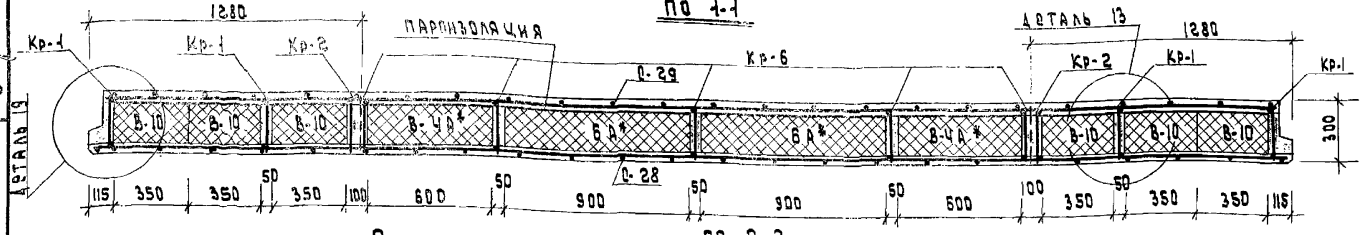

ПО 2-2

Спецификация арматурных изделий

Марка	К-во	Вес кг марки	Вес кг всего
С-28	1	7.49	7.49
С-29	1	7.34	7.34
Кр-1	4	0.83	3.32
Кр-2	2	0.80	1.60
Кр-5	1	3.29	3.29
Кр-6	5	0.50	2.50
П-4	2	3.56	7.12
Зд-2	3	2.82	8.46
		Итого:	41.12

Примечания:

1. Внутренний и наружный слой из тяжелого бетона марки „200".
2. Фактурный наружный слой толщиной 15 мм из цементного цветного раствора М-150.
3. Утеплитель - жесткие вкладыши с объемным весом не более 400 кг/м³.
4. Ребра панелей из легкого бетона с объемным весом не более 1000 кг/м³.
5. Детали см. лист № 34, 35, 36
6. Сварные сетки, каркасы, петли даны на листе № 45, 53, 55
7. Арматурные каркасы ребер привязать к сеткам вязальной проволокой.
8. Пароизоляция вкладышей - обмазка битумом с внутренней стороны панели.
9. Расход цемента для легких бетонов - не менее 250 кг на 1 м³ из условия защиты арматуры от коррозии.

Спецификация утеплителя

Марка	К-во	Вес марки кг	Размеры
В-4А*	2	26	600×530×210
В-6А*	2	39	900×530×210
В-10	6	40	350×1360×210

* Изготовляется из вкладыша В-4 и В-6.

Показатели на 1 изделие

Характеристика	Ед. изм.	К-во
Вес изделия	кг	2250
Объем фактурного слоя	м³	0.085
Объем тяжелого бетона	м³	0.493
Объем легкого бетона	м³	0.474
Объем утеплителя	м³	0.935
Вес стали	кг	41.12
Марка тяжелого бетона	—	200
Марка легкого бетона	—	50

Конструкторское бюро по железобетону ГОССТРОЯ РСФСР

Гл. инженер КБ	Д. Якушев	Ст. инженер	В. Богородский		
Гл. конструкт. КБ	Я. Фельман	Ст. техник	Л. Белова		
Нач. отдела	Д. Алекси	Проверил	В. Богородский		
Гл. конструк. пр.	Т. Баранова				

Изделия заводского изготовления	Наружная стеновая панель НС9-1А	Серия 467А	Альбом III часть 1А	Лист 12	1965

Арх. № 19762-15

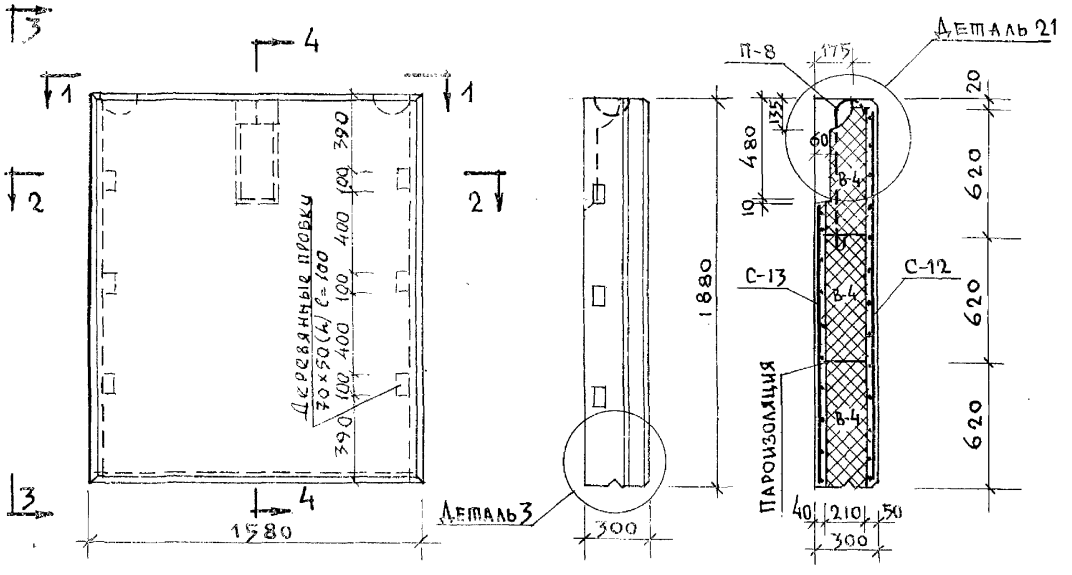

По 3-3

По 4-4

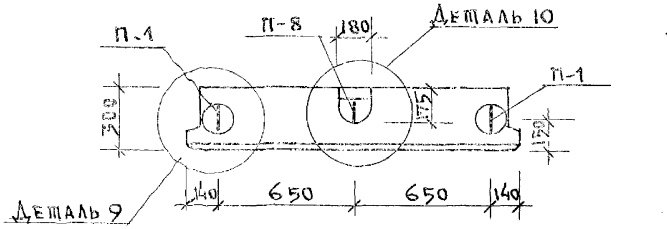

По 1-1

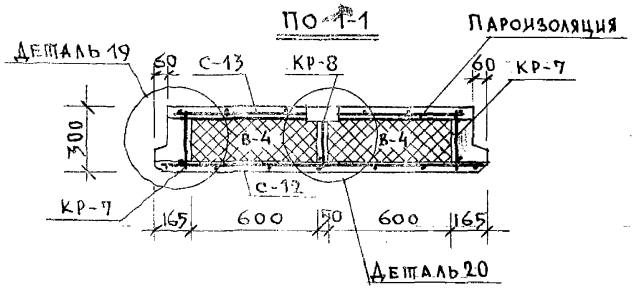

По 2-2

Спецификация арматурных изделий

Марка	К-во	Вес кг. марки	Вес кг. всего
С-12	1	2.40	2.40
С-13	1	2.31	2.31
КР-7	2	1.10	2.20
КР-8	1	1.14	1.14
П-1	2	1.40	2.80
П-8	1	2.30	2.30
		итого	13.15

Спецификация утеплителя

Марка	К-во	Вес марки кг	Размеры
В-4	6	31.2	600×620×210

Примечания:

1. Внутренний и наружный слой из тяжелого бетона марки „200"
2. Фактурный наружный слой толщ. 15 мм. из цементного цветного раствора М-150
3. Утеплитель — жесткие вкладыши с объемным весом не более 400 кг/м³
4. Ребра панелей из легкого бетона с объемным весом не более 1000 кг/м³
5. Толщина среднего ребра не должна быть более 50 мм.
6. Детали см. листы №№ 34, 35, 36
7. Сварные сетки, каркасы и петли даны на листах № 41, 53, 55.
8. Арматурные каркасы ребер привязать к сеткам вязальной проволокой
9. Пароизоляция вкладышей — обмазка битумом с внутренней стороны панели.
10. Расход цемента для легкого бетона не менее 250 кг./м³ из условия защиты арматуры от коррозии.

Показатели на 1 изделие

Характеристика	Ед. изм	К-во
Вес изделия	кг.	940
Объем тяжелого бетона	м³	0,217
Объем легкого бетона	м³	0,118
Объем фактурного слоя	м³	0,045
Объем утеплителя	м³	0,47
Вес стали	кг	13,15
Марка тяжелого бетона	—	200
Марка легкого бетона	—	50

Изделия заводского изготовления	Наружная стеновая панель НС10	Серия 467А	Альбом III часть 1А	Лист 13	1965

Конструкторское бюро по железобетону Госстроя Р.С.Ф.С.Р.

Гл. инженер К.Б.	А. Якушев	Ст. инженер	В. Богородский
Гл. констр. К.Б.	Я. Фельман	Инженер	А. Гребеник
Нач. отдела	Д. Алекси	Ст. техник	Л. Белова
Гл. констр. пр.	Т. Баранова	Проверил	В. Богородский

Арх. № 19762-16

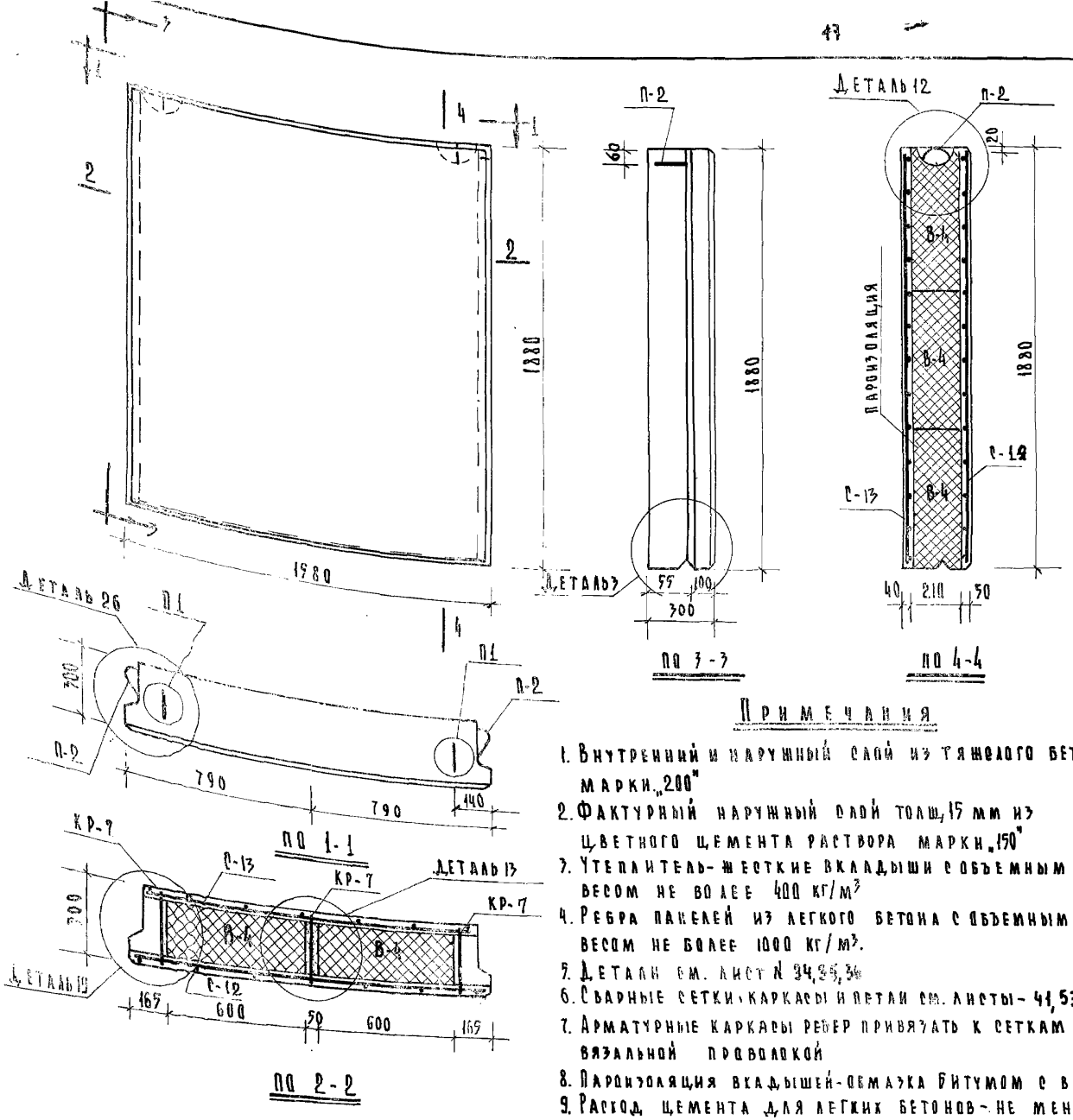

ПО 3-3

ПО 4-4

ПО 1-1

ПО 2-2

Спецификация металла				Выборка металла					
Марка	Кол шт.	Вес кг марки	Вес кг всего	Сечение мм	Ф3	Ф4	Ф6	Ф14	
С-12	1	2.40	2.40	Длина м	39.0	34.6	11.22	4.57	
С-13	1	2.31	2.31	Вес кг.	2.15	3.41	2.43	5.53	
КР-7	3	1.10	3.30	Класс стали по госту	В-I	В-I	А-I	А-I	
П-1	2	1.39	2.78	Нормат сопротив $R_a^н$ = кг/см²	5500	5500	2400	2400	
П-2	2	1.39	2.78						
Итого			13.54						

Показатели на изделие		
Характеристика	Ед. изм.	К-во
Вес изделия	кг	930
Объем тяжелого бетона	м³	0.212
Объем легкого бетона	м³	0.125
Объем фактурного слоя	м³	0.045
Объем утеплителя	м³	0.47
Вес стали	кг.	13.54
Марка тяжелого бетона	—	200
Марка легкого бетона	—	50

Спецификация утеплителя			
Марка	К-во	Вес марки кг.	Размеры
В-4	6	31.2	600 × 620 × 210

Примечания

1. Внутренний и наружный слой из тяжелого бетона марки „200"
2. Фактурный наружный слой толщ. 15 мм из цветного цемента раствора марки „150"
3. Утеплитель - жесткие вкладыши с объемным весом не более 400 кг/м³
4. Ребра панелей из легкого бетона с объемным весом не более 1000 кг/м³.
5. Детали см. лист № 34, 35, 36
6. Сварные сетки, каркасы и петли см. листы - 41, 53, 55.
7. Арматурные каркасы ребер привязать к сеткам вязальной проволокой
8. Пароизоляция вкладышей - обмазка битумом с внутр. стороны панели
9. Расход цемента для легких бетонов - не менее 250 кг. на 1 м³ бетона из условия защиты арматуры от коррозии.

Изделия заводского изготовления	Наружная стеновая панель НС10-1	Серия 467 А	Альбом III часть 1А	Лист 14	1965

Конструкторское бюро по железобетону Госстроя РСФСР

Гл. инжен. К.Б. | Гл. констр. К.Б. | Нач. отдела | Гл. констр. пр. | Ст. инж. | Ст. техник | Проверил | В. Богородск | Л. Белова | В. Богородск

Арх. № 19762-17

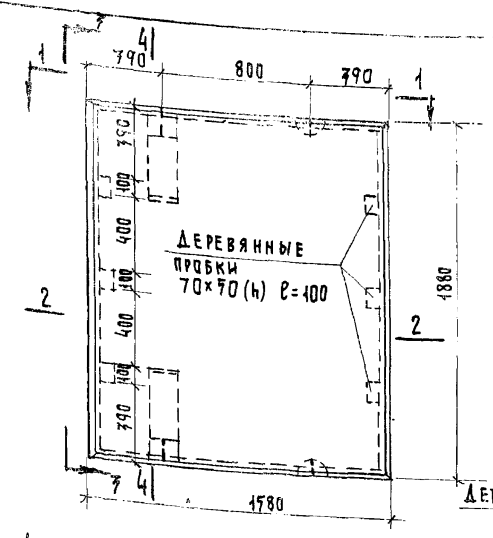

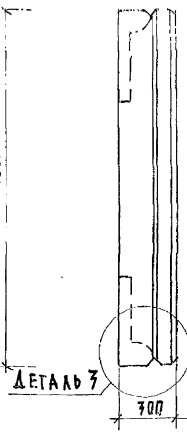

по 3-3

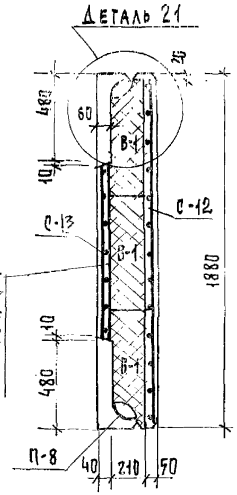

по 4-4

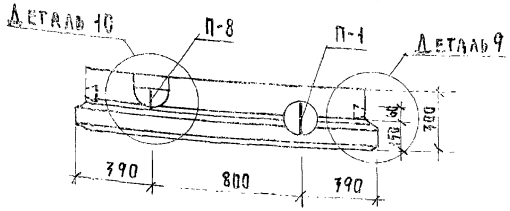

по 1-1

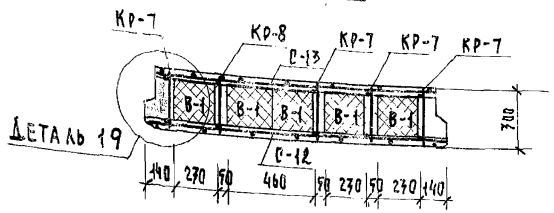

по 2-2

Спецификация металла			
Марка	Кол.	Вес кг марки	Вес кг всего
С-12	1	2.40	2.40
С-13	1	2.31	2.31
КР-7	4	1.10	4.40
КР-8	1	1.95	1.95
П-1	2	1.40	2.80
П-8	2	2.30	4.60
		Итого	18.50

Выборка металла						
Сечение мм	Ф3	Ф4	Ф6	Ф8	Ф10	Ф14
Длина м	39.0	39.68	14.96	4.35	4.54	3.80
Вес кг	2.15	3.93	3.32	1.72	2.80	4.60
Класс стали по госту	В-I	В-I	А-I	А-I	А-I	А-I
Нормат. сопротив. $R_a^н$ = кг/см²	5500	5500	2400	2400	2400	2400

Примечания:

1. Внутренний и наружный слой из тяжелого бетона „М-200".
2. Фактурный наружный слой толщиной 15 мм из цементного цветного раствора марки „150".
3. Утеплитель-жесткие вкладыши с объемным весом не более 400 кг/м³
4. Ребра панелей из легкого бетона с объемным весом не более 1000 кг/м³
5. Толщина средних ребер не должна быть более 50 мм
6. Детали см. листы NN 34,35,36.
7. Сварные сетки, каркасы и петли см. листы 41,53,55
8. Арматурные каркасы ребер привязать к сеткам вязальной проволокой.
9. Пароизоляция вкладышей-обмазка битумом с внутренней стороны панели.
10. Расход цемента д/легкого бетона не менее 250 кг/м³

Показатели на 1 изделие		
Характеристика	Ед изм	К-во
Вес изделия	кг	950
Объем тяжелого бетона	м³	0,219
Объем легкого бетона	м³	0,135
Объем фактурного слоя	м³	0,045
Объем утеплителя	м³	0,45
Вес стали	кг	18.50
Марка тяжелого бетона	—	200
Марка легкого бетона	—	50

Спецификация утеплителя			
Марка	К-во	Вес кг	Размеры
В-1	15	12.0	230×620×210

Конструкторское бюро по железобетону ГОССТРОЯ РСФСР

Гл. инженер КБ	Д. Якушев	Ст. инженер	В. Богородский		
Гл. конструктор КБ	Я. Фельман	Ст. техник	Л. Белова		
Нач. отдела	Д. Алексеи	Проверил	В. Богородский		
Гл. констр. пр-та	Г. Баранова				

Изделия заводского изготовления	Наружная стеновая панель НС 10-2	Серия 467А	Альбом III часть 1 А	Лист 15	1965

Арх. № 19762-18

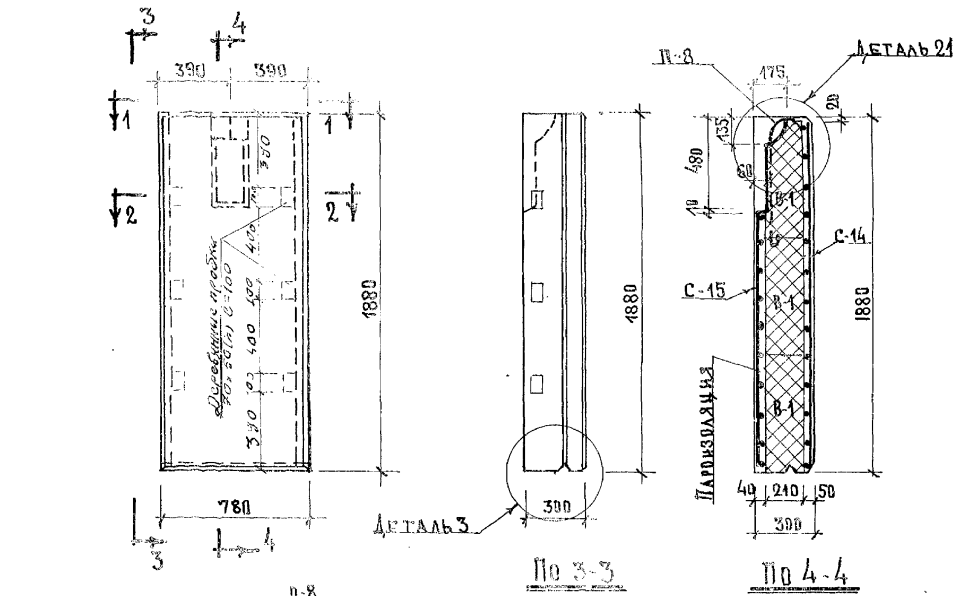

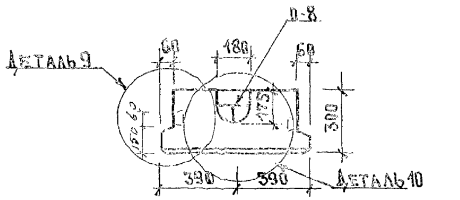

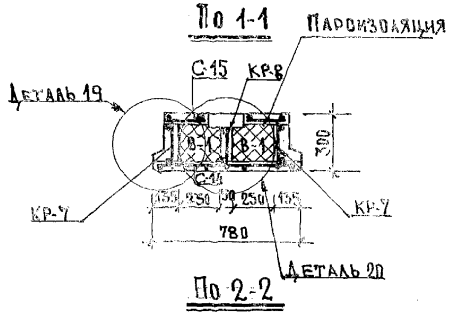

Примечания:

1. Внутренний и наружный слой из тяжелого бетона марки „200"
2. Фактурный наружный слой толщ. 15 мм из цементного цветного раствора М-150
3. Утеплитель - жесткие вкладыши с об'емным весом не более 400 кг/м³
4. Ребра панелей из легкого бетона с об'емным весом не более 1000 кг/м³
5. Толщина среднего ребра не должна быть более 50мм
6. Детали см. листы №№ 34, 35, 36.
7. Сварные сетки, каркасы и петли даны на листах 32, 33.
8. Арматурные каркасы ребер привязать к сеткам 55 вязальной проволокой.
9. Пароизоляция вкладышей-обмазка битумом с внутренней стороны панели.
10. Расход цемента для легкого бетона не менее 250 кг/м³ из условия защиты арматуры от коррозии

Спецификация арматурных изделий

Марка	К-во	Вес кг.	
		Марка	Всего
С-14	1	1.29	1.29
С-15	1	1.20	1.20
КР-7	2	1.10	2.20
КР-8	1	1.14	1.14
П-8	1	2.30	2.30
		Итого	8.13

Показатели на 1 изделие

Характеристика	Ед. изм.	К-во
Вес изделия	кг.	460
Об'ем тяжелого бетона	м³	0.101
Об'ем легкого бетона	м³	0.094
Об'ем фактурного слоя	м³	0.022
Об'ем утеплителя	м³	0.183
Вес стали	кг.	8.13
Марка тяжелого бетона	—	200
Марка легкого бетона		50

Спецификация утеплителя

Марка	К-во	Вес марки кг	Размеры
В-1	6	12.0	620×230×210

Конструкторское бюро по железобетону Госстроя РСФСР

ГА. инженер КБ		В. Богородский	
ГА. конструк. КБ	А. Якушев	А. Гребеник	
Нач. отдела	Я. Фельман	А. Белова	
ГА. констр. пр.	Д. Алекси	В. Богородский	
Ст. инж.,	Т. Баранова	Проверил	
Инженер			
Ст. инженер			

Изделия заводского изготовления

Наружная стеновая панель НС 11

Серия 467А | Альбом III часть 1А | Лист 16 | 1965

Арх. № 19762-19

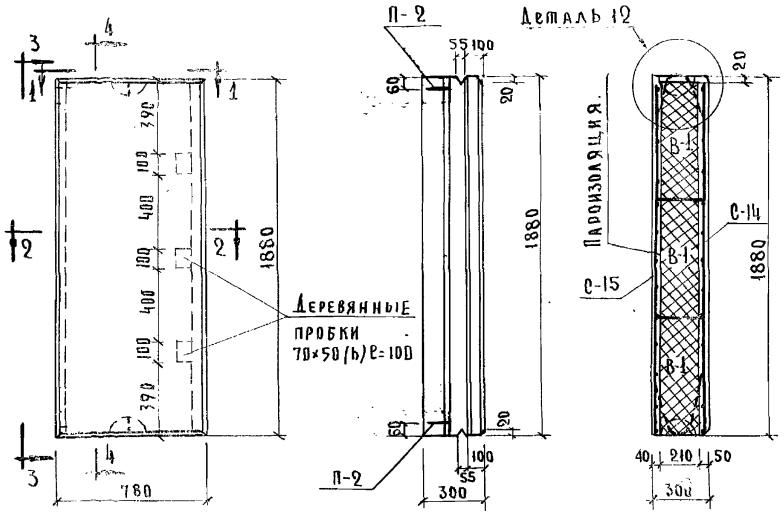

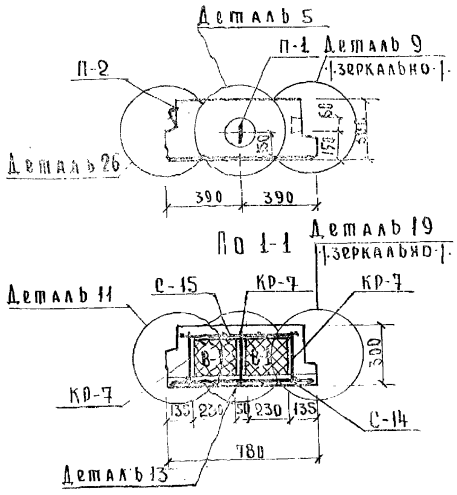

Спецификация арматурных изделий

Марка	К-во	Вес кг.	
		марки	всего
С-14	1	1.29	1.29
С-15	1	1.20	1.20
Кр-7	3	1.10	3.30
П-1	2	1.40	2.80
П-2	2	1.39	2.78
Итого:			11.37

Показатели на 1 изделие

Характеристика	Ед.изм	К-во
Вес изделия	кг	4.60
Объем фактурного слоя	м³	0.021
Объем тяжелого бетона	м³	0.100
Объем легкого бетона	м³	0.117
Объем утеплителя	м³	0.18
Вес стали	кг.	11.37
Марка тяжелого бетона	—	200
Марка легкого бетона	—	50

Спецификация утеплителя

Марка	К-во	Вес марки кг.	Размеры
В-1	6	12.0	620×230×210

Примечания:

1. Внутренний и наружный слой из тяжелого бетона марки „200".
2. Фактурный наружный слой толщ. 15мм. из цементного цветного раствора м-150
3. Утеплитель-жесткие вкладыши с объемным весом не более 400 кг/м³.
4. Ребра панелей из легкого бетона с объемным весом не более 1000 кг/м³.
5. Толщина среднего ребра не должна быть более 50мм.
6. Детали см. лист N 34,35.
7. Сварные сетки, каркасы и петли даны на листе №42,53,55
8. Арматурные каркасы ребер привязать к сеткам вязальной проволокой.
9. Пароизоляция вкладышей-обмазка битумом с внутренней стороны панели.
10. Расход цемента для легкого бетона не менее 250 кг/м³ из условия защиты арматуры от коррозии.

Изделия заводского изготовления	Наружная стеновая панель НС 11-1	Серия 467 А	Альбом III часть 1Д	Лист 17	1965

Конструкторское бюро по железобетону Госстроя РСФСР

Гл.инженер КБ	В. Богородский	
Гл.конструк.КБ	А. Гребеник	
Нач.отдела	А. Белова	
Гл.конструкт.пр.	В. Богородский	
Ст.инженер	Д. Якушев	
Инженер	Я. Фельман	
Ст.техник	Д. Алексеи	
Проверил	Т. Баранова	

Арх. № 19762-20

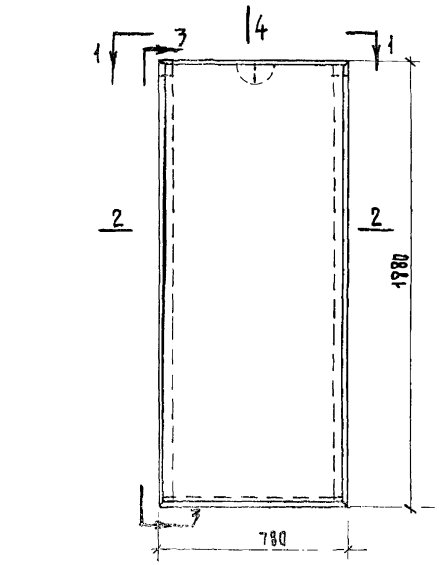

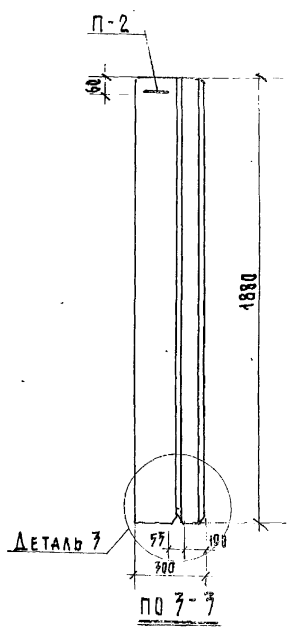

по 3-3

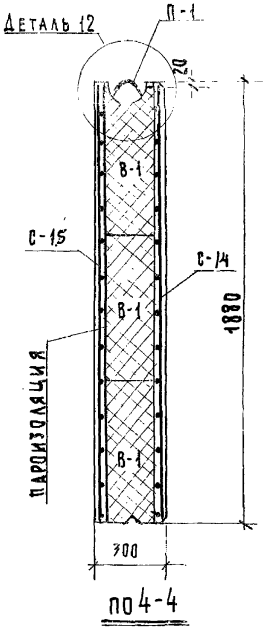

по 4-4

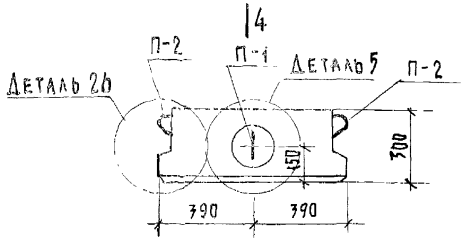

по 1-1

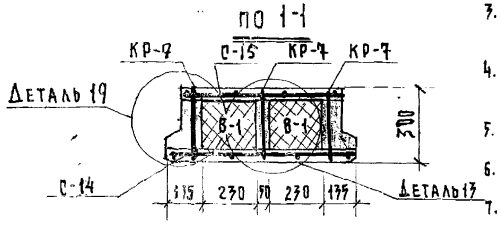

по 2-2

Спецификация металла				Выборка металла.						
Марка	К-во шт.	Вес кг марки	Вес кг всего	Сечение мм	Ф7	Ф4	Ф6	Ф10	Ф14	
С-14	1	1.29	1.29	Длина м	18,2	23,76	11,22	2,27	2,7	
С-15	1	1.20	1.20	Вес кг	1,01	2,29	2,49	1,40	2,78	
КР-7	7	1.10	7.70	Класс стали по ГОСТу	В-I	В-I	А-I	А-I	А-I	
П-1	1	1.48	1.40	Нормат. сопрот. $R_a^н$ = кг/см²	5700	5700	2400	2400	2400	
П-2	2	1.39	2.78							
Итого			9.96							

Показатели на изделие		
Характеристика	Ед. изм.	К-во
Вес изделия	кг	460
Объем тяжелого бетона	м³	0,101
Объем легкого бетона.	м³	0,100
Объем фактурного слоя	м³	0,022
Объем утеплителя	м³	0,18
Вес стали	кг	9,96
Марка тяжелого бетона	–	200
Марка легкого бетона	–	50

Спецификация утеплителя			
Марка	К-во	Вес кг	Размеры
В-1	6	≈ 12,0	230×620×210

Примечания:

1. Внутренний и наружный слой из тяжелого бетона марки „200".
2. Фактурный наружный слой толщиной 15 мм из цветного цементного раствора марки „150".
3. Утеплитель - жесткие вкладыши с объемным весом не более 400 кг/м³
4. Ребра панелей из легкого бетона с объемным весом не более 1000 кг/м³
5. Детали см. лист № 34,35,36
6. Сварные сетки, каркасы и петли см. листы 42,53,55
7. Арматурные каркасы ребер привязать к сеткам вязальной проволокой.
8. Пароизоляция вкладышей-обмазка битумом с внутр. стороны панели.
9. Расход цемента для легких бетонов не менее 250 кг на 1м³ бетона, из условия защиты арматуры от коррозии.

Конструкторское бюро по железобетону Госстроя РСФСР

Гл. инженер КБ	В. Богородский	
Гл. констр. КБ	Л. Зайцева	
Нач. отдела	В. Богородский	
Гл. констр. пр.		
Ст. инженер	А. Якушев	
Ст. техник	Я. Фельман	
Проверил	Д. Алексеи	
	Т. Баранова	

Изделия заводского изготовления.	Наружная стеновая панель НС 11-2	Серия 467А	Альбом III часть 1А	Лист 18	1964

Арх. № 19762-21

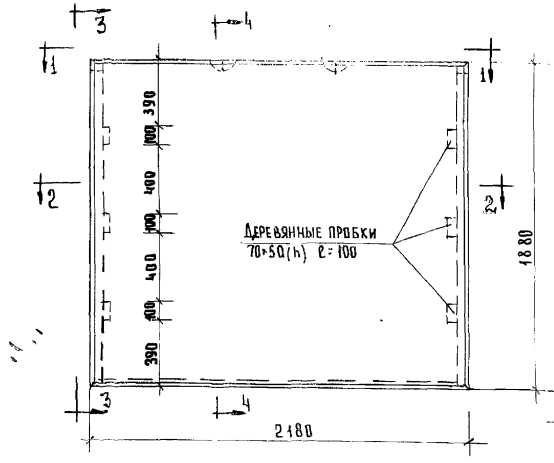

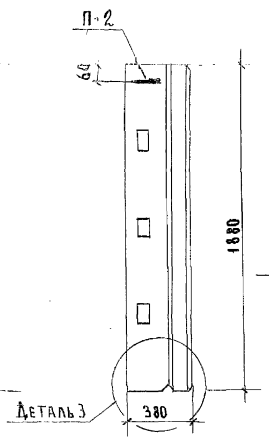

По 3-3

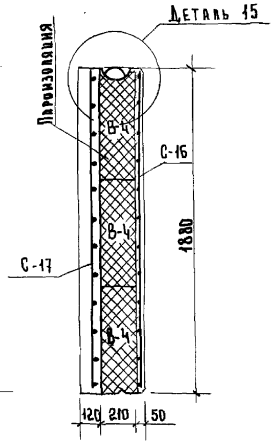

По 4-4

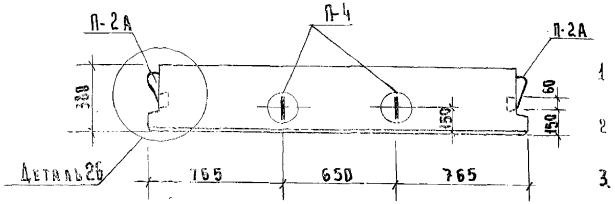

По 1-1

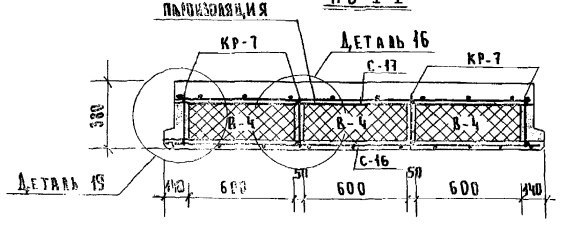

По 2-2

Примечания

1. Внутренний и наружный слой из тяжелого бетона марки „200".
2. Фактурный наружный слой толщ. 15 мм. из цементного цветного раствора „М-150".
3. Утеплитель-жесткие вкладыши с объемным весом не более 400 кг/м³.
4. Ребра панелей из легкого бетона с объемным весом не более 1000 кг/м³.
5. Толщина среднего ребра не должна быть более 50 мм.
6. Детали см. лист №34, 35, 36
7. Сварные сетки, каркасы и петли даны на листе №42, 53 55.
8. Арматурные каркасы ребер привязать к сеткам вязальной проволокой.
9. Пароизоляция вкладышей-обмазка битумом с внутренней стороны панели.
10. Расход цемента для легкого бетона не менее 250 кг/м³ из условия защиты арматуры от коррозии.

Спецификация арматурных изделий

Марка	К-во	Вес кг. Марки	Вес кг. Всего
С-16	1	3.37	3.37
С-17	1	3.11	3.11
КР-7	4	1.10	4.40
П-2А	2	1.39	2.78
П-4	2	3.56	3.12
		ИТОГО	20.78

Показатели на 1 изделие

Характеристика	Ед. изм	К-во
Вес изделия	кг	2060
Объем фактурного слоя	м³	0.061
Объем тяжелого бетона	м³	0.62
Объем легкого бетона	м³	0.118
Объем утеплителя	м³	0.71
Вес стали	кг	20.78
Марка тяжелого бетона	–	200
Марка легкого бетона	–	50

Спецификация утеплителя

Марка	К-во	Вес кг.	Размеры
В-4	9	31	600×620×210

Конструкторское бюро по железобетону Госстроя РСФСР	Гл. инженер К.Б.	А. Якушев	Ст. инж.	В. Богородский		
	Гл. конструктор К.Б.	Я. Фельман	Ст. техник	В. Белова		
	Нач. отдела	А. Алексеи	Проверил	В. Богородский		
	Гл. конструктор пр.	Т. Баранова				

Изделия заводского изготовления	Наружная стеновая панель НС 12	Серия 467А	Альбом III Часть 1А	Лист 19	1965

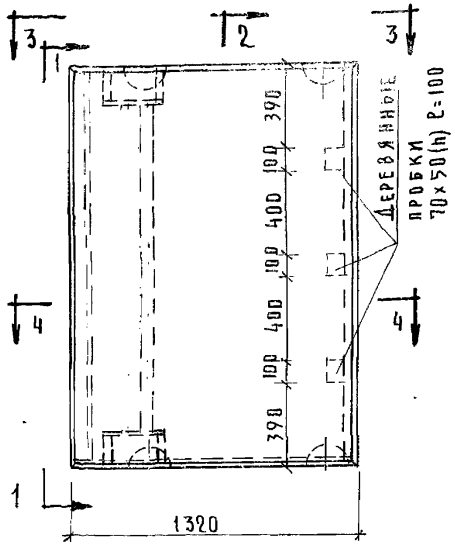

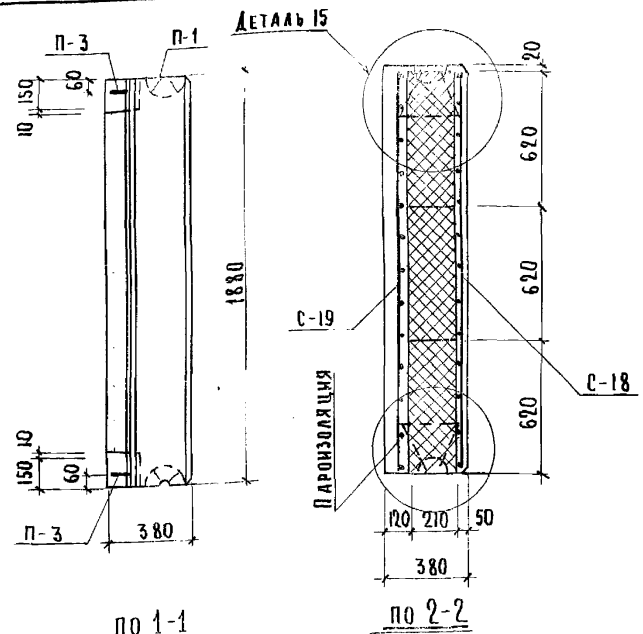

по 1-1

по 2-2

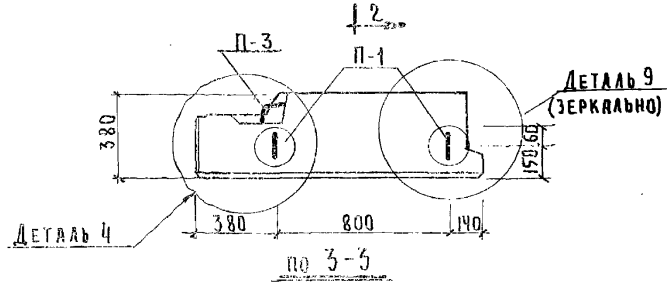

по 3-3

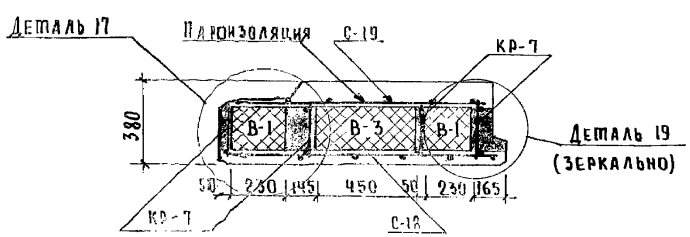

по 4-4

Примечания:

1. Внутренний и наружный слой из тяжелого бетона марки „200".
2. Фактурный наружный слой толщиной 15 мм из цементного цветного раствора. М-150.
3. Утеплитель – жесткие вкладыши с объемным весом не более 400 кг/м³.
4. Ребра панелей из легкого бетона с объемным весом не более 1000 кг/м³.
5. Толщина среднего ребра не должна быть более 50мм.
6. Детали см. Листы №№ 34, 35.
7. Сварные сетки каркасы и петли даны на листе № 43, 53, 55.
8. Арматурные каркасы ребер привязать к сеткам вязальной проволокой.
9. Пароизоляция вкладышей – обмазка битумом с внутренней стороны панелей.
10. Расход цемента для легких бетонов не менее 250 кг на 1 м³ бетона. Из условия защиты арматуры от коррозии.

Спецификация арматурных изделий

Марка	К-во	Вес кг	
		марки	всего
С-18	1	2.04	2.04
С-19	1	1.98	1.98
КР-7	4	1.10	4.40
П-1	4	1.40	5.60
П-3	2	1.36	2.72
	Итого		16.74

Спецификация утеплителя

Марка	К-во	Вес марки кг	Размеры
В-1	6	12.0	230×620×210
В-3	3	24.0	450×620×210

Показатели на 1 изделие

Характеристика	Ед.изм	К-во
Вес изделия	кг	1180
Объем фактурного слоя	м³	0.036
Объем тяжелого бетона	м³	0.326
Объем легкого бетона	м³	0.141
Объем утеплителя	м³	0.36
Вес стали	кг	16.74
Марка тяжелого бетона	—	200
Марка легкого бетона	—	50

Конструкторское бюро по железобетону Госстроя РСФСР	Изделия заводского изготовления	Наружная стеновая панель НС 13	Серия 467 А	Альбом III часть I-А	Лист 20	1969

Гл. инженер В. Богородский
Гл. констр. кб. А. Гребеник
Нач. отдела В. Богородский
Гл. констр. пр. Г. Баранова
Ст. инженер В. Кушев
Инженер Я. Фельман
Проверил А. Алекси

Арх. № 19762-23

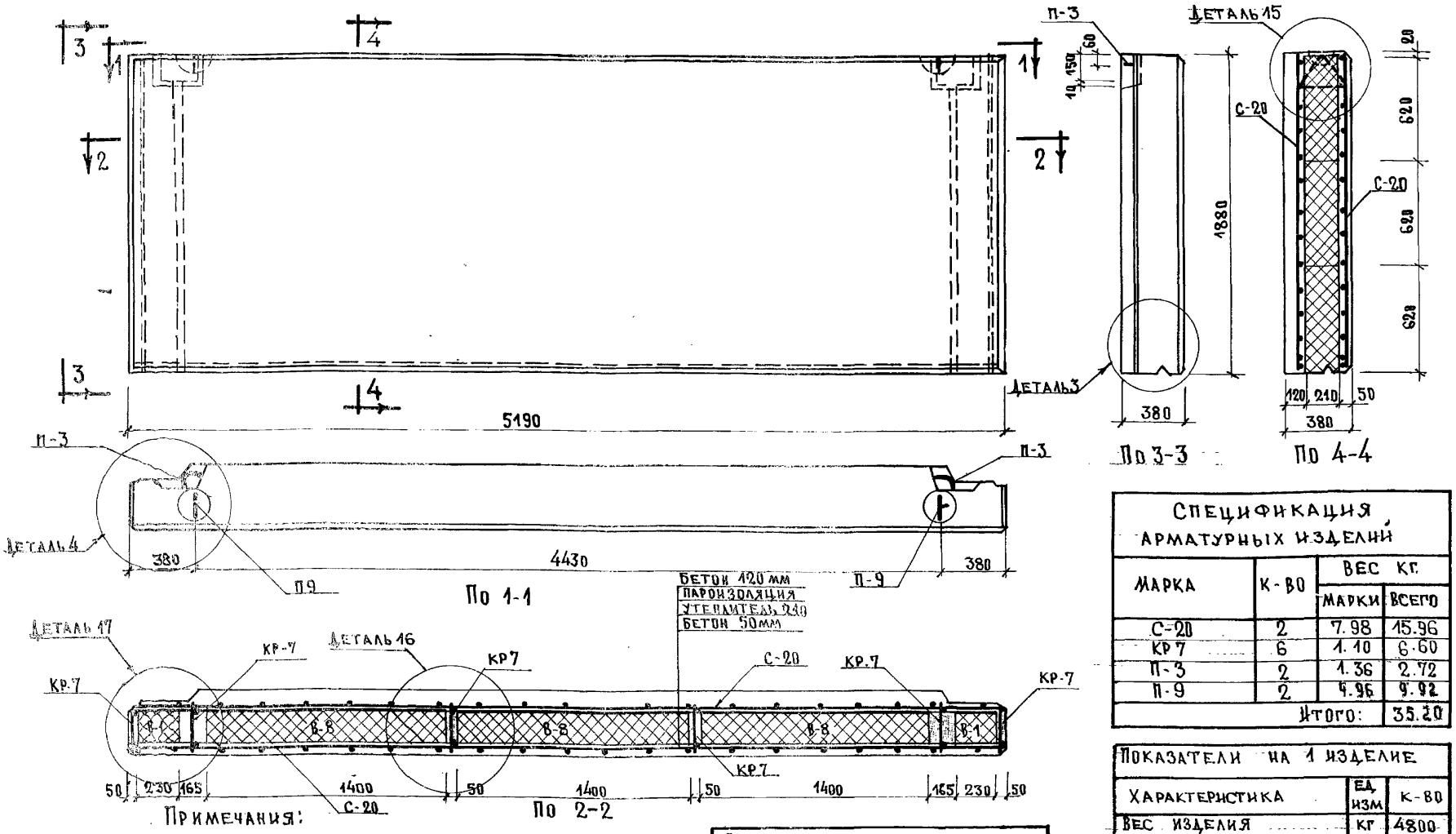

Примечания:

1. Внутренний и наружный слои из тяжелого бетона марки „200"
2. Фактурный наружный слой толщиной 15мм из цементного цветного раствора М-150
3. Утеплитель- жесткие вкладыши с объемным весом не более 400 кг/м³
4. Ребра панелей из легкого бетона с объемным весом не более 1000 кг/м³
5. Толщина средних ребер не должна быть более 50 мм
6. Детали см. листы №№ 34, 35
7. Сварные сетки, каркасы и петли даны на листах № 43, 53, 55.
8. Арматурные каркасы ребер привязать к сеткам вязальной „проволокой
9. Пароизоляция вкладышей- обмазка битумом с внутренней стороны панели
10. Расход цемента для легкого бетона не менее 250 кг/м³ из условия защиты арматуры от коррозии.

Спецификация арматурных изделий

Марка	К-во	Вес кг. марки	Вес кг. всего
С-20	2	7.98	15.96
КР7	6	1.10	6.60
П-3	2	1.36	2.72
П-9	2	4.96	9.92
Итого:			35.20

Спецификация утеплителя

Марка	К-во	Вес марки кг	Размеры
В-1	6	12.0	230×620×210
В-8	9	73.0	1400×620×210

Показатели на 1 изделие

Характеристика	Ед изм	К-во
Вес изделия	кг	4800
Объем тяжелого бетона	м³	1,43
Объем легкого бетона	м³	0.21
Объем фактурного слоя	м³	0.146
Объем утеплителя	м³	1.82
Вес стали	кг.	35,20
Марка тяжелого бетона	—	200
Марка легкого бетона	—	50

Изделия заводского изготовления	Наружная стеновая панель НС14.	Серия 467.А	Альбом III Часть 1.А	Лист 21	1965

Конструкторское бюро по железобетону Госстроя С.С.С.Р.

Гл. инженер КБ	А. Кушев	В. Богородский
Гл. констр КБ	Я. Фельман	А. Гребеник
Нач. отдела	А. Алексин	А. Белова
Гл. констр пр.	Т. Баранова	В. Богородский
Ст. инж.		В. Богородский
Инженер		А. Гребеник
Ст. техник		А. Белова
Проверил		В. Богородский

Арх. № 19762-24

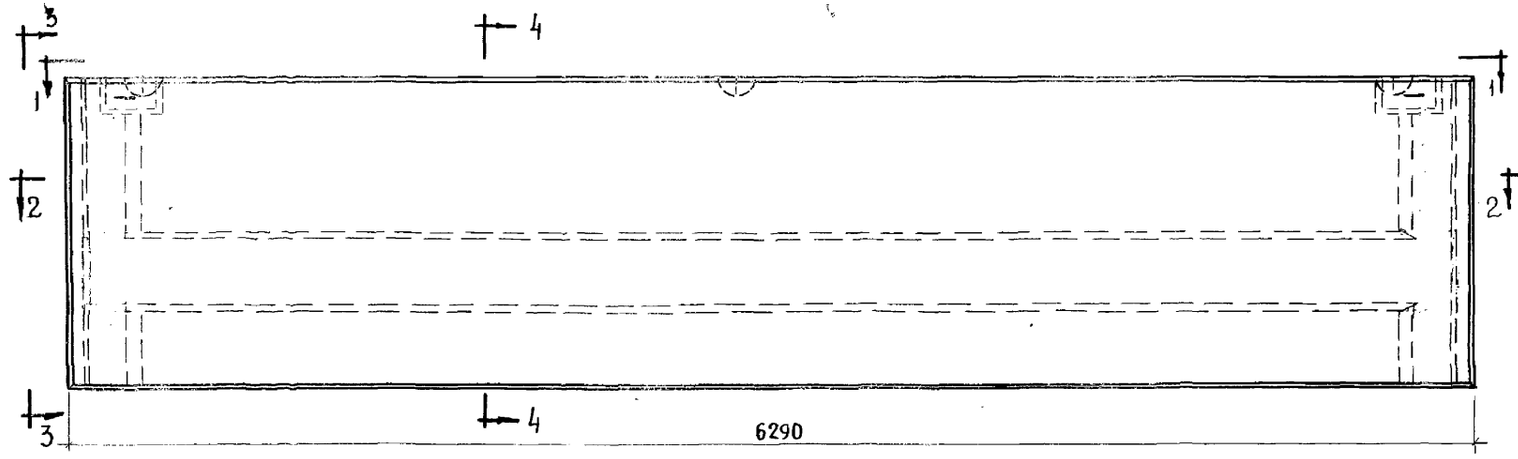

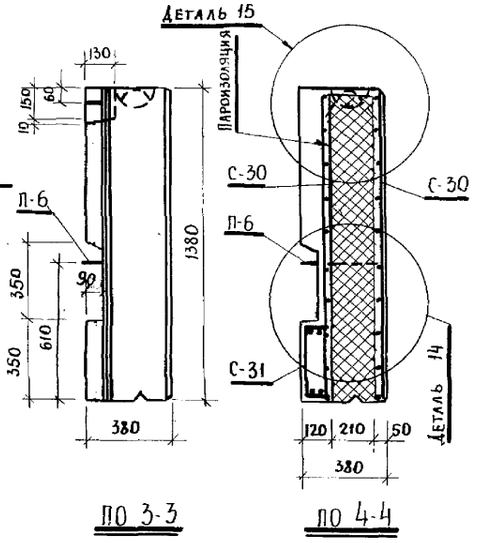

По 3-3 По 4-4

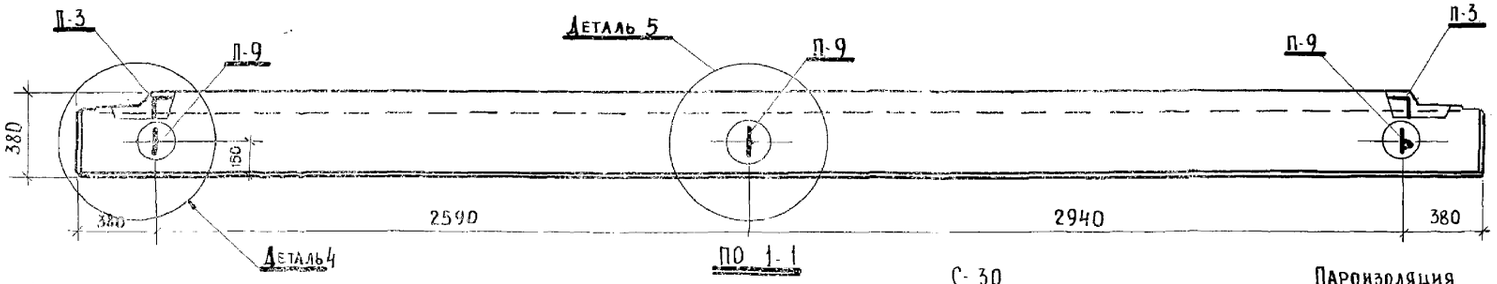

По 1-1

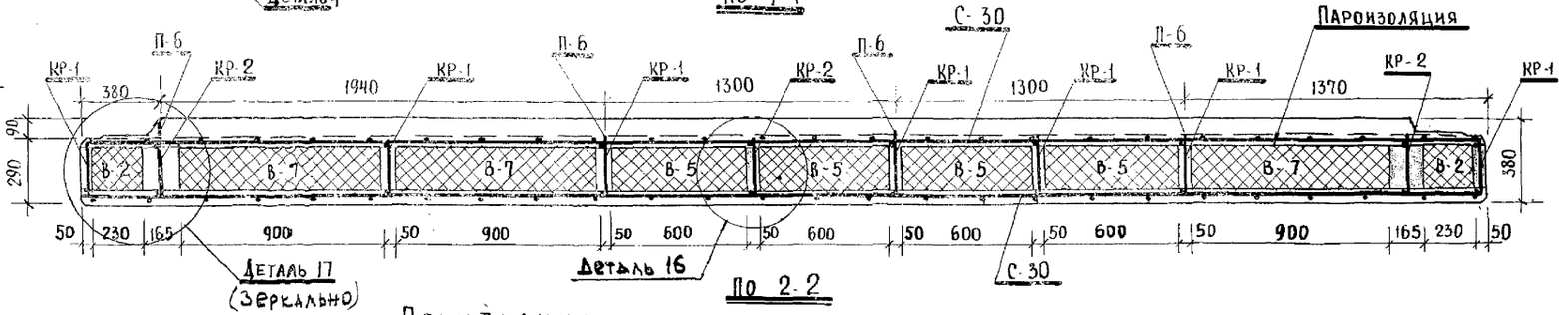

По 2-2

Примечания:

1. Внутренний и наружный слой из тяжелого бетона марки „200"
2. Фактурный наружный слой толщ. 15мм. из цементного цветного раствора, марки-150.
3. Утеплитель - жесткие вкладыши с объемным весом не более 400 кг/м³
4. Ребра панелей из легкого бетона с объемным весом не более 1000 кг/м³
5. Толщина средних ребер не должна быть более 50 мм.
6. Детали см. листы № 34,35
7. Сварные сетки, каркасы и петли даны на листах № 46, 53, 55.
8. Арматурные каркасы ребер привязать к сеткам вязальной проволокой
9. Пароизоляция вкладышей - обмазка битумом с внутренней стороны панели
10. Расход цемента для легких бетонов - не менее 250 кг. на 1м³ бетона из условия защиты арматуры от коррозии.

Спецификация арматурных изделий

Марка	К-во	Вес кг	
		марки	всего
С-30	2	13.00	26.00
С-31	1	11.23	11.23
КР-1	7	0.83	5.81
КР-2	3	0.80	2.40
П-3	2	1.36	2.72
П-6	4	1.15	4.60
П-9	3	4.96	14.88
		итого:	67.64

Спецификация утеплителя

Марка	К-во	Вес марки кг.	Размеры
В-2	2	26	230×1360×210
В-5	4	68	600×1360×210
В-7	3	102	900×1360×210

Показатели на 1 изделие

Характеристика	Ед. изм	К-во
Вес изделия	кг	3930
Объем фактурного слоя	м³	0.122
Объем тяжелого бетона	м³	1.112
Объем легкого бетона	м³	0.210
Объем утеплителя	м³	1.590
Вес стали	кг	67.64
Марка тяжелого бетона	–	200
Марка легкого бетона	–	50

Изделия заводского изготовления	НАРУЖНАЯ СТЕНОВАЯ ПАНЕЛЬ НС-15	Серия 467 А	Альбом III Часть 1А	Лист 22	1965

Конструкторское бюро по железобетону Госстроя РСФСР

Гл. инженер	КБ	А. Якушев
Гл. конструк.	КБ	Я. Фельман
Нач. отдела		А. Алекси
Гл. констр.	пр.	Т. Баранова
Инженер		А. Гребеник
Ст. техник		Л. Белова
Проверил		В. Богородский

Арх. № 19162-25

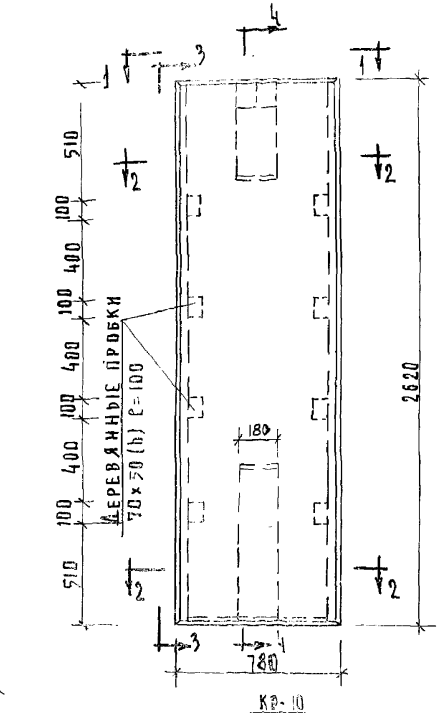

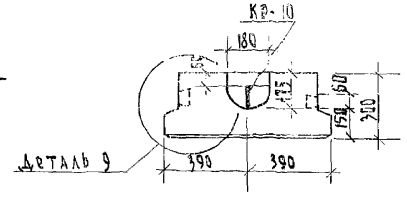

По 1-1

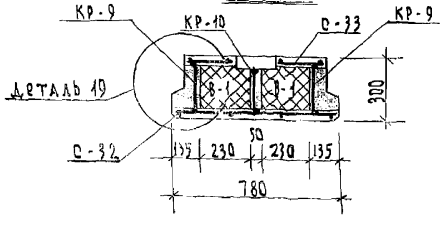

По 2-2

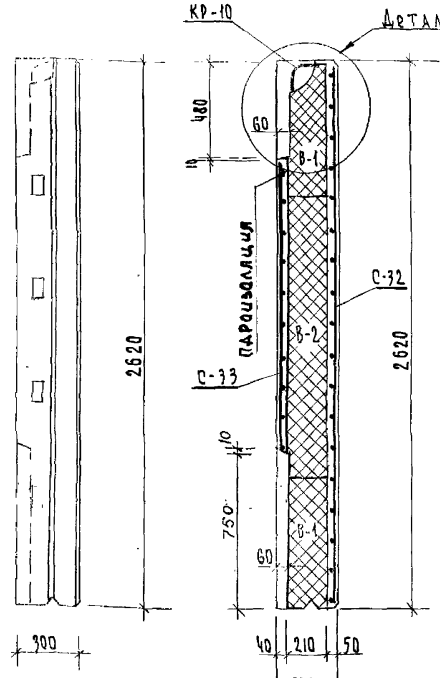

По 3-3

По 4-4

Спецификация арматурных изделий

Марка	К-во	Вес кг	
		марки	всего
С-32	1	3.36	3.36
С-33	1	2.75	2.75
Кр-9	2	3.82	7.64
Кр-10	1	4.60	4.60
		итого	18.35

Показатели на 1 изделие

Характеристика	Единица измерения	К-80
Вес изделия	кг	585
Объём фактурного слоя	м³	0.030
Объём тяжелого бетона	м³	0.135
Объем легкого бетона	м³	0.130
Объем утеплителя	м³	0.250
Вес стали	кг	18.35
Марка тяжелого бетона	-	200
Марка легкого бетона	-	50

Спецификация утеплителя

Марка	К-во	Вес кг	Размеры
В-1	4	12.0	620×230×210
В-2	2	26.0	1360×230×210

Примечания.

1. Внутренний и наружный слой из тяжелого бетона марки 200
2. Фактурный наружный слой толщ. 15 мм из цементного цветного раствора марки - 150.
3. Утеплитель - жесткие вкладыши с объемным весом не более 400 кг/м³
4. Ребра панелей из легкого бетона с объемным весом не более 1000 кг/м³
5. Толщина среднего ребра не должна быть более 50 мм.
6. Детали см. листы N 34, 35, 36
7. Сварные сетки, каркасы и петли даны на листах N 46, 52
8. Арматурные каркасы ребер привязать к сеткам вязальной проволокой.
9. Пароизоляция вкладышей - обмазка битумом с внутренней стороны панели
10. Расход цемента для легких бетонов - не менее 250 кг на 1 м³ бетона из условия защиты арматуры от коррозии.

Гл. инженер К.Б	А. Якушев	В. Богородский
Гл. констр. К.Б	Я. Фельман	А. Белова
Нач. отдела	Ц. Алекси	В. Богородский
Гл. констр. пр.	Т. Баранова	

Конструкторское бюро по железобетону Госстроя РСФСР

Изделия заводского изготовления

Наружная стеновая панель НС 16

Серия	Альбом III	Лист	
467 А	Часть 1 А	23	1965

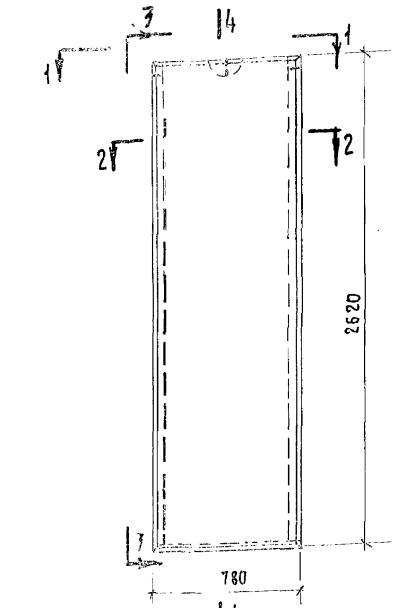

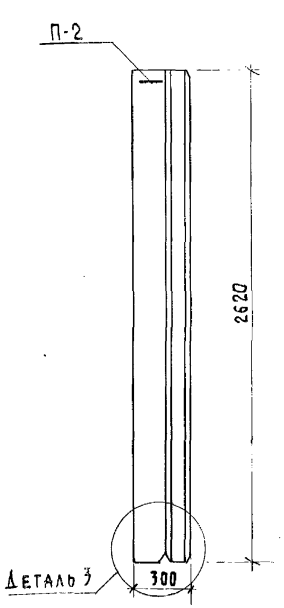

по 3-3

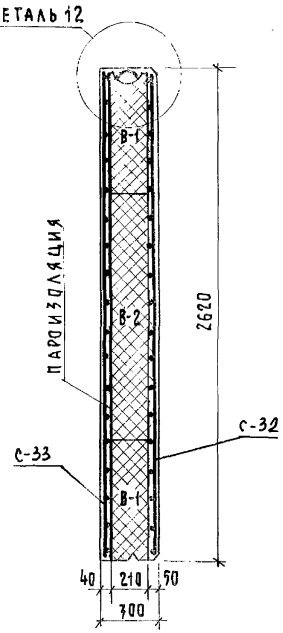

по 4-4

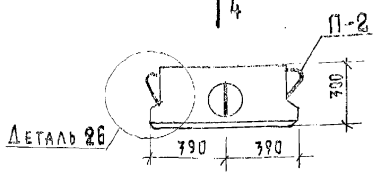

по 1-1

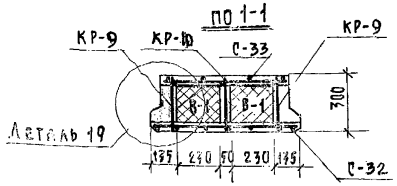

по 2-2

Спецификация металла				Выборка металла			
Марка	Кол. шт	Вес кг марки	Вес кг всего	Сечение мм	ф4	ф5	ф10
С-32	1	3.76	3.76	Длина м	25.22	74.93	17.09
С-33	1	2.75	2.75	Вес кг	2.5	5.37	10,54
КР-9	2	3.82	7.64				
КР-10	1	4.60	4.60	Класс стали по ГОСТ	В-I	В-I	А-I
П-2	2	1.39	2.78	Норматив. сопр. $R_a^н$ кг/см²	5500	5500	2400
Итого			21.17				

Показатели на изделие		
Характеристика	Ед. изм.	К-во
Вес изделия	кг	670
Объем тяжелого бетона	м³	0,144
Объем легкого бетона	м³	0,126
Объем фактурного слоя	м³	0,031
Объем утеплителя	м³	0,252
Вес стали	кг	21.17
Марка тяжелого бетона	—	200
Марка легкого бетона	—	50

Спецификация утеплителя			
Марка	К-во	Вес кг	Размеры
В-1	4	12.0	270 × 620 × 210
В-2	2	26.0	270 × 1760 × 210

Примечания:

1. Внутренний и наружный слои из тяжелого бетона марки „200".
2. Фактурный наружный слой толщ. 15 мм из цветного цементного раствора марки - „150".
3. Утеплитель - жесткие вкладыши с объемным весом не более 400 кг/м³
4. Ребра панелей из легкого бетона с объемным весом не более 1000 кг/м³
5. Детали см. лист № 34,35.
6. Сварные сетки, каркасы и петли даны на листе № 46,52,55
7. Арматурные каркасы ребер привязать к сеткам вязальной проволокой.
8. Пароизоляция вкладышей - обмазка битумом с внутр. стороны панели.
9. Расход цемента для легких бетонов не менее 250 кг на 1м³ бетона, из условия защиты арматуры от коррозий.

Гл. инженер КБ.	В. Богородский	Конструкторское бюро по железобетону Госстроя РСФСР	Изделия заводского изготовления	Наружная стеновая панель НС 16-1	Серия 467 А	Альбом часть I А	Лист 24	1965
Гл. конструкт. КБ	А. Белова							
Нач. отдела	В. Богородский							
Гл. констр. пр.	Т. Баранова							
Ст. инж.	Якушев							
Ст. техник	Я. Фельман							
Проверил	Д. Алекси							

Арх. № 19762-27

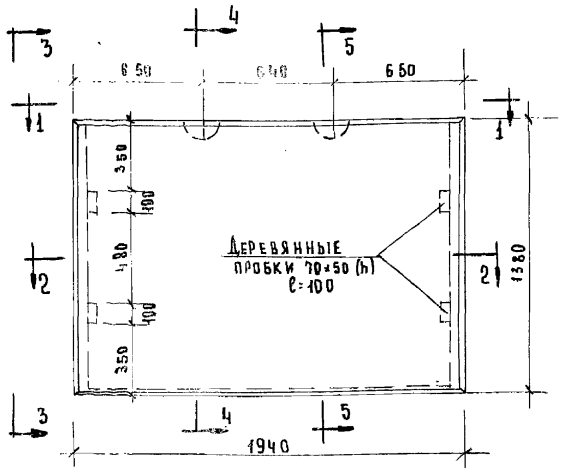

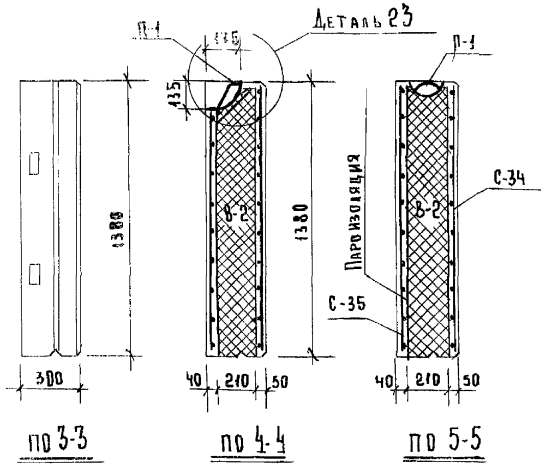

по 3-3 по 4-4 по 5-5

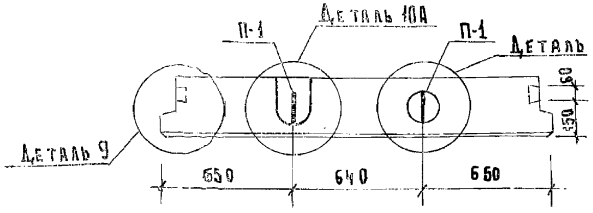

по 1-1

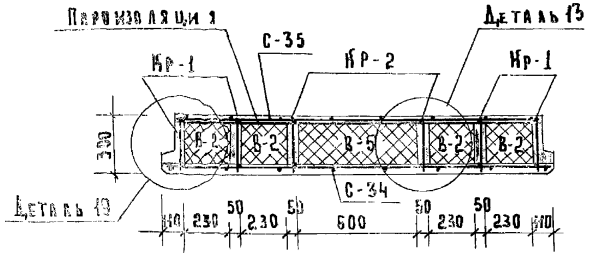

по 2-2

Примечания:

1. Внутренний и наружный слой из тяжелого бетона марки „200".
2. Фактурный наружный слой толщ. 15 мм. из цементного цветного раствора „м.150".
3. Утеплитель-жесткие вкладыши с объемным весом не более 400 кг/м³.
4. Ребра панелей из легкого бетона с объемным весом не более 1000 кг/м³.
5. Толщина средних ребер не должна быть более 50 мм.
6. Детали см. лист № 34, 35, 36.
7. Сварные сетки, каркасы и петли даны на листе № 47, 53, 55.
8. Арматурные каркасы ребер привязать к сеткам вязальной проволокой.
9. Пароизоляция вкладышей-обмазка битумом с внутренней стороны панели.
10. Расход цемента для легких бетонов-не менее 250 кг на 1м³ бетона из условия защиты арматуры от коррозии.

Спецификация арматурных изделий

Марка	К-во	Вес кг.	
		Марки	Всего
С-34	1	1.74	1.74
С-35	1	1.59	1.59
Кр-1	4	0.83	3.32
Кр-2	2	0.80	1.60
П-1	2	1.40	2.80
		Итого	11.05

Показатели на изделие

Характеристика	Ед. изм.	К-во
Вес изделия	кг	840
Объем фактурного слоя	м³	0.040
Объем тяжелого бетона	м³	0.195
Объем легкого бетона	м³	0.097
Объем утеплителя	м³	0.435
Вес стали	кг.	11.05
Марка тяжелого бетона	-	200
Марка легкого бетона	-	50

Спецификация утеплителя

Марка	К-во	Вес кг.	Размеры
В-2	4	26	230×1360×210
В-5	1	68	600×1360×210

Конструкторское бюро по железобетону Госстроя РСФСР

Гл. инженер К.Б.	А. Якушев	В. Богородский
Гл. конструктор К.Б.	Я. Фельдман	Л. Белов
Нач. отдела	Д. Алексин	Проверил В. Богородский
Гл. конструктор ш.	Г. Баранова	

Изделия заводского изготовления

Наружная стеновая панель НС17А

Серия 467А | Альбом III часть 1А | Лист 25 | 1965

Арх. № 19762-28

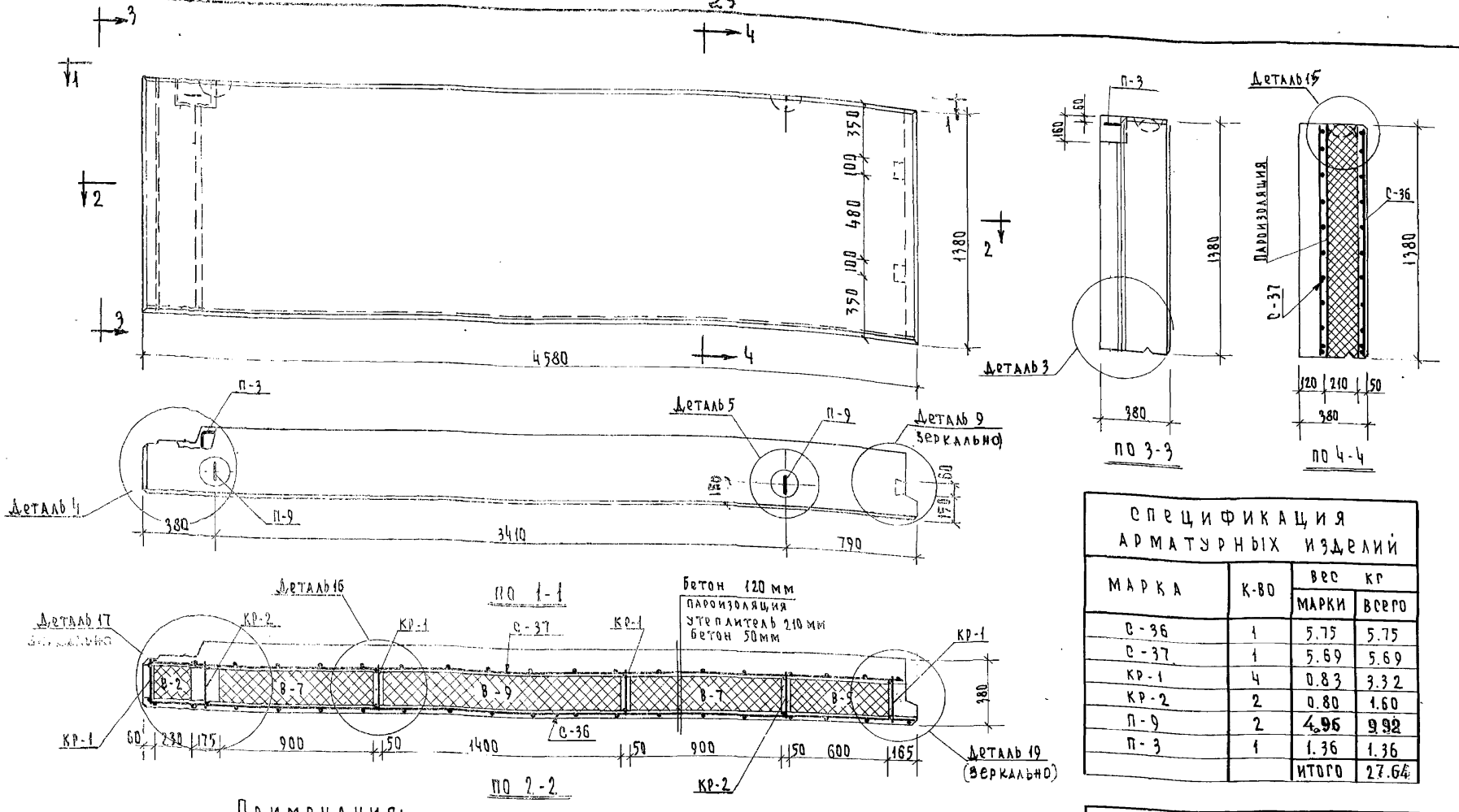

Спецификация арматурных изделий

Марка	К-во	Вес кг марки	Вес кг всего
С-36	1	5.75	5.75
С-37	1	5.69	5.69
КР-1	4	0.83	3.32
КР-2	2	0.80	1.60
П-9	2	4.96	9.92
П-3	1	1.36	1.36
		Итого	27.64

Примечания:

1. Внутренний и наружный слой из тяжелого бетона марки „200"
2. Фактурный наружный слой толщиной 15 мм из цементного цветного раствора М-150
3. Утеплитель - жесткие вкладыши с объёмным весом не более 400 кг/м³
4. Ребра панелей из легкого бетона с объемным весом не более 1000 кг/м³
5. Толщина средних рёбер не должна быть более 50 мм
6. Детали см. лист N 34, 35
7. Сварные сетки, каркасы и петли даны на листе N 47, 53, 55.
8. Арматурные каркасы ребер привязать к сеткам вязальной проволокой.
9. Пароизоляция вкладышей - обмазка битумом с внутренней стороны панели.
10. Расход цемента для легких бетонов - не менее 250 кг на 1 м³ бетона из условия защиты арматуры от коррозии.

Спецификация утеплителя

Марка	К-во	Вес марки кг	Размеры
В-2	1	26	230 × 1360 × 210
В-5	1	68	600 × 1360 × 210
В-7	2	102	900 × 1360 × 210
В-9	1	160	1400 × 1360 × 210

Показатели на 1 изделие

Характеристика	Ед. изм.	К-во
Вес изделия	кг.	31.50
Объем фактурного слоя	м³	0.095
Объём тяжелого бетона	м³	0.95
Объём легкого бетона	м³	0.148
Объём утеплителя	м³	1.155
Вес стали	кг	27.64
Марка тяжелого бетона	-	200
Марка легкого бетона	-	50

Гл. инженер К.Б.	Д. Якушев	Ст. инженер	В. Богородский	Конструкторское бюро по железобетону Госстроя РСФСР	
Гл. конструк. КБ	Я. Фельман	Инженер	А. Гребеник		
Нач. отдела	Д. Алекси	Ст. техник	Л. Белова		
Гл. конструк. пр.	Т. Баранова	Проверил	В. Богородский		

Изделия заводского изготовления	Наружная стеновая панель НС 18 А	Серия 467 А	Альбом III часть 1А	Лист 26	1965

Арх. № 19762-29

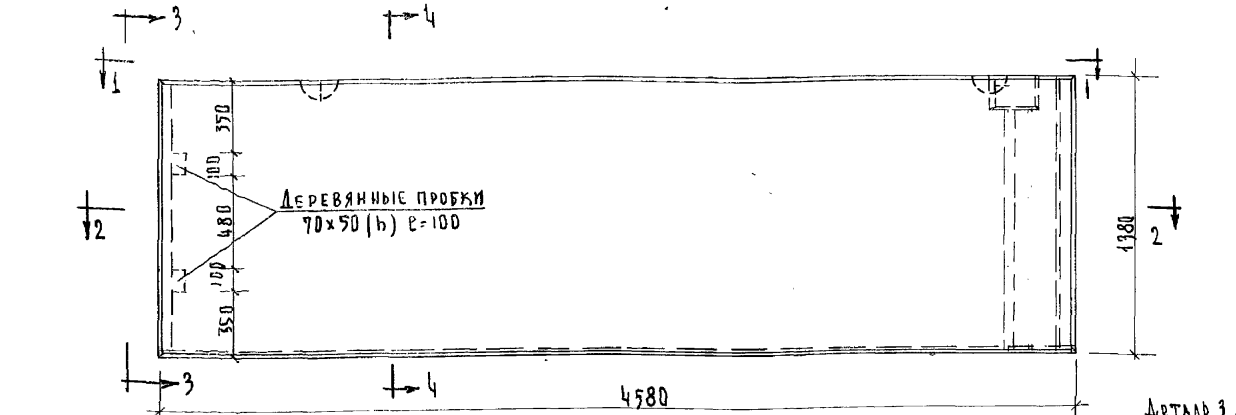

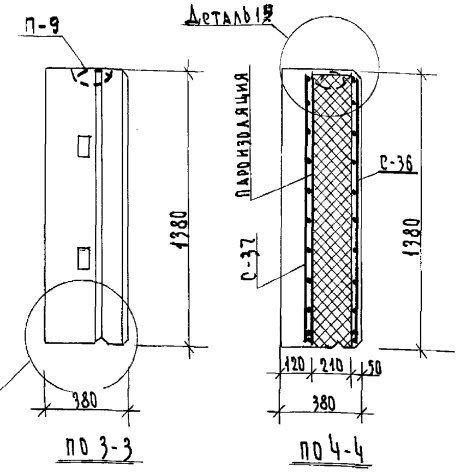

По 3-3

По 4-4

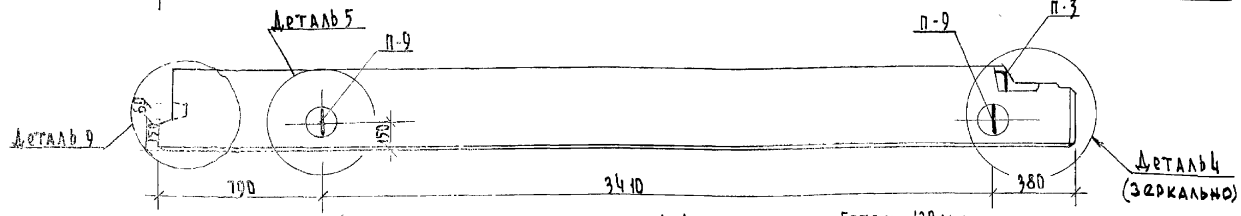

По 1-1

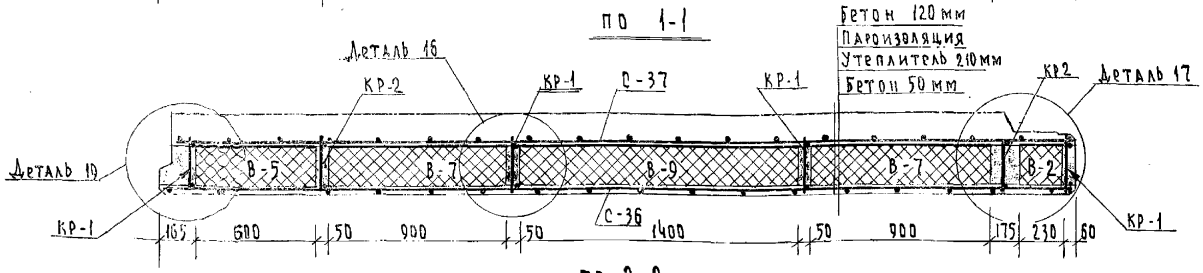

По 2-2

Примечания:

1. Внутренний и наружный слой из тяжелого бетона марки „200"
2. Фактурный наружный слой толщиной 15 мм из цементного цветного раствора М-150
3. Утеплитель-жесткие вкладыши с объемным весом не более 400 кг/м³
4. Ребра панелей из легкого бетона с объемным весом не более 1000 кг/м³
5. Толщина средних ребер не должна быть более 50 мм.
6. Детали см. лист № 34,35
7. Сварные сетки каркасы и петли даны на листе № 33,55
8. Арматурные каркасы ребер привязать к сеткам вязальной проволокой
9. Пароизоляция вкладышей-обмазка битумом с внутренней стороны панели
10. Расход цемента для легких бетонов-не менее 250 кг на 1 м³ бетона из условия защиты ар-ры от коррозии.

Спецификация утеплителя

Марка	К-во	Вес марки кг	Размеры
В-2	1	26	230×1360×210
В-5	1	68	600×1360×210
В-7	2	102	900×1360×210
В-9	1	160	1400×1360×210

Спецификация арматурных изделий

Марка	К-во	Вес кг. марки	Вес кг. всего
С-36	1	5.75	5.75
С-37	1	5.69	5.69
КР-1	4	0.83	3.32
КР-2	2	0.80	1.60
П-9	2	4.96	9.92
П-3	1	1.36	1.36
		Итого	27.64

Показатели на 1 изделие

Характеристика	Ед.изм	К-во
Вес изделия	кг	3150
Объем фактурного слоя	м²	0.695
Объем тяжелого бетона	м³	0.937
Объем легкого бетона	м³	0.148
Объем утеплителя	м³	1.155
Вес стали	кг	27.64
Марка тяжелого бетона	-	200
Марка легкого бетона	-	50

Изделия заводского изготовления	Наружная стеновая панель НС 18-1А	Серия 467А	Альбом III часть 1А	Лист 27	1965

Конструкторское бюро по железобетону Госстроя РСФСР

Гл. инженер КБ	В. Богородский	Ст. инженер	В. Богородский
Гл. констр. КБ	А. Гребник	Инженер	А. Гребник
Нач. отдела	А. Белова	Ст. техник	А. Белова
Гл. констр. пр.	В. Богородский	Проверил	В. Богородский
	Д. Якушев		
	Я. Фельман		
	Д. Алексеи		
	Т. Баранова		

Арх. № 19762-30

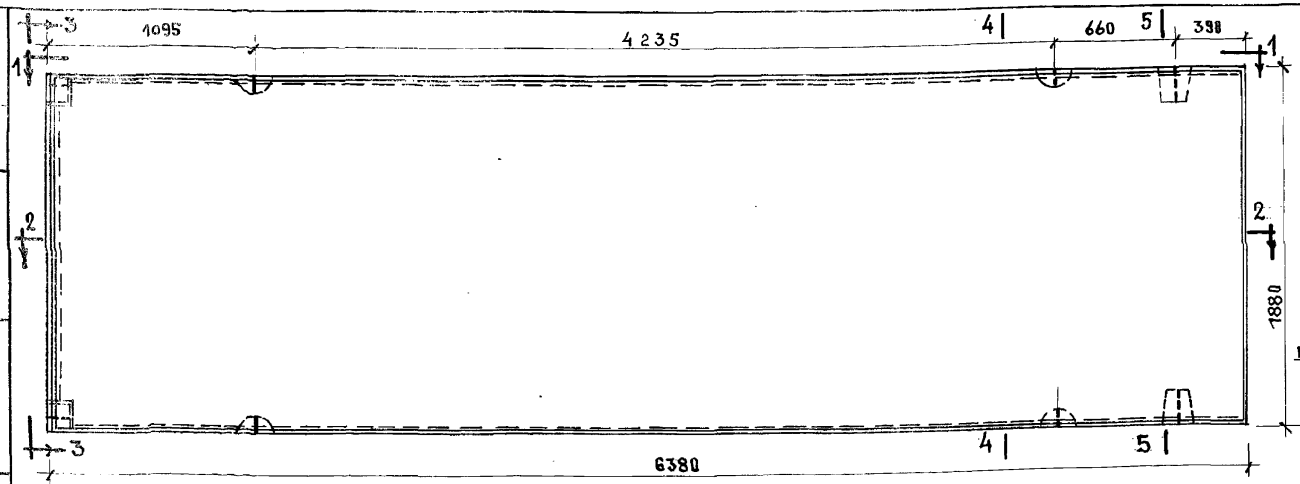

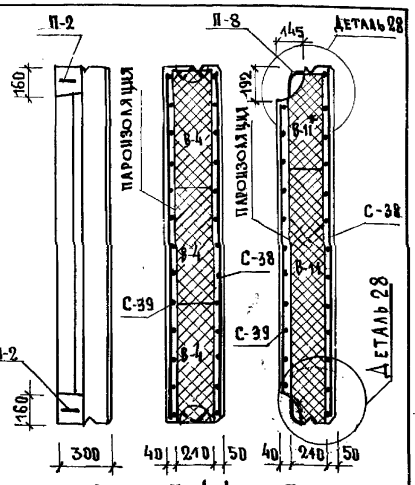

По 3-3 По 4-4 По 5-5

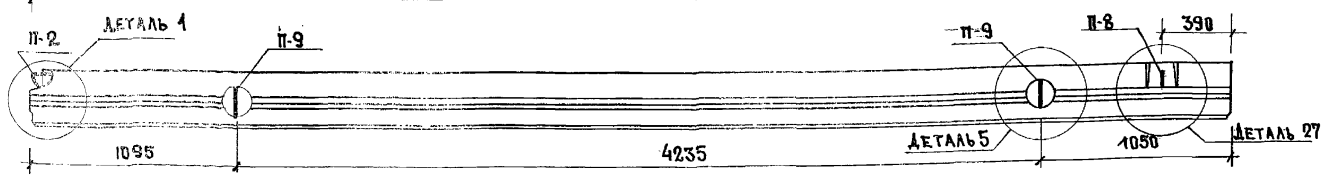

По 1-1

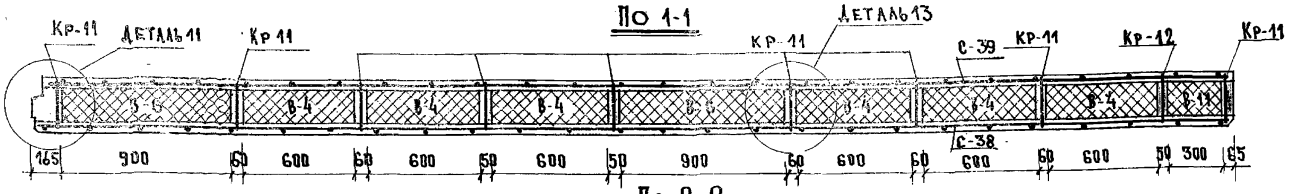

По 2-2

СПЕЦИФИКАЦИЯ МЕТАЛЛА			
МАРКА	КОЛ ШТ	ВЕС КГ. МАРКИ	ВЕС КГ. ВСЕГО
С-38	1	15.18	15.18
С-39	1	14.93	14.93
Кр-11	9	1.11	9.99
Кр-12	1	0.97	0.97
П-2	2	1.39	2.78
П-9	4	4.96	19.84
П-8	2	2.30	4.60
ИТОГО			68.29

ПРИМЕЧАНИЯ:

1. Внутренний и наружный слой из тяжелого бетона марки „200"
2. Фактурный наружный слой толщ. 15 мм. из цементного цветного раствора марки – 150"
3. Утеплитель – жесткие вкладыши с об'емным весом не более 400 кг/м³
4. Ребра панелей из легкого бетона с об'емным весом не более 1000 кг/м³
5. Детали см. листы 34, 35, 37
6. Сварные сетки, каркасы и петли даны на листе 48, 54, 55
7. Арматурные каркасы ребер привязать к сеткам вязальной проволокой
8. Пароизоляция вкладышей – обмазка битумом с внутренней стороны панели
9. Расход цемента для легкого бетона не менее 250 кг. на 1 м³ бетона из условия защиты арматуры от коррозии

СПЕЦИФИКАЦИЯ УТЕПЛИТЕЛЯ			
МАРКА	К-ВО	ВЕС КГ.	РАЗМЕРЫ
В-4	18	31	600×620×210
В-6	6	47	900×620×210
В-11	1	34	300×1360×210
В-11*	1	13	300×500×210

ВЫБОРКА МЕТАЛЛА						
СЕЧЕНИЕ ММ	Ф3	Ф4	Ф6	Ф10	Ф14	Ф18
ДЛИНА М.	263,56	27,44	37,01	25.3	10.86	7.04
ВЕС КГ.	14,5	2,71	8,24	15,61	13,16	14,08
КЛАСС СТАЛИ ПО ГОСТУ	В-I	В-I	А-I	А-I	А-I	А-I
НОРМАТИВ. СОПРОТИВЛЕН. $R^н_л$ = КГ/СМ²	5500	5500	2400	2400	2400	2400

ПОКАЗАТЕЛИ НА ИЗДЕЛИЕ		
ХАРАКТЕРИСТИКА	ЕД ИЗМ	К-ВО
ВЕС ИЗДЕЛИЯ	КГ.	3800
ОБ'ЕМ ТЯЖЕЛОГО БЕТОНА	м³	0.92
ОБ'ЕМ ЛЕГКОГО БЕТОНА	м³	0.260
ОБ'ЕМ ФАКТУРНОГО СЛОЯ	м³	0.18
ОБ'ЕМ УТЕПЛИТЕЛЯ	м³	2.224
ВЕС СТАЛИ	КГ.	68.29
МАРКА ТЯЖЕЛОГО БЕТОНА	–	200
МАРКА ЛЕГКОГО БЕТОНА	–	50

ИЗДЕЛИЯ ЗАВОДСКОГО ИЗГОТОВЛЕНИЯ	НАРУЖНАЯ СТЕНОВАЯ ПАНЕЛЬ НС 20	СЕРИЯ 467А	АЛЬБОМ III ЧАСТЬ 1А	ЛИСТ 28	1965

Арх. № 19762-31

КОНСТРУКТОРСКОЕ БЮРО ПО ЖЕЛЕЗОБЕТОНУ ГОССТРОЯ РСФСР

ГЛ. ИНЖЕНЕР КБ.		СТ. ИНЖ	В. БОГОРОДСКИЙ
ГЛ. КОНСТРУКТОР КБ		СТ ТЕХНИК	А БЕЛОВА.
НАЧ. ОТДЕЛА		ПРОВЕРИЛ	В. БОГОРОДСКИЙ
ГЛ. КОНСТРУКТОР ПР.	Д. ЯКУШЕВ	Я ФЕЛЬМАН.	Д. АЛЕКСИ
			Т. БАРАНОВА

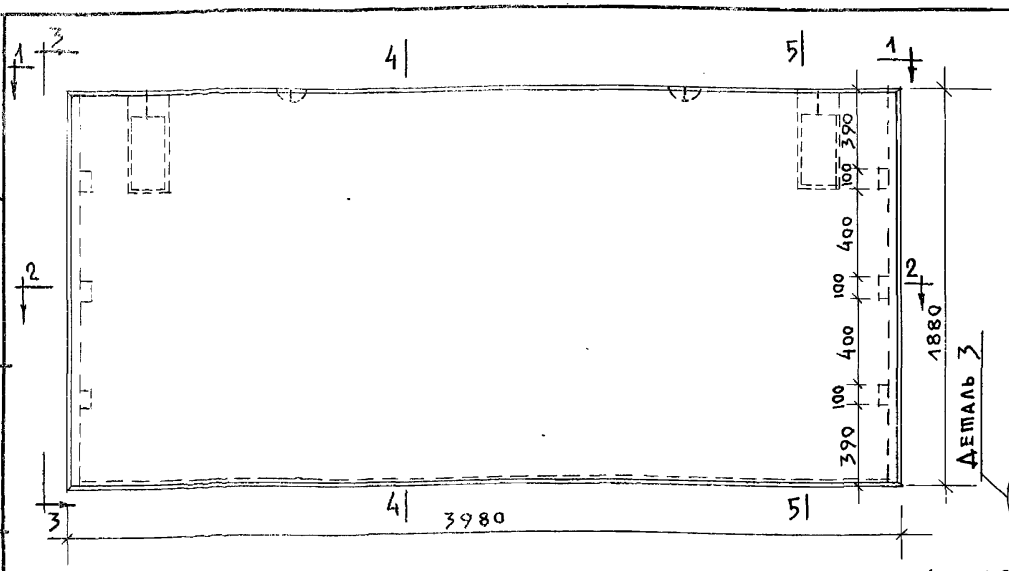

П0 3-3 П0 4-4 П0 5-5

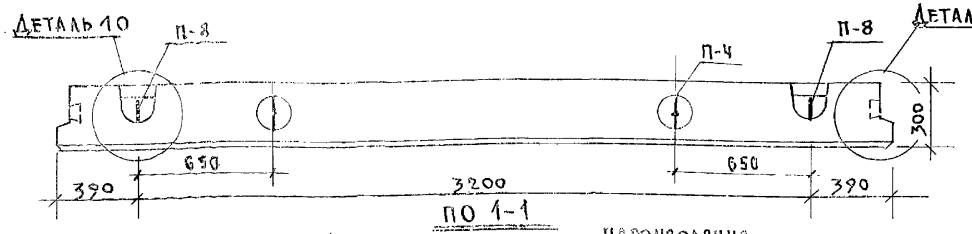

П0 1-1

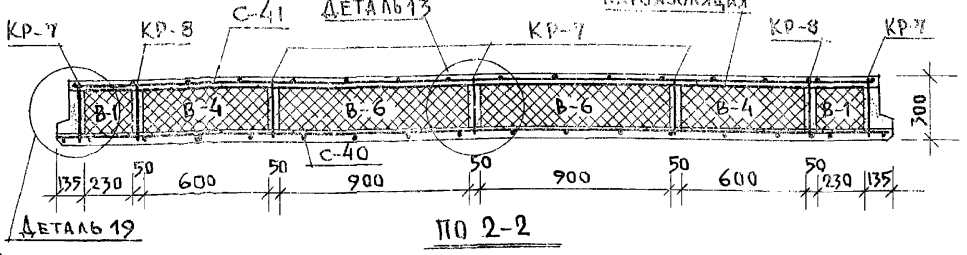

П0 2-2

Спецификация металла

Марка	Кол шт.	Вес кг марки	Вес кг всего
С-40	1	6.14	6.14
С-41	1	6.02	6.02
Кр-7	5	1.10	5.50
Кр-8	2	1.14	2.28
П-8	2	2.30	4.60
П-4	2	3.56	7.12
Итого:			31.66

Выборка металла

Сечение мм.	∅3	∅4	∅6	∅8	∅14
Длина м	164,98	19,36	26,6	7,8	9.7
Вес кг	9.08	1,87	5,91	3.08	11.72
Класс стали по ГОСТу	В-I	В-I	А-I	А-I	А-I
Нормативн. сопротивление $R_a^н$ = кг/см²	5500	5500	2400	2400	2400

Показатели на изделие

Характеристика	Ед. изм.	К-во
Вес изделия	кг.	2340
Объем тяжелого бетона	м³	0.568
Объем легкого бетона	м³	0.174
Объем фактурного слоя	м³	0,112
Объем утеплителя	м³	1.35
Вес стали	кг.	31,66
Марка тяжелого бетона	—	200
Марка легкого бетона	—	50

Спецификация утеплителя

Марка	К-во	Вес кг.	Размеры
В-1	6	12.0	230×620×210
В-4	6	31.0	600×620×210
В-6	6	47.0	900×620×210

Примечания

1. Внутренний и наружный слой изтяжелого бетона марки „200".
2. Фактурный наружный слой толщ. 15 мм. из цементного цветного раствора марки – „150".
3. Утеплитель-жесткие вкладыши с объемным весом не более 400 кг/м³.
4. Ребра панелей из легкого бетона с объемным весом не более 1000 кг/м³.
5. Детали см. листы 34,35
6. Сварные сетки, каркасы и петли даны на листе 48,49,53,55
7. Арматурные каркасы привязать к сеткам вязальной проволокой.
8. Пароизоляция вкладышей-обмазка битумом с внутренней стороны панели.
9. Расход цемента для легкого бетона не менее 250 кг. на 1 м³ бетона из условия защиты арматуры от коррозии.
10. Петли П-8 приварить к каркасам

Гл. инженер К. Якушев	В. Богородский	
Гл. конструктор Я. Фельман	А. Белова	
Нач. отдела Д. Алекси	В. Богородский	
Гл. конструктор пр. Т. Баранова		
Ст. инженер	В. Богородский	
Ст. техник		
Проверил		

Конструкторское бюро по железобетону Госстроя РСФСР

Изделия заводского изготовления

Наружная стеновая панель НС 21

Серия 467 А | Альбом III Часть 1 А. | Лист 29 | 1965

Арх. № 19762-32

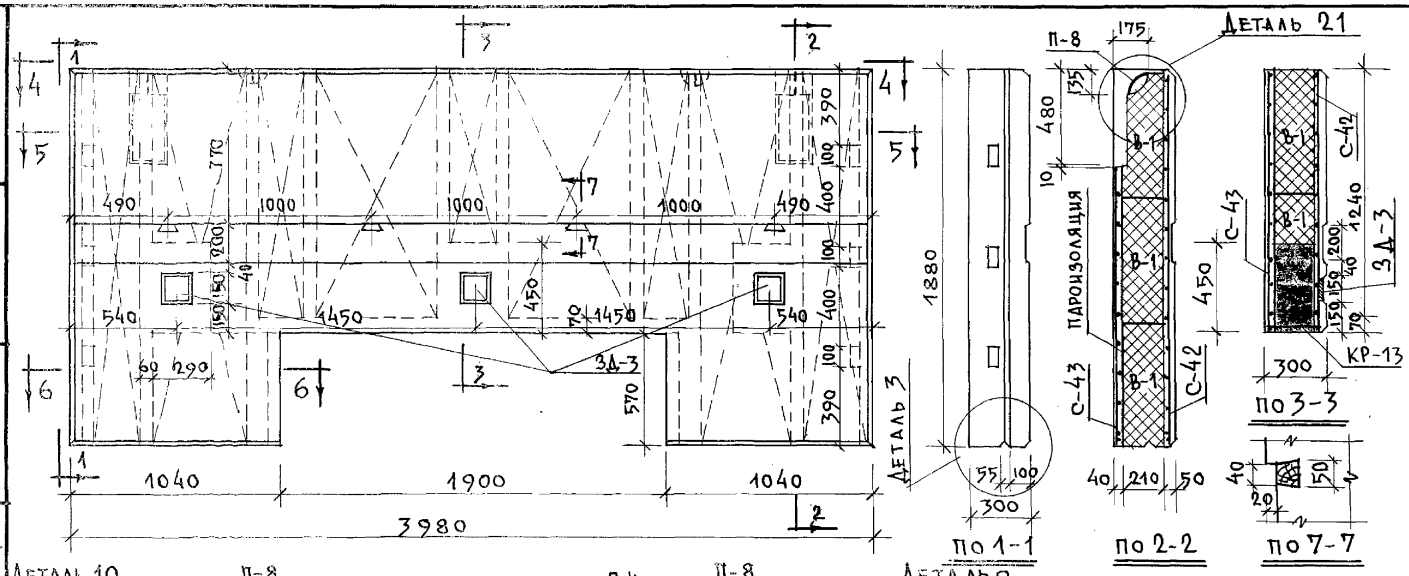

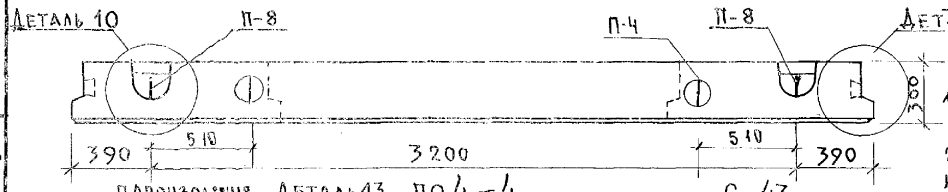

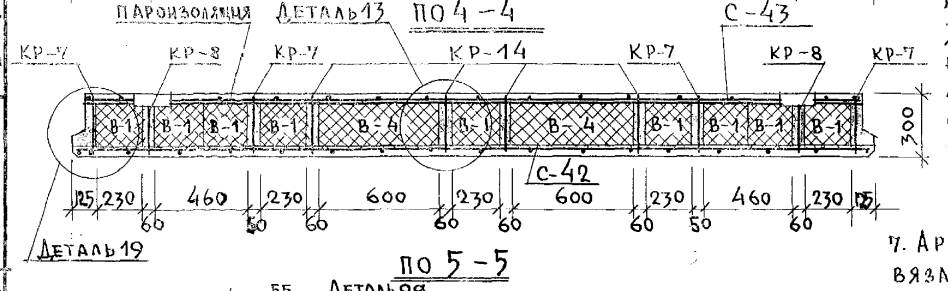

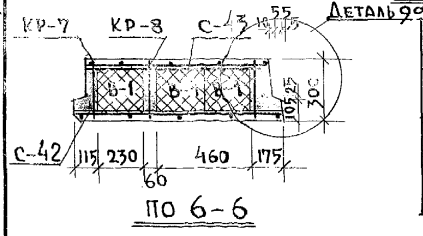

ПРИМЕЧАНИЯ:

1. Внутренний и наружный слой из тяжёлого бетона марки „200"
2. Фактурный наружный слой толщиной 15 мм. из цементного цветного раствора марки „150".
3. Утеплитель – жесткие вкладыши с объёмным весом не более 400 кг/м³.
4. Ребра панелей из лёгкого бетона с объёмным весом не более 1000 кг/м³
5. Детали см. листы NN 34, 35, 36.
6. Сварные сетки, каркасы и петли даны на листах NN 49, 53, 54, 55
7. Арматурные каркасы привязать к сеткам вязальной проволокой.
8. Пароизоляция вкладышей – обмазка битумом с внутренней стороны панели
9. Расход цемента для легкого бетона не менее 250 кг/м³ бетона из условия защиты арматуры от коррозии.

СПЕЦИФИКАЦИЯ МЕТАЛЛА

МАРКА	КОЛ. ШТ.	ВЕС КГ. МАРКИ	ВЕС КГ. ВСЕГО
С-42	1	6,38	6,38
С-43	1	6,25	6.25
КР-7	4	1.10	4.4
КР-8	2	1.14	2.28
КР-13	1	2.20	2.20
КР-14	4	0.77	3.08
П-4	2	3.56	7.12
П-8	2	2.30	4.60
ЗД-3	3	2.75	8.25
		ИТОГО	44.56

ВЫБОРКА МЕТАЛЛА

СЕЧЕНИЕ ММ	⌀3	⌀4	⌀6	⌀8	⌀10	⌀14	-150×6
ДЛИНА М	141,96	27,48	33,26	4,80	7,8	13,9	0,45
ВЕС КГ.	7.81	2,72	7.40	1,90	4,81	16.79	3.18
КЛАСС СТАЛИ ПО ГОСТУ	В-I	В-I	А-I	А-I	А-I	А-I	
НОРМАТИВН. СОПРОТИВЛ. $R_{н}^{а}$ кг/см²	5500	5500	2400	2400	2400	2400	

ПОКАЗАТЕЛИ НА ИЗДЕЛИЕ

ХАРАКТЕРИСТИКА	ЕД. ИЗМ.	К-ВО
ВЕС ИЗДЕЛИЯ	КГ.	2080
ОБЪЁМ ТЯЖЕЛОГО БЕТОНА	м³	0,48
ОБЪЁМ ЛЕГКОГО БЕТОНА	м³	0.34
ОБЪЁМ ФАКТУРНОГО СЛОЯ	м³	0.085
ОБЪЁМ УТЕПЛИТЕЛЯ	м³	0,96
ВЕС СТАЛИ	КГ	44.56
МАРКА ТЯЖЕЛОГО БЕТОНА	–	200
МАРКА ЛЕГКОГО БЕТОНА	–	50

СПЕЦИФИКАЦИЯ УТЕПЛИТЕЛЯ

МАРКА	К-ВО	ВЕС КГ.	РАЗМЕРЫ
В-1	24	12.0	230×620×210
В-4	4	31.0	600×620×210

В. Богородский	З. Круглякова	В. Богородский	Ст. инженер	Ст. техник	Проверил
Д. Якушев	Я. Фельман	Д. Алексин	Т. Баранова	Гл. инженер К.Б.	Гл. конструктор К.Б.
Нач. отдел	Гл. конструктор пр.				

Конструкторское бюро по железобетону ГОССТРОЯ РСФСР

ИЗДЕЛИЯ ЗАВОДСКОГО ИЗГОТОВЛЕНИЯ	НАРУЖНАЯ СТЕНОВАЯ ПАНЕЛЬ НС 21-1	СЕРИЯ 467 А	АЛЬБОМ III ЧАСТЬ 1 А	ЛИСТ 30	1965

Арх. № 19762-33

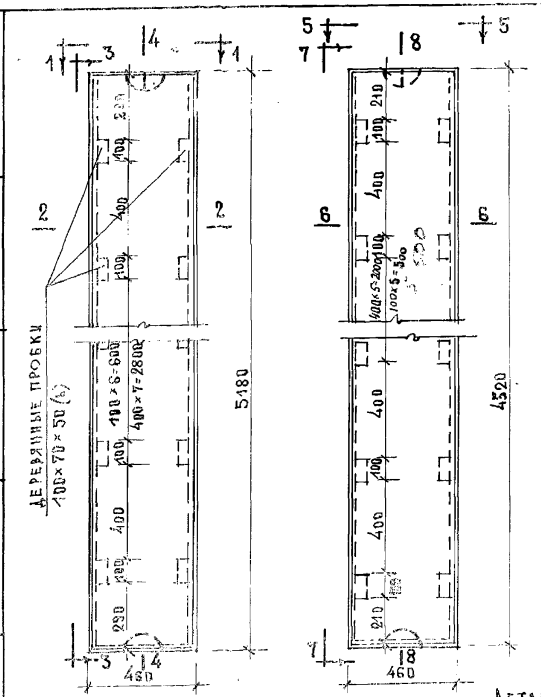

НС 22

НС 22-1

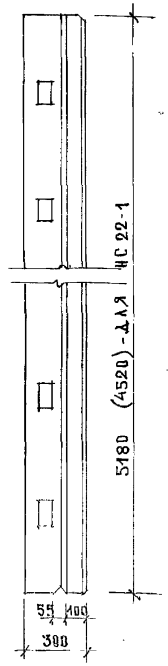

По 3-3 (по 7-7)

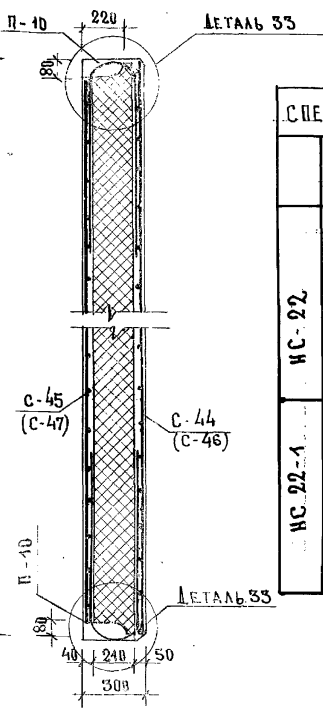

По 4-4 (по 8-8)

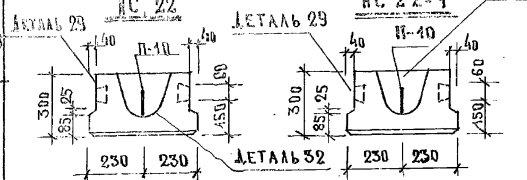

По 1-1

По 5-5

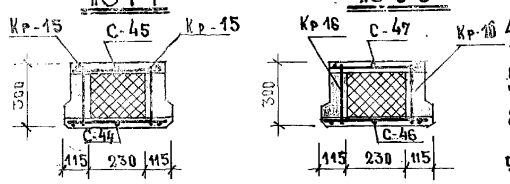

По 2-2

По 6-6

Примечания:

1. Внутренний и наружный слой из тяжелого бетона марки „200"
2. Фактурный наружный слой толщ. 15 мм из цементного цветного раствора марки - „150"
3. Утеплитель - жесткие вкладыши с об'емным весом не более 400 кг/м³
4. Ребра панелей из легкого бетона с об'емным весом не более 1000 кг/м³
5. Детали см. листы 37
6. Сварные сетки каркасы и петли даны на листе 50
7. Арматурные каркасы ребер привязать к сеткам вязальной проволокой
8. Пароизоляция вкладышей - обмазка битумом с внутренней стороны панели
9. Расход цемента для легкого бетона не менее 250 кг. на 1 м³ бетона из условия защиты арматуры от коррозии
10. Утеплитель изготовить по размерам указанным в таблице

Спецификация металла

	Марка	Кол. шт.	Вес кг. марки	Вес кг. всего
НС-22	С-44	1	4.76	4.76
	С-45	1	4.31	4.31
	Кр-15	2	14.18	28.36
	П-10	2	1.69	3.38
	Итого			40.81
НС 22-1	С-46	1	4.18	4.18
	С-47	1	3.73	3.73
	Кр-16	2	12.34	24.68
	П-10	2	1.69	3.38
	Итого			35.97

Выборка металла

Сечение мм.	Ф5	Ф6	Ф12	Ф14
Длина м	58.94	13.5	3.80	20.68
Вес кг.	9.07	3.0	3.38	25.00
Класс стали по госту	В-I	А-I	А-I	А-I
Нормат. сопротив $R^н_A$ = кг/см²	5500	2400	2400	2400
Сечение мм.	Ф5	Ф6	Ф12	Ф14
Длина м	51.42	11.5	3.80	18.04
Вес кг.	7.91	2.56	3.38	21.82
Класс стали по госту	В-I	А-I	А-I	А-I
Нормат. сопротив $R^н_A$ кг/см²	5500	2400	2400	2400

Показатели на изделие

Характеристика	Ед. изм.	Количество НС 22	Количество НС 22-1
Вес изделия	кг	760	660
Об'ем тяжелого бетона	м³	0.164	0.142
Об'ем легкого бетона	м³	0.183	0.160
Об'ем фактурного слоя	м³	0.036	0.031
Об'ем утеплителя	м³	0.25	0.22
Вес стали	кг.	40.81	35.97
Марка тяжелого бетона	–	200	200
Марка легкого бетона	–	50	50

Спецификация утеплителя

НС 22				НС-22-1			
Марка	К-во	Вес кг.	Размеры	Марка	К-во	Вес кг.	Размеры
В-2	3	22.4	230×1360×210	В-2	3	22.4	230×1360×210
В-2*	1	18.0	230×1080×210	В-1*	1	6.8	230×420×210

Изделия заводского изготовления	Наружные стеновые панели НС 22 и НС 22-1	Серия 467 А	Альбом III часть 1А	Лист 31	1965

Конструкторское бюро по железобетону Госстроя РСФСР

Гл. инженер К.Б. — Гл. конструктор К.Б. — Нач. отдела — Гл. конструктор пр. — Ст. инж. — Ст. техник — Проверил — В. Богородский — А. Белова — В. Богородский — А. Якушев — Я. Фельман — Д. Алекси — Т. Баранова

Арх. № 19762-34

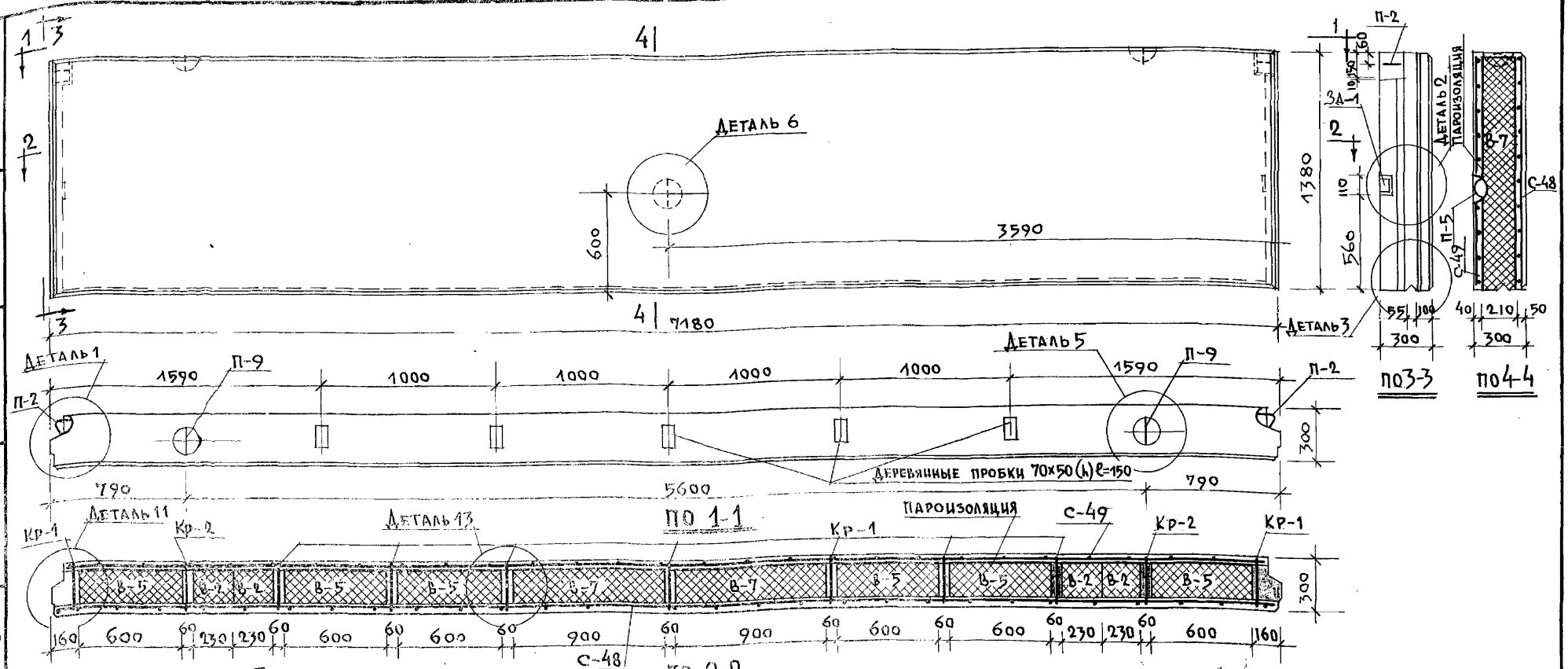

Примечания:

1. Внутренний и наружный слой из тяжелого бетона марки „200"
2. Фактурный наружный слой толщ 15мм из цветного цементного раствора марки – „150"
3. Утеплитель-жесткие вкладыши с объемным весом не более 400 кг/м³
4. Ребра панелей из легкого бетона с объемным весом не более 1000 кг/м³
5. Детали см. листы 34 35
6. Сварные сетки, каркасы и петли даны на листе 51, 53, 55
7. Арматурные каркасы привязать к сеткам вязальной проволокой.
8. Пароизоляция вкладышей – обмазка битумом с внутренней стороны панели.
9. Расход цемента для легкого бетона не менее 250 кг. на 1 м³ бетона из условия защиты арматуры от коррозии.

Спецификация металла

Марка	Кол. шт.	Вес кг. марки	Вес кг. всего
С-48	1	10.62	10.62
С-49	1	10.38	10.38
Кр-1	9	0,83	7.47
Кр-2	2	0,80	1.60
П-2	2	1.39	2.78
П-9	2	4.96	9.92
П-5	1	0,89	0,89
ЗД-1	2	1.44	2.88
		Итого	46,54

Выборка металла

Сечение мм.	⌀3	⌀4	⌀6	⌀10	⌀14	⌀18	6×160
Длина м	222,65	23,52	30,14	14,18	7,42	3,52	0,16
Вес кг.	12,25	2,31	6,71	8,75	8,96	7,04	0,16
Класс стали по ГОСТу	В-I	В-I	В-I	А-I	А-I	А-I	–
Нормативн. сопротивлен $R_a^н$ кг/см²	5500	5500	5500	2400	2400	2400	–

Спецификация утеплителя

Марка	К-во	Вес кг.	Размеры
В-2	4	2,6	230×1360×210
В-5	6	6,8	600×1360×210
В-7	2	10,2	900×1360×210

Показатели на изделие

Характеристика	Ед. изм.	К-во
Вес изделия	кг.	3140
Объем тяжелого бетона	м³	0,766
Объем легкого бетона	м³	0,231
Объем фактурного слоя	м³	0,149
Объем утеплителя	м³	1,81
Вес стали	кг.	46,54
Марка тяжелого бетона	–	200
Марка легкого бетона	–	50

Конструкторское бюро по железобетону Госстроя РСФСР	Изделия заводского изготовления	Наружная стеновая панель НС2-72	Серия 467 А	Альбом III Часть 1А	Лист 32	1965

Гл. инженер КБ	В. Богородский	
Гл. конструктор КБ	Л. Белова	
Нач. отдела	В. Богородский	
Гл. конструктор пр.	Т. Баранова	
Ст. инжен.	А. Я. Кушев	
Ст. техник	Я. Фельман	
Проверил	Д. Алекси	

Арх. № 19762-35

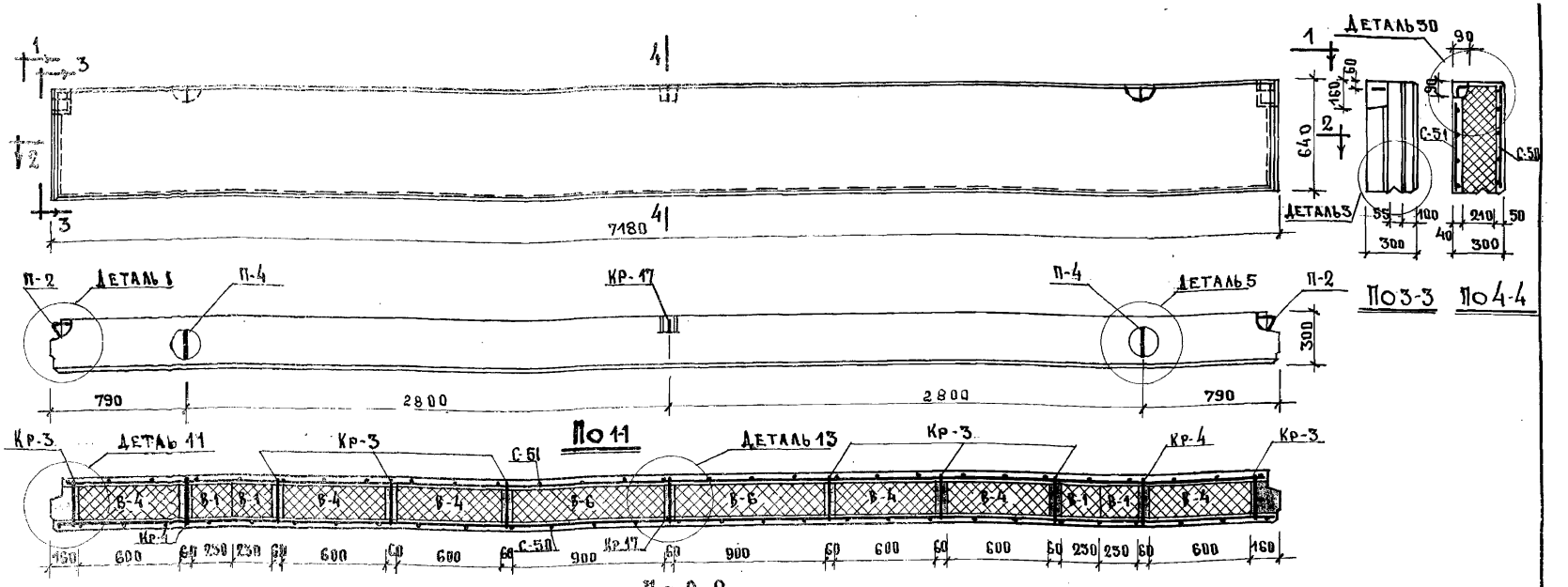

Примечания:

1. Внутренний и наружный слой из тяжелого бетона марки „200"
2. Фактурный наружный слой толщ. 15мм из цементного цветного раствора. Марка „150"
3. Утеплитель жесткие вкладыши с об'емным весом не более 400 кг/м³
4. Ребра панелей из легкого бетона с об'емным весом не более 1000 кг/м³
5. Детали см. листы 34, 35, 37
6. Сварные сетки, каркасы и петли даны на листе 51, 53, 54, 55
7. Арматурные каркасы привязать к сеткам вязальной проволокой
8. Пароизоляция вкладышей-обмазка битумом с внутренней стороны панели
9. Расход цемента для легкого бетона не менее 250 кг. на 1м³ бетона из условия защиты арматуры от коррозии

Спецификация металла				Выборка металла								
Марка	Кол шт	Вес кг марки	Вес кг всего	Сечение мм.	Ф3	Ф4	Ф6	Ф6	Ф8	Ф10	Ф14	Ф16
С-50	1	20.31	20.31	Длина м.	70.9	11.48	37.17	13.77	14.06	8.59	8.24	14.18
С-51	1	19.81	19.81									
Кр-3	8	0.39	3.12	Вес кг.	3.9	1.12	8.26	3.06	5.56	0.36	9.90	22.4
Кр-4	2	0.36	0.72									
П-4	2	3.56	7.12	Класс стали по госту	В-I	В-I	В-I	А-I	А-I	А-I	А-I	А-I
П-2	2	1.39	2.78									
Кр-17	1	0.70	0.70	Нормат. сопротивлен. $R_a^н$ кг/см²	5500	5500	5500	2400	2400	2400	2400	2400
		Итого	54.56									

Показатели на изделие		
Характеристика	Ед. изм.	К-во
Вес изделия	кг.	1490
Об'ем тяжелого бетона	м³	0.371
Об'ем легкого бетона	м³	0.109
Об'ем фактурного слоя	м³	0.869
Об'ем утеплителя	м³	0.822
Вес стали	кг.	54.56
Марка тяжелого бетона	–	200
Марка легкого бетона	–	50

Спецификация утеплителя			
Марка	К-во	Вес кг	Размеры
В-1	4	12	230 × 620 × 210
В-4	6	31	600 × 620 × 210
В-6	2	47	900 × 620 × 210

Конструкторское бюро по железобетону Госстроя РСФСР

Гл. инженер К.Б.	Гл. конструктор К.Б.	Нач. отдела	Гл. конструктор пр.
А. Якушев	Я. Фельман	Д. Алексн	Т. Баранова
Ст. инж.	Ст. техник.	Проверил	
В. Богородский	А. Белова	В. Богородский	

Изделия заводского изготовления	Наружная стеновая панель НС7-72	Серия 467 А	Альбом III часть 1 А	Лист 33	1965

Арх. № 19762-36

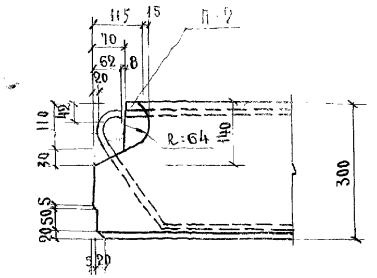

Деталь 1

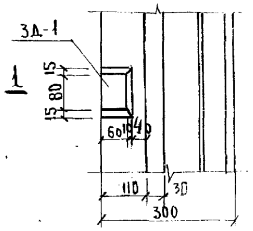

Деталь 2

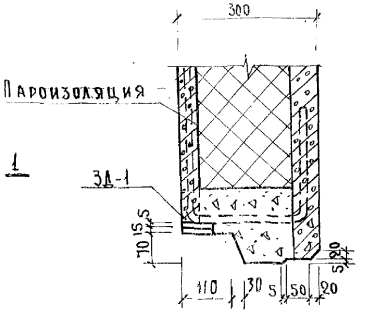

По 1-1

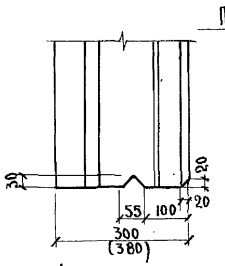

Деталь 3

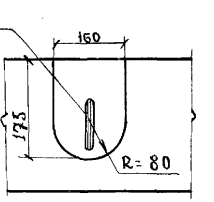

Деталь 10а

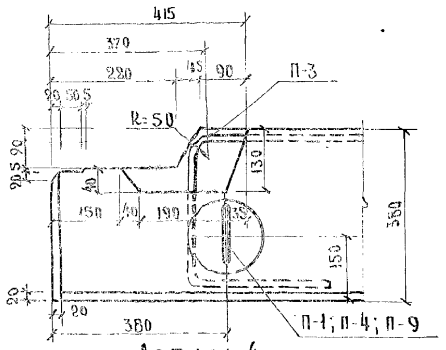

Деталь 4

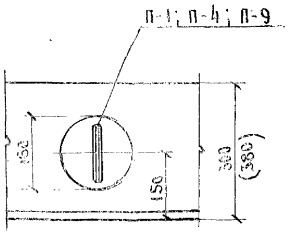

Деталь 5

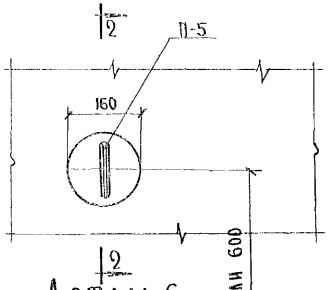

Деталь 6

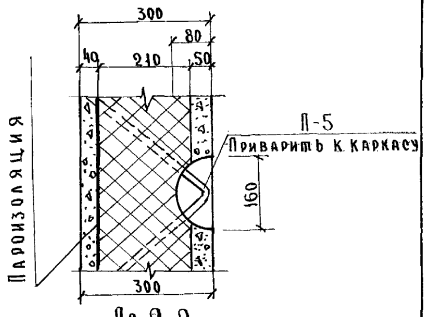

По 2-2

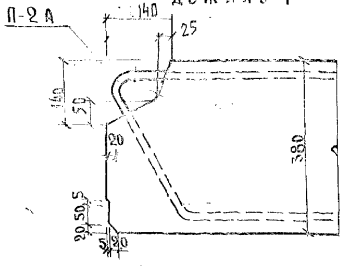

Деталь 7

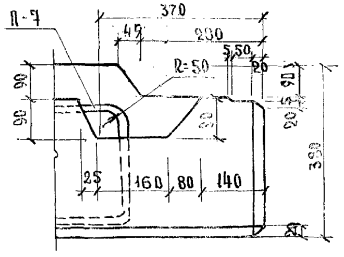

Деталь 8

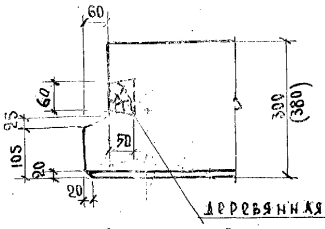

Деталь 9

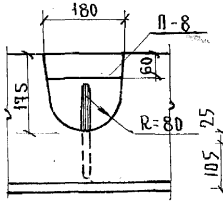

Деталь 10

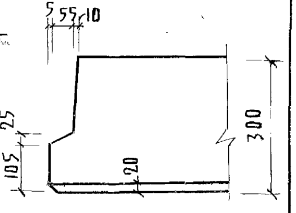

Деталь 9а

Конструкторское бюро по железобетону Госстроя РСФСР	Издания заводского изготовления	Детали 1-10	Серия 467А	Альбом III часть 1А	Лист 34	1965

Гл. инженер КБ В. Богородский; Гл. конструктор КБ А. Требовник; Нач. отдела Л. Антонова; Гл. конструктор пр. В. Богородский

Ст. инженер А. Якушев; Инженер Я. Фельман; Техник Д. Алексеев; Проверил Т. Баранова

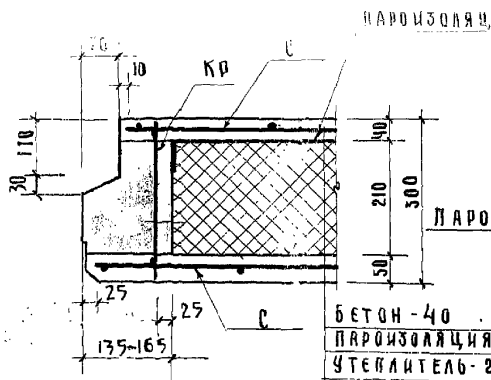

Деталь 11

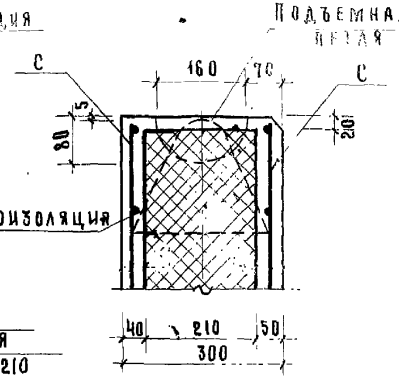

Деталь 12

Бетон-40
Паропзоляция
Утеплитель-210
Бетон-50 (с фактурным слоем 15мм)

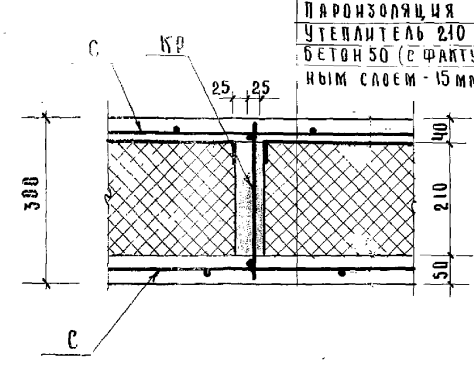

Деталь 13

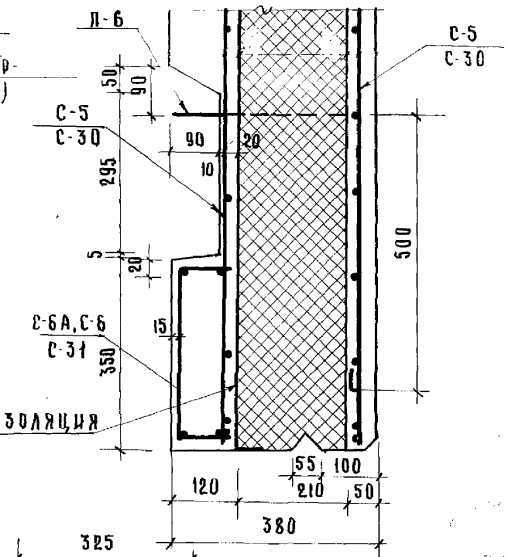

Деталь 14

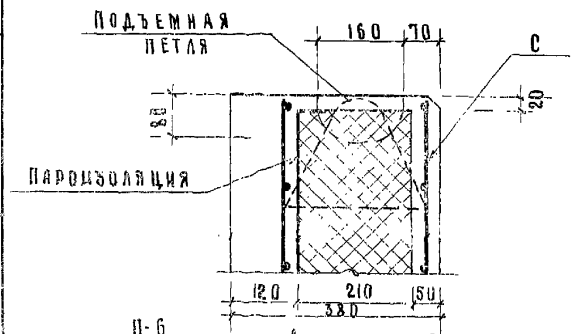

Деталь 15

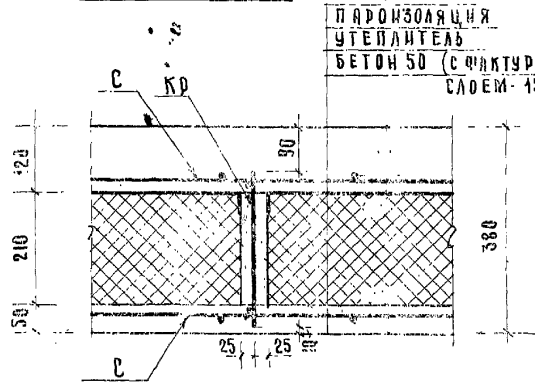

Деталь 16

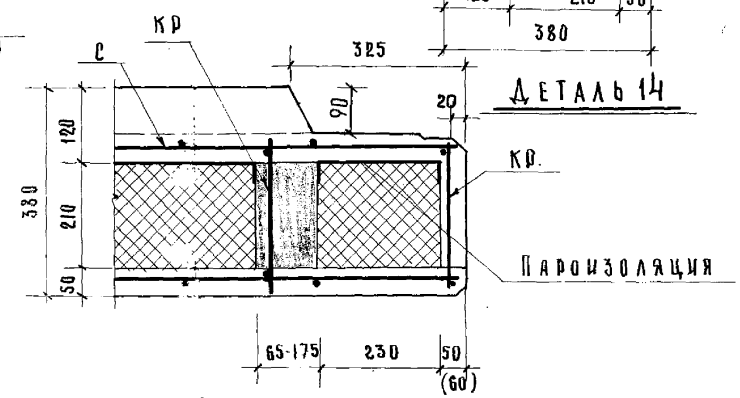

Деталь 17

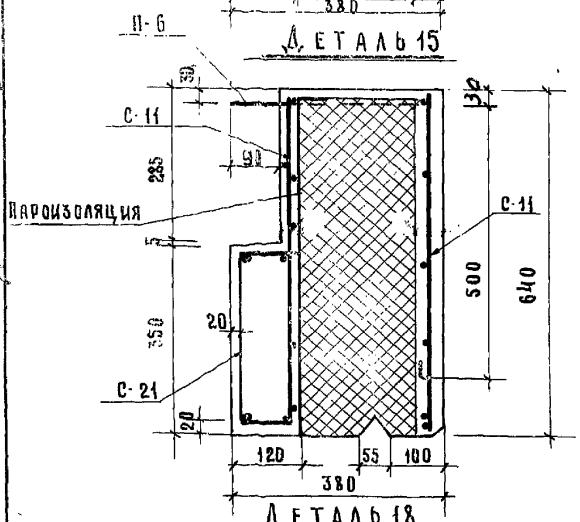

Деталь 18

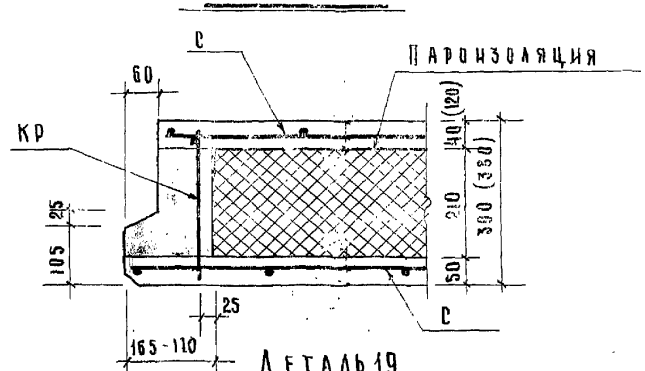

Деталь 19

Примечание

Наружный фактурный слой 15мм условно не показан.

Конструкторское бюро по железобетону Госстроя РСФСР	Изделия заводского изготовления	Детали 11-19	Серия 467-А	Альбом III часть 1-А	Лист 35	1965

Арх. № 19762-38

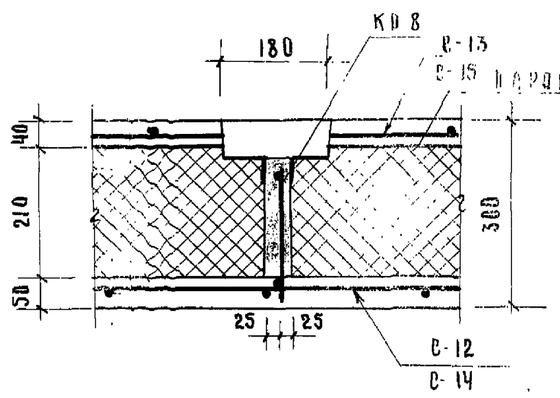

ДЕТАЛЬ 20

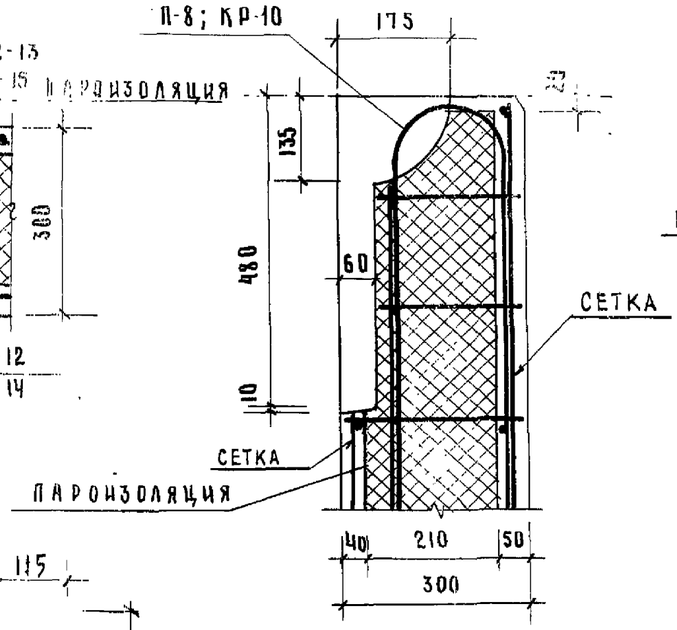

ДЕТАЛЬ 21

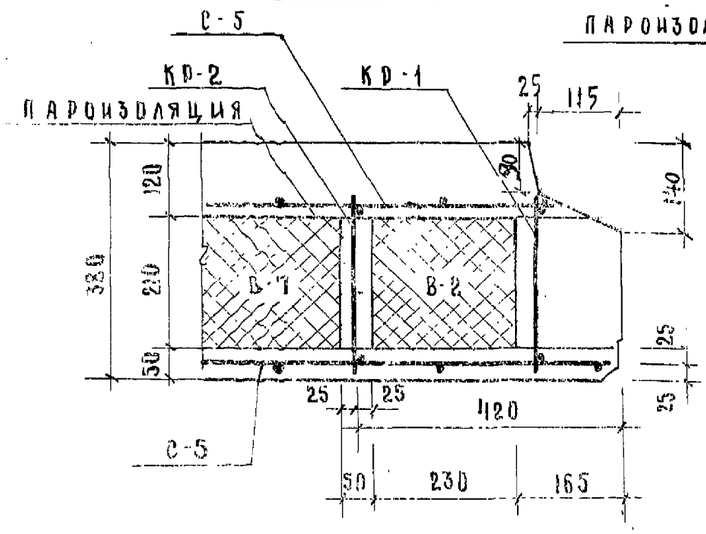

ДЕТАЛЬ 22

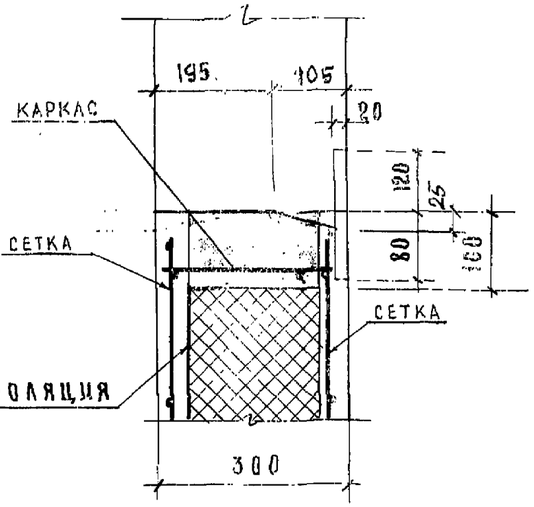

ДЕТАЛЬ 24

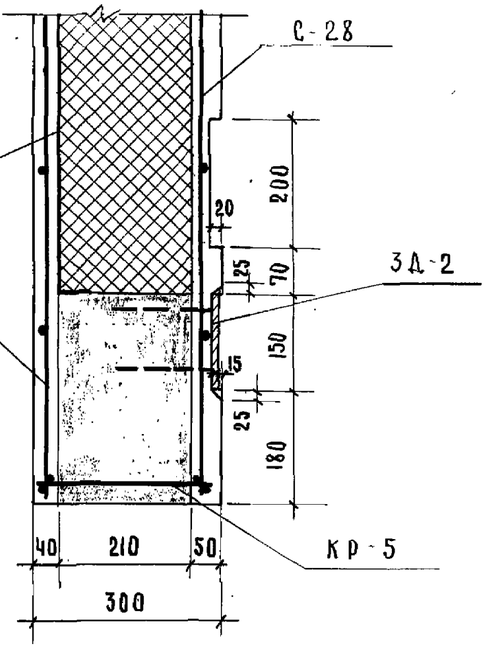

ДЕТАЛЬ 25

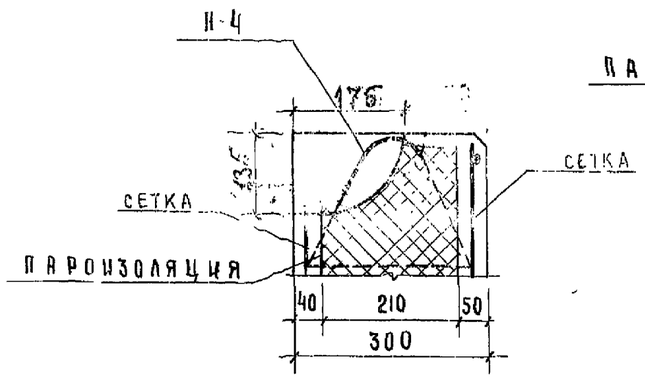

ДЕТАЛЬ 23

ПРИМЕЧАНИЕ

НАРУЖНЫЙ ФАКТУРНЫЙ СЛОЙ 15 мм УСЛОВНО НЕ ПОКАЗАН.

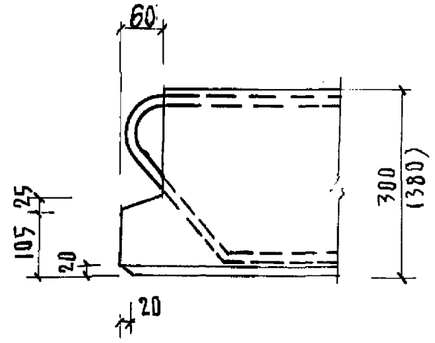

ДЕТАЛЬ 26

КОНСТРУКТОРСКОЕ БЮРО ПО ЖЕЛЕЗОБЕТОНУ ГОССТРОЯ РСФСР	ИЗДЕЛИЯ ЗАВОДСКОГО ИЗГОТОВЛЕНИЯ	ДЕТАЛИ 20 - 26	СЕРИЯ 467 А	АЛЬБОМ III ЧАСТЬ 1А	ЛИСТ 36	1965

ГИП В. Богородский; ГА. ИНЖЕНЕР КБ Д. Якушев; ГА. КОНСТРУК. КБ Я. Фельдман; НАЧ. ОТДЕЛА Д. Алексеи; ГА. КОНСТРУК. ПР Т. Базанова; СТ. ИНЖЕНЕР В. Богородский; ИНЖЕНЕР А. Гребенник; СТ. ТЕХНИК З. Круглякова; ПРОВЕРИЛ В. Богородский

Арх. № 19762-39

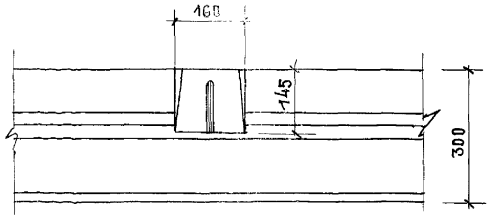

Деталь 27

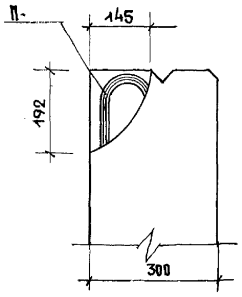

Деталь 28

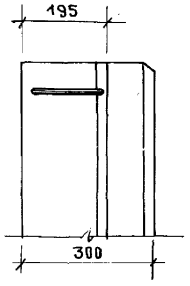

Деталь 31

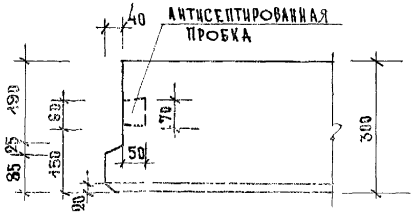

Деталь 29

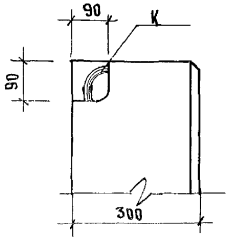

Деталь 30

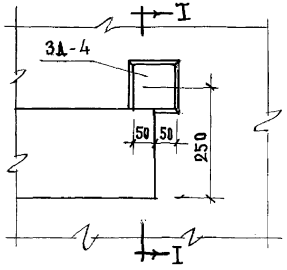

Деталь 34

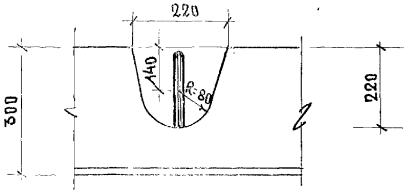

Деталь 32

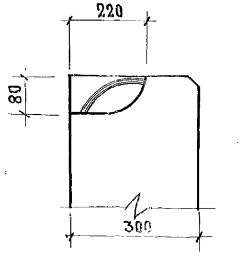

Деталь 33

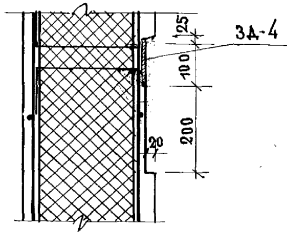

Разрез I-I

ГА. ИНЖЕНЕР К-Б	А. ЯКУШЕВ	СТ. ИНЖЕНЕР	В. БОГОРОДСКИЙ
ГА. КОНСТРУКТОРОВ	Я. ФЕЛЬМАН	СТ. ТЕХНИК	Л. БЕЛОВА
НАЧ. ОТДЕЛА	Д. АЛЕКСИ	ПРОВЕРИЛ	В. БОГОРОДСКИЙ
ГА. КОНСТРУКТОР ПР.	Т. БАРАНОВА		

Конструкторское бюро по железобетону Госстроя РСФСР

Изделия заводского изготовления	Детали 27 ÷ 34	Серия 467А	Альбом III, часть 1А	Лист 37	1965

Арх. № 19762-40

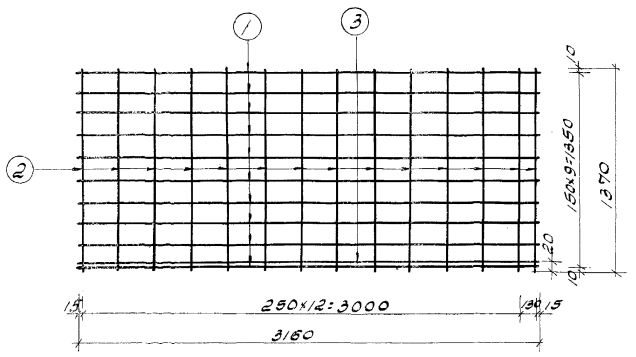

С-1

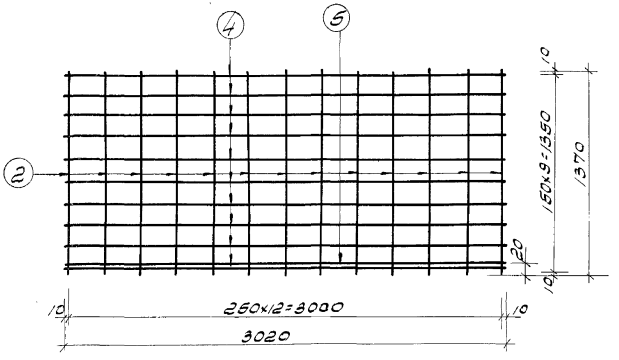

С-2

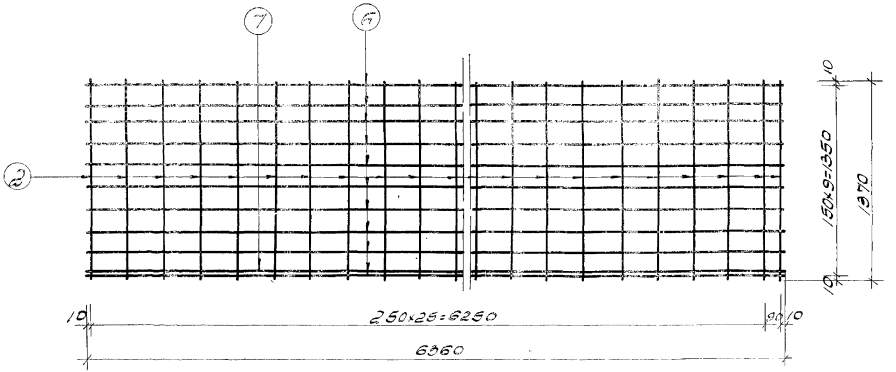

С-3

Спецификация арматуры						Вес арматуры кг.	
Марка	нн поз.	ф мм	е мм.	п шт	пе м	1 поз.	Всего
С-1	1	3В-I	3160	10	31.60	0.173	1.73
	2	3В-I	1370	14	19.18	0.075	1.05
	3	8А-I	3160	1	3.16	1.24	1.24
						Итого	4.02
С-2	4	3В-I	3020	10	30.2	0.166	1.66
	2	3В-I	1370	13	19.18	0.075	1.05
	5	8А-I	3020	1	3.02	1.20	1.20
						Итого	3.91
С-3	6	3В-I	6360	10	63.6	0.35	3.50
	2	3В-I	1370	27	37.0	0.075	2.03
	7	8А-I	6360	1	6.36	2.5	2.50
						Итого	8.03

Характеристика арматуры	
Холоднотянутая проволока $R_a^н = 5500$ кг/см² ГОСТ 6727-53	3В-I
Сталь А-I $R_a^н = 2400$ ГОСТ 5781-61	8А-I

Примечание.

Сварные сетки выполнять по ТУ-73-56.

Конструкторское бюро по железобетону Госстроя РСФСР	Гл. инженер К.Б.	А. Якушев			А. Гребеник
	Гл. конструкт. К.Б.	Я. Фельман	Инженер		Л. Антушева
	Нач. отдела	Д. Алексеи.	Техник		В. Богородский
	Гл. констр. пр.	Г. Баранова	Проверил		

Изделия заводского изготовления.	Сварные сетки С-1; С-2; С-3.	Серия 467А	Альбом III часть 1А	Лист. 38	1965

Арх. № 19762-41

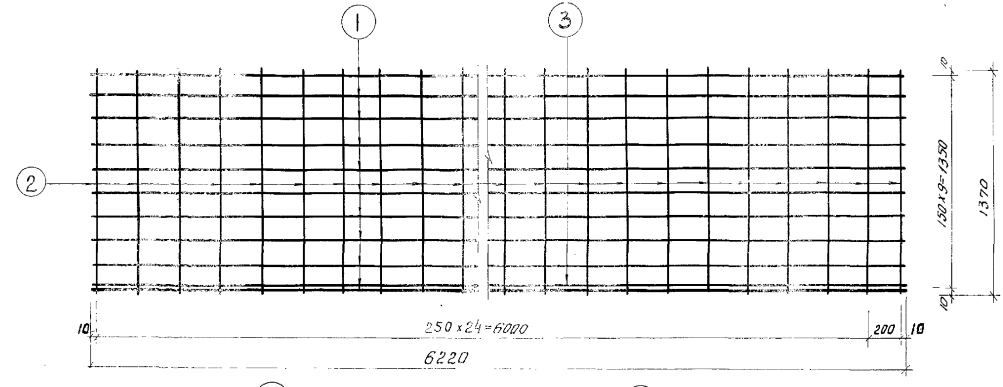

С-4

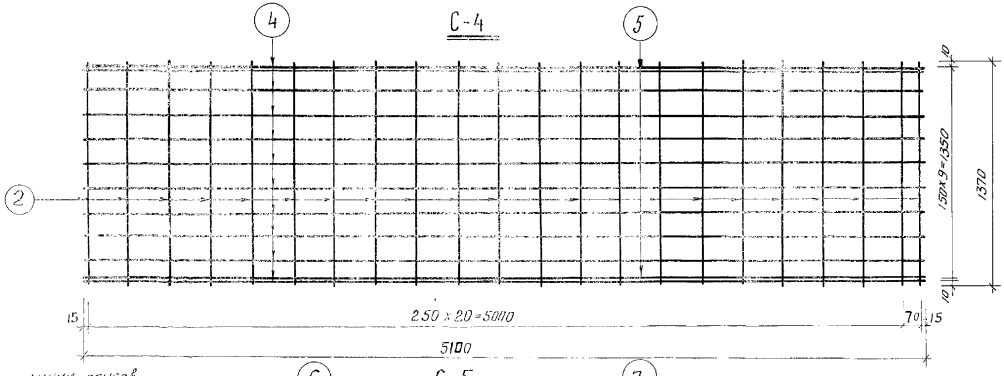

С-5

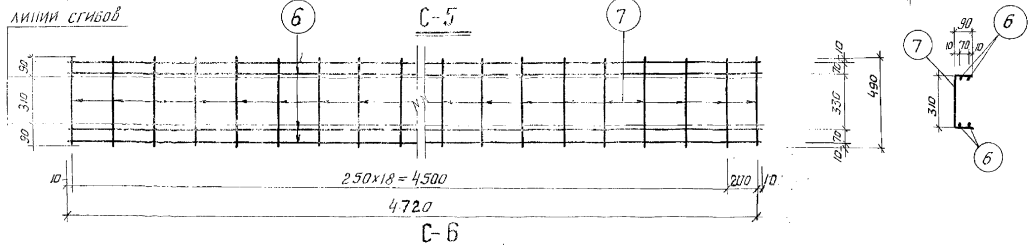

С-6

СПЕЦИФИКАЦИЯ АРМАТУРЫ						Вес арматуры кг.	
МАРКА	NN поз.	Ф мм	ℓ мм	n шт	nℓ м	1 поз	Всего
С-4	1	3В-I	6220	10	62,2	0,34	3.40
	2	3В-I	1370	26	35.6	0.075	1.96
	3	8А-I	6220	1	6.22	2.46	2.46
						итого	7.82
С-5	4	3В-I	5100	10	51.0	0.280	2.80
	5	8А-I	5100	2	10.2	2,01	4,02
	2	3В-I	1370	22	30.0	0.075	1.66
						итого	8.48
С-6	6	3В-I	4720	4	18.88	0.25	1.04
	7	3В-I	490	20	9.80	0.027	0.54
						итого	1.58

ХАРАКТЕРИСТИКА АРМАТУРЫ	
Холоднотянутая проволока $R_a^н = 5500$ кг/см² ГОСТ 6727-53	3В-I
СТАЛЬ А-I $R_a^н = 2400$ ГОСТ 5781-61	8А-I

Примечание:

Сварные сетки выполнять по ТУ-73-56

Гл. инженер КБ.	А. Якушев	Инженер	А. Гребеник		
Гл. конструкт. КБ.	Я. Фельман	Техник	Антушева		
Нач. отдела	Д. Алекси	проверил	В. Богородский		
Гл. констр. пр.	Т. Баранова				

КОНСТРУКТОРСКОЕ БЮРО ПО ЖЕЛЕЗОБЕТОНУ ГОССТРОЯ РСФСР

ИЗДЕЛИЯ ЗАВОДСКОГО ИЗГОТОВЛЕНИЯ	СВАРНЫЕ СЕТКИ С-4, С-5, С-6	СЕРИЯ 467А	АЛЬБОМ III ЧАСТЬ 1А	ЛИСТ 39	1965

Арх. № 19762-42

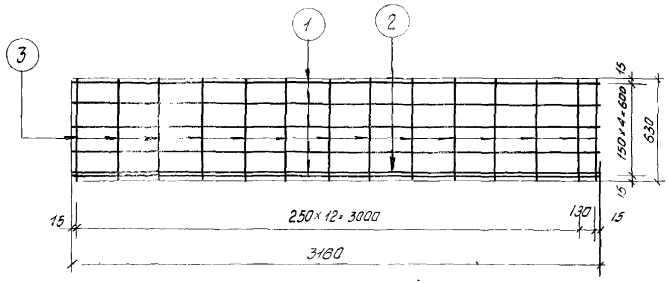

С-7

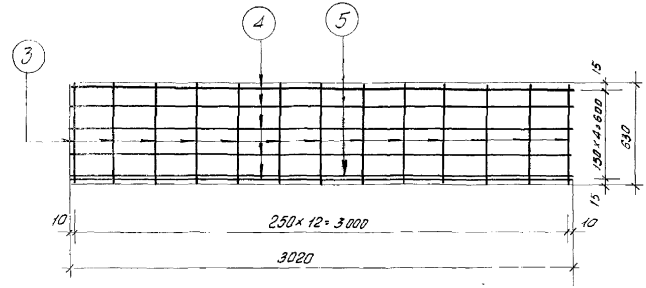

С-8

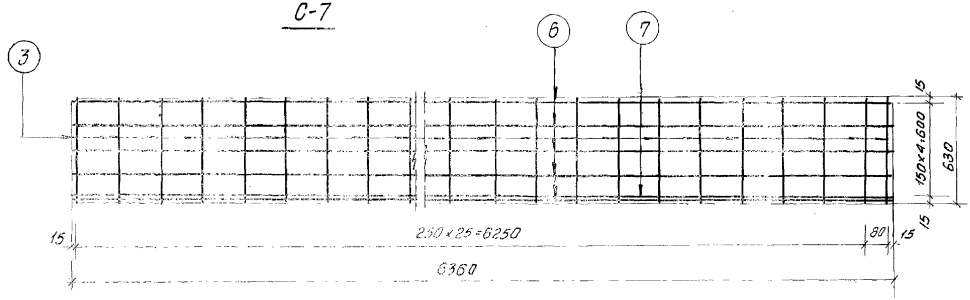

С-9

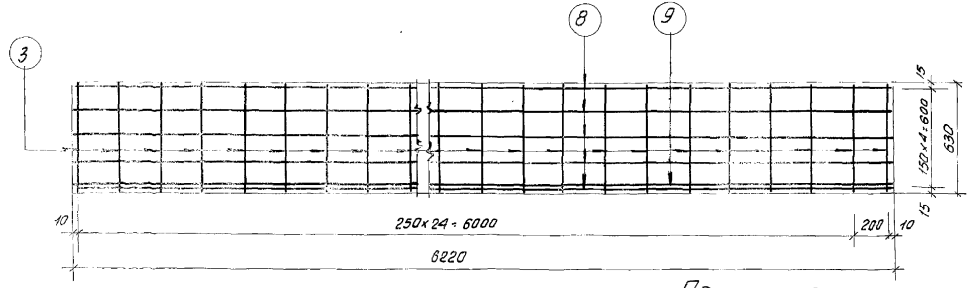

С-10

Примечание

Сварные сетки выполнять по ТУ-73-56

Спецификация арматуры							Вес арматуры кг.	
Марка	NN поз.	ф мм	ℓ мм	n шт	nℓ м		1поз.	Всего
С-7	1	3В-I	3160	5	15.80		0.171	0.85
	2	8А-I	3160	1	3.16		1.23	1.23
	3	3В-I	630	14	8.82		0.034	0.48
						Итого		2.56
С-8	4	3В-I	3020	5	15.10		0.163	0.82
	5	8А-I	3020	1	3.02		1.19	1.19
	3	3В-I	630	13	8.19		0.034	0.44
						Итого		2.45
С-9	6	3В-I	6360	5	31.80		0.34	1.70
	7	12А-II	6360	1	6.36		5.65	5.65
	3	3В-I	630	27	17.01		0.034	0.92
						Итого		8.27
С-10	8	3В-I	6220	5	31.10		0.336	1.68
	9	12А-II	6220	1	6.22		5.46	5.46
	3	3В-I	630	26	16.38		0.034	0.88
								8.02

Характеристика арматуры	
Холоднотянутая проволока $R^н_a$ = 5500 кг/см² ГОСТ-6727-53	3В-I
Сталь А-II $R^н_a$ = 3000 ГОСТ 5781-61	12А-II
Сталь А-I $R^н_a$ = 2400 ГОСТ 5781-61	8А-I

Конструкторское бюро Госстроя РСФСР по железобетону

Гл. инженер КБ	А. Якушев		А. Гребенюк
Гл. констр. КБ	Я. Фельман	Инженер	Л. Антышева
Нач. отдела	Д. Алексеев	Техник	В. Богородский
Гл. констр. пр.	Г. Баранов	Проверил	

Изделия заводского изготовления

Сварные сетки С-7, С-8, С-9, С-10

Серия 467А

Альбом III, часть 1-А

Лист 40

1965

Арх. № 19762-43

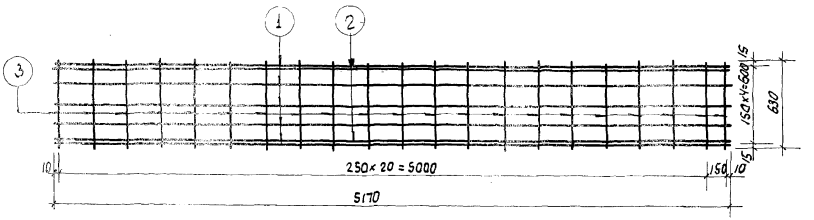

С-11

Спецификация арматуры							Вес арматуры кг	
Марка	№№ поз	ф мм	ℓ мм	n	nℓ м	1поз	Всего	
С-11	1	3В-I	5170	5	25.85	0.234	1.42	
	2	12А-II	5170	2	10.34	4.60	9.20	
	3	3В-I	650	22	13.86	0.054	0.75	
						Итого	11.37	
С-12	4	4В-I	1870	7	13.1	0.183	1.28	
	5	3В-I	1560	13	20.3	0.088	1.12	
						Итого	2.40	
С-13	4	4В-I	1870	7	13.1	0.183	1.28	
	6	3В-I	1440	13	18.7	0.079	1.03	
						Итого	2.31	

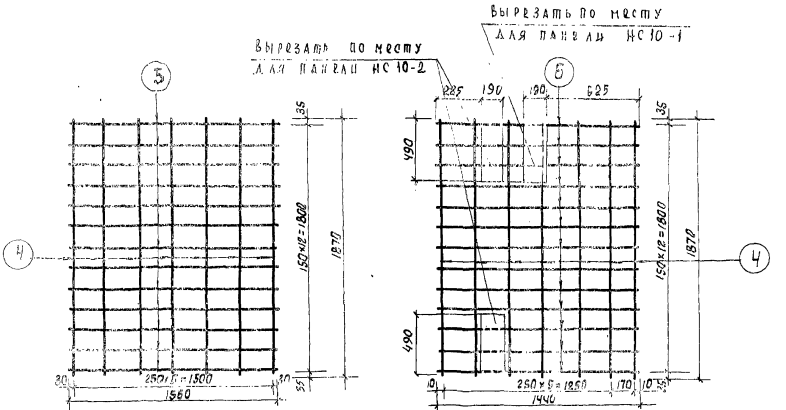

С-12 С-13

Характеристика арматуры	
Холоднотянутая проволока $R_a^н$ = 5500 кг/см² Гост 6727-53	3В-I 4В-I
Сталь А-II $R_a^н$ = 3000 Гост 5781-61	12 А-II

Примечание:

Сварные сетки выполнять по ТУ 73-56.

Конструкторское бюро по железобетону Госстроя РСФСР

Гл. инженер НБ — Л. Якушев
Гл. констр. НБ — Я. Фельтман
Нач. отдела — Д. Алексеев
Гл. констр. пр. — Т. Баронова

Инженер — Л. Трубенкис
Техник — Г. Ануфриева
проверил — Е. Богородская

А. Гребенник
Л. Ануфриева
В. Богородский

изделия заводского изготовления

СВАРНЫЕ СЕТКИ С-11, С-12, С-13.

Серия 467.А | Альбом III часть 1.4 | Лист 41 | 1965

Арх. № 19762-44

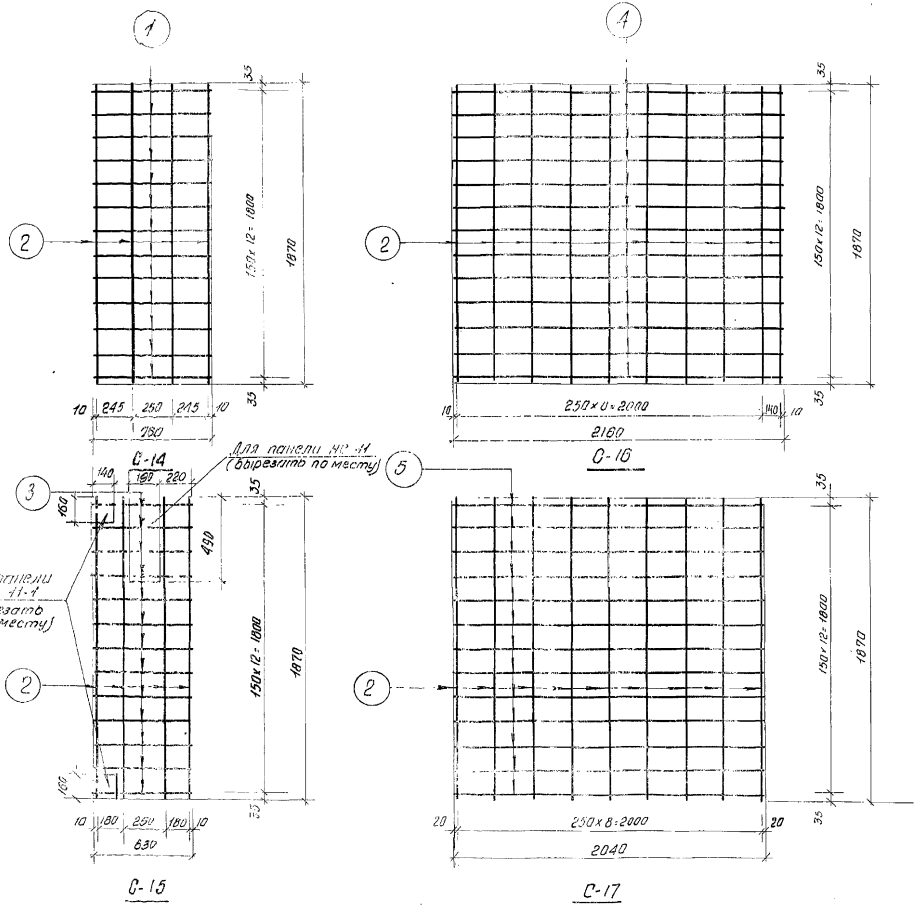

Спецификация арматуры						Вес арматуры кг	
Марка	NN поз.	ф мм.	ℓ мм.	n шт.	nℓ м	1 поз.	Всего
С-14	1	3В-I	760	13	9.88	0.042	0,55
	2	4В-I	1870	4	7.48	0.183	0.74
						Итого	1,29
С-15	3	3В-I	630	13	8,2	0,035	0,46
	2	4В-I	1870	4	7.48	0.183	0.74.
						Итого	1.20
С-16	4	3В-I	2160	13	28.08	0.118	1.54
	2	4В-I	1870	10	18.7	0.183	1.83
						Итого	3.37
С-17	5	3 В-I	2040	13	26.50	0.112	1.46
	2	4 В-I	1870	9	16.83	0.183	1.65
						Итого	3.11

Характеристика арматуры.	
Холоднотянутая проволока. $R_a^н$ = 5500 кг/см² ГОСТ 6727-53	4В-I
	3В-I

Примечание.

Сварные сетки выполнять по ТУ 73-56

Конструкторское бюро по железобетону Госстроя РСФСР	Изделия заводского изготовления	Сварные сетки С-14, С-15, С-16, С-17	Серия 467А	Альбом VIII часть 1А	Лист 42	1965

Гл. инженер КБ Р. Якушев
Гл. констр. КБ Я. Фельцман
Нач. отдела А. Алексеев
Гл. констр. пр. Т. Зарянова
Инженер А. Трубачева
Техник Л. Алексеева
Проверил В. Богданович

Арх. № 13762-45

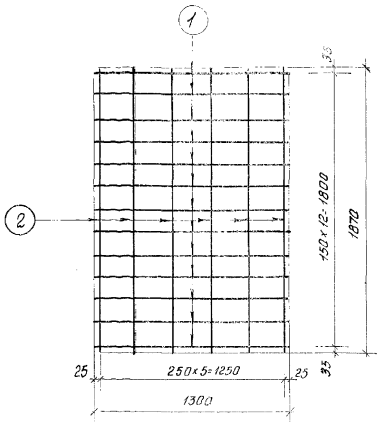

С-18

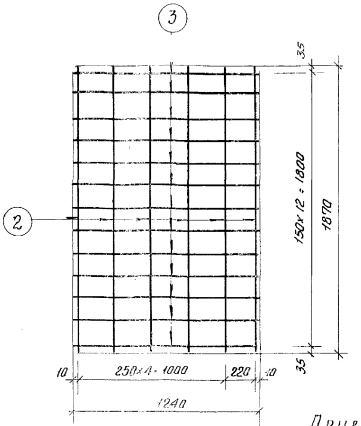

С-19

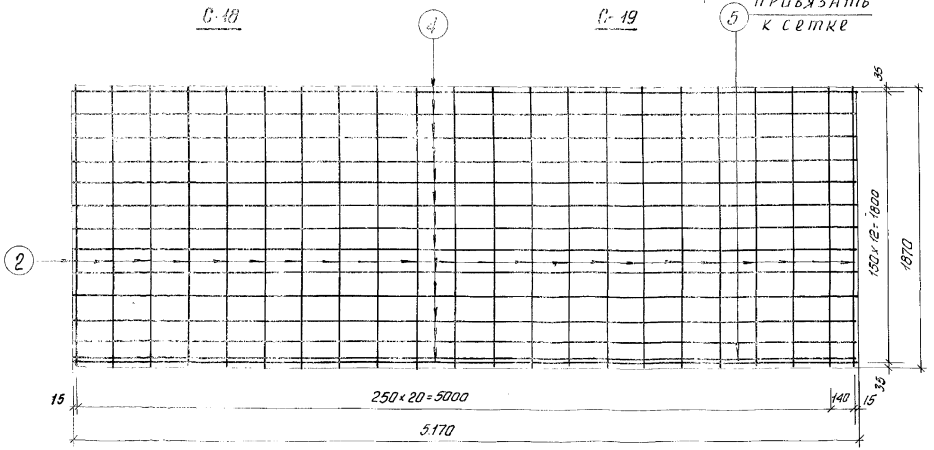

С-20

Спецификация арматуры

Марка	N N поз	∅ мм	ℓ мм	n шт.	nℓ м	Вес арматуры кг. 1поз.	Всего
С-18	1	3В-I	1300	13	16.90	0.072	0.94
	2	4В-I	1870	6	11.22	0.183	1.10
						Итого	2.04
С-19	3	3В-I	1240	13	16.12	0.068	0.88
	2	4В-I	1870	6	11.22	0.183	1.10
						Итого	1.98
С-20	4	3В-I	5170	13	67.21	0.284	3.68
	5	8А-I	5170	1	5.17	2.04	2.04
	2	3В-I	1870	22	41.14	0.103	2.26
						Итого	7.98

Характеристика арматуры

Холоднотянутая проволока $R_a^н$=5500 кг/см² ГОСТ 6727-53	4В-I
	3В-I
Сталь А-I $R_a^н$=2400 ГОСТ 5781-61	8А-I

Примечание

Сварные сетки выполнять по ТУ-73-56

Изделия заводского изготовления	Сварные сетки С-18, С-19, С-20	Серия 467.1	Альбом III часть 1А	Лист 43	1965

Арх. № 19762-46

Конструкторское бюро по железобетону Госстроя РСФСР

Гл. инженер КБ Р. Якушев
Гл. констр. КБ Я. Фельдман
Нач. отдела Д. Алексеев
Гл. констр. пр. Г. Бородовой
Инженер Д. Дубинин
Техник Л. Шишкина
Проверил Г. Бородовой
А. Гребенник
Л. Антонова
В. Бессонов

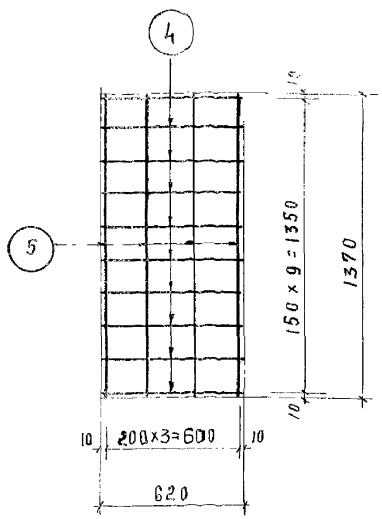

С-22

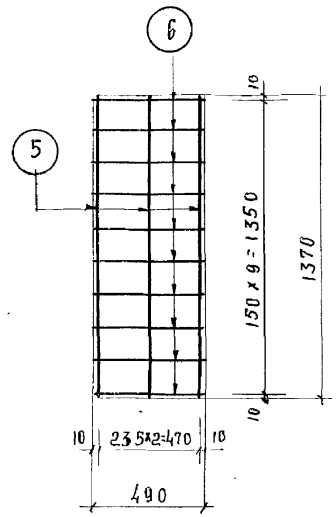

С-23

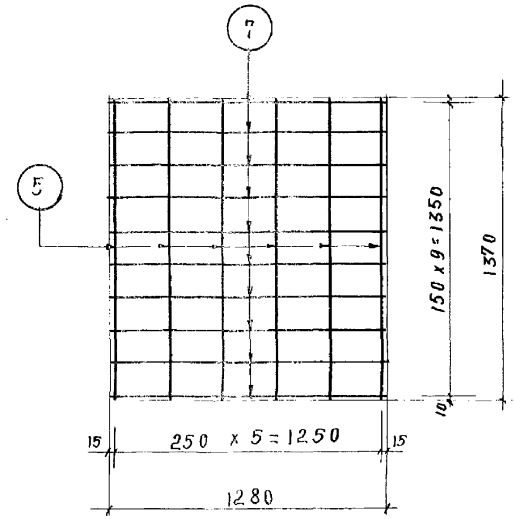

С-24

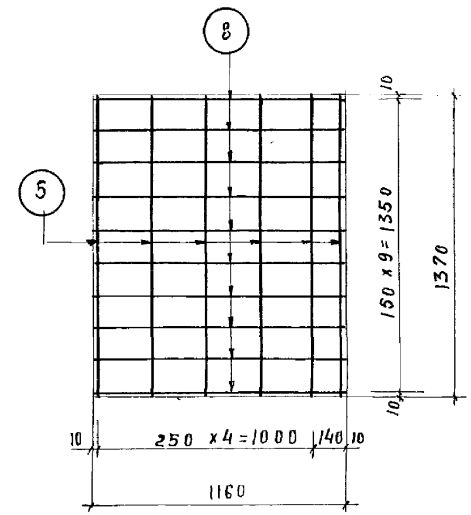

С-25

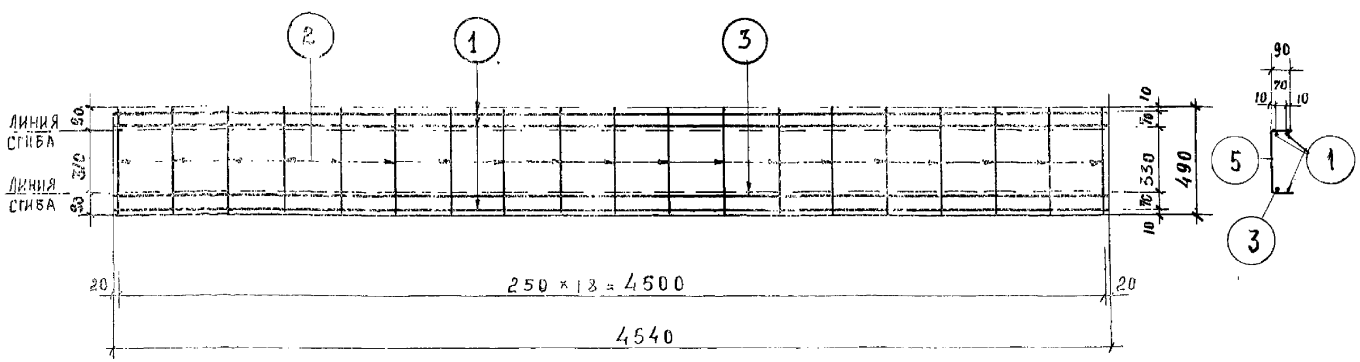

С-21

СПЕЦИФИКАЦИЯ АРМАТУРЫ						ВЕС АРМАТУРЫ КГ.	
МАРКА	NN ПОЗ	ϕ ММ.	ℓ ММ.	n шт	nℓ м	1 ПОЗ.	ВСЕГО
С-21	1	5В-I	4540	3	13.62	0,70	2,10
	2	5В-I	490	19	9,30	0,075	1,43
	3	12А-II	4540	1	4,54	4,03	4,03
						ИТОГО	7,56
С-22	4	3В-I	620	10	6,2	0,034	0,34
	5	3В-I	1370	4	5,48	0,075	0,30
						ИТОГО	0,64
С-23	5	3В-I	1370	3	4,11	0,075	0,23
	6	3В-I	490	10	4,9	0,027	0,27
						ИТОГО	0,50
С-24	5	3В-I	1370	6	8,22	0,075	0,45
	7	3В-I	1280	10	12,8	0,070	0,70
						ИТОГО	1,15
С-25	5	3В-I	1370	6	8,22	0,075	0,45
	8	3В-I	1160	10	11,6	0,064	0,64
						ИТОГО	1,09

ПРИМЕЧАНИЕ

Сварные сетки выполнять по ТУ 73-56.

ХАРАКТЕРИСТИКА АРМАТУРЫ	
ХОЛОДНОТЯНУТАЯ ПРОВОЛОКА $R_a^н = 5500$ кг/см² ГОСТ 6727-53	3В-I 5В-I
СТАЛЬ А-II $R_a^н = 3000$ ГОСТ 5781-61	12 А-II

ИЗДЕЛИЯ ЗАВОДСКОГО ИЗГОТОВЛЕНИЯ	СВАРНЫЕ СЕТКИ С-21, С-22, С-23, С-24, С-25	СЕРИЯ 467 А	АЛЬБОМ III ЧАСТЬ 1А	ЛИСТ 44	1965

КОНСТРУКТОРСКОЕ БЮРО ПО ЖЕЛЕЗОБЕТОНУ ГОССТРОЯ РСФСР

Гл. инженер КБ	А. Якушев	Ст инженер	В. Богородский
Гл. констр. КБ	Я. Фельман	Ст. техник	Л. Белова
Нач. отдела	Д. Алекси	Проверил	В. Богородский
Гл. констр. пр.	Т. Баранова		

Арх. № 19762-47

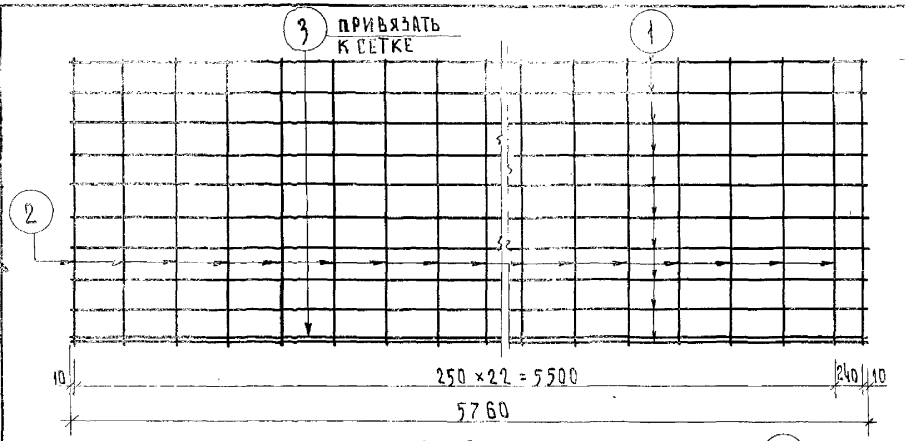

С-26

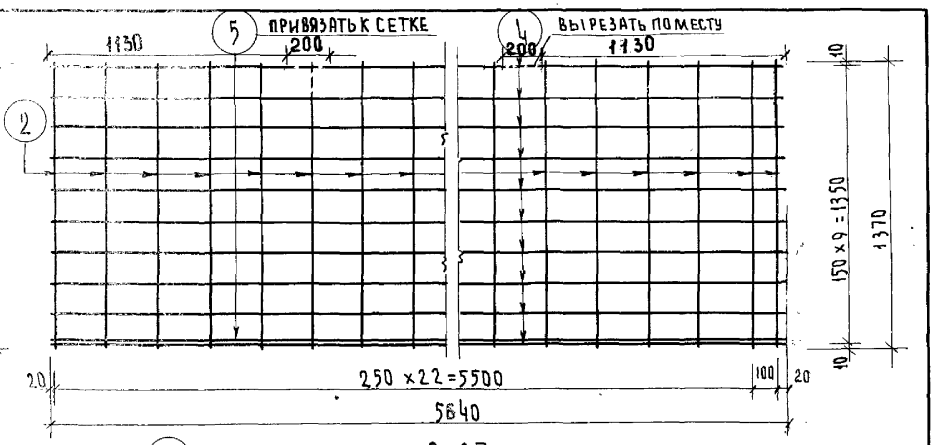

С-27

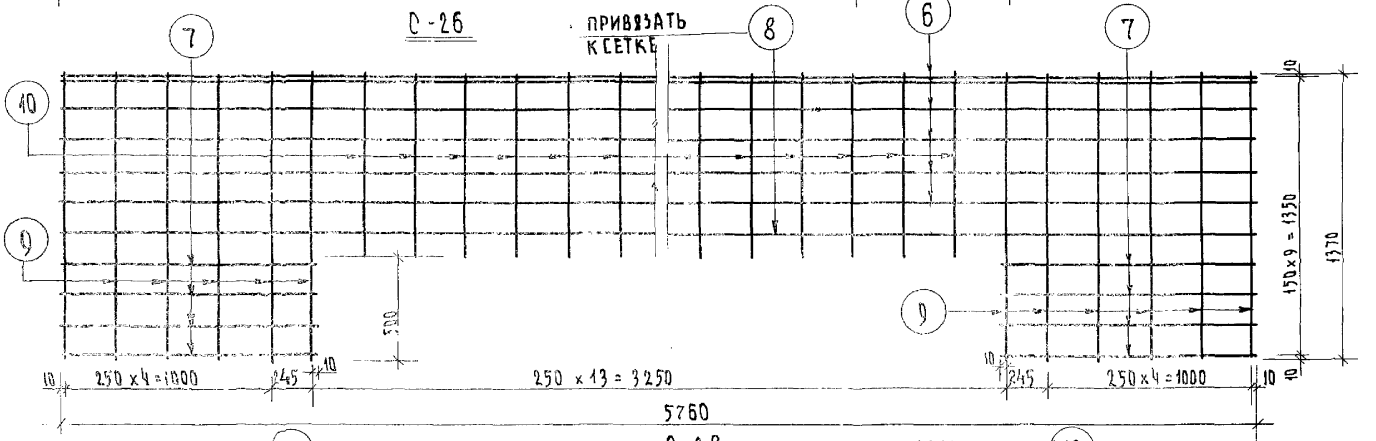

С-28

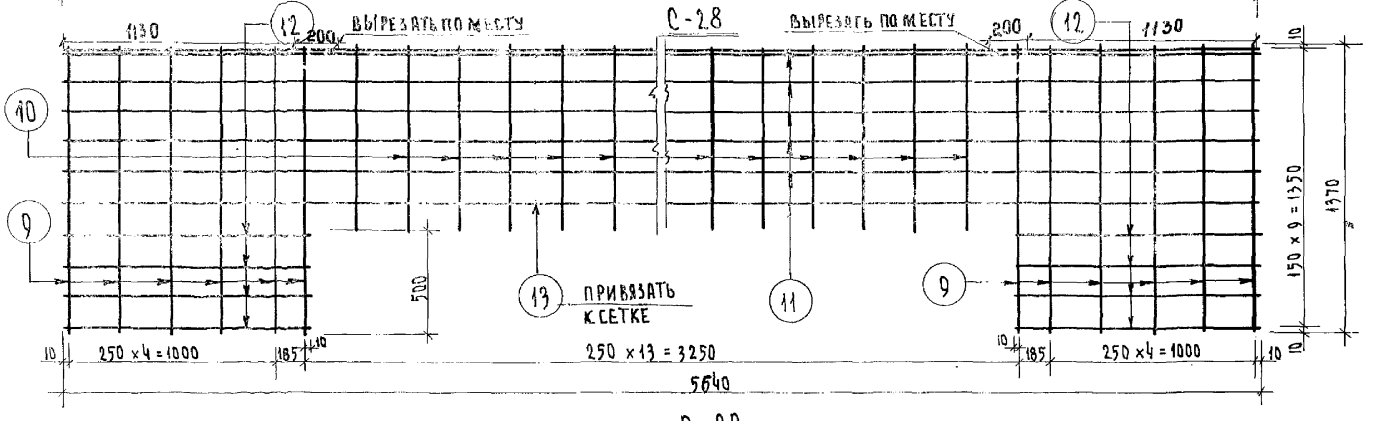

С-29

СПЕЦИФИКАЦИЯ АРМАТУРЫ						ВЕС АРМАТУРЫ КГ.	
МАРКА	NN ПОЗ	Ф ММ	ℓ ММ	n ШТ	nℓ М	1 ПОЗ.	ВСЕГО
С-26	1	3В-I	5760	10	57,6	0.317	3.17
	2	3В-I	1370	24	32.88	0.075	1.80
	3	8А-I	5760	1	5.76	2.27	2.27
						ИТОГО	7.24
С-27	2	3В-I	1370	24	32.88	0.075	1.81
	4	3В-I	5640	10	56.4	0.310	3.10
	5	8А-I	5640	1	5.64	2.23	2.23
						ИТОГО	7.14
С-28	6	3В-I	5760	6	34.6	0.317	1.90
	7	3В-I	1265	8	10.12	0.07	0.56
	8	10А-I	5760	1	5.76	3,56	3,56
	9	3В-I	1370	12	16.44	0.075	0.90
	10	3В-I	870	12	10.44	0.0475	0.57
						ИТОГО	7,49
С-29	9	3В-I	1370	12	16.44	0.075	0.90
	10	3В-I	870	12	10.44	0.0475	0.57
	11	3В-I	5640	6	33.9	0.31	1.86
	12	3В-I	1205	8	9.64	0.066	0.53
	13	10А-I	5640	1	5.64	3,48	3,48
						ИТОГО	7,34

ХАРАКТЕРИСТИКА АРМАТУРЫ	
ХОЛОДНОТЯНУТАЯ ПРОВОЛОКА $R_a^н$ = 5500 кг/см² ГОСТ 6727-53	3В-I;
СТАЛЬ А-I $R_a^н$ = 2400 кг/см² ГОСТ 5781-61	8А-I; 10А-I

ИЗДЕЛИЯ ЗАВОДСКОГО ИЗГОТОВЛЕНИЯ	СВАРНЫЕ СЕТКИ С-26; С-27; С-28; С-29	СЕРИЯ 467А	АЛЬБОМ III ЧАСТЬ 1А	ЛИСТ 45	1965

КОНСТРУКТОРСКОЕ БЮРО ПО ЖЕЛЕЗОБЕТОНУ ГОССТРОЯ РСФСР.

ГЛ. ИНЖЕНЕР КБ	Я. ЯКУШЕВ	В. БОГОРОДСКИЙ
ГЛ. КОНСТР. К.Б.	Я. ФЕЛЬМАН	А. ГРЕБЕНИК
НАЧ. ОТДЕЛА	Д. АЛЕКСИ	Л. БЕЛОВ
ГЛ. КОНСТР. ПР.	Т. БАРАНОВА	В. БОГОРОДСКИЙ
СТ. ИНЖЕНЕР		
ИНЖЕНЕР		
СТ. ТЕХНИК		
ПРОВЕРИЛ		

Арх. № 19762 - 48

КОНСТРУКТОРСКОЕ БЮРО ПО ЖЕЛЕЗОБЕТОНУ ГОССТРОЯ РСФСР

Гл. инженер КБ А. Я. Кушев
Гл. конструк. КБ Я. Фельман
Нач. отдела Д. Алекси
Гл. констр. пр. Т. Баженова

Ст. инженер
Ст. техник
Проверил

В. Богородский
А. Белова
В. Богородский

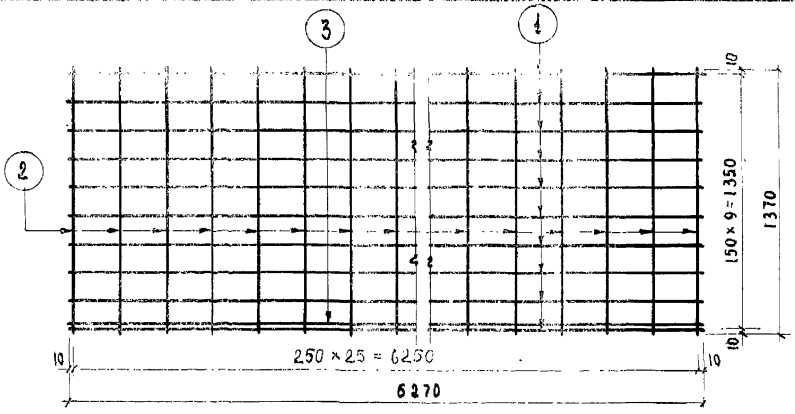

С-30

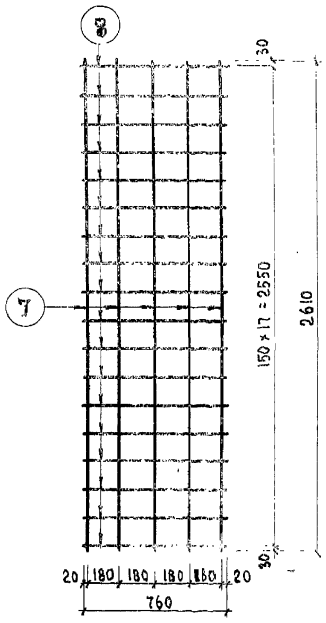

С-32

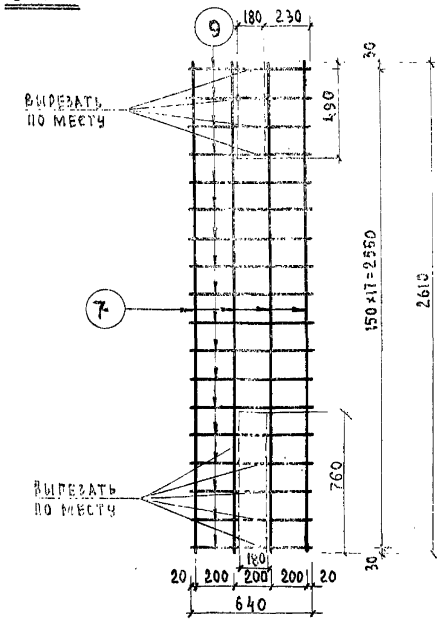

С-33

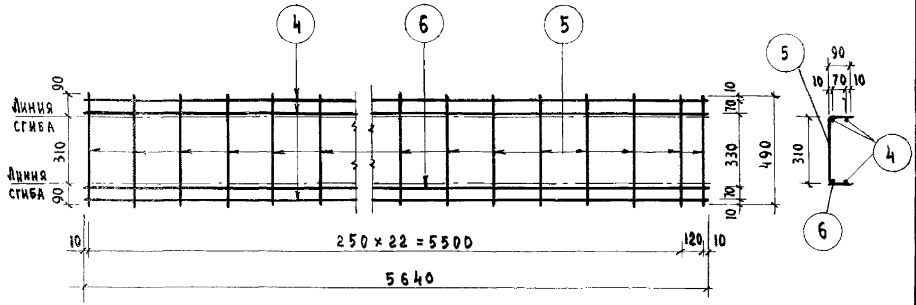

С-31

СПЕЦИФИКАЦИЯ АРМАТУРЫ						ВЕС АРМАТУРЫ КГ	
МАРКА	NN ПОЗ	Ф мм	ℓ мм	n шт.	nℓ м	1 ПОЗ	ВСЕГО
С-30	1	3 В-I	6270	10	62,7	0,345	3.45
	2	3 В-I	1370	26	35,62	0,075	1.96
	3	14 А-II	6270	1	6,27	7.59	7.59
						ИТОГО	13.00
С-31	4	5 В-I	5640	3	16,9	0,87	2,6
	5	5 В-I	490	24	11,76	0,076	1,81
	6	14 А-II	5640	1	5.64	6,82	6,82
						ИТОГО	11,23
С-32	7	5 В-I	2610	5	13,05	0,404	2,01
	8	4 В-I	760	18	13,7	0,075	1,35
						ИТОГО	3.36
С-33	7	5 В-I	2610	4	10,4	0,404	1,6
	9	4 В-I	640	18	11.52	0,063	1,15
						ИТОГО	2,75

ХАРАКТЕРИСТИКА АРМАТУРЫ	
Холоднотянутая проволока $R_a^н$ = 5500 кг/см² ГОСТ 6727-53	3В-I; 4В-I 5В-I
Сталь А-I $R_a^н$ = 2400 ГОСТ 5781-61	
Сталь А-II $R_a^н$ = 3000 ГОСТ 5781-61	14 А-II

Примечание

Сварные сетки выполнять по ТУ 73-55

ИЗДЕЛИЯ ЗАВОДСКОГО ИЗГОТОВЛЕНИЯ	СВАРНЫЕ СЕТКИ С-30, С-31, С-32, С-33	СЕРИЯ 467 А	АЛЬБОМ III ЧАСТЬ 14	ЛИСТ 46	1965

Арх. № 19762-49

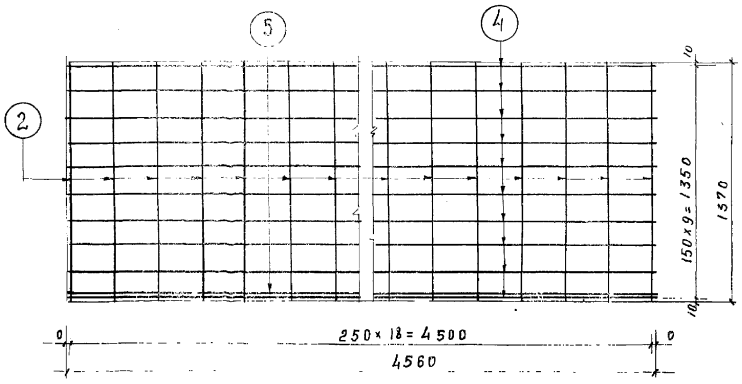

С-36

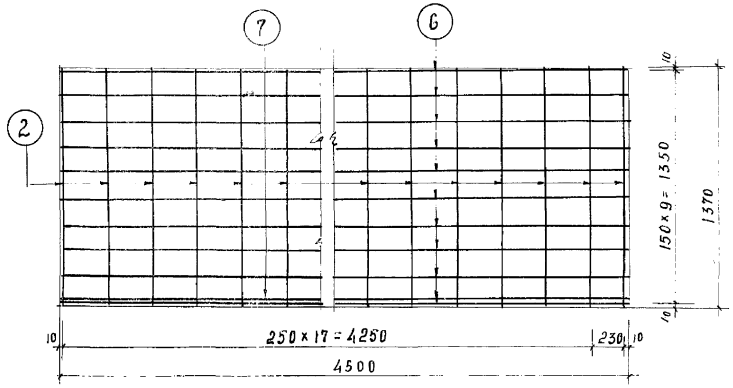

С-37

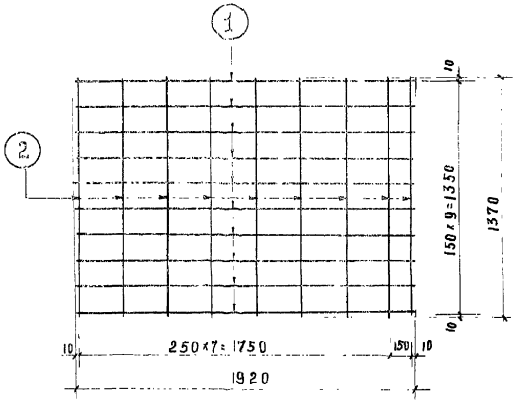

С-34

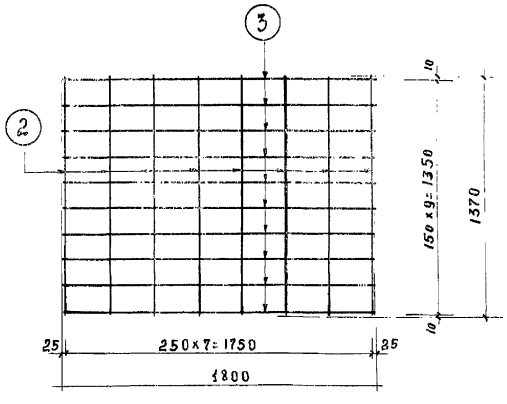

С-35

СПЕЦИФИКАЦИЯ АРМАТУРЫ						ВЕС АРМАТУРЫ КГ	
МАРКА	NN ПОЗ	⌀ ММ.	ℓ ММ	n ШТ.	nℓ М	1 ПОЗ	ВСЕГО
С-34	1	3В-I	1920	10	19.2	0,106	1.06
	2	3В-I	1370	9	12,33	0,075	0.68
						ИТОГО	1,74
С-35	2	3В-I	1370	8	10,96	0,075	0.60
	3	3В-I	1800	10	18.0	0,099	0.99
						ИТОГО	1.59
С-36	4	3В-I	4560	10	45,6	0,251	2.51
	2	3В-I	1370	19	26.0	0,075	1.43
	5	8А-I	4560	1	4,56	1,81	1.81
						ИТОГО	5.75
С-37	2	3В-I	1370	19	26,0	0,075	1.43
	6	3В-I	4500	10	45,0	0,248	2,48
	7	8А-I	4500	1	4,5	1,78	1.78
						ИТОГО	5.69

ХАРАКТЕРИСТИКА АРМАТУРЫ	
Холоднотянутая проволока $R_a^н$=5500 кг/см² ГОСТ 6727-53	3В-I
Сталь А-I $R_a^н$=2400 ГОСТ 5781-61	8А-I

ПРИМЕЧАНИЕ

Сварные сетки выполнять по ТУ 73-56

ИЗДЕЛИЯ ЗАВОДСКОГО ИЗГОТОВЛЕНИЯ	СВАРНЫЕ СЕТКИ С-34, С-35, С-36, С-37	СЕРИЯ 467 А	АЛЬБОМ III ЧАСТЬ 1А	ЛИСТ 47	1965

Арх. № 19762-50

КОНСТРУКТОРСКОЕ БЮРО ПО ЖЕЛЕЗОБЕТОНУ ГОССТРОЯ РСФСР

ГЛ. ИНЖЕНЕР КБ	А. ИКУШЕВ	Б. ВОГОРОДСКИЙ
ГЛ. КОНСТР. КБ	Я. ФЕЛЬМАН	А. ГРЕБЕНИК
НАЧ. ОТДЕЛА	Д. АЛЕКСИ	Л. БЕЛОВА
ГЛ. КОНСТР. ПР.	Т. БАРАНОВА	В. БОГОРОДСКИЙ

СТ. ИНЖЕНЕР — ИНЖЕНЕР — СТ. ТЕХНИК — ПРОВЕРИЛ

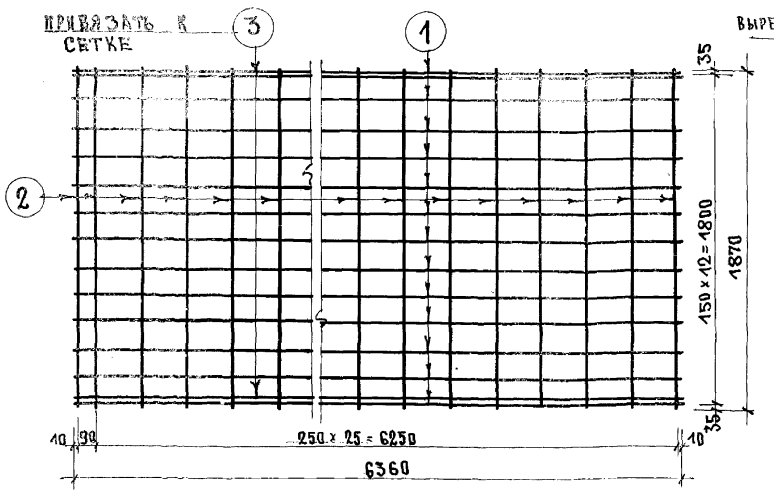

С-38

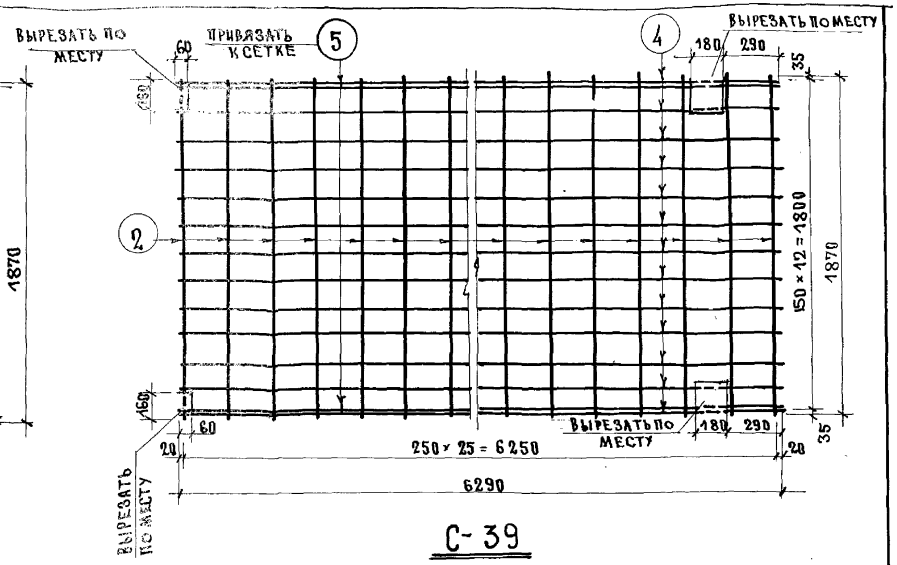

С-39

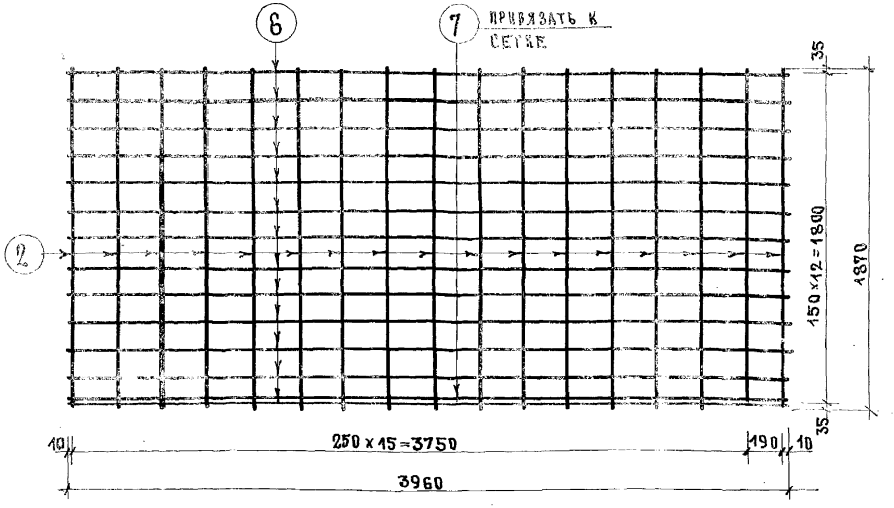

С-40

СПЕЦИФИКАЦИЯ АРМАТУРЫ						ВЕС АРМАТУРЫ КГ.	
МАРКА	NN ПОЗ	Ø ММ	l ММ	h ШТ	Пl М	ПОЗИЦ	МАРКИ
С-38	1	3В-I	6360	13	88.68	4.55	15.18
	2	3В-I	1870	27	50.49	2.78	
	3	10А-I	6360	2	12.72	7.85	
С-39	2	3В-I	1870	26	48.62	2.67	14.93
	4	3В-I	6290	13	81.77	4.50	
	5	10А-I	6290	2	12.58	7.76	
С-40	6	3В-I	3960	13	51.48	2.83	6.14
	2	3В-I	1870	17	31.79	1.75	
	7	8А-I	3960	1	3.96	1.56	

Примечание:

1. Сварные сетки выполнять по ТУ73-56

ХАРАКТЕРИСТИКА АРМАТУРЫ	
Холоднотянутая проволока $R^н_A$ = 5500 кг/см² ГОСТ 6727-53	3В-I
Сталь А-I $R^н_A$ = 2400 кг/см² ГОСТ 5781-61	8А-I, 10А-I

Конструкторское бюро по железобетону Госстроя РСФСР	Гл. инженер КБ	А. Якушев	Ст. инженер	В. Богородский	В. Богородский
	Гл. конструктив	Я. Фельман	Ст. техник	Л. Белова	Л. Белова
	Нач. отдела	Д. Алекси	Проверил	В. Богородский	В. Богородский
	Гл. констр. пр.	Т. Баранова			

Изделия заводского изготовления	Сварные сетки С-38; С-39; С-40	Серия 467А	Альбом III часть 1А	Лист 48	1965

Арх. № 19762-51

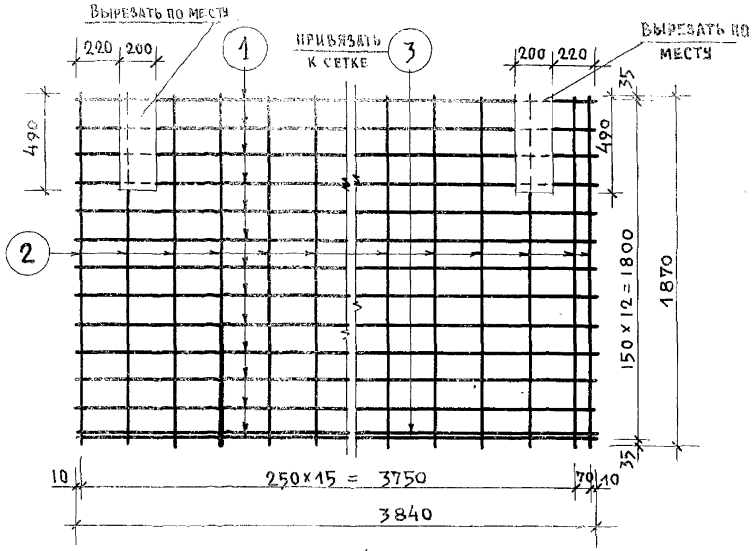

С-41

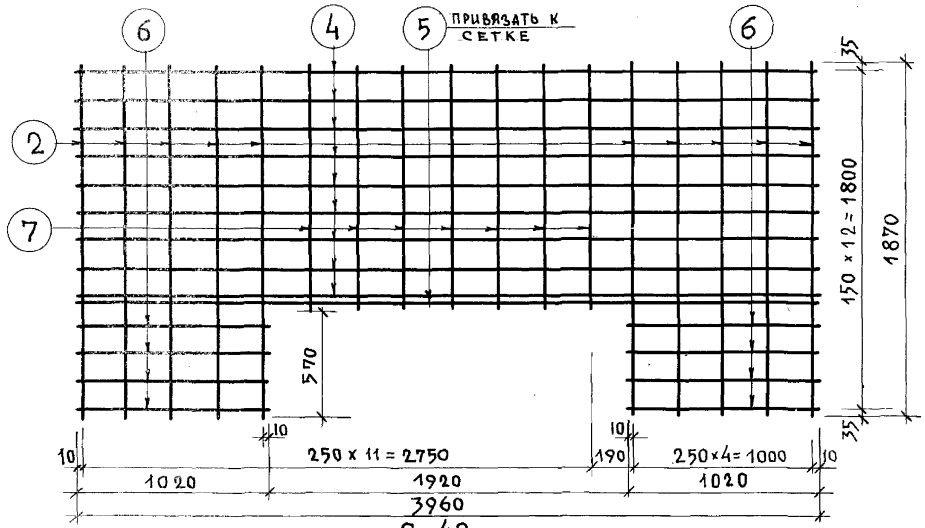

С-42

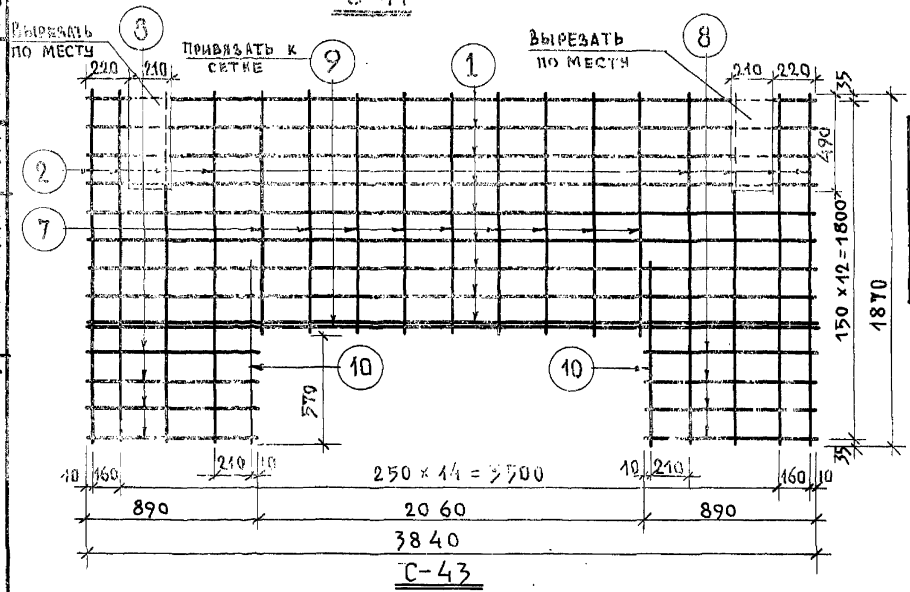

С-43

ХАРАКТЕРИСТИКА АРМАТУРЫ	
холоднотянут. проволока $R^н_a$ = кг/см² ГОСТ 6727-53	3В-I
СТАЛЬ А-I $R^н_a$=2400 кг/см² ГОСТ 5781-61	8А-I 10А-I

Примечания:

1. Сварные сетки выполнять по ТУ73-56.

СПЕЦИФИКАЦИЯ АРМАТУРЫ							ВЕС АРМАТУРЫ кг	
МАРКА	NN поз	ϕ мм	ℓ мм	n шт	nℓ м		позиц.	марки
С-41	2	3В-I	1870	17	31.79		1.75	6,02
	1	3В-I	3840	13	49.92		2.75	
	3	8А-I	3840	1	3.84		1.52	
С-42	4	3В-I	3960	9	35.64		1.96	6,38
	5	10А-I	3960	1	3.96		2.44	
	6	3В-I	1020	8	8.16		0.45	
	7	3В-I	1300	7	9.1		0,5	
	2	3В-I	1870	10	18.7		1,03	
С-43	7	3В-I	1300	9	11.7		0.64	6,25
	2	3В-I	1870	8	14.96		0.83	
	1	3В-I	3840	9	34.56		1.90	
	8	3В-I	890	8	7.12		0.40	
	9	10А-I	3840	1	3.84		2.37	
	10	3В-I	1000	2	2.00		0.11	

Конструкторское бюро по железобетону Госстроя РСФСР	Изделия заводского изготовления	СВАРНЫЕ СЕТКИ С-41; С-42; С-43	СЕРИЯ 467А	АЛЬБОМ III ЧАСТЬ 1А	ЛИСТ 49	1965

Гл. инженер К.Б. А.Я. Кушев
Гл. конструктор КБ Я. Фельман
Нач. отдела Д. Алексеев
Гл. конструктор пр. Г. Баранова
Ст. инженер В. Богородский
Ст. техник А. Белова
Проверил В. Белова

Арх. № 19762-52

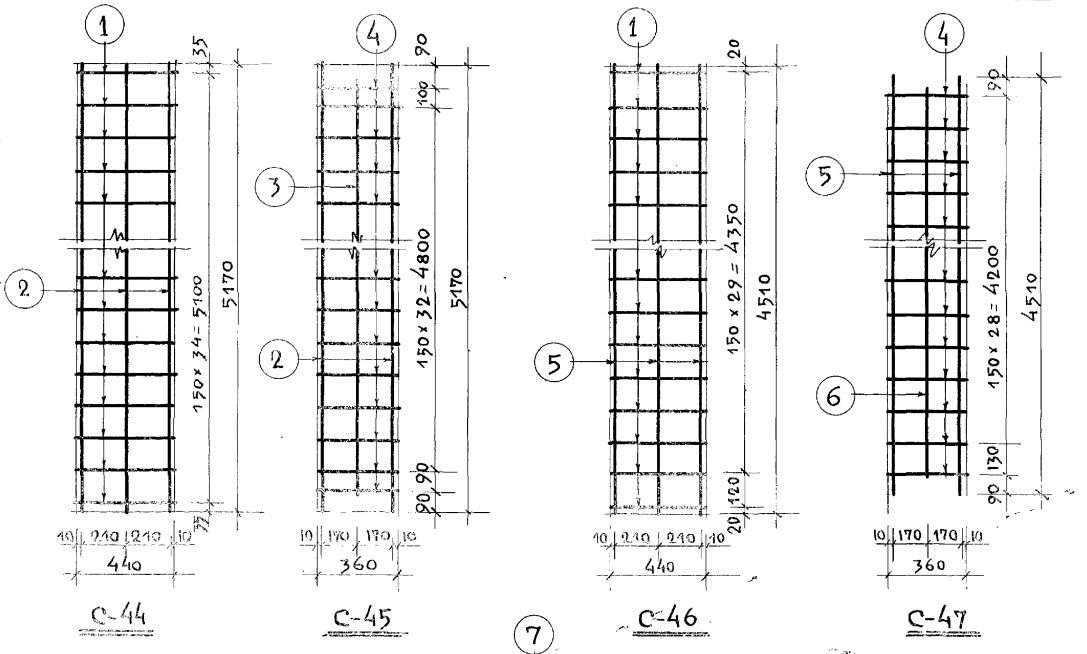

С-44 С-45 С-46 С-47

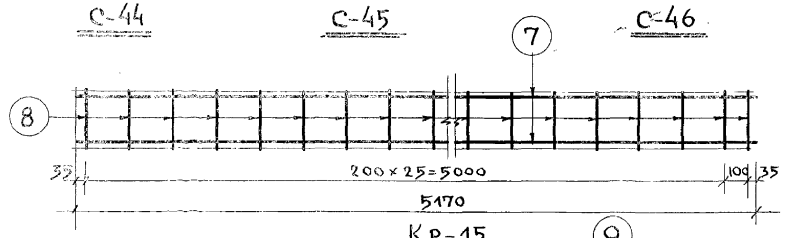

Кр-15

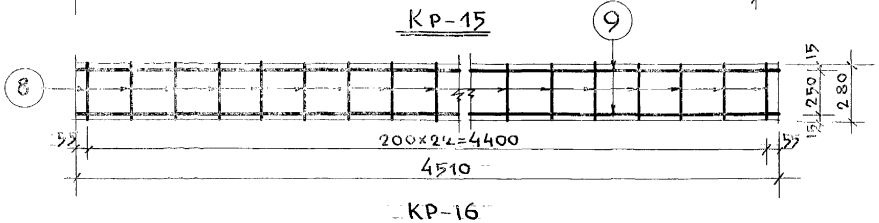

Кр-16

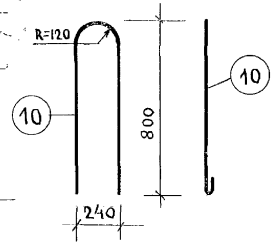

П-10

СПЕЦИФИКАЦИЯ АРМАТУРЫ						ВЕС АРМАТУРЫ КГ.	
МАРКА	NN ПОЗ.	ø ММ.	ℓ ММ	h ШТ.	hℓ М	ПОЗИЦ.	МАРКИ
С-44	1	5В-I	440	35	15.40	2.37	4.76
	2	5В-I	5170	3	15.51	2,39	
С-45	2	5В-I	5170	2	10.34	1.59	4.31
	3	5В-I	5010	1	5.01	0,78	
	4	5В-I	360	35	12.60	1.94	
С-46	1	5В-I	440	31	13.64	2.10	4.18
	5	5В-I	4510	3	13.53	2.08	
С-47	4	5В-I	360	30	10,80	1,66	3.73
	5	5В-I	4510	2	9.02	1.39	
	6	5В-I	4350	1	4.35	0,68	
Кр-15	7	14А-I	5170	2	10,34	12.50	14.18
	8	6А-I	280	27	7,56	1.68	
Кр-16	9	14А-I	4510	2	9.02	10,91	12,34
	8	6А-I	280	23	6.44	1.43	
П-10	10	12А-I	1900	1	1.90	1.69	1.69

ХАРАКТЕРИСТИКА АРМАТУРЫ	
Холоднотянутая проволока $R^н_a$ = 5500 кг/см² ГОСТ 6727-53	5В-I
Сталь А-I $R^н_a$ = 2400 кг/см² ГОСТ 5781-61	6А-I, 12А-I 14А-I

Примечания:

1. Каркасы и сетки выполнять по ТУ-73-56.
2. Петлю П-10 привязать к сеткам.

ИЗДЕЛИЯ ЗАВОДСКОГО ИЗГОТОВЛЕНИЯ	СВАРНЫЕ СЕТКИ С-44; С-45; С-46; С-47 и КАРКАСЫ КР-15; КР-16, ПЕТЛЯ П-10	СЕРИЯ 467А	АЛЬБОМ III ЧАСТЬ 1 А.	ЛИСТ 50	1965

Арх. № 19762-53

КОНСТРУКТОРСКОЕ БЮРО ПО ЖЕЛЕЗОБЕТОНУ ГОССТРОЯ РСФСР

ГЛ. ИНЖЕНЕР К.Б. Я. ЯКУШЕВ
ГЛ. КОНСТРУКТОР К.Б. Я. ФЕЛЬМАН
НАЧ. ОТДЕЛА Д. АЛЕКСИ.
ГЛ. КОНСТРУКТОР ПР. Т. БАРАНОВА
СТ. ИНЖ. В. БОГОРОДСКИЙ
СТ. ТЕХНИК Л. БЕЛОВА
ПРОВЕРИЛ В. БОГОРОДСКИЙ

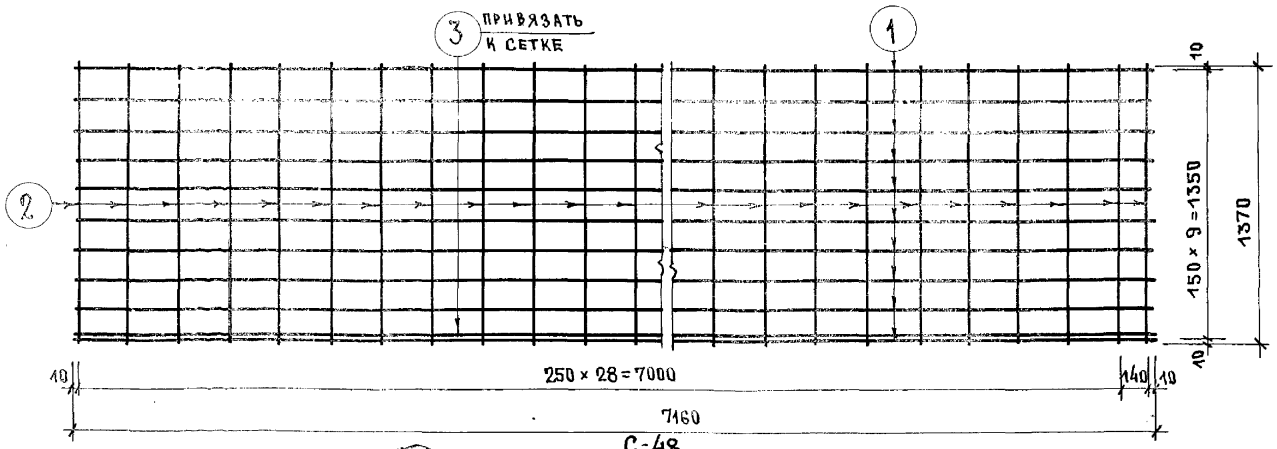

С-48

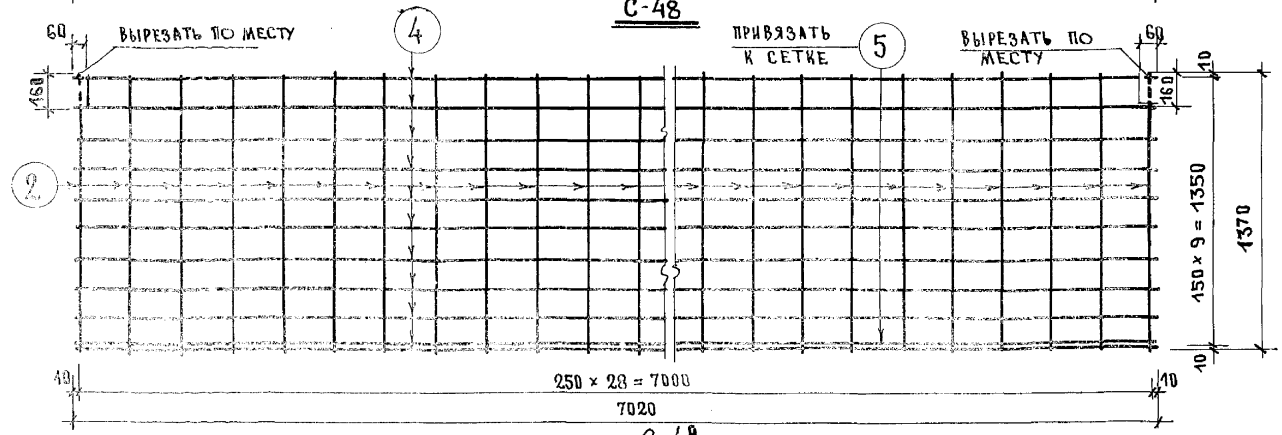

С-49

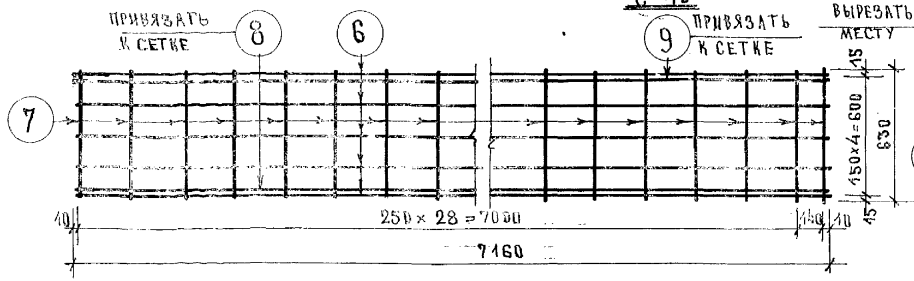

С-50

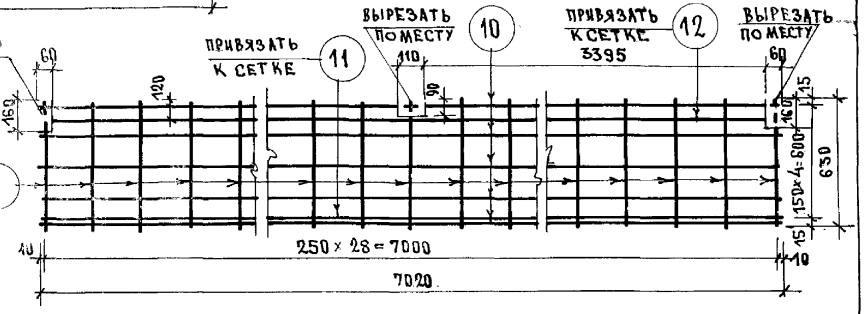

С-51

СПЕЦИФИКАЦИЯ АРМАТУРЫ						ВЕС АРМАТУРЫ	
МАРКА	NN ПОЗ	Ф мм.	l мм	h шт	пl м	ПОЗИЦ	МАРКИ
С-48	1	3 В-I	7160	10	71.6	3.94	10.62
	2	3 В-I	1370	30	41.1	2.26	
	3	10 А-I	7160	1	7.16	4.42	
С-49	2	3 В-I	1370	29	39,73	2.19	10.38
	4	3 В-I	7020	10	70.2	3.86	
	5	10 А-I	7020	1	7.02	4.33	
С-50	6	3 В-I	7160	5	35.8	1.97	20.31
	7	6 В-I	630	30	18.9	4.20	
	8	16 А-I	7160	1	7.16	11.31	
	9	8 А-I	7160	1	7.16	2.83	
С-51	7	6 В-I	630	29	18.27	4.06	19.81
	10	3 В-I	7020	5	35.10	1.93	
	11	16 А-I	7020	1	7.02	11.09	
	12	8 А-I	6900	1	6.9	2.73	

ХАРАКТЕРИСТИКА АРМАТУРЫ	
ХОЛОДНОТЯНУТАЯ ПРОВОЛОКА $R^н_A = 5500$ кг/см² ГОСТ 6727-53	3 В-I 6 В-I
СТАЛЬ А I $R^н_A = 2400$ ГОСТ 5781-61	8 А I 10 А-I 16 А-I

ПРИМЕЧАНИЯ: СВАРНЫЕ СЕТКИ ВЫПОЛНЯТЬ ПО ТУ73-56

ИЗДЕЛИЯ ЗАВОДСКОГО ИЗГОТОВЛЕНИЯ	СВАРНЫЕ СЕТКИ С-48; С-49; С-50; С-51	СЕРИЯ 467 А	АЛЬБОМ III ЧАСТЬ 1А	ЛИСТ 51	1965

Арх. № 19762-54

КОНСТРУКТОРСКОЕ БЮРО ПО ЖЕЛЕЗОБЕТОНУ ГОССТРОЯ РСФСР

ГЛ. ИНЖ. КБ — ГЛ. КОНСТРУКТОР. К.Б. — НАЧ. ОТДЕЛА — ГЛ. КОНСТРУКТОР. ПР.

А. ЯКУШЕВ — Я. ФЕЛЬМАН — Д. АЛЕКСИ — Т. БАРАНОВА

СТ. ИНЖ. — СТ. ТЕХНИК — ПРОВЕРИЛ.

В. БОГОРОДСКИЙ — Л. БЕЛОВА — В. БОГОРОДСКИЙ

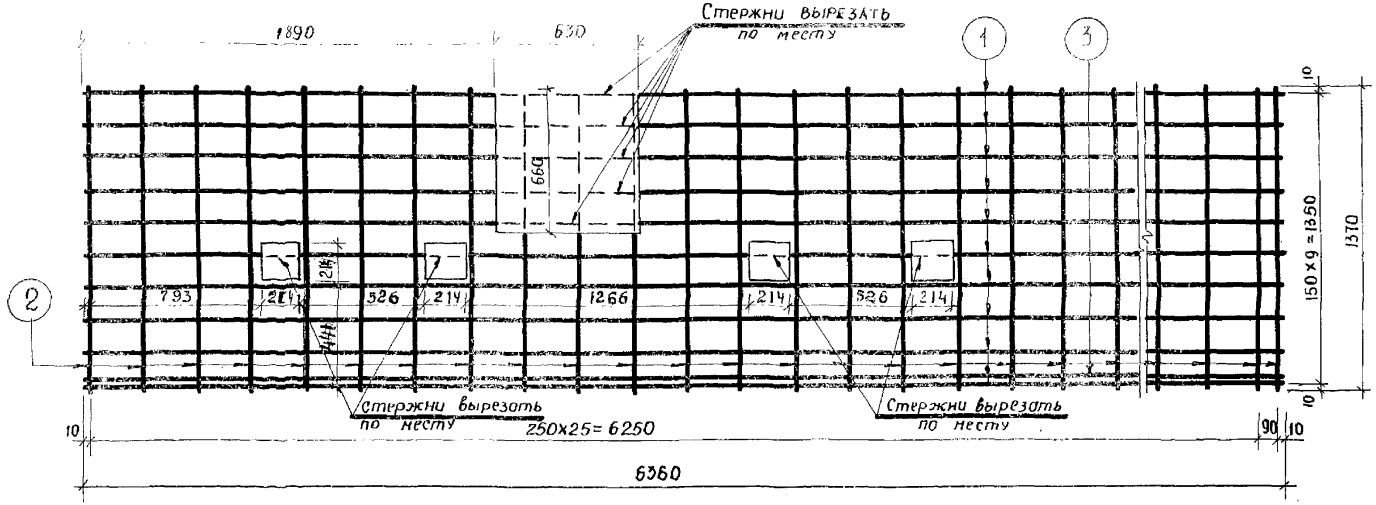

С-3А / С-3Б зеркальна С-3А /

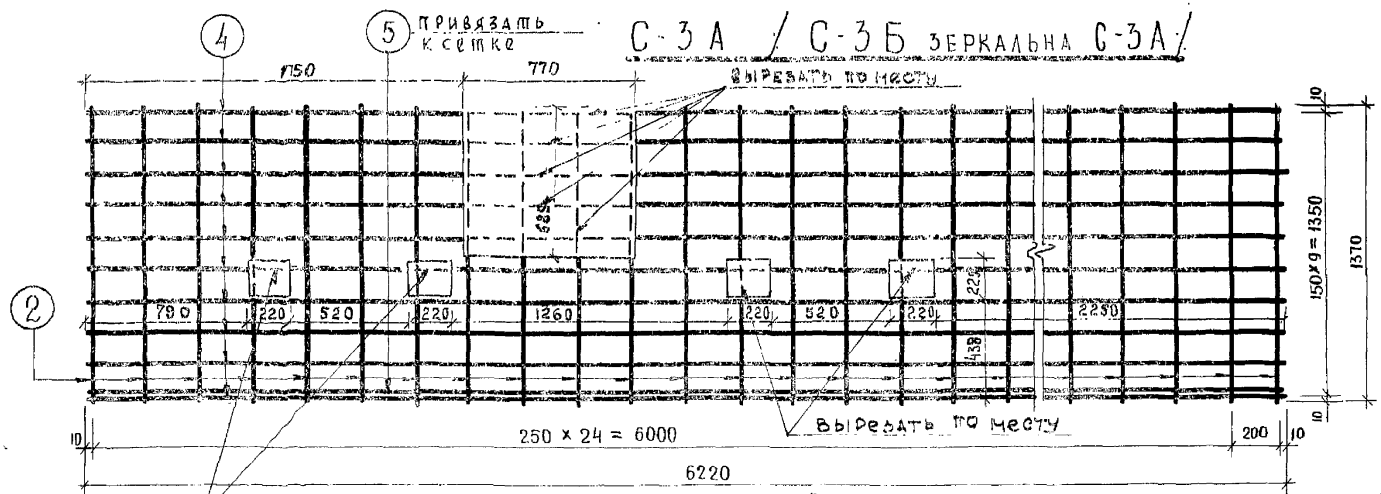

С-4А / С-4Б зеркальна С-4А /

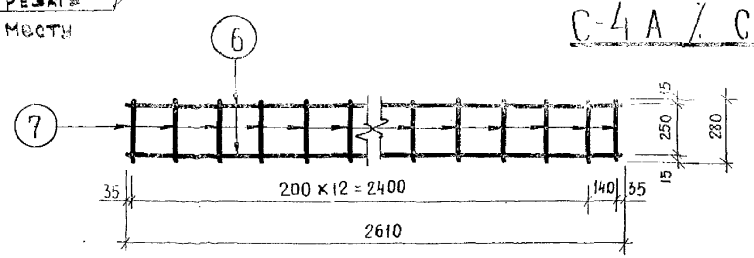

КР-9

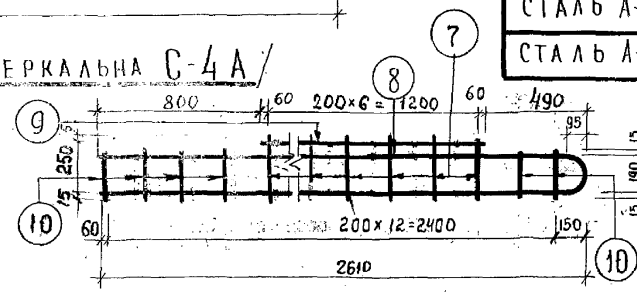

КР-10

Спецификация арматуры

Марка	№№ поз.	ф мм	ℓ мм	п шт	пℓ м	Вес арматуры кг. 1 поз.	Всего
С-3А С-3Б	1	3В-I	6360	10	63.6	0.35	3.50
	2	3В-I	1370	27	37.0	0.075	2.03
	3	12А-II	6360	1	6.36	5.65	5.65
						итого:	11.18
С-4А С-4Б	2	3В-I	1370	26	35.6	0.075	1.96
	4	3В-I	6220	10	62.2	0.342	3.42
	5	12А-II	6220	1	6.22	5.52	5.52
						итого:	10.90
КР-9	6	10А-I	2610	2	5.22	1.61	3.22
	7	5В-I	280	14	3.92	0.043	0.60
						итого:	3.82
КР-10	7	5В-I	280	7	1.96	0.043	0,30
	8	10А I	5330	1	5,33	3,29	3,29
	9	10А-I	1320	1	1,32	0,81	0,81
	10	5В I	220	6	1,32	0,034	0,20
						итого:	4,60

Характеристика арматуры.

Холоднотянутая проволока $R_a^н$ = 5500 кг/см² ГОСТ 6727-53	3В-I 5В-I
Сталь А-I $R_a^н$ = 2400 кг/см² ГОСТ 5781-61	10А-I
Сталь А-II $R_a^н$ = 3000 кг/см² ГОСТ 5781-61	12А-II

Примечания.

Сварные сетки и каркасы выполнять по ТУ 73-56

Конструкторское бюро по железобетону Госстроя РСФСР	Изделия заводского изготовления	Сварные сетки и каркасы С-3А; С-3Б; С-4А; С-4Б; КР-9; КР-10	Серия 467А	Альбом III часть 1А	Лист 52	1965

Арх. № 19762-55

Гл. инженер КБ	А. Якушев		
Гл. констр. КБ	Я. Фельман	Ст. инженер	В. Богородский
Нач. отдела	А. Алекси	Ст. техник	Л. Белова
Гл. констр. пр	Т. Баранова	Проверил	В. Богородский

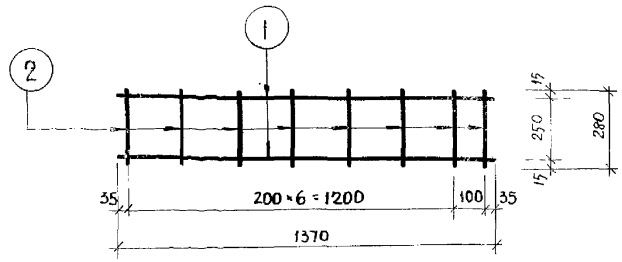

КР-1

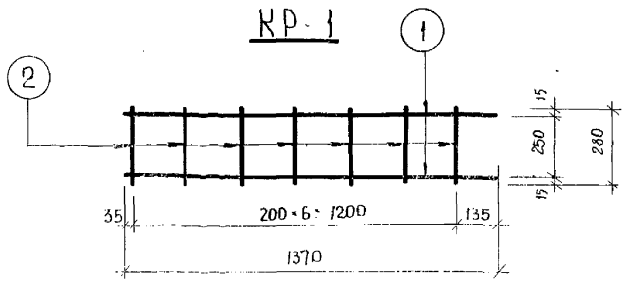

КР-2

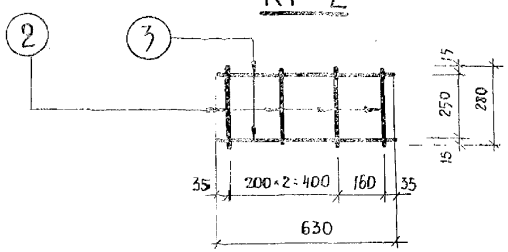

КР-3

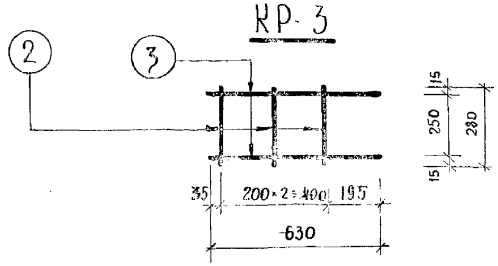

КР-4

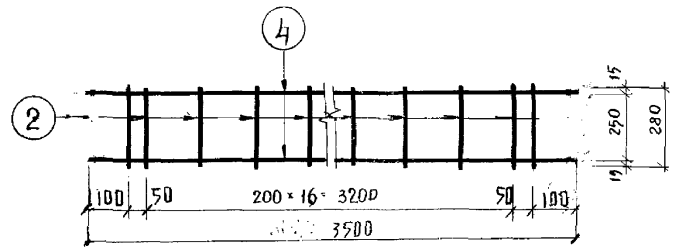

КР-5

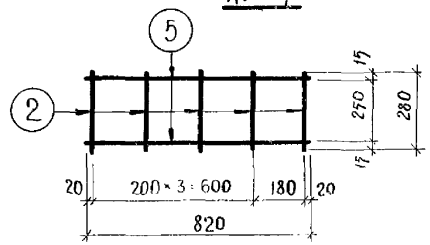

КР-6

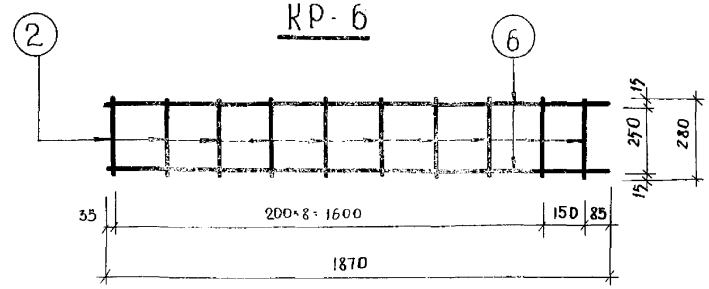

КР-7

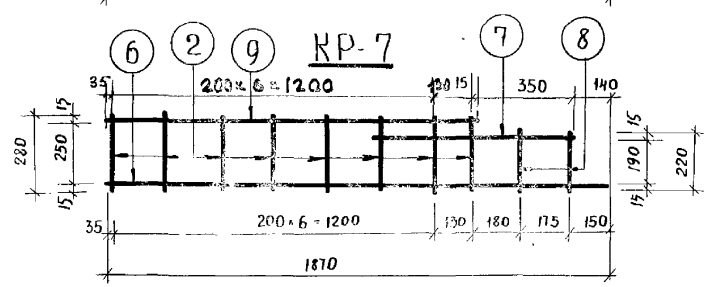

КР-8

СПЕЦИФИКАЦИЯ АРМАТУРЫ

МАРКА	NN ПОЗ	∅ мм	ℓ мм	П шт.	nℓ м	ВЕС АРМАТУРЫ кг. 1 поз	ВСЕГО
КР-1	1	6А-I	1370	2	2,74	0,304	0.61
	2	4В-I	280	8	2,24	0,027	0.22
						ИТОГО:	0.83
КР-2	1	6А-I	1370	2	2,74	0.304	0.61
	2	4В-I	280	7	1,96	0.027	0.19
						ИТОГО:	0.80
КР 3	3	6А-I	630	2	1,26	0.14	0.28
	2	4В-I	280	4	1,12	0,028	0.11
						ИТОГО:	0.39
КР-4	3	6А-I	630	2	1,26	0.14	0.28
	2	4В-I	280	3	0.84	0.028	0.08
						ИТОГО:	0.36
КР-5	2	4В-I	280	19	5,32	0.027	0.53
	4	8А-I	3500	2	7,0	1,38	2,76
						Итого:	3,29
КР-6	2	4В I	280	5	1.40	0.027	0.14
	5	6А-I	820	2	1.64	0.18	0,36
						Итого:	0.50
КР-7	6	6А-I	1870	2	3.74	0,415	0.83
	2	4В-I	280	10	2.80	0.027	0.27
						Итого:	1.10
КР-8	9	6А-I	1380	1	1.38	0.306	0,31
	6	6А-I	1870	1	1,87	0.415	0.41
	7	6А-I	700	1	0,70	0.156	0.16
	2	4В-I	280	8	2,24	0,027	0,22
	8	4В-I	220	2	0,44	0.022	0.04
						Итого:	1.14

ХАРАКТЕРИСТИКА АРМАТУРЫ

Холоднотянутая проволока $R_a^N = 5500$ кг/см² ГОСТ 6727-53	4В-I
Сталь А-I $R_a^N = 2400$ ГОСТ 5781-61	6А-I

Примечание

Каркасы выполнять по ТУ 73-56

Изделия заводского изготовления	КАРКАСЫ КР-1 по КР-8	Серия 467 А	Альбом III, часть 1-А	Лист 53	1965

Арх. № 19762-56

Конструкторское бюро по железобетону Госстроя РСФСР

Гл. инженер КБ	А. Якушев	
Гл. констр. КБ	Я. Фельман	
Нач. отдела	А. Алекси	
Гл. констр. пр.	Т. Баранова	
Инженер	А. Гребенник	
Техник	А. Антушева	
Проверил	В. Богородский	

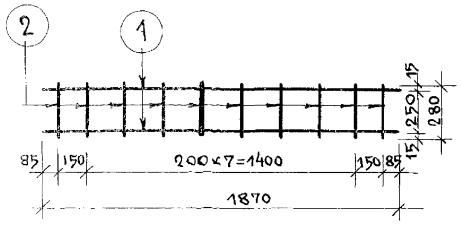

КР-11

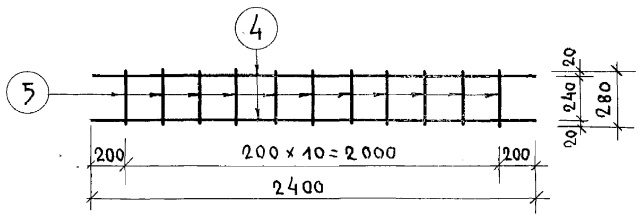

КР-13

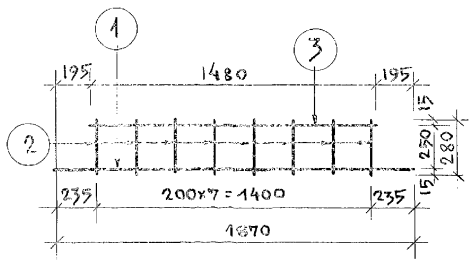

Кр-12

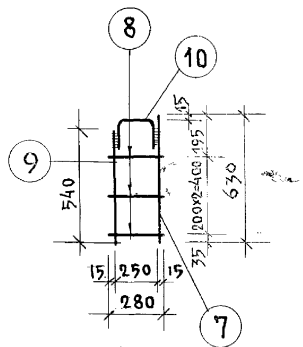

Кр-17

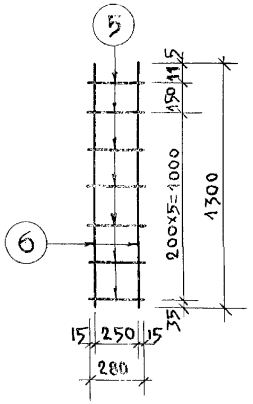

КР-14

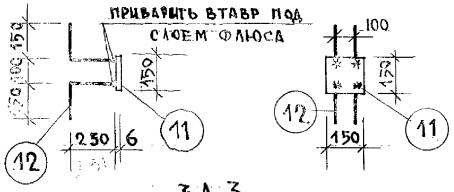

ЗД-3

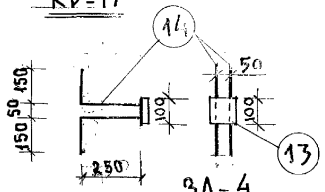

ЗД-4

СПЕЦИФИКАЦИЯ АРМАТУРЫ						ВЕС АРМАТУРЫ КГ.	
МАРКА	NN ПОЗ	ø мм.	l мм.	h шт.	hl м	ПОЗИЦИИ	МАРКИ
Кр-11	1	6А-I	1870	2	3.74	0,83	1,11
	2	4В-I	280	10	2.8	0,28	
Кр-12	1	6А-I	1870	1	1,87	0,42	0,97
	2	4В-I	280	8	2,24	0,22	
	3	6А-I	1480	1	1.48	0,33	
КР-13	4	8А-I	2400	2	4.80	1,90	2,20
	5	4В-I	280	11	3.08	0,30	
КР-14	5	4В-I	280	7	1,96	0,19	0,77
	6	6А-I	1300	2	2,6	0,58	
Кр-17	7	6А-I	630	1	0,63	0,14	0,70
	8	4В-I	280	3	0,84	0,08	
	9	6А-I	540	1	0,54	0,12	
	10	10А-I	590	1	0,59	0,36	
ЗД-3	11	150×6	150	1	0,15	1,06	2,99
	12	14А-I	400	4	1,60	1,93	
ЗД-4	13	100×6	100	1	0,10	0,47	2,40
	14	14А-I	400	4	1,60	1,93	

ХАРАКТЕРИСТИКА АРМАТУРЫ	
ХОЛОДНОТЯНУТАЯ ПРОВОЛОКА $R_a^н$=5500 кг/см² ГОСТ 6727-53	4В-I
СТАЛЬ А-I $R_a^н$=2400 ГОСТ 5781-61	6А-I, 10А-I 8А-I, 12А-I

ПРИМЕЧАНИЯ:

1. КАРКАСЫ ВЫПОЛНЯТЬ ПО ТУ73-56
2. ЗАКЛАДНЫЕ ДЕТАЛИ ЗД-3 И ЗД-4 МЕТАЛЛИЗИРУЮТСЯ СОГЛАСНО СН206-62.

ИЗДЕЛИЯ ЗАВОДСКОГО ИЗГОТОВЛЕНИЯ.	СВАРНЫЕ КАРКАСЫ И ДЕТАЛИ Кр11÷Кр14; Кр17 ЗД-3; ЗД-4	СЕРИЯ 467А	АЛЬБОМ III ЧАСТЬ 1А	ЛИСТ 54	1965

КОНСТРУКТОРСКОЕ БЮРО ПО ЖЕЛЕЗОБЕТОНУ ГОССТРОЯ РСФСР

ГЛ. ИНЖЕНЕР К.Б.	Д. ЯКУШЕВ	СТ. ИНЖЕНЕР	В. БОГОРОДСКИЙ
ГЛ. КОНСТРУКТОР К.Б.	Я. ФЕЛЬМАН	СТ. ТЕХНИК	Л. БЕЛОВА
НАЧ. ОТДЕЛА.	Д. АЛЕКСИ	ПРОВЕРИЛ	В. БОГОРОДСКИЙ
ГЛ. КОНСТРУКТОР ПР.	Т. БАРАНОВА		

Арх. № 19762-57

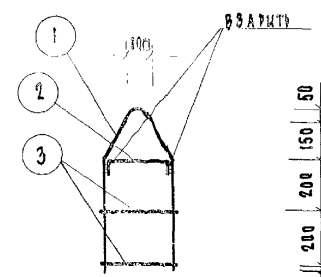

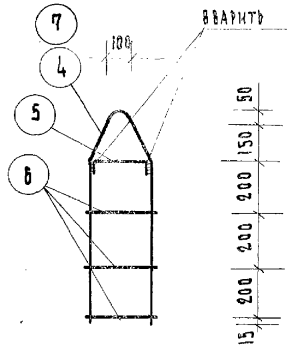

П-1

П-4; П-9

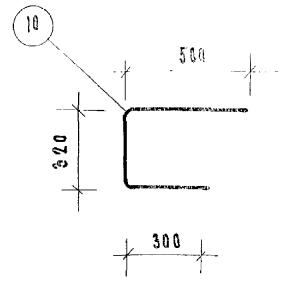

П-3

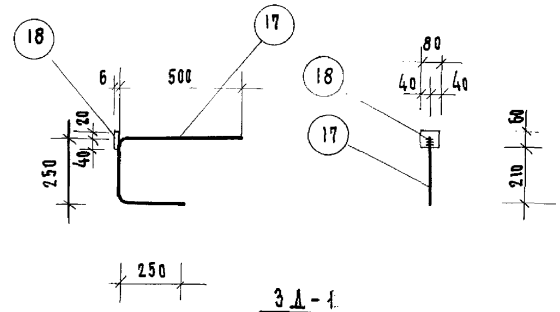

3Д-1

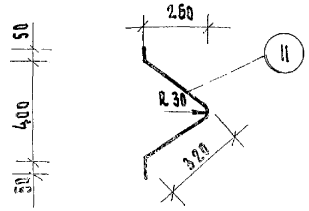

П-5

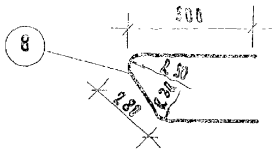

П-2

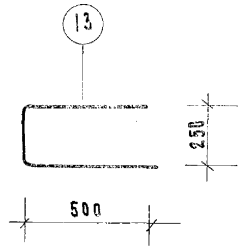

П-7

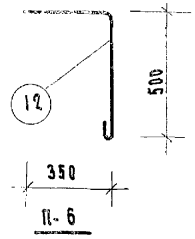

П-6

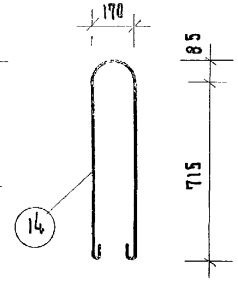

П-8

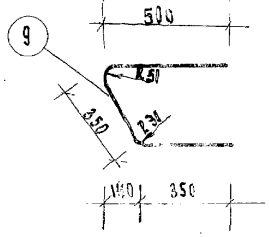

П-2А

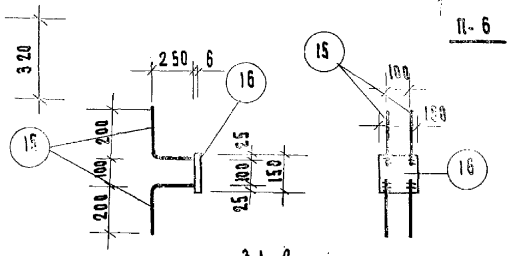

3Д-2

СПЕЦИФИКАЦИЯ АРМАТУРЫ							
МАРКА	NN ПОЗ.	Ø мм	ℓ мм	П шт	ℓП м	вес кг 1 поз.	вес кг всего
П-1	1	10А-I	1360	1	1.36	0.84	1.40
	2	10А-I	350	1	0.35	0.22	
	3	10А-I	280	2	0.56	0.34	
П-4	4	14А-I	1760	1	1.76	2.12	3.56
	5	14А-I	350	1	0.35	0.42	
	6	14А-I	280	3	0.84	1.02	
П-9	7	14А-I	1760	1	1.76	3.52	4.96
	5	14А-I	350	1	0.35	0.42	
	6	18А-I	280	3	0.84	1.02	
П-2	8	14А-I	1150	1	1.15	1.39	1.39
П-2А	9	14А-I	1200	1	1.20	1.45	1.45
П-3	10	14А-I	1120	1	1.12	1.36	1.36
П-5	11	14А-I	740	1	0.74	0.89	0.89
П-6	12	14А-I	950	1	0.95	1.15	1.15
П-7	13	14А-I	1250	1	1.25	1.51	1.51
П-8	14	14А-I	1900	1	1.90	2.30	2.30
3Д-1	17	14А-I	1000	1	1.00	1.21	1.44
	18	~6х60	80	1	0.08	0.23	
3Д-2	15	14А-I	360	4	1.44	1.76	2.82
	16	~6х150	150	1	0.15	1.06	

ХАРАКТЕРИСТИКА АРМАТУРЫ		
СТАЛЬ А-I ГОСТ 5781-61	R_a^H = 2400 кг/см²	10А-I; 14А-I 18А-I

ПРИМЕЧАНИЯ

Петли П-2; П-2А; П-3; П-5; П-7; П-8 и закладные детали 3Д-1 и 3Д-2 подвергаются металлизации

Изделия заводского изготовления	Петли с П-1 по П-9; 3Д-1; 3Д-2	Серия 467А	Альбом Часть	Лист 55	1965

Конструкторское бюро по железобетону Госстроя РСФСР

Гл. инженер КБ В. Богородский; Гл. конструктор КБ Б. Адаскин; Нач. отдела Д. Адаскин; Гл. конструктор пр. Г. Баранова; Ст. инженер Т. Якушев; А. Фельдман; Н. Дадоян; Т. Баранова; Проверил В. Богородский

Арх. № 19762 - 58

№№ п/п	Марка	Эскиз	Размеры в мм: Длина	Ширина	Толщина	Объем м³	Вес кг
1	В-1	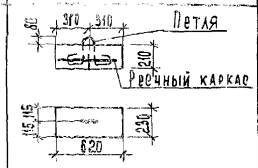	620	230	210	0.030	12.0
2	В-2	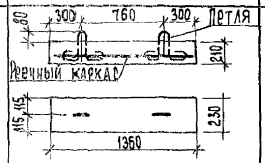	1360	230	210	0.066	26
3	В-3	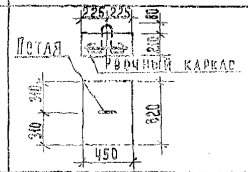	620	450	210	0.059	24
4	В-4		620	600	210	0.078	31
5	В-5	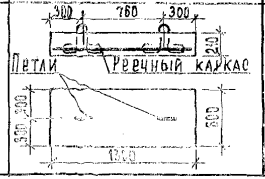	1360	600	210	0.171	68
6	В-6	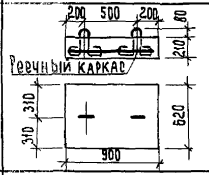	620	900	210	0.117	47
7	В7	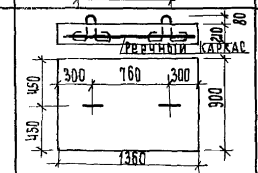	1360	900	210	0.257	102
8	В-8	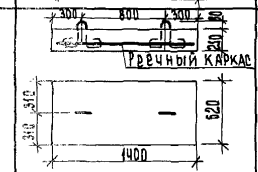	620	1400	210	0.182	73
9	В-9	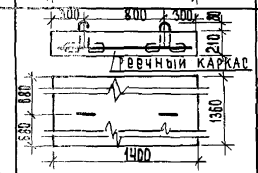	1360	1400	210	0.400	160
10	В-10	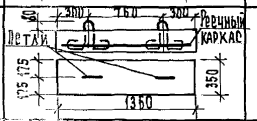	1360	350	210	0.10	40
11	В-11	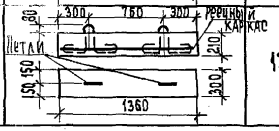	1360	300	210	0.086	34

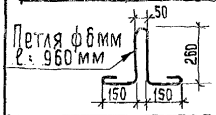

Примечания:

1. Объемный вес не более 400 кг/м³
2. Марка 4; влажность не более 15%.

Конструкторское бюро по железобетону Госстроя РСФСР

Гл. инженер КБ	А. Якушев	Ст. инженер	В. Богородский		
Гл. конструк. КБ	Я. Фельман	Ст. техник	Л. Белова		
Начальн. отдела	Д. Алекси	Проверил	В. Богородский		
Гл. конструкт. пр.	Т. Баранова				

Изделия заводского изготовления	Номенклатура вкладышей утеплителя.	Серия 467А	Альбом часть 1А	Лист 56	1965

Арх. № 19762-59

Гл. инженер КБ	А. Якушев	Ст. инженер	В. Богородский
Гл. конструктор КБ	Я. Фельман	Инженер	Г. Гагарина
Нач. отдела	Д. Алексин	Ст. техник	Белова
Гл. конструктор пр.	Т. Баранова	Проверил	В. Богородский

Конструкторское бюро по железобетону Госстроя РСФСР

УЗЕЛ 1

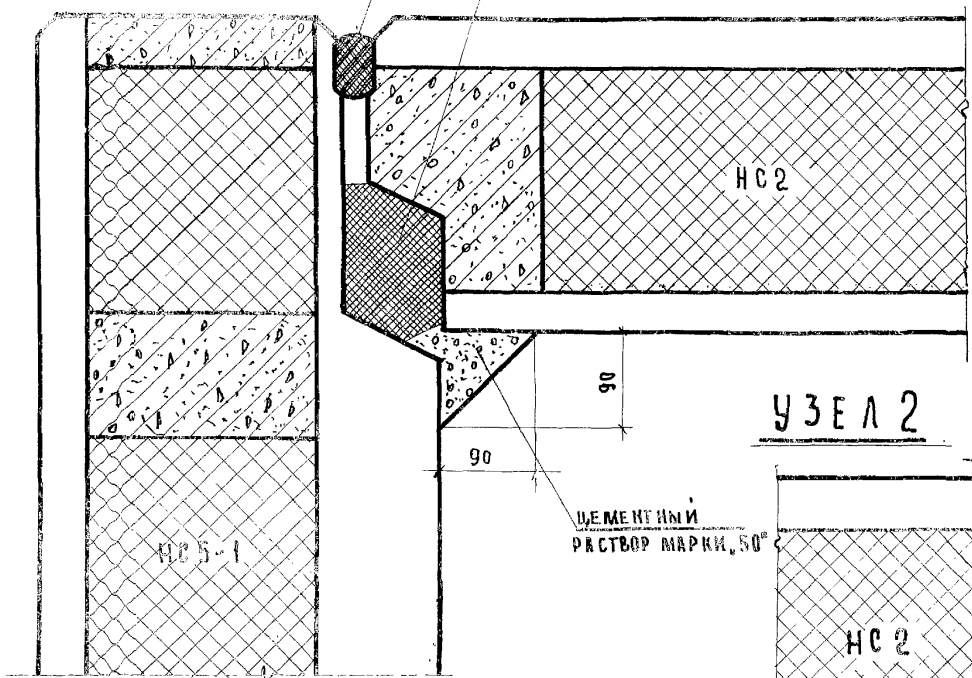

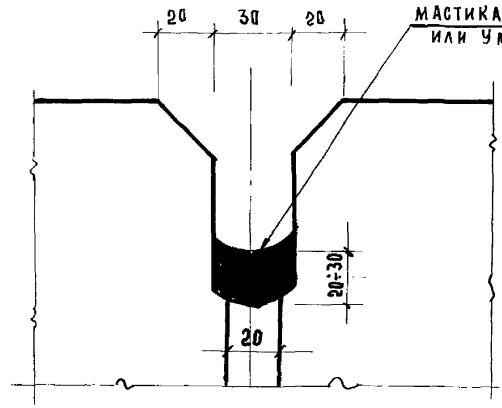

ВЕРТИКАЛЬНЫЙ ШОВ
ВАРИАНТ С ГЕРМЕТИКОМ-МАСТИКОЙ УМ-40 ИЛИ УМС-50

УЗЕЛ 2

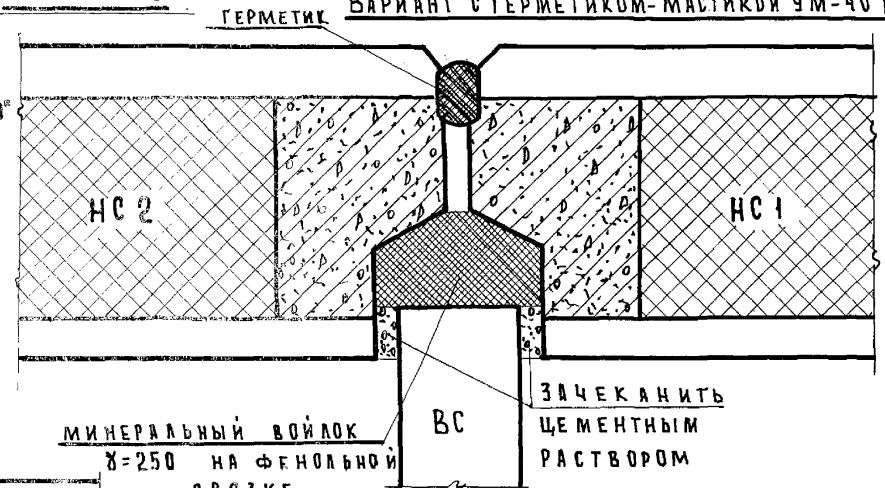



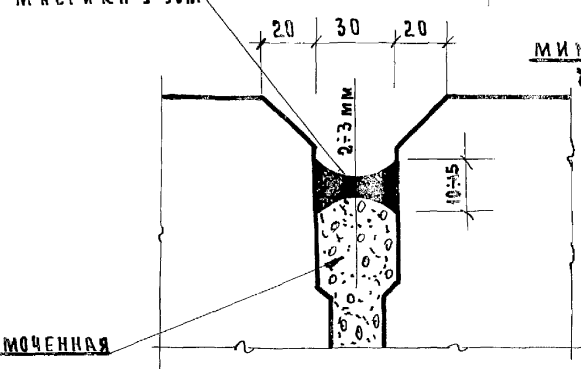

ВЕРТИКАЛЬНЫЙ ШОВ
ВАРИАНТ С ГЕРМЕТИКОМ-ТИОКОЛОВОЙ МАСТИКОЙ У-30м

ПРИМЕЧАНИЯ:

1. Допускается заменить герметик или мастику просмоленным канатом с расшивкой шва цементным раствором.

Издания заводского изготовления	Узлы соединения трехслойных наружных панелей (с утеплением шва минеральным войлоком)	Серия 467А	Альбом Часть 1А	Лист 57	1965

Гл. инженер КБ А. Белова
Гл. констр. КБ Г. Гагарина
Нач. отдела А. Алексеи
Гл. констр. пр. Г. Баранова
Ст. техник
Проверил
А. Якушев
Я. Фельман
Конструкторское бюро по железобетону Госстроя РСФСР

Узел 3

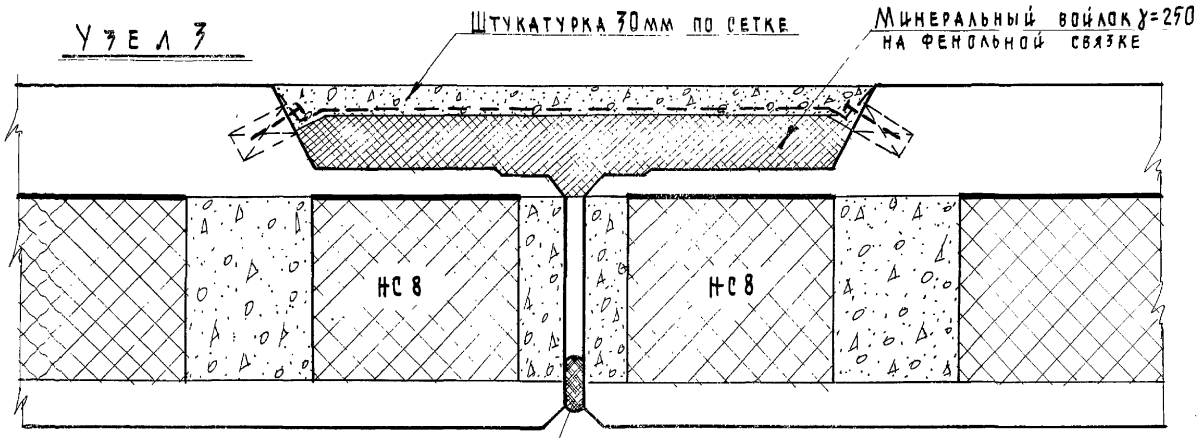

Узел 4

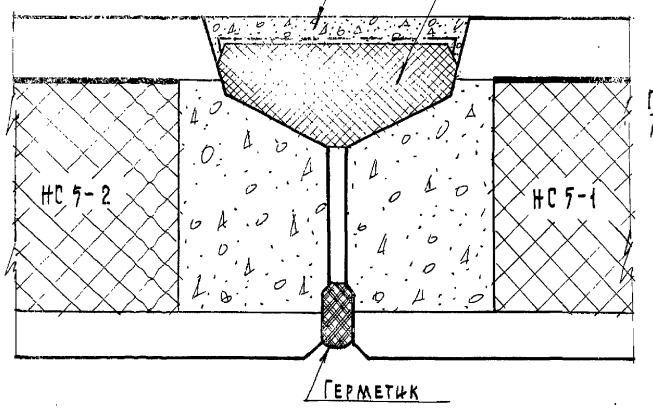

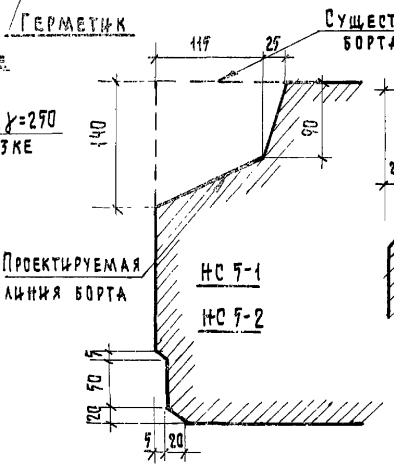

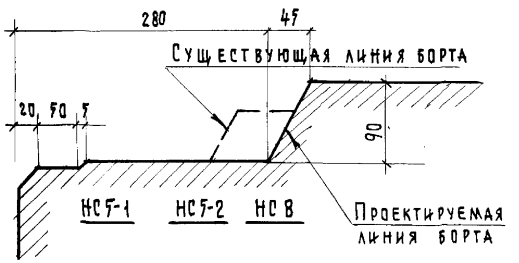

Примечания:

1. Допускается заменить герметик или мастику просмоленным канатом с расшивкой шва цементным раствором.

Изделия заводского изготовления	Узлы соединения трехслойных наружных панелей (с утеплением шва минвойлоком)	Серия 467 А	Альбом Часть 1А	Лист 58	1965

Арх № 19762-61

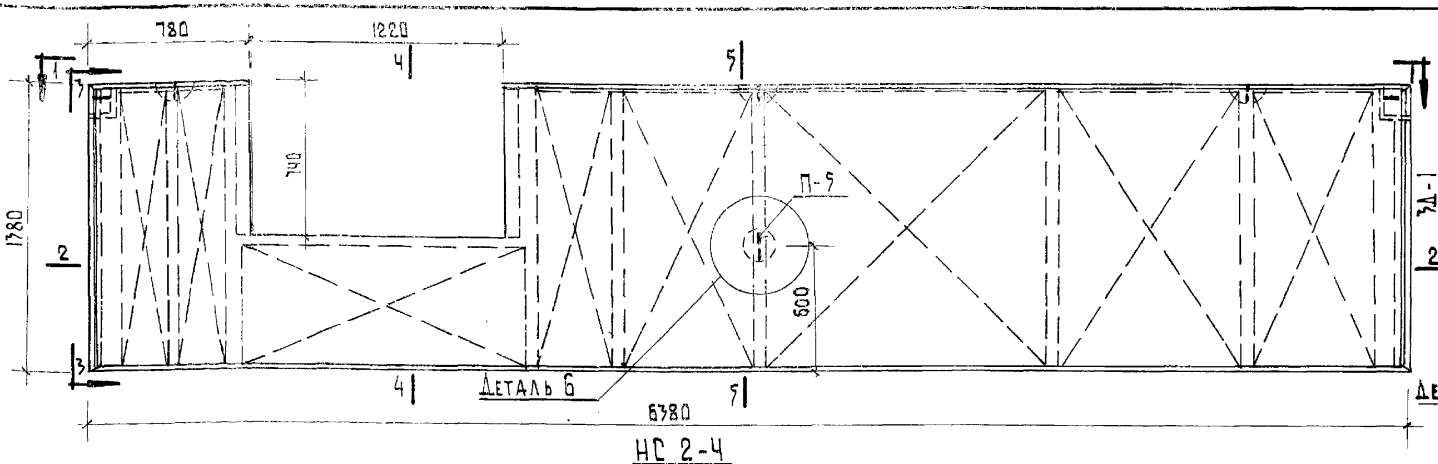

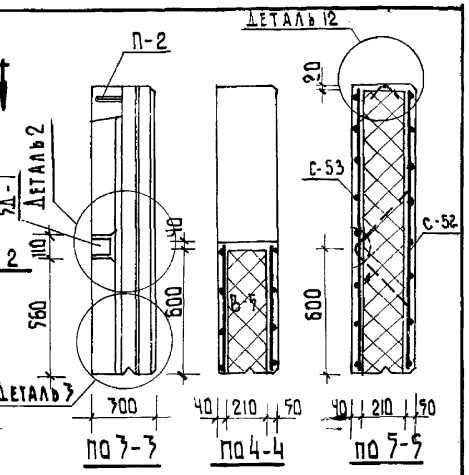

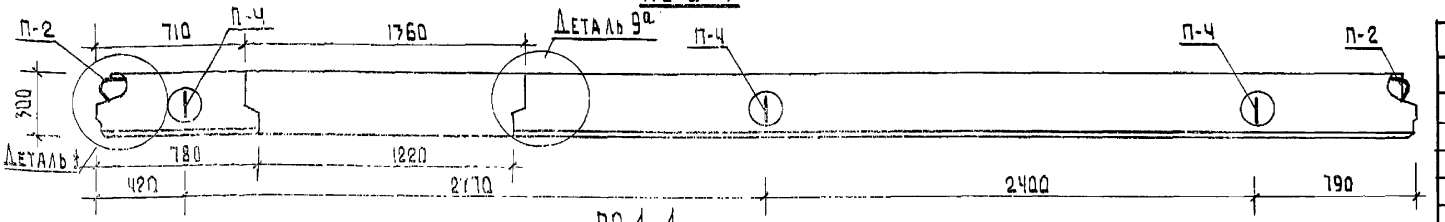

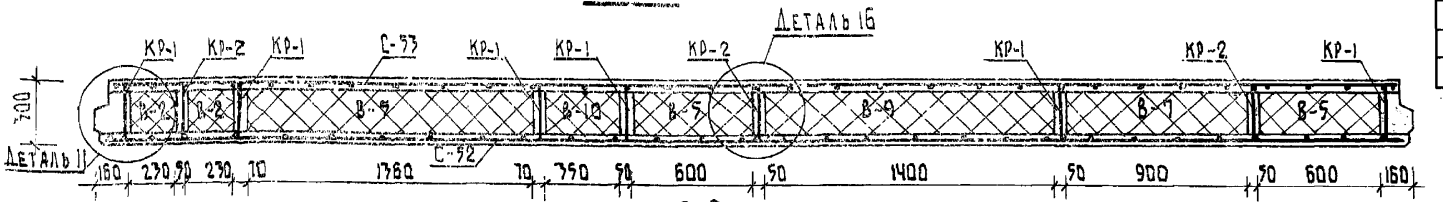

ПОКАЗАТЕЛИ НА 1 ИЗДЕЛИЕ		
ХАРАКТЕРИСТИКА	ЕД. ИЗМ	К-80
Вес изделия	кг	2500
Объем тяжелого бетона	м³	0.60
Объем легкого бетона	м³	0.210
Объем фактурного слоя	м³	0.12
Объем утеплителя	м³	1.41
Вес стали	кг	47.27
Марка тяжелого бетона	–	200
Марка легкого бетона	–	50

Примечания:

1. Наружный и внутренний слой из тяжелого бетона марки „200".
2. Фактурный наружный слой толщиной 15 мм из цветного цементного раствора марки „150".
3. Утеплитель - жесткие вкладыши с объемным весом не более 400 кг/м³.
4. Ребра панелей из легкого бетона с объемным весом не более 1000 кг/м³.
5. Толщина средних ребер не должна быть более 60 мм.
6. Детали см. листы... 34, 35
7. Сварные сетки, каркасы и петли даны на листах...53, 55, 61
8. Арматурные каркасы ребер привязать к сеткам вязальной проволокой.
9. Пароизоляция вкладышей-обмазка битумом с внутренней стороны панели
10. Расход цемента для легких бетонов не менее 250 кг на 1 м³ бетона из условия защиты арматуры от коррозии.

Спецификация утеплителя			
Марка	К-во	Вес	Размеры
В-2	2	26.0	1360×230×210
В-5	3	68.0	1360×600×210
В-7	1	102.0	1360×900×210
В-9	1	160.0	1360×1400×210
В-10	1	40.0	1360×390×210

Спецификация арматуры				
Марка	К-во шт.	Вес кг		
		Марки	Всего	
С-52	1	11.51	11.51	
С-53	1	11.15	11.15	
КР-1	6	0.83	4.98	
КР-2	3	0.80	2.40	
П-2	2	1.39	2.78	
П-4	3	3.56	10.68	
П-5	1	0.89	0.89	
3Д-1	2	1.44	2.88	
Итого 47.27				

Выборка металла							
Сечение мм	ф3	ф4	ф6	ф8	ф12	ф14	Б-60
Длина м	118.57	19.72	24.66	4.2	12.58	13.89	0.16
Вес кг	9.83	1.91	5.49	1.66	11.17	16.77	0.46
Класс стали по ГОСТу	В-I	В-I	А-I	А-I	А-II	А-III	
Норм. сопр. на кг/см²	5500		2400		3000	2400	

Конструкторское бюро по железобетону Госстроя РСФСР

Гл. инженер КБ	А. Якучев	Ст. инженер	В. Богородский
Гл. конструкт. КБ	Я. Фельман	Техник	Б. Алешин
Нач. отдела	Д. Алекси	Проверил	В. Богородский
Гл. констр. пр.	Т. Баранова		

Изделия заводского изготовления

НАРУЖНАЯ СТЕНОВАЯ ПАНЕЛЬ НС2-Ч; НС2-З

Серия 467А | Альбом Часть 1А | Лист 59 | 1965 г.

Арх. № 19762-62

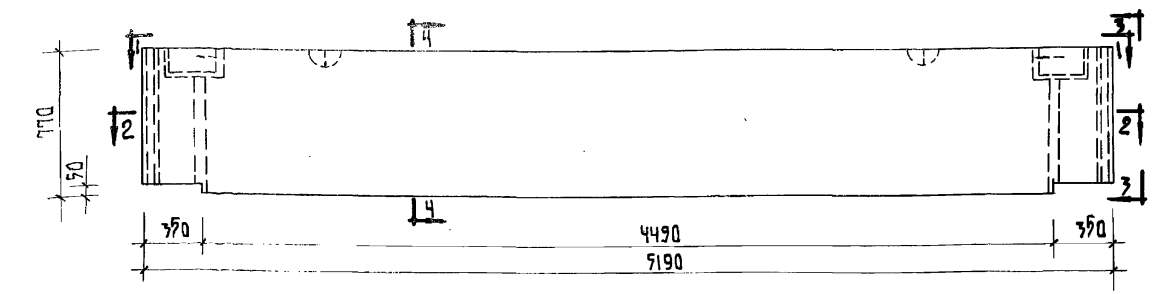

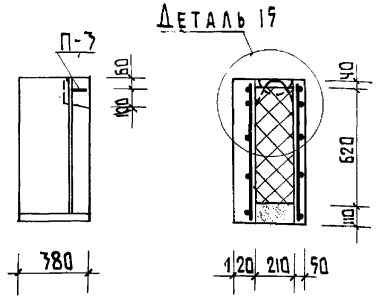

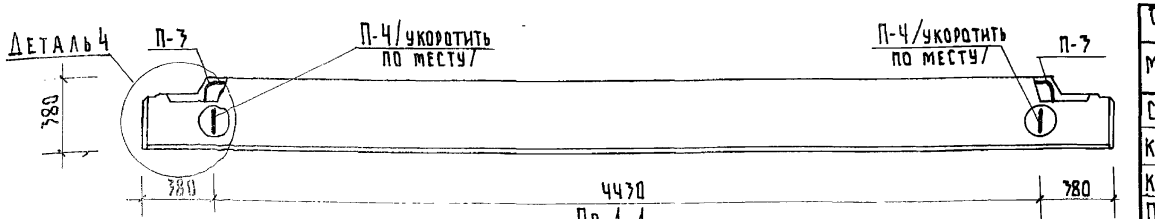

По 1-1

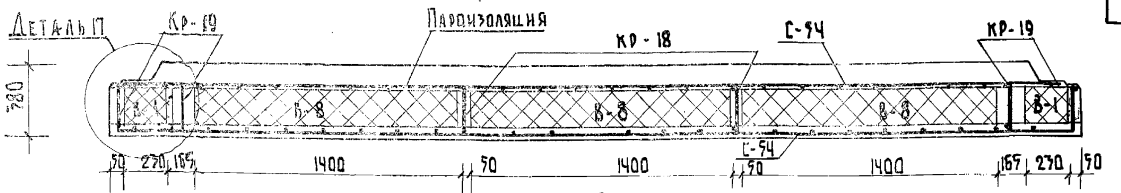

По 2-2

Примечания:

1. Наружный и внутренний слой из тяжелого бетона марки „200".
2. Фактурный наружный слой толщиной 17мм из цементного цветного раствора марки „170".
3. Утеплитель - жесткие вкладыши с объемным весом не более 400 кг/м³.
4. Ребра панелей из легкого бетона с объемным весом не более 1000 кг/м³.
5. Толщина средних ребер не должна быть более 60мм.
6. Детали см. листы... 34,35
7. Сварные сетки каркасы и петли даны на листе... 55, 61
8. Арматурные каркасы ребер привязать к сеткам вязальной проволокой.
9. Пароизоляция вкладышей - обмазка битумом с внутренней стороны панели.
10. Расход цемента для легких бетонов не менее 250 кг на 1 м³ бетона.

Спецификация арматуры

Марка	К-во шт.	Вес кг: Марки	Вес кг: Всего
С-54	2	4.42	8.84
Кр-18	2	0.48	0.96
Кр-19	4	0.45	1.80
П-3	2	1.36	2.72
П-4	2	3.56	7.12
Итого			21.44

Выборка металла

Сечение мм	ф3	ф4	ф6	ф8	ф14
Длина м	9.38	7.28	0.12	9.04	8.14
Вес кг	5.25	0.72	2.04	3.58	9.84
Класс стали по ГОСТу	В-I	В-I	А-I	А-I	А-I
Нормат. сопр. кг/см²	5500		2400		

Показатели на 1 изделие

Характеристика	Ед. изм	К-во
Вес изделия	кг	2020
Объем тяжелого бетона	м³	0.77
Объем легкого бетона	м³	0.275
Объем фактурного слоя	м³	0.06
Объем утеплителя	м³	0.61
Вес стали	кг	21.44
Марка тяжелого бетона	-	200
Марка легкого бетона	-	70

Спецификация утеплителя

Марка	К-во	Вес	Размеры
В-1	2	12.0	270 × 620 × 210
В-8	3	73.0	1400 × 620 × 210

Конструкторское бюро по железобетону Госстроя РСФСР	Гл. инжен. КБ	А. Якушев	Ст. инженер	В. Богородский	
	Гл. конструк. КБ	Я. Фельман	Техник	Б. Алешин	
	Нач. отдела	Л. Алексеев	Проверил	В. Богородский	
	Гл. констр. пр.	Т. Баранова			

Изделия заводского изготовления

Наружная стеновая панель НСД-14

Серия	Альбом	Часть	Лист	
467А	III	1А	60	1965

Арх. № 19762-63

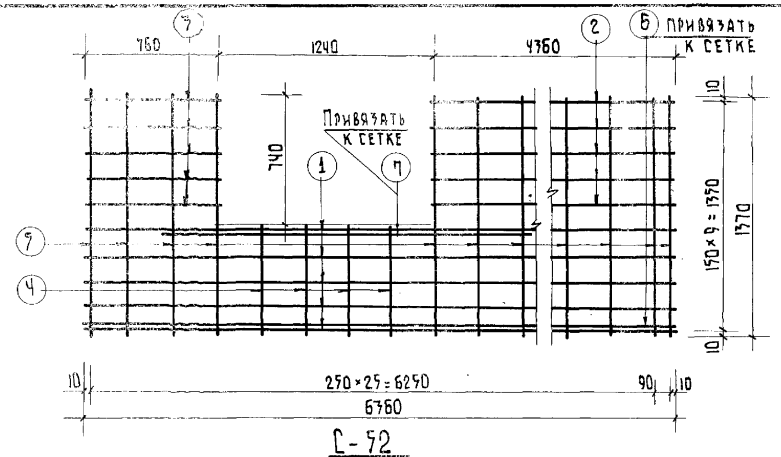

С-52

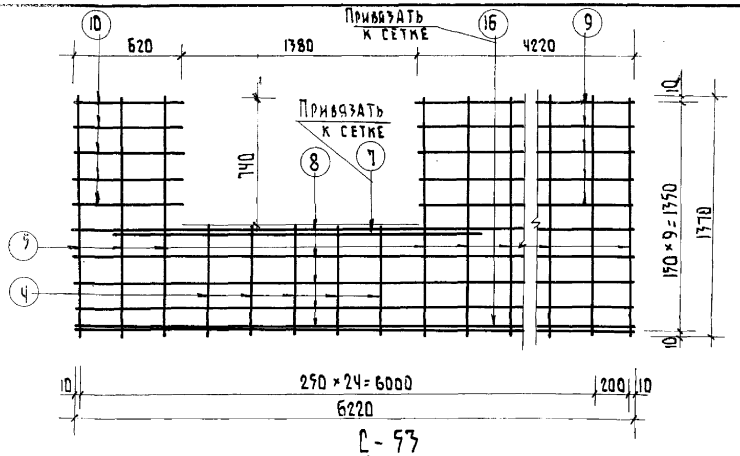

С-53

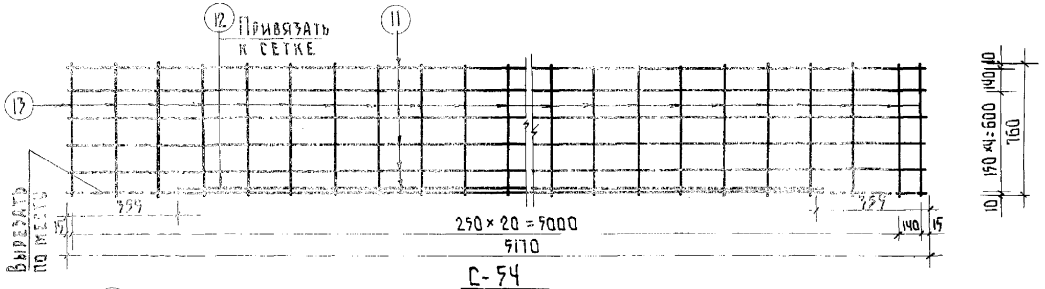

С-54

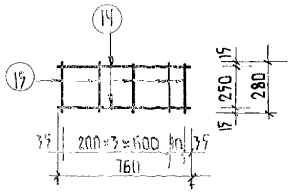

КР-18

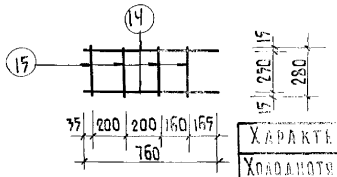

КР-19

Характеристика арматуры	
Холоднотянутая проволока $R_A^н$ = 5500 кг/см³ Гост 6727-53	
Сталь А-I $R_A^н$ = 2400 кг/м³ Гост 5781-61	
Сталь А-II $R_A^н$ = 3000 кг/см³ Гост 5781-61	

Спецификация арматуры

Марка	NN поз	Ф мм	l мм	n шт.	ln м	Вес кг поз	Вес кг всего
С-52	1	3В-I	6360	5	31.80	1.75	11.51
	2	3В-I	4360	5	21.80	1.20	
	3	3В-I	760	5	3.8	0.21	
	4	3В-I	630	4	2.52	0.14	
	5	3В-I	1370	23	31.5	1.73	
	6	12А-II	6360	1	6.36	5.65	
	7	8А-I	2100	1	2.1	0.83	
С-53	4	3В-I	630	5	3.15	0.17	11.15
	5	3В-I	1370	21	28.8	1.59	
	16	12А-II	6220	1	6.22	5.52	
	7	8А-I	2100	1	2.1	0.83	
	8	3В-I	6220	5	31.10	1.71	
	9	3В-I	4220	5	21.10	1.16	
	10	3В-I	620	5	3.10	0.17	
С-54	11	3В-I	5170	6	31.02	1.71	4.42
	12	8А-I	4460	1	4.46	1.79	
	13	3В-I	760	22	16.72	0.92	
КР-18	14	6А-I	760	2	1.52	0.34	0.48
	15	4В-I	280	5	1.40	0.14	
КР-19	14	6А-I	760	2	1.52	0.34	0.45
	15	4В-I	280	4	1.12	0.11	

Примечание:
Сварные сетки и каркасы выполнять по ТУ 73-56

Конструкторское бюро по железобетону Госстроя РСФСР	Гл. инженер КБ	Гл. конструкт КБ	Нач. отдела	Гл. конструкт. пр.	
	Д. Якушев	Я. Фельман	Д. Алекси	Т. Баранова	
	Ст. инженер	Техник	Проверил		
	В. Богородский	Б. Алешин	В. Богородский		

Изделия заводского изготовления	Сварные сетки С-52; С-53; С-54. Каркасы КР-18; КР-19.	Серия 467А	Альбом часть	Лист 61	1965г.

Арх. № 19762-64

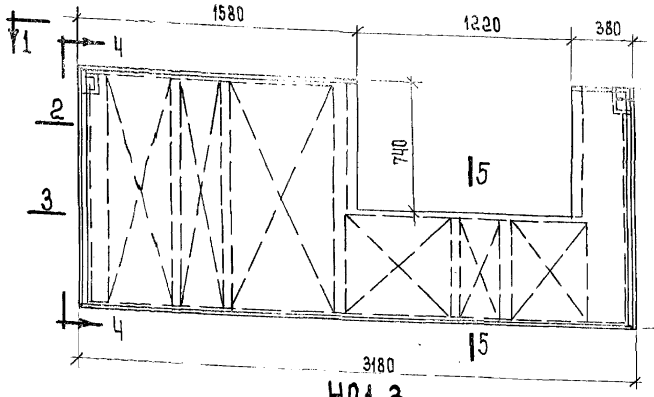

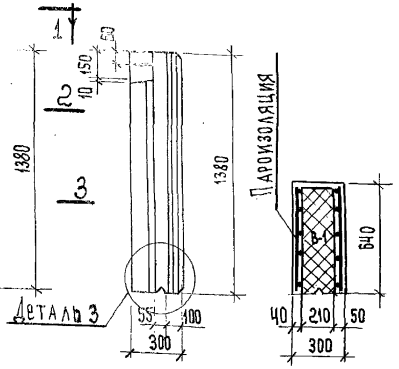

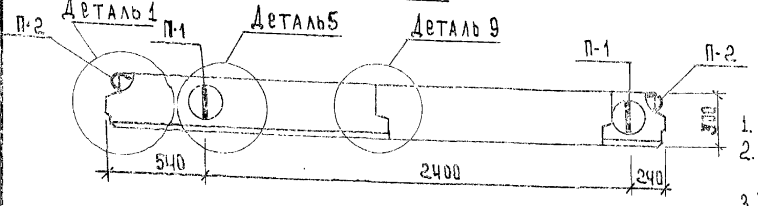

По 4-4. По 5-5.

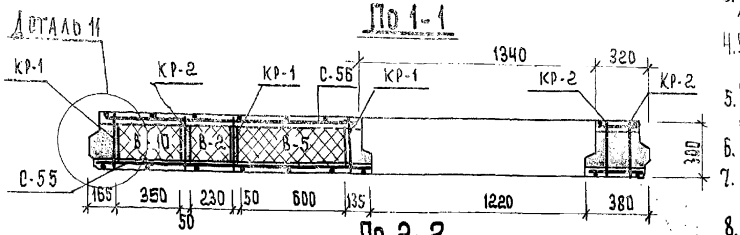

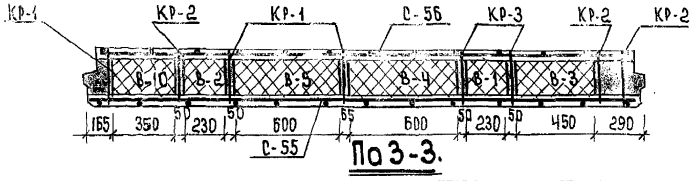

По 3-3.

Примечания:

1. Панель НС1-4 зеркальна НС1-3.
2. Внутренний и наружный слой из тяжелого бетона марки „200".
3. Фактурный наружный слой толщ. 15мм из цветного цементн. раств. м„150".
4. Утеплитель-жесткие вкладыши объемным весом не более 400 кг/м³.
5. Ребра панелей из легкого бетона с объемным весом не более 1000кг/м³.
6. Детали см. лист № 34,35
7. Сварные сетки каркасы и петли. даны на листе 63,53.55.
8. Арматурные каркасы ребер привязать к сеткам вязальной проволокой.
9. Пароизоляция вкладышей-обмазка битумом с внутренней стороны панели.
10. Расход цемента для легких бетонов не менее 250 кг на 1м³ бетонов из условия защиты арматуры от коррозии.

Спецификация металла				Выборка металла						
Марка	Кол. шт.	Вес кг Марки	Вес кг Всего	Сечение мм	ф3	ф4	ф6	ф8	ф10	ф14
С-55	1	4.18	4.18	Длина	48,8	45,80	189.6	6.18	4.54	2.3
С-56	1	4.01	4.01	м						
КР-1	3	0.83	2.49	Вес	2.68	4.54	4.22	2.45	2.80	2.78
КР-2	3	0.80	2.40							
КР-3	2	0.39	0.78	Класс стали по ГОСТу	В-1	В-1	А-I	А-I	А-I	А-I
П-1	2	1.40	2.80							
П-2	2	1.39	2.78	Нормат. сопрот. R_a кг/см²	5500	5500	2400	2400	2400	2400
Итого:			19.44							

Показатели на изделие		
Характеристика	Ед. изм.	К-80
Вес изделия	кг	1150
Объем тяжелого бетона	м³	0.269
Объем легкого бетона	м³	0.184
Объем фактурного слоя	м³	0.051
Объем утеплителя	м³	0.504
Вес стали	кг	19.44
Марка тяжелого бетона	—	200
Марка легкого бетона	—	50

Спецификация утеплителя			
Марка	К-во	Вес кг	Размеры
В-1	1	12.0	230×620×210
В-2	1	26.0	230×1360×210
В-3	1	24.0	450×620×210
В-4	1	31.0	600×620×210
В-5	1	68.0	600×1360×210
В-10	1	40.0	350×1360×210

Конструкторское бюро по железобетону Госстроя РСФСР

Гл. инженер КБ	А. Якушев	
Гл. конструктор КБ	Я. Фельман	
Нач. отдела	А. Лавкой	
Гл. констр. пр.	Г. Баранова	
Ст. инженер	Л. Белова	
Ст. техник		
Проверил		

Изделия заводского изготовления

Наружная стеновая панель НС1-3 и НС1-4.

Серия 467А | Альбом Часть 1А | Лист 62 | 1965г.

Арх. № 19762-65

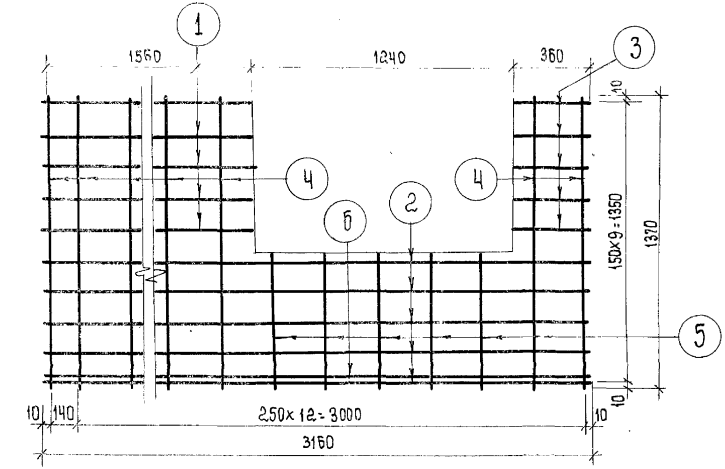

С-55

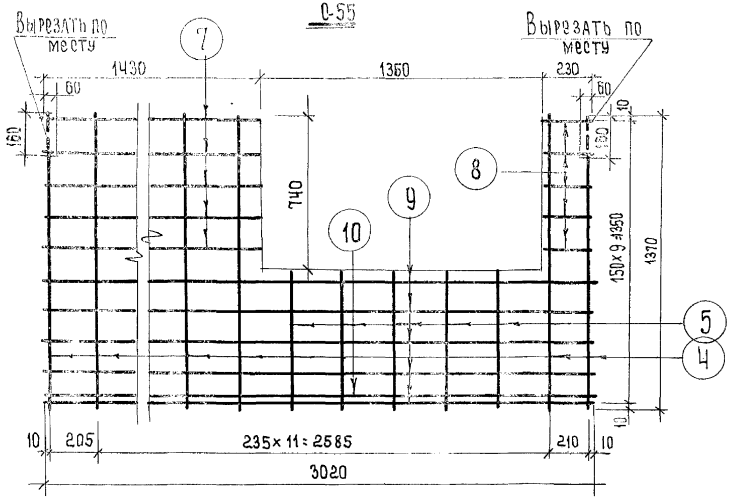

С-56

Спецификация арматуры						Вес арматуры кг	
Марка	NN поз.	Ф мм	ℓ мм	n шт.	nℓ м	позиц.	марки
С-55	1	3В-I	1560	5	7.8	0.43	4.18
	2	3В-I	3160	5	15.8	0.87	
	3	3В-I	360	5	1.80	0.10	
	4	4В-I	1370	9	12.33	1.22	
	5	4В-I	630	5	3.15	0.31	
	6	8А-I	3160	1	3.16	1.25	
С-56	4	4В-I	1370	9	12.33	1.22	4.01
	5	4В-I	630	5	3.15	0.31	
	7	3В-I	1430	5	7.15	0.39	
	8	3В-I	230	5	1.15	0.06	
	9	3В-I	3020	5	15.1	0.83	
	10	8А-I	3020	1	3.02	1.20	

Характеристика арматуры	
Холоднотянутая проволока $R_a^н$ = 5500 кг/см² ГОСТ 6727-53	3В-I; 4В-I
Сталь А-I $R_a^н$ = 2400 кг/см² ГОСТ 5781-61	8А-I

Примечание:

1. Каркасы и сетки выполнять по ТУ-73-56.

Конструкторское бюро по железобетону Госстроя РСФСР

Гл. инженер КБ		
Гл. конструк. КБ	А. Якушев	Ст. инженер
Нач. отдела	Я. Фельман	Ст. техник
Гл. конструкт. пр.	А. Алексн	Проверил
	Т. Баранова	
	В. Богородский	
	Л. Белова	
	Ш. Пух.	

Изделия заводского изготовления

Сварные сетки С-55, С-56

Серия 467А | Альбом Часть 1А | Лист 63 | 1965г.

Арх. № 19762-66

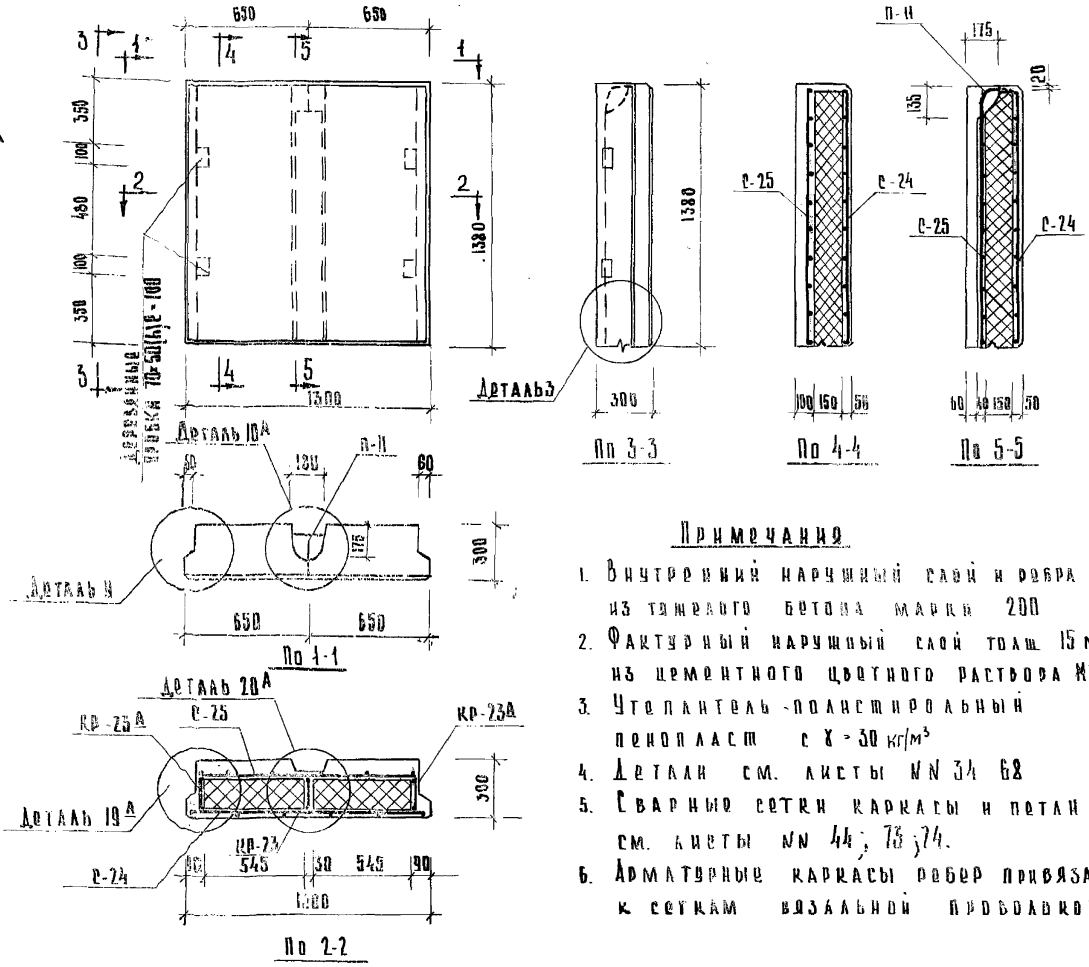

Спецификация металла				Выборка металла				
Марка	Кол. шт.	Вес кг Марки	Вес кг Всего	Сечен мм	Ф3	Ф4	Ф6	Ф14
С-24	1	1.15	1.15	Длина м	40.84	5.06	7.08	2.50
С-25	1	1.09	1.09					
КР-23	1	0.72	0.72	Вес кг	2.24	0.49	1.77	3.02
КР-23А	2	0.77	1.54					
П-Н	1	3.02	3.02	Класс стали по ГОСТ		ВI		АI
				Нормат. сопрот. $R_н$ кг/см²		5500		2400
Итого			7.52					

Примечания

1. Внутренний наружный слой и ребра из тяжелого бетона марки 200
2. Фактурный наружный слой толщ. 15 мм из цементного цветного раствора М-150
3. Утеплитель - полистирольный пенопласт с $\gamma = 30$ кг/м³
4. Детали см. листы NN 34 68
5. Сварные сетки каркасы и петли см. листы NN 44; 73; 74.
6. Арматурные каркасы ребер привязать к сеткам вязальной проволокой.

Показатели на изделие.		
Характеристика	Ед. изм.	К-во
Вес изделия	кг	660
Объем бетона	м³	0.24
Объем фактурного слоя	м³	0.027
Объем утеплителя	м³	0.222
Вес стали	кг	7.52
Марка бетона	–	200

Гл. инж. КБ. А. Якушев; Гл. арх. пр. Г. Аранович; Гл. конструктор Г. Альбман; Нач. отдела В. Кибинидзе; Конструктивное бюро по железобетону; Гл. конструктор Г. Ерусман; Техник Т. Баранова; Инженер Проверил И. Пух; Н. контр. Н. Жуков

Изделия заводского изготовления	Нарушная стеновая панель НС4А (Вариант со сквозной штрабой).	Серия 467 А	Альбом III часть 1А	Лист 64	1968

Арх № 19762-67

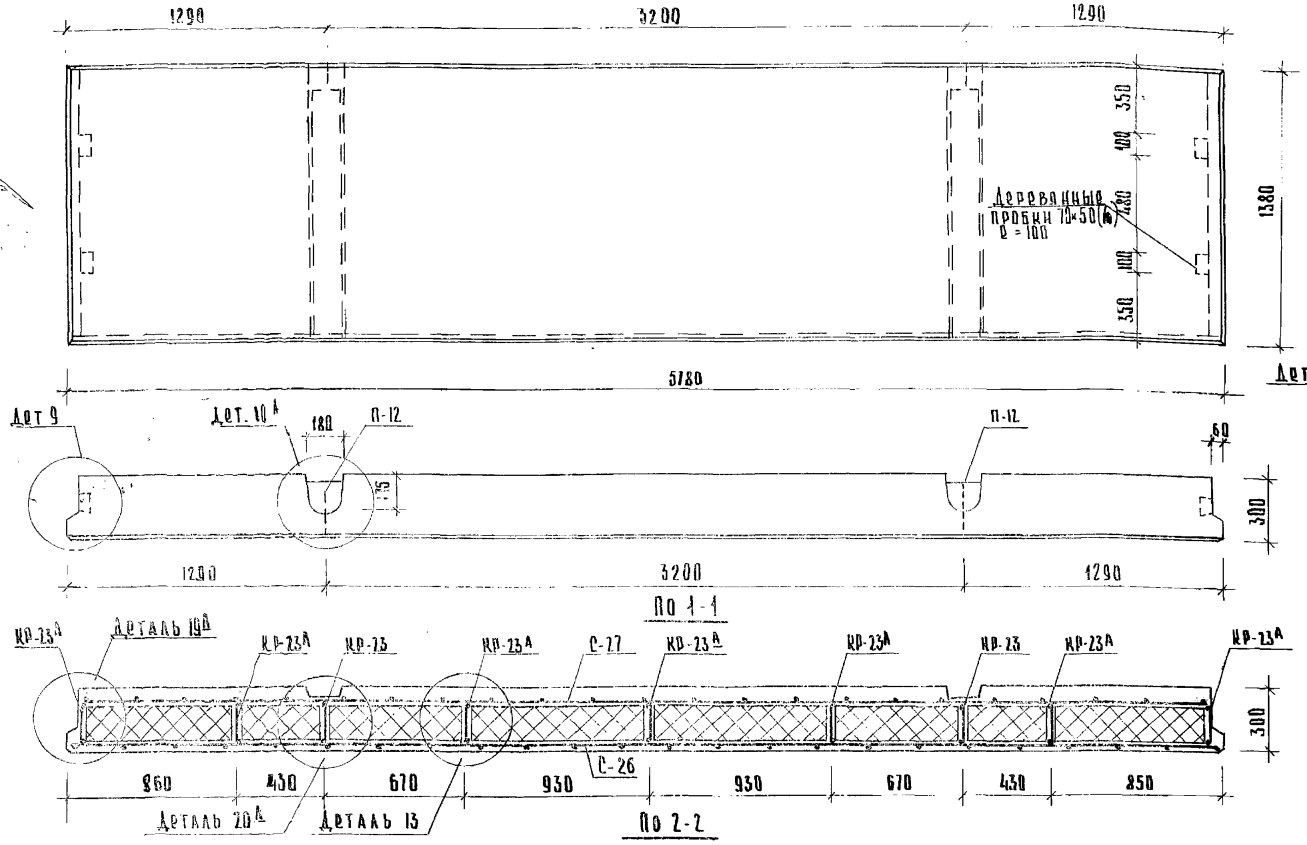

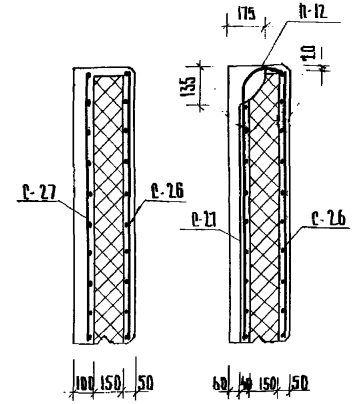

Спецификация металла				Выборка металла						
Марка	Кол. шт	Вес кг		Сечен. мм	ф3	ф4	ф6	ф8	ф14	ф16
		Марки	Всего	Длина м	179.8	15.4	24.4	11.4	1.2	3.8
С-26	1	7.24	7.24	Вес кг	0.88	1.49	5.34	4.50	1.44	6.0
С-27	1	7.14	7.14	Класс стали по ГОСТу		BI		AI		
КР-23	2	0.72	1.44	Формат. сопрот. Ra кг/см²		5500		2400		
КР-23А	7	0.77	5.39							
П-12	2	3.72	7.44							
		Итого	28.65							

Показатели на 1 изделие.		
Характеристика	Ед. изм.	R-80
Вес изделия	кг	3050
Объем бетона	м³	1.11
Объем фактурного слоя	м³	0.12
Объем утеплителя	м³	1.45
Вес стали	кг	28.65
Марка бетона	-	200

Примечания:

1. Внутренний, наружный слои и ребра из тяжелого бетона марки „200"
2. Фактурный наружный слой толщ. 15 мм из цементного цветного раствора марки „150"
3. Утеплитель - пенополистирольный пенопласт с γ=30 кг/м³
4. Детали см. листы NN 34 68
5. Сварные сетки каркасы и петли см. листы NN 45; 74; 73.
6. Арматурные каркасы ребер привязать к сеткам вязальной проволокой.

Изделия заводского изготовления.	Наружная стеновая панель НСВА (Вариант со сквозной штрабой).	Серия 467А	Альбом III часть 1А	Лист 65	1968

Арх № 19762-68

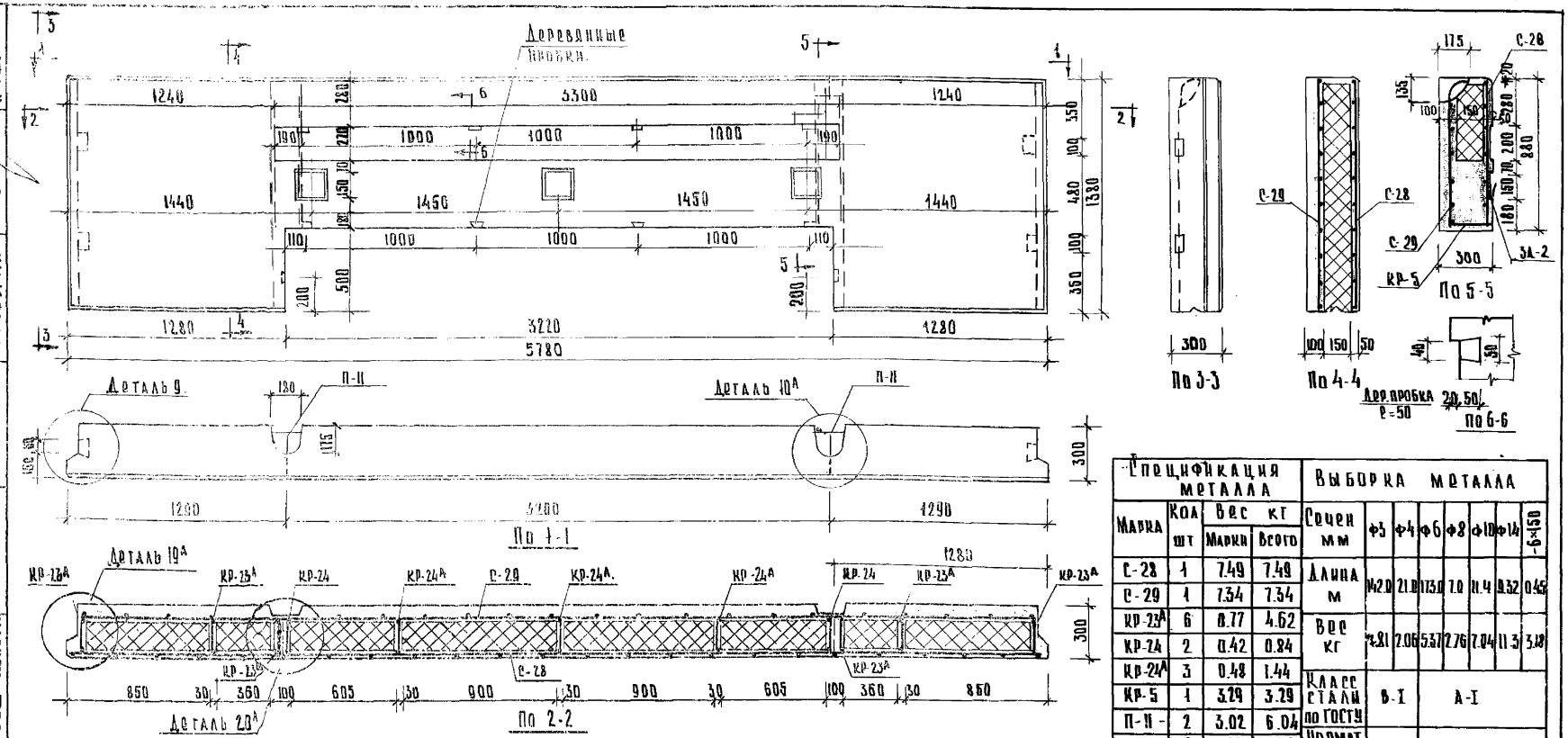

Спецификация металла

Марка	Кол. шт	Вес кг Марки	Вес кг Всего
С-28	1	7.49	7.49
С-29	1	7.34	7.34
КР-23А	6	0.77	4.62
КР-24	2	0.42	0.84
КР-24А	3	0.48	1.44
КР-5	1	3.29	3.29
П-11	2	3.02	6.04
3А-2	3	2.82	8.46
		Итого:	39.52

Выборка металла

Сечение мм	ф3	ф4	ф6	ф8	ф10	ф14	-6×150
Длина м	42.0	21.0	13.0	7.0	11.4	8.52	0.45
Вес кг	2.21	2.06	5.57	2.76	7.04	11.3	3.18
Класс стали по ГОСТу	В-I		А-I				
Нормат. сопрот. $R_a^н$ кг/см²	5500		2400				

Примечания:

1. Внутренний нарушный слой и ребра из тяжелого бетона марки „200"
2. Фактурный нарушный слой толщ. 15 мм из цементного цветного раствора марки „150"
3. Утеплитель - пенополистирольный пенопласт с $\gamma = 30$ кг/м³
4. Детали см. листы NN 34; 68
5. Сварные сетки каркасы и петли см. листы NN 45; 53; 55; 73; 74;
6. Арматурные каркасы ребер привязать к сеткам вязальной проволокой

Показатели на изделие		
Характеристика	Ед. изм.	К-во
Вес изделия	кг	2920
Объем бетона	м³	1.10
Объем фактурного слоя	м³	0.085
Объем утеплителя	м³	0.630
Вес стали	кг	39.52
Марка бетона	-	200

Изделия заводского изготовления.	Нарушная стеновая панель НСЭ-1А (Вариант со сквозной штрабой.)	Серия 467А	Альбом III часть 1А	Лист 66	1968

Гл. инженер К. Якушев
Гл. констр. К. Фельдман
Нач. отдела А. Аникеев
Гл. архит. пр. Г. Гросман
Гл. констр. пр. Т. Баранова
Вед. конструк. Проверил
Техник
Инженер
Проверил
Кривошеина
К. Ткач

Кыргызкиргизский ЗЖБИ ПО Жилгазбетонстрой

Аох 19762-69

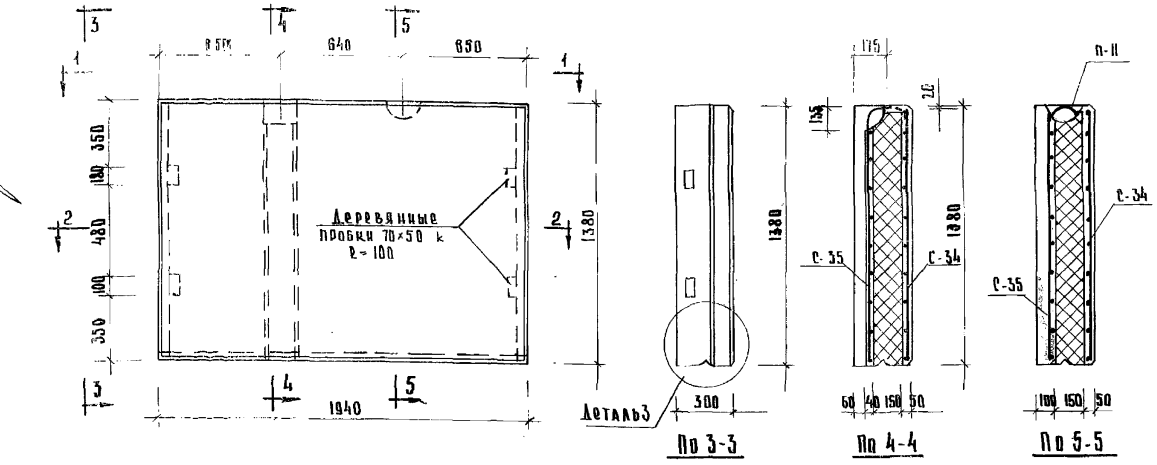

Спецификация металла				Выборка материала				
Марка	Поз.	Вес, кг		Сечение мм	ф3	ф4	ф6	ф14
	шт.	Марки	Всего					
П-34	1	1.74	1.74	Длина м	60.5	10.34	16.3	5.0
С-35	1	1.59	1.59					
КР-23	1	0.72	0.72	Вес кг	3.33	1.0	3.57	6.04
КР-23А	5	0.77	3.85	Класс стали по ГОСТу		В-I		А-I
П-II	2	3.02	6.04	Нормат. сопрот. Ra кг/см²		5500		2400
Итого			13.94					

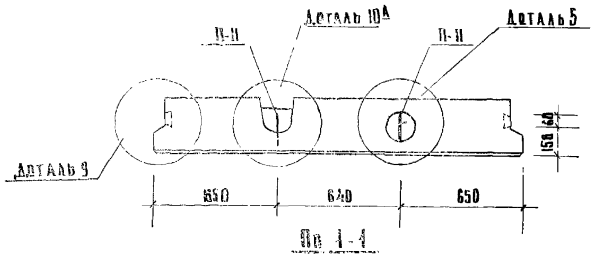

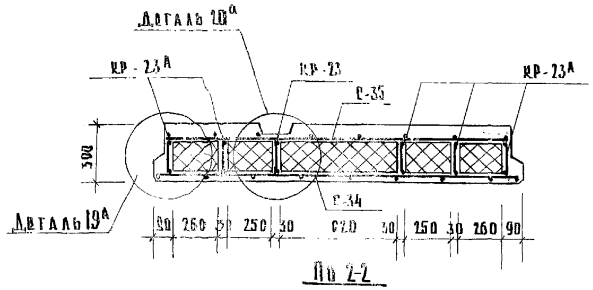

Примечания:

1. Внутренний наружный слой и ребра из тяжелого бетона марки 200
2. Фактурный наружный слой толщ. 15 мм из цементного цветного раствора марки 150
3. Утеплитель - пластифицированный пенопласт $\gamma = 30\ кг/м^3$
4. Детали см. листы №№ 34; 69
5. Сварные сетки каркасы и петли см листы №№ 47; 73; 74.
6. Арматурные каркасы ребер привязать к сеткам вязальной проволокой

Показатели на изделие		
Характеристика	Ед. изм.	К-80
Вес изделия	кг	1060
Объем бетона	м³	0.39
Объем фактурного слоя	м³	0.04
Объем утеплителя	м³	0.336
Вес стали	кг	13.94
Марка бетона	–	200

Изделия заводского изготовления	Наружная стеновая панель НС17А (Вариант со сквозной штрабой.)	Серия 467А	Альбом III часть 1А	Лист 67	1968

Арх № 19762-70

КОНСТРУКТОРСКОЕ БЮРО ПО ЖЕЛЕЗОБЕТОНУ
ГЛ. ИНЖЕНЕР К.Б. — А.Кущев
ГЛ. КОНСТР. К.Б. — Э.Фельман
НАЧ. ОТДЕЛА — В.Аникиндеров
ГЛ. АРХИТ. ПР. — Л.Кащеева
ГЛ. КОНСТР. ПР. — И.Пух.
ТЕХНИК — Г.Гросман
ПРОВЕРИЛ — Т.Баранова

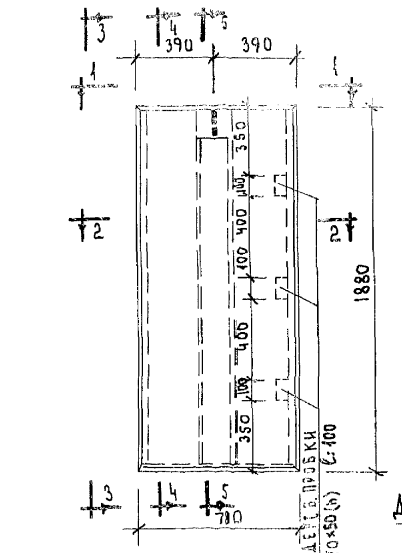

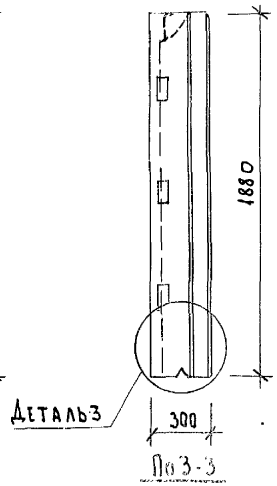

По 3-3

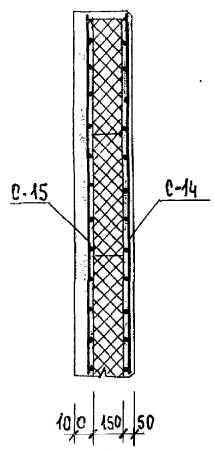

По 4-4

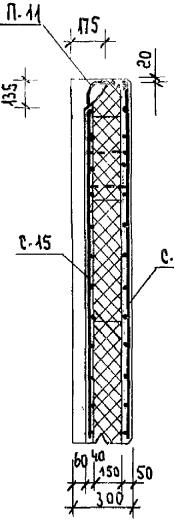

По 5-5

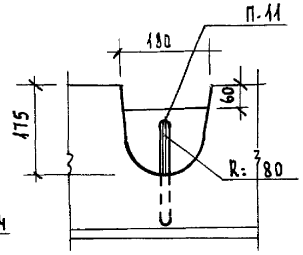

Деталь 10 А

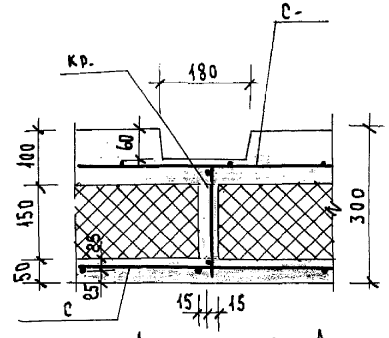

Деталь 20 А

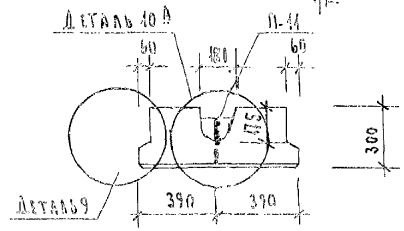

По 1-1

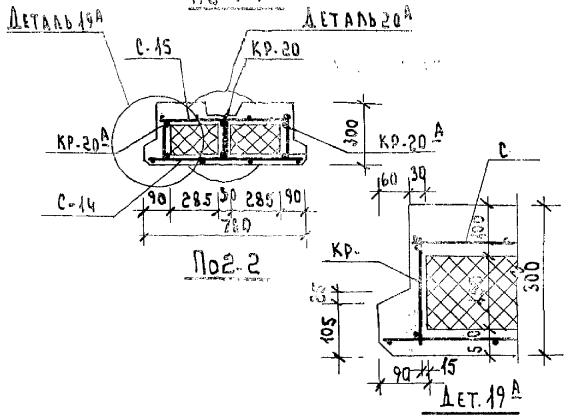

По 2-2

Примечания.

1. Внутренний, наружный слои и ребра из тяжелого бетона марки „200"
2. Фактурный наружный слой толщ. 15 мм из цементного цветного раствора марки „150"
3. Утеплитель-полистироловый пенопласт с γ=30 кг/м³
4. Детали см. лист № 34
5. Сварные сетки, каркасы и петли см. листы №№ 42, 73.
6. Арматурные каркасы ребер привязать к сеткам вязальной проволокой.

Спецификация металла				Выборка металла				
Марка	Кол. шт.	Вес кг марки	Вес кг всего	Сечен. мм.	ф3	ф4	ф6	ф14
С-14	1	1.29	1.29	Длина м	18.08	21.56	11.08	2.50
С-15	1	1.20	1.20	Вес кг	1.01	2.14	2.45	3.02
Кр-20	1	1.01	1.01	Класс стали по гость	В-I		А-I	
Кр-20А	2	1.05	2.10					
П-11	1	3.02	3.02	Нормат сопрот. Rа кг/см²	5500		2400	
Итого:		8.62						

Показатели на изделие		
Характеристика	Ед. изм.	К-во
Вес изделия	кг	510
Объем бетона	м³	0.186
Объем фактурного слоя	м³	0.022
Объем утеплителя	м³	0.159
Вес стали	кг	8.62
Марка бетона	–	200

Изделия заводского изготовления	Наружная стеновая панель НС11 (вариант со сквозной штрабой).	Серия 467А	Альбом III часть 1 А	Лист 68	1968

Арх № 19762-71

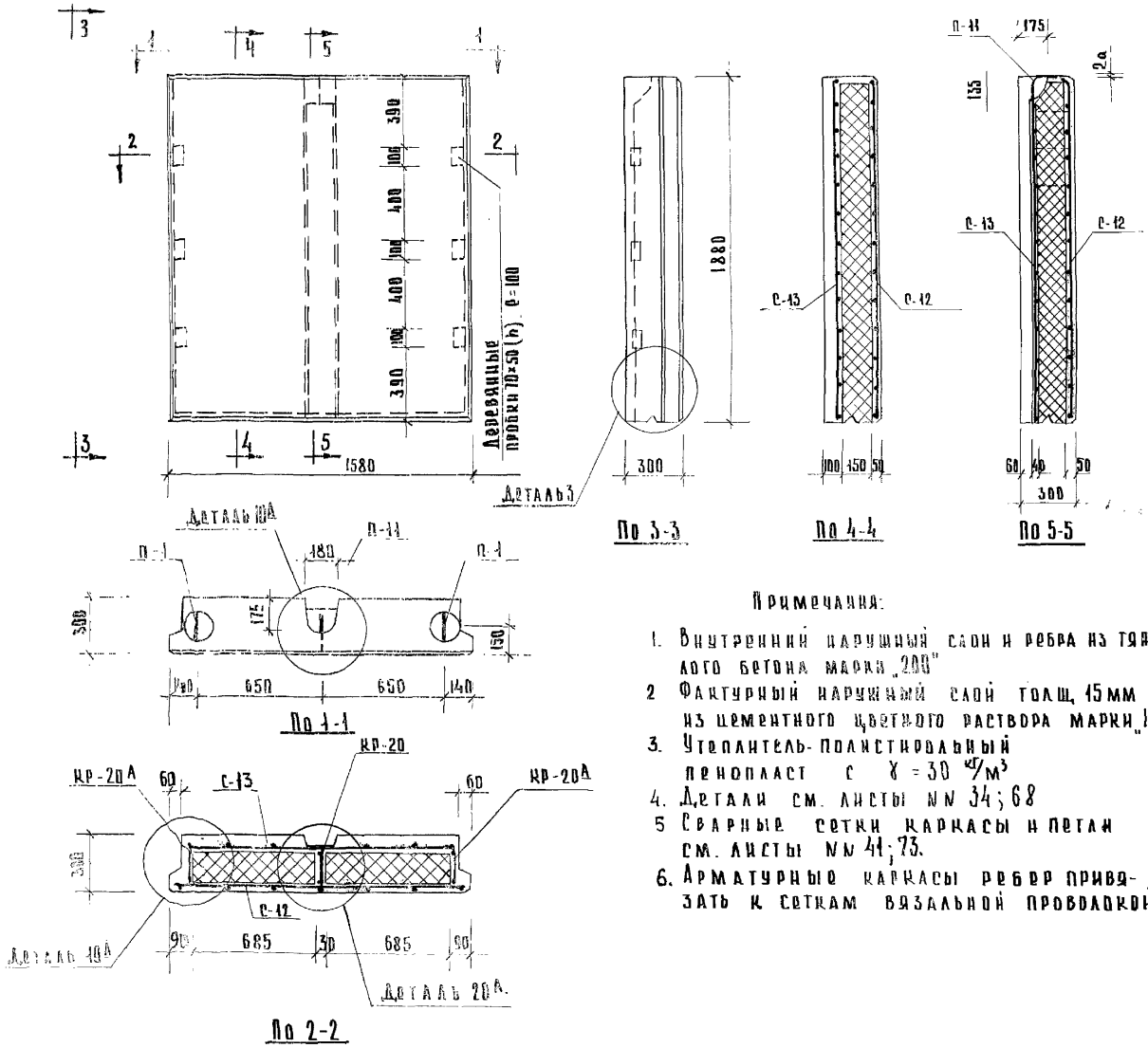

Спецификация металла				Выборка металла					
Марка	Кол. шт.	Вес кг Марки	Вес кг Всего	Сечен. мм	ф3	ф4	ф6	ф10	ф14
С-12	1	2.40	2.40	Длина м.	39.0	32.8	11.08	4.52	2.50
С-13	1	2.31	2.31						
КР-20	1	1.01	1.01	Вес кг	2.15	3.22	2.45	2.80	3.02
КР-20А	2	1.05	2.10	Класс стали по ГОСТУ	ВI		АI		
П-1	2	1.40	2.80						
П-11	1	3.02	3.02	Нормат. сопрот. $R^н_a$ кг/см²	5500		2400		
Итого:			13.64						

Примечания:

1. Внутренний наружный слой и ребра из тяжелого бетона марки „200"
2. Фактурный наружный слой толщ. 15 мм из цементного цветного раствора марки „150"
3. Утеплитель-полистирольный пенопласт с $\gamma = 30$ кг/м³
4. Детали см. листы №№ 34; 68
5. Сварные сетки каркасы и петли см. листы №№ 41; 73.
6. Арматурные каркасы ребер привязать к сеткам вязальной проволокой.

Показатели на изделие		
Характеристика	Ед. изм.	К-во
Вес изделия	кг	1070
Объем бетона	м³	0.39
Объем фактурного слоя	м³	0.045
Объем утеплителя	м³	0.34
Вес стали	кг	13.64
Марка бетона	–	200

Конструкторское бюро по железобетону

Гл. инженер КБ	Якушев	Гл. архит. пр.	Г. Гросман	Техник	Е. Кривошеина
Гл. констр. КБ	И. Фельман	Гл. констр. пр.	Т. Баранова	Проверка	Н. Пух.
Нач. отд.	В. Анибиндеров				

Изделия заводского изготовления.	Наружная стеновая панель НС10 (вариант со сквозной штрабой)	Серия 467А	Альбом III часть 1А	Лист 69	1968

Арх № 19762-72

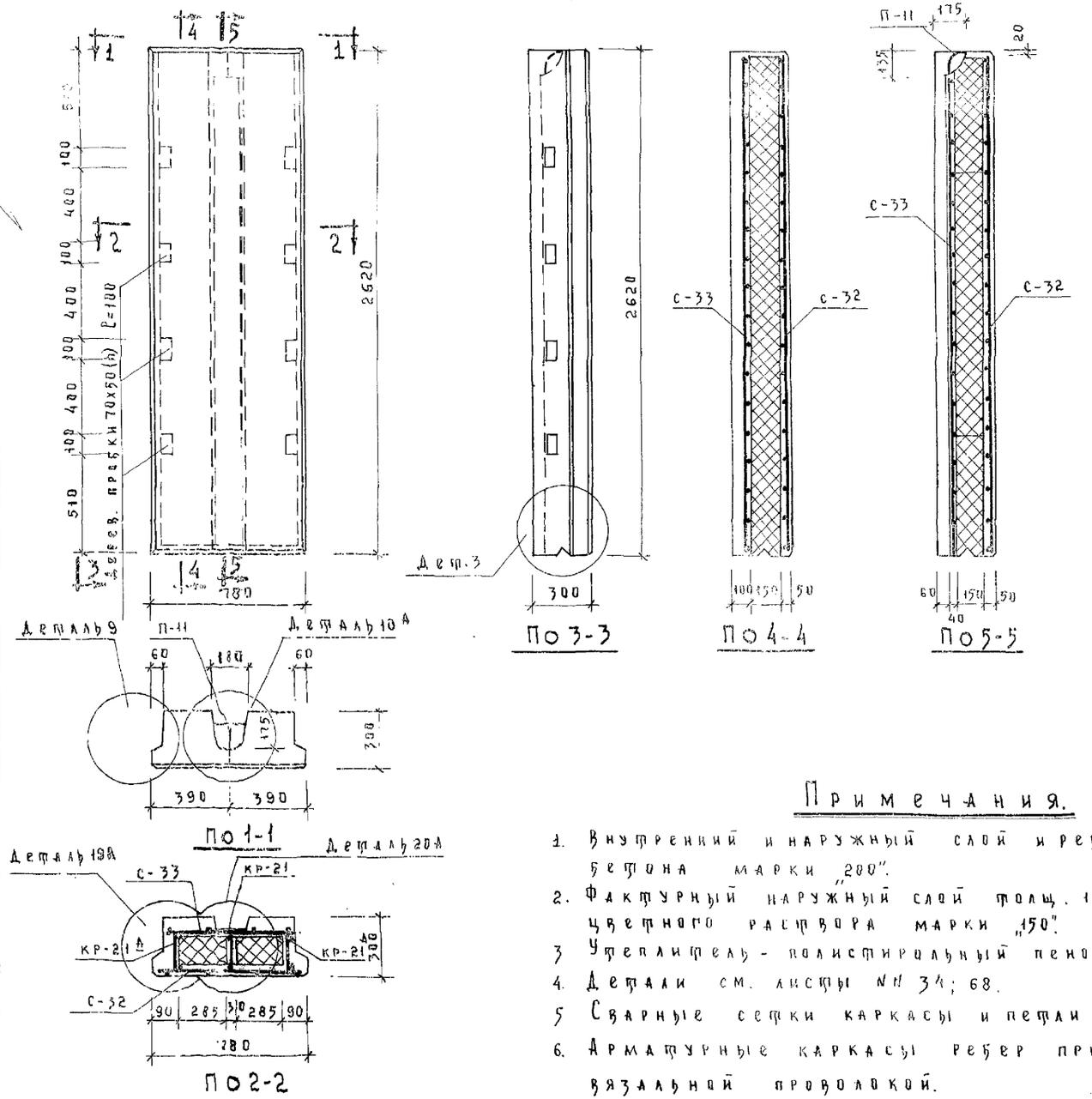

По 1-1

По 2-2

По 3-3

По 4-4

По 5-5

Спецификация металла				Выборка металла				
Марка	Кол. шт.	Вес кг Марки	Вес кг Всего	Сечен. мм	ф 4	ф 5	ф 6	ф 14
С-32	1	3.36	3.36	Длина м	34.22	23.45	15.52	2.50
С-33	1	2.75	2.75	Вес кг	3.38	3.61	3.45	3.02
КР-21	1	1.41	1.41					
КР-21А	2	1.46	2.92	Класс стали по госту	В-I		А-I	
П-11	1	3.02	3.02					
Итого:			13.46	Нормат. сопрот. $Ra^{н}$ кг/см²	5500		2400	

Показатели на изделие		
Характеристика	Ед. изм.	К-во
Вес изделия	кг	730
Объем бетона	м³	0.268
Объем фактурного слоя	м³	0.030
Объем утеплителя	м³	0.22
Вес стали	кг	13.46
Марка бетона	—	200

Примечания.

1. Внутренний и наружный слой и ребра из тяжелого бетона марки „200".
2. Фактурный наружный слой толщ. 15 мм из цементного цветного раствора марки „150".
3. Утеплитель - полистирольный пенопласт с $\gamma = 30$ кг/м³.
4. Детали см. листы №№ 34; 68.
5. Сварные сетки каркасы и петли см листы №№ 46; 73.
6. Арматурные каркасы ребер привязать к сеткам вязальной проволокой.

КОНСТРУКТОРСКОЕ БЮРО ПО ЖЕЛЕЗОБЕТОНУ

Гл. инженер. К.Б.	А. Якушев	Гл. архит. пр.	Г. Гросман	Техник	Е. Кривошеина
Гл. констр. К.Б.	Я. Фельман	Гл. констр. пр.	Т. Баранова		
Нач. отдела	В. Айнбиндеров	Вед. констр.	Н. Новоселова	Проверил	И. Тух.

Изделия заводского изготовления.	Наружная стеновая панель НС16 (вариант со сквозной штрабой)	Серия 467А	Альбом III часть 1А	Лист 70	1968

Арх № 19762-73

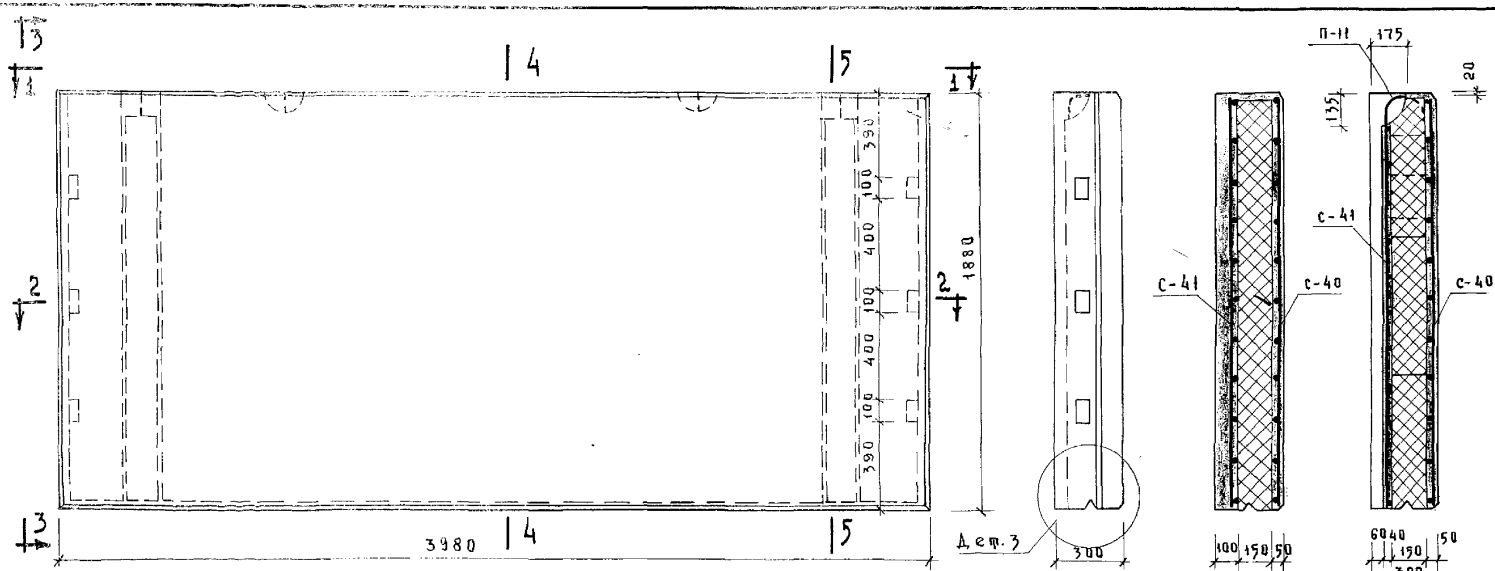

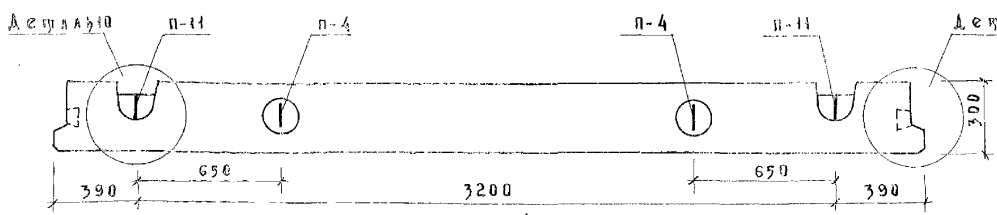

По 1-1

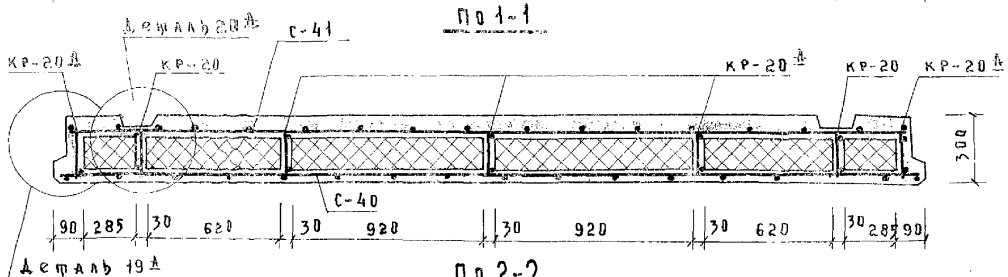

По 2-2

Спецификация металла			
Марка	кол. шт.	Вес кг марки	Вес кг всего
С-40	1	6.14	6.14
С-41	1	6.02	6.02
КР-20	2	1.01	2.02
КР-20А	5	1.05	5.25
П-11	2	3.02	6.04
П-4	2	3.56	7.12
		Итого:	32.59

Выборка металла					
Сечение мм	ф3	ф4	ф6	ф8	ф14
Длина м	164.98	15.4	25.9	7.80	10.88
Вес кг	9.08	1.54	5.73	3.08	13.16
Класс стали по госту	В-1		А-I		
Нормативн. сопротивл. $R_a^н$ кг/см²	5500		2400		

Показатели на изделие		
Характеристика	Ед. изм.	К-во
Вес изделия	кг	2550
Объем бетона	м³	0.93
Объем фактурн. слоя	м³	0.112
Объем утеплителя	м³	1.02
Вес стали	кг	32.59
Марка бетона		200

Примечания.

1. Внутренний, наружный слой и ребра из тяжелого бетона марки „200".
2. Фактурный наружный слой толщ. 15 мм из цементного цветного раствора марки „150".
3. Утеплитель - полистирольный пенопласт с $\gamma = 30$ кг/м³
4. Детали — см. листы №№ 34; 68.
5. Сварные каркасы, сетки и петли см. листы №№ 48; 49; 55; 73.
6. Арматурные каркасы привязать к сеткам вязальной проволокой.

КОНСТРУКТОРСКОЕ БЮРО ПО ЖЕЛЕЗОБЕТОНУ

Гл. инженер К.Б. | Гл. констр. К.Б. | Нач. отдела | А. Якушев. | Я. Фельман | В. Динбиндеров | Гл. архит. пр. | Гл. констр. пр. | Г. Гросман | Т. Баранова | Техник | Проверил | Е. Кривошеина | И. Пух.

Изделия заводского изготовления	Наружная стеновая панель НС 21. (Вариант со сквозной штрабой.)	Серия 467 А	Альбом III часть 1 А	Лист 71	1968

Арх 19762-74

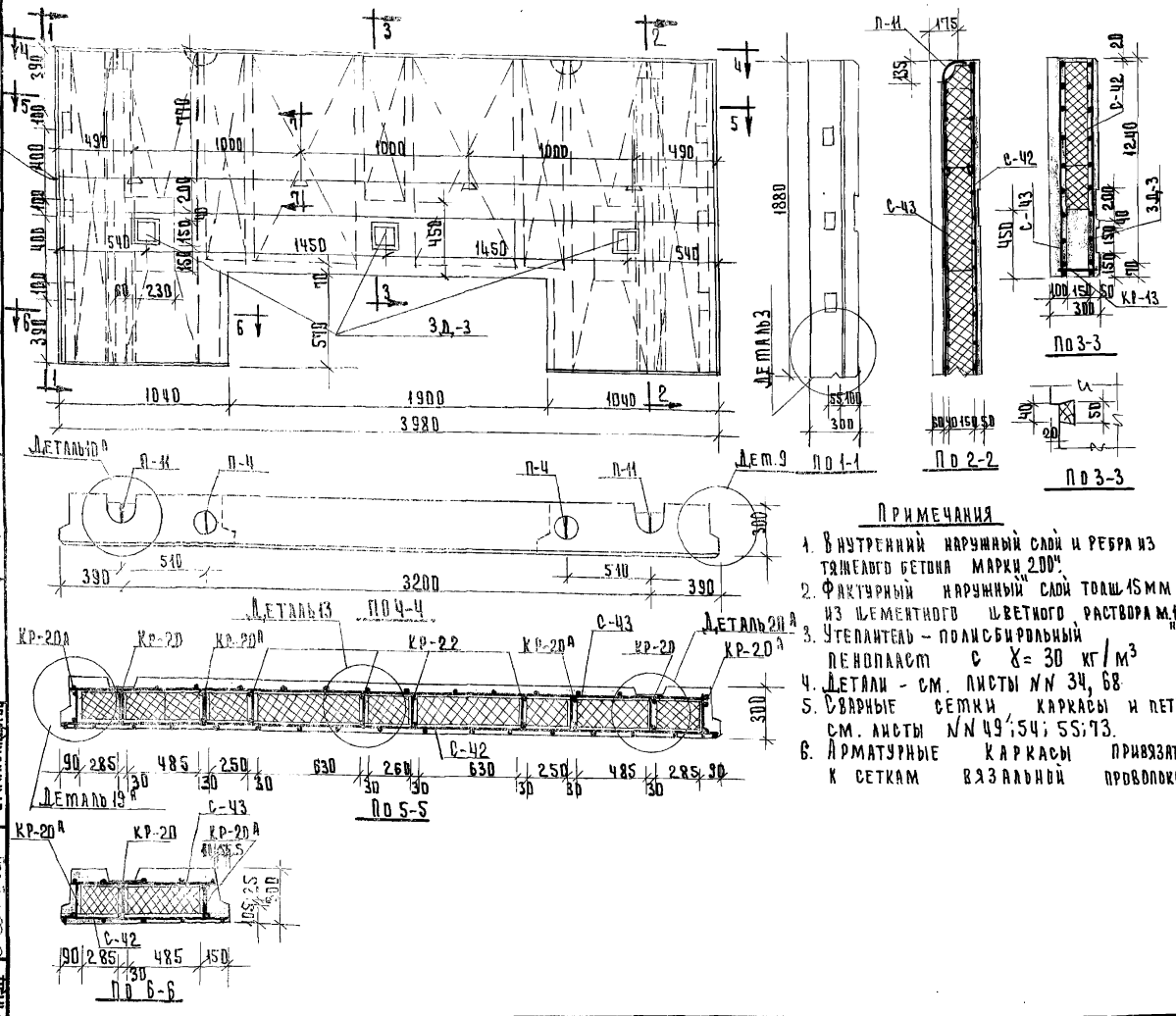

Примечания

1. Внутренний наружный слои и ребра из тяжелого бетона марки 200.
2. Фактурный наружный слой толщ. 15 мм из цементного цветного раствора м. 150.
3. Утеплитель – полистирольный пенопласт с $\gamma = 30$ кг/м^3
4. Детали – см. листы NN 34, 68
5. Сварные сетки каркасы и петли см. листы NN 49; 54; 55; 73.
6. Арматурные каркасы привязать к сеткам вязальной проволокой.

Спецификация металла

Марка	К-во шт.	Вес кг: Марки	Вес кг: Всего
С-42	1	6.38	6.38
С-43	1	6.25	6.25
КР-13	1	2.20	2.20
КР-20	2	1.01	2.02
КР-20А	4	1.05	4.20
КР-22	4	0.73	2.92
3Д-3	3	2.99	8.97
П-Ч	2	3.56	7.12
П-Ц	2	3.02	6.04
		Итого:	46.10

Выборка металла

Сечение мм	ф3	ф4	ф5	ф8	ф10	ф14	I50-6
Длина м	41.8	22.4	32.5	4.8	7.80	15.66	0.45
Вес кг	7.82	2.22	7.22	1.90	4.84	18.95	3.48
Класс стали по ГОСТу		В-I			А-I		Ст.3
Нормативное сопротивление Rа кг/см²		5500			2400		

Показатели на изделие

Характеристика	Ед. изм.	К-во
Вес изделия	кг	2200
Объем бетона	м³	0.810
Объем фактурного слоя	м³	0.085
Объем утеплителя	м³	0.96
Вес стали	кг	46.10
Марка бетона	—	200

Изделия заводского изготовления	Наружная стеновая панель НС 21-1 (вариант со сквозной штрабой)	Серия 467 А	Альбом III часть 1 А	Лист 72	1968

Арх 19762-75

Гл. инженер — Е. Резвошейна
Гл. конструктор — И. Пух
Нач. отд. —
Гл. архитектор — Г. Громан
Гл. конструктор — Т. Баранова
Руководитель — А. Кушев
Гл. специалист — А. Фельман
Конструктор — В. Анисимов
Проверил — Г. Громан
Техник — Т. Баранова
Конструкции железобетонные по сборке 6 м 80

Конструкторское бюро по железобетону
ГА. ИНЖ. КБ А. Якушев
ГА. КОНСТР. КБ Д. Фельман К. Айнбиндеров
НАЧ. ОТДЕЛА Г. Гросман Т. Баранова
ГА. АРХ. ПР ГА. КОНСТР. ПР
ТЕХНИК Р. Кривошеина
ПРОВЕРИЛ И. Пук

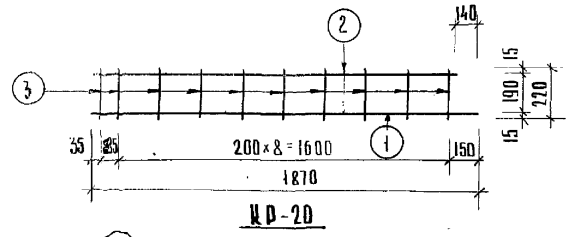

КР-20

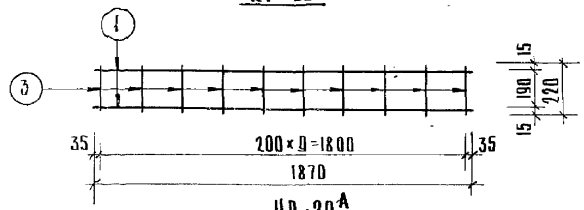

КР-20А

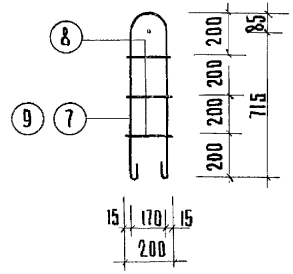

П-11; П-12

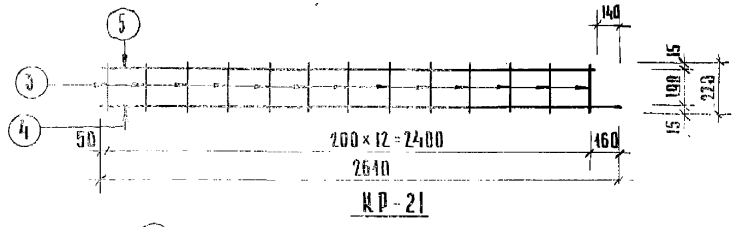

КР-21

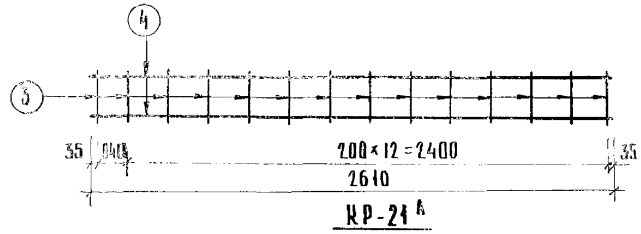

КР-21А

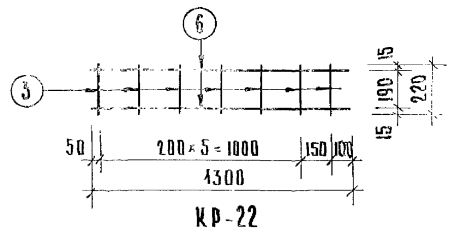

КР-22

Спецификация арматуры на одно изделие.						Вес арматуры кг	
Марка	№№ поз.	ф мм	ℓ мм	n шт	nℓ м.	Позиц.	Всего
КР-20	1	6AI	1870	1	1.87	0.41	1.01
	2	6AI	1730	1	1.73	0.38	
	3	4BI	220	10	2.2	0.22	
КР-20А	1	6AI	1870	2	3.74	0.83	1.05
	3	4BI	220	10	2.2	0.22	
КР-21	4	6AI	2640	1	2.61	0.56	1.41
	5	6AI	2470	1	2.47	0.55	
	3	4BI	220	13	2.86	0.28	
КР-21А	4	6AI	2640	2	5.22	1.16	1.46
	3	4BI	220	14	3.08	0.3	
КР-22	6	6AI	1300	2	2.6	0.58	0.73
	3	4BI	220	7	1.54	0.15	
П-11	7	14AI	1900	1	1.90	2.30	3.02
	8	14AI	200	3	0.60	0.72	
П-12	8	14AI	200	3	0.60	0.72	3.72
	9	16AI	1900	1	1.90	3.00	

Характеристика арматуры	
Холоднотянутая проволока $R^н$ 5500 кг/см ГОСТ 6727-55	3 BI 4 BI
Сталь A-I $R^н$ = 2400 кг/см² ГОСТ 5781-61	6 AI 10 AI 14 AI 16 AI

Изделия заводского изготовления	Сварные каркасы КР-20, КР-20А; КР-21, КР-21А; КР-22., петля П-11; П-12.	Серия 467А	Альбом III часть 1А	Лист 73	1968

Арх №19762-76

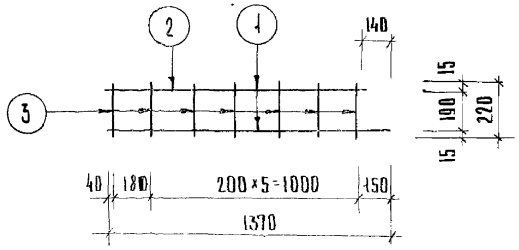

КР-23

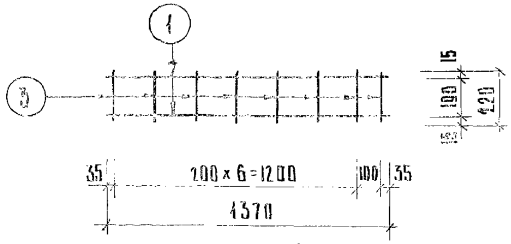

КР-23А

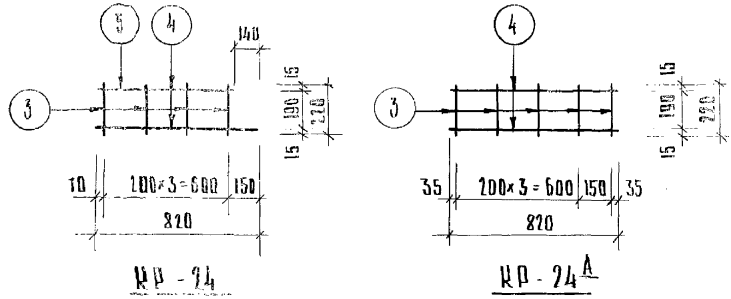

КР-24 КР-24А

Спецификация арматуры на одно изделие						Вес арматуры кг.	
Марка	№№ п.п	ф мм	ℓ мм	n шт	nℓ м	Поз.	Всего
КР-23	1	6AI	1370	1	1.37	0.30	0.72
	2	6AI	1230	1	1.23	0.27	
	3	4BI	220	7	1.54	0.15	
КР-23А	1	6AI	1370	2	2.74	0.60	0.77
	3	4BI	220	8	1.76	0.17	
КР-24	4	6AI	820	1	0.82	0.18	0.42
	5	6AI	680	1	0.68	0.15	
	3	4BI	220	4	0.88	0.09	
КР-24А	4	6AI	820	2	1.64	0.37	0.48
	3	4BI	220	5	1.10	0.11	

Характеристика арматуры	
Холоднотянутая проволока $R_a^н$ 5500 кг/см² ГОСТ 6727-55	4BI
Сталь А-I $R_a^н$ = 2400 кг/см² ГОСТ 5781-61	6AI

Конструкторское бюро по железобетону

ГА. ИН			
ГА. КО			
НАЧ.			
НБ	А. Акушев	ГА. АРХ ПР.	Г. Гросман
Р. КО	Л. Фельман	ГА. КОНСТР ПР	Т. Баранова
ГРАФ.	В. Кизилкудров		
	Р. Кривошеина	ТЕХНИК	
	И. Пух	ПРОВЕРЕНА	

Изделия заводского изготовления.	Рварные каркасы КР-23 КР-23А КР-24 КР-24А.	Серия 467А	Альбом III часть 1А	Лист 74	1968

gost.e-ecolog.ru