АЛЬБОМ III

ИЗДЕЛИЯ ЗАВОДСКОГО ИЗГОТОВЛЕНИЯ

ДЛЯ ПРОЕКТОВ ЖИЛЫХ И ОБЩЕСТВЕННЫХ ЗДАНИЙ СЕРИИ 467А

ЧАСТЬ 3в

ВНУТРЕННИЕ СТЕНОВЫЕ ПАНЕЛИ ТОЛЩИНОЙ 150 мм

И ВЕНТИЛЯЦИОННЫЕ БЛОКИ ГОРИЗОНТАЛЬНОГО ФОРМОВАНИЯ

gost.e-ecolog.ru

МОСКВА 1965г

АЛЬБОМ III

ИЗДЕЛИЯ ЗАВОДСКОГО ИЗГОТОВЛЕНИЯ

ДЛЯ ПРОЕКТОВ ЖИЛЫХ И ОБЩЕСТВЕННЫХ ЗДАНИЙ СЕРИИ 467А

ЧАСТЬ 3в

ВНУТРЕННИЕ СТЕНОВЫЕ ПАНЕЛИ ТОЛЩИНОЙ 150мм

И ВЕНТИЛЯЦИОННЫЕ БЛОКИ ГОРИЗОНТАЛЬНОГО ФОРМОВАНИЯ

РАЗРАБОТАН КОНСТРУКТОРСКИМ БЮРО ПО ЖЕЛЕЗОБЕТОНУ Госстроя РСФСР

ВВЕДЕН В ДЕЙСТВИЕ ПРИКАЗОМ КОНСТРУКТОРСКОГО БЮРО ПО ЖЕЛЕЗОБЕТОНУ №34 от 29/X-1965г

МОСКВА 1965г

NN п/п	Наименование изделий	Марка	NN страниц	NN листа
1	Содержание альбома		1	СП-1
2	Пояснительная записка		2	ПЗ-1
3	Внутренняя стеновая панель	ЭП 1А	3	1
4	"	ВС 1	4	2
5	"	ВС 1-1А	5	3
6	"	ВС1-1	6	4
7	"	ВС1-5	7	5
8	"	ВС2А	8	6
9	"	ВС3, ВС3-1	9	7
10	"	ВС4; ВС4-2	10	8
11	"	ВС4-1	11	9
12	"	ВС4-3	12	10
13	"	ВС5; ВС6; ВС6-1	13	11
14	Ригель	ВС7н	14	12
15	"	ВС7н-т	15	13
16	"	ВС7н-т-1	16	14
17	Внутренняя стеновая панель	ВС8	17	15
18	Ригель	ВС9н; ВС9н-1	18	16
19	"	ВС9н-т ВС9н-т-1	19	17
20	"	ВС9н-т-2	20	18
21	Внутренняя стеновая панель	ВС10-1; ВС6-1т	21	19
22	"	ВС 14	22	20
23	"	ВС 15	23	21
24	Детали	1÷5	24	22
25	"	6÷10	25	23
26	"	11÷17	26	24
27	"	18÷24	27	25
28	"	25÷32	28	26

NN п/п	Наименование изделий	Марка	NN страниц	NN листа
29	Закладные детали	ЗД-1В÷ЗД-5В	29	27
30	"	ЗД-6В÷ЗД-9В-1	30	28
31	Закладные детали, петли	ЗД-10В-1÷ЗД-12В Т-1В÷Т-4В	31	29
32	Сварные каркасы	К-3В÷К-8В	32	30
33	"	К-9В÷К-12В	33	31
34	"	К-13В÷К-18В	34	32
35	Сварные каркасы и сетки	К-19В; К-20В С-3В÷С-6В	35	33
36	Сварные каркасы	К-21В; К-22В ЗД-9В; ЗД-10В; ЗД-13В	36	34
37	"	К-21В-1; К-39В	37	35
38	"	К-23В; К-24В	38	36
39	"	К-30В÷К-37В	39	37
40	Ригель	ВС7	40	38
41	"	ВС7-Т	41	39
42	"	ВС7-Т-1	42	40
43	"	ВС9; ВС9-1	43	41
44	"	ВС9Т; ВС9Т-1	44	42
45	"	ВС9Т-2	45	43
46	Сварные каркасы	К-26В; К-27В; ЗД-13В-1	46	44А (б)
47	"	К-26В-1; К-38В	47	45А (б)
48	"	К-28В; К-29В	48	46А (б)
49	Вентиляционный блок	ВБР1А-1	49	47
50	"	ВБР1А-2	50	48
51	"	ВБР1А-3	51	49
52	"	ВБР1А-4	52	50
53	"	ВБР1А-5	53	51
54	"	ВБР1А-6	54	52
55	"	ВБР1А-7	55	53
56	Сварные каркасы и сетки	К-1В; К-2В С-1В; С-2В	56	54
57	"	К-25В С-7В÷С-18В	57	55
58	Внутренняя стеновая панель	ВС 25	58	56
59	Внутренняя стеновая панель	ВС10-2	59	57

(б) По извещению об изменении N 644 от 30/XI-72г

Выпуском настоящего листа аннулируется лист СП-1 изв. 197 от 28/IX 66

Конструкторское бюро по железобетону Госстроя РСФСР

Гл. инженер К.Б.		А. Якушев	Инженер	Г. Павлова	
Гл. конструктор КБ		Я. Фельман	Ст. инженер	В. Богородский	
Нач. отдела		Д. Алекси			
Гл. конструктор пр.		В. Айнбиндеров	Проверил	И. Пух	

Изделия заводского изготовления	Содержание альбома	Серия 467А	Альбом III часть 3В	Лист СП-1а	1965г

Арх. № 19786-1

В часть 3В Альбома III включены рабочие чертежи железобетонных панелей внутренних стен и вентиляционных блоков, изготовляемых в горизонтальном положении с подъемом из форм без применения кантователя.

Панели применяются для жилых и общественных зданий комплексной серии 467А, вентиляционные блоки — только для жилых зданий.

Внутренние стеновые панели имеют размеры на комнату, толщина панелей 150мм. Панели жесткости приняты толщиной 140 мм.

Вентиляционные блоки для опирания панелей перекрытий имеют консоли размером 10 см.

При варианте плит на твердом топливе вентблоки изготавливать из жаростойкого бетона согласно СН-156-61 табл. 4; армирование вентблоков остается без изменения.

В общественных зданиях, имеющих высоту помещений 3м, принята двухрядная разрезка внутренних стен, причем, размеры нижнего ряда соответствуют размерам панелей жилых домов.

Переход на другую высоту этажа обеспечивается укладкой доборных элементов — ригелей высотой 49 см.

Толщина ригелей 16см длина 9.90 или 12.10м в зависимости от ширины зданий. В ригелях предусмотрены выпуски арматуры, посредством которых перекрытия свариваются с ригелями. В связи с этим расположение выпусков арматуры должно точно фиксироваться при изготовлении ригелей. В чертежах ригелей даны 3 варианта разбивки выпусков в зависимости от ширины применяемых панелей перекрытий.

Панели внутренних стен армируются сварными пространственными каркасами и рассчитаны в соответствии с СН и П II-В1-62.

Закладные детали и петли, связывающие внутренние стеновые панели и вентблоки с наружными стеновыми панелями, подвергаются металлизации по СН 206-62.

Ригели имеют предварительно-напряженную арматуру класса А-IV с электротермическим способом натяжения.

В альбом включен также вариант конструкции ригелей с обычным армированием.

Ригели рассчитаны и законструированы в соответствии с ниже приводимой таблицей I.

В случае, если при других расчетных схемах (при разработке новых проектов) изгибающие моменты будут больше приведенных в таблице, армирование ригелей должно быть пересмотрено.

Таблица I

NN п/п	Марка ригелей	q расч. Т/п.м	Расчетная схема	пр. м расч. Тм	оп м расч. Тм	a м	l max м	Примечания
1	ВС9 н ВС9 н-1	6.11		4.89	7.67	0.59	3.11	Времен. нормат. нагр. 400 кг/м²
2	ВС9 н-Т ВС9 н-Т-1	4.86		9.77	12.3	0.59	4.77	Врем. норм. нагр. 200 кг/м²
3	ВС9 н-Т-2	6.22		15.6	20.0	0.59	5.45	Времен. норм. нагр. 400 кг/м²
4	ВС7 н	4.86		4.89	4.89	0.59÷1.25	2.80	Врем. нормат. нагр. 200 кг/м²
5	ВС7 н-Т	4.86		9.77	12.3	0.59	4.77	"
6	ВС7н-Т-1	4.86		9.77	12.3	1.25÷2.5	4.77	"

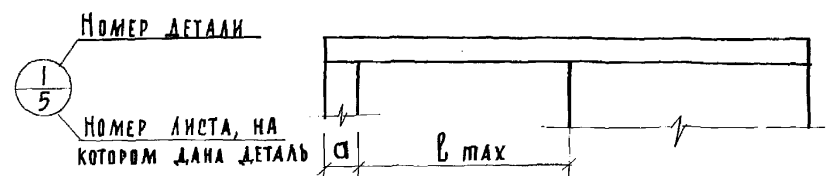

Во внутренних стеновых панелях ВС1, ВС1-1А, ВС1-1, ВС3, ВС3-1, а также в ригелях ВС7н, ВС7н-Т, ВС7, ВС7-Т предусмотрены каналы для пропуска электропроводки.

Конструкторское бюро по железобетону Госстроя РСФСР	Гл. инженер КБ	Гл. констр. КБ	Нач. отдела	Нач. отдела	А. Якушев	Я. Фельман	В. Болтинский	Д. Алекси	Гл. констр. пр.	Гл. констр. пр.	Ст. инженер	Инженер	В. Гущков	В. Айнбиндеров	В. Богородский	Г. Павлова	Проверил	И. Мух

Изделия заводского изготовления	Пояснительная записка.	Серия 467А	Альбом III часть 3В	Лист ПЗ-1	1965г

Арх. № 19786-2

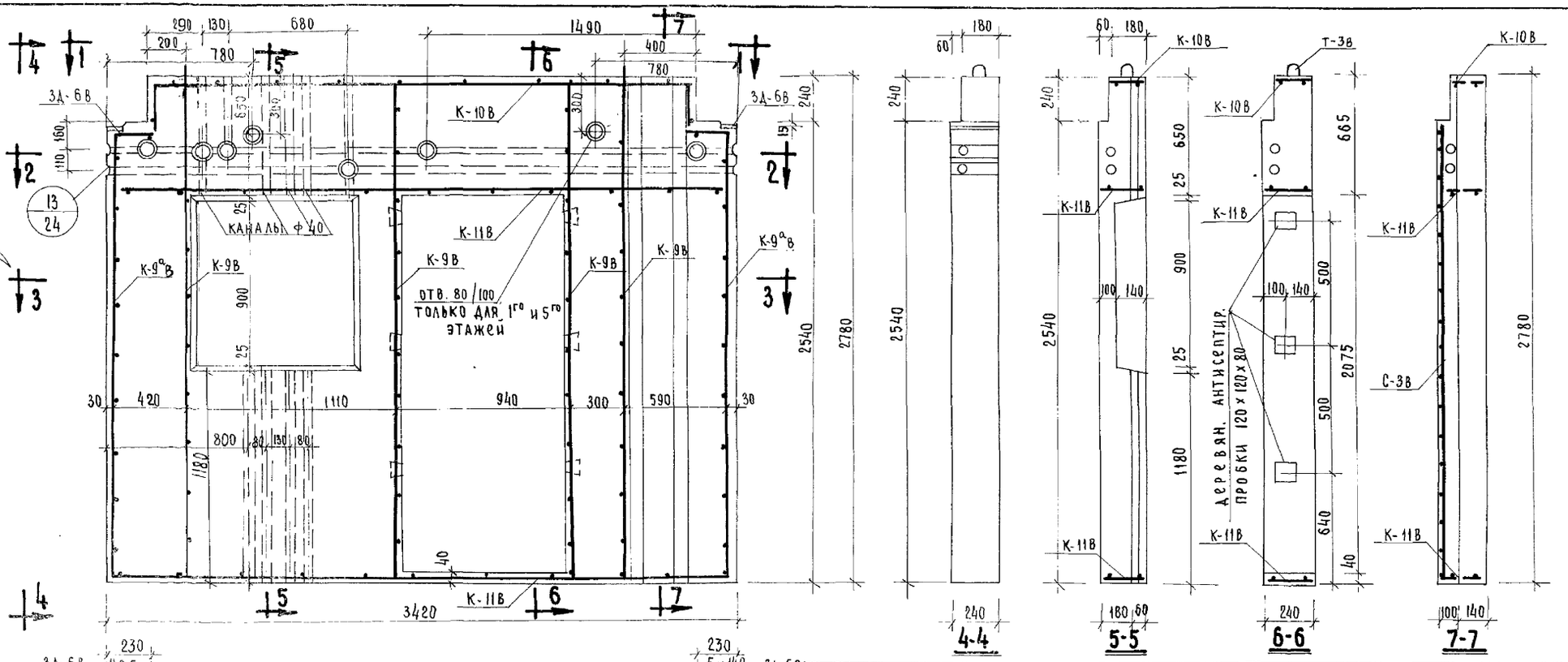

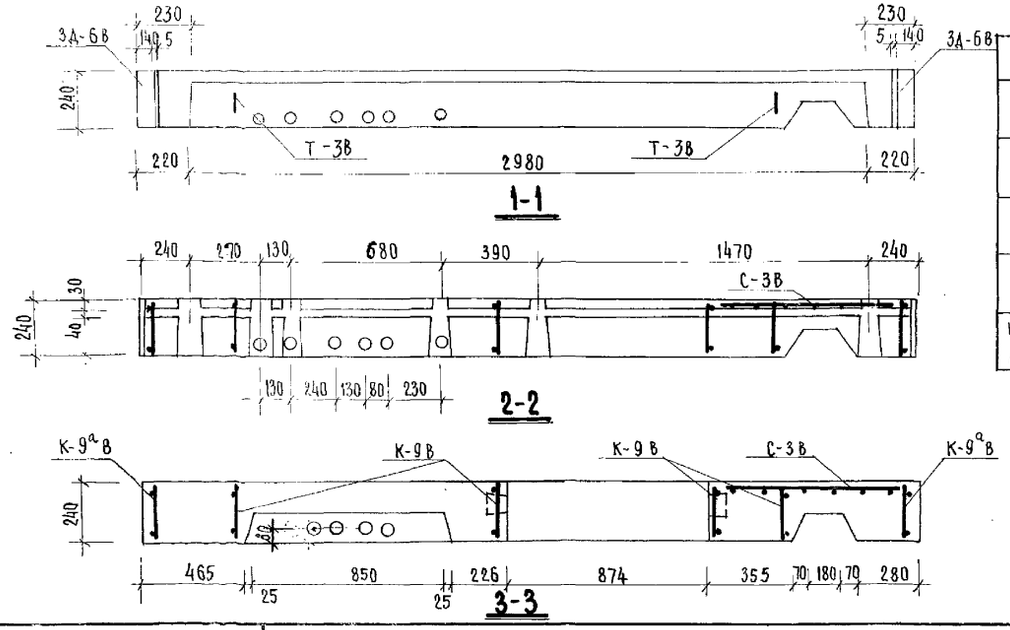

ВЫБОРКА АРМАТУРЫ					
СЕЧЕНИЕ ММ	4 ВI	8 АI	12 АIII	16 АI	-8×140
ДЛИНА М	48.25	58.48	2.8	2.88	0.48
ВЕС КГ	4.73	23.87	2.48	4.54	4.2
КЛАСС СТАЛИ ПО ГОСТ	ВI 6727-53	АI 5781-61	АIII 5781-61	АI 5781-61	Ст.3
НОРМАТ. СОПРОТ. АРМ. $R_a^н$ КГ/СМ²	5500	2400	4000	2400	2400

СПЕЦИФИКАЦИЯ АРМАТУРЫ				
НАИМ. ЭЛЕМ.	МАРКА	К-ВО ШТ	ВЕС КГ МАРКИ	ВЕС КГ ВСЕГО
ЭП1А	К-9В	4	2.55	10.20
	К-9аВ	2	2.55	5.10
	К-10В	1	3.24	3.24
	К-11В	2	3.30	6.60
	С-3В	1	2.85	2.85
	Т-3В	2	2.27	4.54
	3Д-6В	2	3.34	6.68
			ИТОГО	39.21

ПРИМЕЧАНИЯ:

1. Сварные каркасы соединить между собой сваркой
2. Сварные каркасы, сетки, закладные детали, петли даны на листах: 31, 33, 28, 29.

Исправлено по изв. N149 от 28/II-66г. (Богородский)

ХАРАКТЕРИСТИКА ИЗДЕЛИЯ		
НАИМЕНОВАНИЕ	ЕД. ИЗМ	К-ВО
ВЕС	КГ	3900
ОБЪЕМ БЕТОНА	М³	1.553
ВЕС СТАЛИ	КГ	39.21
МАРКА БЕТОНА	–	200

ИЗДЕЛИЯ ЗАВОДСКОГО ИЗГОТОВЛЕНИЯ	ВНУТРЕННЯЯ СТЕНОВАЯ ПАНЕЛЬ ЭП1А	СЕРИЯ 467А	АЛЬБОМ III ЧАСТЬ 3В	ЛИСТ 1	1965

КОНСТРУКТОРСКОЕ БЮРО ПО ЖЕЛЕЗОБЕТОНУ ГОССТРОЯ РСФСР

ГЛ. ИНЖЕНЕР К.Б	А. ЯКУШЕВ	В. АЙНБИНДЕРОВ
ГЛ. КОНСТРУКТ. К.Б	Я. ФЕЛЬМАН	В. БОГОРОДСКИЙ
НАЧ. ОТДЕЛА	Д. АЛЕКСИ	Г. ПАВЛОВА
ГЛ. КОНСТРУКТОР ПР.	В. ГУЦКОВ	И. ПУХ
ГЛ. КОНСТРУКТ. ПР.	ГЛ. ИНЖЕНЕР	ИНЖЕНЕР
СТ. ИНЖЕНЕР	ПРОВЕРИЛ	

Арх. № 19786-3

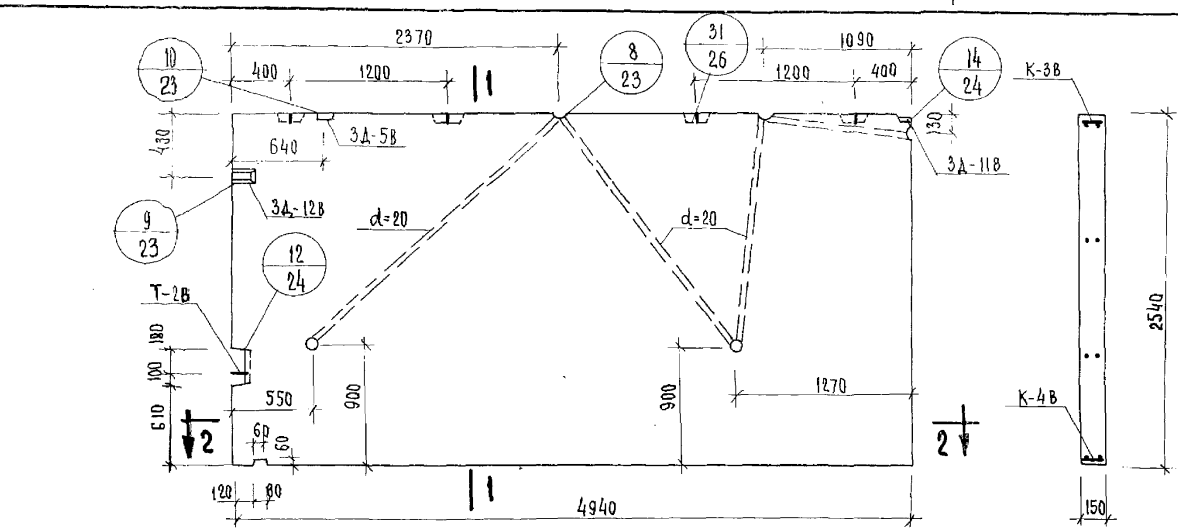

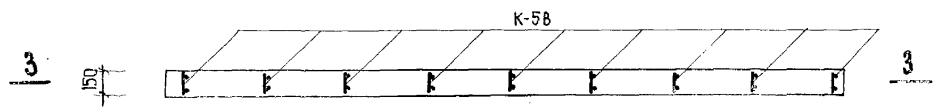

2-2

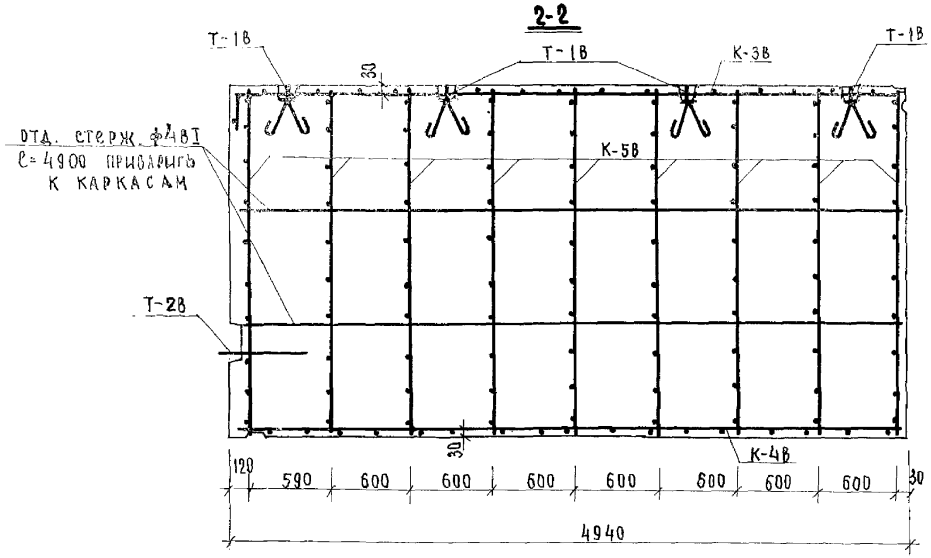

3-3

СПЕЦИФИКАЦИЯ АРМАТУРЫ				
НАИМ. Э-ТА	МАРКА	К-ВО ШТ.	ВЕС КГ МАРКИ	ВЕС КГ ВСЕГО
ВС1	К-3В	1	4.28	4.28
	К-4В	1	4.12	4.12
	К-5В	9	1.66	14.94
	3Д-5В	1	1.39	1.39
	3Д-11В	1	1.58	1.58
	3Д-12В	1	1.38	1.38
	Т-1В	4	3.18	12.72
	Т-2В	1	1.09	1.09
	ОТД. СТЕРЖ. 4В-I, ℓ=4900	4	0.48	1.92
			ИТОГО	43.42

ХАРАКТЕРИСТИКА ИЗДЕЛИЯ		
НАИМЕНОВАНИЕ	ЕД. ИЗМ.	К-ВО
ВЕС	КГ	4700
ОБЪЕМ БЕТОНА	$М^3$	1.88
ВЕС СТАЛИ	КГ	43.42
МАРКА БЕТОНА	–	200

ПРИМЕЧАНИЯ

1. Сварные каркасы соединить между собой сваркой.
2. Каркасы, закладные детали и петли см. листы 30, 27, 29.
3. Каркасы К-5В установить ф8 ст. кл. А III к поддону формы.

ВЫБОРКА АРМАТУРЫ										
СЕЧЕНИЕ ММ	4В-I	6А-I	8А-I	10А-I	12А-I	18А-I	8А-III	12А-III	-8×60	-8×80
ДЛИНА М	34.78	22.5	20.10	1.98	1.22	6.36	22.54	0.72	0.26	0.30
ВЕС КГ	3.37	5.05	7.94	1.23	1.09	12.72	8.9	0.64	0.98	1.5
КЛАСС СТАЛИ ПО ГОСТУ	В-I 6727-53	А-I 5781-61					А-III 5781-61		Ст.3	
НОРМ. СОПР. АРМ. $R_a^н$ = кг/см²	5500	2400					4000		2400	

ИЗДЕЛИЯ ЗАВОДСКОГО ИЗГОТОВЛЕНИЯ	ВНУТРЕННЯЯ СТЕНОВАЯ ПАНЕЛЬ ВС1	СЕРИЯ 467А	АЛЬБОМ III ЧАСТЬ 3В	ЛИСТ 2	1965

КОНСТРУКТОРСКОЕ БЮРО ПО ЖЕЛЕЗОБЕТОНУ ГОССТРОЯ РСФСР

ГЛ. ИНЖЕНЕР К.Б.	А. ЯКУШЕВ	ГЛ. КОНСТР. ПР.	В. АЙНБИНДЕРОВ
ГЛ. КОНСТРУКТ. К.Б.	Я. ФЕЛЬМАН	СТ. ИНЖЕНЕР	В. БОГОРОДСКИЙ
НАЧ. ОТДЕЛА	Д. АЛЕКСИ	ИНЖЕНЕР	Г. ПАВЛОВА
ГЛ. КОНСТРУК. ПР.	В. ГУЦКОВ	ПРОВЕРИЛ	И. ПУХ

Арх. № 19786-4

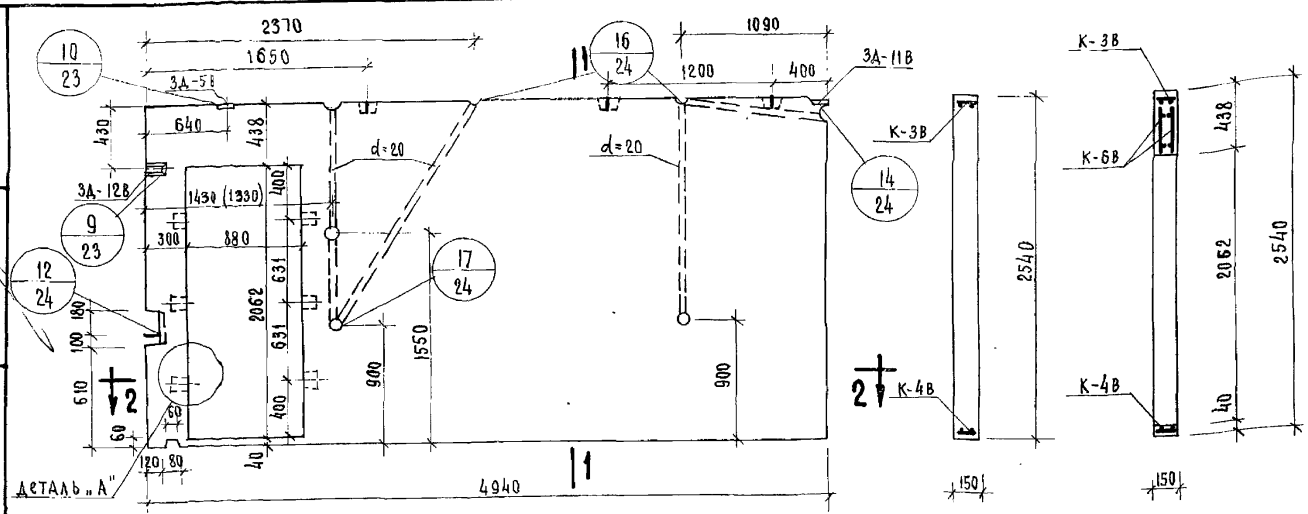

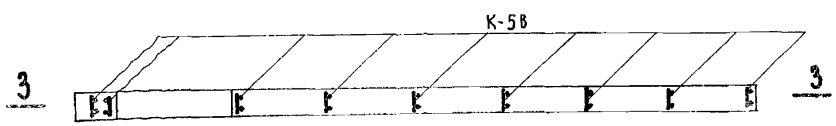

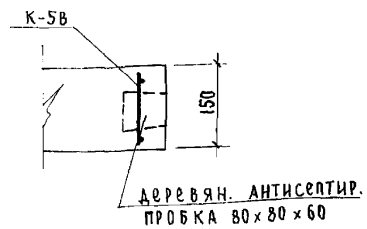

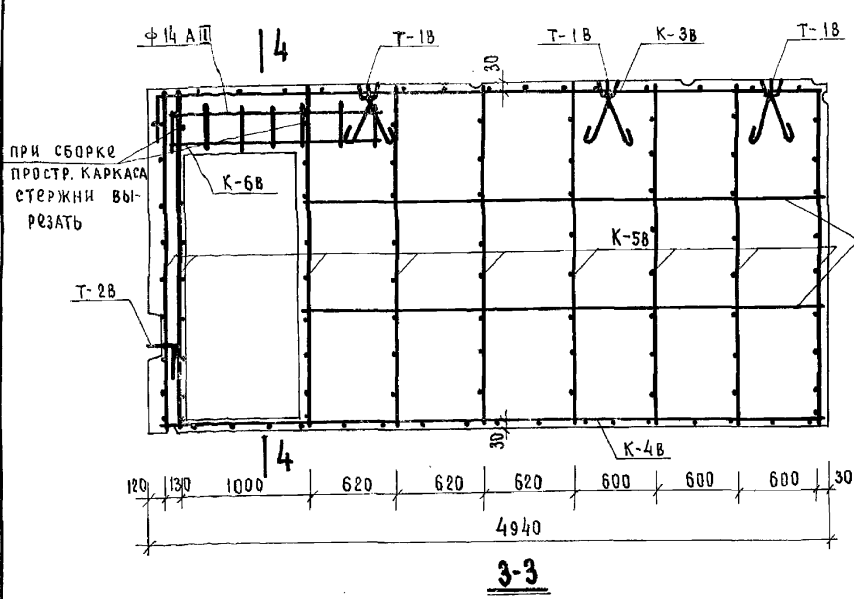

Примечания

1. Сварные каркасы соединить между собой сваркой.
2. Каркасы, закладные детали и петли см. листы 27, 29, 30.
3. Цифры в скобках относятся к раскладке панелей перекрытий шириной 1590мм.
4. Каркасы К-5В установить ф8 ст. кл. А III к поддону формы.

Спецификация арматуры

Наим. элем.	Марка	К-во шт.	Вес кг марки	Вес кг всего
ВС1-1А	К-3В	1	4.28	4.28
	К-4В	1	4.12	4.12
	К-5В	9	1.66	15.00
	К-6В	2	3.32	6.64
	3А-5В	1	1.39	1.39
	3А-11В	1	1.58	1.58
	3А-12В	1	1.38	1.38
	Т-2В	1	1.09	1.09
	Т-1В	3	3.18	9.54
	Отд. стерж. ф4 В I ℓ=3750	4	0.37	1.48
			Итого	46.5

Характеристика изделия

Наименование	Ед. изм.	К-во
Вес	кг	4000
Объем бетона	$м^3$	1.60
Вес стали	кг	46.5
Марка бетона	-	200

Выборка арматуры

Сечение мм	4 В-I	6 А-I	8 А-I	10 А-I	12 А-I	18 А-I	8 А-III	12 А-III	14 А-III	-8×60	-8×80
Длина м	3.02	27.8	23.5	1.98	1.22	4.77	22.5	0.72	3.4	0.26	0.30
Вес кг	2.93	6.23	9.28	1.23	1.09	9.54	8.9	0.64	4.12	0.98	1.5
Класс стали по ГОСТу	В-I 6727-53	А-I 5781-61					А-III 5781-61			Ст.3	
Норм. сопр. арм. $R_a^н$ кг/см²	5500	2400					4000			2400	

Конструкторское бюро по железобетону Госстроя РСФСР

Гл. конструктор	В. Айбиндеров	
Ст. инженер	В. Богородский	
Инженер	Г. Павлова	
Проверил	И. Пух	
Гл. инженер К.Б	А. Якушев	
Гл. конструктор	Ж. Фельман	
Нач. отдела	А. Алекси	
Гл. конструкт. пр.	В. Гуцков	

Изделия заводского изготовления

Внутренняя стеновая панель ВС1-1А

Серия 467А | Альбом III часть 3В | Лист 3 | 1965 г

Арх. № 19786-5

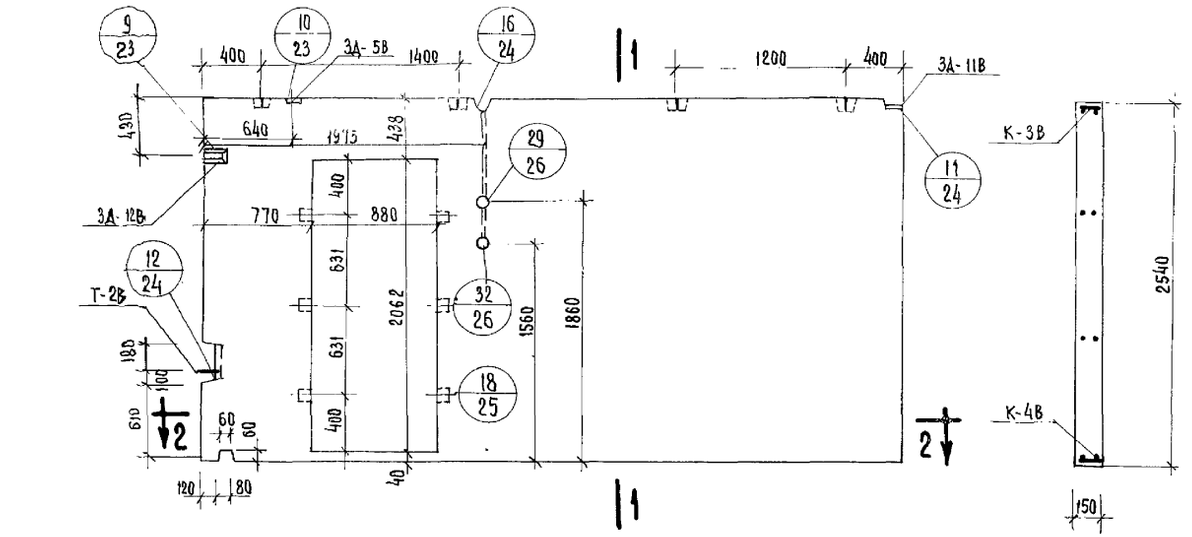

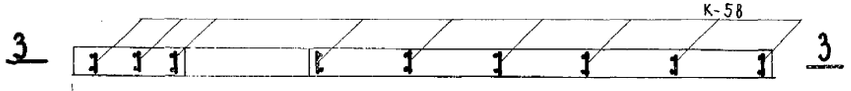

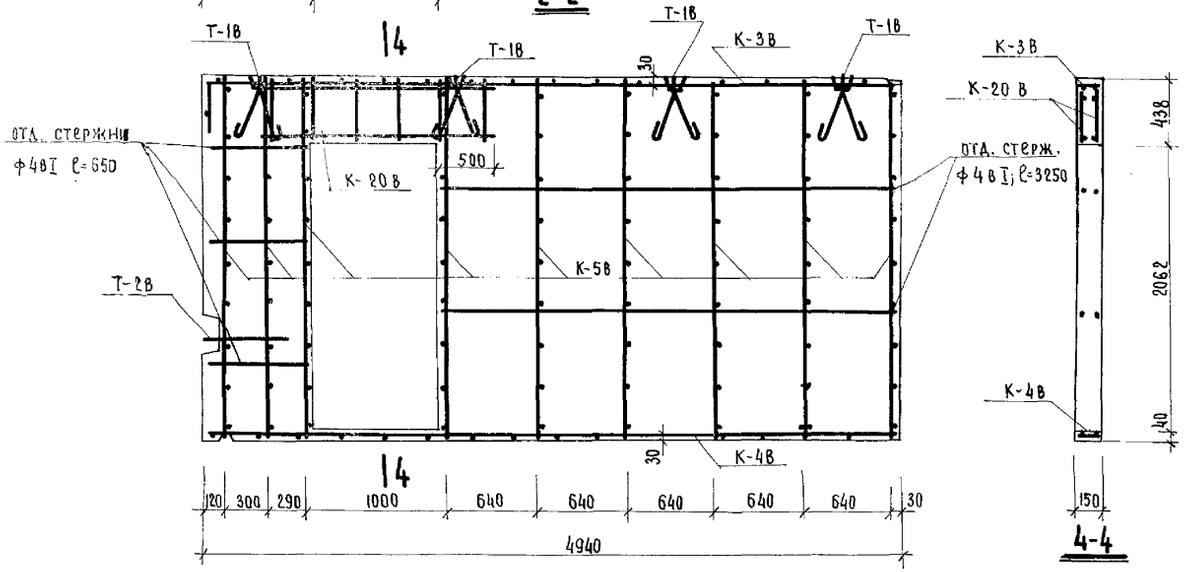

СПЕЦИФИКАЦИЯ АРМАТУРЫ

НАИМ. ЭЛ-ТА	МАРКА	К-ВО ШТ.	ВЕС КГ МАРКИ	ВЕС КГ ВСЕГО
ВС1-1	К-3В	1	4.28	4.28
	К-4В	1	4.12	4.12
	К-5В	9	1.66	15.0
	К-20В	2	1.74	3.48
	3А-5В	1	1.39	1.39
	3А-11В	1	1.58	1.58
	3А-12В	1	1.38	1.38
	Т-2В	1	1.09	1.09
	Т-1В	4	3.18	12.72
	ОТД. СТЕРЖ. Ф4ВI ℓ=650	6	–	0.38
	ОТД. СТЕРЖ. Ф4ВI ℓ=3250	4	–	1.28
			ИТОГО:	46.7

ХАРАКТЕРИСТИКА ИЗДЕЛИЯ

НАИМЕНОВАНИЕ	ЕД.ИЗМ.	К-ВО
ВЕС	КГ	4000
ОБЪЕМ БЕТОНА	$м^3$	1.60
ВЕС СТАЛИ	КГ	46.7
МАРКА БЕТОНА	–	200

ВЫБОРКА АРМАТУРЫ

СЕЧЕНИЕ ММ	4ВI	6АI	8АI	10АI	12АI	18АI	8АIII	12АIII	-8×60	-8×80
ДЛИНА М	37.4	22.5	27.58	1.98	1.22	6.36	22.5	0.72	0.26	0.30
ВЕС КГ	3.63	5.04	11.0	1.23	1.08	12.72	8.9	0.63	0.98	1.5
КЛАСС СТАЛИ ПО ГОСТУ	В-I 6727-53	А-I 5781-61					А-III 5781-61		Ст.3	
НОРМАТИВН. СОПР. АРМ. $R_a^н$ = КГ/СМ²	5500	2400					4000		2400	

Примечания

1. Сварные каркасы соединить между собой сваркой.
2. Каркасы, закладные детали, петли см. листы: 27; 29; 30 и 33.
3. Каркасы К-5В установить Ф8 ст.кл. АIII к поддону формы.

КОНСТРУКТОРСКОЕ БЮРО ПО ЖЕЛЕЗОБЕТОНУ ГОССТРОЯ РСФСР

ГЛ. ИНЖЕНЕР К.Б.	А. ЯКУШЕВ	В. БОГОРОДСКИЙ
ГЛ. КОНСТРУКТ.	Я. ФЕЛЬМАН	Г. ПАВЛОВА
НАЧ. ОТДЕЛА	А. АЛЕКСИ	И. ПУХ
ГЛ. КОНСТРУКТ. ПР.	В. АЙНБИНДЕРОВ	СОГЛАСОВАНО
	ПРОВЕРИЛ	
	ИНЖЕНЕР	
	СТ. ИНЖЕНЕР	

ИЗДЕЛИЯ ЗАВОДСКОГО ИЗГОТОВЛЕНИЯ

ВНУТРЕННЯЯ СТЕНОВАЯ ПАНЕЛЬ ВС1-1

СЕРИЯ	АЛЬБОМ III	ЛИСТ	
467А	ЧАСТЬ 3В	4	1965

Арх. № 19786-6

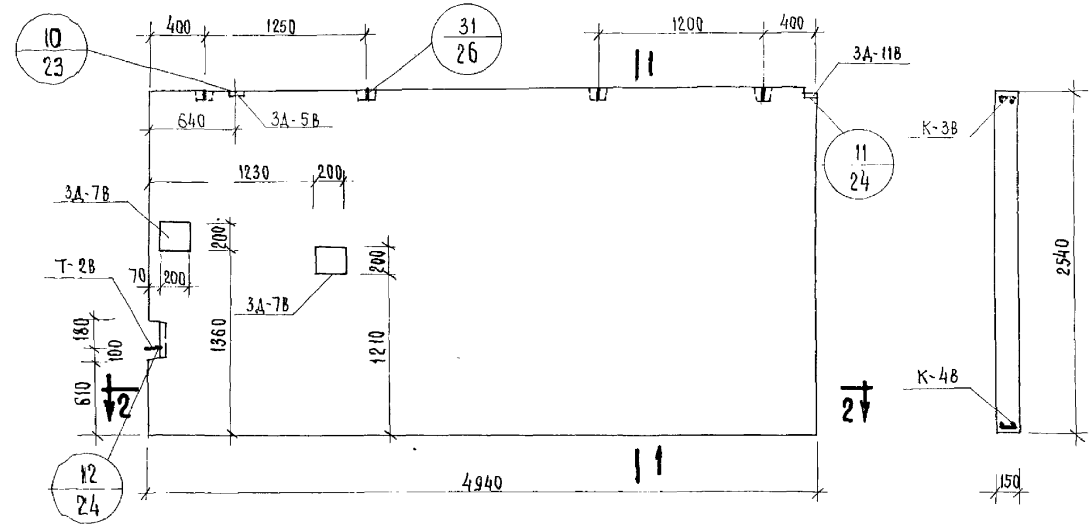

ПРИМЕЧАНИЯ

1. Сварные каркасы соединить между собой сваркой.
2. Каркасы, закладные детали и петли см. листы 27, 28, 29, 30.
3. Закладные детали 3Д-7В должны строго фиксироваться по указанным привязкам.
4. Каркасы К-5В установить ф8 кл A III к поддону формы.

СПЕЦИФИКАЦИЯ АРМАТУРЫ

НАИМ. ЭЛЕМ.	МАРКА	К-ВО ШТ	ВЕС КГ МАРКИ	ВЕС КГ ВСЕГО
ВС1-5	К-3В	1	4.28	4.28
	К-4В	1	4.12	4.12
	К-5В	9	1.66	15.00
	3Д-5В	1	1.39	1.39
	3Д-7В	2	5.94	11.88
	3Д-11В	1	1.58	1.58
	Т-2В	1	1.09	1.09
	Т-1В	4	3.18	12.72
	отд. стерж. ф4в I ℓ=4900	4	0.48	1.92
			ИТОГО:	53.98

ХАРАКТЕРИСТИКА ИЗДЕЛИЯ

НАИМЕНОВАНИЕ	ЕД. ИЗМ.	К-80
ВЕС	КГ	4700
ОБЪЕМ БЕТОНА	$м^3$	1.88
ВЕС СТАЛИ	КГ	53.98
МАРКА БЕТОНА	–	200

ВЫБОРКА АРМАТУРЫ

СЕЧЕНИЕ мм	4в I	6А-I	8А-I	10А-I	12А-I	18А-I	8А III	12А III	-8×80	-8×200
ДЛИНА м.	34.78	22.50	20.10	1.34	3.30	6.36	22.5	0.72	0.3	0.8
ВЕС КГ	3.38	5.04	7.94	0.84	2.93	12.74	8.91	0.65	1.5	10.04
КЛАСС СТАЛИ ПО ГОСТУ	В-1 6727-53	А-I 5781-61					А-III 5781-61		Ст.3	
НОРМАТИВН. СОПР. АРМ. $R_a^н$ = КГ/$см^2$	5500	2400					4000		2400	

ИЗДЕЛИЯ ЗАВОДСКОГО ИЗГОТОВЛЕНИЯ	ВНУТРЕННЯЯ СТЕНОВАЯ ПАНЕЛЬ ВС1-5	СЕРИЯ 467А	АЛЬБОМ III ЧАСТЬ 3В	ЛИСТ 5	1965

КОНСТРУКТОРСКОЕ БЮРО ПО ЖЕЛЕЗОБЕТОНУ ГОССТРОЯ РСФСР

ГЛ. ИНЖЕНЕР К.Б. А. ЯКУШЕВ; ГЛ. КОНСТРУКТ. К. Я. ФЕЛЬМАН; НАЧ. ОТДЕЛА А. АЛЕКСИ; ГЛ. КОНСТРУК. ПР. В. АЙНБИНДЕРОВ; СТ. ИНЖЕНЕР В. БОГОРОДСКИЙ; ИНЖЕНЕР Г. ПАВЛОВА; ПРОВЕРИЛ И. ПУХ; СОГЛАСОВАНО

Арх. № 19786-7

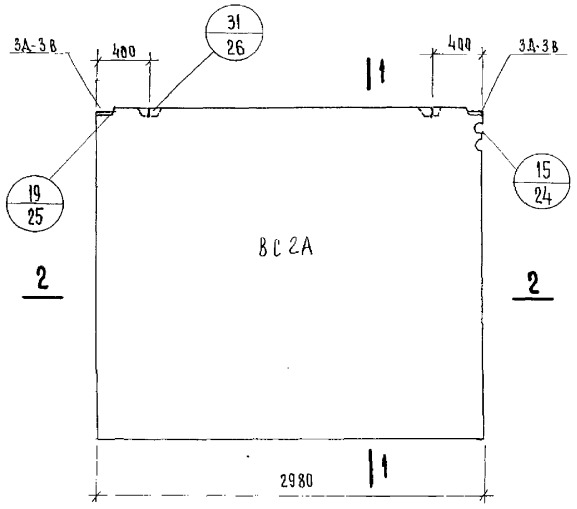

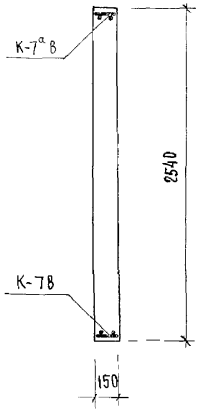

1-1

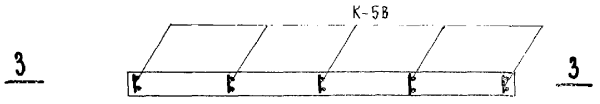

2-2

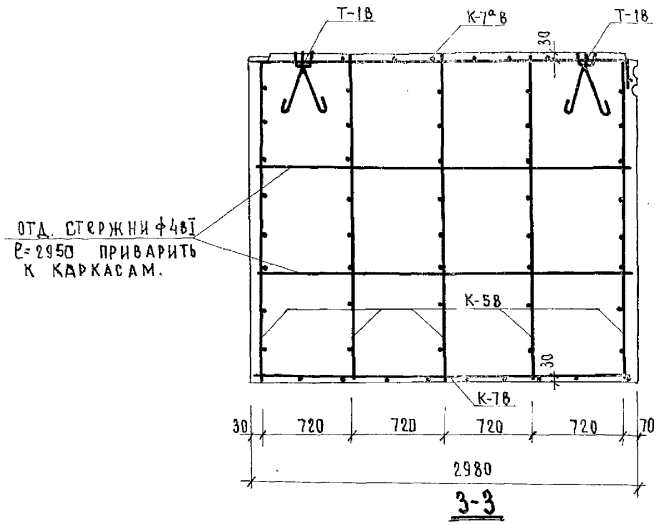

3-3

ПРИМЕЧАНИЯ:

1. Сварные каркасы соединить между собой сваркой.
2. Каркасы, закладные детали и петли см. листы 27, 29, 30.
3. Каркасы К-5В установить ф8 кл. А III к поддону формы.

СПЕЦИФИКАЦИЯ АРМАТУРЫ

НАИМ. ЭЛЕМ.	МАРКА	К-ВО ШТ	ВЕС КГ МАРКИ	ВЕС КГ ВСЕГО
ВС2А	К-7а В	1	2.47	2.47
	К-7В	1	2.47	2.47
	К-5В	5	1.66	8.30
	3Д-3В	2	1.55	3.1
	Т-1В	2	3.18	6.36
	ОТД. СТЕРЖ. ф4 AI L=2.95	4	0.29	1.16
			ИТОГО:	23.86

ХАРАКТЕРИСТИКА ИЗДЕЛИЯ

НАИМЕНОВАНИЕ	ЕД. ИЗМ	К-ВО
ВЕС	КГ	2850
ОБЪЕМ БЕТОНА	$м^3$	1.14
ВЕС СТАЛИ	КГ	23.86
МАРКА БЕТОНА	—	200

ВЫБОРКА АРМАТУРЫ

СЕЧЕНИЕ ММ	4 В-I	6 А-I	8 А-I	10 А-I	18 А-I	8 А-III	-8×80
ДЛИНА М	20.51	12.44	11.80	2.60	3.18	12.44	0.30
ВЕС КГ	2.00	2.78	4.66	1.60	6.36	5.00	1.5
КЛАСС СТАЛИ ПО ГОСТ	ВI 6727-53	А-I 5781-61				А-III 5781-61	Ст.3
НОРМАТИВНОЕ СОПР. АРМ $R_a^н$ кг/см²	5500	2400				4000	2400

КОНСТРУКТОРСКОЕ БЮРО ПО ЖЕЛЕЗОБЕТОНУ ГОССТРОЯ РСФСР

ГЛ. ИНЖЕНЕР К.Б		НАЧ. ОТДЕЛА	ГЛ. КОНСТРУКТ. ПР.
ГЛ. КОНСТРУКТ. К.Б	А. Якушев	СТ. ИНЖЕНЕР	ГЛ. КОНСТР. ПР.
	Я. Фельман		
НАЧ. ОТДЕЛА	Д. Алекси	ИНЖЕНЕР	ПРОВЕРИЛ
ГЛ. КОНСТРУКТ. ПР.	В. Гуцков		
	В. Айнбиндеров		
	В. Богородский		
	Г. Павлова		
	И. Лух		

ИЗДЕЛИЯ ЗАВОДСКОГО ИЗГОТОВЛЕНИЯ

ВНУТРЕННЯЯ СТЕНОВАЯ ПАНЕЛЬ ВС2А

СЕРИЯ	АЛЬБОМ III	ЛИСТ	
467А	ЧАСТЬ 3В	6	1965

Арх. № 19786-8

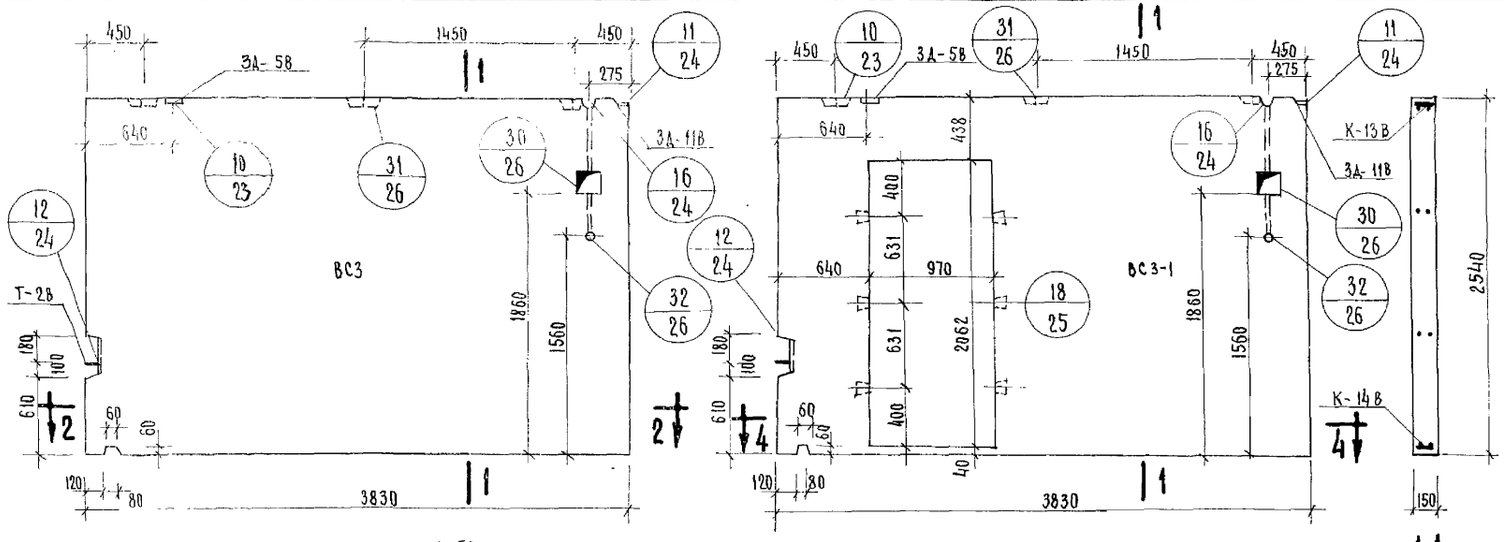

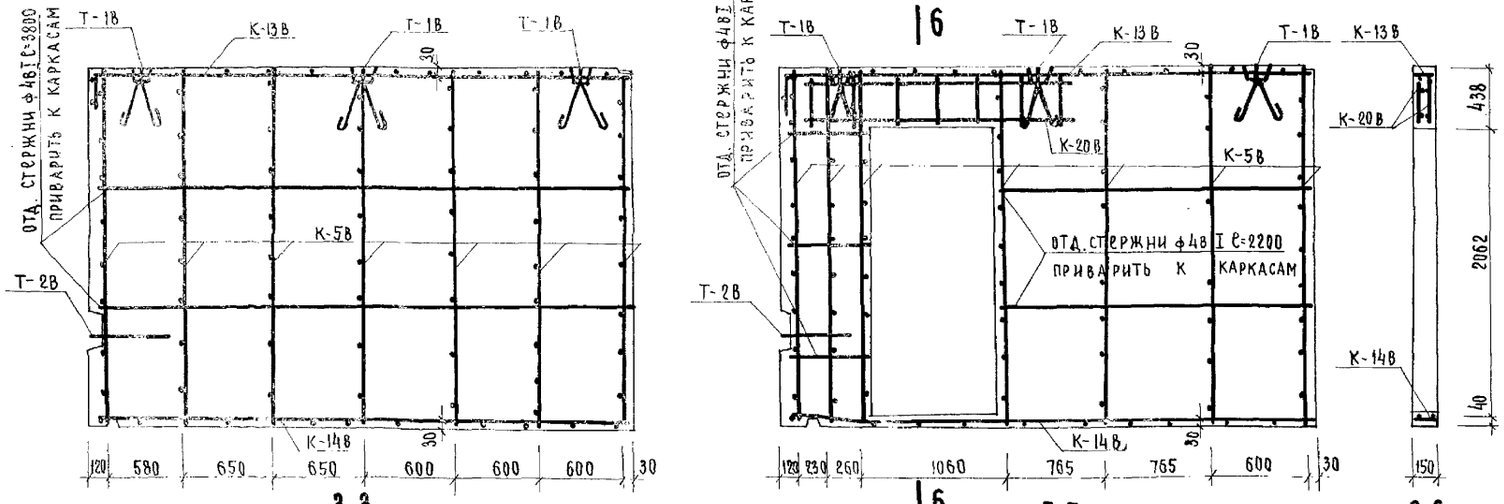

СПЕЦИФИКАЦИЯ АРМАТУРЫ

НАИМ. ЭЛЕМ	МАРКА	К-ВО ШТ	ВЕС КГ МАРКИ	ВЕС КГ ВСЕГО
ВС3	К-5В	7	1.66	11.62
	К-13В	1	3.35	3.35
	К-14В	1	3.18	3.18
	3Д-5В	1	1.39	1.39
	3А-11В	1	1.58	1.58
	Т-2В	1	1.09	1.09
	Т-1В	3	3.18	9.54
	ОТД. СТЕРЖ. ф4В I ℓ=3800	4		1.49
	ИТОГО			33.24
ВС3-1	К-5В	7	1.66	11.62
	К-13В	1	3.35	3.35
	К-14В	1	3.18	3.18
	К-20В	2	1.74	3.48
	3А-5В	1	1.39	1.39
	3А-11В	1	1.58	1.58
	Т-2В	1	1.09	1.09
	Т-1В	3	3.18	9.54
	ОТД. СТЕРЖ. ф4В I			1.49
	ИТОГО			36.42

ХАРАКТЕРИСТИКА ИЗДЕЛИЯ

НАИМЕНОВАНИЕ	ЕД. ИЗМ	ВЕС КГ ВС3	ВЕС КГ ВС3-1
ВЕС	КГ	3650	2900
ОБЪЕМ БЕТОНА	$М^3$	1.46	1.16
ВЕС СТАЛИ	КГ	33.24	36.42
МАРКА БЕТОНА	-	200	200

ВЫБОРКА АРМАТУРЫ

СЕЧЕНИЕ ММ	ВС3								
	4В-I	6А-I	8А-I	10А-I	12А-I	18А-I	8А-III	12А-III	-8х80
ДЛИНА М	27.2	17.5	15.6	1.34	1.22	4.77	17.5	0.72	0.3
ВЕС КГ	2.63	3.92	6.16	0.83	1.09	9.54	6.93	0.64	1.5
КЛАСС СТАЛИ ПО ГОСТУ	В-I 6727-53	А-I 5781-61					А-III 5781-61		Ст.3
НОРМ. СОПР. АРМ. $R_a^н$ КГ/СМ²	S500	2400					4000		2400

СЕЧЕНИЕ ММ	ВС3-1								
	4В-I	6А-I	8А-I	10А-I	12А-I	18А-I	8А-III	12А-III	-8х80
ДЛИНА М	29.42	17.5	23.1	1.34	1.22	4.77	17.5	0.72	0.3
ВЕС КГ	2.85	3.92	9.12	0.83	1.09	9.54	6.93	0.64	1.5
КЛАСС СТАЛИ ПО ГОСТУ	В-I 6727-53	А-I 5781-61					А-III 5781-61		Ст.3
НОРМ. СОПР. АРМ. $R_a^н$ КГ/СМ²	5500	2400					4000		2400

ПРИМЕЧАНИЯ

1. СВАРНЫЕ КАРКАСЫ СОЕДИНИТЬ МЕЖДУ СОБОЙ СВАРКОЙ.
2. КАРКАСЫ, ЗАКЛАДНЫЕ ДЕТАЛИ, ПЕТЛИ ДАНЫ НА ЛИСТАХ: 27, 29, 30, 32, 33.
3. КАРКАСЫ К-20В СВАРИТЬ В ПРОСТРАНСТВЕННЫЙ КАРКАС.
4. КАРКАСЫ К-5В УСТАНОВИТЬ Ф8 КЛ А III К ПОДДОНУ ФОРМЫ.

ГЛ. ИНЖЕНЕР К-Б	А. ЯКУШЕВ	СТ. ИНЖЕНЕР	В. БОГОРОДСКИЙ	КОНСТРУКТОРСКОЕ БЮРО ПО ЖЕЛЕЗОБЕТОНУ ГОССТРОЯ РСФСР	
ГЛ. КОНСТРУКТ. К-Б	Я. ФЕЛЬМАН	ИНЖЕНЕР	Г. ПАВЛОВА		
НАЧ. ОТДЕЛА	Д. АЛЕКСИ	ПРОВЕРИЛ	И. ПУХ		
ГЛ. КОНСТРУК. ПР.	В. АЙНБИНДЕРОВ	СОГЛАСОВАНО			

ИЗДЕЛИЯ ЗАВОДСКОГО ИЗГОТОВЛЕНИЯ	ВНУТРЕННИЕ СТЕНОВЫЕ ПАНЕЛИ ВС3; ВС3-1	СЕРИЯ 467А	АЛЬБОМ III ЧАСТЬ 3В	ЛИСТ 7	1965

Арх. № 19786-9

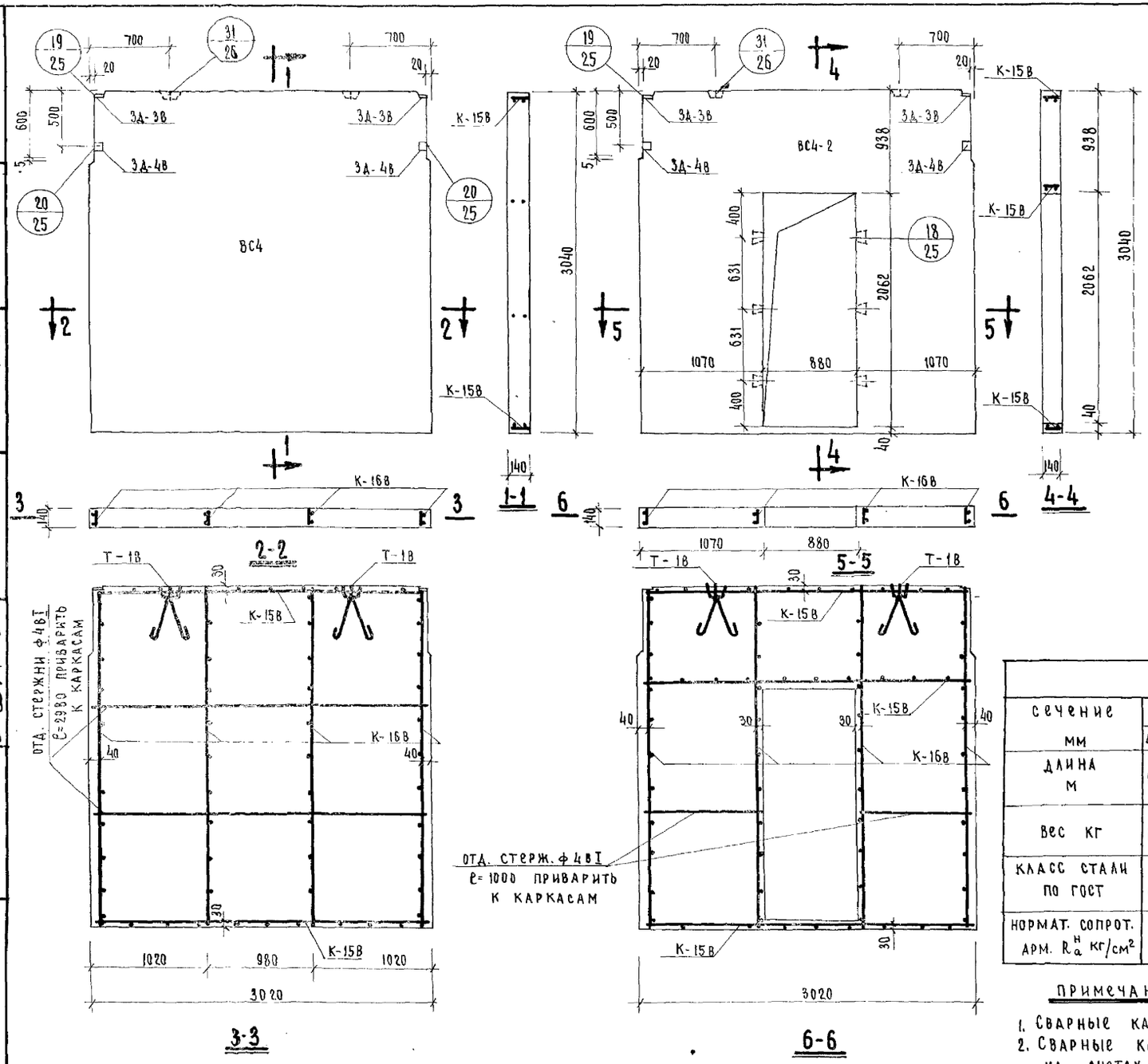

СПЕЦИФИКАЦИЯ АРМАТУРЫ

НАИМ. ЭЛЕМ.	МАРКА	К-ВО ШТ	ВЕС КГ МАРКИ	ВЕС КГ ВСЕГО
ВС4	К-15В	2	5.47	10.94
	К-16В	4	5.56	22.24
	3Д-3В	2	1.55	3.10
	3Д-4В	2	1.46	2.92
	Т-18	2	3.18	6.36
	ОТД. СТЕРЖ. ф4ВI ℓ=2980	4	0.29	1.16
			ИТОГО:	46.72
ВС4-2	К-15В	3	5.47	16.41
	К-16В	4	5.56	22.24
	3Д-3В	2	1.55	3.10
	3Д-4В	2	1.46	2.92
	Т-18	2	3.18	6.36
	ОТД. СТЕРЖ. ф4ВI ℓ=1000	4	0.1	0.4
			ИТОГО:	51.43

ХАРАКТЕРИСТИКА АРМАТУРЫ

НАИМЕНОВАНИЕ	ЕД. ИЗМ.	К-ВО ВС4	К-ВО ВС4-2
ВЕС	КГ	3200	2580
ОБЪЕМ БЕТОНА	$М^3$	1.28	1.03
ВЕС СТАЛИ	КГ	46.72	51.43
МАРКА БЕТОНА	–	200	200

ВЫБОРКА АРМАТУРЫ

СЕЧЕНИЕ ММ	ВС4							ВС4-2						
	4ВI	5ВI	10АI	12АIII	18АI	–8×60	–8×80	4ВI	5ВI	10АI	12АIII	18АI	–8×60	–8×80
ДЛИНА М	11.9	8.58	4.0	35.8	3.18	0.54	0.30	4.0	10.01	4.0	4.17	3.18	0.54	0.30
ВЕС КГ	1.16	1.32	2.48	31.86	6.36	2.04	1.5	0.4	1.54	2.48	37.11	6.36	2.04	1.5
КЛАСС СТАЛИ ПО ГОСТ	ВI 6727-53		АI 5781-61	АIII 5781-61	АI 5781-61	Ст3		ВI 6727-53		АI 5781-61	АIII 5781-61	АI 5781-61	Ст3	
НОРМАТ. СОПРОТ. АРМ. $R_a^н$ КГ/СМ²	5500		2400	4000	2400	2400		5500		2400	4000	2400	2400	

ПРИМЕЧАНИЯ:

1. СВАРНЫЕ КАРКАСЫ СОЕДИНИТЬ МЕЖДУ СОБОЙ СВАРКОЙ.
2. СВАРНЫЕ КАРКАСЫ, ЗАКЛАДНЫЕ ДЕТАЛИ, ПЕТЛИ ДАНЫ НА ЛИСТАХ 27, 29, 32.

ГЛ. ИНЖЕНЕР КБ	А. Якушев	СТ. ИНЖЕНЕР	В. Богородский	КОНСТРУКТОРСКОЕ БЮРО ПО ЖЕЛЕЗОБЕТОНУ ГОССТРОЯ РСФСР	
ГЛ. КОНСТРУКТ.	Я. Фельман	ИНЖЕНЕР	Г. Павлова		
НАЧ. ОТДЕЛА	А. Алеси	ПРОВЕРИЛ	И. Пух		
ГЛ. КОНСТРУКТ. ПР.	В. Айнбиндеров	СОГЛАСОВАНО			

ИЗДЕЛИЯ ЗАВОДСКОГО ИЗГОТОВЛЕНИЯ	ВНУТРЕННЯЯ СТЕНОВАЯ ПАНЕЛЬ ВС4; ВС4-2	СЕРИЯ 467А	АЛЬБОМ III ЧАСТЬ 3В	ЛИСТ 8	1965

Арх. № 19786-10

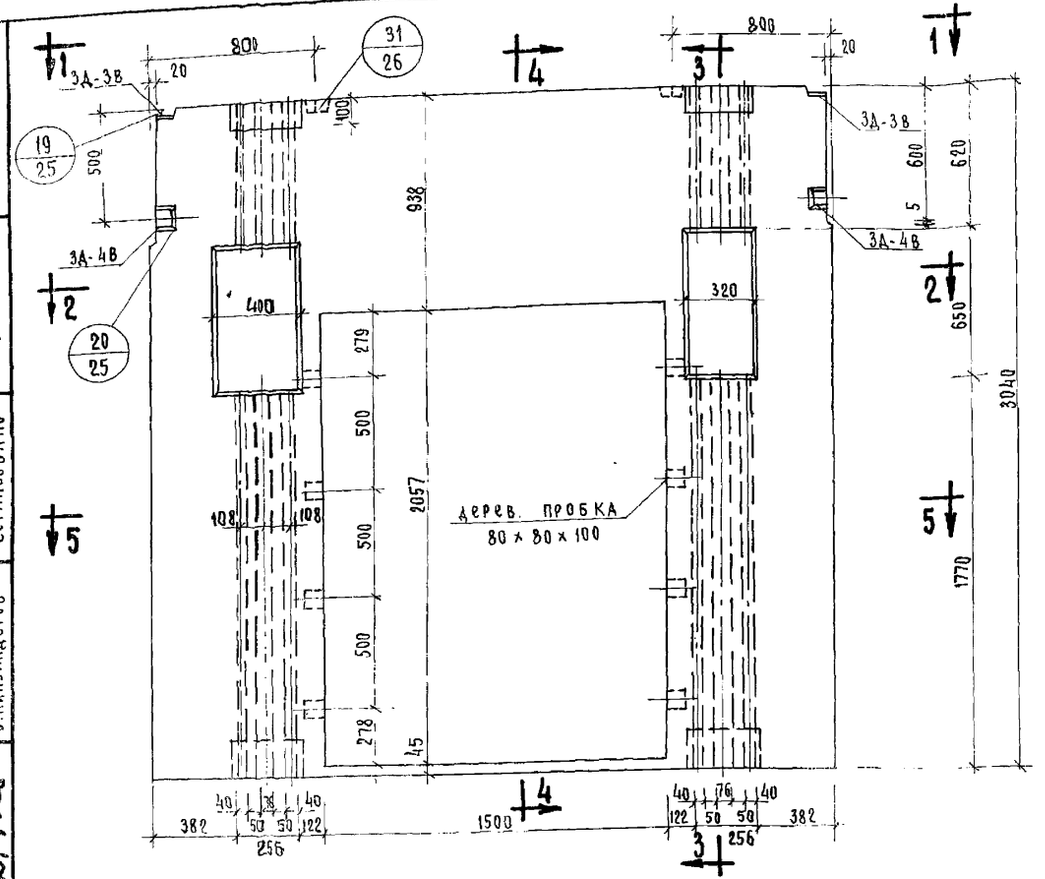

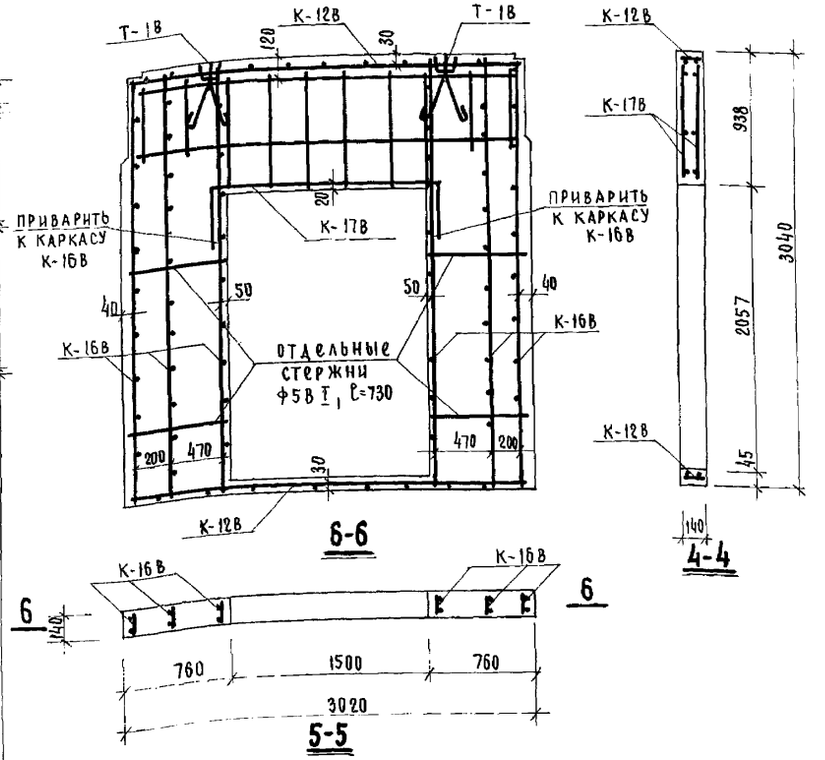

Спецификация арматуры				
Наим. элем	Марка	К-во шт	Вес кг	
			Марки	всего
ВС4-1	К-12В	2	4.44	8.88
	К-16В	6	5.56	33.36
	К-17В	2	8.29	16.58
	3А-3В	2	1.55	3.10
	3А-4В	2	1.46	2.92
	Т-1В	2	3.18	6.36
	Отдельные стерж. ф 5 В I ℓ=730	8	0.11	0.88
Итого				72.08

Выборка арматуры						
Сечение мм	5 В I	10 А I	12 А III	18 А I	-8×60	-8×80
Длина м	32.28	4.0	61.54	3.18	0.54	0.3
Вес кг	4.96	2.48	54.76	6.34	2.04	1.5
Класс стали по ГОСТ	В I 6727-53	А I 5781-61	А III 5781-61	А I 5781-61	Ст3	
Нормат. сопрот. арм. $R_a^н$ кг/см²	5500	2400	4000	2400	2400	

Характеристика изделия		
Наименование	ед. изм.	К-во
Вес	кг	2080
Объем бетона	м³	0.83
Вес стали	кг	72.08
Марка бетона		200

Примечания:
1. Сварные каркасы соединить между собой сваркой.
2. Сварные каркасы, закладные детали, петли даны на листах 27, 29, 31, 32

Конструкторское бюро по железобетону Госстроя РСФСР

Гл. инженер К.Б.	В. Богородский	
Гл. конструкт.	Г. Павлова	
Нач. отдела	Н. Пух	
Гл. конструкт. пр.		
А. Якушев	Ст. инженер	
Я. Фельман	Инженер	
Д. Алекси	Проверил	
Б. Айнбиндеров	Согласовано	

Изделия заводского изготовления

Внутренняя стеновая панель ВС4-1

Серия	Альбом	Лист	
467А	III часть ЗВ	9	1965

Арх. № 19786-11

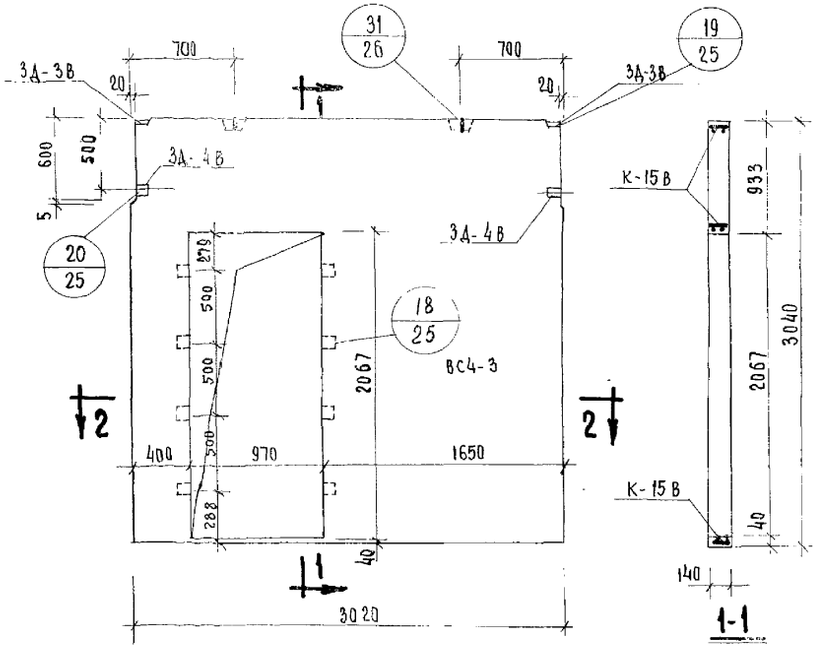

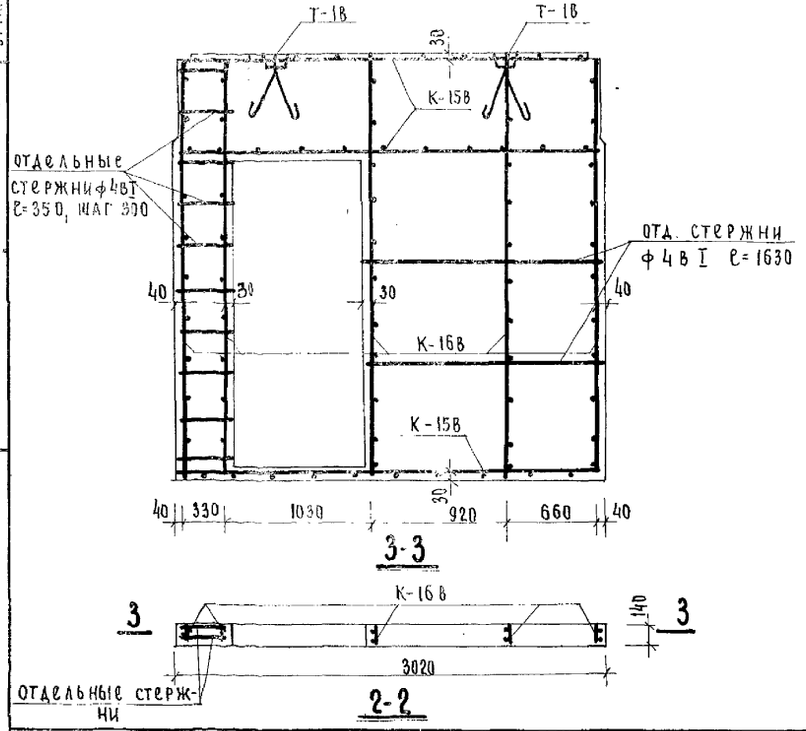

СПЕЦИФИКАЦИЯ АРМАТУРЫ				
НАИМ. ЭЛЕМ.	МАРКА	КОЛ. ШТ.	Вес в кг: МАРКИ	Вес в кг: ВСЕГО
ВС4-3	К-15В	3	5.47	16.41
	К-16В	5	5.56	27.80
	ОТДЕЛЬН. СТЕРЖ. ℓ=350	20		0.69
	Т-1В	2	3.18	6.36
	3Д-3В	2	1.55	3.1
	3Д-4В	2	1.46	2.92
	ОТДЕЛЬНЫЕ СТЕРЖНИ ℓ=1630	4		0.64
			ИТОГО	57.92

ВЫБОРКА АРМАТУРЫ							
СЕЧЕНИЕ мм	ф4	ф5	ф10	ф18	ф12	-8×60	-8×80
ДЛИНА м	13.52	11.44	4.0	3.18	47.7	0.54	0.3
ВЕС КГ	1.33	1.76	2.48	6.36	42.45	2.04	1.5
КЛАСС СТАЛИ ПО ГОСТУ	В-I 6727-53		А-I 5781-61		А-III 5781-61	Ст.3	
НОРМАТИВНОЕ СОПРОТИВЛЕНИЕ $R_a^н$ = КГ/СМ²	5500		2400		4000	2400	

ХАРАКТЕРИСТИКА ИЗДЕЛИЯ		
НАИМЕНОВАНИЕ	ЕДИНИЦА ИЗМЕР.	КОЛИЧЕСТВО
ВЕС	Т	2.50
ОБЪЕМ БЕТОНА	М³	1.00
РАСХОД МЕТАЛЛА	КГ	57.92
МАРКА БЕТОНА	-	200

ПРИМЕЧАНИЯ

1. Каркасы соединить между собой сваркой.
2. Сварные каркасы, закладные детали, петли см. листы: 27, 29, 32

КОНСТРУКТОРСКОЕ БЮРО ПО ЖЕЛЕЗОБЕТОНУ ГОССТРОЯ РСФСР	ГЛ. ИНЖЕНЕР К.Б.	В. БОГОРОДСКИЙ			
	ГЛ. КОНСТРУКТ. К.Б.	Г. ПАВЛОВА			
	НАЧ. ОТДЕЛА	И. ПУХ			
	ГЛ. КОНСТРУКТ. ПР.	В. АЙБИНДЕРОВ	СОГЛАСОВАНО		
	А. ЯКУШЕВ	Я. ФЕЛЬМАН	Д. АЛЕКСИ		
	СТ. ИНЖЕНЕР	ИНЖЕНЕР	ПРОВЕРИЛ		

ИЗДЕЛИЯ ЗАВОДСКОГО ИЗГОТОВЛЕНИЯ	ВНУТРЕННЯЯ СТЕНОВАЯ ПАНЕЛЬ ВС4-3	СЕРИЯ 467А	АЛЬБОМ III ЧАСТЬ 3В	ЛИСТ 10	1965

Арх. № 19786-12

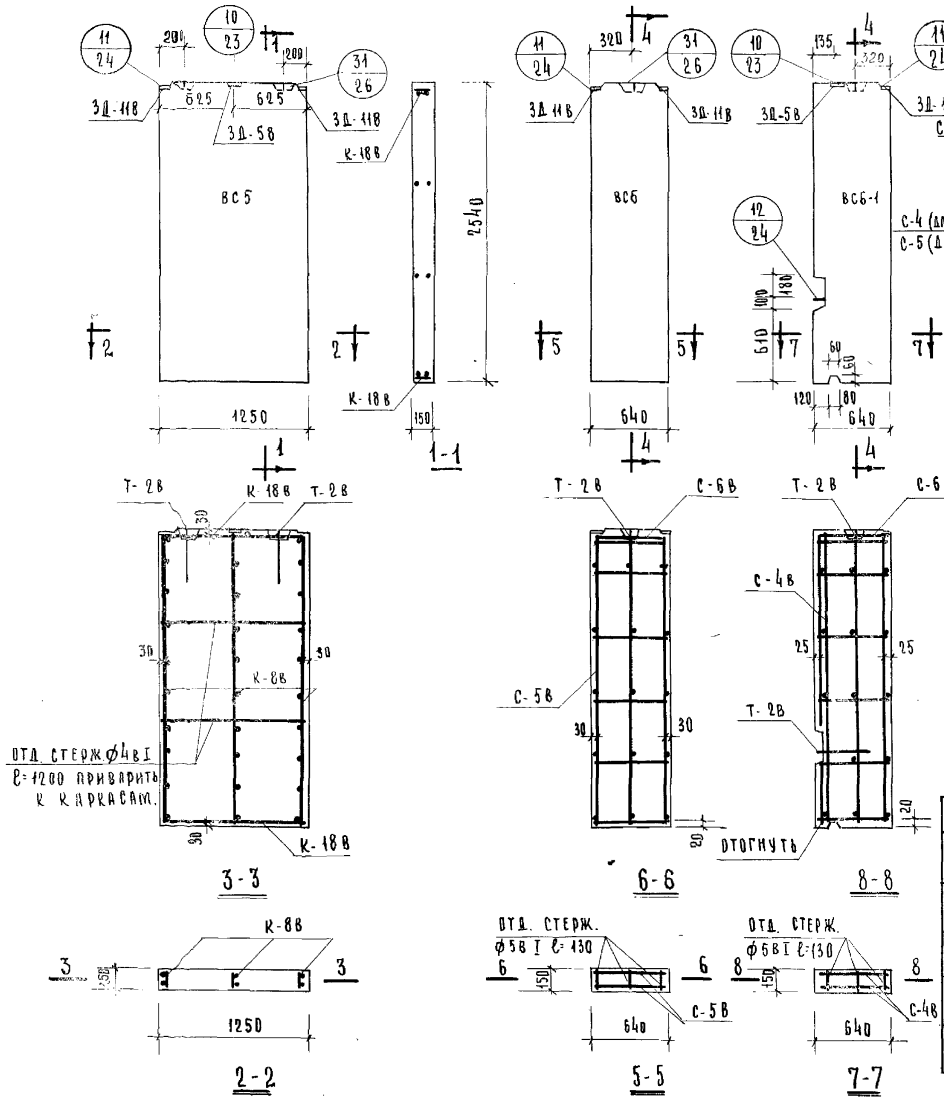

СПЕЦИФИКАЦИЯ АРМАТУРЫ

НАИМ. ЭЛЕМ.	МАРКА	К-во ШТ.	ВЕС КГ. МАРКИ	ВЕС КГ. ВСЕГО
ВС5	К-8В	3	3,28	9.84
	К-18В	2	1.03	2.06
	3Д-5В	1	1.39	1.39
	3Д-11В	2	1.58	3.16
	Т-2В	2	1.09	2.18
	ОТД. СТЕРЖНИ Ф4В I ℓ=1200	4		0.47
	ИТОГО			19.10
ВС6	С-5В	2	7.48	14.96
	С-6В	1	0.40	0.40
	3Д-11В	2	1.58	3.16
	Т-2В	1	1.09	1.09
	ОТД. СТЕРЖНИ Ф5В I ℓ=130	18		0.36
	ИТОГО			19.97
ВС6-1	С-4В	2	7.97	15.94
	С-6В	1	0.40	0.40
	3Д-5В	1	1.39	1.39
	3Д-11В	1	1.58	1.58
	Т-2В	2	1.09	2.18
	СТЛ. СТЕРЖНИ Ф5В I ℓ=130	18		0.36
	ИТОГО:			21.85

ХАРАКТЕРИСТИКА ИЗДЕЛИЯ

НАИМЕНОВАНИЕ	ЕД. ИЗМ.	К-во ВС5	К-во ВС6	К-во ВС6-1
ВЕС	КГ.	1200	600	600
ОБЪЕМ БЕТОНА	М³	0.48	0.24	0.24
ВЕС СТАЛИ	КГ.	19.10	19.97	21.85
МАРКА БЕТОНА		200	200	200

ВЫБОРКА АРМАТУРЫ.

СЕЧЕНИЕ мм.	ВС5							ВС6							ВС6-1						
	4В I	5В I	8А I	10А I	12А I	14А II	8-10	4В I	5В I	6А I	10А I	12А I	8А III	12А III	8-10	4В I	5В I	6А I	10А I	12А I	8А III	12А III	8-10
ДЛИНА М.	6.1	3.51	4.92	17.68	2.44	0.72	0.45	0.39	2.34	7.44	2.68	1.22	0.92	15.0	0.3	0.39	2.34	11.84	1.34	2.44	0.92	15.72	0.3
ВЕС КГ.	0.59	0.54	1.94	10.96	2.18	0.64	2.25	0.04	0.36	1.64	1.66	1.09	0.36	13,32	1.5	0.04	0.36	2.62	0.83	2.18	0.36	13.96	1.5
КЛАСС СТАЛИ ПО ГОСТ	В-I 6727-53		А-I 5781-61			А-III 5781-61	Ст.3	В I 6727-53		А-I 5781-61			А-III 5781-61		Ст.3	В-I 6727-53		А-I 5781-61			А-III 5781-61		Ст.3
НОРМАТ. СОПРОТ. АРМ. $R_a^н$ КГ/СМ²	5500		2400			4000	2400	5500		2400			4000		2400	5500		2400			4000		2400

ПРИМЕЧАНИЯ:
1. Сварные сетки сварить в пространственный каркас.
2. Сетки, закладные детали, петли даны на листах 30; 32; 33; 27; 29.

ИЗДЕЛИЯ ЗАВОДСКОГО ИЗГОТОВЛЕНИЯ.	ВНУТРЕННИЕ СТЕНОВЫЕ ПАНЕЛИ ВС5; ВС6; ВС6-1.	СЕРИЯ 467А	АЛЬБОМ III ЧАСТЬ 3В	ЛИСТ 11	1965

Арх. №19786-13

КОНСТРУКТОРСКОЕ БЮРО ПО ЖЕЛЕЗОБЕТОНУ ГОССТРОЯ РСФСР

ГЛ. ИНЖЕНЕР К.Б.		ГЛ. ИНЖЕНЕР	В. БОГОРОДСКИЙ
ГЛ. КОНСТРУКТОР			
НАЧ. ОТДЕЛА		СТ. ИНЖЕНЕР	Г. ПАВЛОВА
ГЛ. КОНСТРУКТ. ОТД.		ИНЖЕНЕР	И. ПУХ
		ПРОВЕРИЛ	
		СОГЛАСОВАНО	

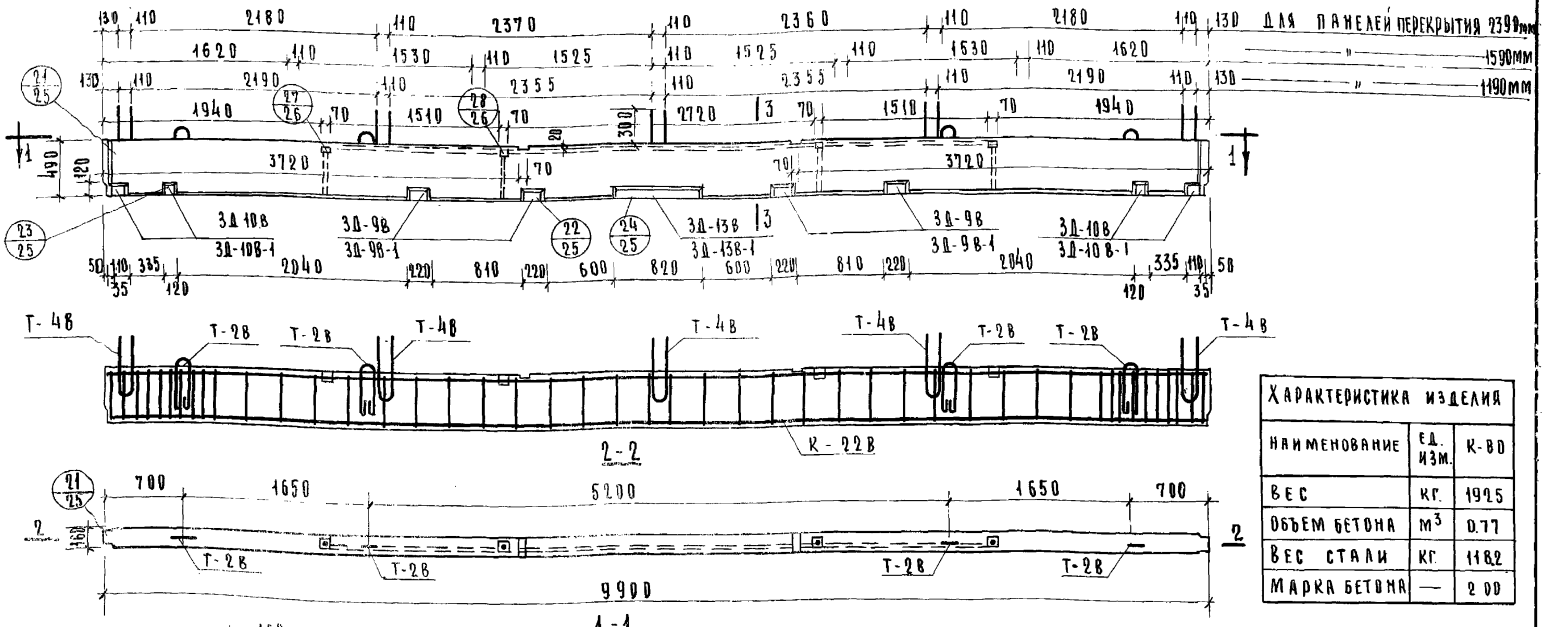

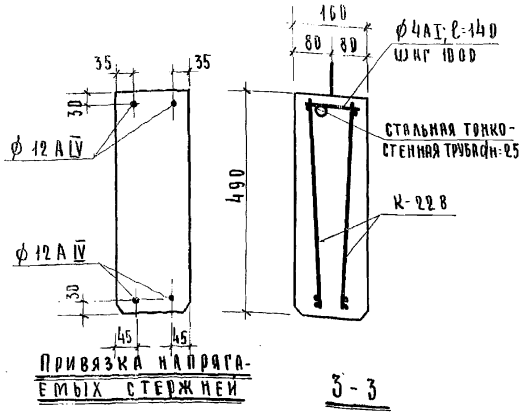

Характеристика изделия

Наименование	Ед. изм.	К-80
Вес	кг.	19.15
Объем бетона	м³	0.77
Вес стали	кг.	11.82
Марка бетона	—	200

Спецификация арматуры

Наим. элем.	Марка	К-во шт.	Вес кг. Марка	Вес кг. Общий
ВСТн	К-22В	2	16.27	32.54
	3Д-9В	4	3.72	14.88
	3Д-10В	4	1.86	7.44
	3Д-13В	1	11.88	11.88
	Т-2В	4	1.09	4.36
	Т-4В	5	1.14	5.7
	Отд. стерж. ф4АI спираль ф4АI	125см.		1.22
	Напрям. ф12АIV	4	8.78	35.12
	Стальн. тонкостенн. труба Ø=25	59п.м.	—	5.1

Выборка арматуры

Сечение мм.	ф4	ф8	ф10	ф12	ф12	-100+8	Труба d=25
Длина м.	12.5	2032	14.55	11.3	39.6	4.8	5.9
Вес кг.	1.22	32.54	9.0	10.0	35.12	25.2	5.1
Класс стали по ГОСТ'у	AI	A-I	A-I	A-I	A-IV	Ст.3	
Нормативное сопротивление кг/см²	2400	2400	2400	2400	6000	2400	

Примечания:

1. Расположение анкеров Т-4в назначается в зависимости от ширины панелей перекрытия.
2. В знаменателе дан вариант закладных деталей см. листы 28; 29; 44.
3. Каркасы, закладные детали, петли см. на листах: 34, 29.
4. Предварительное напряжение арматуры $\sigma_0 = 5200$ кг/см²; допустимое предельное отклонение напряжения $P = \pm 690$ кг/см² $\Delta\sigma_0 = 28.0$ мм. соответствует $\sigma_0 \pm P$.
5. Стержни закладных деталей привязать к продольным каркасам.
6. Трубки-пустотообразователи привязать к поперечным стержням каркасов для фиксации их положения.

Изделия заводского изготовления

Ригель ВСТн

Серия	Альбом	Часть	Лист	
467А	III	3В	12	1965

Конструкторское бюро по железобетону Госстроя РСФСР

Гл. инженер К.Б.	А. Я. Кушев	
Гл. конструкт.	Я. Фельман	
Нач. отдела	Г. Алексеев	
Гл. конструкт. пр.	В. Кайнинеров	Согласовано
Вед. конструкт.	Ст. техник	Проверил
В. Лебедев	З. Кручинкова	Г. Павлова

Арх. №19786-14

ГЛ. ИНЖЕНЕР К.Б.	А.Я.КУШЕВ	
ГЛ. КОНСТРУКТ.	Ф.ФЕЛЬМАН	
НАЧ. ОТДЕЛА	Л.АЛЕКСИ	
ГЛ. КОНСТРУКТ. ПР.	В.АГИБАЛАЕВ	
ВЕД. КОНСТРУКТ.	В. ЛЕБЕДЕВ	
СТ. ТЕХНИК	З. КРУГЛАКОВА	
ПРОВЕРИЛ	Г. ПАВЛОВА	
СОГЛАСОВАНО		

КОНСТРУКТОРСКОЕ БЮРО ПО ЖЕЛЕЗОБЕТОНУ ГОССТРОЯ РСФСР

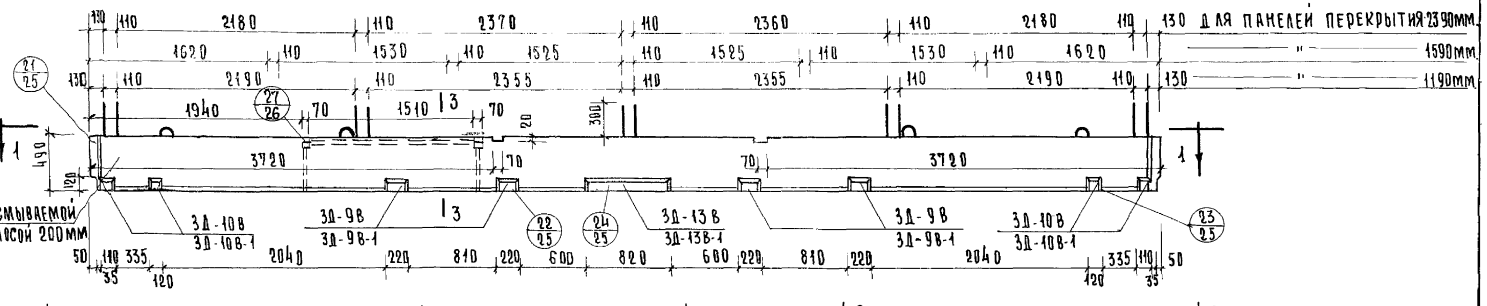

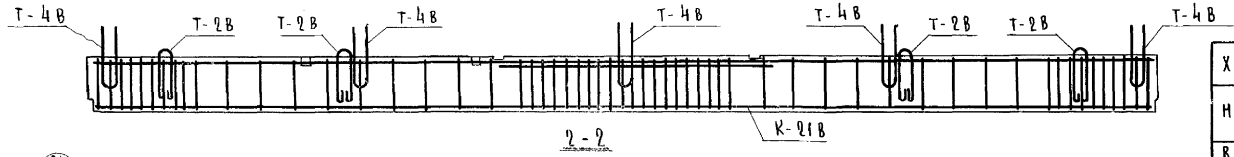

2-2

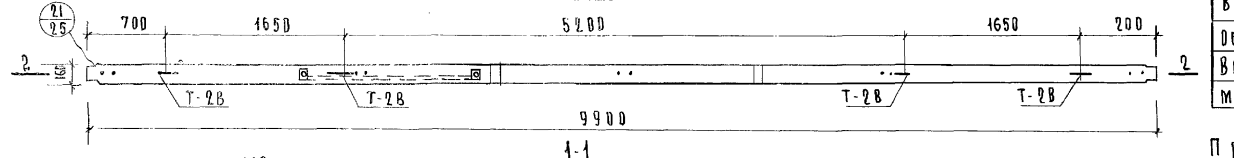

1-1

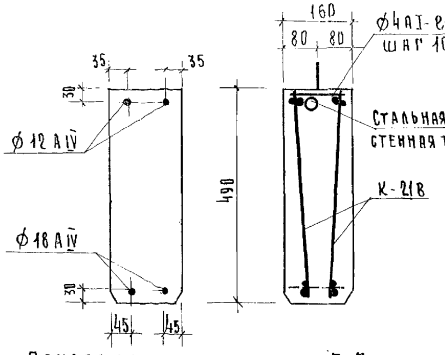

Привязка напрягаемых стержней

3-3

Спецификация арматуры

Наим. элем.	Марка	К-во шт.	Вес кг. марки	Вес кг. общий
ВС 7Н-Т	К-21В	2	25.8	51.6
	3Д-9В	4	3.72	14.88
	3Д-10В	4	1.86	7.44
	3Д-13В	7	11.88	11.88
	Т-2В	4	1.09	4.36
	Т-4В	5	1.14	5.7
	Отд. стерж. Ф4АI спираль Ф4АI	12.5	—	1.22
	Напр. арм. Ф12АIV	2	8.78	17.56
	Напр. арм. Ф18АIV	2	19.80	39.60
	Стальн. тонкост. труба d=85	1.51пм.	—	1.31

Выборка арматуры

Сечение мм.	Ф4	Ф8	Ф10	Ф12	Ф12	Ф18	Ф22	100×8	Труба d=85
Длина м.	12.5	93.52	14.55	11.3	19.8	19.8	5.0	4.0	1.51
Вес кг.	12.2	36.86	9.0	10.0	17.56	39.6	14.94	25.2	1.31
Класс стали по ГОСТу	А-I	А-I	А-I	А-I	А-IV	А-IV	А-III	Ст.3	
Нормативное сопротивление $R_a^н$ кг/см²	2400	2400	2400	2400	6000	6000	4000	2400	

Характеристика изделия

Наименование	Ед. изм.	К-80
Вес	кг	1925
Объем бетона	м³	0.77
Вес стали	кг	155.5
Марка бетона	—	200

Примечания:

1. Расположение анкеров Т-4В назначается в зависимости от ширины панелей перекрытия.
2. Каркасы, закладные детали, петли и анкеры на листах 34, 29.
3. Предварительное напряжение арматуры σ_0=5200кг/см²; допустимое предельное отклонение напряжения $P = \pm 690$кг/см² при σ_0=28.0мм. соответствует $\sigma_0 \pm P$.
4. Стержни закладных деталей привязать к продольным каркасам.
5. Трубки - пустотообразователи должны быть привязаны к поперечным стержням каркасов для фиксации их положения.
6. В знаменателе дан вариант закладных деталей см. листы 28, 29-44

Изделия заводского изготовления	Ригель ВС 7Н-Т.	Серия 467А	Альбом III часть 3В	Лист 13	1965

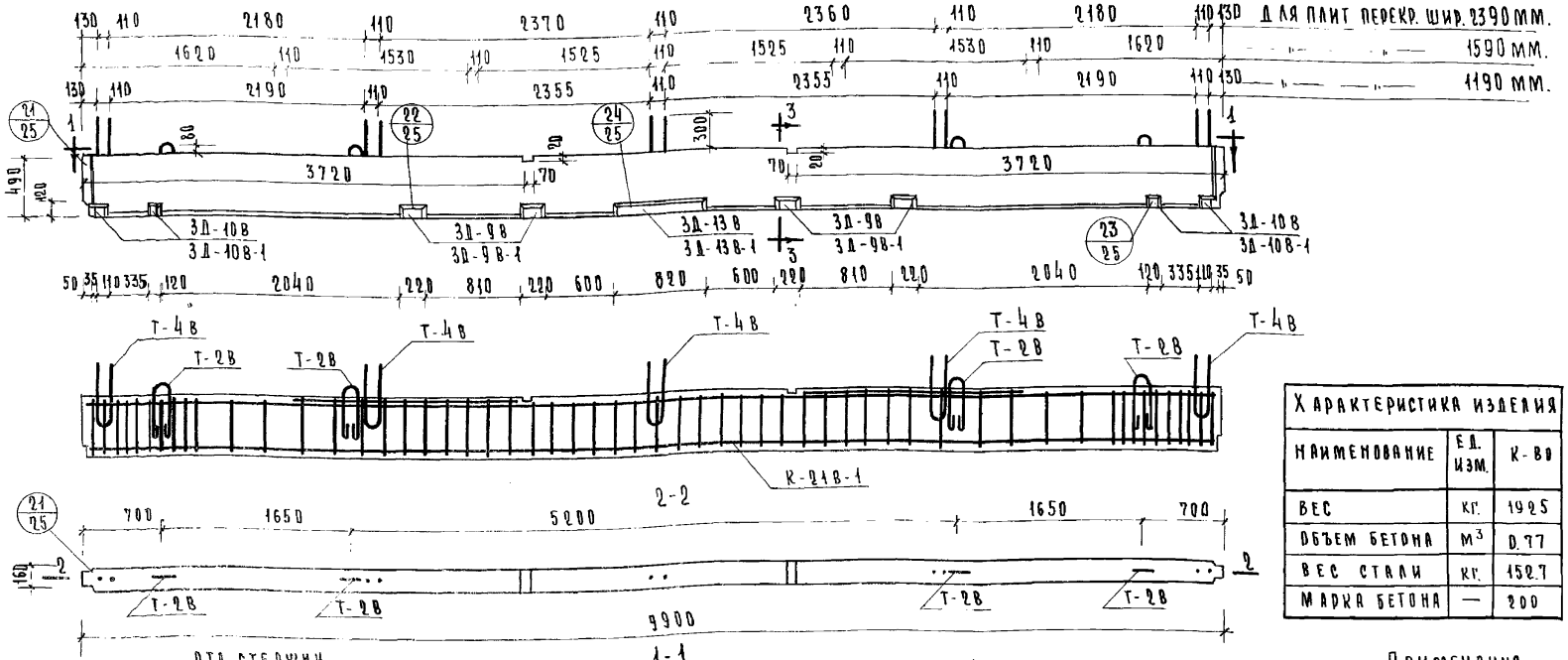

Характеристика изделия		
Наименование	Ед. изм.	К-во
Вес	кг.	1925
Объем бетона	м³	0.77
Вес стали	кг.	152.7
Марка бетона	—	200

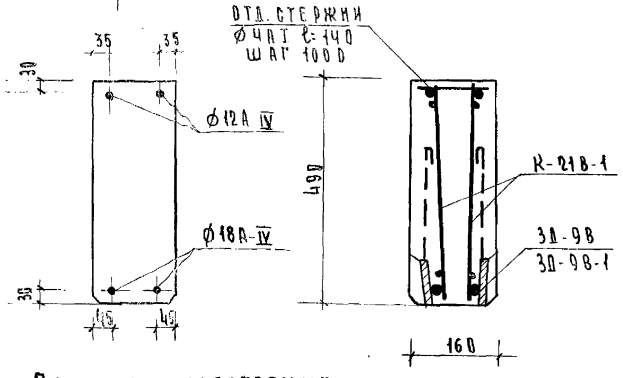

Привязка напрягаемых стержней

3-3

Спецификация арматуры				
Наим. элем.	Марка	Кол. шт.	Вес кг. Марки	Вес кг. Всего
ВС7Н-Т-1	К-21В-1	2	25.04	50.08
	3Д-9В	4	3.72	14.88
	3Д-10В	4	1.86	7.44
	3Д-13В	1	11.88	11.88
	Т-2В	4	1.09	4.36
	Т-4В	5	1.14	5.7
	Напр. арм. Ø12А IV	2	8.78	17.56
	Напр. арм. Ø18А IV	2	19.8	39.6
	Спираль Ø4АI, отд. стер. Ø4АI	12.5		1.22
			Итого:	152.7

Выборка арматуры								
Сечение мм.	Ø5	Ø8	Ø10	Ø12	Ø12	Ø18	Ø22	-100×8
Длина м.	39.12	50.8	14.55	11.3	19.8	19.8	8.0	4.0
Вес кг.	6.08	2.00	9.0	10.0	17.56	39.6	24.0	25.2
Класс стали по госту	В-I	А-I	А-I	А-I	А-IV	А-IV	А-III	Ст.3
Нормативн. сопротивл. $R_н$ кг/см²	5500	2400	2400	2400	6000	6000	4000	2400

Примечания

1. Каркасы, закладные детали см. листы 35, 34, 29.
2. Расположение анкеров Т-4В назначается в зависимости от ширины панелей перекрытия.
3. В знаменателе дан вариант закладных деталей см. листы 28; 29; 44.
4. Предварительное напряжение арматуры σ_0=5200 кг/см², допустимое предельное отклонение P=±690 кг/см², Δl_0=28.0 мм. соответствует $\sigma_0 \pm P$
5. Стержни закладных деталей привязать к каркасам.

Изделия заводского изготовления.	Ригель ВС7н-Т-1	Серия 467А	Альбом III часть 3В	Лист 14	1965

Конструкторское бюро по железобетону Госстроя РСФСР

Гл. инженер К.Б.	Л. Я. Кушев	Вед. констр.	В. Лебедев
Гл. констр. К.Б.	Я. Фельман	Ст. техник	З. Круглякова
Нач. отдела	Д. Алекси	Проверил	Г. Павлова
Гл. констр. пр.	В. Линбиндеров	Согласовано	

Арх. № 19786-16

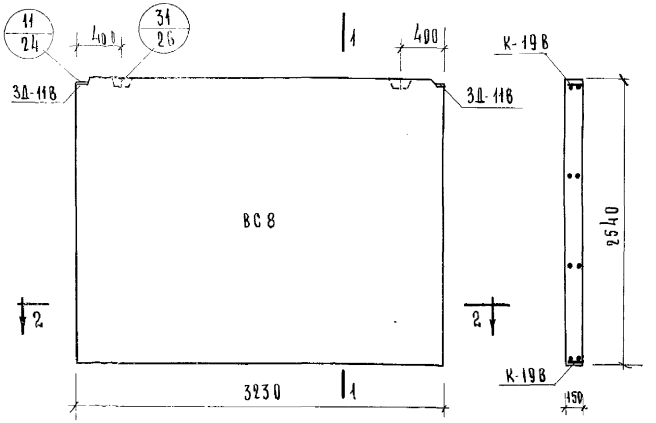

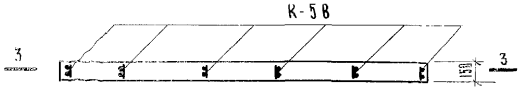

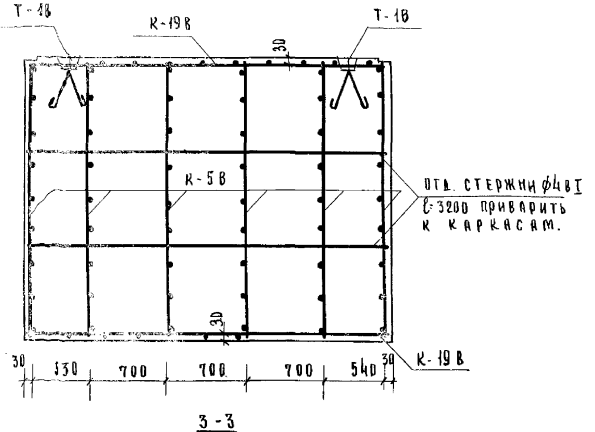

Спецификация арматура

Наим элем.	Марка	К-во шт.	Вес кг. марка	Вес кг. всего
ВС8	К-5В	6	1.66	9.96
	К-19В	2	2.69	5.38
	3Д-11В	2	1.58	3.16
	Т-1В	2	3.18	6.36
	Отдельные стерж. ф4ВI	4		1.25
		Итого:		26.11

Выборка арматуры

Сечение мм.	ВС8 4ВI	6АI	6АII	10АI	16АI	6АIII	8×60
Длина м.	22.92	15.0	12.84	2.68	3.18	15.0	0.3
Вес кг.	2.21	3.36	5.08	1.66	6.36	5.84	1.5
Класс стали по ГОСТ	ВI 6727-52	АI 5781-61				АIII 5781-61	Ст.3
Нормат. сопрот. арм. $R^н_a$ кг/см²	5500	2400				4000	2400

Характеристика изделия

Наименование	Ед. изм.	К-во
Вес	кг.	3080
Объем бетона	м³	1.23
Вес стали	кг.	26.11
Марка бетона	—	200

Примечания:

1. Сварные каркасы соединить между собой сваркой.
2. Сварные каркасы, закладные детали, петли даны на листах 29; 30; 33.
3. Каркасы К-5В установить ф8 кл АIII к поддону формы.

Конструкторское бюро по железобетону Госстроя РСФСР

Гл. инж. КБ.		В. Богородский
Гл. конструкт.		Г. Павлова
Нач. отдела		И. Пух.
Гл. констр. пр.		
Ст. инженер		
Инженер		
Проверил		
Согласовано		
А. Якушев		
Я. Фельман		
Алексей		
В. Айнбиндеров		

Изделия заводского изготовления.

Внутренняя стеновая панель ВС8

Серия	Альбом III	Лист	1965
467 А	Часть 3В	15	

Арх. №19786-17

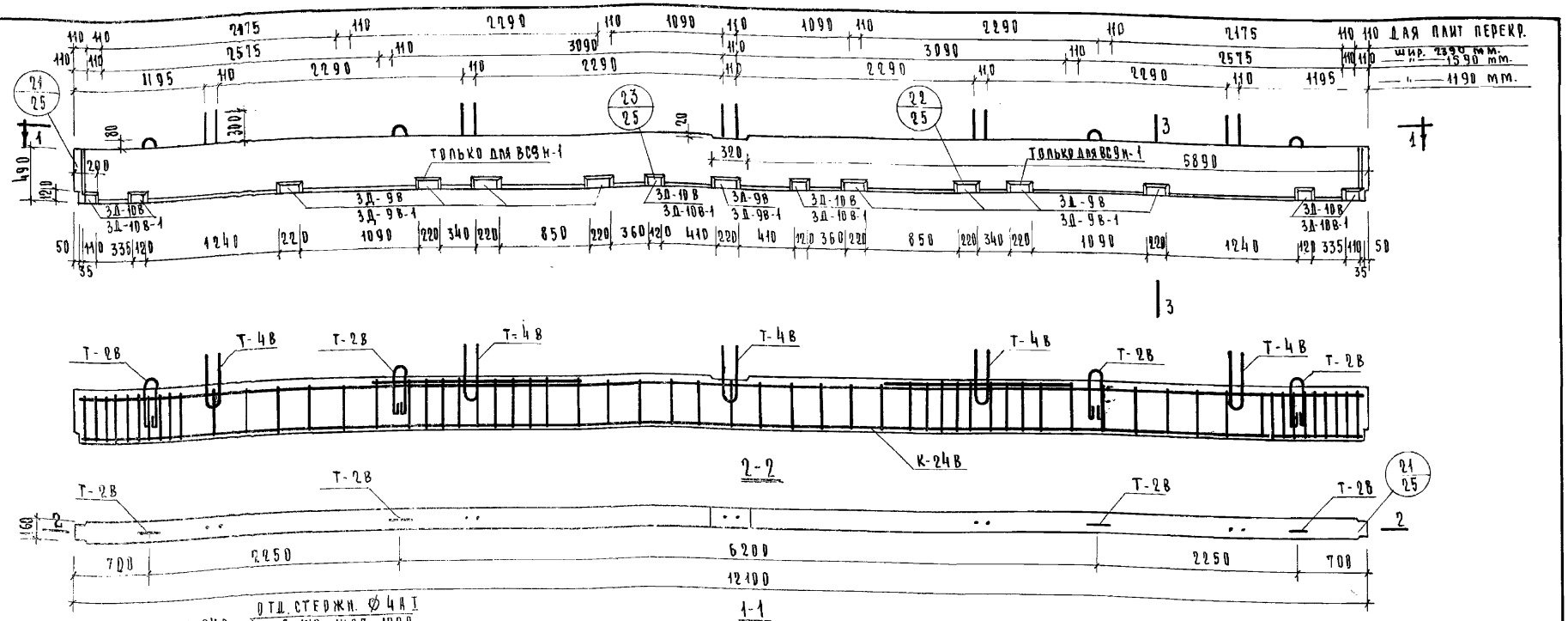

ВЫБОРКА АРМАТУРЫ								
СЕЧЕНИЕ мм.	5ВI	8АI	10АI	12АI	12АIV	12АIII	8×100	4АI
ДЛИНА М.	42.92	57.2	19.4 (23.28)	11.28	48.4	7.2	4.0 (4.8)	12.5
ВЕС КГ.	7.4	22.6	11.9 (14.40)	10.0	43.0	6.4	25.2 (30.24)	1.22
КЛАСС СТАЛИ ПО ГОСТ.	BI 6727-53	AI 5781-61			AIV 5781-61	AIII 5781-61		AI
НОРМАТ. СОПРОТ. АРМ. КГ/СМ²	5500	2400			6000	4000		2400

СТЕРЖНИ ЗАКЛАДНЫХ ДЕТАЛЕЙ ПРИВЯЗАТЬ К КАРКАСАМ.

ХАРАКТЕРИСТИКА ИЗДЕЛИЯ		
НАИМЕНОВАНИЕ	ЕД. ИЗМ.	КОЛ-ВО
ВЕС	КГ.	2375
ОБЪЕМ БЕТОНА	М³	0.95
ВЕС СТАЛИ	КГ.	127.8/135.2
МАРКА БЕТОНА	—	200

СПЕЦИФИКАЦИЯ АРМАТУРЫ				
НАИМ. ЭЛЕМ.	МАРКА	К-ВО ШТ.	ВЕС КГ. МАРКИ	ВЕС КГ. ВСЕГО
ВС9н (ВС9н-1)	К-24В	2	18.2	36.4
	3Д-9В	7(9)	3.72	26.0 (33.5)
	3Д-10В	6	1.86	11.16
	Т-2В	4	1.09	4.36
	Т-4В	5	1.14	5.7
	НАПР. АРМАТ. Ø12А-IV	4	10.75	43.00
	СПИРАЛЬ Ø4АI ОТД. СТЕРЖНИ Ø4АI	12.5 п.м	—	1.22

Примечания:

1. Каркас, закладные детали и петли см. листы: 36, 34, 29
2. В знаменателе дан вариант закладных деталей см. листы 28, 29.
3. Расположение анкеров Т-4В назначается в зависимости от ширины панелей, перекрытий, при ширине панелей 2390 мм. Т-4В-7 шт, при панелях шириной 1190 и 1590 мм. - 5 шт.
4. Показатели в скобках только для ВС9н-1.
5. Предварительное напряжение арматуры $\sigma_0 = 5200$ кг/см², допустимое предельное отклонение $P = \pm 630$ кг/см², $\Delta\ell_0 = 34.15$ мм. соответствует $\sigma_0 \pm P$

ГЛ. ИНЖЕНЕР К.Б.	В. ЛЕБЕДЕВ	КОНСТРУКТОРСКОЕ БЮРО ПО ЖЕЛЕЗОБЕТОНУ ГОССТРОЯ РСФСР			
ГЛ. КОНСТРУКТОР	З. КРУГЛЯКОВА				
НАЧ. ОТДЕЛА	Г. ПАВЛОВА				
ВЕД. КОНСТР.	Л. КУШЕВ				
СТ. ТЕХНИК	Я. ФЕЛЬМАН				
ГЛ. КОНСТР. ПР.	А. АЛЕКСИ				
ПРОВЕРИЛ	В. АМБИНДЕРОВ				
СОГЛАСОВАНО					
ИЗДЕЛИЯ ЗАВОДСКОГО ИЗГОТОВЛЕНИЯ	РИГЕЛЬ ВС9н; ВС9н-1	СЕРИЯ 467 А	АЛЬБОМ III ЧАСТЬ 3В	ЛИСТ 16	1965

Арх. №19786-18

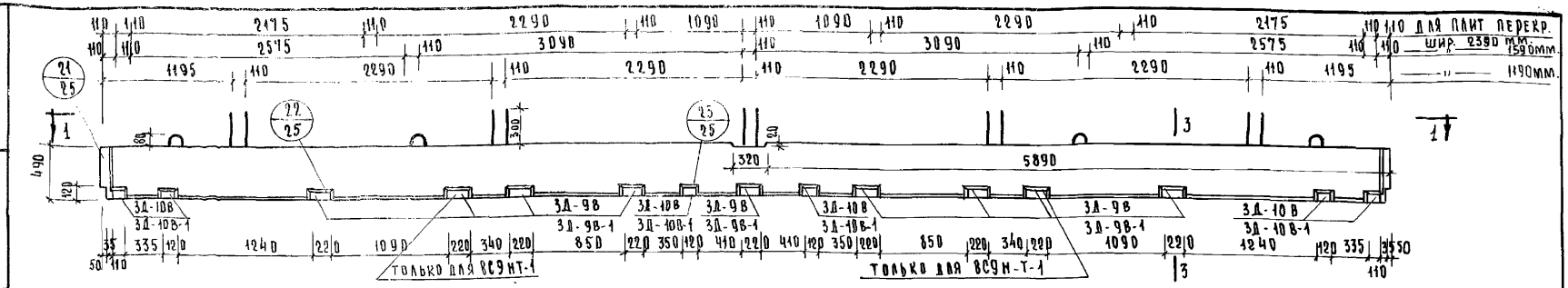

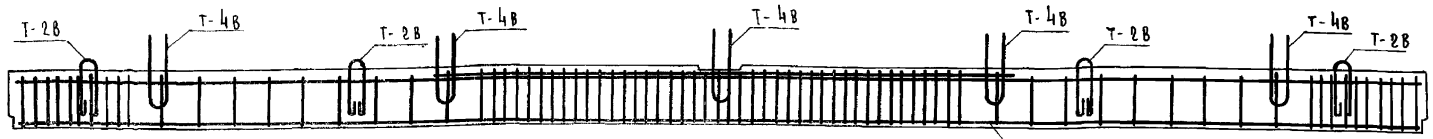

2-2

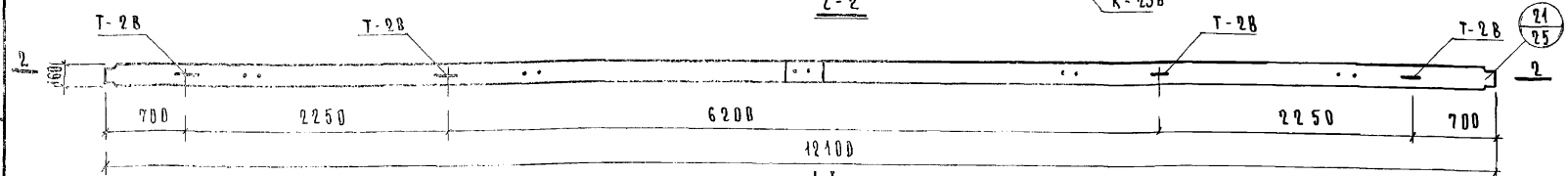

1-1

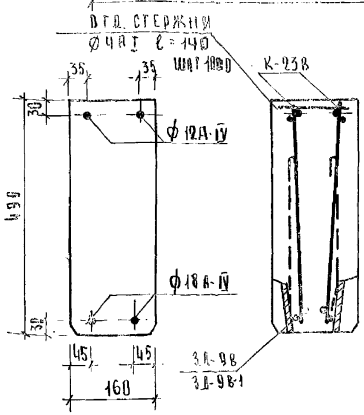

3-3

Привязка напрягаемых стержней.

ВЫБОРКА АРМАТУРЫ.									
Сечение мм.	5ВI	8АI	10АI	12АI	12АIV	18АIV	22АIII	8×100	4АI
Длина м.	47.92	75.2	19.4 (23.28)	11.28	24.2	24.2	10.0	4.0 (4.8)	12.5
Вес кг.	7.4	29.6	11.9 (14.4)	10.0	21.5	48.4	29.8	25.2 (30.24)	1.22
Класс стали по ГОСТ	ВI 6727-53	АI 5781-61			АIV 5781-61		АIII 5781-61	СТ3	АI
Нормат. сопрот. арм. $R_a^н$ = кг/см²	5500	2400			6000		4000	2400	2400

ХАРАКТЕРИСТИКА ИЗДЕЛИЯ		
Наименование	Ед. изм.	К-во
Вес	кг.	2375
Объем бетона	м³	0.95
Вес стали	кг.	185 (192.6)
Марка бетона	—	200

СПЕЦИФИКАЦИЯ АРМАТУРЫ				
Наим. элем.	Марка	К-во шт.	Вес кг. Марки	Вес кг. Всего
ВС9Н-Т; ВС9Н-Т-1	К-23В	2	33.4	66.8
	3Д-9В	7(9)	3.72	26.0 (33.5)
	3Д-10В	6	1.86	11.16
	Т-2В	4	1.09	4.36
	Т-4В	5	1.14	5.7
	Напрягаемая арматура Ø12А-IV	2	10.75	21.50
	Напрягаемая арматура Ø18А-IV	2	24.20	48.40
	Сталь Ø4АI отд. ст. Ø4АI	125 п.м.		1.22

Примечания:

1. Каркас, закладные детали и петли см. листы 36, 34, 29.
2. В знаменателе дан вариант закладных деталей см. листы 28, 29.
3. Расположение анкеров Т-4В назначается в зависимости от ширины панелей перекрытий, при панелях шириной 2390 мм. Т-4В - 7 шт, при панелях шириной 1190 и 1590 мм. - 5 шт. Показатели в скобках только для ВС9Н-Т-1
5. Предварительное напряжение арматуры σ_0 = 5200 кг/см². Допустимое предельное отклонение P = 630 кг/см². $\Delta\ell_0$ = 34,15 мм. Соответствует $\sigma_0 \pm P$
6. Стержни закладных деталей привязать к каркасам.

Изделия заводского изготовления.	Ригель ВС9Н-Т; ВС9Н-Т-1	Серия 467А	Альбом III часть 3В	Лист 17	1965

Конструкторское бюро по железобетону Госстроя РСФСР

Гл. инженер К.Б. — Гл. конструкт. — Нач. отдела — Гл. конструкт. пр. — Д. Якушев — Я. Фельман — Д. Алексин — В. Айнбиндеров — Вед. конструкт. — Ст. техник — Проверил — Согласовано — В. Лебедев — З. Крутякова — Г. Пазлова

Арх. №19786-19

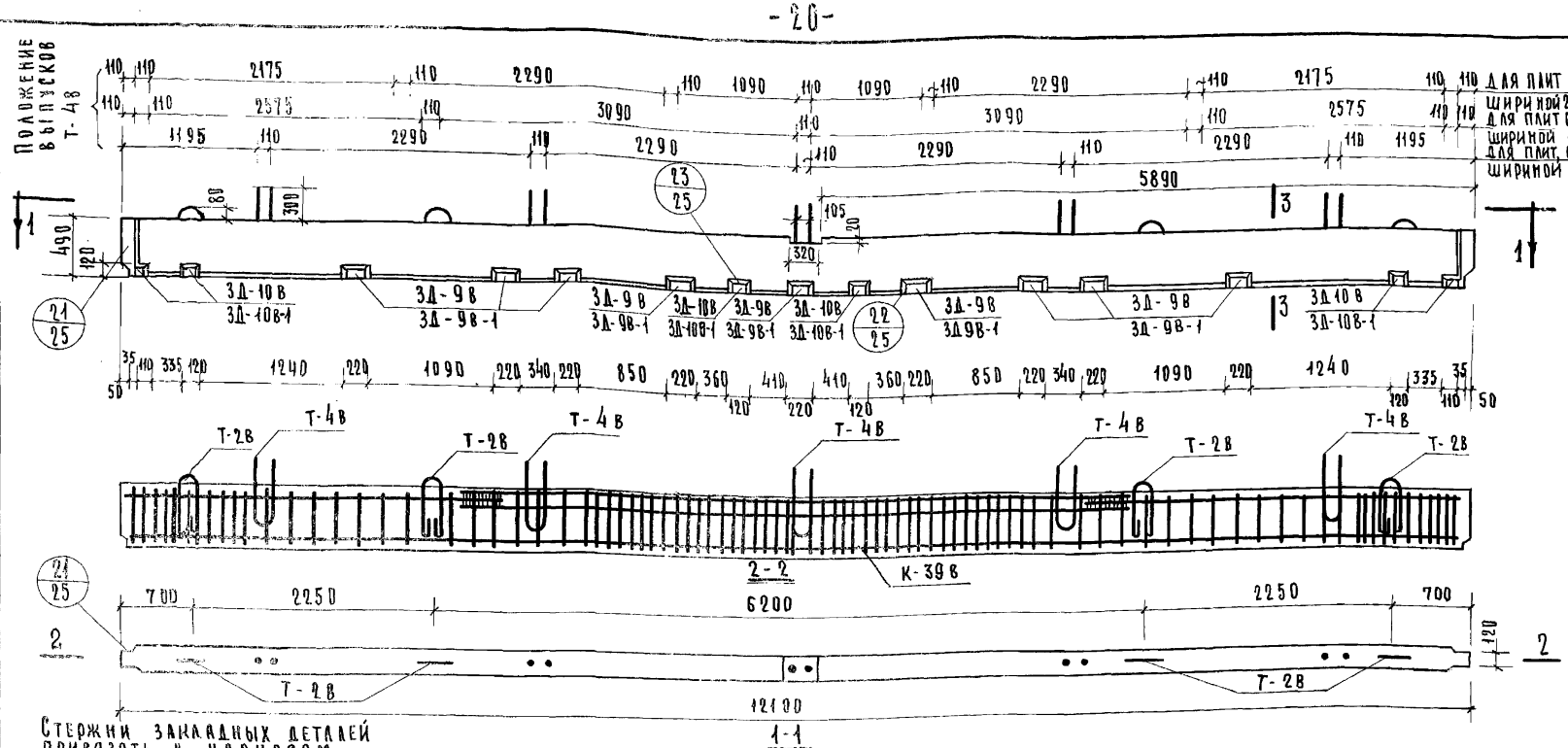

Стержни закладных деталей привязать к каркасам.

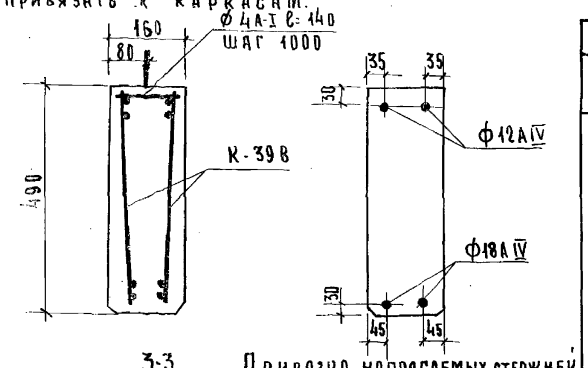

Привязка напрягаемых стержней

Δl_0 = 34.15 мм - соответствует $\sigma_0 \pm P$

Спецификация арматуры				
Наим. элем.	Марка	К-во шт.	Вес кг. Марка	Вес кг. Общ.
ВС 9Н-Т-2	К-39В	2	89.65	17.93
	3Д-9В	9	3.72	33.5
	3Д-10В	6	1.86	11.2
	Т-2В	4	1.09	4.36
	Т-4В	5	1.14	5.7
	Напрягаемая арматура Ф12А-IV	2	10.75	21.5
	Напрягаемая арматура Ф18А-IV	2	24.2	48.4
	Отд. стерж. Ф4А I спираль Ф4А I	125 пм	—	1.22
			Итого:	305.2

Выборка арматуры								
Сечение мм.	Ф4	Ф10	Ф10	Ф12	Ф12	Ф18	Ф20	100×8
Длина м.	12.5	108.8	12.8	11.3	19.8	19.8	47.96	4.8
Вес кг.	1.22	67.2	7.9	10.0	21.5	48.4	118.6	30.24
Класс стали по ГОСТу	А-I	А-I	А-III	А-I	А-IV	А-IV	А-III	СТ-3
Нормативн. сопротивл. $R_a^н$ кг/см²	2400	2400	4000	2400	6000	6000	4000	2400

Характеристика изделия		
Наименование	Ед. изм.	К-во
Вес	кг.	23.80
Объем бетона	м³	0.95
Вес стали	кг	305.2
Марка бетона	—	900

Примечания

1. Каркасы, закладные детали и петли см. листы 34, 29-35.
2. Расположение анкеров Т-4В назначается в зависимости от ширины панелей перекрытия.
3. В знаменателе дан вариант закладных деталей см. листы 28, 29
4. Предварительное напряжение арматуры σ_0 = 5200 кг/см² допускаемое предельное отклонение P = 630 кг/см²; Δl = 34.15 мм

Изделия заводского изготовления.	Ригель ВС9Н-Т-2	Серия 467А	Альбом III часть 3В	Лист 18	1965

Конструкторское бюро по железобетону. Госстоя РСФСР

Гл. инженер К.Б.	А. Я. Кушев	Ведущ. констр.	В. Лебедев
Гл. конструктор К.Б.	Я. Фельман	Ст. техник	З. Крупнякова
Нач. отдела	Д. Алекси	Проверил	Г. Павлова
Гл. конструкт. пр.	В. Айнбиндеров	Согласовано	

Арх. № 19786-20

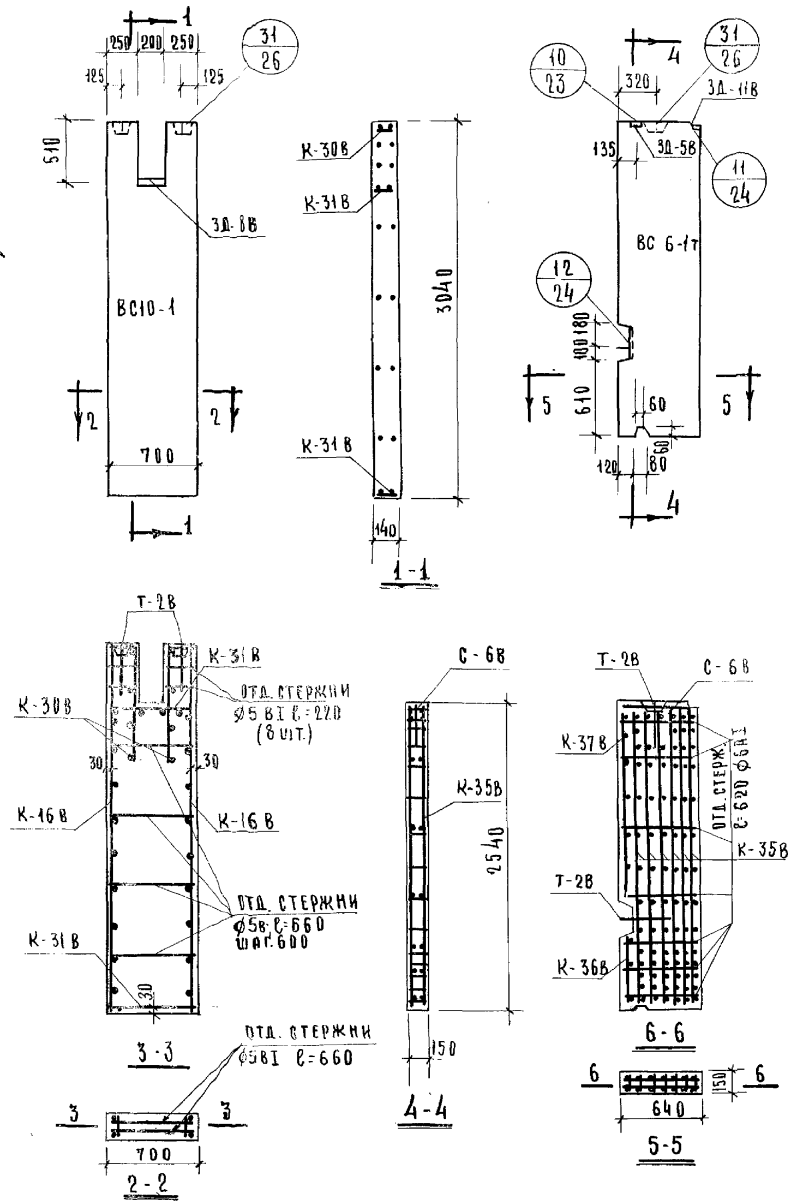

Спецификация арматуры

Марка панели	Марка	К-во шт.	Вес - кг. марки	Вес - кг. всего
ВС10-1	К-16В	2	5.56	11.12
	К-30В	2	0.91	1.82
	К-31В	2	0.58	1.16
	Т-2В	2	1.09	2.18
	3Д-8В	1	2.15	2.15
	Отд. стерж. Ø5 ВI	7.0пм	—	1.08
	Итого:			19.51
ВС6-1т	К-35В	6	6.45	38.7
	К-36В	1	0.35	0.35
	К-37В	1	0.91	0.91
	С-6В	1	0.4	0.4
	Т-2В	2	1.09	2.18
	3Д-11В	1	1.58	1.58
	3Д-5В	1	1.39	1.39
	Отд. стерж. Ø5 АI	8.7пм	—	1.92
	Итого:			47.43

Выборка арматуры

Сечение мм.	Ø12	Ø10	Ø5	Ø4	Ø12	Ø8	-8×130
Длина м.	2.44	0.84	9.86	1.82	12.0	7.08	0.2
Вес кг.	2.18	0.52	1.54	0.18	10.64	2.82	1.63
Класс стали по ГОСТу	А-I	А-I	В-I	В-I	А-III	А-III	Ст.3
Нормативн. сопротива. Rа кг/см²	2400	2400	5500	5500	4000	4000	2400

Сечение мм.	Ø14	Ø12	Ø12	Ø10	Ø8	Ø6	Ø4	-8×80
Длина м.	30.0	0.72	2.44	1.34	0.92	25.25	0.39	0.3
Вес кг.	36.3	0.64	2.18	0.83	0.36	5.58	0.04	1.5
Класс стали по ГОСТу	А-III	А-III	А-I	А-I	А-III	А-I	В-I	Ст.3
Нормативн. сопротива. Rа кг/см	4000	4000	2400	2400	4000	2400	5500	2400

Характеристика изделия

Наименование	Ед. изм.	ВС-10-1	ВС6-1т
Вес	кг.	700	600
Объем бетона	м³	0.28	0.24
Расход металла	кг.	19.51	47.43
Марка бетона	—	200	200

Примечания:

1. Каркасы соединить между собой сваркой
2. Сварные каркасы, сетки, петли, закладные детали см. 32, 33, 37, 27, 28, 29.
3. Для ВС10-1 могут быть применены открытые петли Т-2В

Гл. инженер К. Б.	В. Богородский	
Гл. конструктор	Г. Павлова	
Нач. отдела	Н. Пух	
Гл. конструкт. пр.		
Ст. инженер	А. Я. Кушев	
Инженер	Фельман	
Проверил	Д. Алекси	
Согласовано	В. Айзикиндеров	

Конструкторское бюро по железобетону Госстроя РСФСР

Изделия заводского изготовления

Внутренняя стеновая панель ВС-10-1; ВС6-1т

Серия 467А | Альбом III, часть 3В | Лист 19 | 1965

Арх. № 19786-21

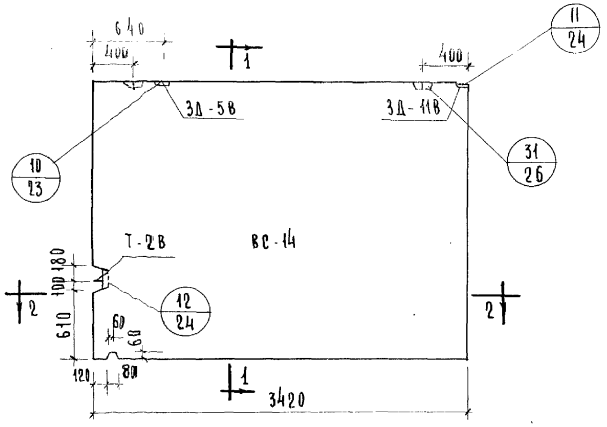

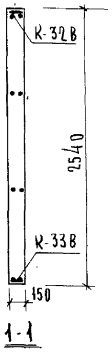

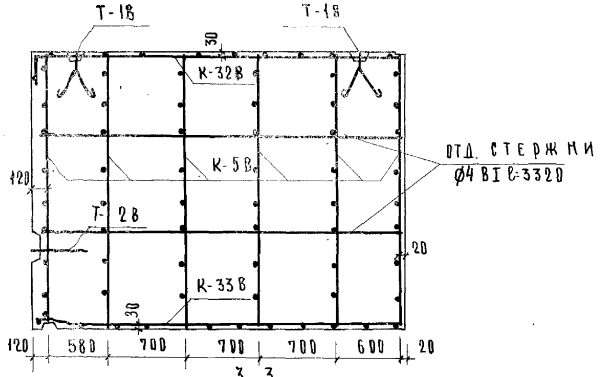

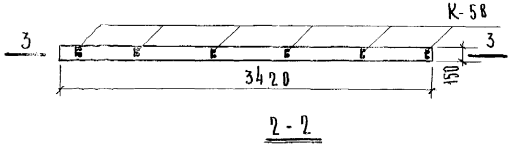

СПЕЦИФИКАЦИЯ АРМАТУРЫ

НАИМ. ЭЛ-ТА	МАРКА	КОЛ. ШТ.	ВЕС КГ. МАРКИ	ВЕС КГ. ВСЕГО
ВС-14	К-32В	1	3.0	3.0
	К-33В	1	2.80	2.80
	К-5В	6	1.66	9.96
	3Д-11В	1	1.58	1.58
	3Д-5В	1	1.39	1.39
	Т-1В	2	3.18	6.36
	Т-2В	1	1.09	1.09
	ОТД. СТЕРЖ. Ø4 ВI	1328ПМ		1.3
	ИТОГО:			27.48

ВЫБОРКА АРМАТУРЫ

СЕЧЕНИЕ ММ.	Ø4	Ø6	Ø8	Ø10	Ø12	Ø18	Ø8	Ø12	8×80
ДЛИНА М.	29.53	15.0	13.9	1.34	1.22	3.18	15.0	0.72	0.3
ВЕС КГ.	2.27	3.36	5.49	0.83	1.09	6.36	5.94	0.64	1.5
КЛАСС СТАЛИ ПО ГОСТУ	Вр-I	А-I					А-III		Ст-3
НОРМ. СОПР. АРМ. $R_a^н$ КГ/СМ²	5500	2400					4000		2400

ХАРАКТЕРИСТИКА ИЗДЕЛИЯ

НАИМЕНОВАНИЕ	ЕД. ИЗМ.	КОЛ-ВО
ВЕС	Т	3.25
ОБЪЕМ БЕТОНА	$м^3$	1.3
РАСХОД МЕТАЛЛА	КГ.	27.48
МАРКА БЕТОНА	—	200

ПРИМЕЧАНИЯ

1. Каркасы соединить между собой сваркой.
2. Сварные каркасы, закладные детали и петли см. листы 30, 37, 27, 29.
3. Каркасы К-5В установить Ø8 кл. AIII к поддону формы.

ГЛ. ИНЖЕНЕР К.Б.	А. Я. КУШЕВ	СТ. ИНЖЕНЕР	В. Богородский	КОНСТРУКТОРСКОЕ БЮРО ПО ЖЕЛЕЗОБЕТОНУ ГОССТРОЯ РСФСР	
ГЛ. КОНСТРУКТ.	Г. ФЕЛЬМАН	ИНЖЕНЕР	Г. Павлова		
НАЧ. ОТДЕЛА	Д. АЛЕКСИ	ПРОВЕРИЛ	И. Пух		
ГЛ. КОНСТРУКТ. ПР.	В. АЙНБИНДЕРОВ	СОГЛАСОВАНО			

ИЗДЕЛИЯ ЗАВОДСКОГО ИЗГОТОВЛЕНИЯ.	ВНУТРЕННЯЯ СТЕНОВАЯ ПАНЕЛЬ ВС-14	СЕРИЯ 467 А	АЛЬБОМ III ЧАСТЬ 3В	ЛИСТ 20	1965

Арх. № 19786-22

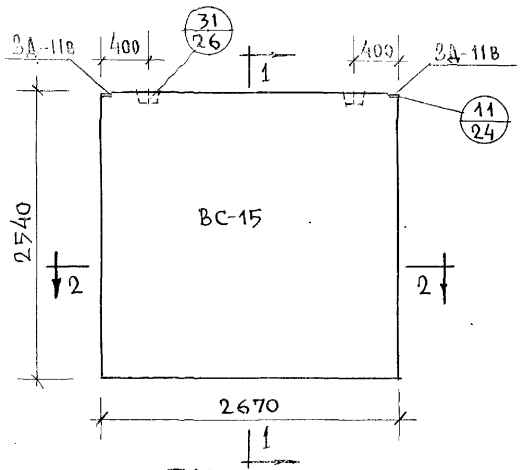

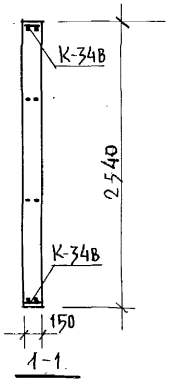

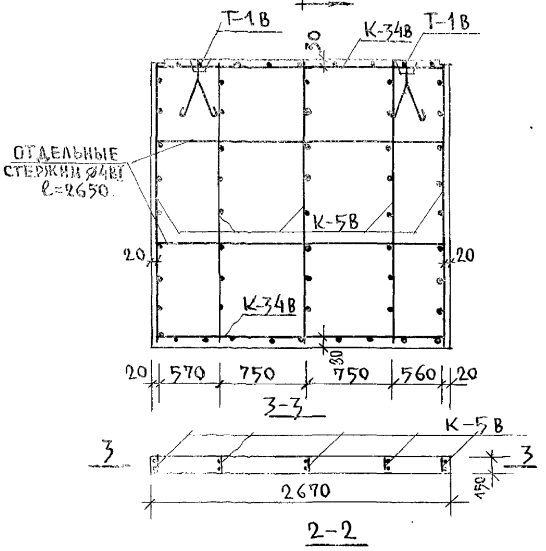

СПЕЦИФИКАЦИЯ АРМАТУРЫ				
НАИМ. ЭЛЕМ.	МАРКА	КОЛ. ШТ.	ВЕС В КГ. МАРКИ	ВЕС В КГ. ВСЕГО
ВС-15	К-34В	2	2.21	4.42
	К-5В	5	1.66	8.30
	3Д-11В	2	1.58	3.16
	Т-1В	2	3.18	6,36
	ОТД. СТЕРЖНИ Ø4В1	106пм		1.04
	ИТОГО			23.28

ВЫБОРКА АРМАТУРЫ							
СЕЧЕНИЕ ММ	Ø4	Ø6	Ø8	Ø10	Ø18	Ø8	8×80
ДЛИНА М	19.05	12.5	10.6	2.68	3.18	12.5	0.3
ВЕС КГ	1.83	2.8	4.18	1.66	6.36	4.95	1.5
КЛАСС СТАЛИ ПО ГОСТУ	В-I	А-I				А-III	Ст-3
НОРМАТИВНОЕ СОПРОТИВЛЕНИЕ $R_a^н$ КГ/СМ²	5500	2400				4000	2400

ХАРАКТЕРИСТИКА ИЗДЕЛИЯ		
НАИМЕНОВАНИЕ	ЕД ИЗМ.	КОЛ-ВО
ВЕС	Т	2.53
ОБЪЕМ БЕТОНА	$М^3$	1.01
РАСХОД МЕТАЛЛА	КГ	23.28
МАРКА БЕТОНА	—	200

Примечания:

1. Каркасы соединить между собой сваркой.
2. Сварные каркасы, закладные детали и петли см. листы: 30, 37, 29.
3. Каркасы К-5В установить Ø8 кл. А III к поддону формы.

Гл. инженер КБ	А. Кушев		
Гл. конструктор КБ	Я. Фельман		
Нач. отдела	А. Алекси		
Гл. конструктор пр.	В. Ашбиндеров		
Ст. инженер	В. Богородский		
Инженер	Г. Павлова		
Проверил	И. Пух.		
Согласовано			

Конструкторское бюро по железобетону Госстроя РСФСР.

Изделия заводского изготовления	Внутренняя стеновая панель ВС-15.	Серия 467А	Альбом III часть 3В	Лист 21	1965

Арх. № 19786-23

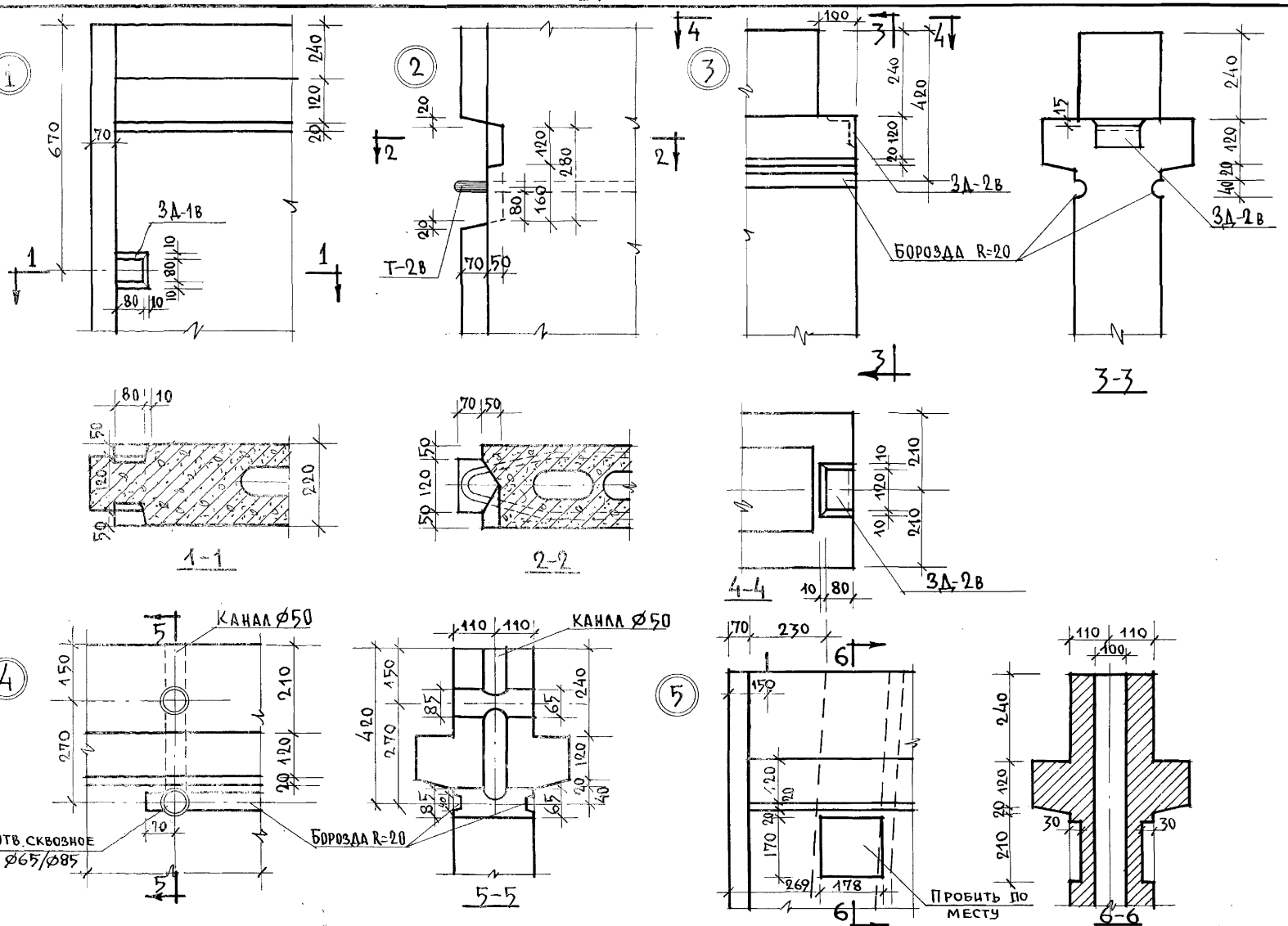

ГИП	В. Айнбиндеров		
ГА. КОНСТР. ПР.	Г. Павлова		
ИНЖЕНЕР	И. Пузк		
ПРОВЕРИЛ			
СОГЛАСОВАНО			
ГА. ИНЖЕНЕР К.Б	А. Кушев		
ГА. КОНСТРУКТОР КР	Фельман		
НАЧ. ОТДЕЛА	Д. Алекси		
ГА. КОНСТРУКТОР ПР	В. Тищков		

Конструкторское бюро по железобетону Госстроя РСФСР

Изделия заводского изготовления

Детали 1 ÷ 5

Серия	Альбом	Лист	
467А	III, часть 3В	22	1965

Арх. № 19786-24

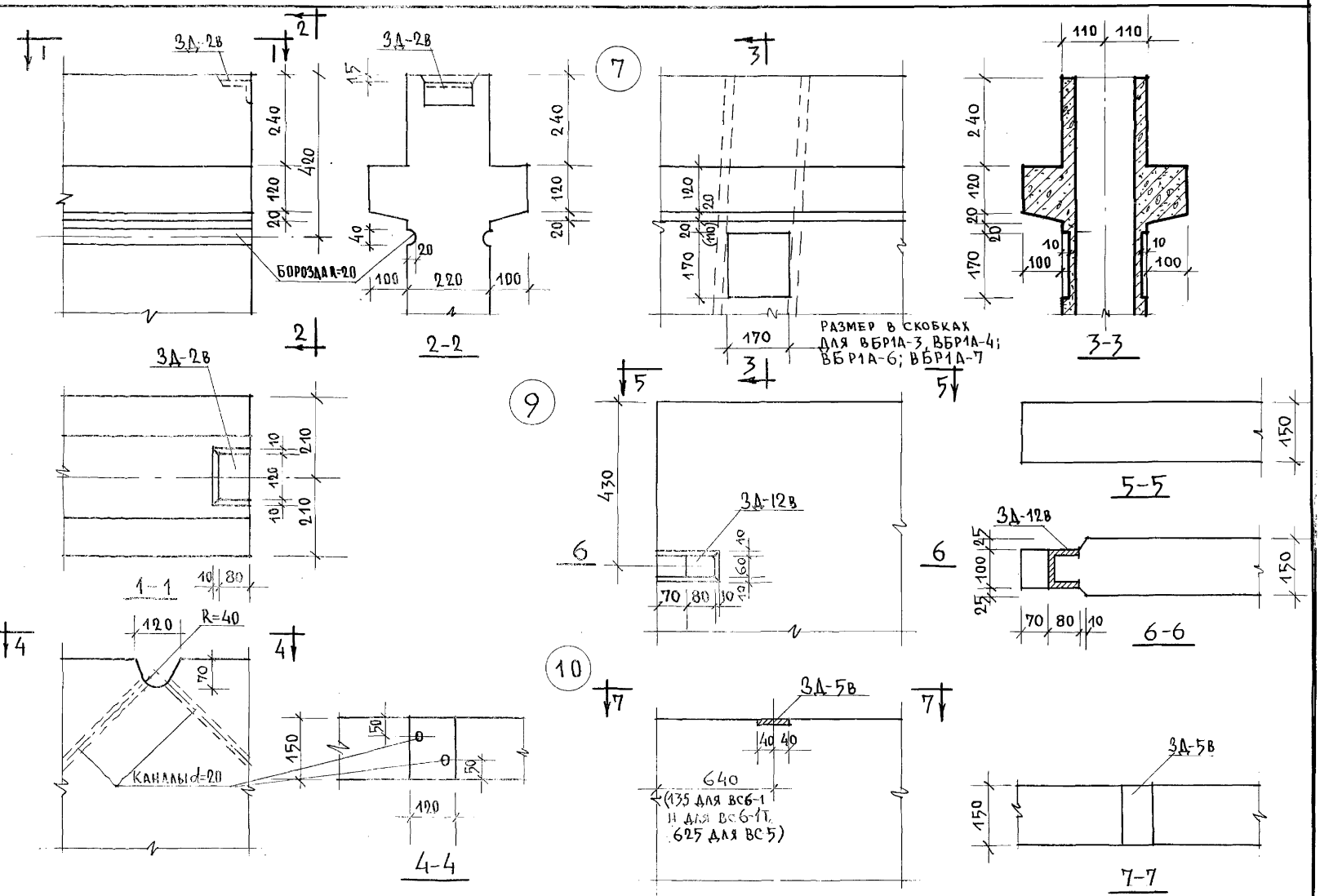

Гл. инженер К.Б.		Гл. конст. пр.	В. Айнбиндеров
Гл. конструкт.		Инженер	Г. Павлова
Нач. отдела		Проверил	И. Пук.
Гл. конструктор ПИ		Согласовано	

Конструкторское бюро по железобетону Госстроя РСФСР

Изделия заводского изготовления

Детали 6 ÷ 10

Серия	Альбом	Лист	
467 А	III часть 3В	23	1965

Арх. № 19786-25

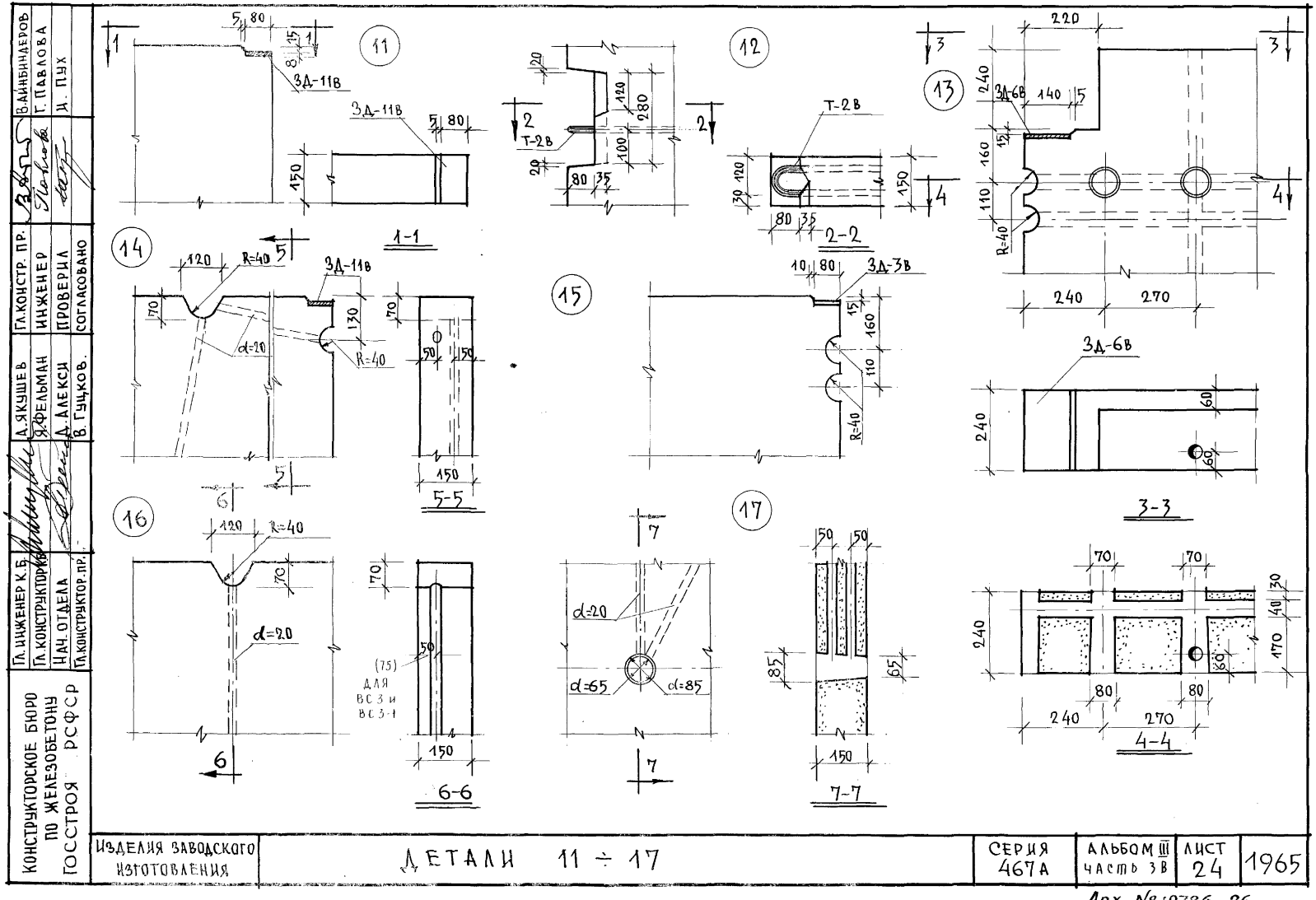
11
12
13
14
15
16
17
1-1
2-2
3-3
4-4
5-5
6-6
7-7
3Д-11В
Т-2В
3Д-6В
3Д-3В
R=40
d=20
d=65
d=85
(75) ДЛЯ ВС3 и ВС3-1
КОНСТРУКТОРСКОЕ БЮРО ПО ЖЕЛЕЗОБЕТОНУ ГОССТРОЯ РСФСР
ГЛ. ИНЖЕНЕР К.Б.
ГЛ. КОНСТРУКТОР К.Б.
НАЧ. ОТДЕЛА
ГЛ. КОНСТРУКТОР. ПР.
А. ЯКУШЕВ
Я. ФЕЛЬМАН
Д. АЛЕКСИ
В. ГУЦКОВ.
ГЛ. КОНСТР. ПР.
ИНЖЕНЕР
ПРОВЕРИЛ
СОГЛАСОВАНО
В. АЙНБИНДЕРОВ
Г. ПАВЛОВА
И. ПУХ
ИЗДЕЛИЯ ЗАВОДСКОГО ИЗГОТОВЛЕНИЯ
ДЕТАЛИ 11 ÷ 17
СЕРИЯ 467А
АЛЬБОМ III ЧАСТЬ 3В
ЛИСТ 24
1965

Арх. № 19786-26

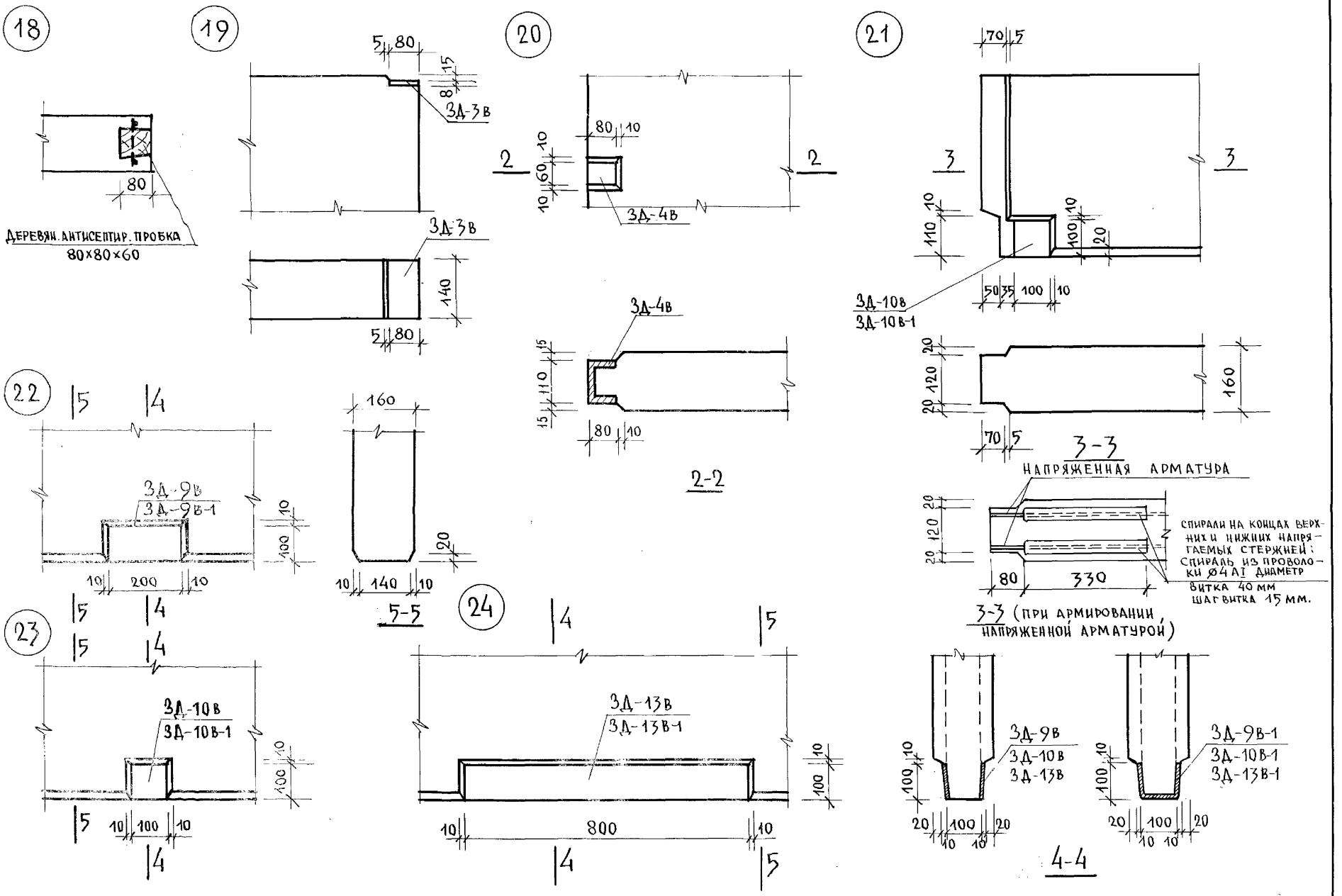

В. ЛЕБЕДЕВ	З. КРУГЛЯКОВА	Г. ПАВЛОВА	ВЕД. КОНСТРУКТ.	СТ. ТЕХНИК	ПРОВЕРИЛ	СОГЛАСОВАНО
А. ЯКУШЕВ	Я. ФЕЛЬМАН	Д. АЛЕКСИ	В. АЙНБИНДЕРОВ		
ГЛ. ИНЖЕНЕР К.Б.	ГЛ. КОНСТРУКТОР	НАЧ. ОТДЕЛА	Г. КОНСТРУКТОР П.Р.		

КОНСТРУКТОРСКОЕ БЮРО ПО ЖЕЛЕЗОБЕТОНУ ГОССТРОЯ РСФСР.

ИЗДЕЛИЯ ЗАВОДСКОГО ИЗГОТОВЛЕНИЯ.	ДЕТАЛИ 18 ÷ 24	СЕРИЯ 467А	АЛЬБОМ III ЧАСТЬ 3В	ЛИСТ 25	1965

Арх. № 19786-27

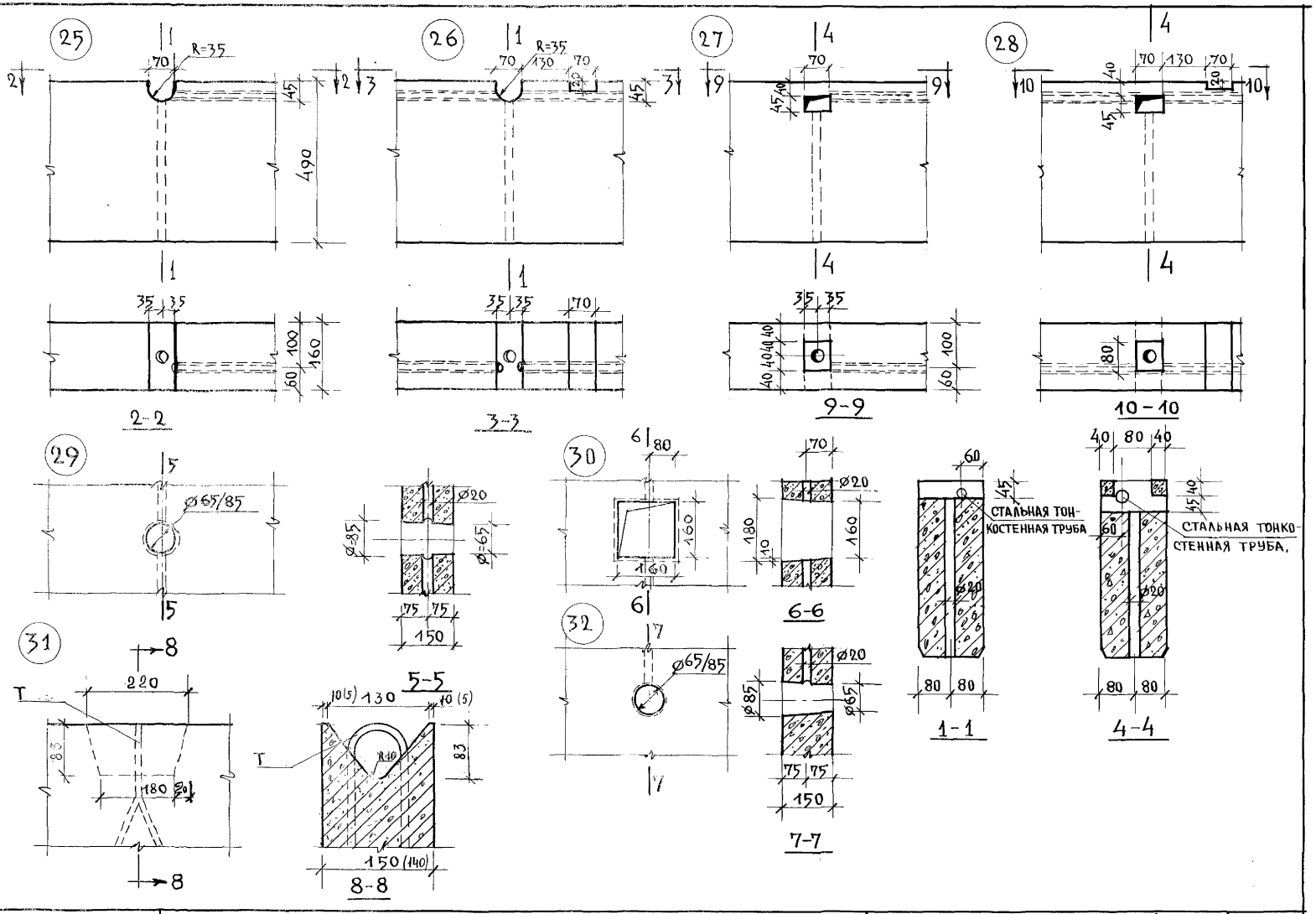

ГЛ. ИНЖЕНЕР К.Б.	В. ЛЕБЕДЕВ		
ГЛ. КОНСТРУКТОР	З. КРУГЛЯКОВА		
НАЧ. ОТДЕЛА	Г. ПАВЛОВА		
ГЛ. КОНСТРУКТОР ПР.			
ВЕД. КОНСТР.	Я. КУШЕВ		
СТ. ТЕХНИК	З. ФЕЛЬМАН		
ПРОВЕРИЛ	А. АЛЕКСИ		
СОГЛАСОВАНО	В. АДИБЕНДЕРОВ.		

Конструкторское бюро по железобетону Госстроя РСФСР.

ИЗДЕЛИЯ ЗАВОДСКОГО ИЗГОТОВЛЕНИЯ.

ДЕТАЛИ 25 ÷ 32

СЕРИЯ	АЛЬБОМ	ЛИСТ	
467 А	III ЧАСТЬ 3 В	26	1965

Арх. № 19786 - 28

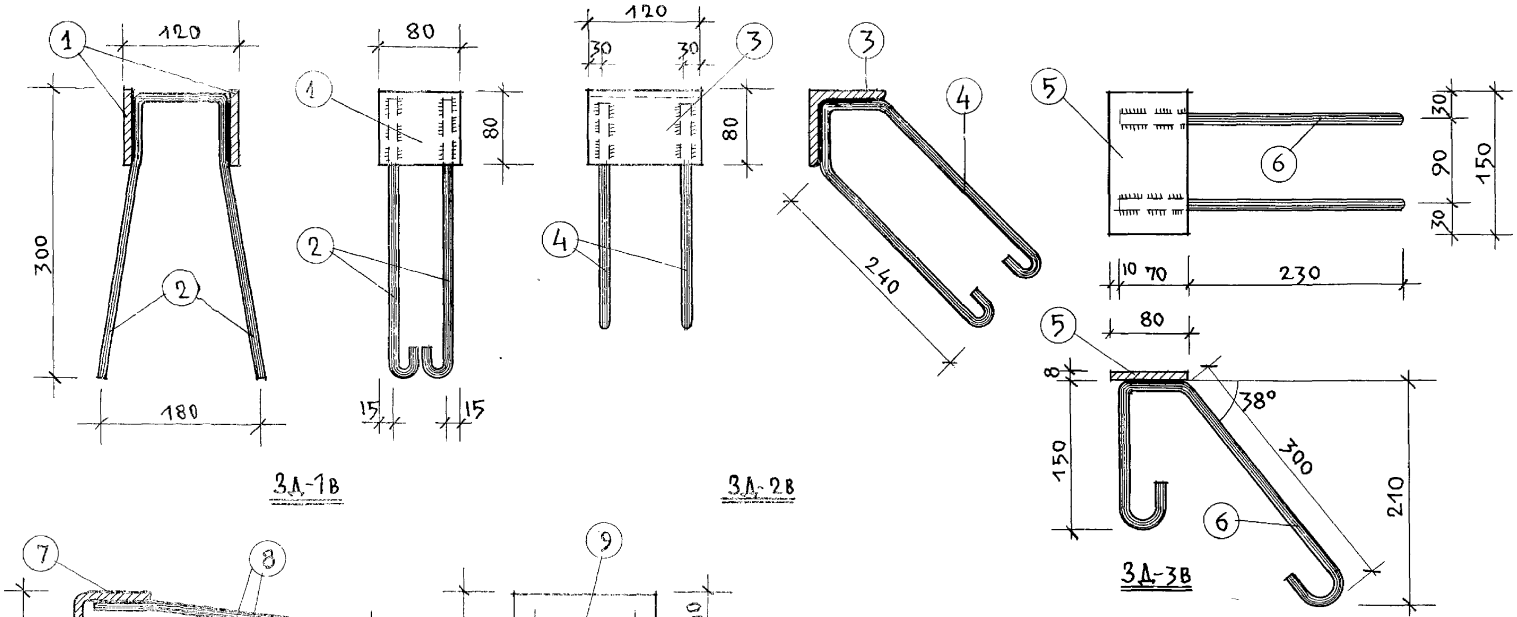

3Д-1В

3Д-2В

3Д-3В

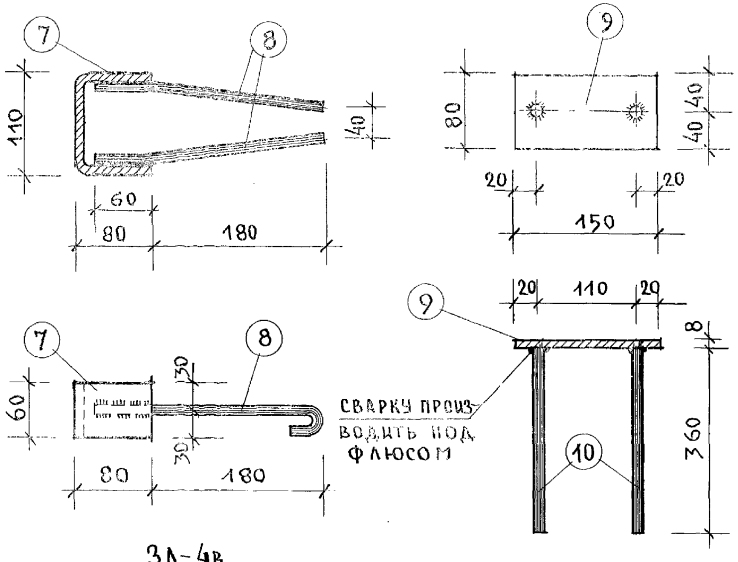

3Д-4В

3Д-5В

ПРИМЕЧАНИЯ:

1. Высота сварных швов h=6мм. ℓ шв=60 мм.
2. Сварку производить электродами Э-42
3. 3Д-1В и 3Д-4В подвергнуть металлизации по СН206-62

СПЕЦИФИКАЦИЯ ЗАКЛАДНЫХ ДЕТАЛЕЙ							
НАИМЕН.	NN ПОЗ	СЕЧЕН. ИЛИ Ø	ℓ ММ	h ШТ	nℓ М	ВЕС КГ. 1поз	ВЕС КГ. Всего
3Д-1В	1	-8×80	80	2	0,16	0,80	1,50
	2	8А I	885	2	1.77	0.70	
3Д-2В	3	L80×6	120	1	0.12	0.89	1.46
	4	8А I	720	2	1.44	0.57	
3Д-3В	5	-8×80	150	1	0.15	0.75	1.55
	6	10А I	650	2	1.30	0.80	
3Д-4В	7	-8×60	270	1	0.27	1.02	1.46
	8	10А I	350	2	0.70	0.44	
3Д-5В	9	-8×80	150	1	0.15	0.75	1.39
	10	12А III	360	2	0.72	0,64	

ХАРАКТЕРИСТИКА АРМАТУРЫ	
ГОРЯЧЕКАТАНАЯ СТАЛЬ КЛАССА А I ГОСТ 5781-61 $R_a^н$=2400 кг/см²	Ø8А I Ø10А I
ГОРЯЧЕКАТАНАЯ СТАЛЬ КЛАССА А III ГОСТ 5781-61 $R_a^н$=4000 кг/см²	Ø12А III
СТАЛЬ ПРОКАТНАЯ	-8×80 -8×60 L80×6

ИЗДЕЛИЯ ЗАВОДСКОГО ИЗГОТОВЛЕНИЯ	ЗАКЛАДНЫЕ ДЕТАЛИ 3Д-1В ÷ 3Д-5В.	СЕРИЯ 467А	АЛЬБОМ III ЧАСТЬ 3В	ЛИСТ 27	1965

КОНСТРУКТОРСКОЕ БЮРО ПО ЖЕЛЕЗОБЕТОНУ ГОССТРОЯ РСФСР.

ГЛ. ИНЖЕНЕР К.Б.	Д. ЯКУШЕВ	ГЛ. КОНСТР. ПР.	В. АЙНБИНДЕРОВ
ГЛ. КОНСТРУКТОР К.Б.	Я. ФЕЛЬМАН	ИНЖЕНЕР	Г. ПАВЛОВА
НАЧ. ОТДЕЛА	Д. АЛЕКСИ	ПРОВЕРИЛ	И. ПУХ
ГЛ. КОНСТРУКТОР ПР.	В. ГУЦКОВ	СОГЛАСОВАНО	

Арх. № 19736-29

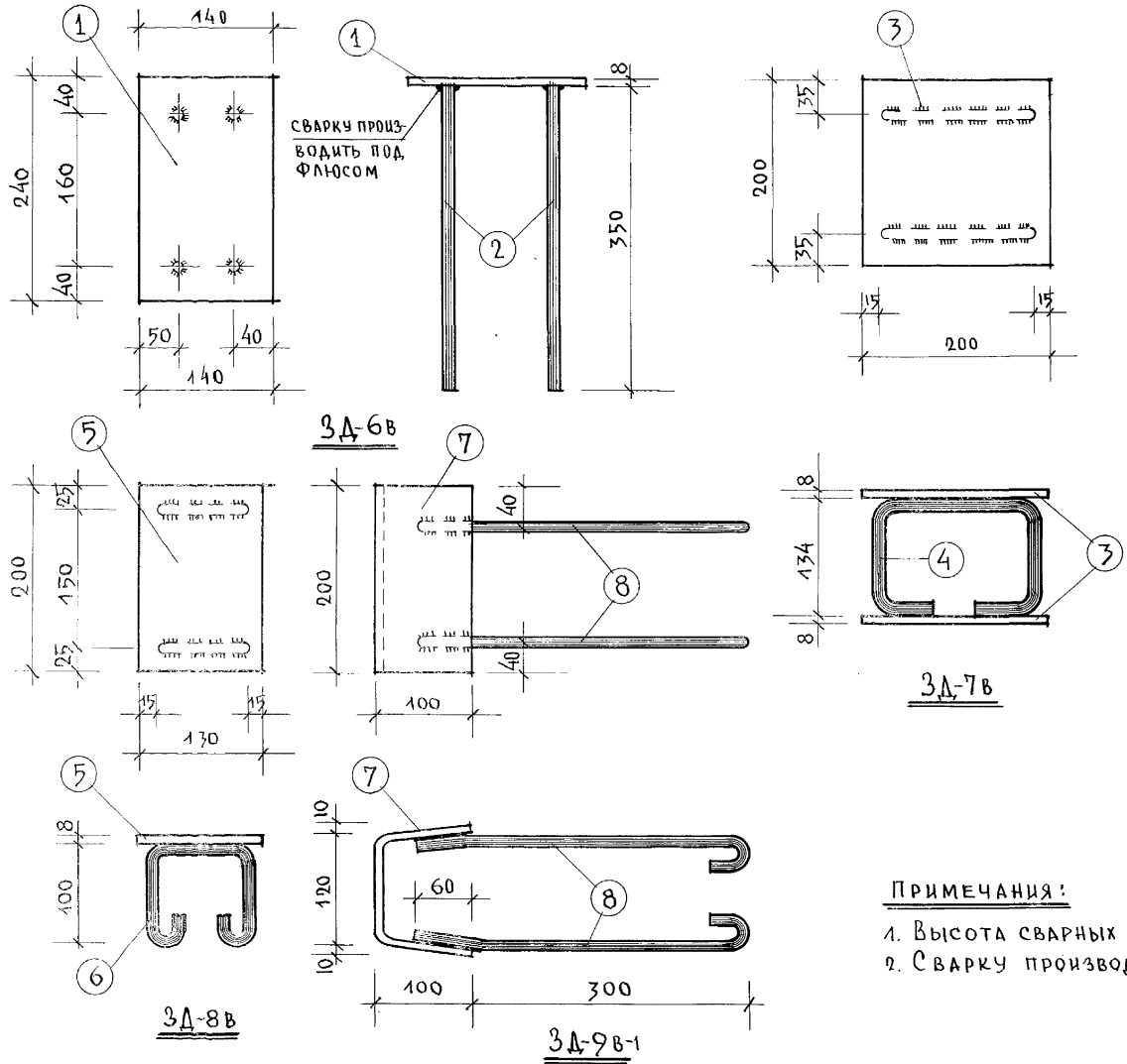

СПЕЦИФИКАЦИЯ ЗАКЛАДНЫХ ДЕТАЛЕЙ							
НАИМЕН	NN ПОЗ	СЕЧ. ИЛИ Ø	ℓ мм	n шт	nℓ м	ВЕС КГ 1 поз.	ВЕС КГ ВСЕГО
3Д-6в	1	-8×140	240	1	0.24	2.10	3,34
	2	12А III	350	4	1.40	1.24	
3Д-7в	3	-8×200	200	2	0,40	5.02	5.94
	4	12А I	520	2	1.04	0.92	
3Д-8в	5	-8×130	200	1	0.20	1.63	2.15
	6	10А-I	420	2	0,84	0,52	
3Д-9в-1	7	-8×200	320	1	0,32	4.02	5.05
	8	10А-I	420	4	1.68	1.03	

ХАРАКТЕРИСТИКА АРМАТУРЫ	
ГОРЯЧЕКАТАНАЯ СТАЛЬ КЛАССА А-I ГОСТ 5781-61 $R_a^н$ = 2400 КГ/СМ²	Ø10А I Ø12А I
ГОРЯЧЕКАТАНАЯ СТАЛЬ КЛАССА А-III ГОСТ 5781-61 $R_a^н$ = 4000 КГ/СМ²	Ø12А III
ПОЛОСОВАЯ СТАЛЬ	-8×140 -8×200 -8×130

ПРИМЕЧАНИЯ:

1. ВЫСОТА СВАРНЫХ ШВОВ $h_ш$ = 6 ММ.
2. СВАРКУ ПРОИЗВОДИТЬ ЭЛЕКТРОДАМИ Э-42

ИЗДЕЛИЯ ЗАВОДСКОГО ИЗГОТОВЛЕНИЯ	ЗАКЛАДНЫЕ ДЕТАЛИ 3Д-6в ÷ 3Д-9в-1.	СЕРИЯ 467А	АЛЬБОМ III ЧАСТЬ 3В	ЛИСТ 28	1965

Конструкторское бюро по железобетону ГОССТРОЯ РСФСР

ГЛ. КОНСТ. ПР	В. АЙБИНДЕРОВ	
ИНЖЕНЕР	Г. ПАВЛОВА	
ПРОВЕРИЛ	И. ПУХ.	
СОГЛАСОВАНО		
ГЛ. ИНЖЕНЕР. К.Б.	А. КУШЕВ	
ГЛ. КОНСТРУКТОР КБ	Ф. ФЕЛЬМАН	
НАЧ. ОТДЕЛА	А. АЛЕКСИ.	
ГЛ. КОНСТРУКТОР ПР.	В. ГУЦКОВ	

Арх. № 19786-30

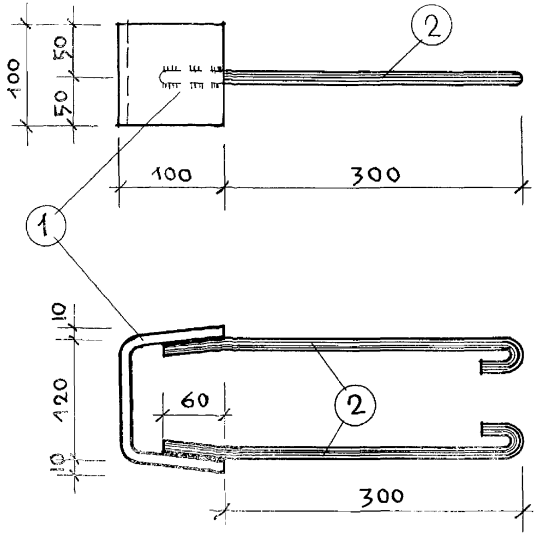

3Д-10В-1

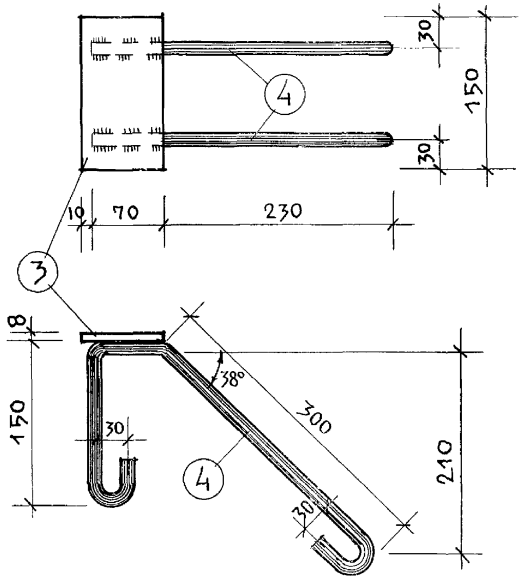

3Д-11В

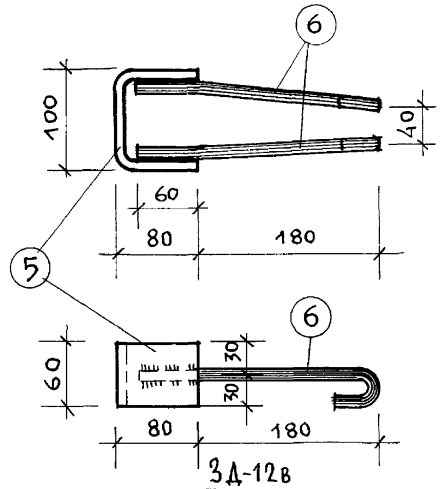

3Д-12В

СПЕЦИФИКАЦИЯ ЗАКЛАДНЫХ ДЕТАЛЕЙ И ПЕТЕЛЬ							
НАИМЕН.	NN ПОЗ	СЕЧЕН. ИЛИ Ø	ℓ ММ	n ШТ	nℓ М	ВЕС КГ. 1 ПОЗ	ВЕС КГ. ВСЕГО
3Д-10В-1	1	-8×100	320	1	0,32	2.01	2.53
	2	10АI	430	2	0.86	0.52	
3Д-11В	3	-8×60	150	1	0.15	0.75	1.58
	4	10АI	670	2	1.34	0.83	
3Д-12В	5	-8×60	260	1	0,26	0,98	1.38
	6	10АI	320	2	0,64	0,40	
Т-1В	7	18АI	1590	1	1.59	3.18	3.18
Т-2В	8	12АI	1220	1	1.22	1.09	1.09
Т-3В	9	16АI	1440	1	1.44	2.27	2.27
Т-4В	10	12АI	1280	1	1.28	1.14	1.14

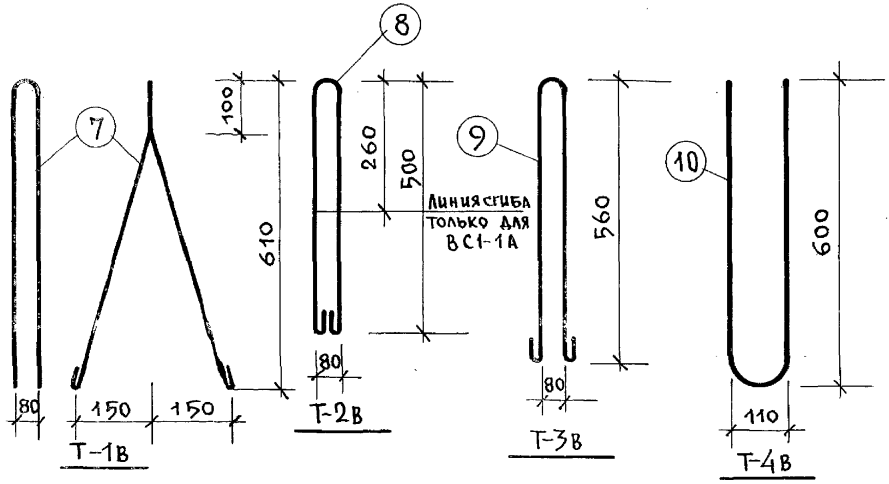

ПРИМЕЧАНИЯ:

1. Высота сварных швов h=6мм. $\ell_{шв}$=60 мм.
2. Сварку производить электродами Э-42.
3. Т-2В подвергнуть металлизации по СН 206-62

ХАРАКТЕРИСТИКА АРМАТУРЫ	
ГОРЯЧЕКАТАНАЯ СТАЛЬ КЛ. А-I ГОСТ 5781-61 $R_a^н$=2400 кг/см²	10АI 12АI 16АI 18АI
СТАЛЬ ПРОКАТНАЯ	-8×60 -8×100

ИЗДЕЛИЯ ЗАВОДСКОГО ИЗГОТОВЛЕНИЯ	ЗАКЛАДНЫЕ ДЕТАЛИ 3Д-10В-1 ÷ 3Д-12В; ПЕТЛИ Т-1В ÷ Т-4В.	СЕРИЯ 467А	АЛЬБОМ III ЧАСТЬ 3В	ЛИСТ 29	1965

Конструкторское бюро по железобетону ГОССТРОЯ РСФСР

ГЛ. ИНЖЕНЕР К.Б.	А. Я. КУШЕВ.	ГЛ. КОНСТРУКТ. ПР.	В. АЙНБИНДЕРОВ
ГЛ. КОНСТРУКТОР К.Б.	Я. ФЕЛЬМАН.	ИНЖЕНЕР	Г. ПАВЛОВА
НАЧ. ОТДЕЛА	Д. АЛЕКСИ	ПРОВЕРИЛ	И. ПУХ.
ГЛ. КОНСТРУКТОР ПР.	В. ГУЦКОВ.	СОГЛАСОВАНО	

Арх. №19786-31

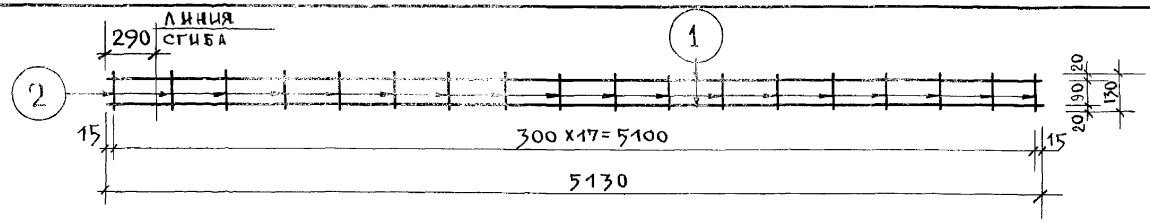

К-3в

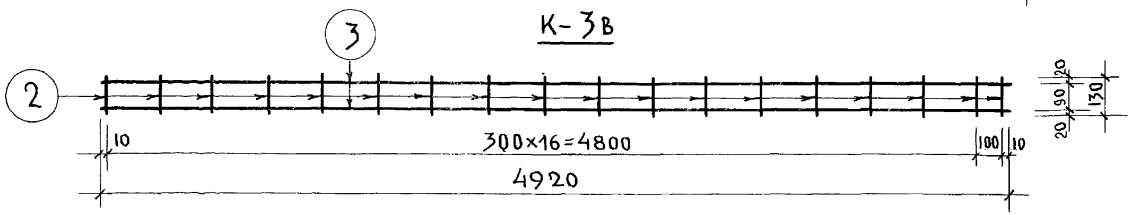

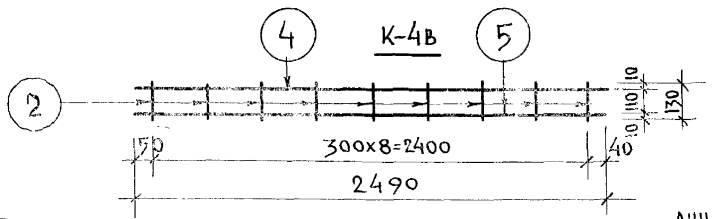

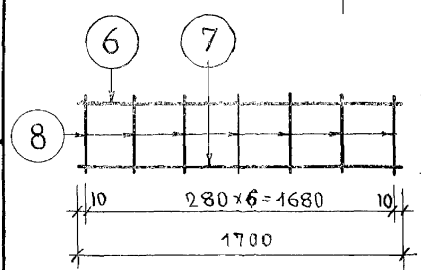

К-6в.

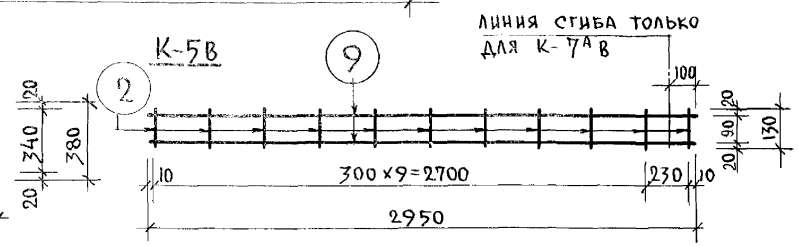

К-7в; К-7АВ

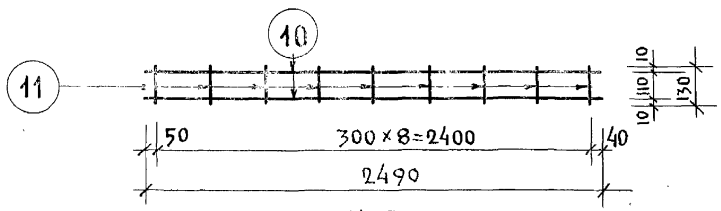

К-8в

Спецификация каркасов

Наим. каркаса	N N поз	ø мм	ℓ мм	n шт	nℓ м	Вес кг. 1поз.	Вес кг. каркаса
К-3в	1	8А-I	5130	2	10.26	4.05	4.28
	2	4В-I	130	18	2.34	0.23	
К-4в	3	8А-I	4920	2	9.84	3.89	4.12
	2	4В-I	130	18	2.34	0.23	
К-5в	4	6А-I	2490	1	2.49	0.56	1.66
	5	8А-III	2490	1	2.49	0.99	
	2	4В-I	130	9	1.17	0.11	
К-6в	6	14А-III	1700	1	1.70	2.06	3.32
	7	8А-I	1700	1	1.70	0.67	
	8	6А-I	380	7	2.66	0.59	
К-7в К-7АВ	9	8А-I	2950	2	5.90	2.33	2.47
	2	4В-I	130	11	1.43	0.14	
К-8в	10	10А-I	2490	2	4.98	3.10	3.28
	11	5В-I	130	9	1.17	0.18	

Характеристика арматуры

Горячекатаная сталь класса А I Гост 5781-61 $R_a^н$ = 2400 кг/см²	ø6 А-I ø8 А-I ø10 А-I
Холоднотянутая проволока класса ВI Гост 6727-53 $R_a^н$ = 5500 кг/см²	ø4В-I ø5В-I
Горячекатаная сталь класса А III Гост 5781-61 $R_a^н$ = 4000 кг/см²	ø14А-III ø8А-III

Примечание:

1. Сварные каркасы выполнять по ТУ 73-56.

Конструкторское бюро по железобетону Госстроя РСФСР	Изделия заводского изготовления	Сварные каркасы К-3в ÷ К-8в	Серия 467А	Альбом III часть 3в	Лист 30	1965

Гл. инженер К.Б.	В. Динбиндеров	
Гл. конструктор	В. Богородский	
Нач. отдела	Г. Павлова	
Гл. конструктор проекта	И. Пух.	
Гл. констр. пр.	А. Я. Кушев	
Ст. инженер	Я. Фельман	
Инженер	Алекси	
Проверил	В. Гуцков	

Арх. № 19786-32

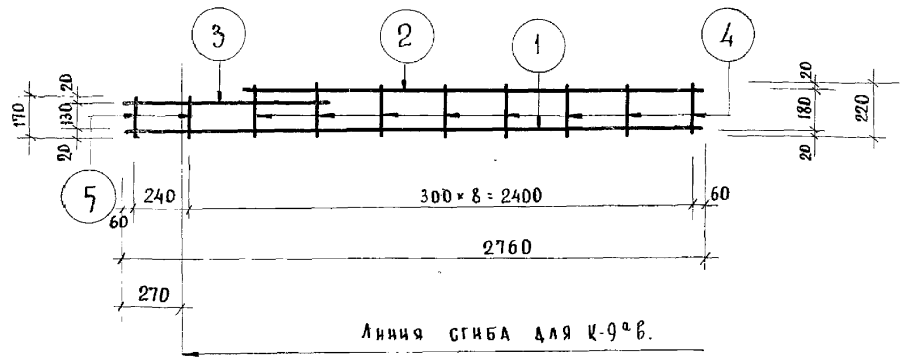

К-9в; К-9ᵃв.



К-10В

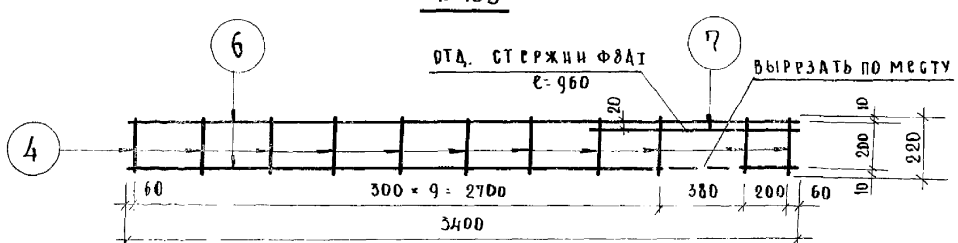

К-11В

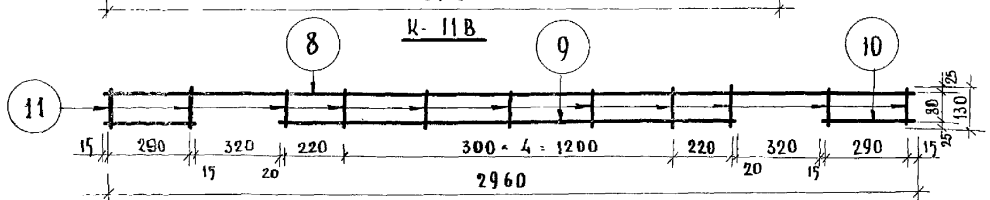

К-12В

Спецификация каркасов.							
Наим. каркаса	NN поз.	Ф мм	ℓ мм	h шт	пℓ м	Вес кг 1 поз.	Вес кг каркас
К-9В К-9ᵃв	1	8АI	2760	1	2.76	1.09	2.55
	2	8АI	2220	1	2.22	0.88	
	3	8АI	960	1	0.96	0.38	
	4	4ВI	220	8	1.76	0.17	
	5	4ВI	170	2	0.34	0.03	
К-10В	5	4ВI	170	11	1.87	0.18	3,24
	6	8АI	3400	2	6.80	2.68	
	7	8АI	960	1	0.96	0,38	
К-11В	4	4ВI	220	11	2.42	0,24	3,30
	6	8АI	3400	2	6.80	2.68	
	7	8АI	960	1	0.96	0,38	
К-12В	8	12АIII	2960	1	2.96	2.63	4.44
	9	12АIII	1680	1	1.68	1.49	
	10	5ВI	320	2	0.64	0.10	
	11	5ВI	130	11	1.43	0,22	

Характеристика арматуры.	
Горячекатаная сталь класса АI ГОСТ 5781-61 $R_a^н$ = 2400 кг/см²	Ф8АI
Горячекатаная сталь класса АIII ГОСТ 5781-61 $R_a^н$ = 4000 кг/см²	12АIII
Холоднотянутая проволока кл. ВI ГОСТ 6727-53 $R_a^н$ = 5500 кг/см²	Ф4ВI Ф5АI

Примечание:

1. Сварные каркасы выполнять по ТУ 73-56.

Гл. инженер К.Б.	Гл. конструк. КБ	Нач. отдела	Гл. конструкт. пр.	Конструкторское бюро по железобетону Госстроя РСФСР.	
Ст. инженер.	Инженер.	Проверил	Согласовано:	В. Богородский	Г. Павлова	И. Пух.
А. Якушев	Я. Фельман.	Д. Алекси	В. Айнбиндеров.		

Изделия заводского изготовления.	Сварные каркасы К-9в ÷ К-12в.	Серия 467А	Альбом III часть 3В	Лист 31	1965

Арх. №19786-33

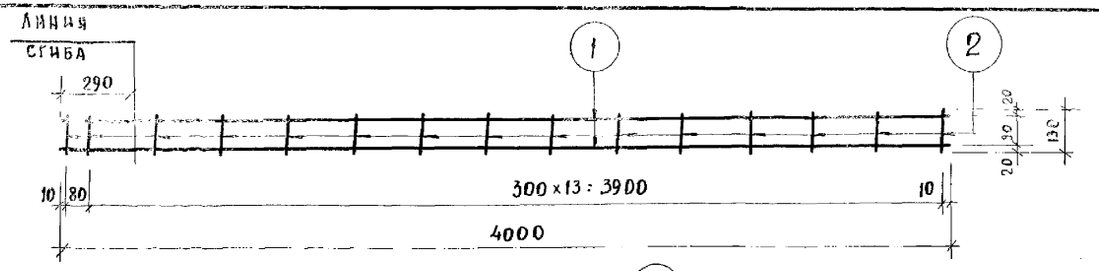

К-13В

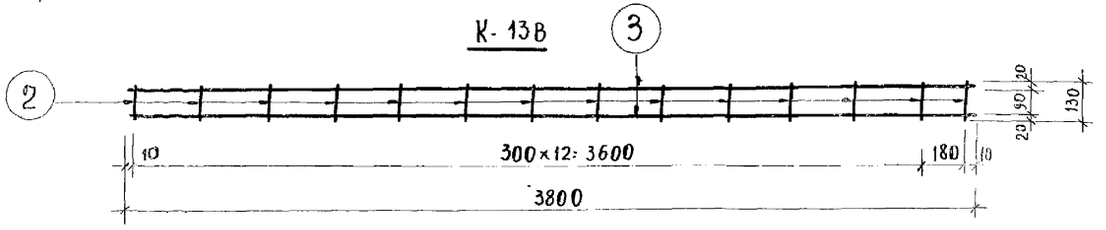

К-14В

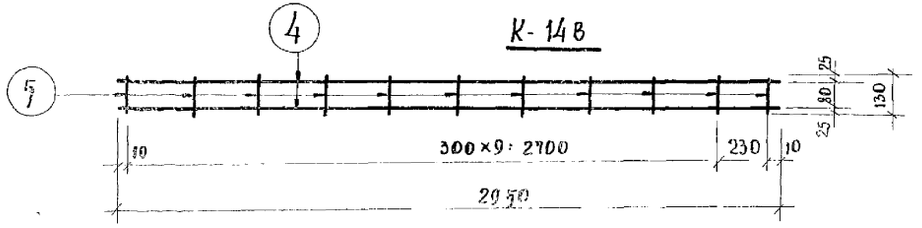

К-15В

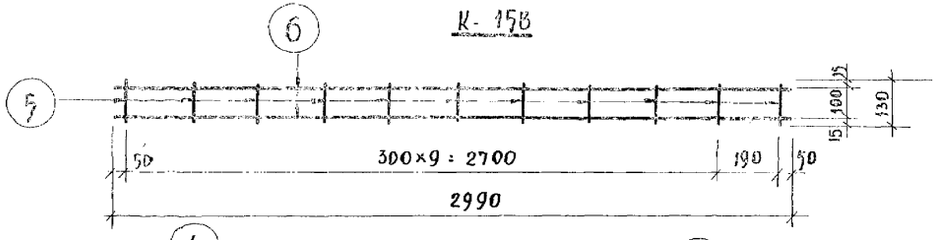

К-16В

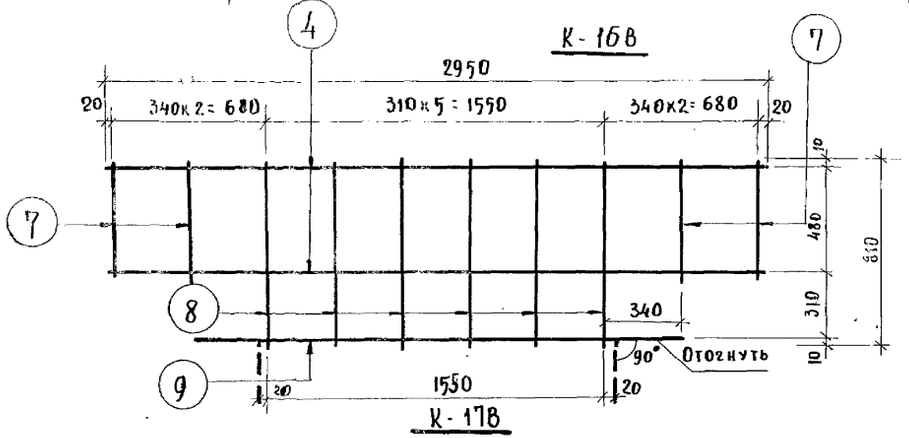

К-17В

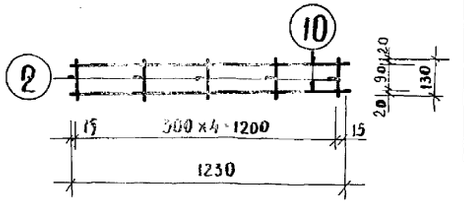

К-18В

Спецификация каркасов.

Наим. каркаса.	NN поз.	ф мм.	ℓ мм.	n шт	nℓ м.	Вес кг 1 поз.	Вес кг каркас.
К-13В	1	8А I	4000	2	8,00	3,16	3,35
	2	4В I	130	15	1,95	0,19	
К-14В	3	8А I	3800	2	7,60	3,00	3,18
	2	4В I	130	14	1,82	0,18	
К-15В	4	12А III	2950	2	5,9	5,25	5,47
	5	5В I	130	11	1,43	0,22	
К-16В.	6	12А III	2990	2	5,98	5,34	5,56
	5	5В I	130	11	1,43	0,22	
К-17В	4	12А III	2950	2	5,9	5,25	8,29
	9	12А III	2230	1	2,23	1,98	
	7	5В I	500	4	2,0	0,31	
	8	5В I	810	6	4,86	0,75	
К-18В	10	8А I	1230	2	2,46	0,97	1,03
	2	4В I	130	5	0,65	0,06	

Характеристика арматуры.

Проволока холоднотянутая ГОСТ 6727-53. $R_a^н$ = 5500 кг/см²	4В I 5В I
Горячекатаная сталь класса А-III ГОСТ 5781-61 $R_a^н$ = 4000 кг/см²	12А III
Горячекатаная сталь класса А-I ГОСТ 5781-61 $R_a^н$ = 2400 кг/см²	8А I

Примечание:

1. Сварные каркасы выполнять по ТУ 73-53.

Гл. инжен. КБ.	А. Якушев	Ведущ. конструк. пр.		В. Гуцков.	
Гл. констр. КБ	Ф. Фельман	Инженер.		Г. Павлова.	
Нач. отдела	А. Алекси	Проверил		И. Пух.	
Гл. констр. пр.	В. Айбиндеров	Согласовано:			

Конструкторское бюро по железобетону Госстроя РСФСР

Изделия заводского изготовления.	Сварные каркасы К-13В ÷ К-18В.	Серия 467А	Альбом III часть 3В	Лист 32	1965

Арх. №19786-34

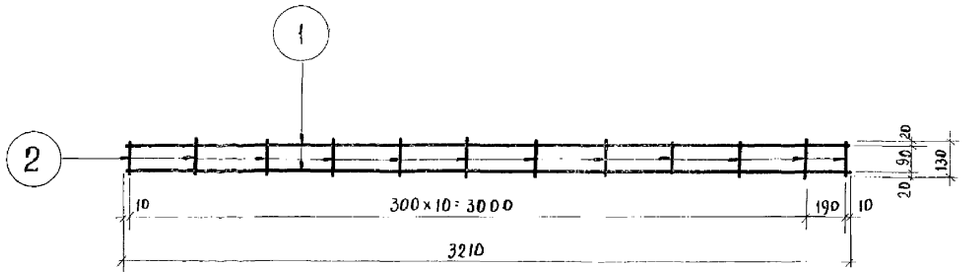

К-19в.

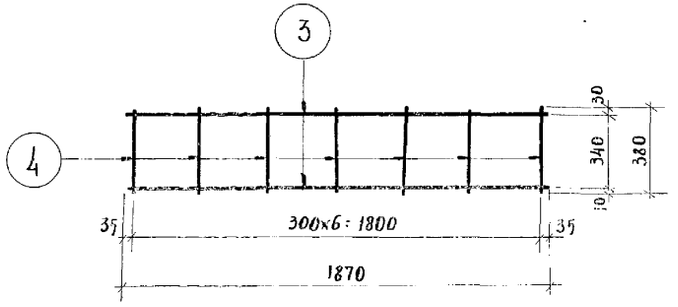

К-20в

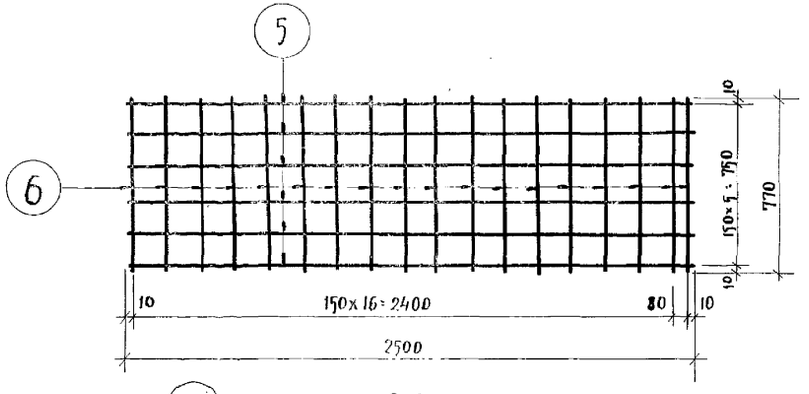

С-3в

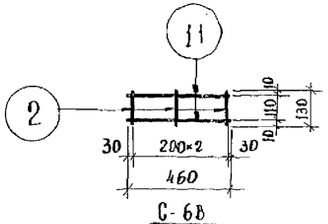

С-6в

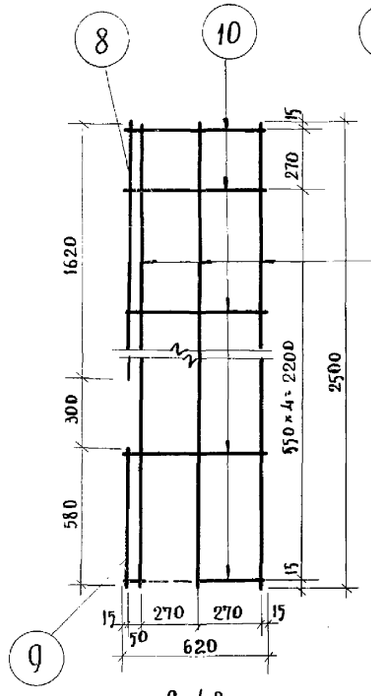

С-4в

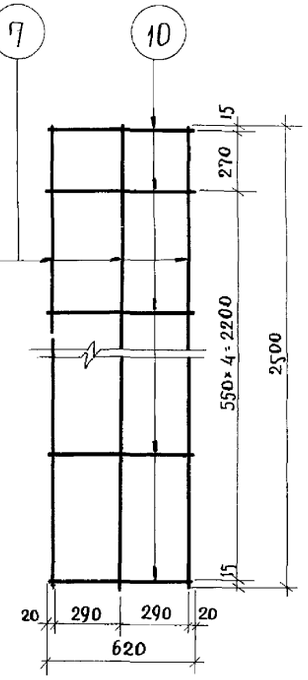

С-5в

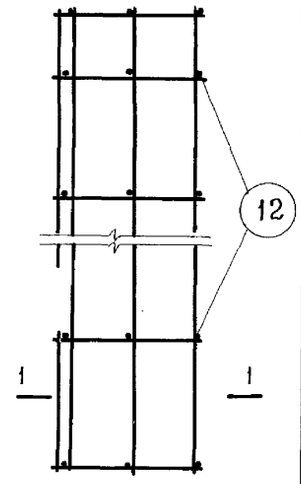

Пространственный каркас для ВС6 (ВС6-1)

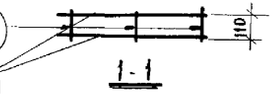

С-5 для ВС6
С-4 для ВС6-1

Спецификация каркасов и сеток

Наим. элем.	NN поз.	ф мм.	ℓ мм	п шт	пℓ м	Вес кг 1 поз.	Вес кг Общ.
К-19в	1	8А-I	3210	2	6.42	2.54	2.69
	2	4В-I	130	12	1.56	0.15	
К-20в	3	8А-I	1870	2	3.74	1.48	1.74
	4	4В I	380	7	2.66	0.26	
С-3в	5	4В I	2500	6	15.00	1.48	2.85
	6	4В I	770	18	13.90	1.37	
С-4в	7	12А III	2500	3	7.50	6.66	7.97
	8	6А I	1620	1	1.62	0.36	
	9	6А I	580	1	0.58	0.13	
	10	6А I	620	6	3.72	0.82	
С-5в	7	12А III	2500	3	7.50	6.66	7.48
	10	6А I	620	6	3.72	0.82	
С-6в	2	4В I	130	3	0.39	0.04	0.40
	11	8А III	460	2	0.92	0.36	
Отд. стер.	12.	5В I	140	1	0.14	0.022	0.022

Характеристика арматуры.	
Проволока холоднотянутая кл. В-I ГОСТ 6727-53 $R_a^н$ = 5500 кг/см²	4В-I 5В-I
Горячекатаная сталь кл. А-III ГОСТ 5781-61 $R_a^н$ = 4000 кг/см²	8А-III 12А-III
Горячекатаная сталь кл. А-I ГОСТ 5781-61 $R_a^н$ = 2400 кг/см²	6А-I 8А-I

Примечание:

1. Сварные каркасы выполнять по ТУ 73-56.

Конструкторское бюро по железобетону. Госстроя РСФСР.

Ст. инженер	В. Богородский	
Инженер	Г. Павлова	
Проверил.	И. Пух.	
Согласовано:		
А. Ягушев	Я. Фельман	А. Алексин	В. Айнбиндеров.
Гл. инжен. КБ.	Гл. констр. КБ.	Нач. отдела.	Гл. констр. пр.

Изделия заводского изготовления.

Сварные каркасы К-19в, К-20в и сетки С-3в ÷ С-6в.

Серия 467А | Альбом III Часть 3В | Лист 33 | 1965

Арх. № 19786-35

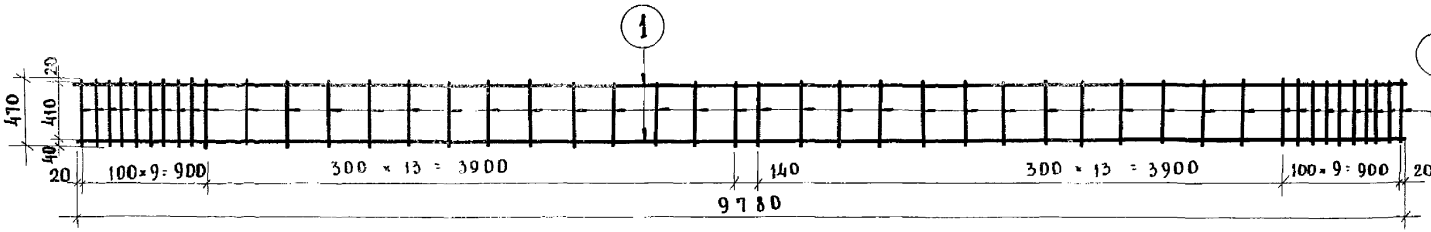

К - 22в

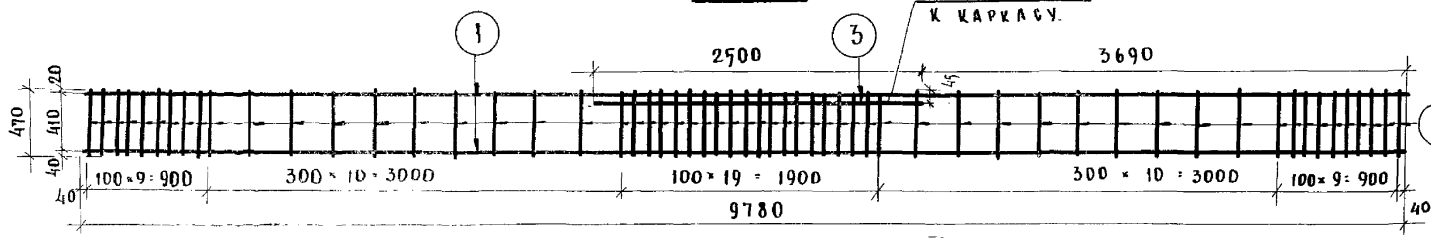

К - 21в.

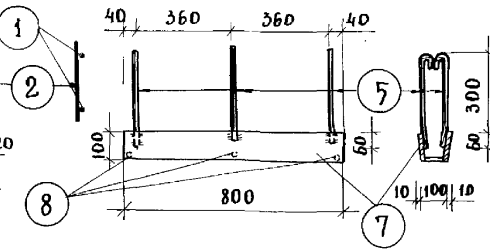

3Д - 13в.

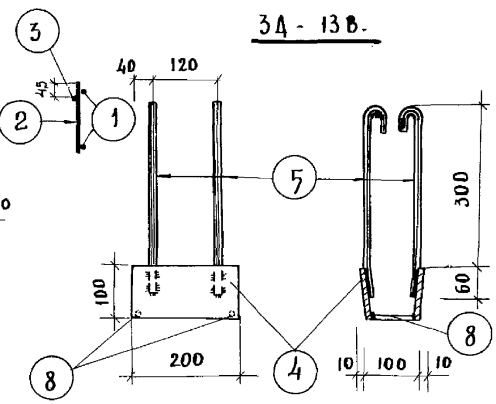

3Д - 9в.

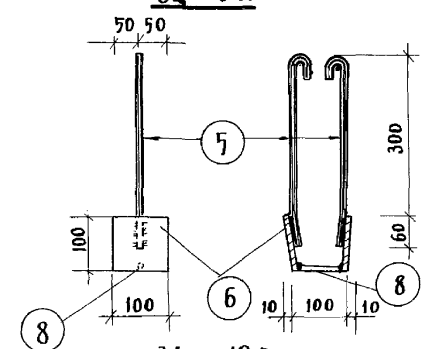

3Д - 10в

Спецификация каркасов и закладных деталей.

Наим. каркаса	№ поз.	ф мм.	ℓ мм.	n шт.	nℓ м.	Вес кг. Позиц.	Вес кг. Общий
К-21в.	1	8AI	9780	2	19.56	7.73	25.8
	2	8AI	470	58	27.2	10.7	
	3	22AIII	2500	1	2.5	7.47	
К-22в.	1	8AI	9780	2	19.56	7.73	16.27
	2	8AI	470	46	21.6	8.54	
3Д-9в	4	-100×8	200	2	0.4	2.52	3.72
	5	10AI	445	4	1.78	1.1	
	8	10AI	80	2	0.16	0.1	
3Д-10в.	6	-100×8	100	2	0.2	1.26	1.86
	5	10AI	445	2	0.89	0.55	
	8	10AI	80	1	0,08	0.05	
3Д-13в.	7	-100×8	800	2	1.6	10.08	11.88
	5	10AI	445	6	2.67	1.65	
	8	10AI	80	3	0.24	0.15	

Характеристика арматуры.

Горячекатаная сталь класса AI ГОСТ 5781-61 $R_a^н$ = 2400 кг/см²	ф 8AI ф 10AI
Горячекатаная сталь класса A-III ГОСТ 5781-61 $R_a^н$ = 4000 кг/см²	ф 22A III

Примечание:

Сварные каркасы выполнять по ТУ73-56.

Конструкторское бюро по железобетону Госстроя РСФСР

Гл. инженер КБ. А. Якушев
Гл. конструк. КБ Ч. Фельман
Нач. отдела. А. Алекси
Гл. конструк. пр. В. Аминдаров

Вед. констр. В. Лебедев
Ст. техник. З. Круглякова
Проверил Г. Павлова
Согласовано:

Издания заводского изготовления.	Сварные каркасы К-21в; К-22в; 3Д-9в; 3Д-10в; 3Д-13в.	Серия 467А	Альбом III Часть 3в	Лист 34	1965

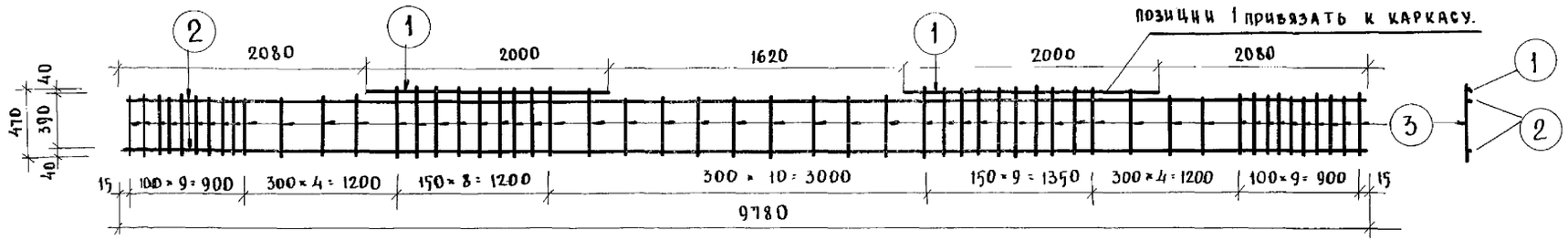

К-21 в-1

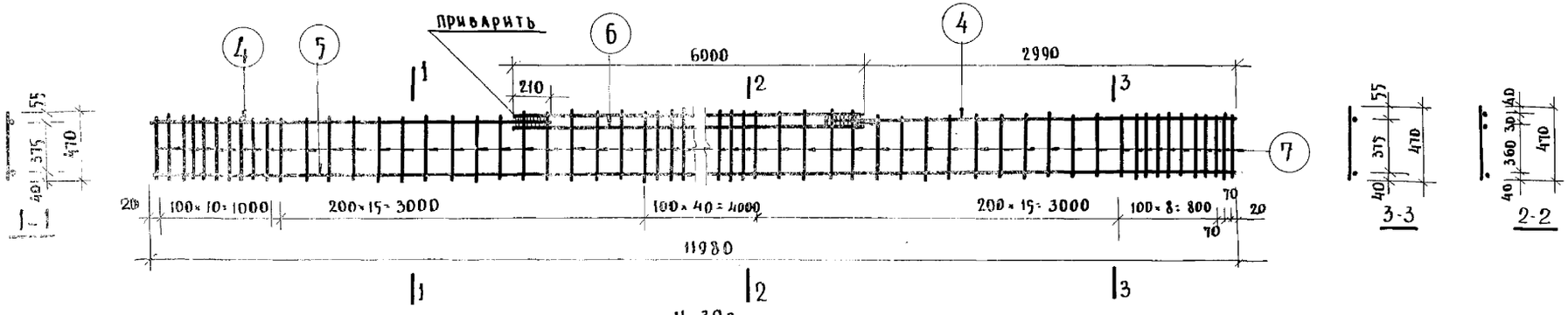

К-39в

Спецификация арматуры на 1 каркас						Вес кг.	
Наим. каркаса	NN поз.	ф мм.	l мм.	п шт.	пl м.	1 поз.	каркаса
К-21в-1	1	22А III	2000	2	4.00	12.00	25.04
	2	5в-I	9780	2	19.56	3.04	
	3	8А-I	470	54	25.40	10.0	
К-39в	4	10А III	3200	2	6.40	3.95	89.65
	5	20А III	11980	1	11.98	29.6	
	6	20А III	6000	2	12.0	29.7	
	7	10А I	470	91	42.77	26.4	

Характеристика арматуры.	
Горячекатаная сталь класса А-III ГОСТ 5781-61 $R_a^н$ = 4000 кг/см²	ф 10А III ф 20А III ф 22А III
Горячекатаная сталь класса А-I ГОСТ 5781-61 $R_a^н$ = 2400 кг/см²	ф 8А I ф 10А I
Проволока холоднотянутая кл. В-I ГОСТ 6727-53 $R_a^н$ = 5500 кг/см²	ф 5В I

Примечание:

Сварные каркасы выполнять по ТУ 73-56.

Конструкторское бюро по железобетону. Госстроя РСФСР

Гл. инжен. КБ.	Гл. констр. КБ	Нач. отдела.	Гл. конструк. пр.	Вед. констр.	В. Лебедев
Гл. констр. КБ	Нач. отдела.	Гл. конструк. пр.		Ст. техник	З. Кругляков.
Нач. отдела.	Гл. конструк. пр.			Проверил	Г. Павлова.
Гл. конструк. пр.				Согласовано:	

Изделия заводского изготовления.	Сварные каркасы К-21в-1; и К-39в /для ВС 7и-Т-1 и ВС 9и-Т-2/	Серия 467 А	Альбом III часть 3В	Лист 35	1965

Арх. № 19786-37

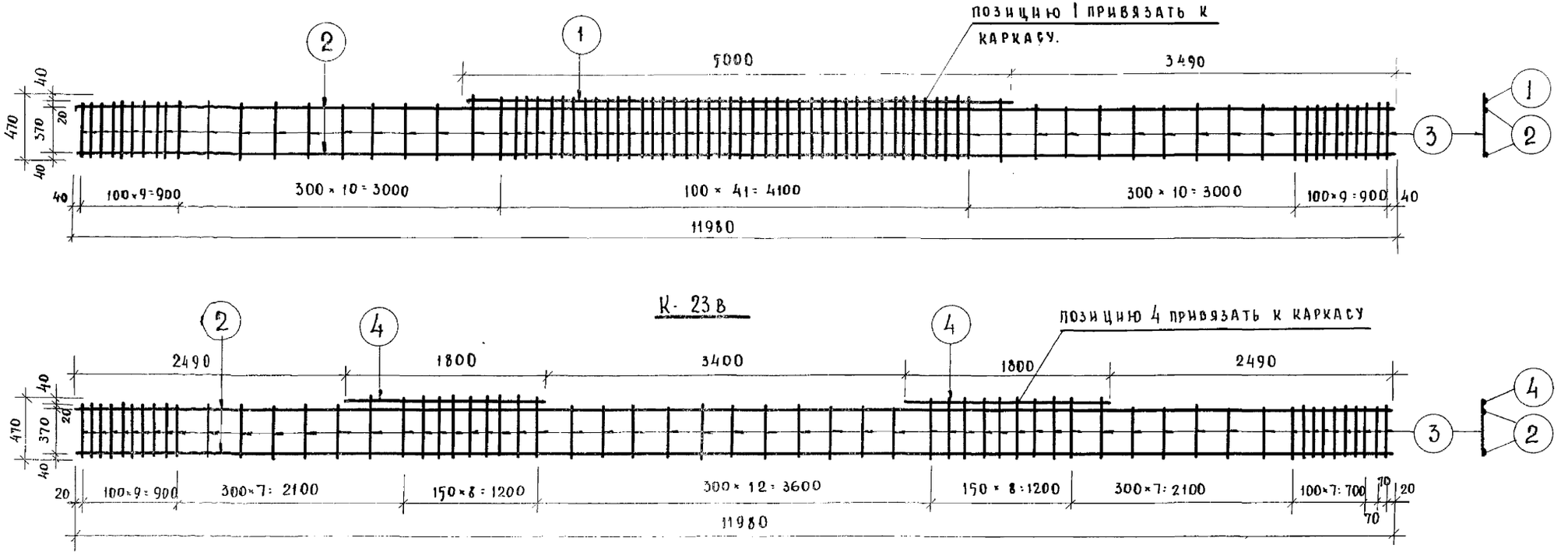

К-23в

К-24в

Спецификация арматуры на 1 каркас						Вес кг.	
Наим. каркаса	NN поз.	Ф мм.	ℓ мм.	n шт	nℓ м	1 поз.	каркаса
К-23в	1	22А-III	5000	1	5.00	14.90	33.4
	2	5В-I	11980	2	23.96	3.70	
	3	6А-I	470	80	37.6	14.8	
К-24в	2	5В-I	11980	2	23.96	3.70	18.2
	3	8А-I	470	61	28.6	11.3	
	4	12А-III	1800	2	3.60	3.20	

Характеристика арматуры.	
Горячекатаная сталь класса А-III ГОСТ 5781-61 $R_a^н$ = 4000 кг/см²	Ф12А-III Ф22А-III
Проволока холоднотянутая ГОСТ 6727-53 $R_a^н$ = 5500 кг/см²	Ф5В-I
Горячекатаная сталь класса А-I ГОСТ 5781-61 $R_a^н$ = 2400 кг/см²	Ф8А-I

Конструкторское бюро по железобетону Госстроя РСФСР

Гл. инженер КБ. А. Якушев
Гл. конструкт. КБ Ф. Фельман
Нач. отдела Д. Алексн
Гл. конструкт. пр. В. Айзбиндеров

Вед. конструкт. В. Лебедев
Ст. техник. З. Кругликова
Проверил. Г. Павлова
Согласовано:

Изделия заводского изготовления.

Сварные каркасы К-23в и К-24в (для ВС9 н; ВС9 н-1; ВС9 н-т)

Серия 467А | Альбом III, часть 3В | Лист 36 | 1965

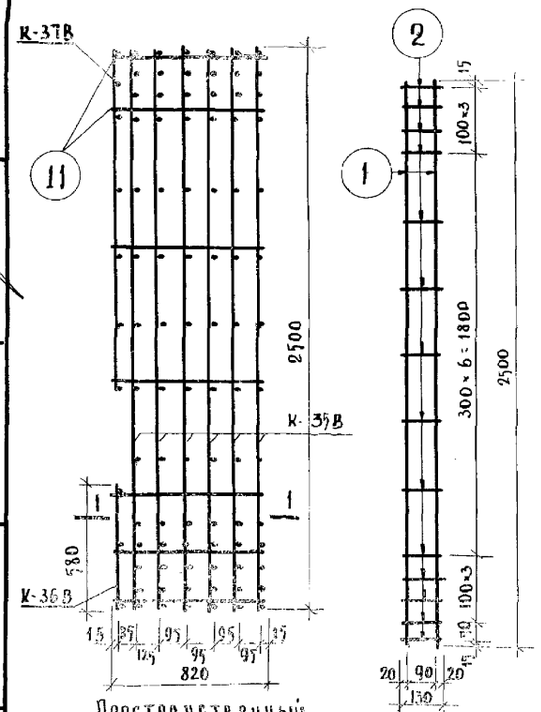

Пространственный каркас для ВС6-1у

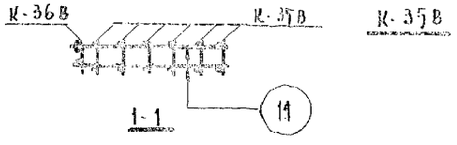

К-35В

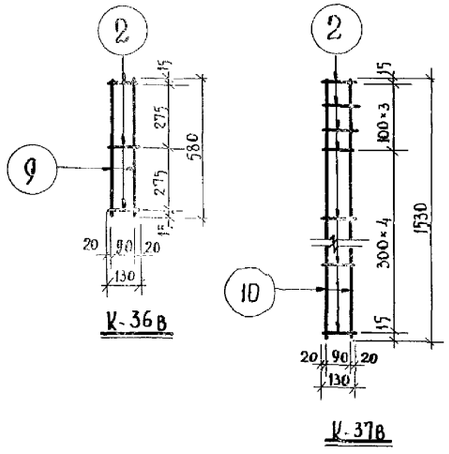

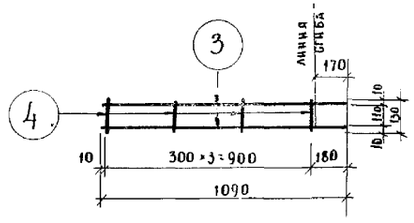

К-30В

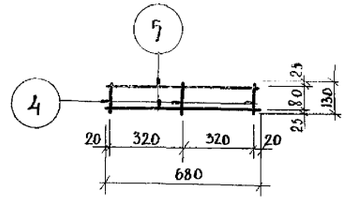

К-31В

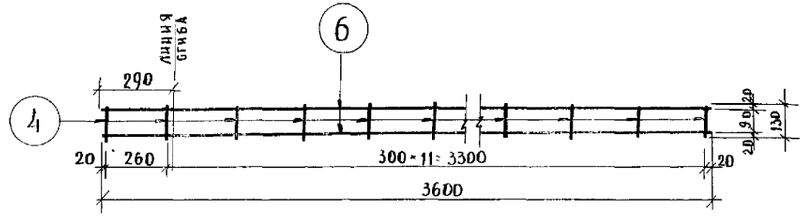

К-32В

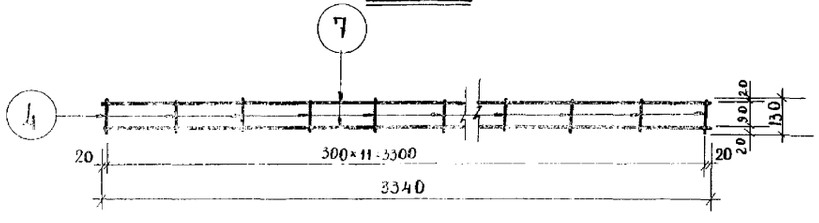

К-33В

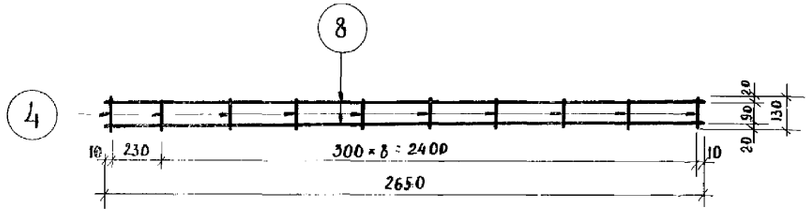

К-34В

Спецификация каркасов.

Наим. каркаса	№№ поз.	Ф мм	ℓ мм	n шт	nℓ м	Вес кг поз.	Вес кг каркас
К-30В	3	8 А III	1090	2	2,18	0,86	0,91
	4	4 В I	130	4	0,52	0,05	
К-31В	5	8 А III	680	2	1,36	0,54	0,58
	4	4 В I	130	3	0,39	0,04	
К-32В	6	8 А I	3600	2	7,20	2,84	3,0
	4	4 В I	130	13	1,69	0,16	
К-33В	7	8 А I	3340	2	6,68	2,65	2,80
	4	4 В I	130	12	1,56	0,15	
К-34В	8	8 А I	2650	2	5,30	2,09	2,21
	4	4 В I	130	10	1,3	0,12	
К-35В	1	14 А III	2500	2	5,0	6,05	6,45
	2	6 А I	130	14	1,82	0,40	
К-36В	9	6 А I	580	2	1,16	0,26	0,35
	2	6 А I	130	3	0,39	0,09	
К-37В	10	6 А I	1530	2	3,06	0,68	0,91
	2	6 А I	130	8	1,04	0,23	
Отд. стерж.	11	6 А I	620	1	0,62	0,014	0,014

Характеристика арматуры.

Горячекатаная сталь кл. А-I ГОСТ 5781-61 $R_a^н$ = 2400 кг/см²	Ф 8 А I Ф 6 А I
Горячекатаная сталь кл. А-III ГОСТ 5781-61 $R_a^н$ = 4000 кг/см²	Ф 14 А III Ф 8 А-III
Холоднотянутая проволока кл. В-I ГОСТ 6727-53 $R_a^н$ = 5500 кг/см²	Ф 4 В-I

Примечание:

1. Сварные каркасы выполнять по ТУ 73-58.

Конструкторское бюро по железобетону Госстроя РСФСР

Гл. инжен. К.Б. — В. Богородский
Гл. конструк. К.Б. — Г. Павлова
Нач. отдела — И. Пух.
Гл. конструк. пр. — Согласовано:
Ст. инженер — А. Якушев
Инженер — Я. Фельман
Проверил — А. Алекси
В. Айбиндеров.

Изделия заводского изготовления.

Сварные каркасы К-30в ÷ К-37в.

Серия 467А | Альбом III, часть 3в | Лист 37 | 1965

Арх. №19786-39

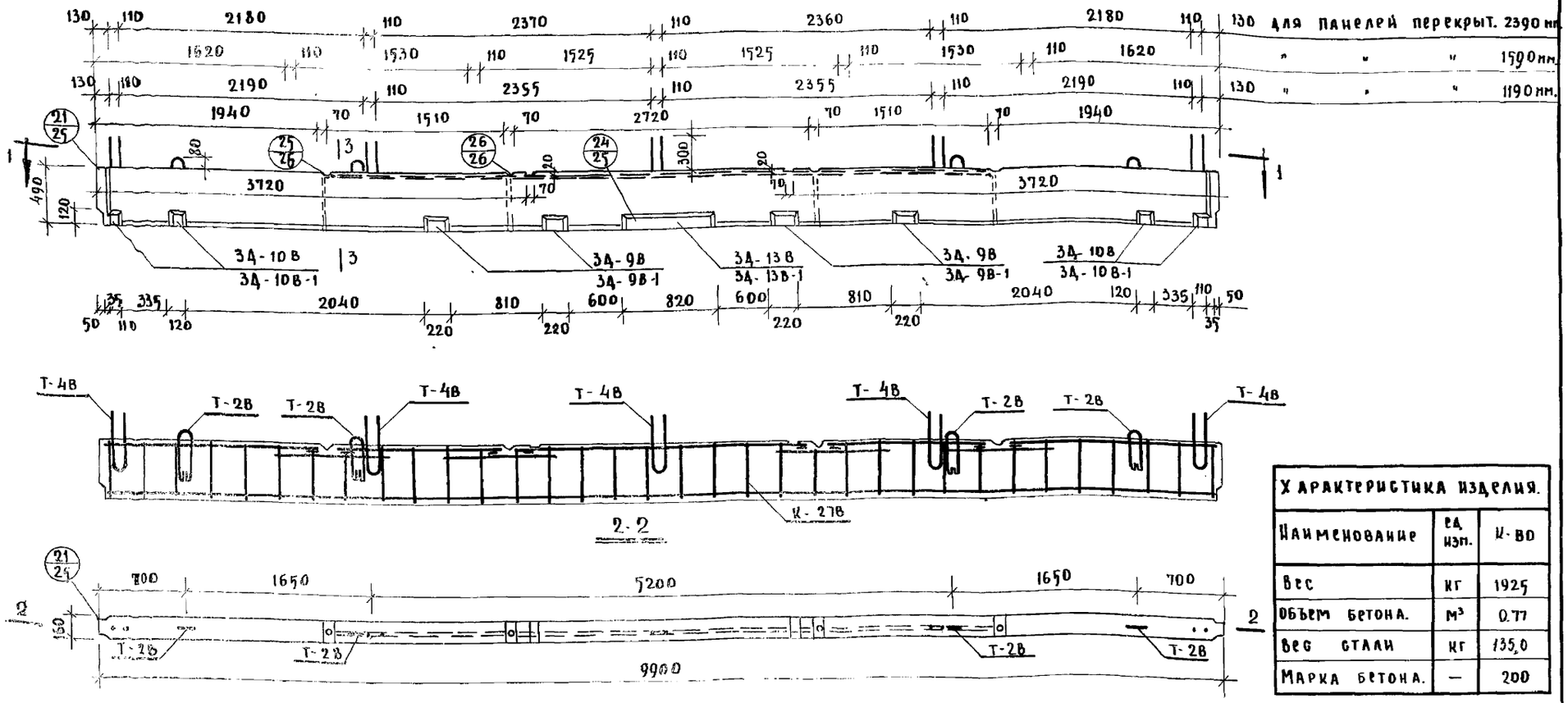

Характеристика изделия.		
Наименование	ед. изм.	К-во
Вес	кг	1925
Объем бетона.	м³	0.77
Вес стали	кг	135,0
Марка бетона.	—	200

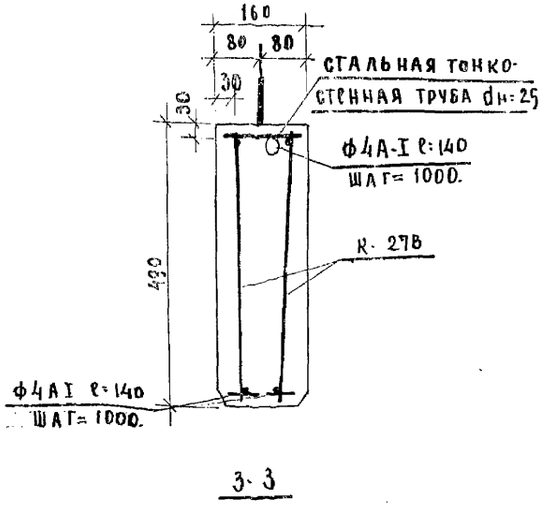

Спецификация арматуры.				
Наим. элем.	Марка	К-во шт.	Вес кг марки	Вес кг общ.
ВС 7	К-27В	2	42,7	85.4
	3Д-9В	4	3.72	14.88
	3Д-10В	4	1.86	7.44
	3Д-13В	1	11.88	11.88
	Т-2В	4	1.09	4.36
	Т-4В	5	1.14	5.7
	отд. стерж. Ф4А-I ℓ=140 мм.	22	0.014	0.31
	стальная тонкостен. труба dн=25	5.74 пм.	-	5.0
			Итого:	135.0

Выборка арматуры.							
Сечение мм.	Ф4	Ф8	Ф10	Ф12	Ф16	100×8	Труба dн=25
Длина м.	3.1	32,0	14.55	11.3	46.76	4.0	5.74
Вес кг	0.31	12.64	9.0	10.0	72.76	25.2	5.0
Класс стали по ГОСТу	А-I	А-I	А-I	А-I	А-III	Ст.3	
Нормативное сопротивл. $R^н_a$ = кг/см²	2400	2400	2400	2400	4000	2400	

Примечания:

1. Сварные каркасы, закладные детали, петли см. листы 44, 34, 29.
2. Каркасы К-27В сварить в пространственный каркас, стержни закладных деталей привязать к каркасам.
3. Расположение анкеров Т-4В назначается в зависимости от ширины панелей перекрытия.
4. Трубки-пустотообразователи должны быть привязаны к поперечным стержням каркасов для фиксации их положения.
5. В знаменателе дан вариант закладных деталей см. листы 28, 29, 44.

Конструкторское бюро по железобетону Госстроя РСФСР

Гл. инжен. К.Б.	Д. Якушев	Вед. констр.	В. Лебедев
Гл. конст. К.Б.	Я. Фельман	Инженер	Г. Павлова
Нач. отдела	Д. Алекси	Проверил	И. Пух
Гл. констр. пр.	В. Айнбиндеров	Согласовано:	

Изделия заводского изготовления.	Ригель ВС 7.	Серия 467 А.	Альбом III часть 3В	Лист 38	1965

Арх. № 19786-40

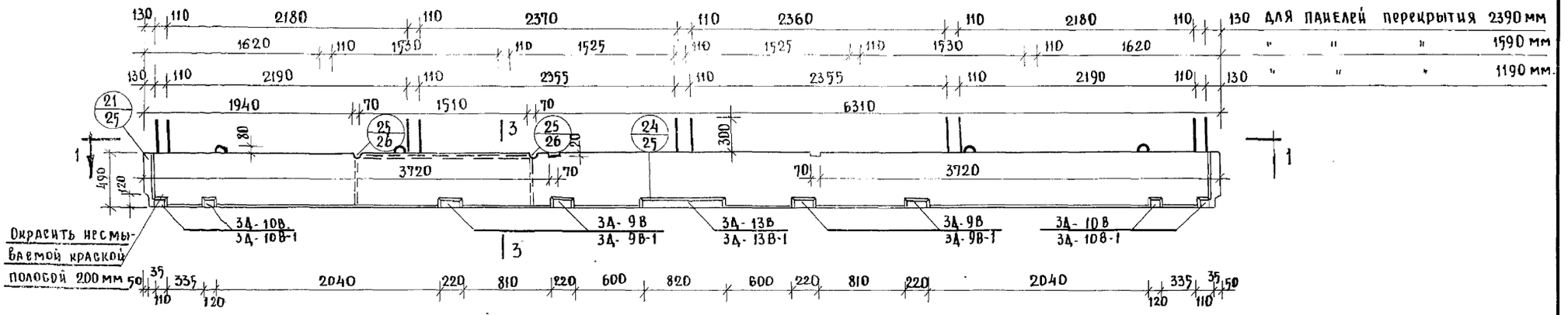

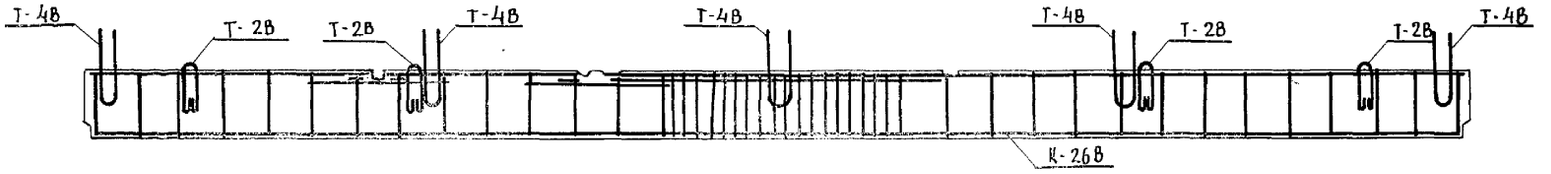

2-2

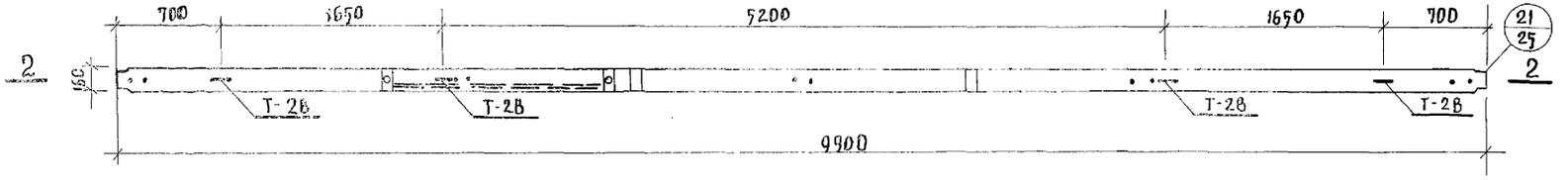

1-1

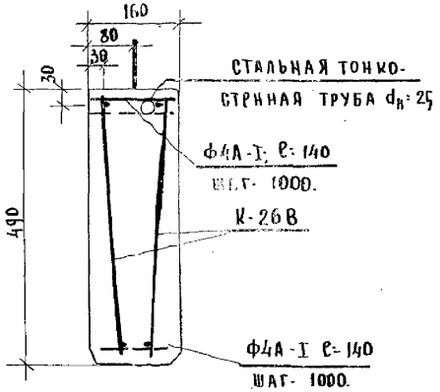

3-3

Характеристика изделия.		
Наименование	Ед. изм.	К-во.
Вес	кг	1925
Объем бетона.	м³	0.77
Вес стали.	кг	160.0
Марка бетона.	—	200

Спецификация арматуры.

Наим. элем.	Марка	Кол. шт.	Вес кг. Марки	Вес кг. Общ.
ВС-7-Т	К-26В	2	5.70	114.0
	3Д-9В.	4	3.72	14.88
	3Д-10В.	4	1.86	7.44
	3Д-13В.	1	11.88	11.88
	Т-2В.	4	1.09	4.36
	Т-4В.	5	1.14	5.7
	Отд. стержни Ф4А-I ℓ=140.	22	0.014	0.31
	Стальная тонкост. труба $d_н$=25	1.51 п.м.	—	1.31
			Итого:	160.0

Выборка арматуры.

Сечение мм	Ф4	Ф8	Ф10	Ф12	Ф16	Ф20	100×8	Труба $d_н$=25
Длина м.	3.1	43.2	14.55	11.3	23.0	24.68	4.0	1.51
Вес кг.	0.31	17.0	9.0	1.0	36.2	60.8	25.2	1.31
Класс стали по ГОСТ.у	А-I	А-I	А-I	А-I	А-III	А-III	Ст.3	
Нормативн. сопротивл. $R_a^н$: кг/см²	2400	2400	2400	2400	4000	4000	2400	

Примечания:

1. Сварные каркасы, закладные детали, петли см. листы 44, 34, 29.
2. Каркасы К-26В сварить в пространственный каркас, стержни закладных деталей привязать к каркасам.
3. Расположение анкеров Т-4В назначается в зависимости от ширины панелей перекрытия.
4. Трубки-пустотообразователи должны быть привязаны к поперечным стержням каркасов для фиксации их положения.
5. В знаменателе дан вариант закладных деталей см. листы: 28, 29, 44.

Конструкторское бюро по железобетону Госстроя РСФСР.	Гл. инженер К.Б.	Гл. констр. К.Б.	Нач. отдела.	Гл. конструкт. пр.	
	А. Якушев	Я. Фельман.	Д. Алекси	В. Анибиндеров.	
	Вед. констр.	Инженер.	Проверил.	Согласовано:	
	В. Лебедев.	Г. Павлова.	И. Лух.		

Изделия заводского изготовления.	Ригель ВС7-Т	Серия 467А	Альбом III часть 3В	Лист 39	1965

Арх. № 19786-41

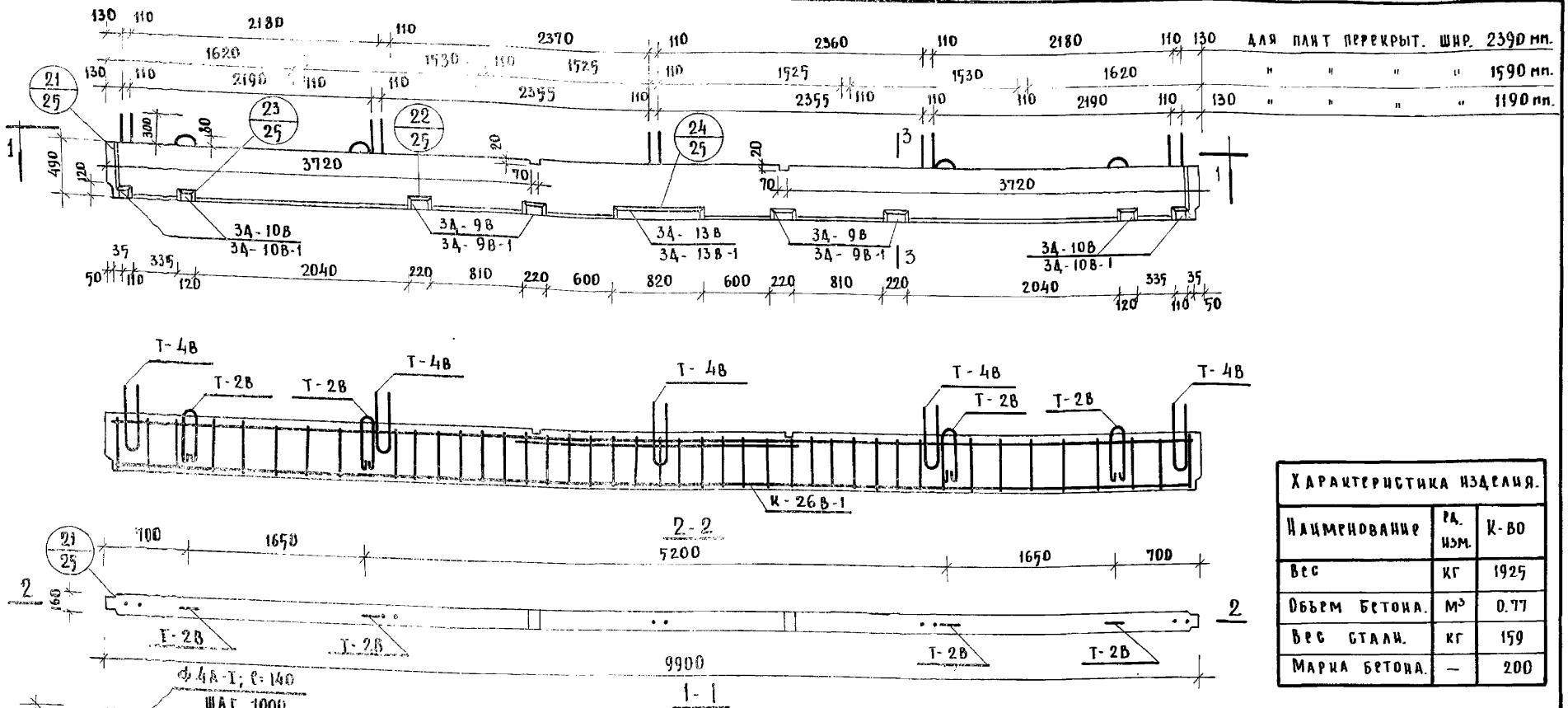

Характеристика изделия.		
Наименование	Ед. изм.	К-во
Вес	кг	1925
Объем бетона.	м³	0.77
Вес стали.	кг	159
Марка бетона.	—	200

Спецификация арматуры.				
Наим. элем.	Марка.	Кол. шт.	Вес кг. Марки	Вес кг. Всего
ВС 7-Т-1	К-26В-1	2	57.24	114.42
	3А-9В	4	3.72	14.88.
	3А-10В	4	1.86	7.44
	3А-13В	1	11.88	11.88
	Т-2В.	4	1.09	4.36
	Т-4В.	5	1.14	5.7
	Отд. стержни Ф4А-I; ℓ=140.	22	0.014	0.31
	Итого:			159.0

Выборка арматуры.								
Сечение мм.	ф4	ф8	ф10	ф12	ф16	ф20	100×8.
Длина м	3.1	39.4	14.53	11.3	19.56	27.56	4.0
Вес кг	0.31	15.56	9.0	10.0	30.96	68.0	25.2
Класс стали по ГОСТу.	A-I	A-I	A-I	A-I	A-III	A-III	Ст.3
Нормативн. сопротива. $R_a^н$; кг/см²	2400	2400	2400	2400	4000	4000	2400

Примечания:

1. Каркасы, закладные детали и петли см. листы 45, 34. 29.
2. Каркасы К-26В-1 сварить в пространственный каркас.
3. Расположение анкеров Т-4В назначается в зависимости от ширины панелей перекрытия
4. В знаменателе дан вариант закладных деталей.

Изделия заводского изготовления.	Ригель ВС 7-Т-1.	Серия 467 А	Альбом III часть 3В	Лист 40	1965

Арх. № 19786-42

Конструкторское бюро по железобетону Госстроя РСФСР.

Гл. инжен. КБ.	А. Якушев.	В. Арбатов
Гл. констр. КБ.	Ф. Фельман.	З. Круглякова.
Нач. отдела	А. Алеси.	Г. Павлова.
Гл. констр. пр.	В. Айвазов.	Согласовано:
Вед. констр.		
Ст. техник		
Проверил		

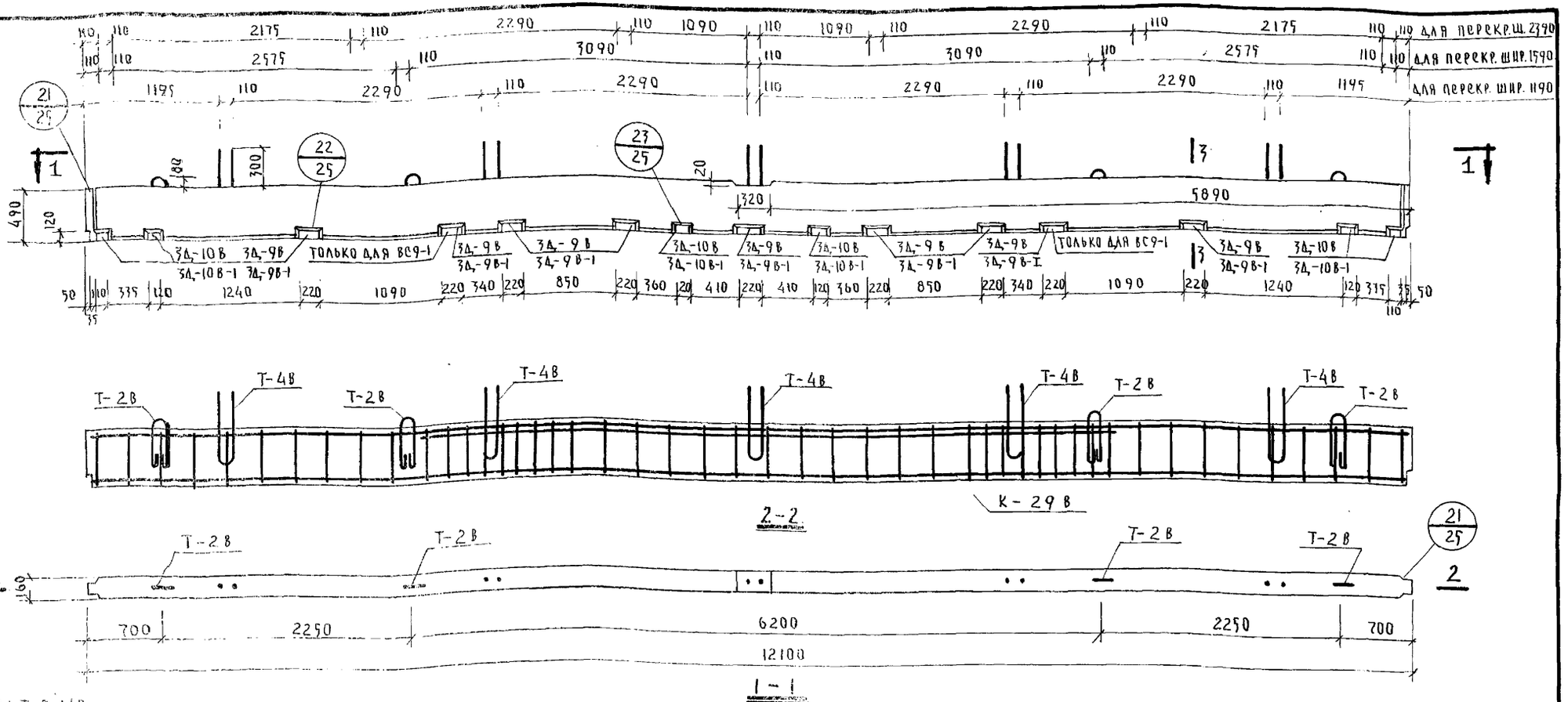

ВЫБОРКА АРМАТУРЫ							
Сечение мм	4А-I	8А-I	10А-I	10А-III	12А-I	16А-III	-8×100
Длина м.	3.6	46.0	19.4 (23.28)	23.96	11.28	35.96	4.0 (4.8)
Вес кг.	0.36	18.2	11.9 (14.40)	14.8	8.01	56.86	25.2 (30.24)
Класс стали по ГОСТ	АI 5781-61		АI 5781-61	АIII 5781-61	АI 5781-61	АIII 5781-61	
Нормат. сопрот. арм. $R_a^н$ кг/см²	2400		2400	4000	2400	4000	

ХАРАКТЕРИСТИКА ИЗДЕЛИЯ		
Наименование	Ед. изм.	К-во
Вес	кг.	2375
Объем бетона	м³	0.95
Вес стали	кг.	137.4(144.9)
Марка бетона	—	200

СПЕЦИФИКАЦИЯ КАРКАСОВ				
Наим. элем.	Марка	К-во шт.	Вес кг. марки	Вес кг. всего
ВС9 (ВС9-1)	К — 29В	2	44.93	89.86
	3д — 9В	7(9)	3.72	26.0(33.5)
	3д — 10В	6	1.86	11.16
	Т — 2В	4	1.09	4.36
	Т — 4В	5	1.14	5.7
	Отд. стерж. Ф4А-I	26	0.014	0.36
Итого				137.4(144.9)

ПРИМЕЧАНИЯ:

1. Каркасы, закладные детали и петли см. листы: 46. 34. 29
2. Расположение анкеров Т-4В назначается в зависимости от ширины панелей перекрытия при панелях шир. 2390 — 7шт, при панелях шириной 1190мм и 1590мм — 5шт.
3. Каркасы К-29В сварить в пространственный каркас.
4. В знаменателе дан вариант закладных деталей см. лист 28, 29.
5. Показатели в скобках только для ВС9-1.

Конструкторское бюро по железобетону Госстроя РСФСР

Гл. инженер КБ А. Якушев
Гл. констр. КБ В. Фельман
Нач. отдела Алексей
Гл. констр. пр. Зайбиндеров

Вед. констр. В. Лебедев
Ст. техник З. Круглякова
Проверил Г. Павлова
Согласовано

Изделия заводского изготовления

РИГЕЛЬ ВС9; ВС9-1

Серия	Альбом	Часть	Лист	
467А	III	3В	41	1965

Арх. № 19786-43

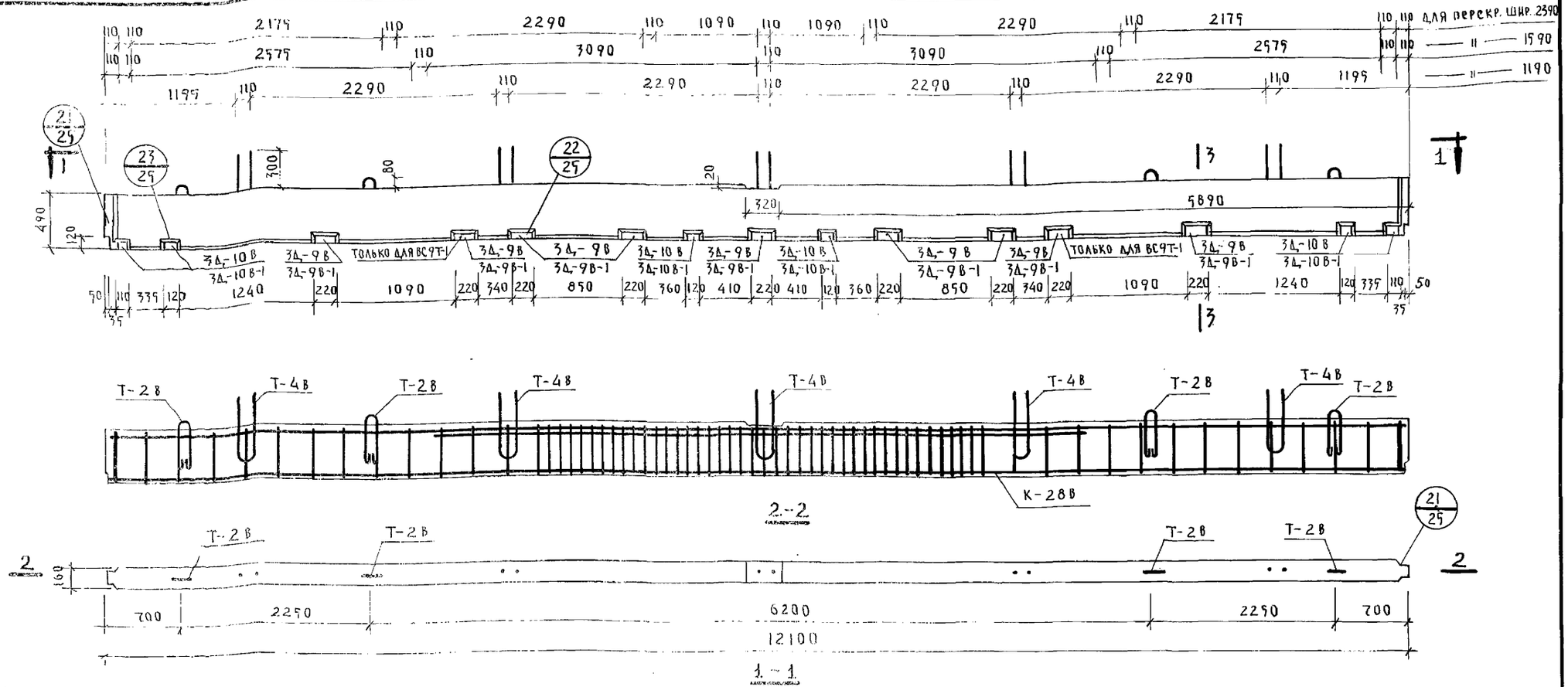

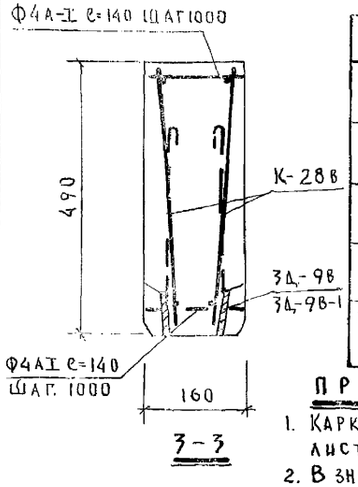

ВЫБОРКА АРМАТУРЫ							
СЕЧЕНИЕ ММ	4АI	8АI	10АI	12АI	16АIII	20АIII	-8×100
ДЛИНА М	3.64	63.8	19.4 (23.28)	11.28	23.96	35.96	4.0 (4.8)
ВЕС КГ.	0.36	25.2	11.9 (14.4)	10.01	37.90	88.7	25.2 (30.24)
КЛАСС СТАЛИ ПО ГОСТ	А-I 5781-61	А I 5781-61			А III 5781-61		
НОРМАТ. СОПРОТ. АРМ. КГ/СМ²	2400	2400			4000		

ХАРАКТЕРИСТИКА ИЗДЕЛИЯ		
НАИМЕНОВАНИЕ	ЕД. ИЗМ.	К-ВО
ВЕС	КГ.	2375
ОБЪЕМ БЕТОНА	М³	0.95
ВЕС СТАЛИ	КГ.	199.3(206.8)
МАРКА БЕТОНА		200

СПЕЦИФИКАЦИЯ АРМАТУРЫ				
НАИМ. ЭЛЕМ.	МАРКА	К-ВО ШТ.	ВЕС КГ. МАРКИ	ВЕС КГ. ВСЕГО
ВС9Т (ВС9Т-1)	К-28В	2	75.90	151.80
	3Д-9В	7(9)	3.72	26.0(33.5)
	3Д-10В	6	1.86	11.16
	Т-2В	4	1.09	4.3В
	Т-4В	5	1.14	5.7
	ОТД. СТЕРЖНИ Ф4АI	26	0.014	0.3В
			ИТОГО:	199.3(206.8)

ПРИМЕЧАНИЯ

1. Каркасы, закладные детали и петли даны на листах 46, 34, 29.
2. В знаменателе дан вариант закладных деталей см. лист 28, 29.
3. Расположение анкеров Т-4В назначается в зависимости от ширины панелей перекрытий; при панелях шириной 2390 мм – 7 шт, при панелях шириной 1190 и 1590 мм – 5 шт.
4. Каркасы К-28В сварить в пространственный каркас.
5. Показатели в скобках только для ВС9Т-1.

ИЗДЕЛИЯ ЗАВОДСКОГО ИЗГОТОВЛЕНИЯ	РИГЕЛЬ ВС9Т; ВС9Т-1	СЕРИЯ 467А	АЛЬБОМ III ЧАСТЬ 3В	ЛИСТ 42	1965

КОНСТРУКТОРСКОЕ БЮРО ПО ЖЕЛЕЗОБЕТОНУ ГОССТРОЯ РСФСР

ГЛ. ИНЖЕНЕР КБ. — ГЛ. КОНСТР. КБ. — НАЧ. ОТДЕЛА — ГЛ. КОНСТРУК. ПР.

А. ЯКУШЕВ — А. ТЕЛЬМАН — Д. АЛЕКСИ — В. АЙНБИНДЕРОВ

ВЕД. КОНСТРУК. — СТ. ТЕХНИК — ПРОВЕРИЛ — СОГЛАСОВАНО

В. ЛЕБЕДЕВ — З. КРУГЛЯКОВА — Г. ПАВЛОВА

Арх. № 19786-44

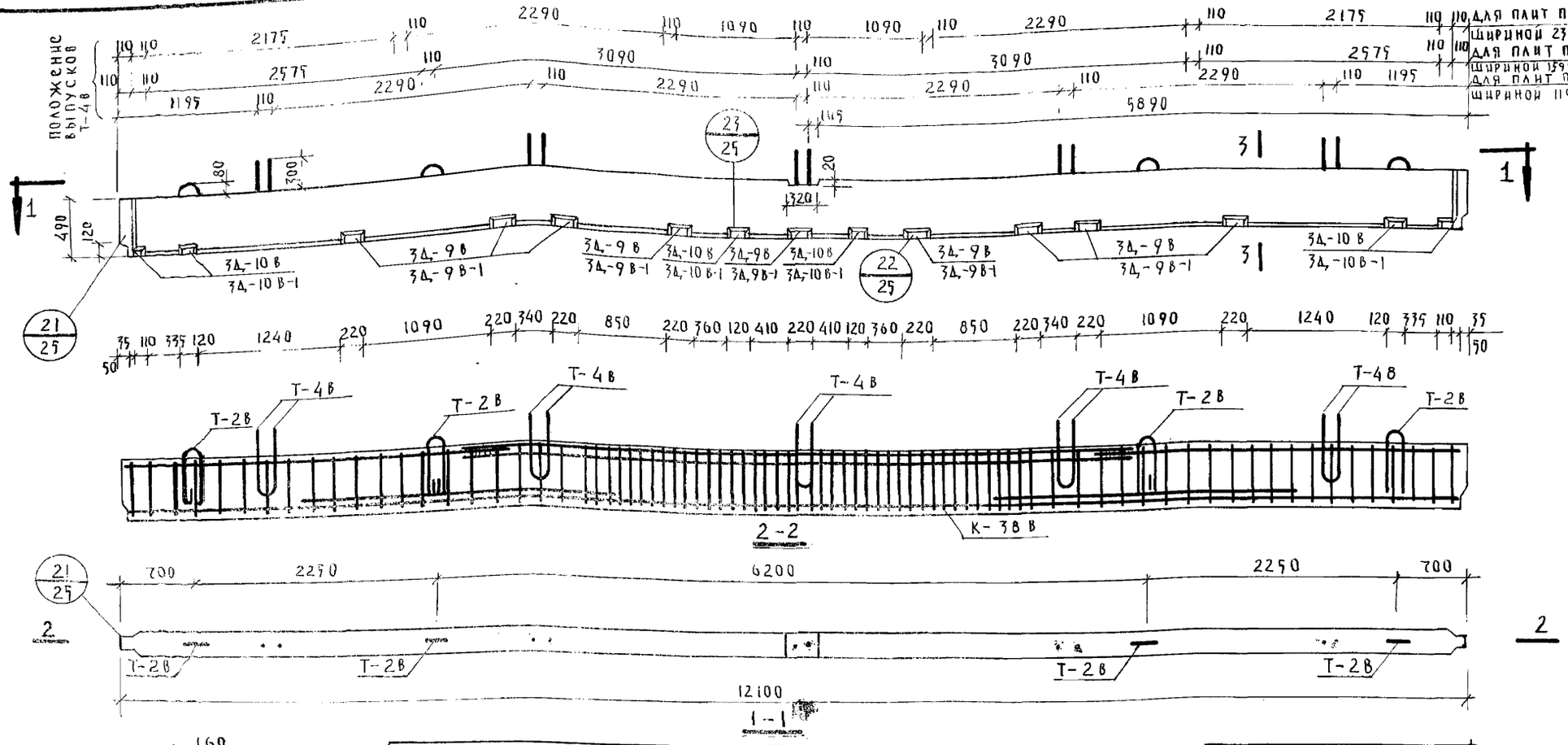

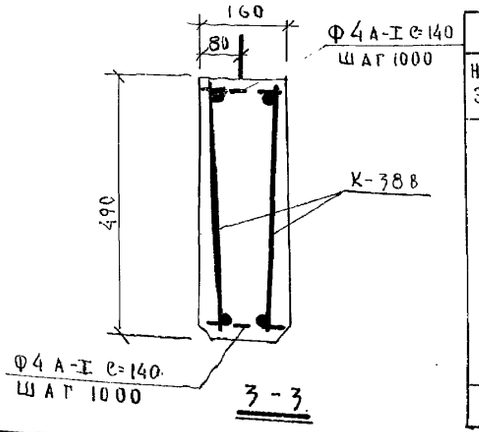

Спецификация арматуры				
Наим. элем.	Марка	Кол. шт.	Вес кг. марки	Вес кг. общ.
ВС9Т-2	К-38В	2	131.03	262.06
	3Д-9В	9	3.72	33.5
	3Д-10В	6	1.86	11.2
	Т-2В	4	1.09	4.36
	Т-4В	5	1.14	5.7
	Отд. стерж. Ф4А-I с=140	26	0.014	0.345
	Итого:			317.

Выборка арматуры							
Сечение мм	Ф4	Ф10	Ф12	Ф14	Ф22	Ф25	100×8
Длина м	3.64	99.42	11.3	12.8	35.95	24.0	4.8
Вес кг.	0.345	61.4	1.0	15.5	107.16	92.4	30.24
Класс стали по госту	А-I	А-I	А-I	А-III	А-III	А-III	СТ3
Нормативн. сопротивл. $R_a^н$ = кг/см²	2400	2400	2400	4000	4000	4000	2400

Характеристика изделия		
Наименован.	Ед. изм.	К-во
Вес	кг.	2380
Объем бетона	м3	0.95
Вес стали	кг.	317
Марка бетона	—	300

Примечания:

1. Каркасы, закладные детали и петли даны на листах 45, 34, 29.
2. Расположение анкеров Т-4В назначается в зависимости от ширины панелей перекрытия.
3. В знаменателе дан вариант закл. дет.

Конструкторское бюро по железобетону Госстроя РСФСР

Гл. инжен. кб. — Гл. констр. кб. — Нач. отдела — Гл. констр. пр-та

А. Якушев — Я. Фельман — Д. Алекси — В. Айнбиндеров

Ведущ. констр. — Ст. техник — Проверил — Согласовано

В. Лебедев — З. Кругляков — Г. Павлова

Изделия заводского изготовления

Ригель ВС9Т-2

Серия	Альбом III	Лист	
467А	Часть 3В	43	1965

Арх. №19786-45

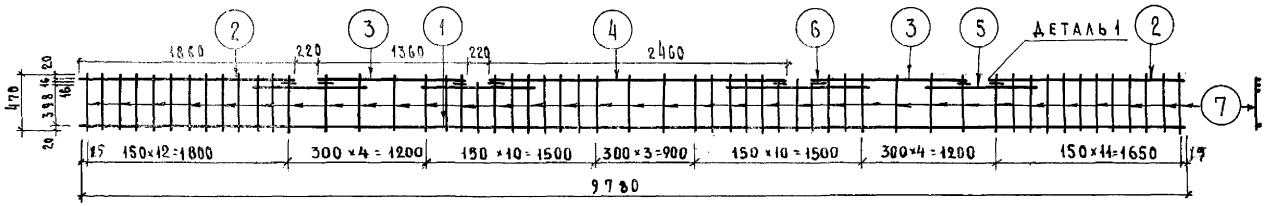

К-27в

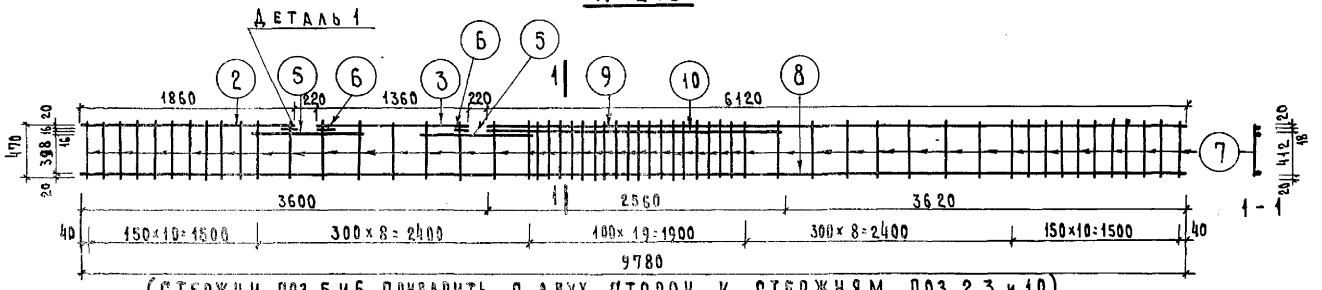

(стержни поз. 5 и 6 приварить с двух сторон к стержням поз. 2, 3 и 10)

К-26в

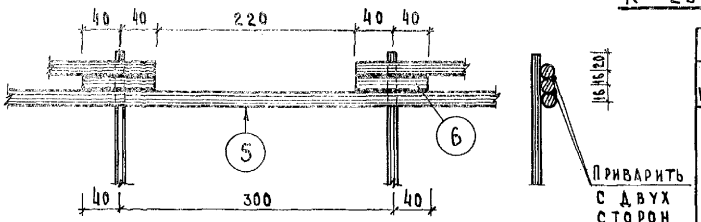

Деталь 1

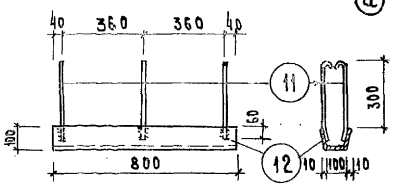

ЗД-13 В-1

ⓐ По извещению об изменении N 644 от 30/XI-72г.

Спецификация арматуры на каркас

Наим. каркаса	№ поз.	Ф мм.	ℓ мм	n шт.	nℓ м	Вес кг. поз.	Вес кг. каркас
К-27 В	1	16А-III	9780	1	9.78	15.4	47.0
	2	16А-III	1860	2	3.72	5.88	
	3	16А-III	1360	2	2.72	4.30	
	4	16А-III	2460	1	2.46	3.84	
	5	16А-III	940	4	3.76	5.95	
	6	16А-III	80	8	0.64	1.01	
	7	8А-I	470	55	25.80	10.03	
К-26 В	2	16А-III	1860	1	1.86	2.94	59.3
	3	16А-III	1360	1	1.36	2.15	
	9	16А-III	6120	1	6.12	9.65	
	8	20А-III	9780	1	9.78	24.1	
	5	16А-III	940	2	1.88	2.98	
	6	16А-III	80	3	0.24	0.383	
	10	20А-III	2560	1	2.56	6.3	
	7	8А-I	470	56	27.40	10.8	
ЗД-13 В-1	11	10А-I	420	6	2.52	1.55	18.65
	12	-320×8	800	1	0.8	1.71	

Характеристика арматуры

Горячекатаная сталь класса А-III ГОСТ 5781-61 $R_a^н$=4000 кг./см²	ф16 А-III ф20 А-III
Горячекатаная сталь класса А-I ГОСТ 5781-61 $R_a^н$=2400 кг/см²	ф 8 А-I ф10 А-I

Примечания

1. Сварные каркасы выполнять в соответствии с ТУ 73-56 и указаниями по технологии производства арматурных работ в промышленном и гражданском строительстве Н 9-61

Настоящий лист выпущен взамен листа 44.

Изделия заводского изготовления	Сварные каркасы К-26в, К-27в, закладная деталь ЗД-13 в-1 / для ВС7; ВС7-Т /	Серия 467А	Альбом III часть 3в	Лист 44А	1972

Арх. № 19786-46

Гл. констр. К.Б.	В. Болтинский	Ст. техник	А. Есин
Гл. констр. К.Б.	Я. Фельман	Инженер	
Гл. конструк. пр.	В. Айкиндеров	Проверил	
Рук. бригады	И. Пух	Согласовано	

Конструкторское бюро по железобетону Госстроя РСФСР

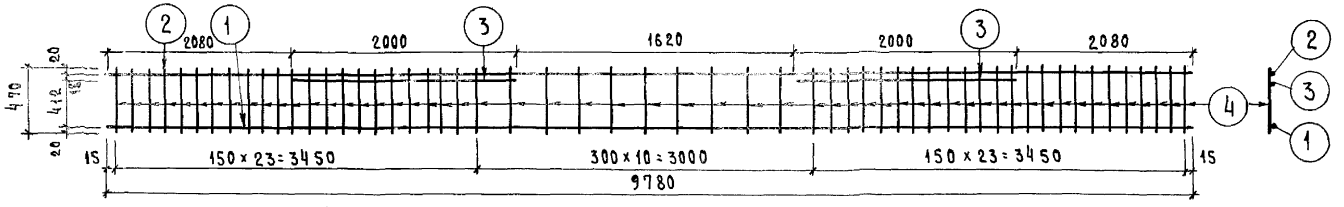

К-26в-1

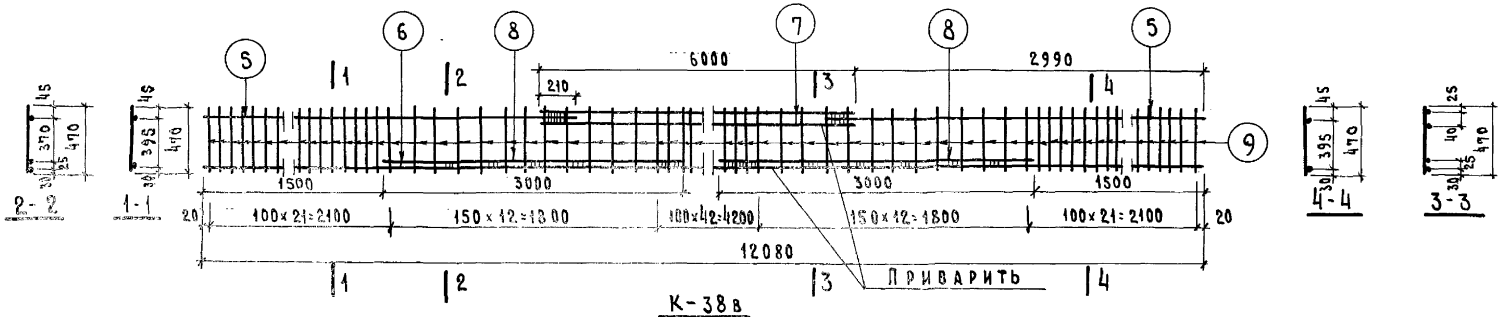

К-38в

Спецификация арматуры на каркас						Вес кг.	
Наим. каркаса	NN поз.	ф мм.	ℓ мм	n шт.	nℓ м.	позиц.	каркаса
К-26в-1	1	20 AIII	9780	1	9.78	24.10	60.16
	2	16 AIII	9780	1	9.78	15.48	
	3	20 AIII	2000	2	4.00	9.88	
	4	8 AI	470	56	26.20	10.70	
К-38в	5	14 AIII	3200	2	6.40	7.75	139.03
	6	22 AIII	12080	1	12.08	35.7	
	7	25 AIII	6000	2	12.00	46.2	
	8	22 AIII	3000	2	6.0	17.88	
	9	10 AI	470	109	51.5	32.0	

Характеристика арматуры	
Горячекатаная сталь класса A III ГОСТ 5781-61 $R_a^н$ = 4000 кг/см²	ф 16 A III ф 20 A III ф 22 A III ф 25 A III
Горячекатаная сталь класса AI ГОСТ 5781-61 $R_a^н$ = 2400 кг/см²	ф 8 AI ф 10 AI

Примечание:

Сварные каркасы выполнять по ТУ 73-56

ⓐ По извещению об изменении N 644 от 30/XI-72г.

Настоящий лист выпущен в замен листа 45

Гл. инженер К.Б.	В. Болтинский
Гл. констр. К.Б.	Я. Фельман
Гл. констр. пр.	В. Айнбиндеров
Рук. бригады	И. Пух
Ст. техник	А. Есин

Конструкторское бюро по железобетону Госстроя РСФСР — Согласовано

Изделия заводского изготовления	Сварные каркасы К-26в-1; К-38в (для ВС 7Т-1 и ВС 9Т-2)	Серия 467А	Альбом III часть 3В	Лист 45А	1972

Арх. № 19786-47

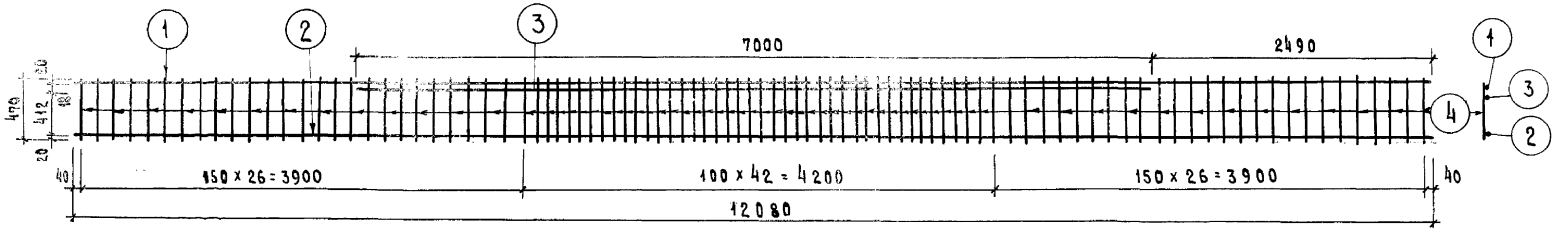

К-28в

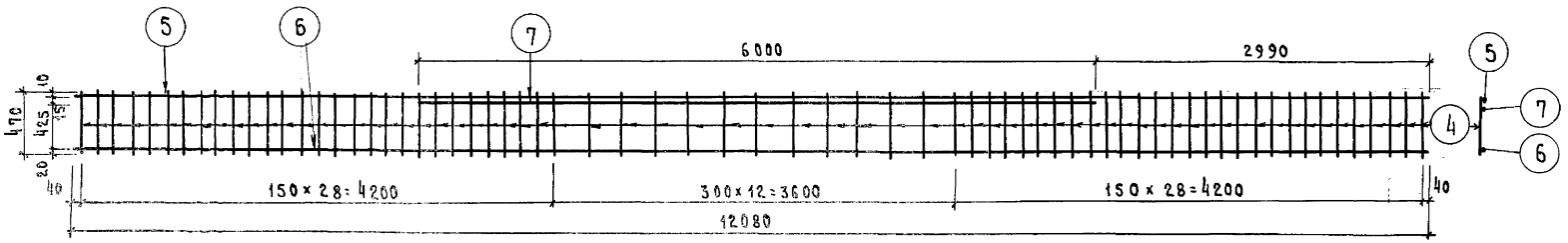

К-29в

Спецификация арматуры на каркас						Вес кг.	
Наим. каркаса	№№ поз.	ф мм.	ℓ мм	n шт.	nℓ м	1 поз.	каркаса
К-28в	1	16А-III	12080	1	12.08	18.95	83.0
	2	20А-III	12080	1	12.08	29.60	
	3	20А-III	7000	1	7.00	17.20	
	4	8А-I	470	95	44.70	17.60	
К-29в	5	10А-III	12080	1	12.08	7.40	48.6
	6	16А-III	12080	1	12.08	18.95	
	7	16А-III	6000	1	6.00	9.48	
	4	8А-I	470	69	32.50	12.8	

Характеристика арматуры	
Горячекатаная сталь класса А-III ГОСТ 5781-61. $R_a^н$ = 4000 кг/см²	ф10А-III ф16А-III ф20А-III
Горячекатаная сталь класса А-I ГОСТ 5781-61 $R_a^н$ = 2400 кг/см²	ф8А-I

Примечание

1. Сварные каркасы выполнять по ТУ 73-56

ⓐ По извещению об изменении N 644 от 30/XI-72г.

Настоящий лист выпущен взамен листа 46

Конструкторское бюро по железобетону Госстроя РСФСР	Гл. инженер К.Б.	В. Болтинский	Ст. техник	А. Есин
	Гл. конструк. К.Б.	Я. Фельман		
	Гл. конструк. пр.	В. Айвиндеров		
	Рук. бригады	И. Пух		Согласовано:

Изделия заводского изготовления	Сварные каркасы К-28в и К-29в (для ВС9 и ВС 9-т)	Серия 467А	Альбом III часть 3в	Лист 46А	1972

Арх. № 19786-48

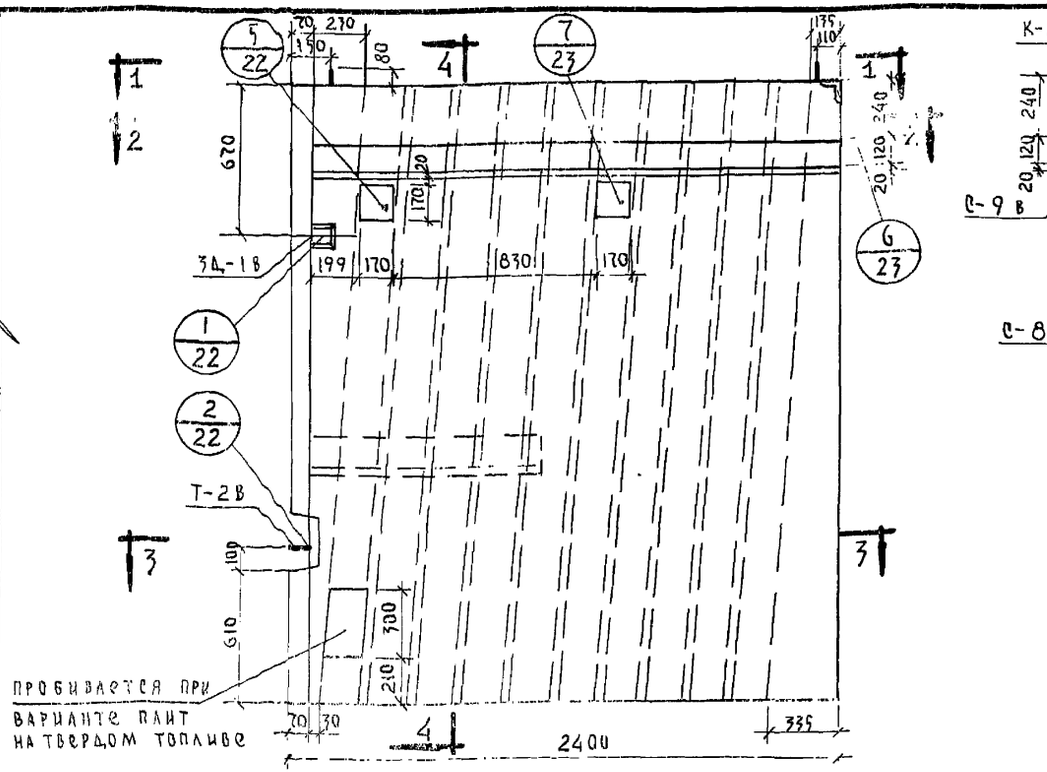

СПЕЦИФИКАЦИЯ АРМАТУРЫ				
НАИМ. ЭЛЕМ.	МАРКА	К-ВО ШТ.	ВЕС КГ. МАРКИ	ВЕС КГ. ВСЕГО
ВБР1А-1	К-2В	4	1.4	5.6
	К-25В	2	0.64	1.28
	С-1В	1	1.02	1.02
	С-2В	1	0.79	0.79
	С-8В	2	3.02	6.04
	С-9В	1	2.48	2.48
	3Д-1В	1	1.50	1.50
	3Д-2В	1	1.46	1.46
	Т-2В	1	1.09	1.09
	Т-3В	2	2.27	4.54
	ОТД. СТЕРЖНИ	4	0.02	0.08
ИТОГО				25.88

ХАРАКТЕРИСТИКА ИЗДЕЛИЯ		
НАИМЕНОВАНИЕ	ЕД. ИЗМ.	К-ВО
ВЕС	КГ.	2620
ОБЪЕМ БЕТОНА	$М^3$	1.05
ВЕС СТАЛИ	КГ.	25.88
МАРКА БЕТОНА	—	200

ПРИМЕЧАНИЯ:

1. Сварные каркасы, сетки, закладные детали, петли даны на листах: 54. 55. 27. 29
2. При варианте плит на твердом топливе вентблоки изготавливать из жаростойкого бетона согласно инструкции СН 156-61. табл. 4. Армирование вентблоков остается без изменений.

ВЫБОРКА АРМАТУРЫ									
СЕЧЕНИЕ ММ	3ВI	4ВI	5ВI	6АI	8АI	12АI	16АI	L6×80	-8×80
ДЛИНА М	109.76	34.82	4.16	32.26	3.21	1.22	2.88	0.12	0.16
ВЕС КГ.	6.04	3.46	0.64	7.15	1.27	1.09	4.54	0.89	0.8
КЛАСС СТАЛИ ПО ГОСТ	ВI 6727-53			АI 5781-61					
НОРМАТ. СОПРОТ. АРМ. $R_a^н$ КГ/СМ²	5500			2400					

ГЛ. ИНЖЕН.	К.Б.	А. ЯКУШЕВ	ГЛ. КОНСТР. ПР.	В. ГУЦКОВ	КОНСТРУКТОРСКОЕ БЮРО ПО ЖЕЛЕЗОБЕТОНУ ГОССТРОЯ РСФСР
ГЛ. КОНСТР.		Я. ФЕЛЬМАН	ИНЖЕНЕР	Г. ПАВЛОВА	
НАЧ. ОТДЕЛА		Д. АЛЕКСИ	ПРОВЕРИЛ	И. ПУХ.	
ГЛ. КОНСТР. ПР.		В. АЙНБИНДЕРОВ	СОГЛАСОВАНО:		

ИЗДЕЛИЯ ЗАВОДСКОГО ИЗГОТОВЛЕНИЯ	ВЕНТИЛЯЦИОННЫЙ БЛОК ВБР1А-1	СЕРИЯ 467А	АЛЬБОМ III ЧАСТЬ ЗВ	ЛИСТ 47	1965

Арх. №19786-49

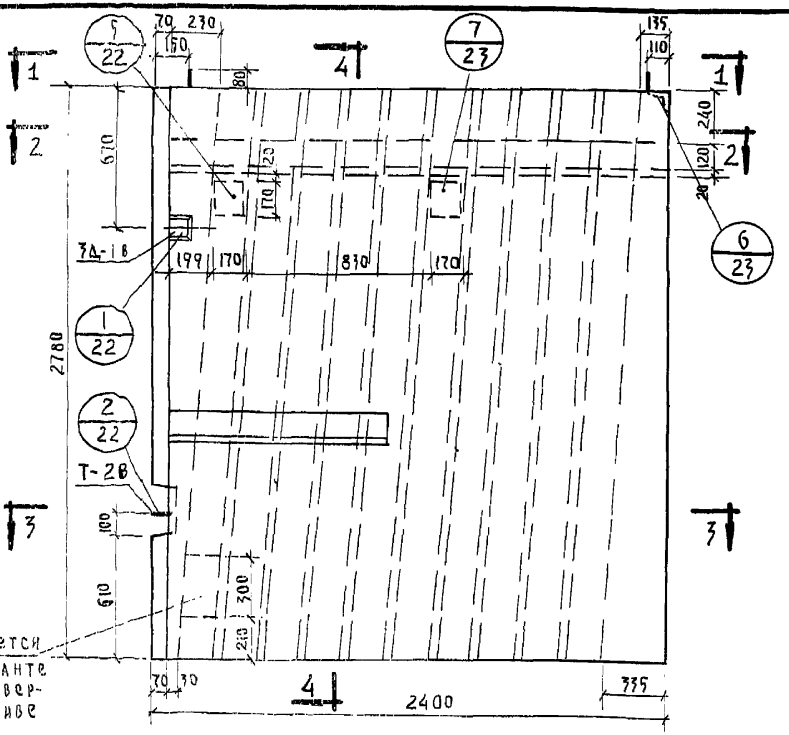

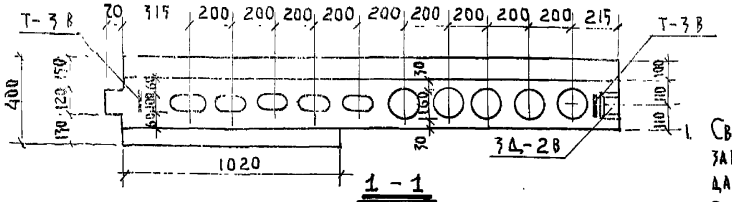

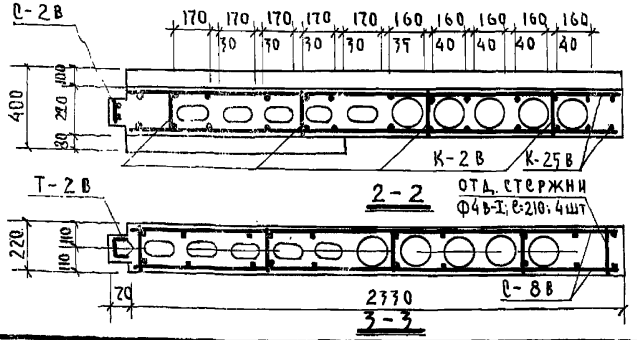

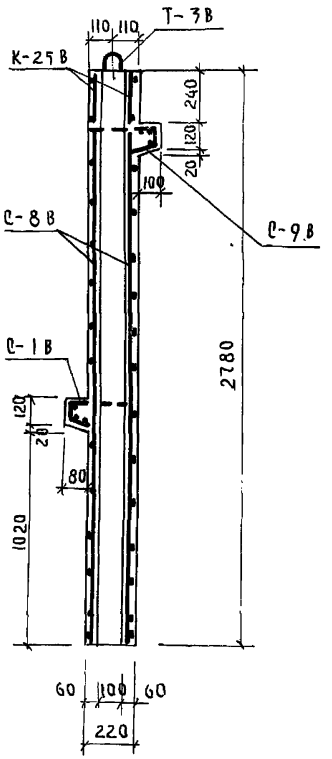

ПРИМЕЧАНИЯ

1. Сварные каркасы, сетки, закладные детали, петли даны на листах: 54.55, 27, 29.
2. При варианте плит на твердом топливе вентблоки изготавливать из жаростойкого бетона согласно инструкции СН 156-61 табл. 4 Армирование вентблоков остается без изменения

Спецификация арматуры

Наим. сеток	Марка	К-во шт.	Вес кг. марки	Вес кг. всего
ВБР1А-2	К – 2В	4	1.40	5.60
	К – 25В	2	0.64	1.28
	С – 1В	1	1.02	1.02
	С – 2В	1	0.79	0.79
	С – 8В	2	3.02	6.04
	С – 9В	1	2.48	2.48
	ЗД. – 1В	1	1.50	1.50
	ЗД. – 2В	1	1.46	1.46
	Т – 2В	1	1.09	1.09
	Т – 3В	2	2.27	4.54
	ОТД. СТЕРЖНИ	4	0.02	0.08
			ИТОГО:	25.88

Характеристика изделия

Наименование	Ед. изм.	К-80
Вес	кг.	2620
Объем бетона	м³	1.05
Вес стали	кг.	25.88
Марка бетона	—	200

Выборка арматуры

Сечение мм	⌀3 I	⌀4 I	⌀5 I	⌀6 I	⌀8 I	⌀12 I	⌀16 I	∠6×80	–8×80
Длина м	109.75	34.82	4.16	32.26	3.21	1.22	2.88	0.12	0.16
Вес кг.	6.04	3.46	0.64	7.15	1.27	1.09	4.54	0.89	0.8
Класс стали по ГОСТ	В I 6727-53			А-I 5781-61					
Нормативн. сопр. армат. $R_a^н$ кг/см²	5500			2400					

КОНСТРУКТОРСКОЕ БЮРО ПО ЖЕЛЕЗОБЕТОНУ ГОССТРОЯ РСФСР

Гл. инжен. КБ	А. Якушев	
Гл. констр. КБ	Н. Фельман	
Нач. отдела	Д. Алексеев	
Гл. констр. пр.	Вайнбиндеров	
Гл. констр. пр.	Г. Павлова	
Инженер	И. Пух	
Проверил		
Согласовано		

Изделия заводского изготовления

ВЕНТИЛЯЦИОННЫЙ БЛОК ВБР1А-2

Серия 467А | Альбом III часть 3В | Лист 48 | 1965

Арх. № 19786-50

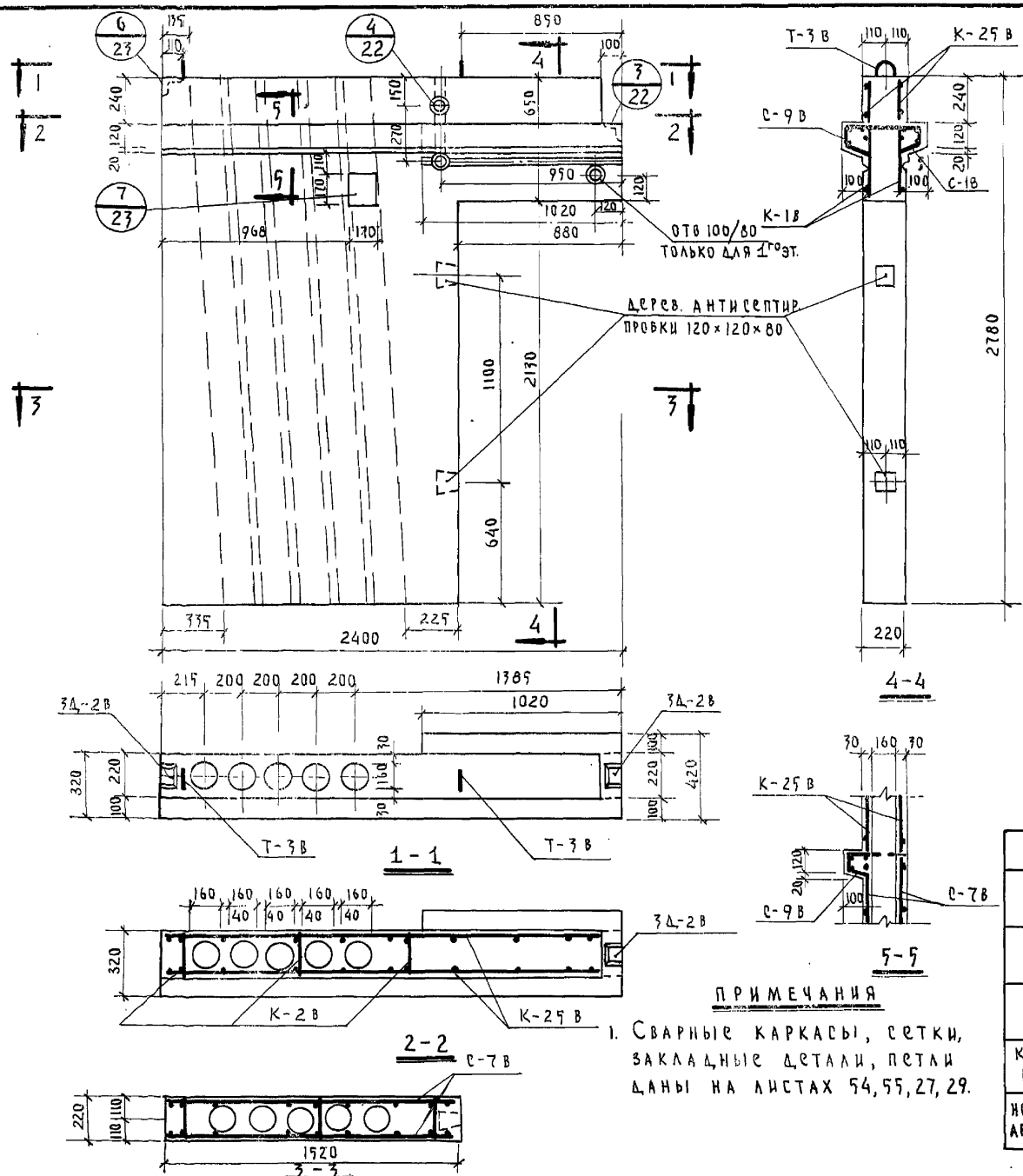

ПРИМЕЧАНИЯ

1. Сварные каркасы, сетки, закладные детали, петли даны на листах 54, 55, 27, 29.

СПЕЦИФИКАЦИЯ АРМАТУРЫ

НАИМ. ЭЛЕМ.	МАРКА	К-ВО ШТ.	ВЕС КГ. МАРКИ	ВЕС КГ. ВСЕГО
ВБРIА-3	К – 1В	2	1.44	2.88
	К – 2Б В	2	0.64	1.28
	К – 2В	3	1.4	4.20
	С – 1В	1	1.02	1.02
	С – 7В	2	1.98	3.96
	С – 9В	1	2.48	2.48
	3Д – 2В	2	1.46	2.92
	Т – 3В	2	2.27	4.54
ИТОГО:				23.28

ХАРАКТЕРИСТИКА ИЗДЕЛИЯ

НАИМЕНОВАНИЕ	ЕД. ИЗМ.	К-ВО
ВЕС	КГ.	2040
ОБЪЕМ БЕТОНА	М³	0.813
ВЕС СТАЛИ	КГ.	23.28
МАРКА БЕТОНА	—	200

ВЫБОРКА АРМАТУРЫ

СЕЧЕНИЕ ММ	3ВI	4ВI	6АI	8АI	16АI	L6×80
ДЛИНА М.	71.96	36.8	26.76	8.60	26.76	0.24
ВЕС КГ.	3.96	3.67	5.93	3.40	5.93	1.78
КЛАСС СТАЛИ ПО ГОСТ	ВI 6727-53		АI 5781-61			
НОРМАТ. СОПРОТ. АРМ. $R_a^н$ = КГ/СМ²	5500		2400			

ИЗДЕЛИЯ ЗАВОДСКОГО ИЗГОТОВЛЕНИЯ	ВЕНТИЛЯЦИОННЫЙ БЛОК ВБРIА-3	СЕРИЯ 467А	АЛЬБОМ III ЧАСТЬ 3В	ЛИСТ 49	1965
---	---	---	---	---	---

КОНСТРУКТОРСКОЕ БЮРО ПО ЖЕЛЕЗОБЕТОНУ ГОССТРОЯ РСФСР

ГЛ. ИНЖЕНЕР КБ — В. ЛИНБИНДЕРОВ
ГЛ. КОНСТРУК. — Г. ПАВЛОВА
НАЧ. ОТДЕЛА — И. ПУХ
ГЛ. КОНСТРУК. ПР. —
ГЛ. КОНСТ. ПР. — Я. КУЩЕВ
ИНЖЕНЕР — Я. ФЕЛЬМАН
ПРОВЕРИЛ — Д. АЛЕКСИ
СОГЛАСОВАНО — В. ГУЦКОВ

Арх. № 19786-51

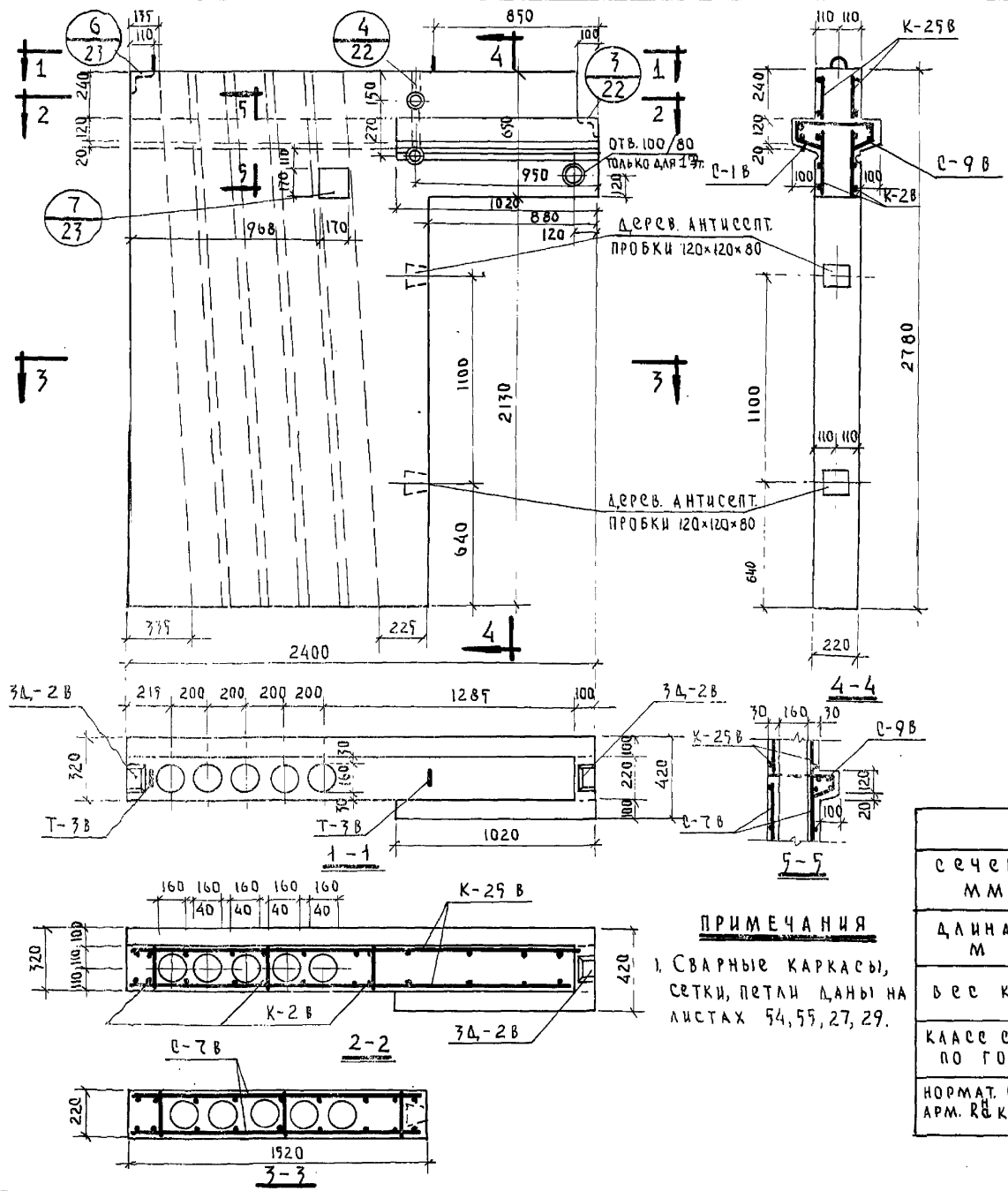

СПЕЦИФИКАЦИЯ АРМАТУРЫ				
НАИМ. ЭЛЕМ.	МАРКА	К-ВО ШТ.	ВЕС КГ. МАРКИ	ВЕС КГ. ВСЕГО
ВБРІА-4	К-25В	2	0.64	1.28
	К-1В	2	1.44	2.88
	К-2В	3	1.4	4.20
	С-1В	1	1.02	1.02
	С-7В	2	1.98	3.96
	С-9В	1	2.48	2.48
	3Д-2В	2	1.46	2.92
	Т-3В	2	2.27	4.54
ИТОГО				23.28

ХАРАКТЕРИСТИКА ИЗДЕЛИЯ		
НАИМЕНОВАНИЕ	ЕД. ИЗМ.	К-ВО
ВЕС	КГ.	2040
ОБЪЕМ БЕТОНА	$м^3$	0.813
ВЕС СТАЛИ	КГ.	23.28
МАРКА БЕТОНА	—	200

ВЫБОРКА АРМАТУРЫ						
СЕЧЕНИЕ ММ	3ВI	4ВI	6АI	8АI	16АI	L6×80
ДЛИНА М	71.96	36.8	26.76	8.60	2.88	0.24
ВЕС КГ.	3.96	3.67	5.93	3.40	4.54	1.78
КЛАСС СТАЛИ ПО ГОСТ	ВI 6727-53		АI 5781-61			
НОРМАТ. СОПРОТ. АРМ. $R_a^н$ КГ/СМ²	5500		2400			

ПРИМЕЧАНИЯ

1. Сварные каркасы, сетки, петли даны на листах 54, 55, 27, 29.

ИЗДЕЛИЯ ЗАВОДСКОГО ИЗГОТОВЛЕНИЯ	ВЕНТИЛЯЦИОННЫЙ БЛОК ВБРІА-4.	СЕРИЯ 467А	АЛЬБОМ III ЧАСТЬ 3В	ЛИСТ 50	1965

КОНСТРУКТОРСКОЕ БЮРО ПО ЖЕЛЕЗОБЕТОНУ ГОССТРОЯ РСФСР

ГЛ. ИНЖЕНЕР КБ. — ГЛ. КОНСТРУК. КБ. — НАЧ. ОТДЕЛА — ГЛ. КОНСТРУК. ПР.

А. ЯКУШЕВ — Я. ФЕЛЬМАН — Д. АЛЕКСИ — В. ГУЦКОВ

ГЛ. КОНСТ. ПР. — ИНЖЕНЕР — ПРОВЕРИЛ — СОГЛАСОВАНО

В. АЙНБИНДЕРОВ — Г. ПАВЛОВА — Н. ПУХ.

Арх. № 19786-52

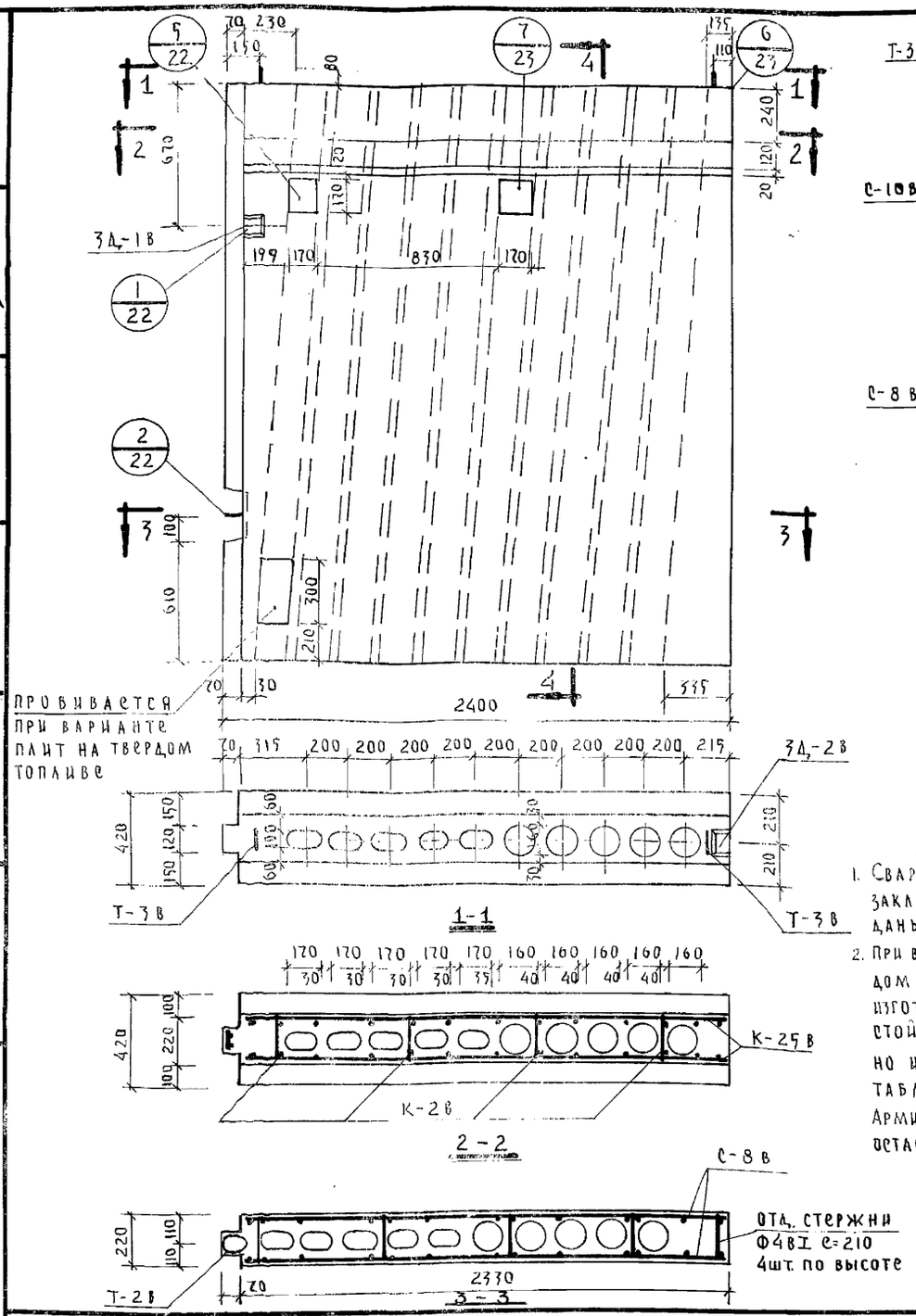

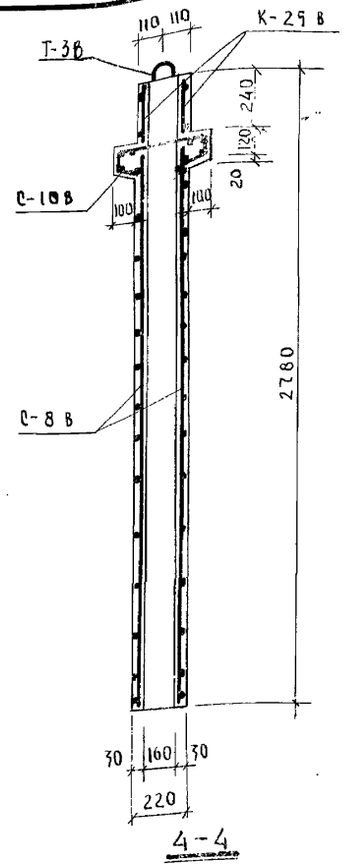

ПРИМЕЧАНИЯ

1. Сварные каркасы, сетки, закладные детали, петли даны на листах: 54, 55, 27, 29
2. При варианте плит на твердом топливе вентблоки изготавливать из жаростойкого бетона согласно инструкции СН 156-61 табл. 4.

Армирование вентблоков остается без изменения

СПЕЦИФИКАЦИЯ АРМАТУРЫ

НАИМ. ЭЛЕМ.	МАРКА	К-ВО ШТ.	ВЕС КГ. МАРКИ	ВЕС КГ. ВСЕГО
ВБР 1А-5	К-25В	2	0.64	1.28
	К-2В	4	1.40	5.60
	С-8В	2	3.02	6.04
	С-10В	1	3.40	3.40
	С-2В	1	0.79	0.79
	3Д-1В	1	1.50	1.50
	3Д-2В	1	1.46	1.46
	Т-2В	1	1.09	1.09
	Т-3В	2	2.27	4.54
	ОТД. СТЕРЖНИ Ф4ВI	4	0.02	0.08
	ИТОГО			25.78

ХАРАКТЕРИСТИКА ИЗДЕЛИЯ

НАИМЕНОВАНИЕ	ЕД. ИЗМ	К-ВО
ВЕС	КГ.	2630
ОБЪЕМ БЕТОНА	$м^3$	1.05
ВЕС СТАЛИ	КГ	25.78
МАРКА БЕТОНА	—	200

ВЫБОРКА АРМАТУРЫ

СЕЧЕНИЕ ММ	3ВI	4ВI	5ВI	6АI	8АI	12АI	16АI	1.6×80	8×80
ДЛИНА М	71.96	36.52	4.16	31.1	3.21	1.22	2.88	0.12	0.16
ВЕС КГ.	6.04	3.61	0.64	6.9	1.27	1.09	4.54	0.89	0.8
КЛАСС СТАЛИ ПО ГОСТ	ВI 6727-53			А-I 5781-61					
НОРМАТ. СОПРОТ. АРМ. $R_a^н$-КГ/СМ²	5500			2400					

КОНСТРУКТОРСКОЕ БЮРО по железобетону ГОССТРОЯ РСФСР

ГЛ. ИНЖЕНЕР КБ	А. ЯКУШЕВ	ГЛ. КОНСТ. ПР.	В. АЙНБИНДЕРОВ
ГЛ. КОНСТРУК. КБ	Я. ФЕЛЬМАН	ИНЖЕНЕР	Г. ПАВЛОВА
НАЧ. ОТДЕЛА	Д. АЛЕКСИ	ПРОВЕРИЛ	И. ПУХ
ГЛ. КОНСТРУК. ПР.	В. ГУЦКОВ		

ИЗДЕЛИЯ ЗАВОДСКОГО ИЗГОТОВЛЕНИЯ

ВЕНТИЛЯЦИОННЫЙ БЛОК ВБР1А-5

СЕРИЯ 467А | АЛЬБОМ III ЧАСТЬ 3В | ЛИСТ 51 | 1965

Арх. № 19786-53

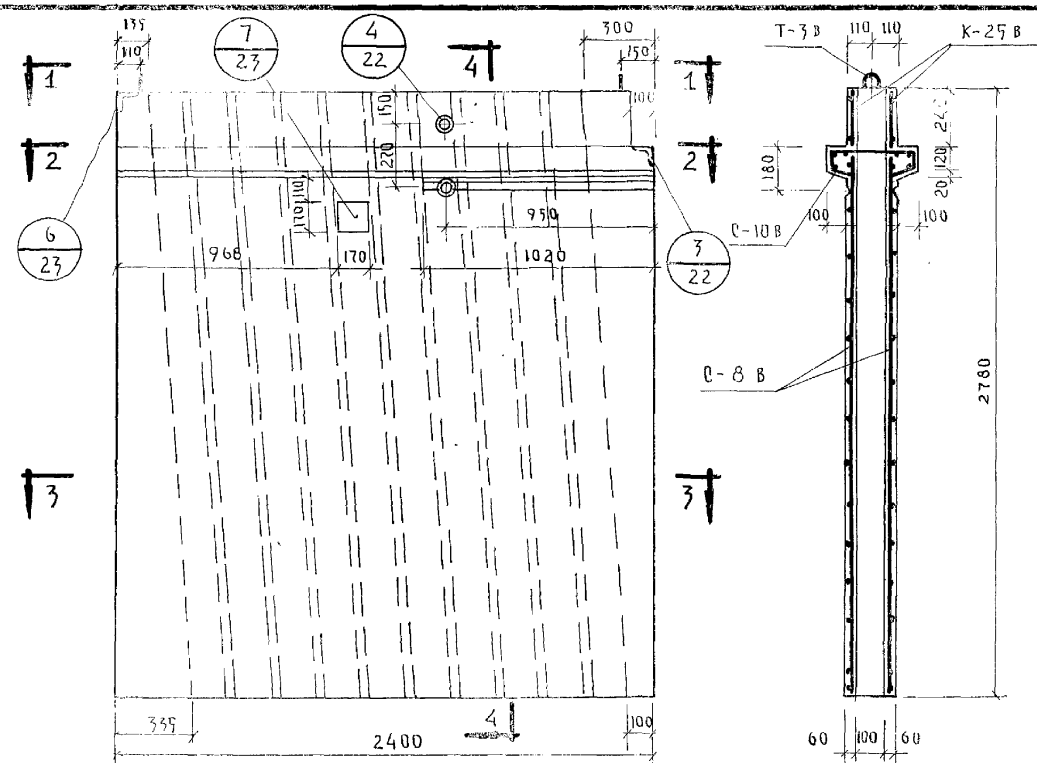

СПЕЦИФИКАЦИЯ АРМАТУРЫ

НАИМ. ЭЛЕМ.	МАРКА	К-ВО ШТ	ВЕС КГ.	
			МАРКИ	ВСЕГО
ВБР I А-6	К – 2 В	4	1.40	5.60
	К – 2Т В	2	0.64	1.28
	С – 8 В	2	3.02	6.04
	С – 10 В	1	3.40	3.40
	ЗД – 2 В	2	1.46	2.92
	Т – 3 В	2	2.27	4.54
	ОТД. СТЕРЖНИ Ф4 ВI	4	0.02	0.08
ИТОГО				23.86

ХАРАКТЕРИСТИКА ИЗДЕЛИЯ

НАИМЕНОВАНИЕ	ЕД. ИЗМ.	К-ВО
ВЕС	КГ.	2620
ОБЪЕМ БЕТОНА	$М^3$	1.05
ВЕС СТАЛИ	КГ.	23.86
МАРКА БЕТОНА	—	200

ВЫБОРКА АРМАТУРЫ

СЕЧЕНИЕ ММ	3 ВI	4 ВI	6 АII	8 АII	16 АII	L6×80
ДЛИНА ММ	109.76	35.02	31.1	2.88	2.88	0.24
ВЕС КГ.	6.04	3.46	6.9	1.14	4.54	1.78
КЛАСС СТАЛИ ПО ГОСТ	ВI 6727-53		АII 5781-61			
НОРМАТ. СОПРОТ. АРМАТ. $R_a^н$ КГ./СМ²	5500		2400			

ПРИМЕЧАНИЯ

1. СВАРНЫЕ КАРКАСЫ СЕТКИ, ЗАКЛАДНЫЕ ДЕТАЛИ, ПЕТЛИ ДАНЫ НА ЛИСТАХ 54, 55, 27, 29.

КОНСТРУКТОРСКОЕ БЮРО ПО ЖЕЛЕЗОБЕТОНУ ГОССТРОЯ РСФСР

ГЛ. ИНЖЕНЕР КБ — ГЛ. КОНСТРУКТ. — НАЧ. ОТД. СЕЛА — ГЛ. КОНСТРУК. ПР.

А. ЧКУШЕВ — Я. ФЕЛЬМАН — Д. АЙЗЕКИН — В. ГУЦКОВ

ГЛ. КОНСТ. ПР. — ИНЖЕНЕР — ПРОВЕРИЛА — СОГЛАСОВАНО

В. АЙНБИНДЕРОВ — Г. ПАВЛОВА — И. ПУХ — Е. [illegible]

ИЗДЕЛИЯ ЗАВОДСКОГО ИЗГОТОВЛЕНИЯ

ВЕНТИЛЯЦИОННЫЙ БЛОК ВБР I А-6

СЕРИЯ 467 А | АЛЬБОМ III, ЧАСТЬ 3В | ЛИСТ 52 | 1965

Арх. № 19786-54

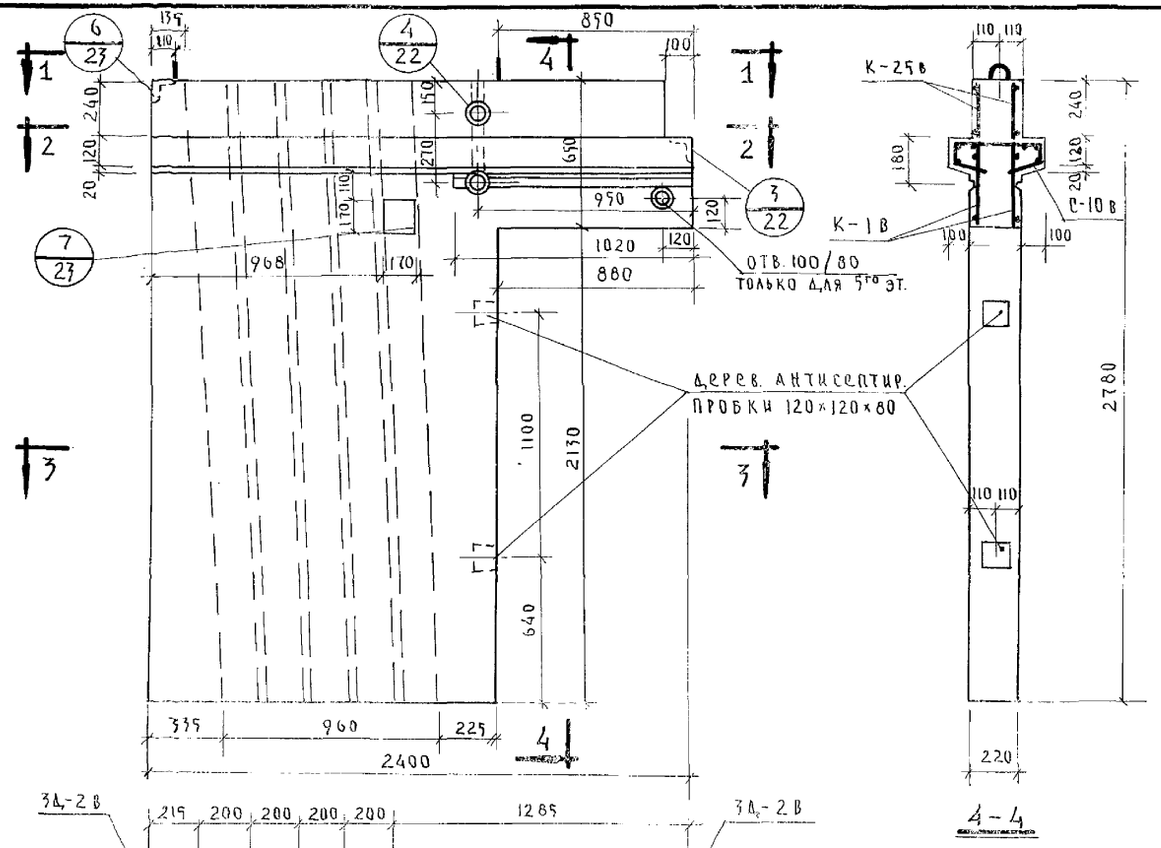

СПЕЦИФИКАЦИЯ АРМАТУРЫ				
НАИМ. ЭЛЕМ.	МАРКА	К-ВО ШТ.	ВЕС КГ. МАРКИ	ВЕС КГ. ВСЕГО
ВБР I А-7	К-1в	2	1.44	2.88
	К-2в	3	1.4	4.2
	К-25в	2	0.64	1.28
	С-7в	2	1.98	3.96
	С-10в	1	3.40	3.40
	3д-2в	2	1.46	2.92
	Т-3в	2	2.27	4.54
ИТОГО				23.18

ХАРАКТЕРИСТИКА ИЗДЕЛИЯ		
НАИМЕНОВАНИЕ	ЕД. ИЗМ.	К-ВО
ВЕС	КГ.	2040
ОБЪЕМ БЕТОНА	$м^3$	0.813
ВЕС СТАЛИ	КГ.	23.18
МАРКА БЕТОНА	—	200

ПРИМЕЧАНИЕ:

1. Сварные каркасы, сетки, закладные детали, петли даны на листах 54, 55, 27, 29.

ВЫБОРКА АРМАТУРЫ						
СЕЧЕНИЕ ММ	3ВI	4ВI	6АI	8АI	16АI	L 6×80
ДЛИНА М	71.96	38.4	25.6	8.6	2.88	0.24
ВЕС КГ.	3.96	3.82	5.68	3.4	4.54	1.78
КЛАСС СТАЛИ ПО ГОСТ	ВI 6727-53		АI 5781-61			
НОРМАТ. СОПРОТ. АРМ. $R_a^н$ КГ/$см^2$	5500		2400			

КОНСТРУКТОРСКОЕ БЮРО ПО ЖЕЛЕЗОБЕТОНУ ГОССТРОЯ РСФСР

ГЛ. ИНЖЕНЕР КБ В. АЙНБИНДЕРОВ
ГЛ. КОНСТРУК. КБ Г. ПАЗАЛОВА
НАЧ. ОТДЕЛА И. ГУХ
ГЛ. КОНСТРУК. ПР.

ГЛ. КОНСТ. ПР. А. ЯКУЩЕВ
ИНЖЕНЕР В. ФЕЛЬМАН
ПРОВЕРИЛ Д. АЛЕКСИ
СОГЛАСОВАНО В. ГУЦКОВ

ИЗДЕЛИЯ ЗАВОДСКОГО ИЗГОТОВЛЕНИЯ

ВЕНТИЛЯЦИОННЫЙ БЛОК ВБР I А-7

СЕРИЯ	АЛЬБОМ	ЛИСТ	
467А	III часть 3В	53	1965

Арх. № 19786-55

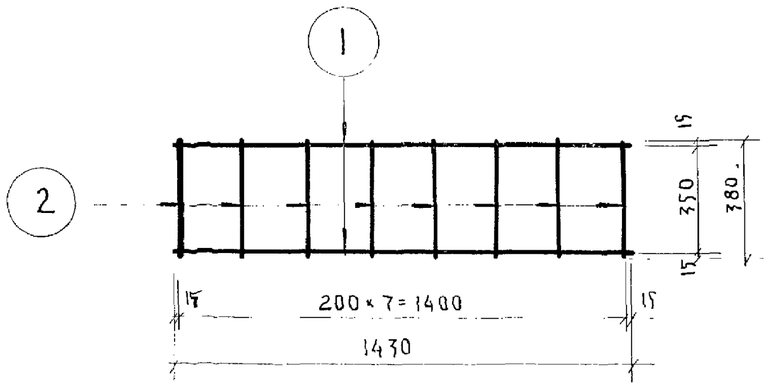

К – 1 в

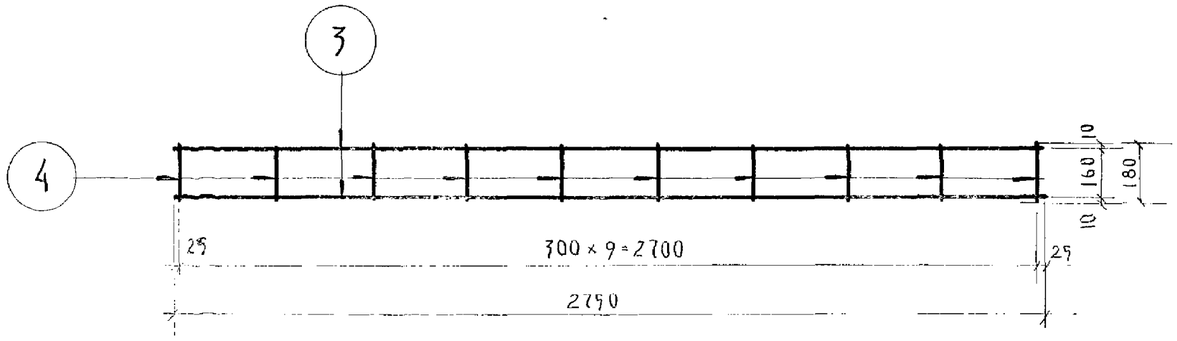

К – 2 в

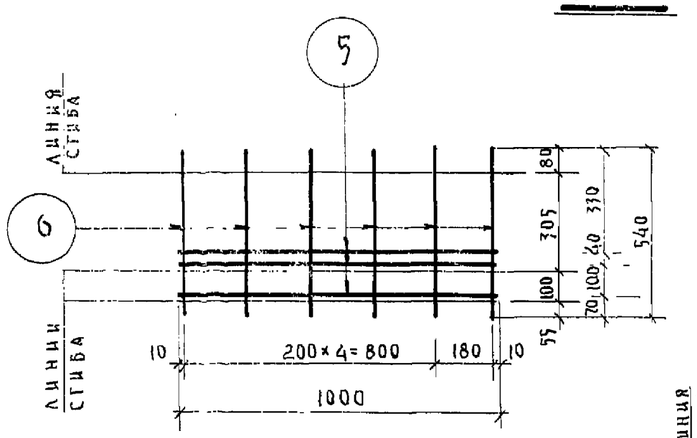

С – 1 в

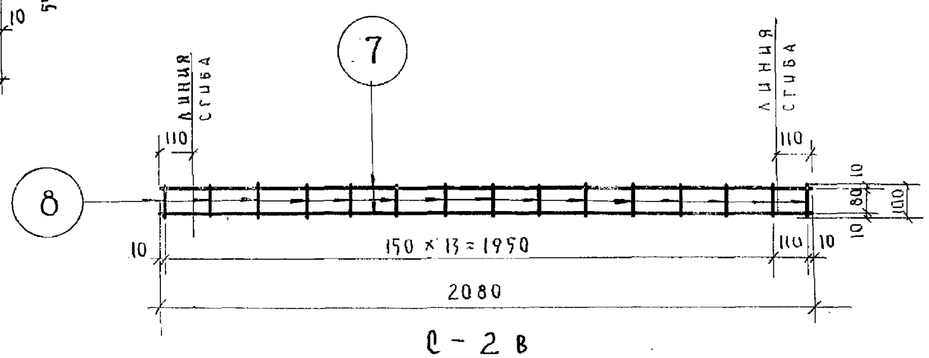

С – 2 в

Спецификация каркасов и сеток

Наим. элем.	NN поз.	ф мм.	ℓ мм	п шт.	пℓ м.	Вес кг. 1 поз.	Вес кг. общ.
К-1в	1	8А-I	1430	2	2.86	1.13	1.44
	2	4В-I	380	8	3.04	0.31	
К-2в	3	6А-I	2750	2	5.50	1.22	1.40
	4	4В-I	180	10	1.8	0.18	
С-1в	5	4В-I	1000	3	3.00	0.30	1.02
	6	6А-I	540	6	3.24	0.72	
С-2в	7	5В-I	2080	2	4.16	0.64	0.79
	8	4В-I	100	15	1.5	0.15	

Характеристика арматуры	
Холоднотянутая проволока ГОСТ 6727-53 $R_a^н$ = 5900 кг/см²	ф 4В-I ф 5В-I
Горячекатаная сталь кл. А-I ГОСТ 5781-61 $R_a^н$ = 2400 кг/см²	ф 6А-I ф 8А-I

Примечания:

1. Сварные каркасы выполнять по ТУ 73-56

Гл. инженер К.Б.	А. Якушев		
Гл. констукт. КБ	Я. Фельман		
Нач. отдела	А. Алексин		
Гл. конструк. пр.	В. Гуцков		
Гл. инженер	В. Айнбиндеров		
Инженер	Г. Павлова		
Проверил	И. Пух		
Согласовано			

Конструкторское бюро по железобетону Госстроя РСФСР

Изделия заводского изготовления	Сварные каркасы К-1в; К-2в. Сварные сетки С-1в; С-2в	Серия 467А	Альбом III часть 3В	Лист 54	1965

Адх. № 19786-56

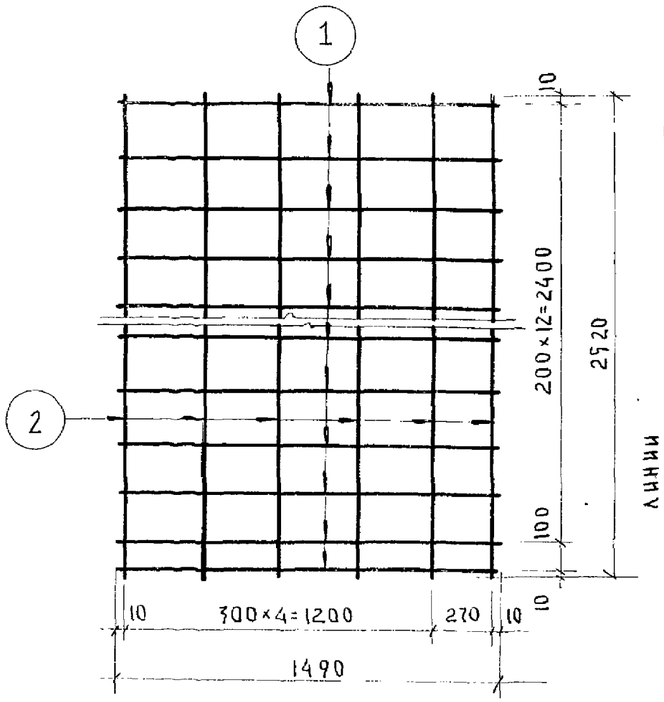

С-7в

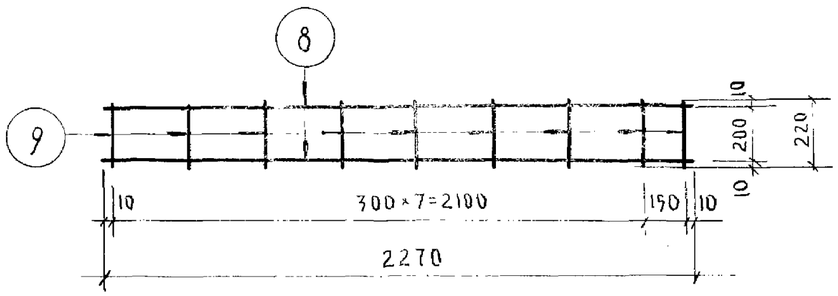

К-25в

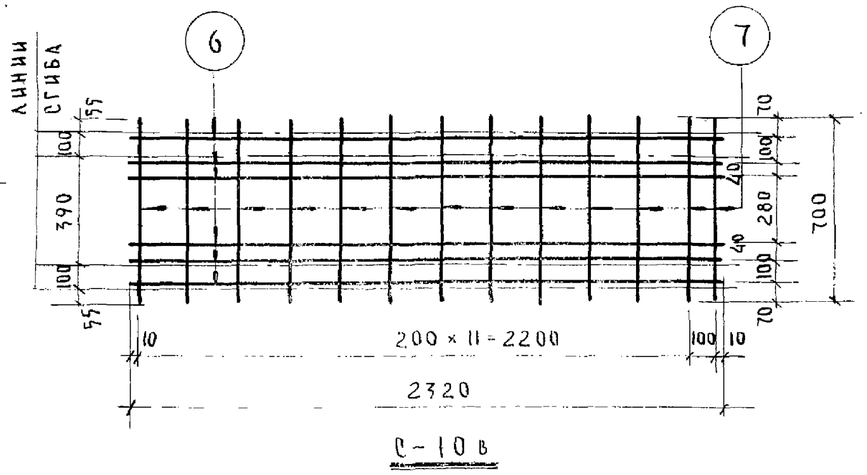

С-10в

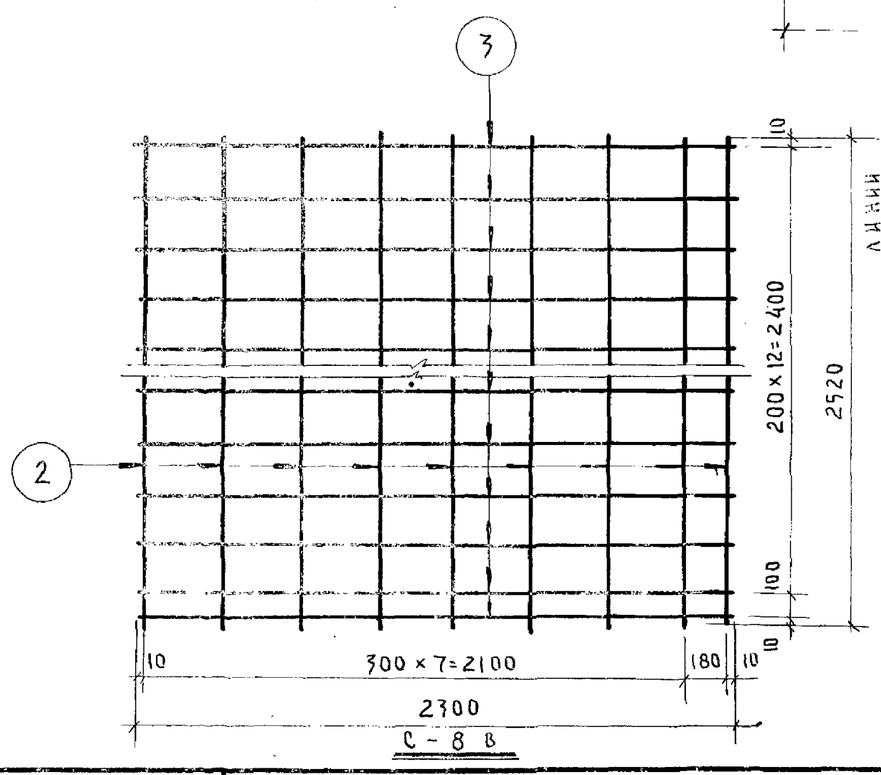

С-8в

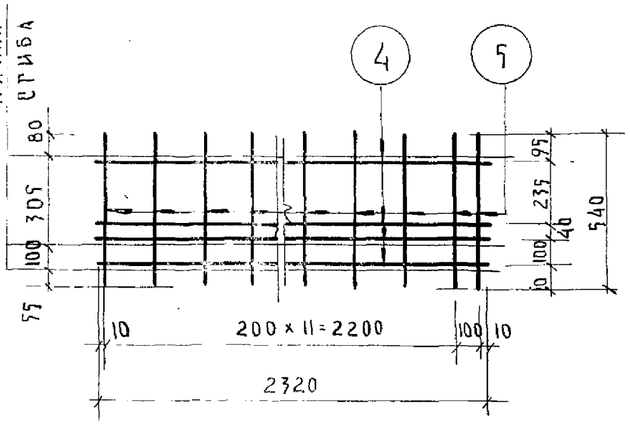

С-9в

СПЕЦИФИКАЦИЯ АРМАТУРЫ							
НАИМ. СЕТКИ	NN ПОЗ.	Ф ММ	e ММ	n ШТ.	ne М	ВЕС КГ. 1 ПОЗ.	ВЕС КГ. СЕТКИ
С-7в	1	3ВI	1490	14	20.86	1.15	1.98
	2	3ВI	2520	6	15.12	0.83	
С-8в	2	3ВI	2520	9	22.68	1.25	3.02
	3	3ВI	2300	14	32.2	1.77	
С-9в	4	4ВI	2320	4	9.28	0.93	2.48
	5	6АI	540	13	7.02	1.55	
С-10в	6	4ВI	2320	6	13.98	1.38	3.40
	7	6АI	700	13	9.1	2.02	
К-25в	8	4ВI	2270	2	4.54	0.45	0.64
	9	4ВI	220	9	1.98	0.19	
ОТДЕЛЬН. СТЕРЖН.		4ВI	210	1	0.21	0.02	0.02

ХАРАКТЕРИСТИКА АРМАТУРЫ	
ХОЛОДНОТЯНУТАЯ ПРОВОЛОКА ГОСТ 6727-53; $R_a^н$ = 5500 кг/см²	Ф3ВI Ф4ВI
ГОРЯЧЕКАТАНАЯ СТАЛЬ КЛАССА А-I ГОСТ 5781-61 $R_a^н$ = 2400 кг/см²	6АI

ПРИМЕЧАНИЕ

1. Сварные сетки выполнять по ТУ73-56

ИЗДЕЛИЯ ЗАВОДСКОГО ИЗГОТОВЛЕНИЯ	СВАРНЫЕ СЕТКИ С-7В; С-8В; С-9В; С-10В, КАРКАС К-25В	СЕРИЯ 467А	АЛЬБОМ III ЧАСТЬ 3В	ЛИСТ 55	1965

КОНСТРУКТОРСКОЕ БЮРО ПО ЖЕЛЕЗОБЕТОНУ. ГОССТРОЯ РСФСР

ГЛ. ИНЖЕНЕР КБ. Д. ЯКУШЕВ; ГЛ. КОНСТР. ПР. В. АИНБИНДЕРОВ
ГЛ. КОНСТР. КБ Я. ФЕЛЬМАН; ИНЖЕНЕР Г. ПАВЛОВА
НАЧ. ОТДЕЛА Д. АЛЕКСИ; ПРОВЕРИЛ И. ПУХ
ГЛ. КОНСТР. ПР. В. ГУЦКОВ

Арх. № 19786-57

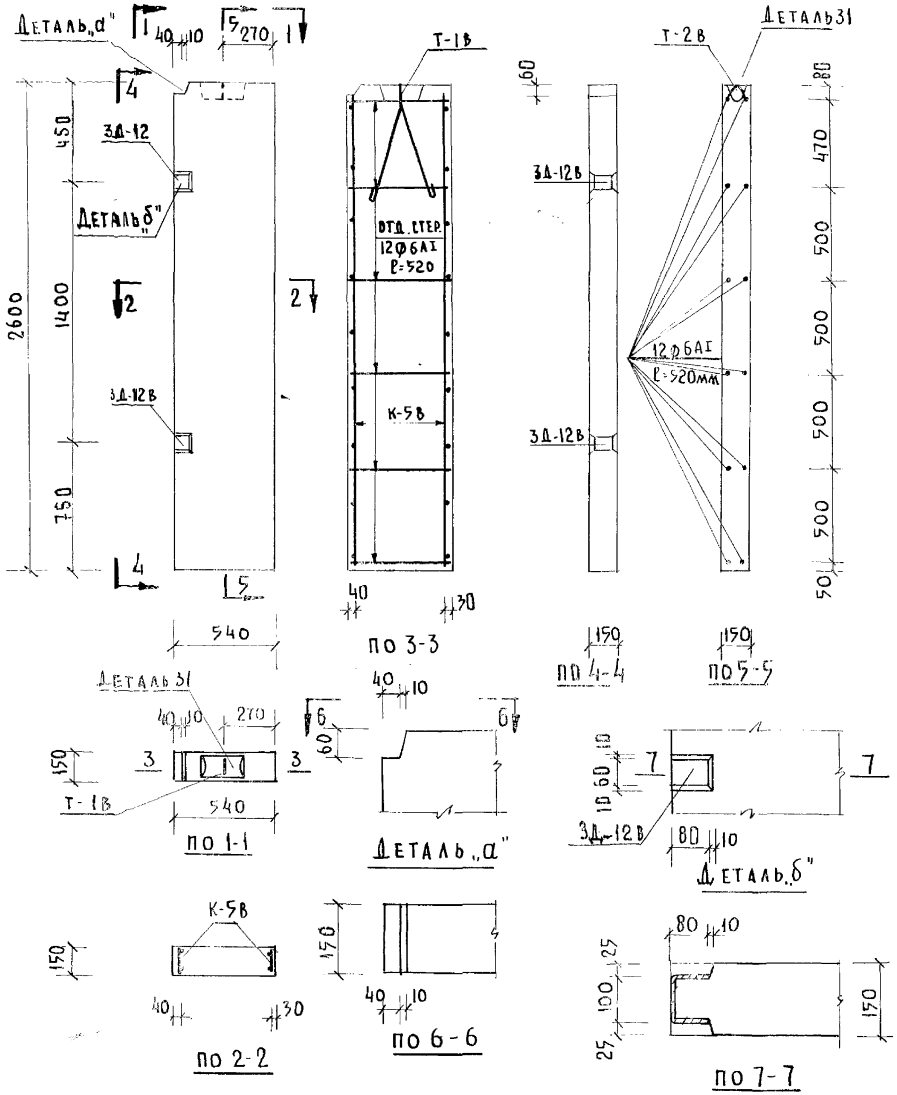

СПЕЦИФИКАЦИЯ АРМАТУРЫ				ВЫБОРКА МЕТАЛЛА						
МАРКА	К-ВО	ВЕС КГ МАРКИ	ВЕС КГ ВСЕГО	СЕЧЕНИЕ ММ	Ф4	Ф6	Ф8	Ф10	Ф18	-8×60
К-5В	2	1,66	3,32	ДЛИНА М	2,34	11,22	4,98	1,28	1,59	0,52
Т-1В	1	3,18	3,18	ВЕС КГ	0,23	2,49	1,98	0,8	3,18	1,96
3Д-12В	2	1,38	2,76							
ОТД. СТЕР Ф6 ℓ=520	12	0,116	1,40	КЛАСС СТАЛИ ПО ГОСТ	В I	А I	А III	А I	А I	СТ.3
	ИТОГО 10,66			НОРМ. СОПР. $R_a^н$ = КГ/СМ²	5500	2400	4000	2400	2400	

ПОКАЗАТЕЛИ НА ИЗДЕЛИЕ		
ХАРАКТЕРИСТИКА	ЕД. ИЗМ.	К-ВО
ВЕС ИЗДЕЛИЯ	КГ	540
ОБЪЕМ БЕТОНА	М³	0,21
ВЕС СТАЛИ	КГ	10,66
МАРКА БЕТОНА	—	200

ПРИМЕЧАНИЯ:

1. СВАРНЫЕ КАРКАСЫ СОЕДИНИТЬ МЕЖДУ СОБОЙ ОТДЕЛЬНЫМИ СТЕРЖНЯМИ.
2. КАРКАСЫ, ЗАКЛАДНЫЕ ДЕТАЛИ И ПЕТЛЮ СМ. ЛИСТЫ 29,30.
3. ДЕТАЛЬ 31 СМ ЛИСТ 26.
4. КАРКАСЫ К-5В УСТАНОВИТЬ АРМАТУРОЙ Ф8 К ПОДДОНУ ФОРМЫ.

ИЗДЕЛИЯ ЗАВОДСКОГО ИЗГОТОВЛЕНИЯ	ВНУТРЕННАЯ СТЕНОВАЯ ПАНЕЛЬ ВС-25	СЕРИЯ 467А	АЛЬБОМ III ЧАСТЬ 3В	ЛИСТ 56	1966г

КОНСТРУКТОРСКОЕ БЮРО ПО ЖЕЛЕЗОБЕТОНУ ГОССТРОЯ РСФСР
ГЛ. ИНЖЕН. КБ — Д. ЯКУШЕВ
ГЛ. КОНСТР. КБ — А. ФЕЛЬМАН
НАЧ. ОТДЕЛА — Д. АЛЕКСИ
ГЛ. КОНСТР. ПР. — Т. БАРАНОВА
СТ. ИНЖЕН. — В. БОГОРОДСКИЙ
ТЕХНИК — Б. АЛЕШИН
ПРОВЕРИЛ — Л. ПЬЯНОВА
Арх. N 19786-58.

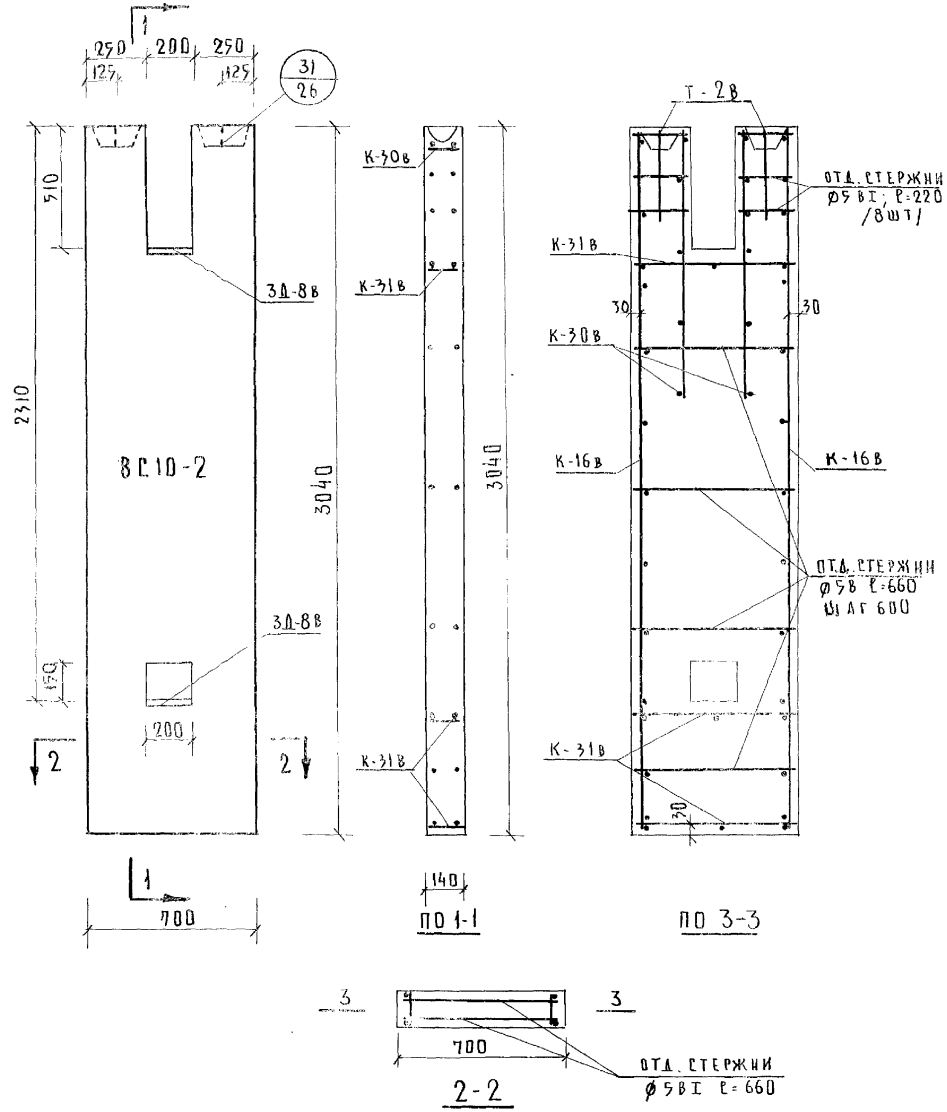

СПЕЦИФИКАЦИЯ АРМАТУРЫ				
МАРКА ПАНЕЛИ	МАРКА	К-ВО ШТ	ВЕС КГ МАРКИ	ВЕС КГ ВСЕГО
ВС10-2	К-16в	2	5,56	11.12
	К-30в	2	0,91	1,82
	К-31в	3	0,58	1,74
	Т-2в	2	1,09	2,18
	3Д-8в	2	2,15	4,30
	ОТД. СТЕР. Ø5 ВI	700м	–	1.08
	ИТОГО			22,24

ВЫБОРКА АРМАТУРЫ							
СЕЧЕНИЕ ММ	Ø12	Ø10	Ø5	Ø4	Ø12	Ø8	-8×13
ДЛИНА М	2,44	1,68	9,86	2,21	12,0	8,44	0,4
ВЕС КГ	2,18	1,04	1,54	0,22	10,64	3,36	3,26
КЛАСС СТАЛИ ПОГОСТУ	AI	AI	BI	BI	AIII	AIII	СТ.3
НОРМАТ. СОПРОТ. $R_a^н$ КГ/СМ²	2400	2400	5500	5500	4000	4000	2400

ХАРАКТЕРИСТИКА ИЗДЕЛИЯ		
НАИМЕНОВАНИЕ	ЕДИН. ИЗМ.	ВС10-2
ВЕС	КГ	700
ОБЪЕМ БЕТОНА	$м^3$	0,28
РАСХОД МЕТАЛЛА	КГ	22,24
МАРКА БЕТОНА	–	200

ПРИМЕЧАНИЯ:

1. Каркасы соединить между собой сваркой.
2. Сварные каркасы, сетки, петли, закладные детали см. 32,33,37,27,28,29.
3. Для ВС10-2 могут быть применены открытые петли Т-28.

КОНСТРУКТОРСКОЕ БЮРО ПО ЖЕЗОБЕТОНУ ГОССТРОЯ РСФСР	ГЛ. ИНЖЕНЕР КБ	Ф. Якушев	ВЕД. КОНСТРУК	Д. Новоселова	
	ГЛ. КОНСТР. КБ	Я. Фельман	ИНЖЕНЕР	Е. Третьяков	
	НАЧ. ОТДЕЛА	Д. Алекси	ПРОВЕРИЛ		
	ГЛ. КОНСТР. ПР.	В. Дивиндеров			

ИЗДЕЛИЯ ЗАВОДСКОГО ИЗГОТОВЛЕНИЯ	ВНУТРЕНЯЯ СТЕНОВАЯ ПАНЕЛЬ ВС10-2	СЕРИЯ 467 А	АЛЬБОМ III ЧАСТЬ 3В	ЛИСТ 57	1966

gost.e-ecolog.ru