ТИПОВОЙ ПРОЕКТ

902-5-50.88

УСТАНОВКА ДЛЯ СГУЩЕНИЯ ИЗБЫТОЧНОГО АКТИВНОГО ИЛА С 6 ЦЕНТРИФУГАМИ ОГШ 501К-10

Альбом IV

Строительные изделия

				Привязан
Инв.№				

gost.e-ecolog.ru

ЦЕНТРАЛЬНЫЙ ИНСТИТУТ ТИПОВОГО ПРОЕКТИРОВАНИЯ
ГОССТРОЯ СССР

Москва А-445, Сухонская ул. 22

Сдано в печать IV 1989 года

Заказ № 4565 Тираж 250 экз

ТИПОВОЙ ПРОЕКТ

902-5-50.88

УСТАНОВКА ДЛЯ СГУЩЕНИЯ ИЗБЫТОЧНОГО АКТИВНОГО ИЛА С 6 ЦЕНТРИФУГАМИ ОГШ 501К-10

Альбом IV
Строительные изделия

Разработан проектным институтом
ЦНИИЭП инженерного оборудования

Главный инженер института А. Кетаов
Главный инженер проекта Л Будаева

Утвержден Госкомархитектуры
приказ № 63 от 15 марта 1988 г.

© ЦИТП Госстроя СССР, 1988

				Привязан	
Инв №:					

Содержание альбома

Обозначение	Наименование	Стр.
ТП902-5-50.88	Содержание альбома	2
КЖИ01.00.00	Колонна (К8ч-8а... К8ч-8и)	3
01.0.0.00 СБ	Колонна (К8ч-8а ... К8ч-8и)	4,5
	Сборочный чертеж	
01.0.0.00ВМС	Ведомость расхода стали на дополни-	
	тельные закладные изделия на	
	элемент, кг.	6
02.0.0.00	Колонна (7КФ97-1а, 7КФ97-1б)	7
03.0.0.00	Балка 1БДР12-3К7Т а	8
04.0.0.00	Плита покрытия	9
	(1ПГ-2АУТ-80Ан-300м а... 1ПГ-2АУТ-80Ан-300м б)	
05.0.0.00	Плита покрытия 1ПВ4-3АУТ-80Ан-300м а	10
06.0.0.00	Панель стеновая ПС60.12.2,5-3Л-34а	11
00.1.0.00	Рамка металлическая РМ1	12
00.2.0.00	Рамка металлическая РМ2	
00.3.0.00	Решетка Р1	13
00.4.0.00	Решетка Р2	
00.50.00	Решетка металлическая (РМ3; РМ4)	14
00.0.1.00	Изделие закладное МН2	15
00.6.0.00	Щит Щ1	
00.0.2.00	Элемент соединения МС1	16
00.0.3.00	Элемент соединения МС2	
00.0.4.00	Элемент соединения МС3	17
00.0.5.00	Каркас КР2	
00.0.6.00	Каркас КР1	18
00.07.00	Каркас Кр3	

Формат	Зона	Поз.	Обозначение	Наименование	Кол. шт.	Примеч.
				Документация		
–			1.423-3	Железобетонные		
				колонны прямоугольного		
				сечения для одноэтаж-		
				ных производственных		
				зданий без мостовых		
				кранов высотой до 9.6 м.		
А3			КЖ.И 01.0.0.00СБ	Колонна (К84-8а...К84-8и)		
				Сборочный чертеж		
А3			01.0.0.00ВМС	Ведомость расхода стали		
				на дополнительные заклад-		
				ные изделия на элемент. кг.		
				Сборочные единицы		
		1	1.423-3 вып.1	Колонна К 84-Б	1	
			Переменные данные для исполнений			
				КЖ.И 01.0.0.00		
				Сборочные единицы		
		2	1.423-3 вып.2	Изделие закладное М1-14	6	
		3	1.423-3 вып.2	Изделие закладное М1-12-1	2	
				КЖ.И 01.0.0.00-01		
				Сборочные единицы		
		2	1.423-3 вып.2	Изделие закладное М1-14	6	

Привязан

Инв. №

Провер	Капустин		
Инжен	Базанов		
Вед инж	Капустин		
Г И П	Письман		
Н контр	Чачелобский		–
Нач отд	Красавин		

ТП 902-5-50.88 КЖ.И 01.0.0.00

Колонна (К84-8а... К84-8и)

Стадия	Лист	Листов
Р	1	2

ЦНИИЭП инженерного оборудован. г. Москва

Формат А4

Альбом IV

Формат	Зона	Поз.	Обозначение	Наименование	Кол. шт.	Примеч.
		3	1.423-3 вып.2	Изделие закладное М1-12-1	2	
		4	1.423-3 вып.2	Изделие закладное НМ1-1	1	
				КЖИ 01.0.0.00-02		
				Сборочные единицы		
		2	1.423-3 вып.2	Изделие закладное М1-14	6	
		3	1.423-3 вып.2	Изделие закладное М1-12-1	2	
		4	1.423-3 вып.2	Изделие закладное НМ1-1	2	
				КЖИ 01.0.0.00-03		
				Сборочные единицы		
		2	1.423-3 вып.2	Изделие закладное М1-14	4	
		3	1.423-3 вып.2	Изделие закладное М1-12-1	2	
				КЖИ 01.0.0.00-04		
				Сборочные единицы		
		2	1.423-3 вып.2	Изделие закладное М1-14	6	
				КЖИ 01.0.0.00-05		
				Сборочные единицы		
		2	1.423-3 вып.2	Изделие закладное М1-14	6	
		4	1.423-3 вып.2	Изделие закладное НМ1-1	5	
				КЖИ.01.00.00-06		
				Сборочные единицы		
		2	1.423-3 вып.2	Изделие закладное М1-14	6	
		4	1.423-3 вып.2	Изделие закладное МН1-1	3	
				КЖИ.01.0.0.00-07		
				Сборочные единицы		
		2	1.423-3 вып.2	Изделие закладное М1-14	6	
		4	1.423-3 вып 2	Изделие закладное НМ1-1	3	

Взам. инв. №

Подпись и дата

Инв. № подл.

ТП 902-5-50.88 КЖ.И 01.0.0.00 Лист 2

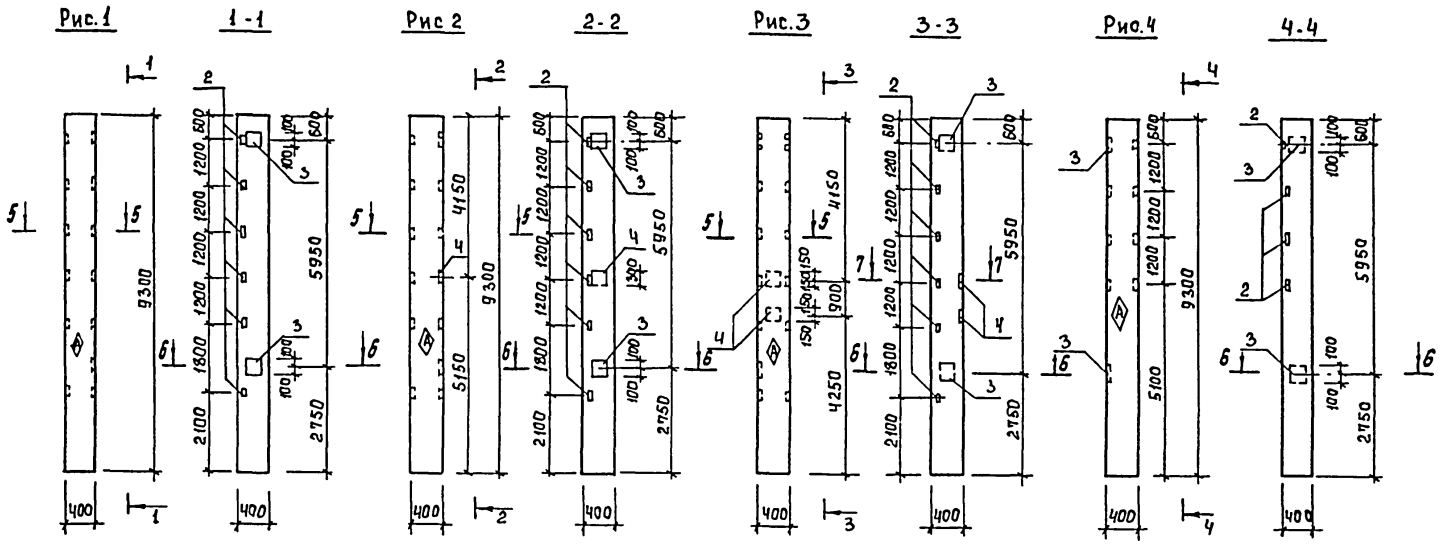

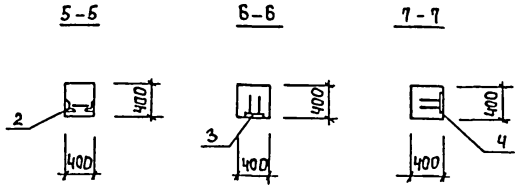

1. Покрытие закладных деталей - Гор. ц 50-60.
2. Рабочие узлы закладных изделий см. серию 1.423-3.

Обозначение		Марка	Рис.
ТП902-5-50.88	КЖ.И 01.0.0.00	К 84-8а	1
	-01	К 84-8б	2
	-02	К 84-8в	3
	-03	К 84-8г	4

Привязан

Инв. №

Провер.	Капустин	
Инж.	Базанов	
Вед инж	Капустин	
ГИП	Письман	
Н.контр.	Чмуцевский	
Нач отд	Красавин	

ТП902-5-50.88 КЖ.И 01.0.0.00 СБ

Колонна (К 84-8а ... К 84-8и) Сборочный чертеж.

Стадия	Масса	Масштаб
Р	3700	1:50

Лист 1 Листов 2

ЦНИИЭП инженерного оборудования г. Москва

Рис.5

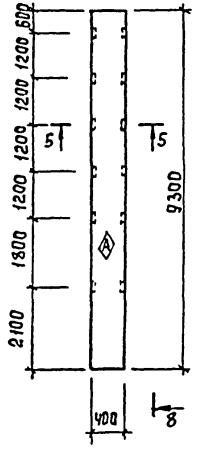

8-8

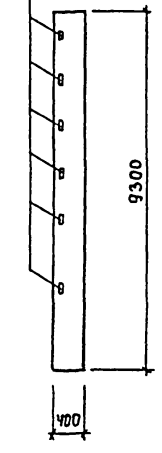

Рис.6

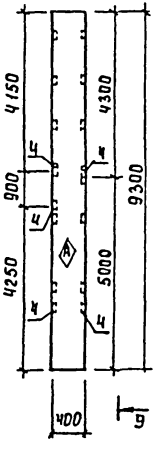

9-9

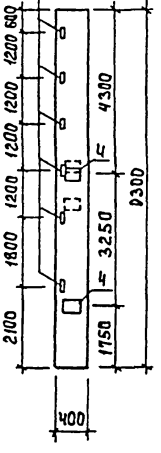

Рис.7

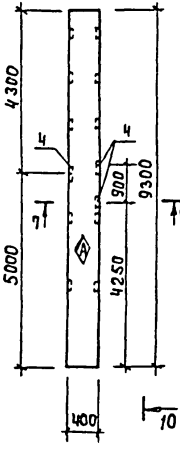

10-10

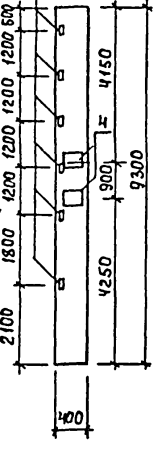

Рис.8

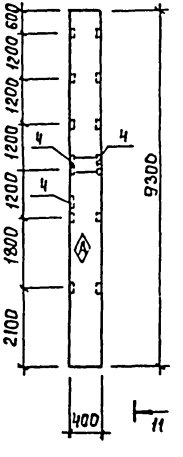

11-11

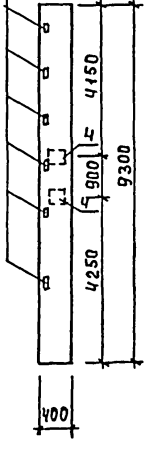

Обозначение		Марка	Рис.
ТП 902-5-50.88	КЖИ 01.00.00-04	К84-8д	5
	-05	К84-8е	6
	-06	К84-8ж	7
	-07	К84-8и	8

Марка элемента	Изделия закладные																				Всего
	Арматура класса									Прокат марки											
	А-I				А-III					Вст3 кп2											
	ГОСТ 5781-82				ГОСТ 5781-82					ГОСТ 103-76							ГОСТ 8509-86				
	ф6			Итого	ф12	ф14	ф22		Итого	S 10						Итого	L63х5			Итого	
К84-8 а					4.78				4.78	9.20						9.20	8.64			8.64	22.62
К84-8 б	0.2			0.2	4.78	2.0	1.4		8.18	16.0						16.0	8.64			8.64	33.02
К84-8 в	0.4			0.4	4.78	4.0	2.8		11.58	22.8						22.8	8.64			8.64	43.42
К84-8 г	0.2			0.2	1.32	2.0	1.4		4.72	6.8						6.8	5.76			5.76	17.48
К84-8 д					1.98				1.98								8.64			8.64	10.62
К84-8 е	1.0			1.0	1.98	10.0	7.0		18.98	34.0						34.0	8.64			8.64	62.62
К84-6 ж	0.6			0.6	1.98	6.0	4.2		12.18	20.4						20.4	8.64			8.64	41.82
К84-6 и	0.6			0.6	1.98	6.0	4.2		12.18	20.4						20.4	8.64			8.64	41.82

Привязан

Инв №

Проверил	Капустин	
Инжен	Базанов	
Ведущ	Капустин	
ГИП	Письман	
Н.контр	Данилевский	
Нач отд	Красавин	

ТП902-5-50.88 КЖИ.01.0.0.00 ВМС

Ведомость расхода стали на дополнительные закладные изделия на элемент, кг.

Стадия	Лист	Листов
Р		1

ЦНИИЭП инженерного оборудования г. Москва

Формат А3

Рис. 1

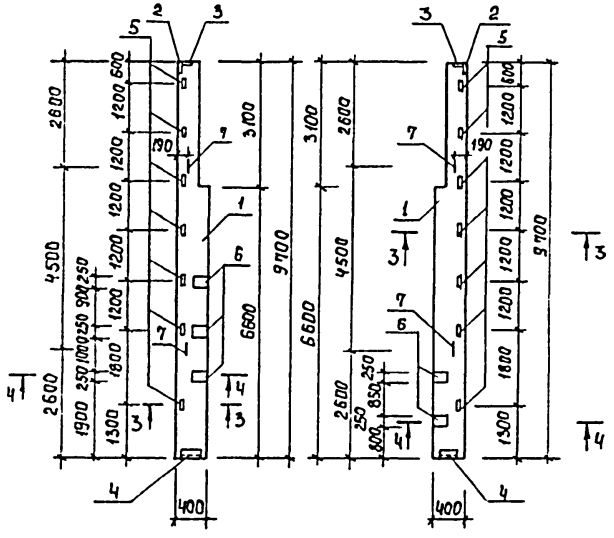

Рис. 2

3—3
м 1:20

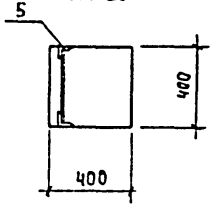

4—4
м 1:20

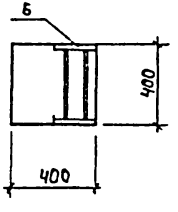

Формат	Зона	Поз.	Обозначение	Наименование	Кол-во на исполнение —	01		Примечание
				Сборочные единицы				
		1	1.427.1-3.1-2-046	Колонна 7КФ97-1	1	1		
		2	1.427.1-3.2-0.06.0	Изделие закладное МН1	1	1		
		3	1.427.1-3.2-0.07.0	Изделие закладное МН2	1	1		
		4	1.427.1-3.2-0.12.0	Изделие закладное МН8	1	1		
		5	1.427.1-3.2-0.20.0	Изделие закладное МН31	7	7		
		6	1.427.1-3.2-0.15.0	Изделие закладное МН14	2	2		
		7	1.427.1-3.2-0.21.0	Изделие закладное МН35	2	2		

Ведомость расхода стали на дополнительные изделия на один элемент, кг.

Марка элемента	Изделия закладные											Общий расход
	Арматура класса					Прокат марки						
	A-III			A-I		Вст3кп2						
	ГОСТ 5781-82					ГОСТ 103-76; ГОСТ 8509-86						
	ф10	ф12	ф14	ф16	Итого	S 8	S 10	L63×5	L90×6		Итого	
7КФ97-1а	3.54	8.40	2.08	4.20	18.22	14.37	4.70	13.3	5.0		37.4	55.62
7КФ97-1б	3.54	8.40	2.08	4.20	18.22	14.37	4.70	13.3	5.0		37.4	55.62

1. Покрытие закладных деталей - Гор. ц. 50-60.
2. Рабочие чертежи закладных изделий см. серию 1.427.1-3 вып. 1 стр 23-27.

Условное обозначение	Марка	Рис.
ТП902-5-50.88 КЖ.И 02.00.00	7КФ97-1а	1
-01	7КФ97-1б	2

Привязан

Инв. №

Проверил	Капустин	
Инжен	Базанов	
Вед.инж	Капустин	
ГИП	Письман	
Н.контр	Даниловский	
Нач.отд	Красавин	

ТП902-5-50.88 КЖИ 02.00.00

Колонна (7КФ97-1а; 7КФ97-1б)

Стадия	Масса	Масштаб
Р	3600	1:50
Лист	Листов 1	

ЦНИИЭП инженерного оборудования г. Москва

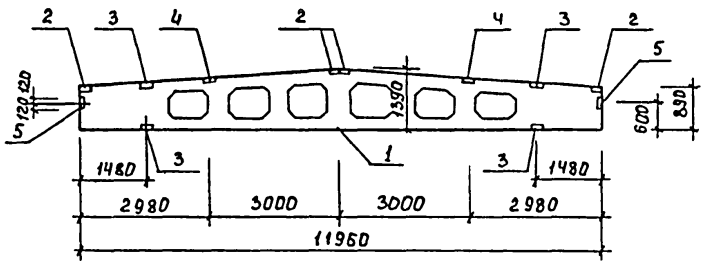

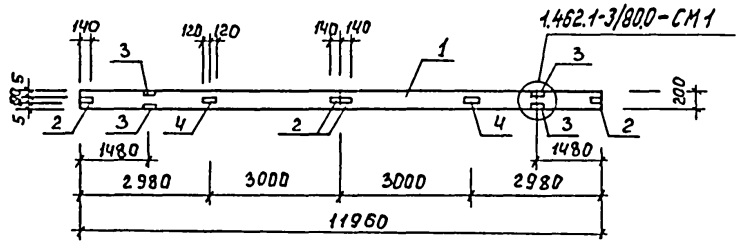

Формат	Зона	Поз.	Обозначение	Наименование	Кол.	Примеч.
				Документация		
			1.462.1-3/80 вып. 1	Железобетонные предварительно напряженные двускатные решетчатые балки для покрытий промышленных зданий.		
				Сборочные единицы		
		1	1.462.1-3/80 вып. 1	Балка 1БДР-12-3К7т	1	
		2	1.400-6/76 вып. 1	Изделие закладное МЧ-1-2	4	
		3	1.400-6/76 вып. 1	Изделие закладное МЧ-22	4	
		4	1.400-6/76 вып. 1	Изделие закладное МЧ-3-3	2	
		5	2.432-1 вып. 0	Изделие закладное МД-1	2	

Ведомость расхода стали на дополнительные закладные изделия на элемент, кг.

Марка элемента	Изделия закладные										
	Прокат марки Вст3кп2				Итого	Арматура класса				Итого	Всего
						А-III		А-I			
	ГОСТ 19903-74	ГОСТ 8510-86				ГОСТ 5781-82					
	Б 5	∠110×70 ×8	∠80×50 ×6			ф8	ф10	ф6			
1БДР12-3К7Тс	7.0	20.8	4.8		32.6	2.3	0.8	0.2		3.3	35.9

1. Покрытие закладных деталей - Гор. Ц. 50-60.
2. Узлы установки закладных деталей см. серию 1.462.1-3/80.

Привязан		ТП 902-5-50.88	КЖ.И 03.0.0.00
		Балка 1БДР12-3К7тс	Стадия: Р; Масса: 4700; Масштаб: 1:100
Инв. №			Лист; Листов 1
Просмотрел	Капустин		ЦНИИЭП инженерного оборудования г. Москва
Инжек.	Базанов		
Вед. инж.	Капустин		
ГИП	Письман		
Н. контр.	Каминский		
Нач. отд.	Красавин		

Рис. 1

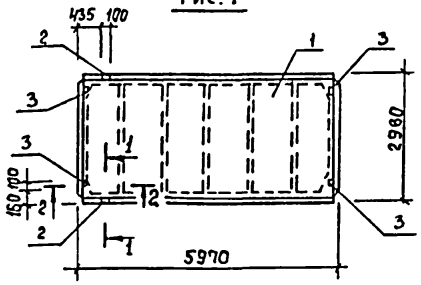

Рис. 3

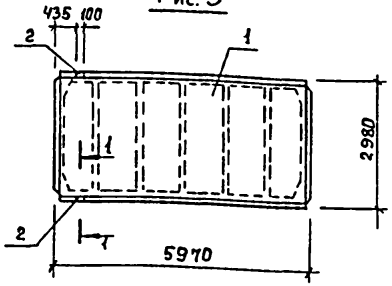

Рис. 2

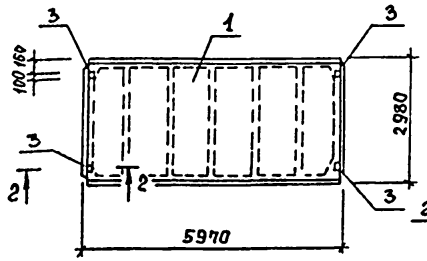

1-1 повернуто

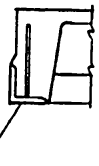

2-2

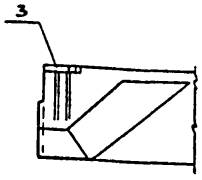

Формат	Зона	Поз.	Обозначение	Наименование	Кол.	Примеч.
				Документация		
			1.465.1-10/82	Комплексные железобетонные плиты покрытий промышленных зданий.		
				Сборочные единицы		
		1	1.465.1-10/82.1-01	Плита 1ПГ-2АVт-80Ан-300м		
				Переменные данные для исполнения		
				т.п. КЖИ 04.0.0.00		
				Сборочные единицы		
		2	ГОСТ 22701.5-77	Изделие закладное М9	2	
		3	ГОСТ 22701.5-77	Изделие закладное М8	4	
				тп КЖИ 04.0.0.00-01		
				Сборочные единицы		
		3	ГОСТ 22701.5-77	Изделие закладное М8	4	
				тп КЖИ 04.0.0.00-02		
				Сборочные единицы		
		2	ГОСТ 22701.5-77	Изделие закладное М9	2	

Ведомость расхода стали на дополнительные закладные изделия, кг.

Марка элемента	Закладные изделия								Всего	Общий расход
	Арматура класса А-III				Прокат марки Вст3кп2					
	ГОСТ 5781-82				ГОСТ 8509-88		ГОСТ 103-76			
	ф10	ф14		Итого	L70×8	Итого	-3×100	Итого		
1ПГ-2АVт-80Ан-300Ма	2.22	0.2		2.42	1.68	1.68	5.2	5.2	6.88	9.30
1ПГ-2АVт-80Ан-300Мб	1.6			1.6			5.2	5.2	6.8	6.80
1ПГ-2АVт-80Ан-300М8	0.62	0.2		0.82	1.68	1.68			1.68	2.50

Обозначение	Марка	Рис.
тп 902-5-50.88 КЖИ 04.0.0.00	1ПГ-2АVт-80Ан-300Ма	1
-01	1ПГ-2АVт-80Ан-300Мб	2
-02	1ПГ-2АVт-80Ан-300М8	3

1. Покрытие закладных деталей - Гор. ц. 50-60.
2. Рабочие узлы установки закладных изделий М8, М9 см ГОСТ 22701.2-77.

Привязан

Инв №

Проверил	Капустин	
Инжен.	Базанов	
Вед инж	Капустин	
ГИП	Письман	
Н контр	Даниельян	
Нач. отд	Красавин	

тп 902-5-50.88 КЖИ 04.0.0.00

Плита покрытия (1ПГ-2АVт-80Ан-300Ма, 1ПГ-2АVт-80Ан-300Мб, 1ПГ-2АVт-80Ан-300Мв)

Стадия	Масса	Масштаб
Р	3520	1:50
Лист	Листов 1	

ЦНИИЭП инженерного оборудования г. Москва

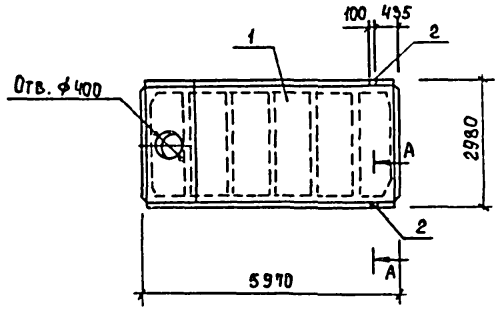

А — А повернуто

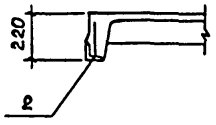

Формат	Зона	Поз.	Обозначение	Наименование	Кол.	Примеч.
				Документация		
			1.465.1-10/82	Комплексные железо-		
				бетонные плиты покры-		
				тий одноэтажных		
				промышленных зданий.		
				Сборочные единицы		
		1	1.465.1-10/82.1	1ПВЧ-3АVТ-80Лн-300Ма	1	
		2	ГОСТ 22701.5-77	Изделие закладное М9	2	

Ведомость расхода стали на дополнительные закладные изделия, кг.

Марка элемента	Изделия закладные				Общий расход
	Арматура класса		Прокат марки		
	А-III		Вст3кп2		
	ГОСТ 5781-82		ГОСТ 8509-86		
	ф10	ф14		L70х8	
1ПВЧ-3АVТ-80Лн-300Ма	0.62	0.2		1.68	2.5

1. Покрытие закладных деталей - Гор.ц 50-60.
2. Рабочие узлы установки закладных изделий М9 см. ГОСТ 22701.2-77.

Привязан			
Инв.№			
Проверил	Капустин		
Инжен	Базанов		
Вед инж	Капустин		
ГИП	Письман		
Н.контр	Данилевский		
Нач.отд	Красавин		

ТП 902-5-50.88 КЖ.И 05.0.0.00

Плита покрытия 1ПВЧ-3АVТ-80Лн-300Ма

Стадия	Масса	Масштаб
Р	3890	1:50
Лист	Листов 1	

ЦНИИЭП инженерного оборудования г. Москва

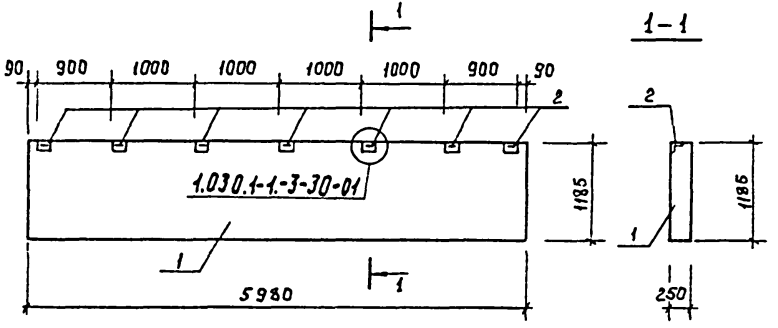

Формат	Зона	Поз.	Обозначение	Наименование	Кол.	Примеч.
				Сборочные единицы		
		1	1.030.1-1.1-1 05	ПС 60.12.2,5-3л-34	1	
		2	1.030.1-1.1-3 30-01	Изделие закладное М2	7	

Ведомость расхода стали на дополнительные закладные изделия, кг.

Марка элемента	Изделия закладные						Общий расход
	Арматура класса		Прокат марки				
	А-III		Вст 3 кп 2				
	ГОСТ 5781-82		ГОСТ 8509-86		ГОСТ 103-76		
	ф 10	Итого	L63х6	Итого	-6х60	Итого	
ПС 60.12.25-3л-34а	1.4	1.4	9.56	9.56	3.92	3.92	14.88

1. Покрытие поверхности закладных изделий Гор. ц. 50-60.
2. *Узлы установки закладных деталей см. серию 1.030.1-1.0-3.*

		ТП 902-5-50.88	КЖИ 06.00.00
		Панель стеновая ПС 60.12.2,5-3л-34а	Стадия: Р; Масса: 2710; Масштаб: 1:50; Лист 1; Листов 1
Проверил	Капустин		ЦНИИЭП инженерного оборудования г. Москва
Инжем	Базанов		
Вед.инж.	Капустин		
ГИП	Письман		
Н.контр.	Данилевский		
Нач.отд.	Красавин		

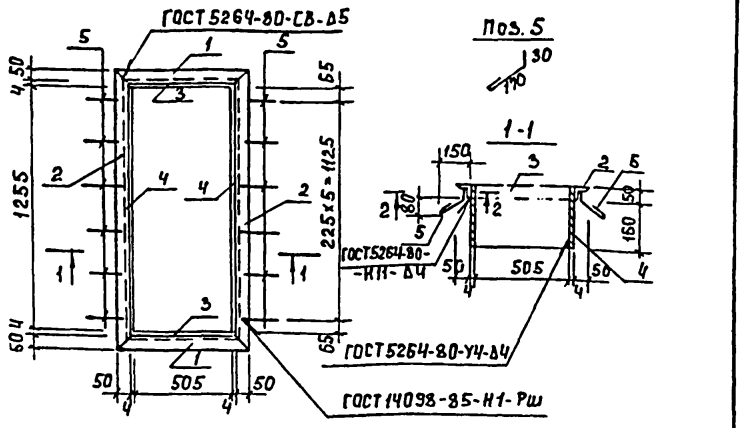

Формат	Зона	Поз.	Наименование	Обозначение	Кол	Примеч.
				Детали		
Б4		1	тп 902-5-50.88 КЖ.И 00.1.0.01	Уголок 50×50×5-В ГОСТ 8509-86 Ст3кп2-1 ГОСТ 535-79 ℓ=615	2	2.3 кг
Б4		2	2	Уголок 50×50×5-В ГОСТ 8509-86 Ст3кп2-1 ГОСТ 535-79 ℓ=1365	2	5.1 кг
Б4		3	3	Лист Б-24×300 ГОСТ 19903-74 Ст3кп2 ГОСТ 16523-70 ℓ=605	2	4.8 кг
Б4		4	4	Лист Б-24×300 ГОСТ 19903-74 Ст3кп2 ГОСТ 16523-70 ℓ=1255	2	11.9 кг
		5	5	А-I-6-ГОСТ 5781-82 ℓ=250	12	0.05 кг

Изделие окрасить масляной краской (ГОСТ 8292-85) за 2 раза по грунту ГФ-021 (ГОСТ 25129-82), ПФ-020 (ТУ 6-10-1940-84).

Привязан

Инв. №

Провер.	Капустин		
Ст.инж.	Киселева		
ГИП	Письман		
Н.контр.	Данилевский		
Нач.отд.	Красавин		

ТП 902-5-50.88 КЖ.И 00.1.0.00

Рамка металлическая РМ1

Стадия	Масса	Масштаб
Р	49.0	1:10
Лист	Листов 1	

ЦНИИЭП инженерного оборудования г. Москва

Формат А4

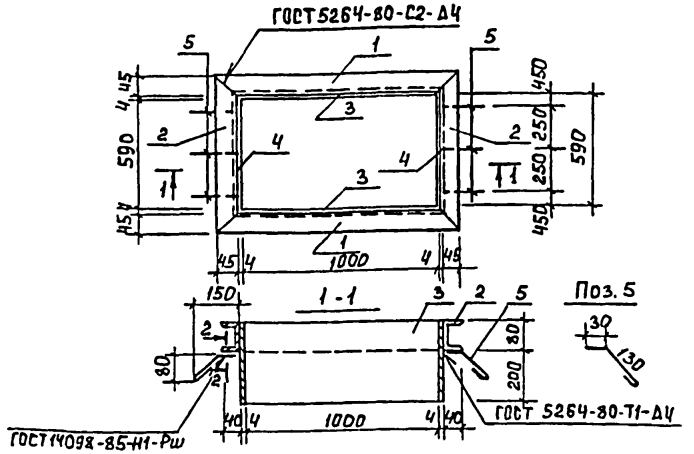

Формат	Зона	Поз.	Наименование	Обозначение	Кол	Примеч.
				Детали		
Б4		1	тп 902-5-50.88 КЖ.И 00.2.0.01	Швеллер 10 ГОСТ 8240-72 Ст3кп2 ГОСТ 535-79 ℓ=1098	2	9.45 кг
Б4		2	2	Швеллер 10 ГОСТ 8240-72 Ст3кп2 ГОСТ 535-79 ℓ=698	2	5.88 кг
Б4		3	3	Лист Б-2 4×210 ГОСТ 19903-74 Ст3кп2 ГОСТ 16523-70 ℓ=1008	2	6.33 кг
Б4		4	4	Лист Б-2 4×210 ГОСТ 19903-74 Ст3кп2 ГОСТ 16523-70 ℓ=598	2	4.01 кг
		5	5	А-I-6-ГОСТ 5781-82 ℓ=240	6	0.05 кг

Изделие окрасить масляной краской (ГОСТ 8292-85) за 2 раза по грунту ГФ-021.

Привязан

Инв. №

Инв. № подл. | Подпись и дата | Взам. инв. №

Провер.	Капустин		
Ст.инж.	Киселева		
ГИП	Письман		
Н.контр.	Данилевский		
Нач.отд.	Красавин		

ТП 902-5-50.88 КЖ.И 00.2.0.00

Рамка металлическая РМ2

Стадия	Масса	Масштаб
Р	51.30	1:10
Лист	Листов 1	

ЦНИИЭП инженерного оборудования г. Москва

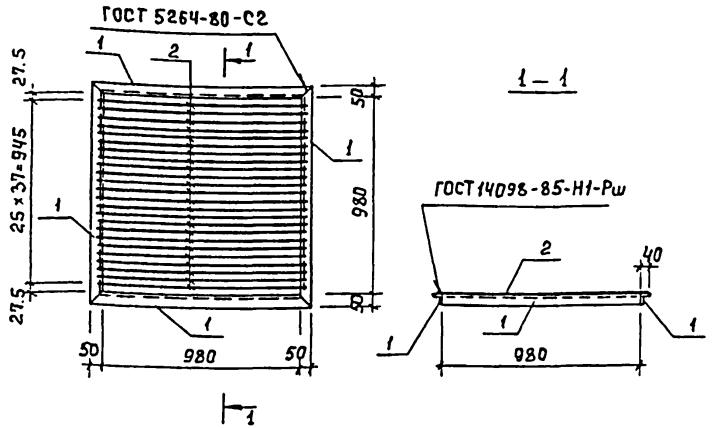

Формат	Зона	Поз.	Обозначение	Наименование	Кол.	Примеч.
				Детали		
Б4		1	ТП 902-5-50.88 КЖ.И 00.3.0.01	Уголок 50×50×5-В ГОСТ 8509-86 / Вст3сп2-1 ГОСТ 535-79 ℓ=1080	4	4.1 кг
Б4		2	2	А-Ⅲ-12-ГОСТ 5781-82 ℓ=1060	38	0.9 кг

Металлическое изделие покрасить масляной краской (ГОСТ 8292-85) за 2 раза по грунту ГФ-021 (ГОСТ 25129-82).

Привязан

Инв.№

ТП 902-5-50.88 КЖ.И 00.3.0.00

Разраб.	Капустин	
Инжен.	Базанов	
Вед.инж.	Капустин	
ГИП	Письман	
Н.контр.	Жилевский	
Нач.ОТА	Красавин	

Решетка Р1

Стадия	Масса	Масштаб
Р	50.6	1:20
Лист	Листов 1	

ЦНИИЭП инженерного оборудования г. Москва

Формат А4

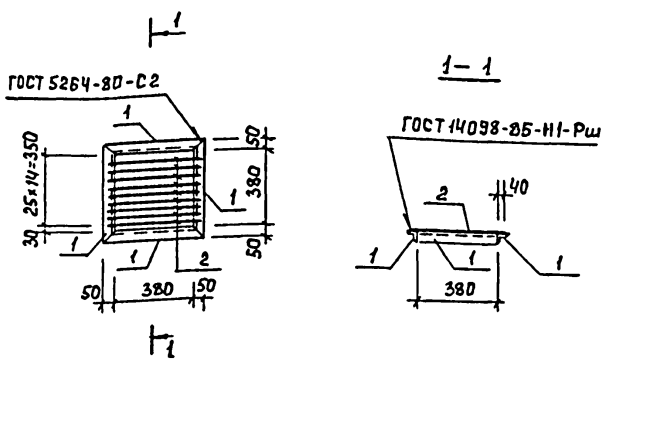

Формат	Зона	Поз.	Обозначение	Наименование	Кол.	Примеч.
				Детали		
Б4		1	ТП 902-5-50.88 КЖ.И 00.4.0.01	Уголок 50×50×5-В ГОСТ 8509-86 / Вст3сп2-1 ГОСТ 535-79 ℓ=1080	4	4.0
Б4		2	2	А-Ⅲ-12-ГОСТ 5781-82 ℓ=460	14	0.4 кг

Металлическое изделие покрасить масляной краской (ГОСТ 8292-85) за 2 раза по грунту ГФ-021 (ГОСТ 25129-82).

Привязан

Инв.№

Взам.инв.№ | Подпись и дата | Инв.№подл.

ТП 902-5-50.88 КЖ.И. 00.4.0.00

Разраб.	Капустин	
Инжен.	Базанов	
Вед.инж.	Капустин	
ГИП	Письман	
Н.контр.	Жилевский	
Нач.ОТА	Красавин	

Решетка Р2

Стадия	Масса	Масштаб
Р	21.6	1:20
Лист	Листов 1	

ЦНИИЭП инженерного оборудования г. Москва

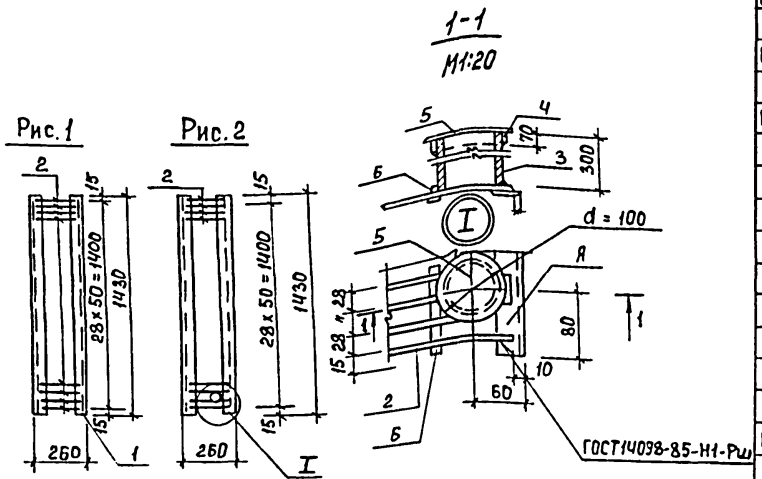

Формат	Зона	Поз.	Обозначение	Наименование	Кол.	Прим.
				Детали		
Б4		1		Швеллер 12 ГОСТ 8240-72 / Вст3кп2-II ГОСТ 635-79		
				ℓ = 1430	2	14.87 кг
Б4		2		А-III-8-ГОСТ 5781-82, ℓ = 250	51	0.1 кг
			Переменные данные для исполнений			
				ТП КЖ.И 00.50.00		
				отсутствуют		
				ТП КЖ.И 00.5.0.00-01		
				Детали		
Б4		3	ТП 902-5-50.88 КЖ.И 00.5.0.01	Труба 70×3 ГОСТ 8732-78 / Вст3 кп2 ГОСТ 8731-74		
				ℓ = 300	1	2.8 кг
Б4		4	2	Полоса Б2 5×70 ГОСТ 103-76 / Вст3 кп2-II ГОСТ 535-79		
				ℓ = 250	1	0.07 кг
Б4		5	3	Полоса Б2 5×100 ГОСТ 103-76 / Вст3 кп2-II ГОСТ 535-79		
				ℓ = 100	1	0.04 кг
Б4		6	4	А-III-8-ГОСТ 5781-82; ℓ = 90	1	0.03 кг

Обозначение	Марка	Рис	Масса кг
ТП КЖ.И 00.5.0.00	РМ3	1	30.26
-01	РМ4	2	33.20

Покрытие: металлоконструкции покрыть эмалью ВЛ-515 (ТУ 6-10-1052-75) за 2 раза по грунтовке ВЛ-02 (ГОСТ 12707-77).

Провер	Капустин		
Ст инж	Киселева		
Вед.инж	Капустин		
ГИП	Письман		
Н. контр	Лукиновский		
Нач.отд	Красавин		

Привязан

Инв.№

ТП 902-5-50.88 КЖ.И.00.5.0.00

Решетка металлическая (Рм 1; Рм 4)

Стадия	Масса	Масштаб
Р	см. табл.	1:25
Лист	Листов	

ЦНИИЭП инженерного оборудования г. Москва

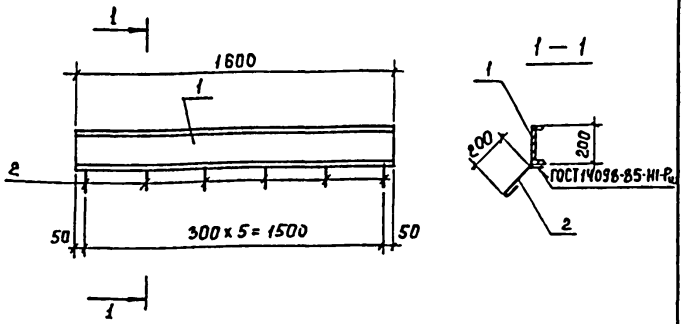

Форм	Зона	Поз.	Обозначение	Наименование	Кол	Примеч.
				Детали		
БЧ		1	ТП902-5-50.88 КЖ.И 00.0.1.01	Швеллер 20 ГОСТ 8240-72 ℓ=1600 Вст3кп2-1 ГОСТ 535-79	1	29.44 кг
БЧ		2	2	А-Т-6-ГОСТ 5781-82 ℓ=300	6	0.07 кг

Изделие окрасить масляной краской (ГОСТ 8292-85) за 2 раза по грунту ГФ-021 (ГОСТ 25129-82).

Привязан

Инв. №

Провер.	Капустин		
Ст инж	Киселева		
Вед инж	Капустин		
Г И П	Письман		
Н контр	Ленцевский		
Нач отд	Красавин		

ТП902-5-50.88 КЖ.И 00.0.1.00

Изделие закладное МН2

Стадия	Масса	Масштаб
Р	29.86	1:20
Лист	Листов 1	

ЦНИИЭП инженерного оборудования г. Москва

Формат А4

Альбом IV

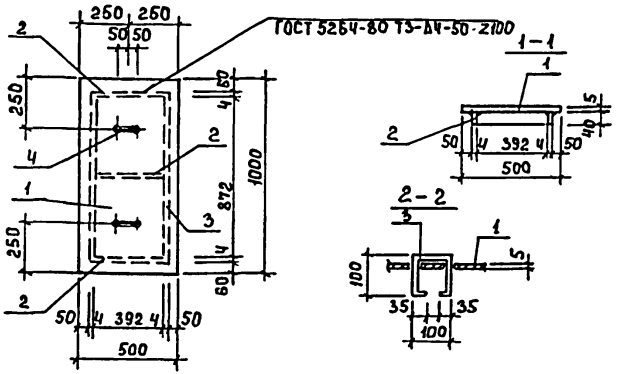

Форм.	Зона	Поз.	Обозначение	Наименование	Кол.	Примечан.
				Детали		
БЧ		1	ТП902-5-50.88 КЖ.И 00.6.0.01	Лист ромбК-ПУ-50х500х1000 Б ст 3 кп 2 ГОСТ 8568-77	0.5м²	21.6 кг
БЧ		2	2	Полоса Б-2 ч х 40 ГОСТ 103-76 ℓ=400 Вст3кп2-1 ГОСТ 535-79	3	0.5 кг
БЧ		3	3	Полоса Б-2 ч х 40 ГОСТ 103-76 ℓ=880 Вст3кп2-1 ГОСТ 535-79	2	1.11 кг
БЧ		4	4	А-Т-10-ГОСТ 5781-82 ℓ=310	2	0.23 кг

Изделие окрасить масляной краской (ГОСТ 8292-85) за 2 раза по грунту ГФ-021 (ГОСТ 25129-82).

Привязан

Инв. №

Провер.	Капустин		
Ст инж	Киселева		
Вед инж	Капустин		
Г И П	Письман		
Н контр	Ленцевский		
Нач отд	Красавин		

ТП902-5-50.88 КЖ.И 00.6.0.00

Щит Щ1

Стадия	Масса	Масштаб
Р	25.78	1:20
Лист	Листов 1	

ЦНИИЭП инженерного оборудования г. Москва

Формат А4

Инв. № подл. | Подпись и дата | Взам. инв. №

1–1

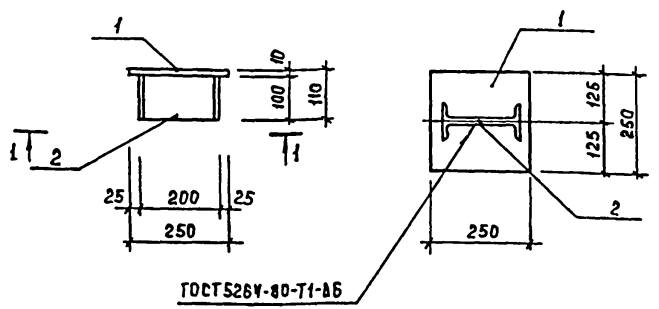

Формат	Зона	Поз.	Обозначение	Наименование	Кол. шт.	Примеч.
				Детали		
Б4		1	ТП902-5-50.88 КЖ.И 00.0.2.01	Полоса Б-2 10×250 ГОСТ 103-76 ℓ=250 Вст3кп2-1 ГОСТ 535-79*	1	4.9 кг
Б4		2	2	Двутавр 20 ГОСТ 8239-72 ℓ=200 Вст3кп2-1 ГОСТ 535-79	1	3.9 кг

1. Покрытие - Гор. Ц 50-60.
2. Сварку производить электродами типа Э42 ГОСТ 9467-75.

Привязан

Инв. №

ТП 902-5-50.88 КЖ.И 00.0.2.00

Элемент соединения МС1

Стадия	Масса	Масштаб
Р	8.8	1:10
Лист	Листов 1	

ЦНИИЭП инженерного оборудования г. Москва

Проверил	Капустин	
Инжен.	Базанов	
Вед инж	Капустин	
ГИП	Письман	
Н контр	Данилевский	
Нач. отд	Красавин	

Формат А4

Развертка

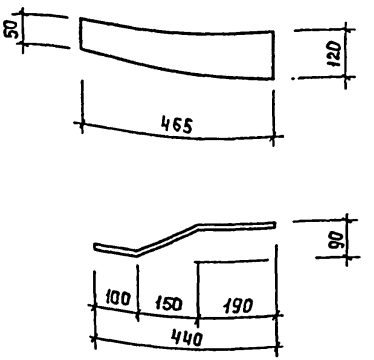

Покрытие - Гор. Ц. 50-60.

Привязан

Инв. №

Инв. № подл. | Подпись и дата | Взам. инв. №

ТП 902-5-50.88 КЖ.И 00.0 3.00

Элемент соединения МС2

Стадия	Масса	Масштаб
Р	3.4	1:10
Лист	Листов 1	

Лист Б2 20×120 ГОСТ 19903-74 ℓ=465 Вст3кп2-1 ГОСТ 14637-79

ЦНИИЭП инженерного оборудования г. Москва

Проверил	Капустин	
Инжен.	Базанов	
Вед инж	Капустин	
ГИП	Письман	
Н контр.	Данилевский	
Нач. отд.	Красавин	

Формат А4

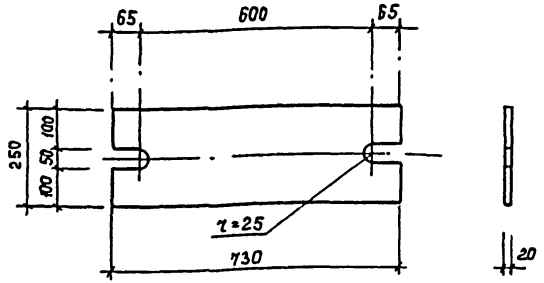

Покрытие - Гор. ц. 50-60.

Привязан			
Инв. №			

Проверил	Капустин		
Инжен.	Базанов		
Вед инж	Капустин		
Г И П	Письман		
Н контр	Даниловский		
Нач отд.	Красавин		

ТП902-5-50.88 КЖ.И 00.0.4.00

Элемент соединения МС3

Стадия	Масса	Масштаб
Р	28.7	1:10
Лист	Листов 1	

Лист Б-2 20х250 ГОСТ 19903-74 / Вст3кп-2 ГОСТ 14637-79 ℓ=730

ЦНИИЭП инженерного оборудования г. Москва

Формат А4

Альбом IV

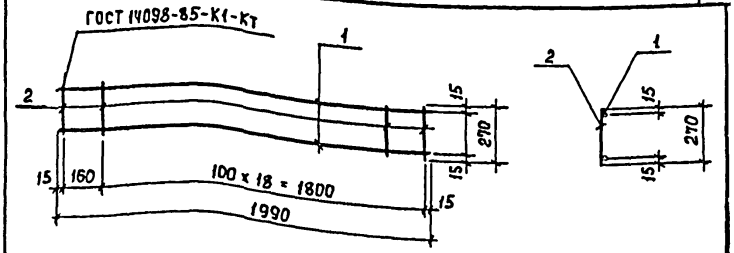

Форм.	Зона	Поз.	Обозначение	Наименование	Кол.	Примеч.
				Детали		
Б4		1	ТП902-5-50.88 КЖ.И 00.0.5.01	А-III-16-ГОСТ 5781-82, ℓ=1990	2	3.12 кг
Б4		2	2	А-I-6-ГОСТ 5781-82, ℓ=270	20	0.06 кг

Привязан			
Инв. №			

Проверил	Капустин		
Ст инж	Киселева		
Вед инж	Капустин		
Г И П	Письман		
Н. контр	Даниловский		
Нач. отд	Красавин		

Инв. № подл. | Подпись и дата | Взам. инв. №

ТП902-5-50.88 КЖ.И 00.0.5.00

Каркас Кр2

Стадия	Масса	Масштаб
Р	7.44	1:10
Лист	Листов 1	

ЦНИИЭП инженерного оборудован г. Москва

Формат А4

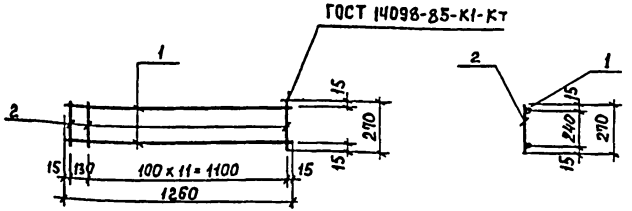

Форма	Зона	Поз.	Обозначение	Наименование	Кол.	Примеч.
				Детали		
БЧ		1	ТП902-5-50.88 КЖ.И 00.0.6.01	А-III-16-ГОСТ 5781-82, ℓ=1260	2	1.99 кг
БЧ		2		2 А-I-6-ГОСТ 5781-82, ℓ=270	14	0.06 кг

Привязан

Инв.№

Гл.инж.	Киселева		
Вед.инж.	Капустин		
ГИП	Письман		
Н.контр.	Ярошевский		
Нач.отд.	Красавин		

ТП 902-5-50.88 КЖИ 00.0.6.00

Каркас Кр1

Стадия	Масса	Масштаб
Р	4,82	1:10
Лист	Листов 1	

ЦНИИЭП инженерного оборудован. г. Москва

Формат А4

gost.e-ecolog.ru

Альбом IV

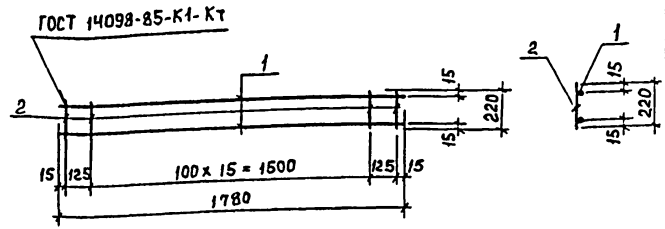

Форм.	Зона	Поз.	Обозначение	Наименование	Кол.	Примеч.
				Детали		
БЧ		1	ТП902-5-50.88 КЖ.И 00.0.7.01	А-III-16-ГОСТ 5781-82, ℓ=1780	2	2,81 кг
БЧ		2		2 А-I-6-ГОСТ 5781-82, ℓ=220	12	0,05 кг

Привязан

Инв.№

Взам.инв.№ | Подпись и дата | Инв.№ подл.

Провер.	Капустин		
Гл.инж.	Киселева		
Вед.инж.	Капустин		
ГИП	Письман		
Н.контр.	Ярошевский		
Нач.отд.	Красавин		

ТП902-5-50.88 КЖ.И 00.0.7.00

Каркас Кр3

Стадия	Масса	Масштаб
Р	5,47	1:10
Лист	Листов 1	

ЦНИИЭП инженерного оборудован. г. Москва