ТИПОВОЙ ПРОЕКТ
902-3-86.88

СТАНЦИЯ БИОЛОГИЧЕСКОЙ ОЧИСТКИ
СТОЧНЫХ ВОД С ПНЕВМАТИЧЕСКОЙ АЭРАЦИЕЙ
ПРОИЗВОДИТЕЛЬНОСТЬЮ 700 $м^3$/СУТКИ (ДЛЯ РАСЧЕТНОЙ ЗИМНЕЙ ТЕМПЕРАТУРЫ -4°С)
С ГЛУБОКОЙ ОЧИСТКОЙ

АЛЬБОМ V
СТРОИТЕЛЬНЫЕ ИЗДЕЛИЯ

23130-05
ЦЕНА 3-34

				Привязан
Инв. №:				

gost.e-ecolog.ru

ЦЕНТРАЛЬНЫЙ ИНСТИТУТ ТИПОВОГО ПРОЕКТИРОВАНИЯ
ГОССТРОЯ СССР

Москва, А-445, Смольная ул., 22

Сдано в печать III 1989 года

Заказ №2567 Тираж 1300 экз.

ТИПОВОЙ ПРОЕКТ
902-3-86.88

СТАНЦИЯ БИОЛОГИЧЕСКОЙ ОЧИСТКИ СТОЧНЫХ ВОД С ПНЕВМАТИЧЕСКОЙ АЭРАЦИЕИ

ПРОИЗВОДИТЕЛЬНОСТЬЮ 700 $м^3$/СУТКИ (ДЛЯ РАСЧЕТНОЙ ЗИМНЕЙ ТЕМПЕРАТУРЫ -40°С)

С ГЛУБОКОЙ ОЧИСТКОЙ

АЛЬБОМ V

Строительные изделия

УТВЕРЖДЕН ГОСКОМАРХИТЕКТУРЫ
ПРИКАЗ №: 38 ОТ 10 ФЕВРАЛЯ 1988 г.

РАЗРАБОТАН
ЦНИИЭП ИНЖЕНЕРНОГО ОБОРУДОВАНИЯ
Главный инженер института А. Г. Кетаов
Главный инженер проекта М. Н. Сирота

© ЦИТП Госстроя СССР, 1988

Привязан

Инв. №:

СОДЕРЖАНИЕ АЛЬБОМА

Обозначение	Наименование	Стр.
-КЖ.И ТУ	Технические условия	3
01.00.00.00	Колонна (К30-1а; К30-1б; К30-1в)	4
02.00.00.00	Колонна (1КФ 37-1-Н1-1)	5
03.00.00.00	Колонна КФ1	6
10.00.00.00	Балка стропильная (1БСП12-3АIVТ-а; 1БСП12-3АIVТ-б)	8
20.00.00.00	Балка обвязочная БОП-2П-а	9
30.00.00.00	Плита покрытия (ПГ-2АIVТ-1; ПГ-2АIVТ-2; ПГ-2АIVТ-3)	10
31.00.00.00	Плита покрытия ПВ10-3АIVТ-1	11
40.00.00.00.	Панель стеновая (ПС1-36-Б1а...ПС1-36-Б1ч, ПС1-36-Б3о ... ПС1-36-Б3р)	12
40.00.00.00.СБ	Панель стеновая (ПС1-36-Б1а ... ПС1-36-Б1ч ; ПС1-36-Б3р ... ПС1-36-Б3р) Сборочный чертеж	14
40.00.00.00.ВМС	Ведомость расхода стали на дополнительные закладные изделия на элемент	19
42.00.00.00	Панель стеновая (ПС1-36-Б1ф÷ПС1-36-Б1г)	21
42.00.00.00	Панель стеновая (ПС1-36-Б3и; ПС1-36-Б3к)	22
43.00.00.00	Панель стеновая (ПС1-36-Б3л÷ПС1-36-Б3с)	23
44.00.00.00	Панель перегородочная (ПГ-36-1а; ПГ-36-1б)	24
03.02.00.00	Изделие закладное МД1	25
40.01.00.00	Изделие закладное МН1	
00.01.00.00	Рамка металлическая МР1	26
00.02.00.00	Рамка металлическая Мр2	
00.03.00.00	Рамка металлическая МР3	27
00.04.00.00	Щит металлический ЩМ1	
00.05.00.00	Лоток (Лт1; Лт2; Лт3; Лт4)	28

Обозначение	Наименование	Стр.
-КЖ.Н 00.06.00.00	Лоток (Лт5; Лт6; Лт7; Лт8)	29
00.07.00.00	Щит струенаправляющий Щ1	30
00.12.00.00	Жалюзийная решетка ЖР1	31
03.01.00.00	Каркас пространственный КПК1	32
03.01.01.00	Каркас плоский Крк1	
00.09.00.00	Каркас пространственный (КП1; КП2)	33
00.09.01.00	Каркас плоский Кр1	
00.10.00.00	Каркас пространственный (КП3; КПЧ)	34
00.10.01.00	Каркас плоский Кр2	
00.11.00.00	Каркас пространственный КП5	35
00.11.01.00	Каркас плоский Кр3	
00.00.01.00	Каркас плоский (Крч; Кр5)	36
00.00.02.00	Каркас плоский Кр6	
00.00.03.00	Сетка арматурная С1	37
00.00.04.00	Сетка арматурная С2	
00.00.05.00	Сетка арматурная С3	38
00.13.00.00	Соединительный элемент МС3	
00.00.06.00	Сетка арматурная СЧ	39
00.00.07.00	Сетка арматурная С5	
00.00.08.00	Сетка арматурная С6	40
00.00.09.00	Сетка арматурная С7	
00.00.00.01	Соединительный элемент МС2	41
00.00.00.02	Соединительный элемент МС1	
00.14.00.00	Соединительный элемент МСЧ	42

В альбоме даны железобетонные, арматурные и закладные изделия.
Сборные железобетонные колонны приняты по сериям 1.423-3, 1.427.1-3 с дополнениями по данному альбому.
Сборные железобетонные балки покрытия приняты по серии 1.462.1-1/81 вып. 1 с дополнениями по данному альбому.
Сборные железобетонные плиты покрытия приняты по ГОСТ 22701.1-77 с дополнениями по данному альбому.
Сборные железобетонные конструкции емкостных сооружений приняты по серии 3.900-3
Панели стеновые балочные - вып. 4/82;
Панели перегородочные - вып. 6;
с дополнениями по данному альбому бетон сборных конструкций принят по морозостойкости:
F 150 - для стеновых панелей здания, стеновых панелей емкости и изделий для круглых колодцев.
F 100 - для колонн, балок и плит покрытия;
по водонепроницаемости:
W_4 - для стеновых панелей емкости.
W_2 - для всех остальных железобетонных конструкций.
Бетон принят в соответствии с требованиями ГОСТ 26633-85
„Бетон тяжелый. Технические условия"

Марка стали для арматуры:
класса A-III — 25Г2С
класса A-I — ВСт3сп2
Марка стали для закладных деталей - ВСт3Пс6 по ГОСТ 380-71*.
На поверхность закладных деталей нанести цинковое покрытие слоем 50 мкм в соответствии с требованиями СНиП 3.04.03-85 „Защита строительных конструкций и сооружений от коррозии" и СНиП 2.03.11-85 „Защита строительных конструкций от коррозии"
Покрытие поверхностей монтируемых металлоконструкций (Мр1÷Мр3; щМ1; жр1) осуществляется масляной краской (ГОСТ 8292-85) за 2 раза по грунтовке ГФО-021 ГОСТ 25129-82*. Покрытие поверхностей металлоконструкций в емкостях (Лт1-Лт8; щ1; щ2) осуществляется окраской лаком ХВ-784 (ГОСТ 7313-75*) за три раза, по грунтовке ХС-010 (ГОСТ 9355-81) за два раза.
Арматурные и закладные изделия должны изготавливаться в соответствии с ГОСТ 10922-75 „Арматурные изделия и закладные детали сварные для железобетонных конструкций. Технические требования и методы испытаний."

Привязан:		ТП 902-3-86.88	КЖИ ТУ	
	Гип Лоцкер	Технические условия	Стадия	Лист	Листов
	Нач.отд. Красавин		Р	1	
Инв. №			ЦНИИЭП инженерного оборудования г. Москва		

23130-09 4

Копировал: Логинова Формат: А2

Рис. 1

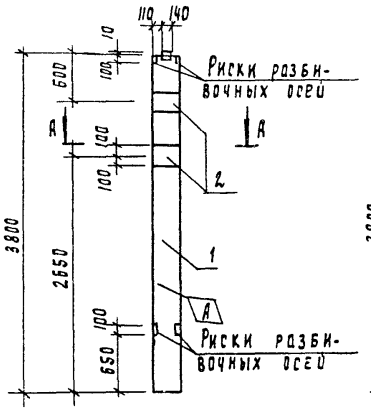

Рис. 2

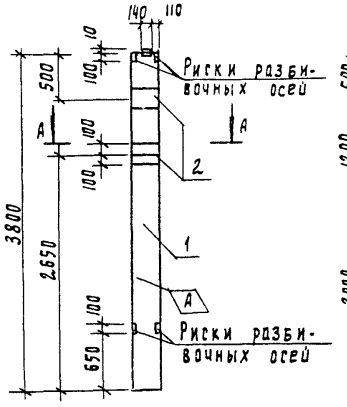

Рис. 3

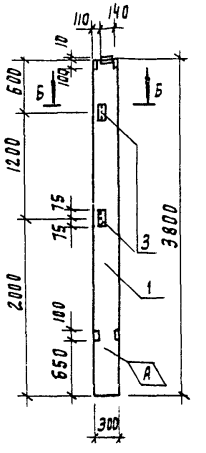

А - А

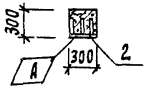

Б - Б

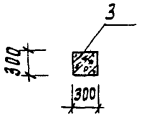

Обозначение		Марка	Рис
ТП902-3-86.88	КЖИ 01.00.00.00	К30-1а	1
	-01	К30-1б	2
	-02	К30-1в	3

Формат	Зона	Поз	Обозначение	Наименование	Кол	Примеч
				Документация		
А3			ТП902-3-86.88 КЖИ. ТУ	Технические условия		
			1.423-3, вып. 0-1; 1	Железобетонные колонны прямоугольного сечения для одноэтажных производственных зданий без мостовых кранов высотой до 9.6 м		
				Сборочные единицы		
		1	1.423-3 вып. 1	Колонна К30-1	1	
			Переменные данные для исполнений			
				ТП КЖИ. 01.00.00.00		
				ТП КЖИ. 01.00.00.00-01		
				Сборочные единицы		
		2	1.423-3 вып. 2	Изделие закладное М1-12	2	
				ТП КЖИ. 01.00.00.00-02		
				Сборочные единицы		
		3	1.423-3 вып. 2	Изделие закладное М1-13	2	

Ведомость расхода стали на дополнительные закладные изделия, кг

Марка элемента	Изделия закладные								Общий расход
	Арматура класса А-III ГОСТ 5781-82		Всего	Прокат марки ВСт3кп2				Всего	
				ГОСТ 8509-86		ГОСТ 103-76			
	ф12	Итого		L63×5	Итого	-200×10	Итого		
К30-1-1; К30-1-2	2.8	2.8	2.8			9.2	9.2	9.2	12.0
К30-1-3	0.48	0.48	0.48	2.88	2.88			2.88	3.36

Привязан

Провер.	Прохорова	
Техн.	Игдаева	
Вед. инж.	Прохорова	
ГИП	Лоуцкер	
Н. контр	Смирнова	
Нач. отд	Красавин	

ТП 902-3-86.88 КЖИ. 01.00.00.00

Колонна (К30-1а, К30-1б, К30-1в)

Стадия	Масса	Масштаб
Р	850	1:50
Лист	Листов 1	

ЦНИИЭП инженерного оборудования г. Москва

Копировал Родлевская

Формат А3

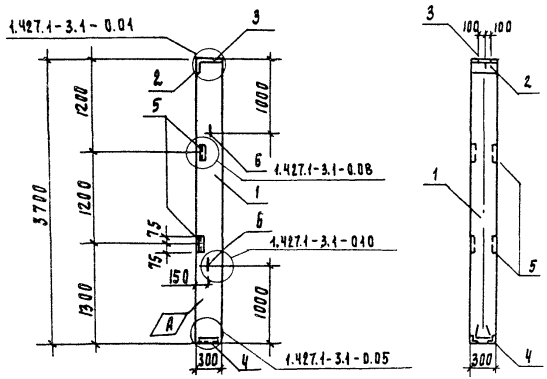

Формат	Зона	Поз	Обозначение	Наименование	Кол	Примеч
				Документация		
А3			ГП902-3-86.88 КЖИ. ГУ	Технические условия		
				Сборочные единицы		
		1	1.427.1-3.1-1.00	Колонна 1КФ37-1-Н1	1	
		2	1.427.1-3.2-0.06.0	Изделие закладное МН1	1	
		3	-0.07.0	Изделие закладное МН2	1	
		4	-0.12.0	Изделие закладное МН7	1	
		5	-0.20.0	Изделие закладное МН28	2	
		6	-0.21.0	Изделие закладное МН32	2	

Ведомость расхода стали на дополнительные закладные изделия на элемент, кг

Марка элемента	Изделия закладные											Всего	Общий расход
	Арматура класса						Прокат марки						
	А-I		А-III				В Ст3 кп2						
	ГОСТ 5781-82		ГОСТ 5781-82				ГОСТ 82-70		ГОСТ 8509-86				
	ф10	Итого	ф10	ф12	ф14	Итого	-8×300	-10×300	L63×5	L90×6	Итого		
1КФ37-1-Н1-1	1.2	1.2	3.18	0.48	2.04	5.7	5.7	4.7	2.8	4.2	17.4	24.3	24.3

				ГП 902-3-86.88 КЖИ 02.00.00.00	
				Колонна (1КФ37-1-Н1-1)	Стадия: Р; Масса: 800; Масштаб: 1:50; Лист; Листов 1
Привязан		Провер	Прохорова		ЦНИИЭП инженерного оборудования г. Москва
		Техн.	Исаева		
		Вед. инж.	Прохорова		
		ГИП	Дозцкер		
Инв. №		Н. контр.	Смирнова		
		Нач. отд.	Красавин		

23130-05 6

Копировал Гайдаевская Формат А3

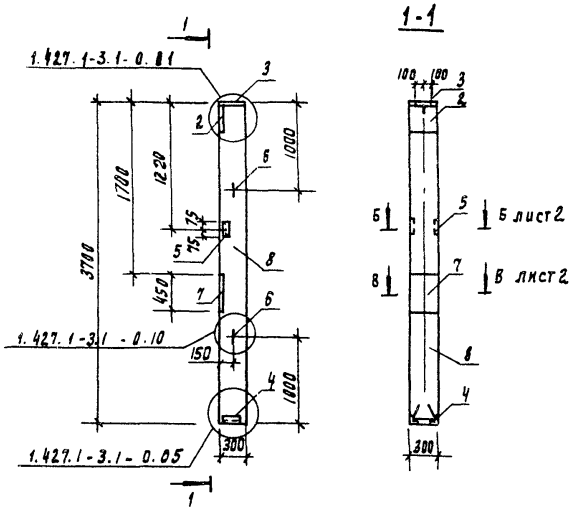

Формат	Зона	Поз	Обозначение	Наименование	Кол.	Примечание
				Документация		
А3			ТП902-3-86.88 КЖ.К ТУ	Технические условия		
			1.427.1-3	Колонны железобетонные прямоугольного сечения для рядового и торцового фахверка одноэтажных производственных зданий высотой 3.0-14.4 м		
				Сборочные единицы		
А4		1	ТП902-3-86.88 КЖ.К 03.01.00.00	Каркас пространственный КПК1	1	
		2	1.427.1-3.2-0.06.0	Изделие закладное МН1	1	
		3	-0.07.0	Изделие закладное МН2	1	
		4	-0.12.0	Изделие закладное МН7	1	
		5	-0.20.0	Изделие закладное МН28	1	
		6	-0.21.0	Изделие закладное МН32	2	
А3		7	ТП902-3-86.88 КЖ.К 03.02.00.00	Изделие закладное МД1	1	
				Материалы		
		8		Бетон В15; F50;	0,33	м³

Привязан

Инв. N

Провер.	Лауцкер	
Вед. инж.	Прохорова	
ГИП	Арчихер	
Н. контр.	Смирнова	
Нач. отд.	Красавин	

ТП 902-3-86.88 КЖ.К 03.00.00.00

Колонна КФ1

Стадия	Масса	Масштаб
Р	800	1:50
Лист 1	Листов 2	

ЦНИИЭП инженерного оборудования г. Москва

23130-05 7

Копировал Радзевская

Формат А3

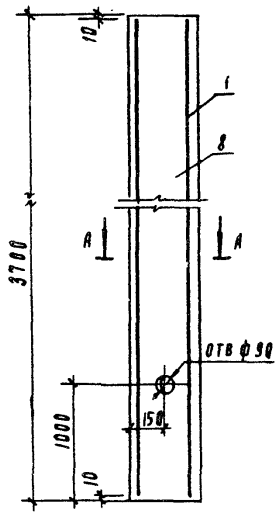

А - А

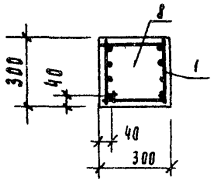

Б - Б, лист 1

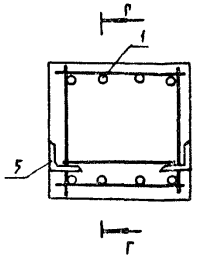

В - В, лист 1

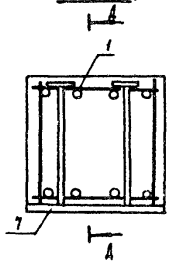

Г - Г

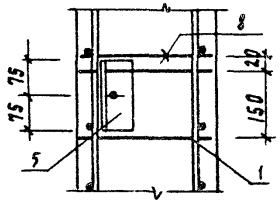

Д - Д

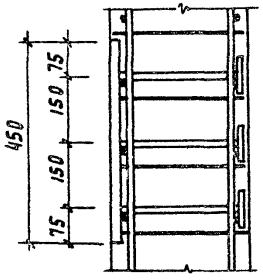

Ведомость расхода стали на элемент, кг

Марка элемента	Изделия арматурные									Изделия закладные										Прокат марки								Общий расход
	Арматура класса						Проволока периодического профиля		Всего	Проволока периодического профиля		Арматура класса							Всего	В Ст 3 пс 6-1							Всего	
	А-I			А-III			Вр-I			Вр-I		А-I		А-III						ГОСТ 8509-86			ГОСТ 19903-74					
	ГОСТ 5781-82			ГОСТ 5781-82			ГОСТ 6727-80			ГОСТ 6727-80		ГОСТ 5781-82		ГОСТ 5781-82														
	ф6		Итого	ф12	ф14	Итого	ф3	Итого		ф4	Итого	ф10	Итого	ф10	ф12	ф14	ф25	Итого		∠63×5	∠90×8	Итого	δ=8	δ=10	δ=20	Итого		
КФ1	1.8		1.8	13.1	17.8	30.9	1.4	1.4	34.1	0.8	0.8	1.4	1.4	2.5	0.2	2.1	5.9	10.7	12.9	1.4	4.2	5.6	5.7	4.7	27.2	37.6	43.2	90.2

Рис. 1

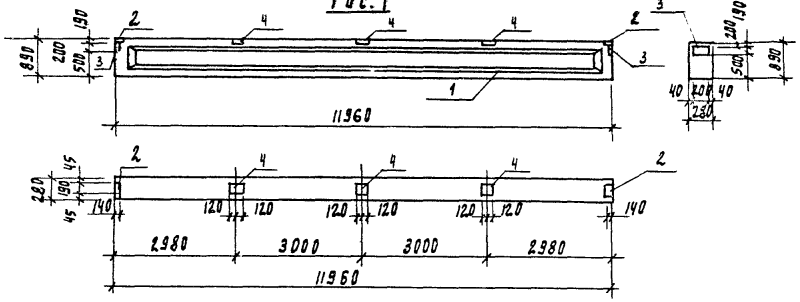

Рис. 2 (остальное по Рис. 1)

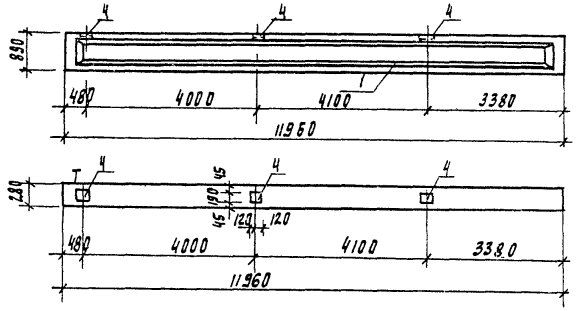

Обозначение	Марка	Рис.
ТП902-3-86.88 КЖИ10.00.00.00	1БСП12-3АIVТ-а	1
-01	1БСП12-3АIVТ-б	2

Формат	Зона	Поз	Обозначение	Наименование	Кол	Примечание
				Документация		
А3			ТП902-3-86.88 КЖ.И ТУ	Технические условия		
			1.462.1-1/81, вып.1	Балки стропильные железобетонные для покрытий зданий с пролетом 12 м		
				Сборочные единицы		
		1	1.462.1-1/81:01-26	Балка 1БСП12-3АIVТ	1	
		2	1.400-6/76 л. 84	Изделие закладное м4-1	2	
		3	л. 88	— " — м4-10-3	2	
			Переменные данные для исполнений			
				ТП902-3-86.88-КЖ.И 10.00.00.00		
				Сборочные единицы		
		4	1.400-6/76 л. 85	Изделие закладное м4-3	3	
				ТП902-3-86.88-КЖ.И 10.00.00.00-01		
				Сборочные единицы		
		4	1.400-6/76 л. 85	Изделие закладное м4-3	6	

Ведомость расхода стали на дополнительные закладные изделия на элемент, кг

Марка элемент	Изделия закладные								Всего	Общий расход
	Арматура класса А-III			Прокат марки ВСт3кп2						
	ГОСТ 5781-82		Итого	ГОСТ 103-76		ГОСТ 8509-86		Итого		
	ф8	ф10		S=6	Итого	L80×7				
1БСП12-3АIVТ-а	1.2	0.6	1.8	9.2	9.2	6.8		6.8	16.0	17.8
1БСП12-3АIVТ-б	1.8	0.6	2.4	15.8	15.8	6.8		6.8	22.6	25.0

Привязан	Провер.	Прохорова	
	Техн.	Исаева	
	Вед.инж.	Прохорова	
	ГИП	Лощкер	
	Гл. архитр.	Смирнова	
Инв. №	Нач. отд.	Красавин	

ТП 902-3-86.88 КЖИ 10.00.00.00

Балка стропильная (1БСП12-3АIVТ-а; 1БСП12-3АIVТ-б)

Стадия	Масса	Масштаб
Р	4500	1:100
Лист	Листов 1	

ЦНИИЭП инженерного оборудования г. Москва

23130-05 9

Копировал Рублевская

Формат А3

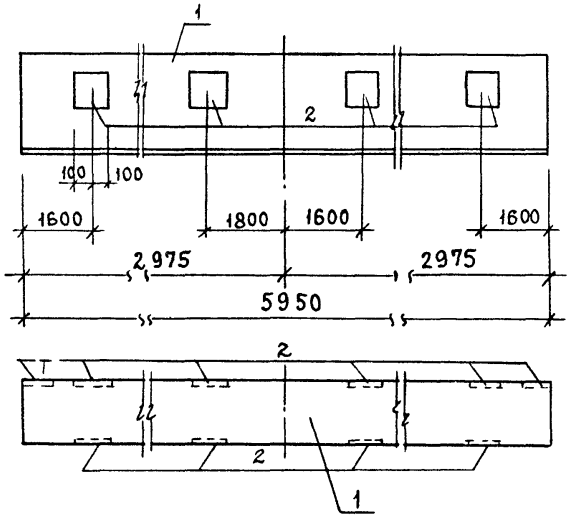

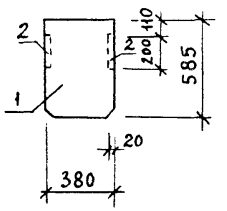

Формат	Зона	Поз.	Обозначение	Наименование	Кол	Примечание
				Документация		
А3			ТП902-3-86.88 КЖИ ТУ	Технические условия		
			ГОСТ 24893.0-81	Балки обвязочные железобетонные для зданий промышленных предприятий		
				Сборочные единицы		
		1	ГОСТ 24893.1-81. 1000-07	БОП 38 - 2П	1	
		2	1.400-15.81, 130-01	Изделие закладное МН 117-2	10	

Ведомость расхода стали на дополнительные закладные изделия, кг

Марка элемента	Изделия закладные				Общий расход
	Арматура класса		Прокат марки		
	А-III		ВСт3кп2		
	ГОСТ 5781-82		ГОСТ 103-76		
	⌀8		δ=6		
БОП 38-2П-а	4.0		19.0		23.0

Привязан

Инв. №

Провер.	Лоуцкер	
Вед.инж.	Прохоров	
ГИП	Лоуцкер	
Н. контр.	Смыслова	
Нач. отд.	Красавин	

ТП 902-3-86.88 КЖИ. 20.00.00.00

Балка обвязочная БОП 38-2П-а

Стадия	Масса	Масштаб
Р	2650	—

Лист | Листов 1

ЦНИИЭП инженерного оборудования г. Москва.

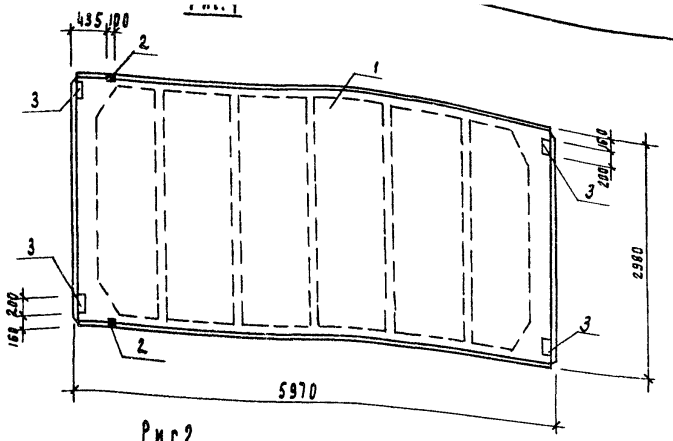

Рис.1

Рис.2 м 1:100

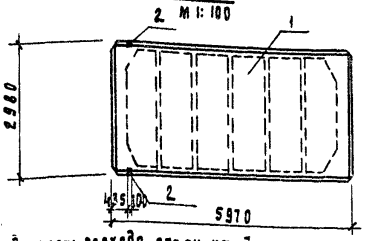

Рис.3 м 1:100

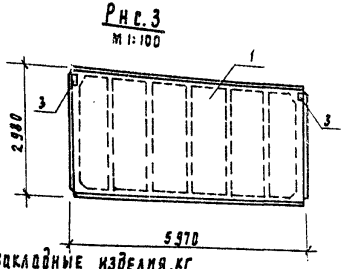

Формат	Зона	Поз	Обозначение	Наименование	Кол	Примеч
				Документация		
			ГОСТ 22701.0-77	Плиты ж. б. ребристые предварительно напряженные размерами 6х3м для покрытий производственных зданий. технические условия		
А3			ТП902-3-86.88 КЖ.К ТУ	Технические условия		
				Сборочные единицы		
–		1	ГОСТ 22701.1-77	Плита ПГ-2АIVт	1	
			Переменные данные	для исполнений		
				- КЖК.30.00.00.00		
				Сборочные единицы		
–		2	ГОСТ 22701.5-77	Изделие закладное М9	2	
–		3	ГОСТ 22701.5-77	то же М8	4	
				- КЖК.30.00.00.00-01		
				Сборочные единицы		
–		2	ГОСТ 22701.5-77	Изделие закладное М9	2	
				- КЖК 30.00.00.00-02		
				Сборочные единицы		
–		3	ГОСТ 22701.5-77	Изделие закладное М8	2	

Ведомость расхода стали на дополнительные закладные изделия, кг

Марка элемента	Изделия закладные							Общий расход
	Арматура класса A-III			Прокат марки Вст3кп2			Всего	
	ГОСТ 5781-82			ГОСТ 8509-86		ГОСТ 103-76		
	ф10	ф14	Итого	L70×8	Итого	S=8	Итого	
ПГ-2АIVт-1	2.22	0.20	2.42	1.68	1.68	5.2	5.2	6.86	9.30
ПГ-2АIVт-2	0.62	0.20	0.82	1.68	1.68			1.68	2.50
ПГ-2АIVт-3	0.80		0.80			2.60	2.60	2.60	3.40

Обозначение	Марка	Рис
ТП902-3-86.88 - КЖК.30.00.00.00	ПГ-2АIVт-1	1
-01	ПГ-2АIVт-2	2
-02	ПГ-2АIVт-3	3

1. Рабочие узлы закладных изделий М8 и М9 см ГОСТ 22701.1-77

Привязан

Инв №

Проверил	Прохорова	
Ст. инж.	Коледина	
Вед. инж.	Прохорова	
ГИП	Лоучкер	
Н.контр.	Сирнова	
Нач.отд	Красавин	

ТП 902-3-86.88 -КЖ.К 30.00.00.00

Плита покрытия (ПГ-2АIVт-1, ПГ-2АIVт-2; ПГ-2АIVт-3)

Стадия	Масса	Масштаб
Р	2650	1:50
Лист	Листов 1	

ЦНИИЭП инженерного оборудования г. Москва

23130-05 11

Калировал Родлевская

Формат А3

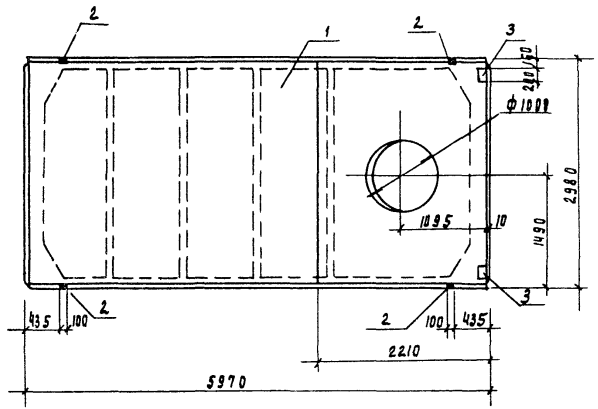

Формат	Зона	Поз	Обозначение	Наименование	Кол	Примеч
				Документация		
			ГОСТ 22701.0-77	Плиты железобетонные		
				ребристые предварительно		
				напряженные размерами		
				6×3м для покрытий		
				производственных зданий.		
				Технические условия		
А3			ТП902-3-86.88 КЖ.И ТУ	Технические условия		
				Сборочные единицы		
		1	ГОСТ 22701.2-77	Плита ПВ10-3А IV т	1	
		2	ГОСТ 22701.5-77	Изделие закладное М9	4	
		3	ГОСТ 22701.5-77	Изделие закладное М8	2	

Ведомость расхода стали на дополнительные закладные изделия, кг

Марка элемента	Изделия закладные							Общий расход
	Арматура класса			Прокат марки				
	А-III			В ст 3 кп2				
	ГОСТ 5781-82			ГОСТ 8509-86		ГОСТ 103-76		
	ф10	ф14	Итого	L70×8	Итого	S=8	Итого	
ПВ10-3А IV т-1	1.24	0.40	1.64	3.36	3.36	2.60	2.60	7.60

1. Рабочие узлы закладных изделий М8 и М9 см. ГОСТ 22701.2-77.

Провер.	Прохорова		ГП 902-3-86.88		-КЖ.И 31.00.00.00
Ст. инж.	Коледина		Плита покрытия (ПВ10-2А IV т-1)	Стадия	Масса	Масштаб
Вед. инж.	Прохорова			Р	3600	1:50
РИП	Лоуцкер			Лист	Листов 1
Н. контр.	Смирнова			ЦНИИЭП инженерного оборудования г. Москва	
Нач. отд.	Красавин				

Привязан

Инв. N

23130-05 12

Копировал Подлевская

Формат А3

Формат	Зона	Поз.	Обозначение	Наименование	Количество на исполнение - КЖ.И 40.00.00.00																		Примечание
					-	01	02	03	04	05	06	07	08	09	10	11	12	13	14	15	16	17		
				Документация																			
А3			ТП902-3-86.88 КЖ.И ТУ	Технические условия	X	X	X	X	X	X	X	X	X	X	X	X	X	X	X	X	X	X	
			3.900-3 вып. 4/82	Сборные железобетонные																			
				конструкции емкостных																			
				сооружений для водоснаб-																			
				жения и канализации	X	X	X	X	X	X	X	X	X	X	X	X	X	X	X	X	X	X	
А3			ТП902-3-86.88 КЖ.И 40.00.00.00.СБ	сборочный чертеж	X	X	X	X	X	X	X	X	X	X	X	X	X	X	X	X	X	X	
А3			ТП902-3-86.88 КЖ.И 40.00.00.00.ВМС	Ведомость расхода стали																			
				на дополнительные заклад-																			
				ные изделия на элемент	X	X	X	X	X	X	X	X	X	X	X	X	X	X	X	X	X	X	
				Сборочные единицы																			
		1	3.900-3 вып.4/82 часть 1	Панель стеновая																			
				ПС1-36-Б1			1	1	1				1	1	1		1	1			1	1	
				ПС1-36-Б3	1	1				1	1	1				1			1	1			
				Изделия закладные																			
		2	1.400-15.81.130-29	МН 121-6	2	2				2	2					2			2	2			
А4		3	ТП902-3-86.88 КЖ.И 40.01.00.00	МН 1		2				1	1				2	2			1	1			
				Сальники																			
		4	5.900-2 ТМ 89	d_y=50 ℓ=200													2	2					
		5	-01	d_y=80 ℓ=200			5	5					1	1			3	3			1	1	
		6	-02	d_y=100 ℓ=200													3	3	1	1	2	2	
		7	-04	d_y=150 ℓ=200			3	3		1	1	2	2	2									
				Детали																			
Б.Ч.		8	ТП902-3-86.88 КЖ.И 40.00.00.01	А-III-10-ГОСТ 5781-82; ℓ=2300			6	6					4	4									1.42 кг
Б.Ч		9	-02	А-III-10-ГОСТ 5781-82; ℓ=1000								8											0.62 кг

Привязан

Инв. №

Провер.	Лоуцкер	
Вед. инж.	Прохорова	
ГИП	Лоуцкер	
Н. контр.	Смирнова	
Начальник	Красавин	

ТП 902-3-86.88 КЖ.И 40.00.00.00

Панель стеновая (ПС1-36-Б1а..., ПС1-36-Б1т; ПС1-36-Б3а..., ПС1-36-Б3р)

Стадия	Лист	Листов
Р	1	2

ЦНИИЭП инженерного оборудования г. Москва

23130-05 13

Копировал Павлевская Формата

Формат	Зона	Поз.	Обозначение	Наименование	Количество на исполнение - КЖ.И 40.00.00.00						Примечание
					20	21	22	23	24	25	
				Документация							
А3			ТП902-3-86.88 КЖ.И ТУ	Технические условия	X	X	X	X	X	X	
			3.900-3 Вып. 4/82	Сборные железобетонные							
				конструкции емкостных							
				сооружений для водоснаб-							
				жения и канализации	X	X	X	X	X	X	
А3			ТП902-3-86.88 КЖ.И 40.00.00.00.СБ	Сборочный чертеж	X	X	X	X	X	X	
А3			ТП902-3-86.88 КЖ.И 40.00.00.00.ВМС	Ведомость расхода стали							
				на дополнительные заклад-							
				ные изделия на элемент.	X	X	X	X	X	X	
				Сборочные единицы							
		1	3.900-3 Вып.4/82 часть1	Панель стеновая							
				ПС1 - 36 - Б1	1	1	1	1	1	1	
				ПС1 - 36 - Б3							
				Изделия закладные							
		2	1.400-15. В1. 130-29	МН 121-6							
А4		3	ТП902-3-86.88 КЖ.И 40.01.00.00	МН1							
				Сальники							
		4	5.900-2 ТМ 89	dy=50 ℓ=200			2	2			
		5	-01	dy=80 ℓ=200	1	1	1	2			
		6	-02	dy=100 ℓ=200	2	2	2	2	2	2	
		7	-04	dy=150 ℓ=200							
				Детали							
Б4		8	ТП902-3-86.88 КЖ.И 40.00.00.01	А-III-10-ГОСТ5781-82 ; ℓ=2300							1.42 кг
Б4		9	С2	А-III-10-ГОСТ5781-82 ; ℓ=1000							0.62 кг

Рис.1

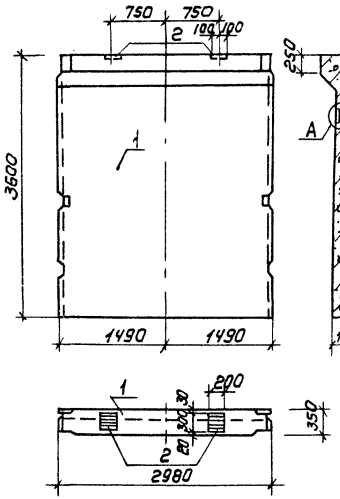

Рис.2

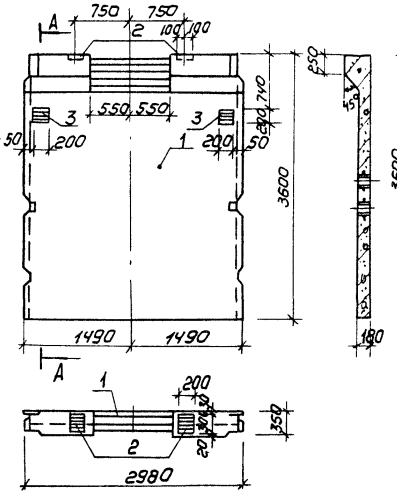

Рис.3

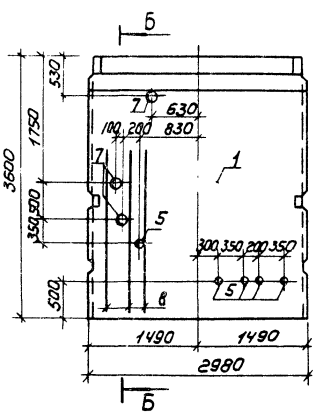

Рис.4

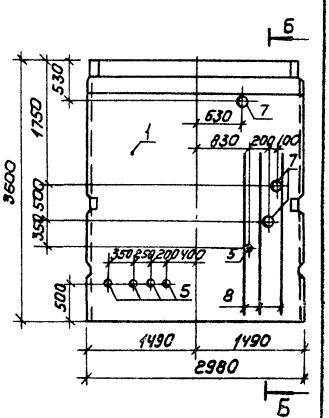

Обозначение	Марка	Рис.
ТП 902-3-86.88 КЖ.И 40-00-00.00-10	ПС1-36-Б3а	1
-01	ПС1-36-Б3б	2
-02	ПС1-36-Б1а	3
-03	ПС1-36-Б1б	4

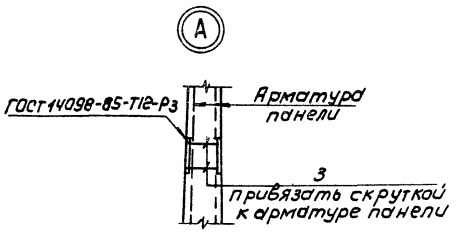

Привязан

Инв.№

Провер.	Лоучкер	
Вед.инж.	Проходова	
ГИП	Лоучкер	
Н.контр.	Смирнова	
Нач.отд.	Красавин	

ТП 902-3-86.88 КЖ.И 40.00.60.00 СБ

Панель стеновая (ПС1-36-Б1а; ПС1-36-Б1ч; ПС1-36-Б3а; ПС1-36-Б3р) сборочный чертеж.

Стадия	Масса	Масштаб
Р	4830	1:50
Лист 1	Листов 5	

ЦНИИЭП инженерного оборудования г. Москва

Копировал: Коршунова 23130-05 15 Формат: А3

Г-Г

Рис.5

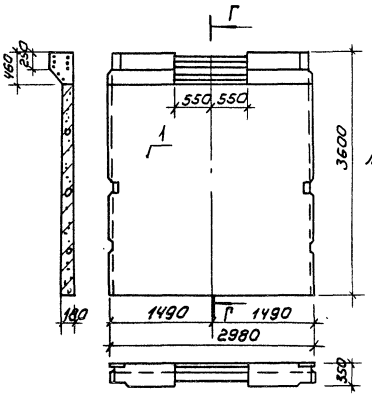

В-В

Рис.6

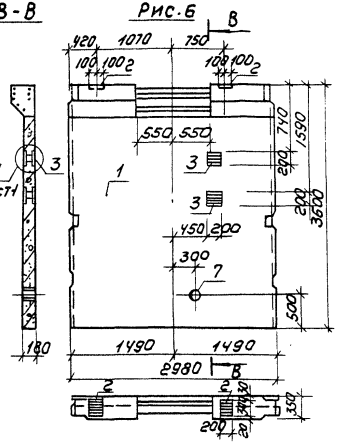

Рис.7

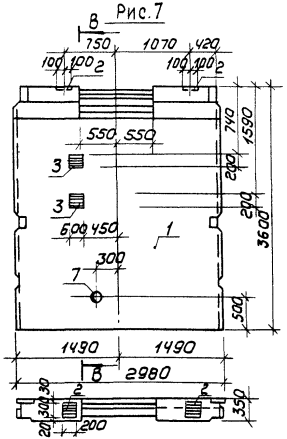

Рис.8

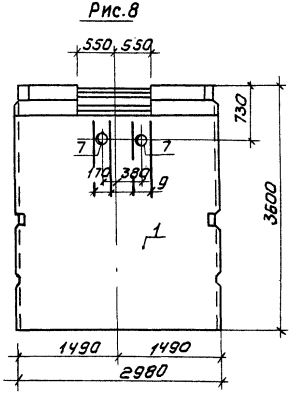

Б-Б

Рис.9

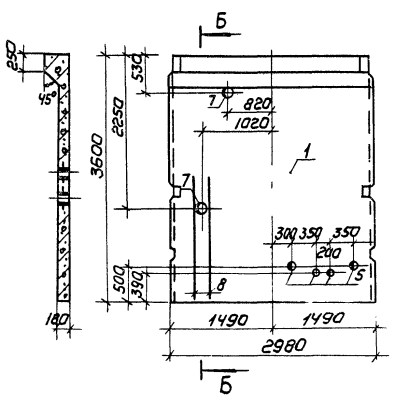

Рис.10

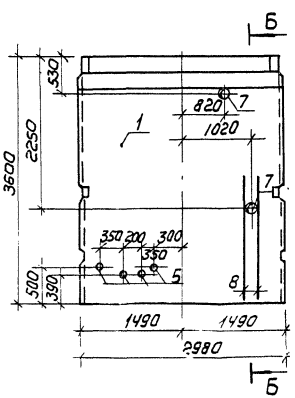

Обозначение	Марка	рис.
ТП902-3-86.88 КЖ.И 40.00.00004	ПС1-36-Б1в	5
-05	ПС1-36-Б3в	6
-06	ПС1-36-Б3г	7
-07	ПС1-36-Б3д	8
-08	ПС1-36-Б1г	9
-09	ПС1-36-Б1д	10

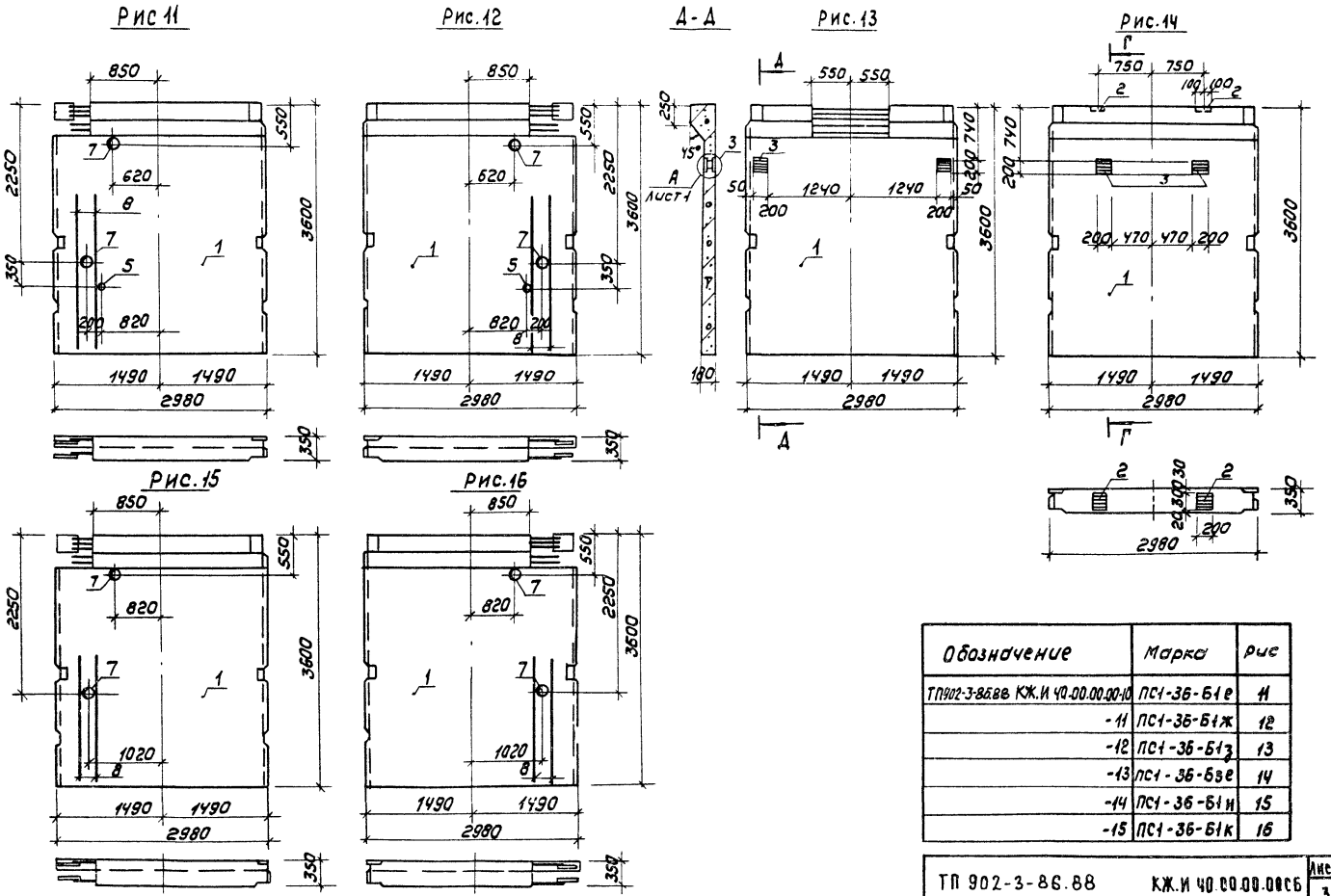

Обозначение	Марка	Рис
ТП902-3-86.88 КЖ.И 40.00.00.00-10	ПС1-36-Б1е	11
-11	ПС1-36-Б1ж	12
-12	ПС1-36-Б1з	13
-13	ПС1-36-Б3е	14
-14	ПС1-36-Б1и	15
-15	ПС1-36-Б1к	16

ТП 902-3-86.88 КЖ.И 40.00.00.00СБ Лист 3

23130-05 17

Копировал: Коршунова Формат: А3

Рис. 17

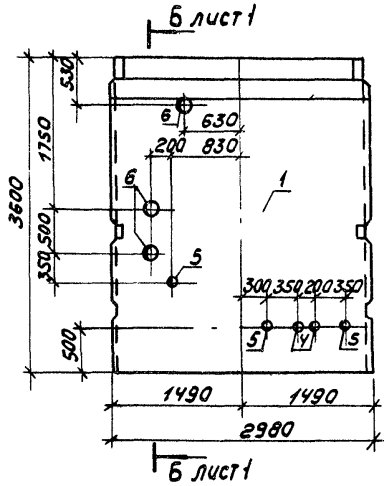

Рис. 18

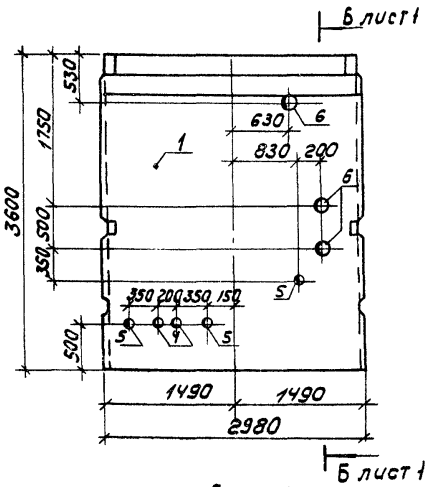

Рис. 19

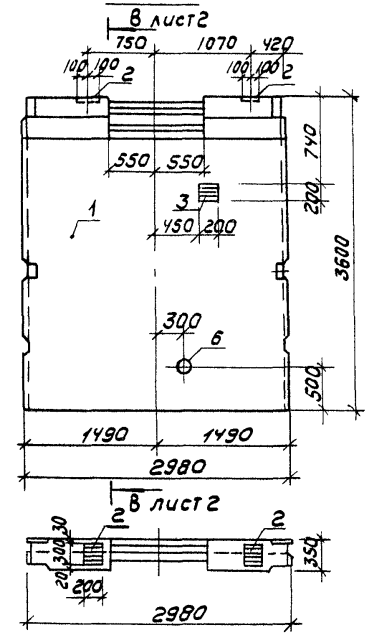

Рис. 20

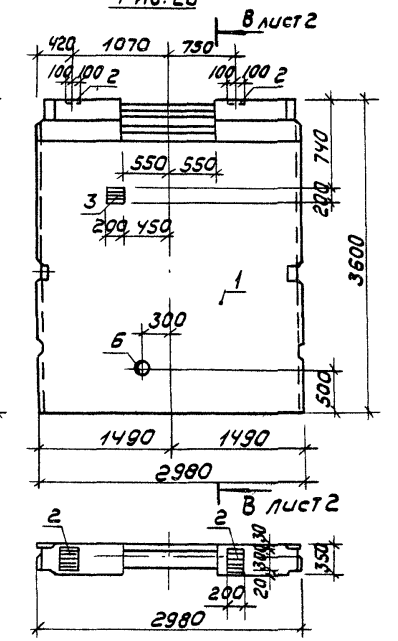

Рис. 21

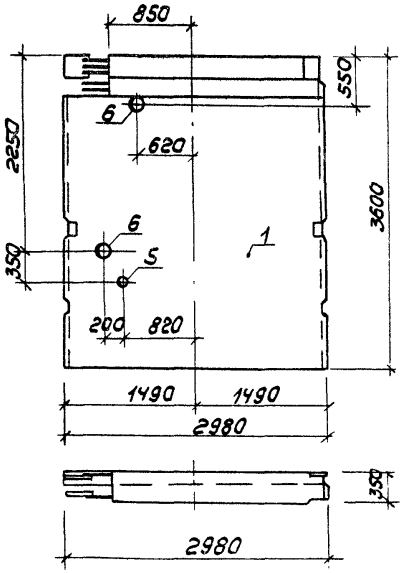

Рис. 22

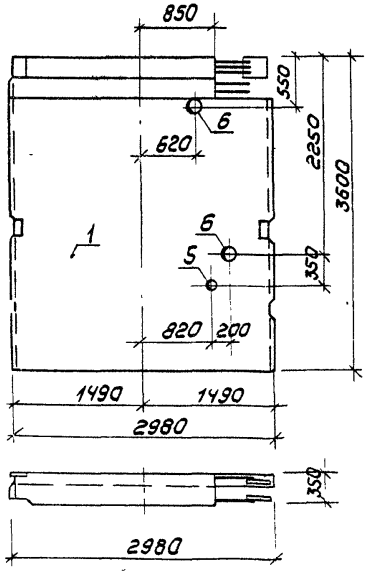

Обозначение	Марка	Рис
ТП902-3-86.88 КЖ.И 40.00.00.00-16	ПС1-36-61л	17
-17	ПС1-36-61м	18
-18	ПС1-36-61ж	19
-19	ПС1-36-61з	20
-20	ПС1-36-61н	21
-21	ПС1-36-61п	22

Рис. 23

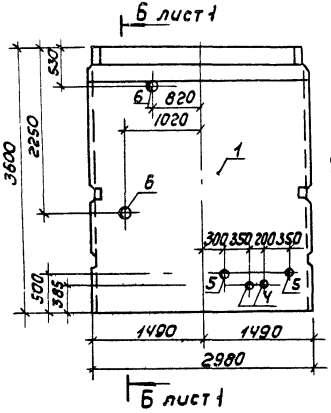

Рис. 24

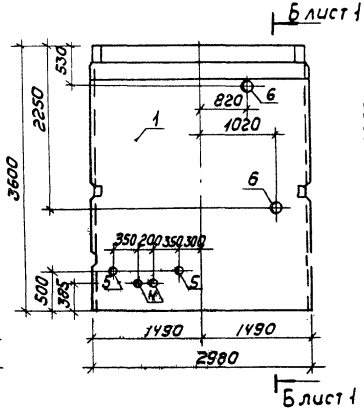

Рис. 25

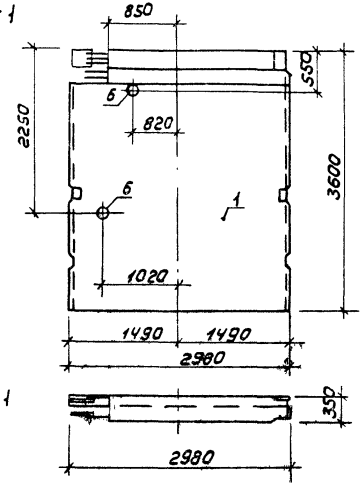

Рис. 26

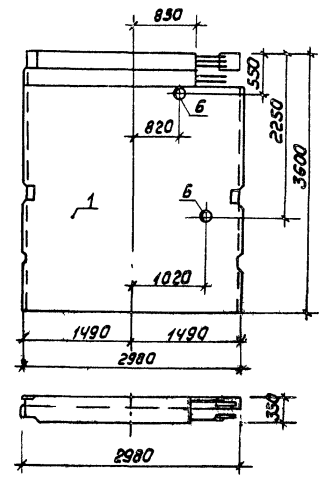

Обозначение	Марка	Рис.
ТП 902-3-86.88 Кж.м У0.00.00.00-22	ПС1-36-Б1р	23
-23	ПС1-36-Б1с	24
-24	ПС1-36-Б1т	25
-25	ПС1-36-Б1у	26

Марка элемента	Изделия арматурные			Изделия закладные															Всего	Общий расход
	Арматура класса А-III ГОСТ 5781-82		Всего	Арматура класса А-III ГОСТ 5781-82			Сталь круглая ГОСТ 2590-71			Прокат марки Вст3кп2 ГОСТ 19903-74			ГОСТ 3262-75				ГОСТ 10704-76			
	ф10			ф10		Итого	ф7	ф10	Итого	δ=8	δ=10	Итого	Труба 100х4,5	Труба 125х4,5	Труба 150х4,5	Итого	Труба 273х6	Итого		
ПС1-36-Б3а				0,60		0,60				8,40		8,40							9,00	9,00
ПС1-36-Б3б				1,48		1,48				8,40	12,40	20,80							22,28	22,28
ПС1-36-Б1а	8,52		8,52				1,80	4,23	6,03		16,1	16,1		15,00			23,70	23,70	60,83	69,35
ПС1-36-Б1б	8,52		8,52				1,80	4,23	6,03		16,1	16,1		15,00			23,70	23,70	60,83	69,35
ПС1-36-Б1в																				
ПС1-36-Б3в				1,44		1,44		1,41	1,41	8,40	15,14	23,54					7,90	7,90	34,29	34,29
ПС1-36-Б3г				1,44		1,44		1,41	1,41	8,40	15,14	23,54					7,90	7,90	34,29	34,29
ПС1-36-Б3д	4,96		4,96					2,82	2,82		5,40	5,40					15,80	15,80	24,02	28,98
ПС1-36-Б1г	4,92		4,92				1,44	2,82	4,26		11,80	11,80		12,00		12,00	15,80	15,80	43,86	48,78
ПС1-36-Б1д	4,92		4,92				1,44	2,82	4,26		11,80	11,80		12,00		12,00	15,80	15,80	43,86	48,78
ПС1-36-Б1е	5,6		5,68				0,36	2,82	3,18		7,00	7,00		3,00			15,80	15,80	21,98	27,66
ПС1-36-Б1ж	5,68		5,68				0,36	2,82	3,18		7,00	7,00		3,00			15,80	15,80	21,98	27,66
ПС1-36-Б1з				0,88		0,88					12,40	12,40							13,28	13,28

Привязан

Инв. №

Провер	Лоуцкер	
Вед. инж	Прохорова	
ГИП	Лоуцкер	
Н. контр	Смирнова	
Нач. отд	Красавин	

ТП 902-3-86.88 Кж.и 40.00.00.008МС

Ведомость расхода стали на дополнительные закладные изделия на элемент, кг

Стадия	Лист	Листов
Р	1	2

ЦНИИЭП инженерного оборудования г. Москва.

Марка элемента	Изделия арматурные			Изделия закладные															Всего	Общий расход
	Арматура класса		Всего	Арматура класса			Сталь круглая			Прокат марки										
	А-III			А-III						В ст3 кп2										
	ГОСТ 5781-82			ГОСТ 5781-82			ГОСТ 2590-71			ГОСТ 19903-74			ГОСТ 3262-75				ГОСТ 10704-76			
	ф10			ф10		Итого	ф7	ф10	Итого	δ=8	δ=10	Итого	Труба 100х4,5	Труба 125х4,5	Труба 150х4,5	Итого	Труба 273х6	Итого		
ПС1-36-Б3е				1,48		1,48				8,40	12,40	20,80							22.28	22.28
ПС1-36-Б1и	5,68		5,68					2,82	2,82		5,40	5,40					15.80	15.80	24.02	29.70
ПС1-36-Б1к	5,68		5,68					2,82	2,82		5,40	5,40					15.80	15.80	24.02	29.70
ПС1-36-Б1л							1,68	1,17	2,85		12,80	12,80	4.80	9.00	10.80	24.60			40.25	40.25
ПС1-36-Б1м							1,68	1,17	2,85		12,80	12,80	4.80	9.00	10.80	24.60			40.25	40.25
ПС1-36-Б3ж				1.04		1.04	0,39		0,39	8,40	8,00	16,40			3.60	3.60			21.43	21.43
ПС1-36-Б3з				1.04		1.04	0,39		0,39	8,40	8,00	16,40			3.60	3.60			21.43	21.43
ПС1-36-Б1н							1,14		1,14		5,20	5.20		3.00	7.20	10.20			16.54	16.54
ПС1-36-Б1п							1,14		1,14		5,20	5,20		3.00	7.20	10.20			16.54	16.54
ПС1-36-Б1р							2,10		2,10		9,40	9,40	4.80	6.00	7.20	18.0			29.50	29.50
ПС1-36-Б1с							2,10		2,10		9,40	9,40	4.80	6.00	7.20	18.0			29.50	29.50
ПС1-36-Б1т							0,78		0,78		3,60	3.60			7.20	7.20			11.58	11.58
ПС1-36-Б1у							0,78		0,78		3.60	3.60			7.20	7.20			11.58	11.58

А-А

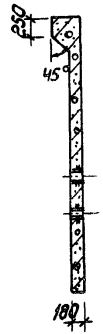

Рис.1

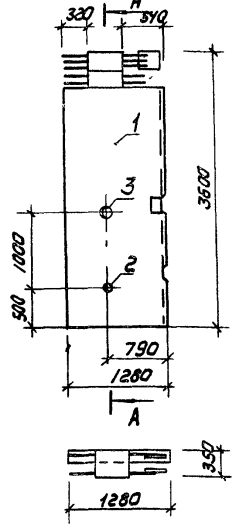

Рис2

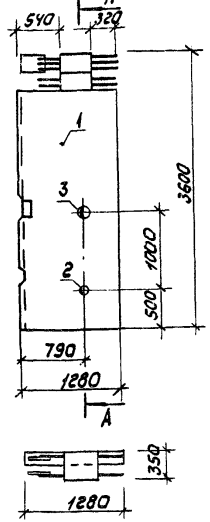

Формат	Зона	Поз.	Обозначение	Наименование	Кол.	Примечание
				Документация		
А3			ТП902-3-86.88 КЖ.И ТУ	Технические условия		
			3.900-3	Сборные железобетонные конструкции емкостных сооружений для водоснабжения и канализации		
				Сборочные единицы		
		1	3.900-3 Вып.4/82 часть 1	Панель стеновая ПС1-36-Б1	1	
				Переменные данные для исполнений:		
				ТП902-3-86.88 КЖ.И Ч1.00.00.000		
				ТП902-3-86.88 КЖ.И Ч1.00.00.00-02		
				Сборочные единицы		
		2	5.900-2 ТМ89 -01	Сальник Ду=80; ℓ=200	1	
		3	-02	Сальник Ду=100; ℓ=200	1	
				ТП902-3-86.88 КЖ.И Ч1.00.00.00-01		
				ТП902-3-86.88 КЖ.И Ч1.00.00.00-03		
				Сборочные единицы		
		2	5.900-2 ТМ 89 - 01	Сальник Ду=80; ℓ=200	2	

Ведомость расхода стали на дополнительные закладные изделия на элемент, кг

Марка элемента	Изделия закладные							Всего
	Сталь круглая	Прокат марки Вст3кп2						
	ГОСТ2590-71	ГОСТ19903-74		ГОСТ3262-75				
	ф7		δ=10		Труба 25×4	Труба 50×4		
ПС1-36-Б1ф	0.75		3.40		3.00	3.60		10.75
ПС1-36-Б1Х	0.72		3.20		6.00			9.92
ПС1-36-Б1ц	0.75		3.40		3.00	3.60		10.75
ПС1-36-Б1ч	0.72		3.20		6.00			9.92

Обозначение	Марка	Рис.
ТП902-3-86.88 КЖ.И Ч1.00.00.00	ПС1-36-Б1ф	1
-01	ПС1-36-Б1Х	
-02	ПС1-36-Б1ц	2
-03	ПС1-36-Б1ч	

Панели ПС1-36-Б1ф ÷ ПС1-36-Б1ч изготавливаются в одной опалубочной форме стеновой панели ПС1-36-Б1 по серии 3.900-3 Вып.4/82 путем установки деревянного вкладыша. Арматура обвязочной балки, попадающая в отверстие, не вырезается.

Привязан

Инв.№

Провер.	Лоучкер	ТП 902-3-86.88	КЖ.И Ч1.00.00.00
Вед.инж.	Проходова	Панель стеновая (ПС1-36-Б1ф ÷ ПС1-36-Б1ч)	Стадия: Р; Масса: 2085; Масштаб: 1:50
ГИП	Лоучкер		Лист; Листов 1
Н.контр.	Гмирова		ЦНИИЭП инженерного оборудования г. Москва
Нач.отд.	Кравцова		

Копировал: Коршунова 23130-05 22 Формат А3

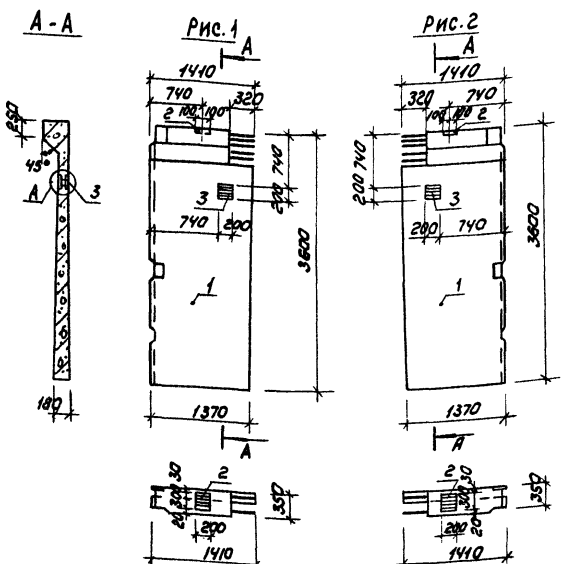

Формат	Зона	Поз.	Обозначение	Наименование	Кол	Примечание
				Документация		
А3			ТП 902-3-86.88 КЖ.Н ТУ	Технические условия		
			3.900-3	Сварные железобетонные конструкции емкостных сооружений для водоснабжения и канализации		
				Сборочные единицы		
		1	3.900-3 Вып. 4/82 часть 1	Панель стеновая ПС1-36-63	1	
		2	1.400-15.81.130-29	Изделие закладное МН12-6	1	
А1		3	ТП902-3-86.88 КЖ.Н 40.01.00.00	Изделие закладное МН1	1	

Ведомость расхода стали на дополнительные закладные изделия на элемент, кг

Марка элемента	Изделия закладные						
	Арматура класса A-III ГОСТ 5781-82			Прокат марки Вст3кп2 ГОСТ 19903-74			Всего
	ф10			d=8	d=10	Итого	
ПС1-36-63 И	0.74			4.20	6.20	10.40	11.14
ПС1-36-63 К	0.74			4.2	6.20	10.40	11.14

Панели стеновые ПС1-36-63ж, ПС1-36-63к изготавливаются в одной опалубочной форме стеновой панели ПС1-36-63 по серии 3.900-3 Вып. 4/82 путем установки деревянного вкладыша. Арматура обвязочной балки, попадающая в отверстие, не вырезается.

Обозначение	Марка	Рис.
ТП902-3-86.88 КЖ.И 42.00.00.00	ПС1-36-63И	2
-01	ПС1-36-63К	1

Привязан

Инв.№

Провер.	Лбучкер	
Вед.инж.	Проходова	
ГИП	Лбучкер	
Н.контр.	Смирнова	
Нач.отд.	Красавин	

ТП 902-3-86.88 КЖ.И 42.00.00.00

Панель стеновая (ПС1-36-63И; ПС1-36-63К)

Стадия	Масса	Масштаб
Р	2260	1:50

Лист | Листов 1

ЦНИИЭП инженерного оборудования г. Москва

Копировал: Коршунова

23130-05 23

Формат: А3

Рис.1

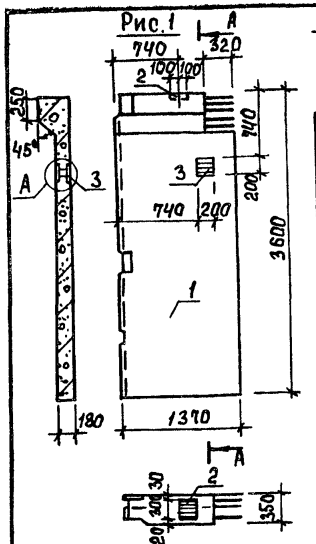

Рис.2 (остальное см. Рис.1)

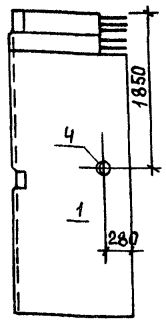

Рис.3

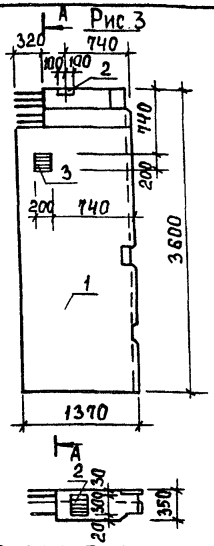

Рис.4 (остальное см. Рис.1)

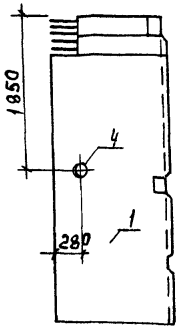

Ведомость расхода стали на дополнительные закладные изделия на элемент, кг.

Марка элемента	Изделия закладные: Арматура класса А-III ГОСТ 5781-82 ф10	Прокат марки Вст3кп2 ГОСТ 19903-74 S=8	S=10	Итого	ГОСТ 3262-75 Труба 150х4,5	ГОСТ 10704-76 Труба 273х8	Сталь круглая ГОСТ 2590-71 ф7	ф10	Всего
ПС1-36-БЗ Л ПС1-36-БЗ П	0,74	4,20	6,20	10,40					11,14
ПС1-36-БЗ М ПС1-36-БЗ Р	0,74	4,20	8,90	13,10		7,90		1,41	23,15
ПС1-36-БЗ Н ПС1-36-БЗ С	0,74	4,20	8,00	12,2	3,60		0,39		16,93

Обозначение	Марка	Рис.
ТП902-3-86.88 КЖ.И 43.00.00.00	ПС1-36-БЗ Л	1
-01	ПС1-36-БЗ М	2
-02	ПС1-36-БЗ Н	
-03	ПС1-36-БЗ П	3
-04	ПС1-36-БЗ Р	4
-05	ПС1-36-БЗ С	

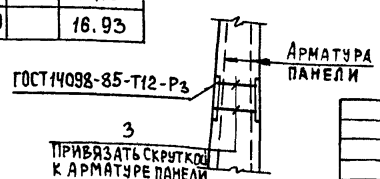

Панели стеновые ПС1-36-БЗ Л ÷ ПС1-36-БЗ С изготавливаются в одной опалубочной форме стеновой панели ПС1-36-БЗ по серии 3.900-3 вып. 4/82 путем установки деревянного вкладыша. Арматура обвязочной балки, попадающая в отверстие, не вырезается.

Формат	Зона	Поз.	Обозначение	Наименование	Кол.	Примеч.
				Документация		
А3			ТП902-3-86.88 КЖ.И ТУ	Технические условия		
			3.900-3	Сборные железобетонные конструкции емкостных сооружений для водоснабжения и канализации		
				Сборочные единицы		
		1	3.900-3 вып.4/82 часть 1	Панель стеновая ПС1-36-БЗ	1	
		2	1.400-15.81.130-29	Изделие закладное МН121-6	1	
А4		3	ТП902-3-86.88 КЖ.И 40.01.00.00	Изделие закладное МН1	1	
				Переменные данные для исполнений		
				ТП КЖ.И 43.00.00.00-01		
				ТП КЖ.И 43.00.00.00-04		
				Сборочные единицы		
		4	5.900-2 ТМ 89-04	Сальник d_y=150, ℓ=200	1	
				ТП КЖ.И 43.00.00.00-02		
				ТП КЖ.И 43.00.00.00-03		
				Сборочные единицы		
		4	5.900-2 ТМ 89-02	Сальник d_y=100, ℓ=200	1	

Привязан		
Инв.		
Провер.	Лоцикер	
Вед.инж.	Прохорова	
ГИП	Лоцикер	
Н.контр.	Смирнова	
Нач.отд.	Красавин	

ТП 902-3-86.88 КЖ.И 43.00.00.00

Панель стеновая (ПС1-36-БЗ Л ÷ ПС1-36-БЗ С)

Стадия	Масса	Масштаб
Р	2230	1:50
Лист	Листов 1	

ЦНИИЭП инженерного оборудования г. Москва

23130-05 24

Формат А3

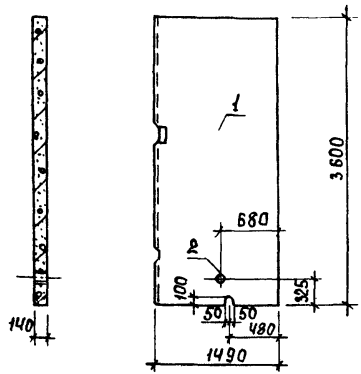

Формат	Зона	Поз.	Обозначение	Наименование	Кол.	Примеч.
				Документация		
А3			ТП902-3-86.88 КЖ.И ТУ	Технические условия		
			3.900-3	Сборные железобетонные		
				конструкции емкостных		
				сооружений для водо-		
				снабжения и канализации		
				Сборочные единицы		
		1	3.900-3 вып.6	Панель перегородочная ПГ-36-1	1	
			Переменные данные для исполнений			
				ТП902-3-86.88 КЖ.И ЧЧ.00.0000		
				Сборочные единицы		
		2	5.900-2 ТМ 89-02	Сальник d_y=100, ℓ=200	1	
				ТП902-3-86.88 КЖ.И ЧЧ.00.00.00-01		
				Сборочные единицы		
		2	5.900-2 ТМ 89-01	Сальник d_y=80, ℓ=200	1	

Ведомость расхода стали на дополнительные закладные изделия на элемент, кг.

Марка элемента	Изделия закладные						
	Сталь круглая		Прокат марки В Ст3 кп2				Всего
	ГОСТ2590-71		ГОСТ19903-74		ГОСТ3262-75		
	ф7		δ=10		Труба 150×4,5	Труба 125×4,5	
ПГ-36-1а	0,39		1.80		3,6		5,79
ПГ-36-1б	0.36		1.60			3.0	4.96

Обозначение	Марка	Рис.
ТП902-3-86.88 КЖ.И ЧЧ.00.00.00	ПГ-36-1а	1
-01	ПГ-36-1б	

Панели ПГ-36-1а; ПГ-36-1б изготавливаются в одной опалубочной форме перегородочной панели ПГ-36-1 по серии 3.900-3 вып. 6 путем установки деревянного вкладыша.

Привязан

Инв. №

Провер.	Лоцикер	
Вед. инж	Прохорова	
ГИП	Лоцикер	
Н. контр	Смирнова	
Нач. отд	Красавин	

ТП 902-3-86.88 КЖ.И ЧЧ.00.00.00

Панель перегородочная (ПГ-36-1а ПГ-36-1б)

Стадия	Масса	Масштаб
Р	1815	1:50
Лист	Листов 1	

ЦНИИЭП инженерного оборудования г. Москва

23130-05 25 Формат А3

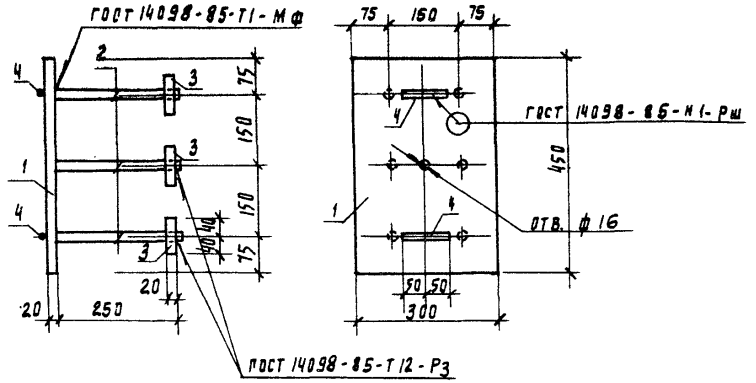

Формат	Зона	Поз	Обозначение	Наименование	Кол	Примечание
				Документация		
А3			ТП902-3-86.88 КЖ.И ТУ	Технические условия		
				Детали		
БЧ		1	КЖ.И 03.02.00.01	Лист Б 20×300 ГОСТ 19903-74 / В Ст3пс6-1 ГОСТ 14637-79 ℓ=450	1	21,2 кг
БЧ		2	02	А-III-25-ГОСТ 5781-82; ℓ=250	6	0,9 кг
БЧ		3	03	Лист Б 20×80 ГОСТ 19903-74 / В Ст3пс6-1 ГОСТ 14637-79; ℓ=80	6	1,2 кг
БЧ		4	04	А-I-10-ГОСТ 5781-82; ℓ=100	2	0,1 кг

Привязан

Инв. N

Провер.	Лоуцкер	ТП 902-3-86.88	КЖ.И 03.02.00.00
Вед. инж.	Прохорова	Изделие закладное МД 1	Стадия: Р; Масса: 33.1; Масштаб: 1:10
ГИП	Лоуцкер		Лист; Листов 1
Н. конт.	Смирнова	ЦНИИЭП инженерного оборудования г. Москва	
Нач. отд.	Красавин		

Копировал Подлевская

Формат А4

Альбом I

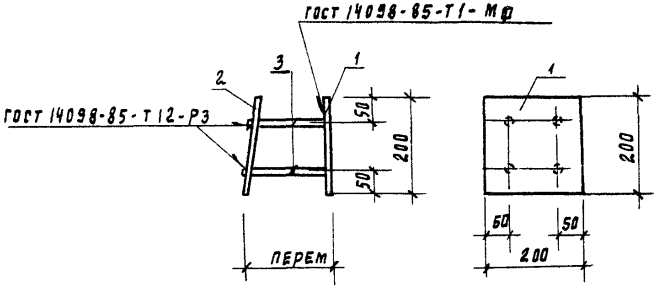

Формат	Зона	Поз	Обозначение	Наименование	Кол	Примеч.
				Документация		
А3			ТП902-3-86.88 КЖ.И ТУ	Технические условия		
				Детали		
БЧ		1	КЖ.И 40.01.00 01	Лист Б 10×200 ГОСТ 19903-74 / В Ст3пс6-1 ГОСТ 14637-79 ℓ=200	1	3.12 кг
БЧ		2	02	Лист Б 10×200 ГОСТ 19903-74 / В Ст3пс6-1 ГОСТ 14637-79 ℓ=200	1	3.12 кг
БЧ		3	03	А-III-10-ГОСТ 5781-82; ℓ=170	4	0.10 кг

1. В пластине поз. 2 отверстия раззенковать.
2. Анкера поз. 3 приварить к поз. 2 после установки закладной детали в панеле.
3. Расстояние между пластинами поз. 1 и 2 определяется по месту.

Привязан

Инв. N

Взам. инв. N | Подпись и дата | Инв. N подл.

Провер.	Лоуцкер	ТП 902-3-86.88	КЖ.И 40.01.00.00
Вед. инж.	Прохорова	Изделие закладное МН 1	Стадия: Р; Масса: 6.64; Масштаб: 1:10
ГИП	Лоуцкер		Лист; Листов 1
Н. контр.	Смирнова	ЦНИИЭП инженерного оборудования г. Москва	
Нач. отд.	Красавин		

23130-05 26

Копировал Подлевская

Формат А4

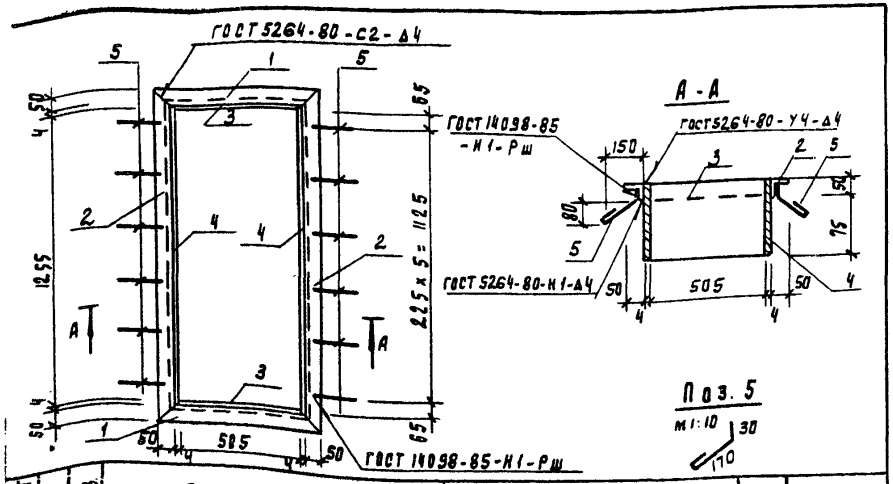

Формат	Зона	Поз	Обозначение	Наименование	Кол.	Примечание
				Документация		
			ТП902-3-86.88 КЖИ ТУ	Технические условия		
				Детали		
Б4		1	-КЖИ.00.01.00.0 1	Уголок 5-50х50х5 ГОСТ 8509-86 Ст3кп2-ГОСТ 535-79 ℓ=613	2	2.31 кг
Б4		2	2	Уголок 5-60х60х5 ГОСТ 8509-86 Ст3кп2 ГОСТ 535-79 ℓ=1363	2	5.14 кг
Б4		3	3	Лист Б-2 4х125 ГОСТ 19903-74 Ст3кп2 ГОСТ 14637-79 ℓ=505	2	1.98 кг
Б4		4	4	Лист Б-2 4х125 ГОСТ 19903-74 Ст3кп2 ГОСТ 14637-79 ℓ=1263	2	4.56 кг
Б4		5	5	А-I-6-ГОСТ 5781-82 ℓ=250	12	0.05 кг

Привязан

Инв. №

Провер.	Прохорова	
Ст. инж.	Колесина	
Вед. инж.	Прохорова	
ГИП	Лоуцкер	
Н. контр.	Смирнова	
Нач. отд.	Красавин	

ТП 902-3-86.88 -КЖИ 00.04 00.00

Рамка металлическая Мр1

Стадия	Масса	Масштаб
Р	29,38	1:20

Лист | Листов 1

ЦНИИЭП инженерного оборудования г. Москва

Копировал Подаевская Формат А4

Альбом V

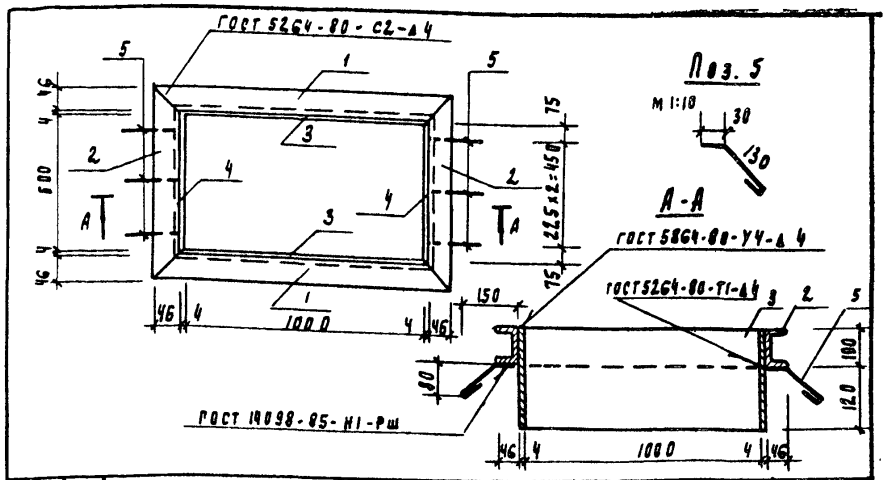

Формат	Зона	Поз	Обозначение	Наименование	Кол.	Примечание
				Документация		
А3			ТП902-3-86.88 КЖИ ТУ	Технические условия		
				Детали		
Б4		1	-КЖИ 00.02.00.01	Швеллер 10 ГОСТ 8240-72 Ст3кп2 ГОСТ 535-79 ℓ=1100	2	9.45 кг
Б4		2	2	Швеллер 10 ГОСТ 8240-72 Ст3кп2 ГОСТ 535-79 ℓ=780	2	6.0 кг
Б4		3	3	Лист Б-2 4х220 ГОСТ 19903-74 Ст3кп2 ГОСТ 14637-79 ℓ=1000	2	6.91 кг
Б4		4	4	Лист Б-2 4х220 ГОСТ 19903-74 Ст3кп2 ГОСТ 14637-79 ℓ=608	2	4.20 кг
Б4		5	5	А-I-6-ГОСТ 5781-82, ℓ=200	6	0.04 кг

Привязан

Инв. №

Взам. инв. №

Подпись и дата

Инв. № подл.

Провер.	Прохорова	
Ст. инж.	Колесина	
Вед. инж.	Прохорова	
ГИП	Лоуцкер	
Н. контр.	Смирнова	
Нач. отд.	Красавин	

ТП 902-3-86.88 -КЖИ 00.02.00.00

Рамка металлическая Мр2

Стадия	Масса	Масштаб
Р	53.38	1:20

Лист | Листов 1

ЦНИИЭП инженерного оборудования г. Москва

23130-05 27

Копировал Подаевская Формат А4

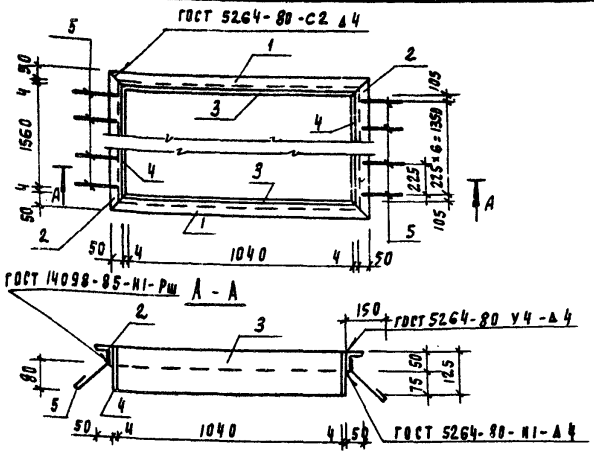

Формат	Зона	Поз	Обозначение	Наименование	Кол.	Примечание
				Документация		
А3			ТП902-3-86.88 КЖ.И ТУ	Технические условия		
				Детали		
Б4		1	-КЖ.И 00.03.00.01	Уголок Б-50х50х5 ГОСТ 8509-86 Вст3кп2; ГОСТ 535-79 ℓ=1148	2	4.3 кг
Б4		2	2	Уголок Б-50х50х5 ГОСТ 8509-86 Вст3 кп 2-ГОСТ 535-79 ℓ=1668	2	6.2 кг
Б4		3	3	Лист Б-2 4х125 ГОСТ 19903-74 Вст3 кп2 ГОСТ 14637-79 ℓ=1040	2	4.1 кг
Б4		4	4	Лист Б-2 4х125 ГОСТ 19903-74 Вст3 кп2 Вст 14637-79 ℓ=1560	2	6.1 кг
Б4		5	5	А-I-Б-ГОСТ 5781-82, ℓ=250	14	0.05 кг

Привязан

Инв. №

Провер.	Прохорова		
Ст. инж.	Коледина		
Вед. инж	Прохорова		
РИЛ	Лоуцкер		
Н. контр.	Смирнова		
Нач. ОТД	Красавин		

ТП 902-3-86.88 КЖ.И 00.03.00.00

Рамка металлическая Мр3

Стадия	Масса	Масштаб
Р	42,1	1:20
Лист	Листов 1	

ЦНИИЭП инженерного оборудования г. Москва

Копировал Родлевская Формат А2

Альбом V

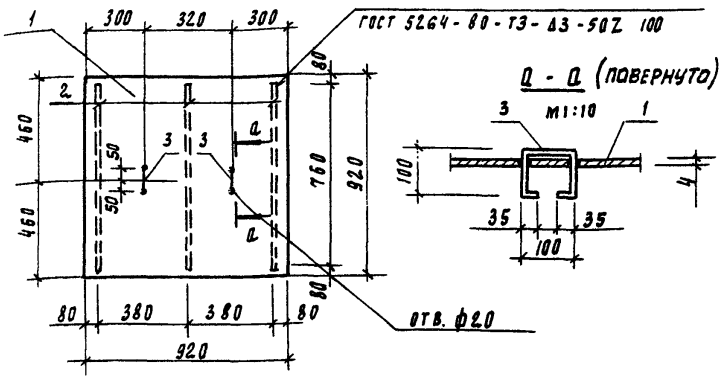

Формат	Зона	Поз	Обозначение	Наименование	Кол.	Примеч.
				Документация		
А3			ТП902-3-86.88 КЖ.И ТУ	Технические условия		
				Детали		
Б4		1	-КЖ.И 00.04.00.01	Лист ромб. к-4.0х920х920 Вст3кп2 ГОСТ 8558-77	1	26.6 кг
Б4		2	2	Полоса Б-40х4 ГОСТ 103-76 Вст3 кп2 ГОСТ 535-79 ℓ=760	3	1.0 кг
Б4		3	3	А-I-10-ГОСТ 5781-82, ℓ=370	2	0.23 кг

Привязан

Инв. №

Взам. инв. № | Подпись и дата | Инв. № подл.

Провер.	Прохорова		
Ст. инж.	Коледина		
Вед. инж	Прохорова		
РИЛ	Лоуцкер		
Н. контр.	Смирнова		
Нач. ОТД	Красавин		

ТП 902-3-86.88 КЖ.И 00.04.00.00

Щит металлический ЩМ1

Стадия	Масса	Масштаб
Р	30.1	1:50
Лист	Листов 1	

ЦНИИЭП инженерного оборудования г. Москва

23130-05 28

Копировал Родлевская Формат А2

Рис. 1

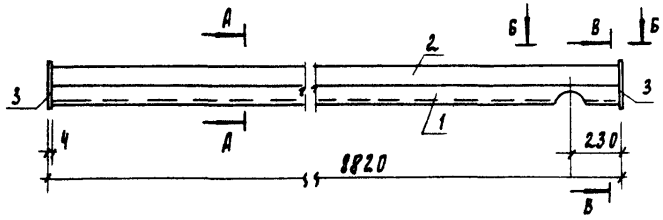

А - А

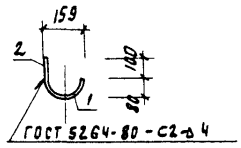

Б - Б

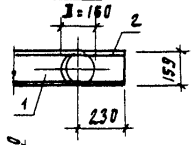

Рис. 2

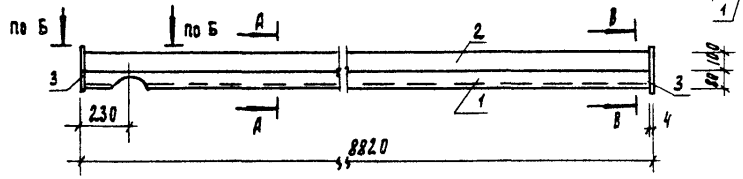

В - В

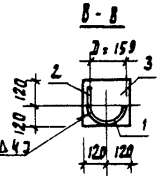

Рис. 3

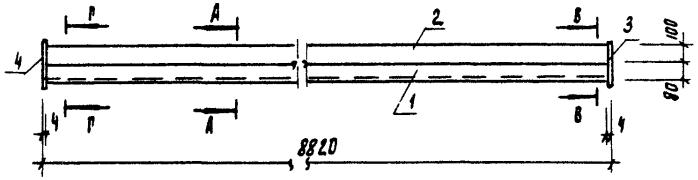

Р - Р
м 1:10

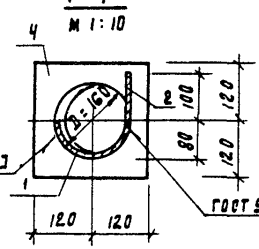

Рис. 4

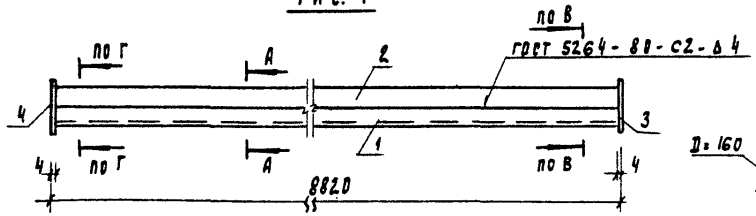

Поз. 4
м 1:20

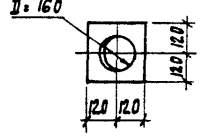

Формат	Зона	Поз	Обозначение	Наименование	Кол	Примечания
				Документация		
А3			ТП902-3-86.88 КЖ.И ТУ	Технические условия		
				Детали		
Б4		1	КЖ.И 00.05.00.01	Труба 159х3.2 ГОСТ 10704-76 / А ГОСТ 10705-80 ℓ=8812	1	54.15 кг
Б4		2	02	Полоса Б-4х100 ГОСТ 103-76 / В Ст3 кп2 ГОСТ 535-79 ℓ=8812	1	27.67 кг
				Переменные данные для исполнения		
				ТП902-3-86.88 КЖ.И 00.05.00.00		
				ТП902-3-86.88 КЖ.И 00.05.00.00-01		
				Детали		
Б4		3	КЖ.И 00.05.00.03	Полоса Б-4х240 ГОСТ 82-70 / В Ст3 кп2 ГОСТ 14637-79 ℓ=240	2	1.81 кг
				ТП902-3-86.88 КЖ.И 00.05.00.00-02		
				ТП902-3-86.88 КЖ.И 00.05.00.00-03		
				Детали		
Б4		3	КЖ.И 00.05.00.03	Полоса Б-4х240 ГОСТ 82-70 / В Ст3 кп2 ГОСТ 14637-79 ℓ=240	1	1.81 кг
Б4		4	04	Полоса Б-4х240 ГОСТ 82-70 / В Ст3 кп2 ГОСТ 14637-79 ℓ=240	1	1.81 кг

Обозначение	Марка	Рис.	Масса, кг
ТП902-3-86.88 КЖ.И 00.05.00.00	Лт1	1	85.4
-01	Лт2	2	86.4
-02	Лт3	3	83.6
-03	Лт4	4	83.6

Привязан

Инв. №

Провер.	Лоуцкер	
Вед. инж.	Прохорова	
ГИП	Лоуцкер	
Н. контр.	Смирнова	
Начотд.	Красавин	

ТП 902-3-86.88 КЖ.И 00.05.00.00

Лоток (Лт1; Лт2; Лт3; Лт4)

Стадия	Масса	Масштаб
Р	см. табл.	1:25

Лист	Листов 1

ЦНИИЭП инженерного оборудования г. Москва

23130-05 29

Копировал Подлевская

Формат А3

Рис. 1

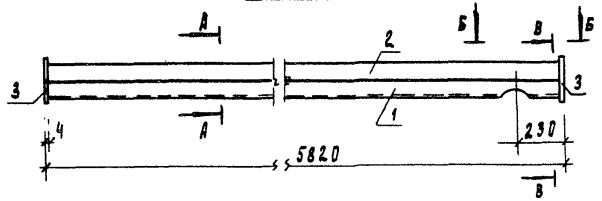

А - А

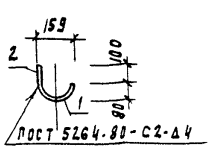

Б - Б

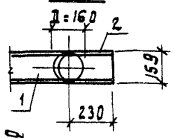

Рис. 2

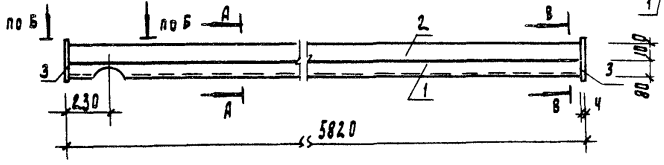

В - В

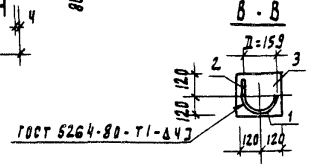

Рис. 3

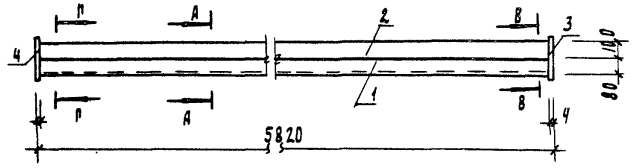

Р - Р
м 1:10

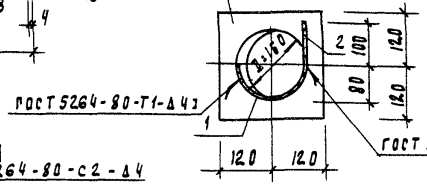

Рис. 4

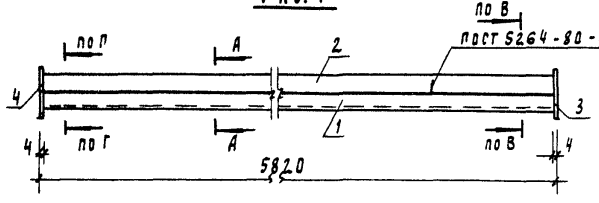

Поз. 4
м 1:20

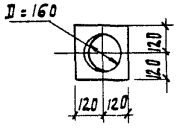

Формат	Зона	Поз	Обозначение	Наименование	Кол.	Примечание
				Документация		
А3			ТП902-3-86.88 КЖ.И ТУ	Технические условия		
				Детали		
Б4		1	КЖ.И 00.06.00.01	Труба 159х3,2 ПОСТ 10704-76 / Д ПОСТ 10705-80 ℓ=5812	1	35,71кг
Б4		2	02	Полоса Б-4х100 ГОСТ 103-76 / Вст3кп2 ГОСТ 535-79 ℓ=5812	1	18,25кг
				Переменные данные для исполнения		
				ТП902-3-86.88 КЖ.И 00.06.00.00		
				ТП902-3-86.88 КЖ.И 00.06.00.00-01		
				Детали		
Б4		3	КЖ.И 00.06.00.03	Полоса Б-4х240 ГОСТ 82-70 / Вст3кп2 ГОСТ 14637-79 ℓ=240	2	1,81кг
				ТП902-3-86.88 КЖ.И 00.06.00.00-02		
				ТП902-3-86.88 КЖ.К 00.06.00.00-03		
				Детали		
Б4		3	КЖ.И 00.06.00.03	Полоса Б-4х240 ГОСТ 82-70 / Вст3кп2 ГОСТ 14637-79 ℓ=240	1	1,81кг
Б4		4	04	Полоса Б-4х240 ГОСТ 82-70 / Вст3кп2 ГОСТ 14637-79 ℓ=240	1	1,81кг

Обозначение	Марка	Рис	Масса, кг
ТП902-3-86.88 КЖ.И 00.06.00.00	Лт5	1	57.6
-01	Лт6	2	57.6
-02	Лт7	3	55.8
-03	Лт8	4	55.8

Привязан

Инв. №

Провер.	Лоуцкер	
Вед. инж.	Прохорова	
ГИП	Лоуцкер	
Н. контр.	Смирнова	
Нач. отд.	Красавин	

ТП 902-3-86.88 КЖ.И 00.06.00.00

Лоток
(Лт5; Лт6; Лт7; Лт8)

Стадия	Масса	Масштаб
Р	см. табл.	1:25

Лист | Листов 1

ЦНИИЭП инженерного оборудования г. Москва

23130-05 30

Копировал

Формат А3

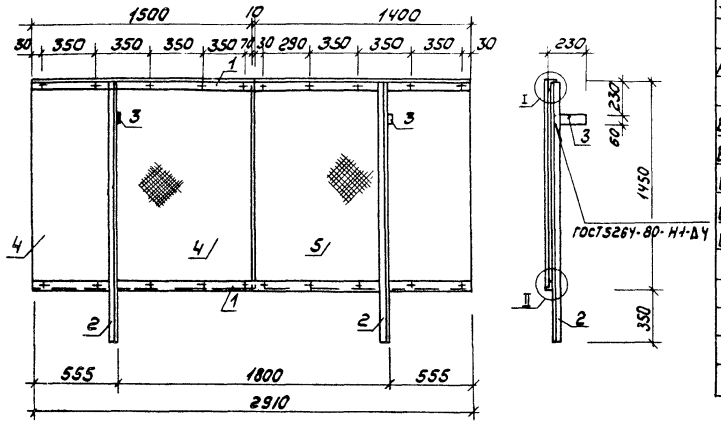

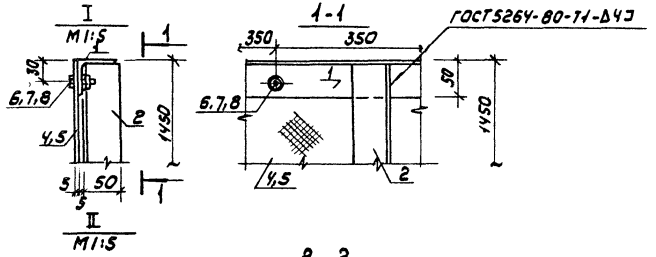

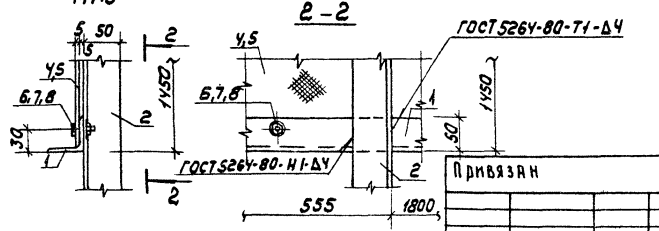

Формат	Зона	Поз.	Обозначение	Наименование	Кол.	Примечание
				Документация		
А3			ТП 902-3-86.88 Кж.И ТУ	Технические условия		
				Детали		
Б.Ч		1	Кж.И 00.07.00.01	Уголок 50х50х5-Б ГОСТ 8509-86 / Ст3кп2 ГОСТ 535-79 ℓ=2910	2	11.05 кг
Б.Ч		2	02	Уголок 50х50х5-Б ГОСТ 8509-86 / Ст3кп2 ГОСТ 535-79 ℓ=1800	2	6.79 кг
Б.Ч		3	03	Полоса 6-Б×60 ГОСТ 103-76 / Ст3кп2 ГОСТ 535-79 ℓ=230	2	0.65 кг
Б.Ч		4	Д4	Фанера ФСФ 1600×1450 δ=5 ГОСТ 11539-83	1	11,96 кг
Б.Ч		5	Д5	Фанера ФСФ 1400×1450 δ=5 ГОСТ 11539-83	1	11,16 кг
				Стандартные изделия		
		6		Болт М6×25.58 ГОСТ 7798-70	20	
		7		Гайка М6.5 ГОСТ 5915-70	20	
		8		Шайба 26×2.01 ГОСТ 11371-78	20	

1. Крепление фанерных листов выполняется без перетяжки болтов для обеспечения влажностных деформаций листа.

Привязан

Инв.№

Провер.	Лоцкер	
Вед.инж.	Прохорова	
ГИП	Лоцкер	
Н.контр.	Смирнова	
Нач.отд.	Красавин	

ТП 902-3-86.88 Кж.И 00.07.00.00

ЩИТ СТРУЕНАПРАВЛЯЮЩИЙ Щ1

Стадия	Масса	Масштаб
Р	60,2	1:25
Лист	Листов 1	

ЦНИИЭП инженерного оборудования г. Москва

Копировал: Коршунова 23130-05 31 Формат: А3

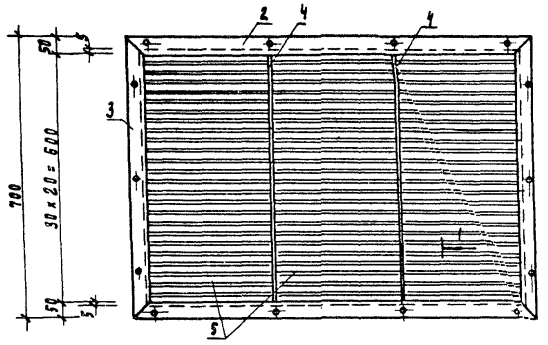

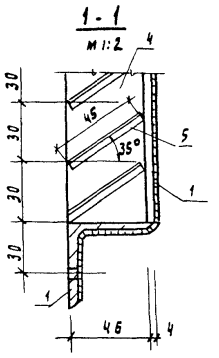

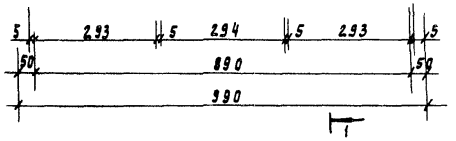

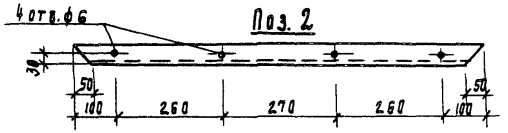

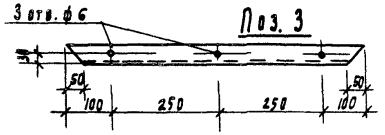

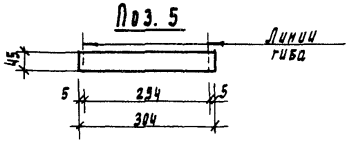

Формат	Зона	Поз	Обозначение	Наименование	Кол	Примечание
				Документация		
А3			ТП902-3-86.88 КЖ.И ТУ	Технические условия		
				Сборочные единицы		
		1		Сетка М10-1-I ГОСТ 2715-75	0.9	м²
				Детали		
		2		Уголок 50×5-6 ГОСТ 8509-86 / Ст3сп5 ГОСТ 535-79 ℓ=990	2	3.73кг
		3		Уголок 50×5-6 ГОСТ 8509-86 / Ст3сп5 ГОСТ 535-79 ℓ=700	2	2.64кг
		4		Полоса Б 5×48 ГОСТ 103-76 / Ст3сп5 ГОСТ 535-79 ℓ=600	2	1.08кг
		5		Лист Б 1.4×45 ГОСТ 19903-74 / Ст3сп5 ГОСТ 16523-70 ℓ=304	63	0,15кг

Привязан

Инв. №

Провер	Лоуцкер	
Вед. инж	Прохорова	
ГИП	Лоуцкер	
Н. контр.	Смирнова	
Нач. отд.	Красавин	

ТП902-3-86.88 КЖ.К 00.12.00.00

Жалюзийная решетка ЖР1

Стадия	Масса	Масштаб
Р	24.4	1:10
Лист	Листов 1	

ЦНИИЭП инженерного оборудования г. Москва

23130-05 32

Копировал Лойлевская

Формат А3

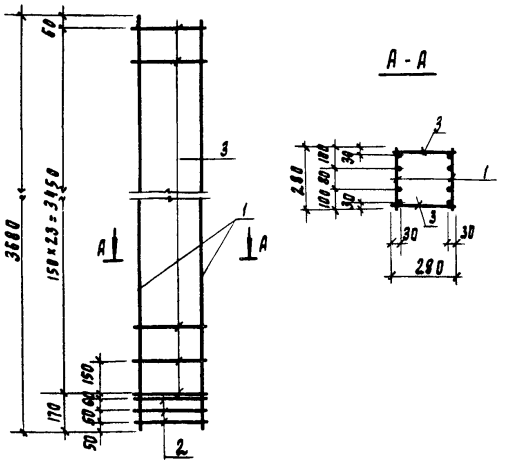

Формат	Зона	Поз.	Обозначение	Наименование	Кол	Примечание
				Документация		
А3			ТП902-3-86.88 Кж.и ТУ	Технические условия		
				Сборочные единицы		
А4		1	ТП902-3-86.88 Кж.и 03.01.01.00	Каркас плоский Крк 1	2	
		2	1.427.1-3.2-0.04. СБ	сетка 01	3	
				Детали		
Б4		3	Кж.и 03.01.00.01	3 Вр I ГОСТ 6727-80; ℓ=280	48	0.01кг

Привязан

Инв. №

Провер.	Доуцкер	ТП 902-3-86.88	Кж.и 03.01.00.00
Вед. инж.	Прохорова	Каркас пространственный Крк 1	Стадия: Р; Масса: 34.2; Масштаб: 1:20
ГИП	Доуцкер		Лист; Листов 1
Н. контр.	Смирнова		ЦНИИЭП инженерного оборудования г. Москва
Нач отд	Красавин		

Копировал Радзевская

Формат А4

Альбом V

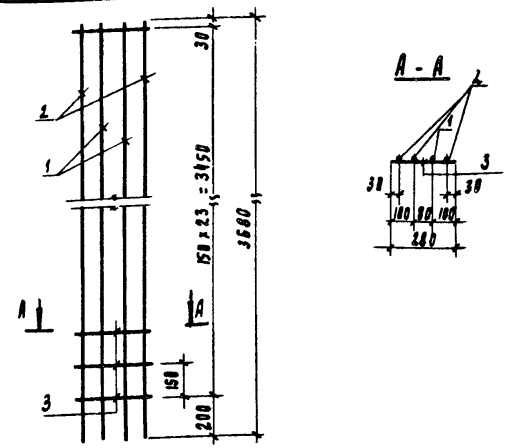

Формат	Зона	Поз.	Обозначение	Наименование	Кол	Примечание
				Документация		
А3			ТП902-3-86.88 Кж.и ТУ	Технические условия		
				Детали		
Б4		1	Кж.и 03.01.01.01	А-III-14-ГОСТ 5781-82; ℓ=3680	2	4.44кг
Б4		2	02	А-III-12-ГОСТ 5781-82; ℓ=3680	2	3.27кг
Б4		3	03.	3 Вр I ГОСТ 6727-80; ℓ=280	24	0.01кг

Привязан

Инв. №

Взам. инв. №

Подпись и дата

Инв. № подл.

Провер.	Доуцкер	ТП 902-3-86.88	Кж.и 03.01.01.00
Вед. инж.	Прохорова	Каркас плоский Крк 1	Стадия: Р; Масса: 15.8; Масштаб: 1:20
ГИП	Доуцкер		Лист; Листов 1
Н. контр.	Смирнова		ЦНИИЭП инженерного оборудования г. Москва
Нач отд	Красавин		

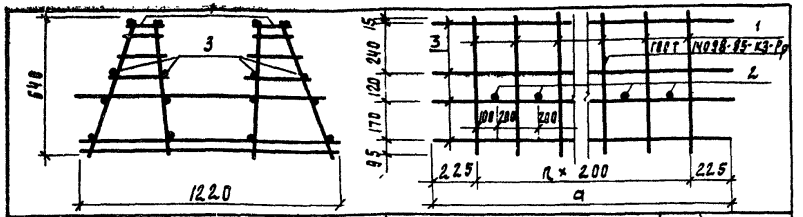

Формат	Зона	Позиц.	Обозначение	Наименование	Кол.	Примеч
				Документация		
А3			ТП902-3-86.88 КЖ.И ТУ	Технические условия		
				ТП902-3-86.88 КЖ.И 00.09.00.00		
				Сборочные единицы		
БЧ		1	КЖ.И 00.09.01.00	Каркас плоский Кр 1	15	
				Детали		
БЧ		2	КЖ.И 00.09.00.01	А-III-10 - ГОСТ 5781-82, ℓ= 1120	14	0.69кг
БЧ		3	2	5Вр1 ГОСТ 6727-80, ℓ= 3250	16	0.50кг
				ТП902-3-86.88 КЖ.И 00.09.00.00-01		
				Сборочные единицы		
БЧ		1	КЖ.И 00.09.01.00	Каркас плоский Кр 1	10	
				Детали		
БЧ		2	КЖ.И 00.09.01.01	А-III-10 - ГОСТ 5781-82, ℓ= 1120	9	0.69кг
БЧ		3	3	5Вр1 ГОСТ 6727-80, ℓ=2250	16	0.35кг

Обозначение	Марка	a	n	Масса ед. кг
ТП902-3-86.88 КЖ.И 00.09.00.00	КП1	32.50	14	79.61
-01	КП2	22.50	9	53.11

Привязан

Инв. №

Проверил	Прохорова	
Ст. инж.	Смирнова	
ГИП	Лоуцкер	
Н. контр.	Смирнова	
Нач. отд.	Красавин	

ТП 902-3-86.88 КЖ.И 00.09.00.00

Каркас пространственный (кп1, кп2)

Стадия	Масса	Масштаб
Р	см. табл.	1:50
Лист	Листов 1	

ЦНИИЭП инженерного оборудования г. Москва

Копировал Подаевская Формат А4

Альбом V

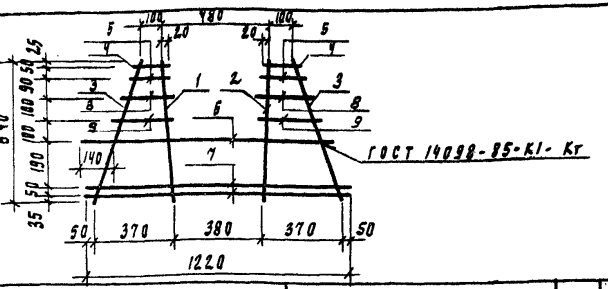

Формат	Зона	Позиц.	Обозначение	Наименование	Кол	Примеч
				Документация		
А3			ТП902-3-86.88 КЖ.И ТУ	Технические условия		
				Детали		
БЧ		1	КЖ.И.00.09.01.01	А-III-12 -ГОСТ 5781-32, ℓ=640	1	0.57 кг
БЧ		2	2	А-III-14 - ГОСТ 5781-82, ℓ=640	1	0.77 кг
БЧ		3	3	А-III-8 - ГОСТ 5781-82, ℓ=690	2	0.27 кг
БЧ		4	4	А-III-8 - ГОСТ 5781-82, ℓ= 145	2	0.06 кг
БЧ		5	5	А-III-8 - ГОСТ 5781-82, ℓ=170	6	0.07 кг
БЧ		6	6	А-III-10 - ГОСТ 5781-82, ℓ= 1120	1	0.69 кг
БЧ		7	7	А-III-8 - ГОСТ 5781-82, ℓ = 1220	2	0.48 кг
БЧ		8	8	А-III-8 - ГОСТ 5781-82, ℓ=210	2	0,08 кг
БЧ		9	9	А-III-8 - ГОСТ 5781-82, ℓ=250	2	0.10 кг

Взам. инв. №

Подп. и дата

Инв. № подл.

Привязан

Инв. №

Проверил	Прохорова	
Ст. инж.	Смирнова	
ГИП	Лоуцкер	
Н. контр.	Смирнова	
Нач. отд.	Красавин	

ТП 902-3-86.88 КЖ.И 00.09.01.00

Каркас плоский Кр 1

Стадия	Масса	Масштаб
Р	4.13	1:50
Лист	Листов 1	

ЦНИИЭП инженерного оборудования г. Москва

23130-05 34

Копировал Подаевская Формат А4

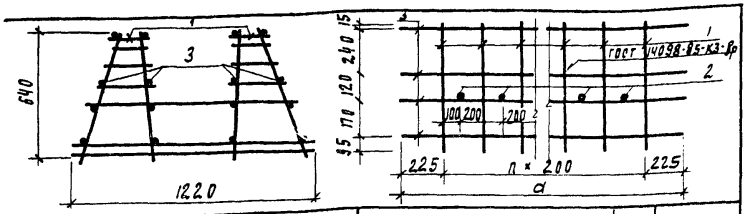

Формат	Зона	Позиц.	Обозначение	Наименование	Кол	Прим.
				Документация		
А3			ТП902-3-86.88 КЖ.И ТУ	Технические условия		
				ТП902-3-86.88 КЖ.И 00.10.00.00		
				Сборочные единицы		
Ф4		1	КЖ.И 00.10.01.00	Каркас плоский Кр2	15	
				Детали		
Б4		2	КЖ.И 00.10.00.01	А-Ш-8 - ГОСТ 5781-82 ℓ=1040	14	0.41кг
Б4		3	2	5Вр1 ГОСТ 6727-80 ℓ=3250	16	0.50кг
				ТП902-3-86.88 КЖ.И 00.10.00.00-01		
				Сборочные единицы		
Ф4		1	КЖ.И 00.10.01.00	Каркас плоский Кр2	10	
				Детали		
Б4		2	КЖ.И 00.10.00.01	А-Ш-8 - ГОСТ 5781-82 ℓ=1040	9	0.41кг
Б4		3	3	5Вр1 ГОСТ 6727-80 ℓ=2250	16	0.35кг

Обозначение	Марка	a	n	Масса ед. кг
ТП902-3-86.88 КЖ.И 00.10.00.00	КП3	3250	14	64.44
-01	КП4	2250	9	43.1

Привязан

Инв. №

Проверил	Прохорова		
Гл. инж.	Смирнова		
Рук.	Арцукер		
Н. контр.	Смирнова		
Нач. отд.	Красавин		

ТП 902-3-86.88 КЖ.И 00 10.00.00

Каркас пространственный (КП3, КП4)

Стадия	Масса	Масштаб
Р	см. табл.	1:50

Лист | Листов 1

ЦНИИЭП инженерного оборудования г. Москва

Формат А4

Альбом V

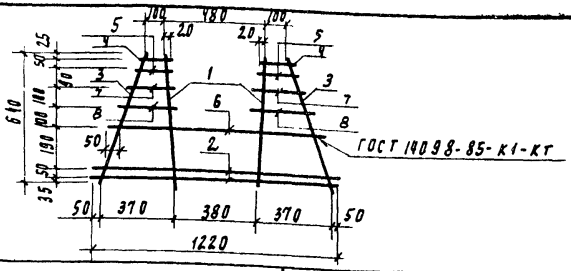

Формат	Зона	Позиц.	Обозначение	Наименование	Кол	Примеч.
				Документация		
А3			ТП902-3-86.88 КЖ.И ТУ	Технические условия		
				Детали		
Б4		1	КЖ.И00.10.01. 01	А-Ш-12- ГОСТ 5781-82 ℓ=640	2	0.57кг
Б4		2	2	А-Ш-8- ГОСТ 5781-82 ℓ=1220	2	0.48кг
Б4		3	3	А-Ш-6- ГОСТ 5781-82 ℓ=690	2	0.15кг
Б4		4	4	А-Ш-6- ГОСТ 5781-82 ℓ=145	2	0.03кг
Б4		5	5	А-Ш-6 -ГОСТ 5781-82 ℓ=170	2	0.04кг
Б4		6	6	А-Ш-10- ГОСТ 5781-82 ℓ=1040	1	0.62кг
Б4		7	7	А-Ш-6- ГОСТ 5781-82 ℓ=210	2	0.05кг
Б4		8	8	А-Ш-6- ГОСТ 5781-82 ℓ=250	2	0.06кг

Привязан

Инв. №

Взам. инв. №

Подп. и дата

Инв. № подл.

Провер.	Прохорова		
Гл. инж.	Смирнова		
Рук.	Арцукер		
Н. контр.	Смирнова		
Нач. отд.	Красавин		

ТП 902-3-86.88 КЖ.И 00. 10. 01. 00

Каркас плоский Кр2

Стадия	Масса	Масштаб
Р	3.38	1:50

Лист | Листов 1

ЦНИИЭП инженерного оборудования г. Москва

23130-05 35

Копировал: Подлевская

Формат А4

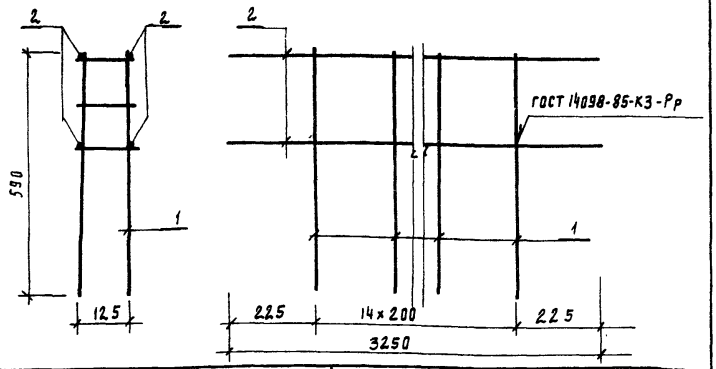

Формат	Зона	Позиц.	Обозначение	Наименование	Кол.	Примеч.
				Документация		
А3			ТП902-3-86.88 КЖ.И ТУ	Технические условия		
				Сборочные единицы		
А4		1	КЖ.И 00.11.01.00	Каркас плоский Кр3	15	
				Детали		
Б4		2	КЖ.И 00.11.00.01	5Вр1 ГОСТ 6727-80 ℓ=3250	4	0.50 кг

Привязан

Инв №

Проверил	Прохорова		ТП 902-3-86.88 КЖ.И 00.11.00.00		
Ст. инж.	Смирнова		Каркас пространственный КП5	Стадия	Масса	Масштаб
РИП	Доуцкер			Р	14.05	1:10
Н. контр	Смирнова			Лист	Листов 1
Нач ОТД	Красавин			ЦНИИЭП инженерного оборудования г. Москва	

Копировал Родаевская Формат А4

Альбом V

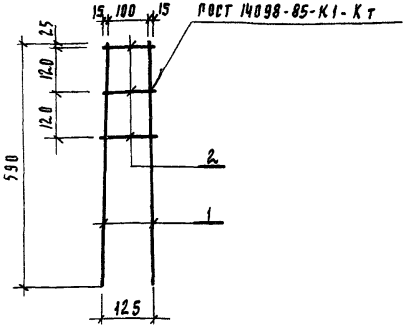

Формат	Зона	Позиц.	Обозначение	Наименование	Кол.	Примеч.
				Документация		
А3			ТП902-3-86.88 КЖ.И ТУ	Технические условия		
				Детали		
Б4		1	КЖ.И 00.11.01.01	А-III-10-ГОСТ 5781-82 ℓ= 590	2	0.36 кг
Б4		2	2	А-III-6 ГОСТ 5781-82 ℓ= 130	3	0.03 кг

Привязан

Инв. №

Взам. инв. № | Подпись и дата | Инв. № подл.

Проверил	Прохорова		ТП 903-3-86.88 КЖ.И 00.11.01.00		
Ст. инж	Смирнова		Каркас плоский Кр3	Стадия	Масса	Масштаб
РИП	Доуцкер			Р	0.87	1:10
Н. контр	Смирнова			Лист	Листов 1
Нач ОТД	Красавин			ЦНИИЭП инженерного оборудования г. Москва	

Копировал Родаевская Формат А4

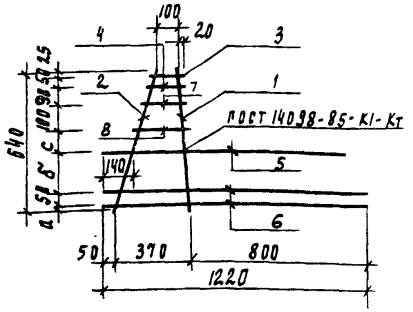

Формат	Зона	Позиц.	Обозначение	Наименование	Кол.	Примеч.
				Документация		
А3			ТП902-3-86.88 КЖ.И ТУ	Технические условия		
				Детали		
БЧ		1	КЖ.И00.00.04.01	А-III-12-ГОСТ 5781-82 ℓ = 640	1	0.57кг
БЧ		2	2	А-III-8-ГОСТ 5781-82 ℓ = 690	1	0.27кг
БЧ		3	3	А-III-8-ГОСТ 5781-82 ℓ = 145	1	0.06кг
БЧ		4	4	А-III-8-ГОСТ 5781-82 ℓ = 170	1	0.07кг
БЧ		5	5	А-III-10-ГОСТ 5781-82 ℓ = 1120	1	0.69кг
БЧ		6	6	А-III-8-ГОСТ 5781-82 ℓ = 1220	2	0.48кг
БЧ		7	7	А-III-8-ГОСТ 5781-82 ℓ = 210	1	0.08кг
БЧ		8	8	А-III-8-ГОСТ 5781-82 ℓ = 250	1	0.10кг

Обозначение	Марка	а	б	с
ТП902-3-86.88 КЖ.И 00.00.04.00	Кр4	35	190	100
-01	Кр5	45	170	110

Привязан

Инв.№

ТП 902-3-86.88 КЖ.И 00.00 01.00

Каркас плоский (Кр4, Кр5)

Стадия	Масса	Масштаб
Р	2.79	1:50
Лист	Листов 1	

ЦНИИЭП инженерного оборудования г. Москва

Проверил Прохорова
Ст. инж. Смирнова
ГИП Лучкер
Н. контр. Смирнова
Нач.отд. Красавин

Копировал Родаевская Формат А2

Альбом V

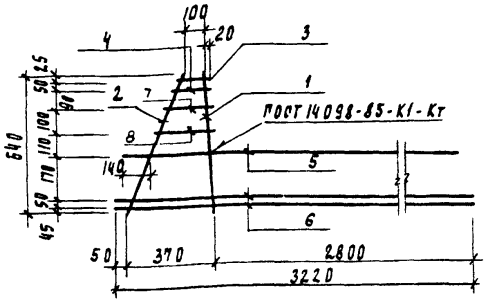

Формат	Зона	Позиц.	Обозначение	Наименование	Кол.	Примеч.
				Документация		
А3			ТП902-3-86.88 КЖ.И ТУ	Технические условия		
				Детали		
БЧ		1	КЖ.И00.00.05.01	А-III-12-ГОСТ 5781-82 ℓ = 640	1	0.57кг
БЧ		2	2	А-III-8-ГОСТ 5781-82 ℓ = 690	1	0.27кг
БЧ		3	3	А-III-8-ГОСТ 5781-82 ℓ = 145	1	0.06кг
БЧ		4	4	А-III-8-ГОСТ 5781-82 ℓ = 170	1	0.07кг
БЧ		5	5	А-III-10-ГОСТ 5781-82 ℓ = 3120	1	1.98кг
БЧ		6	6	А-III-8-ГОСТ 5781-82 ℓ = 3220	2	1.31кг
БЧ		7	7	А-III-8-ГОСТ 5781-82 ℓ = 210	1	0.08кг
БЧ		8	8	А-III-8-ГОСТ 5781-82 ℓ = 250	1	0.10кг

Привязан

Инв.№

Взам.инв.№ | Подпись и дата | Инв.№ подл.

ТП 902-3-86.88 КЖ.И 00.00.02 00

Каркас плоский Кр6

Стадия	Масса	Масштаб
Р	5.74	1:50
Лист	Листов 1	

ЦНИИЭП инженерного оборудования г. Москва

Проверил Прохорова
Ст. инж. Смирнова
ГИП Лучкер
Н. контр. Смирнова
Нач.отд. Красавин

23130-05 37

Копировал Родаевская Формат А2

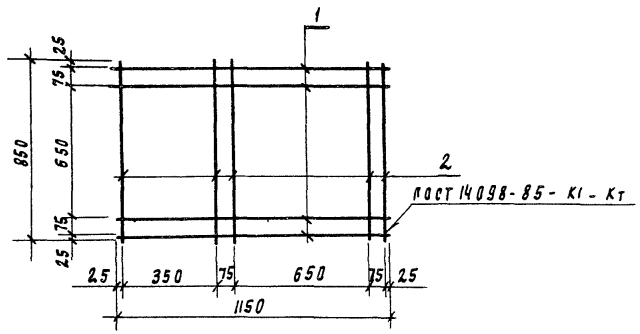

Формат	Зона	Поз.	Обозначение	Наименование	Кол.	Примечание
				Документация		
А3			ТП 902-3-86.88 КЖ.И ТУ	Технические условия		
				Детали		
Б4		1	КЖ.И 00.00.01.01	А-I-8-ГОСТ 5781-82; ℓ = 1150	4	0.45 кг
Б4		2	2	А-I-8-ГОСТ 5781-82; ℓ = 850	5	0.33 кг

Привязан

Инв. №

Провер.	Прохорова	
Гл. инж.	Коледина	
Вед. инж	Прохорова	
ГИП	Лоуцкер	
Н. контр	Смирнова	
Нач. отд	Красавин	

ТП 902-3-86.88 КЖ.И 00.00.03.00

Сетка арматурная С1

Стадия	Масса	Масштаб
Р	3.45	1:20
Лист	Листов 1	

ЦНИИЭП инженерного оборудования

Копировал Подлевская Формат А4

Альбом V

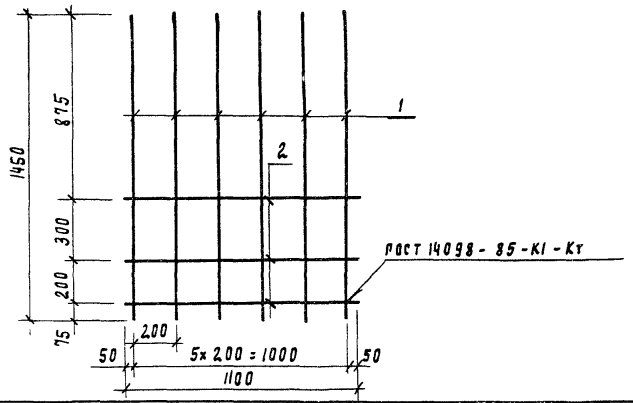

Формат	Зона	Поз.	Обозначение	Наименование	Кол.	Примечание
				Документация		
А3			ТП 902-3-86.88 КЖ.И ТУ	Технические условия		
				Детали		
Б4		1	КЖ.И 00.00.02.01	А-III-12 ГОСТ 5781-82; ℓ = 1450	6	1.28 кг
Б4		2	2	А-I-8 ГОСТ 5781-82; ℓ = 1100	3	0.43 кг

Привязан

Инв №

Взам. инв. №

Подпись и дата

Инв. № подл.

Провер	Прохорова	
Гл. инж.	Коледина	
Вед. инж	Прохорова	
ГИП	Лоуцкер	
Н. контр.	Смирнова	
Нач. отд	Красавин	

ТП 902-3-86.88 КЖ.И 00.00.04.00

Сетка арматурная С2

Стадия	Масса	Масштаб
Р	9.0	1:20
Лист	Листов 1	

ЦНИИЭП инженерного оборудования г. Москва

23130-05 38

Копировал Подлевская Формат А4

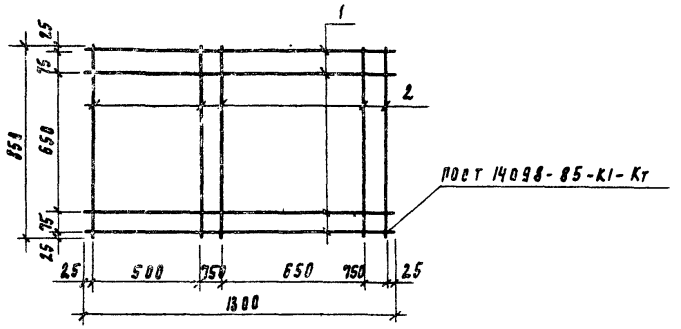

Формат	Зона	Поз	Обозначение	Наименование	Кол	Примечание
				Документация		
А3			ТП902-3-86.88 КЖ.И ТУ	Технические условия		
				Детали		
Б4		1	КЖ.И 00.00.03.01	А-I-8-ГОСТ 5781-82; ℓ = 1300	4	0.5 кг
Б4		2	2	А-I-8-ГОСТ 5781-82; ℓ = 850	5	0.33 кг

Привязан

Инв. №

Провер.	Прохорова		
Вед. инж.	Прохорова		
РИП	Доуцкер		
Н. контр.	Смирнова		
Нач. отд.	Красавин		

ТП 902-3-86.88 КЖ.И 00.00.03.00

Сетка арматурная С3

Стадия	Масса	Масштаб
Р	3.7	1:20
Лист	Листов 1	

ЦНИИЭП инженерного оборудования г. Москва

Копировал Родлевская

формат А2

Альбом V

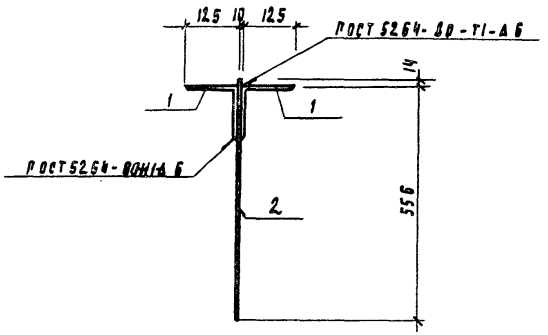

Формат	Зона	Поз	Обозначение	Наименование	Кол	Примеч.
				Документация		
А3			ТП902-3-86.88 КЖ.И ТУ	Технические условия		
				Детали		
Б4		1	КЖ.И.00.00.01	Уголок Б-125×125×8 ГОСТ 8509-86 / Ст3пс6-1 ГОСТ 535-79 ℓ=300	2	4.7 кг
Б4		2	2	Полоса Б-210×300 ГОСТ 82-70 / Ст3кп2 ГОСТ 14637-79 ℓ=570	1	14.5 кг

Привязан

Инв №

Инв. № подл. | Подпись и дата | Взам. инв. №

Провер.	Прохорова		
Вед. инж.	Прохорова		
РИП	Доуцкер		
Н. контр.	Смирнова		
Нач. отд.	Красавин		

ТП 902-3-86.88 КЖ.И 00.12.00.00

Соединительный элемент МС3

Стадия	Масса	Масштаб
Р	23.9	1:10
Лист	Листов 1	

ЦНИИЭП инженерного оборудования г. Москва

23130-05 39

Копировал Родлевская

формат А2

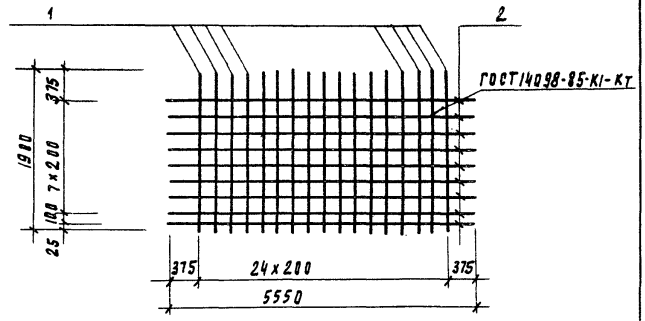

Формат	Зона	Поз.	Обозначение	Наименование	Кол.	Примеч.
				Документация		
А3			ТП902-3-86.88 КЖ.И ТУ	Технические условия		
				Детали		
Б4		1	КЖ.И 00.00.06.01	А-III-8-ГОСТ 5781-82 ℓ=1900	25	0.75 кг
Б4		2	2	А-III-8-ГОСТ 5781-82 ℓ=5550	9	2,15 кг

Привязан

Инв. N

Проверил	Прохорова		
Ст. инж.	Смирнова		
РИП	Доуцкер		
Н. контр.	Смирнова		
Нач. отд.	Красавин		

ТП 902-3-86.88 КЖ.И 00.00.06.00

Сетка арматурная С4

Стадия	Масса	Масштаб
Р	38.1	1:50

Лист | Листов 1

ЦНИИЭП инженерного оборудования г. Москва

Альбом V

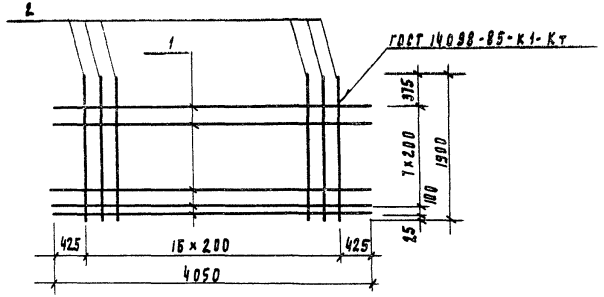

Формат	Зона	Позиц.	Обозначение	Наименование	Кол	Примеч.
				Документация		
А3			ТП 902-3-86.88 КЖ.И ТУ	Технические условия		
				Детали		
Б4		1	КЖ.И 00.00.07.01	А-III-8-ГОСТ 5781-82 ℓ=4050	9	1.56 кг
Б4		2	2	А-III-8-ГОСТ 5781-82 ℓ=1900	17	0.75 кг

Привязан

Инв. N

Инв. N подл. | Подпись и дата | Взам. инв. N

Проверил	Прохорова		
Ст. инж.	Смирнова		
РИП	Доуцкер		
Н. контр.	Скирлова		
Нач. отд.	Красавин		

ТП 902-3-86.88 КЖ.И 00.00.07.00

Сетка арматурная С5

Стадия	Масса	Масштаб
Р	26.8	1:50

Лист | Листов 1

ЦНИИЭП инженерного оборудования г. Москва

23130-05 40

Копировал Подлевская Формат А4

Копировал Подлевская Формат А4

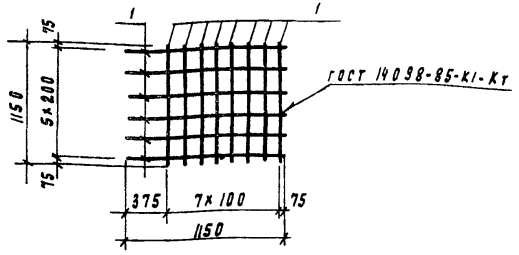

Формат	Зона	Позиц	Обозначение	Наименование	Кол	Примеч
				Документация		
А3			ТП902-3-86.88 КЖ. И ТУ	Технические условия		
				Детали		
Б4		1	КЖ.И 00.00.08.01	А-III-10 - ГОСТ 5781-82, ℓ = 1150	14	0.71 кг

Привязан

Инв. №

Провер	Прохорова		ТП 902-3-86.88	КЖ. И 00.00.08.00	
Гл. инж.	Смирнова		Сетка арматурная С6	Стадия: Р; Масса: 9.94; Масштаб: 1:50	
ГИП	Лоуцкер			Лист	Листов 1
Н. контр.	Смирнова			ЦНИИЭП инженерного оборудования г. Москва	
Нач. отд.	Красавин				

Копировал Родлевская

Формат А4

Альбом V

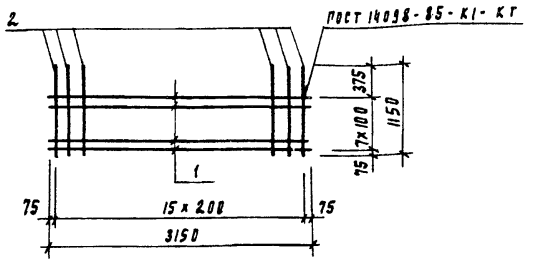

Формат	Зона	Позиц	Обозначение	Наименование	Кол	Примеч.
				Документация		
А3			ТП 902-3-86.88 КЖ. И ТУ	Технические условия		
				Детали		
Б4		1	КЖ.И 00.00.09.01	А-III-8 - ГОСТ 5781-82, ℓ = 3150	8	1.28 кг
Б4		2	2	А-III-8 - ГОСТ 5781-82, ℓ = 1150	16	0.45 кг

Привязан

Инв. №

Проверил	Прохорова		ТП 902-3-86.88	КЖ. И 00.00.09.00	
Гл. инж.	Смирнова		Сетка арматурная С7	Стадия: Р; Масса: 17,12; Масштаб: 1:50	
ГИП	Лоуцкер			Лист	Листов 1
Н. контр.	Смирнова			ЦНИИЭП инженерного оборудования г. Москва	
Нач. отд.	Красавин				

Инв. № подл. | Подпись и дата | Взам. инв. №

23130-05 41

Копировал Родлевская

Формат А4

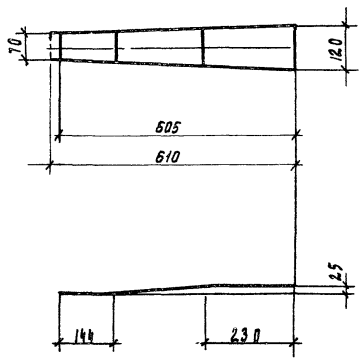

Покрытие - гор. ц. 50-60.

Привязан

Инв. №

Провер.	Прохорова		ТП 902-3-86.88		КЖ. И 00.00.00.01	
Техн.	Исаева		Соединительный элемент МС2	Стадия	Масса	Масштаб
Вед. инж.	Прохорова			Р	4.6	1:10
РИП	Лоуцкер			Лист	Листов 1	
Н. контр.	Смирнова		Полоса -120×8 ГОСТ 103-76 / В Ст3. кп 2 ГОСТ 535-79	ЦНИИЭП инженерного оборудования г. Москва		
Нач. отд.	Красавин					

Альбом V

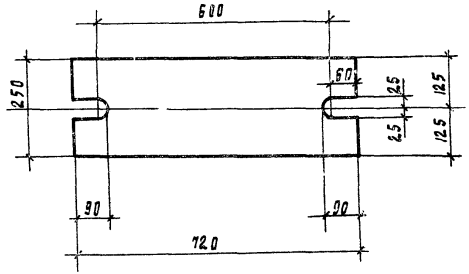

Покрытие - гор. ц. 50-60.

Привязан

Инв. №

Провер.	Прохорова		ТП 902-3-86.88		КЖ. И 00.00.00.02	
Техн.	Исаева		Соединительный элемент МС1	Стадия	Масса	Масштаб
Вед. инж.	Прохорова			Р	28.3	1:10
РИП	Лоуцкер			Лист	Листов 1	
Н. контр.	Смирнова		Полоса Б-20×250 ГОСТ 82-70 / В Ст.3кп2 ГОСТ 14637-79	ЦНИИЭП инженерного оборудования г. Москва		
Нач. отд.	Красавин					

Инв. № подл. | Подпись и дата | Взам. инв. №

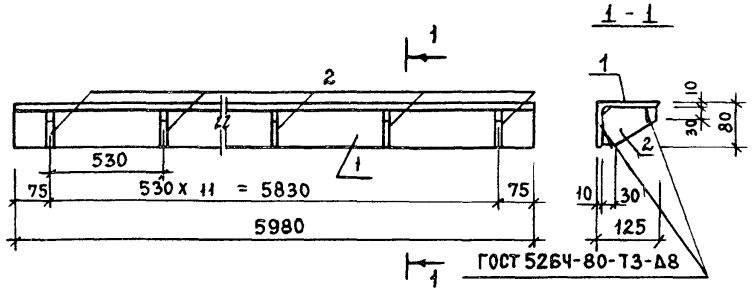

Формат	Зона	Поз.	Обозначение	Наименование	Кол.	Примечание
				Документация		
А3			ТП902-3-86.88 КЖ.И ТУ	Технические условия		
				Детали		
БЧ		1	КЖ.И 0014.00.01	Уголок 125х80х10-В-ГОСТ 8510-86 / Ст3сп5 ГОСТ 535-79 ℓ=5980	1	92,69 кг
БЧ		2	2	Полоса Б-8х80 ГОСТ 103-76 / Ст3сп5 ГОСТ 535-79 ℓ=125	12	0,60 кг

Привязан

Инв. №

ТП 902-3-86.88 КЖ.И 00.14.00.00

Соединительный элемент МС4

Стадия	Масса	Масштаб
Р	99,9кг	1
Лист	Листов 1	

Провер.	Лоуцкер	
Н.контр.	Смирнова	
Нач.отд.	Красавин	

ЦНИИЭП инженерного оборудования г. Москва.

gost.e-ecolog.ru