ТИПОВОЙ ПРОЕКТ
902-3-84.88

СТАНЦИЯ БИОЛОГИЧЕСКОЙ ОЧИСТКИ
СТОЧНЫХ ВОД С ПНЕВМАТИЧЕСКОЙ АЭРАЦИЕЙ
ПРОИЗВОДИТЕЛЬНОСТЬЮ 200 м³/СУТКИ (ДЛЯ РАСЧЕТНОЙ ЗИМНЕЙ ТЕМПЕРАТУРЫ -40°С)
С ГЛУБОКОЙ ОЧИСТКОЙ

АЛЬБОМ V
СТРОИТЕЛЬНЫЕ ИЗДЕЛИЯ

23128-04

ПРИВЯЗАН

ИНВ. N:

gost.e-ecolog.ru

ЦЕНТРАЛЬНЫЙ ИНСТИТУТ ТИПОВОГО ПРОЕКТИРОВАНИЯ
ГОССТРОЯ СССР
Москва А-445, Смольная ул 22

Сдано в печать III 1989 года

Заказ № 2555 Тираж 1600 экз

ТИПОВОЙ ПРОЕКТ
902-3-84.88

СТАНЦИЯ БИОЛОГИЧЕСКОЙ ОЧИСТКИ СТОЧНЫХ ВОД С ПНЕВМАТИЧЕСКОЙ АЭРАЦИЕИ

ПРОИЗВОДИТЕЛЬНОСТЬЮ 200 $м^3$/СУТКИ (ДЛЯ РАСЧЕТНОЙ ЗИМНЕЙ ТЕМПЕРАТУРЫ -40°С)

С ГЛУБОКОЙ ОЧИСТКОЙ

АЛЬБОМ V

Строительные изделия

УТВЕРЖДЕН ГОСКОМАРХИТЕКТУРЫ
ПРИКАЗ №: 38 от 10 ФЕВРАЛЯ 1988 г.

© ЦИТП Госстроя СССР, 1988

РАЗРАБОТАН
ЦНИИЭП ИНЖЕНЕРНОГО ОБОРУДОВАНИЯ
Главный инженер института А.Г. Кетаов
Главный инженер проекта М.Н. Сирота

ПРИВЯЗАН

ИНВ. №:

СОДЕРЖАНИЕ АЛЬБОМА

Обозначение	Наименование	Стр.
-КЖ.И ТУ	Технические условия	3
01.00.00.00	Колонна (К30-1а; К30-1б; К30-1В)	4
02.00.00.00	Колонна (1КФ37-1-Н1-1)	5
03.00.00.00	Колонна КФ1	6
10.00.00.00	Балка стропильная (1БСД-9-4АIVТ-а);	8
	1БСД-9-4АIVТ-б)	
30.00.00.00	Плита покрытия (ПГ-2АIVТ-1;	9
	ПГ-2АIVТ-2; ПГ-2АIVТ-3)	
31.00.00.00	Плита покрытия ПВ10-3АIVТ-1	10
40.00.00.00	Панель стеновая (ПС1-36-Б1а...	11
	ПС1-36-Б1п; ПС1-36-Б3а; ПС1-36-Б3б)	
40.00.00.00СБ	Панель стеновая (ПС1-36-Б3а,	12
	ПС1-36-Б1а...ПС1-36-Б1и) Сборочный чертеж	
40.00.00.00ВМС	Ведомость расхода стали на дополнительные закладные изделия на элемент, кг	14
41.00.00.00	Панель стеновая (ПС1-36-Б3В,	15
	ПС1-36-Б3г, ПС1-36-Б3д)	
42.00.00.00	Панель стеновая (ПС1-3В-Б1р,	16
	ПС1-36-Б1с, ПС1-36-Б1т)	
43.00.00.00	Панель стеновая ПС1-36-Б1Ф	17
44.00.00.00	Панель перегородочная ПГ-36-1а	18
45.00.00.00	Панель перегородочная ПГ-36-1б	19
03.02.00.00	Изделие закладное МД1	20
40.01.00.00	Изделие закладное МН1	

Обозначение	Наименование	Стр
-КЖ.И 00.01.00.00	Рамка металлическая Мр1	21
00.02.00.00	Рамка металлическая Мр2	
00.03.00.00	Рамка металлическая Мр3	22
00.04.00.00	Щит металлический ЩМ1	
00.05.00.00	Лоток (ЛТ1; ЛТ2; ЛТ3; ЛТ4)	23
00.06.00.00	Щит струенаправляющий (Щ1, Ш2)	24
03.01.00.00	Каркас пространственный КПК1	25
03.01.01.00	Каркас плоский Крк1	
00.09.00.00	Каркас пространственный (КП1; КП2)	26
00.09.01.00	Каркас плоский Кр1	
00.10.00.00	Каркас пространственный (КП3; КП4)	27
00.10.01.00	Каркас плоский Кр2	
00.11.00.00	Каркас пространственный КП5	28
00.11.01.00	Каркас плоский Кр3	
00.00.01.00	Каркас плоский (Крч; Кр5)	29
00.00.03.00	Сетка арматурная С1	
00.00.04.00	Сетка арматурная С2	30
00.00.05.00	Сетка арматурная С3	
00.00.06.00	Сетка арматурная С4	31
00.00.07.00	Сетка арматурная С5	
00.00.00.01	Соединительный элемент МС2	32
00.00.00.02	Соединительный элемент МС1	
00.12.00.00	Жалюзийная решетка ЖР1	33
00.00.08.00	Сетка арматурная С6	34

В альбоме даны железобетонные, арматурные и закладные изделия.

Сборные железобетонные колонны приняты по сериям 1.423-3, 1.427.1.-3 с дополнениями по данному альбому.

Сборные железобетонные балки покрытия приняты по серии 1.462.1-1/81 вып.1 с дополнениями по данному альбому.

Сборные железобетонные плиты покрытия приняты по Гост 22701.1-77 с дополнениями по данному альбому.

Сборные железобетонные конструкции емкостных сооружений приняты по серии 3.900-3:

панели стеновые балочные - вып.4/82;

панели перегородочные - вып 6;

с дополнениями по данному альбому

Бетон сборных конструкций принят по морозостойкости:

F150 - для стеновых панелей здания, стеновых панелей емкости и изделий для круглых колодцев.

F100 - для колонн, балок и плит покрытия;

по водонепроницаемости:

W4 - для стеновых панелей емкости

W2 - для всех остальных железобетонных конструкций.

Бетон принят в соответствии с требованиями Гост 26633-85 „Бетон тяжелый. Технические условия".

Марка стали для арматуры:

класса A-III — 25Г2С

класса A-I — Вст3сп2

Марка стали для закладных деталей - В Ст3 пс6 по гост 380-71*.

На поверхность закладных деталей нанести цинковое покрытие слоем 50 мкм в соответствии с требованиями СНиП 3.04.03.85. „Защита строительных конструкций и сооружений от коррозии" и СНиП 2.03.11-85 „Защита строительных конструкций от коррозии"

Покрытие поверхностей монтируемых металлоконструкций (Мр1÷Мр3, Щ1) осуществляется масляной краской (Гост 8292-85) за 2 раза по грунтовке ГФ-021 Гост 25129-82*. Покрытие поверхностей металлоконструкций в емкостях (Лт1÷ЛтЧ; Щ1; Щ2) осуществляется окраской лаком ХВ-784 (гост 7313-75*) за три раза, по грунтовке ХС-010 (Гост 9355-81) за два раза.

Арматурные и закладные изделия должны изготавливаться в соответствии с Гост 10922-75 „Арматурные изделия и закладные детали сварные для железобетонных конструкций. технические требования и методы испытаний.

Привязан				ТП 902-3-84.88	КЖ.и ТУ	
				Технические условия	Стадия	Лист	Листов
					Р	1	1
					ЦНИИЭП инженерного оборудования г. Москва.		
Инв. №							
	Провер.	Лоуцкер					
	Вед. инж.	Прохорова					
	ГИП	Лоуцкер					
	Н. контр.	Смирнова					
	Нач. отд.	Красавин					

Рис.1

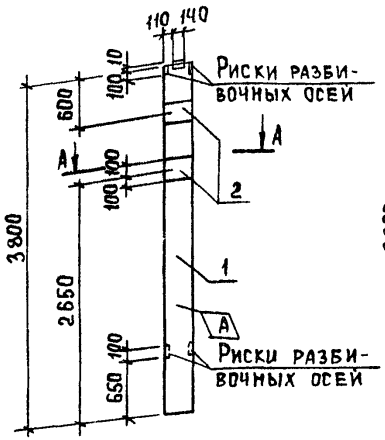

Рис.2

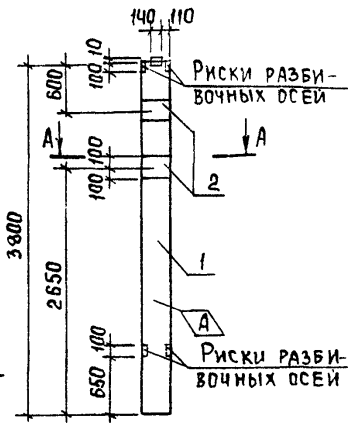

Рис.3

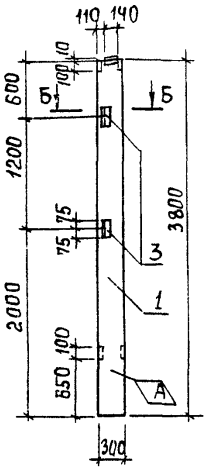

А–А

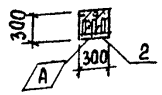

Б–Б

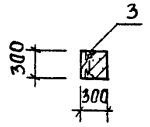

Обозначение		Марка	Рис.
ТП902-3-84.88	КЖИ01.00.00.00	К30-1а	1
	-01	К30-1б	2
	-02	К30-1в	3

1. Рабочие узлы расположения закладных изделий см. серию 1.423-3 Вып. 0-1 лист 6.

Формат	Зона	Поз.	Обозначение	Наименование	Кол.	Примеч.
				Документация		
А3			ТП902-3-84.88 КЖИ. ТУ	Технические условия		
			1.423-3. Вып. 0-1; 1	Железобетонные колонны прямоугольного сечения для одноэтажных производственных зданий без мостовых кранов высотой до 9.6 м.		
				Сборочные единицы		
		1	1.423-3 Вып.1	Колонна К30-1	1	
			Переменные данные для исполнений			
				ТП902-3-84.88 КЖИ 01.00.00.00		
				ТП902-3-84.88 КЖИ 01.00.00.00-01		
				Сборочные единицы		
		2	1.423-3 Вып. 2	Изделие закладное М1-12	2	
				ТП902-3-84.88 КЖИ 01.00.00.00-02		
				Сборочные единицы		
		3	1.423-3 Вып. 2	Изделие закладное М1-13	2	

Ведомость расхода стали на дополнительные закладные изделия кг

Марка элемента	Изделия закладные								Общий расход
	Арматура класса А-III ГОСТ 5781-82		Всего	Прокат марки Вст3кп2 ГОСТ 8509-86		ГОСТ 103-76		Всего	
	ф12	Итого		163х5	Итого	-200х10	Итого		
К30-1-1; К30-1-2	2.8	2.8	2.8			9.2	9.2	9.2	12.0
К30-1-3	0.48	0.48	0.48	2.88	2.88			2.88	3.36

Привязан			
Инв.№			
Провер.	Лоцкер		
Вед.инж.	Прохорова		
ГИП	Лоцкер		
Н.контр.	Смирнова		
Нач.отд.	Красавин		

ТП 902-3-84.88 КЖИ 01.00.00.00

Колонна (К30-1а, К30-1б, К30-1в)

Стадия	Масса	Масштаб
Р	850	1:50
Лист	Листов 1	

ЦНИИЭП инженерного оборудования г. Москва

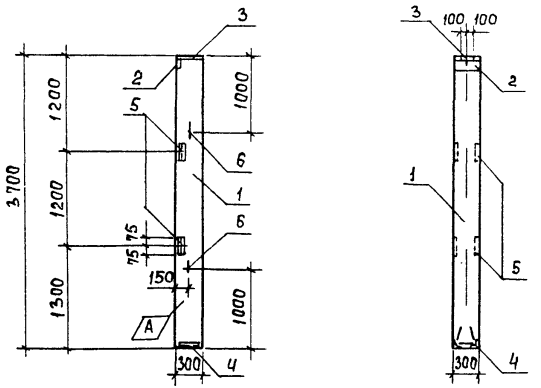

Формат	Зона	Поз.	Обозначение	Наименование	Кол.	Примеч.
				Документация		
А3			ТП902-3-84.88 КЖИ.ТУ	Технические условия		
				Сборочные единицы		
		1	1.427.1-3.1-1.00	Колонна 1КФ37-Н1	1	
		2	1.427.1-3.2-0.06.0	Изделие закладное МН1	1	
		3	-0.07.0	Изделие закладное МН2	1	
		4	-0.12.0	Изделие закладное МН7	1	
		5	-0.20.0	Изделие закладное МН28	2	
		6	-0.21.0	Изделие закладное МН32	2	

Ведомость расхода стали на дополнительные закладные изделия на элемент, кг

Марка элемента	Изделия закладные												Общий расход
	Арматура класса						Прокат марки					Всего	
	А-I		А-III				ВСТ3 КП2						
	ГОСТ 5781-82		ГОСТ 5781-82				ГОСТ 82-70		ГОСТ 8509-86				
	ф 10	Итого	ф 10	ф 12	ф 14	Итого	-8×300	-10×300	L63×5	L90×6	Итого		
1КФ37-1-Н1-1	1.2	1,2	3,18	0,48	2,04	5,7	5,7	4,7	2,8	4,2	17,4	24,3	24,3

1. Рабочие узлы расположения закладных изделий см. серию 1.427.1-3.1-0.01 ÷ 1.427.1-3.1-0,12.

Привязан			
Инв. №			

Провер.	Лоуцкер	
Вед.инж	Прохорова	
ГИП	Лоуцкер	
Н.контр	Смирнова	
Нач.отд	Красавин	

ТП 902-3-84.88 КЖИ 02.00.00.00

Колонна (1КФ37-1-Н1-1)

Стадия	Масса	Масштаб
Р	800	1:50

Лист | Листов 1

ЦНИИЭП инженерного оборудования г. Москва

23128-04 6

Формат А3

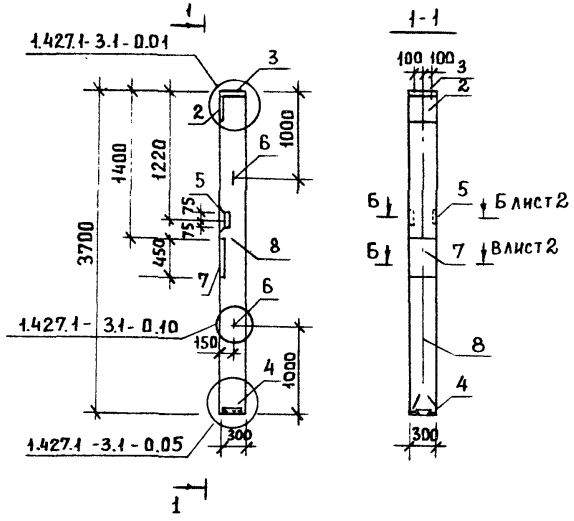

Формат	Зона	Поз.	Обозначение	Наименование	Кол.	Примечание
				Документация		
А3			ТП902-3-84.88 КЖ.И ТУ	Технические условия		
			1.427.1-3	Колонны железобетонные прямоугольного сечения для продольного и торцового фахверка одноэтажных производственных зданий высотой 3,0 - 14,4м		
				Сборочные единицы		
А4		1	ТП902-3-84.88 КЖ.И 03.01.00.00	Каркас пространственный КПК1	1	
		2	1.427.1-3.2-0.06.0	Изделие закладное МН1	1	
		3	-0.07.0	Изделие закладное МН2	1	
		4	-0.12.0	Изделие закладное МН7	1	
		5	-0.20.0	Изделие закладное МН28	1	
		6	-0.21.0	Изделие закладное МН32	2	
А3		7	ТП902-3-84.88 КЖ.И 03.02.00.00	Изделие закладное МД1	1	
				Материалы		
		8		Бетон В15; F50	0,33	м3

1. Рабочие узлы расположения закладных изделий МН1, МН2, МН7, МН32 см. серию 1.427.1-3.1-0.01÷1.427.1-3.1-0.12

				ТП 902-3-84.88	КЖ.И 03.00.00.00
				Колонна КФ1	Стадия: Р; Масса: 800; Масштаб: 1:50
					Лист 1; Листов 2
					ЦНИИЭП инженерного оборудования г. Москва.
Привязан					
		Провер.	Лоуцкер		
		Вед.инж.	Прохорова		
		ГИП	Лоуцкер		
		Н.контр.	Смирнова		
Инв. №		Нач.отд.	Красавин		

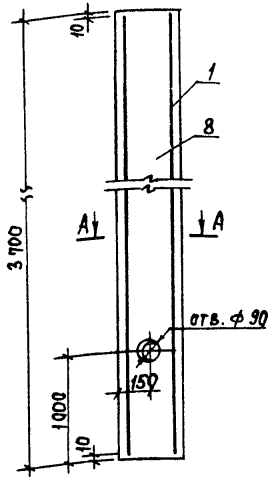

А – А

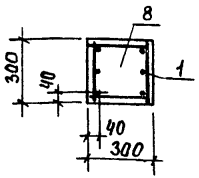

Б – Б

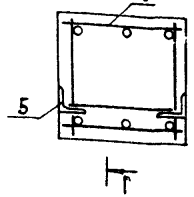

В – В

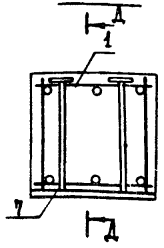

Г – Г

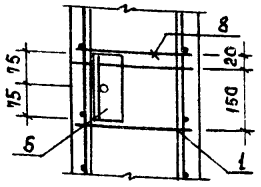

А – Д

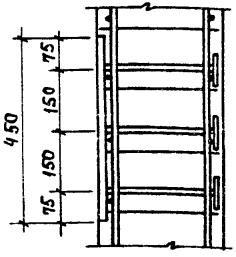

Ведомость расхода стали на элемент, кг.

Марка элемента	Изделия арматурные									Изделия закладные																		Общий расход
	Арматура класса						Проволока периодического профиля	Всего		Проволока периодического профиля	Арматура класса							Всего	Прокат марки									
	А-I			А-III			Вр-I			Вр-I	А-I	А-III							Вст3пс6-1									
	ГОСТ 5781-82			ГОСТ 5781-82			ГОСТ 6727-80			ГОСТ 6727-80	ГОСТ 5781-82	ГОСТ 5781-82							ГОСТ 8509-86			ГОСТ 19903-74						
	ф6		Итого	ф12		Итого	ф3	Итого		ф4	Итого	ф10	Итого	ф10	ф1	ф14	ф25	Итого		L63х5	L90х6	Итого	δ=8	δ=10	δ=20	Итого		
КФ1	1.8		1.8	19.7		19.7	1.4	1.4	22.9	0.8	0.8	1.4	1.4	2.5	0.2	2.1	5.9	10.7	12.9	1.4	4.2	5.6	5.7	4.7	27	37.6	43.2	79.0

Рис.1

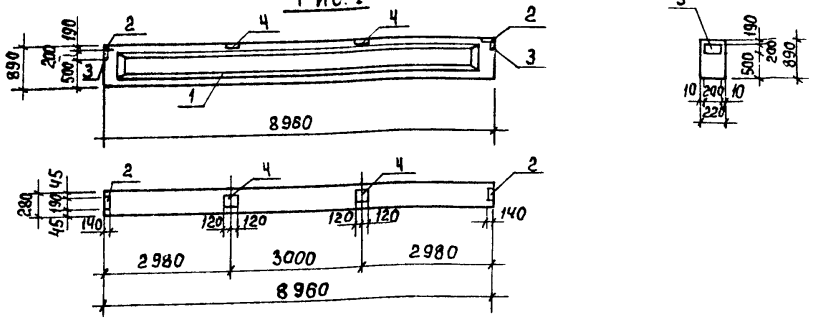

Рис.2 (остальное по Рис.1)

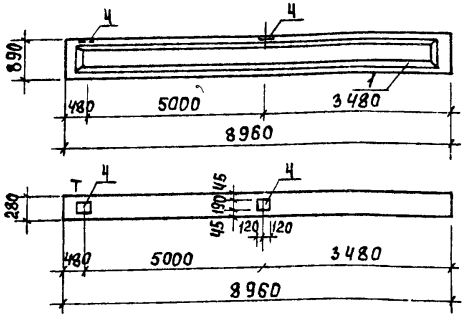

Обозначение	Марка	Рис.
ТП902-3-84.88 КЖ.И 10.00.00.00	16СД-9-4АIVТ-а	1
-01	16СД-9-4АIVТ-б	2

1. Рабочие узлы расположения закладных изделий см. серию 1.462.1-10/80.1-СМ3.

Формат	Зона	Поз.	Обозначение	Наименование	Кол.	Примеч.
				Документация		
А3			ТП902-3-84.88 КЖ.И ТУ	Технические условия		
			1.462.1-10/80, вып.1	Балки стропильные железо-		
				бетонные для покрытий		
				зданий с полетами 6 и 9 м		
				Сборочные единицы		
		1	1.462.1-10/80.1-2-02	Балка 16СД-9-4АIVТ	1	
		2	1.462.1-10/80.2-100	Изделие закладное М5	2	
		3	-120	Изделие закладное М7	2	
			Переменные данные для исполнений			
				ТП902-3-84.88 КЖ.И 10.00.00.00		
				Сборочные единицы		
		4	1.462.1-10/80.2-110	Изделие закладное М6	2	
				ТП902-3-84.88 КЖ.И 10.00.00.00-01		
				Сборочные единицы		
		4	1.462.1-10/80.2-110	Изделие закладное М6	4	

Ведомость расхода стали на дополнительные закладные изделия на элемент, кг

Марка элемента	Изделия закладные								Всего	Общий расход
	Арматура класса A-III			Прокат марки Вст3кп2						
	ГОСТ 5781-82		Итого	ГОСТ 103-76		ГОСТ 8509-86		Итого		
	ф8	ф10		S=6	Итого	L80×7				
16СД-9-4АIVТ-а	0.7	1.7	2.4	6.6	6.6	5.0		5.0	11.6	14.0
16СД-9-4АIVТ-б	1.2	1.7	2.9	11.0	11.0	5.0		5.0	16.0	18.9

Привязан

Инв. №

Провер.	Лочицкер	
Вед.инж.	Прозорова	
ГИП	Лочицкер	
Н.контр.	Смирнова	
Начотд.	Красавин	

ТП 902-3-84 88 КЖИ 10.00.00.00

Балка стропильная (16СД-9-4АIVТ-а; 16СД-9-4АIVТ-б)

Стадия	Масса	Масштаб
Р	2750	1:100
Лист	Листов 1	

ЦНИИЭП инженерного оборудования г. Москва

Рис. 1

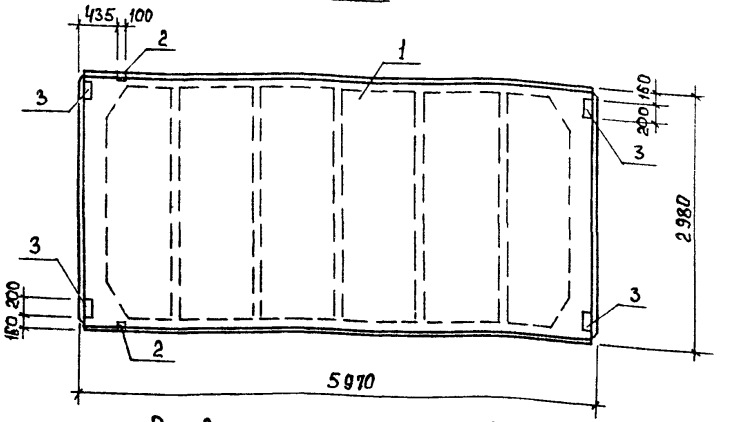

Рис. 2
м 1:100

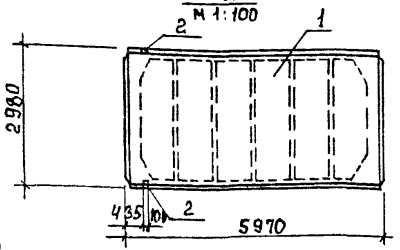

Рис. 3
м 1:100

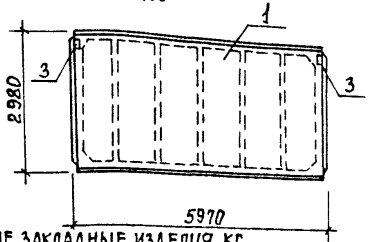

Формат	Зона	Поз.	Обозначение	Наименование	Кол.	Примеч.
				Документация		
			ГОСТ 22701.0-77	Плиты ж.-б. ребристые предварительно напряженные размерами 6×3м для покрытий производственных зданий.		
А3			ТП902-3-84.88 КЖ.И ТУ	Технические условия		
				Сборочные единицы		
		1	ГОСТ 22701.1-77	Плита ПГ-2АIVт	1	
				Переменные данные для исполнений		
				ТП902-3-84.88 КЖИ.30.00.00.00		
				Сборочные единицы		
		2	ГОСТ 22701.5-77	Изделие закладное М9	2	
		3	ГОСТ 22701.5-77	То же М8	4	
				ТП902-3-84.88 КЖИ.30.00.00.00-01		
				Сборочные единицы		
		2	ГОСТ 22701.5-77	Изделие закладное М9	2	
				ТП902-3-84.88 КЖИ 30.00.00.00-02		
				Сборочные единицы		
		3	ГОСТ 22701.5-77	Изделие закладное М8	2	

Ведомость расхода стали на дополнительные закладные изделия, кг

Марка элемента	Изделия закладные: Арматура класса А-III ГОСТ 5781-82 ф10	ф14	Итого	Прокат марки Вст3 кп2 ГОСТ 8509-86 ∟70×8	Итого	ГОСТ 103-76 S=8	Итого	Всего	Общий расход
ПГ-2АIVт-1	2,22	0,20	2,42	1,68	1,68	5,2	5,2	6,88	9,30
ПГ-2АIVт-2	0,62	0,20	0,82	1,68	1,68			1,68	2,50
ПГ-2АIVт-3	0,80		0,80			2,60	2,60	2,60	3,40

Обозначение	Марка	Рис.
ТП902-3-84.88 КЖИ.30.00.00.00	ПГ-2АIVт-1	1
-01	ПГ-2АIVт-2	2
-02	ПГ-2АIVт-3	3

1. Рабочие узлы закладных изделий М8 и М9 см. ГОСТ 22701.1-77.

Привязан

Инв. №

Провер.	Прохорова	
Ст. инж.	Коледина	
Вед. инж.	Прохорова	
ГИП	Лоцкер	
Н. контр.	Смирнова	
Нач. отд.	Красавин	

ТП 902-3-84.88 КЖИ 30.00.00.00

Плита покрытия (ПГ-2АIVт-1, ПГ-2АIVт-2; ПГ-2АIVт-3)

Стадия	Масса	Масштаб
Р	2650	1:50
Лист	Листов 1	

ЦНИИЭП инженерного оборудования г. Москва

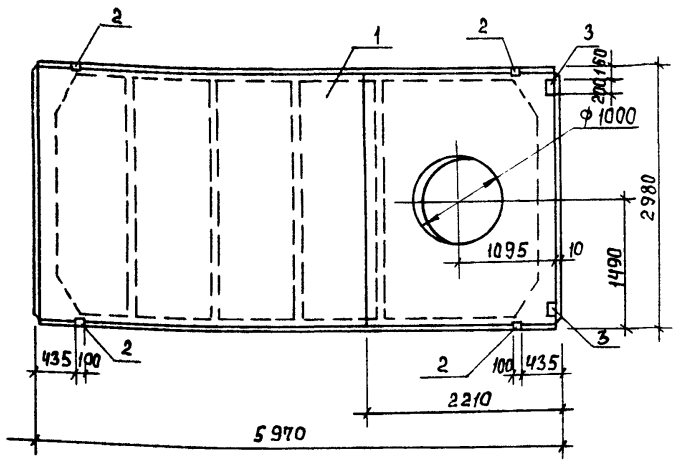

Формат	Зона	Поз.	Обозначение	Наименование	Кол.	Примеч.
				Документация		
			ГОСТ 22701.0-77	Плиты железобетонные		
				ребристые предваритель-		
				но напряженные размерами		
				6×3 м для покрытий		
				производственных зданий.		
				Технические условия		
А3			ТП 902-3-84.88 КЖИ ТУ	Технические условия		
				Сборочные единицы		
		1	ГОСТ 22701.2-77	Плита ПВ10-3АIVт	1	
		2	ГОСТ 22701. -77	Изделие закладное М9	4	
		3	ГОСТ 22701.5-77	то же М8	2	

Ведомость расхода стали на дополнительные закладные изделия, кг.

Марка элемента	Изделия закладные							Общий расход
	Арматура класса			Прокат марки				
	A-III			Вст3 кп2				
	ГОСТ 5781-82			ГОСТ 8509-86		ГОСТ 103-76		
	ф 10	ф 14	Итого	L70×8	Итого	S=8	Итого	
ПВ10-3АIVт-1	1,24	0,40	1,64	3,36	3,36	2,60	2,60	7,60

1. Рабочие узлы закладных изделий М8 и М9 см. ГОСТ 22701.2-77.

Привязан	Провер.	Прохорова	
	Ст.инж.	Коледина	
	Вед.инж.	Прохорова	
	ГИП	Лоцкер	
	Н.контр.	Смирнова	
Инв. №	Нач.отд	Красавин	

ТП 902-3-84.88 КЖ.И 31.00.00.00

Плита покрытия (ПВ10-3АIVт-1)

Стадия	Масса	Масштаб
Р	3600	1:50
Лист	Листов 1	

ЦНИИЭП инженерного оборудования г. Москва

Формат	Зона	Поз	Обозначение	Наименование	Количество на исполнение – КЖИ 40.00.00.00														Примечание
					–	01	02	03	04	05	06	07	08	09	10	11	12	13	14	
				Документация															
А3			ТП902-3-84.88 КЖ.И ТУ	Технические условия	X	X	X	X	X	X	X	X	X	X	X	X	X	X	X
			3.900-3 вып. 4/82	Сборные железобетонные															
				конструкции емкостных															
				сооружений для водоснаб-															
				жения и канализации	X	X	X	X	X	X	X	X	X	X	X	X	X	X	X
А3			ТП902-3-84.88 КЖ.И 40.00.00.00.СБ	Сборочный чертеж	X	X	X	X	X	X	X	X	X	X	X	X	X	X	X
А3			ТП902-3-84.88 КЖ.И 40.00.00.00.ВМС	Ведомость расхода стали															
				на дополнительные заклад															
				ные изделия на элемент.	X	X	X	X	X	X	X	X	X	X	X	X	X	X	X
				Сборочные единицы															
		1	3.900-3 вып.4/82 часть1	Панель стеновая															
				ПС1-36-Б1		1	1	1	1	1	1	1	1		1	1	1	1	1
				ПС1-36-Б3	1									1					
				Изделия закладные															
		2	1.400.15.81.130-29	МН 121-6	2									2					
А4		3	ТП902-3-84.88 КЖ.И 40.01.00.00	МН1						2	2	2	2				2	2	2
				Сальники															
		4	5.900-2 ТМ 89	dy=50, ℓ=200		4	3	4	3			2	1		3	2		1	
		5	-01	dy=80, ℓ=200		4	3	4	3	4	2	1	1		4	3	2	2	1
		6	-02	dy=100, ℓ=200			2		2		2		1			2			2

Марка	ПС1-36-Б3а	ПС1-36-Б1а	ПС1-36-Б1б	ПС1-36-Б1в	ПС1-36-Б1г	ПС1-36-Б1д	ПС1-36-Б1е	ПС1-36-Б1ж	ПС1-36-Б1и	ПС1-36-Б3б	ПС1-36-Б1к	ПС1-36-Б1л	ПС1-36-Б1м	ПС1-36-Б1н	ПС1-36-Б1п

Привязан

Инв.№

Провер.	Лоуцкер	
Вед.инж.	Прохорова	
ГИП	Лоуцкер	
Н.контр.	Смирнова	
Нач.отд.	Красавин	

ТП 902-3-84.88 КЖ.И 40.00.00.00

Панель стеновая (ПС1-36-Б1а ... ПС1-36-Б1п; ПС1-36-Б3а; ПС1-36-Б3б)

Стадия	Лист	Листов
Р		1

ЦНИИЭП инженерного оборудования г. Москва

23128-04 12

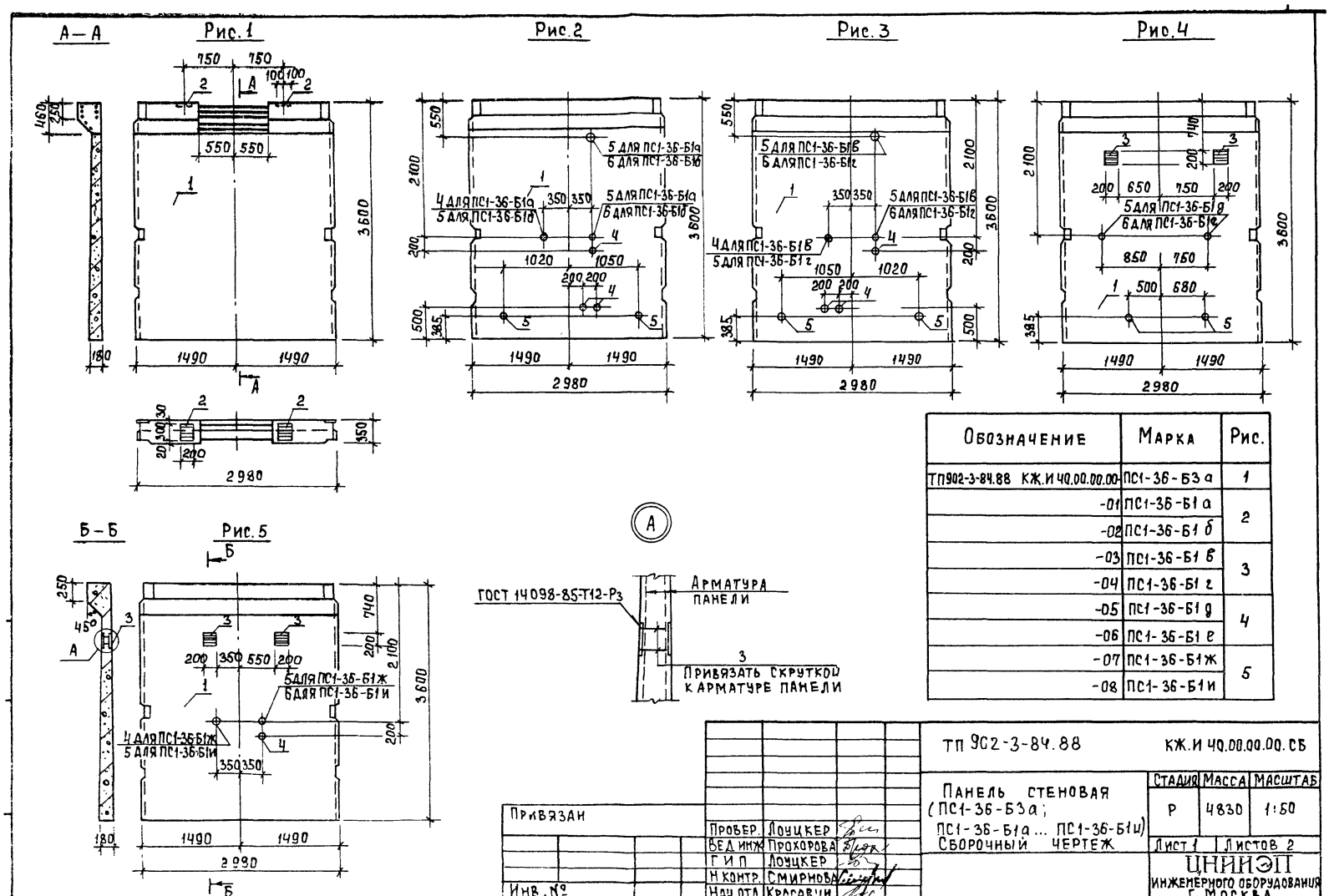

Обозначение	Марка	Рис.
ТП902-3-84.88 КЖ.И 40.00.00.00-	ПС1-36-Б3а	1
-01	ПС1-36-Б1а	2
-02	ПС1-36-Б1б	
-03	ПС1-36-Б1в	3
-04	ПС1-36-Б1г	
-05	ПС1-36-Б1д	4
-06	ПС1-36-Б1е	
-07	ПС1-36-Б1ж	5
-08	ПС1-36-Б1и	

Рис.6

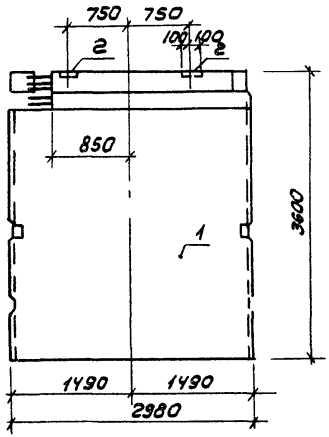

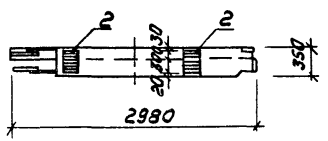

Рис.7

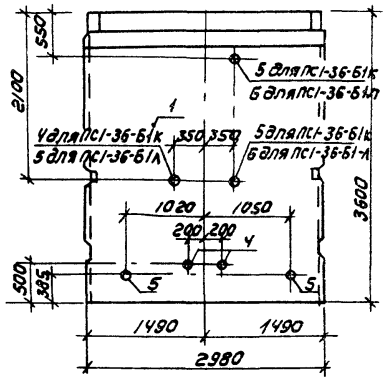

Рис.8

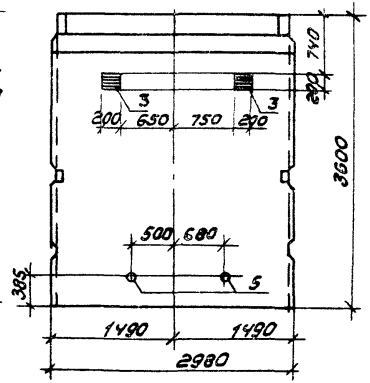

Рис.9

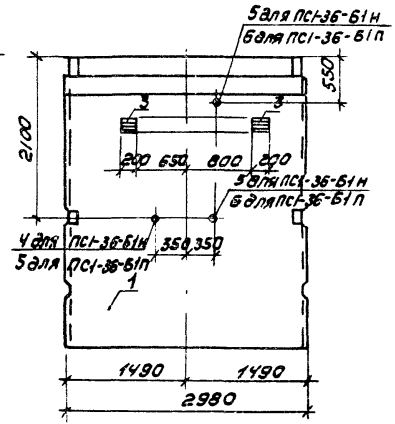

Обозначение	Марка	Рис.
ТП902-3-84.88 КЖ.И 40.00.00.00-06	ПС1-36-6Зб	6
-10	ПС1-36-61К	7
-11	ПС1-36-61Л	
-12	ПС1-36-61М	8
-13	ПС1-36-61Н	9
-14	ПС1-36-61П	

Марка элемента	Изделия закладные													Всего
	Арматура класса			Сталь круглая			Прокат марки							
	А-III						В ст3 кп2							
	ГОСТ 5781-82			ГОСТ 2590-71			ГОСТ 19903-74			ГОСТ 3262-75				
	ф10		Итого	ф7		Итого	δ=8	δ=10	Итого	Труба 100х4,5	Труба 125х4,5	Труба 150х4,5	Итого	
ПС1-36-Б3а	0,60		0,60				8,40		8,40					9,00
ПС1-36-Б1а				1,56		1,56		11,60	11,60	9,60	12,00		21,60	34,76
ПС1-36-Б1б				2,76		2,76		12,30	12,30	7,20	9,00	7,20	23,40	38,46
ПС1-36-Б1в				1,56		1,56		11,60	11,60	9,60	12,00		21,60	34,66
ПС1-36-Б1г				2,76		2,76		12,30	12,30	7,20	9,00	7,20	23,40	38,46
ПС1-36-Б1д	0,88		0,88	1,44		1,44		18,80	18,80		12,00		12,00	33,12
ПС1-36-Б1е	0,88		0,88	1,50		1,50		19,20	19,20		6,00	7,20	13,20	34,78
ПС1-36-Б1ж	0,88		0,88	0,96		0,96		16,60	16,60	4,80	3,00		7,80	26,24
ПС1-36-Б1и	0,88		0,88	1,05		1,05		17,10	17,10	2,40	3,00	3,60	9,00	28,03
ПС1-36-Б3б	0,60		0,60				8,40		8,40					9,00
ПС1-36-Б1к				2,34		2,34		10,30	10,30	7,20	12,00		19,20	31,84
ПС1-36-Б1л				2,46		2,46		11,00	11,00	4,80	9,00	7,20	21,00	34,46
ПС1-36-Б1м	0,88		0,88	0,72		0,72		15,60	15,60		6,00		6,00	23,20
ПС1-36-Б1н	0,88		0,88	1,02		1,02		16,90	16,90	2,40	6,00		8,40	27,20
ПС1-36-Б1п	0,88		0,88	1,14		1,14		17,60	17,60		3,00	7,20	10,20	29,82

Привязан

Инв №

Провер.	Лоуцкер	
Вед. инж.	Прохорова	
ГИП	Лоуцкер	
Н. контр.	Смирнова	
Нач. отд.	Красавин	

ТП 902-3-84.88 КЖ.И 40.00.00.00 ВМС

Ведомость расхода стали на дополнительные закладные изделия на элемент, кг

Стадия	Лист	Листов
Р		1

ЦНИИЭП инженерного оборудования г. Москва

А – А

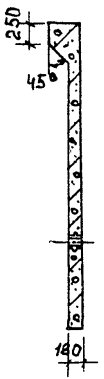

Рис. 1

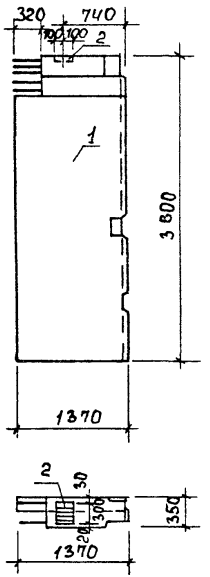

Рис. 2

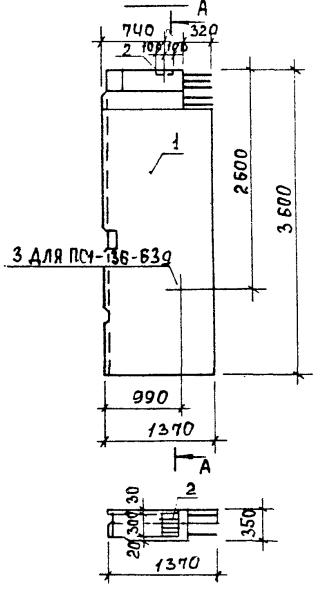

Форма	Зона	Поз.	Обозначение	Наименование	Кол.	Примеч.
				Документация		
А3			ТП902-3-84.88 КЖ.И ТУ	Технические условия		
			3.900-3	Сборные железобетонные конструкции емкостных сооружений для водоснабжения и канализации		
				Сборочные единицы		
		1	3.900-3 вып.4/82 часть 1	Панель стеновая ПС1-36-Б3	1	
		2	1.400-15.81. 130-29	Изделие закладное МН-121-6	1	
			Переменные данные для исполнения			
				ТП902-3-84.88 КЖ.И 41.00.00.00-02		
				Сборочные единицы		
		3	5.900-2 ТМ 89-01	Сальник $Д_у$=80; l=200	1	

Ведомость расхода стали на дополнительные закладные изделия на элемент, кг.

Марка элемента	Изделия закладные								Всего
	Сталь круглая		Прокат марки В Ст3 кп 2				Арматура класса А-III		
	ГОСТ 2590-71		ГОСТ 19903-74		ГОСТ 3262-75		ГОСТ 5781-82		
	ф7		δ=10	δ=8	Труба 125×4,5		ф10		
ПС1-36-Б3б ПС1-36-Б3г				4,20			0,30		4,50
ПС1-36-Б3д	0,75		3,40	4,20	3,00		0,30		11,65

Панели ПС1-36-Б3б и ПС1-36-Б3г; ПС1-36-Б3д изготавливаются в одной опалубочной форме стеновой панели ПС1-36-Б3 по серии 3.900-3 вып. 4/82 путем установки деревянного вкладыша. Арматура обвязочной балки, попадающая в отверстие, не вырезается.

Обозначение	Марка	Рис.
ТП902-3-84.88 КЖ.И 41.00.00.00	ПС1-36-Б3б	1
-01	ПС1-36-Б3г	2
-02	ПС1-36-Б3д	

Привязан

Инв. №

Провер.	Лоцкер	
Вед. инж.	Прохорова	
ГИП	Лоцкер	
Н. контр.	Смирнова	
Нач. отд.	Красавин	

ТП 902-3-84.88 КЖ.И 41.00.00.00

Панель стеновая (ПС1-36-Б3б; ПС1-36-Б3г; ПС1-36-Б3д)

Стадия	Масса	Масштаб
Р	2230	1:50
Лист	Листов 1	

ЦНИИЭП инженерного оборудования г. Москва

А-А

Рис.1

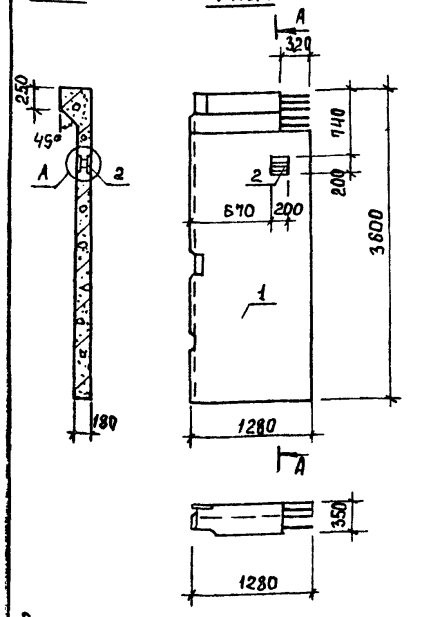

Рис.2

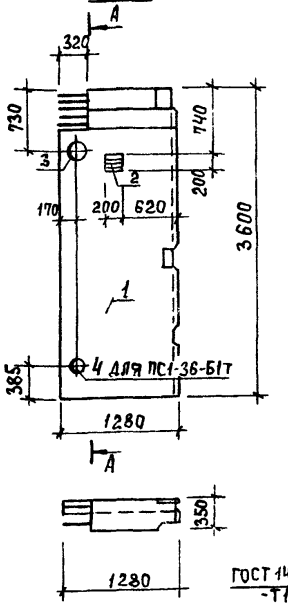



Формат	Зона	Поз.	Обозначение	Наименование	Кол.	Примеч.
				Документация		
А3			ТП902-3-84.88 КЖ.И ТУ	Технические условия		
			3.900-3	Сборные железобетонные конструкции емкостных сооружений для водоснабжения и канализации.		
				Сборочные единицы		
		1	3.900-3 вып. 4/82 часть 1	Панель стеновая ПС1-36-Б1	1	
А4		2	ТП902-3-84.88 КЖ.И 40.10.00.00	Изделие закладное МН1	1	
			Переменные данные для исполнений			
				ТП902-3-84.88 КЖ.И 42.00.00.00-01		
				Сборочные единицы		
		3	5.900-2 ТМ 89-04	Сальник Ду=150; ℓ=200	1	
				ТП902-3-84.88 КЖ.И 42.00.00.00-02		
				Сборочные единицы		
		3	5.900-2 ТМ 89-04	Сальник Ду=150; ℓ=200	1	
		4	-01	Сальник Ду=80; ℓ=200	1	

Обозначение	Марка	Рис.
ТП902-3-84.88 КЖ.И 42.00.00.00	ПС1-36-Б1р	1
-01	ПС1-36-Б1с	2
-02	ПС1-36-Б1т	

Ведомость расхода стали на дополнительные закладные изделия на элемент, кг.

Марка элемента	Изделия закладные								Всего
	Арматура класса А-III		Прокат марки Ст3кп2				Сталь круглая		
	ГОСТ 5781-82		ГОСТ 19903-74		ГОСТ 3262-75	ГОСТ 10704-76	ГОСТ 2590-71		
	ф10		δ=10		Труба 125х4,5	Труба 273х6	ф7	ф10	
ПС1-36-Б1р	0,44		6,20						6,64
ПС1-36-Б1с	0,44		8,90			7,90		0,61	17,85
ПС1-36-Б1т	0,44		10,50		3,0	7,90	0,36	0,61	22,81

Панели стеновые ПС1-36-Б1р и ПС1-36-Б1с; ПС1-36-Б1т изготавливаются в одной опалубочной форме стеновой панели ПС1-36-Б1 по серии 3.900-3 вып.4/82 путем установки деревянного вкладыша. Арматура обвязочной балки, попадающая в отверстие, не вырезается.

Привязан		ТП 902-3-84.88	КЖ.И 42.00.00.00
Инв.№	Провер. Лоуцкер	Панель стеновая (ПС1-36-Б1р; ПС1-36-Б1с; ПС1-36-Б1т)	Стадия: Р; Масса: 2085; Масштаб: 1:50
	Вед.инж. Прохорова		Лист; Листов 1
	ГИП Лоуцкер		ЦНИИЭП инженерного оборудования г. Москва
	Н.контр. Смирнова		
	Нач.отд. Красавин		

А-А

Рис. 1

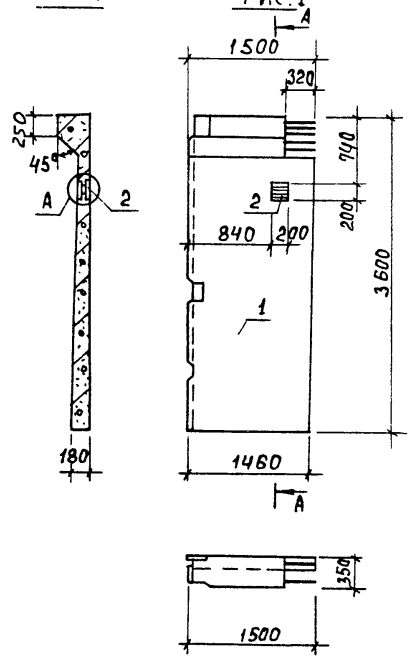

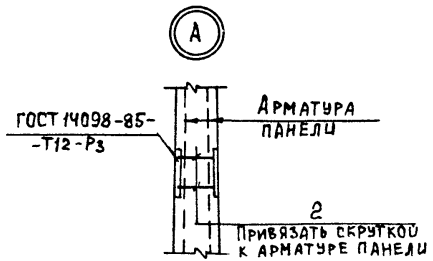

Формат	Зона	Поз.	Обозначение	Наименование	Кол.	Примеч.
				Документация		
А3			ТП902-3-84.88 КЖ.И ТУ	Технические условия.		
			3.900-3	Сборные железобетонные		
				конструкции емкостных		
				сооружений для водо-		
				снабжения и канализации		
				Сборочные единицы		
		1	3.900-3 вып. 4/82 часть 1	Панель стеновая ПС1-36-Б1ф	1	
А4		2	ТП902-3-84.88 КЖ.И 40.01.00.00	Изделие закладное МН1	1	

Ведомость расхода стали на дополнительные закладные изделия на элемент, кг

Марка элемента	Изделия закладные						Всего
	Арматура класса А-III ГОСТ 5781-82			Прокат марки Вст3 кп2 ГОСТ 19903-74			
	ф10			S=10		Итого	
ПС1-36-Б1ф	0,44			6,20		6,20	6,64

Панель стеновая ПС1-36-Б1ф изготавливается в опалубочной форме стеновой панели ПС1-36-Б1 по серии 3.900-3 вып. 4/82 путем установки деревянного вкладыша. Арматура обвязочной балки, попадающая в отверстие, не вырезается.

Привязан			
Инв. №			
Провер.	Лоцкер		
Вед. инж.	Прохорова		
ГИП	Лоцкер		
Н. контр.	Смирнова		
Нач. отд.	Красавин		

ТП 902-3-84.88 КЖ.И 43.00.00

Панель стеновая ПС1-36-Б1ф

Стадия	Масса	Масштаб
Р	2410	1:50
Лист	Листов 1	

ЦНИИЭП инженерного оборудования г. Москва

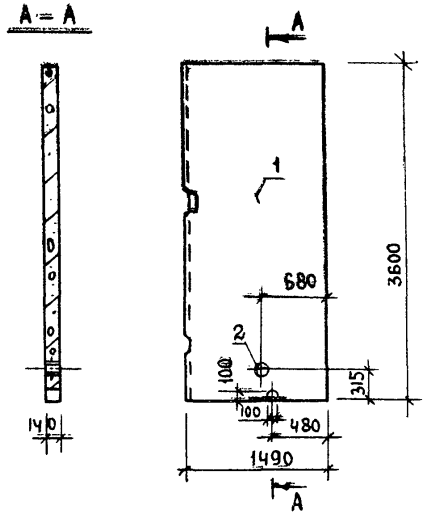

Формат	Зона	Поз.	Обозначение	Наименование	Кол.	Примечание
				Документация		
А3			ТП 902-3-84.88 КЖ.И ТУ	Технические условия		
			3.900-3	Сборные железобетонные		
				конструкции емкостных		
				сооружений для водоснаб-		
				жения и канализации		
				Сборочные единицы		
		1	3.900-3 Вып. 6	Панель перегородочная ПГ-36-1	1	
		2	5.900-2 7М89-01	Сальник dy=80; l=200	1	

Ведомость расхода стали на дополнительные закладные изделия на элемент, кг

Марка элемента	Изделия закладные						
	Сталь круглая		Прокат марки				Всего
			В СТ3 КП2				
	ГОСТ 2590-71		ГОСТ 19903-74		ГОСТ 3262-75		
	Ф7		δ=10		Труба 125×4,5		
ПГ-36-1а	0,36		1,60		3,0		4,96

Панель ПГ-36-1а изготавливается в опалубочной форме перегородочной панели ПГ-36-1 по серии 3.900-3 вып.6 путем установки деревянного вкладыша.

Привязан			
Инв. №			
Провер.	Лоуцкер		
Вед. инж.	Прохорова		
ГИП	Лоуцкер		
Н. контр.	Смыслова		
Нач. отд.	Красавин		

ТП 902-3-84.88 КЖ.И ЧЧ. 00.00.00

Панель перегородочная ПГ-36-1а

Стадия	Масса	Масштаб
Р	1875	1:50

Лист | Листов 1

ЦНИИЭП инженерного оборудования г. Москва.

23128-04 19

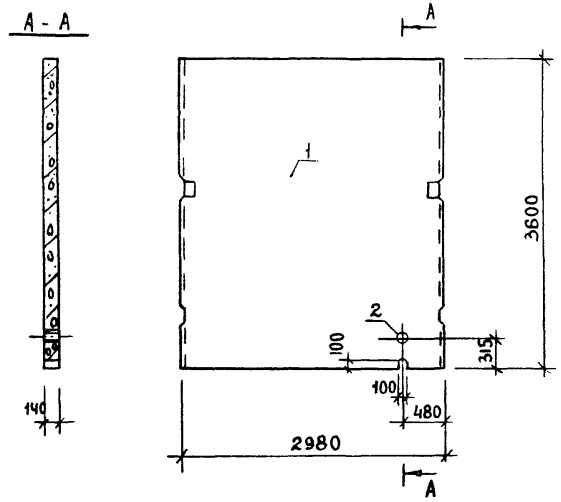

Форма	Зона	Поз.	Обозначение	Наименование	Кол.	Примечание
				Документация		
А3			ТП 902-3-84.88 КЖ.И ТУ	Технические условия		
			3.900-3	Сборные железобетонные		
				конструкции емкостных		
				сооружений для водоснаб		
				жения и канализации		
				Сборочные единицы		
		1	3.900-3 Вып.6	Панель перегородочная ПГ-36-1	1	
		2	5.900-2 ТМ89-01	Сальник dу=80; ℓ=200	1	

Ведомость расхода стали на дополнительные закладные изделия на элемент, кг

Марка элемента	Изделия закладные						Всего
	Сталь круглая		Прокат марки Вст3 кп2				
	Гост 2590-71		Гост 19903-74		Гост 3262-75		
	ф7		δ=10		Трубы 125х4,5		
ПГ-36-1б	0,36		1.60		3,0		4,96

Привязан			
Инв. №			
Провер.	Лоуцкер		
Вед. инж.	Прохорова		
ГИП	Лоуцкер		
Н. контр.	Смирнова		
Нач. отд.	Красавин		

ТП 902-3-84.88 КЖ.И 45 00.00.00

Панель перегородочная ПГ-36-1б

Стадия	Лист	Листов	Масштаб
Р	3750	1	1:50

ЦНИИЭП инженерного оборудования г. Москва

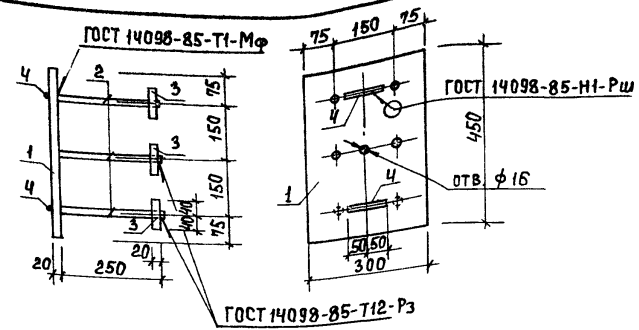

Формат	Зона	Поз.	Обозначение	Наименование	Кол.	Примеч.
				Документация		
А3			ТП902-3-84.88 КЖ.И ТУ	Технические условия		
				Детали		
БЧ		1	КЖ.И 03.02.00.01	Лист Б 20х300 ГОСТ 19903-74 / ВСт3пс6-1 ГОСТ 14637-79 ℓ=450	1	21.20 кг
БЧ		2	02	А-III-25-ГОСТ 5781-82; ℓ=250	6	0,96 кг
БЧ		3	03	Лист Б 20х80 ГОСТ 19903-74 / ВСт3пс6-1 ГОСТ 14637-79 ℓ=80	6	1.00 кг
БЧ		4	04	А-I-10-ГОСТ 5781-82; ℓ=100	2	0.06 кг

Привязан

Инв. №

Провер	Лоуцкер	ТП 902-3-84.88 КЖ.И 03.02.00.00			
Вед.инж.	Прохорова	Изделие закладное МД1	Стадия	Масса	Масштаб
ГИП	Лоуцкер		Р	33.1	1:10
Н.контр.	Смирнова		Лист	Листов 1	
Нач.отд.	Красавин		ЦНИИЭП инженерного оборудования г. Москва		

Формат А4

Альбом V

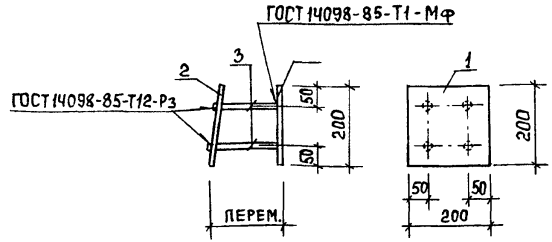

Формат	Зона	Поз.	Обозначение	Наименование	Кол.	Примечан.
				Документация		
А3			ТП902-3-84.88 КЖ.И ТУ	Технические условия		
				Детали		
БЧ		1	КЖ.И 40.01.00.01	Лист Б 10х200 ГОСТ 19903-74 / ВСт3пс6-1 ГОСТ 14637-79 ℓ=200	1	3.10 кг
БЧ		2	02	Лист Б 10х200 ГОСТ 19903-74 / ВСт3пс6-1 ГОСТ 14637-79 ℓ=200	1	3.10 кг
БЧ		3	03	А-III-10-ГОСТ 5781-82; ℓ=170	4	0.11 кг

1. В пластине поз.2 отверстия разенковать.
2. Анкера поз. 3 приварить к поз.2 после установки закладной детали в панеле.
3. Расстояние между пластинами поз. 1 и 2 определяется по месту.

Привязан

Инв. №

Провер	Лоуцкер	ТП 902-3-84.88 КЖ.И 40.01.00.00			
Вед.инж.	Прохорова	Изделие закладное Мн1	Стадия	Масса	Масштаб
ГИП	Лоуцкер		Р	6,84	1:10
Н.контр.	Смирнова		Лист	Листов 1	
Нач.отд.	Красавин		ЦНИИЭП инженерного оборудования г. Москва		

Инв.№ подл. | Подпись и дата | Взам.инв.№

23128-01

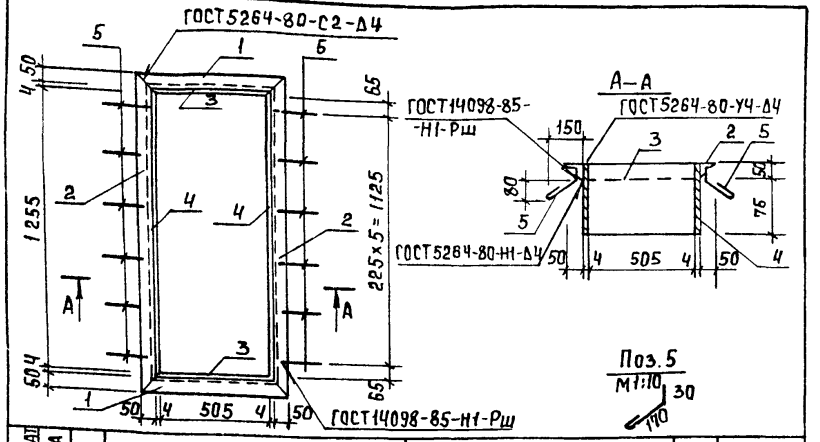

Формат	Зона	Поз.	Обозначение	Наименование	Кол.	Примеч.
				Документация		
А3			ТП902-3-84.88 КЖ.И ТУ	Технические условия		
				Детали		
БЧ		1	КЖИ.00.01.00.01	Уголок Б-50×50×5 ГОСТ 6509-86 / Вст3кп2-ГОСТ 535-79 ℓ=613	2	2,31 кг
БЧ		2	2	Уголок Б-50×50×5 ГОСТ 8509-86 / Вст3кп2 ГОСТ 535-79 ℓ=1363	2	5,14 кг
БЧ		3	3	Лист Б-2 4х125 ГОСТ 19903-74 / Вст3кп2 ГОСТ 14637-79 ℓ=505	2	1,98 кг
БЧ		4	4	Лист Б-2 4х125 ГОСТ 19903-74 / Вст3кп2 ГОСТ 14637-79 ℓ=1263	2	4,96 кг
БЧ		5	5	А-I-Б-ГОСТ 5781-82 ℓ=250	12	0,05 кг

Привязан

Инв. №

Провер.	Прохорова	ТП 902-3-84.88 КЖ.И 00.01.00.00			
Ст.инж.	Коледина	Рамка металлическая Мр1	Стадия	Масса	Масштаб
Вед.инж.	Прохорова		Р	29,38	1:20
Г.И.П.	Лоцкер		Лист	Листов 1	
Н.контр.	Смирнова		ЦНИИЭП инженерного оборудования г. Москва		
Нач.отд.	Красавин				

Формат А4

Альбом V

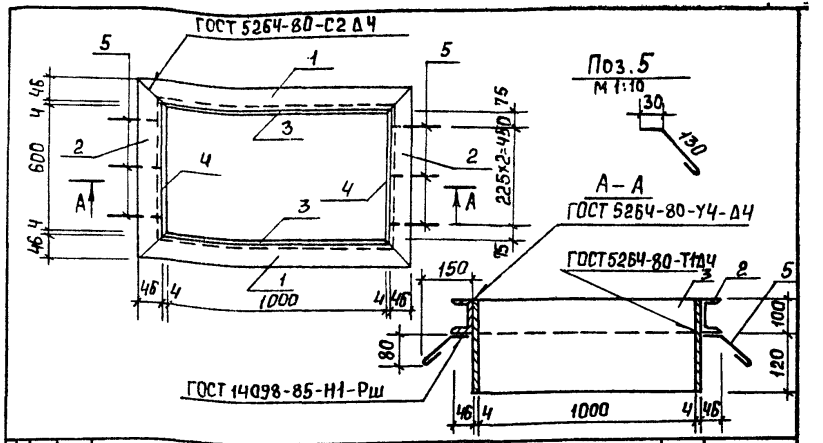

Формат	Зона	Поз.	Обозначение	Наименование	Кол.	Примеч.
				Документация		
А3			ТП902-3-84.88 КЖ.И ТУ	Технические условия		
				Детали		
БЧ		1	КЖ.И 00.02.00.01	Швеллер 10 ГОСТ 8240-72 / Вст3кп2 ГОСТ 535-79 ℓ=1100	2	9,45 кг
БЧ		2	2	Швеллер 10 ГОСТ 8240-72 / Вст3кп2 ГОСТ 535-79 ℓ=700	2	6,01 кг
БЧ		3	3	Лист Б-2 4х220 ГОСТ 19903-74 / Вст3кп2 ГОСТ 14637-79 ℓ=1000	2	6,91 кг
БЧ		4	4	Лист Б-2 4х220 ГОСТ 19903-74 / Вст3кп2 ГОСТ 14637-79 ℓ=608	2	4,20 кг
БЧ		5	5	А-I-Б-ГОСТ 5781-82 ℓ=200	6	0,04 кг

Привязан

Инв. №

Провер.	Прохорова	ТП 902-3-84.88 КЖИ 00.02.00.00			
Ст.инж.	Коледина	Рамка металлическая Мр2	Стадия	Масса	Масштаб
Вед.инж.	Прохорова		Р	53,38	1:20
Г.И.П.	Лоцкер		Лист	Листов 1	
Н.контр.	Смирнова		ЦНИИЭП инженерного оборудования г. Москва		
Нач.отд.	Красавин				

Взам.инв.№ | Подпись и дата | Инв.№ подл.

23128-04 22 Формат А4

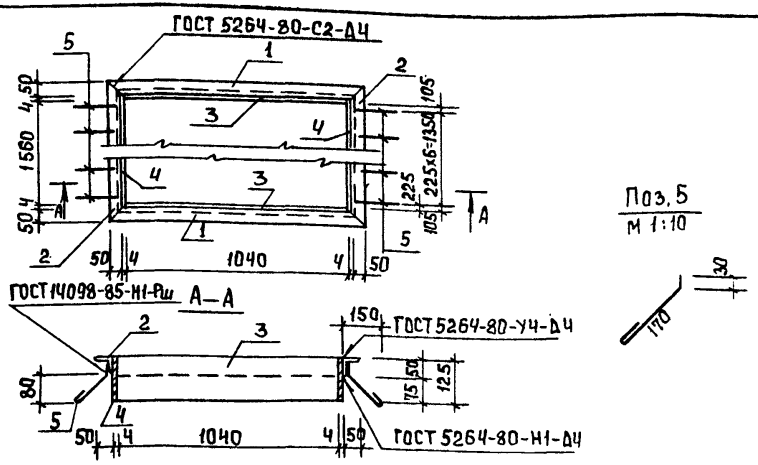

Формат	Зона	Поз.	Обозначение	Наименование	Кол.	Примеч.
				Документация		
А3			ТП902-3-84.88 КЖ.И ТУ	Технические условия		
				Детали		
Б4		1	КЖИ.00.03.00.01	Уголок Б-50х5х5 ГОСТ8509-86 ℓ=1148 Вст3кп2 ГОСТ535-79	2	4,3 кг
Б4		2	2	Уголок Б-50х50х5 ГОСТ8509-86 ℓ=1668 Вст3кп2-ГОСТ535-79	2	6,2 кг
Б4		3	3	Лист Б-2 4х125 ГОСТ19903-74 ℓ=1040 Вст3кп2 ГОСТ14637-79	2	4,1 кг
Б4		4	4	Лист Б-2 4х125 ГОСТ19903-74 ℓ=1560 Вст3кп2 Бст14637-79	2	6,1 кг
Б4		5	5	А-I-Б-ГОСТ 5781-82 ℓ=250	14	0,05 кг

Привязан

Инв. №

Провер.	Прохорова	ТП902-3-84.88	КЖ.И 00.03.00.00
Ст.инж.	Коледина	Рамка металлическая Мр3	Стадия: Р; Масса: 42.1; Масштаб: 1:20
Вед.инж.	Прохорова		Лист; Листов 1
ГИП	Лоуцкер		ЦНИИЭП инженерного оборудования г. Москва
Н.контр.	Смирнова		
Нач.отд.	Крадавин		

Формат А4

Альбом V

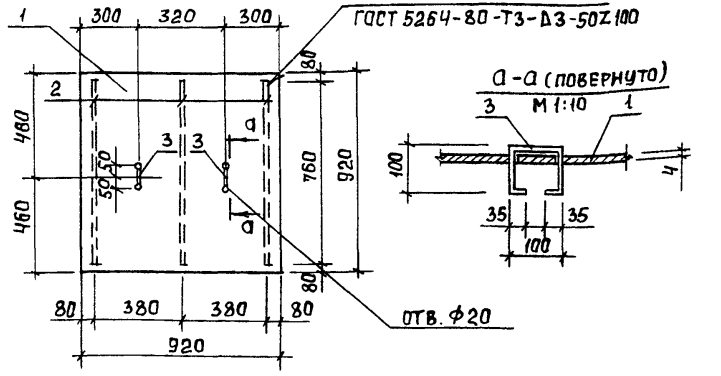

Формат	Зона	Поз.	Обозначение	Наименование	Кол	Примеч.
				Документация		
А3			ТП902-3-84.88 КЖ.И ТУ	Технические условия		
				Детали		
Б4		1	КЖ.И 00.04.00.01	Лист РОМБ. К-4.0х920х0205 ст3кп2 ГОСТ 8558-77	1	25,6 кг
Б4		2	2	Полоса Б-40х4 ГОСТ103-76 ℓ=760 Вст3кп2 ГОСТ380-71	3	1,0 кг
Б4		3	3	А-I-10-ГОСТ 5781-82 ℓ=370	2	0,23 кг

Привязан

Инв. №

Провер.	Прохорова	ТП 902-3-84.88	КЖ.И 00.04.00 00
Ст.инж	Коледина	Щит металлический ЩМ1	Стадия: Р; Масса: 30.1; Масштаб: 1:50
Вед.инж	Прохорова		Лист; Листов 1
ГИП	Лоуцкер		ЦНИИЭП инженерного оборудования г. Москва
Н.контр	Смирнова		
Нач.отд	Крадавин		

Инв.№ подл. | Подпись и дата | Взам. инв. №

23128-04 23 Формат А4

Рис.1

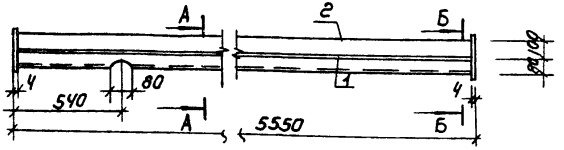

Рис.2

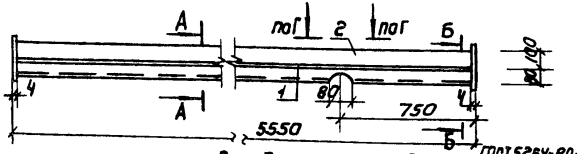

Рис.3

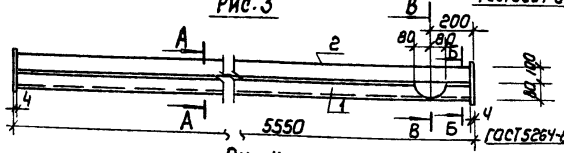

Рис.4

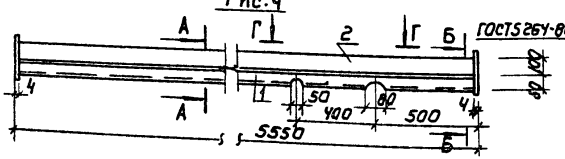

Г – Г

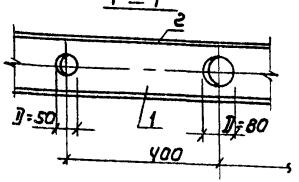

А-А

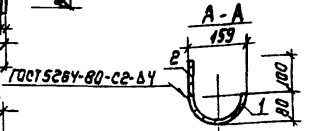

Б-Б

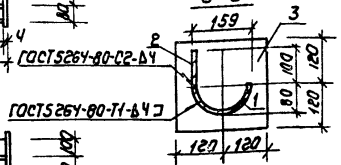

В-В

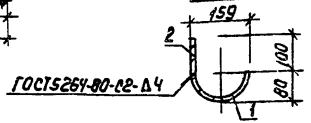

Формат	Зона	Поз.	Обозначение	Наименование	Кол	Примечание
				Документация		
А3			ТП902-3-84.88 КЖ.И ТУ	Технические условия		
				Детали		
Б.Ч.		1	КЖ.И 00.05.00.01	Труба 159×3,2 ГОСТ 10704-76 / Д ГОСТ 10705-80 ℓ=5542	1	34.1 кг
Б.Ч.		2	02	Полоса Б-4×100 ГОСТ 103-76 / Б СТ3 КП2 ГОСТ 535-79 ℓ=5542	1	17.4 кг
Б.Ч.		3	03	Полоса Б-4×240 ГОСТ 82-70 / В СТ3 КП2 ГОСТ 14637-79 ℓ=240	2	1.8 кг

Обозначение	Марка	Рис.
ТП902-3-84.88 КЖ.И.00.05.00.00	Лт1	1
-01	Лт2	2
-02	Лт3	3
-03	Лт4	4

Провер.	Лоуцкер		
Вед. инж.	Прохорова		
Гип.	Лоуцкер		
Н. контр.	Смирнова		
Нач. отд.	Красавин		

Привязан

Инв. №

ТП 902-3-84.88 КЖ.И 00.05.00.00

Лоток (Лт1; Лт2; Лт3; Лт4)

Стадия	Масса	Масштаб
Р	55,1	—

Лист | Листов 1

ЦНИИЭП инженерного оборудования г. Москва

Копировал: Коршунова 23128-04 24 Формат: А3

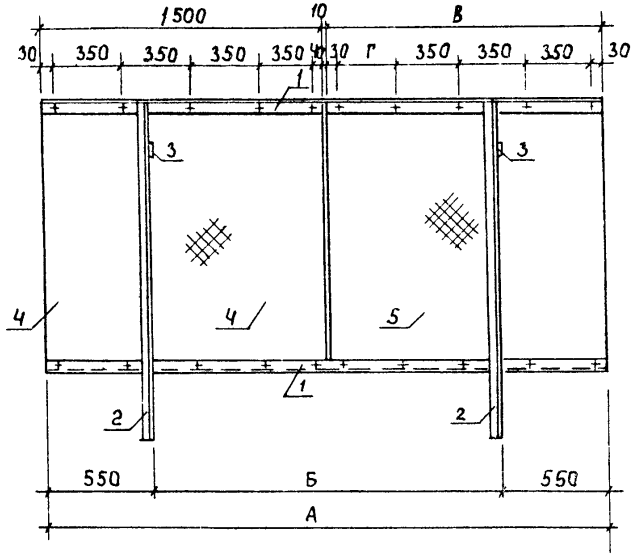

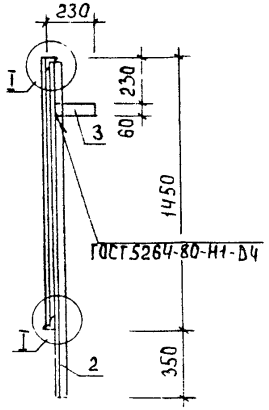

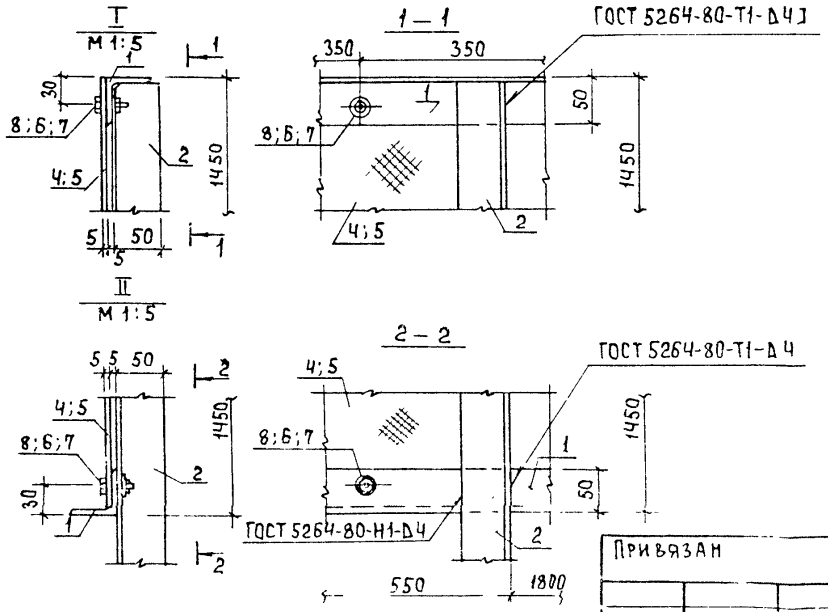

Формат	Зона	Поз.	Обозначение	Наименование	Кол.	Примеч.
				Документация		
А3			ТП902-3-84.88 КЖИ ТУ	Технические условия		
				Детали		
Б4		2	КЖИ 00 06.00.01	Уголок 50х50х5-Б ГОСТ 8509-86 Вст3кп2 ГОСТ 535-79 ℓ=1800	2	6.79 кг
Б4		3	-02	Полоса 6-6х60 ГОСТ 103-76 Вст3кп2 ГОСТ 535-79 ℓ=230	2	0.65 кг
Б4		4	-03	Фанера ФСФ 1500х1450; δ=5 ГОСТ 11539-83	1	10,84 кг
				Стандартные изделия		
		6		Болт М6х2,5х58 ГОСТ 7798-70	20	
		7		Гайка М6.5 ГОСТ 5915-70	20	
		8		Шайба 2.6х2.01 ГОСТ 11371-78	20	
			Переменные данные для исполнений			
				ТП902-3-84.88 КЖИ 00 06.00.00		
				Детали		
Б4		1	КЖИ 00 06 00.04	Уголок 50х50х5-Б ГОСТ 8509-86 Вст3кп2 ГОСТ 535-79 ℓ=2900	2	10.93 кг
Б4		5	05	Фанера ФСФ 1390х1450; δ=5 ГОСТ 11539-83	1	10,48 кг
				ТП902-3-84.88 КЖИ 00.06 00.00-01		
				Детали		
Б4		1	КЖ И 00.06.00.06	Уголок 50х50х5-Б ГОСТ 8509-86 Вст3кп2 ГОСТ 535-79 ℓ=2700	2	10.18 кг
Б4		5	07	Фанера ФСФ 1190х1450; δ=5 ГОСТ 11539-83	1	8,74 кг

Обозначение	Марка	А	Б	В	Г	Масса кг
ТП902-3-84.88 КЖИ 00.06.00 00	Щ1	2900	1800	1390	280	58.4
-01	Щ2	2700	1600	1190	80	54.9

1. Крепление фанерных листов выполняется без перетяжки болтов для обеспечения влажностных деформаций листа

Привязан		ТП 902-3-84.88	КЖ И 00 06.00.00
Провер.	Лоцкер	Щит струенаправляющий (Щ1; Щ2)	Стадия: Р; Масса: см.табл.; Масштаб: 1:25
Вед.инж.	Прохорова		Лист; Листов 1
ГИП	Лоцкер		ЦНИИЭП инженерного оборудования г. Москва
Н.контр.	Смирнова		
Нач.отд.	Краснавин		
Инв.№			

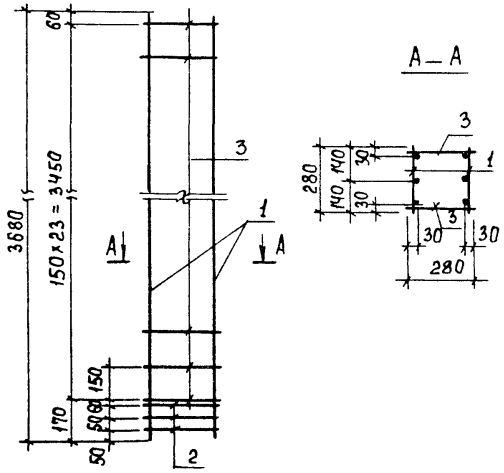

Формат	Зона	Поз.	Обозначение	Наименование	Кол.	Примеч.
				Документация		
А3			ТП902-3-84.88 КЖ.И ТУ	Технические условия		
				Сборочные единицы		
А4		1	ТП902-3-84.88 КЖ.И 03.01.01.00	Каркас плоский КрК1	2	
		2	1.427.1-3.2-0,04. СБ	Сетка С1	3	
				Детали		
Б4		3	КЖ.И 03.01.00.01	3 Вр I ГОСТ6727-80; ℓ=280	48	0.02 кг

Привязан

Инв.№

Провер.	Лоуцкер		
Вед.инж.	Прохорова		
Г.И.П.	Лоуцкер		
Н.контр.	Смирнова		
Нач.отд.	Красавин		

ТП 902-3-84.88 КЖ.И 03.01.00.00

Каркас пространственный КПК1

Стадия	Масса	Масштаб
Р	22.9	1:20
Лист	Листов 1	

ЦНИИЭП инженерного оборудования г. Москва

Формат А4

Альбом V

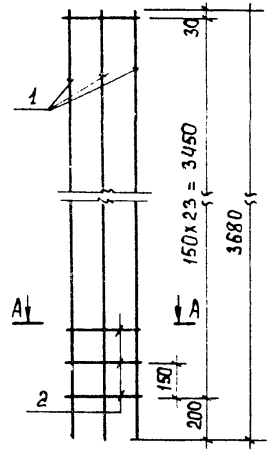

Формат	Зона	Поз.	Обозначение	Наименование	Кол.	Примеч.
				Документация		
А3			ТП902-3-84.88 КЖ.И ТУ	Технические условия		
				Детали		
Б4		1	КЖ.И 03.01.01.01	А-III-12-ГОСТ5781-82; ℓ=3680	3	3.27 кг
Б4		2	02	3 Вр I ГОСТ6727-80; ℓ=280	14	0.02 кг

Привязан

Инв.№

Взам.инв.№

Подпись и дата

Инв.№ подл.

Провер.	Лоуцкер		
Вед.инж.	Прохорова		
Г.И.П.	Лоуцкер		
Н.контр.	Смирнова		
Нач.отд.	Красавин		

ТП 902-3-84.88 КЖ.И 03.01.01.00

Каркас плоский КрК1

Стадия	Масса	Масштаб
Р	10.2	1:20
Лист	Листов 1	

ЦНИИЭП инженерного оборудования г. Москва

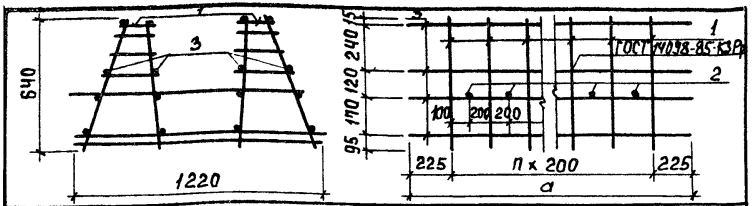

Форм.	Зона	Поз.	Обозначение	Наименование	Кол.	Примеч.
				Документация		
А3			ТП902-3-84.88 КЖ.И ТУ	Технические условия		
				ТП902-3-84.88 КЖИ00.09.00.00		
				Сборочные единицы		
А4		1	КЖ.И00.09.01.00	Каркас плоский Кр1	15	
				Детали		
Б4		2	КЖ.И00.09.01.01	А-III-10-ГОСТ5781-82 ℓ=1120	14	0.69 кг
Б4		3	2	5Вр1 ГОСТ 6727-80 ℓ=3250	16	0.50 кг
				ТП902-3-84.88 КЖ.И00.09.00.00-01		
				Сборочные единицы		
А4		1	КЖ.И00.09.01.00	Каркас плоский Кр1	10	
				Детали		
Б4		2	КЖ.И00.09.01.01	А-III-10-ГОСТ5781-82 ℓ=1120	9	0.69 кг
Б4		3	3	5Вр1 ГОСТ 6727-80 ℓ=2250	16	0.35 кг

Обозначение	Марка	a	n	Масса ед. кг.
ТП902-3-84.88 КЖ.И00.09.00.00	КП1	3250	14	79.61
-01	КП2	2250	9	53.11

Привязан

Инв. №

Провер.	Прохорова	
Ст.инж.	Курганова	
Вед.инж	Прохорова	
ГИП	Лоцкер	
Н.контр	Смирнова	
Нач.отд.	Красавин	

ТП 902-3-84.88 КЖ.И 00.09.00.00

Каркас пространственный (КП1, КП2)

Стадия	Масса	Масштаб
Р	см. табл.	1:50
Лист	Листов 1	

ЦНИИЭП инженерного оборудования г. Москва

Формат А4

Альбом V

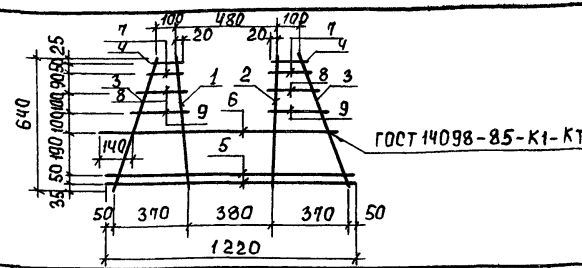

Формат	Зона	Поз.	Обозначение	Наименование	Кол.	Примеч.
				Документация		
А3			ТП902-3-84.88 КЖ.И ТУ	Технические условия		
				Детали		
Б4		1	КЖ.И00.09.01.01	А-III-12-ГОСТ5781-82 ℓ=640	1	0.57 кг
Б4		2	2	А-III-14-ГОСТ5781-82 ℓ=640	1	0.77 кг
Б4		3	3	А-III-8-ГОСТ5781-82 ℓ=690	2	0.27 кг
Б4		4	4	А-III-8-ГОСТ5781-82 ℓ=145	2	0.05 кг
Б4		5	5	А-III-8-ГОСТ5781-82 ℓ=1220	2	0.48 кг
Б4		6	6	А-III-10-ГОСТ5781-82 ℓ=1120	1	0.69 кг
Б4		7	7	А-III-8-ГОСТ5781-82 ℓ=170	2	0.07 кг
Б4		8	8	А-III-8-ГОСТ5781-82 ℓ=210	2	0.08 кг
Б4		9	9	А-III-8-ГОСТ5781-82 ℓ=250	2	0.10 кг

Привязан

Инв. №

Взам.инв.№

Подпись и дата

Инв.№подл.

Провер.	Прохорова	
Ст.инж.	Курганова	
Вед.инж	Прохорова	
ГИП	Лоцкер	
Н.контр.	Смирнова	
Нач.отд.	Красавин	

ТП 902-3-84.88 КЖ.И 00.09.01.00

Каркас плоский Кр1

Стадия	Масса	Масштаб
Р	4.13	1:50
Лист	Листов 1	

ЦНИИЭП инженерного оборудования г. Москва

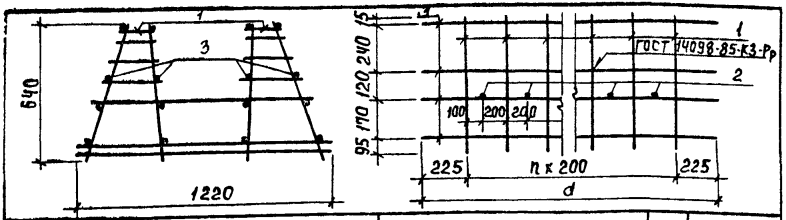

Формат	Зона	Поз.	Обозначение	Наименование	Кол.	Примеч.
				Документация		
А3			ТП 902-3-84.88 КЖ.И ТУ	Технические условия		
				ТП 902-3-84.88 КЖ.И 00.01.00.00		
				Сборочные единицы		
А4		1	КЖ.И 00.10.01.00	Каркас плоский Кр 2	15	
				Детали		
Б4		2	КЖ.И 00.10.00.01	А-III-8-ГОСТ 5781-82 ℓ=1040	14	0.41 кг
Б4		3	2	5 Вр1 ГОСТ 6727-80 ℓ=3250	16	0.50 кг
				ТП 902-3-84.88 КЖ.И 00.10.00.00-01		
				Сборочные единицы		
А4		1	КЖ.И 00.10.01.00	Каркас плоский Кр 2	10	
				Детали		
Б4		2	КЖ.И 00.10.00.01	А-III-8-ГОСТ 5781-82 ℓ=1040	9	0.41 кг
Б4		3	3	5 Вр1 ГОСТ 6727-80 ℓ=2250	16	0.35 кг

Обозначение	Марка	a	n	Масса ед. кг
ТП 902-3-84.88 КЖ.И 00.10.00.00	КП3	3250	14	64.44
-01	КПЧ	2250	9	43.1

Привязан

Инв. №

Провер.	Прохорова		
Ст. инж.	Курганова		
Вед. инж.	Прохорова		
ГИП	Лоцкер		
Н. контр.	Смирнова		
Нач. отд.	Красавин		

ТП 902-3-84.88 КЖ.И 00.01.00.00

Каркас пространственный (КП3, КПЧ)

Стадия	Масса	Масштаб
Р	см. табл.	1:50

Лист Листов

ЦНИИЭП инженерного оборудования г. Москва

Формат А4

Альбом

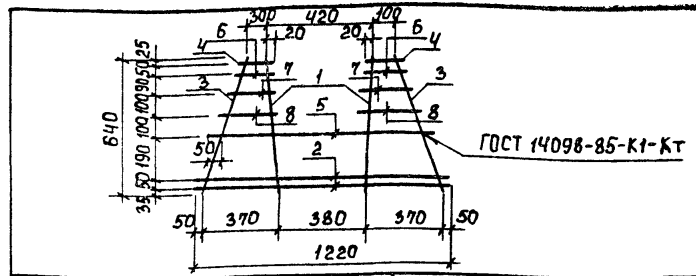

Формат	Зона	Позиц.	Обозначение	Наименование	Кол.	Примеч.
				Документация		
А3			ТП 902-3-84.88 КЖ.И ТУ	Технические условия		
				Детали		
Б4		1	КЖ.И 00.10.01.01	А-III-12-ГОСТ 5781-82 ℓ=640	2	0.57 кг
Б4		2	2	А-III-8-ГОСТ 5781-82 ℓ=1220	2	0.48 кг
Б4		3	3	А-III-6-ГОСТ 5781-82 ℓ=690	2	0.15 кг
Б4		4	4	А-III-6-ГОСТ 5781-82 ℓ=145	2	0.03 кг
Б4		5	5	А-III-10-ГОСТ 5781-82 ℓ=1040	1	0.62 кг
Б4		6	6	А-III-6-ГОСТ 5781-82 ℓ=170	2	0.04 кг
Б4		7	7	А-III-6-ГОСТ 5781-82 ℓ=210	2	0.05 кг
Б4		8	8	А-III-6-ГОСТ 5781-82 ℓ=250	2	0.06 кг

Привязан

Инв. №

Инв. № подл. | Подпись и дата | Взам. инв. №

Провер.	Прохорова		
Ст. инж.	Курганова		
Вед. инж.	Прохорова		
ГИП	Лоцкер		
Н. контр.	Смирнова		
Нач. отд.	Красавин		

ТП 902-3-84.88 КЖ.И 00.10.01.00

Каркас плоский Кр 2

Стадия	Масса	Масштаб
Р	3.38	1:50

Лист Листов 1

ЦНИИЭП инженерного оборудования г. Москва

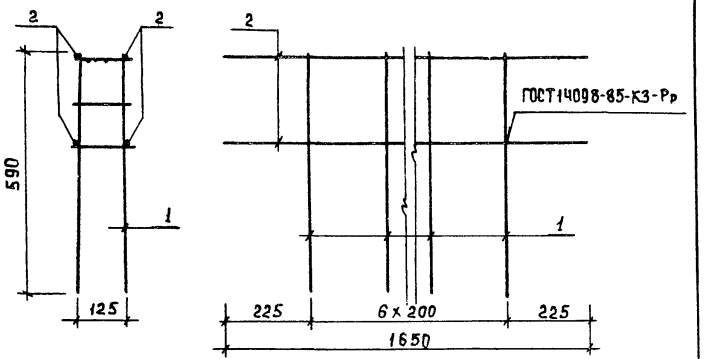

Формат	Зона	Поз.	Обозначение	Наименование	Кол.	Примеч.
				Документация		
А3			ТП902-3-84.88 КЖ.И ТУ	Технические условия		
				Сборочные единицы		
А4		1	КЖ.И 00.11.01.00	Каркас плоский Кр3	1	
				Детали		
Б4		2	КЖ.И 00.11.00.01	5Вр1 ГОСТ6727-80 ℓ=1650	4	0,30 кг

Привязан

Инв. №

Провер.	Прохорова	ТП 902-3-84.88	КЖ.И 00.11.00.00
Ст. инж.	Курганова	Каркас пространственный КП5	Стадия: Р; Масса: 7.00; Масштаб: 1:10
Вед. инж	Прохорова		Лист; Листов 1
ГИП	Доцкер		ЦНИИЭП инженерного оборудования, г. Москва
Н.контр.	Смирнова		
Нач. отд.	Красавин		

Формат А4

Альбом V

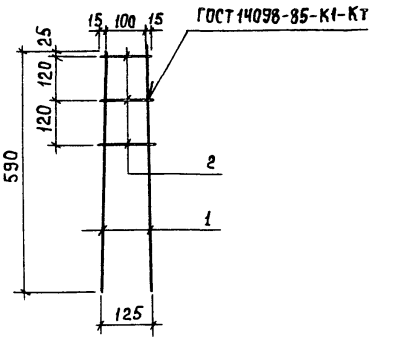

Формат	Зона	Поз.	Обозначение	Наименование	Кол.	Примеч.
				Документация		
А3			ТП902-3-84.88 КЖ.И ТУ	Технические условия		
				Детали		
Б4		1	КЖ.И 00.11.01.01	А-III-10-ГОСТ5781-82 ℓ=590	2	0,36 кг
Б4		2	2	А-III-6-ГОСТ5781-82 ℓ=130	3	0,03 кг

Привязан

Инв. №

Провер.	Прохорова	ТП 902-3-84.88	КЖ.И 00.11.01.00
Ст. инж.	Курганова	Каркас плоский Кр3	Стадия: Р; Масса: 0,87; Масштаб: 1:10
Вед. инж	Прохорова		Лист; Листов 1
ГИП	Доцкер		ЦНИИЭП инженерного оборудования, г. Москва
Н.контр.	Смирнова		
Нач. отд.	Красавин		

Инв. № подл. | Подпись и дата | Взам. инв. №

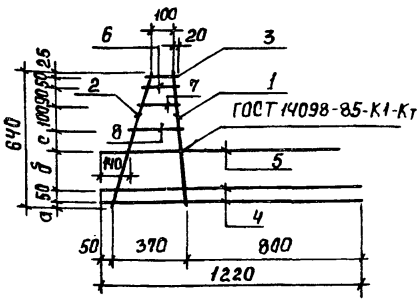

Формат	Зона	Поз.	Обозначение	Наименование	Кол.	Примеч.
				Документация		
А3			ТП902-3-84.88 КЖ.И ТУ	Технические условия		
				Детали		
БЧ		1	КЖ.И 00.00.01.01	А-III-12-ГОСТ 5781-82 ℓ=640	1	0.57 кг
БЧ		2	2	А-III-8-ГОСТ 5781-82 ℓ=690	1	0.27 кг
БЧ		3	3	А-III-8-ГОСТ 5781-82 ℓ=145	1	0.06 кг
БЧ		4	4	А-III-8-ГОСТ 5781-82 ℓ=1220	2	0.48 кг
БЧ		5	5	А-III-10-ГОСТ 5781-82 ℓ=1120	1	0.69 кг
БЧ		6	6	А-III-8-ГОСТ 5781-82 ℓ=170	1	0.07 кг
БЧ		7	7	А-III-8-ГОСТ 5781-82 ℓ=210	1	0.08 кг
БЧ		8	8	А-III-8-ГОСТ 5781-82 ℓ=250	1	0.10 кг

Обозначение	Марка	а	б	с
ТП902-3-84.88 КЖ.И00.00.01.00	Кр 4	35	190	100
-01	Кр 5	45	170	110

Привязан

Инв. №

ТП 902-3-84.88 КЖ.И 00.00.01.00

Каркас плоский (Кр 4, Кр 5)

Стадия	Масса	Масштаб
Р	2.79	1:50

Лист Листов 1

ЦНИИЭП инженерного оборудования г. Москва

Провер.	Прохорова	
Ст. инж.	Курганова	
Вед. инж.	Прохорова	
Г И П	Лоцкер	
Н. контр.	Смирнова	
Нач. отд.	Красавин	

Формат А4

Альбом V

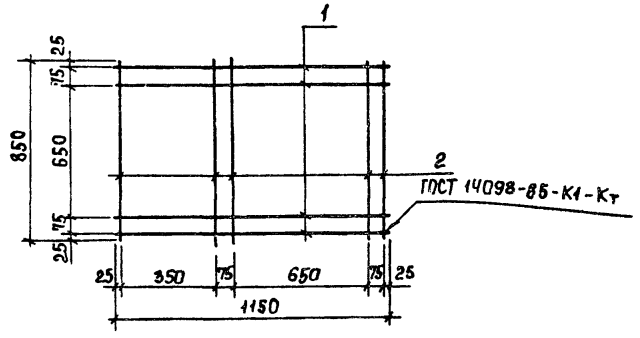

Формат	Зона	Поз.	Обозначение	Наименование	Кол.	Примеч.
				Документация		
А3			ТП902-3-84.88 КЖ.И ТУ	Технические условия		
				Детали		
БЧ		1	КЖ.И 00.00.01.01	А-I-8-ГОСТ 5781-82; ℓ=1150	4	0.45 кг
БЧ		2	2	А-I-8-ГОСТ 5781-82; ℓ=850	5	0.33 кг

Привязан

Инв. №

Взам. инв. №

Подпись и дата

Инв. № подл.

ТП 902-3-84.88 КЖ.И 00.00.03.00

Сетка арматурная С1

Стадия	Масса	Масштаб
Р	3.45	1:20

Лист Листов 1

ЦНИИЭП инженерного оборудования г. Москва

Провер.	Прохорова	
Ст. инж.	Коледина	
Вед. инж.	Прохорова	
Г И П	Лоцкер	
Н. контр.	Смирнова	
Нач. отд.	Красавин	

 Формат А4

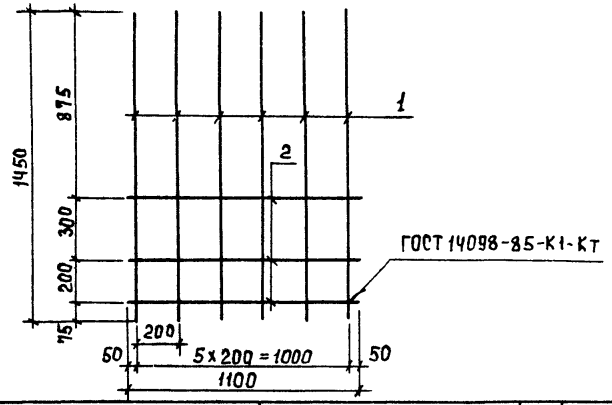

Формат	Зона	Поз.	Обозначение	Наименование	Кол.	Примеч.
				Документация		
А3			ТП 902-3-84.88 КЖ.И ТУ	Технические условия		
				Детали		
БЧ		1	КЖ.И 00.00.02.01	А-III-12 ГОСТ 5781-82; ℓ=1450	6	1,28 кг
БЧ		2	2	А-I-8 ГОСТ 5781-82; ℓ=1100	3	0,43 кг

Привязан

Инв.№

Провер.	Прохорова		
Ст. инж.	Коледина		
Вед. инж.	Прохорова		
Г.И.П.	Лоцикер		
Н. контр.	Смирнова		
Нач. отд.	Красавин		

ТП 902-3-84.88 КЖ.И 00.00.04.00

Сетка арматурная С2

Стадия	Масса	Масштаб
Р	9.0	1:20
Лист	Листов 1	

ЦНИИЭП инженерного оборудования, г. Москва

Формат А4

Альбом V

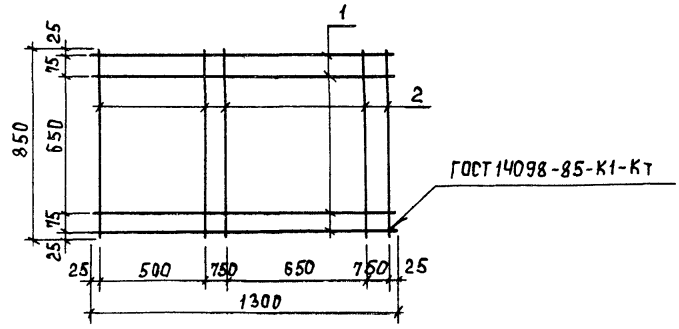

Формат	Зона	Поз.	Обозначение	Наименование	Кол.	Примеч.
				Документация		
А3			ТП 902-3-84.88 КЖ.И ТУ	Технические условия		
				Детали		
БЧ		1	КЖ.И 00.00.03.01	А-I-8-ГОСТ 5781-82; ℓ=1300	4	0,5 кг
БЧ		2	2	А-I-8-ГОСТ 5781-82; ℓ=850	5	0,33 кг

Привязан

Инв.№

Взам.инв.№ | Подпись и дата | Инв.№подл.

Провер.	Прохорова		
Ст. инж.	Коледина		
Зед. инж.	Прохорова		
Г.И.П.	Лоцикер		
Н. контр.	Смирнова		
Нач. отд.	Красавин		

ТП 902-3-84.88 КЖ.И 00.00.03.00

Сетка арматурная С3

Стадия	Масса	Масштаб
Р	3.7	1:20
Лист	Листов 1	

ЦНИИЭП инженерного оборудования, г. Москва

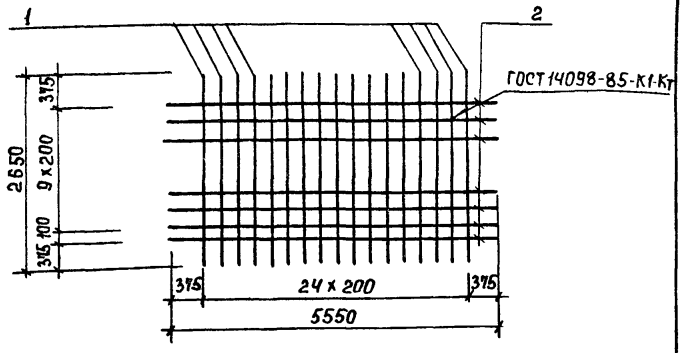

Формат	Зона	Поз.	Обозначение	Наименование	Кол.	Примеч.
				Документация		
А3			ТП902-3-84.88 КЖ.И ТУ	Технические условия		
				Детали		
Б4		1	КЖ.И00.00.06.01	А-III-8-ГОСТ 5781-82 ℓ=2650	25	1.05 кг
Б4		2	2	А-III-8-ГОСТ 5781-82 ℓ=5550	11	2,15 кг

Привязан

Инв. №

Провер.	Прохорова	ТП 902-3-84.88	КЖ.И 00.00.06.00
Ст. инж.	Курганова	Сетка арматурная С4	Стадия: Р; Масса: 49,9; Масштаб: 1:50
Вед. инж	Прохорова		Лист; Листов 1
ГИП	Лоцкер		ЦНИИЭП инженерного оборудования г. Москва
Н.контр	Смирнова		
Нач. отд.	Красавин		

Формат А4

Альбом V

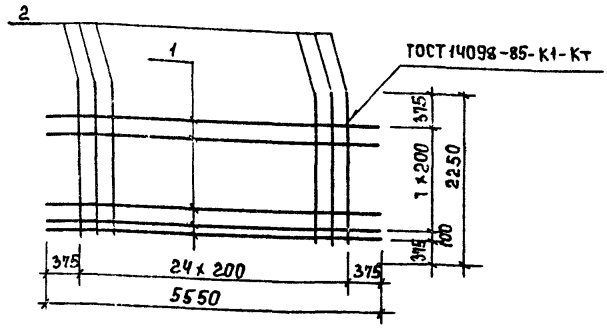

Формат	Зона	Поз.	Обозначение	Наименование	Кол.	Примеч.
				Документация		
А3			ТП902-3-84.88 КЖ.И ТУ	Технические условия		
				Детали		
Б4		1	КЖ.И 00.00.07.01	А-III-8-ГОСТ 5781-82 ℓ=5550	9	2,15 кг
Б4		2	2	А-III-8-ГОСТ 5781-82 ℓ=2250	17	0,95 кг

Привязан

Инв. №

Провер.	Прохорова	ТП 902-3-84.88	КЖ.И 00.00.07.00
Ст. инж.	Курганова	Сетка арматурная С5	Стадия: Р; Масса: 36,0; Масштаб: 1:50
Вед. инж	Прохорова		Лист; Листов
ГИП	Лоцкер		ЦНИИЭП инженерного оборудования г. Москва
Н.контр.	Смирнова		
Нач. отд.	Красавин		

Инв. № подл. | Подпись и дата | Взам. инв. №

Формат А4

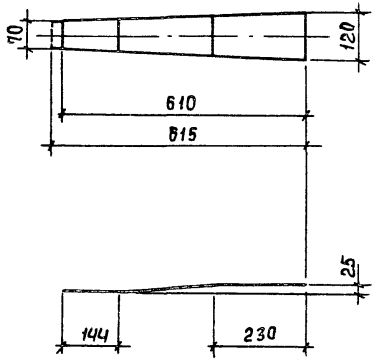

Покрытие - Гор. и. 50-60

Альбом V

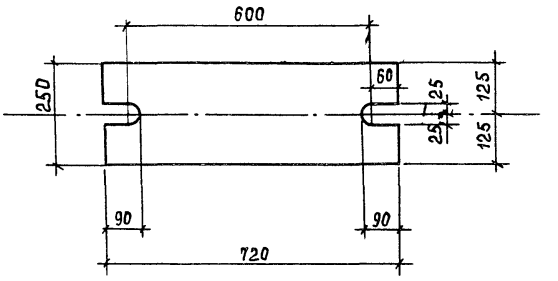

Покрытие - Гор. ц. 50-60.

Привязан

Инв. №

Взам. инв. №

Подпись и дата

Инв. № подл.

			ТП 902-3-84.88		КЖ.И 00.00.00.01	
Провер.	Прохорова		Соединительный элемент МС2	Стадия	Масса	Масштаб
Техник	Исаева			Р	4,6	1:10
Вед инж.	Прохорова			Лист	Листов 1	
ГИП	Лоцкер		Полоса -120×8 ГОСТ 103-76 В=615 ВСт3кп2 ГОСТ 535-79	ЦНИИЭП инженерного оборудования г. Москва		
Н.контр.	Смирнова					
Нач.отд.	Красавин					

Формат А4

Привязан

Инв. №

			ТП 902-3-84.88		КЖ.И 00.00.00.02	
Провер.	Прохорова		Соединительный элемент МС1	Стадия	Масса	Масштаб
Техник	Исаева			Р	28,3	1:10
Вед инж.	Прохорова			Лист	Листов 1	
ГИП	Лоцкер		Полоса 5-20×250 ГОСТ 82-70 В=720 ВСт3кп2 ГОСТ 14637-79	ЦНИИЭП инженерного оборудования г. Москва		
Н.контр.	Смирнова					
Нач.отд.	Красавин					

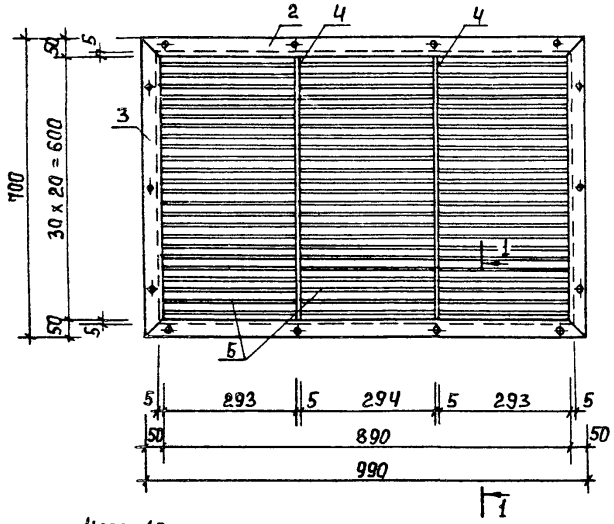

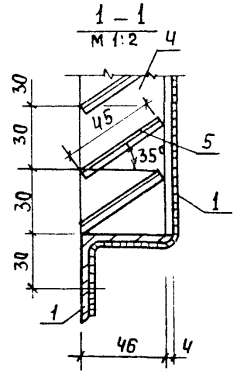

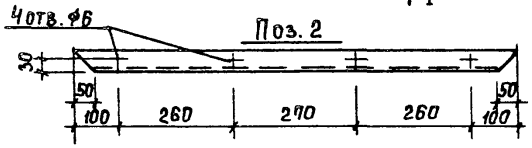

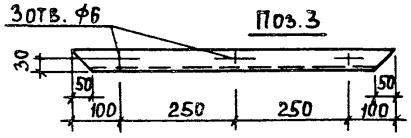

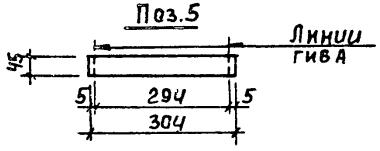

Формат	Зона	Поз.	Обозначение	Наименование	Кол.	Примеч.
				Документация		
А3			ТП 902-3-84.88 КЖ.ИТУ	Технические условия		
				Сборочные единицы		
		1		Сетка №10-1-1 ГОСТ 2715-75	0,9	м²
				Детали		
БЧ		2	КЖИ 00.12.00.01	Уголок 50х5-Б ГОСТ 8509-86 / Вст3сп5 ГОСТ 535-79 ℓ=990	2	3,73 кг
БЧ		3	2	Уголок 50х5-Б ГОСТ 8509-86 / Вст3сп5 ГОСТ 535-79 ℓ=700	2	2,64 кг
БЧ		4	3	Полоса Б 5х46 ГОСТ 103-76 / Вст3сп5 ГОСТ 535-79 ℓ=680	2	1,08 кг
БЧ		5	4	Лист Б 1,4х45 ГОСТ 19903-74 / Вст3сп5 ГОСТ 16523-70 ℓ=360	63	0,15 кг

Привязан		ТП 902-3-84.88	КЖИ 00.12.00.00
		Жалюзийная решетка ЖР1	Стадия: Р; Масса: 24,4; Масштаб: 1:10
Провер.	Лоуцкер		Лист; Листов 1
Вед.инж.	Прохорова		ЦНИИЭП инженерного оборудования г. Москва
ГИП	Лоуцкер		
Н.контр.	Смирнова		
Инв.№	Нач.отд. Красавин		

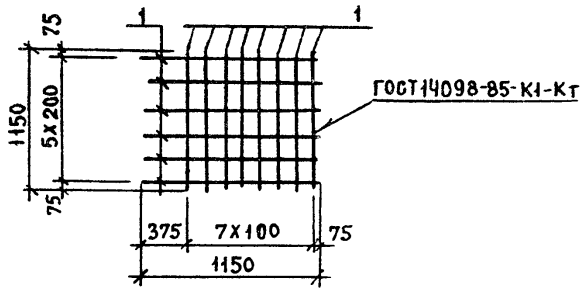

Формат	Зона	Позиц	Обозначение	Наименование	Кол.	Примеч
				Документация		
А3			ТП902-3-84.88 КЖ.И ТУ	Технические условия		
				Детали		
Б4		1	КЖИ00.00.03.01	А-III-10-ГОСТ5781-82, ℓ = 1150	14	0,71 КГ

Привязан

Инв. №

ТП 902-3.84.88			КЖ.И00.00.08.00
Сетка арматурная С6		Стадия	Масса	Масштаб
		Р	9,94	1:50
		Лист	Листов 1
		ЦНИИЭП инженерного оборудования г. Москва.	

Провер.	Прохорова	
Вед. инж.	Прохорова	
ГИП	Лоуцкер	
Н. Контр.	Смирнова	
Нач. отд.	Красавин	

gost.e-ecolog.ru

Альбом V

Инв. № подл. | Подп. и дата | Взам. инв. №