ТИПОВЫЕ ПРОЕКТНЬЕ РЕШЕНИЯ

406-8-05.88

Установка для очистки шламсодержащих сточных вод чугунолитейных цехов производительностью 50 м³/ч в блоках агрегированного оборудования „Аквашлам-50"

АЛЬБОМ III

ТМ БЛОК V. БЛОКИ I, II, III, IV (ИЗ АЛЬБОМА II)

Степень очистки до 100 мг/л

gost.e-ecolog.ru

Н Ц. [redacted] 2-34

КФ ЦИТП инв. № 23086-03

ЦЕНТРАЛЬНЫЙ ИНСТИТУТ ТИПОВОГО ПРОЕКТИРОВАНИЯ
ГОССТРОЯ СССР
КИЕВСКИЙ ФИЛИАЛ
г. Киев-57 ул. Эжена Потье № 12

26/10
Заказ № 474 Инв. № 23084-03 Тираж 100

Сдано в печать 5.01 198 9 Цена 3-34

ТИПОВЫЕ ПРОЕКТНЫЕ РЕШЕНИЯ

406-8-05.88

Установка

для очистки шламсодержащих сточных вод чугунолитейных цехов производительностью 50 м³/ч в блоках агрегированного оборудования

"Аквашлам-50"

СОСТАВ ПРОЕКТА:

Альбом I	ПЗ	Пояснительная записка
	ТХ	Технологические решения
	ЭЛ	Электротехнические решения
Альбом II	ТМ	Блоки I, II, III, IV Степень очистки до 500 и 200 мг/л
Альбом III	ТМ	Блок V. Блоки I, II, III, IV (из альбома II) Степень очистки до 100 мг/л
Альбом IV	ЭЛ	Электротехнические решения блока I
Альбом V	ЭЛ	Электротехнические решения. блока V
Альбом VI	С	Сметы

АЛЬБОМ III

Разработан:
проектным институтом
Союзводоканалпроект
Главный инженер института А.Н.Михайлов
Руководитель бригады В.Я.Фот

Утвержден Главстройпроектом Госстроя СССР
Протокол № 10 от 1.03.1988г.
и введен в действие
в/о Союзводоканалниипроект
приказ № 139 от 28.04.1988г.

© КФ ЦИТП Госстроя СССР, 1988

Содержание альбома

N п/п	Наименование	Обозначение	N стр.
1.	Содержание альбома		2
2.	Блок V	ТМ134.05.00.00.00	3
3.	Резервуар промывной воды V=8,3 м³		
	и отстойник V = 8,3 м³	ТМ134.05.01.00.00	4
4.	Рама.	ТМ134.05.02.00.00	5
5.	Сетка приемная Ду 200	ТМ134.05.01.01.00	5
6.	Ребро	ТМ134.05.02.00.11	5
7.	Блок V. Ведомость покупных		
	изделий	ТМ134.05.00.00.00 ВП	6,7
8.	Блок V. Схема гидравлическая		
	принципиальная	ТМ134.05. Г3	8
9.	Блок V. Сборочный чертеж	ТМ134.05.00.00.00	9,10
10	Резервуар промывной воды V=8,3 м³		
	и отстойник V= 8,3 м³		
	Сборочный чертеж.	ТМ134.05.01.00.00 СБ	11,12
11.	Сетка приемная Ду 200		
	Сборочный чертеж	ТМ134.05.01.01.00 СБ	12
12	Воронка	ТМ134.05.01.01.01	12
13	Стенка	ТМ134.05.01.00.01	13
14	Стенка	ТМ134.05.01.00.02	13
15	Стенка	ТМ134.05.01.00.03	13
16	Перегородка	ТМ134.05.01.00.04	13
17	Уголок.	ТМ134.05.01.00.05	14
18	Уголок	ТМ134.05.01.00.06	14
19	Ребро	ТМ134.05.01.00.07	14
20	Ребро	ТМ134.05.01.00.08	14
21	Ребро	ТМ134.05.01.00.09	15
22	Стойка	ТМ134.05.01.00.10	15
23	Скоба	ТМ134.05.01.00.13	15
24	Уголок	ТМ134.05.01.00.15	15
25	Уголок	ТМ134.05.01.00.14	16
26	Уголок	ТМ134.05.01.00.16	16
27	Труба	ТМ134.05.01.00.35	16
28	Труба	ТМ134.05.01.00.36	16
29	Рама. Сборочный чертеж	ТМ134.05.02.00.00 СБ	17,18
30	Балка	ТМ134.05.02.00.01	18
31	Опора	ТМ134.05.02.00.02	18
32	Уголок	ТМ134.05.02.00.03	19
33	Уголок	ТМ134.05.02.00.04	19
34	Уголок	ТМ134.05.02.00.05	19
35	Уголок	ТМ134.05.02.00.06	19
36	Уголок	ТМ134.05.02.00.07	20
37	Раскос	ТМ134.05.02.00.08	20
38	Ребро	ТМ134.05.02.00.09	20
39	Ребро	ТМ134.05.02.00.10	20

Типовое проектное решение 406-8-5.88 М. М.1

23084-03

Формат А2

Типовой проектный решение 406-9-5.88 Альбом III

Формат	Зона	Поз.	Обозначение	Наименование	Кол.	Примеч.
				Прокладки ГОСТ 15180-86		
		31		А-50-6.0 пон	1	
		32		А-100-6.0 пон	10	
		33		А-150-6.0 пон	2	
				Тройник 108-40		
		34		ГОСТ 17375-83	3	
				Фланцы ГОСТ 12820-80		
		36		1-50-6	1	
		37		1-100-6	12	
		38		1-150-6	4	
				Прочие изделия		
		39		Фильтр осветлительный вертикальный однокамерный ФОВ-1.4-0.6	3	
		40		Насос центробежный консольный К90/20а подача 83 м³/ч; напор 16 м, комплектно с электродвигателем 4А112М2; N=7,5 кВт	2	**
		41		Насос центробежный горизонтальный СД 16/10 подача 16 м³/ч; напор 10 м комплектно с электродвигателем 4А80В4У3 N=1,5 кВт	1	**
		42		Вентиль мембранный с электроприводом 15кч 888р dy 25	1	**

Инв.№ подл. | Подп. и дата | Взам.инв.№ | Инв.№ дубл. | Подп. и дата

Изм. Лист № докум. Подп. Дата

ТМ 134.05.00.00.00

Лист 3

Формат А4

Формат	Зона	Поз.	Обозначение	Наименование	Кол.	Примеч.
		43		Вентиль фланцевый 15ч 14бр dy 100	1	**
		44		Задвижка с электроприводом 30ч 906 бр, dy 100	9	**
		45		Задвижка фланцевая с электроприводом 30ч 906 бр dy 150	6	**
		46		Задвижка фланцевая 30ч 6 бр, dy 150	2	**
		47		Задвижка фланцевая 30ч 6 бр, dy 200	2	**
		48		Затвор шланговый 32 а 3р; dy 50	2	**
		49		Затвор шланговый 32 а 3р; dy 100	2	**
		50		Клапан обратный 19ч21бр; dy 150	2	**
				Материалы		
		51		Лист ромб. К-ПЧ-6,0 Ст3 ГОСТ 8568-77	25м²	1045 кг
		52		Труба 50×3,5 ГОСТ 3262-80	1м	4.8 кг
		53		Труба 100×4,5 ГОСТ 3262-80	22м	267 кг
		54		Труба 133×4,0 ГОСТ 10704-86 / Ст.3 ГОСТ 10705-80	15м	19кг
		55		Труба 159×5,0 ГОСТ 10704-86 / Ст.3 ГОСТ 10705-80	23м	437 кг
		56		Уголок 50×50×5-Б ГОСТ 8509-86 / Ст.3 ГОСТ 535-79	2м	7.5 кг
		57		Лист Б-40 ГОСТ 19903-74 / Ст 3 ГОСТ 14637-79	1м²	31,4кг
		58		Швеллер 14 ГОСТ 8240-72 / Ст.3 ГОСТ 535-79	5.0м	62кг

** Арматура, насосы, должны поставляться с ответными фланцами, прокладками, крепежом

Инв.№ подл. | Подп. и дата | Взам.инв.№ | Инв.№ дубл. | Подп. и дата

Изм. Лист № докум. Подп. Дата

ТМ 134.05.00.00.00

Лист 4

Формат А4

Формат	Зона	Поз.	Обозначение	Наименование	Кол.	Примеч.
				Стандартные изделия		
				Болты ГОСТ 7798-70		
		8		М12-6g×60.58.019	12	
		9		М16-6g×40.58.019	4	
		10		М16-6g×60.58.019	56	
				Гайки ГОСТ 5915-70		
		12		М12-6Н.5.019	12	
		13		М16-6Н.5.019	60	
				Шайбы ГОСТ 11371-78		
		15		12.02.019	4	
		16		16.02.019	56	
				Шайбы ГОСТ 6402-70		
		17		12.65Г.019	8	
		18		16.65.019	4	
		19		Шайба 16.02.019 ГОСТ 10906-78	4	
				Отводы ГОСТ 17375-83		
		21		90°108×6,0	10	
		22		90°159×4,5	7	
				Переходы ГОСТ 17378-83		
		24		К 57×4,0-45-2.5	1	
		25		К 108×4,0-89×3.5	6	
		26		К 159×4,5-89×3.5	2	
		27		К 159×4,5-133×4,0	6	
		28		З 219×6,0-108×4,0	2	

Инв.№ подл. | Подп. и дата | Взам.инв.№ | Инв.№ дубл. | Подп. и дата

Изм. Лист № докум. Подп. Дата

ТМ 134.05.00.00.00

Лист 2

Формат А4

Формат	Зона	Поз.	Обозначение	Наименование	Кол.	Примеч.
				Документация		
*			ТМ 134.05.00.00.00 СБ	Сборочный чертеж		*А2, А2
А2			ТМ 134.05.Г3	Схема гидравлическая принципиальная		
А3			ТМ 134.05.00.00.00 ВП	Ведомость покупных изделий		
				Сборочные единицы		
А4		1	ТМ 134.05.01.00.00	Резервуар промывной воды V=8.3 м³		
				отстойник V=8.3 м³	1	
А4		2	ТМ 134.05.02.00.00	Рама	1	
				Детали		
Б4		5	ТМ 134.05.00.00.01	Заглушка Лист Б-6.0 ГОСТ 19903-74 / Ст.3 ГОСТ 14637-79 Ф 110 h 14	4	0.4 кг
Б4		6	ТМ 134.05.00.00.02	Заглушка Лист Б-6.0 ГОСТ 19903-74 / Ст.3 ГОСТ 14637-79 Ф 153 h 14	4	0.9 кг

123084-03

Инв.№ подл. | Подп. и дата | Взам.инв.№ | Инв.№ дубл. | Подп. и дата

Изм.	Лист	Докум.	Подп.	Дата
Разраб.		Щелковикова		
Пров.		Решетникова		
Т.контр.		Шабунина		
Н.контр.		Решетникова		
Утв.		Авдеев		

ТМ 134.05.00.00.00

Блок V

Лит.	Лист	Листов
И	1	4

СОЮЗВОДОКАНАЛПРОЕКТ

Формат А4

Формат	Зона	Поз	Обозначение	Наименование	Кол	Примеч.
БЧ		38	ТМ 134.05.01.00. 25	Стойка		
				Швеллер 14 ГОСТ 8240-72 / Ст.3 ГОСТ 535-79		
				L = 2533 h 14	6	31.2 кг
БЧ		39	ТМ 134.05.01.00.26	Платик		
				Лист 6-10 ГОСТ 19903-74 / Ст3 ГОСТ 14637-79		
				250 h 14 × 250 h 14	6	4.9 кг
БЧ		40	ТМ 134.05.01.00.27	Крышка		
				Лист 6-60 ГОСТ 19903-74 / Ст3 ГОСТ 14637-79		
				670 h 14 × 880 h 14	2	27.8 кг
				Патрубок		
				Труба 100×4,5 ГОСТ 3262-75		
БЧ		41	ТМ 134.05.01.00. 28	L = 80 h 14	1	1,0 кг
БЧ		42	ТМ 134.05.01.00. 29	L = 150 h 14	2	1.8 кг
БЧ		43	ТМ 134.05.01.00. 30	L = 430 h 14	3	5.2 кг
				Труба 219×4,5 ГОСТ 10704-76 / II ГОСТ 10706-76		
БЧ		45	ТМ 134.05.01.00.31	L = 50 h 14	1	1.2 кг
БЧ		46	ТМ 134.05.01.00.32	L = 145 h 14	1	3,45 кг
БЧ		47	ТМ 134.05.01.00.33	L = 310 h 14	1	7.4 кг
БЧ		48	ТМ 134.05.01.00.34	Труба 159×4,5 ГОСТ 10704-76 / II ГОСТ 10706-76		
				L = 80 h 14	1	1.4 кг
АЧ		49	ТМ 134.05.01.00 35	Труба	1	
АЧ		50	ТМ 134.05.01.00.36	Труба	1	

Инв. № подл. | Подп. и дата | Взам. инв. № | Инв. № дубл. | Подпись и дата

Изм. Лист № докум. Подп. Дата — ТМ 134.05.01.00.00 — Лист 3

Формат А4

Формат	Зона	Поз	Обозначение	Наименование	Кол	Примеч.
				Планка		
				Полоса 4×50-Б-2 ГОСТ 103-76 / Ст.3 ГОСТ 535-79		
БЧ		51	ТМ 134.05.01.00.29	L = 276 h 14	1	0,4 кг.
		52	-01	L = 389 h 14	1	0.6 кг.
				Стандартные изделия		
				Отвод 90° ГОСТ 17375-83		
		53		108 × 4	1	
		54		219 × 6	1	
		55		Тройник 219 × 6.0 ГОСТ 17376-83	1	
				Переход ГОСТ 17378-83		
		56		К 133 × 4-57 × 3	1	
		57		К 219 × 6.0-108 × 4.0	1	
				Фланец ГОСТ 12820-80		
		58		1-25-6	1	
		59		1-50-6	1	
		60		1-100-6	7	
		61		1-150-6	1	
		62		1-200-6	2	
		63		Петля ПН1-110П ГОСТ 5088-78	4	
БЧ				Серьга 3-2-1/18 ст.3 сп5 ГОСТ 13716-73	4	
				Материалы		
		65		Лист ПВ 506 ГОСТ 8706-78 / Ст.3 ГОСТ 14637-79	102,3 кг	167.7 кг

Инв. № подл. | Подп. и дата | Взам. инв. № | Инв. № дубл. | Подпись и дата

Изм. Лист № докум. Подп. Дата — ТМ 134.05.01.00.00 — Лист 4

Формат А4

Формат	Зона	Поз	Обозначение	Наименование	Кол	Примеч.
АЧ		20	ТМ 134.05.01.00.13	Скоба	4	
АЧ		21	ТМ 134.05.01.00.14	Уголок	4	
АЧ		22	ТМ 134.05.01.00. 15	Уголок	4	
		23	-01	Уголок	2	
АЧ		24	ТМ 134.05.01.00. 16	Уголок	4	
АЧ		25	ТМ 134.01.01.00. 15	Накладка	12	Здим.
АЧ		26	ТМ 134.01.01.00. 16	Ручка	2	Здим.
АЧ		27	ТМ 134.01.01.00. 17	Скоба	12	Здим.
				Стенка		
				Лист 6-40 ГОСТ 19903-74 / Ст.3 ГОСТ 14637-79		
БЧ		28	ТМ 134.05.01.00. 17	1795 h 14 × 2642 h 14	2	148.9 кг
БЧ		29	ТМ 134.05.01.00. 18	1795 h 14 × 3742 h 14	2	211 кг
БЧ		30	ТМ 134.05.01.00. 19	Днище		
				Лист 6-60 ГОСТ 19903-74 / Ст. ГОСТ 14637-79		
				1160 h 14 × 2160 h 14	1	118 кг
БЧ		31	ТМ 134.05.01.00.20	Уголок		
				Уголок 50×50×5-В ГОСТ 8509-72 / Ст 3 ГОСТ 535-79		
				L = 3750 h 14	2	14.1
				Стяжка		
				Швеллер 14 ГОСТ 8240-72 / Ст.3 ГОСТ 535-79		
БЧ		32	ТМ 134.05.01.00.21	L = 250 h 14	4	3.1 кг
БЧ		33	ТМ 134.05.01.00.22	L = 1555 h 14	4	19.1 кг
БЧ		34	ТМ 134.05.01.00.23	L = 2650 h 14	4	32.6 кг
БЧ		35	ТМ 134.05.01.00.24	L = 4030 h 14	2	49.6 кг

Инв. № подл. | Подп. и дата | Взам. инв. № | Инв. № дубл. | Подпись и дата

Изм. Лист № докум. Подп. Дата — ТМ 134.05.01.00.00 — Лист 2

Формат А4

Формат	Зона	Поз.	Обозначение	Наименование	Кол	Примеч.
				Документация		
*			ТМ 134.05.01.00.00 СБ	Сборочный чертеж		* А2; А3
				Сборочные единицы		
АЧ		1	ТМ 134.05.01.01.00	Сетка приемная	1	
				Детали		
АЧ		2	ТМ 134.05.01.00.01	Стенка	1	
		3	-01	Стенка	1	
АЧ		4	ТМ 134.05.01.00.02	Стенка	1	
АЧ		5	ТМ 134.05.01.00.03	Стенка	1	
АЧ		6	ТМ 134.05.01.00.04	Перегородка	1	
АЧ		7	ТМ 134.05.01.00.05	Уголок	2	
		8	-01	Уголок	2	
		9	-02	Уголок	6	
		10	-03	Уголок	2	
АЧ		11	ТМ 134.05.01.00.06	Уголок	2	
		12	-01	Уголок	2	
		13	-02	Уголок	1	
		14	-03	Уголок	2	
АЧ		15	ТМ 134.05.01.00.07	Ребро	8	
АЧ		16	ТМ 134.05.01.00.08	Ребро	8	
АЧ		17	ТМ 134.05.01.00.09	Ребро	2	
		18	-01	Ребро	6	
АЧ		19	ТМ 134.05.01.00.10	Стойка	6	2.3084-03

Инв. № подл. | Подп. и дата | Взам. инв. № | Инв. № дубл. | Подпись и дата

Изм	Лист	Докум.	Подп.	Дата	ТМ 134.05.01.00.00			
Разраб		Лобасова		03.88	Резервуар промывной воды V=83 м³ и отстойник V=8.3 м³	Лит	Лист	Листов
Пров		Решетникова				К	1	4
Т. контр		Шабунина				СОЮЗВОДОКАНАЛПРОЕКТ		
Н. контр		Челюбилова						
Утв		Авдеев						

Формат А4

Типовое проектное решение 901-6-5.88 Альбом III

Формат	Зона	Поз.	Обозначение	Наименование	Кол.	Примечание
				Документация		
А4			ТМ 134.05.01.01.00 СБ	Сборочный чертеж		
				Детали		
А4		1	ТМ 134.05.01.01.01	Воронка	1	
Б4		2	ТМ 134.05.01.01.02	Патрубок		
				Труба 219х6.0 ГОСТ 10704-76 / Д ГОСТ 10706-76		
				L = 600 h14	1	18,9 кг
Б4		3	ТМ 134.05.01.01.03	Сетка		
				Сетка Р-8-1,4 ГОСТ 5536-80		
				ф 370 h14	1	0,23 кг

Изм.	Лист	Докум.	Подп.	Дата
Разраб.		Марченко		13.88
Пров.		Решетникова		13.88
Т.контр.		Шабунина		13.88
Н.контр.		Ильковикова		13.88
Утв.		Авдеев		13.88

ТМ 134.05.01.01.00

Сетка приемная Ду 200

Лит	Лист	Листов
И		1

СОЮЗВОДОКАНАЛПРОЕКТ

Инв.№ подл. | Подпись и дата | Взам. инв.№ | Инв.№ дубл. | Подпись и дата

Формат А4

ТМ 134.05.02.00.11

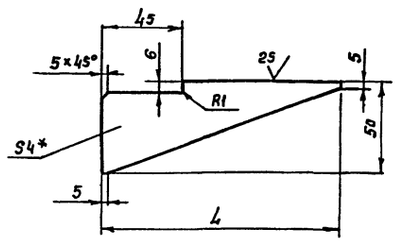

Обозначение	L	Масса, кг
ТМ 134.05.02.00.11	130	0,1
-01	170	0,13

1.* Размер для справок

2. h14; $\pm \frac{IT14}{2}$.

Изм.	Лист	№ докум.	Подп.	Дата
Разраб.		Лобасова		03.88
Пров.		Решетникова		
Т. контр.		Шабунина		
Гл. инж. пр.		Блоков		
Н. контр.		Целковикова		
Утв.		Авдеев		

ТМ 134.05.02.00.11

Ребро

Лит	Масса	Масштаб
И	см. табл.	1:2

Лист	Листов
1	1

СОЮЗВОДОКАНАЛПРОЕКТ

Инв.№ подл. | Подпись и дата | Взам. инв.№ | Инв.№ дубл. | Подпись и дата

Формат А4

Формат	Зона	Поз.	Обозначение	Наименование	Кол	Примечание
А4		23	ТМ 134.05.02.00.11	Ребро	2	
		24	-01	Ребро	2	
Б4		26	ТМ 134.05.02.00.13	Стяжка		
				Швеллер 27 ГОСТ 8240-72 / Ст3 ГОСТ 535-79		
				L = 2625 h14	7	72,7 кг
				Стяжка		
				Уголок 50×50×5-В ГОСТ 8509-86 / Ст3 ГОСТ 535-79		
Б4		27	ТМ 134.05.02.00.14	L = 140 h14	2	0,53 кг
Б4		28	ТМ 134.05.02.00.15	L = 332 h14	4	1,25 кг.
Б4		29	ТМ 134.05.02.00.16	L = 487 h14	3	1,8 кг.
Б4		30	ТМ 134.05.02.00.17	L = 540 h14	2	2,0 кг
Б4		31	ТМ 134.05.02.00.18	L = 675 h14	2	2,5 кг
Б4		32	ТМ 134.05.02.00.19	L = 1525 h14	8	5,75 кг
Б4		33	ТМ 134.05.02.00.20	L = 2625 h14	1	9,9 кг
				Платик		
				Лист 6-10 ГОСТ 19903-74 / Ст3 ГОСТ 14637-79		
Б4		35	ТМ 134.05.02.00.22	250 h14 × 250 h14	3	4,9 кг
Б4		36	ТМ 134.05.02.00.23	300 h14 × 300 h14	6	7,1 кг
Б4		37	ТМ 134.05.02.00.24	Основание		
				Лист 6-6.0 ГОСТ 19903-74		
				332 h14 × 665 h14	2	10,4 кг
Б4		38	ТМ 134.05.02.00.25	Заглушка		
				Лист 6-4.0 ГОСТ 19903-74 / Ст3 ГОСТ 535-79		
				210 h14 × 200 h14	2	1,32 кг

Изм.	Лист	№ докум.	Подп.	Дата

ТМ 134.05.02.00.00

Лист 2

Инв.№ подл. | Подпись и дата | Взам. инв.№ | Инв.№ дубл. | Подпись и дата

Формат А4

Формат	Зона	Поз.	Обозначение	Наименование	Кол.	Примеч.
				Документация		
*			ТМ 134.05.02.00.00 СБ	Сборочный чертеж		*) А2; А3
				Детали		
А4		1	ТМ 134.05.02.00.01	Балка	4	
А4		2	ТМ 134.05.02.00.02	Опора	1	
		3	-01	Опора	1	
		4	-02	Опора	2	
		5	-03	Опора	1	
А4		6	ТМ 134.05.02.00.03	Уголок	3	
		7	-01	Уголок	4	
		8	-02	Уголок	5	
А4		9	ТМ 134.05.02.00.04	Уголок	1	
		10	-01	Уголок	3	
		11	-02	Уголок	2	
А4		12	ТМ 134.05.02.00.05	Уголок	3	
		13	-01	Уголок	6	
А4		14	ТМ 134.05.02.00.06	Уголок	2	
		15	-01	Уголок	4	
А4		16	ТМ 134.05.02.00.07	Уголок	2	
		17	-01	Уголок	4	
А4		19	ТМ 134.05.02.00.08	Раскос	4	
А4		20	ТМ 134.05.02.00.09	Ребро	6	
А4		21	ТМ 134.05.02.00.10	Ребро	6	
				23084-03		

Изм.	Лист	Докум.	Подп.	Дата
Разраб.		Лобасова		03.88
Пров.		Решетникова		
Т.контр.		Шабунина		
Н. контр.		Целковикова		
Утв.		Авдеев		

ТМ 134.05.02.00.00

Рама

Лит.	Лист	Листов
И	1	2

СОЮЗВОДОКАНАЛПРОЕКТ

Инв.№ подл. | Подпись и дата | Взам. инв.№ | Инв.№ дубл. | Подпись и дата

Формат А4

Типовое проектное решение 406-9-5.88 Альбом VI

№ строки	Наименование	Код ОКП	Обозначение документа на поставку	Поставщик	Куда входит (обозначение)	Количество: На изделие	Количество: В комплекты	Количество: На регулир.	Количество: Всего	Примечание
1										
2	Арматура									
3										
4	Вентиль мембранный									
5	с электроприводом									
6	15кч 888р Ду 25	37 3211 4005			ТМ 134. 05. 00.00.00	1			1	
7	Вентиль фланцевый									
8	15ч 14бр Ду 100	37 2215 1007			ТМ 134. 05. 00 .00. 00	1			1	
9										
10	Задвижка с электропри-									
11	водом									
12	30ч 906 бр Ду 100	37 2115 7005			ТМ 134. 05. 00. 00. 00	9			9	
13	Задвижка фланцевая									
14	с электроприводом									
15	30ч 906 бр Ду 150	37 2115 7007			ТМ 134. 05. 00. 00. 00	6			6	
16	Задвижка фланцевая									
17	30ч 6бр Ду 150	37 2115 1009			ТМ 134. 05. 00. 00. 00	2			2	
18	Задвижка фланцевая									
19	30ч 6бр Ду 200	372125 1005			ТМ 134. 05. 00. 00. 00	2			2	
20										

Инв. № подл. | Подп. и дата | Взам. инв. № | Инв. № дубл. | Подп. и дата

Изм.	Лист	№ докум.	Подп.	Дата
Разраб.		Марченко		11.88
Пров.		Целковикова		12.88
Т. Контр.		Шабунина		
Н. Контр.		Решетникова		8.88
Утв.		Авдеев		

ТМ 134.05.00.00.00 ВП

Блок V

Ведомость покупных изделий

Лит.	Лист	Листов
И	1	4

СОЮЗВОДОКАНАЛПРОЕКТ

Формат А3

№ строки	Наименование	Код ОКП	Обозначение документа на поставку	Поставщик	Куда входит (обозначение)	Количество: На изделие	Количество: В комплекты	Количество: На регулир.	Количество: Всего	Примечание
1	Затвор шланговый 32в 3р; Ду50	37 1129 4038			ТМ 134. 05. 00. 00. 00	2			2	
2	Затвор шланговый									
3	32а 3р Ду 100	37 1139 4064			ТМ 134. 05. 00. 00. 00	2			2	
4										
5	Клапан обратный									
6	19ч 21бр Ду 150	37 22 43 1017			ТМ 134. 05. 00. 00. 00	2			2	
7										
8	Фланец 1-25-6	379941 4090 06	ГОСТ 12820-80		ТМ 134. 05. 01. 00. 00	1			1	
9	фланец 1-50-6	37 9941 4093 03	——"——		ТМ 134. 05. 00. 00. 00	1			1	
10					ТМ 134. 05. 01. 00. 00	1			1	
11									2	
12	Фланец 1-100-6	379941 4096 00	——"——		ТМ 134. 05. 00. 00. 00	12			12	
13					ТМ 134. 05. 01. 00. 00	7			7	
14									19	
15	Фланец 1-150-6	37 9941 4098 09	——"——		ТМ 134. 05. 00. 00. 00	4			4	
16					ТМ 134. 05. 01. 00. 00	1			1	
17									4	
18	Фланец 1-200-6	379941 4100 10	——"——		ТМ 134. 05. 00. 01. 00	2			2	
19										
20	Прокладка А-50-6-ПОН		ГОСТ 15180-86		ТМ 134. 05. 00. 00. 00	1			1	
21	Прокладка А-100-6-ПОН		——"——		ТМ 134. 05. 00. 00. 00	10			10	
22	Прокладка А-150-6-ПОН		——"——		ТМ 134. 05. 00. 00. 00	2			2	
23										
24	Отвод 90° 108х4	14 6811 0118	ГОСТ 17375-83		ТМ 134. 05. 01. 00. 00	1			1	

Подп. и дата | Инв. № дубл. | Взам. инв. № | Подп. и дата

Изм.	Лист	№ докум.	Подп.	Дата

ТМ 134.05.00.00.00 ВП

Формат А3

№ строки	Наименование	Код ОКП	Обозначение документа на поставку	Поставщик	Куда входит (обозначение)	Количество: на изделие	в комплекты	на регулир.	всего	Примечание
1	Отвод 90°108×6	146811 0120	ГОСТ 17375 -83		ТМ134.05.00.00.00	8			8	
2	Отвод 90°159×4,5	146811 0132	——"——		ТМ134.05.00.00.00	7			7	
3	Отвод 90°219×6	146811 0140	——"——		ТМ134.05.01.00.00	1			1	
4	Тройник 108-4,0	146821 0116	ГОСТ 17376 - 83		ТМ134.05.00.00.00	3			3	
5	Тройник 219-6,0	146821 0130	——"——		ТМ134.05.01.00.00	1			1	
6										
7	Переход		ГОСТ 17378 -83							
8	К57×4,0-45×2,5	146842 1008	——"——		ТМ134.05.00.00.00	1			1	
9	К108×4,0-89×3,5	146842 1052	——"——		ТМ134.05.00.00.00	6			6	
10	К133×4,0-57×3,0	146842 1078	——"——		ТМ134.05.01.00.00	1			1	
11	К159×4,5-89×3,5	146842 1090	——"——		ТМ134.05.00.00.00	2			2	
12	К159×4,5-133×4,0	146842 1082	——"——		ТМ134.05.00.00.00	6			6	
13	К219×6,0-108×4,0	146842 1110	——"——		ТМ134.05.01.00.00	1			1	
14	Э219×6,0-108×4,0	146842 1610	——"——		ТМ134.05.00.00.00	2			2	
15										
16										
17										
18	Оборудование									
19	Фильтр осветлитель-			Бийский котель-						
20	ный вертикальный однокс-			ный з-д.						
21	мерный ФОВ-1,4-0,6	311321110205	чер. N 00.8135.013 СБ		ТМ134.05.00.00.00	3			3	
22	Насос центробежный			Ереванское НПО						
23	консольный К 90/20а			„Армхиммаш"						
24	Q=83 м³/ч, H=16м									

Инв. № подл. | Подп. и дата | Взам. инв. №

Типовое проектное решение 416-3-5.86 Альбом VI

Изм. Лист № докум. Подпись Дата

ТМ134.05.00.00.00 ВП Лист 3

Формат А3

№ строки	Наименование	Код ОКП	Обозначение документа на поставку.	Поставщик	Куда входит (обозначение)	Количество: на изделие	в комплекты	на регулир.	всего	Примечание.
1	с электродвигателем									
2	4А 112 М2 N=7,5 кВт.				ТМ134.05.00.00.00	2			2	
3	Насос центробежный									
4	горизонтальный									
5	СД16/10, Q=16 м³/ч			Рыбницкий						
6	H=10М, с электро-			насосный						
7	двигателем.			завод						
8	4А80В4 У3 N=1,5 кВт.	363182 1771			ТМ134.05.00.00.00	1			1	
9										
10										
11	Петля ПН1-100		ГОСТ 5088-78		ТМ134.05.01.00.00	4			4	
12										
13	Серьга 3-2-1/1 ВСт3Сп5		ГОСТ 13716 -73		ТМ134.05.01.00.00	4			4	
14										
15										
16										
17										
18										
19	Трубопроводная	арматура	и насосы	должны	поставляться					
20	с ответными	фланцами	, прокладками	и крепежом						
21										
22										
23										
24										

Инв. № подл. | Подп. и дата | Взам. инв. №

23084-03

Изм. Лист № докум. Подп. Дата

Кол. Доценко

ТМ134.0500.00.00 ВП Лист 4

Формат А3

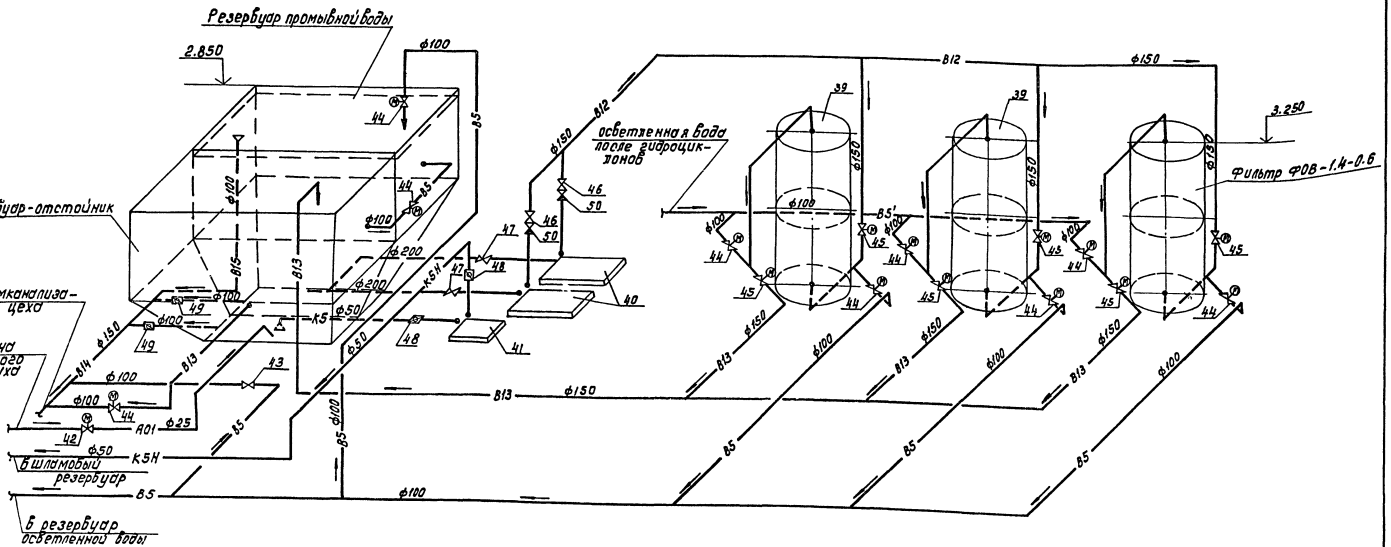

Условные обозначения:

- К6 — шламосодержащие воды
- К6Н — шламосодержащие воды напорные
- К6'Н — перепуск шламосодержащих вод напорный
- К5 — осадок промывной воды фильтров
- К5Н — осадок промывной воды фильтров напорный
- В3Н — производственная вода
- В5 — осветленная вода
- В5' — осветленная вода после гидроциклонов
- В10 — фильтрат шламового резервуара
- В11 — возврат на доочистку
- В12 — промывная вода
- В13 — сброс промывной воды
- В14 — опорожнение резервуаров и дренажные сточные воды
- В15 — перелив
- А01 — сжатый воздух

Спецификацию оборудования смотри на листе ТМ 134.05.00.00.00

23084-03

Изм.	Лист	№ докум.	Подп.	Дата	ТМ134.05 ГЗ		
Разраб.		Мещкова			Блок V Схема гидравлическая принципиальная.	Лит	Масса	Масштаб
Пров.		Федорова				Н	—	—
Т. контр.		Фат				Лист 1	Листов 1	
Н. контр.		Алексеева				СОЮЗВОДОКАНАЛПРОЕКТ		
Утв.		Трунина			Коп. Авценко			

Инв. № подл. | Подпись и дата | Взам. инв. № | Инв. № дубл. | Подпись и дата

ТМ 134.05.00.00.00СБ

Типовое проектное решение 406-8-05.88 Альбом III

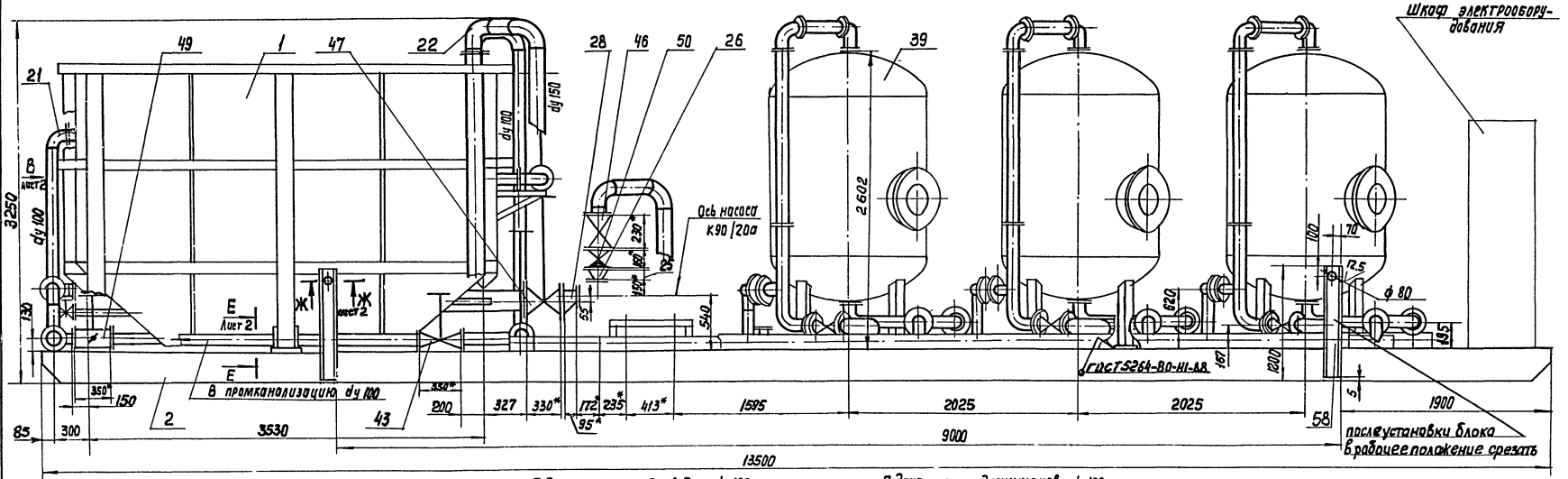

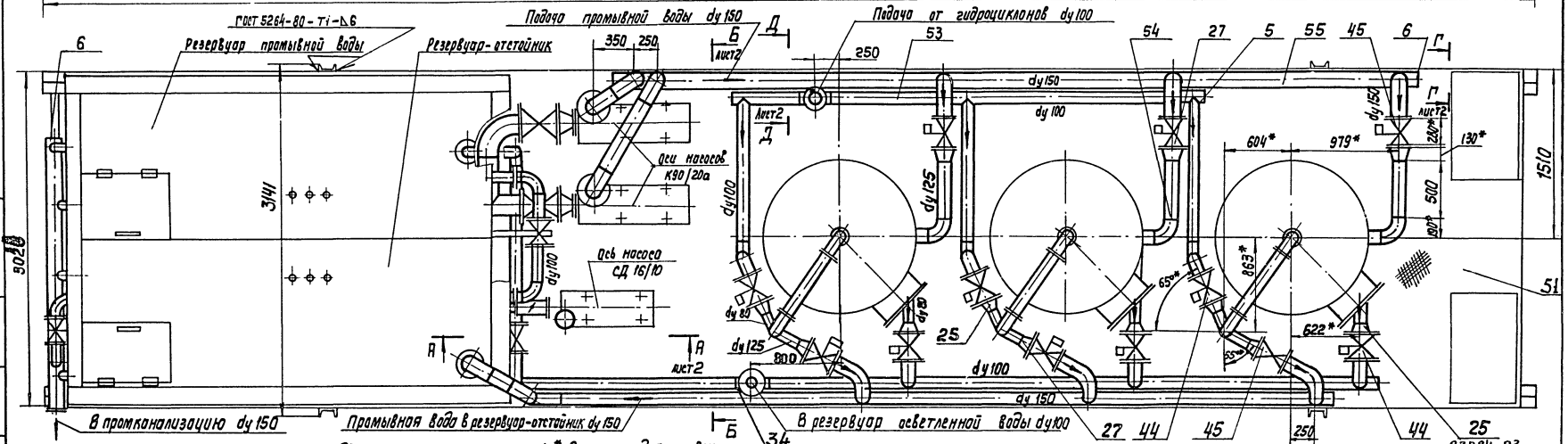

6. Неокрашенные поверхности красить двумя слоями лака ХС-76 по двум слоям грунта ХС-010 ГОСТ 9355-81.
7. При привязке рабочей документации в проекте предусмотреть лестницу и ограждение по периметру верха резервуаров, а также площадки для обслуживания фильтров или использовать для этой цели местные переносные устройства.
8. Проект производства работ по монтажу и транспортировке блока должен быть разработан в соответствии с действующими инструкциями и СНиПами

1. * Размеры для справок.
2. $\pm\frac{IT14}{2}$; h14
3. Шероховатость обрабатываемых поверхностей деталей без чертежа — 50
4. Сварные швы трубопроводных соединений - по ГОСТ 16037-80
5. Под задвижки и трубопровод по месту установить опоры (см. сеч. Е-Е, поз. 56,57)

Согласовано: ГИП /Фот В.Я./

Изм.	Лист	№ докум.	Подп.	Дата	ТМ 134.05.00.00.00 СБ
Разраб.		Цыкавикова			Блок V. Сварочный чертеж
Пров.		Решетникова			Лит. И; Масса 13815; Масштаб 1:25
Т.контр.		Шабунина			Лист 1; Листов 2
Гл.инж.пр.		Блохов			Союзводоканалпроект
Н.контр.		Решетникова			
Утв.		Авдеев			

Инв.№ подл. | Подп. и дата | Взам. инв.№ | Инв.№ дубл. | Подп. и дата

Формат А2

Типовое проектное решение 406-8-05.88 Альбом III

А–А лист1
М1:25

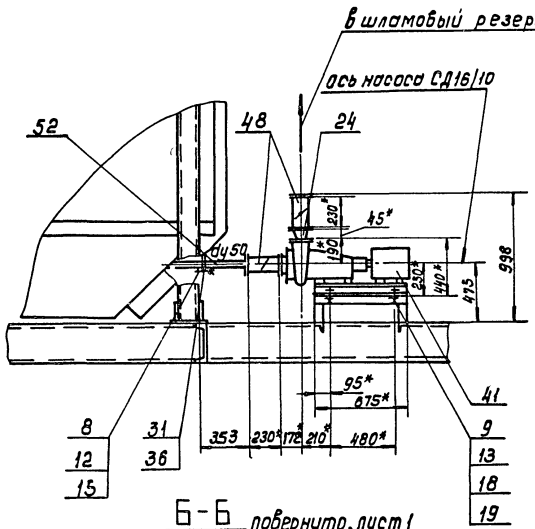

Г–Г повернуто, лист1
М1:10

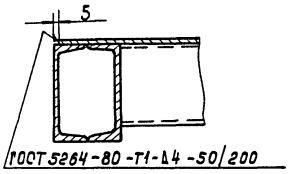

Е–Е лист1
М1:10

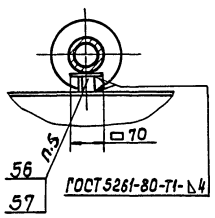

Д–Д повернуто, лист1
М1:10

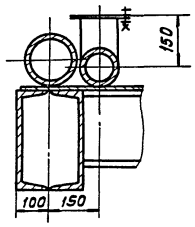

Б–Б повернуто, лист1
М1:25

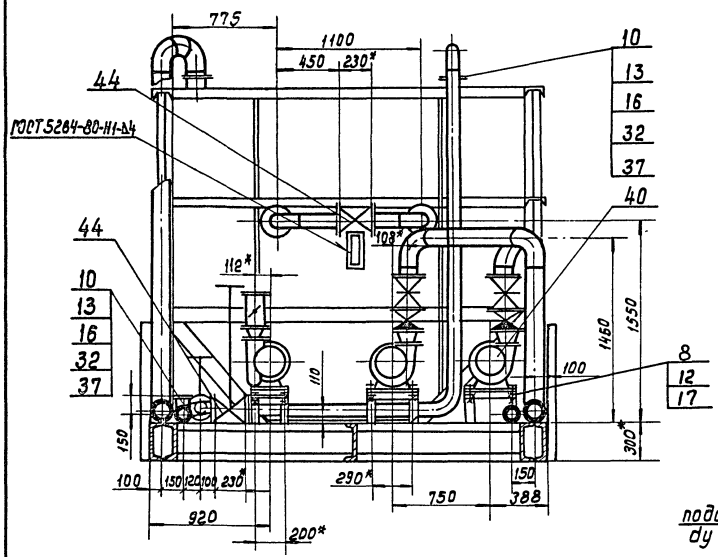

Вид В лист1
М1:25

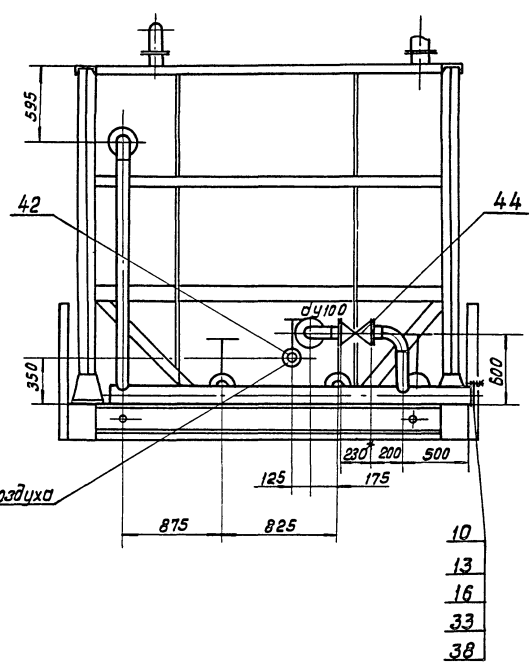

Схема строповки

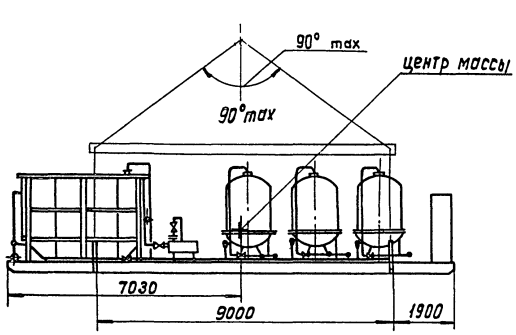

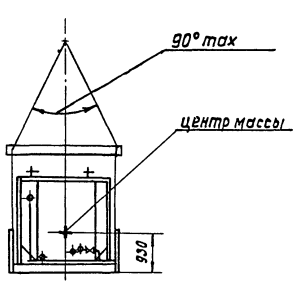

Ж – Ж лист1
М 1:10

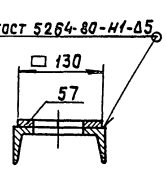

23084-03

Изм.	Лист	№ докум.	Подп.	Дата	ТМ134.05.00.00.000СБ	Лист 2
					Кол. Доценко	Формат А2

ТМ134.05.01.00.00СБ

Типовое проектное решение 405-8-5.88 Альбом III

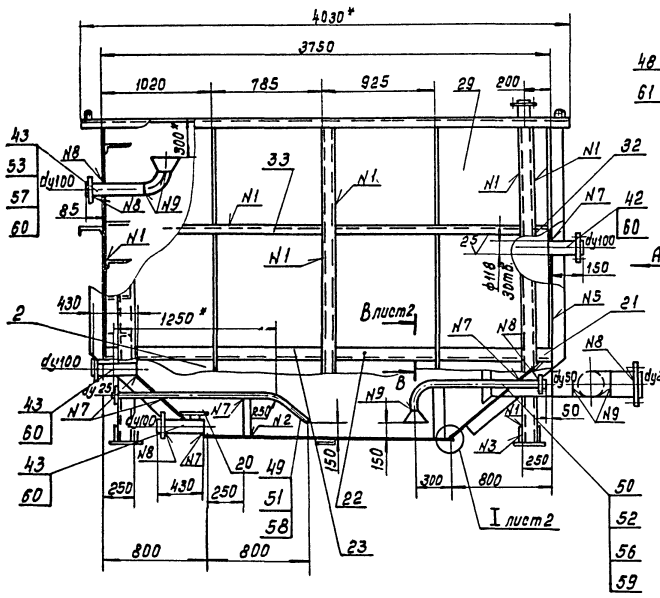

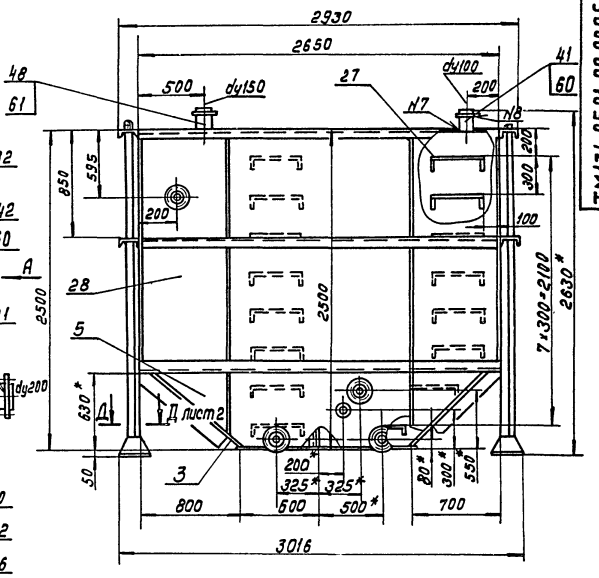

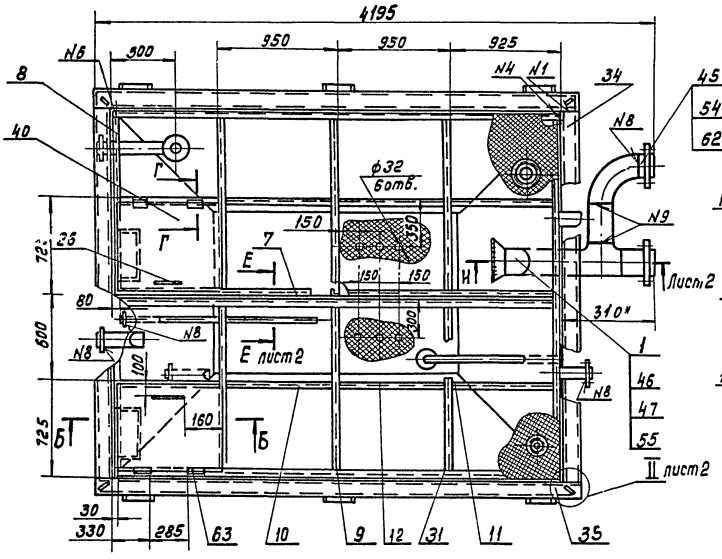

Вид А

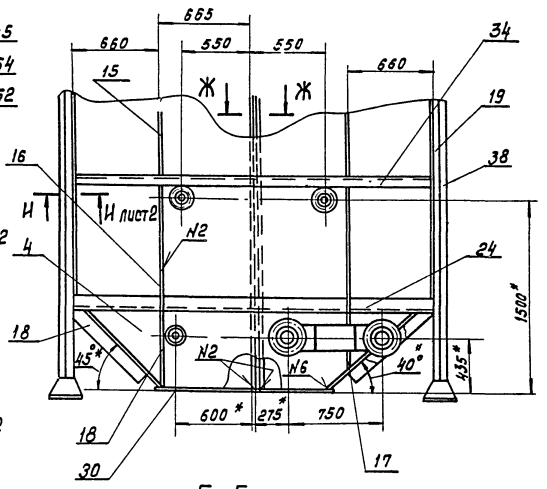

Г-Г
М 1:2

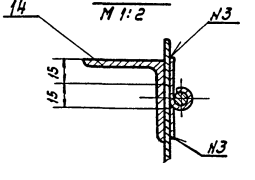

Б-Б
М 1:2

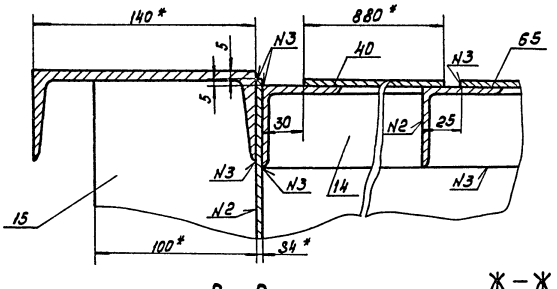

В-В
М 1:5

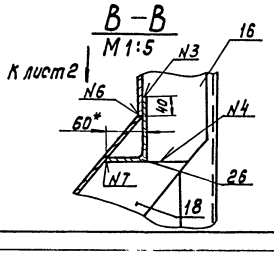

Ж-Ж
М 1:5

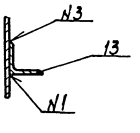

1.* Размеры для справок.
2. H14; h14; ± $\frac{JT14}{2}$.
3. Шероховатость торцев деталей без чертежа 25√
4. Наружные поверхности резервуара и отстойника покрыть двумя слоями, а внутреннюю пятью слоями лака ХС-76 по двум слоям грунта ХС-010 ГОСТ 9355-81.
5. Резервуар и отстойник проверить на герметичность методом керосиновой пробы.

23084-03

Изм	Лист	№ докум.	Подп.	Дата	ТМ134.05.01.00.00 СБ			
Разраб.		Лобасова		03.88	Резервуар промывной воды V=8.3м³ и отстойник V=8.3м³, Сборочный чертеж	Лит	Масса	Масштаб
Пров.		Решетникова				И	2990	1:25
Т.Контр.		Шабунина				Лист 1	Листов 2	
Гл.инж.пр.		Блоков				СОЮЗВОДОКАНАЛПРОЕКТ		
Н.контр.		Целковикова						
Утв.		Авдеев						

Коп. Доценко

Формат А2

Инв. № подл. | Подп. и дата | Взам. инв. № | Инв. № дубл. | Подп. и дата

ТМ134.05.01.00.00СБ

Типовое проектное решение 485-8-5.88 Альбом II

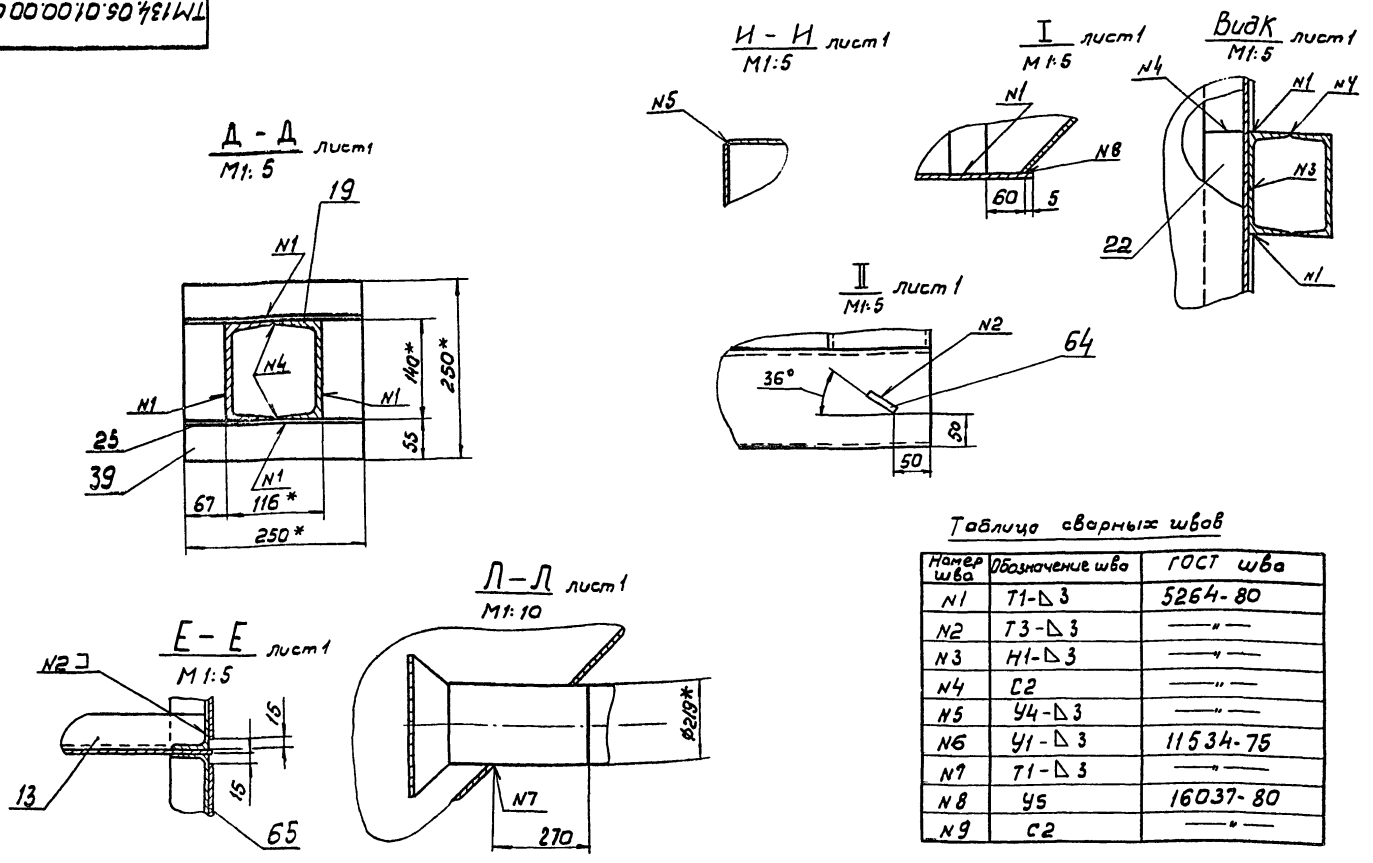

Таблица сварных швов

Номер шва	Обозначение шва	ГОСТ шва
N1	Т1-Δ3	5264-80
N2	Т3-Δ3	—"—
N3	Н1-Δ3	—"—
N4	С2	—"—
N5	У4-Δ3	—"—
N6	У1-Δ3	11534-75
N7	Т1-Δ3	—"—
N8	У5	16037-80
N9	С2	—"—

Изм	Лист	N докум.	Подп.	Дата	ТМ134.05.01.00.00СБ	Лист 2

Формат А3

ТМ134.05.01.01.00СБ

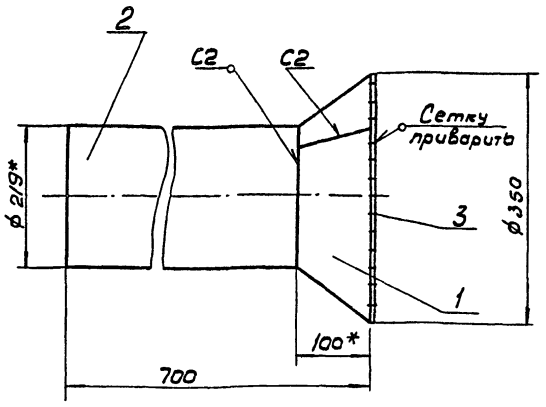

1* Размеры для справок.
2. Н14; h14; $\pm\frac{JT14}{2}$
3. Сварные швы по ГОСТ 5264-80.
4. Шероховатость торцев деталей без чертежа 25√

Изм	Лист	N докум.	Подп.	Дата	ТМ134.05.01.01.00 СБ			
Разраб.		Лобасова		03.88	Сетка приемная Ду 200 Сборочный чертеж	Лит. И	Масса 16,7	Масштаб 1:5
Пров.		Решетникова				Лист	Листов 1	
Т.контр.		Шабунина				СОЮЗВОДОКАНАЛПРОЕКТ		
Гл.инж.пр.		Блохов						
Н.контр.		Целковикова						
Утв.		Авдеев						

Формат А4

ТМ134.05.01.01.01

25√ (√)

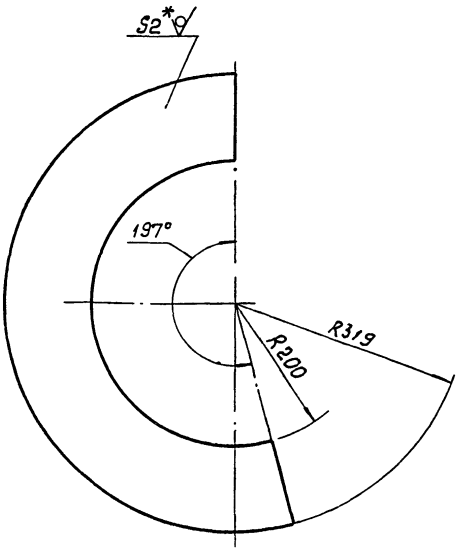

1.* Размер для справок
2. Н14; h14; $\pm\frac{JT14}{2}$

23084-03

Изм	Лист	N докум.	Подп.	Дата	ТМ134.05.01.01.01			
Разраб.		Лобасова		03.88	Воронка	Лит. И	Масса 1,67	Масштаб 1:5
Пров.		Решетникова				Лист	Листов 1	
Т.контр.		Шабунина				СОЮЗВОДОКАНАЛПРОЕКТ		
Гл.инж.пр.		Блохов						
Н.контр.		Целковикова						
Утв.		Авдеев						

Лист Б-20 ГОСТ 19903-74 / Ст.3 ГОСТ 14637-79

Формат А4

ТМ134.05.01.00.03

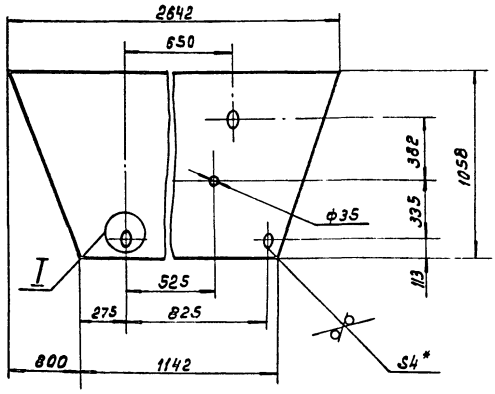

I
M1:5
повернуто, 3 места

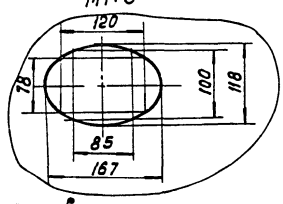

1.* Размер для справок
2. H14, ± JT14/2

				ТМ134.05.01.00.03		
Изм.	Лист	№ докум.	Подп.	Дата		
Разраб.		Марченко			Стенка	Лит: И; Масса: 62.7; Масштаб: 1:20
Пров.		Решетникова				Лист; Листов 1
Т. контр.		Шабунина				
Гл. инж. пр.		Блоков			Лист Б-4.0 ГОСТ 19903-74 / Ст.3 ГОСТ 535-79	СОЮЗВОДОКАНАЛПРОЕКТ
Н. контр.		Целковикова				
Утв.		Абдеев				

Инв. № подл. | Подп. и дата | Взам. инв. № | Инв. № дубл. | Подп. и дата

Типовое проектное решение 406-9-138 Альбом XI

Формат А4

ТМ134.05.01.00.04

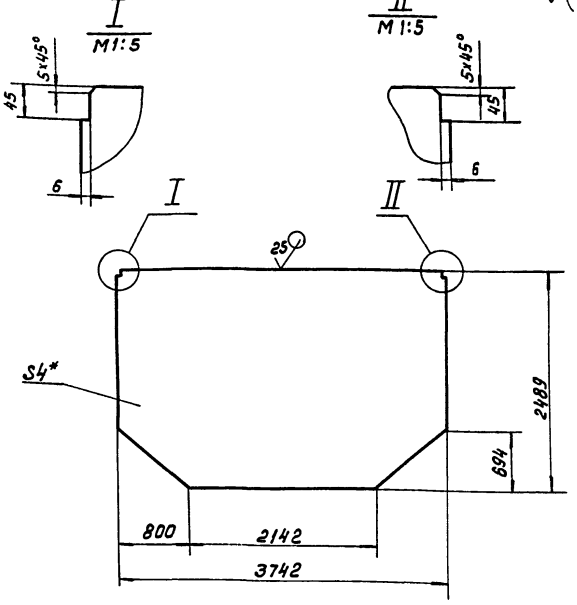

1* Размер для справок
2. ± JT14/2

				ТМ134.05.01.00.04		
Изм.	Лист	№ докум.	Подп.	Дата		
Разраб.		Марченко			Перегородка	Лит: И; Масса: 275; Масштаб: 1:50
Пров.		Решетникова				Лист; Листов 1
Т. контр.		Шабунина				
Гл. инж. пр.		Блоков			Лист Б-4.0 ГОСТ 19903-74 / Ст.3 ГОСТ 535-79	СОЮЗВОДОКАНАЛПРОЕКТ
Н. контр.		Целковикова				
Утв.		Абдеев				

Инв. № подл. | Подп. и дата | Взам. инв. № | Инв. № дубл. | Подп. и дата

Формат А4

ТМ134.05.01.00.02

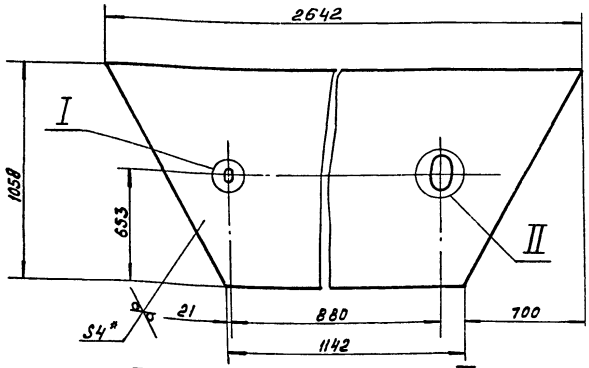

I
M1:5
повернуто

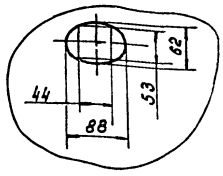

II
M1:5
повернуто

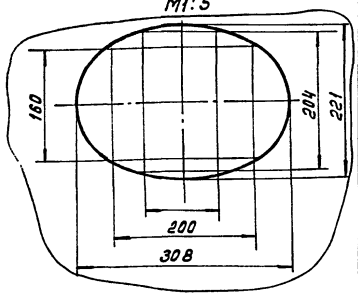

1.* Размер для справок
2. H14, ± JT14/2

				ТМ 134.05.01.00.02		
Изм.	Лист	№ докум.	Подп.	Дата		
Разраб.		Марченко			Стенка	Лит: И; Масса: 68.9; Масштаб: 1:20
Пров.		Решетникова				Лист; Листов 1
Т. контр.		Шабунина				
Гл. инж. пр.		Блоков			Лист Б-4.0 ГОСТ 19903-74 / Ст.3 ГОСТ 535-79	СОЮЗВОДОКАНАЛПРОЕКТ
Н. контр.		Целковикова				
Утв.		Абдеев				

Инв. № подл. | Подп. и дата | Взам. инв. № | Инв. № дубл. | Подп. и дата

Формат А4

ТМ134.05.01.00.01

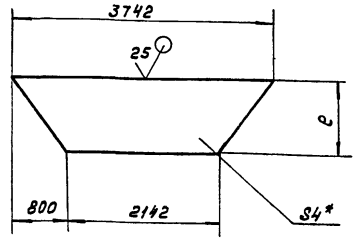

Обозначение	e, мм	Масса, кг
ТМ134.05.01.00.01	985	91.0
— 01	1059	97.8

1.* Размер для справок
2. ± JT14/2

23084-03

				ТМ 134.05.01.00.01		
Изм.	Лист	№ докум.	Подп.	Дата		
Разраб.		Марченко			Стенка	Лит: И; Масса: см. табл.; Масштаб: 1:50
Пров.		Решетникова				Лист; Листов 1
Т. контр.		Шабунина				
Гл. инж. пр.		Блоков			Лист Б-4.0 ГОСТ 19903-74 / Ст.3 ГОСТ 535-79	СОЮЗВОДОКАНАЛПРОЕКТ
Н. контр.		Целковикова				
Утв.		Абдеев				

Коп. Доценко

Инв. № подл. | Подп. и дата | Взам. инв. № | Инв. № дубл. | Подп. и дата

Формат А4

Типовые проектные решения 106-8-3.88 Альбом III

ТМ 134.05.01.00.07

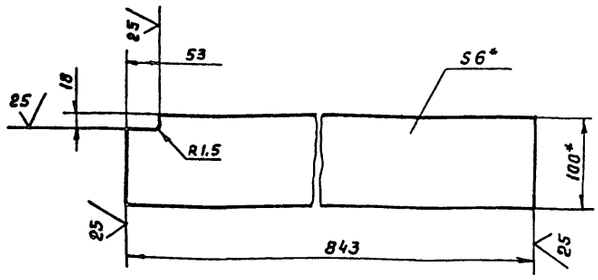

1.* Размеры для справок
2. ± JT14/2

Изм.	Лист	№ докум.	Подп.	Дата
Разраб.		Марченко		03.88
Пров.		Решетникова		
Т.контр.		Шабунина		
Гл.инж.пр.		Блоков		
Н.контр.		Целковникова		03.88
Утв.		Авдеев		

ТМ 134.05.01.00.07

Ребро

Лит.	Масса	Масштаб
И	3,9	1:4
Лист	Листов 1	

Полоса 6х100-В-2 ГОСТ 103-76 / Ст.3 ГОСТ 535-79

СОЮЗВОДОКАНАЛПРОЕКТ

Формат А4

ТМ 134.05.01.00.08

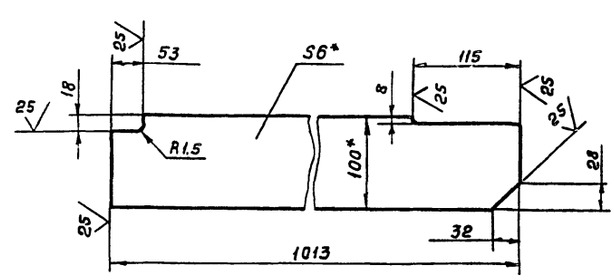

1.* Размеры для справок
2. ± JT14/2

Изм.	Лист	№ докум.	Подп.	Дата
Разраб.		Марченко		03.88
Пров.		Решетникова		
Т.контр.		Шабунина		
Гл.инж.пр.		Блоков		
Н.контр.		Целковникова		03.88
Утв.		Авдеев		

ТМ134.05.01.00.08

Ребро

Лит.	Масса	Масштаб
И	4,7	1:4
Лист	Листов 1	

Полоса 6х100-В-2 ГОСТ 103-74 / Ст.3 ГОСТ 535-79

СОЮЗВОДОКАНАЛПРОЕКТ

Формат А4

ТМ134.05.01.00.06

ТМ 134.05.01.00.06

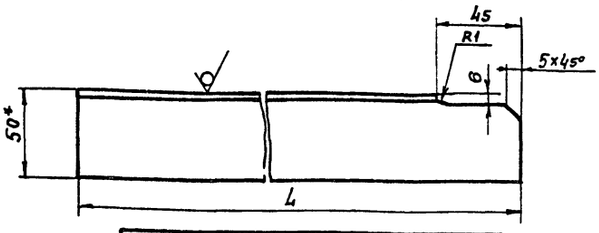

Обозначение	L, мм	Масса, кг
ТМ 134.05.01.00.06	919	3,4
-01	944	3,5
-02	2488	9,3

ТМ 134.05.01.00.06-03 – зеркальное отражение
Остальное см. ТМ 134.05.01.00.06

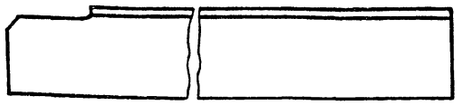

1.* Размер для справок.
2. ± JT14/2

Изм.	Лист	№ докум.	Подп.	Дата
Разраб.		Марченко		03.88
Пров.		Решетникова		
Т.контр.		Шабунина		
Гл.инж.пр.		Блоков		
Н.контр.		Целковникова		03.88
Утв.		Авдеев		

ТМ134.05.01.00.06

Уголок

Лит.	Масса	Масштаб
И	см. табл.	1:2
Лист	Листов 1	

Уголок 50х50х5-В ГОСТ 8509-86 / Ст.3 ГОСТ 535-79

СОЮЗВОДОКАНАЛПРОЕКТ

Формат А4

ТМ134.05.01.00.05

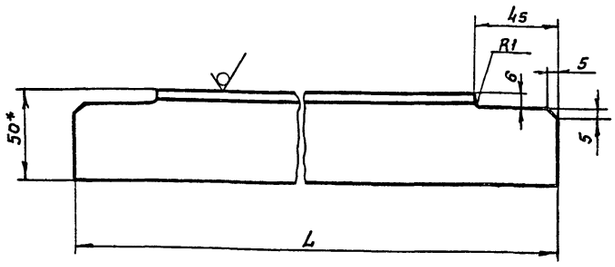

Обозначение	L, мм	Масса, кг
ТМ 134 05.01.00.05	3730	14.0
-01	2642	9,9
-02	1307	4,9
-03	938	3,5

1.* Размер для справок
2. ± JT14/2

23084-03

Изм.	Лист	№ докум.	Подп.	Дата
Разраб.		Марченко		03.88
Пров.		Решетникова		
Т.контр.		Шабунина		
Гл.инж.пр.		Блоков		
Н.контр.		Целковникова		03.88
Утв.		Авдеев		

ТМ134.05.01.00.05

Уголок

Лит.	Масса	Масштаб
И	См. табл.	1:2
Лист	Листов 1	

Уголок 50х50х5-В ГОСТ 8509-86 / Ст.3 ГОСТ 535-79

СОЮЗВОДОКАНАЛПРОЕКТ

Формат А4

Типовые проектные решения 406-8-5.88 Альбом III

Инв.№ подл. | Подп. и дата | Взам.инв.№ | Инв.№ дубл. | Подп. и дата

ТМ134.05.01.00.13

25 √(√)

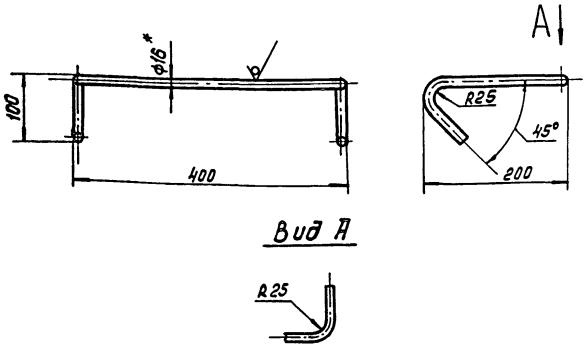

Вид А

1.* Размер для справок
2. ± JT14/2
3. Длина развертки – 960мм

Изм.	Лист	№ докум.	Подп.	Дата
Разраб.		Марченко		11.88
Пров.		Решетникова		
Т.контр.		Шабунина		
Гл.инж.пр.		Блоков		
Н.контр.		Целковикова		11.88
Утв.		Абдеев		

ТМ134.05.01.00.13

Скоба

Лит	Масса	Масштаб
И	1.52	1:5
Лист	Листов 1	

Круг 16-В ГОСТ 2590-71 / Ст.3 ГОСТ 535-79

Союзводоканалпроект

Формат А4

ТМ134.05.01.00.15

√(√)

ТМ134.05.01.00.15

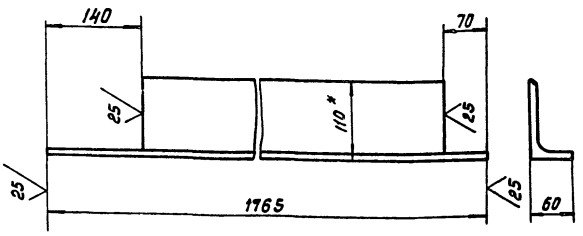

ТМ134.05.01.00.15-01- зеркальное отражение
Остальное см. ТМ134.05.01.00.15

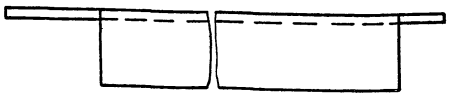

1.* Размер для справок
2. ± JT14/2

Изм.	Лист	№ докум.	Подп.	Дата
Разраб.		Марченко		11.88
Пров.		Решетникова		
Т.контр.		Шабунина		
Гл.инж.пр.		Блоков		
Н.контр.		Целковикова		11.88
Утв.		Абдеев		

ТМ134.05.01.00.15

Уголок

Лит.	Масса	Масштаб
И	См. табл.	1:5
Лист	Листов 1	

Уголок 110х70х6,5-В ГОСТ 8510-86 / Ст3 ГОСТ 535-79

Союзводоканалпроект

Формат А4

ТМ134.05.01.00.10

√(√)

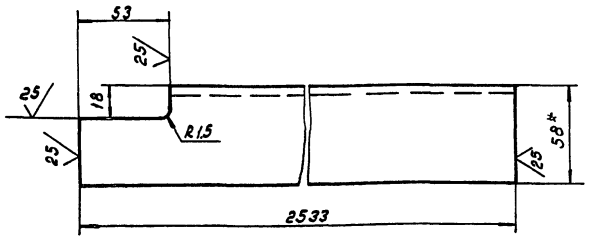

1.* Размер для справок
2. ± JT14/2

Изм.	Лист	№ докум.	Подп.	Дата
Разраб.		Марченко		11.88
Пров.		Решетникова		
Т.контр.		Шабунина		
Гл.инж.пр.		Блоков		
Н.контр.		Целковикова		11.88
Утв.		Абдеев		

ТМ134.05.01.00.10

Стойка

Лит	Масса	Масштаб
И	31	1:2
Лист	Листов 1	

Швеллер 14 ГОСТ 8240-72 / Ст.3 ГОСТ 535-79

Союзводоканалпроект

Формат А4

ТМ134.05.01.00.09

√(√)

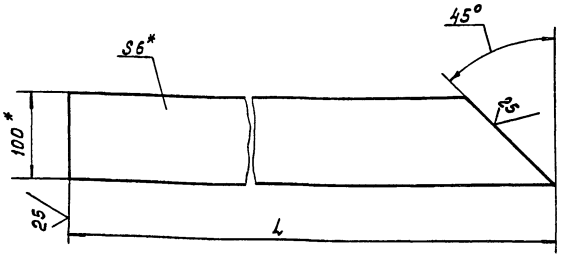

Обозначение	L, мм	Масса, кг
ТМ 134.05.01.00.09	1085	5.1
— 01	1060	4.95

1.* Размеры для справок
2. ± JT14/2

23084-03

Изм.	Лист	№ докум.	Подп.	Дата
Разраб.		Марченко		11.88
Пров.		Решетникова		
Т.контр.		Шабунина		
Гл.инж.пр.		Блоков		
Н.контр.		Целковикова		11.88
Утв.		Абдеев		

ТМ134.05.01.00.09

Ребро

Лит	Масса	Масштаб
И	См. табл.	1:4
Лист	Листов 1	

Полоса 6х100-В-2 ГОСТ 103-76 / Ст.3 ГОСТ 535-79

Союзводоканалпроект

Коп. Доценко

Формат А4

Типовые проектные решения 4065-8 Альбом III

Инв.№ подл. | Подп. и дата | Взам.инв.№ | Инв.№ дубл. | Подп. и дата

ТМ134.05.01.00.35

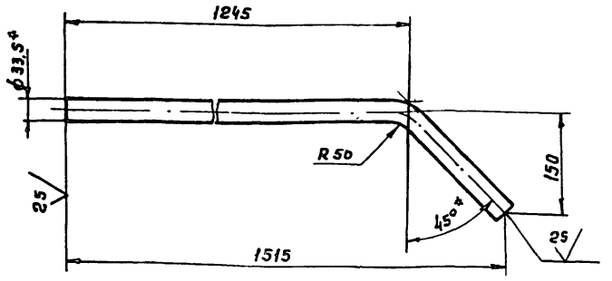

1.* Размеры для справок.

2. $\pm \frac{JT14}{2}$

3. Длина развертки – 1580 мм

Изм.	Лист	№ докум.	Подп.	Дата	ТМ134.05.01.00.35			
Разраб.		Марченко		11.88	Труба	Лит.	Масса	Масштаб
Пров.		Решетникова				И	3.8	1:5
Т.контр.		Шабунина				Лист		Листов 1
Гл.инж.пр.		Блоков						
Н.контр.		Щелковикова		11.88	Труба 25×3,2 ГОСТ 3262-75	СОЮЗВОДОКАНАЛПРОЕКТ		
Утв.		Авдеев						

Формат А4

ТМ134.05.01.00.14

25

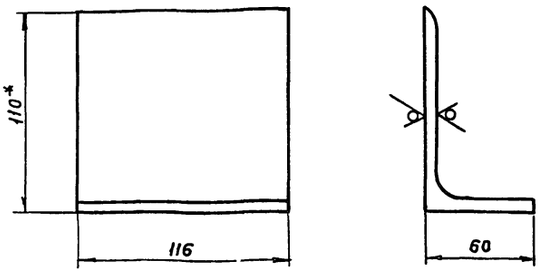

1* Размер для справок.

2. $\pm \frac{JT14}{2}$

Изм.	Лист	№ докум.	Подп	Дата	ТМ134.05.01.00.14			
Разраб		Марченко		11.88	Уголок	Лит.	Масса	Масштаб
Пров.		Решетникова				И	1,04	1:2
Т.контр.		Шабунина				Лист		Листов 1
Гл.инж.пр.		Блоков						
Н.контр.		Целковикова		11.88	Уголок 110×70×6,5 ГОСТ 8510-86 / Ст.3 ГОСТ 535-79	СОЮЗВОДОКАНАЛПРОЕКТ		
Утв.		Авдеев						

Формат А4

ТМ134.05.01.00.36

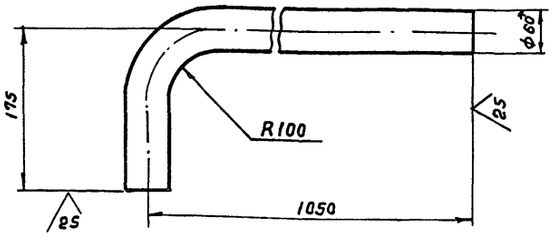

1.* Размер для справок

2. Длина развертки – 1180 мм

3. $\pm \frac{JT14}{2}$

Изм.	Лист	№ докум.	Подп.	Дата	ТМ134.05.01.00.36			
Разраб.		Марченко		11.88	Труба	Лит.	Масса	Масштаб
Пров.		Решетникова				И	5,8	1:5
Т.контр.		Шабунина				Лист		Листов 1
Гл.инж.пр		Блоков						
Н.контр.		Щелковикова		03.89	Труба 50×3,5 ГОСТ 3262-75	СОЮЗВОДОКАНАЛПРОЕКТ		
Утв.		Авдеев						

Формат А4

ТМ134.05.01.00.16

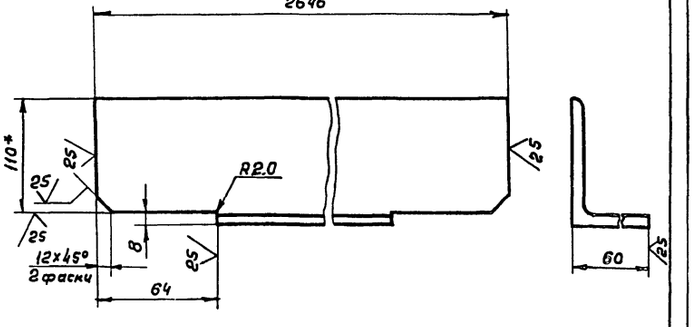

1.* Размер для справок

2. $\pm \frac{JT14}{2}$

23084-03

Изм.	Лист	№ докум.	Подп	Дата	ТМ134.05.01.00.16			
Разраб.		Марченко		11.88	Уголок	Лит.	Масса	Масштаб
Пров.		Решетникова				И	23.4	1:2
Т.контр.		Шабунина				Лист		Листов 1
Гл.инж.пр		Блоков						
Н.контр.		Целковикова		03.88	Уголок 110×70×6,5-В ГОСТ 8510-86 / Ст.3 ГОСТ 535-79	СОЮЗВОДОКАНАЛПРОЕКТ		
Утв.		Авдеев						

Формат А4

ТМ 134.05.02.00.00 СБ

Типовое проектное решение 406-8-5.88 Альбом III

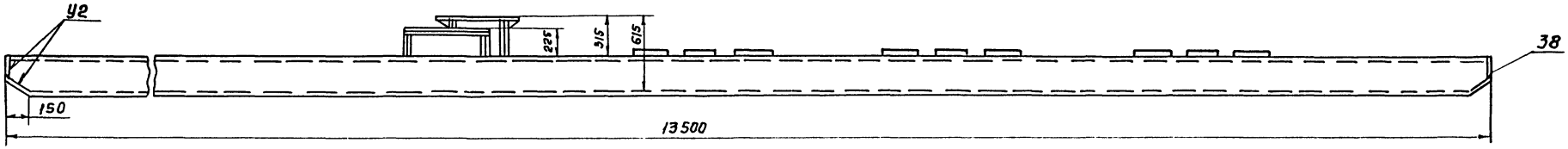

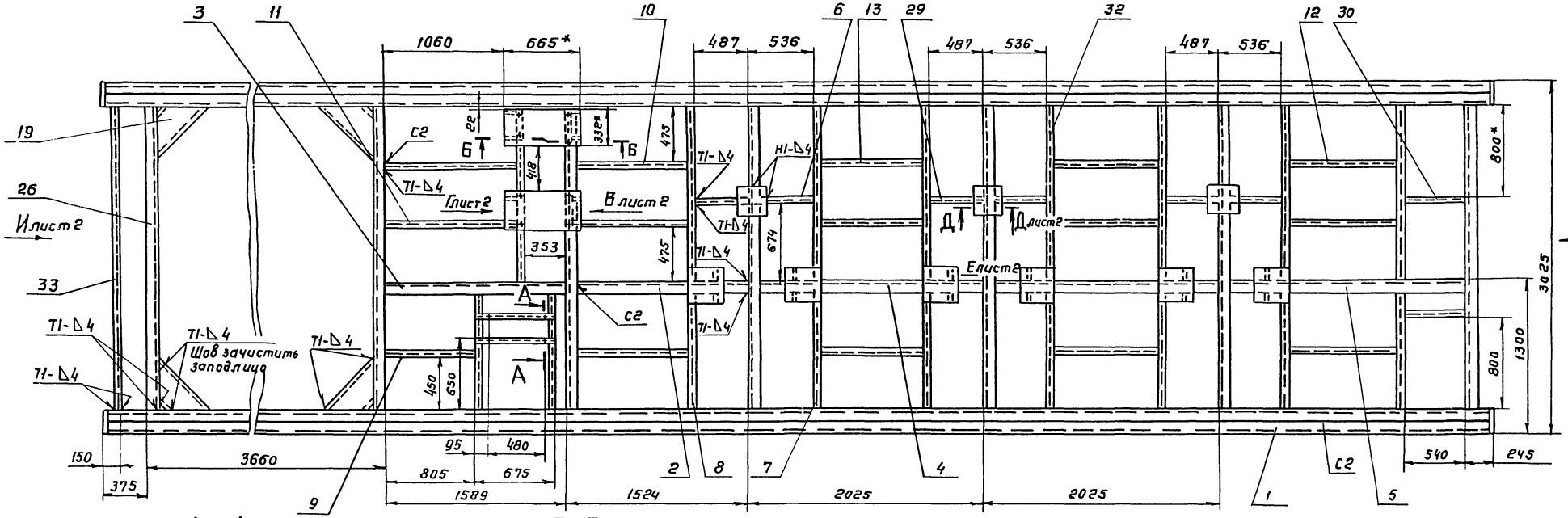

А – А
М 1:5

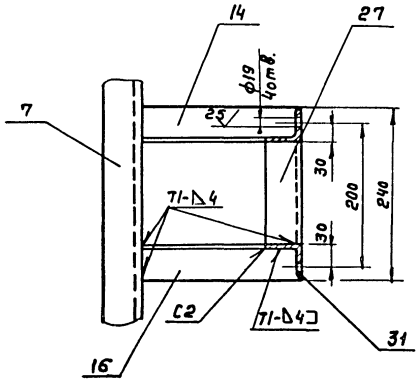

Б-Б
М 1:5

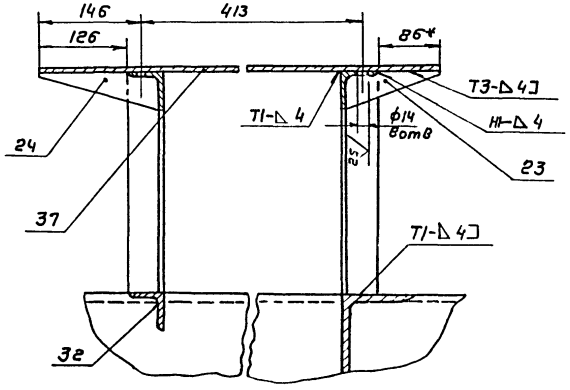

1.* Размеры для справок.
2. Н14; h14; ± IT14/2.
3. Шероховатость торцев деталей без чертежа 25
4. Сварные швы по ГОСТ 5264-80.
5. Наружную поверхность покрыть двумя слоями лака ХС-76 по двум слоям грунта ХС-010 ГОСТ 9355-81.

23084-03

ТМ134.05.02.00.00 СБ

Изм.	Лист	№ докум.	Подп.	Дата
Разраб.		Лобасова		
Пров.		Решетников		
Т.контр.		Шабунина		
Гл.инж.пр.		Блоков		
Н.контр.		Целковакова		
Утв.		Авдеев		

Рама
Сборочный чертеж

Лит	Масса	Масштаб
И	2800	1:25

Лист 1 Листов 2

СОЮЗВОДОКАНАЛПРОЕКТ

Копировал Гольденбаум Формат А2

Инв. № подл. | Подпись и дата | Взам. инв. № | Инв. № дубл. | Подпись и дата

Вид В повернуто, лист 1
М1:5

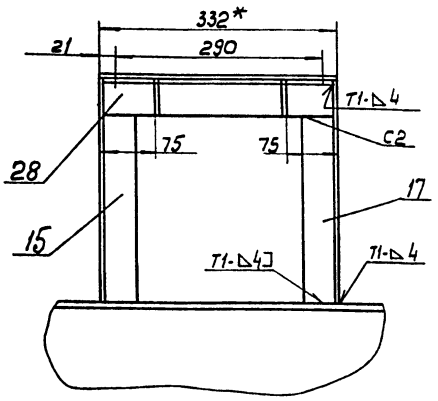

Вид Г повернуто, лист 1
М1:5

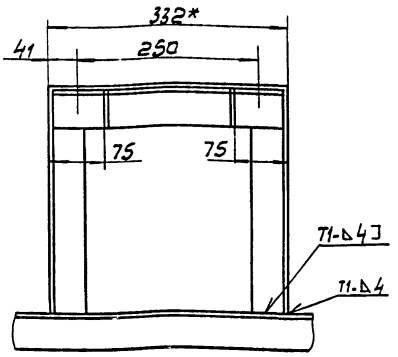

Д – Д лист 1
М1:5

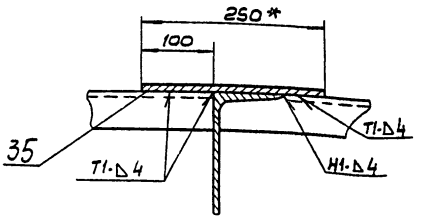

Вид И повернута, лист 1

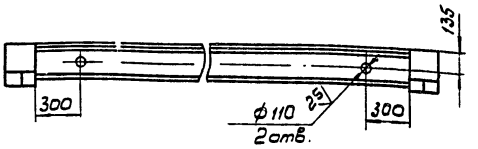

Вид Ж
М1:5

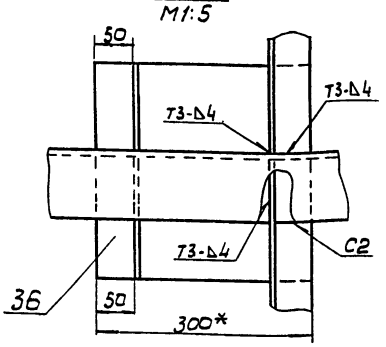

Вид Е лист 1
М1:5

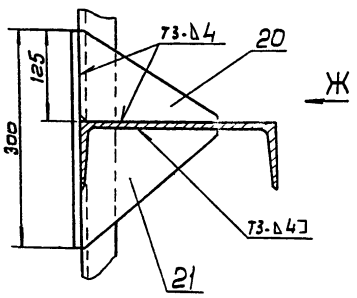

Вид К повернута, лист 1

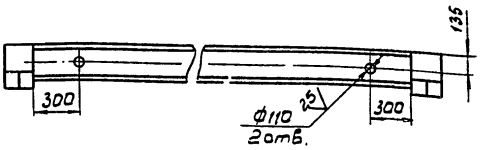

Изм.	Лист	№ докум.	Подп.	Дата	ТМ134.05.02.00.00СБ	Лист 2

Формат А3

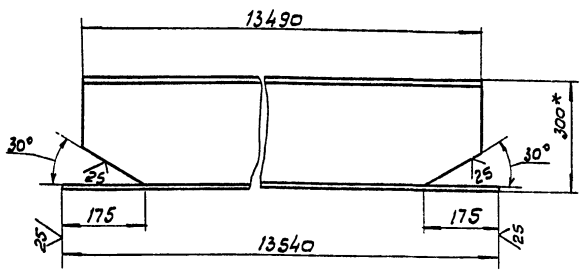

1.* Размер для справок.
2. $h14; \pm \frac{IT14}{2}$

Изм.	Лист	№ докум.	Подп.	Дата	ТМ134.05.02.00.01		
Разраб.	Лобасово			03.88	Балка	Лит. И	Масса 429	Масштаб 1:10
Пров.	Решетников					Лист	Листов 1
Т.контр.	Шабунина						
Гл.инж.пр.	Блохов						
Н.контр.	Целковиково						
Утв.	Авдеев						

Швеллер 30 ГОСТ 8240-72 Ст.3 ГОСТ 535-79

СОЮЗВОДОКАНАЛПРОЕКТ

Формат А4

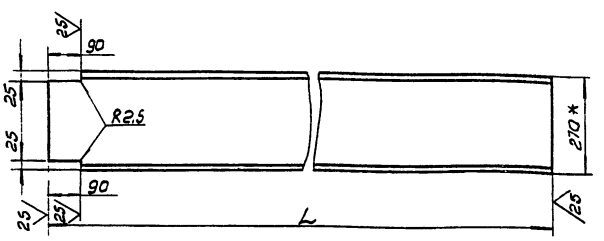

Обозначение	L	Масса, кг
ТМ134.05.02.00.02	1516	41,8
-01	1676	46,3
-02	2017	55.8
-03	2049	56.7

1.* Размер для справок.
2. $h14; \pm \frac{IT14}{2}$

23084-03

Изм.	Лист	№ докум.	Подп.	Дата	ТМ 134.05.02.00.02		
Разраб.	Лобасово			03.88	Опора	Лит. Н	Масса см. табл.	Масштаб 1:10
Пров.	Решетников					Лист	Листов 1	
Т.контр.	Шабунина							
Гл.инж.пр.	Блохов							
Н.контр.	Целковиково							
Утв.	Авдеев							

Швеллер 27 ГОСТ 8240-72 Ст 3 ГОСТ 535-79

СОЮЗВОДОКАНАЛПРОЕКТ

Формат А4

Типовые проектные решения 12.4686-5-5.88

ТМ 134.05.02.00.05

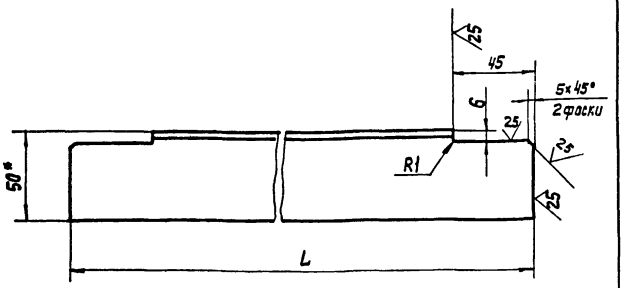

Обозначение	L	Масса, кг
ТМ 134.05.02.00.05	969	3,6
	990	3,7

1.* Размер для справок
2. h14; $\pm \frac{IT14}{2}$

Изм.	Лист	№ докум.	Подп.	Дата
Разраб.		Лабасова		03.88
Пров.		Решетникова		
Т. Контр.		Шабунина		
Гл. инж. пр.		Блохов		
Н. Контр.		Целковикова		
Утв.		Авдеев		

ТМ 134.05.02.00.05

Уголок

Лит. И | Масса: См. табл. | Масштаб: 1:2

Лист | Листов 1

Уголок 50х50х5-В ГОСТ 8509-86 / Ст.3 ГОСТ 535-79

СОЮЗВОДОКАНАЛПРОЕКТ

Формат А4

Инв. № подл. | Подп. и дата | Взам. инв. № | Инв. № дубл. | Подп. и дата

ТМ 134.05.02.00.06

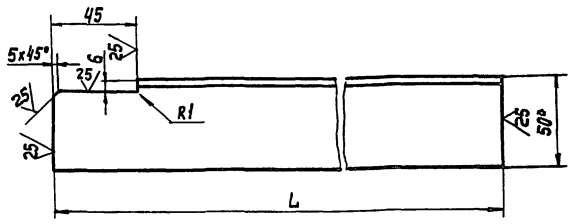

Обозначение	L	Масса, кг
ТМ 134.05.02.00.06	219	0,8
-01	303	1,1

1.* Размер для справок
h14; $\pm \frac{IT14}{2}$

Изм.	Лист	№ докум.	Подп.	Дата
Разраб.		Лабасова		03.88
Пров.		Решетникова		
Т. Контр.		Шабунина		
Гл. инж. пр.		Блохов		
Н. Контр.		Целковикова		
Утв.		Авдеев		

ТМ 134.05.02.00.06

Уголок

Лит. И | Масса: См. табл. | Масштаб: 1:2

Лист | Листов 1

Уголок 50х50х5-В ГОСТ 8509-86 / Ст. 3 ГОСТ 535-79

СОЮЗВОДОКАНАЛПРОЕКТ

Формат А4

Инв. № подл. | Подп. и дата | Взам. инв. № | Инв. № дубл. | Подп. и дата

ТМ 134.05.02.00.04

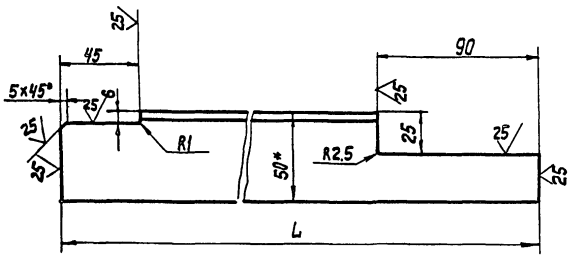

Обозначение	L	Масса, кг
ТМ 134.05.02.00.04	936	3,3
-01	1023	3,8
-02	1317	4,9

1.* Размер для справок
2. h14; $\pm \frac{IT14}{2}$

Изм.	Лист	№ докум.	Подп.	Дата
Разраб.		Лабасова		03.88
Пров.		Решетникова		
Т. Контр.		Шабунина		
Гл. инж. пр.		Блохов		
Н. Контр.		Целковикова		
Утв.		Авдеев		

ТМ 134.05.02.00.04

Уголок

Лит. И | Масса: См. табл. | Масштаб: 1:2

Лист | Листов 1

Уголок 50х50х5-В ГОСТ 8509-86 / Ст. 3 ГОСТ 535-79

СОЮЗВОДОКАНАЛПРОЕКТ

Формат А4

Инв. № подл. | Подп. и дата | Взам. инв. № | Инв. № дубл. | Подп. и дата

ТМ 134.05.02.00.03

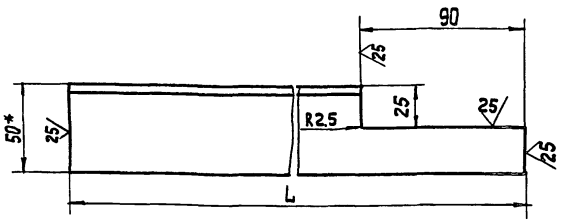

Обозначение	L	Масса, кг
ТМ 134.05.02.00.03	528	1,74
-01	1092	3,93

ТМ 134.05.02.00.03-02- зеркальное отражение
Остальное см. ТМ 134.05.02.00.03-01

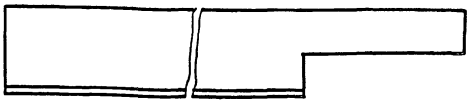

1.* Размер для справок
2. h14; $\pm \frac{IT14}{2}$

23084-03

Изм.	Лист	№ докум.	Подп.	Дата
Разраб.		Лабасова		03.88
Пров.		Решетникова		
Т. Контр.		Шабунина		
Гл. инж. пр.		Блохов		
Н. Контр.		Целковикова		
Утв.		Авдеев		

ТМ 134.05.02.00.03

Уголок

Лит. И | Масса: См. табл. | Масштаб: 1:2

Лист | Листов 1

Уголок 50х50х5-В ГОСТ 8509-86 / Ст. 3 ГОСТ 535-79

СОЮЗВОДОКАНАЛПРОЕКТ

Формат А4

Инв. № подл. | Подп. и дата | Взам. инв. № | Инв. № дубл. | Подп. и дата

Типовое проектное решение 40[illegible]-8-5.88

ТМ134.05.02.00.09

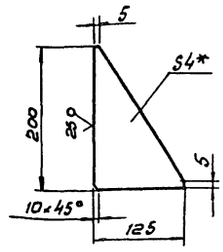

1.* Размер для справок.
2. h14; $\pm\frac{JT14}{2}$

Изм	Лист	N докум	Подп	Дата
Разраб	Лобасова			03.88
Пров	Решетникова			
Т. контр	Шабунина			
Гл инж пр	Блохов			
Н. контр	Целковикова			
Утв	Авдеев			

ТМ134.05.02.00.09

Ребро

Лит	Масса	Масштаб
Н	0,39	1:5

Лист | Листов 1

Лист Б-4.0 ГОСТ 19903-74 / Ст 3 ГОСТ 14637-79

СОЮЗВОДОКАНАЛПРОЕКТ

Формат А4

ТМ134.05.02.00.10

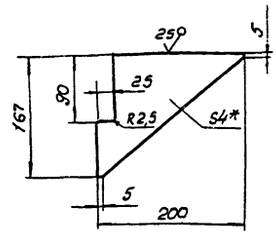

1.* Размер для справок.
2. h14; $\pm\frac{JT14}{2}$

Изм	Лист	N докум	Подп	Дата
Разраб	Лобасова			03.88
Пров	Решетникова			
Т. контр	Шабунина			
Гл инж пр	Блохов			
Н. контр	Целковикова			
Утв	Авдеев			

ТМ134.05.02.00.10

Ребро

Лит	Масса	Масштаб
Н	0,52	1:5

Лист | Листов 1

Лист Б-4.0 ГОСТ 19903-74 / Ст 3 ГОСТ 14637-79

СОЮЗВОДОКАНАЛПРОЕКТ

Формат А4

ТМ134.05.02.00.08

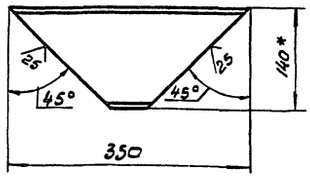

1.* Размер для справок.
2. h14; $\pm\frac{JT14}{2}$

Изм	Лист	N докум	Подп	Дата
Разраб	Лобасова			03.88
Гл инж пр	Блохов			
Н контр	Целковикова			
Утв	Авдеев			

ТМ134.05.02.00.08

Раскос

Лит.	Масса	Масштаб
Н	2,6	1:5

Лист | Листов 1

Швеллер 14 ГОСТ 8240-72 / Ст 3 ГОСТ 535-79

СОЮЗВОДОКАНАЛПРОЕКТ

Формат А4

ТМ134.05.02.00.07

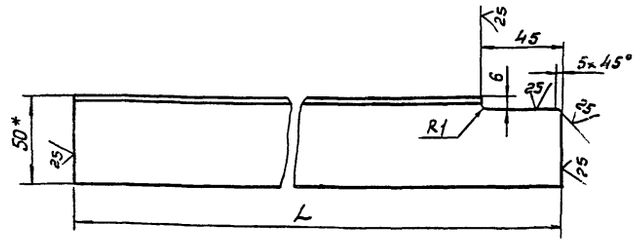

Обозначение	L	Масса, кг
ТМ134.05.02.00.07	219	0.8
-01	303	1.1

1.* Размер для справок
2. h14; $\pm\frac{JT14}{2}$.

23084-03

Изм	Лист	N докум	Подп	Дата
Разраб	Лобасова			03.88
Пров	Решетникова			
Т. контр	Шабунина			
Гл инж пр	Блохов			
Н контр	Целковикова			
Утв	Авдеев			

ТМ134.05.02.00.07

Уголок

Лит.	Масса	Масштаб
Н	см табл	12

Лист | Листов 1

Уголок 50×50×5-В ГОСТ 8509-86 / Ст 3 ГОСТ 535-79

СОЮЗВОДОКАНАЛПРОЕКТ

Формат А4

gost.e-ecolog.ru