ТИПОВЫЕ ПРОЕКТНЫЕ РЕШЕНИЯ

406-8-05.88

Установка для очистки шламсодержащих сточных вод чугунолитейных цехов производительностью 50 м³/ч в блоках агрегированного оборудования "Аквашлам-50"

Альбом II

ТМ Блоки I, II, III, IV

Степень очистки до 500 и 200 мг/л

gost.e-ecolog.ru

инв. № 23084-02

ЦЕНТРАЛЬНЫЙ ИНСТИТУТ ТИПОВОГО ПРОЕКТИРОВАНИЯ
ГОССТРОЯ СССР
КИЕВСКИЙ ФИЛИАЛ
г Киев-57 ул. Эжена Потье № 12
26/9
Заказ № 473 Инв № 23084-02 Тираж 100
Сдано в печать 5.01. 1989 Цена 10-48

ТИПОВЫЕ ПРОЕКТНЫЕ РЕШЕНИЯ

406-8-05.88

Установка

для очистки шламсодержащих сточных вод чугунолитейных цехов производительностью 50 м³/ч в блоках агрегированного оборудования

"Аквашлам-50"

СОСТАВ ПРОЕКТА:

Альбом I ПЗ Пояснительная записка
ТХ Технологические решения
ЭЛ Электротехнические решения

Альбом II ТМ Блоки I, II, III, IV
Степень очистки до 500 и 200 мг/л

Альбом III ТМ Блок V, Блоки I, II, III, IV (из альбома II)
Степень очистки до 100 мг/л

Альбом IV ЭЛ Электротехнические решения блока I

Альбом V ЭЛ Электротехнические решения блока V

Альбом VI С Сметы

АЛЬБОМ II

Разработан:
Проектным институтом
Союзводоканалпроект

Главный инженер института А.Н.Михайлов
Руководитель бригады В.Я.Фот

Утвержден Главстройпроектом Госстроя СССР
Протокол № 10 от 1.03.1988 г.
и введен в действие
в/о Союзводоканалниипроект
приказ № 135 от 26.04.1988 г.

© КФ ЦИТП Госстроя СССР, 1988 г.

Содержание альбома

№ п/п	Наименование	Обозначение	№ стр.
1	Содержание альбома		2,3
2	Блок I	ТМ134.01.00.00.00	4
3	Резервуары приемный V=4.2м³		
	и осветленной воды V=4,2м³	ТМ134.01.01.00.00	5
4	Блок II Ведомость покупных изделий	ТМ134.02.00.00.00.00ВП	6,19
5	Рама	ТМ134.01.02.00.00	6
6	Сетка приемная Ду 100	ТМ134.01.01.01.00	7
7	Блок II	ТМ134.02.00.00.00.00	7
8	Резервуар шламовый V=11,5м³	ТМ134.02.01.00.00.00	8
9	Корпус	ТМ134.02.01.01.00.00	8,9
10	Щит	ТМ134.02.01.02.00.00	10
11	Рама	ТМ134.02.01.03.00.00	10
12	Опора	ТМ134.02.01.04.00.00	10
13	Крышка	ТМ134.02.01.05.00.00	11
14	Крышка	ТМ134.02.01.06.00.00	11
15	Крышка	ТМ134.02.01.07.00.00	11
16	Фильтр	ТМ134.02.01.08.00.00	12
17	Полка	ТМ134.02.01.09.00.00	12
18	Затвор бункерный 300×300	ТМ134.02.01.10.00.00	12
19	Рама	ТМ134.02.01.10.01.00	13
20	Затвор	ТМ134.02.01.10.02.00	13
21	Маховик	ТМ134.02.01.10.03.00	13
22	Воронка	ТМ134.02.01.10.04.00	14
23	Стойка	ТМ134.02.02.00.00.00	14
24	Блок III	ТМ134.03.00.00	15
25	Блок IV	ТМ134.04.00.00	15
26	Камера распределительная	ТМ134.03.01.00	16
27	Камера распределительная	ТМ134.04.01.00	16
28	Блок I. Ведомость покупных изделий	ТМ134.01.00.00.00ВП	17,18
29	Блок III Ведомость покупных изделий	ТМ134.03.00.00 ВП	20
30	Блок IV. Ведомость покупных изделий	ТМ134.04.00.00 ВП	20
31	Блоки I, II, III, IV Схема гидравличес-		
	кая принципиальная	ТМ134.01... 04 Г3	21
32	Блок I Сборочный чертеж	ТМ134.01.00.00.00 СБ	22,23
33	Основание	ТМ134.04.00.01	23
34	Ребро	ТМ134.04.00.02	23
35	Резервуары приемный V=2,1м³ и		
	осветленной воды V=2,1м³ Сборочный чертеж	ТМ134.01.01.00.00 СБ	24,25
36	Стойка	ТМ134.01.01.00.14	25
37	Накладка	ТМ134.01.01.00.15	25
38	Стенка	ТМ134.01.01.00.01	26
39	Стенка	ТМ134.01.01.00.03	26
40	Стенка	ТМ134.01.01.00.04	26
41	Сетка приемная Ду100. Сборочный чертеж	ТМ134.01.01.01.00 СБ	26
42	Уголок	ТМ134.01.01.00.05	27
43	Уголок	ТМ134.01.01.00.06	27
44	Уголок	ТМ134.01.01.00.07	27
45	Ребро	ТМ134.01.01.00.12	27
46	Ребро	ТМ134.01.01.00.11	28
47	Ребро	ТМ134.01.01.00.13	28
48	Ручка	ТМ134.01.01.00.16	28
49	Скоба	ТМ134.01.01.00.17	28
50	Воронка	ТМ134.01.01.01.01	29
51	Труба	ТМ134.01.01.00.19	29
52	Заглушка	ТМ134.01.01.00.20	29
53	Стенка	ТМ134.01.01.00.02	29
54	Рама Сварочный чертеж	ТМ134.01.02.00.00 СБ	30
55	Балка	ТМ134.01.02.00.01	31
56	Стяжка	ТМ134.01.02.00.02	31
57	Уголок	ТМ134.01.02.00.03	31
58	Уголок	ТМ134.01.02.00.04	31
59	Уголок	ТМ134.01.02.00.05	32
60	Уголок	ТМ134.01.02.00.06	32
61	Раскос	ТМ134.01.02.00.08	32
62	Ребро	ТМ134.03.01.01	32
63	Блок II. Сборочный чертеж	ТМ134.02.00.00.00.00СБ	33÷35
64	Резервуар шламовый 11,5м³		
	Сборочный чертеж	ТМ134.02.01.00.00.00 СБ	36,37
65	Водослив	ТМ134.02.01.00.00.01	38
66	Рамка	ТМ134.02.01.00.00.02	38
67	Прокладка	ТМ134.02.01.00.00.03	38
68	Гильза	ТМ134.02.01.00.00.05	38
69	Прокладка	ТМ134.02.01.00.00.04	39
70	Пружина	ТМ134.02.01.00.00.06	39
71	Прокладка	ТМ134.02.01.00.00.07	39
72	Ребро	ТМ134.02.01.00.00.08	39
73	Корпус Сборочный чертеж	ТМ134.02.01.01.00.00СБ	40,41
74	Стенка	ТМ134.02.01.01.00.03	42
75	Стенка	ТМ134.02.01.01.00.04	42
76	Ребро	ТМ134.02.01.01.00.05	42
77	Ребро	ТМ134.02.01.01.00.26	42
78	Ребро	ТМ134.02.01.01.00.06	43
79	Ребро	ТМ134.02.01.01.00.07	43
80	Перегородка	ТМ134.02.01.01.00.18	43
81	Ушко	ТМ134.02.01.01.00.27	43
82	Уголок	ТМ134.02.01.01.00.14	44
83	Уголок	ТМ134.02.01.01.00.15	44
84	Стенка	ТМ134.02.01.02.00.01	44
85	Стенка	ТМ134.02.01.02.00.02	44
86	Балка	ТМ134.02.01.01.00.17	45
87	Балка	ТМ134.02.01.01.00.29	46
88	Балка	ТМ134.02.01.03.00.01	45
89	Балка	ТМ134.02.01.03.00.02	45
90	Щит. Сборочный чертеж	ТМ134.02.01.02.00.00 СБ	46
91	Планка	ТМ134.02.01.02.00.03	47
92	Ребро	ТМ134.02.01.02.00.04	47
93	Ручка	ТМ134.02.01.02.00.05	47
94	Ушко	ТМ134.02.01.02.00.07	47

№ п/п	Наименование	Обозначение	№ стр.
95	Рама. Сборочный чертеж	ТМ134.02.01.03.00.00 СБ	48
96	Опора. Сборочный чертеж	ТМ134.02.01.04.00.00СБ	48
97	Полка. Сборочный чертеж	ТМ134.02.01.03.00.00СБ	49
98	Патрубок	ТМ134.02.01.04.00.01	49
99	Лист	ТМ134.02.01.09.00.01	49
100	Крышка. Сборочный чертеж	ТМ134.02.01.06.00.00 СБ	50
101	Фильтр. Сборочный чертеж	ТМ134.02.01.08.00.00 СБ	50
102	Крышка. Сборочный чертеж	ТМ134.02.01.05.00.00СБ	51
103	Крышка. Сборочный чертеж	ТМ134.02.01.07.00.00СБ	51
104	Затвор бункерный 300×300		
	Сборочный чертеж	ТМ134.02.01.10.00.00СБ	52,53
105	Винт	ТМ134.02.01.10.00.01	54
106	Гайка	ТМ134.02.01.10.00.02	54
107	Крышка	ТМ134.02.01.10.00.03	54
108	Скоба	ТМ134.02.01.10.00.04	54
109	Рама Сборочный чертеж	ТМ134.02.01.10.01.00 СБ	56
110	Фланец	ТМ134.02.01.10.01.01	56
111	Фланец	ТМ134.02.01.10.01.02	56
112	Затвор. Сборочный чертеж	ТМ134.02.01.10.02.00СБ	56
113	Корпус	ТМ134.02.01.10.01.03	57
114	Клин	ТМ134.02.01.10.01.04	57
115	Уголок	ТМ134.02.01.10.01.05	57
116	Уголок	ТМ134.02.01.10.01.06	57
117	Ребро	ТМ134.02.01.10.01.07	58
118	Щит	ТМ134.02.01.10.02.01	58
119	Ушко	ТМ134.02.01.10.02.02	58
120	Клин	ТМ134.02.01.10.02.03	58
121	Упор	ТМ134.02.01.10.01.09	59
122	Упор	ТМ134.02.01.10.01.10	59
123	Камера распределительная		
	Сборочный чертеж.	ТМ134.03.01.00 СБ	59
124	Маховик. Сборочный чертеж	ТМ134.02.01.10.03.00СБ	60
125	Ступица	ТМ134.02.01.10.03.01	60
126	Воронка. Сборочный чертеж	ТМ134.02.01.10.04.00СБ	60
127	Стенка	ТМ134.02.01.10.04.01	60
128	Стойка. Сборочный чертеж	ТМ134.02.02.00.00.00СБ	61
129	Раскос	ТМ134.02.02.00.00.01	62
130	Раскос	ТМ134.02.02.00.00.02	62
131	Балка	ТМ134.02.02.00.00.03	62
132	Балка	ТМ134.02.02.00.00.04	62
133	Стяжка	ТМ134.02.02.00.00.05	63
134	Стяжка	ТМ134.02.02.00.00.07	63
135	Накладка	ТМ134.02.02.00.00.08	63
136	Стойка	ТМ134.02.02.00.00.09	63
137	Блок III. Сборочный чертеж	ТМ134.03.00.00 СБ	64
138	Ребро	ТМ134.03.00.01	65
139	Заглушка dy 65	ТМ134.03.00.03	65
140	Заглушка dy 50	ТМ134.03.00.04	65
141	Заглушка dy 25	ТМ134.04.00.03	65
142	Блок IV. Сборочный чертеж.	ТМ134.04.00.00 СБ	66

№ п/п	Наименование	Обозначение	№ стр.
143	Камера распределительная		
	Сборочный чертеж.	ТМ134.04.01.00СБ	67

Типовые проектные решения 406-8-5.88 Альбом II

Формат	Зона	Поз.	Обозначение	Наименование	Кол.	Примечание
				Фланцы ГОСТ 12820-80		
		33		1-32-6	2	
		34		1-80-6	2	
		38		1-100-6	9	
		36		1-150-6	3	
				Прочие изделия		
		39		Насос центробежный горизонтальный СД 50/56а подача 50 м³/ч напор 14м комплектно с электродвигателем 4А160М2У3 N=18,5 кВт	3	**в т.ч. один на складе
		40		Насос центробежный горизонтальный СД 50/56б. подача 50 м³/ч, напор 25м комплектно с электродвигателем 4А160S2У3 N=15 кВт	2	**
		41		Вентиль мембранный с электроприводом ду 25 15кч 888р	1	**
		42		Вентиль муфтовый ду 32 15кч 8р г	1	**
		43		Вентиль фланцевый ду 80 15ч 14бр	2	
		44		Вентиль фланцевый ду100; 15ч 14б р.	7	**

Инв.№ подл. | Подпись и дата | Взам. инв.№ | Инв.№ дубл. | Подпись и дата

Изм. Лист № докум. Подп. Дата

ТМ 134.01.00.00.00

Лист 3

Формат А4

Формат	Зона	Поз.	Обозначение	Наименование	Кол.	Примечание
		45		Затвор шланговый ду 100; 32 а 3 р	5	**
		46		Затвор шланговый с электроприводом ду 100; 32а 903 р г	3	**
		48		Клапан обратный ду100 19ч 21бр	2	**
				Материалы		
		49		Швеллер 14 ГОСТ 8240-70 Ст.3 ГОСТ 535-79	6,2м	74кг
		50		Лист рифл К-ПУ 5,0Б ст3 ГОСТ 8568-77	3,2м²	343кг
				Трубы ГОСТ 3262-75		
		52		Труба 32 х 3,2	0,5м	1,55кг
		53		Труба 80 х 4,0	4,8м	70кг
		54		Труба 100 х 4,5	20м	243кг
		55		Труба 159х5 ГОСТ 10704-76 Ст 3 ГОСТ 10705-80	2м	34,3кг
		60		Уголок 50х50х5-В ГОСТ 8509-86 Ст 3 ГОСТ 535-79	2м	7,5кг
		61		Лист Б-8.0 ГОСТ 19903-74 Ст3 ГОСТ 14637-79	0,5м²	31,4кг
		62		Рукав П (VII)-6,3 - - ГОСТ 18698-73	5м	12кг
		**		Насосы и арматура поставляются с ответными фланцами, прокладками, крепежом		

Инв.№ подл. | Подпись и дата | Взам. инв.№ | Инв.№ дубл. | Подпись и дата

Изм. Лист № докум. Подп. Дата

ТМ 134.01.00.00.00

Лист 4

Формат А4

Формат	Зона	Поз.	Обозначение	Наименование	Кол.	Примечание
		10		М16-6g х 45.58.0115	16	
		11		М16-6g х 60.58.0115	16	
				Гайки ГОСТ 5915-70		
		12		М12.5.0115	4	
		13		М16.5.0115	32	
				Шайбы ГОСТ 11371-78		
		14		12.02.0115	4	
		15		16.02.0115	32	
		16		Шайба 16.65П.0115 ГОСТ 6402-70	16	
		17		Шайба 16.02.0115 ГОСТ 10906-78	16	
				Отводы ГОСТ 17375-83		
		19		45° 108 х 4.0	2	
		20		90° 89 х 3,5	3	
		21		90° 108 х 4.0	20	
				Переходы ГОСТ 17378-83		
		23		К108х4,0-57х3,0	4	
		24		Э108х4,0-76х3,5	4	
		25		К108х4,0-89х3,5	1	
				Прокладки ГОСТ 15180-86		
		26		А-32-6.0 ПОН	1	
		27		А-80-6.0 ПОН	1	
		28		А-100-6.0 ПОН	6	
		29		А-150-6.0 ПОН	2	
				Тройники ГОСТ 17376-83		
		30		89х3,5	2	
		31		108х4,0	3	

Инв.№ подл. | Подпись и дата | Взам. инв.№ | Инв.№ дубл. | Подпись и дата

Изм. Лист № докум. Подп. Дата

ТМ 134.01.00.00.00

Лист 2

Формат А4

Формат	Зона	Поз.	Обозначение	Наименование	Кол.	Примечание
				Документация.		
*			ТМ 134.01.00.00.00 СБ	Сборочный чертеж		*А2; А3
А2			ТМ 134.01... 04 ГЗ	Схема гидравлическая принципиальная		
А3			ТМ 134.01.00.00.00 ВП	Ведомость покупных изделий		
				Сборочные единицы		
А4		1	ТМ 134.01.01.00.00	Резервуары приемный V=4,2м³ и осветленной воды V=42м³	1	
А4		2	ТМ 134.01.02.00.00	Рама	1	
А4		3	Серия 4.901-27	Клапан поплавковый дроссельный Ду 100	1	
				Детали		
Б4		5	ТМ 134.01.00.00.01	Ребро Лист Б-40 ГОСТ 19903-74 Ст. 3 ГОСТ 14637-79		
				90h14х100 h14	3	0,3кг
Б4		6	ТМ 134.01.00.00.02	Заглушка Лист Б-6,0 ГОСТ 19903-74 Ст. 3 ГОСТ 14637-79	1	0,9кг
				Стандартные изделия		
				Болты ГОСТ 7798-70		
		9		М12-6g х 50.58.0115	4	23034-02

Инв.№ подл. | Подпись и дата | Взам. инв.№ | Инв.№ дубл. | Подпись и дата

Изм.	Лист	Докум.	Подп.	Дата
Разраб		Цехановикова		
Пров		Решетникова		
Т.контр		Шабунина		
Н.контр		Решетникова		
Утв		Гвдеев		

ТМ 134.01.00.00.00

Блок I

Лит	Лист	Листов
	1	4

СОЮЗВОДОКАНАЛПРОЕКТ

Формат А4

Формат	Зона	Поз.	Обозначение	Наименование	Кол.	Примечание
				Лист 6-10 ГОСТ 19903-74		
				Ст.3 ГОСТ 14637-79		
				250 h14 х 250 h14	4	4,9кг
				Балка		
				Уголок 50х50х5-В ГОСТ8509-86		
				Ст. 3 ГОСТ 535-79		
Б4		36	ТМ 134.01.01.00.28	L = 600 h14	2	2,26кг
Б4		37	ТМ 134.01.01.00.29	L = 1100 h14	2	4,15кг
Б4		38	ТМ 134.01.01.00.30	L = 1244 h14	2	4,7кг
Б4		39	ТМ 134.01.01.00.31	L = 2492 h14	2	9,4кг
Б4		40	ТМ 134.01.01.00.32	Стяжка		
				Уголок 100х63х6-В ГОСТ8510-86		
				Ст. 3 ГОСТ 535-79		
				L = 2500 h14	2	18,8 кг
				Стяжка		
				Швеллер 14 ГОСТ 8240-72		
				Ст.3 ГОСТ 535-79		
Б4		41	ТМ 134.01.01.00.33	L = 2400 h14	2	23,52 кг
Б4		42	ТМ 134.01.01.00.34	L = 2800 h14	2	34,4 кг
Б4		43	ТМ 134.01.01.00.35	L = 2500 h14	2	30,75кг
Б4		44	ТМ 134.01.01.00.36	L = 2780 h14	2	34,2кг
Б4		45	ТМ 134.01.01.00.37	L = 3400 h14	2	41,8кг
Б4		46	ТМ 134.01.01.00.38	Стойка		
				Швеллер 14 ГОСТ 8240-72		
				Ст.3 ГОСТ 535-79		
				L = 2733 h14	4	33,6кг
				Планка		
				Полоса 50х4-В-2 ГОСТ 103-76		
				Ст.3 ГОСТ 535-79		
Б4		47	ТМ 134.01.01.00.39	L = 220 h14	8	0,35кг
Б4		48	ТМ 134.01.01.00.40	L = 140 h14	1	0,2кг

Изм. Лист № докум. Подп. Дата — ТМ 134.01.01.00.00 — Лист 3

Инв. № подл. | Подп. и дата | Взам. инв. № | Инв. № дубл. | Подп. и дата

ФОРМАТ А4

Формат	Зона	Поз.	Обозначение	Наименование	Кол.	Примечание
				Патрубок		
				Труба 108х4,5 ГОСТ 3262-75		
Б4		49	ТМ 134.01.01.00.41	L = 150 h14	3	1,8 кг
Б4		50	ТМ 134.01.01.00.42	L = 1200 h14	1	14,6кг
Б4		51	ТМ 134.01.01.00.43	Патрубок		
				Труба 150х5 ГОСТ 10704-76		
				Д ГОСТ 10706-76		
				L = 150 h14	1	2,85кг
Б4		52	ТМ 134.01.01.00.44	Решетка		
				Сетка 20.2.0-0		
				ГОСТ 5336-80		
				800 h14 х 1000 h14	1	16кг
				Стандартные изделия		
		53		Переход К219х6,0-108х4,0		
				ГОСТ 17378-83	1	
				Фланец ГОСТ 12820-80		
		54		1-25-6	1	
		55		1-100-6	6	
		56		1-150-6	1	
		57		Петля ПН1-110П		
				ГОСТ 5088-78	4	
		58		Серьга 3-2 1/1 Вст 3сп5		
				ГОСТ 13116-73	4	
				Материалы		
		59		Лист ПВ 506 ГОСТ 8706-78		
				Ст. 3 ГОСТ 14637-79		
				2,6 h14 х 2,8 h14	51м²	83,64кг

Инв. № подл. | Подп. и дата | Взам. инв. № | Инв. № дубл. | Подп. и дата

Изм. Лист № докум. Подп. Дата — ТМ 134.01.01.00.00 — Лист 4

ФОРМАТ А4

Формат	Зона	Поз.	Обозначение	Наименование	Кол.	Примечание
А4		17	ТМ 134.01.01.00.12	Ребро	4	
А4		18	ТМ 134.01.01.00.13	Ребро	4	
		19	-01	Ребро	2	
		20	-02	Ребро	4	
		21	-03	Ребро	6	
А4		22	ТМ 134.01.01.00.14	Стойка	4	
А4		23	ТМ 134.01.01.00.15	Накладка	8	
А4		24	ТМ 134.01.01.00.16	Ручка	2	
А4		25	ТМ 134.01.01.00.17	Скоба	14	
А4		26	ТМ 134.01.01.00.18	Труба	1	
А4		27	ТМ 134.01.01.00.19	Труба		
				Труба 100х4,5		
				ГОСТ 3262-75		
				L = 350 h14	2	4,25кг
А4		28	ТМ 134.01.01.00.20	Заглушка	2	
				Стенка		
				Лист 6-40 ГОСТ 19903-74		
				Ст. 3 ГОСТ 14637-79		
Б4		29	ТМ 134.01.01.00.21	592 h14 х 400 h14	1	7,44 кг
		30	ТМ 134.01.01.00.22	592 h14 х 692 h14	1	12,86кг
Б4		31	ТМ 134.01.01.00.23	692 h14 х 992 h14	2	21,55кг
Б4		32	ТМ 134.01.01.00.24	765 h14 х 2792 h14	2	67кг
Б4		33	ТМ 134.01.01.00.25	Днище		
				Лист 6-6.0 ГОСТ 19903-74		
				Ст 3 ГОСТ 14637-79 410 h14 х 2510 h14	1	48,5кг
Б4		34	ТМ 134.01.01.00.26	Крышка		
				Лист 6-6.0 ГОСТ 19903-74		
				Ст. 3 ГОСТ 14637-79		
				600 h14 х 1100 h14	2	31кг
Б4		35	ТМ 134.01.01.00.27	Плотик		

Изм. Лист № докум. Подп. Дата — ТМ 134.01.01.00.00 — Лист 2

Инв. № подл. | Подп. и дата | Взам. инв. № | Инв. № дубл. | Подп. и дата

ФОРМАТ А4

Формат	Зона	Поз.	Обозначение	Наименование	Кол.	Примечание
				Документация		
*)			ТМ 134.01.01.00.00 СБ	Сборочный чертеж		А2, А3
				Сборочные единицы		
А4		1	ТМ 134.01.01.01.00	Сетка приемная	4	
				Детали		
А4		2	ТМ 134.01.01.00.01	Стенка	2	
А4		3	ТМ 134.01.01.00.02	Стенка	1	
А4		4	ТМ 134.01.01.00.03	Стенка	1	
А4		5	ТМ 134.01.01.00.04	Стенка	1	
А4		6	ТМ 134.01.01.00.05	Уголок	4	
		7	-01	Уголок	1	
		8	-02	Уголок	3	
А4		9	ТМ 134.01.01.00.06	Уголок	1	
		10	-01	Уголок	1	
А4		11	ТМ 134.01.01.00.07	Уголок	1	
		12	-01	Уголок	1	
				Уголок 100х63х6-В ГОСТ 8510-86		
				Ст. 3 ГОСТ 535-79		
Б4		14	ТМ 134.01.01.00.09	L = 2078 h14	2	15,65кг
Б4		15	ТМ. 134.01.01.00.10	L = 2500 h14	2	18,8кг
А4		16	ТМ 134.01.01.00.11	Ребро	4	

23084-02

Инв. № подл. | Подп. и дата | Взам. инв. № | Инв. № дубл. | Подп. и дата

Изм.	Лист	№ докум.	Подп.	Дата	ТМ 134.01.01.00.00			
Разраб.		Марченко		03.88	Резервуары приемный и осветленной воды V=4,2м³	Лит.	Лист	Листов
Пров		Решетникова				И	1	4
Т. Контр.		Шабунина				СОЮЗВОДОКАНАЛПРОЕКТ		
Н. Контр.		Целковникова		03.88				
Утв.		Абаев						

ФОРМАТ А4

Типовое проектное решение 406-8-5.88 Альбом II

№ строки	Наименование	Код ОКП	Обозначение документа на поставку	Поставщик	Куда входит (обозначение)	Количество: на изделие	в комплекты	на регулир.	Всего	Примечание
1										
2	Материалы									
3	Сетка С24-12×18Н9Т		ГОСТ 3187-76		ТМ134.02.01.08.00.00	1.5м²			9м²	
4										
5	Ткань									
6	ТСФ(Б) - 7с(94.2)		ГОСТ 10146 -74		ТМ134.02.01.08.00.00	5.6м²			17м²	
7										
8										
9										
10										
11	** Трубопроводная арматура должна поставляться									
12	комплектно с ответными фланцами, прокладками									
13	и крепежом									
14										
15										
16										
17										
18										
19										
20										
21										
22										
23										
24										

Инв. № подл. | Подп. и дата | Взам. инв. № | Инв. № дубл. | Подп. и дата

Изм	Лист	№ докум.	Подп.	Дата	ТМ134.02.00.00.00.00 ВП	Лист 3

Формат А3

Формат	Зона	Поз.	Обозначение	Наименование	Кол.	Примечание
				Документация		
А2			ТМ134.01.02.00.00СБ	Сборочный чертеж		
				Детали		
А4		1	ТМ134.01.02.00.01	Балка	4	
А4		2	ТМ134.01.02.00.02	Стяжка	1	
А4		3	ТМ134.01.02.00.03	Уголок	1	
		4	-01	Уголок	2	
А4		5	ТМ134.01.02.00.04	Уголок	2	
А4		6	ТМ134.01.02.00.05	Уголок	8	
		7	-01	Уголок	2	
		8	-02	Уголок	8	
А4		9	ТМ134.01.02.00.06	Уголок	3	
		10	-01	Уголок	1	
А4		12	ТМ134.01.02.00.08	Раскос	4	
				Уголок		
				Уголок 50×50×5-В ГОСТ 8509-86		
				Ст3 ГОСТ 535-79		
Б4		14	ТМ134.01.02.00.10	L = 240 h14	8	0.9кг
Б4		15	ТМ134.01.02.00.11	L = 545 h14	2	2.0кг
Б4		16	ТМ134.01.02.00.12	L = 840 h14	8	3.2кг
Б4		17	ТМ134.01.02.00.13	L = 860 h14	8	3.3кг
Б4		18	ТМ134.01.02.00.14	L = 1258 h14	4	4.7кг
Б4		19	ТМ134.01.02.00.15	L = 2576 h14	1	9.7кг

Инв. № подл. | Подпись и дата | Взам. инв. № | Инв. № дубл. | Подпись и дата

Изм	Лист	Докум.	Подп.	Дата	ТМ134.01.02.00.00		
Разраб.		Лобасова	Лобд	03.88	Рама	Лист	Лист	Листов
Пров.		Решетникова	Реш			Н	1	2
Т.контр.		Шабунина	[illegible]			СОЮЗВОДОКАНАЛПРОЕКТ		
Н.контр.		Целковикова	[illegible]					
Утв.		Авдеев	[illegible]					

Формат А4

Формат	Зона	Поз.	Обозначение	Наименование	Кол.	Примеч.
Б4		20	ТМ134.01.02.00.16	Стяжка		
				Швеллер 16 ГОСТ 8240 -72		
				Ст3 ГОСТ 535-79		
				L = 2576 h14	3	36.6кг.
Б4		22	ТМ134.01.02.00.18	Заглушка		
				Лист Б-4.0 ГОСТ 19903-74		
				Ст3 ГОСТ 14637-79		
				125 h14 × 152 h14	4	0.6кг

Инв. № подл. | Подпись и дата | Взам. инв. № | Инв. № дубл. | Подпись и дата

23084-02

Изм	Лист	№ докум	Подп	Дата	ТМ134.01.02.00.00	Лист 2

Кол. Доценко

Формат А4

Типовые проектные решения 406-9-5.88 Альбом II

Формат	Зона	Поз.	Обозначение	Наименование	Кол.	Примеч.
				Документация		
*			ТМ 134.02.00.00.00.00СБ	Сборочный чертеж		*) А2;А2;А2
А3			ТМ 134.02.00.00.00.00ВЛ	Ведомость покупных изделий		
				Сборочные единицы		
А4		1	ТМ 134.02.01.00.00.00	Резервуар шламовый 11,5 м³	1	
А4		2	ТМ 134.02.02.00.00.00	Стойка	1	
				Стандартные изделия		
				Болты гост 7798-70		
		5		М12-6g×34.58.0115	8	
		6		М16-6g×38.58.0115	20	
		7		М16-6g×42.58.0115	8	
				Гайки гост 5915-70		
		11		М12-6Н.5.0115	8	
		12		М16-6Н.5.0115	28	

Инв.№ подл. | Подп. и дата | Взам. инв.№ | Инв.№ дубл. | Подп. и дата

Изм.	Лист	№ докум.	Подп.	Дата
Разраб.		Кузьмина		03.88
Пров.		Решетникова		
Т.контр.		Шабунина		
Н.контр.		Целовикова		11.88
Утв.		Авдеев		

ТМ 134.02.00.00.00.00

Блок II

Лит	Лист	Листов
И	1	3

СОЮЗВОДОКАНАЛПРОЕКТ

Формат А4

Формат	Зона	Поз.	Обозначение	Наименование	Кол.	Примеч.
				Шайбы гост 11371-78		
		16		12.02.ст3 0115	8	
		17		16.02.ст3.0115	28	
				Отводы гост 17375-83		
		19		60° 89×3.5	3	
		20		90° 108×4	2	
		22		Заглушка 108×4 гост 17379-83	1	
		24		Фланец 1-50-6 гост 12820-80	2	
		25		Фланец 1-80-6 гост 12820-80	3	
		26		Фланец 1-100-6 гост 12820-80	3	
		27		Фланец 1-150-6 гост 12820-80	1	
		28		Прокладка А-50-6-ПОН гост 15180-86	2	
		29		Прокладка А-80-6-ПОН гост 15180-86	3	
		30		Прокладка А-100-6-ПОН гост 15180-86	2	
		31		Прокладка А-150-6-ПОН гост 15180-86	1	
		32		Ушко 3-3-1 Ст3 сп5 гост 13716-73	4	

Инв.№ подл. | Подп. и дата | Взам. инв.№ | Инв.№ дубл. | Подпись и дата

Изм.	Лист	№ докум.	Подп.	Дата

ТМ 134.02.00.00.00.00

Лист 2

Формат А4

Формат	Зона	Поз.	Обозначение	Наименование	Кол.	Примеч.
				Прочие изделия		
		33		Вентиль муфтовый 15ч8р2 Ду32 Ру16	1	**
		34		Вентиль фланцевый 15ч14бр Ду100 Ру16	2	**
		35		Электронасос Гном 10-10т	1	
				Материалы		
		37		Труба гост 3262-75 80×3.5	3м	
		38		100×4.5	1м	

**Трубопроводная арматура должна поставляться комплектно с ответными фланцами, прокладками и крепежом

Инв.№ подл. | Подпись и дата | Инв.№ дубл. | Взам. инв.№ | Подпись и дата

Изм.	Лист	№ докум.	Подп.	Дата

ТМ 134.02.00.00.00.00

Лист 3

Формат А4

Формат	Зона	Поз.	Обозначение	Наименование	Кол.	Примеч.
				Документация		
А1			ТМ134.01.01.00.00 СБ	Сборочный чертеж		
А2			ТМ134.01...04ГЗ	Схема гидравлич. принцип.		
				Детали		
А4		1	ТМ134.01.01.01.01	Воронка	1	
БУ		2	ТМ 134.01.01.01.02	Ребро Полоса 4×12-Б-2 гост 103-76 / Ст.3 гост 535-79 / ℓ=166	4	0,06кг
БУ		3	ТМ 134.01.01.01.03	Диск Лист Б-4,0 гост 19903-74 / Ст.3 гост 14637-79		
				ф180 h14×ф110 h14	1	0,1кг
БУ		4	ТМ134.01.01.01.04	Дно Сетка Р-8-1,4 гост 5336-80		
				ф180 h14	1	0,1кг
				Стандартные изделия		
		5		Фланец 1-100-1 гост 12820-80	1	
		6		Отвод 90° 108×4,0 гост 17375-77	1	
				Материалы		
		7		Труба 100×4,5 гост 3262-75	0,945м	11,5кг
		8		Сетка Р-В-1,4 гост 5336-80	0,09м²	0,34кг

Инв.№ подл. | Подпись и дата | Взам. инв.№ | Инв.№ дубл. | Подп. и дата

Изм.	Лист	№ докум.	Подп.	Дата
Разраб.		Марченко		04.88
Пров.		Решетникова		
Т.контр.		Шабунина		
Н.контр.		Целовикова		04.88
Утв.		Авдеев		

23084-02

ТМ 134.01.01.01.00

Сетка приемная Ду 100

Лит	Лист	Листов
И	1	1

СОЮЗВОДОКАНАЛПРОЕКТ

Формат А4

Типовое проектное решение 406-8-538 Альбом II

Формат	Зона	Поз.	Обозначение	Наименование	Кол.	Примеч.
				Гайки ГОСТ 5918-73		
		32		М 12. 5. 0115	8	
		33		М 20. 5. 0115	4	
				Шайбы ГОСТ 11371-78		
		34		16. 02. 0115	14	
		35		20. 02. 0115	4	
		36		Шайба 16. 65Г. 0115		
				ГОСТ 6402-70	6	
				Шплинты ГОСТ 397-79		
		37		3.2 × 32-001	8	
		38		4.0 × 40-001	4	
		39		Ось 6-16 h 11×45 Ст.3		
				ГОСТ 9650-80	6	
		40		Шайба 16 ГОСТ 9649-78	6	
				Прочие изделия		
		42		Вибратор И8-107	1	
				ТУ 22-4666-80		

Инв.№ подл. | Подпись и дата | Взам. инв.№ | Инв.№ дубл. | Подп. и дата

Изм.	Лист	№ докум.	Подп.	Дата	ТМ 134.02.01.00.00.00	Лист 3

Формат А4

Формат	Зона	Поз.	Обозначение	Наименование	Кол.	Примеч.
				Документация		
*			ТМ 134.02.01.01.00.00СБ	Сборочный чертеж		*А2; А2
				Детали		
БЧ		1	ТМ 134.02.01.01.00.01	Стенка		
				Лист Б-60 ГОСТ 19903-74 / Ст.3 ГОСТ 14637-79		
				2110 h 14 × 159 h 14	4	138 кг
АЧ		3	ТМ 134.02.01.01.00.03	Стенка	3	
АЧ		4	ТМ 134.02.01.01.00.04	Стенка	1	
АЧ		5	ТМ 134.02.01.01.00.05	Ребро	16	
АЧ		6	ТМ 134.02.01.01.00.06	Ребро	4	
АЧ		7	ТМ 134.02.01.01.00.07	Ребро	12	
АЧ		8	ТМ 134.02.01.01.00.08	Ребро	2	
		9	-01	Ребро	2	

Инв.№ подл. | Подпись и дата | Взам. инв.№ | Инв.№ дубл. | Подп. и дата

Изм.	Лист	Докум.	Подп.	Дата	ТМ 134.02.01.01.00.00		
Разраб.		Сенкевич			Корпус	Лит.	Лист 1 / Листов 5
Пров.		Целковилова					
Т.контр.		Шабунина				СОЮЗВОДОКАНАЛПРОЕКТ	
Н.контр.		Решетникова					
Утв.		Авдеев					

Формат А4

Формат	Зона	Поз.	Обозначение	Наименование	Кол.	Примеч.
АЧ		15	ТМ 134.02.01.00.00.03	Прокладка	3	
АЧ		16	ТМ 134.02.01.00.00.04	Прокладка	8	
АЧ		17	ТМ 134.02.01.00.00.05	Гильза	8	
АЧ		18	ТМ 134.02.01.00.00.06	Пружина	8	
АЧ		19	ТМ 134.02.01.00.00.07	Прокладка	1	
БЧ		20	ТМ 134.02.01.00.00.08	Стяжка		
				Лист Б-20 ГОСТ 19903-74 / Ст.3 ГОСТ 16523-70		
				1550 h 14 × 100 h 14	2	0,3 кг
БЧ		21	ТМ 134.02.01.00.00.09	Фартук.		
				Ткань ТК-50-Р ГОСТ 23114-78		
				1000 × 2000	1	
				Стандартные изделия		
				Болты ГОСТ 7798-70		
		22		М10-6g × 20.58 0115	78	
		23		2М12-6g × 30 58. 0115	8	
		24		М12-6g × 30.58 0115	123	
		25		М16-6g × 25.58 С115	14	
		26		М16-6g × 30.58 С115	6	
		27		М16-6g × 45 58 0115	8	
		28		2М20-6g × 90.58.0115	4	
				Гайки ГОСТ 5915-70		
		30		М12 5. 0115	123	
		31		М16. 5. 01. 15	28	

Инв.№ подл. | Подпись и дата | Взам. инв.№ | Инв.№ дубл. | Подп. и дата

Изм.	Лист	№ докум.	Подп.	Дата	ТМ 134 02 01. 00. 00 ОС	Лист 2

Формат А4

Формат	Зона	Поз.	Обозначение	Наименование	Кол.	Примеч.
				Документация		
*			ТМ 134.02.01.00.00.00СБ	Сборочный чертеж		*А2; А2
				Сборочные единицы		
БЧ		1	Т.М134 02.01 01 00. 00	Корпус	1	
АЧ		2	ТМ134.02.01.02.00.00	Щит	3	
АЧ		3	ТМ 134.02.01.03.00.00	Рама	1	
АЧ		4	ТМ134.02.01 04. 00.00	Опора	8	
АЧ		5	ТМ 134.02.01. 05.00 00	Крышка	1	
АЧ		6	ТМ134.02.01.06. 00.00	Крышка	1	
АЧ		7	ТМ 134. 02. 01. 07.00.00	Крышка	1	
		8	-01	Крышка	1	
АЧ		9	ТМ 134.02.01.08.00.00	Фильтр	3	
АЧ		10	ТМ134.02.01.09.00.00	Полка	27	
АЧ		11	ТМ 134.02.01. 10.00.00	Затвор		
				бункерный 300×300	1	
				Детали		
АЧ		13	ТМ134.02.01 00.00.01	Водослив	1	
АЧ		14	ТМ134.02 01.00. 00.02	рамка	3	23084-02

Инв.№ подл. | Подпись и дата | Взам. инв.№ | Инв.№ дубл. | Подп. и дата

Изм.	Лист	Докум.	Подп.	Дата	ТМ 134.02.01. 00. 00.00		
Разраб.		Сенкевич			Резервуар шламовый V = 11,5 м³	Лит.	Лист 1 / Листов 3
Пров.		Целковилова					
Т.контр.		Шабунина				СОЮЗВОДОКАНАЛПРОЕКТ	
Н.контр.		Решетникова					
Утв.		Авдеев					

Формат А4

Типовое проектное решение 406-8-538 Альбом II

Формат	Зона	Поз.	Обозначение	Наименование	Кол.	Примеч.
БЧ		27	ТМ 134.02.01.01.00.24	Полка		
				Полоса $\frac{5\times45-В-2\ ГОСТ\ 103-76}{Ст.3\ ГОСТ\ 535-79}$		
				L = 500 h 14	2	0,9 кг
БЧ		28	ТМ 134.02.01.01.00.25	Пластина		
				Лист $\frac{Б-10\ ГОСТ\ 19903-74}{Ст.3\ ГОСТ\ 14637-79}$		
				180 h 14 × 1940 h 14	1	27,4 кг
АЧ		29	ТМ 134.02.01.01.00.26	Ребро	9	
		30	-01	Ребро	6	
		31	-02	Ребро	6	
		32	-03	Ребро	6	
		33	-04	Ребро	6	
		34	-05	Ребро	6	
		35	-06	Ребро	6	
АЧ		36	ТМ 134.02.01.01.00.27	Ушко	12	
БЧ		37	ТМ 134.02.01.01.00.28	Патрубок		
				Труба $\frac{159\times4,5\ ГОСТ\ 10704-76}{Д\ ГОСТ\ 10705-80}$		
				L = 145 h 14	1	2,58 кг
АЧ		38	ТМ 134.02.01.01.00.29	Уголок	4	

Инв. № подл. | Подп. и дата | Взам. инв. № | Инв. № дубл. | Подп. и дата

Изм. Лист № докум. Подп. Дата

ТМ 134.02.01.01.00.00

Лист 4

Формат А4

Формат	Зона	Поз.	Обозначение	Наименование	Кол.	Примеч.
БЧ		39	ТМ 134.02.01.01.00.30	Патрубок		
				Труба 100 × 4,5		
				ГОСТ 3264-75		
				L = 100, h 14	1	1,2 кг
БЧ		40	ТМ 134.02.01.01.00.31	Патрубок		
				Труба 50 × 3,5		
				ГОСТ 3262-75		
				L = 100; h 14	2	0,5 кг
				Стандартные изделия		
		41		Фланец 1-150-6		
				ГОСТ 12820-80	1	
		42		Фланец 1-100-6		
				ГОСТ 12820-80	1	
		43		Фланец 1-50-6		
				ГОСТ 12820-80	2	
		44		Серьга 3-2.1/1		
				ГОСТ 13716-73	4	

Инв. № подл. | Подп. и дата | Взам. инв. № | Инв. № дубл. | Подп. и дата

Изм. Лист № докум. Подп. Дата

ТМ 134.02.01.01.00.00

Лист 5

Формат А4

Формат	Зона	Поз.	Обозначение	Наименование	Кол.	Примеч.
АЧ		20	ТМ 134.02.01.01.00.17	Балка	4	
АЧ		21	ТМ 134.02.01.01.00.18	Перегородка	1	
БЧ		22	ТМ 134.02.01.01.00.19	Полка		
				Лист $\frac{Б-5,0\ ГОСТ\ 19903-74}{Ст\ 3\ ГОСТ\ 14637-79}$		
				100 h 14 × 2110 h 14	1	8,3 кг
БЧ		23	ТМ 134.02.01.01.00.20	Перегородка		
				Лист $\frac{Б-5,0\ ГОСТ\ 19903-74}{Ст.3\ ГОСТ\ 14637-79}$		
				395 h 14 × 2110 h 14	1	33 кг
БЧ		24	ТМ 134.02.01.01.00.21	Стенка		
				Лист $\frac{Б-5,0\ ГОСТ\ 19903-74}{Ст.3\ ГОСТ\ 14637-79}$		
				750 h 14 × 2110 h 14	2	62 кг
БЧ		25	ТМ 134.02.01.01.00.22	Перегородка		
				Лист $\frac{Б-5,0\ ГОСТ\ 19903-74}{Ст.3\ ГОСТ\ 14637-79}$		
				500 h 14 × 750 h 14	2	14,7 кг
БЧ		26	ТМ 134.02.01.01.00.23	Полка		
				Полоса $\frac{5\times20-В-2\ ГОСТ\ 103-76}{Ст.3\ ГОСТ\ 535-79}$		
				L = 500 h 14	2	0,4 кг

Инв. № подл. | Подпись и дата | Взам. инв. № | Инв. № дубл. | Подп. и дата

Изм. Лист № докум. Подп. Дата

ТМ 134.02.01.01.00.00

Лист 3

Формат А4

Формат	Зона	Поз.	Обозначение	Наименование	Кол.	Примеч.
БЧ		10	ТМ 134.02.01.01.00.09	Опора		
				Лист $\frac{Б-10\ ГОСТ\ 19903-74}{Ст.3\ ГОСТ\ 14637-79}$		
				300 h 14 × 360 h 14	8	8,47 кг.
				Полки		
				Уголок $\frac{32\times32\times4-В\ ГОСТ\ 8509-86}{Ст.3\ ГОСТ\ 535-79}$		
БЧ		11	ТМ 134.02.01.01.00.10	h = 1510 h 14	2	2,9 кг
БЧ		12	ТМ 134.02.01.01.00.11	h = 2110 h 14	4	4 кг
				Полки		
				Уголок $\frac{50\times50\times5-В-\ ГОСТ\ 8509-80}{Ст.3\ ГОСТ\ 535-79}$		
БЧ		13	ТМ 134.02.01.01.00.12	h = 300 h 14	2	1,13 кг
БЧ		14	ТМ 134.02.01.01.00.13	L = 400 h 14	2	1,5 кг
АЧ		15	ТМ 134.02.01.01.00.14	Уголок	3	
		16	-01	Уголок	3	
АЧ		17	ТМ 134.02.01.01.00.15	Уголок	3	
		18	-01	Уголок	3	
БЧ		19	ТМ 134.02.01.01.00.16	Планка		
				Уголок $\frac{75\times75\times8-В\ ГОСТ\ 8509-86}{Ст.3\ ГОСТ\ 535-79}$		
				L = 1000 h 14	2	9 кг
				23084-02		

Инв. № подл. | Подпись и дата | Взам. инв. № | Инв. № дубл. | Подп. и дата

Изм. Лист № докум. Подп. Дата

ТМ 134.02.01.01.00.00

Лист 2

Формат А4

Типовое проектное решение 406-8-5.88 Альбом II

Формат	Зона	Поз.	Обозначение	Наименование	Кол.	Примеч.
				Документация		
А3			ТМ 134.02.01.03.00.00СБ	Сборочный чертеж		
				Детали		
А4		1	ТМ 134.02.01.03.00.01	Балка	4	
А4		2	ТМ 134.02.01.03.00.02	Балка	4	
Б4		3	ТМ 134.02.01.03.00.03	Пластина Б-10 ГОСТ 19903-74 Лист Ст.3 ГОСТ 14637-79 200 h 14 × 340 h 14	8	5,3 кг
Б4		4	ТМ 134.02.01.03.00.04	Пластина Б-10 ГОСТ 19903-74 Лист Ст.3 ГОСТ 14637-79 80 h 14 × 270 h 14	4	1,7 кг

Изм. Лист. № докум. Подп. Дата — ТМ 134.02.01.03.00.00

Разраб. Сенкевич
Пров. Челковникова
Т. контр. Шабунина
Н. контр. Решетникова III.88
Утв. Абсеев

Рама

Лит. И | Лист | Листов 1

СОЮЗВОДОКАНАЛПРОЕКТ

Формат А4

Инв. № подл. | Подп. и дата | Взам. инв. № | Инв. № дубл. | Подпись и дата

Формат	Зона	Поз.	Обозначение	Наименование	Кол.	Примеч.
				Документация		
А3			ТМ 134.02.01.04.00.00СБ	Сборочный чертеж		
				Детали		
А4		1	ТМ 134.02.01.04.00.01	Патрубок	1	
Б4		2	ТМ 134.02.01.04.00.02	Пластина Б-10 ГОСТ 19903-74 Лист Ст.3 ГОСТ 14637-79 190 h 14 × 340 h 14	1	5,3 кг

Изм. Лист. № докум. Подп. Дата — ТМ 134.02.01.04.00.00

Разраб. Сенкевич
Пров. Челковникова
Т. контр. Шабунина
Н. контр. Решетникова III.88
Утв. Абсеев

Опора

Лит. И | Лист | Листов 1

СОЮЗВОДОКАНАЛПРОЕКТ

Формат А4

Инв. № подл. | Подп. и дата | Взам. инв. № | Инв. № дубл. | Подпись и дата

Формат	Зона	Поз.	Обозначение	Наименование	Кол.	Примеч.
Б4		17	ТМ 134.02.01.02.00.06	Патрубок Труба 80 × 4,0 ГОСТ 3262-75 L = 45	1	0,37 кг
А4		18	ТМ 134.02.01.02.00.07	Ушко	2	
				Стандартные изделия		
		20		Фланец 1-80-6 ГОСТ 12820-80	1	

Изм. Лист. № докум. Подп. Дата — ТМ 134.02.01.02.00.00 — Лист 2

Формат А4

Формат	Зона	Поз.	Обозначение	Наименование	Кол.	Примеч.
				Документация		
А2			ТМ 134.02.01.00.00СБ	Сборочный чертеж		
				Детали		
А4		1	ТМ 134.02.01.01.00.14	Уголок	1	Заим.
		2	-01	Уголок	1	Заим.
А4		3	ТМ 134.02.01.01.00.15	Уголок	1	Заим
		4	-01	Уголок	1	Заим
А4		5	ТМ 134.02.01.02.00.01	Стенка	1	
А4		6	ТМ 134.02.01.02.00.02	Планка	1	
		7	-01	Планка	2	
А4		8	ТМ 134.02.01.02.00.03	Планка	1	
А4		9	ТМ 134.02.01.02.00.04	Ребро	2	
		10	-01	Ребро	2	
		11	-02	Ребро	2	
		12	-03	Ребро	2	
		13	-04	Ребро	2	
		14	-05	Ребро	2	
		15	-06	Ребро	3	
А4		16	ТМ 134.02.01.02.00.05	Ручка	1	23084-02

Изм. Лист. № докум. Подп. Дата — ТМ 134.02.01.02.00.00

Разраб. Сенкевич
Пров. Челковникова
Т. контр. Шабунина
Н. контр. Решетникова III.88
Утв. Абсеев

Щит

Лит. И | Лист 1 | Листов 2

СОЮЗВОДОКАНАЛПРОЕКТ

Формат А4

Инв. № подл. | Подп. и дата | Взам. инв. № | Инв. № дубл. | Подпись и дата

Типовое проектное решение 406-8-5.88 Альбом II

Формат	Зона	Поз.	Обозначение	Наименование	Кол.	Примечание
				Документация		
А4			ТМ134.02.01.07.00.00 СБ	Сборочный чертеж		
			Переменные данные для исполнений			
				ТМ134.02.01.07.00.00 СБ		
				Детали		
В4		1	ТМ134.02.01.07.00.01	Лист		
				Лист Б-1.0 ГОСТ19903-74 / Ст.3 ГОСТ16523-70		
				604h14 × 1128h14	1	5,35кг
Б4		2	ТМ134.02.01.07.00.02	Ребро		
				Лист Б-1.0 ГОСТ19903-74 / Ст3 ГОСТ16523-70		
				38h14 × 1052h14	2	0,31кг

Подпись и дата | Инв. № дубл. | Взам. инв. № | Подпись и дата | Инв. № подл.

Изм	Лист	Докум.	Подп.	Дата
Разраб.		Лобасова		03.88
Пров.		Целковикова		
Т.контр.		Шабунина		
Н.контр.		Решетникова		11.88
Утв.		Авдеев		

ТМ134.02.01.07.00.00

Крышка

Лит.	Лист	Листов
И	1	2

СОЮЗВОДОКАНАЛПРОЕКТ

Формат А4

Формат	Зона	Поз.	Обозначение	Наименование	Кол.	Примечание
				ТМ134.02.01.07.00.00-01 СБ		
				Детали		
Б4		1	ТМ134.02.01.07.00.01-01	Лист		
				Лист Б-1.0 ГОСТ19903-74 / Ст3 ГОСТ16523-70		
				524h14 × 1640h14	1	6,75кг
Б4		2	ТМ134.02.01.07.00.02-01	Ребро		
				Лист Б-1.0 ГОСТ19903-74 / Ст.3 ГОСТ16523-70		
				38h14 × 1564h14	2	0,46кг

Подпись и дата | Инв. № дубл. | Взам. инв. № | Подпись и дата | Инв. № подл.

Изм	Лист	№ докум.	Подп.	Дата

ТМ134.02.01.07.00.00

Лист 2

Формат А4

Формат	Зона	Поз.	Обозначение	Наименование	Кол.	Примечание
				Документация		
А3			ТМ134.02.01.06.00.00 СБ	Сборочный чертеж		
				Детали		
Б4		1	ТМ134.02.01.06.00.01	Лист		
				Лист Б-1.0 ГОСТ19903-74 / Ст3 ГОСТ16523-70		
				826h14 × 1640h14	1	4,15кг
Б4		2	ТМ134.02.01.06.00.02	Ребро		
				Лист Б-1.0 ГОСТ19903-74 / Ст3 ГОСТ16523-70		
				38h14 × 1564h14	2	0,46кг

Подпись и дата | Инв. № дубл. | Взам. инв. № | Подпись и дата | Инв. № подл.

Изм	Лист	Докум.	Подп.	Дата
Разраб.		Сенкевич		
Пров.		Целковикова		
Т.контр.		Шабунина		
Н.контр.		Решетникова		11.88
Утв.		Авдеев		

ТМ134.02.01.06.00.00

Крышка

Лит	Лист	Листов
И		1

СОЮЗВОДОКАНАЛПРОЕКТ

Формат А4

Формат	Зона	Поз.	Обозначение	Наименование	Кол.	Примечание
				Документация		
А3			ТМ134.02.01.05.00.00 СБ	Сборочный чертеж		
				Детали		
Б4		1	ТМ134.02.01.05.00.01	Лист		
				Лист Б-1.0 ГОСТ19903-74 / Ст3 ГОСТ16523-70		
				976h14 × 1640h14	1	12,9кг
Б4		2	ТМ134.02.01.05.00.02	Ребро		
				Лист Б-1.0 ГОСТ19903-74 / Ст3 ГОСТ16523-70		
				39h14 × 1564h14	2	0,46кг

Подпись и дата | Инв. № дубл. | Взам. инв. № | Подпись и дата | Инв. № подл.

23084-02

Изм	Лист	Докум.	Подп.	Дата
Разраб.		Сенкевич		
Пров.		Целковикова		
Т.контр.		Шабунина		
Н.контр.		Решетникова		11.88
Утв.		Авдеев		

ТМ134.02.01.05.00.00

Крышка

Лит	Лист	Листов
И		1

СОЮЗВОДОКАНАЛПРОЕКТ

Формат А4

Типовые проектные решения 406-8-5.88 Альбом II

Формат	Зона	Поз.	Обозначение	Наименование	Кол.	Примечан
				Документация		
А2			ТМ134.02.01.10.00.000СБ	Сборочный чертеж		
				Сборочные единицы		
А4		1	ТМ134.02.01.10.01.00	Рама	1	
А4		2	ТМ134.02.01.10.02.00	Затвор	1	
А4		3	ТМ134.02.01.10.03.00	Маховик	1	
А4		4	ТМ134.02.01.10.04.00	Воронка	1	
				Детали		
А4		6	ТМ134.02.01.10.00.01	Винт	1	
А4		7	ТМ134.02.01.10.00.02	Гайка	1	
А4		8	ТМ134.02.01.10.00.03	Крышка	1	
А4		9	ТМ134.02.01.10.00.04	Скобка	4	
Б4		10	ТМ134.02.01.10.00.05	Уплотнение		
				Шнур 4М12х12 ГОСТ 6467-79		
				L = 1400	1	0,3кг.
Б4		11	ТМ134.02.01.10.00.06	Прокладка		
				Пластина I, лист ТМКЩ-М2		
				ГОСТ 7338-77; ф170х ф72	1	0,016кг.

Инв.№ подл. | Подпись и дата | Взам. инв.№ | Инв.№ дубл. | Подпись и дата

Изм.	Лист	Докум.	Подп.	Дата
Разраб.		Сенкевич		
Пров.		Решетникова		7.88
Т.контр.		Шабунина		
Н.контр.		Кузьмина		
Утв.		Абдеев		

ТМ134.02.01.10.00.00

Затвор бункерный 300х300

Лит.	Лист	Листов
И	1	2

СОЮЗВОДОКАНАЛПРОЕКТ

Формат А4

Формат	Зона	Поз.	Обозначение	Наименование	Кол.	Примечан
				Стандартные изделия		
		13		Болт М10х25.58.0115		
				ГОСТ 7798-70	4	
		14		Винт М10х25.58.0115		
				ГОСТ 1477-84	1	
		15		Ось 6-16b11х50.45Ц15		
				ГОСТ 9650-80	1	
		16		Шайба 16		
				ГОСТ 9649-78	1	
		17		Шайба 10.65Г.0115		
				ГОСТ 6402-70	4	
		18		Масленка 6,3		
				ГОСТ 20905-75	1	
		19		Шплинт 4х40-001		
				ГОСТ 397-79	1	
		20		Шпонка 3-16х10х40		
				ГОСТ 24068-80	1	

Инв.№ подл. | Подпись и дата | Взам. инв.№ | Инв.№ дубл. | Подпись и дата

Изм.	Лист	№ докум.	Подп.	Дата

ТМ134.02.01.10.00.00

Лист 2

Формат А4

Формат	Зона	Поз.	Обозначение	Наименование	Кол.	Примечан
				Документация		
А3			ТМ134.02.01.08.00.00СБ	Сборочный чертеж		
				Детали		
Б4		1	ТМ134.02.01.08.00.01	Полотно		
				Ткань ТСФ(Б)-7с (94,2)		
				ГОСТ 10146-74	4	1кг.
Б4		2	ТМ134.02.01.08.00.02	Полотно		
				Сетка С24-12х18Н9Т		
				ГОСТ 3187-76	2	15,2кг
				Материалы		
		3		Проволока 0,8-О-С		
				ГОСТ 3282-74	30пм	0,85кг

Инв.№ подл. | Подпись и дата | Взам. инв.№ | Инв.№ дубл. | Подпись и дата

Изм.	Лист	Докум.	Подп.	Дата
Разраб.		Сенкевич		
Пров.		Целковикова		
Т.контр.		Шабунина		
Н.контр.		Решетникова		7.88
Утв.		Абдеев		

ТМ134.02.01.08.00.00

Фильтр

Лит.	Лист	Листов
И		1

СОЮЗВОДОКАНАЛПРОЕКТ

Формат А4

Формат	Зона	Поз.	Обозначение	Наименование	Кол.	Примечан.
				Документация		
А3			ТМ134.02.01.09.00.00СБ	Сборочный чертеж		
				Детали		
А4		1	ТМ134.02.01.09.00.01	Лист	1	
Б4		2	ТМ134.02.01.09.00.02	Ребро		
				Лист винипласта		
				ВН 5х45х750		
				ГОСТ 9639-71	3	0,23кг.

Инв.№ подл. | Подпись и дата | Взам. инв.№ | Инв.№ дубл. | Подпись и дата

23084-02

Изм.	Лист	Докум.	Подп.	Дата
Разраб.		Сенкевич		
Пров.		Целковикова		
Т.контр.		Шабунина		
Н.контр.		Решетникова		7.88
Утв.		Абдеев		

ТМ134.02.01.09.00.00

Полка

Лит.	Лист	Листов
И		1

СОЮЗВОДОКАНАЛПРОЕКТ

Кол. Дацемко

Формат А4

Типовое проектное решение 406-8-5.88 Альбом II

Формат	Зона	Поз.	Обозначение	Наименование	Кол.	Примечан.
				Документация		
А4			ТМ 134.02.01.10.03.00 СБ	Сборочный чертеж		
				Детали		
А4		1	ТМ134.02.01.10.03.01	Ступица	1	
Б4		2	ТМ 134. 02.01.10.03.02	Спица		
				Труба 15×2.8		
				ГОСТ 3262-75		
				L = 146 h14	4	0.19кг
Б4		3	ТМ134.02.01.10.03.03	Обод		
				Труба 20×2.8		
				ГОСТ 3262-75		
				Lразв = 1256 h14	1	2.1кг

Подпись и дата | Инв. № дубл. | Взам. инв. № | Подпись и дата | Инв. № подл.

Изм	Лист	Докум	Подп.	Дата
Разраб.		Сенкевич		
Пров.		Решетников		11.88
Т. Контр.		Шабунина		
Н. Контр.		Кузьмина		
Утв.		Абдеев		

ТМ134.02.01.10.03.00

Маховик

Лит	Лист	Листов
Н		1

СОЮЗВОДОКАНАЛПРОЕКТ

Формат А4

Формат	Зона	Поз.	Обозначение	Наименование	Кол.	Примечание
				Документация		
А4			ТМ134. 02.01.10.02.00 СБ	Сборочный чертеж		
				Детали		
А4		1	ТМ134.02.01.10.02.01	Щит	1	
А4		2	ТМ134.02.01.10.02.02	Ушко	2	
А4		3	ТМ134.02.01.10.02.03	Клин	2	
				Стандартные изделия		
		5		Винт ВМ6-6g×12.58.0115		
				ГОСТ 17475-80	4	

Подпись и дата | Инв. № дубл. | Взам. инв. № | Подпись и дата | Инв. № подл.

Изм	Лист	Докум.	Подп.	Дата
Разраб.		Сенкевич		
Пров.		Решетников		11.88
Т. Контр.		Шабунина		
Н. Контр.		Кузьмина		
Утв.		Абдеев		

ТМ134.02.01.10.02.00

Затвор

Лит	Лист	Листов
Н		1

СОЮЗВОДОКАНАЛПРОЕТ

Формат А4

Формат	Зона	Поз.	Обозначение	Наименование	Кол.	Примечан.
				Документация		
А2			ТМ134.02.01.10.01.00 СБ	Сборочный чертеж		
				Детали		
А4		1	ТМ134.02.01.10.01.01	Фланец	1	
А4		2	ТМ134.02.01.10.01.02	Фланец	1	
А4		3	ТМ134.02.01.10.01.03	Корпус	1	
А4		4	ТМ134.02.01.10.01.04	Клин	2	
А4		5	ТМ134.02.01.10.01.05	Уголок	1	
А4		6	ТМ134.02.01.10.01.06	Уголок	1	
		7	-01	Уголок	1	
А4		8	ТМ134.02.01.10.01.07	Ребро	2	
Б4		9	ТМ134.02.01.10.01.08	Стенка		
				Лист Б-5.0 ГОСТ 19903-74 / Ст.3 ГОСТ 14637-79		
				147 h14 × 300 h14	4	1.73
А4		10	ТМ134.02.01.10.01.09	Упор	4	
А4		11	ТМ134.02.01.10.01.10	Упор	4	

Подпись и дата | Инв. № дубл. | Взам. инв. № | Подпись и дата | Инв. № подл.

Изм	Лист	Докум.	Подп.	Дата
Разраб.		Сенкевич		
Пров.		Решетников		11.88
Т. Контр.		Шабунина		
Н. Контр.		Кузьмина		
Утв.		Абдеев		

ТМ134.02.01.10.01.00

Рама

Лит	Лист	Листов
Н	1	2

СОЮЗВОДОКАНАЛПРОЕКТ

Формат	Зона	Поз.	Обозначение	Наименование	Кол.	Примечан
Б4		12	ТМ134.02.01.10.01.11	Планка		
				Лист Б-5.0 ГОСТ 19903-74 / Ст.3 ГОСТ 14637-79		
				90 h14 × 320 h14	1	1.13кг
				Стандартные изделия		
				Винт 2М6-6g×12.58.0115		
				ГОСТ 17475-80	4	

Подпись и дата | Инв. № дубл. | Взам. инв. № | Подпись и дата | Инв. № подл.

23084-02

Изм	Лист	№ докум.	Подп.	Дата

ТМ134.02.01.10.01.00

Лист 2

Кол. Доценко

Формат А4

Типовое проектное решение 406-8-88 Альбом II

Формат	Зона	Поз.	Обозначение	Наименование	Кол.	Примечание
БЧ		21	ТМ 134.02.02.00.00.14	Балка		
				Швеллер 12 ГОСТ 8240-72 / Ст. 3 ГОСТ 535-79		
				L = 3070 h14	4	
БЧ		22	ТМ 134.02.02 00.00.15	Стойка		
				Швеллер 12ГОСТ 8240-72 / Ст. 3 ГОСТ535-79		
				L = 1180 h14	8	
				Стойка		
				Швеллер 20ГОСТ 8240-72 / Ст. 3 ГОСТ 535-79		
БЧ		23	ТМ 134.02.02.00.00.16	L = 1370 h14	8	
БЧ		24	ТМ 134.02.02.00.00 17	L = 3410 h14	8	
				Стяжка		
				Швеллер 14ГОСТ 8240-72 / Ст. 3 ГОСТ 535-79		
БЧ		26	ТМ 134.02.02.00.00.19	L = 1720 h14	4	
БЧ		27	ТМ 134.02.02.00.00. 20	L = 3540 h 14	8	
БЧ		30	ТМ 134.02.02.00.00.23	Платик		
				Лист Б-10 ГОСТ 19903-74 / Ст. 3 ГОСТ 14637-79		
				400 h14 × 500 h14	4	15,7 кг
БЧ		31	ТМ 134.02.02.00.00 24	Накладка		
				Лист Б-8.0 ГОСТ 19903-74 / Ст. 3 ГОСТ 14637-79		
				460 h14 × 1100 h14	2	32 кг

Инв. № подл. | Подпись и дата | Взам. инв. № | Инв. № дубл. | Подпись и дата

Изм.	Лист	№ докум.	Подп.	Дата	ТМ134.02.02.00.00.00	Лист 2

Формат А4

Формат	Зона	Поз.	Обозначение	Наименование	Кол.	Примечание
				Стандартные изделия		
		33		Ушко 3-3-1 Вст 3 сп5		
				ГОСТ 13716-73	4	
				Материалы		
		35		Лист ПВ 506 ГОСТ 8706-78 / Ст. 3 ГОСТ 14637-79		
				0,6 h14 × 1,54 h14	1 м²	

Инв. № подл. | Подпись и дата | Взам. инв. № | Инв. № дубл. | Подпись и дата

Изм.	Лист	№ докум.	Подп.	Дата	ТМ134.02.02.00.00.00	Лист 3

Формат А4

Формат	Зона	Поз.	Обозначение	Наименование	Кол	Примечание
				Документация		
А2			ТМ 134.02 02.00.00.00СБ	Сборочный чертеж		
				Детали		
А4		1	ТМ134.02.02.00.00.01	Раскос	4	
		2	-01	Раскос	4	
А4		3	ТМ 134.02.02.00.00.02	Раскос	4	
А4		4	ТМ 134.02.02.00.00.03	Балка	4	
А4		5	ТМ 134.02.02.00.00.04	Балка	4	
А4		6	ТМ 134.02.02.00.00.05	Стяжка	2	
		7	-01	Стяжка	2	
		8	-02	Стяжка	6	
		9	-03	Стяжка	2	
		10	-04	Стяжка	4	
		11	-05	Стяжка	4	
		12	-06	Стяжка	4	
А4		13	ТМ 134.02.02 00.00.07	Стяжка	4	
А4		14	ТМ 134.02.02.00.00.08	Накладка	8	
А4		16	ТМ 134.02.02.00.00.09	Стойка	4	

Инв. № подл. | Подпись и дата | Взам. инв. № | Инв. № дубл. | Подпись и дата

Изм.	Лист	Докум.	Подп.	Дата	ТМ134.02.02.00.00.00			
Разраб.		Кузьмина		03.88	Стойка	Лит	Лист	Листов
Пров.		Шабунина				И	1	3
Т. контр.		Шабунина				СОЮЗВОДОКАНАЛПРОЕКТ		
Н. контр.		Малковская						
Утв.		Авдеев						

Формат А4

Формат	Зона	Поз.	Обозначение	Наименование	Кол.	Примечание
				Документация		
А3			ТМ 134.02.01.10.04.00 СБ	Сборочный чертеж		
				Детали		
А4		1	ТМ134.02.01.10.04.01	Стенка	4	
БЧ		2	ТМ134.02.01.10.04.02	Патрубок		
				Труба 50 × 3,5		
				ГОСТ 3262-75		
				L = 42 h14	1	0,2 кг
				23084-02		

Инв. № подл. | Подпись и дата | Взам. инв. № | Инв. № дубл. | Подпись и дата

Изм.	Лист	Докум.	Подп.	Дата	ТМ134.02.01.10.04.00			
Разраб.		Сенкевич			Воронка	Лит	Лист	Листов
Пров.		Решетникова				И		1
Т. контр.		Шабунина				СОЮЗВОДОКАНАЛПРОЕКТ		
Н. контр.		Кузьмина		03.88				
Утв.		Авдеев						

Формат А4

Типовые проектные решения 406-8-5.88 Альбом III

Формат	Зона	Поз.	Обозначение	Наименование	Кол.	Примечание
				Документация		
А2			ТМ 134.04.00.00	Сборочный чертеж		
А2			ТМ 134.01...04ГЗ	Схема гидравлич.принцип.		
				Сборочные единицы		
А4		1	ТМ 134.04.01.00	Камера распределительная	1	
				Детали		
А4		1	ТМ 134.04.00.01	Основание	1	
А4		2	ТМ 134.04.00.02	Ребро	4	
А4		3	ТМ 134.04.00.03	Заглушка	4	
				Стандартные изделия		
		6		Болт М10-6g х 35.58.0115 ГОСТ 7798-70	24	
		7		Гайка М10-6Н.5.0115 ГОСТ 5918-73	24	
		8		Шайба 10.65Г.0115 ГОСТ 6402-70	24	

Инв.№ подл. | Подп. и дата | Взам. инв.№ | Инв.№ дубл. | Подп. и дата

Изм.	Лист	Докум.	Подп.	Дата
Разраб.		Решетникова		17.5.88
Пров.		Целковикова		
Т.Контр.		Шабунина		
Н.Контр.		Целковикова		
Утв.		Авдеев		

ТМ 134.04.00.00

Блок IV

Лит.	Лист	Листов
И	1	2

СОЮЗВОДОКАНАЛПРОЕКТ

Формат А4

Формат	Зона	Поз.	Обозначение	Наименование	Кол.	Примечание
		10		Колпак 25 ГОСТ 8962-75	2	
				Прочие изделия		
		12		Гидроциклон ТВН-63-5-01	12	
		13		Вантуз Ду50 Рст 429-74	1	
		14		Вентиль Ду 50 15ч9р2	1	
				Материал		
		16		Рукав 8(II)-6-25--36-У ГОСТ 18698-79	4м	2,9кг
		17		Труба 25х3,2 ГОСТ 3262-75	2м	4,78кг

Инв.№ подл. | Подп. и дата | Взам. инв.№ | Инв.№ дубл. | Подп. и дата

Изм.	Лист	№ докум.	Подп.	Дата

ТМ 134.04.00.00

Лист 2

Формат А4

Формат	Зона	Поз.	Обозначение	Наименование	Кол.	Примечание
		9		Гайка М10-6Н.5.0115 ГОСТ 5918-73	6	
		10		Шайба 10.65Г.0115 ГОСТ 6402-70	6	
		13		Колпак Ц-25 ГОСТ 8962-75	1	
				Прочие изделия		
		14		Гидроциклон ТВК-180-10-01	3	68кг

Инв.№ подл. | Подп. и дата | Взам. инв.№ | Инв.№ дубл. | Подп. и дата

Изм.	Лист	№ докум.	Подп.	Дата

ТМ134.03.00.00.00

Лист 2

Формат А4

Формат	Зона	Поз.	Обозначение	Наименование	Кол.	Примечание
				Документация		
А2			ТМ 134.03.00.00 СБ	Сборочный чертеж		
А2			ТМ 134.01...04ГЗ	Схема гидравл.принцип.		
				Сборочные единицы		
А4		1	ТМ 134.03.01.00	Камера распредели-тельная	1	
				Детали		
А4		3	ТМ 134.03.00.01	Ребро	3	
Б4		4	ТМ 134.03.00.02	Основание Лист Б-10 ГОСТ 19903-74 Ст.3 ГОСТ 14637-79 750h14х840h14	1	45,3кг
А4		5	ТМ 134.03.00.03	Заглушка ду 65		
А4		6	ТМ 134.03.00.04	Заглушка ду 50	1	
				Стандартные изделия		
		8		Болт М10-6g х 40.58.0115 ГОСТ 7798-70 23084-02	6	

Инв.№ подл. | Подп. и дата | Взам. инв.№ | Инв.№ дубл. | Подп. и дата

Изм.	Лист	№ докум.	Подп.	Дата
Разраб.		Решетникова		17.5.88
Пров.		Целковикова		
Т.Контр.		Шабунина		
Н. Контр.		Целковикова		
Утв.		Авдеев		

ТМ 134.03.00.00

Блок III

Лит.	Лист	Листов
И	1	2

СОЮЗВОДОКАНАЛПРОЕКТ

Формат А4

Формат	Зона	Поз.	Обозначение	Наименование	Кол.	Примеч.
				Документация		
А2			ТМ134.04.01.00СБ	Сборочный чертеж		
				Детали		
Б4		1	ТМ134.04.01.01	Камера верхняя		
				Труба 100×4,5		
				ГОСТ 3262-75		
				L = 195 h14	1	24кг
Б4		2	ТМ134.04.01.02	Камера нижняя		
				Труба 100×4.5		
				ГОСТ 3262-75		
				L = 195 h14	1	2.4кг
Б4		3	ТМ134.04.01.03	Перегородка		
				Лист Б-10.0 ГОСТ 19903-74		
				Ст3 ГОСТ 14637-79		
				ф 130 h14	1	1.04кг
Б4		4	ТМ134.04.01.04	Патрубок		
				Труба 25×3.2 ГОСТ 3262-75		
				L=104 h14	12	0.23кг.
				Патрубок		
				Труба 100×4.5 ГОСТ 3262-75		
Б4		5	ТМ134.04.01.05	L = 155 h14	1	1.7кг
Б4		6	ТМ134.04.01.06	L = 235 h14	1	2.7кг
Б4		7	ТМ134.04.01.07	L = 830 h14	1	10.1кг
Б4		8	ТМ134.04.01.08	L = 830 h14	1	9.9кг
				Патрубок		
				Труба 80×4.0 ГОСТ 3262-75		
Б4		10	ТМ134.04.01.10	L = 108 h14	2	0.90кг
Б4		11	ТМ134.04.01.11	L = 498 h14	2	3.6кг

Инв.№ подл. | Подпись и дата | Взам. инв.№ | Инв.№ дубл. | Подпись и дата

Изм.	Лист	Докум.	Подп.	Дата
Разраб.		Кузьмина		
Пров.		Целковикова		
Т.контр.		Шабунина		
Н.контр.		Решетникова		11.88
Утв.		Авдеев		

ТМ134.04.01.00

Камера распределительная

Лит	Лист	Листов
И	1	2

Союзводоканалпроект

Формат А4

Формат	Зона	Поз.	Обозначение	Наименование	Кол.	Примечан.
Б4		12	ТМ134.04.01.12	Патрубок		
				Труба 25×4.0 ГОСТ 3262-75		
				L = 45 h14	1	0.13кг.
Б4		13	ТМ134.04.01.13	Заглушка		
				Лист Б-6.0 ГОСТ 19903-75		
				Ст3 ГОСТ 14637-79		
				ф 130 h14	4	0.62кг
Б4		14	ТМ134.04.01.14	Патрубок		
				Труба 50×3.5 ГОСТ 3262-75		
				L = 238 h14	1	1.16кг
				Стандартные изделия		
				Болты ГОСТ 7798-70		
		15		М10-6g×45.58.0115	24	
		16		М16-6g×60.58.0115	8	
				Гайки ГОСТ 5915-73		
		17		М10-6Н.5.0115	24	
		18		М16-6Н.5.0115	8	
				Шайбы ГОСТ 11371-78		
		19		10.02.0115	24	
		20		16.02.0115	8	
		21		Переход 108×4.0-89×3.5		
				ГОСТ 17378-83	4	
				Прокладки ГОСТ 15180-86		
		23		А-25-6 пон	6	
		24		А-100-6 пон	2	
				Фланец ГОСТ 12820-80		
		25		1-25-6	12	
		26		1-100-6	4	

Инв.№ подл. | Подпись и дата | Взам. инв.№ | Инв.№ дубл. | Подпись и дата

Изм.	Лист	№ докум.	Подп.	Дата

ТМ134.04.01.00

Лист 2

Формат А4

Формат	Зона	Поз.	Обозначение	Наименование	Кол.	Примечан.
Б4		9	ТМ134.03.01.08	L = 85 h14	1	1.03кг
Б4		10	ТМ134.03.01.09	L = 345 h14	1	4.2кг
Б4		11	ТМ134.03.01.10	L = 415 h14	1	5.04кг
Б4		13	ТМ134.03.01.12	Патрубок		
				Труба 25×3.2 ГОСТ 3262-75		
				L=45 h14	1	0.13кг
				Стандартные изделия		
		14		Болт М16-6g×70.58.0115		
				ГОСТ 7798-70	8	
		15		Гайка М16-6Н.5.0115		
				ГОСТ 5915-73	8	
		16		Шайба 16.65Г.0115		
				ГОСТ 6402-70	8	
		18		Отвод 90° 108×4.0		
				ГОСТ 17375-83	2	
		19		Переход К 219×6.0-108×4.0		
				ГОСТ 17375-83	2	
		21		Прокладка		
				А-100-6 пон		
				ГОСТ 15180-86	2	
		22		Фланец 1-100-6		
				ГОСТ 12820-80	4	

Инв.№ подл. | Подпись и дата | Взам. инв.№ | Инв.№ дубл. | Подпись и дата

Изм.	Лист	№ докум.	Подп.	Дата

ТМ134.03.01.00

Лист 2

Формат А4

Формат	Зона	Поз.	Обозначение	Наименование	Кол.	Примечан.
				Документация		
А3			ТМ134.03.01.00СБ	Сборочный чертеж		
				Детали		
А4		1	ТМ134.03.01.01	Ребро	3	
Б4		2	ТМ134.03.01.02	Патрубок		
				Труба 50×3.5 ГОСТ 3262-75		
				L=155 h14	3	0.73кг.
Б4		4	ТМ134.03.01.03	Камера верхняя		
				Труба 219×6 ГОСТ 10704-76		
				Д ГОСТ 10705-80		
				L = 295 h14	1	8.94кг.
Б4		5	ТМ134.03.01.04	Камера нижняя		
				Труба 219×6 ГОСТ 10704-76		
				Д ГОСТ 10705-80		
				L=295 h14	1	9.18кг
Б4		6	ТМ134.03.01.05	Перегородка		
				Лист Б-10.0 ГОСТ 19903-74		
				Ст3 ГОСТ 14637-79		
				ф 240 h14	1	3.55кг
Б4		7	ТМ134.03.01.06	Патрубок		
				Труба 65×4.0 ГОСТ 3262-75		
				L = 110 h14	3	0.77кг
				Патрубок		
				Труба 100×4.5 ГОСТ 3262-75		
Б4		8	ТМ134.03.01.07	L = 65 h14	1	0.79кг
				23084-02		

Инв.№ подл. | Подпись и дата | Взам. инв.№ | Инв.№ дубл. | Подпись и дата

Изм.	Лист	Докум.	Подп.	Дата
Разраб.		Кузьмина		03.88
Пров.		Целковикова		
Т.контр.		Шабунина		
Н.контр.		Решетникова		11.88
Утв.		Авдеев		

ТМ134.03.01.00

Камера распределительная

Лит	Лист	Листов
И	1	2

Союзводоканалпроект

Кол. Даценко

Формат А4

Типовое проектное решение 406-8-588 Альбом II

№ строки	Наименование	Код ОКП	Обозначение документа на поставку	Поставщик	Куда входит (обозначение)	Количество: на изделие	в комплекты	на регулир.	Всего	Примечание
1										
2	Арматура									
3										
4	Вентиль мембран-									
5	ный с электроприво-									
6	дом 15кч888р Ду25	37 3211 4005			ТМ134.01.00.00.00	1			1	
7	Вентиль муфтовый									
8	15кч8р2 Ду32	37 2213 1009			ТМ 134.01.00.00.00	1			1	
9	Вентиль фланцевый									
10	15ч14бр Ду80	37 2215 1007			ТМ 134.01.00.00.00	2			2	
11	Вентиль фланцевый									
12	15ч14бр Ду 100	37 2215 1009			ТМ134.01.00.00.00	7			7	
13										
14	Затвор шланговый									
15	32а3р Ду 100	37 1139 4064			ТМ 134.01.00.00.00	5			5	
16	Затвор шланговый									
17	с электроприводом									
18	32а903р2 Ду 100	37 1139 4037			ТМ 134.01.00.00.00	3			3	
19										
20										

Инв. № подл. | Подп. и дата | Взам. инв. № | Инв. № дубл. | Подп. и дата

Изм.	Лист	№ докум.	Подп.	Дата
Разраб		Кузьмина		
Пров		Шелковитова		
Т.контр		Шабунина		
Н.контр		Решетникова		10.88
Утв		Авдеев		

ТМ 134.01.00.00.00ВП

Блок I
Ведомость покупных изделий

Лит	Лист	Листов
И	1	4

СОЮЗВОДОКАНАЛПРОЕКТ

Формат А3

№ строки	Наименование	Код ОКП	Обозначение документа на поставку	Поставщик	Куда входит (обозначение)	Количество: на изделие	в комплекты	на регулир.	Всего	Примечание
1	Клапан обратный									
2	19ч21бр Ду 100	37 2242 1027			ТМ 134.01.00.00.00	2			2	
3										
4										
5										
6										
7										
8										
9	Фланец 1-25-6	37 9941 4090 06	ГОСТ 12820-80		ТМ 134.01.01.00.00	1			1	
10	Фланец 1-32-6	37 9941 4091 05	"		ТМ 134.01.01.00.00 ТМ 134.01.00.00.00	2 2			4	
11	Фланец 1-80-6	37 9941 4205 02	"		ТМ 134.01.00.00.00	2			2	
12	Фланец 1-100-6	37 9941 4206 01	"		ТМ 134.01.00.00.00	3			3	
13					ТМ 134.01.01.00.00	6			6	
14					ТМ 134.01.01.01.00	1			4	
15									13	
16	Фланец 1-150-6	37 9941 4208 10	——"——		ТМ 134.01.00.00.00	3			3	
17					ТМ 134.01.01.00.00	1			1	
18									4	
19										
20	Прокладка А-32-6-пон		ГОСТ 15180-86		ТМ 134.01.00.00.00	1			1	
21	Прокладка А-80-6-пон		——"——		ТМ 134.01.00.00.00	1			1	
22	Прокладка А-100-6-пон		——"——		ТМ 134.01.00.00.00	5			5	
23	Прокладка А-150-6-пон		——"——		ТМ 134.01.00.00.00	2			2	
24										

Инв. № подл. | Подп. и дата | Взам. инв. № | Инв. № дубл. | Подп. и дата

23084-02

Изм.	Лист	№ докум.	Подп.	Дата

ТМ 134.01.00.00.00 ВП

Лист 2

Формат А3

Типовое проектное решение 406-8-5.88 Альбом II

№ строки	Наименование	Код ОКП	Обозначение документа на поставку	Поставщик	Куда входит (обозначение)	Количество: На изделие	В комплекты	На регулир.	Всего	Примечание
1										
2	Отвод 90° 89×3,5	14 6811 1012	ГОСТ 17375-83		ТМ 134.01.00.00.00	3			3	
3	Отвод 45° 108×4,0	14 6811 1616	—— " ——		ТМ 134.01.00.00.00	2			2	
4	Отвод 90° 108×4,0	14 6811 1016	—— " ——		ТМ 134.01.00.00.00	20			20	
5					ТМ 134.01.01.01.00	1			4	
6	Переход								24	
7	К 108×4,0-57×3,0	14 6842 1060	ГОСТ 17378-83		ТМ 134.01.00.00.00	4			4	
8	Э108×4,0-76×3,5	14 6842 1056	—— " ——		ТМ 134.01.00.00.00	4			4	
9	К108×4,0-89×3,5	14 6842 1052	—— " ——		ТМ 134.01.00.00.00	1			1	
10	К 219×6,0-108×4,0	14 6842 1110	—— " ——		ТМ 134.01.01.00.00	1			1	
11	Тройник 89×3,5	14 6821 0112	ГОСТ 17376-83		ТМ 134.01.00.00.00	2			2	
12	Тройник 108×4,0	14 6821 0116	—— " ——		ТМ 134.01.00.00.00	3			3	
13										
14										
15										
16	Оборудование									
17	Насос центробежный									
18	горизонтальный									
19	СД 50/56 а									
20	Q_1=50м³/ч; Н=44м с			Рыбницкий						
21	электродвигателем			насосный						
22	4А160 М 2У3 N=18,5кВт	36 3182 1901		завод	ТМ 134.01.00.00.00	2			2	
23										
24										

Изм | Лист | № докум. | Подп. | Дата

ТМ 134.01.00.00.00 ВП

Лист 3

формат А3

№ строки	Наименование	Код ОКП	Обозначение документа на поставку	Поставщик	Куда входит (обозначение)	Количество: На изделие	В комплекты	На регулир.	Всего	Примечание
1	Насос центробежный									
2	горизонтальный									
3	СД50/56б Q_1=50м³/ч									
4	Н=25м с электродви-			Рыбницкий						
5	гателем 4А160S2У3			насосный						
6	N = 15 кВт	36 31 82 1911		завод	ТМ 134.01.00.00.00	2			2	
7										
8										
9	Петля ПН1-110П		ГОСТ 5088-78		ТМ 134.01.01.00.00	4			4	
10										
11	Серьга 3-2-1/1									
12	Вст3сп5		ГОСТ 13716-73		ТМ 134.01.01.00.00	4			4	
13										
14										
15										
16										
17										
18										
19	Трубопроводная арматура и насосы должны поставляться									
20	с ответными фланцами, прокладками и крепежом									
21										
22										
23										
24										

23084-02

Изм | Лист | № докум. | Подп. | Дата

ТМ 134.01.00.00.00 ВП

Лист 4

формат А3

№ строки	Наименование	Код ОКП	Обозначение документа на поставку	Поставщик	Куда входит (обозначение)	Количество: На изделие	В комплекты	На регулир.	Всего	Примечание
1										
2	Арматура									
3										
4	Вентиль муфтовый									
5	15ч8р2 Ду32 Ру16	37 2213 1009			ТМ 134.02.00.00.00.00	1			1	
6	Вентиль фланцевый									
7	15ч14бр Ду100 Ру16	37 2215 1009			ТМ 134.02.00.00.00.00	2			2	
8										
9	Фланец 1-50-6	379941 4203 04	ГОСТ 12820-80		ТМ 134.02.00.00.00.00	2			2	
10					ТМ 134.02.01.01.00.00	2			2	
11									4	
12	Фланец 1-80-6	37 9941 4205 02	ГОСТ 12820-80		ТМ 134.02.00.00.00.00	3			3	
13					ТМ 134.02.01.02.00.00	1			3	
14									6	
15	Фланец 1-100-6	3799414206 01	ГОСТ 12820-80		ТМ 134.02.00.00.00.00	3			3	
16					ТМ 134.02.01.01.00.00	1			1	
17									4	
18	Фланец 1-150-6	37 9941 420810	ГОСТ 12820-80		ТМ 134.02.00.00.00.00	1			1	
19					ТМ 134.02.01.01.00.00	1			1	
20									2	

Изм.	Лист	№ докум.	Подп.	Дата	ТМ134.02.00.00.00.00ВП
Разраб.		Кузьмина		03.88	Блок II. Ведомость покупных изделий.
Пров.		Целковикова			Лит: И; Лист: 1; Листов: 3
Т.контр.		Шабунина			СОЮЗВОДОКАНАЛПРОЕКТ
Н.контр.		Решетникова			
Утв.		Авдеев			

Формат А3

№ строки	Наименование	Код ОКП	Обозначение документа на поставку	Поставщик	Куда входит (обозначение)	Количество: На изделие	В комплекты	На регулир.	Всего	Примечание
1	Прокладка А-50-6-ПОН		ГОСТ 15180-86		ТМ 134.02.00.00.00.00	2			2	
2	Прокладка А-80-6-ПОН		——"——		ТМ 134.02.00.00.00.00	3			3	
3	Прокладка А-100-6-ПОН		——"——		ТМ 134.02.00.00.00.00	2			2	
4	Прокладка А-150-6-ПОН		——"——		ТМ 134.02.00.00.00.00	1			1	
5										
6	Отвод 60° 89х3,5	14 6811 0412	ГОСТ 17375-83		ТМ 134.02.00.00.00.00	3			3	
7	Отвод 90° 108х4	14 6811 0118	——"——		ТМ 134.02.00.00.00.00	2			2	
8	Заглушка 108х4	14 6851 0124	ГОСТ 17379-83		ТМ 134.02.00.00.00.00	1			1	
9										
10										
11										
12	Оборудование									
13	Вибратор ИВ-107		ТУ 22-46-66-80		ТМ 134.02.01.00.00.00	1			1	
14										
15	Электронасос			Московский механический з-д Энергомеханизация						
16	ГНОМ 10-10Т	36 3183 1421			ТМ 134.02.00.00.00.00	1			1	
17										
18	Масленка 6,3		ГОСТ 20905-75		ТМ 134.02.01.10.00.00	1			1	
19										
20	Ось 6-16h11х45 ст3		ГОСТ 9650-80		ТМ 134.02.01.00.00.00	6			6	
21	Ось 6-1.6h11х50.45 Ц15		——"——		ТМ 134.02.01.10.00.00	1			1	
22	Ушко 3-3-1 В Ст3сп5		ГОСТ 13716-73		ТМ 134.02.00.00.00.00					
23					ТМ 134.02.02.00.00.00	4			4	
24	Серьга 3-2-1/1		ГОСТ 13716-73		ТМ 134.02.01.01.00.00	4			4	

23084-02

Изм.	Лист	№ докум.	Подп.	Дата	ТМ 134.02.00.00.00.00 ВП

Лист 2

Формат А3

Инв. № подл. | Подп. и дата | Инв. № дубл. | Взам. инв. № | Подп. и дата

Альбом 4
Типовые проектные решения 409-8-5.88

№ строки	Наименование	Код ОКП	Обозначение документа на поставку	Поставщик	Куда входит (обозначение)	Количество: На изделие	В комплекты	На регулир.	Всего	Примечание
1										
2	Арматура									
3										
4	Колпак Ц-25		ГОСТ 8962-75		ТМ 134.03.00.00	1			1	
5										
6	Фланец 1-100-6	37 9941 4206 01	ГОСТ 12820-80		ТМ 134.03.01.00	4			4	
7										
8	Прокладка									
9	А-100-6-ПОН		ГОСТ 15180-86		ТМ 134.03.01.00	2			2	
10										
11										
12										
13	Оборудование									
14										
15	Гидроциклон			Дзержинское						
16	ТВК-160-10-01			по „Химмаш"	ТМ 134.03.00.00	3			3	
17										
18										
19										
20										

Инв. № подл. | Подп. и дата | Взам. инв. № | Инв. № дубл. | Подп. и дата

Изм.	Лист	№ докум.	Подп.	Дата
Разраб.		Кузьмина		
Пров.		Целковикова		
Т. Контр.		Шабунина		
Н. Контр.		Решетникова		№ 85
Утв.		Авдеев		

ТМ 134.03.00.00 ВП

Блок III
Ведомость покупных изделий

Лит.	Лист	Листов
И		1

СОЮЗВОДОКАНАЛПРОЕКТ

Формат А3

№ строки	Наименование	Код ОКП	Обозначение документа на поставку	Поставщик	Куда входит (обозначение)	Количество: На изделие	В комплекты	На регулир.	Всего	Примечание
1	Арматура									
2	Колпак Ц-25		ГОСТ 8962-75		ТМ 134.04.00.00	2			2	
3	Вантуз Ду50		РСТ 429-74		ТМ 134.04.00.00	1			1	
4	Вентиль 154 9р2									
5	Ду50 Ру16	37 2214 1015			ТМ 134.04.00.00	1			1	
6										
7	Фланец 1-100-6	37 9941 4206 01	ГОСТ 12820-80		ТМ 134.04.01.00	4			4	
8										
9	Прокладка									
10	А-100-6-ПОН		ГОСТ 15180-86		ТМ 134.04.01.00	2			2	
11										
12	Оборудование									
13										
14	Гидроциклон			Дзержинское						
15	ТВК-63-5-01			п.о „Химмаш"	ТМ 134.04.00.00	12			12	
16										
17	Материалы									
18	Рукав В(II)-6-25-36-У									
19	L = 4000		ГОСТ 18698-79		ТМ 134.04.00.00	2,9кг			2,9кг	
20										

Инв. № подл. | Подп. и дата | Взам. инв. № | Инв. № дубл. | Подп. и дата

Трубопроводная арматура должна поставляться с ответными фланцами, прокладками и крепежом

23084-02

Изм.	Лист	№ докум.	Подп.	Дата
Разраб.		Кузьмина		03.88
Пров.		Целковикова		
Т. Контр.		Шабунина		
Н. Контр.		Решетникова		05.88
Утв.		Авдеев		

ТМ 134.04.00.00 ВП

Блок IV
Ведомость покупных изделий

Лит.	Лист	Листов
И		1

СОЮЗВОДОКАНАЛПРОЕКТ

Формат А3

ТМ 134.01.04 ГЗ

Альбом II

Типовое проектное решение 406-8-05.88

БЛОК IV

БЛОК III

БЛОК II

БЛОК I

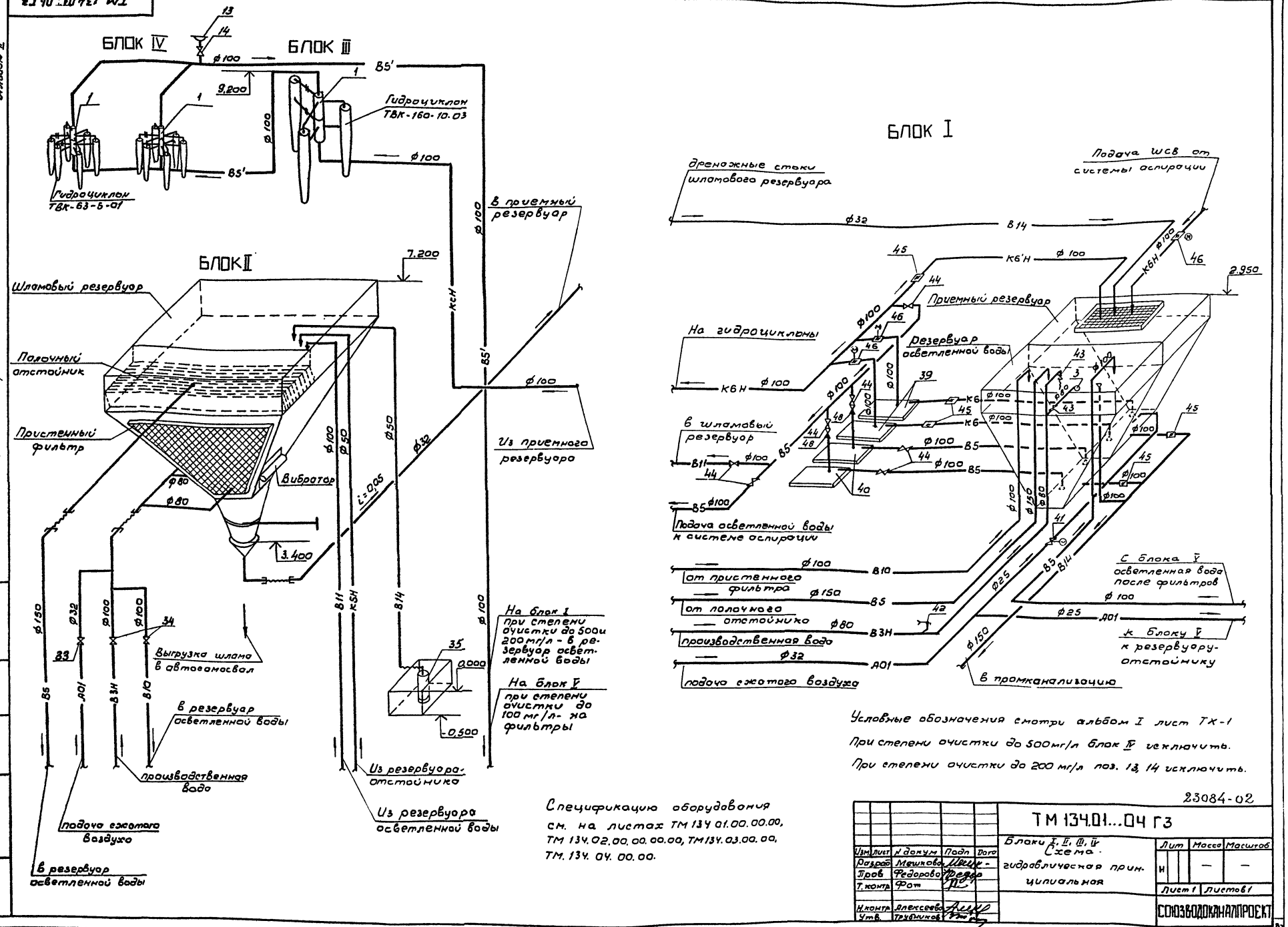

Условные обозначения смотри альбом I лист ТХ-1

При степени очистки до 500мг/л блок V исключить.

При степени очистки до 200 мг/л поз. 13, 14 исключить.

Спецификацию оборудования см. на листах ТМ 134 01.00.00.00, ТМ 134.02.00.00.00.00, ТМ 134.03.00.00, ТМ. 134. 04. 00. 00.

23084-02

				ТМ 134.01...04 ГЗ	
Изм.	Лист	N докум.	Подп.	Дата	Блоки I, II, III, IV. Схема гидравлическая принципиальная	Лит.	Масса	Масштаб
Разраб.		Мешкова				Н	—	—
Пров.		Федорова				Лист 1	Листов 1	
Т. контр.		Фот						
Н. контр.		Алексеева				СОЮЗВОДОКАНАЛПРОЕКТ		
Утв.		Трубников						

Инв. N подл. | Подп. и дата | Взам. инв. N | Инв. N дубл. | Подп. и дата

ТМ134.01.00.00.00СБ

Типовые проектные решения 406-3-588 Альбом II

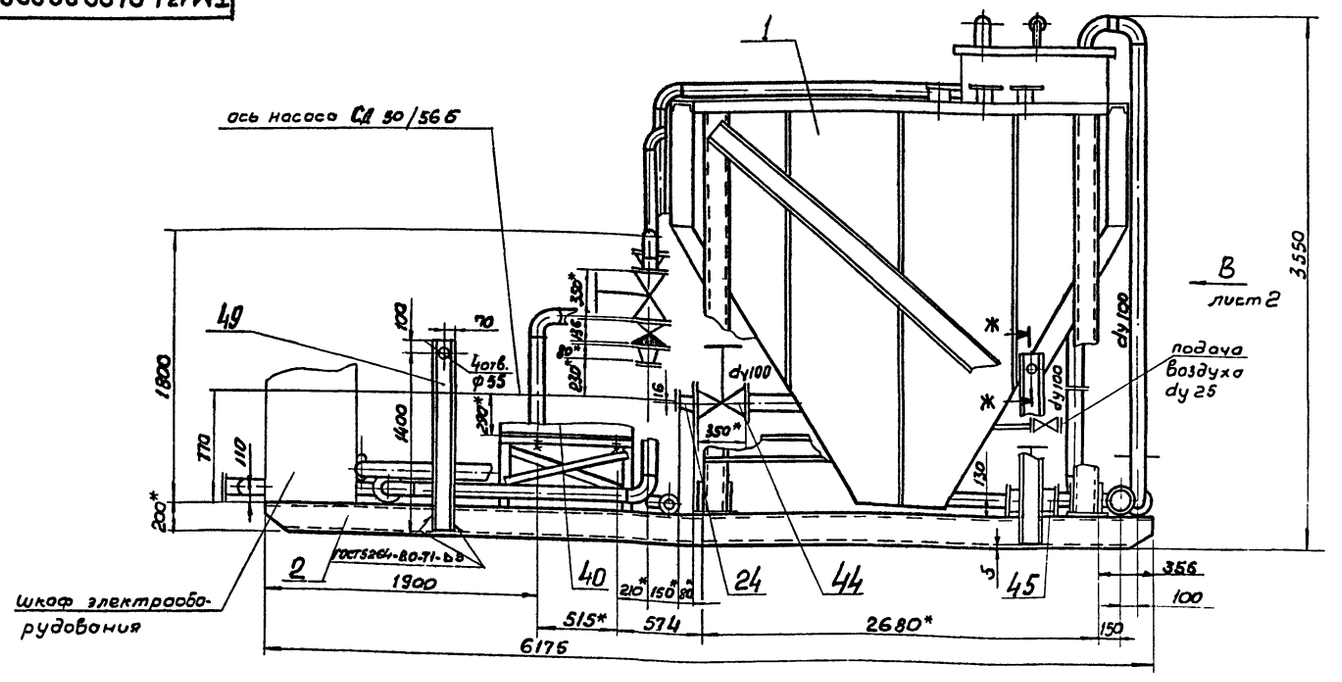

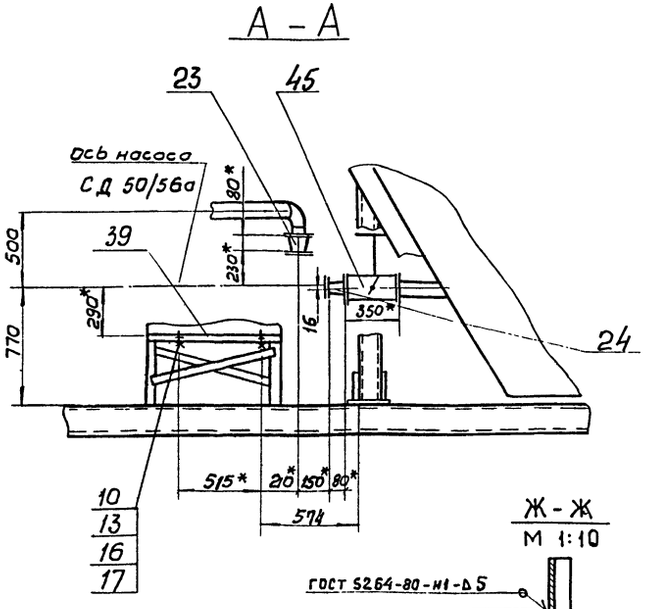

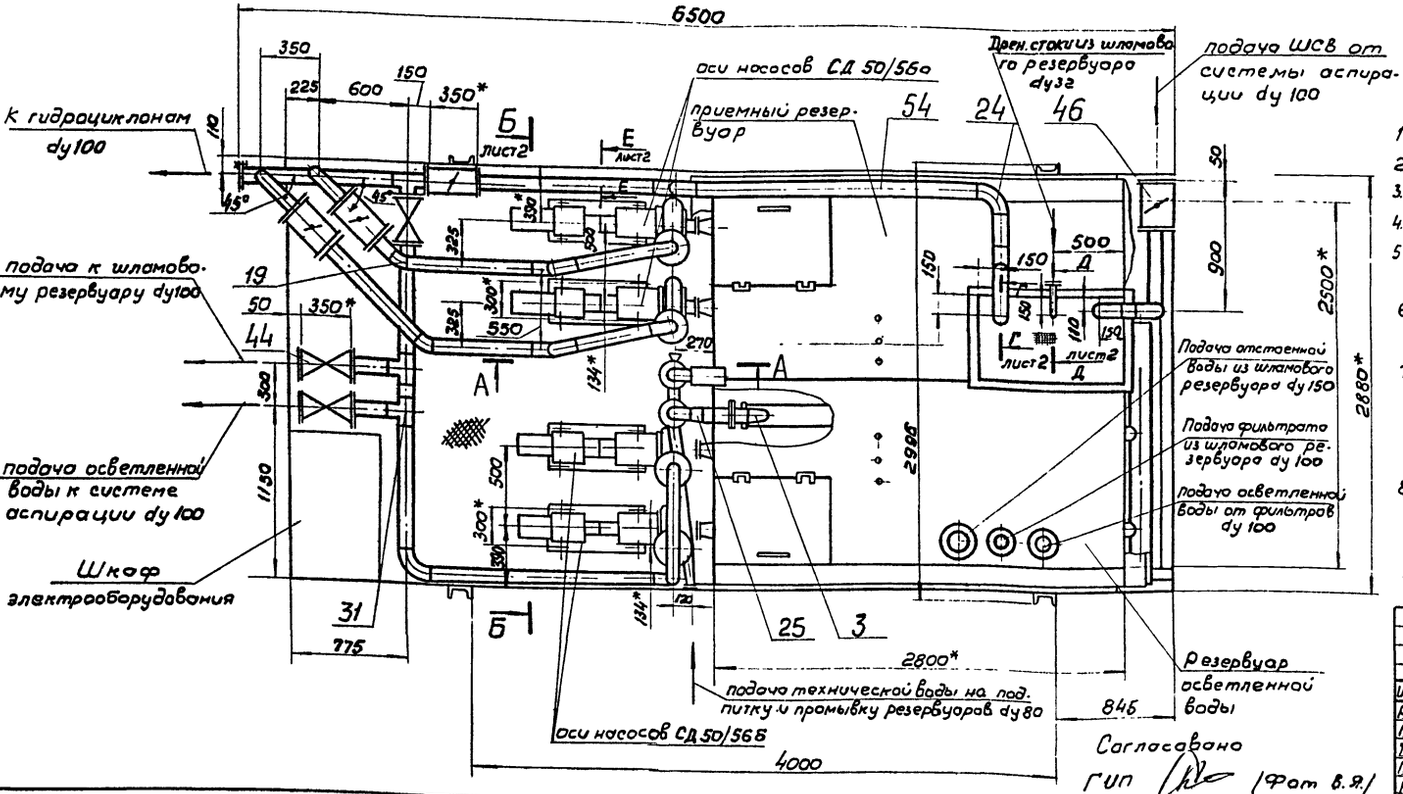

1 * Размеры для справок.

2. $\pm \frac{IT14}{2}$; h14

3. Шероховатости обрабатываемых поверхностей деталей без чертежа

4. Сварные швы трубопроводных соединений по ГОСТ 16037-80

5. Под задвижки и трубопровод на месту установить опоры (поз. 60, 61 сеч Е-Е)

6 Неокрашенные поверхности красить двумя слоями лако ХС-76 по двум слоям грунто ХС-010 ГОСТ 9355-81.

7 При привязке рабочей документации в проекте предусмотреть лестницу и ограждение по периметру верха резервуаров или использовать для этой цели местные передвижные устройства.

8. Проект производства работ по монтажу и транспортировке блоко должен быть разработан в соответствии с действующими инструкциями и СНиПами.

9 Стойки для строповки (поз. 49) после установки блоко в рабочее положение, срезать 23084-02

Согласовано
ГИП /Фот В.Я./

Изм.	Лист	№ докум.	Подп.	Дата
Разраб.		Целковикова		
Пров.		Решетникова		
Т. контр.		Шабунина		
Гл. инж. пр.		Блохов		
Н. контр.		Решетникова		
Утв.		Авдеев		

ТМ 134. 01. 00. 00. 00 СБ

Блок I

Сборочный чертеж.

Лит	Масса	Масштаб
Н	5930	1:25

Лист 1 Листов 2

Союзводоканалпроект

Формат А2

Инв.№ подл. | Подп. и дата | Взам. инв.№ | Инв.№ дубл. | Подп. и дата

Типовое проектное решение 406-8-5.88 Альбом II

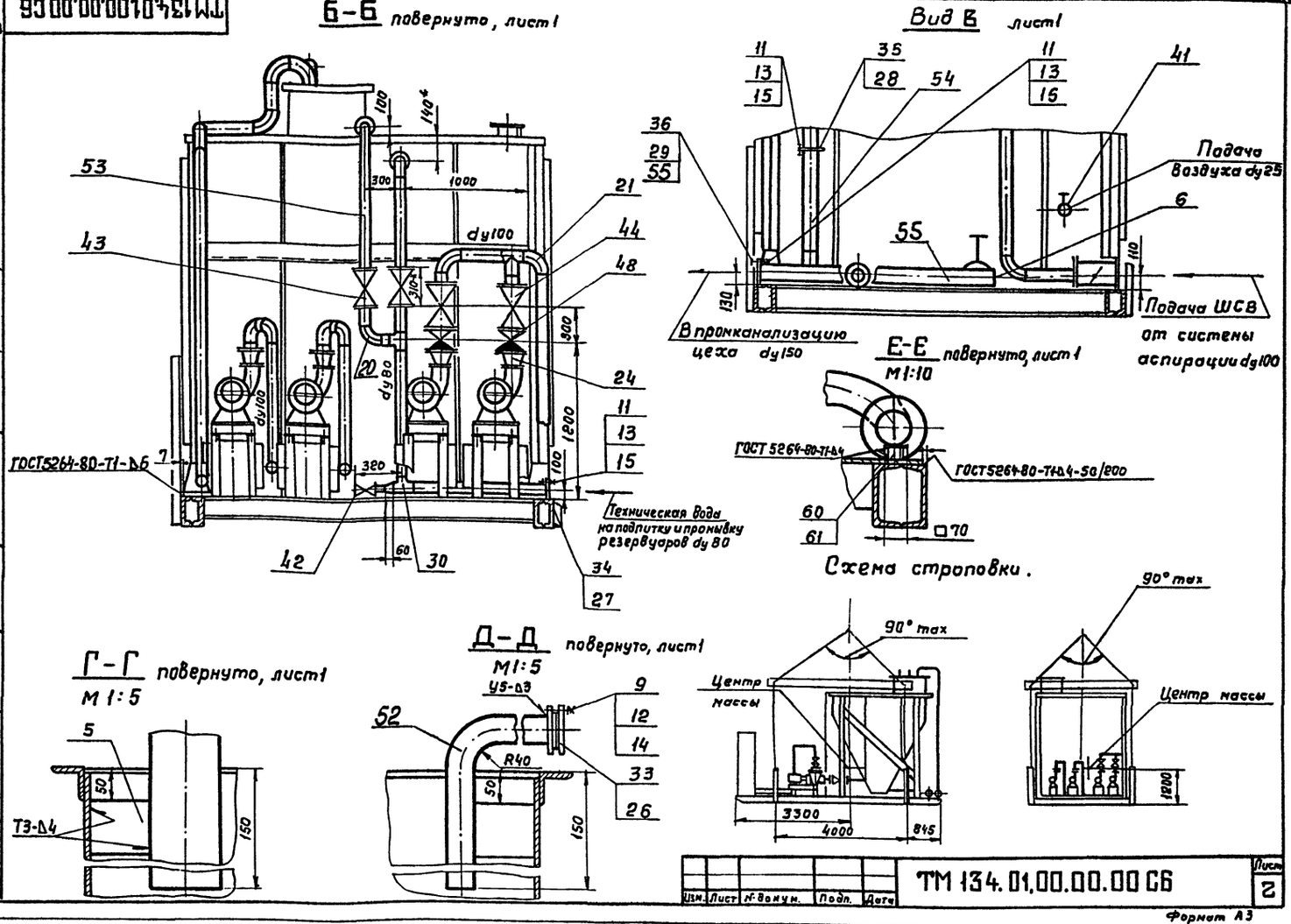

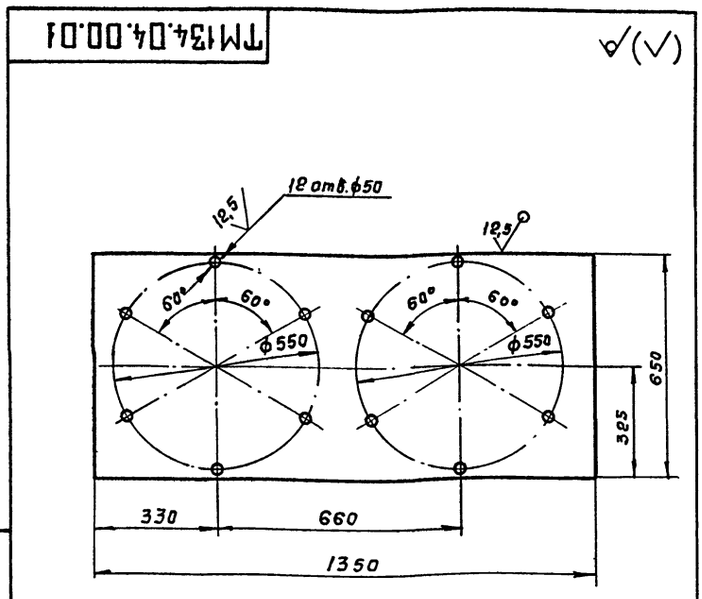

H14, h14, ± JT14/2

Изм	Лист	№ докум	Подп.	Дата
Разраб		Кузьмина		03.88
Пров		Целковикова		
Т. контр.		Шабунина		
Гл. инж. пр.		Блоков		
Н. контр		Решетникова		
Утв.		Авдеев		

ТМ134.04.00.01

Основание

Лит	Масса	Масштаб
И	68,8	1:10

Лист | Листов 1

Лист Б-10 ГОСТ 19903-74 / Ст 3 ГОСТ 14637-79

СОЮЗВОДОКАНАЛПРОЕКТ

Формат А4

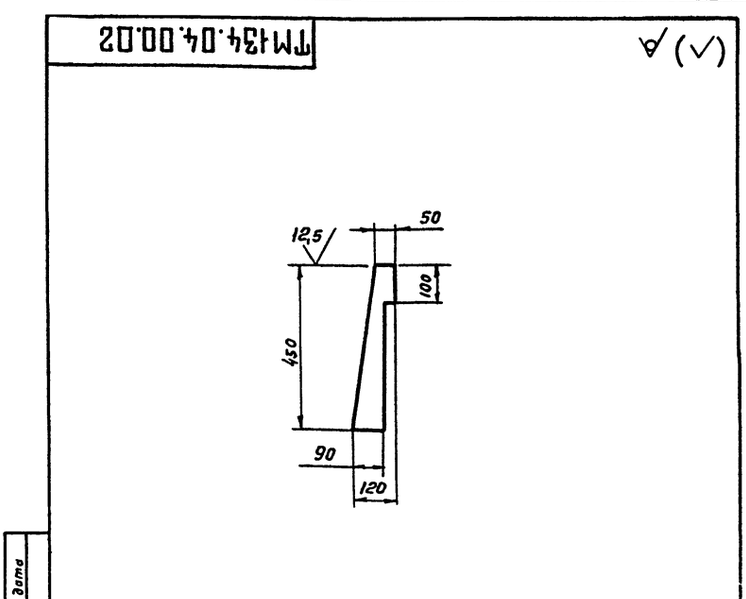

H14, h14, ± JT14/2

23084-02

Изм	Лист	№ докум.	Подп	Дата
Разраб		Кузьмина		03.88
Пров.		Целковикова		
Т. контр.		Шабунина		
Гл. инж. пр.		Блоков		
Н контр.		Решетникова		
Утв.		Авдеев		

ТМ134.04.00.02

Ребро

Лит.	Масса	Масштаб
И	1,3	1:10

Лист | Листов 1

Лист Б-6,0 ГОСТ 19903-74 / Ст. 3 ГОСТ 14637-79

СОЮЗВОДОКАНАЛПРОЕКТ

Формат А4

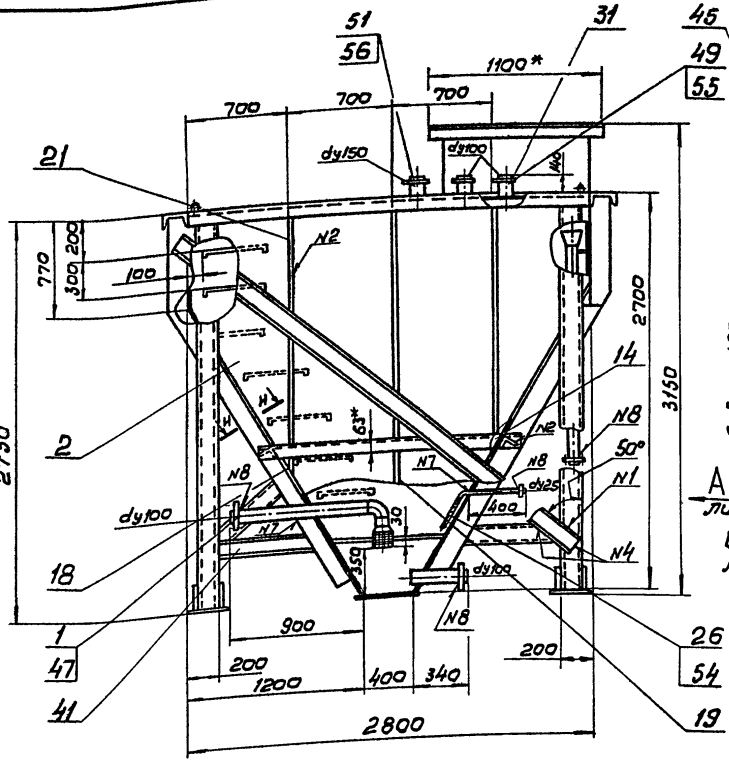

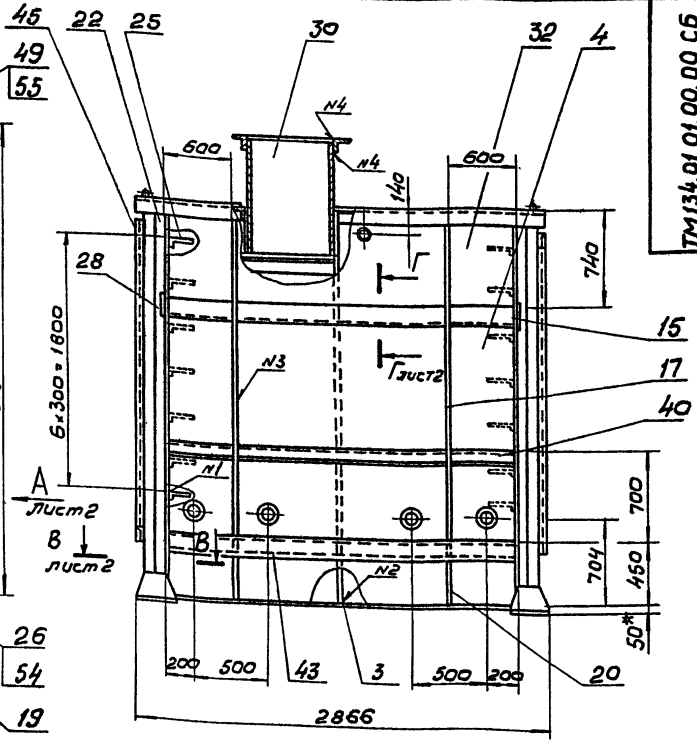

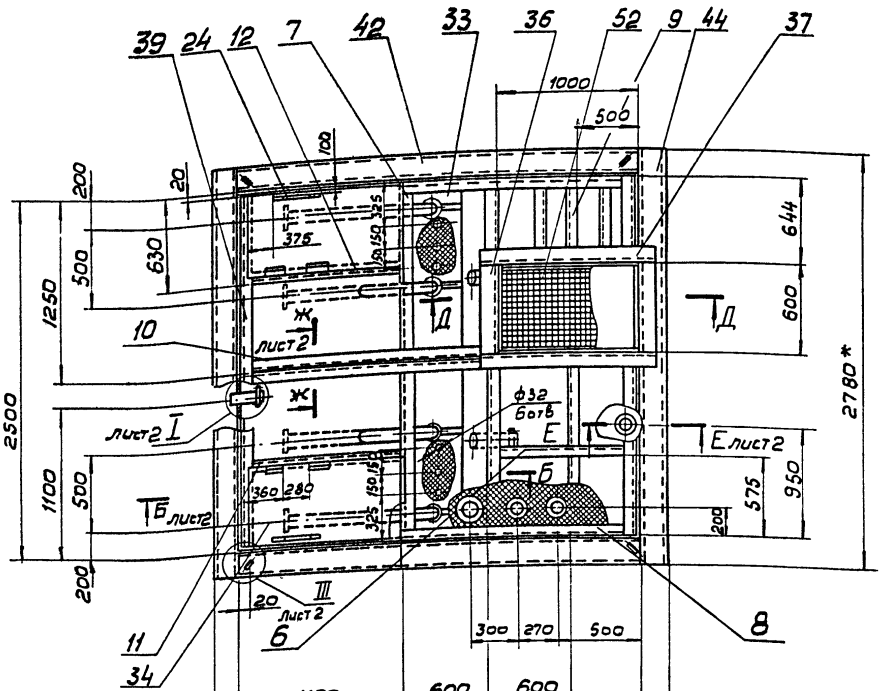

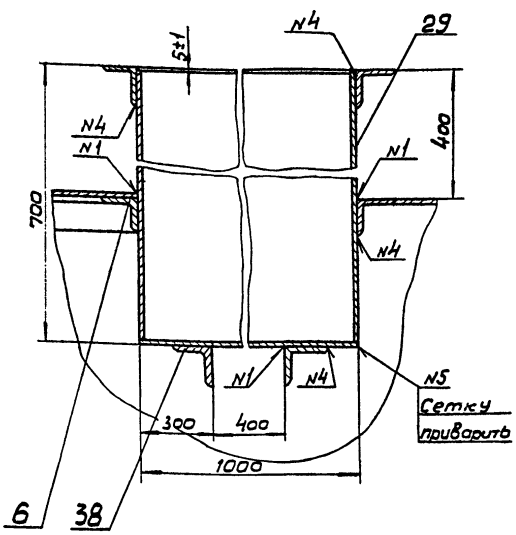

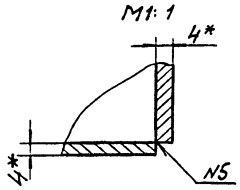

Таблица сварных швов

N шва	Обознач.	ГОСТ
N1	Т1-△4	5264-80
N2	Т3-△4	—"—
N3	С2	—"—
N4	Н1-△4	—"—
N5	У4-△4	—"—
N6	У1-△4	11534-75
N7	Т1-△4	—"—
N8	У5-△4	16037-80
N9	С2	—"—

1.* Размеры для справок.

2. H14, h14, $\pm \frac{IT14}{2}$

3. Шероховатость торцев деталей без чертежа $\sqrt{23}$

4. Наружную поверхность резервуаров покрыть двумя слоями, внутреннюю пятью слоями лака ХС-76 по двум слоям грунта ХС-010 ГОСТ 9355-81

5. Резервуары проверить на герметичность методом керосиновой пробы.

23084-02

ТМ 134. 01. 01. 00 00 СБ

Изм.	Лист	N докум.	Подп.	Дата
Разраб.	Марченко			03.88
Пров.	Решетникова			
Т. контр.	Шабунина			
Гл. инж. пр.	Блохов			
Н. контр.	Целовитова			03.88
Утв.	Авдеев			

Резервуары приемный, V=4,2м³ и осветленной воды V=4,2м³ Сварочный чертеж

Лит.	Масса	Масштаб
И	2400	1:25
Лист 1	Листов 2	

СОЮЗВОДОКАНАЛПРОЕКТ

Формат А1

Инв. N подл. | Подп. и дата | Взам. инв. N | Инв. N дубл. | Подп. и дата

Типовое проектное решение 406-8-5.88 Альбом II

ТМ 134.01.01.00.14

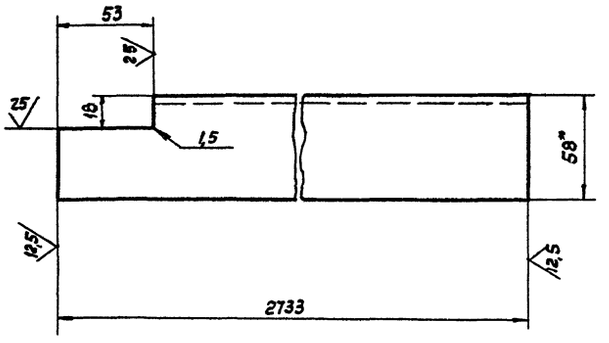

1.* Размер для справок

2.± $\frac{JT14}{2}$

Изм	Лист	№ докум.	Подп.	Дата
Разраб.		Марченко		03.88
Пров.		Решетникова		
Т. Контр.		Шабунина		
Гл. инж. пр.		Блоков		
Н. Контр.		Целковикова		03.88
Утв.		Авдеев		

ТМ 134.01.01.00.14

Стойка

Лит.	Масса	Масштаб
И	33.2	1:2

Лист | Листов 1

Швеллер 14 ГОСТ 8240-72 / Ст. 3 ГОСТ 535-79

СОЮЗВОДОКАНАЛПРОЕКТ

ФОРМАТ А4

ТМ 134.01.01.00.15

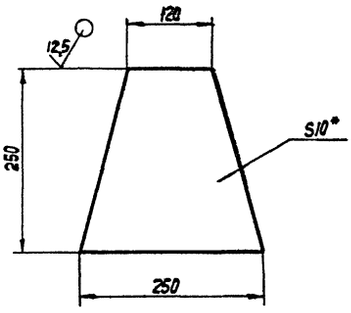

1.* Размер для справок.

2.± $\frac{JT14}{2}$

Изм.	Лист	№ докум.	Подп.	Дата
Разраб.		Марченко		03.88
Пров.		Решетникова		
Т. Контр.		Шабунина		
Гл. инж. пр.		Блоков		
Н. Контр.		Целковикова		03.88
Утв.		Авдеев		

ТМ 134.01.01.00.15

Накладка

Лит.	Масса	Масштаб
И	3.5	1:5

Лист | Листов 1

Лист Б-10 ГОСТ 19903-74 / Ст. 3 ГОСТ 14637-79

СОЮЗВОДОКАНАЛПРОЕКТ

ФОРМАТ А4

ТМ 134.01.01.00.00СБ

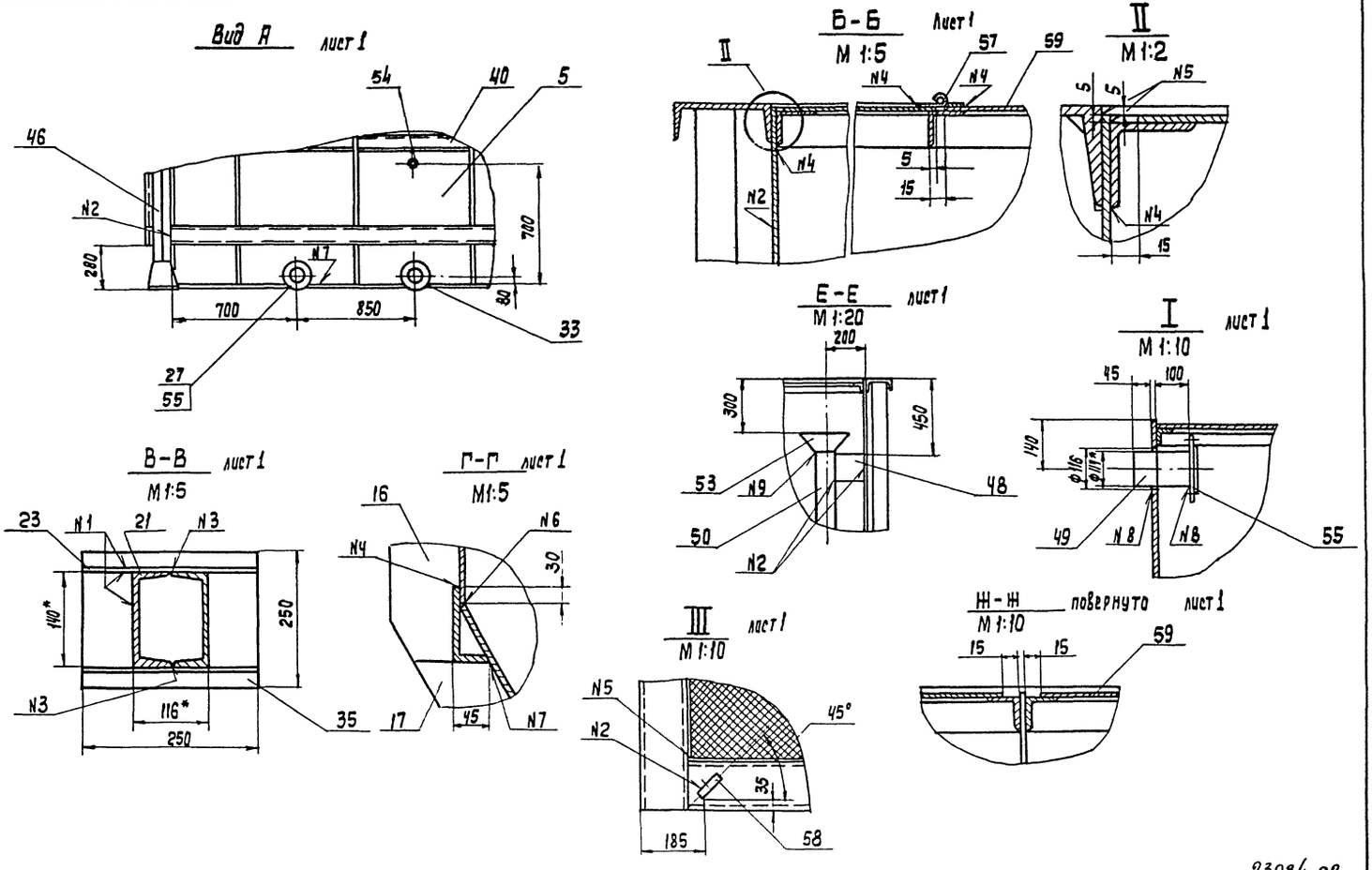

23084-02

Изм	Лист	№ докум.	Подп	Дата

ТМ 134.01.01.00.00 СБ

Лист 2

ФОРМАТ А3

Корр. Лаврилина

Типовые проектные решения 406-8-5.88

ТМ 134.01.01.00.03

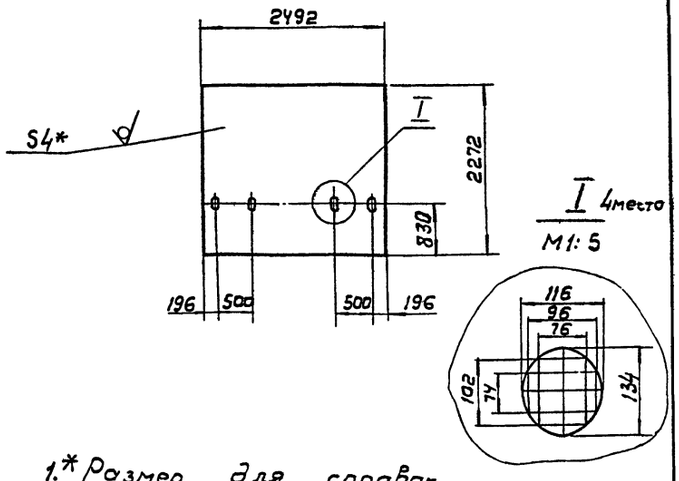

I 4место
М1:5

1.* Размер для справок.
2. H14, $\pm \frac{IT14}{2}$

Изм.	Лист	N докум.	Подп.	Дата
Разраб.		Марченко		03.88
Пров.		Решетников		
Т. контр.		Шабунина		
Гл. инж.		Блохов		
Н. контр.		Челновикова		03.88
Утв.		Авдеев		

ТМ 134. 01. 01. 00. 03

Стенка

Лит.	Масса	Масшт.
И	177.8	1:50
Лист	Листов 1	

Лист Б-4.0 ГОСТ 19903-74 / Ст. 3 ГОСТ 14637-79

СОЮЗВОДОКАНАЛПРОЕКТ

Формат А4

ТМ 134.01.01.00.04

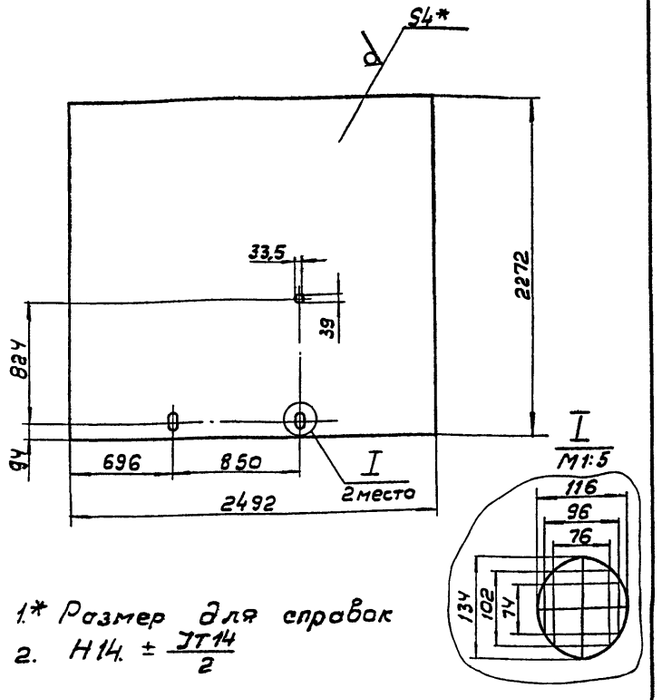

1.* Размер для справок
2. H14. $\pm \frac{IT14}{2}$

Изм.	Лист	N докум.	Подп.	Дата
Разраб.		Марченко		03.88
Пров.		Решетников		
Т. контр.		Шабунина		
Гл. инж.		Блохов		
Н. контр.		Челновикова		03.88
Утв.		Авдеев		

ТМ 134. 01. 01. 00. 04

Стенка

Лит.	Масса	Масшт.
И	177.8	1:25
Лист	Листов 1	

Лист Б-4.0 ГОСТ 19903-74 / Ст. 3 ГОСТ 14637-79

СОЮЗВОДОКАНАЛПРОЕКТ

Формат А4

ТМ 134.01.01.00.01

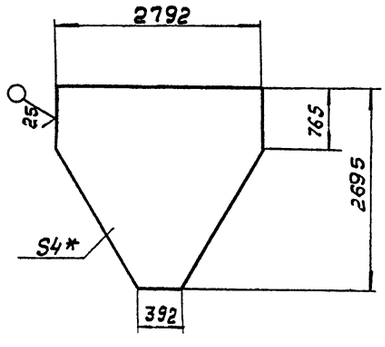

1.* Размер для справок.
2. $\pm \frac{IT14}{2}$

Изм.	Лист	N докум.	Подп.	Дата
Разраб.		Марченко		03.88
Пров.		Решетников		
Т. контр.		Шабунина		
Гл. инж.		Блохов		
Н. контр.		Челновикова		03.88
Утв.		Авдеев		

ТМ 134. 01. 01. 00. 01

Стенка

Лит.	Масса	Масшт.
И	163.5	1:50
Лист	Листов 1	

Лист Б-4.0 ГОСТ 19903-74 / Ст. 3 ГОСТ 14637-79

СОЮЗВОДОКАНАЛПРОЕКТ

Формат А4

ТМ 134.01.01.00 СБ

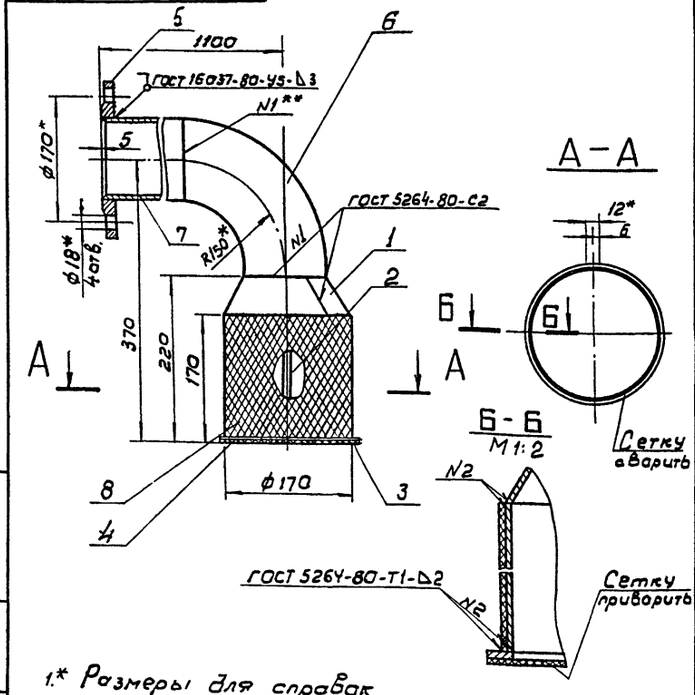

1.* Размеры для справок
2.** Сборку производить в резервуаре при монтаже.
3. $\pm \frac{IT14}{2}$
4. Шероховатость торцов деталей без чертежа 12.5

23084-02

Изм.	Лист	N докум.	Подп.	Дата
Разраб.		Марченко		03.88
Пров.		Решетников		
Т. контр.		Шабунина		
Гл. инж. пр.		Блохов		
Н. контр.		Челновикова		03.88
Утв.		Авдеев		

ТМ 134. 01. 01. 00 СБ

Сетка приемная Ду 100
Сборочный чертеж

Лит.	Масса	Масшт.
И	17.5	1:5
Лист	Листов 1	

СОЮЗВОДОКАНАЛПРОЕКТ

Формат А4

ТМ 134.01.01.00.12

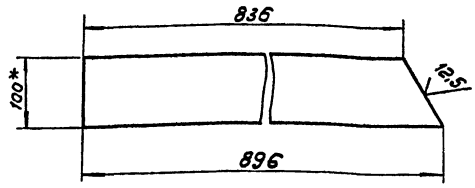

1.* Размер для справок
$2 \pm \frac{JT14}{2}$

ТМ 134. 01. 01. 00. 12

Изм.	Лист	N докум.	Подп.	Дата
Разраб.		Марченко		03.88
Пров.		Решетникова		
Т. контр.		Шабунина		
Гл. инж. пр.		Блохов		
Н. контр.		Цепковикова		03.88
Утв.		Авдеев		

Ребро

Лит.	Масса	Масштаб
Н	4,2	1:5
Лист	Листов 1	

Полоса 6 = 100-В-2 ГОСТ 103-76 / Ст. 3 ГОСТ 535-79

СОЮЗВОДОКАНАЛПРОЕКТ

Формат А4

ТМ 134.01.01.00.07

12,5

ТМ 134.01.01.00.07

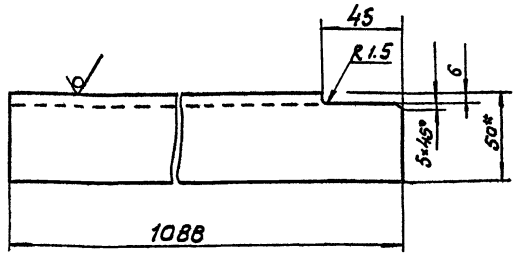

ТМ 134.01.01.00.07-01- зеркальное отражение
Остальное см. ТМ 134.01.01.00.07

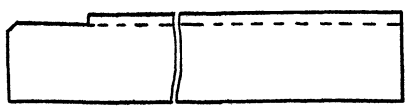

1.* Размер для справок
$2 \pm \frac{JT14}{2}$

ТМ 134. 01. 01. 00. 07

Изм.	Лист	N докум.	Подп.	Дата
Разраб.		Марченко		03.88
Пров.		Решетникова		
Т. контр.		Шабунина		
Гл. инж. пр.		Блохов		
Н. контр.		Цепковикова		03.88
Утв.		Авдеев		

Уголок

Лит.	Масса	Масштаб
Н	4,1	1:2
Лист	Листов 1	

Уголок 50×50×5-В ГОСТ 8509-86 / Ст. 3 ГОСТ 535-79

СОЮЗВОДОКАНАЛПРОЕКТ

Формат А4

ТМ 134.01.01.00.05

25

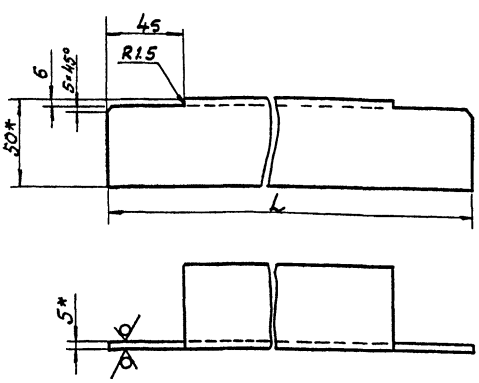

Обозначение	L, мм	Масса, кг
ТМ 134.01.01.00.05	1086	4,0
-01	1234	4,6
-02	2762	10,4

1.* Размеры для справок.
$2. \pm \frac{JT14}{2}$

ТМ 134. 01. 01. 00. 05

Изм.	Лист	N докум.	Подп.	Дата
Разраб.		Марченко		03.88
Пров.		Решетникова		
Т. контр.		Шабунина		
Гл. инж. пр.		Блохов		
Н. контр.		Цепковикова		03.88
Утв.		Авдеев		

Уголок

Лит.	Масса	Масшт.
Н	см. табл.	1:2
Лист	Листов 1	

Уголок 50×50×5-В ГОСТ 8509-86 / Ст. 3 ГОСТ 535-79

СОЮЗВОДОКАНАЛПРОЕКТ

Формат А4

ТМ134.01.00.00.06

25

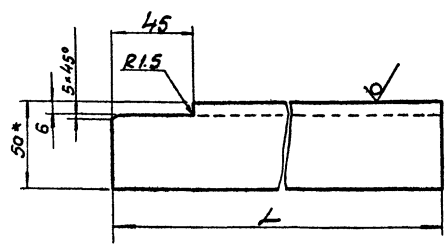

Обозначение	L мм	Масса, кг
ТМ 134.01.01.00.06	640	2.4
-01	1796	6.7

1.* Размер для справок
$2. \pm \frac{JT14}{2}$.

23084-02

ТМ 134. 01. 01. 00. 06

Изм.	Лист	N докум.	Подп.	Дата
Разраб.		Марченко		03.88
Пров.		Решетникова		
Т. контр.		Шабунина		
Гл. инж. пр.		Блохов		
Н. контр.		Цепковикова		03.88
Утв.		Авдеев		

Уголок

Лит.	Масса	Масшт.
Н	см. табл.	1:2
Лист	Листов 1	

Уголок 50×50×5-В ГОСТ 8509-86 / Ст. 3 ГОСТ 535-79

СОЮЗВОДОКАНАЛПРОЕКТ

Формат А4

Типовые проектные решения 406-8-5.88 Альбом II

Инв.№ подл. | Подп. и дата | Взам. инв.№ | Инв.№ дубл. | Подп. и дата

ТМ134.01.01.00.13

25 (√)

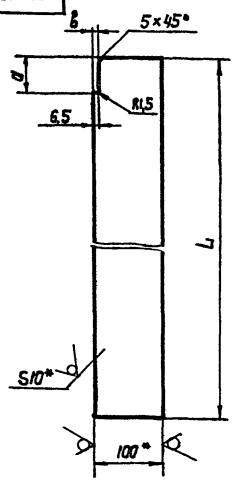

Обозначение	a	B	L	Масса, кг
ТМ134.01.01.00.13	95	7	340	1,6
-01	95	7	1140	5,4
-02	95	7	1380	6,5
-03	53	18	1542	7,3

1.* Размер для справок $2 \pm \frac{IT14}{2}$

Изм.	Лист	№ докум.	Подп.	Дата	ТМ 134.01.01.00.13			
Разраб.		Марченко		03.88	Ребро	Лит.	Масса	Масштаб
Пров.		Решетникова				И	См. табл.	1:5
Т. Контр.		Шабунина				Лист	Листов 1	
Гл. инж. пр.		Блоков						
Н. Контр.		Целковникова		03.88	Полоса 6×100-В2 ГОСТ 103-76 / Ст.3 ГОСТ 535-79	СОЮЗВОДОКАНАЛПРОЕКТ		
Утв.		Авдеев						

Формат А4

ТМ134.01.01.00.11

25 (√)

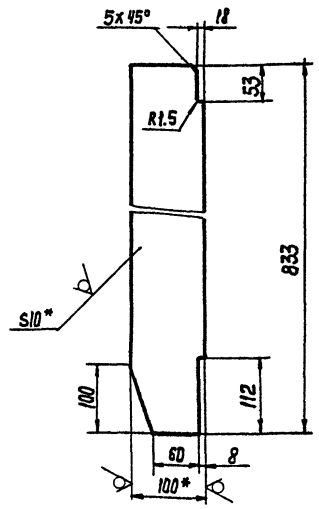

1.* Размер для справок $2 \pm \frac{IT14}{2}$

Изм.	Лист	№ докум.	Подп.	Дата	ТМ 134.01.01.00.11			
Разраб.		Марченко		03.88	Ребро	Лит.	Масса	Масштаб
Провер.		Решетникова				И	3.9	1:5
Т. Контр.		Шабунина				Лист	Листов 1	
Гл. инж. пр.		Блоков						
Н. Контр.		Целковникова		03.88	Полоса 6×100-В-2 ГОСТ 103-76 / Ст.3 ГОСТ 535-79	СОЮЗВОДОКАНАЛПРОЕКТ		
Утв.		Авдеев						

Формат А4

ТМ134.01.01.00.16

25 (√)

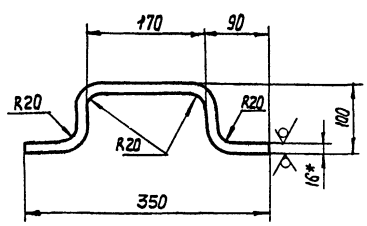

1.* Размер для справок

2. $\pm \frac{IT14}{2}$

3. Длина развернутая - 470 мм

Изм.	Лист	№ докум.	Подп.	Дата	ТМ 134.01.01.00.16			
Разраб.		Марченко		03.88	Ручка	Лит.	Масса	Масштаб
Пров.		Решетникова				И	0.74	1:5
Т. Контр.		Шабунина				Лист	Листов 1	
Гл. инж.		Блоков						
Н. Контр.		Целковникова		03.88	Круг 16-В ГОСТ 2590-71 / Ст.3 ГОСТ 535-79	СОЮЗВОДОКАНАЛПРОЕКТ		
Утв.		Авдеев						

Формат А4

ТМ134.01.01.00.17

25 (√)

Вид А

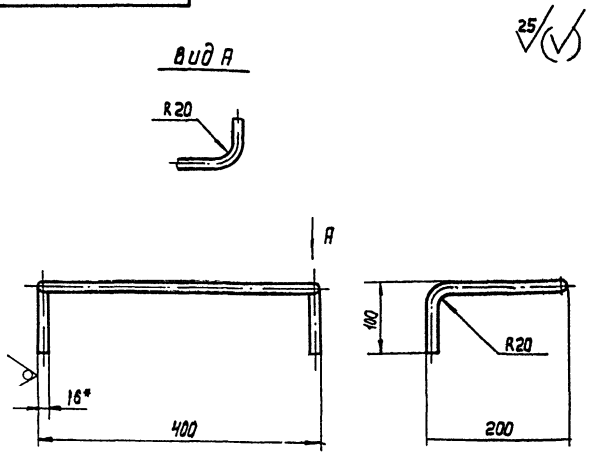

1.* Размер для справок

2. $\pm \frac{IT14}{2}$

3. Длина развернутая - 960 мм

23084-02

Изм.	Лист	№ докум.	Подп.	Дата	ТМ 134.01.01.00.17			
Разраб.		Марченко		03.88	Скоба	Лит.	Масса	Масштаб
Пров.		Решетникова				И	1.52	1:5
Т. Контр.		Шабунина				Лист	Листов 1	
Гл. инж. пр.		Блоков						
Н. Контр.		Целковникова		03.88	Круг 16-В ГОСТ 2590-71 / Ст.3 ГОСТ 535-79	СОЮЗВОДОКАНАЛПРОЕКТ		
Утв.		Авдеев						

Формат А4

ТМ134.01.01.00.02

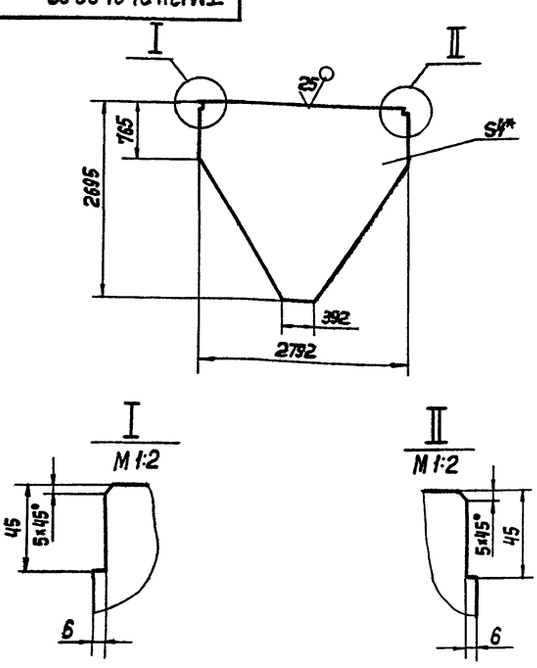

1.* Размер для справок $2 \pm \frac{JT14}{2}$

				ТМ 134.01.01.00.02		
Изм.	Лист	N- докум.	Подп.	Дата		
Разраб.		Марченко		03.88	Стенка	Лит. И	Масса 163	Масштаб 1:50
Пров.		Решетникова				Лист	Листов 1
Т. Контр.		Шабунина			Лист Б-4.0 ГОСТ 19903-74 / Ст.3 ГОСТ 14637-70	СОЮЗВОДОКАНАЛПРОЕКТ	
Гл. инж. пр.		Блохов					
Н. Контр.		Целковникова		03.88			
Утв.		Авдеев					

Формат А4

ТМ134.01.01.00.20

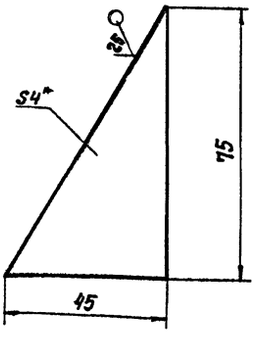

1.* Размер для справок $2 \pm \frac{JT14}{2}$

				ТМ 134.01.01.00.20		
Изм.	Лист	N- докум.	Подп.	Дата		
Разраб.		Марченко		03.88	Заглушка	Лит. И	Масса 0.05	Масштаб 1:1
Пров.		Решетникова				Лист	Листов 1
Т. Контр.		Шабунина			Лист Б-4.0 ГОСТ 19903-74 / Ст.3 ГОСТ 14637-79	СОЮЗВОДОКАНАЛПРОЕКТ	
Гл. инж. пр.		Блохов					
Н. Контр.		Целковникова		03.88			
Утв.		Авдеев					

Формат А4

ТМ134.01.01.01.01

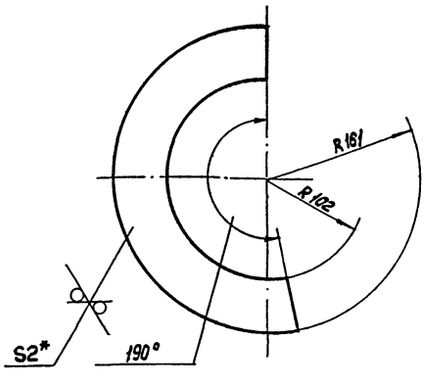

1.* Размер для справок $2 \pm \frac{JT14}{2}$

				ТМ 134.01.01.01.01		
Изм.	Лист	N- докум.	Подп.	Дата		
Разраб.		Марченко		03.88	Воронка	Лит. И	Масса 0.4	Масштаб 1:4
Пров.		Решетникова				Лист	Листов 1
Т. Контр.		Шабунина			Лист Б-2.0 ГОСТ 19903-74 / Ст 3 ГОСТ 535-79	СОЮЗВОДОКАНАЛПРОЕКТ	
ГИП		Блохов					
Н. Контр.		Целковникова		03.88			
Утв.		Авдеев					

Формат А4

ТМ134.01.01.00.19

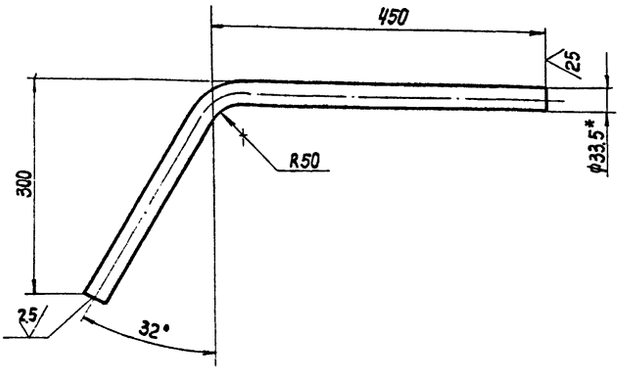

1.* Размер для справок
2. $\pm \frac{JT14}{2}$
3. Длина развертки 760 мм

23084-02

				ТМ 134.01.01.00.19		
Изм.	Лист	N- докум.	Подп.	Дата		
Разраб.		Марченко		03.88	Труба	Лист И	Масса 1.6	Масшт. 1:5
Пров.		Решетникова				Лист	Листов 1
Т. Контр.		Шабунина			Труба 25×2.8 ГОСТ 3262-75	СОЮЗВОДОКАНАЛПРОЕКТ	
Гл. инж. пр.		Блохов					
Н. Контр.		Целковникова		03.88			
Утв.		Авдеев					

Формат А4

ТМ134.01.02.00.00СБ

Типовое проектное решение 406-8-5.88 Альбом II

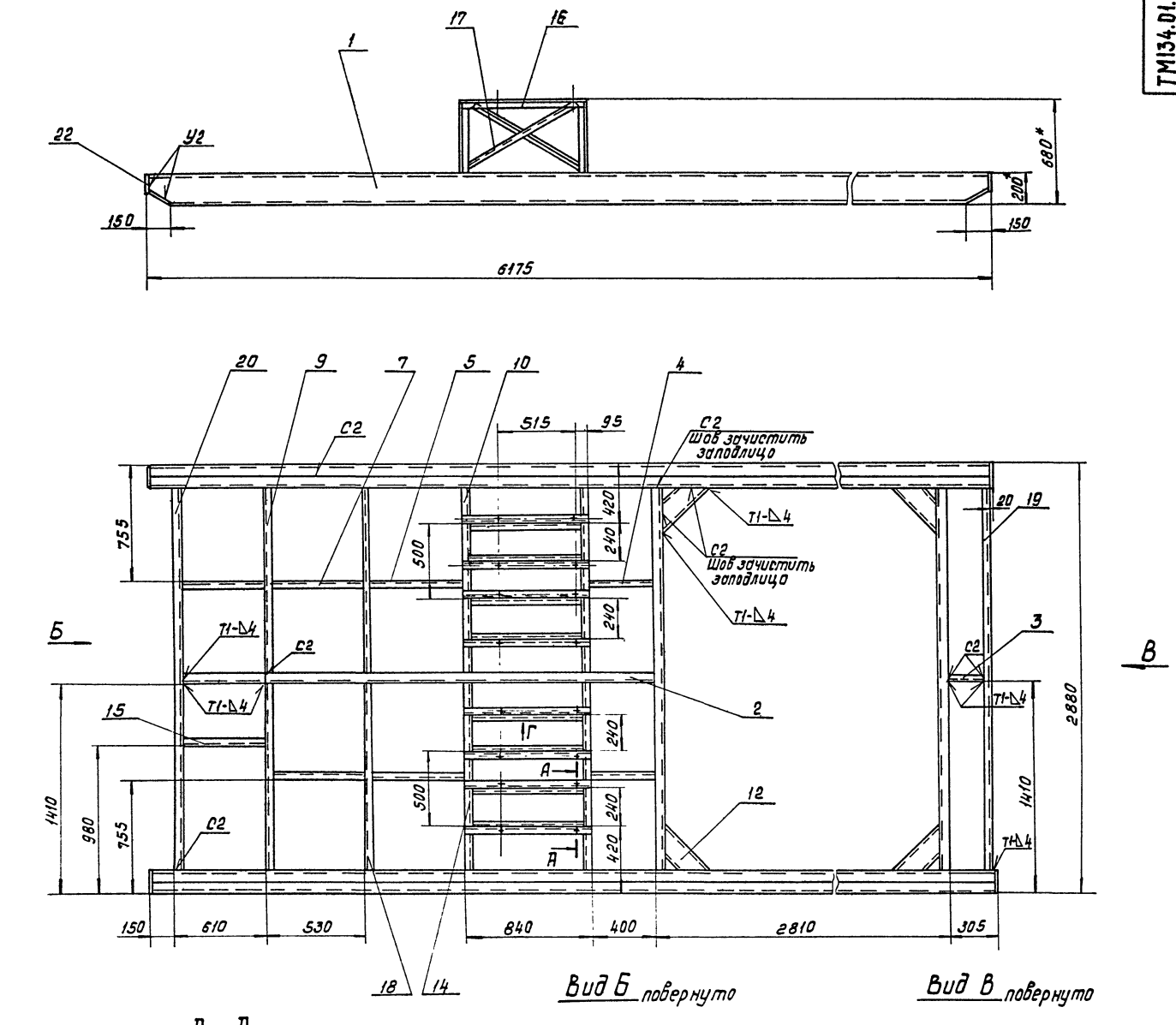

Вид Б повернуто

Вид В повернуто

А – А
М 1:5

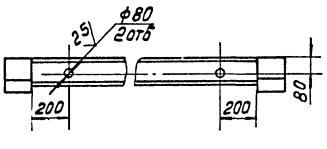

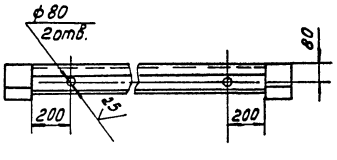

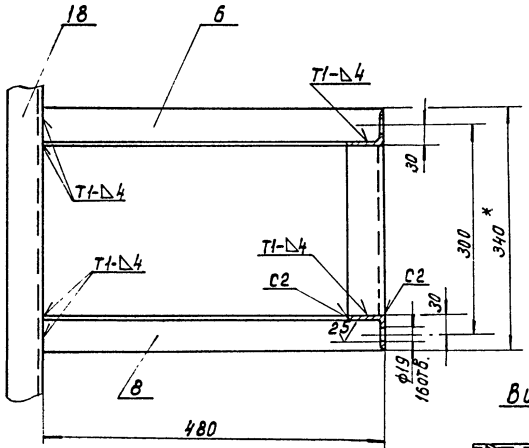

Вид Г

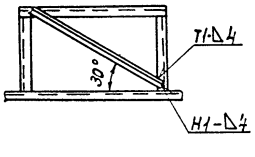

1.* Размеры для справок
2. Н14 ; h14; ± $\frac{JT14}{2}$.
3. Шероховатость торцев деталей без чертежа 25√
4. Сварные швы по ГОСТ 5264-80.
5. Наружную поверхность покрыть двумя слоями лака ХС-76 по двум слоям грунта ХС-010 ГОСТ 9355-81.

23084-02

Изм	Лист	№ докум.	Подп.	Дата	ТМ134.01.02.00.00СБ			
Разраб.		Лобасова		03.88	Рама Сборочный чертеж	Лит	Масса	Масштаб
Пров.		Решетникова				Н	788	1:20
Т.контр.		Шабунина				Лист	Листов 1	
Гл.инж.пр.		Блоков				СОЮЗВОДОКАНАЛПРОЕКТ		
Н.контр.		Целковикова						
Утв.		Абдеев						

Коп Доценко

Формат А2

Инв.№ подл. | Подп. и дата | Взам.инв.№ | Инв.№ дубл. | Подп. и дата

Типовое проектное решение 406-83.88 Альбом II

ТМ134.01.02.00.01

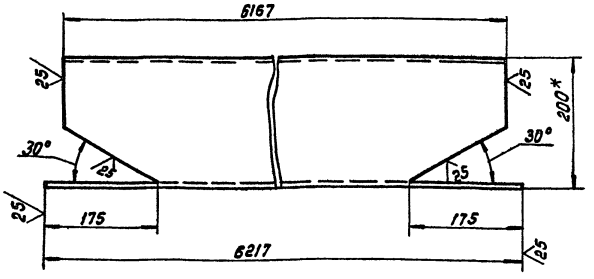

1.* Размер для справок
2. h14; ± JT14/2

Изм.	Лист	№ докум.	Подп.	Дата
Разраб.		Лобасова		03.88
Пров.		Решетникова		
Т. контр.		Шабунина		
Гл. инж. пр.		Блоков		
Н. контр.		Целковикова		
Утв.		Авдеев		

ТМ134.01.02.00.01

Балка

Лит	Масса	Масштаб
И	113.5	1:5
Лист	Листов 1	

Швеллер 20 ГОСТ 8240-72 / Ст3 ГОСТ 535-79

СОЮЗВОДОКАНАЛПРОЕКТ

Формат А4

ТМ134.01.02.00.02

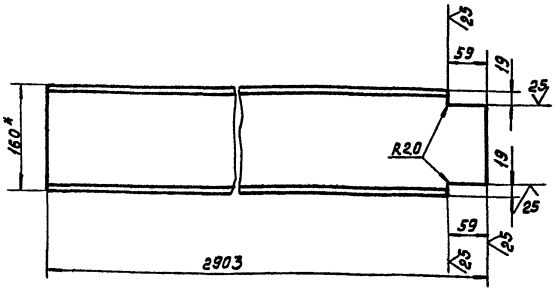

1.* Размер для справок
2. h14; ± JT14/2

Изм.	Лист	№ докум.	Подп.	Дата
Разраб.		Лобасова		03.88
Пров.		Решетникова		
Т. контр.		Шабунина		
Гл. инж. пр.		Блоков		
Н. контр.		Целковикова		
Утв.		Авдеев		

ТМ134.01.02.00.02

Стяжка

Лит	Масса	Масштаб
И	41.0	1:5
Лист	Листов 1	

Швеллер 16 ГОСТ 8240-72 / Ст3 ГОСТ 535-79

СОЮЗВОДОКАНАЛПРОЕКТ

Формат А4

ТМ134.01.02.00.03

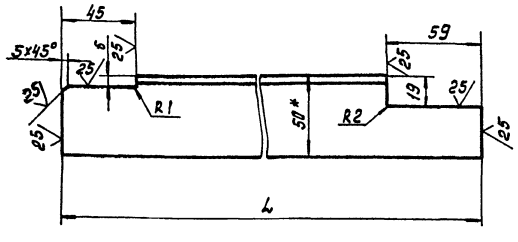

Обозначение	L	Масса, кг
ТМ134.01.02.00.03	343	1.2
-01	501	1.8

1.* Размер для справок
2. h14; ± JT14/2

Изм.	Лист	№ докум.	Подп.	Дата
Разраб.		Лобасова		03.88
Пров.		Решетникова		
Т. контр.		Шабунина		
Гл. инж. пр.		Блоков		
Н. контр.		Целковикова		
Утв.		Авдеев		

ТМ134.01.02.00.03

Уголок

Лит	Масса	Масштаб
И	См. табл.	1:2
Лист	Листов 1	

Уголок 50×50×5-В ГОСТ 8509-86 / Ст3 ГОСТ 535-79

СОЮЗВОДОКАНАЛПРОЕКТ

Формат А4

ТМ134.01.02.00.04

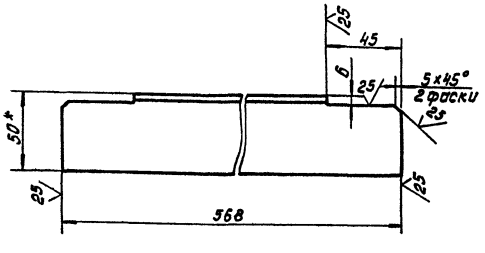

1.* Размер для справок.
2. h14; ± JT14/2.

23084-02

Изм.	Лист	№ докум.	Подп.	Дата
Разраб.		Лобасова		03.88
Пров.		Решетникова		
Т. контр.		Шабунина		
Гл. инж. пр.		Блоков		
Н. контр.		Целковикова		
Утв.		Авдеев		

ТМ134.01.02.00.04

Уголок

Лит	Масса	Масштаб
И	2.1	1:2
Лист	Листов 1	

Уголок 50×50×5-В ГОСТ 8509-86 / Ст3 ГОСТ 535-79

СОЮЗВОДОКАНАЛПРОЕКТ

Кол. Доценко

Формат А4

Инв. № подл. | Подп. и дата | Взам. инв. № | Инв. № дубл. | Подп. и дата

Типовые проектные решения 406-8-138 Альбом II

ТМ134.01.02.00.05

ТМ134.01.02.00.05

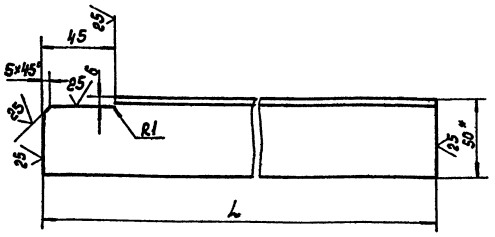

ТМ134.01.02.00.05-02- зеркальное отражение
Остальное см. ТМ134.01.02.00.05

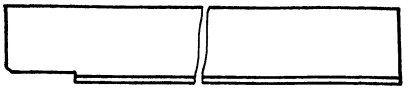

Обозначение	L	Масса, кг
ТМ134.01.02.00.05	474	1.7
-01	524	1.9

1.* Размер для справок
2. h14; $\pm \frac{IT14}{2}$

Изм.	Лист	№ докум.	Подп.	Дата
Разраб.		Лобасова		03.88
Пров.		Решетникова		03.88
Т.контр.		Шабунина		
Гл.инж.пр.		Блоков		
Н.контр.		Цепковикова		
Утв.		Авдеев		

ТМ134.01.02.00.05

Уголок

Лит	Масса	Масштаб
И	см. Табл.	1:2
Лист	Листов 1	

Уголок 50х50х5-В ГОСТ 8509-86 / Ст3 ГОСТ 535-79

СОЮЗВОДОКАНАЛПРОЕКТ

Формат А4

Инв.№ подл. | Подп. и дата | Взам. инв.№ | Инв.№ дубл. | Подп. и дата

ТМ134.01.02.00.06

ТМ134.01.02.00.06

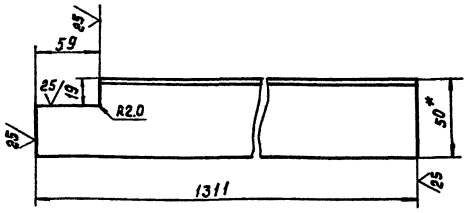

ТМ134.01.02.00.06-01- зеркальное отражение
Остальное см. 134.01.02.00.06

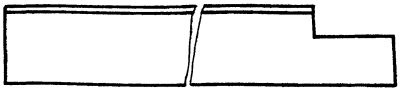

1.* Размер для справок
2. h14; $\pm \frac{IT14}{2}$

Изм.	Лист	№ докум.	Подп.	Дата
Разраб.		Лобасова		03.88
Пров.		Решетникова		
Т.контр.		Шабунина		
Гл.инж.пр.		Блоков		
Н.контр.		Цепковикова		
Утв.		Авдеев		

ТМ134.01.02.00.06

Уголок

Лит	Масса	Масштаб
И	4.9	1:2
Лист	Листов 1	

Уголок 50-50х5-В ГОСТ 8509-86 / Ст.3 ГОСТ 535-79

СОЮЗВОДОКАНАЛПРОЕКТ

Формат А4

Инв.№ подл. | Подп. и дата | Взам. инв.№ | Инв.№ дубл. | Подп. и дата

ТМ134.01.02.00.05

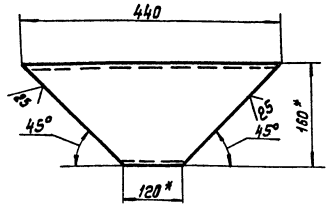

1.* Размеры для справок
2. h14; $\pm \frac{IT14}{2}$

Изм.	Лист	№ докум.	Подп.	Дата
Разраб.		Лобасова		03.88
Пров.		Решетникова		
Т.контр.		Шабунина		
Гл.инж.пр.		Блоков		
Н.контр.		Цепковикова		
Утв.		Авдеев		

ТМ134.01.02.00.08

Раскос

Лит	Масса	Масштаб
И	5.1	1:5
Лист	Листов 1	

Швеллер 16 ГОСТ 8240-72 / Ст3 ГОСТ 535-79

СОЮЗВОДОКАНАЛПРОЕКТ

Формат А4

Инв.№ подл. | Подп. и дата | Взам. инв.№ | Инв.№ дубл. | Подп. и дата

ТМ134.03.01.01

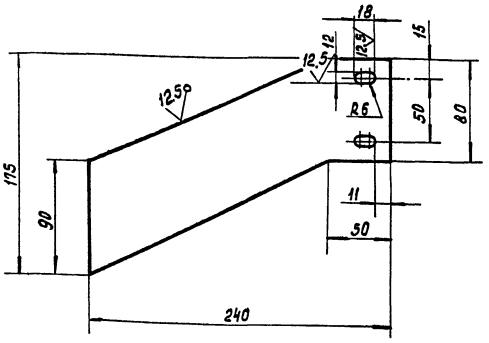

H14, h14, $\pm \frac{IT14}{2}$

23084-02

Изм.	Лист	№ докум.	Подп.	Дата
Разраб.		Кузьмина		03.88
Пров.		Решетникова		
Т.контр.		Шабунина		
Гл.инж.пр.		Блоков		
Н.контр.		Цепковикова		
Утв.		Авдеев		

ТМ 134.03.01.01

Ребро

Лит	Масса	Масштаб
И	0.9	1:2.5
Лист	Листов 1	

Лист Б-6.0 ГОСТ 19903-74 / Ст3 ГОСТ 14637-79

СОЮЗВОДОКАНАЛПРОЕКТ

Кол. Даценко

Формат А4

Инв.№ подл. | Подп. и дата | Взам. инв.№ | Инв.№ дубл. | Подп. и дата

Типовое проектное решение 406-8-5.88 Альбом II

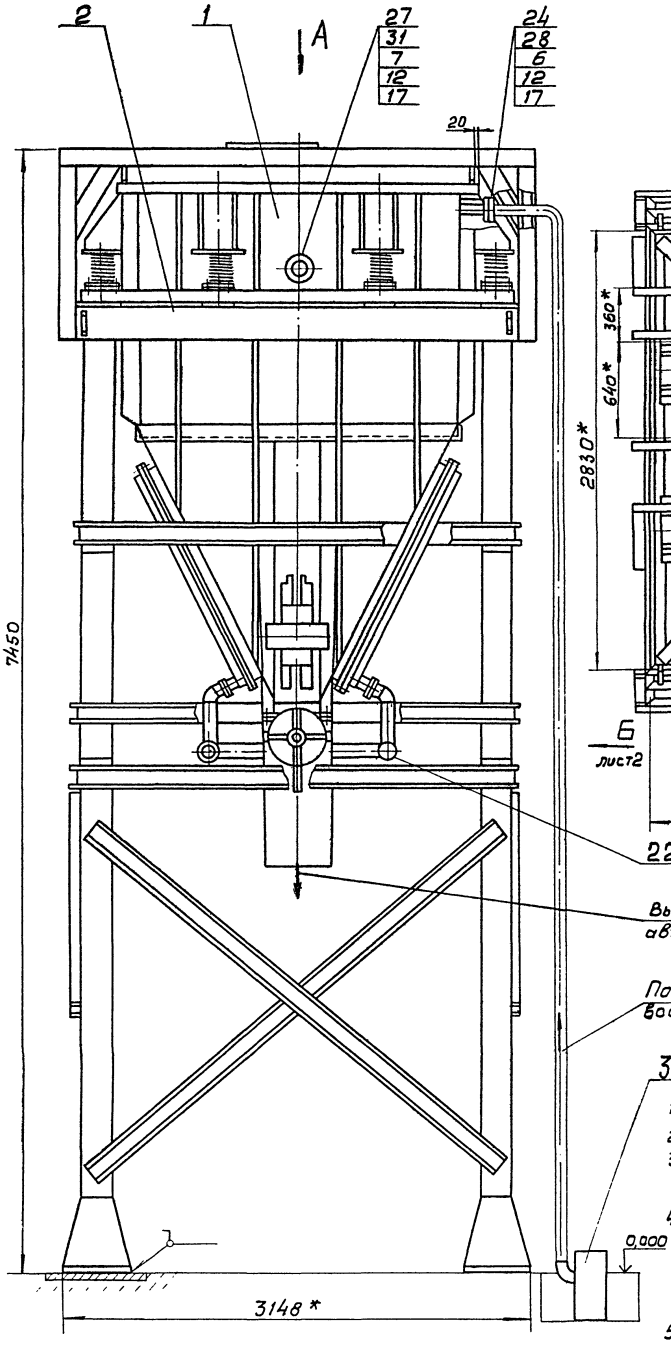

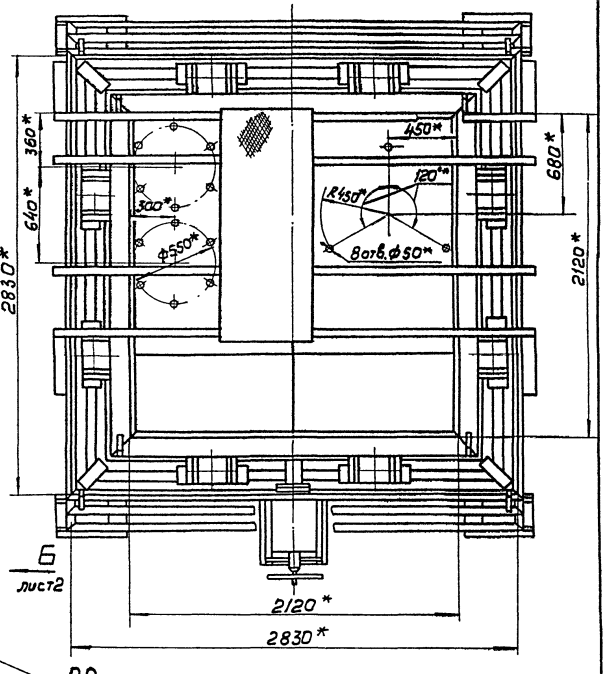

1* Размеры для справок.
2. $\pm\frac{JT14}{2}$
3. Сварные швы - по ГОСТ 16037-80, кроме мест, указанных особо.
4. Площадки и лестницы для обслуживания вибратора, затвора, фильтров и гидроциклонов должны быть разработаны при привязке проекта.
5. Неокрашенные поверхности покрыть двумя слоями лака ХС-76 по двум слоям грунта ХС-010 ГОСТ 9355-81
6. Конструкция разработана для установки в помещении

СОГЛАСОВАНО

ГИП / Фот В.Я./

23084-02

Изм	Лист	N докум	Подп	Дата	ТМ 134.02.00.00.00.00 СБ			
Разраб		Кузьмина			Блок II Сборочный чертеж	Лит	Масса	Масштаб
Пров		Шабунина				Н	6280	1:20
Т контр		Шабунина				Лист 1	Листов 3	
Гл инж пр		Блоков				СОЮЗВОДОКАНАЛПРОЕКТ		
Н контр		Целковская						
Утв		Авдеев						

Формат А2

Инв N подл | Подп. и дата | Взам. инв N | Инв. N дубл | Подп. и дата

ТМ134.02.00.00.00.00 СБ

Типовое проектное решение 406-8-5.88 Альбом II

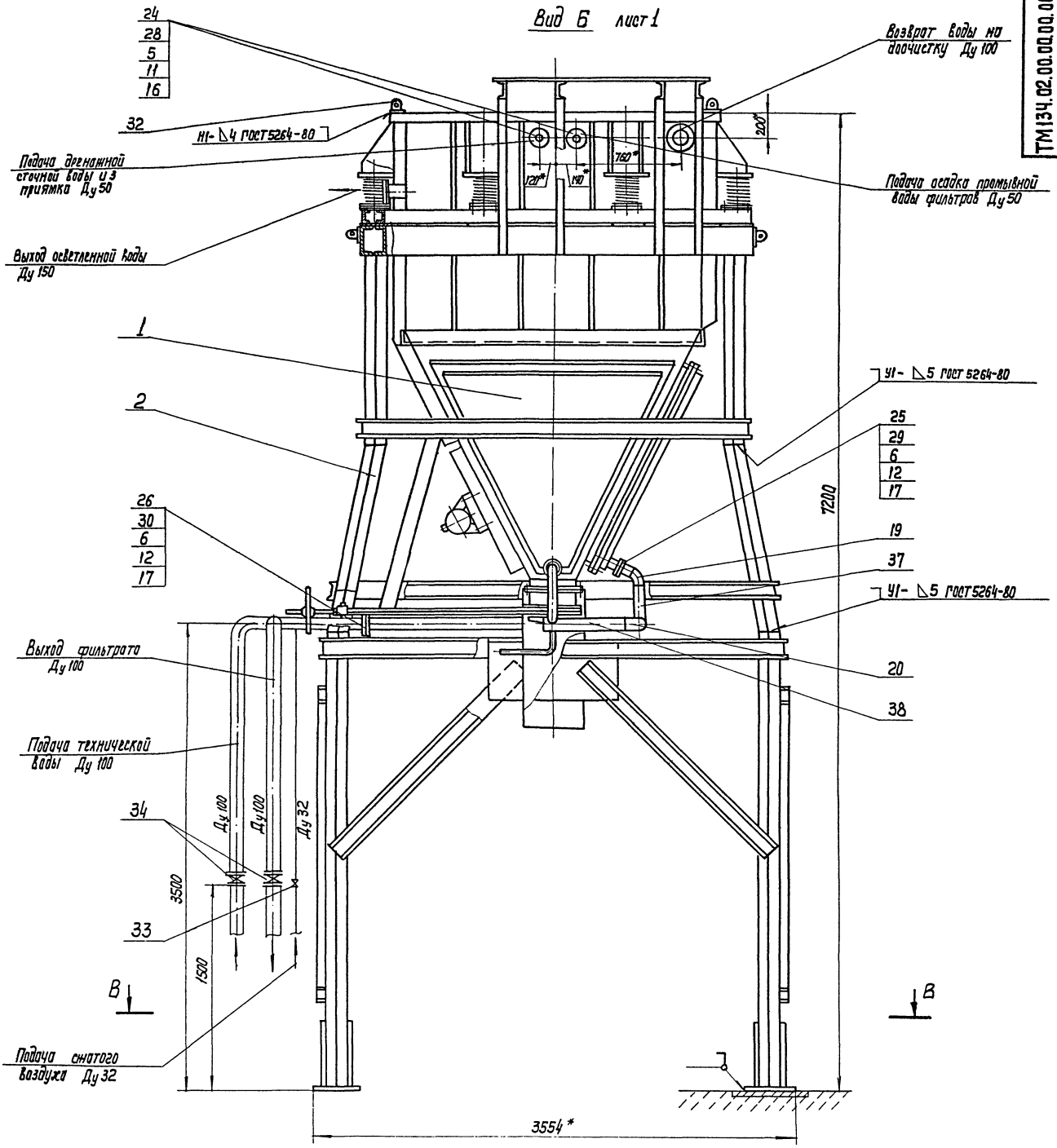

В – В
М 1:40

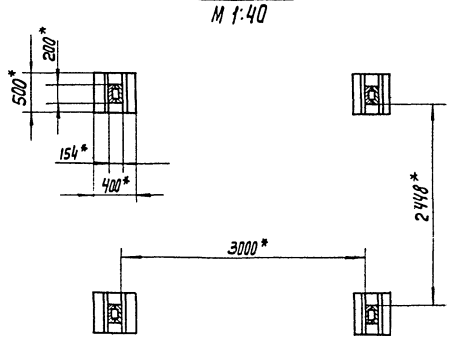

23084-02

Изм	Лист	№ докум	Подп.	Дата	ТМ 134.02.00.00.00.00 СБ	Лист 2

Формат А2

Схемы строповки поставочных узлов для транспортировки.

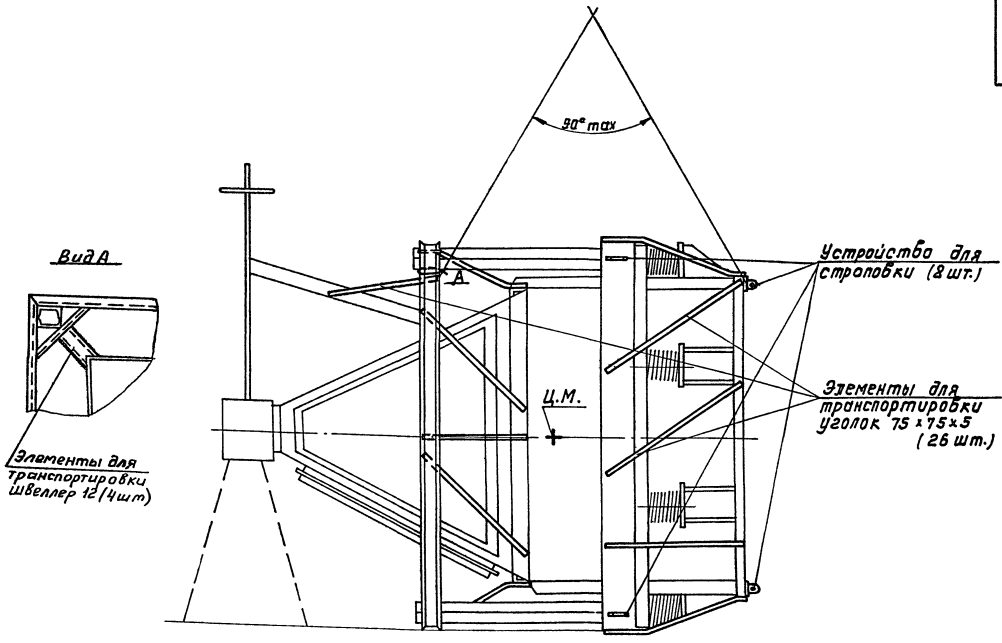

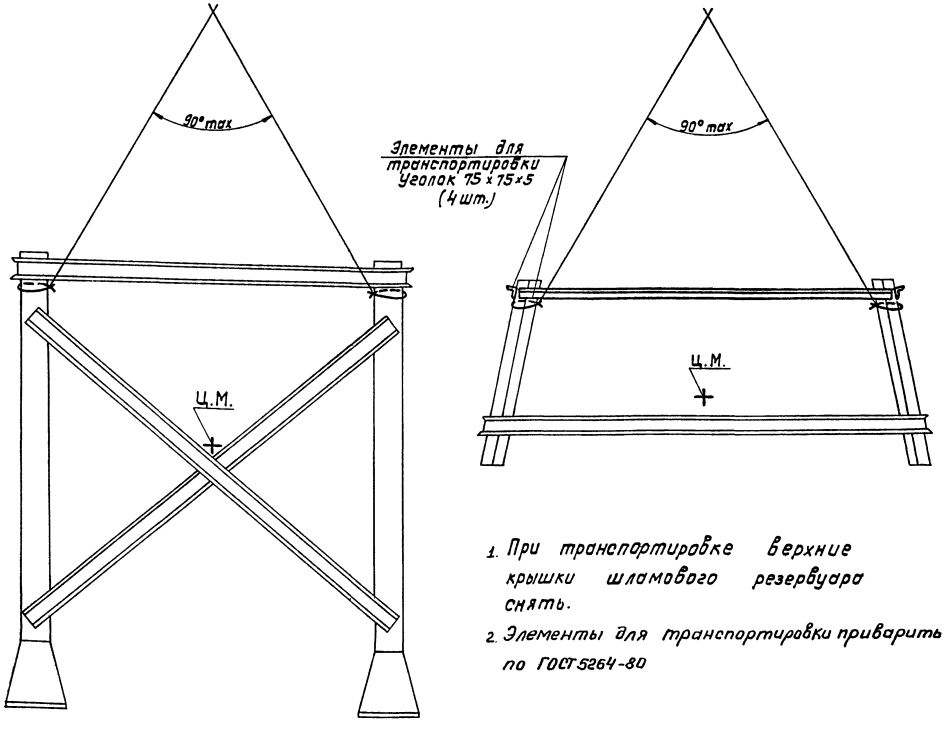

1. При транспортировке верхние крышки шламового резервуара снять.
2. Элементы для транспортировки приварить по ГОСТ 5264-80

Типовое проектное решение 406-8-5.88 Альбом II

Инв. № подл.	Подп. и дата	Взам. инв. №	Инв. № дубл.	Подп. и дата

23084-02

Изм.	Лист	№ докум.	Подп.	Дата	ТМ134.02.00.00.00.00СБ	Лист 3
					Кол. Доценко	Формат А2

Типовое проектное решение 406-8-5.88 Альбом II

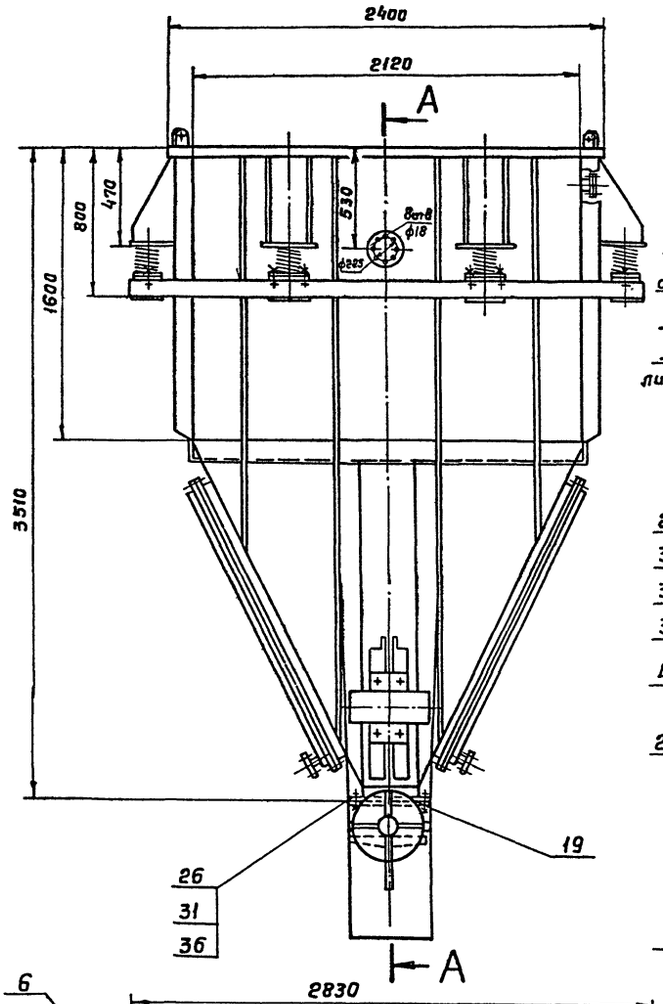

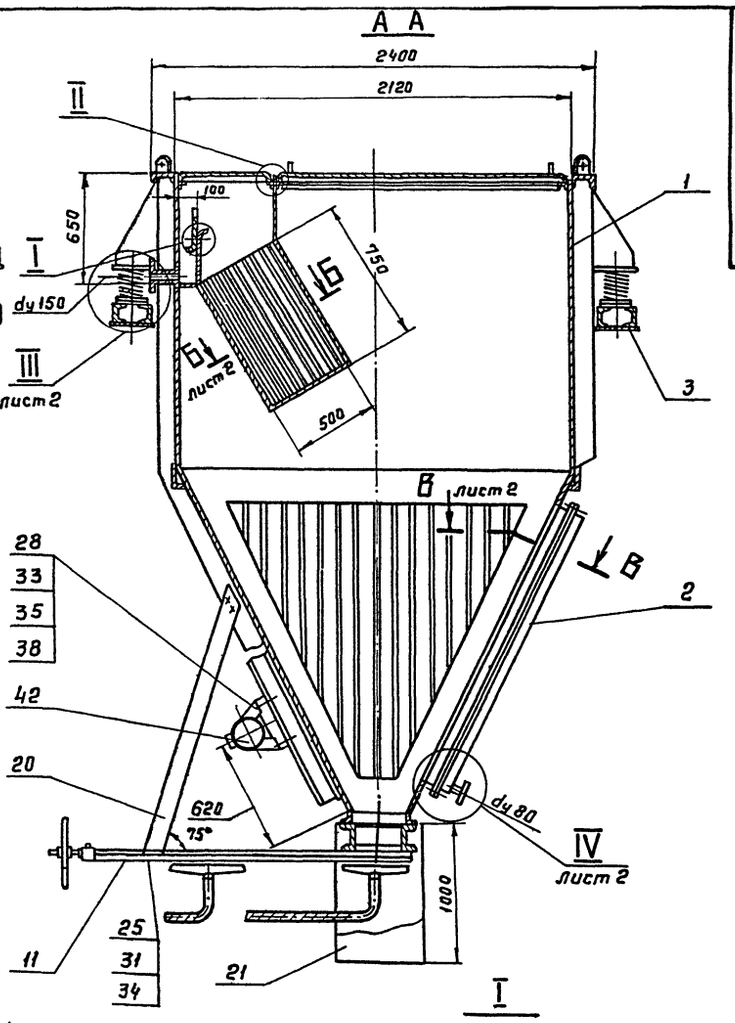

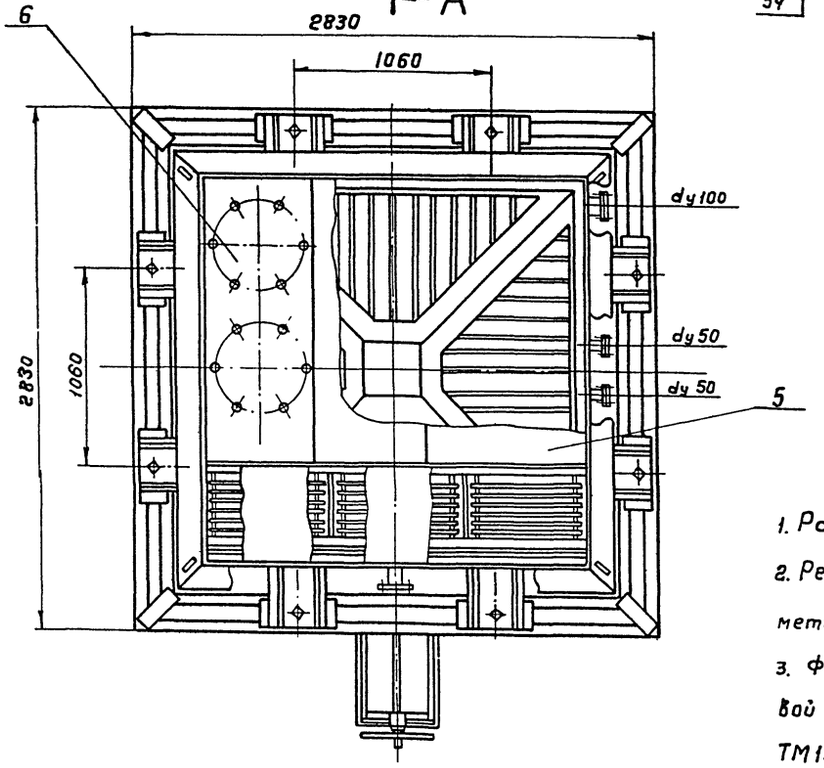

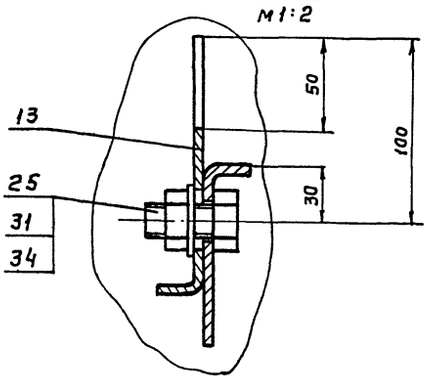

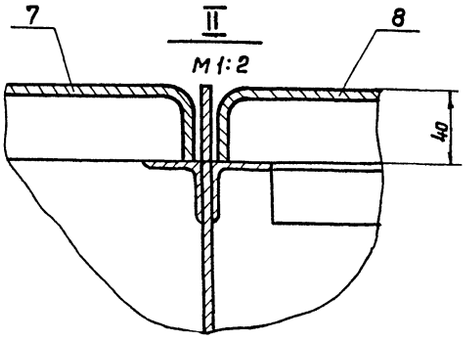

1. Размеры для справок.
2. Резервуар проверить на герметичность методом керосиновой пробы.
3. Фильтр (поз. 9) устанавливается лицевой стороной внутрь резервуара (см. черт. ТМ 134.02.01.08.00.00 СБ узел I).
4. Отверстия ф18 в стяжке поз. 20 и в резервуаре выполнить при монтаже.
5. Неокрашенные поверхности покрыть двумя слоями лака ХС-76 по двум слоям грунта ХС-010 ГОСТ 9355-81.

23084-02

					ТМ 134.02.01.00.00.00 СБ		
Изм.	Лист	№ докум.	Подп.	Дата			
Разраб.		Сенкевич			Резервуар шламовый 11,5 м³ Сборочный чертеж	Лит.	Масса	Масштаб
Пров.		Цевковикова				И	3200	1:20
Т.контр.		Шабунина				Лист 1	Листов 2	
ГИП		Блаков						
Н.контр.		Решетникова				СОЮЗВОДОКАНАЛПРОЕКТ		
Утв.		Авдеев						

Инв. № подл. | Подп. и дата | Взам. инв. № | Инв. № дубл. | Подп. и дата

Копировал Гольденбчун Формат А2

Типовое проектное решение 406-8-5.88 Альбом II

III
М1:2 лист1

под нагрузкой 25000кг
на пружину

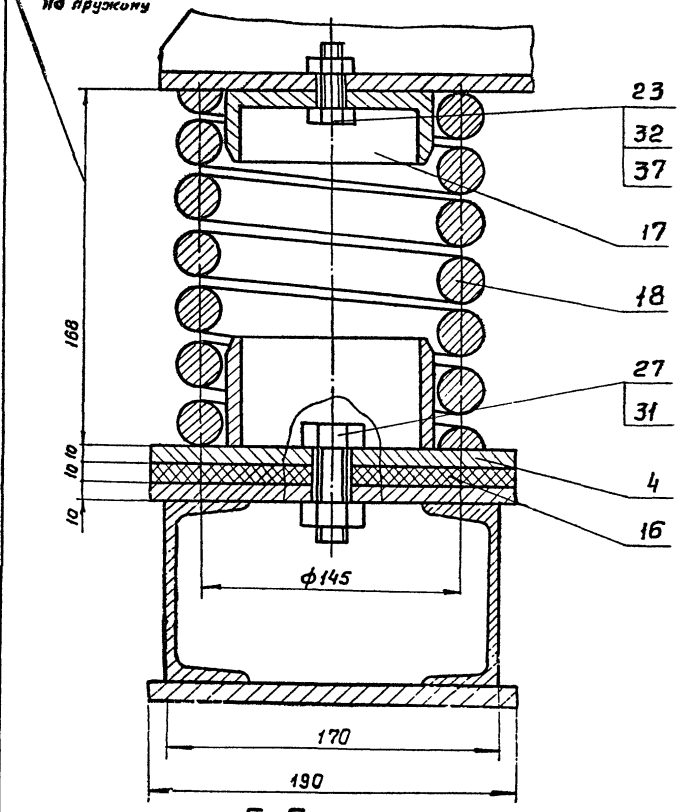

Б-Б повернуто лист1
М1:4

IV
М1:2 лист1

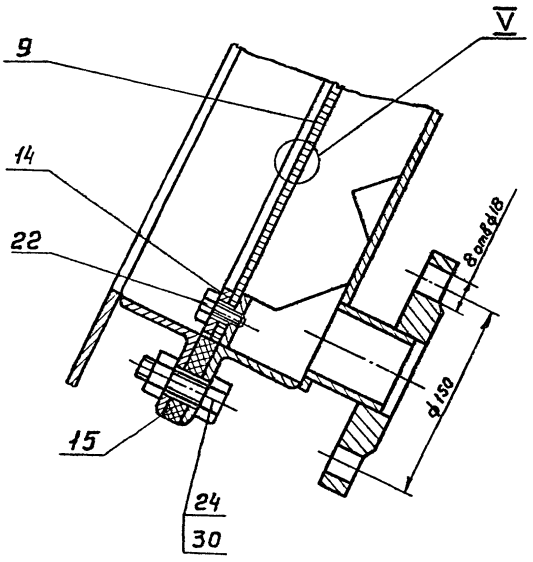

V

В-В лист1
М1:2

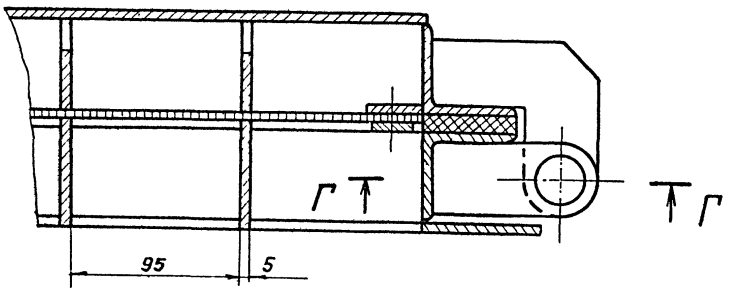

Г-Г
М1:2

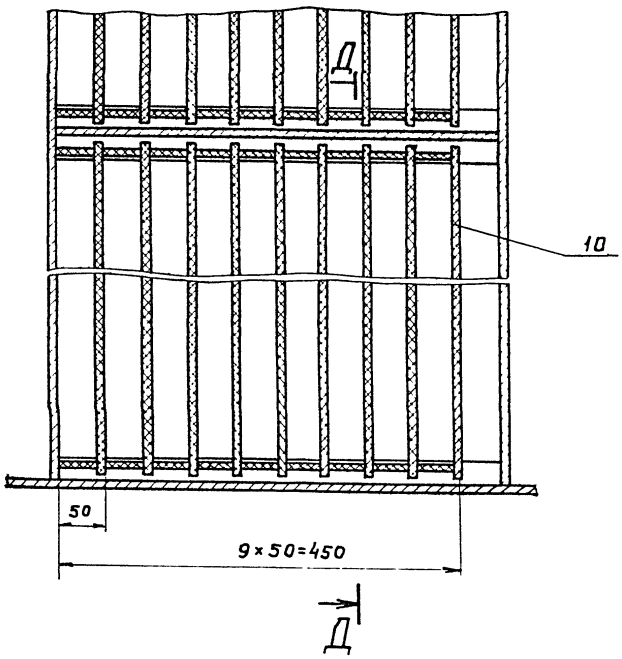

Д

Д-Д повернуто
М1:2.5

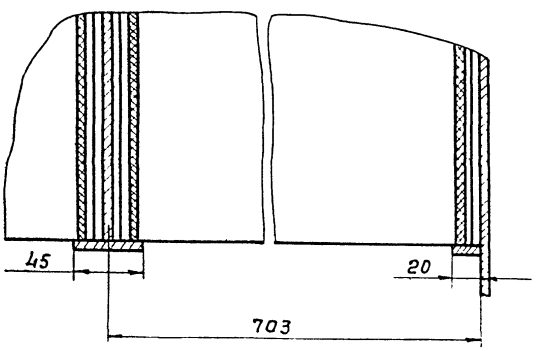

V
М2:1

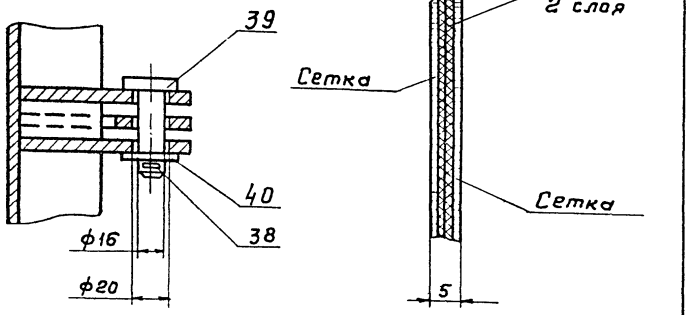

Деталь поз.20
М1:4

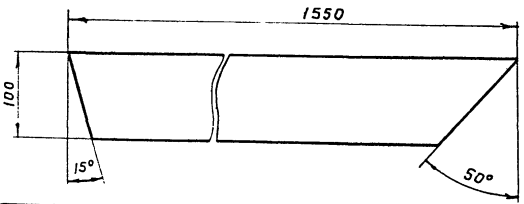

23084-02

Изм.	Лист	№ докум.	Подп.	Дата	ТМ134.02.01.00.00.00СБ	Лист 2

Копир Гольденбаум Формат А2

Инв.№подл. | Подпись и дата | Взам.инв.№ | Инв.№дубл. | Подпись и дата

Типовое проектное решение 406-8-5.88 Альбом II

ТМ134.02.01.00.00.03

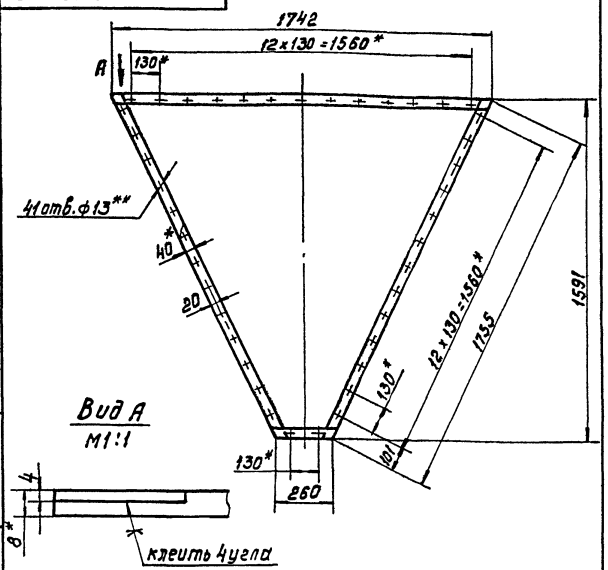

1.* Размеры для справок.
2.** Обработать по сопрягаемым деталям

Изм.	Лист	№ докум.	Подп.	Дата
Разраб.		Сенкевич		
Провер.		Цепковикова		05.88
Т.контр.		Шабунина		
Гл.инж.пр.		Блоков		
Н.контр.		Решетникова		
Утв.		Авдеев		

ТМ134.02.01.00.00.03

Прокладка

Лит	Масса	Масштаб
	2.5	1:15
Лист	Листов 1	

Шнур 1М8×40 ГОСТ 6467-79

СОЮЗВОДОКАНАЛПРОЕКТ

Формат А4

ТМ134.02.01.00.00.05

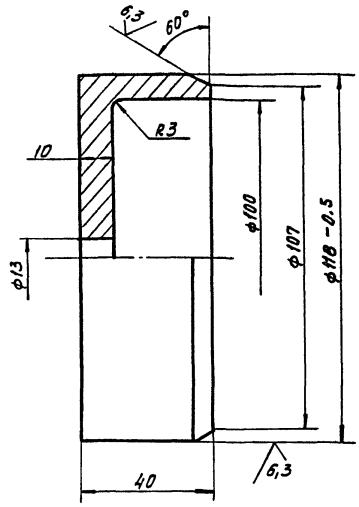

Неуказанные предельные отклонения размеров H14, h14, $\pm \frac{IT14}{2}$

Изм.	Лист	№ докум.	Подпись	Дата
Разраб.		Сенкевич		
Пров.		Цепковикова		05.88
Т.контр.		Шабунина		
Гл.инж.пр.		Блоков		
Н.контр.		Решетникова		
Утв.		Авдеев		

ТМ134.02.01.00.00.05

Гильзо

Лит	Масса	Масштаб
Н	1,6	1:1
Лист	Листов 1	

Сталь 20 ГОСТ 1050-74

СОЮЗВОДОКАНАЛПРОЕКТ

Формат А4

ТМ134.02.01.00.00.01

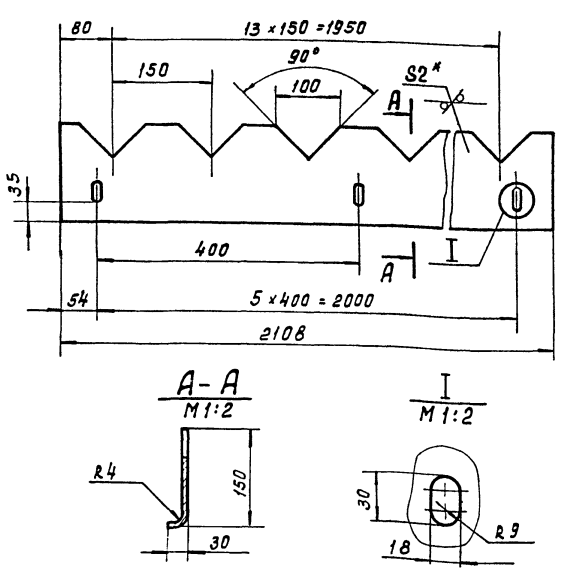

1.* Размер для справок.
2. H14, $\pm \frac{IT14}{2}$

Изм.	Лист	№ докум.	Подп.	Дата
Разраб.		Сенкевич		
Провер.		Цепковикова		05.88
Т.контр.		Шабунина		
Гл.инж.пр.		Блоков		
Н.контр.		Решетникова		
Утв.		Авдеев		

ТМ134.02.01.00.00.01

Водослив

Лит	Масса	Масштаб
Н	54	1:5
Лист	Листов 1	

Лист 5-20 ГОСТ 19903-74
Ст3 ГОСТ 16523-70

СОЮЗВОДОКАНАЛПРОЕКТ

Формат А4

ТМ134.02.01.00.00.02

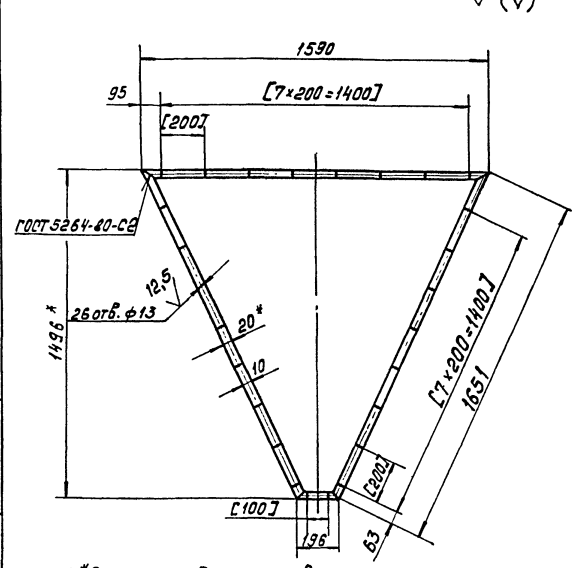

1.* Размеры для справок.
2. Обработку по размерам в квадратных скобках производить совместно с узлом ТМ134.02.01.02.00.00СБ
3. H14, $\pm \frac{IT14}{2}$
4. Шероховатость торцев деталей - 25

23084-02

Изм.	Лист	№ докум.	Подп.	Дата
Разраб.		Сенкевич		
Пров.		Цепковикова		05.88
Т.контр.		Шабунина		
Гл.инж.пр.		Блоков		
Н.контр.		Решетникова		
Утв.		Авдеев		

ТМ134.02.01.00.00.02

Рамка

Лит	Масса	Масштаб
Н	3.9	1:15
Лист	Листов 1	

Полоса 5×20-В-2 ГОСТ 103-76
Ст3 ГОСТ 535-79

СОЮЗВОДОКАНАЛПРОЕКТ

Кол. доценко

Формат А4

Инв.№ подл. | Подп. и дата | Взам. инв.№ | Инв.№ дубл. | Подп. и дата

ТМ 134.02.01.00.04

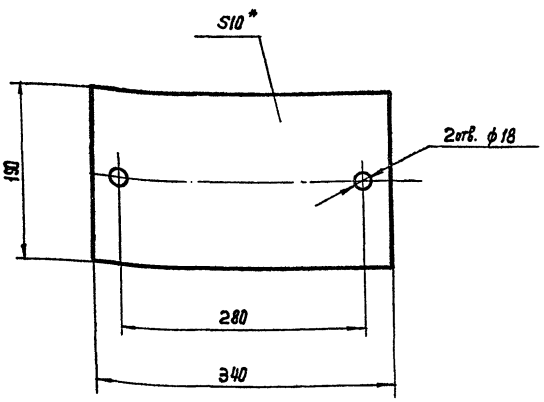

* Размер для справок

Изм.	Лист	№ докум.	Подп.	Дата
Разраб.		Сенкевич		
Провер.		Целковикова		
Т. Контр.		Шабунина		
Гл. инж. пр		Блоков		
Н. Контр.		Решетникова		12.86
Утв.		Авдеев		

ТМ 134.02.01.00.00.04

Прокладка

Лит.	Масса	Масштаб
И	0,7	1:4
Лист	Листов 1	

Пластина I лист ТМКЩ-М-10 ГОСТ 7338-77

СОЮЗВОДОКАНАЛПРОЕКТ

Формат А4

ТМ 134.02.01.01.00.08

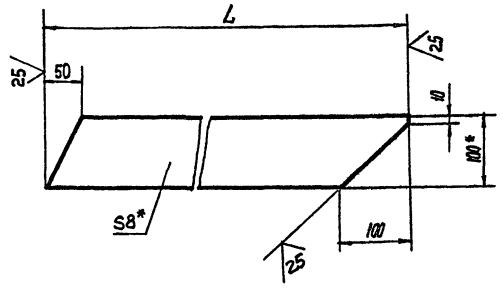

Обозначение	L	Масса
ТМ 134.02.01.01.00.08	530	2,9
-01	1740	10,5

1* Размер для справок

2. $\pm \frac{JT14}{2}$

Изм.	Лист	№ докум.	Подп.	Дата
Разраб.		Сенкевич		
Провер.		Целковикова		
Т. Контр.		Шабунина		
Гл. инж. пр		Блоков		
Н. Контр.		Решетникова		12.86
Утв.		Авдеев		

ТМ 134.02.01.01.00.08

Ребро

Лит.	Масса	Масштаб
И	См. табл.	1:5
Лист	Листов 1	

Полоса 8х100-В-2 ГОСТ 103-76 / Ст.3 ГОСТ 535-79

СОЮЗВОДОКАНАЛПРОЕКТ

Формат А4

ТМ 134.02.01.00.00.06

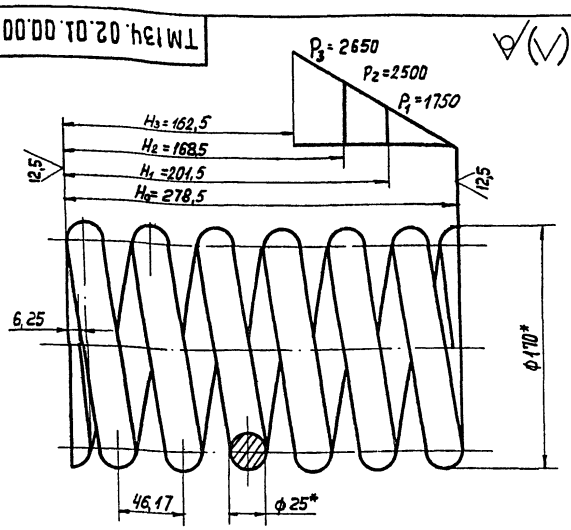

1* Размеры для справок.

2. Пружина N 109 ГОСТ 13773-86

Число рабочих витков n = 5,5

Полное число витков n_1 = 7

3. Длина развернутой пружины 3248 мм.

Изм.	Лист	№ докум.	Подп.	Дата
Разраб.		Сенкевич		
Провер.		Целковикова		
Т. Контр		Шабунина		
Гл. инж. пр		Блоков		
Н. Контр.		Решетникова		12.86
Утв.		Авдеев		

ТМ 134.02.01.00.00.06

Пружина

Лит.	Масса	Масштаб
И	12,2	1:2,5
Лист	Листов 1	

Круг 25-В ГОСТ 2590-71 / 60 С2 ГОСТ 535-79

СОЮЗВОДОКАНАЛПРОЕКТ

Формат А4

ТМ 134.02.01.00.00.07

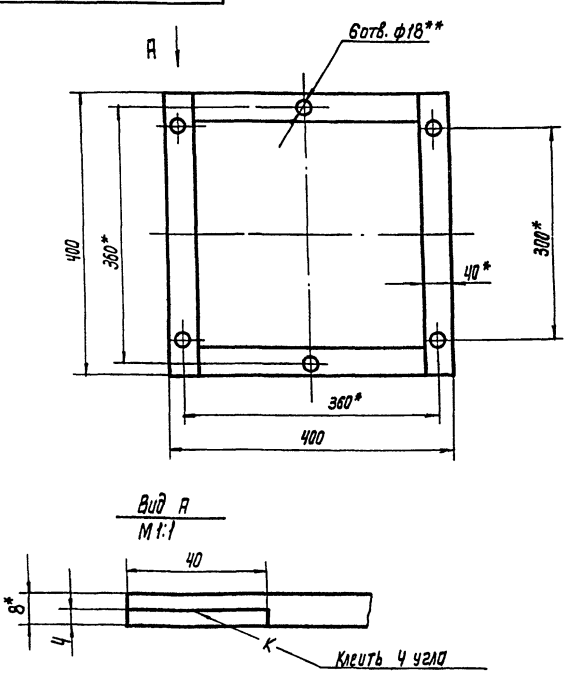

1* Размеры для справок

2** Обработать по сопрягаемым деталям узла ТМ 134.02.01.01.00.00СБ

23084-02

Изм.	Лист	№ докум.	Подп.	Дата
Разраб.		Сенкевич		
Провер.		Целковикова		
Т. Контр		Шабунина		
Гл. инж. пр		Блоков		
Н. Контр.		Решетникова		12.86
Утв.		Авдеев		

ТМ134.02.01.00.00.07

Прокладка

Лит.	Масса	Масштаб
И	0,65	1:6
Лист	Листов 1	

Шнур 1М 8х40 ГОСТ 6467-79

СОЮЗВОДОКАНАЛПРОЕКТ

Формат А4

ТМ134.02.01.01.00.00СБ

Типовое проектное решение 406-8-5.88 Альбом II

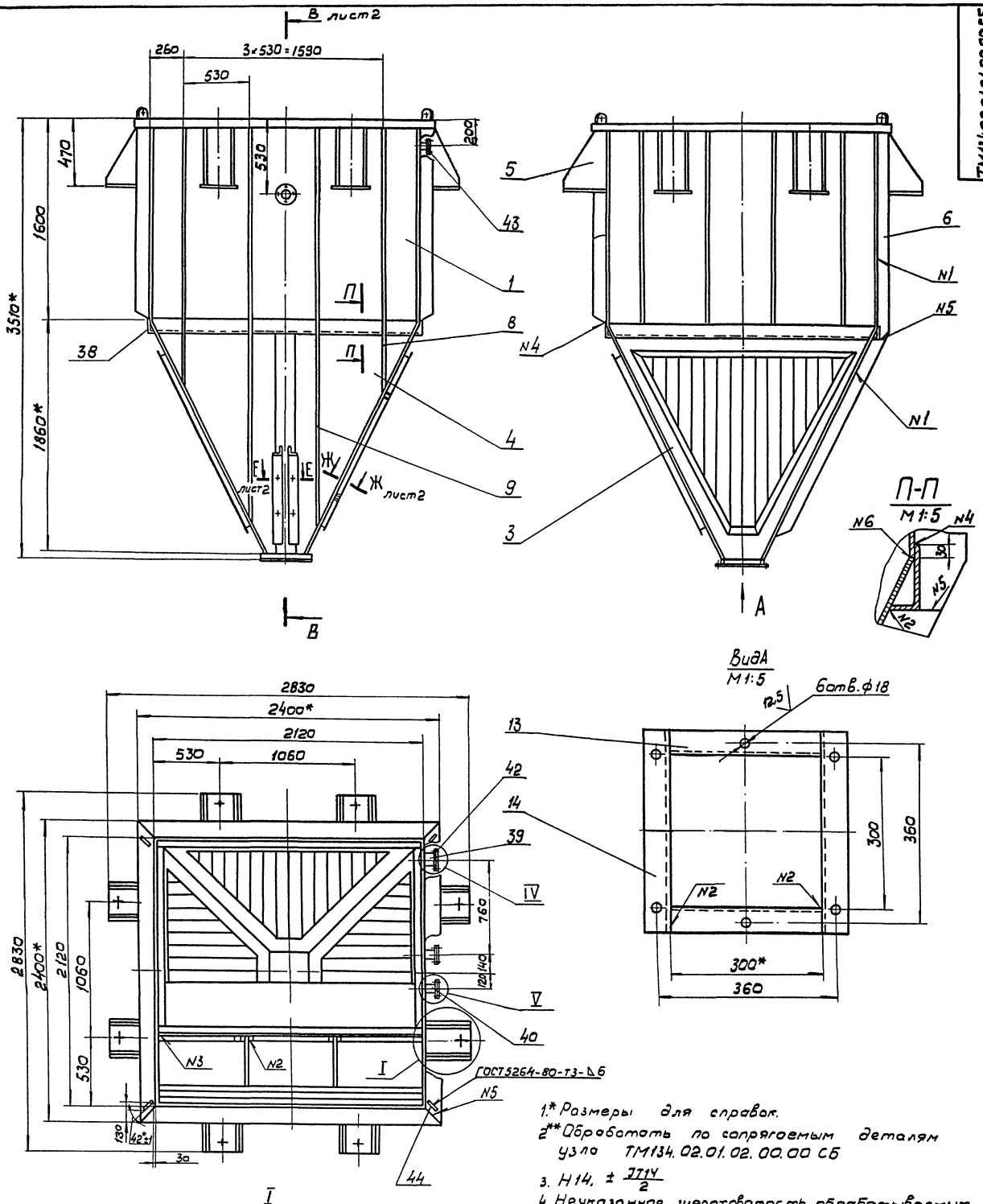

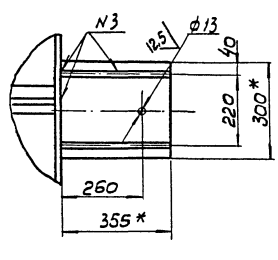

1.* Размеры для справок.

2** Обработать по сопрягаемым деталям узла ТМ134.02.01.02.00.00 СБ

3. Н14, $\pm \frac{IT14}{2}$

4. Неуказанная шероховатость обрабатываемых поверхностей деталей без чертежа 25/

5. Наружную поверхность корпуса покрыть двумя слоями, а внутреннюю-пятью слоями лака ХС-76 по двум слоям грунта ХС-010 ГОСТ 9355-81

23084-02

					ТМ 134. 02.01.01.00.00 СБ			
Изм	Лист	N докум	Подп	Дата	Корпус Сборочный чертеж	Лит	Масса	Масштаб
Разраб		Сенкевич				И	1943	1:20
Провер		Целковикова				Лист 1	Листов 2	
Т контр		Шабунина						
Гл инж пр		Блоков				СОЮЗВОДОКАНАЛПРОЕКТ		
Н контр		Решетникова		III 88				
Утв.		Авдеев						

Инв.N подл. | Подп. и дата | Взам.инв.N | Инв.N дубл. | Подп. и дата

Формат А2

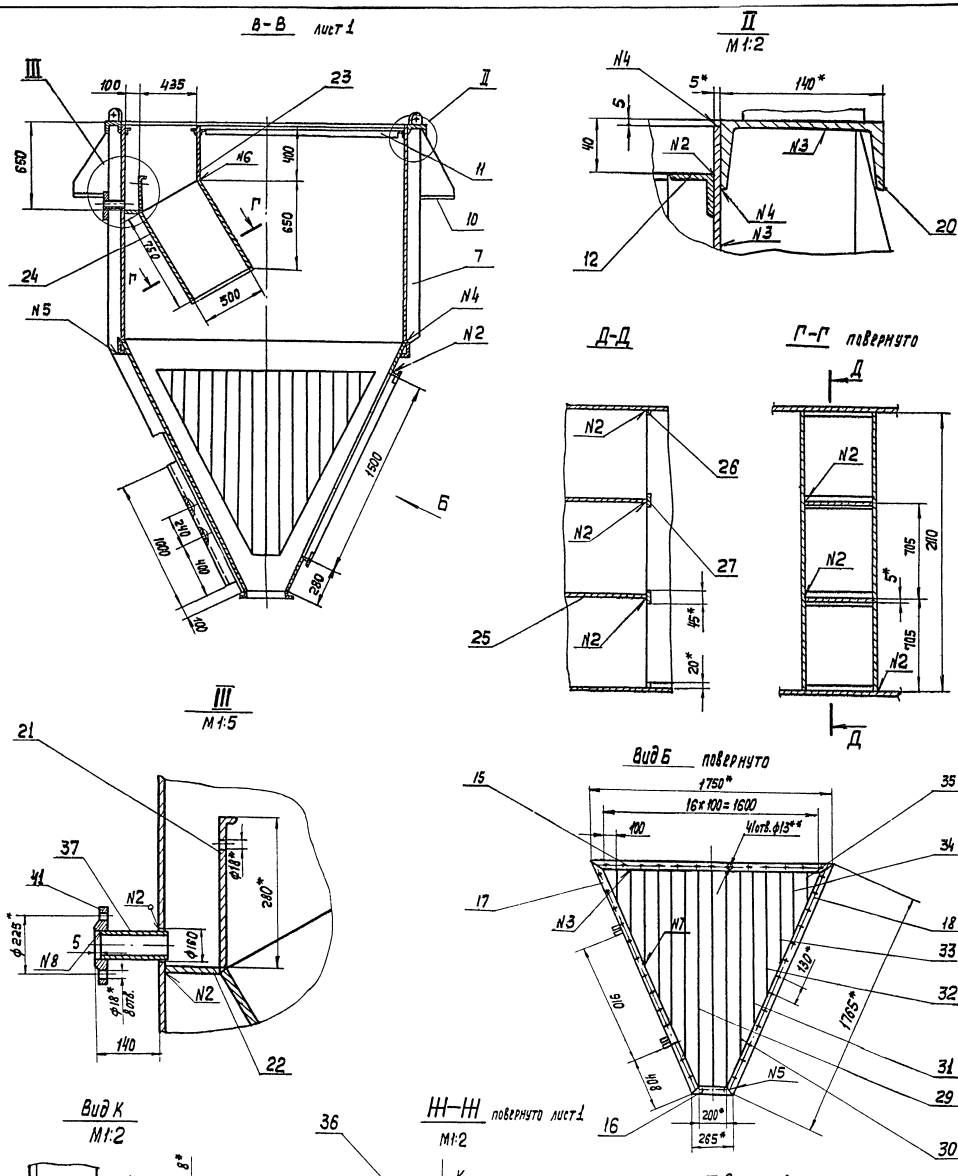

Таблица сварных швов

Номер шва	Обозначение	ГОСТ	Номер шва	Обозначение	ГОСТ
N1	У4-◺5	5264-80	N6	У1-◺4	11534-75
N2	Т1-◺4	"	N7	Т1-◺4	—"—
N3	Т3-◺4	"	N8	У5-◺5	16037-80
N4	Н1-◺4	"	N9	Т3-◺6	5264-80
N5	С2	"			

23084-02

Типовое проектное решение 406-8-5.88 Альбом II

Инв. N подл.	Подпись и дата	Взам.инв.N	Инв.N дубл.	Подп. и дата

Изм	Лист	N- докум	Подп	Дата	ТМ134.02.01.01.00.00 СБ	Лист 2

Формата2

ТМ134.02.01.01.00.26

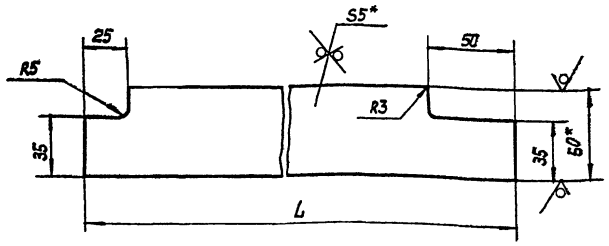

Обозначение	L	Масса
ТМ 134.02.01.01.00.26	1500	2,9
-01	1285	2,45
-02	1070	2,1
-03	855	1,7
-04	640	1,2
-05	425	0,8
-06	210	0,35

1.* Размеры для справок.

2. $\pm \frac{JT14}{2}$

Изм.	Лист	N докум.	Подп.	Дата
Разраб.		Семкевич		
Провер.		Целковикова		
Т. Контр.		Шабунина		
Гл. инж. пр.		Блоков		
Н. Контр.		Решетникова		
Утв.		Яблгев		

ТМ 134.02.01.01.00.26

Ребро

Лит.	Масса	Масштаб
И	См. табл.	1:2
Лист	Листов 1	

Полоса 5×50-В-2 ГОСТ 103-76 / Ст 3 ГОСТ 535-79

СОЮЗВОДОКАНАЛПРОЕКТ

Формат А4

ТМ134.02.01.01.00.05

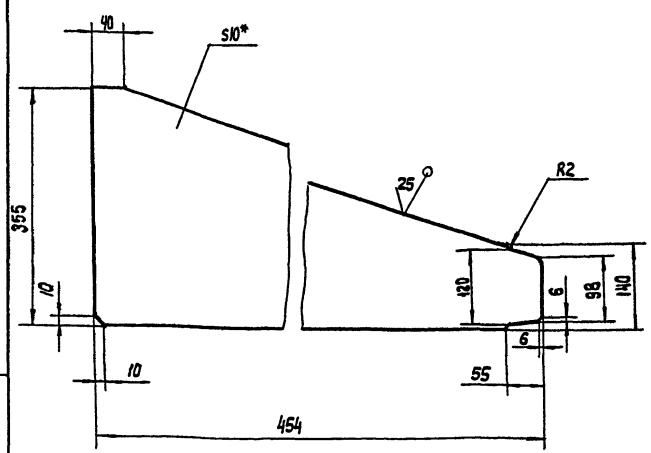

1.* Размер для справок

2. $\pm \frac{JT14}{2}$

Изм.	Лист	N докум.	Подп.	Дата
Разраб.		Семкевич		
Пров.		Целковикова		
Т. Контр.		Шабунина		
Гл. инж. пр.		Блоков		
Н. Контр.		Решетникова		
Утв.		Яблгев		

ТМ 134.02.01.01.00.05

Ребро

Лит.	Масса	Масштаб
И	8.6	1:5
Лист	Листов 1	

Лист Б-10 ГОСТ 19903-74 / Ст. 3 ГОСТ 14637-79

СОЮЗВОДОКАНАЛПРОЕКТ

Формат А4

ТМ 134.02.01.01.00.03

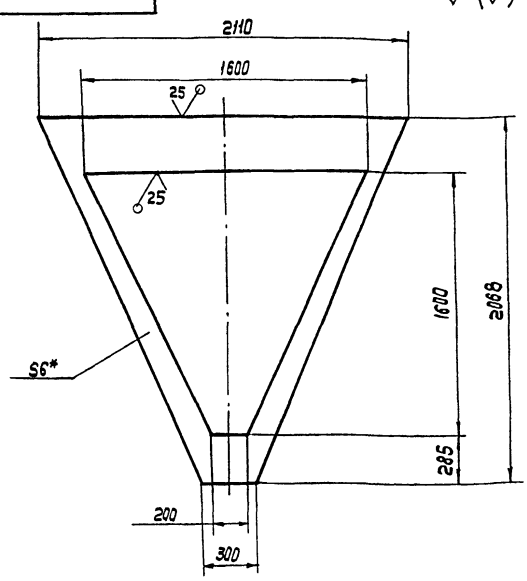

1.* Размер для справок

2. $\pm \frac{JT14}{2}$

Изм.	Лист	N докум.	Подп.	Дата
Разраб.		Семкевич		
Провер.		Целковикова		
Т. Контр.		Шабунина		
Гл. инж. пр.		Блоков		
Н. Контр.		Решетникова		
Утв.		Яблгев		

ТМ134.02.01.01.00.03

Стенка

Лит.	Масса	Масштаб
И	52	1:20
Лист	Листов 1	

Лист Б-6.0 ГОСТ 19903-74 / Ст. 3 ГОСТ 14637-79

СОЮЗВОДОКАНАЛПРОЕКТ

Формат А4

ТМ 134.02.01.01.00.04

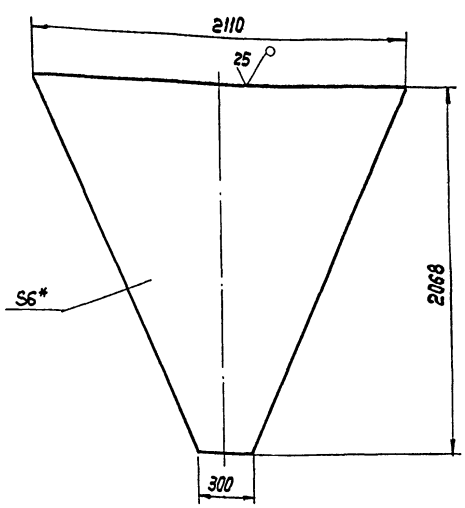

1.* Размер для справок

2. $\pm \frac{JT14}{2}$

23084-02

Изм.	Лист	N докум.	Подп.	Дата
Разраб.		Семкевич		
Провер.		Целковикова		
Т. Контр.		Шабунина		
Гл. инж. пр.		Блоков		
Н. Контр.		Решетникова		
Утв.		Яблгев		

ТМ 134.02.01.01.00.04

Стенка

Лит.	Масса	Масштаб
И	117	1:20
Лист	Листов 1	

Лист Б-6.0 ГОСТ 19903-74 / Ст. ГОСТ 14637-79

СОЮЗВОДОКАНАЛПРОЕКТ

Формат А4

ТМ134.02.01.01.00.18

25 (V)

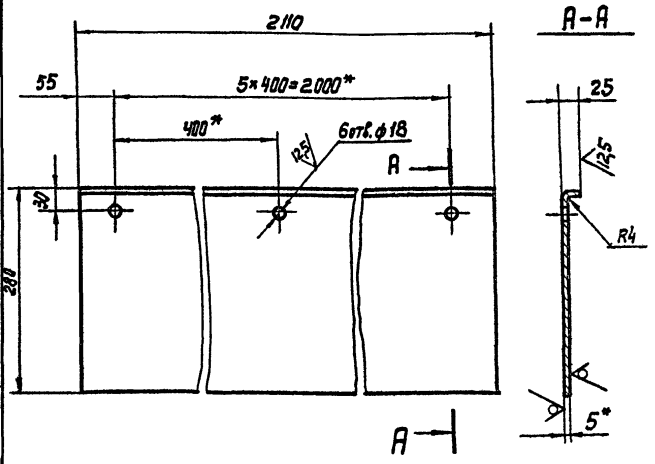

1.* Размеры для справок

2. $h14, \pm \frac{IT14}{2}$

Изм.	Лист	N докум.	Подп.	Дата	ТМ 134.02.01.01.00.18
Разраб.		Сенкевич			Перегородка
Провер.		Целковикова			Лит. И; Масса 25; Масштаб 1:5
Т. Контр.		Шабунина			Лист; Листов 1
Гл. инж.		Блоков			Лист 6-5,0 ГОСТ 19903-74 / ст.3 ГОСТ 14637-79
Н. Контр.		Решетникова			СОЮЗВОДОКАНАЛПРОЕКТ
Утв.		Авдеев			

Формат А4

ТМ134.02.01.01.00.27

12,5 (V)

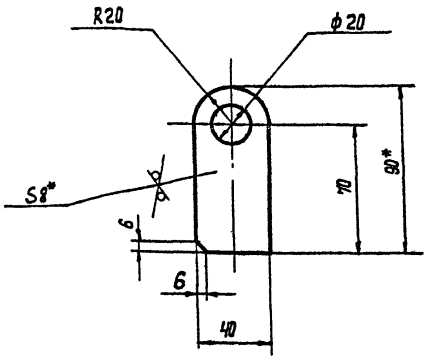

1.* Размер для справок

2. $h14, h14, \pm \frac{IT14}{2}$

Изм.	Лист	N докум.	Подп.	Дата	ТМ 134.02.01.01.00.27
Разраб.		Сенкевич			Ушко
Провер.		Целковикова			Лит. И; Масса 0,2; Масштаб 1:2
Т. Контр.		Шабунина			Лист; Листов 1
Гл. инж. пр.		Блоков			Лист 6-8,0 ГОСТ 19903-74 / ст.3 ГОСТ 14637-79
Н. Контр.		Решетникова			СОЮЗВОДОКАНАЛПРОЕКТ
Утв.		Авдеев			

Формат А4

ТМ134.02.01.01.00.06

25 (V)

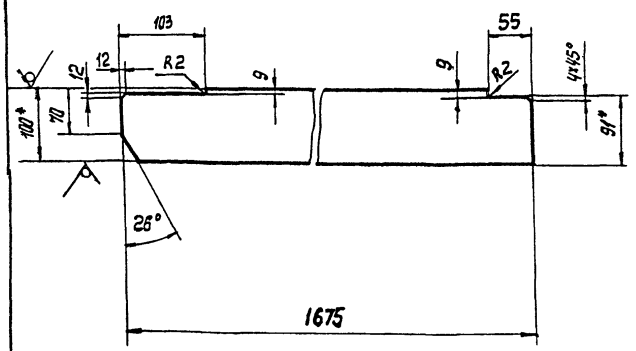

1* Размеры для справок

2. $\pm \frac{IT14}{2}$

Изм.	Лист	N докум.	Подп.	Дата	ТМ 134.02.01.01.00.06
Разраб.		Сенкевич			Ребро
Провер.		Целковикова			Лит. И; Масса 10,5; Масштаб 1:5
Т. Контр.		Шабунина			Лист; Листов 1
Гл. инж. пр.		Блоков			Полоса 8×100-В-2 ГОСТ 103-76 / Ст 3 ГОСТ 535-79
Н. Контр.		Решетникова			СОЮЗВОДОКАНАЛПРОЕКТ
Утв.		Авдеев			

Формат А4

ТМ134.02.01.01.00.07

25 (V)

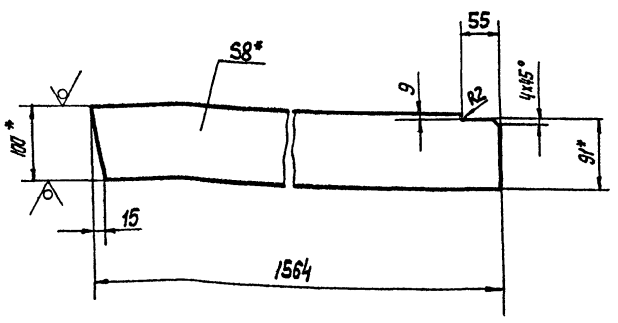

1.* Размеры для справок

2. $\pm \frac{IT14}{2}$

23084-02

Изм.	Лист	N докум.	Подп.	Дата	ТМ 134.02.01.01.00.07
Разраб.		Сенкевич			Ребро
Провер.		Целковикова			Лит. И; Масса 9,8; Масштаб 1:5
Т. Контр.		Шабунина			Лист; Листов 1
Гл. инж. пр.		Блоков			Полоса 8×100-В-2 ГОСТ 103-76 / Ст 3 ГОСТ 535-79
Н. Контр.		Решетникова			СОЮЗВОДОКАНАЛПРОЕКТ
Утв.		Авдеев			

Формат А4

Типовое проектное решение 406-8-5.88 Альбом II

ТМ134.02.01.02.00.02

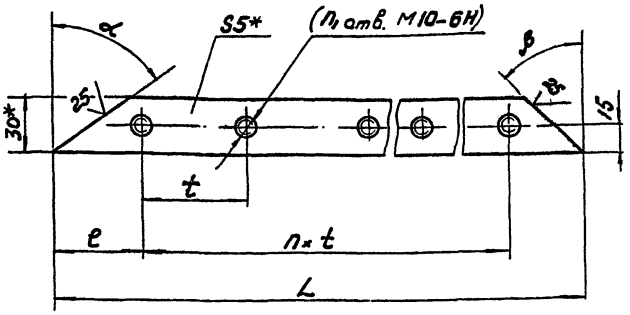

Обозначение	Размеры							Масса
	L	e	t	n	n₁	α	β°	кг
ТМ134.02.01.02.00.02	1592	96	200	7	8	57°30'	57°30'	1,8
-01	1655	200	200	7	8	57°30'	32°30'	1,9

1* Размеры для справок.
2. Обработку по размерам в скобках производить после сварки.
3. $H14, \pm \frac{JT14}{2}$

Изм	Лист	N докум	Подп.	Дата
Разраб.		Сенкевич		
Провер.		Целковикова		
Т.контр.		Шабунина		
Гл.инж.пр.		Блоков		
Н.контр.		Решетникова		III.88
Утв.		Авдеев		

ТМ 134.02.01.02.00.02

Планка

Лит.	Масса	Масшт.
И	См. табл.	1:2

Лист | Листов 1

Полоса 5×30-8-2 ГОСТ 103-76 / Ст.3 ГОСТ 535-79

СОЮЗВОДОКАНАЛПРОЕКТ

формат А4

ТМ134.02.01.02.00.01

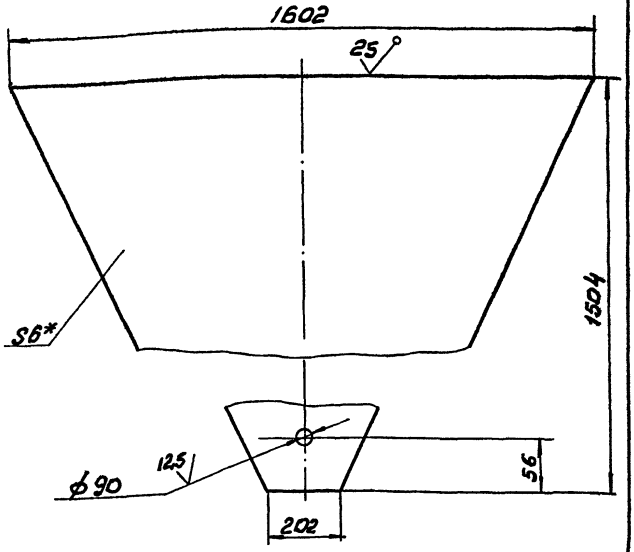

1.* Размер для справок
2. $H14, \pm \frac{JT14}{2}$

Изм	Лист	N докум	Подп.	Дата
Разраб.		Сенкевич		
Провер.		Целковикова		
Т.контр.		Шабунина		
Гл.инж.пр.		Блоков		
Н.контр.		Решетникова		III.88
Утв.		Авдеев		

ТМ134.02.01.02.00.01

Стенка

Лит.	Масса	Масшт.
И	63.9	1:10

Лист | Листов 1

Лист Б-6.0 ГОСТ 19903-74 / Ст3 ГОСТ 14637-79

СОЮЗВОДОКАНАЛПРОЕКТ

формат А4

ТМ134.02.01.01.00.15

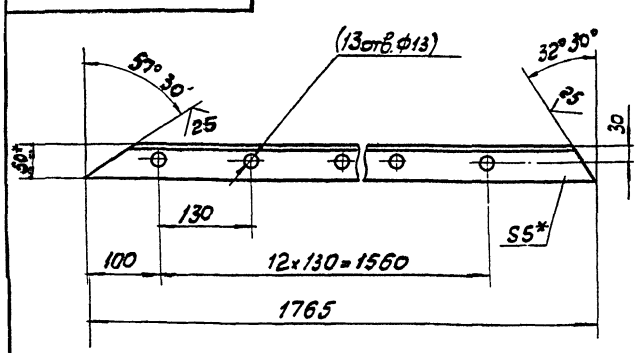

ТМ.134.02.01.01.00.15-01
Зеркальное отражение

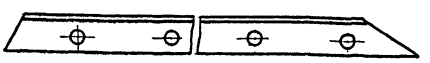

1.* Размеры для справок.
2. Обработку по размерам в скобках производить после сварки.
3. $H14, \pm \frac{JT14}{2}$

Изм	Лист	N докум	Подп	Дата
Разраб.		Сенкевич		
Провер.		Целковикова		
Т.контр.		Шабунина		
Гл.инж.пр.		Блоков		
Н.контр.		Решетникова		III.88
Утв.		Авдеев		

ТМ 134.02.01.01.00.15

Уголок

Лит	Масса	Масштаб
И	6,5	1:5

Лист | Листов 1

Уголок 50×50×5-В ГОСТ 8509-86 / Ст 3 ГОСТ 535-79

СОЮЗВОДОКАНАЛПРОЕКТ

формат А4

ТМ134.02.01.01.00.14

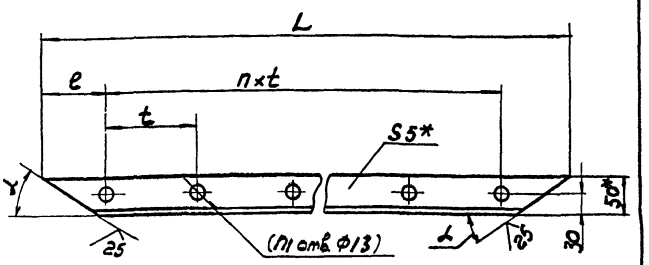

Обозначение	Размеры						Масса
	L	e	t	n	n₁	α°	кг
ТМ.134.02.01.01.00.14	1750	95	130	12	13	32°30'	6,4
-01	265	67,5	130	1	2	57°30'	0,8

1.* Размеры для справок.
2. Обработку по размерам в скобках производить после сварки
3. $H14, \pm \frac{JT14}{2}$

23084-02

Изм	Лист	N докум	Подп.	Дата
Разраб.		Сенкевич		
Провер.		Целковикова		
Т.контр.		Шабунина		
Гл.инж.пр.		Блоков		
Н.контр.		Решетникова		III.88
Утв.		Авдеев		

ТМ134.02.01.01.00.14

Уголок

Лит.	Масса	Масшт.
И	См. табл.	1:5

Лист | Листов 1

Уголок 50×50×5-В ГОСТ 8509-86 / Ст.3 ГОСТ 535-79

СОЮЗВОДОКАНАЛПРОЕКТ

формат А4

Альбом № 41

Типовой проектный решение 406-8-5.88

ТМ134.02.01.03.00.01

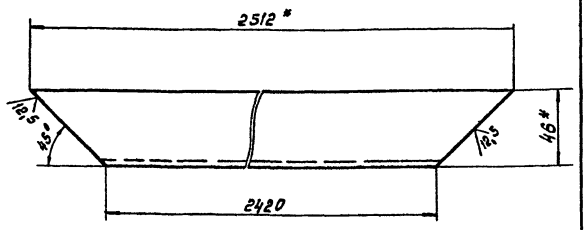

1. * Размеры для справок.
2. $h14, \pm \frac{IT14}{2}$

Изм.	Лист	№ докум.	Подп.	Дата	ТМ134.02.01.03.00.01			
Разраб.		Семкевич			Балка	Лит	Масса	Масштаб
Пров.		Решетникова		11.88			21.6	1:2
Т. контр.		Шабунина				Лист	Листов 1	
Гл. инж. пр.		Блоков			Швеллер 10 ГОСТ 8240-72 Ст.3 ГОСТ 535-79	СОЮЗВОДОКАНАЛПРОЕКТ		
Н. контр.		Целковицкая						
Утв.		Абдеев						

Инв. № подл. | Подпись и дата | Взам. инв. № | Инв. № дубл. | Подпись и дата

Формат А4

ТМ134.02.01.03.00.02

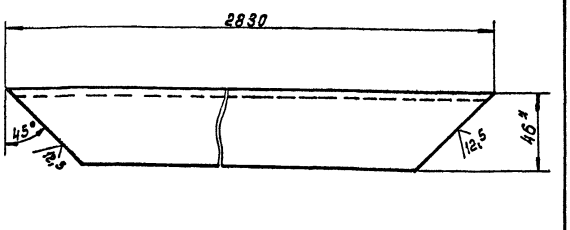

1. * Размер для справок
2. $h14, \pm \frac{IT14}{2}$

Изм.	Лист	№ докум.	Подп.	Дата	ТМ134.02.01.03.00.02			
Разраб.		Семкевич			Балка	Лит	Масса	Масштаб
Пров.		Решетникова		11.88			24.6	1:2
Т. контр.		Шабунина				Лист	Листов 1	
Гл. инж. пр.		Блоков			Швеллер 10 ГОСТ 8240-72 Ст.3 ГОСТ 535-79	СОЮЗВОДОКАНАЛПРОЕКТ		
Н. контр.		Целковицкая						
Утв.		Абдеев						

Инв. № подл. | Подпись и дата | Взам. инв. № | Инв. № дубл. | Подпись и дата

Формат А4

ТМ134.02.01.01.00.29

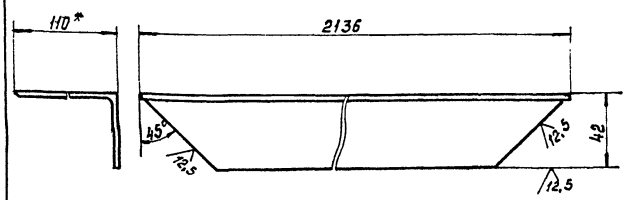

1. * Размер для справок.
2. $h14, \pm \frac{IT14}{2}$

Изм.	Лист	№ докум.	Подп.	Дата	ТМ134.02.01.01.00.29			
Разраб.		Семкевич			Балка	Лит	Масса	Масштаб
Пров.		Решетникова		11.88			23.0	1:2
Т. контр.		Шабунина				Лист	Листов 1	
Гл. инж. пр.		Блоков			Уголок 110 х 70 х 8-В ГОСТ 8510-86 Ст.3 ГОСТ 535-79	СОЮЗВОДОКАНАЛПРОЕКТ		
Н. контр.		Целковицкая						
Утв.		Абдеев						

Инв. № подл. | Подп. и дата | Взам. инв. № | Инв. № дубл. | Подпись и дата

Формат А4

ТМ134.02.01.01.00.17

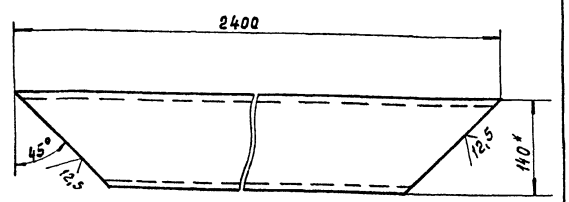

1. * Размер для справок
2. $h14, \pm \frac{IT14}{2}$

23084-02

Изм.	Лист	№ докум.	Подп.	Дата	ТМ134.02.01.01.00.17			
Разраб.		Семкевич			Балка	Лит	Масса	Масштаб
Пров.		Решетникова		11.88			29.0	1:5
Т. контр.		Шабунина				Лист	Листов 1	
Гл. инж. пр.		Блоков			Швеллер 14 ГОСТ 8240-72 Ст.3 ГОСТ 535-79	СОЮЗВОДОКАНАЛПРОЕКТ		
Н. контр.		Целковицкая						
Утв.		Абдеев						

Кол. Д. Зуенко

Инв. № подл. | Подпись и дата | Взам. инв. № | Инв. № дубл. | Подпись и дата

Формат А4

ТМ134.02.01.02.00.00СБ

Типовые проектные решения 406-8-5.88 Альбом II

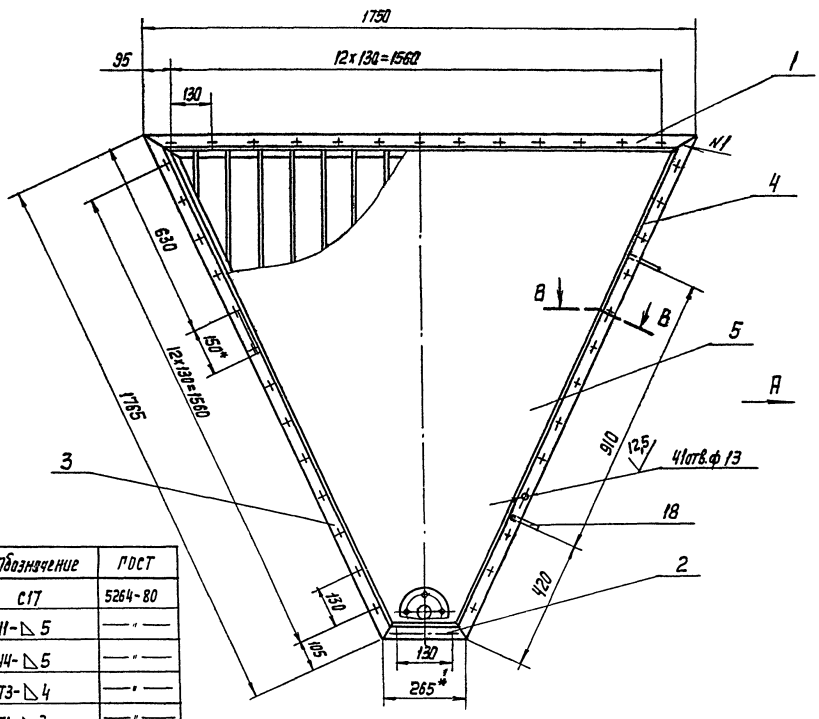

Н.шва	Обозначение	ГОСТ
N1	С17	5264-80
N2	Н1-△5	—"—
N3	У4-△5	—"—
N4	Т3-△4	—"—
N5	Т1-△3	—"—
N6	Т1Н△4-50/100	—"—
N7	Т3Н△4-50/100	—"—
N8	У5-△3	16037-80

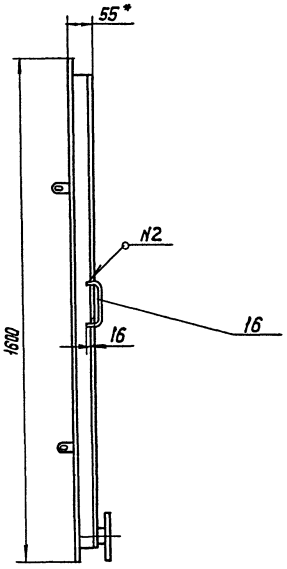

Б-Б
М1:2

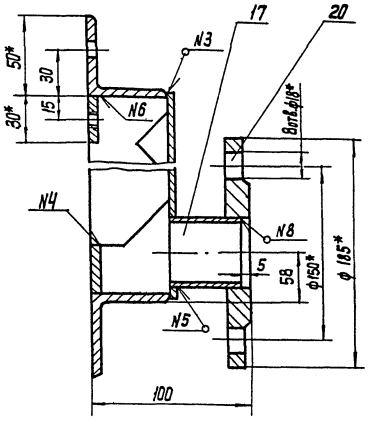

Вид А

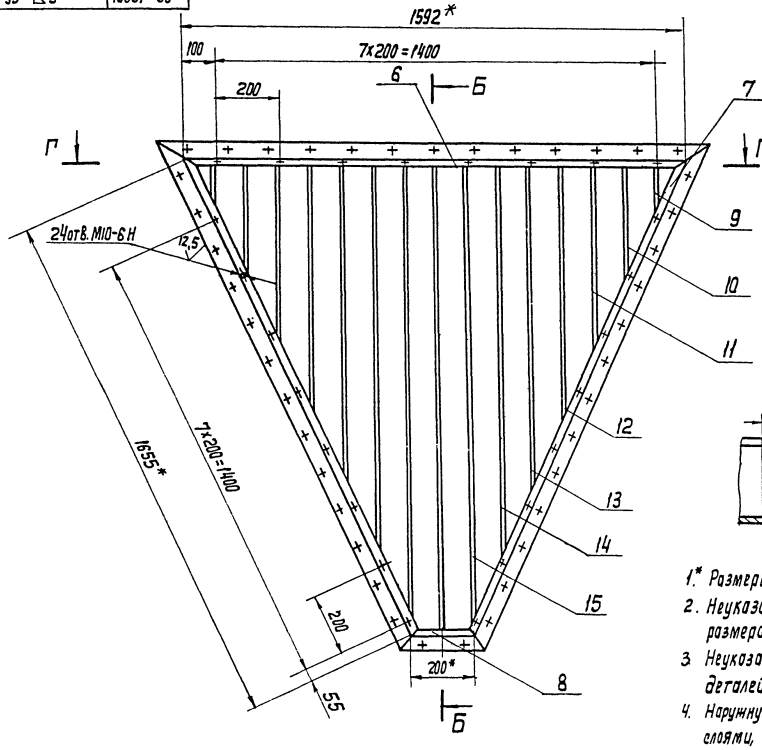

В-В
М1:2

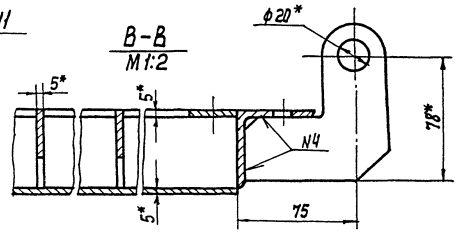

Г-Г

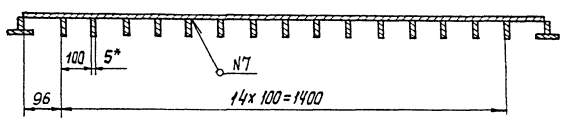

1.* Размеры для справок.

2. Неуказанные предельные отклонения размеров h14, H14, $\pm \frac{IT14}{2}$.

3. Неуказанная шероховатость обрабатываемых поверхностей деталей без чертежа $\sqrt{25}$.

4. Наружную поверхность щита покрыть двумя слоями, а внутреннюю - пятью слоями лака ХС-76 по двум слоям грунта ХС-010 ГОСТ 9355-81.

23084-02

					ТМ134.02.01.02.00.00СБ		
Изм.	Лист	N докум.	Подп.	Дата		Лит.	Масса	Масштаб
Разраб.		Сенкевич			Щит сборочный чертеж	И	118	1:10
Провер.		Целковикова				Лист 1	Листов 1	
Т. Контр.		Шабунина						
Гл. инж. пр.		Блохов				Союзводоканалпроект		
Н. Контр.		Решетникова		III.88				
ГИП		Авдеев						

Инв. N подл. | Подп. и дата | Взам. инв. N | Инв. N дубл. | Подп. и дата

Формат А2

Типовое проектное решение 406-8-5.88 Альбом III

ТМ134.02.01.02.00.07

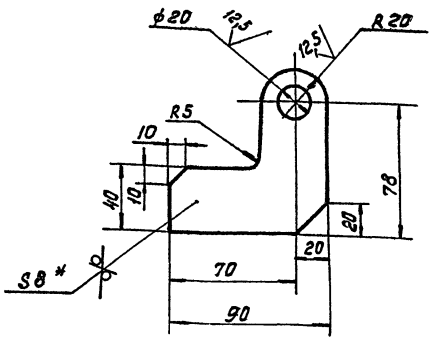

1.* Размер для справок.

2. H14, $\pm \frac{IT14}{2}$.

Изм.	Лист	№ докум.	Подп.	Дата	ТМ134.02.01.02.00.07			
Разраб.		Сенкевич			Ушко	Лит	Масса	Масштаб
Пробер.		Целкобикова				Н	0,37	1:2
Т.контр.		Шабунина				Лист	Листов 1	
Гл.инж.пр.		Блоков						
Н.контр.		Решетникова			Лист Б-8 ГОСТ 19903-74 / Ст3 ГОСТ 14637-79	СОЮЗВОДОКАНАЛПРОЕКТ		
Утв.		Абдеев						

Инв.№ подл. | Подп. и дата | Взам. инв.№ | Инв.№ дубл. | Подпись и дата

Формат А4

ТМ134.02.01.02.00.03

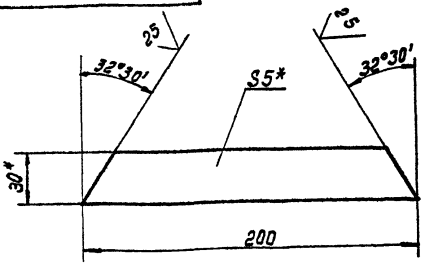

1.* Размеры для справок.

2 $\pm \frac{IT14}{2}$.

Изм.	Лист	№ докум.	Подп.	Дата	ТМ134.02.01.02.00.03			
Разраб.		Сенкевич			Планка	Лист	Масса	Масштаб
Пров.		Целкобикова				И	0.2	1:2
Т.контр.		Шабунина				Лист	Листов 1	
Гл.инж.пр.		Блоков						
Н.контр.		Решетникова			Полоса 5х30-В-2 ГОСТ 103-76 / Ст3 ГОСТ 535-79	СОЮЗВОДОКАНАЛПРОЕКТ		
Утв.		Абдеев						

Инв.№ подл. | Подп. и дата | Взам. инв.№ | Инв.№ дубл. | Подпись и дата

Формат А4

ТМ134.02.01.02.00.05

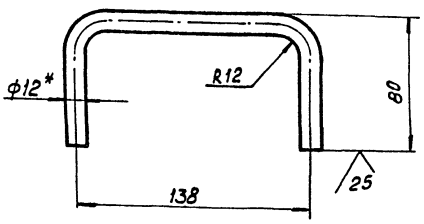

1.* Размер для справок.

2. Развернутая длина ~ 280мм

3. $\pm \frac{IT14}{2}$

Изм.	Лист	№ докум.	Подп.	Дата	ТМ134.02.01.02.00.05			
Разраб.		Сенкевич			Ручка	Лит	Масса	Масштаб
Пробер		Целкобикова				Н	0.25	1:2
Т.контр.		Шабунина				Лист	Листов 1	
Гл.инж.пр.		Блоков						
Н.контр.		Решетникова			Круг 12-В ГОСТ 2590-71 / Ст.3 ГОСТ 535-79	СОЮЗВО...КАНАЛПРОЕКТ		
Утв.		Абдеев						

Инв.№ подл. | Подп. и дата | Взам. инв.№ | Инв.№ дубл. | Подпись и дата

Формат А4

ТМ134.02.01.02.00.04

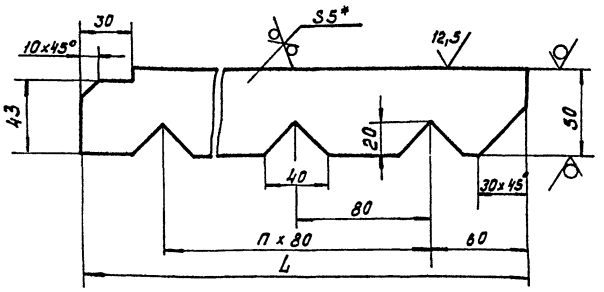

Обозначение	Размеры L	Размеры n	Масса кг
ТМ134.02.01.02.00.04	143	1	0.25
-01	358	3	0.6
-02	572	6	1.0
-03	786	8	1.3
-04	1000	11	1.7
-05	1215	14	2.1
-06	1470	16	2.6

1.* Размер для справок.

2. $\pm \frac{IT14}{2}$

23084-02

Изм.	Лист	№ докум.	Подп.	Дата	ТМ134.02.01.02.00.04			
Разраб.		Сенкевич			Ребро	Лит	Масса	Масштаб
Пробер		Целкобикова				Н	см. табл.	1:2
Т.контр		Шабунина				Лист	Листов 1	
Гл.инж.пр.		Блоков						
Н.контр		Решетникова			Полоса 5х50-В-2 ГОСТ 103-76 / Ст.3 ГОСТ 535-79	СОЮЗВОДОКАНАЛПРОЕКТ		
Утв.		Абдеев						

Кол. Доценко

Инв.№ подл. | Подп. и дата | Взам. инв.№ | Инв.№ дубл. | Подпись и дата

Формат А4

ТМ134.02.01.04.00.00 СБ

Типовое проектное решение 406-8-128 Альбом II

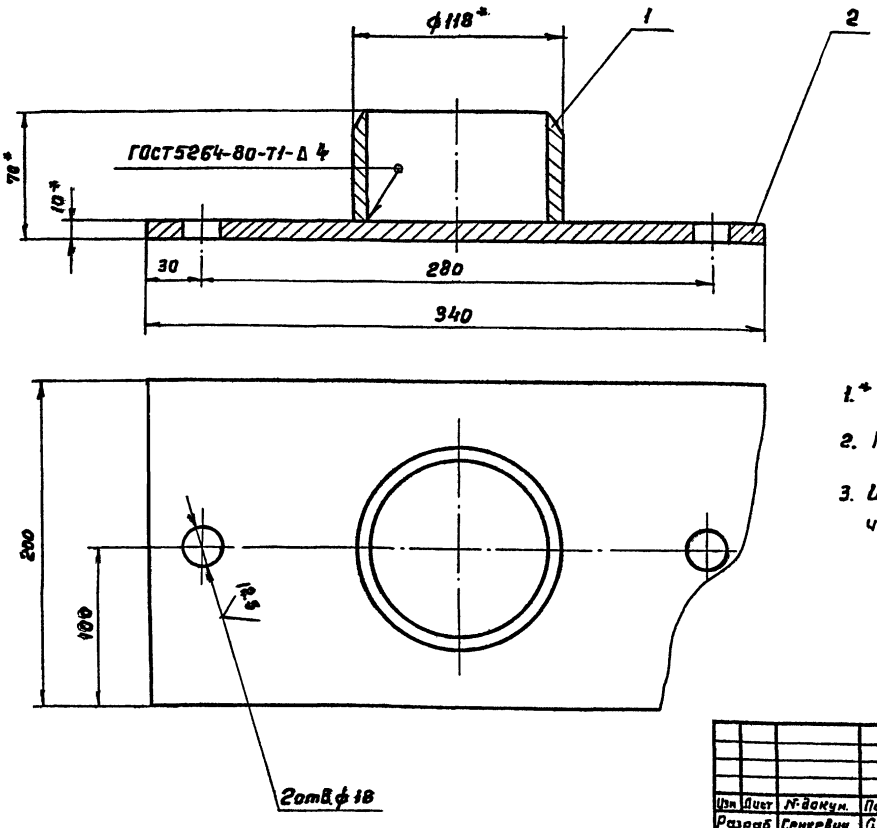

1.* Размеры для справок.

2. H14, $\pm \frac{IT14}{2}$

3. Шероховатость торцев деталей без чертежа $\frac{25}{}$

Изм.	Лист	№ докум.	Подп.	Дата	ТМ134.02.01.04.00.00 СБ			
Разраб.		Сенкевич			Опора Сборочный чертеж	Лит	Масса	Масштаб
Провер.		Целковитова				И	6.5	1:2
Т.контр.		Шабунина				Лист	Листов 1	
Гл.инж.пр.		Блоков				СОЮЗВОДОКАНАЛПРОЕКТ		
Н.контр.		Решетникова		19.85				
Утв.		Авдеев						

Формат А2

ТМ134.02.01.03.00.00 СБ

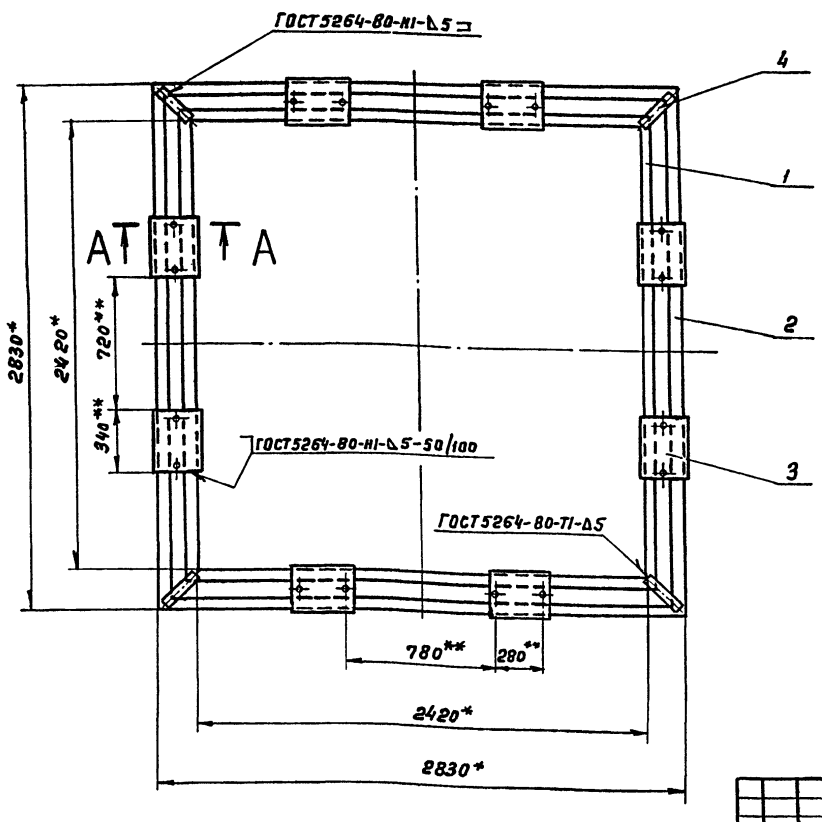

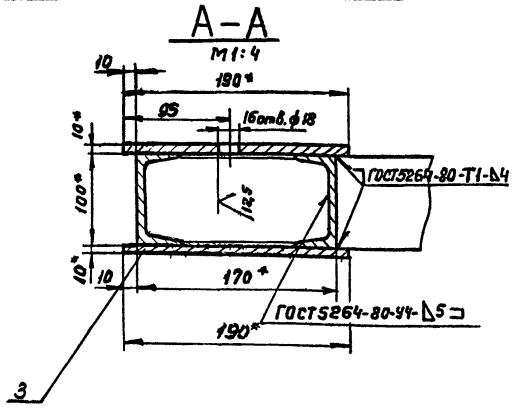

1.* Размеры для справок

2.** Обработать по сопрягаемой детали узла ТМ134.02.01.04.00.00 сб.

3. H14; $\pm \frac{IT14}{2}$

4. Шероховатость торцев деталей $\frac{25}{}$

5. Приварку пластин поз. 3 выполнить при сборке с корпусом на пружинных амортизаторах (см. ТМ134.02.01.00.00.00 сб)

23084-02

Изм.	Лист	№ докум.	Подп.	Дата	ТМ134.02.01.03.00.00 СБ			
Разраб.		Сенкевич			Рама Сборочный чертеж	Лит	Масса	Масштаб
Провер.		Целковитова				И	230	1:20
Т.контр.		Шабунина				Лист	Листов 1	
Гл.инж.пр.		Блоков				СОЮЗВОДОКАНАЛПРОЕКТ		
Н.контр.		Решетникова		19.85				
Утв.		Авдеев						

Формат А2

Инв.№ подл. | Подп. и дата | Взам. инв.№ | Инв.№ дубл. | Подп. и дата

ТМ 134.02.01.09.00.00 СБ

Типовое проектное решение 406-8-5.88 Альбом II

Инв. № подл. | Подп. и дата | Взам. инв. № | Инв. № дубл. | Подп. и дата

Вид А

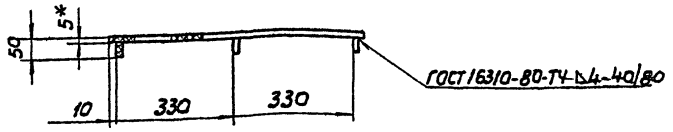

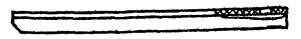

Поз. 2
М 1:5

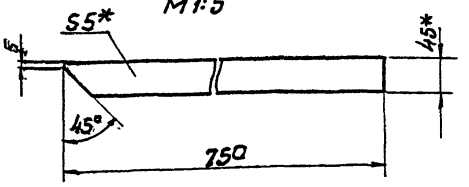

А

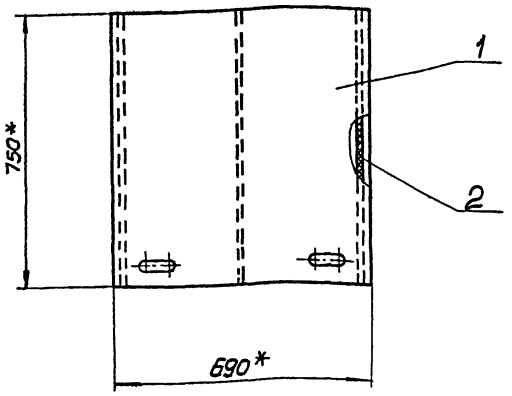

1.* Размеры для справок.
2. Сварку выполнить нагретым газом с присадочным прутком.

					ТМ 134.02.01.09.00.00 СБ			
Изм.	Лист	№ докум.	Подп.	Дата		Лит.	Масса	Масшт.
Разраб.		Сенкевич			Полка. Сборочный чертеж	И	44	1:10
Провер.		Целковикова				Лист	Листов 1	
Т. контр.		Шобунина						
Гл. инж. пр.		Блохов				СОЮЗВОДОКАНАЛПРОЕКТ		
Н. контр.		Решетникова		11.88				
Утв.		Авдеев						

Формат А3

ТМ 134.02.01.09.00.01

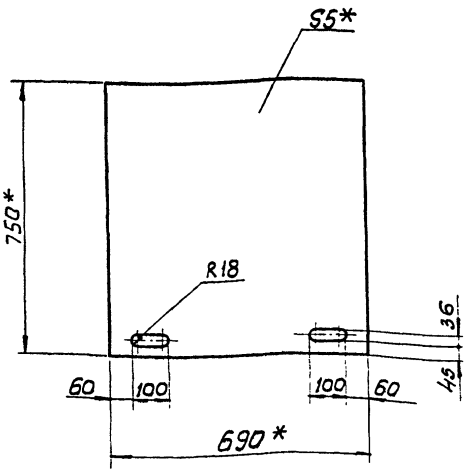

*Размеры для справок

					ТМ 134.02.01.09.00.01			
Изм.	Лист	№ докум.	Подп.	Дата		Лит.	Масса	Масшт.
Разраб.		Сенкевич			Лист	И	3,7	1:10
Пров.		Целковикова				Лист	Листов 1	
Т. контр.		Шобунина						
Гл. инж. пр.		Блохов				СОЮЗВОДОКАНАЛПРОЕКТ		
Н. контр.		Решетникова		11.88	Лист винипласта ВН 750×690×5 ГОСТ 9639-71			
Утв.		Авдеев						

Формат А4

ТМ 134.02.01.04.00.01

12.5 (√)

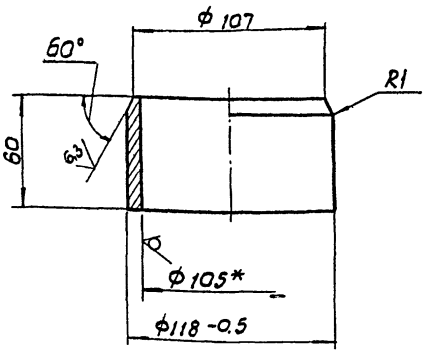

1.* Размер для справок.
2. Неуказанные предельные отклонения размеров $\pm \frac{IT14}{2}$.

23084-02

					ТМ 134.02.01.04.00.01			
Изм.	Лист	№ докум.	Подп.	Дата		Лит.	Масса	Масшт.
Разраб.		Сенкевич			Патрубок	И	1,07	1:2
Провер.		Целковикова				Лист	Листов 1	
Т. контр.		Шобунина						
Гл. инж. пр.		Блохов				СОЮЗВОДОКАНАЛПРОЕКТ		
Н. контр.		Решетникова		11.88	Труба 121×8 ГОСТ 8732-78 / Д ГОСТ 8731-74			
Утв.		Авдеев						

Формат А4

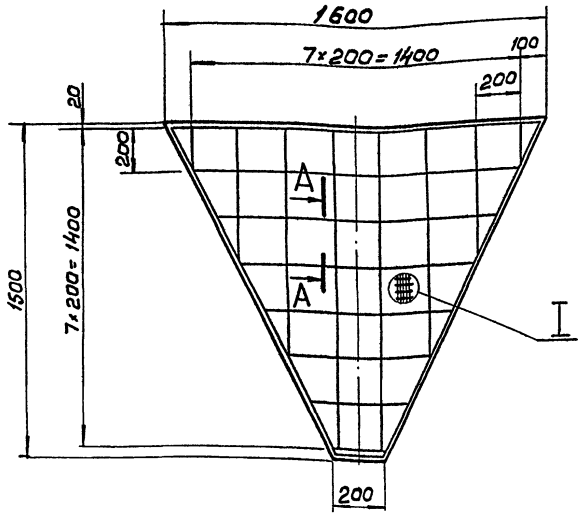

I
М2:1

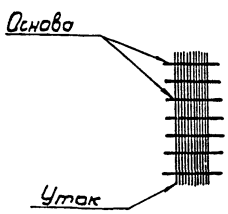

Вид Б
М2:1

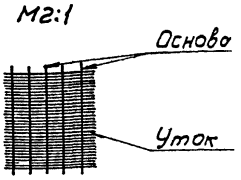

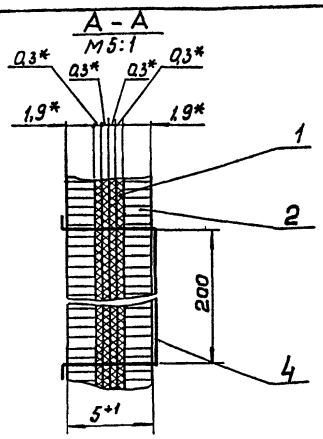

Б

1.* Размеры для справок.
2. Швы прошить проволокой 08-0-С ГОСТ 3282-74
3. Расположение проволок утка на лицевой стороне фильтра-вертикальное, на тыльной стороне фильтра- горизонтальное.
4. Фильтр устанавливается лицевой стороной внутрь резервуара- см. узел I

Изм	Лист	N докум.	Подп.	Дата
Разраб.	Сенкевич			
Провер.	Целовикова			
Т.контр.	Шабунина			
Гл.инж.пр.	Блоков			
Н.контр.	Решетникова			
Утв.	Авдеев			

ТМ 134.02.01.08.00.00 СБ

Фильтр.
Сборочный чертеж

Лит	Масса	Масштаб
Н	35	1:15
Лист	Листов 1	

СОЮЗВОДОКАНАЛПРОЕКТ

Формат А3

Поз.2
М1:2

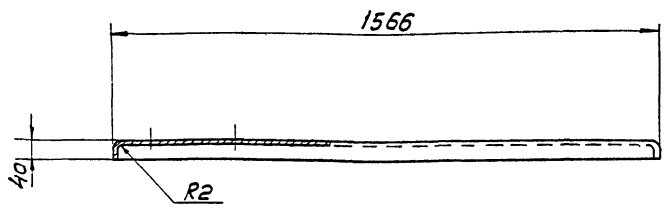

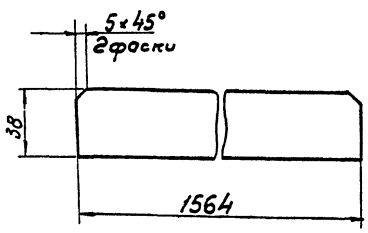

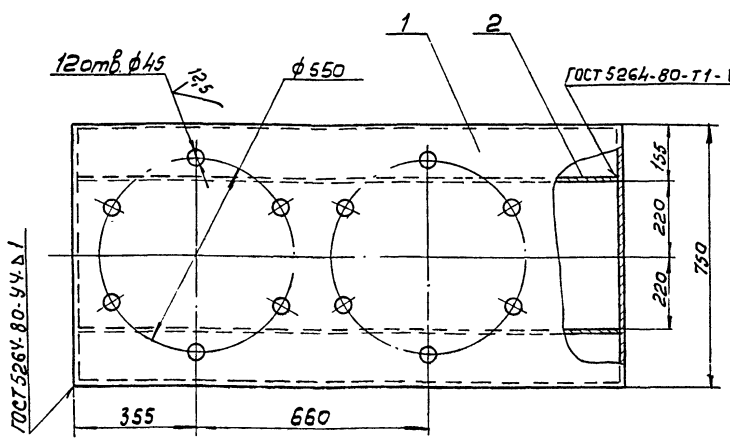

Поз.1. Развертка

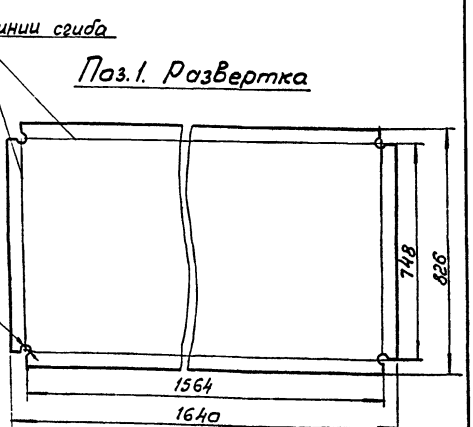

1. $H14, \pm \frac{JT14}{2}$
2. Шероховатость торцев деталей $\frac{25}{}$.
3. Наружную поверхность покрыть двумя слоями, внутреннюю пятью слоями лака ХС-76 ГОСТ 9355-81 по двум слоям грунта ХС-010 ГОСТ 9355-81.

23084-02

Изм	Лист	N докум.	Подп.	Дата
Разраб.	Сенкевич			
Провер.	Целовикова			
Т.контр.	Шабунина			
Гл.инж.пр.	Блоков			
Н.контр.	Решетникова			
Утв.	Авдеев			

ТМ 134.02.01.06.00.00 СБ

Крышка
Сборочный чертеж

Лит	Масса	Масштаб
Н	11,7	1:10
Лист	Листов 1	

СОЮЗВОДОКАНАЛПРОЕКТ

Формат А3

ТМ134.02.01.05.00.00СБ

Типовое проектное решение 406-8-5.88 Альбом III

Инв.№ подл. | Подпись и дата | Взам.инв.№ | Инв.№ дубл. | Подпись и дата

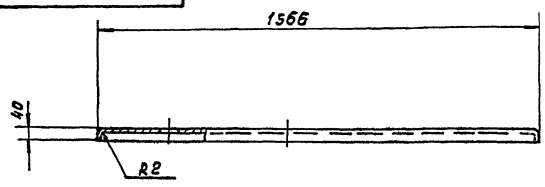

Поз.2
М1:2

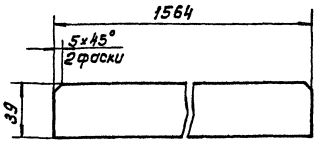

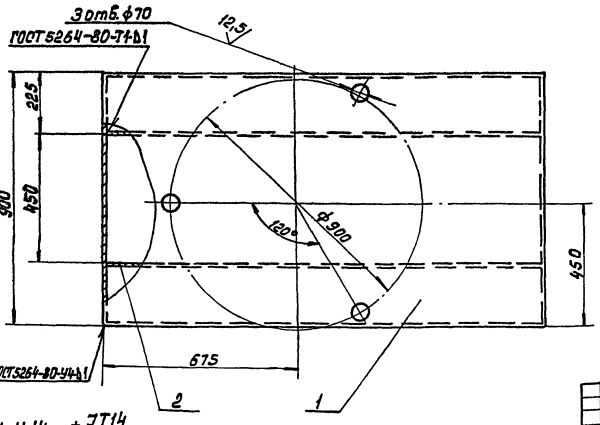

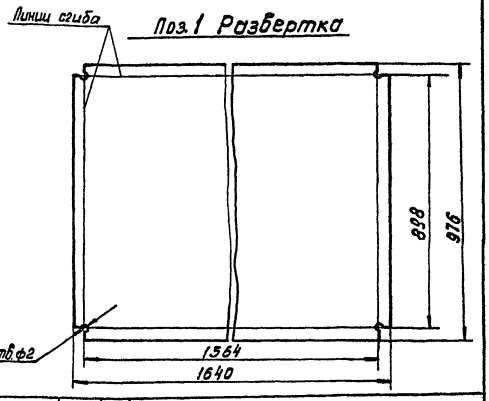

1. $H14, \pm \frac{IT14}{2}$
2. Шероховатость торцев деталей 25
3. Наружную поверхность покрыть двумя слоями, а внутреннюю пятью слоями лака ХС-76 ГОСТ 9355-81, по двум слоям грунта ХС-010 ГОСТ 9355-81

Изм.	Лист	№ докум.	Подп.	Дата	ТМ134.02.01.05.00.00СБ			
Разраб.		Семкевич			Крышка Сборочный чертеж	Лит	Масса	Масштаб
Провер.		Цепковский				И	13,5	1:10
Т.контр.		Шафрунина				Лист	Листов 1	
Гл.инж.пр.		Алакоз				СОЮЗВОДОКАНАЛПРОЕКТ		
Н.контр.		Решетников						
Утв.		Абдеев						

Формат А3

ТМ134.02.01.07.00.00СБ

Поз.2
М1:2

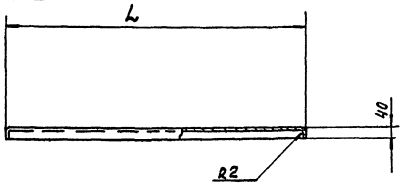

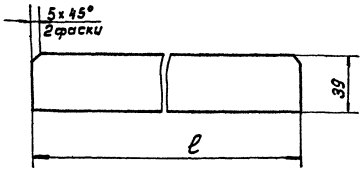

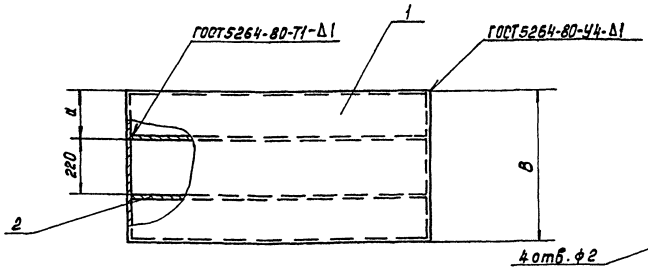

Поз.1. Развертка

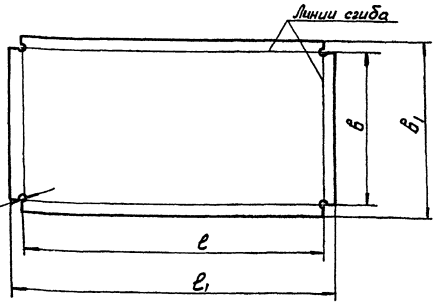

Обозначение	L	B	ℓ	ℓ1	b	b1	a	Масса кг
ТМ134.02.01.07.00.00СБ	1054	530	1052	1128	528	604	155	6,3
-01	1568	450	1564	1640	448	524	115	7,8

1. $\pm \frac{IT14}{2}$
2. Шероховатость торцев деталей 25
3. Наружную поверхность покрыть двумя слоями, а внутреннюю пятью слоями лака ХС-76 ГОСТ 9355-81, по двум слоям грунта ХС-010 ГОСТ 9355-81

23084-02

Изм.	Лист	№ докум.	Подп.	Дата	ТМ.134.02.01.07.00.00 СБ			
Разраб.		Семкевич			Крышка Сборочный чертеж	Лит	Масса	Масштаб
Провер.		Цепковский				И	см. табл.	1:10
Т.контр.		Шафрунина				Лист	Листов 1	
Гл.инж.пр.		Алакоз				СОЮЗВОДОКАНАЛПРОЕКТ		
Н.контр.		Решетников						
Утв.		Абдеев						

Коп. Доценко

Формат А3

Типовой проектное решение 406-8-588 Альбом III

ТМ134.02.01.10.00.00СБ

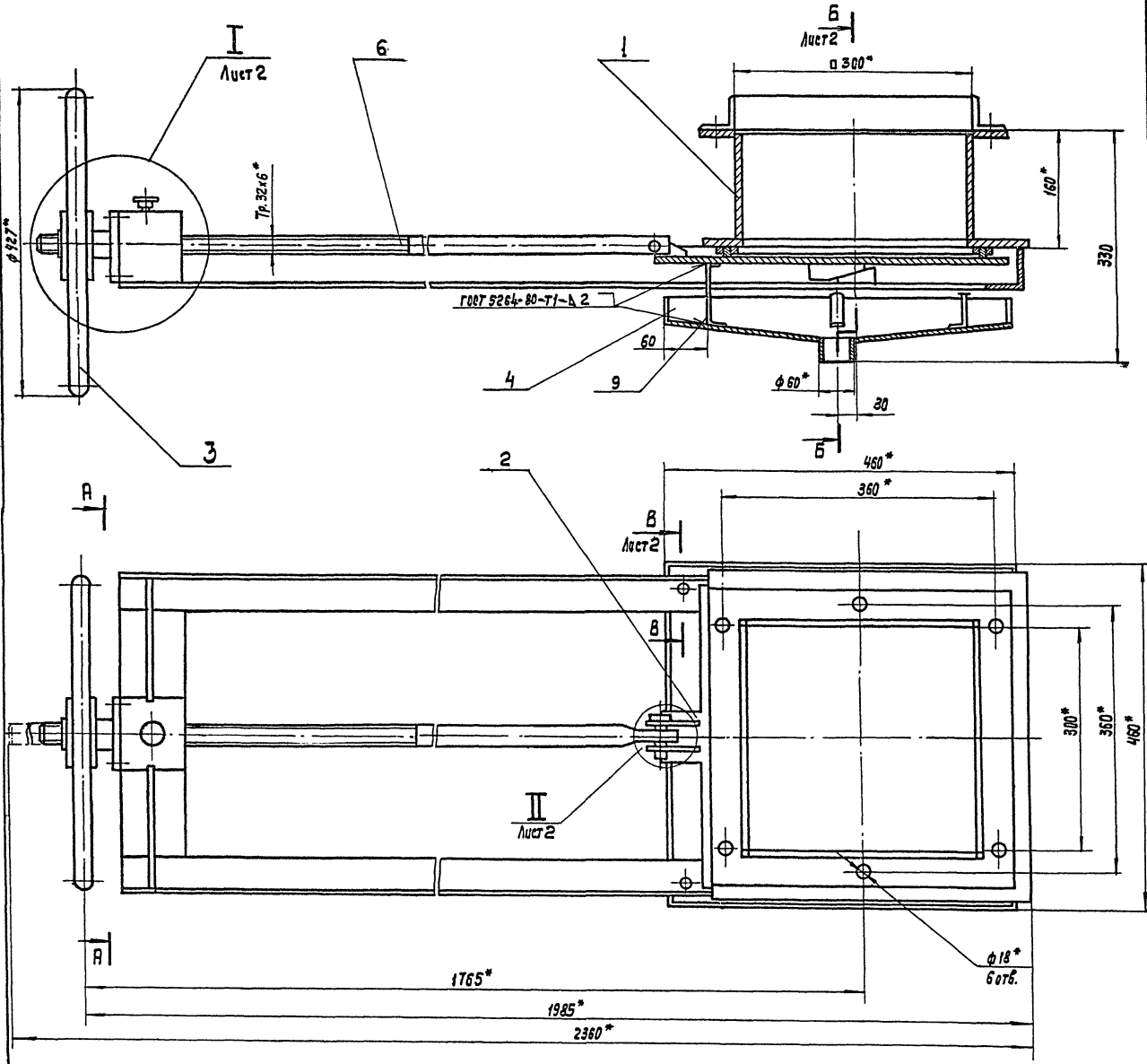

А-А

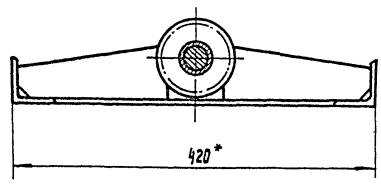

1.* Размеры для справок.

2. Поверхность затвора покрыть тремя слоями лака ХС-76 по двум слоям грунта ХС-010 ГОСТ 9355-81.

23084-02

Изм.	Лист	№ докум.	Подп.	Дата	ТМ134.02.01.10.00.00 СБ		
Разраб.		Сенкевич			Затвор бункерный 300 х 300 сварочный чертеж	Лист	Масса	Масштаб
Пров.		Решетникова				И	70	1:4
Т.Контр.		Шабунина				Лист 1	Листов 2	
Гл.инж.пр		Блоков				Союзводоканалпроект		
Н.Контр.		Кузьмина						
Утв.		Авдеев						

Инв.№ подл. | Подп. и дата | Взам.инв.№ | Инв.№ дубл. | Подп. и дата

Формат А2

Б-Б лист 1

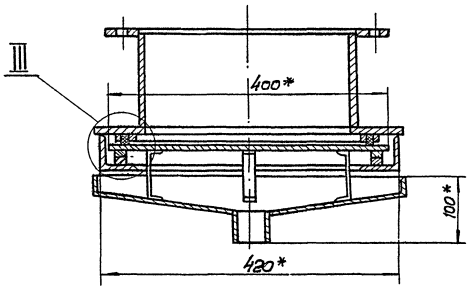

III
М1:1

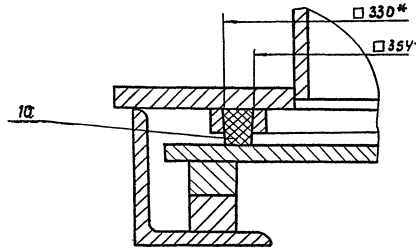

II лист 1
М1:1

В-В лист 1
М1:1

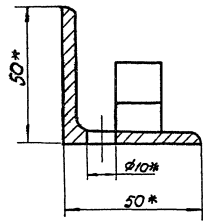

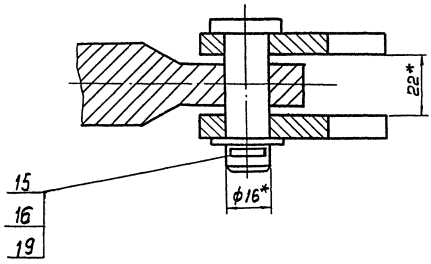

I лист 1
М 1:2

Г-Г
М1:2

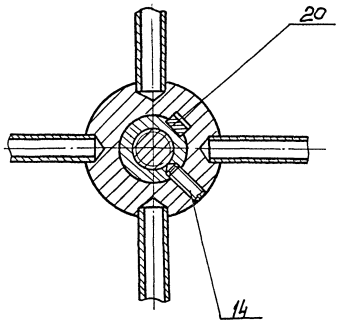

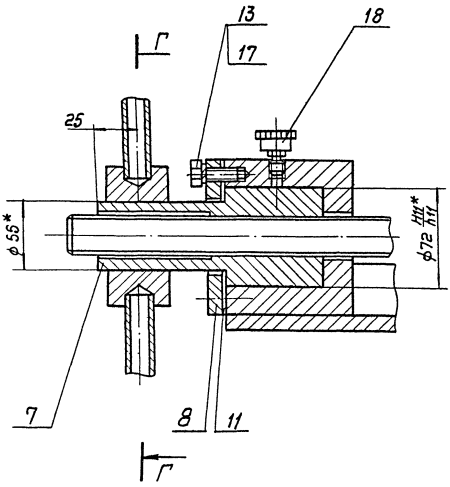

Инв. № подл. | Подп. и дата | Взам. инв. № | Инв. № дубл. | Подп. и дата

Типовое проектное решение 406-8-5.88 Альбом III

ТМ 134.02.01.10.00.03

12.5 (V)

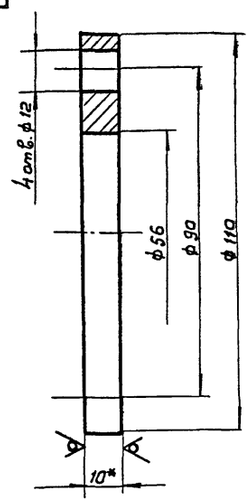

1. * Размер для справок
2. H14, h14, $\pm \frac{IT14}{2}$

Изм.	Лист	N докум.	Подп.	Дата	ТМ 134.02.01.10.00.03	
Разраб.		Сенкевич			Крышка	Лит. И; Масса 0,5; Масштаб 1:1
Пров.		Решетникова		11.88		Лист; Листов 1
Т. контр.		Шабунина			Лист Б-10 ГОСТ 19903-74 / Ст 3 ГОСТ 14637-79	СОЮЗВОДОКАНАЛПРОЕКТ
Гл. инж. пр.		Блохов				
Н. контр.		Кузьмина				
Утв.		Авдеев				

Инв. № подл. | Подпись и дата | Взам. инв. № | Инв. № дубл. | Подп. и дата

Формат А4

ТМ 134.02.01.10.00.04

12.5 (V)

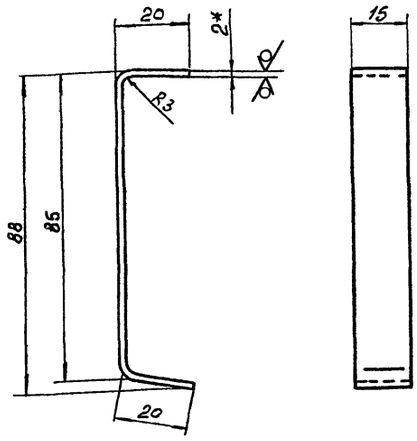

1. * Размер для справок.
2. $\pm \frac{IT14}{2}$.
3. Развернутая длина ~130 мм

Изм.	Лист	N докум.	Подп.	Дата	ТМ 134.02.01.10.00.04	
Разраб.		Сенкевич			Скоба	Лит. Н; Масса 0,03; Масштаб 1:1
Пров.		Решетникова		11.88		Лист; Листов 1
Т. контр.		Шабунина			Лист Б-2,0 ГОСТ 19903-74 / Ст. 3 ГОСТ 16523-70	СОЮЗВОДОКАНАЛПРОЕКТ
Гл. инж. пр.		Блохов				
Н. контр.		Кузьмина				
Утв.		Авдеев				

Инв. № подл. | Подпись и дата | Взам. инв. № | Инв. № дубл. | Подп. и дата

Формат А4

ТМ 134.02.01.10.00.02

12.5 (V)

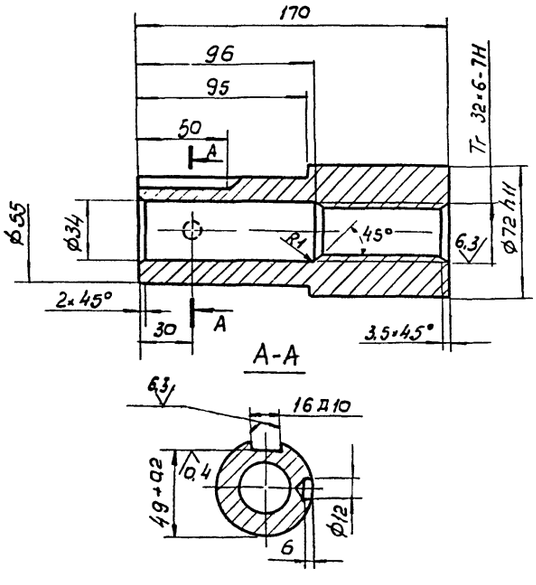

Неуказанные предельные отклонения размеров:
H14, h14, $\pm \frac{IT14}{2}$

Изм.	Лист	N докум.	Подп.	Дата	ТМ 134.02.01.10.00.02	
Разраб.		Сенкевич			Гайка	Лит. И; Масса 3,06; Масштаб 1:2
Пров.		Решетникова		11.88		Лист; Листов 1
Т. контр.		Шабунина			СЧ 30 ГОСТ 1412-85	СОЮЗВОДОКАНАЛПРОЕКТ
Гл. инж. пр.		Блохов				
Н. контр.		Кузьмина				
Утв.		Авдеев				

Инв. № подл. | Подпись и дата | Взам. инв. № | Инв. № дубл. | Подп. и дата

Формат А4

ТМ 134.02.01.10.00.01

12.5 (V)

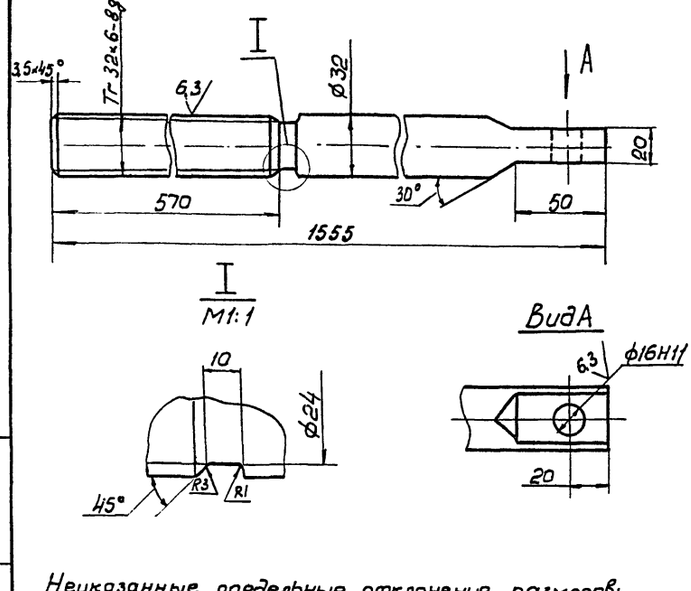

Неуказанные предельные отклонения размеров:
h14, $\pm \frac{IT14}{2}$

23084-02

Изм.	Лист	N докум.	Подп.	Дата	ТМ 134.02.01.10.00.01	
Разраб.		Сенкевич			Винт	Лит. И; Масса 2,9; Масштаб 1:2
Пров.		Решетникова		11.88		Лист; Листов 1
Т. контр.		Шабунина			Сталь 45 ГОСТ 1050-74	СОЮЗВОДОКАНАЛПРОЕКТ
Гл. инж. пр.		Блохов				
Н. контр.		Кузьмина				
Утв.		Авдеев				

Инв. № подл. | Подпись и дата | Взам. инв. № | Инв. № дубл. | Подп. и дата

Формат А4

ТМ 134.02.01.10.01.00 СБ

Типовые проектные решения 406-8-5.88 Альбом II

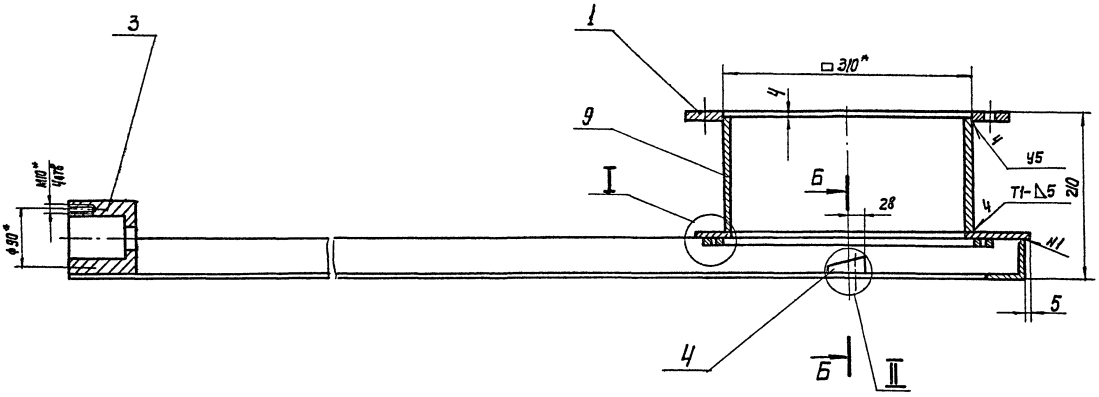

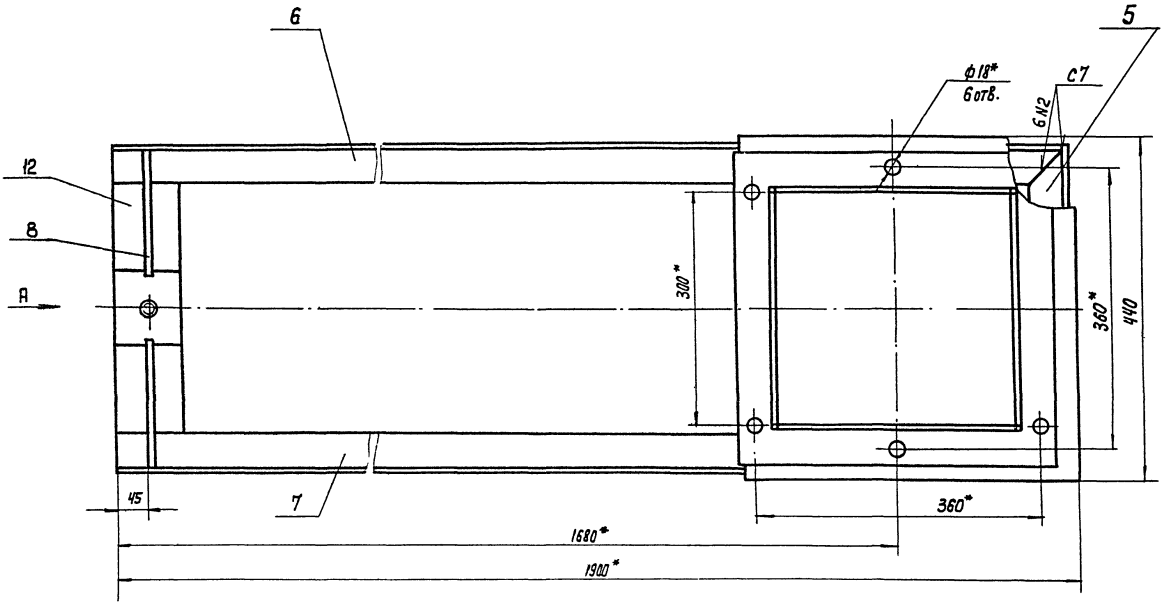

Вид А повернуто

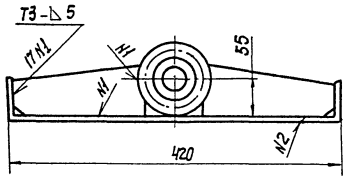

Б-Б повернуто

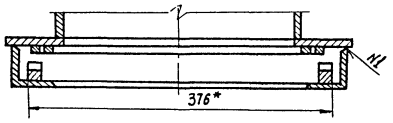

II
М1:1

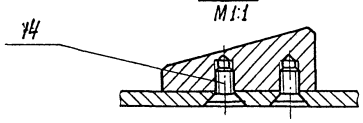

I
М1:1

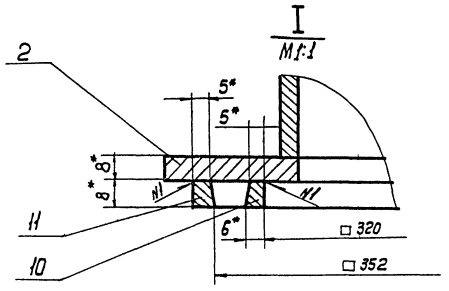

1. * Размеры для справок
2. $\pm\frac{JT14}{2}$
3. сварные швы по ГОСТ 5264-80
4. Шероховатость торцев деталей без чертежа $\sqrt{25}$

23084-02

					ТМ134.02.01.10.01.00 СБ		
Изм.	Лист	№ докум.	Подп.	Дата	Рама сборочный чертеж	Лит.	Масса	Масштаб
Разраб.		Сенкевич				И	38	1:4
Пров.		Решетникова				Лист	Листов 1	
Т.контр.		Шабунина						
Гл.инж.пр.		Блохов						
Н.контр.		Кузьмина				Союзводоканалпроект		
Утв.		Авдеев						

Инв.№ подл. | Подп. и дата | Взам. инв.№ | Инв.№ дубл. | Подп. и дата

Формат А2

Типовое проектное решение 406-8-5.88 Альбом II

ТМ 134.02.01.10.02.00СБ

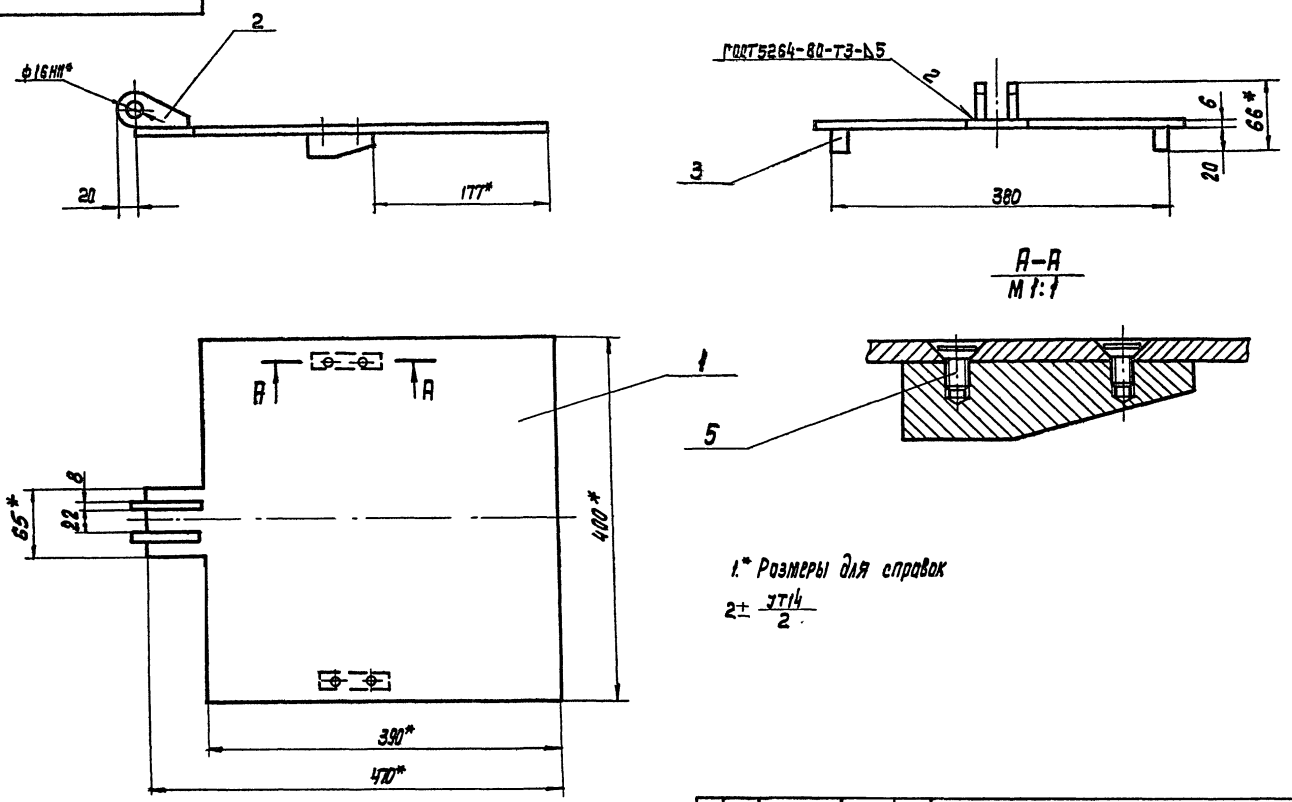

1.* Размеры для справок

2± $\frac{JT14}{2}$

Изм.	Лист	№ докум.	Подп.	Дата
Разраб.		Сенкевич		
Пров.		Решетникова		11.88
Т. Контр.		Шабунина		
Гл. инж. пр.		Блоков		
Н. Контр.		Кузьмина		
Утв.		Авдеев		

ТМ 134.02.01.10.02.00СБ

Затвор
Сборочный чертеж

Лит.	Масса	Масштаб
И	7.5	1:4

Лист | Листов 1

СОЮЗВОДОКАНАЛПРОЕКТ

Формат А3

ТМ 134.02.01.10.01.02

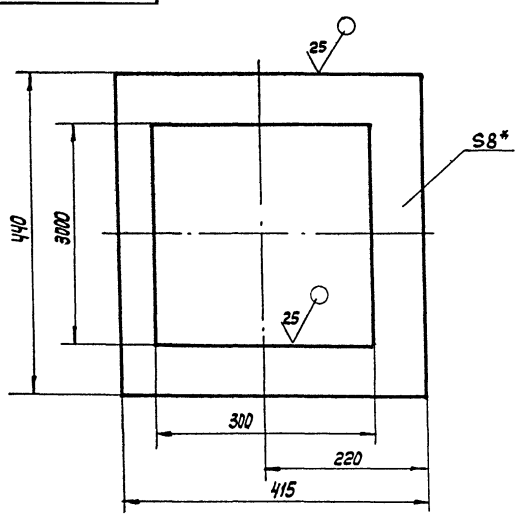

1.* Размер для справок

2.± $\frac{JT14}{2}$

Изм.	Лист	№ докум.	Подп.	Дата
Разраб.		Сенкевич		
Пров.		Решетникова		11.88
Т. Контр.		Шабунина		
Гл. инж. пр.		Блоков		
Н. Контр.		Кузьмина		
Утв.		Авдеев		

ТМ 134.02.01.10.01.02

Фланец

Лит.	Масса	Масштаб
И	5.8	1:5

Лист | Листов 1

Лист 5-8.0 ГОСТ 19903-74 / Ст. 3 ГОСТ 14637-79

СОЮЗВОДОКАНАЛПРОЕКТ

Формат А4

ТМ 134.02.01.10.01.01

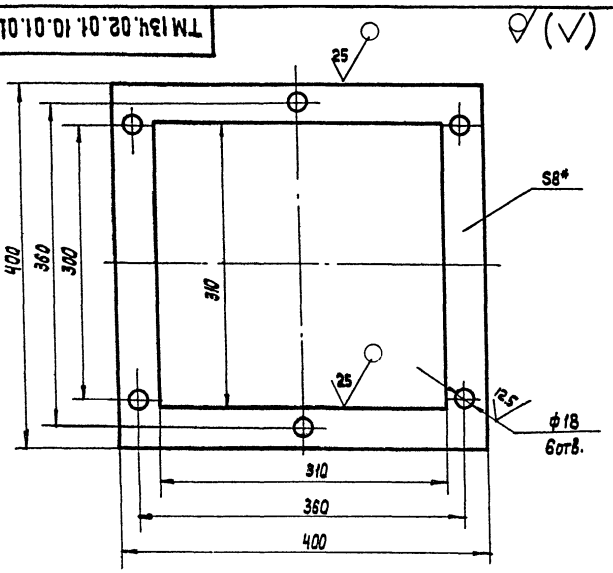

1.* Размер для справок

2. Н14, ± $\frac{JT14}{2}$

23084-02

Изм.	Лист	№ докум.	Подп.	Дата
Разраб.		Сенкевич		
Пров.		Решетникова		11.88
Т. Контр.		Шабунина		
Гл. инж. пр.		Блоков		
Н. Контр.		Кузьмина		
Утв.		Авдеев		

ТМ 134.02.01.10.01.01

Фланец

Лит.	Масса	Масштаб
И	4.3	1:4

Лист | Листов 1

Лист 5-8.0 ГОСТ 19903-74 / Ст. 3 ГОСТ 14637-79

СОЮЗВОДОКАНАЛПРОЕКТ

Формат А4

Типовое проектное решение 406-8-588 Альбом II

ТМ134.02.01.10.01.03

12,5 √(√)

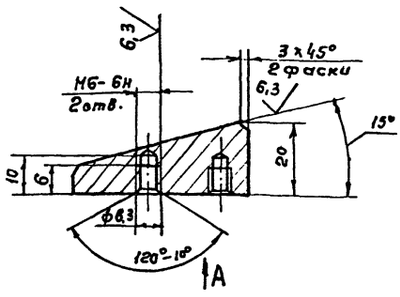

Вид А

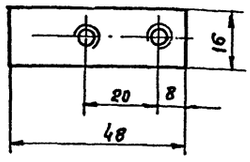

Неуказанные предельные отклонения размеров: $\pm\frac{JT14}{2}$

Изм	Лист	№ докум.	Подп.	Дата	ТМ134.02.01.10.01.04			
Разраб		Сенкевич			Клин	Лит	Масса	Масштаб
Пров.		Решетникова		10.88		И	0.1	1:1
Т.контр.		Шабунина				Лист	Листов 1	
Гл.инж.пр		Блоков			Сталь 5 ГОСТ 380-71	СОЮЗВОДОКАНАЛПРОЕКТ		
Н.контр.		Кузьмина						
Утв		Явдеев						

Формат А4

ТМ134.02.01.10.01.03

12,5 √(√)

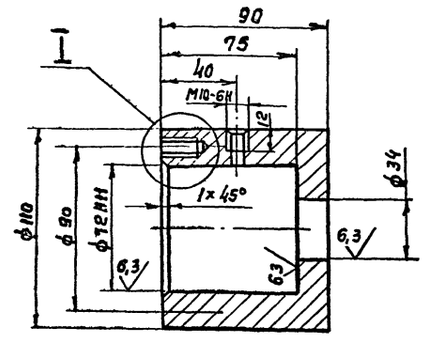

I
М1:1

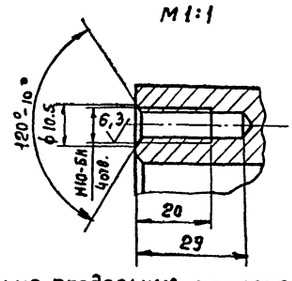

Неуказанные предельные отклонения размеров:
Н14, h14, $\pm\frac{JT14}{2}$

Изм	Лист	№ докум.	Подп.	Дата	ТМ134.02.01.10.01.03			
Разраб		Сенкевич			Корпус	Лит	Масса	Масштаб
Пров.		Решетникова		10.88		И	4.2	1:2
Т.контр.		Шабунина				Лист	Листов 1	
Гл.инж.пр		Блоков			Ст. 3 ГОСТ 380-71	СОЮЗВОДОКАНАЛПРОЕКТ		
Н.контр.		Кузьмина						
Утв.		Явдеев						

Формат А4

ТМ134.02.01.10.01.06

ТМ134.02.01.10.01.06

√(√)

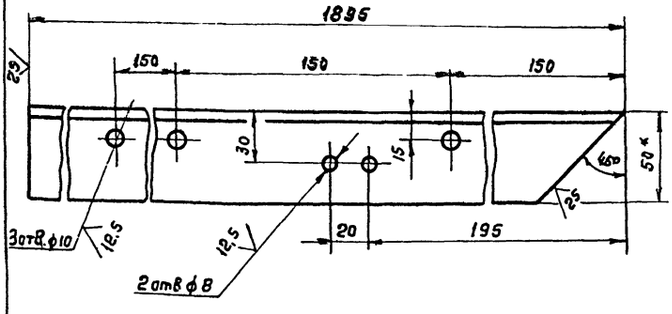

ТМ134.02.01.10.01.06-0.1 — зеркальное отражение.
Остальное см. ТМ134.02.01.10.01.06
М1:5

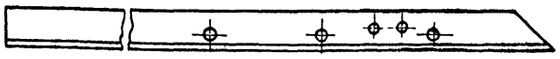

1.* Размер для справок.
2. Н14, $\pm\frac{JT14}{2}$

Изм	Лист	№ докум	Подп.	Дата	ТМ134.02.01.10.01.06			
Разраб.		Сенкевич			Уголок	Лит	Масса	Масштаб
Пров.		Решетникова		10.88		И	7.1	1:2
Т.контр.		Шабунина				Лист	Листов 1	
Гл.инж.пр		Блоков			Уголок 50×50×5-В ГОСТ 8509-72 Ст 3 сп ГОСТ 535-79	СОЮЗВОДОКАНАЛПРОЕКТ		
Н.контр		Кузьмина						
Утв.		Явдеев						

Формат А4

ТМ134.02.01.10.01.05

√(√)

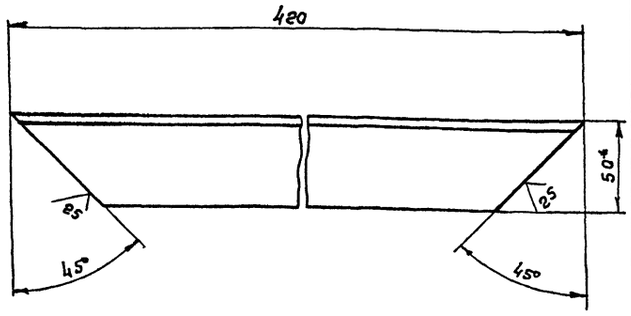

1.* Размер для справок.
2. h14, $\pm\frac{JT14}{2}$.

23084-02

Изм	Лист	№ докум	Подп	Дата	ТМ134.02.01.10.01.05			
Разраб		Сенкевич			Уголок	Лит	Масса	Масштаб
Пров.		Решетникова		10.88		И	1,4	1:2
Т.контр		Шабунина				Лист	Листов 1	
Гл.инж.пр		Блоков			Уголок 50×50×5-В ГОСТ 8509-72 Ст.3 сп ГОСТ 535-79	СОЮЗВОДОКАНАЛПРОЕКТ		
Н.контр		Кузьмина						
Утв		Явдеев						

Формат А4

Типовое проектное решение 406-8-5.88 Альбом II

ТМ134.02.01.10.02.01

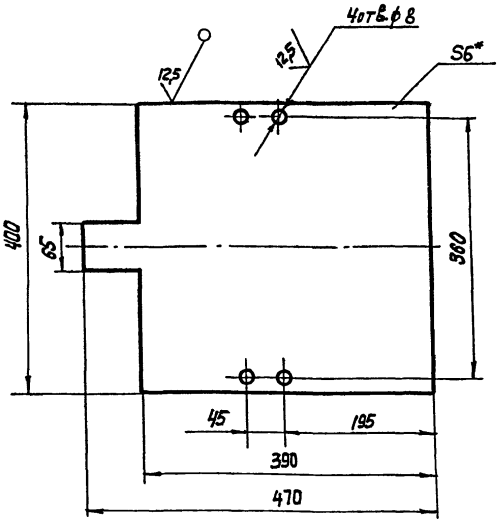

1.* Размер для справок.

2. H14, $\frac{HT14}{2}$.

Изм.	Лист	№ докум.	Подп.	Дата	ТМ134.02.01.10.02.01	Лит.	Масса	Масштаб
Разраб.		Сенкевич			Щит	И	6.86	1:5
Пров.		Решетникова		III 88		Лист	Листов 1	
Т. Контр.		Шабунина						
Гл. инж. пр.		Блоков			Лист Б-6.0 ГОСТ 19903-74 / Ст.3 ГОСТ 14637-79	СОЮЗВОДОКАНАЛПРОЕКТ		
Н. Контр.		Кузьмина						
Утв.		Авдеев						

Формат А4

ТМ134.02.01.10.02.02

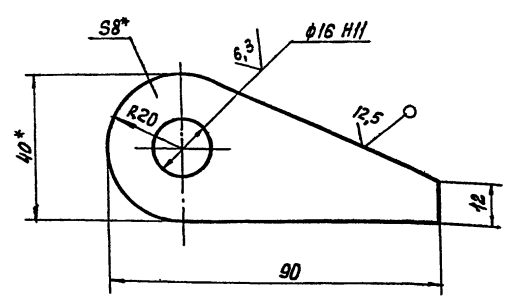

1.* Размеры для справок.

2. Неуказанные предельные отклонения размеров $\pm\frac{JT14}{2}$

Изм.	Лист	№ докум.	Подп.	Дата	ТМ134.02.01.10.02.02	Лит.	Масса	Масштаб
Разраб.		Сенкевич			Ушко	И	0,14	1:1
Пров.		Решетникова		III 88		Лист	Листов 1	
Т. Контр.		Шабунина						
Гл. инж. пр.		Блоков			Лист Б-8.0 ГОСТ 19903-74 / Ст.3 ГОСТ 14637-79	СОЮЗВОДОКАНАЛПРОЕКТ		
Н. Контр.		Кузьмина						
Утв.		Авдеев						

Формат А4

ТМ134.02.01.10.02.03

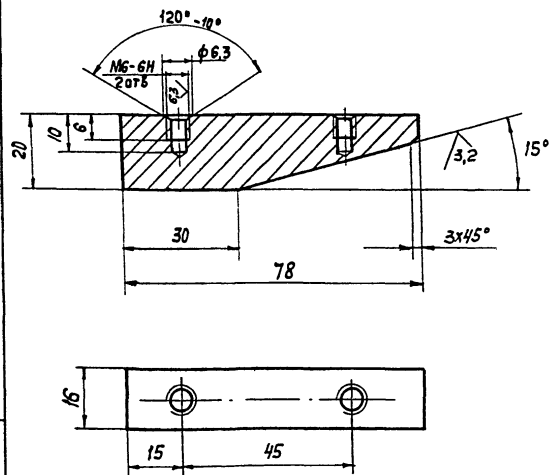

Неуказанные предельные отклонения размеров: $\pm\frac{JT14}{2}$

Изм.	Лист	№ докум.	Подп.	Дата	ТМ134.02.01.10.02.03	Лит.	Масса	Масштаб
Разраб.		Сенкевич			Клин	И	0,18	1:1
Провер.		Решетникова		III 88		Лист	Листов 1	
Т. Контр.		Шабунина						
Гл. инж. пр.		Блоков			Сталь 5 ГОСТ 380-71	СОЮЗВОДОКАНАЛПРОЕКТ		
Н. Контр.		Кузьмина						
Утв.		Авдеев						

Формат А4

ТМ134.02.01.10.01.07

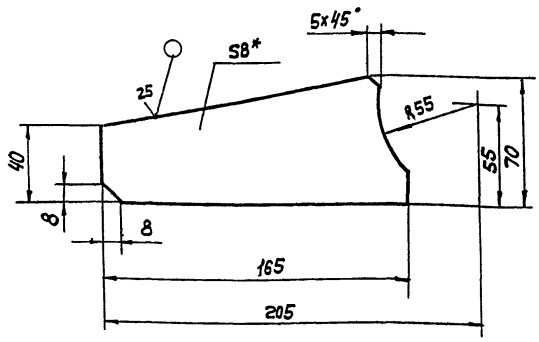

1.* Размер для справок.

2. $\pm\frac{JT14}{2}$.

23084-02

Изм.	Лист	№ докум.	Подп.	Дата	ТМ134.02.01.10.01.07	Лит.	Масса	Масштаб
Разраб.		Сенкевич			Ребро	И	0.56	1:2
Пров.		Решетникова		III 88		Лист	Листов 1	
Т. Контр.		Шабунина						
Гл. инж. пр.		Блоков			Лист Б-8.0 ГОСТ 19903-74 / Ст.3 ГОСТ 14637-79	СОЮЗВОДОКАНАЛПРОЕКТ		
Н. Контр.		Кузьмина						
Утв.		Авдеев						

Формат А4

Копир. Лаврукина

Типовые проектные решения 406-6-588 Альбом III

ТМ134.03.01.00 СБ

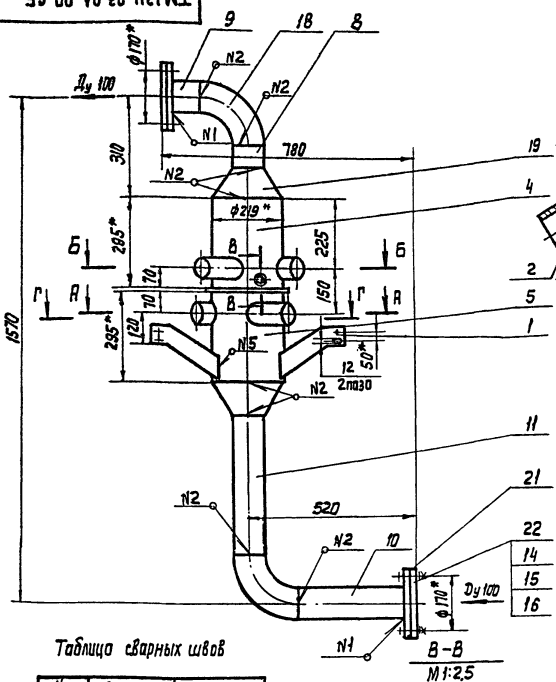

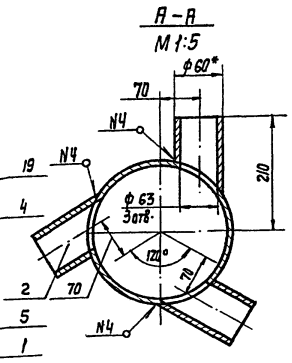

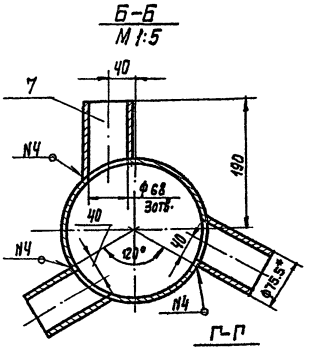

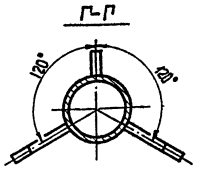

1* Размеры для справок

2. h14, h14, $\pm \frac{IT14}{2}$

3. Шероховатость обрабатываемых поверхностей деталей без чертежа $\sqrt{25}$

4. Наружную поверхность камеры покрыть двумя слоями лака ХС-76 по двум слоям грунта ХС-010 ГОСТ 9355-71.

Таблица сварных швов

№ шва	Обозначение	ГОСТ
N1	У5 — △3	16037-80
N2	С2	—"—
N3	У17 — △4	—"—
N4	У18 — △4	—"—
N5	Т3 — △5	5264-80

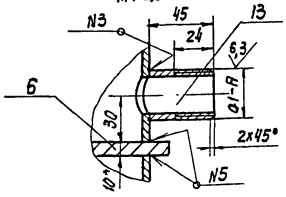

Изм.	Лист	№ докум.	Подп.	Дата
Разраб.		Кузьмина		03.88
Пров.		Цевелькова		03.88
Т. Контр.		Шабунина		
Гл. инж. пр.		Блохов		
Н. Контр.		Решетникова		12.86
Утв.		Авдеев		

ТМ 134.03.01.00 СБ

Камера распределительная сборочный чертеж

Лит.	Масса	Масштаб
И	65	1:10
Лист	Листов 1	

СОЮЗВОДОКАНАЛПРОЕКТ

Формат А3

ТМ 134.02.01.10.01.10

12,5

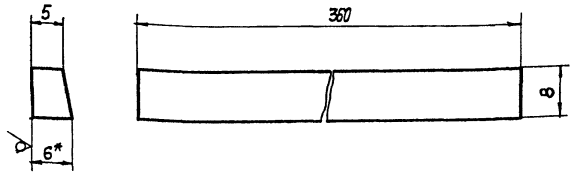

1.* Размер для справок

2. h14

Изм.	Лист	№ докум.	Подп.	Дата
Разраб.		Семкевич		
Провер.		Решетникова		
Т. Контр.		Шабунина		
Гл. инж. пр.		Блохов		
Н. Контр.		Решетникова		12.86
Утв.		Авдеев		

ТМ 134.02.01.10.01.10

Упор

Лит.	Масса	Масштаб
	0,12	2:1
Лист	Листов 1	

Лист 5-6,0 ГОСТ 19903-74 Ст.3 ГОСТ 14637-79

СОЮЗВОДОКАНАЛПРОЕКТ

Формат А4

ТМ 134.02.01.10.01.09

12,5

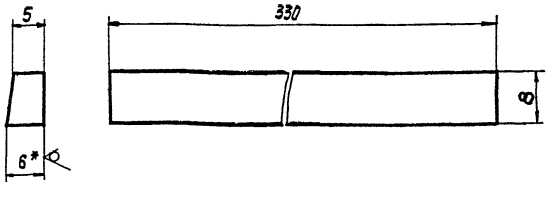

1* Размер для справок

2. h14

23084-02

Изм.	Лист	№ докум.	Подп.	Дата
Разраб.		Семкевич		
Пров.		Решетникова		
Т. Контр.		Шабунина		
Гл. инж. пр.		Блохов		
Н. Контр.		Решетникова		12.86
Утв.		Авдеев		

ТМ 134.02.01.10.01.09

Упор

Лит.	Масса	Масштаб
	0,1	2:1
Лист	Листов 1	

Лист 5-6,0 ГОСТ 19903-74 Ст.3 ГОСТ 14637-79

СОЮЗВОДОКАНАЛПРОЕКТ

Формат А4

Инв.№ подл. | Подп. и дата | Взам. инв.№ | Инв.№ дубл. | Подп. и дата

Типовое проектное решение 406-8-588 Альбом II

ТМ 134.02.01.10.03.01

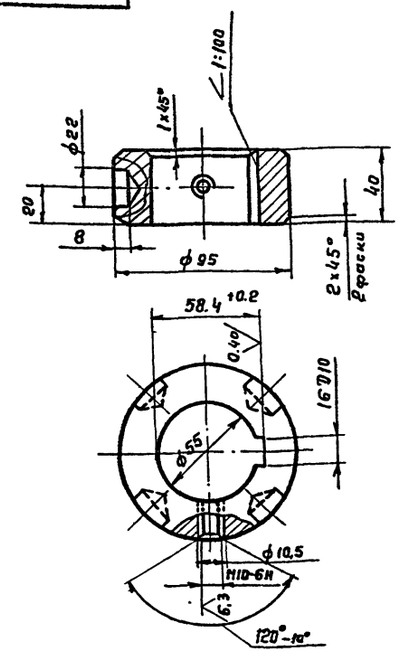

Неуказанные предельные отклонения размеров:

H14, h14, $\pm \frac{JT14}{2}$

Изм	Лист	№ докум.	Подп.	Дата	ТМ134.02.01.10.03.01	Лит	Масса	Масштаб
Разраб.		Сенкевич			Ступица	И	1.38	1:2
Пров.		Решетникова		16.IV.87		Лист	Листов 1	
Т.контр.		Шабунина			Ст. 3 ГОСТ 380-71	СОЮЗВОДОКАНАЛПРОЕКТ		
Гл.инж.пр.		Блоков						
Н.контр.		Кузьмина						
Утв.		Авдеев						

Инв. № подл. | Подп. и дата | Взам. инв. № | Инв. № дубл. | Подпись и дата

формат А4

ТМ 134.02.01.10.03.00 СБ

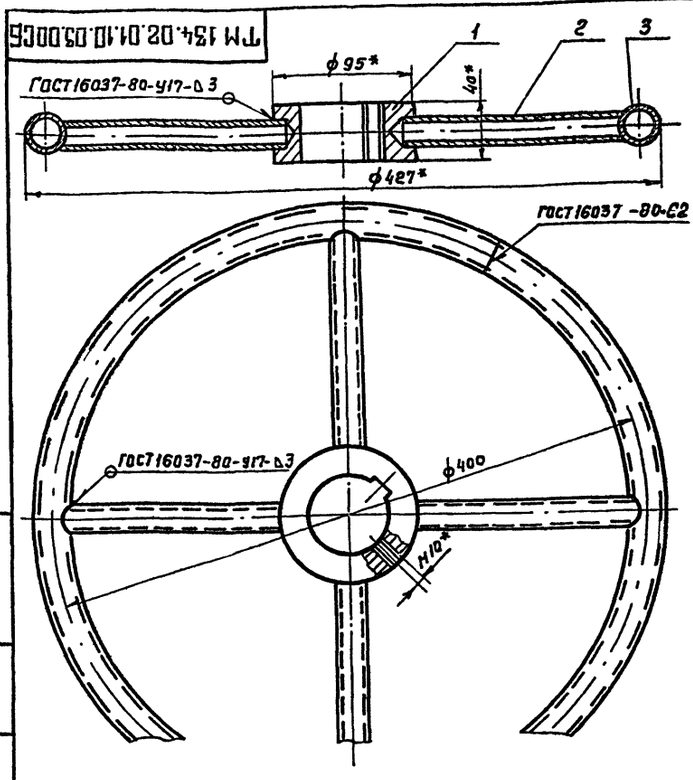

*Размеры для справок.

Изм	Лист	№ докум.	Подп.	Дата	ТМ 134.02.01.10.03.00 СБ	Лит	Масса	Масштаб
Разраб.		Сенкевич			Маховик	И	4.5	1:2,5
Пров.		Решетникова		16.IV.87	Сборочный чертеж	Лист	Листов 1	
Т.контр.		Шабунина				СОЮЗВОДОКАНАЛПРОЕКТ		
Гл.инж.пр.		Блоков						
Н.контр.		Кузьмина						
Утв.		Авдеев						

Инв. № подл. | Подпись и дата | Взам. инв. № | Инв. № дубл. | Подпись и дата

формат А4

ТМ 134.02.01.10.04.01

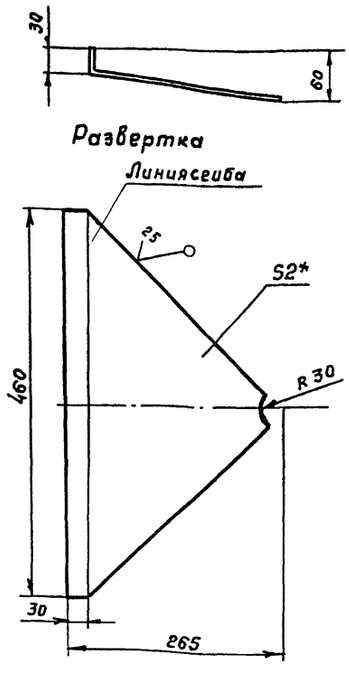

1.* Размер для справок

2. $\pm \frac{JT14}{2}$

Изм	Лист	№ докум	Подп.	Дата	ТМ 134.02.01.10.04.01	Лит.	Масса	Масштаб
Разраб		Сенкевич			Стенка	И	1,05	1:5
Пров		Решетникова		16.IV.87		Лист	Листов 1	
Т.контр		Шабунина			Лист Б-2.0 ГОСТ 19903-74	СОЮЗВОДОКАНАЛПРОЕКТ		
Гл.инж.пр.		Блоков			Ст. 3 ГОСТ 16523-70			
Н контр		Кузьмина						
Утв.		Авдеев						

Инв. № подл. | Подп. и дата | Взам. инв. № | Инв. № дубл. | Подп. и дата

формат А4

ТМ 134.02.01.10.04.00 СБ

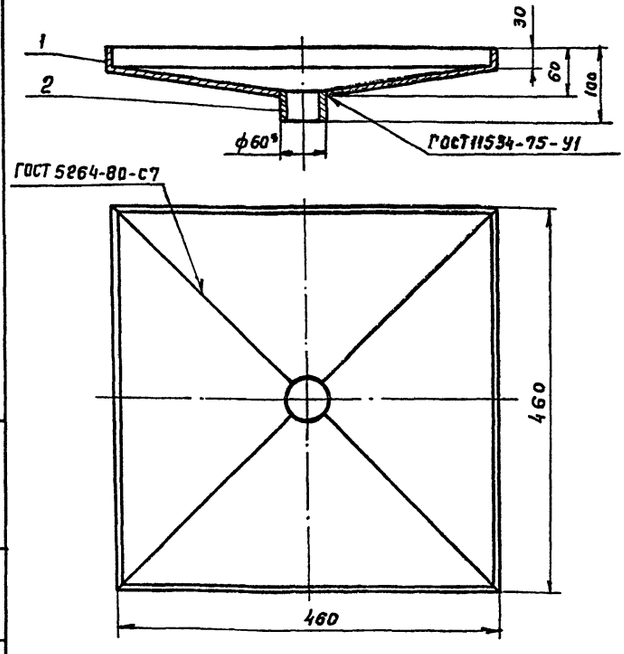

* Размер для справок.

23084-02

Изм	Лист	№ докум.	Подп.	Дата	ТМ134.02.01.10.04.00 СБ	Лит.	Масса	Масштаб
Разраб		Сенкевич			Воронка	И	5	1:5
Пров.		Решетникова		16.IV.87	Сборочный чертеж	Лист	Листов 1	
Т.контр.		Шабунина				СОЮЗВОДОКАНАЛПРОЕКТ		
Гл.инж.пр.		Блоков						
Н.контр.		Кузьмина						
Утв.		Авдеев						

Инв. № подл. | Подп. и дата | Взам. инв. № | Инв. № дубл. | Подп. и дата

формат А4

ТМ134.02.02.00.00.00 СБ

Типовые проектные решения 406-8-5.88 Альбом II

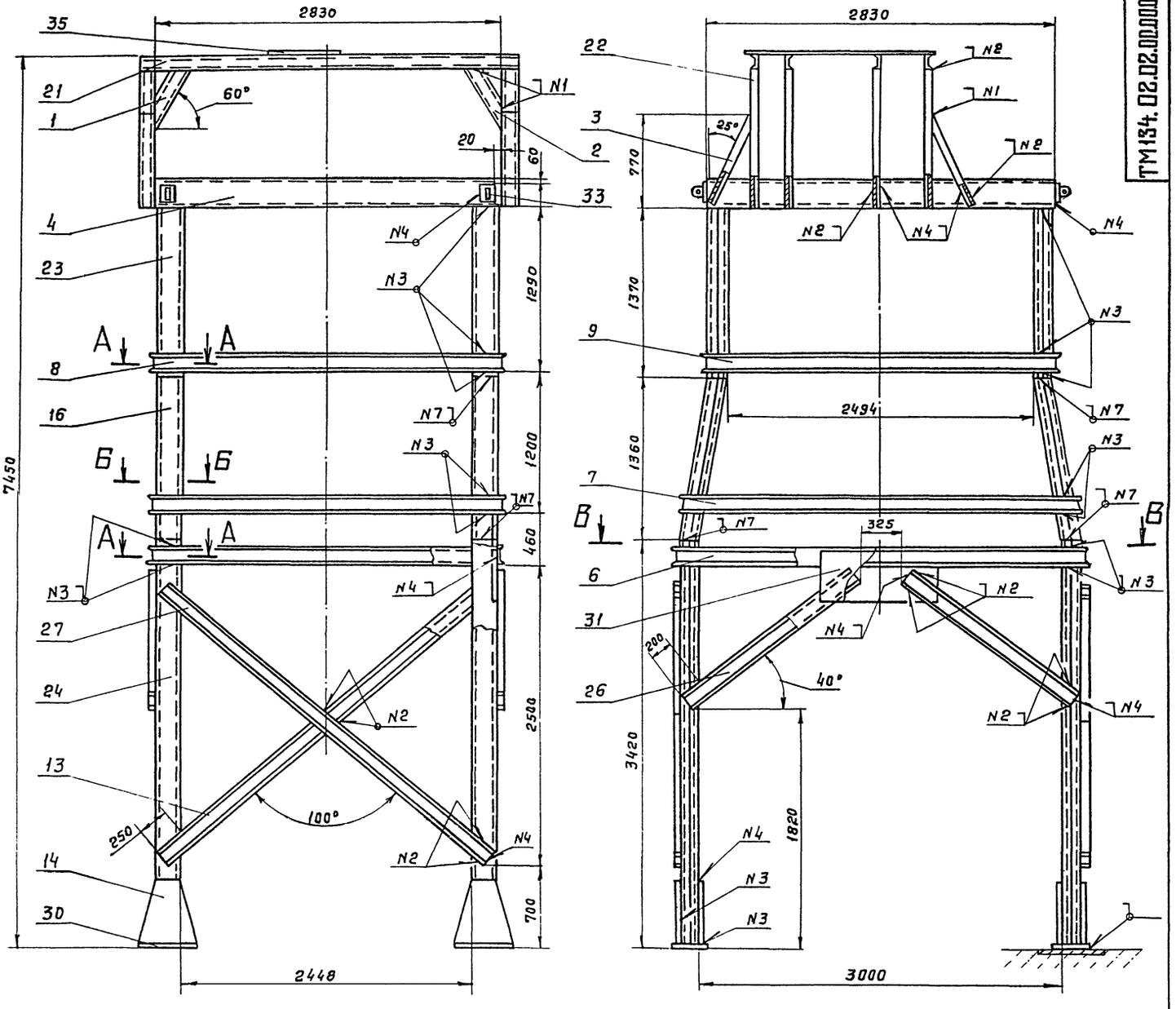

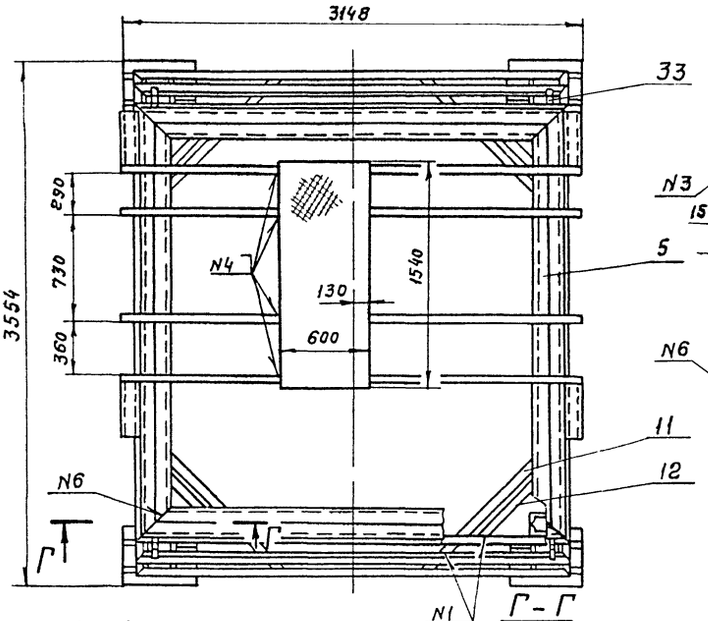

В – В
М 1:40

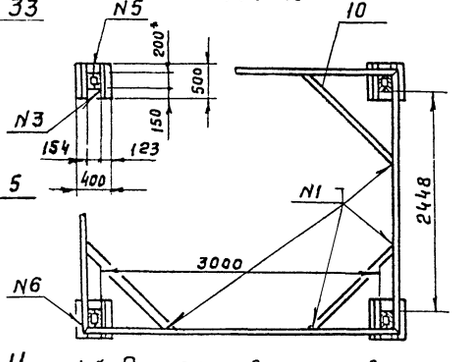

Таблица сварных швов

№ шва	Обознач.	ГОСТ
N1	Т1 – △4	11534-75
N2	Т1 – △4	5264-80
N3	Т1 – △6	—"—
N4	Н1 – △4	—"—
N5	С2	—"—
N6	С7	—"—
N7	У1 – △5	11534-75

1. * Размеры для справок
2. $H14$, $h14$, $\pm \frac{IT14}{2}$.
3. Шероховатость обрабатываемых поверхностей деталей без чертежа 25
4. В местах присоединения поясов к стойкам поз. 16. 23. и 24 швов зачистить заподлицо.
5. Детали поз. 1, 3, 21, 22 приварить после установки шламового резервуара.

А – А
М 1:10

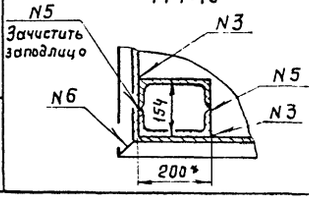

Б – Б
М 1:10

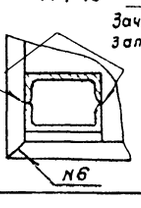

Г – Г
М 1:10

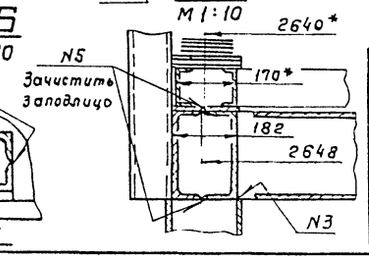

23084-02

Изм.	Лист	№ докум.	Подп.	Дата
Разраб.		Кузьмина		03.88
Пров.		Шабунина		
Т. контр.		Шабунина		
Гл. инж. пр.		Блохов		
Н. контр.		Целовикова		
Утв.		Авдеев		

ТМ134.02.02.00.00.00 СБ

Стойка
Сборочный чертеж

Лит.	Масса	Масштаб
И	2837	1:25
Лист	Листов 1	

СОЮЗВОДОКАНАЛПРОЕКТ

Формат А2

Инв. № подл. | Подп. и дата | Взам. инв. № | Инв. № дубл. | Подп. и дата

Типовые проектные решения 406-3-5.88 Альбом II

ТМ134.02.02.00.00.03

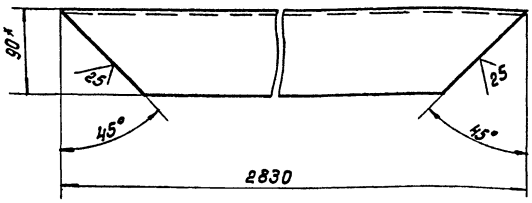

1.* Размер для справок
2. ± JT14/2

				ТМ 134.02.02.00.00.03		
Изм. Лист	№ докум.	Подп.	Дата			
Разраб.	Марченко		03.88	Балка	Лит	Масса 65.7	Масштаб 1:4
Пров.	Шабунина				И		
Т. Контр.	Шабунина				Лист	Листов 1
Гл. инж. пр.	Блоков					
Н. Контр.	Щелковикова		03.88	Швеллер 24 ГОСТ 8240-72 / Ст.3 ГОСТ 535-79	Союзводоканалпроект	
Утв.	Авдеев					

Формат А4

ТМ134.02.02.00.00.04

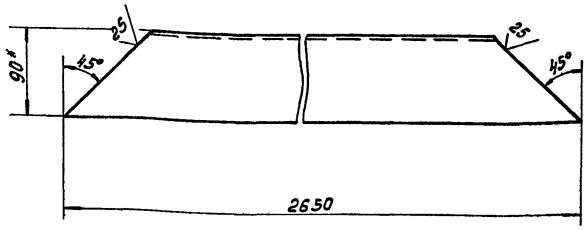

1.* Размер для справок
2. ± JT14/2

				ТМ 134.02.02.00.00.04		
Изм. Лист	№ докум.	Подп.	Дата			
Разраб.	Марченко		03.88	Балка	Лит	Масса 6.1.3	Масштаб 1:4
Пров.	Шабунина				И		
Т. Контр.	Шабунина				Лист	Листов 1
Гл. инж. пр.	Блоков					
Н. Контр.	Щелковикова		03.88	Швеллер 24 ГОСТ 8240-72 / Ст.3 ГОСТ 535-79	Союзводоканалпроект	
Утв.	Авдеев					

Формат А4

ТМ134.02.02.00.00.02

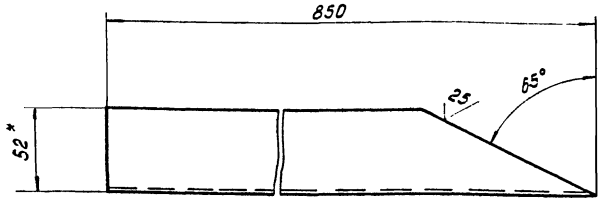

1.* Размер для справок
2. ± JT14/2

				ТМ134.02.02.00.00.02		
Изм. Лист	№ докум.	Подп.	Дата			
Разраб.	Марченко		03.88	Раскос	Лит	Масса 7.3	Масштаб 1:2
Пров.	Шабунина				И		
Т. Контр.	Шабучина				Лист	Листов 1
Гл. инж. пр.	Блоков					
Н. Контр.	Щелков		03.88	Швеллер 12 ГОСТ 8240-72 / Ст.3 ГОСТ 535-79	Союзводоканалпроект	
Утв.	Авдеев					

Формат 4

ТМ134.02.02.00.00.01

ТМ 134.02.02.00.00.01

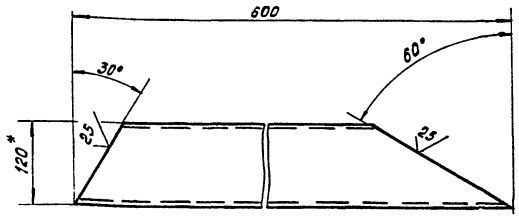

ТМ134.02.02.00.00.01-01-зеркальное отражение
Остальное см. ТМ 134.02.02.00.00.01

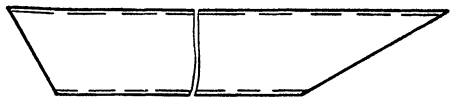

1.* Размер для справок
2. ± JT14/2

23084-02

				ТМ134.02.02.00.00.01		
Изм. Лист	№ докум.	Подп.	Дата			
Разраб.	Марченко		03.88	Раскос	Лит	Масса 4.8	Масштаб 1:5
Пров.	Шабунина				И		
Т. Контр.	Шабунина				Лист	Листов 1
Гл. инж. пр.	Блоков					
Н. Контр.	Щелковикова		03.88	Швеллер 12 ГОСТ 8240-72 / Ст.3 ГОСТ 535-79	Союзводоканалпроект	
Утв.	Авдеев					

Кэп Доценко

Формат 4

Инв. № подл. | Подп. и дата | Взам. инв. № | Инв. № дубл. | Подп. и дата

ТМ 134.02.02.00.00.08

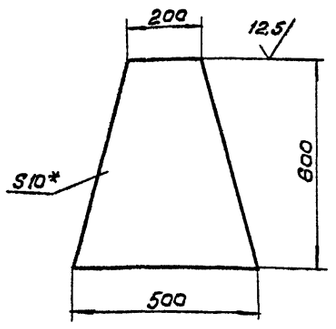

1.* Размер для справок.

2. $\pm \frac{JT14}{2}$

Изм	Лист	N докум.	Подп.	Дата
Разраб.		Марченко		03.88
Пров.		Шабунина		
Т.контр.		Шабунина		
Гл.инж.пр.		Блохов		
Н.контр.		Целовикова		03.88
Утв.		Авдеев		

ТМ 134.02.02.00.00.08

Накладка

Лит.	Масса	Масштаб
И	16.4	1:10
Лист	Листов 1	

Лист Б-10 ГОСТ 19903-74 / Ст.3 ГОСТ 14637-79

СОЮЗВОДОКАНАЛПРОЕКТ

Формат А4

ТМ 134.02.02.00.00.09

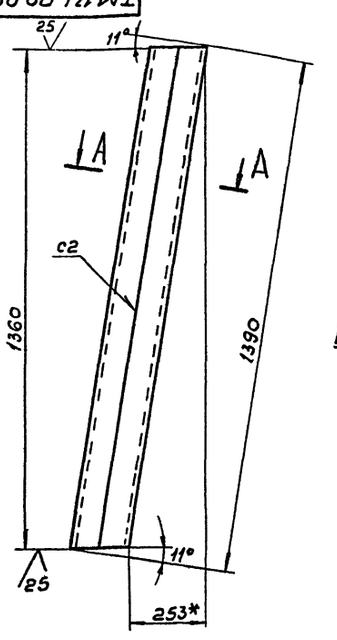

А-А повернуто

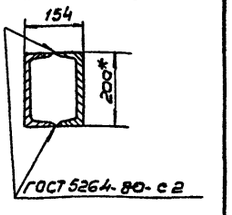

1.* Размер для справок

2. $\pm \frac{JT14}{2}$

Изм	Лист	N докум.	Подп.	Дата
Разраб.		Марченко		03.88
Пров.		Шабунина		
Т.контр.		Шабунина		
Гл.инж.пр.		Блохов		
Н.контр.		Целовикова		03.88
Утв.		Авдеев		

ТМ 134.02.02.00.00.09

Стойка

Лит.	Масса	Масштаб
И	51.6	1:10
Лист	Листов 1	

Швеллер 20 ГОСТ 8240-72 / Ст.3 ГОСТ 535-79

СОЮЗВОДОКАНАЛПРОЕКТ

Формат А4

ТМ 134.02.02.00.00.07

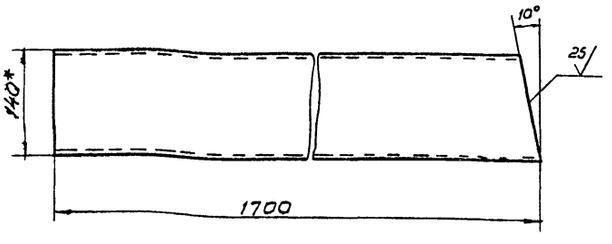

1.* Размер для справок.

2. $\pm \frac{JT14}{2}$

Изм	Лист	N докум.	Подп.	Дата
Разраб.		Марченко		03.88
Пров.		Шабунина		
Т.контр.		Шабунина		
Гл.инж.пр.		Блохов		
Н.контр.		Целовикова		03.88
Утв.		Авдеев		

ТМ 134.02.02.00.00.07

Стяжка

Лит.	Масса	Масштаб
И	20.9	1:5
Лист	Листов 1	

Швеллер 14 ГОСТ 8240-72 / Ст.3 ГОСТ 535-79

СОЮЗВОДОКАНАЛПРОЕКТ

Формат А4

ТМ 134.02.02.00.00.05

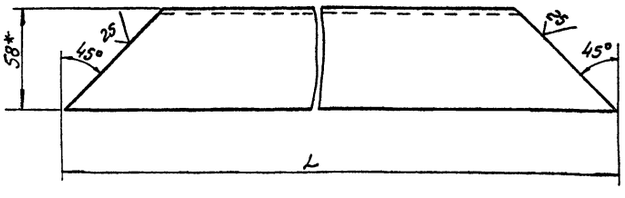

Обозначение	L, мм	Масса, кг
ТМ 134.02.02.00.00.05	3424	41,4
-01	3254	40.0
-02	2964	36,46
-03	2918	35.87
-04	1300	15,2
-05	1000	11.6
-06	800	9.12

1.* Размер для справок

2. $\pm \frac{JT14}{2}$

23084-02

Изм	Лист	N докум.	Подп.	Дата
Разраб.		Марченко		03.88
Пров.		Шабунина		
Т.контр.		Шабунина		
Гл.инж.пр.		Блохов		
Н.контр.		Целовикова		03.88
Утв.		Авдеев		

ТМ 134.02.02.00.00.05

Стяжка

Лит.	Масса	Масштаб
И	Сж. табл.	1:2,5
Лист	Листов 1	

Швеллер 14 ГОСТ 8240-72 / Ст.3 ГОСТ 535-79

СОЮЗВОДОКАНАЛПРОЕКТ

Формат А4

Инв.№ подл. | Подп. и дата | Взам. инв.№ | Инв.№ дубл. | Подп. и дата

ТМ134.03.00.00 СБ

Типовое проектное решение 406-8-5.88 Альбом II

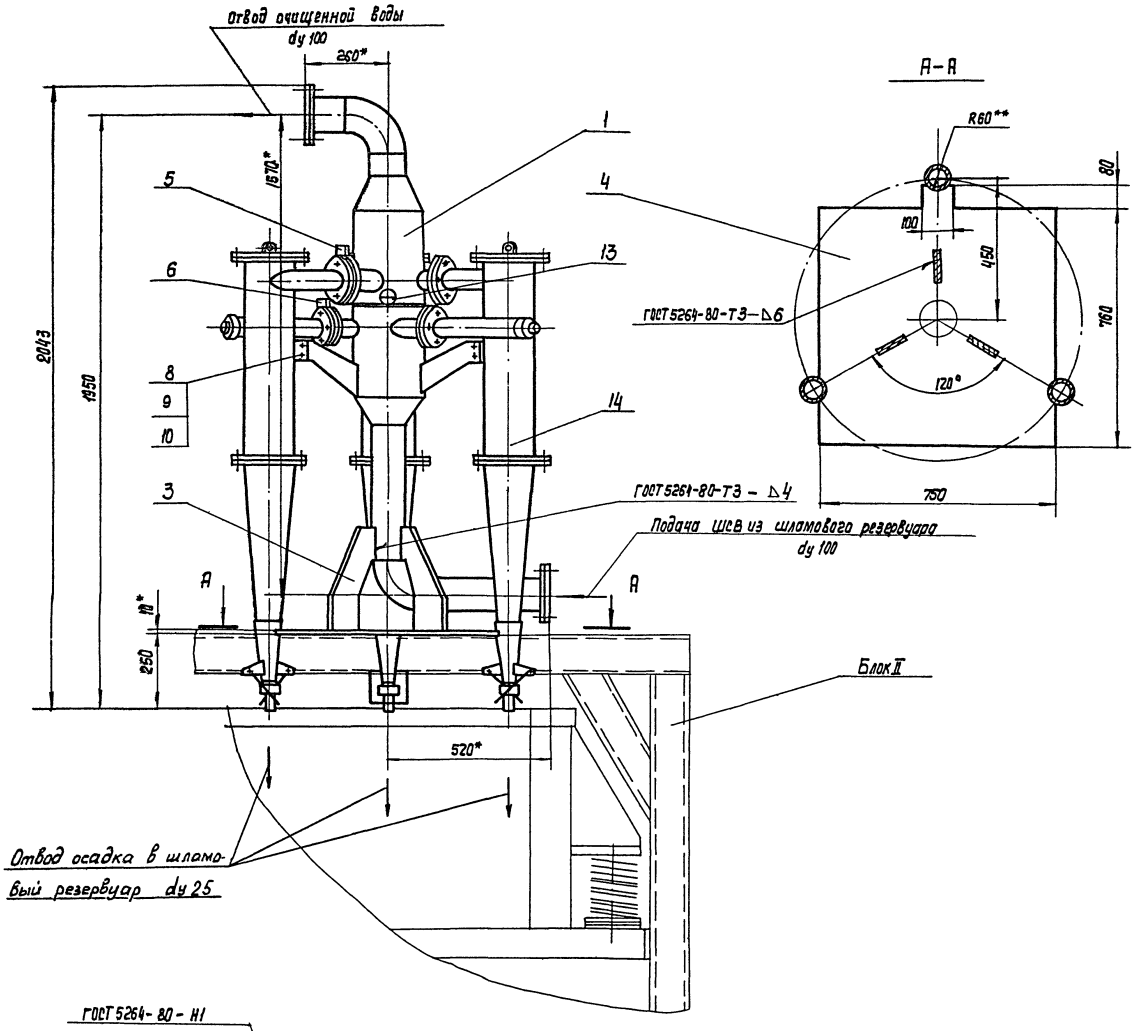

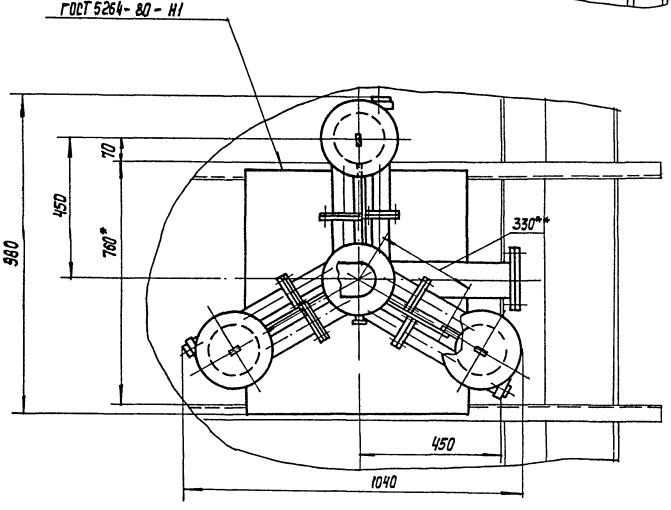

1.* Размеры для справок

2.** Вырезы R60 в детали поз.4 и крепление гидроциклонов к распределительной камере поз.1 уточнить при сборке блока.

3. Шероховатость обрабатываемых поверхностей деталей без чертежа 25/.

4. Неокрашенные наружные поверхности блока покрыть слоями лака ХС-76 по двум слоям грунта ХС-010 ГОСТ 9355-81.

5. Н14. $h14 \pm \frac{IT14}{2}$

СОГЛАСОВАНО

ГИП /Фот В.Я./

23084-02

Изм	Лист	N- докум.	Подп.	Дата
Разраб.		Решетникова		11.88
Пров.		Целковикова		
Т.Контр.		Шадунина		
Гл.инж.пр.		Блоков		
Н.Контр.		Целковикова		
Утв.		Авдеев		

ТМ 134.03.00.00 СБ

Блок III
Сборочный чертеж.

Лит	Масса	Масштаб
И	324	1:10

Лист | Листов 1

СОЮЗВОДОКАНАЛПРОЕКТ

Формат А2

Инв. № подл. | Подп. и дата | Взам.инв.№ | Инв. № дубл. | Подп. и дата

Типовые проектные решения 406-8-5.88 Альбом II

ТМ 134. 03. 00. 04

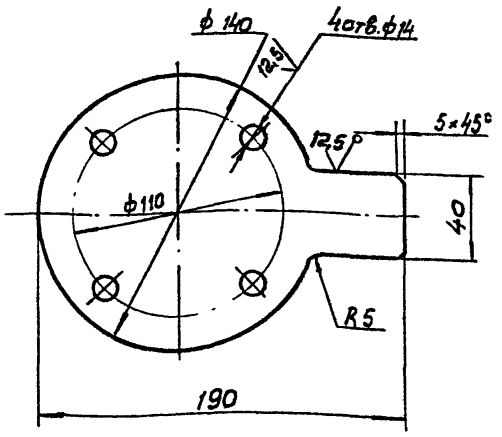

$H14,\ h14,\ \pm\frac{IT14}{2}$

Изм.	Лист	N докум.	Подп.	Дата	ТМ 134.03.00.04			
Разраб.		Кузьмина			Заглушка dy 50	Лит.	Масса	Масштаб
Пров.		Целковикова				Н	1.36	1:2.5
Т. контр.		Шабунина				Лист	Листов 1	
Гл. инж. пр.		Блохов						
Н. контр.		Решетникова		11.88	Лист Б-10.0 ГОСТ 19903-74 / Ст.3 ГОСТ 14637-79	СОЮЗВОДОКАНАЛПРОЕКТ		
Утв.		Авдеев						

Инв. N подл. | Подп. и дата | Взам. инв. N | Инв. N дубл. | Подп. и дата

Формат А4

ТМ 134. 03. 00. 03

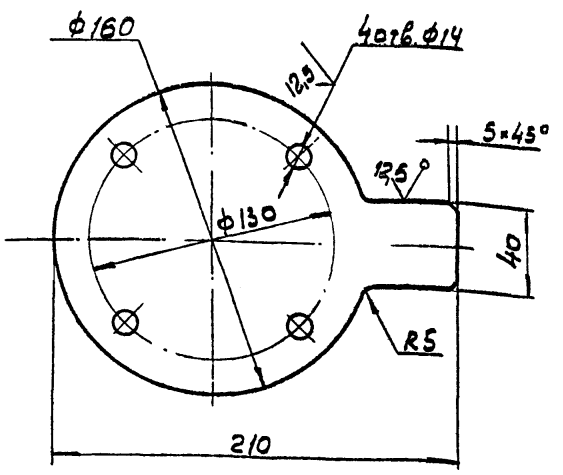

$H14,\ h14,\ \pm\frac{IT14}{2}$

Изм.	Лист	N докум.	Подп.	Дата	ТМ 134.03.00.03			
Разраб.		Кузьмина			Заглушка dy 65	Лит.	Масса	Масштаб
Пров.		Целковикова				И	1.7	1:2.5
Т. контр.		Шабунина				Лист	Листов 1	
Гл. инж. пр.		Блохов						
Н. контр.		Решетникова		11.88	Лист Б-10.0 ГОСТ 19903-74 / Ст.3 ГОСТ 14637-79	СОЮЗВОДОКАНАЛПРОЕКТ		
Утв.		Авдеев						

Инв. N подл. | Подп. и дата | Взам. инв. N | Инв. N дубл. | Подп. и дата

Формат А4

ТМ 134.04. 00. 03

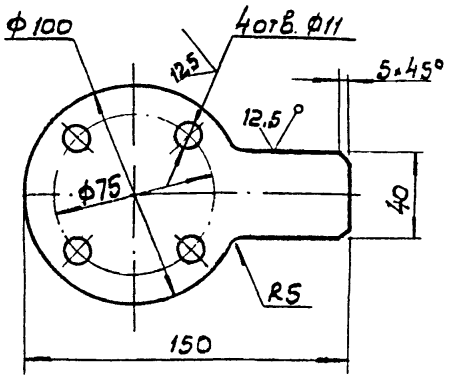

$H14,\ h14,\ \pm\frac{IT14}{2}$

Изм.	Лист	N докум.	Подп.	Дата	ТМ 134.04.00.03			
Разраб.		Кузьмина		12.88	Заглушка dy 25	Лит.	Масса	Масштаб
Пров.		Целковикова				Н	0,77	1:2
Т. контр.		Шабунина				Лист	Листов 1	
Гл. инж. пр.		Блохов						
Н. контр.		Решетникова		11.88	Лист Б-10.0 ГОСТ 19903-74 / Ст.3 ГОСТ 14637-79	СОЮЗВОДОКАНАЛПРОЕКТ		
Утв.		Авдеев						

Инв. N подл. | Подп. и дата | Взам. инв. N | Инв. N дубл. | Подп. и дата

Формат А4

ТМ 134.03. 00. 01

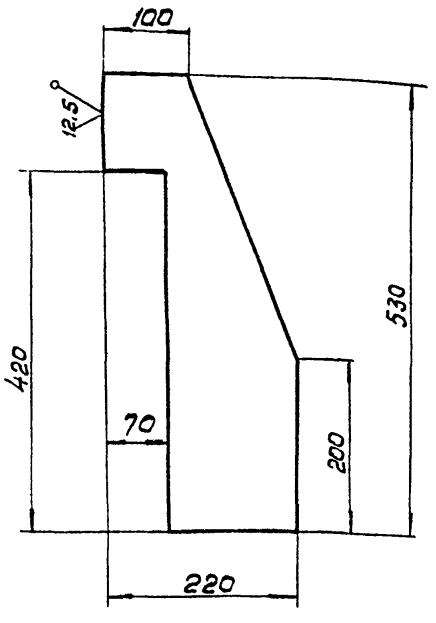

$h14,\ \pm\frac{IT14}{2}$

23084-02

Изм.	Лист	N докум.	Подп.	Дата	ТМ 134. 03. 00. 01			
Разраб.		Кузьмина		12.88	Ребро	Лит.	Масса	Масштаб
Пров.		Целковикова				Н	2.5	1:5
Т. контр.		Шабунина				Лист	Листов 1	
Гл. инж. пр.		Блохов						
Н. контр.		Решетникова		11.88	Лист 5-6.0 ГОСТ 19903-74 / Ст.3 ГОСТ 14637-79	СОЮЗВОДОКАНАЛПРОЕКТ		
Утв.		Авдеев						

Инв. N подл. | Подп. и дата | Взам. инв. N | Инв. N дубл. | Подп. и дата

Формат А4

ТМ 134.04.00.00.СБ

Типовое проектное решение 406-8-5.88 Альбом II

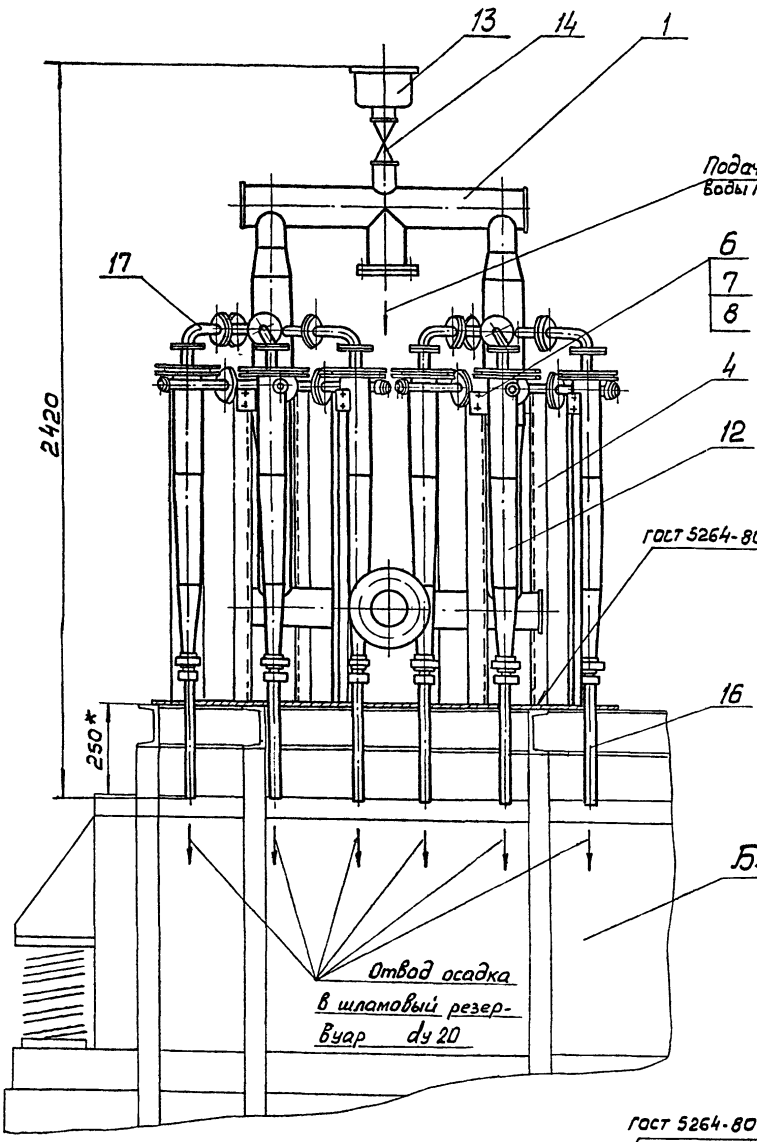

А–А

Гидроциклоны условно не показаны

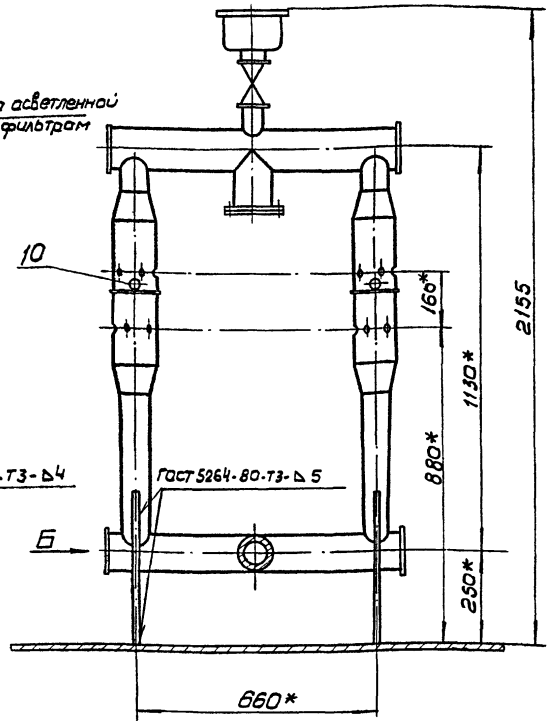

Деталь поз. 4

М 1:2,5

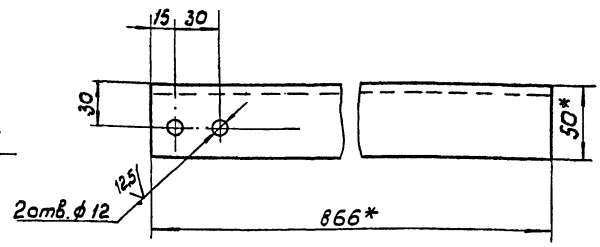

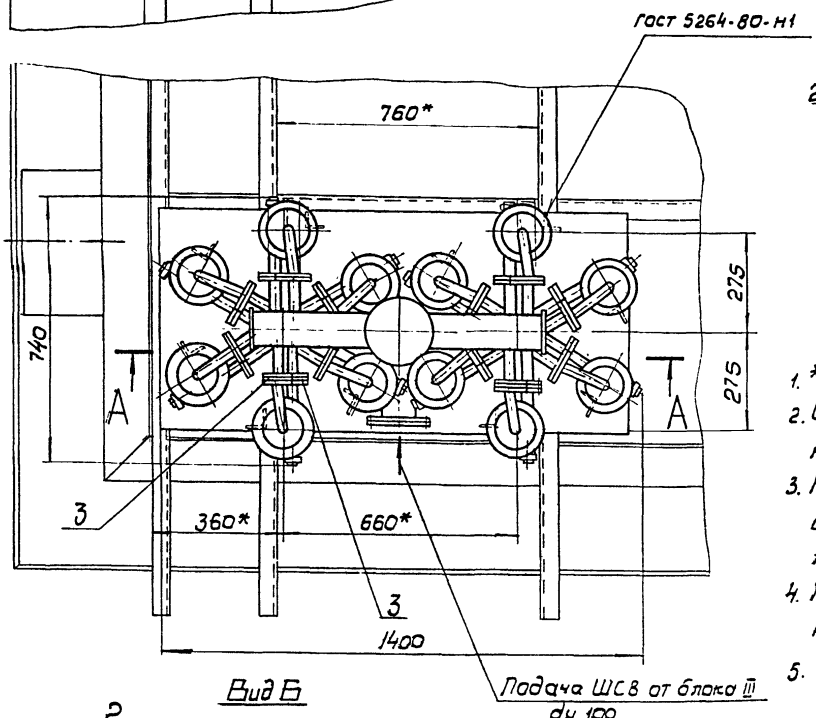

Вид Б

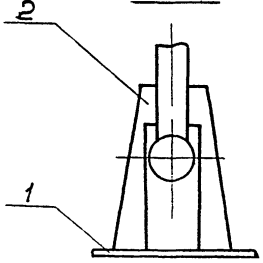

Подача ШС 8 от блока III ду 100

1. *Размеры для справок.
2. Шероховатость обрабатываемых поверхностей деталей без чертежа $\sqrt{25}$.
3. Непокрашенные наружные поверхности блока покрыть двумя слоями лака ХС-76 по двум слоям грунта ХС-010 ГОСТ 9355-81.
4. При монтаже шлонги гидроциклонов заменить на шланги длиной 300мм (поз. 16).
5. $H14$, $h14$, $\pm \frac{IT14}{2}$.

СОГЛАСОВАНО

ГИП /Фот В.Я./

23084-02

Изм.	Лист	№ докум.	Подп.	Дата
Разраб.		Решетников		III 88
Пров.		Целковников		
Т. контр.		Шабунина		
Гл. инж. пр.		Блохов		
Н. контр.		Шеховцова		
Утв.		Гвоздев		

ТМ 134. 04. 00. 00 СБ

Блок IV

Сборочный чертеж

Лит	Масса	Масшт.
Ц	448	1:10
Лист	Листов 1	

СОЮЗВОДОКАНАЛПРОЕКТ

Инв.№ подл. | Подп. и дата | Взам. инв.№ | Инв.№ дубл. | Подп. и дата

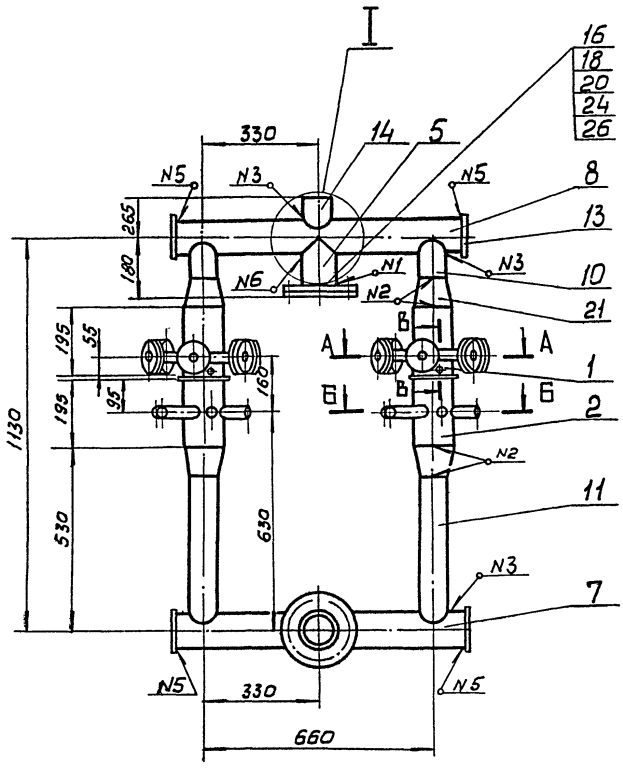

Л - Л
М 1:2,5

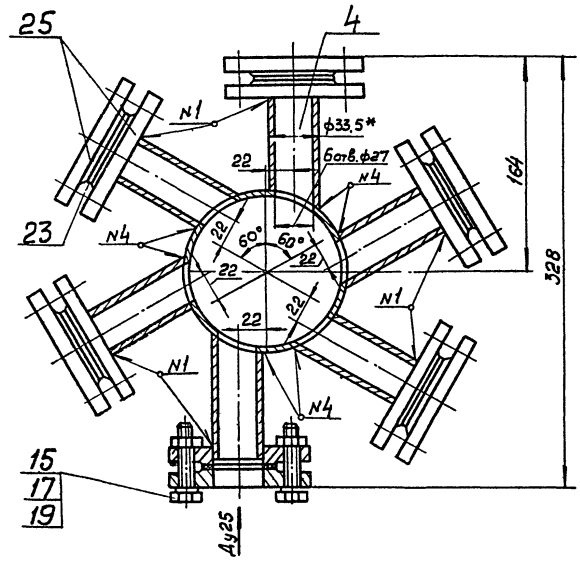

Б - Б
М 1:5

Остальные размеры и сварку см сеч. А-А

I
М 1:5

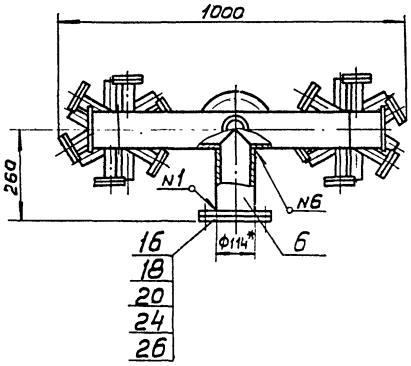

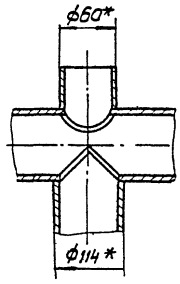

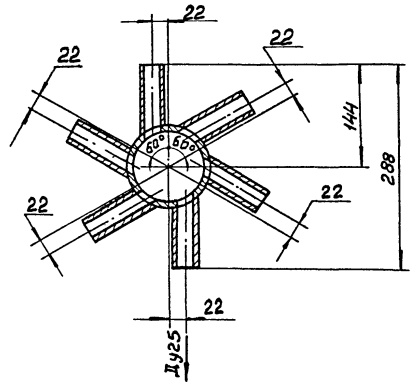

В - В
М 1:2

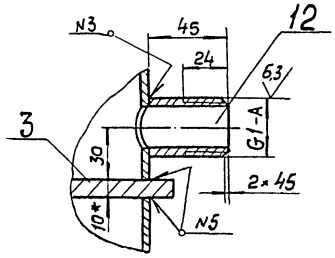

Таблица сварных швов

N шва	Обозначение	ГОСТ
N1	У5 - ◺3	16037-80
N2	С2	—"—
N3	У17 - ◺4	—"—
N4	У18 - ◺4	—"—
N5	Т3 - ◺5	5264-80
N6	У16 - ◺4	16037-80

1. * Размеры для справок.
2. H14, h14, $\pm\frac{JT14}{2}$
3. Шероховатость обрабатываемых поверхностей деталей без чертежа 25
4. Наружную поверхность камеры покрыть двумя слоями лака ХС-76 по двум слоям грунта ХС-010 ГОСТ 9355-71

23084-02

Изм	Лист	N докум	Подп.	Дата
Разраб		Кузьмина		03.88
Пров		Целковикова		
Т контр		Шабунина		
Гл.инж.пр		Блохов		
Н.контр		Целковикова		
Утв		Авдеев		

ТМ 134.04.01.00 СБ

Камера распределительная Сборочный чертеж.

Лит	Масса	Масштаб
И	73	1:10

Лист | Листов 1

СОЮЗВОДОКАНАЛПРОЕКТ

Формат А2

Типовое проектное решение 406-8-5.88 Альбом II

Инв.N подл. | Подп. и дата | Взам. инв.N | Инв.N дубл. | Подп. и дата

gost.e-ecolog.ru