ТИПОВЫЕ ПРОЕКТНЫЕ РЕШЕНИЯ

406-8-04.88

Установка для очистки шламсодержащих сточных вод чугунолитейных цехов производительностью 25 м³/ч в блоках агрегированного оборудования "Аквашлам-25"

Альбом III

ТМ Блок V. Блоки I, II, III, IV (из альбома II)

Степень очистки до 100 мг/л

gost.e-ecolog.ru

Кф ЦИТП инв. № 23083-03

ЦЕНТРАЛЬНЫЙ ИНСТИТУТ ТИПОВОГО ПРОЕКТИРОВАНИЯ
ГОССТРОЯ СССР
КИЕВСКИЙ ФИЛИАЛ
г. Киев-57 ул. Эжена Потье № 12
26/3
Заказ № 468 Инв № 23083-03 Тираж 150
Сдано в печать 4.01 1989 Цена 3-34

ТИПОВЫЕ ПРОЕКТНЫЕ РЕШЕНИЯ

406-8-04.88

Установка для очистки шламсодержащих сточных вод чугунолитейных цехов производительностью 25 м³/ч в блоках агрегированного оборудования "Аквашлам-25"

СОСТАВ ПРОЕКТА:

Альбом I	ПЗ	Пояснительная записка
	ТХ	Технологические решения
	ЭЛ	Электротехнические решения
Альбом II	ТМ	Блоки I, II, III, IV. Степень очистки до 500 и 200 мг/л
Альбом III	ТМ	Блок V. Блоки I, II, III, IV (из альбома II) Степень очистки до 100 мг/л
Альбом IV	ЭЛ	Электротехнические решения блока I
Альбом V	ЭЛ	Электротехнические решения блока V
Альбом VI	С	Сметы

АЛЬБОМ III

Разработан:
проектным институтом
Союзводоканалпроект
Главный инженер института А.Н.Михайлов
Руководитель бригады В.Я.Фот

Утвержден Главстройпроектом Госстроя СССР
Протокол № 10 от 1.03.1988г
и введен в действие
в/о Союзводоканалниипроект
приказ № 135 от 26.04.1988г

© КФ ЦИТП Госстроя СССР, 1988 г.

23083-03

Типовые проектные решения 406-8-4.89 Альбом III

Содержание альбома

N п/п	Наименование	Обозначение	N стр.
1.	Содержание альбома		2
2.	Блок V	ТМ133.05.00.00.00	3
3	Резервуар промывной воды V=4,3м³		
	и отстойник V=4,3м³	ТМ133.05.01.00.00	4
4	Сетка приемная Ду 150	ТМ133.05.01.01.00	5
5	Рама	ТМ133.05.02.00.00	5
6	Ребро	ТМ133.05.02.00.12	5
7	Блок V	ТМ133.05.00.00.00 ВП	6,7
8	Блок V. Схема гидравлическая		
	принципиальная	ТМ 133.05 Г3	8
9	Блок V. Сборочный чертеж.	ТМ133.05.00.00.00СБ	9,10
10	Резервуар промывной		
	воды V=4,3м³ и отстойник V=4,3м³		
	Сборочный чертеж	ТМ133.05.01.00.00СБ	11,12
11	Стенка.	ТМ133.05.01.00.01	13
12	Стенка.	ТМ133.05.01.00.02	13
13	Стенка.	ТМ133.05.01.00.03	13
14	Уголок.	ТМ133.05.01.00.05	13
15	Уголок.	ТМ133.05.01.00.06	14
16	Ребро.	ТМ133.05.01.00.09	14
17	Ребро.	ТМ133.05.01.00.10	14
18	Ребро.	ТМ133.05.01.00.11	14
19	Уголок.	ТМ133.05.01.00.07	15
20	Уголок.	ТМ133.05.01.00.08	15
21	Сетка приемная Ду 150		
	Сборочный чертеж	ТМ133.05.01.01.00СБ	15
22	Воронка	ТМ133.05.01.01.01	15
23	Стойка	ТМ133.05.01.00 12	16
24	Перегородка	ТМ133.05.01.00.13	16
25	Скоба	ТМ133.05.01.00.15	16
26	Ручка	ТМ133.05.01.00.16	16
27	Рама. Сборочный чертеж.	ТМ133.05.02.00.00СБ	17,18
28	Балка	ТМ133.05.02.00.01	18
29	Опора	ТМ133.05.02.00.02	18
30	Уголок	ТМ133.05.02.00.03	19
31	Уголок	ТМ133.05.02.00.04	19
32	Уголок	ТМ133.05.02.00.05	19
33	Уголок	ТМ133.05.02.00.06	19
34	Уголок	ТМ133.05.02.00.07	20
35	Раскос	ТМ133.05.02.00.08	20
36	Ребро	ТМ133.05.02.00.09	20
37	Ребро	ТМ133.05.02.00.10	20

Типовое проектное решение 406-8-4.88 Альбом III

Формат	Зона	Поз.	Обозначение	Наименование	Кол.	Примеч.
				Прокладки ГОСТ 15180-86		
		29		А-50-6,0 ПОН	2	
		30		А-100-6,0 ПОН	7	
		31		А-150-6,0 ПОН	2	
		32		Тройник 108×4,0		
				ГОСТ 17376-83	3	
				Фланцы ГОСТ 12820-80		
		34		1-50-6	3	
		35		1-100-6	8	
		36		1-150-6	2	
		37				
				Прочие изделия		
		39		Фильтр осветлительный вер		
				тикальный однокамер-		
				ный ФОВ-1,0-0,6	3	
		40		Насос консольный		**
				К 45/30а подача 43м³/ч		
				Напор 20м комплектно		
				с электродвигателем		
				4А112М2 N=7,5 кВт	2	
		41		Насос центробежный		**
				горизонтальный СД 16/10		
				подача 16м³/ч, напор 10м		
				комплектно с электро		
				двигателем 4А80В4 2У3		
				N=1,5 кВт	1	
		42		Вентиль мембранный		**
				с электроприводом		
				15 кч 888р dy 25	1	

Подп. и дата | Инв. N дубл. | Взам. инв. N | Подп. и дата | Инв. N подл.

Изм | Лист | N докум | Подп. | Дата

ТМ 133.05.00.00.00

Лист 3

Формат А4

Формат	Зона	Поз.	Обозначение	Наименование	Кол.	Примеч.
		43		Вентиль с электро-		**
				приводом 15кч 892 п2		
				dy 50	6	
		44		Вентиль фланцевый		**
				15 ч 14 бр dy 100	3	
		45		Задвижка фланцевая		**
				с электроприводом		
				30ч 906 бр dy 100	9	
		46		Задвижка фланцевая		**
				30ч 6 бр dy 150	2	
		47		Затвор шланговый		**
				32а3р dy 50	2	
		48		Затвор шланговый		**
				32а3р dy 80	2	
		49		Клапан обратный		**
				19ч 21 бр dy 100	2	
				Материалы		
		50		Швеллер 14 ГОСТ 8240-72 / Ст.3 ГОСТ 535-70	5,4м	66 кг
		51		Лист ромб К-ПЧ-3,0 Б ст.3		
				ГОСТ 8568-77	20м²	836 кг
				Трубы ГОСТ 3262-75		
		52		Труба 50×3,5	13м	63,5 кг
		53		Труба 80×4,0	2м	16,7 кг
		54		Труба 100×4,5	32м	389 кг
		55		Труба 159×5,0 ГОСТ 10704-86 / Ст.3 ГОСТ 10705-80	2,2м	42 кг
		56		Уголок 50×50×5-Б ГОСТ 8509-86 / Ст.3 ГОСТ 535-79	2м	7,54 кг
		57		Лист Б-8,0 ГОСТ 19903-74 / Ст.3 ГОСТ 14637-79	1м²	62,8 кг

** Арматура и насосы поставляются с ответными фланцами, прокладками, крепежом

Подп. и дата | Инв. N дубл. | Взам. инв. N | Подп. и дата | Инв. N подл.

Изм | Лист | N докум | Подп. | Дата

ТМ 133.05.00.00.00

Лист 4

Формат А4

Формат	Зона	Поз.	Обозначение	Наименование	Кол.	Примеч.
				Стандартные изделия		
				Болты ГОСТ 7798-70		
		9		М12-6g×60.58.0115	16	
		10		М16-6g×40.58.0115	4	
		11		М16-6g×60.58.0115	36	
				Гайки ГОСТ 5915-70		
		13		М 12-6Н.5.01 15	12	
		14		М 16-6Н.5.01 15	40	
				Шайбы ГОСТ 11371-78		
		16		12.02.0115	8	
		17		16.02.0115	40	
				Шайбы ГОСТ 6402-70		
		18		12.65г.0115	4	
		19		16.65г.0115	4	
		21		Шайба 16.02.0115		
				ГОСТ 10906-78	4.	
		24		Отвод 90°108×4,0		
				ГОСТ 17375-83	13	
				Переходы ГОСТ 17378-83		
		25		К 57×4,0-45×2,5	1	
		26		К 108×4,0-57×3,0	2	
		27		К 108×4,0-89×3,5	6	
		28		Э 159×4,5-89×3,5	2	

Подпись и дата | Инв. N дубл. | Взам. инв. N | Подп. и дата | Инв. N подл.

Изм | Лист | N докум | Подп. | Дата

ТМ 133.05.00.00.00

Лист 2

Формат А4

Формат	Зона	Поз.	Обозначение	Наименование	Кол.	Примеч.
				Документация		
*			ТМ 133.05.00.00.00 СБ	Сборочный чертеж		*А2; А2
А2			ТМ 133.05 ГЗ	Схема гидравлическая		
				принципиальная	1	
А3			ТМ 133.05.00.00.00 ВП	Ведомость покупных		
				изделий	1	
				Сборочные единицы		
А4		1	ТМ 133.05.01.00.00	Резервуар промывной		
				воды V=4,3м³ и резерву-		
				ар-отстойник V=4,3м³	1	
А4		2	ТМ 133.05.02.00.00	Рама	1	
				Детали		
Б4		5	ТМ 133.05.00.00.02	Заглушка		
				Лист Б-6,0 ГОСТ 19903-74 / Ст.3 ГОСТ 14637-79		
				ф 110 h 14	3	0,4 кг
Б4		6	ТМ 133.05.00.00.03	Заглушка		
				Лист Б-6,0 ГОСТ 19903-74 / Ст.3 ГОСТ 14637-79		
				ф 155 h 14	1	0,9 кг
				23083-03		

Подп. и дата | Инв. N дубл. | Взам. инв. N | Подп. и дата | Инв. N подл.

Изм	Лист	Докум.	Подп.	Дата
Разраб.		Целковникова		03.88
Пров.		Решетникова		
Т. контр.		Шабунина		
Н. контр.		Кузьмина		
Утв.		Авдеев		

ТМ 133.05.00.00.00

Блок V

Лит.	Лист	Листов
И	1	4

СОЮЗВОДОКАНАЛПРОЕКТ

Формат А4

Формат	Зона	Поз.	Обозначение	Наименование	Кол.	Примеч.
				Стяжка		
				Швеллер 14 ГОСТ 8240-72		
				Ст.3 ГОСТ 535-79		
БЧ		37	ТМ 133.05.01.00.24	L = 2000 h 14	2	24.6 кг
БЧ		38	ТМ 133.05.01.00.25	L = 2680 h 14	2	33.0 кг
БЧ		39	ТМ 133.05.01.00.26	Стойка		
				Швеллер 14 ГОСТ 8240-72 Ст.3 ГОСТ 535-79		
				L = 2833 h 14	4	34.9 кг
БЧ		40	ТМ 133.05.01.00.27	Платик		
				Лист Б-10 ГОСТ 19903-74		
				Ст.3 ГОСТ 14637-79		
				250 h 14 × 250 h 14	4	4.9 кг
БЧ		41	ТМ 133.05.01.00.28	Крышка		
				Лист Б-6,0 ГОСТ 19903-74		
				Ст.3 ГОСТ 14637-79		
				635 h 14 × 900 h 14	2	27.0 кг
				Патрубок		
				Труба 100×4,5 ГОСТ 3262-75		
БЧ		42	ТМ 133.05.01.00.29	L = 80 h 14	2	1.0 кг
БЧ		43	ТМ 133.05.01.00.30	L = 150 h 14	2	1.8 кг
БЧ		44	ТМ 133.05.01.00.31	L = 430 h 14	2	5,2 кг
				Труба 159×4,5 ГОСТ 10704-76		
				Д ГОСТ 10706-76		
БЧ		45	ТМ 133.05.01.00.32	L = 50 h 14	1	0,9 кг
БЧ		46	ТМ 133.05.01.00.33	L = 145 h 14	1	2,5 кг
БЧ		47	ТМ 133.05.01.00.34	L = 265 h 14	1	4,5 кг
БЧ		48	ТМ 133.05.01.00.35	Труба 25×3,2 ГОСТ 3262-75		
				L = 1100 h 14	1	2.6 кг
БЧ		49	ТМ 133.05.01.00.36	Труба 50×3,5 ГОСТ 3262-75		
				L = 1050 h 14	1	5,1 кг
БЧ		50	ТМ 133.05.01.00.37	Труба 80×4,0 ГОСТ 3262-75		
				L = 430 h 14	2	3,6 кг

Инв.№ подл. | Подп. и дата | Взам. инв.№ | Инв.№ дубл. | Подп. и дата

Изм. Лист № докум. Подп. Дата

ТМ 133.05.01.00.00 Лист 3

Формат А4

Формат	Зона	Поз.	Обозначение	Наименование	Кол.	Примеч.
				Стандартные изделия		
				Отвод 90° ГОСТ 17375-83		
		51		108 × 4	1	
		52		159 × 4	1	
		53		Тройник 159 × 4,5		
				ГОСТ 17376-83	1	
				Переход ГОСТ 17378-83		
		54		К 133 × 4 - 57 × 3	1	
		55		К 219 × 6,0 - 108 × 4,0	1	
				Фланец ГОСТ 12820-80		
		56		1-25-6	1	
		57		1-50-6	1	
		58		1-100-6	6	
		59		1-150-6	2	
		60		1-80-6	2	
		61		Петля ПН1-110П		
				ГОСТ 5088-78	4	
		62		Серьга 3-2-1/18 Ст. 3сп. 5		
				ГОСТ 13716-73	4	
				Материалы		
		63		Лист ПВ 506 ГОСТ 8706-78		
				Ст.3 ГОСТ 14637-79	3,5 м²	57.4 кг

Инв.№ подл. | Подп. и дата | Взам. инв.№ | Инв.№ дубл. | Подп. и дата

Изм. Лист № докум. Подп. Дата

ТМ 133.05.01.00.00 Лист 4

Формат А4

Формат	Зона	Поз.	Обозначение	Наименование	Кол.	Примеч.
А4		19	ТМ 133.05.01.00.12	Стойка	4	
А4		20	ТМ 133.05.01.00.13	Перегородка	1	
А4		22	ТМ 133.05.01.00.15	Скоба	4	
		23	-01	Скоба	14	
А4		24	ТМ 133.05.01.016	Ручка	2	
А4		25	ТМ 133.01.01.00.12	Накладка	8	3 дим.
БЧ		29	ТМ 133.05.01.00.17	Стяжка		
				Уголок 110×70×6,5-В ГОСТ 8510-86		
				Ст.3 ГОСТ 535-79		
				L = 67 h 14	4	0.6 кг
				Стенка		
				Лист Б-4,0 ГОСТ 19903-74		
				Ст.3 ГОСТ 14637-79		
БЧ		32	ТМ 133.05.01.00.18	1872 h 14 × 2095 h 14	2	123 кг
БЧ		33	ТМ 133.05.01.00.19	2095 h 14 × 2392 h 14	2	158 кг
БЧ		34	ТМ 133.05.01.00.20	Днище		
				Лист Б-6,0 ГОСТ 19903-74		
				Ст.3 ГОСТ 14637-79		
				490 h 14 × 1260 h 14	1	29.1 кг
БЧ		35	ТМ 133.05.01.00.21	Уголок		
				Уголок 50×50×5-В ГОСТ 8509-86		
				Ст.3 ГОСТ 535-79		
				L = 1872 h 14	2	7.0 кг
				Стяжка		
				Швеллер 14 ГОСТ 8240-72		
				Ст.3 ГОСТ 535-79		
БЧ		36	ТМ 133.05.01.00.22	L = 200 h 14	4	2.5 кг
БЧ		37	ТМ 133.05.01.00.23	L = 1880 h 14	4	23.1 кг

Инв.№ подл. | Подп. и дата | Взам. инв.№ | Инв.№ дубл. | Подп. и дата

Изм. Лист № докум. Подп. Дата

ТМ 133.05.01.00.00 Лист 2

Формат А4

Формат	Зона	Поз.	Обозначение	Наименование	Кол.	Примеч.
				Документация		
*			ТМ 133.05.01.00.00 СБ	Сборочный чертеж		*А2; А2
				Сборочные единицы		
ДЧ		1	ТМ 133.05.01.01.00	Сетка приемная	1	
				Детали		
А4		2	ТМ 133.05.01.00.01	Стенка	1	
		3	-01	Стенка	1	
А4		4	ТМ 133.05.01.00.02	Стенка	1	
А4		5	ТМ 133.05.01.00.03	Стенка	1	
А4		8	ТМ 133.05.01.00.05	Уголок	4	
		9	-01	Уголок	3	
А4		10	ТМ 133.05.01.00.06	Уголок	3	
		11	-01	Уголок	1	
А4		12	ТМ 133.05.01.00.07	Уголок	2	
А4		13	ТМ 133.05.01.00.08	Уголок	2	
А4		14	ТМ 133.05.01.00.09	Ребро	12	
А4		15	ТМ 133.05.01.00.10	Ребро	12	
А4		16	ТМ 133.05.01.00.11	Ребро	2	
		17	-01	Ребро	6	
		18	-02	Ребро	4	

23083-03

Инв.№ подл. | Подп. и дата | Взам. инв.№ | Инв.№ дубл. | Подп. и дата

Изм.	Лист	№ докум.	Подп.	Дата
Разраб.		Лобасова		03.88
Пров.		Решетникова		
Т. контр.		Шабунина		
Н. контр.		Шелковникова		
Утв.		Авдеев		

ТМ 133.05.01.00.00

Резервуар промывной воды V = 4,3 м³ и отстойник V = 4,3 м³

Лит.	Лист	Листов
	1	4

Союзводоканалпроект

Формат А4

Типовые проектные решения 406-8-488 Альбом III

Формат	Зона	Поз.	Обозначение	Наименование	Кол.	Примечан.
				Документация		
А4			ТМ133.05.01.01.00 СБ	Сборочный чертеж		
				Детали		
А4		1	ТМ133.05.01.01.01	Воронка	1	
Б4		2	ТМ133.05.01.01.02	Патрубок		
				Труба 159×4.5 ГОСТ 10704-76		
				Д ГОСТ 10706-76		
				L =450 h14	1	7.7 кг
Б4		3	ТМ133.05.01.01.03	Сетка		
				Сетка Р-8-1.4 ГОСТ 5336-80		
				ф 270 h14	1	0.2 кг

ТМ133.05.01.01.00

Сетка приемная Ду 150

Изм.	Лист	Докум.	Подп.	Дата
Разраб.		Лобасова		03.88
Пров.		Решетникова		
Т.Контр.		Шабунина		
Н.контр.		Цалкобикова		
Утв.		Авдеев		

Лит | Лист | Листов 1

СОЮЗВОДОКАНАЛПРОЕКТ

Формат А4

ТМ133.05.02.00.12

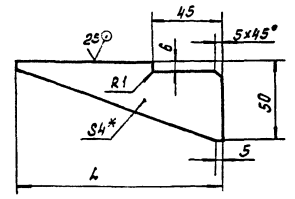

Обозначение	L	Масса, кг
ТМ133.05.02.00.12	130	0.1
-01	170	0.13

1.* Размер для справок

2. h14; $\pm \frac{JT14}{2}$

ТМ133.05.02.00.12

Ребро

Изм.	Лист	№ докум.	Подп.	Дата
Разраб.		Лобасова		03.88
Пров.		Решетникова		
Т. Контр.		Шабунина		
Гл. инж. пр.		Блохов		
Н. контр.		Цалкобикова		
Утв.		Авдеев		

Лит | Масса | Масштаб: И | см. табл.

Лист | Листов 1

Лист Б-4.0 ГОСТ 19903-74 Ст.3 ГОСТ 535-79

СОЮЗВОДОКАНАЛПРОЕКТ

Формат А4

Формат	Зона	Поз.	Обозначение	Наименование	Кол.	Примечан.
А4		23	ТМ133.05.02.00.12	Ребро	4	
		24	-01	Ребро	4	
				Стяжка		
				Швеллер 20 ГОСТ 8240-72		
				Ст3 ГОСТ 535-79		
Б4		26	ТМ133.05.02.00.14	L =2290 h14	7	42.1 кг
				Стяжка		
				Уголок 50×50×5-В ГОСТ 8509-86		
				Ст3 ГОСТ 535-79		
Б4		28	ТМ133.05.02.00.16	L = 140 h14	2	0.53 кг
Б4		29	ТМ133.05.02.00.17	L = 332 h14	4	1.25 кг
Б4		30	ТМ133.05.02.00.18	L = 367 h14	3	1.38 кг
Б4		31	ТМ133.05.02.00.19	L = 675 h14	2	2.5 кг
Б4		32	ТМ133.05.02.00.20	L = 1305 h14	8	4.9 кг
Б4		33	ТМ133.05.02.00.21	L = 2290 h14	1	8.6 кг
				Платик		
				Лист Б-10 ГОСТ 19903-74		
				Ст3 ГОСТ 14637-79		
Б4		35	ТМ 133.05.02.00.23	200 h14 × 200 h14	3	3.1 кг
Б4		36	ТМ133.05.02.00.24	250 h14 × 250 h14	6	4.9 кг
Б4		38	ТМ133.05.02.00.26	Основание		
				Лист Б-6.0 ГОСТ 19903-74		
				Ст3 ГОСТ 535-79		
				332 h14 × 665 h14	2	10.3 кг
Б4		39	ТМ133.05.02.00.27	Зиглушка		
				Лист Б-4.0 ГОСТ 19903-74		
				Ст3 ГОСТ 535-79		
				160 h14 × 180 h14	2	0.9 кг

Изм. | Лист | № докум. | Подп. | Дата

ТМ133.05.02.00.00

Лист 2

Формат А4

Формат	Зона	Поз.	Обозначение	Наименование	Кол.	Примечан.
				Документация		
*			ТМ133.05.02.00.000 СБ	Сборочный чертеж		*А2; А3
				Детали		
А4		1	ТМ133.05.02.00.01	Балка	4	
А4		2	ТМ133.05.02.00.02	Опора	1	
		3	-01	Опора	1	
		4	-02	Опора	2	
		5	-03	Опора	1	
А4		6	ТМ133.05.02.00.03	Уголок	1	
		7	-01	Уголок	1	
А4		8	ТМ 133.05.02.00.04	Уголок	6	
А4		9	ТМ 133.05.02.00.05	Уголок	2	
		10	-01	Уголок	4	
		11	-02	Уголок	1	
		12	-03	Уголок	1	
А4		13	ТМ133.05.02.00.06	Уголок	2	
		14	-01	Уголок	4	
		15	-02	Уголок	1	
А4		16	ТМ133.05.02.00.07	Уголок	3	
		17	-01	Уголок	3	
		18	-01	Уголок	6	
А4		19	ТМ133.05.02.00.08	Раскос	4	
А4		20	ТМ133.05.02.00.09	Ребро	6	
А4		21	ТМ133.05.02.00.10	Ребро	6	
				23083-03		

ТМ133.05.02.00.00

Рама

Изм.	Лист	Докум.	Подп.	Дата
Разраб.		Лобасова		03.88
Пров.		Решетникова		
Т.Контр.		Шабунина		
Н.контр.		Цалкобикова		
Утв.		Авдеев		

Лит | Лист | Листов: И | 1 | 2

СОЮЗВОДОКАНАЛПРОЕКТ

Кол. Доценко

Формат А4

Типовой проект Альбом III

№ строки	Наименование	Код ОКП	Обозначение документа на поставку	Поставщик	Куда входит (обозначение)	Количество: на изделие	в компл.	на регулир.	всего	Примечание
1										
2	Арматура									
3	Вентиль мембранный			Семеновский						
4	с электроприводом			арматурный						
5	15кч 888р Ду 25	37 3211 4005		завод	ТМ 133.05.00.00.00	1			1	
6	Вентиль с электропри-									
7	водом 15кч 892п2									
8	Ду 50	37 3213 1085		—"—	ТМ 133.05.00.00.00	6			6	
9	Вентиль фланцевый									
10	15ч 14бр Ду 100	37 2215 1009			ТМ 133.05.00.00.00	3			3	
11										
12	Задвижка фланце-									
13	вая с электроприво-									
14	дом 30ч 906бр Ду 100	37 2115 7005			ТМ 133.05.00.00.00	9			9	
15	Задвижка фланце-									
16	вая 30ч 6бр Ду 150	37 2113 1009			ТМ 133.05.00.00.00	2			2	
17	Затвор шланговый									
18	32а3р Ду 50	37 1129 4038			ТМ 133.05.00.00.00	2			2	
19	Затвор шланговый									
20	32а эр Ду 80	37 1129 4039			ТМ 133.05.00.00.00	2			2	

Инв.№ подл. | Подп. и дата | Взам.инв.№ | Инв.№ дубл. | Подп. и дата

Изм.	Лист	№ докум.	Подп.	Дата
Разраб.	Кузьмина			03.88
Пров.	Целковикова			03.88
Т.контр.	Шабунина			
Н.контр.	Решетников			
Утв.	Авдеев			

ТМ133.05.00.00.00 ВП

Блок V

Ведомость покупных изделий

Лит	Лист	Листов
И	1	4

СОЮЗВОДОКАНАЛПРОЕКТ

Формат А3

№ строки	Наименование	Код ОКП	Обозначение документов на поставку	Поставщик	Куда входит (обозначение)	Количество: на изделие	в компл.	на регулир.	всего	Примечание
1	Клапан обратный									
2	19421бр Ду 100	37 2242 1027			ТМ 133.05.00.00.00	2			2	
3										
4										
5	Фланец 1-25-6	37 9941 4090 06	ГОСТ 12820-80		ТМ 133.05.01.00.00	1			1	
6	Фланец 1-50-6	37 9941 4203 04	—"—		ТМ 133.05.00.00.00	3			3	
7					ТМ 133.05.01.00.00	1			1	
8									4	
9	Фланец 1-80-6	37 9941 4205 02	—"—		ТМ 133.05.00.00.00	2			2	
10					ТМ 133.05.01.00.00	2			2	
11									4	
12	Фланец 1-100-6	37 9941 4206 01	—"—		ТМ 133.05.00.00.00	8			8	
13					ТМ 133.05.01.00.00	6			6	
14									14	
15	Фланец 1-150-6	37 9941 4208 10	—"—		ТМ 133.05.00.00.00	2			2	
16					ТМ 133.05.01.00.00	2			2	
17									4	
18										
19	Прокладка А-50-6-ПОН		ГОСТ 15180-86		ТМ 133.05.00.00.00	2			2	
20	Прокладка А-80-6-ПОН		—"—		ТМ 133.05.00.00.00	1			1	
21	Прокладка А-100-6-ПОН		—"—		ТМ 133.05.00.00.00	7			7	
22	Прокладка А-150-6-ПОН		—"—		ТМ 133.05.00.00.00	2			2	
23										
24										

Инв.№ подл. | Подп. и дата | Взам.инв.№ | Инв.№ дубл. | Подп. и дата

23083-03

Изм.	Лист	№ докум.	Подп.	Дата

ТМ 133.05.00.00.00 ВП

Лист 2

Формат А3

№ строки	Наименование	Код ОКП	Обозначение документа на поставку	Поставщик	Куда входит (обозначение)	Количество: На изделие	В комплекты	На регулир.	Всего	Примечание
1	Отвод 90° 108×4	14 6811 1016	ГОСТ 17375-83		ТМ 133.05.01.00.00	1			1	
2					ТМ 133.05.00.00.00	13			13/14	
3	Отвод 90° 159×4	14 6811 1027	——— " ———		ТМ 133.05.01.00.00	1			1	
4	Тройник 108×4	14 6821 0116	ГОСТ 17376-83		ТМ 133.05.00.00.00	3			3	
5	Тройник 159×4,5	14 6821 0124	——— " ———		ТМ 133.05.01.00.00	1			1	
6										
7	Переходы		ГОСТ 17378-83							
8	К57×4,0 – 45×2,5	14 6842 1008	——— " ———		ТМ 133.05.00.00.00	1			1	
9	К108×4,0 – 57×3,0	14 6842 1060	——— " ———		ТМ 133.05.00.00.00	2			2	
10	К108×4,0 – 89×3,5	14 6842 1052	——— " ———		ТМ 133.05.00.00.00	5			5	
11	К 133×4,0 – 57×3	14 6842 1078	——— " ———		ТМ 133.05.01.00.00	1			1	
12	З 159×4,5 – 89×3,5	14 6842 1590	——— " ———		ТМ 133.05.00.00.00	2			2	
13	К219×6,0 – 108×4,0	14 6842 1110	——— " ———		ТМ 133.05.01.00.00	1			1	
14										
15										
16										
17	Оборудование									
18	Фильтр осветлительный			Бийский котельный завод						
19	вертикальный однока-									
20	мерный ФОВ-1,0-0,6	31 1321 1101-06	черт. № 00.8135.005 СБ		ТМ 133.05.00.00.00	3			3	
21	Насос К45/30а-У2	36 3111 0101	ТУ 26-06-976-77	Ереванское НПО						
22	Q=43 м³/ч, H=20 м с			„Армхиммаш"						
23	электродвигателем									
24	4А 112М2 N=7,5 кВт				ТМ 133.05.00.00.00	2			2	

Инв. № подл. | Подп. и дата | Инв. № дубл. | Взам. инв. № | Подп. и дата

Изм	Лист	№ докум.	Подп.	Дата	ТМ 133.05.00.00.00 ВП	Лист 3

Формат А3

№ строки	Наименование	Код ОКП	Обозначение документа на поставку	Поставщик	Куда входит (обозначение)	Количество: На изделие	В комплекты	На регулир.	Всего	Примечание
1	Насос центробежный									
2	горизонтальный									
3	СД 16/10, Q=16 м³/ч									
4	H=10м, с электродви-			Рыбницкий						
5	гателем 4А80В4У3			насосный						
6	N=1,5 кВт	36 3182 1771		завод	ТМ 133.05.00.00.00	1			1	
7										
8										
9	Петля ПН1-110П		ГОСТ 5088-78		ТМ 133.05.01.00.00	4			4	
10										
11	Серьга 3-2-1/8Ст3сп5		ГОСТ 13716-73		ТМ 133.05.01.00.00	4			4	
	Трубопроводная арматура и насосы должны поставляться									
	с ответными фланцами, прокладками и крепежом.									

Инв. № подл. | Подп. и дата | Инв. № дубл. | Взам. инв. № | Подп. и дата

Изм	Лист	№ докум.	Подп.	Дата	ТМ 133.05.00.00.00 ВП	Лист 4

Формат А3

ТМ 133.05 ГЗ

Альбом III

Типовое проектное решение 405-8-04.88

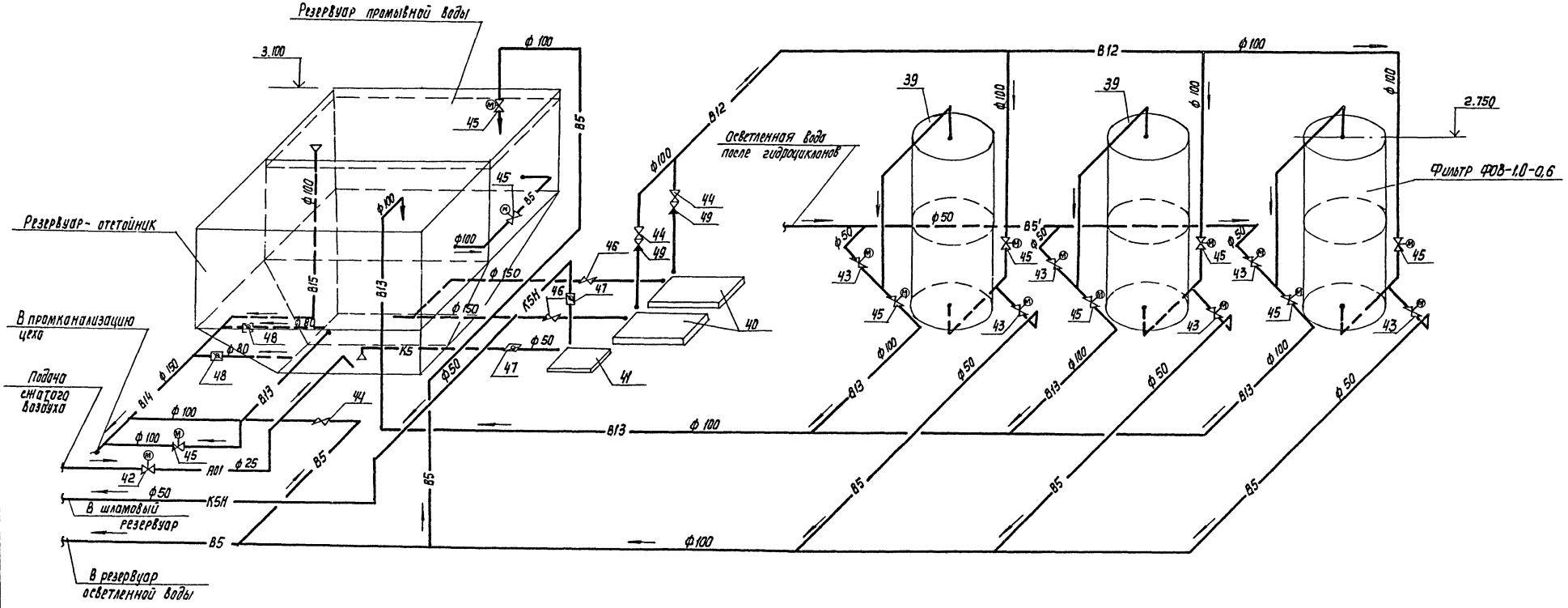

Условные обозначения

- К6 — шламосодержащие воды
- К6Н — шламосодержащие воды напорные
- К6'Н — перепуск шламосодержащих вод напорный
- К5 — осадок промывной воды фильтров
- К5Н — осадок промывной воды фильтров напорный
- В3Н — производственная вода
- В5 — осветленная вода
- В5' — осветленная вода после гидроциклонов
- В10 — фильтрат шламового резервуара
- В11 — возврат на доочистку
- В12 — промывная вода
- В13 — сброс промывной воды
- В14 — опорожнение резервуаров и дренажные сточные воды
- В15 — перелив
- А01 — сжатый воздух

Спецификация оборудования смотри на листе ТМ 133.05.00.00.00

23083-03

Изм.	Лист	№ докум.	Подп.	Дата	ТМ 133.05 ГЗ			
Разраб.		Мешкова			Блок V. Схема гидравлическая принципиальная	Лит.	Масса	Масштаб
Пров.		Федорова				И	—	—
Т. Контр.		Фот				Лист 1	Листов 1	
Н. Контр.		Алексеева				СОЮЗВОДОКАНАЛПРОЕКТ		
Утв.		Трубников						

Формат А2

Инв. № подл. | Подпись и дата | Взам. инв. № | Инв. № дубл. | Подпись и дата

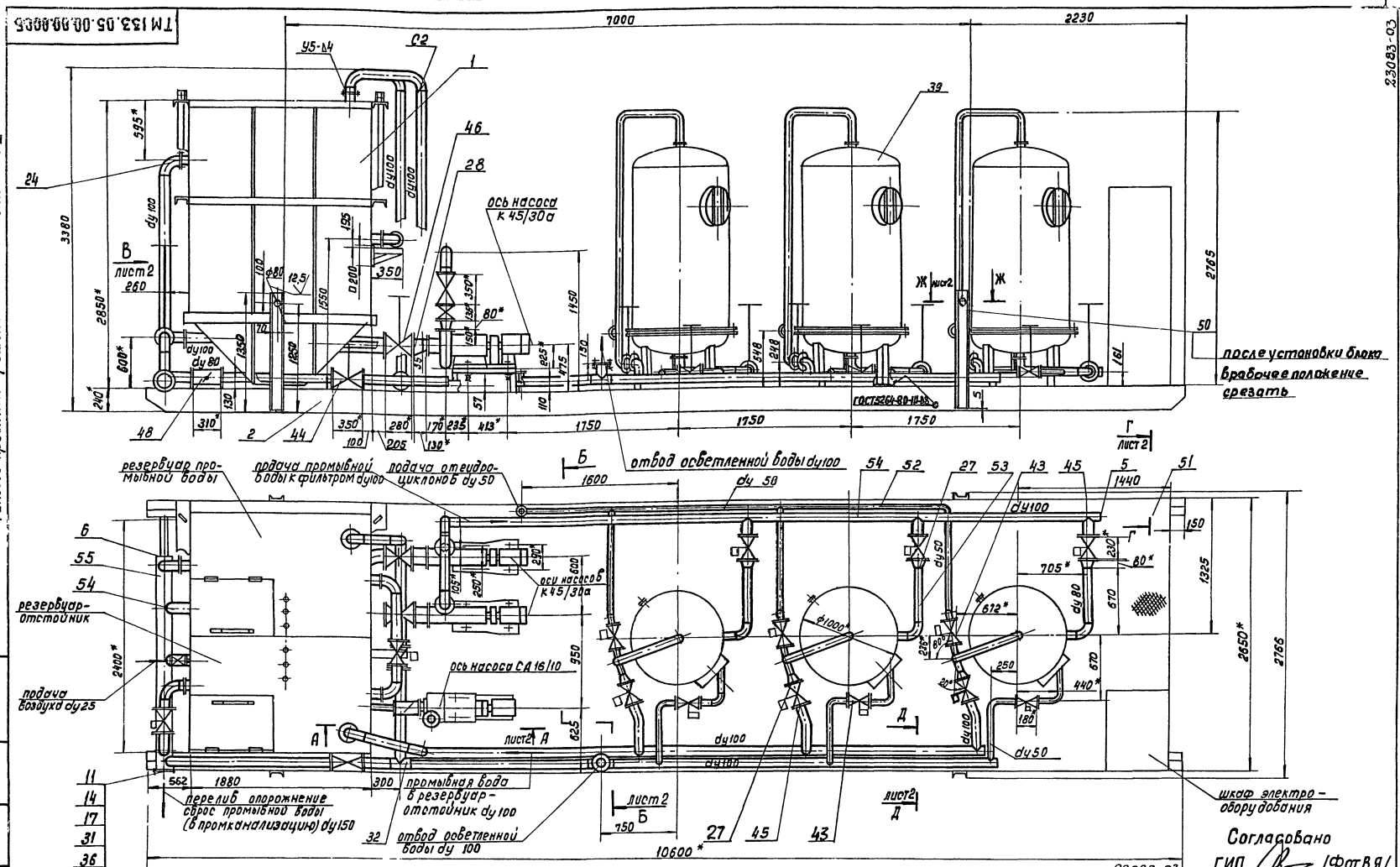

Согласовано
ГИП /Фот В.Я./

6. Неокрашенные поверхности красить двумя слоями лака ХС-76 по двум слоям грунта ХС-010 ГОСТ 9355-81
7. При привязке рабочей документации в проекте предусмотреть лестницу и ограждение по периметру верха резервуаров, а также площадки для обслуживания фильтров или использовать для этой цели местные переносные устройства
8. Проект производства работ по монтажу и транспортировке блока должен быть разработан в соответствии с действующими инструкциями и сметами.

1.* Размеры для справок.
2. $\pm \frac{\pi 14}{2}$
3. Шероховатость обрабатываемых поверхностей деталей без чертежа – 25
4. Сварные швы трубопроводных соединений – по ГОСТ 16037-80.
5. Под задвижки и трубопровод по месту установить опоры (см. сеч. Д-Д, поз. 56, 57).

Изм	Лист	№ докум.	Подп.	Дата
Разраб.		Целковаков		
Пров.		Решетников		
Т. контр.		Шабунина		
Гл. инж. пр.		Блоков		
Н. контр.		Решетников		
Утв.		Абдеев		

Коп. Доценко

ТМ133.05.00.00.00.СБ

Блок V
Сборочный чертеж

Лит	Масса	Масштаб
И	8340	1:25

Лист 1 Листов 2

СОЮЗВОДОКАНАЛПРОЕКТ

Формат А2

Типовое проектное решение 406-8-04.02 Альбом III

Инв. № подл. | Подп. и дата | Взам. инв. № | Инв. № дубл. | Подп. и дата

А–А лист1
М 1:25

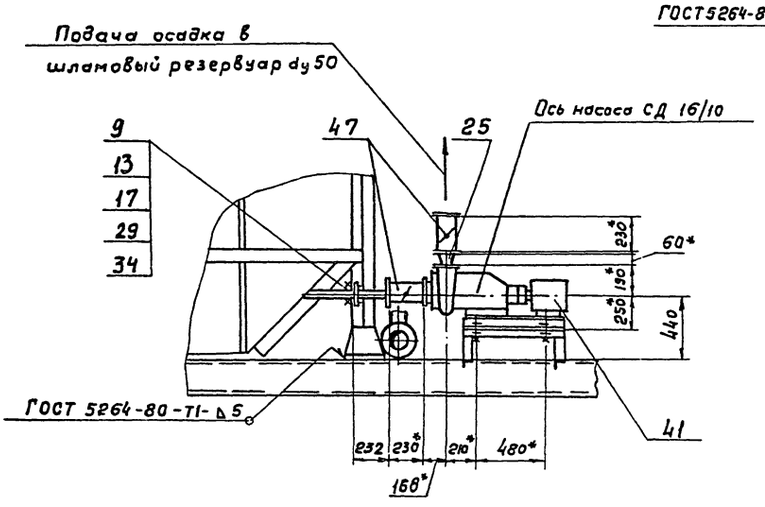

Г–Г повернуто, лист1
М 1:10

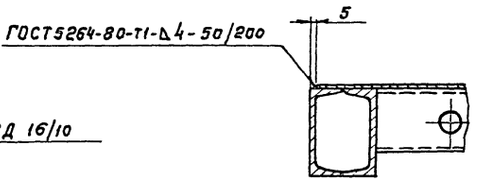

Д – Д повернуто, лист1
М 1:10

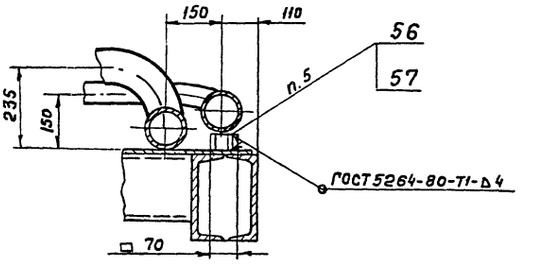

Б–Б повернуто, лист1
М 1:25

Вид В лист1
М 1:25

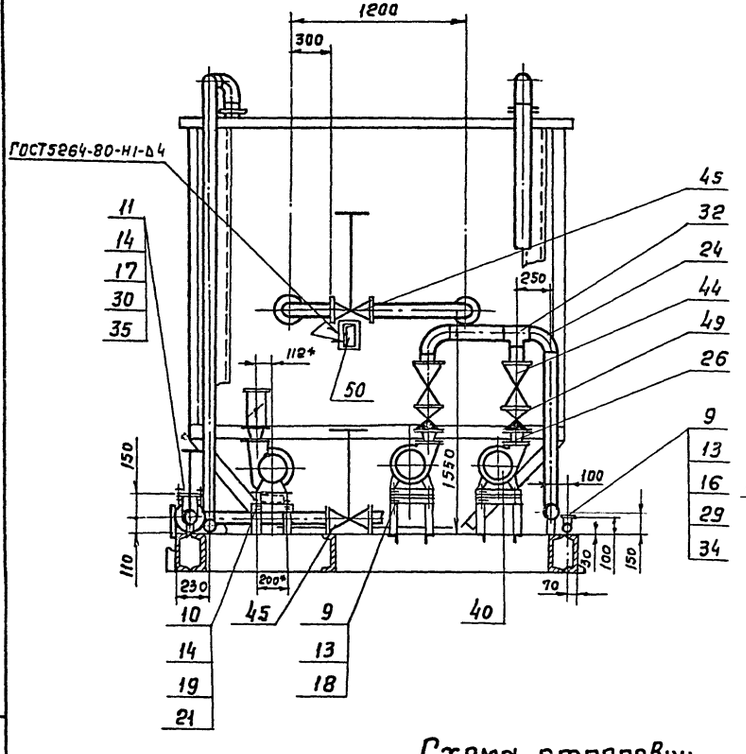

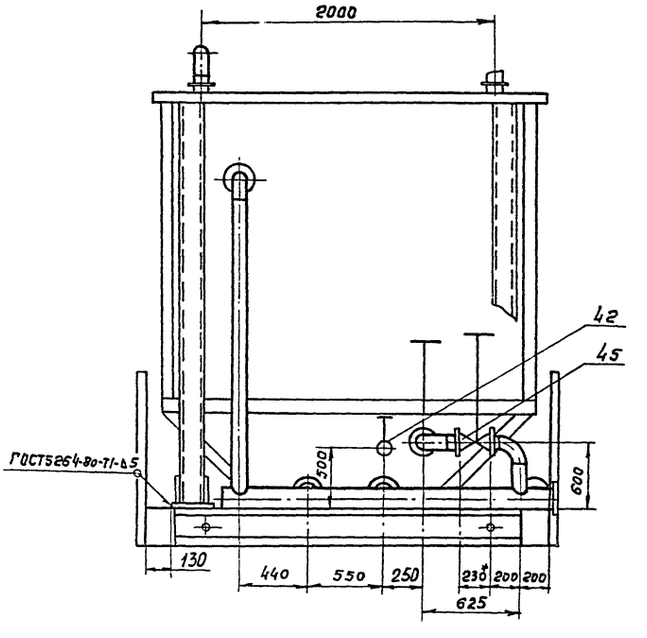

Схема строповки

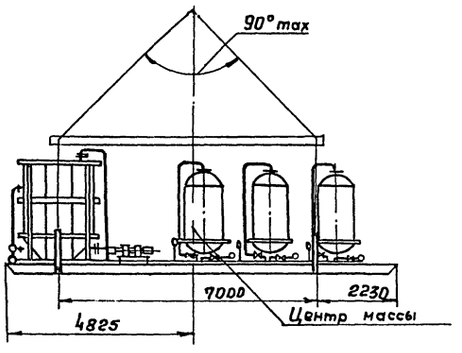

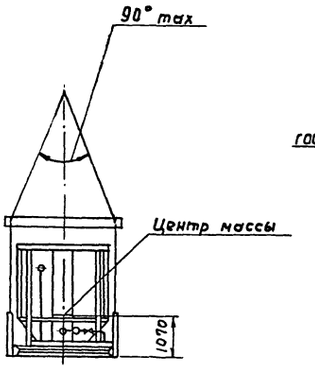

Ж-Ж лист1
М 1:5

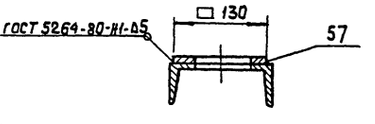

Инв.№ подл. | Подп. и дата | Взам. инв.№ | Инв.№ дубл. | Подп. и дата

Изм	Лист	№ докум.	Подп.	Дата	23083-03 ТМ133.05.00.00.00 СБ	Лист 2

ТМ133.05.01.00.00СБ

Типовое проектное решение 406-8-4.88 Альбом III

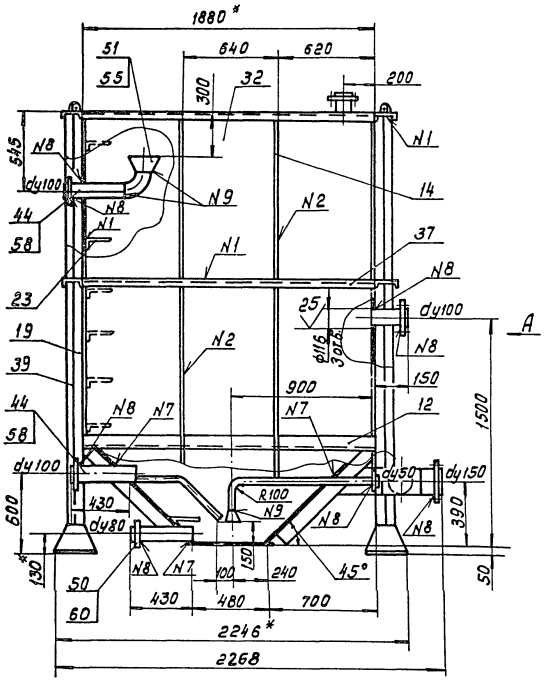

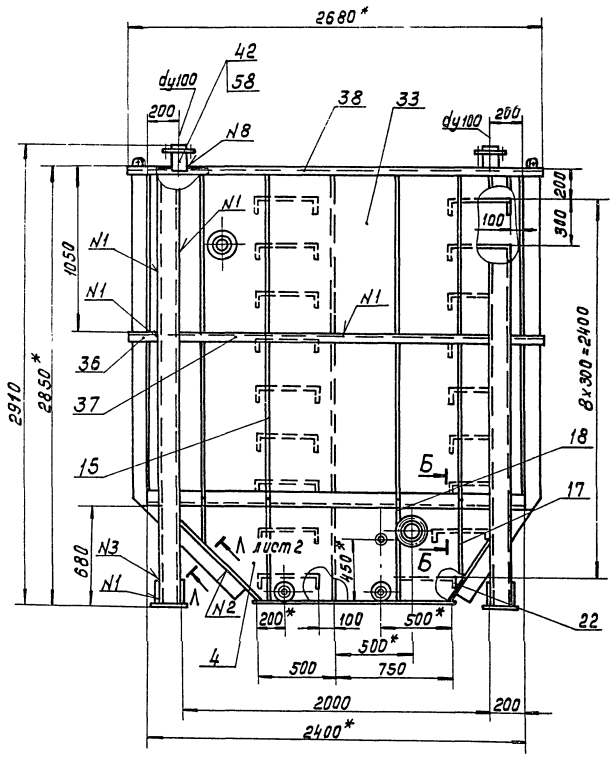

Вид А

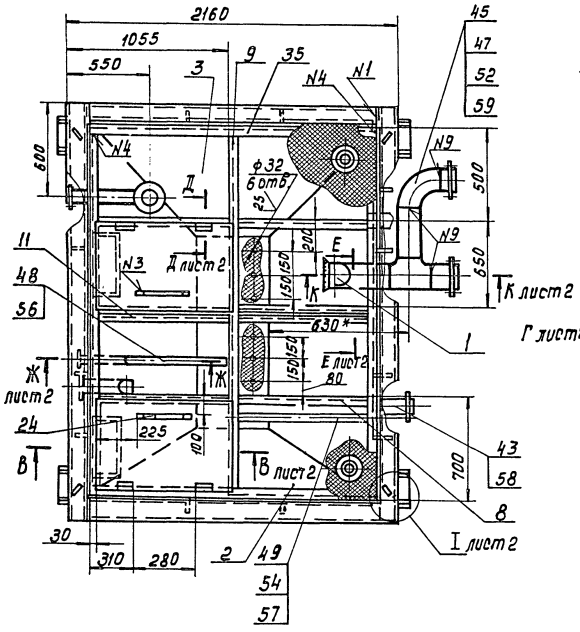

Б-Б
М1:5

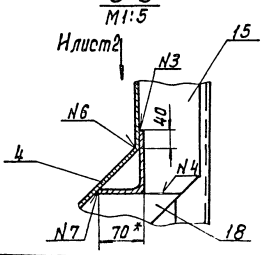

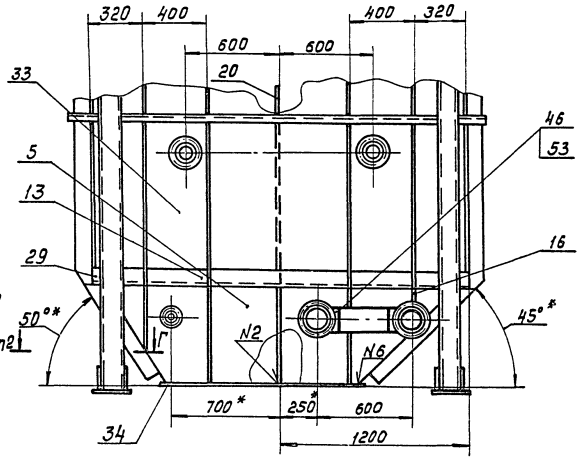

1* Размеры для справок

2. H14, h14, $\pm\frac{JT14}{2}$

3. Шероховатость торцев деталей без чертежа 25

4. Наружные поверхности резервуара и отстойника покрыть двумя слоями, а внутреннюю пятью слоями лака ХС-76 по двум слоям грунта ХС-010 ГОСТ 9355-81.

5. Резервуар и отстойник проверить на герметичность методом керосиновой пробы.

23083-03

					ТМ133.05.01.00.00 СБ			
Изм.	Лист	№ докум.	Подп.	Дата	Резервуар промывной воды V=4.3м³ и отстойник V=4.3м³ Сборочный чертеж.	Лит	Масса	Масштаб
Разраб.		Лобасова		03.88		Н	1950	1:20
Пров.		Решетникова				Лист 1		Листов 2
Т. контр.		Шабунина				СОЮЗВОДОКАНАЛПРОЕКТ		
Гл. инж. пр.		Блоков						
Н. контр.		Целковикова						
Утв.		Абдеев						

Инв. № подл. | Подп. и дата | Взам. инв. № | Инв. № подл. | Подп. и дата

Коп. Доценко

Формат А2

В – В лист 1
М 1:2

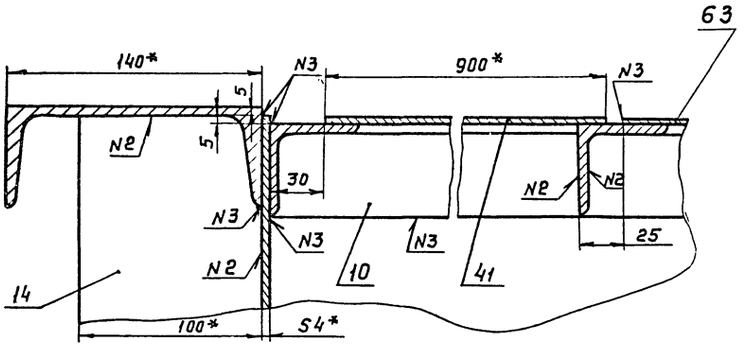

Г – Г лист 1
М 1:5

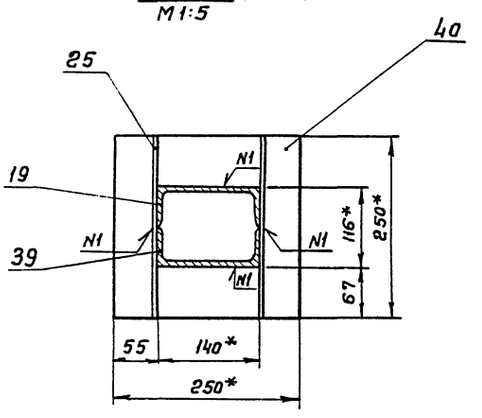

Ж – Ж
М 1:5

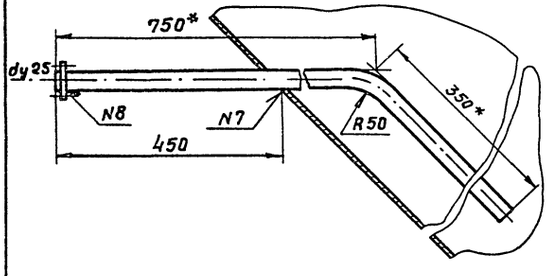

Е – Е лист 1
М 1:5

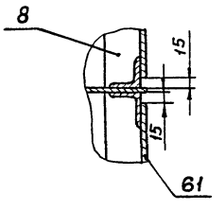

Д – Д лист 1
М 1:2

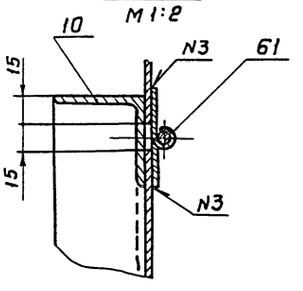

К-К лист 1
М 1:5

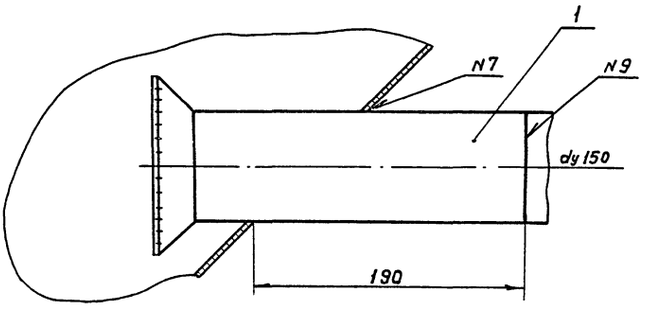

Вид И лист 1
М 1:4

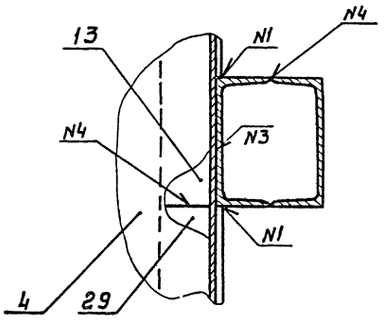

Таблица сварных швов

Номер шва	Обозначение шва	ГОСТ шва
N1	Т1-△3	5264-80
N2	Т3-△3	—"—
N3	Н1-△3	—"—
N4	С2	—"—
N5	У4-△3	—"—
N6	У1-△3	11534-75
N7	Т1-△3	—"—
N8	У5	16037-80
N9	С2	—"—

Л – Л лист 1. повернуто
М 1:2

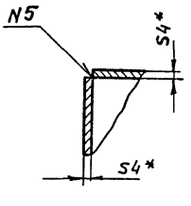

I лист 1
М 1:4

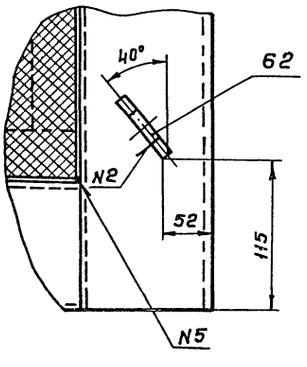

Типовые проектные решения 405-8-488 Альбом III

ТМ133.05.01.00.01

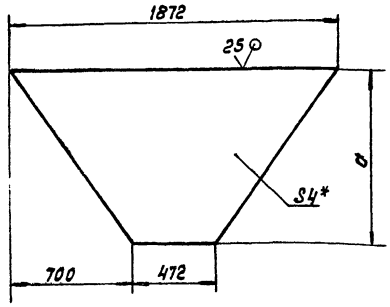

Обозначение	d	Масса, кг
ТМ133.05.01.00.01	914	33.6
-01	990	36.4

1.* Размер для справок
2. h14; $\pm \frac{IT14}{2}$.

Изм.	Лист	№ докум.	Подп.	Дата
Разраб.		Лобасова		03.88
Пров.		Решетникова		
Т.контр.		Шабунина		
Гл.инж.пр.		Блоков		
Н.контр.		Щелкобихова		
Утв.		Авдеев		

ТМ133.05.01.00.01

Стенка

Лит	Масса	Масштаб
И	см. табл.	—
Лист	Листов 1	

Лист Б-4.0 ГОСТ 19903-74 / Ст3 ГОСТ 14637-79

СОЮЗВОДОКАНАЛПРОЕКТ

Формат А4

Инв.№ подл. | Подп. и дата | Взам. инв.№ | Инв.№ дубл. | Подп. и дата

ТМ133.05.01.00.02

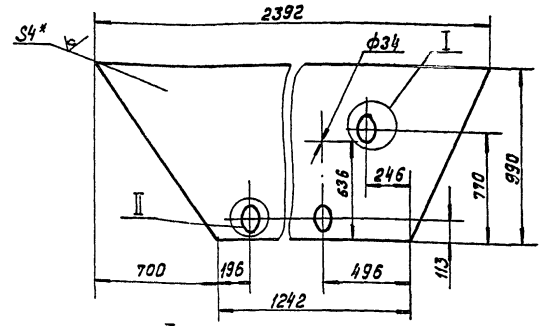

I / М1:5 повернуто

II / М1:5 повернуто, 2 места

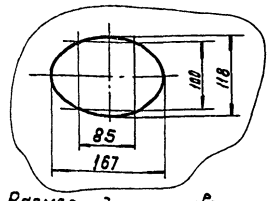

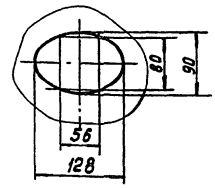

1.* Размер для справок
2. H14; h14; $\pm \frac{IT14}{2}$

Изм.	Лист	№ докум.	Подп.	Дата
Разраб.		Лобасова		03.88
Пров.		Решетникова		
Т.контр.		Шабунина		
Гл.инж.пр.		Блоков		
Н.контр.		Щелкобихова		
Утв.		Авдеев		

ТМ133.05.01.00.02

Стенка

Лит	Масса	Масштаб
И	56.0	1:20
Лист	Листов 1	

Лист Б-4.0 ГОСТ 19903-74 / Ст3 ГОСТ 14637-79

СОЮЗВОДОКАНАЛПРОЕКТ

Формат А4

Инв.№ подл. | Подп. и дата | Взам. инв.№ | Инв.№ дубл. | Подп. и дата

ТМ133.05.01.00.03

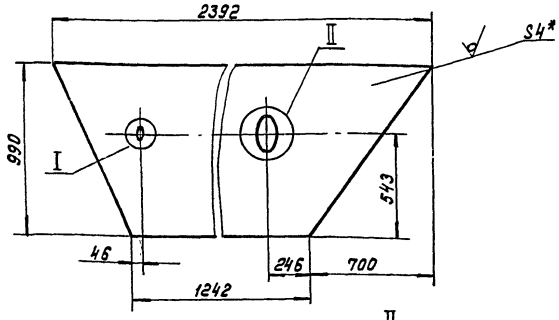

I / М1:5 повернуто

II / М1:5 повернуто

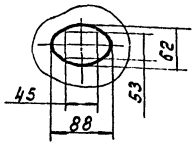

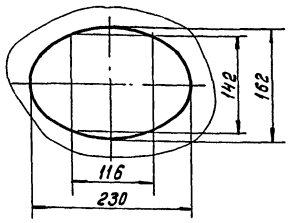

1.* Размер для справок
2. H14; h14; $\pm \frac{IT14}{2}$

Изм.	Лист	№ докум.	Подп.	Дата
Разраб.		Лобасова		03.88
Пров.		Решетникова		
Т.контр.		Шабунина		
Гл.инж.пр.		Блоков		
Н.контр.		Щелкобихова		
Утв.		Авдеев		

ТМ133.05.01.00.03

Стенка

Лит	Масса	Масштаб
И	56.1	1:20
Лист	Листов 1	

Лист Б-4.0 ГОСТ 19903-74 / Ст3 ГОСТ 14637-79

СОЮЗВОДОКАНАЛПРОЕКТ

Формат А4

Инв.№ подл. | Подп. и дата | Взам. инв.№ | Инв.№ дубл. | Подп. и дата

ТМ133.05.01.00.05

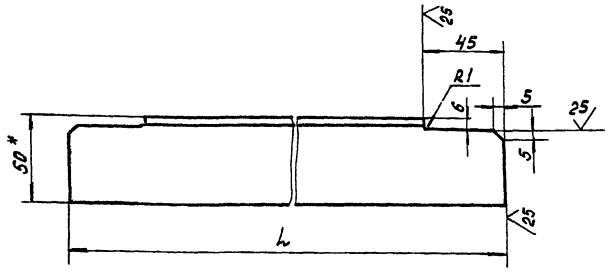

Обозначение	L	Масса, кг
ТМ133.05.01.00.05	945	3.5
-01	2380	8.9

1.* Размер для справок
2. h14; $\pm \frac{IT14}{2}$.

23083-03

Изм.	Лист	№ докум.	Подп.	Дата
Разраб.		Лобасова		03.88
Пров.		Решетникова		
Т.контр.		Шабунина		
Гл.инж.пр.		Блоков		
Н.контр.		Щелкобихова		
Утв.		Авдеев		

Кал. Доценко

ТМ133.05.01.00.05

Уголок

Лит	Масса	Масштаб
И	см. табл.	1:2
Лист	Листов 1	

Уголок 50х50х5-В ГОСТ 8509-86 / Ст3 ГОСТ 535-79

СОЮЗВОДОКАНАЛПРОЕКТ

Формат А4

Инв.№ подл. | Подп. и дата | Взам. инв.№ | Инв.№ дубл. | Подп. и дата

Типовое проектное решение 4.05-6-4.88 Альбом III

ТМ133.05.01.01.00 С6

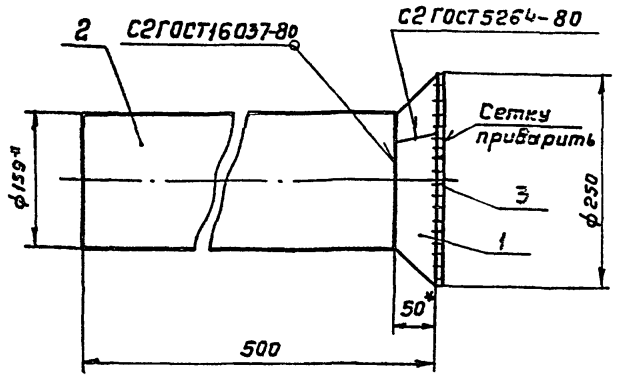

1* Размеры для справок.
2. H14; h14; $\pm\frac{JT14}{2}$.
4. Шероховатость торцев деталей без чертежа 25√

Изм.	Лист	№ докум.	Подп.	Дата
Разраб.		Лобасова	Лоба	03.88
Пров.		Решетникова	Реш	
Т.контр.		Шабунина		
Гл.инж.пр.		Блоков		
Н.контр.		Целковикова		
Утв.		Авдеев		

ТМ133.05.01.01.00 С6

Сетка приемная Ду150 Сборочный чертеж

Лит.	Масса	Масштаб
И	8,7	1:5

Лист | Листов 1

СОЮЗВОДОКАНАЛПРОЕКТ

Формат А4

ТМ133.05.01.01.01

25√(√)

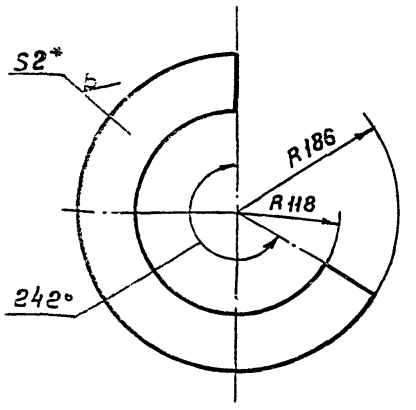

1.* Размер для справок.
2. H14; h14; $\pm\frac{JT14}{2}$

Изм.	Лист	№ докум.	Подп.	Дата
Разраб.		Лобасова	Лоба	03.88
Пров.		Решетникова	Реш	
Т.контр.		Шабунина		
Гл.инж.пр.		Блоков		
Н.контр.		Целковикова		
Утв.		Авдеев		

ТМ133.05.01.01.01

Воронка

Лит.	Масса	Масштаб
И	0,7	1:5

Лист | Листов 1

Лист Б-2.0 ГОСТ19903-74 / Ст3 ГОСТ14637-79

СОЮЗВОДОКАНАЛПРОЕКТ

Формат А4

ТМ133.05.01.00.07

√(√)

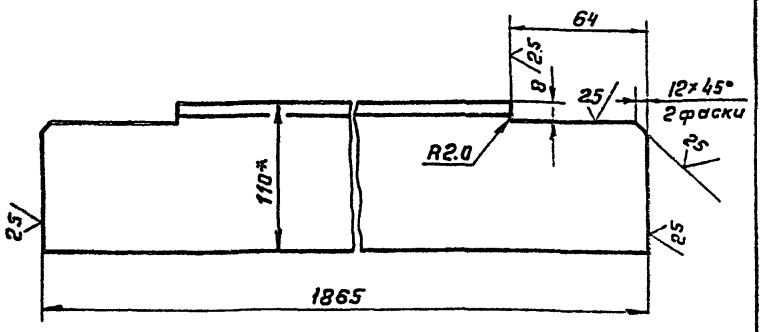

1.* Размер для справок
2. h14; $\pm\frac{JT14}{2}$.

Изм.	Лист	№ докум.	Подп.	Дата
Разраб.		Лобасова	Лоба	03.88
Пров.		Решетникова	Реш	
Т.контр.		Шабунина		
Гл.инж.пр.		Блоков		
Н.контр.		Целковикова		
Утв.		Авдеев		

ТМ133.05.01.00.07

Уголок

Лит.	Масса	Масштаб
И	16,5	1:2

Лист | Листов 1

Уголок 110×70×6,5-В ГОСТ 8510-86 / Ст3 ГОСТ 535-79

СОЮЗВОДОКАНАЛПРОЕКТ

Формат А4

ТМ133.05.01.00.08

√(√)

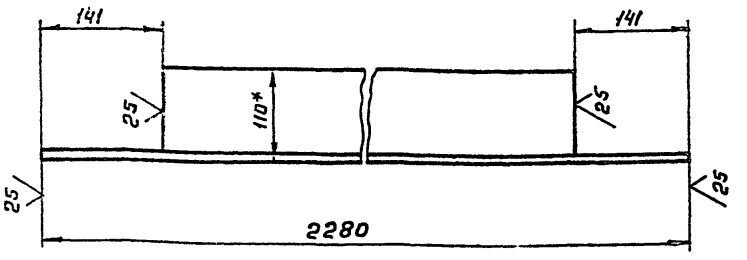

1.* Размер для справок
2. h14; $\pm\frac{JT14}{2}$.

23083-03

Изм.	Лист	№ докум.	Подп.	Дата
Разраб.		Лобасова	Лоба	03.88
Пров.		Решетникова	Реш	
Т.контр.		Шабунина		
Гл.инж.пр.		Блоков		
Н.контр.		Целковикова		
Утв.		Авдеев		

ТМ133.05.01.00.08

Уголок

Лит.	Масса	Масштаб
И	20.2	1:5

Лист | Листов 1

Уголок 110×70×6,5-В ГОСТ 8510-86 / Ст.3 ГОСТ 535-79

СОЮЗВОДОКАНАЛПРОЕКТ

Формат А4

ТМ133.05.01.00.06

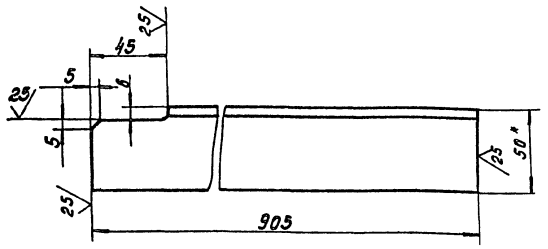

ТМ133.05.01.00.06-01 – зеркальное отражение
Остальное см. ТМ133.05.01.00.06

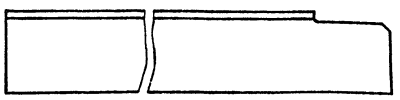

1.* Размер для справок
2. h14; $\pm\frac{IT14}{2}$

Изм.	Лист	№ докум.	Подп.	Дата
Разраб.		Лобасова		03.88
Пров.		Решетникова		
Т.контр.		Шабунина		
Гл.инж.пр.		Блоков		
Н.контр.		Целовикова		
Утв.		Абдеев		

ТМ133.05.01.00.06

Уголок

Лит	Масса	Масштаб
И	3.4	1:2
Лист	Листов 1	

Уголок 50×50×5 ГОСТ 8509-86 / Ст3 ГОСТ 535-79

СОЮЗВОДОКАНАЛПРОЕКТ

Формат А4

ТМ133.05.01.00.09

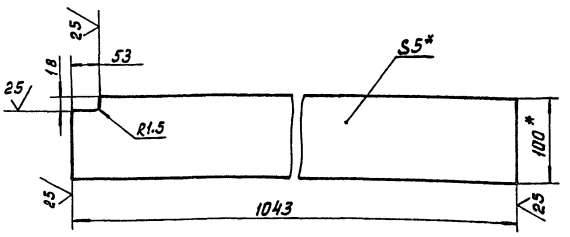

1.* Размеры для справок
2. h14; $\pm\frac{IT14}{2}$

Изм.	Лист	№ докум.	Подп.	Дата
Разраб.		Лобасова		03.88
Пров.		Решетникова		
Т.контр.		Шабунина		
Гл.инж.пр.		Блоков		
Н.контр.		Целовикова		
Утв.		Абдеев		

ТМ 133.05.01.00.09

Ребро

Лит	Масса	Масштаб
И	4.1	1:4
Лист	Листов 1	

Полоса 5×100-В-2 ГОСТ 103-76 / Ст3 ГОСТ 535-79

СОЮЗВОДОКАНАЛПРОЕКТ

Формат А4

ТМ133.05.01.00.10

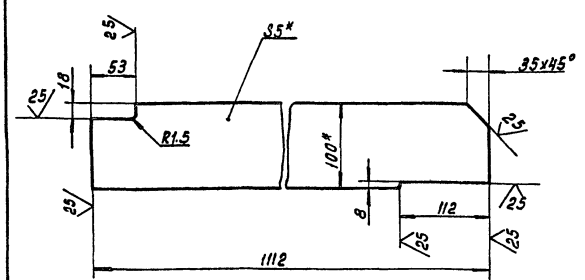

1.* Размеры для справок.
2. h14; $\pm\frac{IT14}{2}$

Изм.	Лист	№ докум.	Подп.	Дата
Разраб.		Лобасова		03.88
Пров.		Решетникова		
Т.контр.		Шабунина		
Гл.инж.пр.		Блоков		
Н.контр.		Целовикова		
Утв.		Абдеев		

ТМ133.05.01.00.10

Ребро

Лит	Масса	Масштаб
И	4.3	1:4
Лист	Листов 1	

Полоса 5×100-В-2 ГОСТ 103-76 / Ст3 ГОСТ 535-79

СОЮЗВОДОКАНАЛПРОЕКТ

Формат А4

ТМ133.05.01.00.11

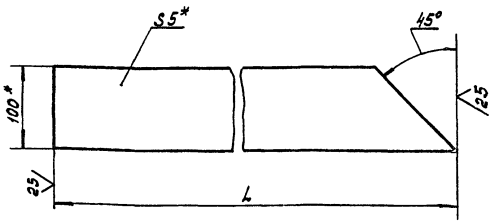

Обозначение	L	Масса, кг
ТМ 133.05.01.00.11	350	1.3
-01	670	2.6
-02	800	3.1

1.* Размеры для справок
2. h14; $\pm\frac{IT14}{2}$

23083-03

Изм.	Лист	№ докум.	Подп.	Дата
Разраб.		Лобасова		03.88
Пров.		Решетникова		
Т.контр.		Шабунина		
Гл.инж.пр.		Блоков		
Н.контр.		Целовикова		
Утв.		Абдеев		

ТМ 133.05.01.00.11

Ребро

Лит	Масса	Масштаб
И	см. табл.	1:4
Лист	Листов 1	

Полоса 5×100-В-2 ГОСТ 103-76 / Ст3 ГОСТ 535-79

СОЮЗВОДОКАНАЛПРОЕКТ

Формат А4

Типовое проектное решение 406-8-4.88 Альбом

ТМ 133.05.01.00.12

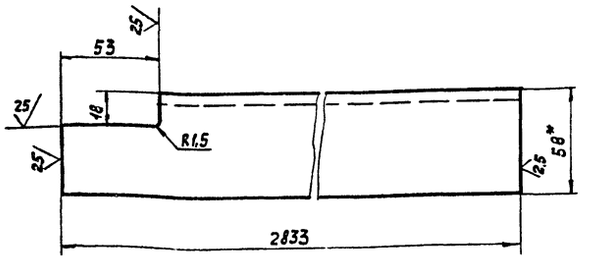

1.* Размер для справок
2. h14; $\pm\frac{JT14}{2}$

Изм	Лист	№ докум.	Подп.	Дата
Разраб.		Лобасова		03.88
Пров.		Решетникова		
Т. Контр.		Шабунина		
Гл. инж. пр.		Блоков		
Н. Контр.		Целковикова		
Утв.		Авдеев		

ТМ133.05.01.00.12

Стойка

Лит.	Масса	Масштаб
И	34.8	1:2

Лист | Листов 1

Швеллер 14 ГОСТ 8240-72 / Ст 3 ГОСТ 535-79

СОЮЗВОДОКАНАЛПРОЕКТ

Формат А4

ТМ 133.05.01.00.13

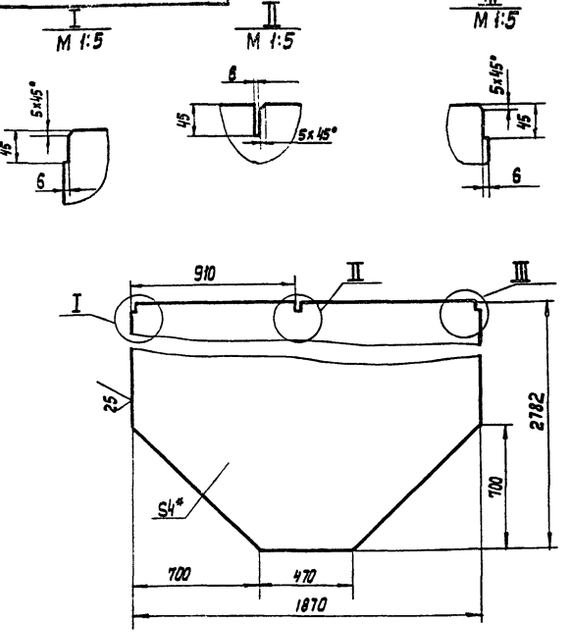

1.* Размер для справок
2. h14; $\pm\frac{JT14}{2}$

Изм	Лист	№ докум.	Подп.	Дата
Разраб.		Лобасова		03.88
Пров.		Решетникова		
Т. Контр.		Шабунина		
Гл. инж. пр.		Блоков		
Н. Контр.		Целковикова		
Утв.		Авдеев		

ТМ 133.05.01.00.13

Перегородка

Лит.	Масса	Масштаб
И	148.4	1:20

Лист | Листов 1

Лист 6-4.0 ГОСТ 19903-74 / Ст. 3 ГОСТ 14637-79

СОЮЗВОДОКАНАЛПРОЕКТ

Формат А4

ТМ 133.05.01.00.15

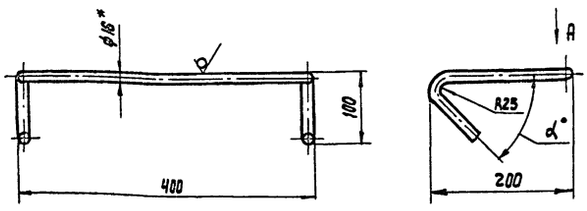

Обозначение	α°
ТМ 133.05.01.00.15	45
-01	90

Вид А



1.* Размер для справок
2. h14; $\pm\frac{JT14}{2}$
3. Длина развертки - 960 мм

Изм	Лист	№ докум.	Подп.	Дата
Разраб.		Лобасова		03.88
Пров.		Решетникова		
Т. Контр.		Шабунина		
Гл. инж. пр.		Блоков		
Н. Контр.		Целковикова		
Утв.		Авдеев		

ТМ133.05.01.00.15

Скоба

Лит.	Масса	Масштаб
И	1.52	1:5

Лист | Листов 1

Круг 16-В ГОСТ 2590-71 / Ст. 3 ГОСТ 535-79

СОЮЗВОДОКАНАЛПРОЕКТ

Формат А4

ТМ133.05.01.00.16

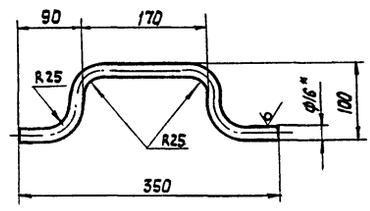

1.* Размер для справок
2. h14; $\pm\frac{JT14}{2}$
3. Длина развертки - 470 мм

23083-03

Изм	Лист	№ докум.	Подп.	Дата
Разраб.		Лобасова		03.88
Пров.		Решетникова		
Т. Контр.		Шабунина		
Гл. инж. пр.		Блоков		
Н. Контр.		Целковикова		
Утв.		Авдеев		

ТМ133.05.01.00.16

Ручка

Лит.	Масса	Масштаб
И	0.74	1:5

Лист | Листов 1

Круг 16-В ГОСТ 2590-71 / Ст 3 ГОСТ 535-79

СОЮЗВОДОКАНАЛПРОЕКТ

Формат А4

ТМ133.05.02.00.00 СБ

23083-03

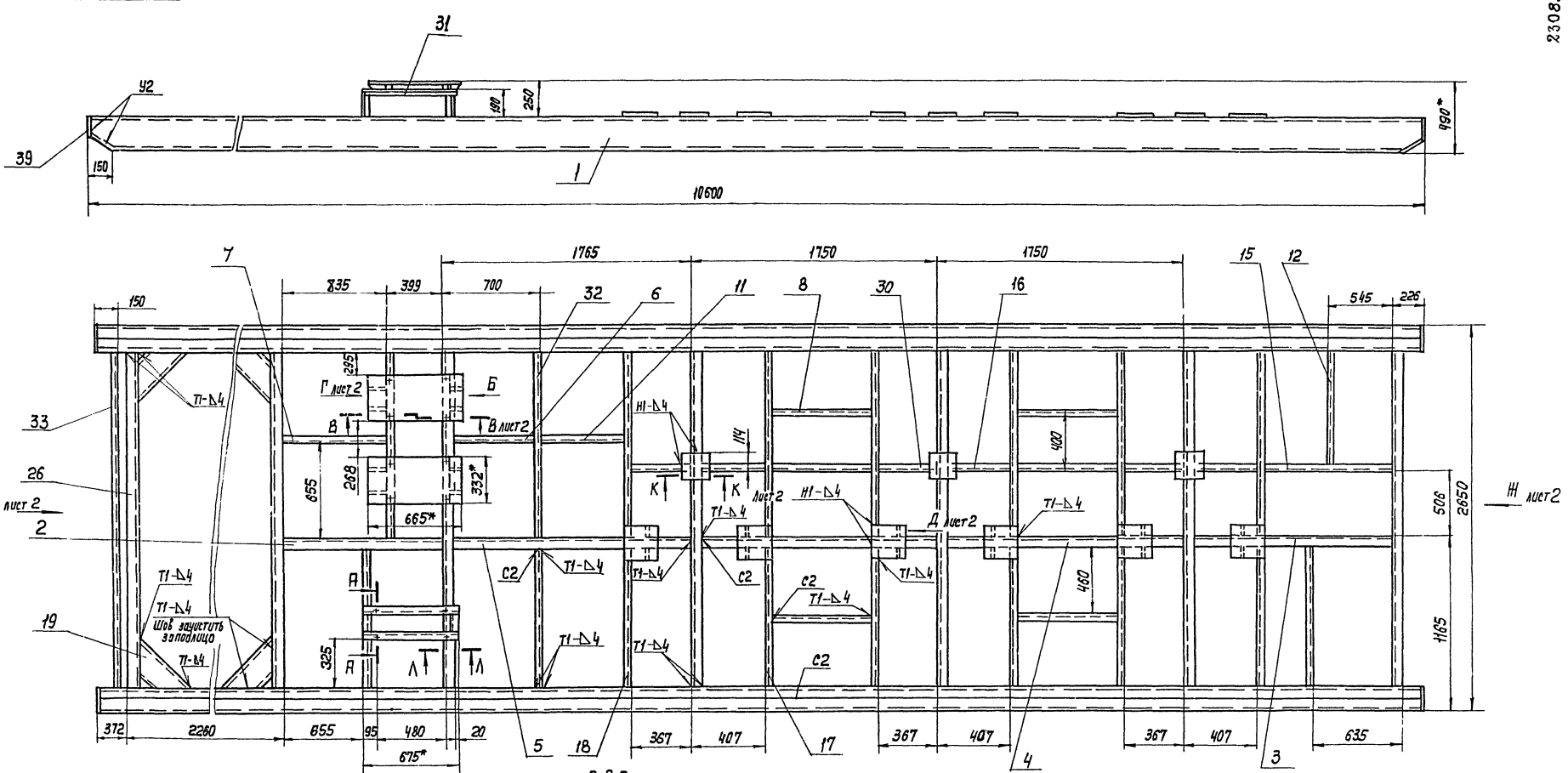

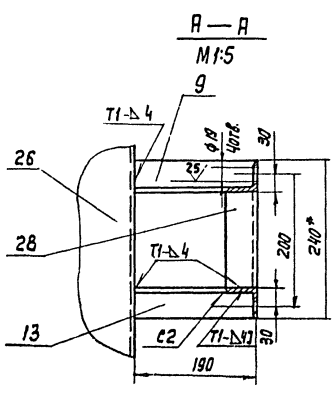

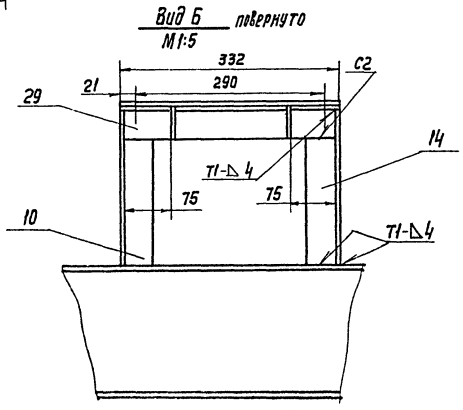

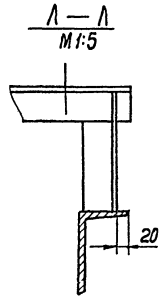

1.* Размеры для справок.
2. H14; h14; $\pm\frac{JT14}{2}$
3. Шероховатость торцев деталей без чертежа 25
4. Сварные швы по ГОСТ 5264-80
5. Наружные поверхности покрыть двумя слоями лака ХС-76 по двум слоям грунта ХС-010 ГОСТ 9355-81

Изм	Лист	№ докум.	Подп.	Дата
Разраб.		Лобасова		03.88
Провер.		Решетникова		
Т.Контр.		Шафунина		
Гл.инж.пр.		Блоков		
Н.Контр.		Целковикова		
Утв.		Авдеев		

ТМ133.05 02.00.00 СБ

Рама

Сборочный чертеж

Лит.	Масса	Масштаб
И	1720	1:20

Лист 1 | Листов 2

СОЮЗВОДОКАНАЛПРОЕКТ

Копир. Лаврухина

Формат А2

Типовое проектное решение 406-8-4.88 Альбом III

Инв. № подл. | Подп. и дата | Взам. инв. № | Инв. № дубл. | Подп. и дата

Типовые проектные решения 406-3-488 Альбом III

ТМ133.05.02.00.00СБ

Вид Г повернуто, лист 1
М 1:5

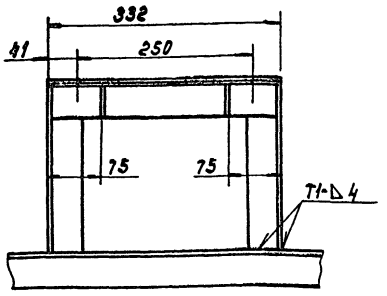

В – В лист 1
М1:5

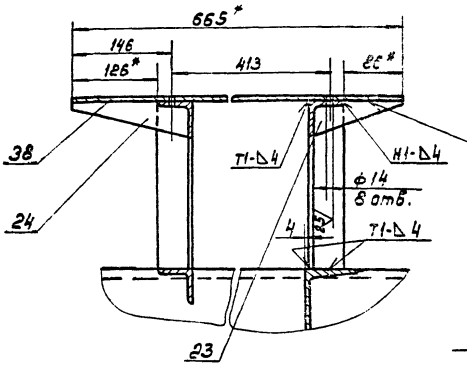

К – К лист 1
М 1:5

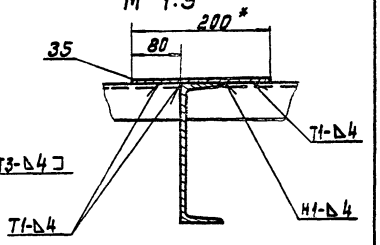

Вид Ж повернуто, лист 1

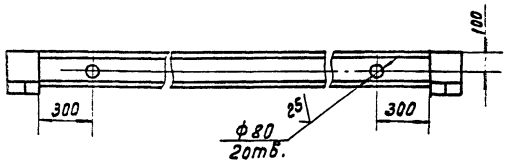

Вид Д лист 1
М1:5

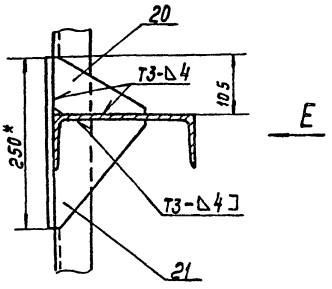

Вид Е
М1:5

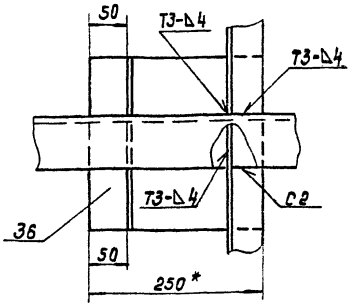

Вид И повернуто, лист 1

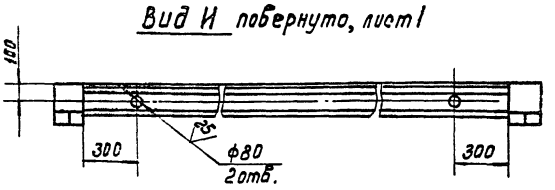

Изм.	Лист	№ докум.	Подп.	Дата	ТМ133.05.02.00.00СБ	Лист 2

Формат А3

ТМ133.05.02.00.01

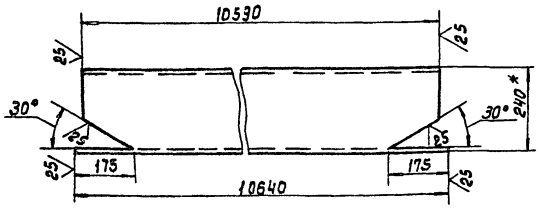

1.* Размер для справок
2. h14; $\pm \frac{IT14}{2}$

Изм.	Лист	№ докум.	Подп.	Дата	ТМ133.05.02.00.01			
Разраб.		Лобасова		03.88	Балка	Лит. И	Масса 255	Масштаб 1:10
Пров.		Решетникова				Лист	Листов 1	
Т.контр.		Шабунина			Швеллер 24 ГОСТ 8240-72 Ст3 ГОСТ 535-79	СОЮЗВОДОКАНАЛПРОЕКТ		
Гл.инж.пр.		Блокова						
Н.Контр.		Целковникова						
Утв.		Абдеев						

Формат А4

ТМ133.05.02.00.02

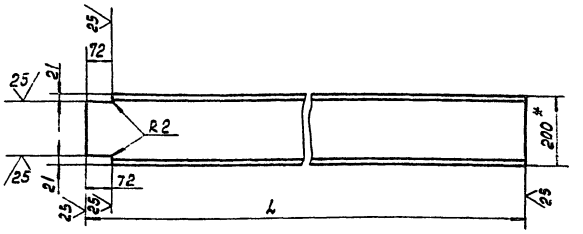

Обозначение	L	Масса, кг
ТМ133.05.02.00.02	1303	23.9
-01	1337	24.6
-02	1743	32
-03	1658	30.5

1.* Размер для справок
2. h14; $\pm \frac{IT14}{2}$

23083-03

Изм.	Лист	№ докум.	Подп.	Дата	ТМ133.05.02.00.02			
Разраб.		Лобасова		03.88	Опора	Лит. И	Масса см. табл.	Масштаб 1:10
Пров.		Решетникова				Лист	Листов 1	
Т. Контр.		Шабунина			Швеллер 20 ГОСТ 8240-72 Ст3 ГОСТ 535-79	СОЮЗВОДОКАНАЛПРОЕКТ		
Гл.инж.пр.		Блокова						
Н.Контр.		Целковникова						
Утв.		Абдеев						

Формат А4

Инв.№ подл. | Подп. и дата | Взам. инв.№ | Инв.№ дубл. | Подпись и дата

Типовые проектные решения 408-9-4.88 Альбом III

ТМ133.05.02.00.05

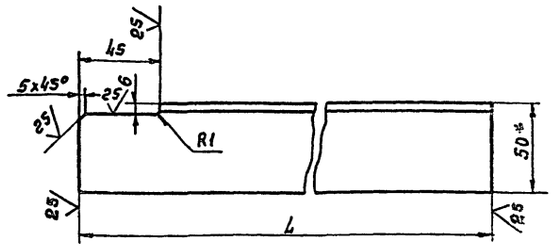

Обозначение	L	Масса, кг
ТМ133.05.02.00.05	184	0,7
-01	238	0,9
-02	692	2,6
-03	793	3,0

1.* Размер для справок.
2. h14; $\pm \frac{IT14}{2}$.

Изм.	Лист	№ докум.	Подп.	Дата
Разраб.		Побасова		03.88
Пров.		Решетникова		
Т. контр.		Шабунина		
Гл. инж. пр.		Блоков		
Н. контр.		Целковикова		
Утв.		Авдеев		

ТМ133.05.02.00.05

Уголок

Лит.	Масса	Масштаб
И	см. табл.	1:2
Лист	Листов 1	

Уголок 50х50х5-В ГОСТ 8509-86 / Ст 3 ГОСТ 535-79

СОЮЗВОДОКАНАЛПРОЕКТ

Формат А4

Инв. № подл. | Подп. и дата | Взам. инв. № | Инв. № дубл. | Подп. и дата

ТМ133.05.02.00.06

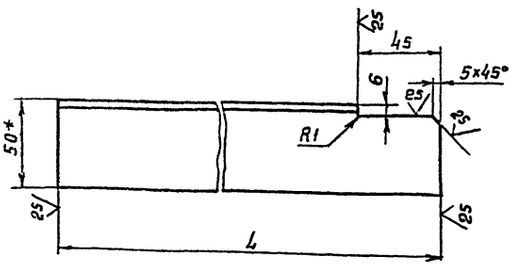

Обозначение	L	Масса, кг
ТМ133.05.02.00.06	184	0,7
-01	238	0,9
-02	930	3,5

1.* Размер для справок.
2. h14; $\pm \frac{IT14}{2}$.

Изм.	Лист	№ докум.	Подп.	Дата
Разраб.		Побасова		03.88
Пров.		Решетникова		
Т. контр.		Шабунина		
Гл. инж. пр.		Блоков		
Н. контр.		Целковикова		
Утв.		Авдеев		

ТМ133.05.02.00.06

Уголок

Лит.	Масса	Масштаб
И	см. табл.	1:2
Лист	Листов 1	

Уголок 50х50х5-В ГОСТ 8509-86 / Ст 3 ГОСТ 535-79

СОЮЗВОДОКАНАЛПРОЕКТ

Формат А4

Инв. № подл. | Подп. и дата | Взам. инв. № | Инв. № дубл. | Подп. и дата

ТМ133.05.02.00.04

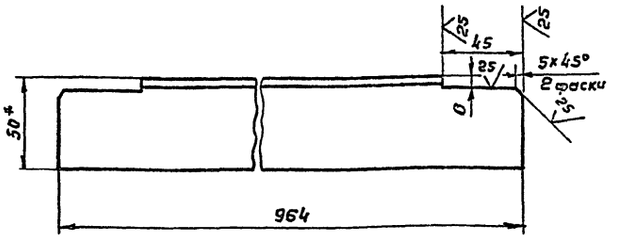

1.* Размер для справок.
2. h14; $\pm \frac{IT14}{2}$.

Изм.	Лист	№ докум.	Подп.	Дата
Разраб.		Побасова		03.88
Пров.		Решетникова		
Т. контр.		Шабунина		
Гл. инжен.		Блоков		
Н. контр.		Целковикова		
Утв.		Авдеев		

ТМ133.05.02.00.04

Уголок

Лит.	Масса	Масштаб
И	3,6	1:2
Лист	Листов 1	

Уголок 50х50х5-В ГОСТ 8509-86 / Ст 3 ГОСТ 535-79

СОЮЗВОДОКАНАЛПРОЕКТ

Формат А4

Инв. № подл. | Подп. и дата | Взам. инв. № | Инв. № дубл. | Подп. и дата

ТМ133.05.02.00.03

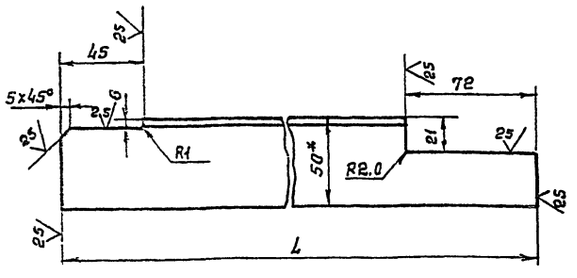

Обозначение	L	Масса, кг
ТМ133.05.02.00.03	587	2,2
-01	948	3,5

1.* Размер для справок.
2. h14; $\pm \frac{IT14}{2}$.

23083-03

Изм.	Лист	№ докум.	Подп.	Дата
Разраб.		Побасова		03.88
Пров.		Решетникова		
Т. контр.		Шабунина		
Гл. инж. пр.		Блоков		
Н. контр.		Целковикова		
Утв.		Авдеев		

ТМ133.05.02.00.03

Уголок

Лит.	Масса	Масштаб
И	см. табл.	1:2
Лист	Листов 1	

Уголок 50х50х5-В ГОСТ 8509-86 / Ст 3 ГОСТ 535-79

СОЮЗВОДОКАНАЛПРОЕКТ

Формат А4

Инв. № подл. | Подп. и дата | Взам. инв. № | Инв. № дубл. | Подп. и дата

Типовое проектное решение 405-8-4.88 Альбом III

ТМ133.05.02.00.09

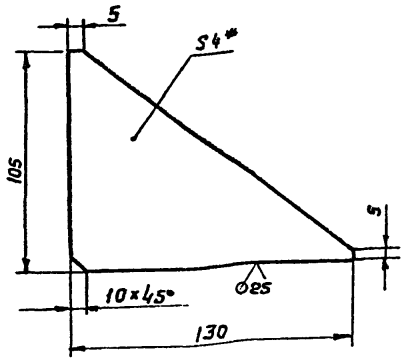

1* Размер для справок.
2. h14; ± JT14/2.

Изм	Лист	№ докум.	Подп.	Дата
Разраб.	Лобасова			03.88
Пров.	Решетникова			
Т.контр.	Шабунина			
Гл.инж.пр.	Блоков			
Н.контр.	Целковикова			
Утв.	Авдеев			

ТМ133.05.02.00.09

Ребро

Лит.	Масса	Масштаб
И	0,2	1:2

Лист | Листов 1

Лист Б-4.0 ГОСТ 19903-74 / Ст.3 ГОСТ 14637-79

СОЮЗВОДОКАНАЛПРОЕКТ

Формат А4

ТМ133.05.02.00.10

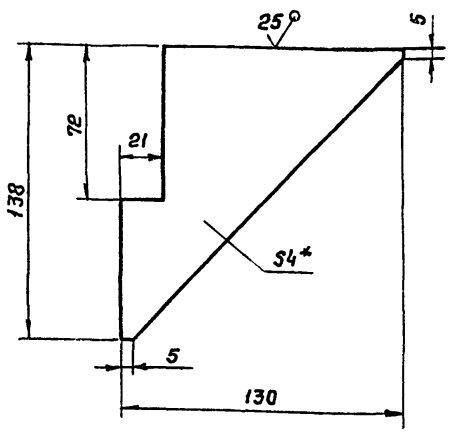

1.* Размер для справок.
2. h14; ± JT14/2

Изм	Лист	№ докум.	Подп.	Дата
Разраб.	Лобасова			03.88
Пров.	Решетникова			
Т.контр.	Шабунина			
Гл.инж.пр.	Блоков			
Н.контр.	Целковикова			
Утв.	Авдеев			

ТМ133.05.02.00.10

Ребро

Лит.	Масса	Масштаб
И	0,3	1:2

Лист | Листов 1

Лист Б-4.0 ГОСТ 19903-74 / Ст 3 ГОСТ 14637-79

СОЮЗВОДОКАНАЛПРОЕКТ

Формат А4

ТМ133.05.02.00.08

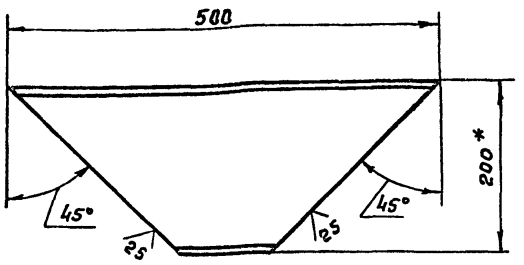

1* Размер для справок.
2. h14; ± JT14/2.

Изм	Лист	№ докум.	Подп.	Дата
Разраб.	Лобасова			03.88
Пров.	Решетникова			
Т.контр.	Шабунина			
Гл.инж.пр.	Блоков			
Н.контр.	Целковикова			
Утв.	Авдеев			

ТМ133.05.02.00.08

Раскос

Лит.	Масса	Масштаб
И	5,7	1:5

Лист | Листов 1

Швеллер 20 ГОСТ 8240-72 / Ст 3 ГОСТ 535-79

СОЮЗВОДОКАНАЛПРОЕКТ

Формат А4

ТМ133.05.02.00.07

ТМ133.05.02.00.07

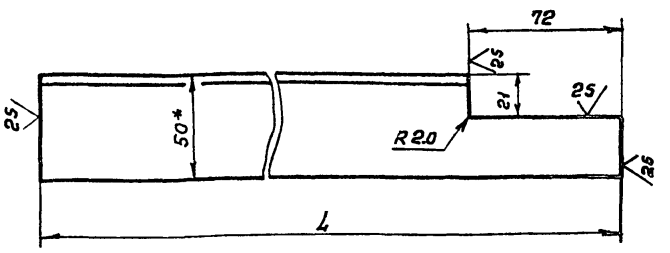

Обозначение	L	Масса, кг
ТМ133.05.02.00.07	400	1,5
-01	978	3,6

ТМ133.05.00.07-02 - зеркальное отражение

Остальное см. ТМ133.05.00.07-01

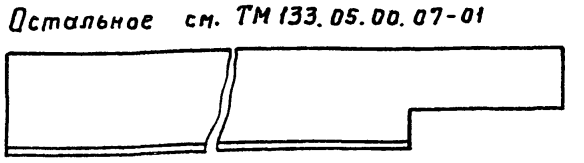

1* Размер для справок.
2. h14; ± JT14/2.

23083-03

Изм	Лист	№ докум.	Подп.	Дата
Разраб.	Лобасова			03.88
Пров.	Решетникова			
Т.контр.	Шабунина			
Гл.инж.пр.	Блоков			
Н.контр.	Целковикова			
Утв.	Авдеев			

ТМ133.05.02.00.07

Уголок

Лит.	Масса	Масштаб
И	см. табл.	1:2

Лист | Листов 1

Уголок 50×50×5-В ГОСТ 8509-86 / Ст 3 ГОСТ 535-79

СОЮЗВОДОКАНАЛПРОЕКТ

Формат А4

Инв. № подл. | Подпись и дата | Взам. инв. № | Инв. № дубл. | Подп. и дата

gost.e-ecolog.ru