ТИПОВЫЕ ПРОЕКТНЫЕ РЕШЕНИЯ

406-8-04.88

Установка

для очистки шламсодержащих сточных вод чугунолитейных цехов производительностью 25 м³/ч в блоках агрегированного оборудования „Аквашлам-25"

АЛЬБОМ II

ТМ Блоки I, II, III, IV

Степень очистки до 500 и 200 мг/л

25083-02

Кф цитп инв № 25083-02

gost.e-ecolog.ru

ЦЕНТРАЛЬНЫЙ ИНСТИТУТ ТИПОВОГО ПРОЕКТИРОВАНИЯ
ГОССТРОЯ СССР
КИЕВСКИЙ ФИЛИАЛ
г. Киев-57 ул. Эжена Потье № 12
26/2
Заказ № 467 Инв. № 23083-02 Тираж 150
Сдано в печать 4.01. 1989 Цена 10-18

ТИПОВЫЕ ПРОЕКТНЫЕ РЕШЕНИЯ

406-8-04.88

Установка

для очистки шламсодержащих сточных вод чугунолитейных цехов производительностью 25 м³/ч в блоках агрегированного оборудования

„Аквашлам-25"

СОСТАВ ПРОЕКТА:

Альбом I	ПЗ	Пояснительная записка
	ТХ	Технологические решения
	ЭЛ	Электротехнические решения
Альбом II	ТМ	Блоки I, II, III, IV Степень очистки до 500 и 200 мг/л
Альбом III	ТМ	Блок V. Блоки I, II, III, IV (из альбома II) Степень очистки до 100 мг/л
Альбом IV	ЭЛ	Электротехнические решения блока I
Альбом V	ЭЛ	Электротехнические решения блока V
Альбом VI	С	Сметы

АЛЬБОМ II

Разработан:
проектным институтом
Союзводоканалпроект
Главный инженер института А.Н. Михайлов
Руководитель бригады В.Я. Фот

Утвержден Главстройпроектом Госстроя СССР
Протокол № 10 от 1.03.1988 г.
и введен в действие
в/о Союзводоканалниипроект
приказ № 135 от 26.04.1988 г.

©КФ. ЦИТП Госстроя СССР, 1988 г.

Содержание альбома

№ п/п	Наименование	Обозначение	№ стр.
1	Содержание альбома		2,3
2	Блок I	ТМ133.01.00.00.00	4
3	Резервуары приемный V=2,1 м³ и	ТМ133.01.01.00.00	5
	осветленной воды V=2,1 м³		
4	Рама	ТМ133.01.02.00.00	6
5	Блок II Ведомость покупных изделий	ТМ133.02.00.00.00.00ВП	6,19
6	Сетка приемная Ду 80	ТМ133.01.01.01.00	7
7	Блок II	ТМ133.02.00.00.00.00	7
8	Резервуар шламовый 6,25 м³	ТМ133.02.01.00.00.00	8
9	Корпус	ТМ133.02.01.01.00.00	8,9
10	Щит	ТМ133.02.01.02.00.00	10
11	Рама	ТМ133.02.01.03.00.00	10
12	Опора	ТМ133.02.01.04.00.00	10
13	Крышка	ТМ133.02.01.05.00.00	11
14	Крышка	ТМ133.02.01.06.00.00	11
15	Крышка	ТМ133.02.01.07.00.00	11
16	Фильтр	ТМ133.02.01.08.00.00	11
17	Затвор бункерный 300×300	ТМ133.02.01.10.00.00	12
18	Рама	ТМ133.02.01.10.01.00	12
19	Затвор	ТМ133.02.01.10.02.00	13
20	Маховик	ТМ133.02.01.10.03.00	13
21	Воронка	ТМ133.02.01.10.04.00	13
22	Полка	ТМ133.02.01.09.00.00	13
23	Стойка	ТМ133.02.02.00.00.00	14
24	Основание	ТМ133.04.00.03	14
25	Блок III	ТМ133.03.00.00	15
26	Блок IV	ТМ133.04.00.00	15
27	Камера распределительная	ТМ133.03.01.00	16
28	Камера распределительная	ТМ133.04.01.00	16
29	Блок I Ведомость покупных изделий	ТМ133.01.00.00.00ВП	17,18
30	Блок III Ведомость покупных изделий	ТМ133.03.00.00ВП	20
31	Блок IV Ведомость покупных изделий	ТМ133.04.00.00ВП	20
32	Блоки I, II, III, IV		
	Схема гидравлическая принципиальная	ТМ133.01... 04 ГЗ	21
33	Блок I. Сборочный чертеж	ТМ133.01.00.00.00СБ	22,23
34	Заглушка dy 50	ТМ133.03.00.03	23
35	Заглушка dy 65	ТМ133.03.00.04	23
36	Резервуары приемный V=2,1 м³ и осветленной		
	воды V=2,1 м³. Сборочный чертеж	ТМ133.01.01.00.00СБ	24,25
37	Стенка	ТМ133.01.01.00.01	25
38	Стенка	ТМ133.01.01.00.02	25
39	Стенка	ТМ133.01.01.00.03	26
40	Стенка	ТМ133.01.01.00.04	26
41	Уголок	ТМ133.01.01.00.05	26
42	Уголок	ТМ133.01.01.00.06	26
43	Ребро	ТМ133.01.01.00.07	27
44	Ребро	ТМ133.01.01.00.08	27
45	Ребро	ТМ133.01.01.00.09	27
46	Ребро	ТМ133.01.01.00.10	27
47	Стойка	ТМ133.01.01.00.11	28
48	Накладка	ТМ133.01.01.00.12	28
49	Скоба	ТМ133.01.01.00.13	28
50	Ручка	ТМ133.01.01.00.14	28
51	Заглушка	ТМ133.01.01.00.15	29
52	Сетка приемная Ду 80. Сборочный чертеж	ТМ133.01.01.01.00СБ	29
53	Воронка	ТМ133.01.01.01.01	29
54	Заглушка	ТМ133.04.00.01	29
55	Рама. Сборочный чертеж	ТМ133.01.02.00.00СБ	30
56	Балка	ТМ133.01.02.00.01	31
57	Стяжка	ТМ133.01.02.00.02	31
58	Уголок	ТМ133.01.02.00.03	31
59	Уголок	ТМ133.01.02.00.04	31
60	Уголок	ТМ133.01.02.00.05	32
61	Уголок	ТМ133.01.02.00.06	32
62	Раскос	ТМ133.01.02.00.07	32
63	Ребро	ТМ133.03.01.04	32
64	Блок II. Сборочный чертеж.	ТМ133.02.00.00.00.00СБ	33,34,35
65	Резервуар шламовый 6,25 м³. Сборочный чертеж	ТМ133.02.01.00.00.00СБ	36,37
66	Водослив	ТМ133.02.01.00.00.01	38
67	Рамка	ТМ133.02.01.00.00.02	38
68	Прокладка	ТМ133.02.01.00.00.03	38
69	Прокладка	ТМ133.02.01.00.00.07	38
70	Корпус. Сборочный чертеж	ТМ133.02.01.01.00.00СБ	39,40
71	Стенка	ТМ133.02.01.01.00.03	41
72	Стенка	ТМ133.02.01.01.00.04	41
73	Ребро	ТМ133.02.01.01.00.05	41
74	Ребро	ТМ133.02.01.01.00.06	41
75	Ребро	ТМ133.02.01.01.00.07	42
76	Ребро	ТМ133.02.01.01.00.08	42
77	Перегородка	ТМ133.02.01.01.00.18	42
78	Ребро	ТМ133.02.01.01.00.25	42
79	Уголок	ТМ133.02.01.01.00.14	43
80	Уголок	ТМ133.02.01.01.00.15	43
81	Стенка	ТМ133.02.01.02.00.01	43
82	Планка	ТМ133.02.01.02.00.02	43
83	Балка	ТМ133.02.01.01.00.17	44
84	Уголок	ТМ133.02.01.01.00.29	44
85	Балка	ТМ133.02.01.03.00.01	44
86	Балка	ТМ133.02.01.03.00.02	44
87	Щит. Сборочный чертеж	ТМ133.02.01.02.00.00СБ	45
88	Планка	ТМ133.02.01.02.00.03	46
89	Ребро	ТМ133.02.01.02.00.04	46
90	Ручка	ТМ133.02.01.02.00.05	46
91	Ушко	ТМ133.02.01.02.00.06	46
92	Рама. Сборочный чертеж	ТМ133.02.01.03.00.00СБ	47
93	Крышка. Сборочный чертеж	ТМ133.02.01.05.00.00СБ	48
94	Крышка. Сборочный чертеж	ТМ133.02.01.07.00.00СБ	49
95	Прокладка	ТМ133.02.01.00.00.04	49

N п/п	Наименование	Обозначение	N стр.
96	Фильтр. Сборочный чертеж.	ТМ133.02.04.08.00.00.СБ	49
97	Полка. Сборочный чертеж.	ТМ133.02.04.09.00.00СБ	50
98	Гильза	ТМ133.02.04.09.01.05	50
99	Пружина	ТМ133.02.04.09.00.06	50
100	Затвор бункерный 300×300.		
	Сборочный чертеж.	ТМ 133.02.04.10.00.00.СБ	51,52
101	Винт	ТМ 133.02.04.10.00.01	53
102	Гайка	ТМ 133.02.04.10.00.02	53
103	Крышка	ТМ133.02.04.10.00.03	53
104	Скоба	ТМ 133.02.04.10.00.04	53
105	Рама. Сборочный чертеж	ТМ 133.02.04.10.04.00.СБ	54
106	Фланец	ТМ 133.02.04.10.04.01	55
107	Фланец	ТМ 133.02.04.10.01.02	55
108	Затвор. Сборочный чертеж	ТМ133.02.04.10.02.00 СБ	55
109	Корпус	ТМ133.02.04.10.04.03	56
110	Клин	ТМ133.02.04.10.04.04	56
111	Уголок	ТМ133.02.04.10.04.05	56
112	Уголок	ТМ133.02.04.10.04.06	56
113	Ребро	ТМ 133.02.04.10.04.07	57
114	Щит	ТМ 133.02.04.10.02.01	57
115	Ушко	ТМ 133.02.04.10.02.02	57
116	Клин	ТМ 133.02.04.10.02.03	57
117	Упор	ТМ 133.02.04.10.04.09	58
118	Упор	ТМ 133.02.04.10.04.10	58
119	Ушко	ТМ 133.02.04.04.00.26	58
120	Стойка	ТМ 133.02.02.00.00.09	58
121	Маховик. Сборочный чертеж	ТМ 133.02.04.10.03.00 СБ	59
122	Ступица	ТМ 133.02.04.10.03.01	59
123	Воронка. Сборочный чертеж	ТМ 133.02.04.10.04.00 СБ	59
124	Стенка	ТМ 133.02.04.10.04.01	59
125	Стойка. Сборочный чертеж	ТМ 133.02.02.00.00.00.СБ	60
126	Стяжка	ТМ 133.02.02.00.00.01	61
127	Стяжка	ТМ 133.02.02.00.00.02	61
128	Накладка	ТМ 133.02.02.00.00.03	61
129	Раскос	ТМ 133.02.02.00.00.04	61
130	Раскос	ТМ 133.02.02.00.00.05	62
131	Балка	ТМ 133.02.02.00.00.06	62
132	Балка	ТМ 133.02.02.00.00.07	62
133	Стяжка	ТМ 133.02.02.00.00.08	62
134	Блок III. Сборочный чертеж	ТМ 133.03.00.00 СБ	63
135	Блок IV. Сборочный чертеж	ТМ 133.04.00.00 СБ	64
136	Камера распределительная		
	Сборочный чертеж	ТМ 133.04.01.00 СБ	65
137	Камера распредельная		
	Сборочный чертеж	ТМ133.03.01.00СБ	65

N п/п	Наименование	Обозначение	N стр.

Типовое проектное решение 406-8-4.88 Альбом II

Формат	Зона	Поз.	Обозначение	Наименование	Кол.	Примеч.
		32		Тройник 89х3.5	4	
				Фланцы ГОСТ 12820-80		
		34		1-32-6	2	
		35		1-50-6	2	
		36		1-80-6	9	
		37		1-100-6	3	
		38		1-150-6	2	
				Прочие изделия		
		39		Насос центробежный горизонтальный СД 32/40 подача 25 м³/ч напор 43м комплектно с электродвигателем 4А132М2У3 N=11 кВт.	3	**В том числе 1 нас.
		40		Насос центробежный горизонтальный СД 32/40б подача 25 м³/ч напор 27м комплектно с электродвигателем 4А100L2У3 N=5.5 кВт.	2	**
		41		Вентиль мембранный с электроприводом ду 25 15кч888р	1	**
		42		Вентиль муфтовый ду 32 15ч8р2	1	**

Инв.№ подл. | Подпись и дата | Взам. инв.№ | Инв.№ дубл. | Подпись и дата

Изм.	Лист	№ докум.	Подп.	Дата	ТМ 133.01.00.00.00	Лист 3

Формат А4

Формат	Зона	Поз.	Обозначение	Наименование	Кол.	Примечание
		43		Вентиль муфтовый ду 50 15ч8р2	2	**
		44		Вентиль фланцевый ду 80 15ч14бр.	7	**
		45		Затвор шланговый ду 80 32а3р	5	**
		46		Затвор шланговый с электроприводом ду 80 32а 903р2	3	**
		48		Клапан обратный ф80 19ч21бр	2	**
				Материалы		
		49		Швеллер 14 ГОСТ 8240-72 Ст3 ГОСТ 535-79	52м	64кг
		50		Лист ромб К-ПУ-5.0 Ст3 ГОСТ 8568-77	0.5м²	270кг
				Трубы ГОСТ 3262-75		
		51		Труба 32х3.2	0.6м	1.66кг
		52		Труба 50х3.5	4.5м	22кг
		53		Труба 80х4.0	25м	208.5кг
		54		Труба 100х4.5	1м	12.15
		55		Труба 159х5.0 ГОСТ 10704-76 Ст3 ГОСТ 10705-80	2м	36кг.
		56		Уголок 50х50х5-Б1 ГОСТ 8509-86 Ст3 ГОСТ 535-79	2м	7.5
		57		Лист Б-4.0 ГОСТ 19903-74 Ст3 ГОСТ 535-79	0.5м²	16кг
		58		Рукав Л(VII)-6.3-31.5-45б ГОСТ 18698-79	5м	10кг
				**Насосы и арматура поставляются с ответными фланцами, прокладками, крепежом.		

Инв.№ подл. | Подпись и дата | Взам. инв.№ | Инв.№ дубл. | Подпись и дата

Изм.	Лист	№ докум.	Подп.	Дата	ТМ 133.01.00.00.00	Лист 4

Формат А4

Формат	Зона	Поз.	Обозначение	Наименование	Кол.	Примечание
		9		М16-6g х 45.58.0115	32	
		10		М16-6g х 60.58.0115	16	
				Гайки ГОСТ 5915-70		
		12		М12.5.0115	8	
		13		М16.5.0115	48	
				Шайбы ГОСТ 11371-78		
		15		12.02.0115	8	
		16		16.02.0115	32	
		17		Шайба 16.65Г.0115 ГОСТ 6402-70	16	
		18		Шайба 16.02.0115 ГОСТ 10906-78	16	
				Отводы ГОСТ 17375-83		
		19		45°89х3.5	2	
		20		90°89х3.5	19	
		21		90°108х4	1	
				Переходы ГОСТ 17378-83		
		23		К89х3.5-45х2.5	4	
		24		З89х3.5-57-30	4	
		25		К57х4.0-38х2.0	1	
				Прокладки ГОСТ 15180-86		
		26		А-32-6.0 ПОН	1	
		27		А-50-6.0 ПОН	1	
		28		А-80-6.0 ПОН	4	
		29		А-100-6.0 ПОН	3	
		30		А-150-6.0 ПОН	1	
				Тройники ГОСТ 11376-83		
		31		Тройник 57х3.0	1	

Инв.№ подл. | Подпись и дата | Взам. инв.№ | Инв.№ дубл. | Подпись и дата

Изм.	Лист	№ докум.	Подп.	Дата	ТМ 133.01.00.00.00	Лист 2

Формат А4

Формат	Зона	Поз.	Обозначение	Наименование	Кол.	Примечание
				Документация		
*			ТМ133.01.00.00.00	Сборочный чертеж		*А2; А3
А2			ТМ 133.01... 04 Г3	Схема гидравлическая принципиальная		
А3			ТМ133.01.00.00.008П	Ведомость покупных изделий		
				Сборочные единицы		
А4		1	ТМ 133.01.01.00.00	Резервуары приемный V=2.1м³ и осветленной бады V=2.1м³	1	
А4		2	ТМ133.01.02.00.00	Рама	1	
А4		3	Серия 4.901-27	клапан поплавковый дроссельный Ду 100	1	
				Детали		
		54	5 ТМ134.01.00.00.01	Ребро Лист Б-4.0 ГОСТ 19903-74 Ст ГОСТ 14637-79 92h14х100h14	3	0.3кг
		54	6 ТМ134.01.00.00.02	Заглушка Лист Б-6.0 ГОСТ 19903-74 Ст3 ГОСТ 14637-79 ф153h14	1	0.9кг
				Стандартные изделия		
		8		Болты ГОСТ 7798-70 М12-6g х 50.58.0115 23083-02	8	

Инв.№ подл. | Подпись и дата | Взам. инв.№ | Инв.№ дубл. | Подпись и дата

Изм.	Лист	Докум.	Подп.	Дата	ТМ 133.01.00.00.00		
Разраб.		Целковикова			Блок I	Лит	Лист 1	Листов 4
Пров.		Решетникова						
Т.контр.		Шабунина				СОЮЗВОДОКАНАЛПРОЕКТ		
Н.контр.		Решетникова						
Утв.		Авдеев			№ 35			

Коп. Доценко

Формат А4

Типовые проектные решения 416-8-4.88 Альбом II

Формат	Зона	Поз.	Обозначение	Наименование	Кол.	Примеч.
				Стяжка		
				Уголок 100×63×8-В ГОСТ 8510-86		
				Ст.3 ГОСТ 535-79		
БЧ		34	ТМ 133.01.01.00.27	L = 2200 h 14	4	16.6 кг
БЧ		35	ТМ 133.01.01.00.28	L = 1400 h 14	2	10.5 кг
				Стяжка		
				Швеллер 14 ГОСТ 8240-72		
				Ст.3 ГОСТ 535-79		
БЧ		37	ТМ 133.01.01.00.29	L = 1600 h 14	2	19.7 кг
БЧ		38	ТМ 133.01.01.00.30	L = 2000 h 14	2	24.6 кг
БЧ		39	ТМ 133.01.01.00.31	L = 2200 h 14	2	27.1 кг
БЧ		40	ТМ 133.01.01.00.32	L = 2480 h 14	2	30.5 кг
БЧ		41	ТМ 133.01.01.00.33	L = 2650 h 14	2	32.6 кг
БЧ		42	ТМ 133.01.01.00.34	Стойка		
				Швеллер 14 ГОСТ 8240-72		
				Ст.3 ГОСТ 535-79		
				L = 2335 h 14	4	28.7 кг
БЧ		43	ТМ 133.01.01.00.35	Планка		
				Полоса 4-50-В-2 ГОСТ 103-76		
				Ст.3 ГОСТ 535-79		
				L = 190 h 14	9	0.3 кг
				Патрубок		
БЧ		45	ТМ 133.01.01.00.36	Труба 25×3.2 ГОСТ 3262-75		
				L = 900 h 14	1	2.15
				Труба 80×4.0 ГОСТ 3262-75		
БЧ		46	ТМ 133.01.01.00.37	L = 150 h 14	1	1.25 кг
БЧ		47	ТМ 133.01.01.00.38	L = 400 h 14	2	4.9 кг

Инв.№ подл. | Подпись и дата | Взам. инв.№ | Инв.№ дубл. | Подпись и дата

Изм. Лист № докум. Подп. Дата

ТМ 133.01.01.00.00

Лист 3

Формат А4

Формат	Зона	Поз.	Обозначение	Наименование	Кол.	Примеч.
				Труба 100×4.5 ГОСТ 3262-75		
БЧ		48	ТМ 133.01.01.00.39	L = 146 h 14	3	1.8 кг
БЧ		49	ТМ 133.01.01.00.40	L = 1200 h 14	1	14.6 кг
БЧ		51	ТМ 133.01.01.00.41	Решетка		
				Сетка 20-2.0-0		
				ГОСТ 5336-80		
				620 h 14 × 1120 h 14	1	1.85 кг
				Стандартные изделия		
		52		Переход К 219-60-108×4.0		
				ГОСТ 17378-83	1	
				Фланец ГОСТ 12820-80		
		53		1-25-6	1	
		54		1-80-6	7	
		55		1-100-6	4	
		56		Петля ПН 1-110 П		
				ГОСТ 5088-78	4	
		57		Серьга 3-2-4/16 Ст.3сп5		
				ГОСТ 13716-73	4	
				Материалы		
		58		Лист ПВ 506 ГОСТ 8706-78		
				Ст.3 ГОСТ 14637-79	39 м²	64 кг

Инв.№ подл. | Подп. и дата | Взам. инв.№ | Инв.№ дубл. | Подп. и дата

Изм. Лист № докум. Подп. Дата

ТМ 133.01.01.00.00

Лист 4

Формат А4

Формат	Зона	Поз.	Обозначение	Наименование	Кол.	Примеч.
А4		20	ТМ 133.01.01.00.13	Скоба	14	
А4		21	ТМ 133.01.01.00.14	Ручка	2	
А4		22	ТМ 133.01.01.00.15	Заглушка	2	
				Стенка		
				Лист Б-4.0 ГОСТ 19903-74		
				Ст.3 ГОСТ 14637-79		
БЧ		23	ТМ 133.01.01.00.16	395 h 14 × 1094 h 14	1	13.5 кг
БЧ		24	ТМ 133.01.01.00.17	395 h 14 × 600 h 14	2	7.4 кг
БЧ		25	ТМ 133.01.01.00.18	695 h 14 × 1094 h 14	1	23.6 кг
БЧ		26	ТМ 133.01.01.00.19	695 h 14 × 1992 h 14	2	43.5 кг
БЧ		27	ТМ 133.01.01.00.20	Днище		
				Лист Б-6.0 ГОСТ 19903-74		
				Ст.3 ГОСТ 14637-79		
				1810 h 14 × 2210 h 14	1	18.7 кг
БЧ		28	ТМ 133.01.01.00.21	Крышка		
				Лист Б-6.0 ГОСТ 19903-74		
				Ст.3 ГОСТ 14637-79		
				635 h 14 × 835 h 14	2	25 кг
БЧ		29	ТМ 133.01.01.00.22	Платик		
				Лист Б-10 ГОСТ 19903-74		
				Ст.3 ГОСТ 14637-79		
				250 h 14 × 250 h 14	4	4.9 кг
				Балка		
				Уголок 50×50×5-В ГОСТ 8509-86		
				Ст.3 ГОСТ 535-79		
БЧ		30	ТМ 133.01.01.00.23	L = 600 h 14	2	2.3 кг
БЧ		31	ТМ 133.01.01.00.24	L = 1094 h 14	3	4.1 кг
БЧ		32	ТМ 133.01.01.00.25	L = 1200 h 14	2	4.5 кг
БЧ		33	ТМ 133.01.01.00.26	L = 2000 h 14	1	7.5 кг

Инв.№ подл. | Подпись и дата | Взам. инв.№ | Инв.№ дубл. | Подпись и дата

Изм. Лист № докум. Подп. Дата

ТМ 133.01.01.00.00

Лист 2

Формат А4

Формат	Зона	Поз.	Обозначение	Наименование	Кол.	Примеч.
				Документация		
*)			ТМ 133.01.01.00.00 СБ	Сборочный чертеж		*А2; А3
				Сборочные единицы		
А4		1	ТМ 133.01.01.01.00	Сетка приемная	4	
				Детали		
А4		2	ТМ 133.01.01.00.01	Стенка	2	
А4		3	ТМ 133.01.01.00.02	Стенка	1	
А4		4	ТМ 133.01.01.00.03	Стенка	1	
А4		5	ТМ 133.01.01.00.04	Стенка	1	
А4		6	ТМ 133.01.01.00.05	Уголок	5	
		7	-01	Уголок	1	
		8	-02	Уголок	1	
		9	-03	Уголок	1	
А4		10	ТМ 133.01.01.00.06	Уголок	2	
		11	-01	Уголок	1	
А4		13	ТМ 133.01.01.00.07	Ребро	4	
А4		14	ТМ 133.01.01.00.08	Ребро	4	
А4		15	ТМ 133.01.01.00.09	Ребро	4	
		16	-01	Ребро	4	
А4		17	ТМ 133.01.01.00.10	Ребро	4	
А4		18	ТМ 133.01.01.00.11	Стойка	4	
А4		19	ТМ 133.01.01.00.12	Накладка	8	
				23083-02		

Инв.№ подл. | Подп. и дата | Взам. инв.№ | Инв.№ дубл. | Подп. и дата

ТМ 133.01.01.00.00

Изм	Лист	Докум.	Подп.	Дата
Разраб		Лобасова		03.89
Пров		Решетникова		
Т.контр.		Шабутина		
Н.контр.		Шелковникова		
Утв.		Авдеев		

Резервуары приемный V=2.1 м³ и осветленной воды V=2.1 м³

Лит.	Лист	Листов
И	1	4

СОЮЗВОДОКАНАЛПРОЕКТ

Формат А4

Типовое проектное решение 406-8-4.88 Альбом

№ строки	Наименование	Код ОКП	Обозначение документа на поставку	Поставщик	Куда входит (обозначение)	Количество: на изделие	Количество: в комплекты	Количество: на регулир.	Количество: всего	Примечание
1										
2	Материалы									
3	Сетка С24-12×18Н9Т		ГОСТ 3187-76		ТМ133.02.01.08.00.00	1 м²			6 м²	
4										
5	Ткань									
6	ТСФ(Б) - 7с (94.2)		ГОСТ 10146-74		ТМ133.02.01.08.00.00	4 м²			12 м²	
7										
8										
9										
10										
11	Трубопроводная арматура должна поставляться									
12	комплектно с ответными фланцами, прокладками									
13	и крепежом									
14										
15										
16										
17										
18										
19										
20										

Инв. № подл. | Подп. и дата | Взам. инв. № | Инв. № дубл. | Подпись и дата

Изм.	Лист	№ докум.	Подп.	Дата	ТМ133.02.00.00.00.00 ВП	Лист 3

Формат А3

Формат	Зона	Поз.	Обозначение	Наименование	Кол.	Примеч.
				Уголок 50×50×5-В ГОСТ 8509-86		
				Ст3 ГОСТ 535-79		
Б4		16	ТМ133.01.02.00.13	L = 675 h14	4	2.5кг
Б4		17	ТМ133.01.02.00.14	L = 762 h14	4	2.9кг
Б4		18	ТМ133.01.02.00.15	L = 1116 h14	4	4.2кг
Б4		19	ТМ133.01.02.00.16	L = 2296 h14	1	8.7кг
Б4		21	ТМ133.01.02.00.18	Заглушка		
				Лист Б-4.0 ГОСТ 19903-74		
				Ст3 ГОСТ 14637-79		
				120 h14 × 152 h14	4	0.6кг

Инв. № подл. | Подпись и дата | Взам. инв. № | Инв. № дубл. | Подпись и дата

Изм.	Лист	№ докум.	Подп.	Дата	ТМ133.01.02.00.00	Лист 2

Формат А4

Формат	Зона	Поз.	Обозначение	Наименование	Кол.	Примеч.
				Документация		
А2			ТМ133.01.02.00.00 СБ	Сборочный чертеж		
				Детали		
А4		1	ТМ133.01.02.00.01	Балка	4	
А4		2	ТМ133.01.02.00.02	Стяжка	1	
А4		3	ТМ133.01.02.00.03	Уголок	1	
		4	-01	Уголок	1	
А4		5	ТМ133.01.02.00.04	Уголок	1	
		6	-01	Уголок	2	
А4		7	ТМ133.01.02.00.05	Уголок	4	
А4		8	ТМ133.01.02.00.06	Уголок	10	
		9	-01	Уголок	8	
А4		10	ТМ133.01.02.00.07	Раскос	4	
Б4		12	ТМ133.01.02.00.10	Стяжка		
				Швеллер 16 ГОСТ 8240-72		
				Ст3 ГОСТ 535-79		
				L = 2296 h14	3	32.6 кг.
				Уголок		
				Уголок 50×50×5-В ГОСТ 8509-86		
				Ст3 ГОСТ 535-79		
Б4		14	ТМ133.01.02.00.11	L = 140 h14	8	0.5кг
Б4		15	ТМ133.01.02.00.12	L = 545 h14	2	2.1 кг.

23083-02

Инв. № подл. | Подпись и дата | Взам. инв. № | Инв. № дубл. | Подпись и дата

Изм.	Лист	Докум.	Подп.	Дата	ТМ133.01.02.00.00			
Разраб.		Лобасова		03.88	Рама	Лит	Лист	Листов
Пров.		Решетникова				Н	1	2
Гл. инж. пр.		Блоков				СОЮЗВОДОКАНАЛПРОЕКТ		
Н. контр.		Целковикова						
Утв.		Авдеев						

Коп. Доценко

Формат А4

Типовое проектное решение 406-8-4.88 Альбом II

Формат	Зона	Поз.	Обозначение	Наименование	Кол.	Примечан.
				Документация		
*			ТМ133.02.00.00.00.000СБ	Сборочный чертеж		*А2;А2;А2
А3			ТМ133.02.00.00.00.00 ВП	Ведомость покупных изделий.		
А4		1	ТМ133.02.01.00.00.00	Резервуар шламовый 6,25 м³	1	
А4		2	ТМ133.02.02.00.00.00	Стойка	1	
				Стандартные изделия		
				Болты ГОСТ 7798-70		
		5		М12-6g х 35.58.0115	20	
		6		М16-6g х 40.58.0115	12	
				Гайки ГОСТ 5915-70		
		11		М12-6Н.5.0115	20	
		12		М16-6Н.5.0115	12	

Инв.№ подл. | Подпись и дата | Взам. инв.№ | Инв.№ дубл. | Подпись и дата

Изм.	Лист	№ докум.	Подп.	Дата
Разраб.	Кузьмина			03.88
Пров.	Шабунина			
Т.контр.	Шабунина			
Н.контр.	Целковникова			12.88
Утв.	Абареб			

ТМ133.02.00.00.00.00

Блок II

Лит	Лист	Листов
И	1	3

СОЮЗВОДОКАНАЛПРОЕКТ

Формат А4

Формат	Зона	Поз.	Обозначение	Наименование	Кол.	Примеч.
				Шайбы ГОСТ 11371-78		
		14		12.58.Ст3.0115	20	
		15		16.58.Ст3.0115	12	
				Отводы ГОСТ 17375-83		
		17		60° 57х3	3	
		18		90° 89х3.5	2	
		20		Заглушка 89х3.5 ГОСТ 17379-83	1	
		22		Фланец 1-50-6 ст25 ГОСТ 12820-80	5	
		23		Фланец 1-80-6 ст.25 ГОСТ 12820-80	3	
		24		Фланец 1-100-6 ст.25 ГОСТ 12820-80	1	
		26		Прокладка А-50-6-ПОН ГОСТ 15180-86	5	
		27		Прокладка А-80-6-ПОН ГОСТ 15180-86	2	
		28		Прокладка А-100-6-ПОН ГОСТ 15180-86	1	
		29		Ушко 3-3-1 ВСт3 сп5 ГОСТ 13716-73	4	

Инв.№ подл. | Подпись и дата | Взам. инв.№ | Инв.№ дубл. | Подпись и дата

Изм.	Лист	№ докум.	Подп.	Дата

ТМ133.02.00.00.00.00

Лист 2

Формат А4

Формат	Зона	Поз.	Обозначение	Наименование	Кол.	Примечание
				Прочие изделия		
		30		Вентиль муфтовый 15ч48р2 Ду32 Ру16	1	
		31		Вентиль фланцевый 15ч14бр Ду80 Ру16	2	
		32		Электронасос ГНОМ 10-10	1	
				Материалы		
				Трубы ГОСТ 3262-75		
		35		50х3.5	3м	
		36		80х3.5	1м	

Инв.№ подл. | Подпись и дата | Взам. инв.№ | Инв.№ дубл. | Подпись и дата

Изм.	Лист	№ докум.	Подп.	Дата

ТМ133.02.00.00.00.00

Лист 3

Формат А4

Формат	Зона	Поз.	Обозначение	Наименование	Кол.	Примечан.
				Документация		
А4			ТМ133.01.01.01.00 СБ	Сборочный чертеж		
				Детали		
А4		1	ТМ133.01.01.01.01	Воронка	1	
Б4		2	ТМ133.01.01.01.02	Ребро полоса 4х12-В-2 ГОСТ 103-76 Ст.3 ГОСТ 535-79		
				С=166	4	0,06кг
Б4		3	ТМ133.01.01.01.03	Диск Лист 6-4.0 ГОСТ 19903-74 Ст.3 ГОСТ 14637-79		
				ф180h14 х ф110h14	1	0,1кг
Б4		4	ТМ133.01.01.01.04	Дно Сетка Р-8-1,4 ГОСТ 5336-80		
				ф180h14	1	0,1кг
				Стандартные изделия		
		5		Отвод 90° 80х3,5 ГОСТ 17375-77	1	
				Материалы		
		6		Труба 80х4.0 ГОСТ 3262-75	0,515м	4,54кг
		7		Сетка Р-8-1,4 ГОСТ 5336-80	0,1м²	0,34кг

Инв.№ подл. | Подпись и дата | Взам. инв.№ | Инв.№ дубл. | Подпись и дата

23083-02

Изм.	Лист	№ докум.	Подп.	Дата
Разраб.	Марченко			03.88
Пров.	Решетникова			12.88
Рук.гр.	Шабунина			
Н.контр.	Целковникова			12.88
Утв.	Абареб			

ТМ133.01.01.0.100

Сетка приемная Ду 80

Лит	Лист	Листов
И	1	1

СОЮЗВОДОКАНАЛПРОЕКТ

Кол.Доценко

Формат А4

Типовое проектное решение 406-8-4.88 Альбом II

Формат	Зона	Поз	Обозначение	Наименование	Кол.	Примеч.
				Гайки по ГОСТ 5915-74		
		30		М12.6.0115	105	
		31		М16.5.0115	28	
				Гайки по ГОСТ 5918-73		
		33		М12.5.0115	8	
		34		М16.5.0115	4	
		35		Шайба 16.02.0115		
				ГОСТ 11371-78	4	
		36		Шайба 16.65Г 0115		
				ГОСТ 6402-70	20	
				Шплинты по ГОСТ 398-79		
		37		3,2×32-001	8	
		38		4,0×40-001	6	
		39		Ось 6-16h11×45 Ст3		
				ГОСТ 9650-80	6	
		40		Шайбы 16. ГОСТ 9649-70	6	
				Прочие изделия		
		42		Вибратор И8-98	1	
				ТУ 22-46-66-80		

Инв.№ подл. | Подпись и дата | Взам. инв.№ | Инв.№ дубл. | Подпись и дата

Изм.	Лист	№ докум.	Подпись	Дата	ТМ133.02.01.00.00.00	Лист 3

Формат А4

Формат	Зона	Поз.	Обозначение	Наименование	Кол.	Прим.
				Документация		
*)			ТМ133.02.01.01.00.00СБ	Сборочный чертеж		*А2, А2
				Детали		
Б.Ч		1	ТМ133.02.01.01.00.01	Стенка		
				Лист Б-40 ГОСТ 19903-74		
				Ст.3 ГОСТ 14637-79		
				1682h14×1495h14	4	79кг
АУ		3	ТМ133.02.01.01.00.03	Стенка	3	
АУ		4	ТМ133.02.01.01.00.04	Стенка	1	
АУ		5	ТМ133.02.01.01.00.05	Ребро	16	
АУ		6	ТМ133.02.01.01.00.06	Ребро	4	
АУ		7	ТМ133.02.01.01.00.07	Ребро	12	
АУ		8	ТМ133.02.01.01.00.08	Ребро	2	
		9	-01	Ребро	2	

Инв.№ подл. | Подп. и дата | Взам. инв.№ | Инв.№ дубл. | Подп. и дата

Изм.	Лист	№ докум.	Подп.	Дата	ТМ133.02.01.01.00.00			
Разраб.	Марченко			03.88	Корпус	Лит.	Лист 1	Листов 5
Пров.	Решетникова					И		
Т.контр.	Шабунина					СОЮЗВОДОКАНАЛПРОЕКТ		
Н.контр.	Целковикова			03.88				
Утв.	Авдеев							

Формат А4

Формат	Зона	Поз.	Обозначение	Наименование	Кол.	Примеч.
АУ		15	ТМ133.02.01.00.00.03	Прокладка	3	
АУ		16	ТМ133.02.01.00.00.04	Прокладка	8	
АУ		17	ТМ133.02.01.00.00.05	Гильза	8	
АУ		18	ТМ133.02.01.00.00.06	Пружина	8	
АУ		19	ТМ133.02.01.00.00.07	Прокладка	1	
Б.Ч		20	ТМ133.02.01.00.00.08	Стяжка		
				Полоса 2×100-В-2 ГОСТ 103-76		
				Ст.3 ГОСТ 535-79		
				L=1100	2	0,2кг
Б.Ч		21	ТМ133.02.01.00.00.09	Фартук		
				Ткань ТК-50-Р ГОСТ 23114-78		
				1000×2000	1	
				Стандартные изделия		
				Болты по ГОСТ 7798-70		
		22		М10×20.58.0115	63	
		23		2М12×30.58.0115	8	
		24		М12×30.58.0115	105	
		25		М16×25.58.0115	14	
		26		М16×30.58.0115	6	
		27		М16×45.58.0115	8	
		28		2М16×30.58.0115	4	

Инв.№ подл. | Подп. и дата | Взам. инв.№ | Инв.№ дубл. | Подп. и дата

Изм.	Лист	№ докум.	Подп.	Дата	ТМ133.02.01.00.00.00	Лист 2

Формат А4

Формат	Зона	Поз.	Обозначение	Наименование	Кол.	Примеч.
				Документация		
*)			ТМ133.02.01.00.00.00СБ	Сборочный чертеж		А2, А2
				Сборочные единицы		
АУ		1	ТМ133.02.01.01.00.00	Корпус	1	
АУ		2	ТМ133.02.01.02.00.00	Щит	3	
АУ		3	ТМ133.02.01.03.00.00	Рама	1	
АУ		4	ТМ133.02.01.04.00.00	Опора	8	
АУ		5	ТМ133.02.01.05.00.00	Крышка	1	
АУ		6	ТМ133.02.01.06.00.00	Крышка	1	
АУ		7	ТМ133.02.01.07.00.00	Крышка	2	
АУ		8	ТМ133.02.01.08.00.00	Фильтр	3	
АУ		9	ТМ133.02.01.09.00.00	Полка	10	
АУ		10	ТМ133.02.01.10.00.00	Затвор		
				бункерный 300×300	1	
				Детали		
АУ		13	ТМ133.02.01.00.00.01	Водослив	1	
АУ		14	ТМ133.02.01.00.00.02	Рамка	3	2.903.3-02

Инв.№ подл. | Подп. и дата | Взам. инв.№ | Инв.№ дубл. | Подп. и дата

Изм.	Лист	№ докум.	Подпись	Дата	ТМ133.02.01.00.00.00			
Разраб.	Марченко			03.88	Резервуар шламовый 6,25 м³	Лит.	Лист 1	Листов 3
Пров.	Решетникова					И		
Т.контр.	Шабунина					СОЮЗВОДОКАНАЛПРОЕКТ		
Н.контр.	Целковикова			03.88				
Утв.	Авдеев							

Формат А4

Формат	Зона	Поз.	Обозначение	Наименование	Кол.	Примечан.
Б4		27	ТМ 133.02.01.01.00.24	Полка		
				Полоса $\frac{4\times45-В-2\ ГОСТ\ 103-76}{Ст.3\ ГОСТ\ 535-79}$		
				L = 300 h14	1	0,4кг
А4		28	ТМ 133.02.01.01.00.25	Ребро	6	
		29	-01	Ребро	6	
		30	-02	Ребро	6	
		31	-03	Ребро	6	
		32	-04	Ребро	9	
А4		33	ТМ 133.02.01.01.00.26	Ушко	12	
Б4		34	ТМ 133.02.01.01.00.27	Пластина		
				Лист $\frac{Б-8,0\ ГОСТ\ 19903-74}{Ст.3\ ГОСТ\ 14637-79}$		
				200 h14 x 1520 h14	1	19кг
Б4		35	ТМ 133.02.01.01.00.28	Патрубок		
				Труба 100х4.5		
				ГОСТ 3262-75		
				L = 100 h14	1	1,21кг
А4		36	ТМ 133.02.01.01.00.29	Уголок	4	
Б4		37	ТМ 133.02.01.01.00.30	Патрубок		
				Труба 80х4.0		
				ГОСТ 3262-75		
				L = 100 h14	1	0,24кг

Инв.№ подл. | Подпись и дата | Взам. инв.№ | Инв.№ дубл. | Подпись и дата

Изм. Лист № докум. Подп. Дата

ТМ 133.02.01.01.00.00

Лист 4

Формат А4

Формат	Зона	Поз.	Обозначение	Наименование	Кол.	Примечан.
Б4		38	ТМ 133.02.01.01.00.31	Патрубок		
				Труба 50х3,5		
				ГОСТ 3262-75		
				L = 100 h14	1	0,5 кг
				Стандартные изделия		
		39		Фланец 1-100-6		
				ГОСТ 12820-80	1	
		40		Фланец 1-80-6		
				ГОСТ 12820-80	1	
		41		Фланец 1-50-6		
				ГОСТ 12820-80	2	
		42		Серьга 3-2-1/1		
				ГОСТ 13716-73	4	

Инв.№ подл. | Подпись и дата | Взам. инв.№ | Инв.№ дубл. | Подпись и дата

Изм. Лист № докум. Подп. Дата

ТМ 133.02.01.01.00.00

Лист 5

Формат А4

Формат	Зона	Поз.	Обозначение	Наименование	Кол.	Примечание
А4		20	ТМ 133.02.01.01.00.17	Балка	4	
А4		21	ТМ 133.02.01.01.00.18	Перегородка	1	
Б4		22	ТМ 133.02.01.01.00.19	Полка		
				Лист $\frac{Б-4,0-ГОСТ\ 19903-74}{Ст.3\ ГОСТ\ 14637-79}$		
				100 h14 x 1682 h14	1	5,3кг
Б4		23	ТМ 133.02.01.01.00.20	Перегородка		
				Лист $\frac{Б-4,0\ ГОСТ\ 19903-74}{Ст.3\ ГОСТ\ 14637-79}$		
				395 h14 x 1682 h14	1	20,9кг
Б4		24	ТМ 133.02.01.01.00.21	Стенка		
				Лист $\frac{Б-4,0\ ГОСТ\ 19903-74}{Ст.3\ ГОСТ\ 14637-79}$		
				750 h14 x 1682 h14	2	39,6кг
Б4		25	ТМ 133.02.01.01.00.22	Перегородка		
				Лист $\frac{Б-4,0\ ГОСТ\ 19903-74}{Ст.3\ ГОСТ\ 14637-79}$		
				300 h14 x 750 h14	1	7,1кг
Б4		26	ТМ 133.02.01.01.00.23	Полка		
				Полоса $\frac{4\times20-В-2\ ГОСТ\ 103-76}{Ст.3\ ГОСТ\ 535-79}$		
				L = 300 h14	2	0,19кг

Инв.№ подл. | Подпись и дата | Взам. инв.№ | Инв.№ дубл. | Подпись и дата

Изм. Лист № докум. Подп. Дата

ТМ 133.02.01.01.00.00

Лист 3

Формат А4

Формат	Зона	Поз.	Обозначение	Наименование	Кол.	Примечан.
Б4		10	ТМ 133.02.01.01.00.09	Опора		
				Лист $\frac{Б-8,0\ ГОСТ\ 19903-74}{Ст.3\ ГОСТ\ 14637-79}$		
				240 h14 x 335 h14	8	5 кг.
				Полки		
				Уголок $\frac{32\times32\times4-В\ ГОСТ\ 8509-72}{Ст.3\ ГОСТ\ 535-79}$		
Б4		11	ТМ133.02.01.01.00.10	L = 1254 h14	2	2,4кг
Б4		12	ТМ 133.02.01.01.00.11	L = 1682 h14	4	3,2кг
				Полки		
				Уголок $\frac{50\times50\times5-В\ ГОСТ\ 8509-72}{Ст.3\ ГОСТ\ 535-79}$		
Б4		13	ТМ 133.02.01.01.00.12	L = 300 h14	2	1,13кг
Б4		14	ТМ 133.02.01.01.00.13	L = 400 h14	2	1,5кг
А4		15	ТМ 133.02.01.01.00.14	Уголок	3	
		15	-01	Уголок	3	
А4		17	ТМ 133.02.01.01.00.15	Уголок	3	
		18	-01	Уголок	3	
Б4		19	ТМ 133.02.01.01.00.16	Планка		
				Уголок $\frac{75\times75\times8-В\ ГОСТ\ 8509-72}{Ст.3\ ГОСТ\ 535-79}$		
				L = 900 h14	2	8,1кг
				23083-02		

Инв.№ подл. | Подпись и дата | Взам. инв.№ | Инв.№ дубл. | Подпись и дата

Изм. Лист № докум. Подп. Дата

ТМ 133.02.01.01.00.00

Лист 2

Формат А4

Типовые проектные решения 03-188 Альбом II

Формат	Зона	Поз.	Обозначение	Наименование	Кол.	Примечание
				Документация		
А3			ТМ133.02.01.03.00.00СБ	Сборочный чертеж		
				Детали		
А4		1	ТМ133.02.01.03.00.01	Балка	4	
А4		2	ТМ133.02.01.03.00.02	Балка	4	
Б4		3	ТМ133.02.01.03.00.03	Пластина		
				Лист Б-10 ГОСТ19903-74 / Ст.3 ГОСТ14637-79		
				160 К14 × 260 К14	8	3,26кг
Б4		4	ТМ133.02.01.03.00.04	Пластина		
				Лист Б-10 ГОСТ19903-74 / Ст.3 ГОСТ14637-79		
				80 К14 × 210 К14	4	1,32кг

Подпись и дата | Инв.№ дубл. | Взам.инв.№ | Подпись и дата | Инв.№ подл.

Изм.	Лист	Докум.	Подп.	Дата
Разраб.		Марченко		11.88
Пров.		Решетникова		11.88
Т. контр.		Шабунина		
Н. контр.		Цепковикова		
Утв.		Авдеев		

ТМ133.02.01.03.00.00

Рама

Лит	Лист	Листов
И		1

СОЮЗВОДОКАНАЛПРОЕКТ

Формат А4

10

Формат	Зона	Поз.	Обозначение	Наименование	Кол.	Примечание
				Документация		
А4			ТМ133.02.01.04.00.00СБ	Сборочный чертеж		
				Детали		
А4		1	ТМ133.02.01.04.00.01	Патрубок	1	
Б4		2	ТМ133.02.01.04.00.02	Пластина		
				Лист Б-10 ГОСТ19903-74 / Ст.3 ГОСТ14637-79		
				160 К14×260 К14	1	3,26кг

Подпись и дата | Инв.№ дубл. | Взам.инв.№ | Подпись и дата | Инв.№ подл.

Изм.	Лист	Докум.	Подп.	Дата
Разраб.		Марченко		11.88
Пров.		Решетникова		11.88
Т. контр.		Шабунина		
Н. контр.		Цепковикова		
Утв.		Авдеев		

ТМ133.02.01.04.00.00

Опора

Лит.	Лист	Листов
И		1

СОЮЗВОДОКАНАЛПРОЕКТ

Формат А4

Формат	Зона	Поз.	Обозначение	Наименование	Кол.	Примечание
				Документация		
А2			ТМ133.02.01.02.00.00СБ	Сборочный чертеж		
				Детали		
А4		1	ТМ133.02.01.01.00.14	Уголок	1	Заим.
		2	-01	Уголок	1	Заим.
А4		3	ТМ133.02.01.01.00.15	Уголок	1	Заим.
		4	-01	Уголок	1	Заим.
А4		5	ТМ133.02.01.02.00.01	Стенка	1	
А4		6	ТМ133.02.01.02.00.02	Планка	1	
		7	-01	Планка	2	
А4		8	ТМ133.02.01.02.00.03	Планка	1	
А4		9	ТМ133.02.01.02.00.04	Ребро	2	
		10	-01	Ребро	2	
		11	-02	Ребро	2	
		12	-03	Ребро	2	
		13	-04	Ребро	2	
		14	-05	Ребро	1	
А4		15	ТМ133.02.01.02.00.05	Ручка	1	
А4		16	ТМ133.02.01.02.00.06	Ушко	2	

Подпись и дата | Инв.№ дубл. | Взам.инв.№ | Подпись и дата | Инв.№ подл.

Изм.	Лист	Докум.	Подп.	Дата
Разраб.		Марченко		11.88
Пров.		Решетникова		11.88
Т. контр.		Шабунина		
Н. контр.		Цепковикова		
Утв.		Авдеев		

ТМ133.02.01.02.00.00

Щит

Лит	Лист	Листов
И	1	2

СОЮЗВОДОКАНАЛПРОЕКТ

Формат А4

Формат	Зона	Поз.	Обозначение	Наименование	Кол.	Примечание
Б4		17	ТМ133.02.01.02.00.07	Патрубок		
				Труба 50×3,5		
				ГОСТ 3262-75		
				L=45 К14	1	0,22кг
				Стандартные изделия		
		18		Фланец 1-50-10		
				ГОСТ 12820-80	1	

Подпись и дата | Инв.№ дубл. | Взам.инв.№ | Подпись и дата | Инв.№ подл.

23083-02

Изм.	Лист	№ докум.	Подп.	Дата

ТМ133.02.01.02.00.00

Лист 2

Формат А4

Типовое проектное решение 406-8-4.88 Альбом II

Формат	Зона	Поз.	Обозначение	Наименование	Кол.	Примечание
				Документация		
А3			ТМ 133.02.01.08.00.00 СБ	Сборочный чертеж		
				Детали		
Б4		1	ТМ 133.02.01.08.00.01	Полотно		
				Ткань ТСФ (Б)-7с (94,2)		
				ГОСТ 10146-74	4	0,7 кг
Б4		2	ТМ 133.02.01.08.00.02	Полотно		
				Сетка С24-12Х18Н9Т		
				ГОСТ 3187-76	2	11,2 кг
				Материалы		
		3		Проволока 0,8-0-С		
				ГОСТ 3282-74	15 пм	0,5 кг

Подпись и дата | Инв. № дубл. | Взам. инв. № | Подпись и дата | Инв. № подл.

Изм	Лист	Докум.	Подп.	Дата
Разраб.		Марченко		9.88
Пров.		Решетникова		III.88
Т. контр.		Шабунина		
Н. контр.		Целковикова		
Утв.		Авдеев		

ТМ 133.02.01.08.00.00

Фильтр

Лит.	Лист	Листов
И		1

СОЮЗВОДОКАНАЛПРОЕКТ

Формат А4

Формат	Зона	Поз.	Обозначение	Наименование	Кол.	Примеч.
				Документация		
А3			ТМ 133.02.01.05.00.00 СБ	Сборочный чертеж		
				Детали		
Б.Ч.		1	ТМ 133.02.01.05.00.01	Лист		
				Лист Б-1.0 ГОСТ 19903-74 / Ст.3 ГОСТ 16523-70		
				1388 h 14 × 912 h 14	1	9.2 кг
Б.Ч.		2	ТМ 133.02.01.05.00.02	Ребро		
				Лист Б-1.0 ГОСТ 19903-74 / Ст.3 ГОСТ 16523-70		
				1314 h 14 × 39 h 14	2	0,36 кг

Подпись и дата | Инв. № дубл. | Взам. инв. № | Подпись и дата | Инв. № подл.

Изм	Лист	Докум.	Подп.	Дата
Разраб.		Марченко		9.88
Пров.		Решетникова		III.88
Т. контр.		Шабунина		
Н. контр.		Целковикова		
Утв.		Авдеев		

ТМ 133.02.01.05.00.00

Крышка

Лит.	Лист	Листов
И		1

СОЮЗВОДОКАНАЛПРОЕКТ

Формат. А4

Формат	Зона	Поз.	Обозначение	Наименование	Кол.	Примечание
				Документация		
А4			ТМ 133.02.01.07.00.00 СБ	Сборочный чертеж		
				Детали		
Б4		1	ТМ 133.02.01.07.00.01	Лист		
				Лист Б-1.0 ГОСТ 19903-74 / Ст.3 ГОСТ 16523-70		
				912 h 14 × 428 h 14	1	3,6 кг
Б4		2	ТМ 133.02.01.07.00.02	Ребро		
				Лист Б-1.0 ГОСТ 19903-74 / Ст.3 ГОСТ 16523-70		
				838 h 14 × 39 h 14	1	0,25 кг

Подпись и дата | Инв. № дубл. | Взам. инв. № | Подпись и дата | Инв. № подл.

Изм	Лист	Докум	Подп.	Дата
Разраб		Марченко		III.88
Пров.		Решетникова		III.88
Т. контр		Шабунина		
Н. контр.		Целковикова		
Утв.		Авдеев		

ТМ 133.02.01.07.00.00

Крышка

Лит.	Лист	Листов
И		1

СОЮЗВОДОКАНАЛПРОЕКТ

Формат А4

Формат	Зона	Поз.	Обозначение	Наименование	Кол.	Примечание
				Документация		
А3			ТМ 133.02.01.06.00.00 СБ	Сборочный чертеж		
				Детали		
Б.Ч.		1	ТМ 133.02.01.06.00.01	Лист		
				Лист Б-1.0 ГОСТ 19903-74 / Ст.3 ГОСТ 16523-70		
				1388 h 14 × 912 h 14	1	9,2 кг
Б.Ч.		2	ТМ 133.02.01.06.00.02	Ребро		
				Лист Б-1.0 ГОСТ 19903-74 / Ст.3 ГОСТ 16523-70		
				1314 h 14 × 39 h 14	2	0,36 кг

23083-02

Подпись и дата | Инв. № дубл. | Взам. инв. № | Подпись и дата | Инв. № подл.

Изм	Лист	Докум.	Подп.	Дата
Разраб.		Марченко		9.88
Пров.		Решетникова		III.88
Т. контр.		Шабунина		
Н. контр.		Целковикова		
Утв.		Авдеев		

ТМ 133.02.01.06.00.00

Крышка

Лит.	Лист	Листов
И		1

СОЮЗВОДОКАНАЛПРОЕКТ

Формат А4

Типовые проектные решения 816-9-4.88 Альбом III

Формат	Зона	Поз.	Обозначение	Наименование	Кол.	Примечания
				Документация		
А2			ТМ 133.02.01.10.01.00 СБ	Сборочный чертеж		
				Детали		
А4		1	ТМ 133.02.01.10.01.01	Фланец	1	
А4		2	ТМ 133.02.01.10.01.02	Фланец	1	
А4		3	ТМ 133.02.01.10.01.03	Корпус	1	
А4		4	ТМ 133.02.01.10.01.04	Клин	2	
А4		5	ТМ 133.02.01.10.01.05	Уголок	1	
А4		6	ТМ 133.02.01.10.01.06	Уголок	1	
		7	-01	Уголок	1	
А4		8	ТМ 133.02.01.10.01.07	Ребро	2	
Б4		9	ТМ 133.02.01.10.01.08	Стенка		
				Лист Б-5.0 ГОСТ 19903-74		
				Ст.3 ГОСТ 14637-79		
				147 h 14 × 300 h 14	4	1.73 кг
А4		10	ТМ 133.02.01.10.01.09	Упор	4	
А4		11	ТМ 133.02.01.10.01.10	Упор	4	

ТМ 133.02.01.10.01.00

Изм. Лист № докум. Подпись Дата
Разраб. Морченко
Пров. Решетникова
Т. контр. Шабунина
Н. контр. Целобикова
Утв. Абаеев

Рама

Лит Н | Лист 1 | Листов 2

СОЮЗВОДОКАНАЛПРОЕКТ

Инв. № подл. | Подпись и дата | Инв. № дубл. | Взам. инв. № | Инв. № дубл. | Подпись и дата

Формат А4

Формат	Зона	Поз.	Обозначение	Наименование	Кол.	Примечание
Б4		12	ТМ 133.02.01.10.01.11	Планка		
				Лист Б-5.0 ГОСТ 19903-74		
				Ст.3 ГОСТ 14637-79		
				90 h 14 × 320 h 14	1	1.13 кг.
				Стандартные изделия		
Б4		14		Винт 2М6 × 12.58.0115		
				-72	4	

ТМ 133.02.01.10.01.00

Изм. Лист № докум. Подпись Дата

Лист 2

Инв. № подл. | Подпись и дата | Инв. № дубл. | Взам. инв. № | Инв. № дубл. | Подпись и дата

Формат А4

Формат	Зона	Поз.	Обозначение	Наименование	Кол.	Примечание
				Стандартные изделия		
		13		Болт М10 × 25.58.0115		
				ГОСТ 7798-70	4	
		14		Винт М10 × 25.58.0115		
				ГОСТ 1477-75	1	
		15		Ось Б-16 h 11 × 50.45 Ц15		
				ГОСТ 9650-80	1	
		16		Шайба 16		
				ГОСТ 9649-78	1	
		17		Шайба 10.65Г 0115		
				ГОСТ 6402-70	4	
		18		Масленка 6.3		
				ГОСТ 20905-75	1	
		19		Шплинт 4 × 40-001		
				ГОСТ 397-79	1	
		20		Шпонка 3-16 × 10 × 40		
				ГОСТ 24068-80	1	

ТМ 133.02.01.10.00.00

Изм. Лист № докум. Подп. Дата

Лист 2

Инв. № подл. | Подпись и дата | Взам. инв. № | Инв. № дубл. | Подпись и дата

Формат А4

Формат	Зона	Поз.	Обозначение	Наименование	Кол.	Примечание
				Документация		
А2			ТМ 133.02.01.10.00.00 СБ	Сборочный чертеж		
				Сборочные единицы		
А4		1	ТМ 133.02.01.10.01.00	Рама	1	
А4		2	ТМ 133.02.01.10.02.00	Затвор	1	
А4		3	ТМ 133.02.01.10.03.00	Маховик	1	
А4		4	ТМ 133.02.01.10.04.00	Воронка	1	
				Детали		
А4		6	ТМ 133.02.01.10.00.01	Винт	1	
А4		7	ТМ 133.02.01.10.00.02	Гайка	1	
А4		8	ТМ 133.02.01.10.00.03	Крышка	1	
А4		9	ТМ 133.02.01.10.00.04	Скоба	4	
Б4		10	ТМ 133.02.01.10.00.05	Уплотнение		
				Шнур 4М.12 × 12		
				ГОСТ 6467-79		
				L = 1400	1	0.3 кг
Б4		11	ТМ 133.02.01.10.00.06	Прокладка		
				Пластина 1 Лист ТМКЩ-М-2		
			23063-02	ГОСТ 7338-77 ф 110 × ф 72	1	0.016 кг.

ТМ 133.02.01.10.00.00

Изм. Лист N докум. Подпись Дата
Разраб. Морченко
Пров. Решетникова
Т. контр. Шабунина
Н. контр. Целобикова
Утв. Абаеев

Затвор бункерный 300 × 300

Лит Н | Лист 1 | Листов 2

СОЮЗВОДОКАНАЛПРОЕКТ

Кол. Доценко

Инв. № подл. | Подпись и дата | Взам. инв. № | Инв. № дубл. | Подпись и дата

Формат А4

Типовые проектные решения 406-8-4.88 Альбом II

Формат	Зона	Поз.	Обозначение	Наименование	Кол.	Примеч.
				Документация		
А3			ТМ 133.02.01.10.04.00СБ	Сборочный чертеж		
				Детали		
А4		1	ТМ 133.02.01.10.04.01	Стенка	4	
Б4		2	ТМ 133.02.01.10.04.02	Патрубок		
				Труба 50×3,5		
				ГОСТ 3262-75		
				L = 42 h 14	1	0,2 кг

ТМ 133.02.01.10.04.00

Изм.	Лист	Докум.	Подп.	Дата
Разраб.		Марченко		03.88
Пров.		Решетникова		
Т.контр.		Шабунина		
Н.контр.		Челковикова		03.88
Утв.		Авдеев		

Воронка

Лит.	Масса	Масштаб
И		

Листов 1

СОЮЗВОДОКАНАЛПРОЕКТ

Формат А4

Формат	Зона	Поз.	Обозначение	Наименование	Кол.	Примеч.
				Документация		
А3			ТМ133.02.01.09.00.00СБ	Сборочный чертеж		
				Детали		
Б4		1	ТМ 133.02.01.09.00.01	Лист		
				Лист винипласта		
				ВН5×750×830		
				ГОСТ 9639-71	1	4,3 кг
Б4		2	ТМ 133.02.01.09.00.02	Ребро		
				Лист винипласта		
				ВН5 × 45 × 750		
				ГОСТ 9639-71	3	0,23 кг

ТМ 133.02.01.09.00.00

Изм.	Лист	Докум.	Подп.	Дата
Разраб.		Марченко		03.88
Пров.		Решетникова		
Т.контр.		Шабунина		
Н.контр.		Челковикова		03.88
Утв.		Авдеев		

Полка

Лит.	Масса	Масштаб
И		

Листов 1

СОЮЗВОДОКАНАЛПРОЕКТ

Формат А4

Формат	Зона	Поз.	Обозначение	Наименование	Кол.	Примеч.
				Документация		
А4			ТМ 133.02.01.10.03.00СБ	Сборочный чертеж		
				Детали		
А4		1	ТМ 133.02.01.10.03.01	Ступица	1	
Б4		2	ТМ 133.02.01.10.03.02	Слица		
				Труба 15×2,8		
				ГОСТ 3262-75		
				L = 146 h 14	4	0,19 кг
Б4		3	ТМ 133.02.01.10.03.03	Обод		
				Труба 20×2,8		
				ГОСТ 3262-75		
				L разв. = 1256 h 14	1	2,1 кг

ТМ 133.02.01.10.03.00

Изм.	Лист	Докум.	Подп.	Дата
Разраб.		Марченко		03.88
Пров.		Решетникова		
Т.контр.		Шабунина		
Н.контр.		Челковикова		03.88
Утв.		Авдеев		

Маховик

Лит.	Масса	Масштаб
И		

Листов 1

СОЮЗВОДОКАНАЛПРОЕКТ

Формат А4

Формат	Зона	Поз.	Обозначение	Наименование	Кол.	Примеч.
				Документация		
А3			ТМ133.02.01.10.02.00СБ	Сборочный чертеж		
				Детали		
А4		1	ТМ133.02.01.10.02.01	Щит	1	
А4		2	ТМ133.02.01.10.02.02	Ушко	2	
А4		3	ТМ133.02.01.10.02.03	Клин	2	
				Стандартные изделия		
		5		Винт В.М6-6g×12.58.0115		
				ГОСТ 17475-80	4	

23083-02

ТМ 133.02.01.10.02.00

Изм.	Лист	Докум.	Подп.	Дата
Разраб.		Марченко		03.88
Пров.		Решетникова		
Т.контр.		Шабунина		
Н.контр.		Челковикова		03.88
Утв.		Авдеев		

Затвор

Лит.	Масса	Масштаб
И		

Листов 1

СОЮЗВОДОКАНАЛПРОЕКТ

Формат А4

Инв.№ подл. | Подп. и дата | Взам. инв.№ | Инв.№ дубл. | Подп. и дата

Формат	Зона	Поз.	Обозначение	Наименование	Кол.	Примечание
БЧ		21	ТМ133.02.02.00.12	Балка		
				Швеллер 12 ГОСТ 8240-72 / Ст.3 ГОСТ 535-79		
				L = 2580 h14	4	27 кг
БЧ		22	ТМ133.02.02.00.13	Стойка		
				Швеллер 12 ГОСТ 8240-72 / Ст.3 ГОСТ 535-79		
				L = 1530 h14	8	15,9 кг
				Стойка		
				Швеллер 20 ГОСТ 8240-72 / Ст.3 ГОСТ 535-79		
БЧ		23	ТМ133.02.02.00.14	L = 3220 h14	8	59.15 кг
БЧ		24	ТМ133.02.02.00.15.	L = 860 h14	8	16 кг
				Стяжка		
				Швеллер 14 ГОСТ 8240-72 / Ст.3 ГОСТ 535-79		
БЧ		26	ТМ133.02.02.00.17	L = 3150 h14	2	38,7 кг
БЧ		27	ТМ133.02.02.00.18	L = 1800 h14	4	22,14 кг
БЧ		28	ТМ133.02.02.00.19	L = 1500 h14	4	18,45 кг
БЧ		30	ТМ133.02.02.00.22	Платик		
				Лист Б-10 ГОСТ 19903-74 / Ст.3 ГОСТ 14637-79		
				400 h14 × 500 h14	4	15,7 кг
БЧ		31	ТМ133.02.02.00.23	Накладка		
				Лист Б-8,0 ГОСТ 19903-74 / Ст.3 ГОСТ 14637-79		
				460 h14 × 100 h14	2	37.5 кг

Инв.№ подл. | Подпись и дата | Взам. инв.№ | Инв.№ дубл. | Подпись и дата

Изм | Лист | № докум. | Подп. | Дата — ТМ 133.02.02.00.00 — Лист 2

Формат А4

Формат	Зона	Поз.	Обозначение	Наименование	Кол.	Примечание
				Стандартные изделия		
		33		Ушко 3-3-1 В Ст3сп5 ГОСТ 13716-73	4	
				Материалы		
		35		Лист ПВ 506 ГОСТ 8706-78 / Ст.3 ГОСТ 14637-79		
				0,76 h14 × 1,56 h14	1,2 м²	

Инв.№ подл. | Подпись и дата | Взам. инв.№ | Инв.№ дубл. | Подпись и дата

Изм | Лист | № докум. | Подп. | Дата — ТМ 133.02.02.00.00 — Лист 3

Формат А4

Формат	Зона	Поз.	Обозначение	Наименование	Кол.	Примечание
				Документация		
А3			ТМ133.02.02.00.00.00СБ	Сборочный чертеж		
				Детали		
А4		1	ТМ133.02.02.00.00.01	Стяжка	2	
		2	-01	Стяжка	2	
А4		3	ТМ133.02.02.00.00.02	Стяжка	2	
А4		4	ТМ133.02.02.00.00.03	Накладка	8	
А4		5	ТМ133.02.02.00.00.04	Раскос	4	
		6	-01	Раскос	4	
А4		7	ТМ133.02.02.00.00.05	Раскос	4	
А4		8	ТМ133.02.02.00.00.06	Балка	4	
А4		9	ТМ133.02.02.00.00.07	Балка	4	
А4		10	ТМ133.02.02.00.00.08	Стяжка	2	
		11	-01	Стяжка	2	
		12	-02	Стяжка	4	
		13	-03	Стяжка	4	
		14	-04	Стяжка	4	
		15	-05	Стяжка	4	
		16	-06	Стяжка	4	
А4		17	ТМ133.02.02.00.00.09	Стойка	4	
БЧ		18	ТМ133.02.02.00.00.10	Планка		
				Лист Б-4,0 ГОСТ 19903-74 / Ст.3 ГОСТ 14637-79		
				20 h14 × 150 h14	4	0,1 кг

Инв.№ подл. | Подпись и дата | Взам. инв.№ | Инв.№ дубл. | Подпись и дата

Изм | Лист | Докум. | Подп. | Дата — ТМ 133.02.02.00.00.00

Разраб. Кузнецина 03.88 | Пров. Шабунина | Т.контр. Шабунина | Н.контр. Целовикова | Утв. Авдеев

Стойка — Лит. И | Лист 1 | Листов 3 — СОЮЗВОДОКАНАЛПРОЕКТ

Формат А4

ТМ133.04.00.03

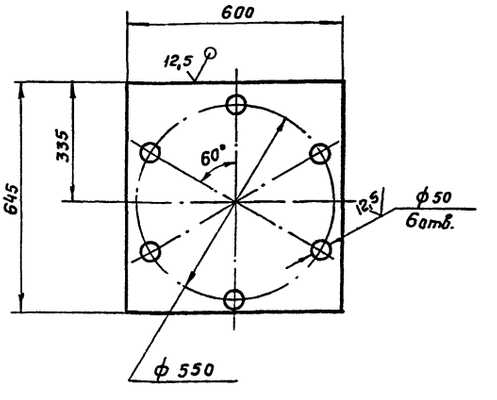

H14, h14, ± IT14/2

23083-02

ТМ 133.04.00.03

Изм | Лист | № докум. | Подп. | Дата

Разраб. Сенкевич | Пров. Решетникова | Т.контр. Шабунина | Гл.инж.пр. Блоков | Н.контр. Целовикова | Утв. Авдеев

Основание — Лит. И | Масса 18,2 | Масштаб 1:10 — Лист | Листов 1

Лист Б-6.0 ГОСТ 19903-74 / Ст.3 ГОСТ 14637-79 — СОЮЗВОДОКАНАЛПРОЕКТ

Формат А4

Типовые проектные решения 406-8-4.88 Альбом II

Формат	Зона	Поз.	Обозначение	Наименование	Кол.	Примечание
				Документация		
А2			ТМ 133.04.00.00 СБ	Сборочный чертеж		
А3			ТМ 133.04.00.00 ВП	Ведомость покупных изделий		
А2			ТМ 133.01...04 ГЗ	Схема гидравлич. принцип.		
				Сборочные единицы		
А4		1	ТМ 133.04.01.00	Камера распределительная	1	
				Детали		
А4		2	ТМ 133.04.00.01	Заглушка ду25	2	
Б4		3	ТМ 133.04.00.02	Стойка		
				Уголок 50х50х5 В ГОСТ 8509-86 / Ст.3 ГОСТ 535-79		
				L=885 h14	6	2,64 кг
А4		4	ТМ 133.04.00.03	Основание	1	
Б4		5	ТМ 133.04.00.04	Ребро		
				Лист Б-6.0 ГОСТ 19903-74 / Ст.3 ГОСТ 14637-79	3	1,7 кг
				Стандартные изделия		
		6		Болт М10-6g х 35.58.0115		
				ГОСТ 7798-70	12	

Инв.№ подл. | Подп. и дата | Взам. инв.№ | Инв.№ дубл. | Подп. и дата

Изм.	Лист	№ докум.	Подп.	Дата
Разраб.		Решетникова		17.88
Пров.		Целковикова		
Т. Контр.		Шабунина		
Н. Контр.		Целковикова		
Утв.		Авдеев		

ТМ 133.04.00.00

Блок IV

Лит.	Лист	Листов
И	1	2

СОЮЗВОДОКАНАЛПРОЕКТ

Формат А4

Формат	Зона	Поз.	Обозначение	Наименование	Кол.	Примечание
		7		Гайка М10-6Н.5.0115		
				ГОСТ 5915-70	12	
		8		Шайба 10.65Г.0115		
				ГОСТ 6402-70	12	
		10		Колпак Ц-25		
				ГОСТ 8962-75	1	
				Прочие изделия		
		12		Гидроциклон		Разрянское ПО
				ТВН-63-5-01	6	"Химмаш"
		13		Вантуз ду50		
				РСТ 429-74	1	
		14		Вентиль ду50		
				15Ч 9р2	1	
				Материалы		
		16		Рукав В(II)-6-25-36-У		
				ГОСТ 18698-79	2м	1,5 кг
		17		Труба 25х3,2 ГОСТ 3262-75	0,8м	1,9 кг

Инв.№ подл. | Подп. и дата | Взам. инв.№ | Инв.№ дубл. | Подп. и дата

Изм.	Лист	№ докум.	Подп.	Дата

ТМ 133.04.00.00

Лист 2

Формат А4

Формат	Зона	Поз.	Обозначение	Наименование	Кол.	Примечан.
		8		Гайка М10-6Н.5.0115		
				ГОСТ 5915-70	4	
		9		Шайба 10.65Г.0115		
				ГОСТ 6402-70	4	
		11		Колпак Ц-25		
				ГОСТ 8962-75	1	
				Прочие изделия		
		12		Гидроциклон		Разрянское П.О.
				ТВК-160-10-01	2	"Химмаш"

Инв.№ подл. | Подп. и дата | Взам. инв.№ | Инв.№ дубл. | Подп. и дата

Изм.	Лист	№ докум.	Подп.	Дата

ТМ 133.03.00.00

Лист 2

Формат А4

Формат	Зона	Поз.	Обозначение	Наименование	Кол.	Примечание
				Документация		
А2			ТМ 133.03.00.00 СБ	Сборочный чертеж		
А3			ТМ 133.03.00.00 ВП	Ведомость покупных изделий		
А2			ТМ 133.01...04	Схема гидравлич. принцип.		
				Сборочные единицы		
А4		1	ТМ 133.03.01.00	Камера распределительная	1	
				Детали		
Б4		2	ТМ 133.03.00.01	Ребро		
				Лист Б-6.0 ГОСТ 19903-74 / Ст.3 ГОСТ 14637-79	2	1,55 кг
Б4		3	ТМ 133.03.00.02	Основание		
				Лист Б-6.0 ГОСТ 19903-74 / Ст.3 ГОСТ 14637-79	1	10,8 кг
А4		4	ТМ 133.03.00.03	Заглушка ду50	1	
А4		5	ТМ 133.03.00.04	Заглушка ду65	1	
				Стандартные изделия		
		7		Болт М10-6g х 40.58.0115		
				ГОСТ 7798-70	4	
				23083-02		

Инв.№ подл. | Подп. и дата | Взам. инв.№ | Инв.№ дубл. | Подп. и дата

Изм.	Лист	Докум.	Подп.	Дата
Разраб.		Сенкевич		17.88
Пров.		Целковикова		17.88
Т. Контр.		Шабунина		17.88
Н. Контр.		Целковикова		17.88
Утв.		Авдеев		

ТМ 133.03.00.00

Блок III

Лит.	Лист	Листов
И	1	2

СОЮЗВОДОКАНАЛПРОЕКТ

Формат А4

Типовые проектные решения 406-9-4.88 Альбом II

Формат	Зона	Поз.	Обозначение	Наименование	Кол.	Примечан.
				Документация		
А3			ТМ133.04.01.00 СБ	Сборочный чертеж		
				Детали		
Б4		1	ТМ133.04.01.01	Камера верхняя		
				Труба 100х4.5 ГОСТ 3262-75		
				L = 195 h14	1	2.4 кг.
Б4		2	ТМ133.04.01.02	Камера нижняя		
				Труба 100х4.5 ГОСТ 3262-75		
				L = 195 h14	1	2.4 кг
Б4		3	ТМ133.04.01.03	Перегородка		
				Лист Б-10 ГОСТ 19903-74 / Ст3 ГОСТ 14637-79		
				ф 130 h14	1	1.04 кг
Б4		4	ТМ133.04.01.04	Патрубок		
				Труба 25х3.2 ГОСТ 3262-75		
				L = 104 h14	12	0.23 кг
				Патрубок		
				Труба 50х3.5 ГОСТ 3262-75		
Б4		5	ТМ133.04.01.05	L = 105 h14	1	0.54 кг
Б4		6	ТМ133.04.01.06	L = 252 h14	1	1.42 кг
				Патрубок		
				Труба 80х4.0 ГОСТ 3262-75		
Б4		7	ТМ133.04.01.07	L = 135 h14	1	1.12 кг
Б4		8	ТМ133.04.01.08	L = 330 h14	1	2.75 кг
Б4		9	ТМ133.04.01.09	Патрубок		
				Труба 25х4.0 ГОСТ 3262-75		
				L = 45 h14	1	0.15 кг

Инв.№ подл. | Подпись и дата | Взам. инв.№ | Инв.№ дубл. | Подпись и дата

Изм.	Лист	Докум.	Подп.	Дата
Разраб.		Сенкевич		
Пров.		Целковикова		04.88
Т.контр.		Шабунина		
Н.контр.		Решетникова		10.88
Утв.		Авдеев		

ТМ133.04.01.00

Камера распределительная

Лит	Лист	Листов
И	1	2

Союзводоканалпроект

Формат А4

Формат	Зона	Поз.	Обозначение	Наименование	Кол.	Примеч.
				Стандартные изделия		
				Болты ГОСТ 7798-70		
		10		М10-6g х 45.58.0115	24	
		11		М12-6g х 60.58.0115	4	
		12		М16-6g х 60.58.0115	4	
				Гайки ГОСТ 5915-73		
		13		М10-6Н.5.0115	24	
		14		М12-6Н.5.0115	4	
		15		М16-6Н.5.0115	4	
				Шайбы ГОСТ 11371-78		
		16		М10.02.0115	24	
		17		М12.02.0115	4	
		18		М16.02.0115	4	
				Отводы ГОСТ 17375-83		
		20		Отвод 90°57х3.0	1	
		21		Отвод 90°89х3.5	1	
				Переходы ГОСТ 17378-83		
		23		К108х4.0-57х3.0	1	
		24		К108х4.0-89х3.5	1	
				Прокладки ГОСТ 15180-86		
		25		А-25-6 ПОН	6	
		26		А-50-6 ПОН	1	
		27		А-80-6 ПОН	1	
				Фланцы ГОСТ 12820-80		
		28		1-25-6	12	
		29		1-50-6	2	
		30		1-80-6	2	

Инв.№ подл. | Подпись и дата | Взам. инв.№ | Инв.№ дубл. | Подпись и дата

Изм.	Лист	№ докум.	Подп.	Дата

ТМ133.04.01.00

Лист 2

Формат А4

Формат	Зона	Поз.	Обозначение	Наименование	Кол.	Примечан.
				ГОСТ 3262-75		
				L = 110 h14	2	0.72 кг
Б4		7	ТМ133.03.01.07	Труба		
				Труба 80х4.0		
				ГОСТ 3262-75		
				L = 440 h14	1	3.7 кг
Б4		8	ТМ133.03.01.08	Патрубок		
				Труба 80х4.0		
				ГОСТ 3262-75		
				L = 50 h14	2	0.42 кг
Б4		9	ТМ133.03.01.09	Патрубок		
				Труба 25х4.0		
				ГОСТ 3262-75		
				L = 45 h14	1	0.15 кг
				Стандартные изделия		
		11		Отвод 90°89х3.5		
				ГОСТ 17375-83	2	
		12		Переход К219х6-89х3.5		
				ГОСТ 17378-83	2	
		13		Фланец 1-80-6		
				ГОСТ 12820-80	4	
		14		Болт М16-6g х 60.58.0115		
				ГОСТ 7798-70	8	
		15		Гайка М16-6Н.5.0115		
				ГОСТ 5915-73	8	
		16		Шайба 16.02.0115		
				ГОСТ 11371-78	8	
		17		Прокладка А-80-6 ПОН		
				ГОСТ 15180-86	2	

Инв.№ подл. | Подпись и дата | Взам. инв.№ | Инв.№ дубл. | Подпись и дата

Изм.	Лист	№ докум.	Подп.	Дата

ТМ133.03.01.00

Лист 2

Формат А4

Формат	Зона	Поз.	Обозначение	Наименование	Кол.	Примечан.
				Документация		
А3			ТМ133.03.01.00 СБ	Сборочный чертеж		
				Детали		
Б4		1	ТМ133.03.01.01	Камера верхняя		
				Труба 219х6 ГОСТ 10704-76 / Д ГОСТ 10705-80		
				L = 295 h14	1	8.94 кг
Б4		2	ТМ133.03.01.02	Камера нижняя		
				Труба 219х6 ГОСТ 10704-76 / Д ГОСТ 10705-80		
				L = 295 h14	1	3.18 кг
Б4		3	ТМ133.03.01.03	Перегородка		
				Лист Б-10 ГОСТ 19903-74 / Ст3 ГОСТ 14637-79		
				ф 240 h14	1	3.55 кг
А4		4	ТМ133.03.01.04	Ребро	2	
Б4		5	ТМ133.03.01.05	Патрубок		
				Труба 50х3.5		
				ГОСТ 3262-75		
				L = 150 h14	2	0.70 кг
Б4		6	ТМ133.03.01.06	Патрубок		
				Труба 65х4.0		
				Σ3083-02		

Инв.№ подл. | Подпись и дата | Взам. инв.№ | Инв.№ дубл. | Подпись и дата

Изм.	Лист	Докум.	Подп.	Дата
Разраб.		Сенкевич		
Пров.		Решетникова		10.88
Т. контр.		Шабунина		
Н. контр.		Целковикова		04.88
Утв.		Авдеев		

Кол. Доценко

ТМ133.03.01.00

Камера распределительная

Лит	Лист	Листов
И	1	2

Союзводоканалпроект

Формат А4

Типовые проектные решения 406-9-4.88 Альбом III

№ строки	Наименование	Код ОКП	Обозначение документа на поставку	Поставщик	Куда входит (обозначение)	Количество: На изделие	В компл.	На ремонт	Всего	Примечание
1										
2	Арматура									
3										
4	Вентиль мембран-									
5	ный с электроприво-									
6	дом 15кч 888р Ду25	37 3211 4005			ТМ 133.01.00.00.00	1			1	
7	Вентиль фланцевый									
8	15ч 14бр Ду 80	372213 1089			ТМ 133.01.00.00.00	7			7	
9	Вентиль муфтовый									
10	15ч 8р2 Ду 50	37 2214 1034			ТМ 133.01.00.00.00	2			2	
11	Вентиль муфтовый									
12	15ч 8р 2 Ду 32	33 2213 1009			ТМ 133.01.00.00.00	1			1	
13										
14										
15										
16	Затвор шланговый									
17	32а 3р Ду 80	371129 4039			ТМ 133.01.00.00.00	5			5	
18	Затвор шланговый									
19	с электроприводам									
20	32а 903р2 Ду 80	371129 4028			ТМ 133.01.00.00.00	3			3	

Инв. № подл. | Подп. и дата | Инв. № дубл. | Взам. инв. № | Подп. и дата

Изм.	Лист	№ докум.	Подп.	Дата
Разраб.		Марченко		03.88
Пров.		Целковникова		03.88
Т. Контр.		Шабунина		
Н. Контр.		Решетникова		
Утв.		Авдеев		

ТМ 133.01.00.00.00 ВП

Блок I

Ведомость покупных изделий

Лит.	Лист	Листов
И	1	4

СОЮЗВОДОКАНАЛПРОЕКТ

Формат А3

№ строки	Наименование	Код ОКП	Обозначение документа на поставку	Поставщик	Куда входит (обозначение)	Количество: На изделие	В компл.	На ремонт	Всего	Примечание
1	Клапан обратный									
2	19ч 21бр Ду80	37 2242 1026			ТМ 133.01.00.00.00	2			2	
3										
4										
5										
6										
7										
8	Фланец 1-25-6	37 9941 4090 06	ГОСТ 12820-80		ТМ 133.01.01.00.00	1			1	
9	Фланец 1-32-6	37 9941 4091 05	—"—		ТМ 133.01.00.00.00	2			2	
10	Фланец 1-50-6	37 9941 4093 03	—"—		ТМ 133.01.00.00.00	2			2	
11	Фланец 1-80-6	37 9941 4095 01	—"—		ТМ 133.01.00.00.00	9			9	
12					ТМ 133.01.01.00.00	7			7	
13									16	
14	Фланец 1-100-6	37 9941 4096 00	—"—		ТМ 133.01.00.00.00	3			3	
15					ТМ 133.01.01.00.00	4			4	
16									7	
17	Фланец 1-150-6	37 9941 4100 10	—"—		ТМ 133.01.00.00.00	2			2	
18										
19	Прокладка А-32-6-ПОН		ГОСТ 15180-86		ТМ 133.01.00.00.00	1			1	
20	Прокладка А-50-6-ПОН		—"—		ТМ 133.01.00.00.00	1			1	
21	Прокладка А-80-6-ПОН		—"—		ТМ 133.01.00.00.00	4			4	
22	Прокладка А-100-6-ПОН		—"—		ТМ 133.01.00.00.00	3			3	
23	Прокладка А-150-6-ПОН		—"—		ТМ 133.01.00.00.00	1			1	
24										

Инв. № подл. | Подп. и дата | Инв. № дубл. | Взам. инв. № | Подп. и дата

№ строки	Наименование	Код ОКП	Обозначение документа на поставку	Поставщик	Куда входит (обозначение)	Количество: На изделие	В комплекты	На регулир.	Всего	Примечание
1	Отвод 45° 89х3,5	146811 0712	ГОСТ 17375-83		ТМ 133.01.00.00.00	2			2	
2	Отвод 90° 89х3,5	146811 1012	——"——		ТМ 133.01.00.00.00	19			19	
3					ТМ 133.01.01.01.00	4			4	
4									23	
5	Отвод 90° 108х4,0	146811 1016	——"——		ТМ 133.01.00.00.00	1			1	
6										
7	Переход									
8	К 89х3,5-45х2,5	146842 1048	ГОСТ 17378-83		ТМ 133.01.00.00.00	4			4	
9	Э 89х3,5 - 57х3,0	146842 1542	——"——		ТМ 133.01.00.00.00	4			4	
10	К 57х4,0-38х2,0	146842 1012	——"——		ТМ 133.01.00.00.00	1			1	
11	К 219х6,0-108х4,0	146821 0112	——"——		ТМ 133.01.01.00.00	1			1	
12	Тройник 57х3,0	146821 0104	ГОСТ 17376-83		ТМ 133.01.00.00.00	1			1	
13	Тройник 89х3,5	146821 0112	——"——		ТМ 133.01.00.00.00	1			1	
14										
15										
16										
17	Оборудование									
18	Насос центробеж-									
19	ный горизонтальный									
20	СД 32/40									
21	Q=25м³/ч, H=43м			Рыбницкий						
22	с электродвигате-			насосный						
23	лем 4А 132 М2У3			завод						
24	N=11кВт	36 3182 1831			ТМ 133.01.00.00.00	2			2	

Инв. № подл. | Подп. и дата | Инв. № дубл. | Взам. инв. № | Подп. и дата

Изм. | Лист | № докум. | Подп. | Дата

ТМ 133.01.00.00.00ВП

Лист 3

Формат А3

№ строки	Наименование	Код ОКП	Обозначение документа на поставку	Поставщик	Куда входит (обозначение)	Количество: На изделие	В комплекты	На регулир.	Всего	Примечание
1	Насос центробежный									
2	горизонтальный									
3	СД 32/40б									
4	Q=25м³/ч, H=27м			Рыбницкий						
5	с электродвигателем			насосный						
6	4А 100L 2У3			завод						
7	N=5,5кВт	36 3182 1851			ТМ 133.01.00.00.00	2			2	
8										
9	Петля ПН1-110П		ГОСТ 5088-78		ТМ 133.01.01.00.00	4			4	
10										
11										
12	Серьга 3-2-2/1									
13	В Ст 3 сп 5		ГОСТ 13718-73		ТМ 133.01.01.00.00	4			4	
14										
15										
16										
17										
18										
19	Трубопроводная арматура и насосы должны поставляться									
20	с ответными фланцами, прокладками и крепежом									
21										
22										
23										
24										

Инв. № подл. | Подп. и дата | Взам. инв. № | Инв. № дубл. | Подп. и дата

Изм. | Лист | № докум. | Подп. | Дата

23083-02

ТМ 133.01.00.00.00 ВП

Лист 4

Формат А3

№ строки	Наименование	Код ОКП	Обозначение документа на поставку	Поставщик	Куда входит (обозначение)	Количество: на изделие	в комплекты	на регулир.	всего	Примечание
1										
2	Арматура									
3	Вентиль муфтовый									
4	15ч8рг Ду32	372213-1009			ТМ 133.02.00.00.00.00	1			1	
5	Вентиль фланцевый									
6	15ч14бр Ду80	372215-1007			ТМ 133.02.00.00.00.00	2			2	
7	Фланец 1-50-6	379941 4203 04	ГОСТ 12820-80		ТМ 133.02.00.00.00.00	5			5	
8					ТМ 133.02.01.01.00.00	2			2	
9					ТМ 133.02.01.02.00.00	1			3	
10									10	
11	Фланец 1-80-6	37 9941 4205 02	ГОСТ 12820-80		ТМ 133.02.00.00.00.00	3			3	
12					ТМ 133.02.01.01.00.00	1			1	
13									4	
14	Фланец 1-100-6	37 9941 4206 01	ГОСТ 12820-80		ТМ 133.02.00.00.00.00	1			1	
15					ТМ 133.02.01.01.00.00	1			1	
16									2	
17										
18	Прокладка А-50-6-ПОН		ГОСТ 15180-86		ТМ 133.02.00.00.00.00	5			5	
19	Прокладка А-80-6-ПОН		—"—		ТМ 133.02.00.00.00.00	2			2	
20	Прокладка А-100-6-ПОН		—"—		ТМ 133.02.00.00.00.00	1			1	

Инв. № подл. | Подп. и дата | Взам. инв. № | Инв. № дубл. | Подп. и дата

Изм.	Лист	№ докум.	Подп.	Дата
Разраб.	Кузьмина			03.88
Пров.	Целковиково			
Т. контр.	Шабунчина			
Н. контр.	Решетникова			11.88
Утв.	Авдеев			

ТМ 133.02.00.00.00.00 ВП

Блок II
Ведомость покупных изделий

Лит.	Лист	Листов
И	1	3

СОЮЗВОДОКАНАЛПРОЕКТ

Формат А3

№ строки	Наименование	Код ОКП	Обозначение документа на поставку	Поставщик	Куда входит (обозначение)	Количество: на изделие	в комплекты	на регулир.	всего	Примечание
1	Отвод 60° 57×3	14 6811 1304	ГОСТ 17375-83		ТМ 133.02.00.00.00.00	3			3	
2	Отвод 90° 89×3,5	14 6811 1012	—"—		ТМ 133.02.00.00.00.00	2			2	
3										
4	Заглушка 89×3,5	14 6851 0120	ГОСТ 17379-83		ТМ 133.02.00.00.00.00	1			1	
5										
6										
7										
8	Оборудование									
9	Вибратор ИВ-98		ТУ 22-46-66-80		ТМ 133.02.01.00.00.00	1			1	
10										
11	Электронасос			Московский механический з-д „Энергомеханизация"						
12	ГНОМ 10-10Т	36 3183 1421			ТМ 133.02.00.00.00.00	1			1	
13										
14	Масленка 6.3		ГОСТ 20905-75		ТМ 133.02.01.10.00.00	1			1	
15										
16	Ось 6-16h11×45 Ст.3		ГОСТ 9650-80		ТМ 133.02.01.00.00.00	6			6	
17										
18	Ось 6-16h11×50.45 ц15		ГОСТ 9650-80		ТМ 133.02.01.10.00.00	1			1	
19										
20	Ушко 3-3-1 Вст3сп5		ГОСТ 13716-73		ТМ 133.02.00.00.00.00	4			4	
21					ТМ 133.02.02.00.00.00	4			4	
22									8	
23	Серьга 3-2-1/1		ГОСТ 13716-73		ТМ 133.02.01.01.00.00	4			4	
24										

Инв. № подл. | Подп. и дата | Взам. инв. № | Инв. № дубл. | Подп. и дата

23083-02

Изм.	Лист	№ докум.	Подп.	Дата

ТМ 133.02.00.00.00.00 ВП

Лист 2

Формат А3

№ строки	Наименование	Код ОКП	Обозначение документа на поставку	Поставщик	Куда входит (обозначение)	Количество: На изделие	В комплекты	На регулир.	Всего	Примечание
1										
2	Арматура									
3										
4	Колпак Ц-25		ГОСТ 8962-75		ТМ 133.03.00.00	1			1	
5										
6	Фланец 1-80-6	379941 4205 02	ГОСТ 12820-80		ТМ 133.03.01.00	4			4	
7										
8	Прокладка									
9	П-80-6-ПОН		ГОСТ 15180-86		ТМ 133.03.01.00	2			2	
10										
11										
12										
13	Оборудование									
14										
15	Гидроциклон			Дзержинское						
16	ТВК-160-10-01			по „Химмаш"	ТМ 133.03.00.00	2			2	
17										
18										
19										
20										

Инв. N подл. | Подп. и дата | Взам. инв. № | Инв. N дубл. | Подп. и дата

Изм.	Лист	№ докум.	Подп.	Дата
Разраб.		Кузьмина		03.88
Пров.		Целковикова		03.88
Т. Контр.		Шафунина		
Н. Контр.		Решетникова		
Утв.		Авдеев		

ТМ 133.03.00.00. ВП

Блок III
Ведомость покупных изделий

Лит.	Лист	Листов
И		1

Союзводоканалпроект

Формат А3

№ строки	Наименование	Код ОКП	Обозначение документа на поставку	Поставщик	Куда входит (обозначение)	Количество: На изделие	В комплекты	На регулир.	Всего	Примечание
1										
2	Арматура									
3	Колпак Ц-25		ГОСТ 8962-75		ТМ 133.04.00.00	1			1	
4	Вантуз Ду 50		РСТ 429-74		ТМ 133.04.00.00	1			1	
5										
6	Вентиль 1549р2									
7	Ду 50	37 2214 1015			ТМ 133.04.00.00	1			1	
8										
9	Фланец 1-50-6	379941 4203 04	ГОСТ 12820-80		ТМ 133.04.01.00	2			2	
10	Фланец 1-80-6	379941 4205 02	——"——		ТМ 133.04.01.00	2			2	
11										
12	Прокладка П-50-6-ПОН		ГОСТ 15180-86		ТМ 133.04.01.00	1			1	
13	Прокладка П-80-6-ПОН		ГОСТ 5180-86		ТМ 133.04.01.00	1			1	
14										
15	Оборудование									
16	Гидроциклон			Дзержинское						
17	ТВК-63-5-01			по „Химмаш"	ТМ 133.04.00.00	6			6	
18	Материалы									
19	Рукав В(II)-6-25-36-У									
20	L=4000		ГОСТ 18698-79		ТМ 133.04.00.00	2,9кг			2,9кг	

Трубопроводная арматура должна поставляться с ответными фланцами, прокладками и крепежом

Инв. N подл. | Подп. и дата | Взам. инв. № | Инв. N дубл. | Подп. и дата

23083-02

Изм.	Лист	№ докум.	Подп.	Дата
Разраб.		Кузьмина		03.88
Пров.		Целковикова		03.88
Т. Контр.		Шафунина		
Н. Контр.		Решетникова		
Утв.		Авдеев		

ТМ 133.04.00.00 ВП

Блок IV
Ведомость покупных изделий

Лит.	Лист	Листов
И		1

Союзводоканалпроект

Формат А3

ТМ 133.01.04ГЗ

Альбом IV

Типовое проектное решение 406-9-04.88

Инв. № подл. | Подпись и дата | Взам. инв. № | Инв. № дубл. | Подпись и дата

БЛОК IV

БЛОК III

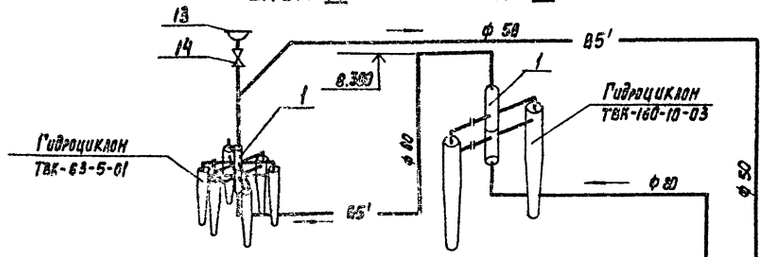

БЛОК II

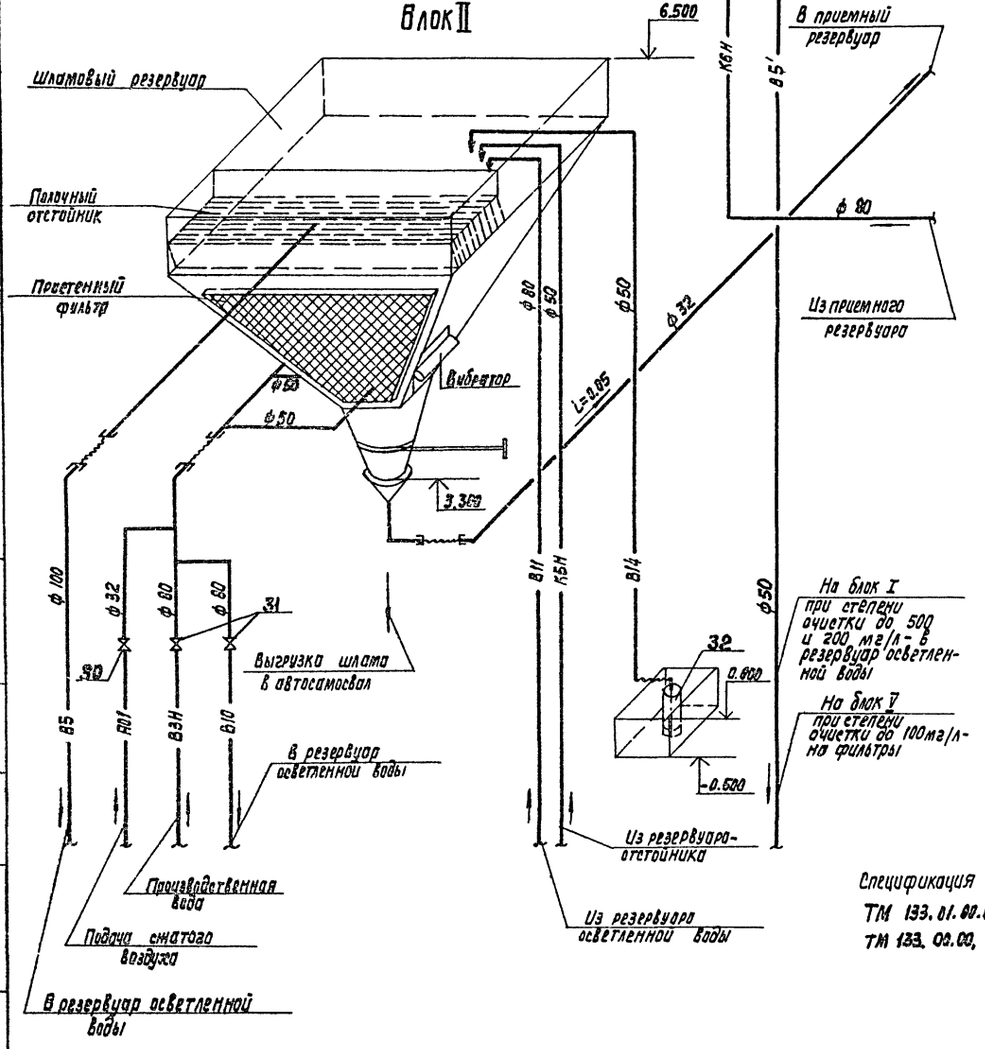

БЛОК I

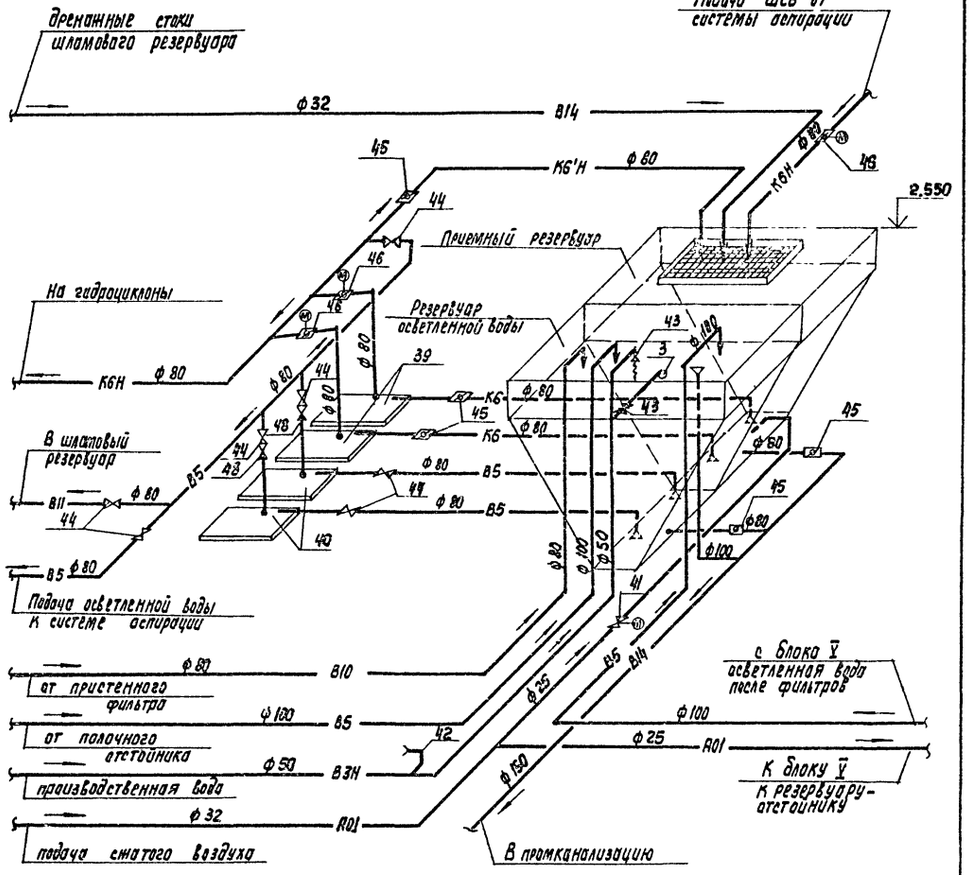

Спецификация оборудования смотри на листах ТМ 133.01.00.00.00, ТМ 133.02.00.00.00.00, ТМ 133.03.00, ТМ133.04.00.00

Условные обозначения смотри альбом I лист ТХ-1.

При степени очистки до 500 мг/л блок IV исключить.

При степени очистки до 200 м³/л поз. 13,14 исключить.

23083-02

				ТМ 133.01.04ГЗ	
Изм.	Лист	№ докум.	Подп.	Дата	Блоки I, II, III, IV. Схема гидравлическая принципиальная
Разраб.		Мешкова			Лит. / Масса / Масштаб: П / — / —
Пров.		Федорова			Лист 1 / Листов 1
Т.Контр.		Фот			
Н.Контр.		Алексеева			Союзводоканалпроект
Утв.		Трубников			

Копировал

Формат А2

ТМ 133.01.00.00.00 СБ

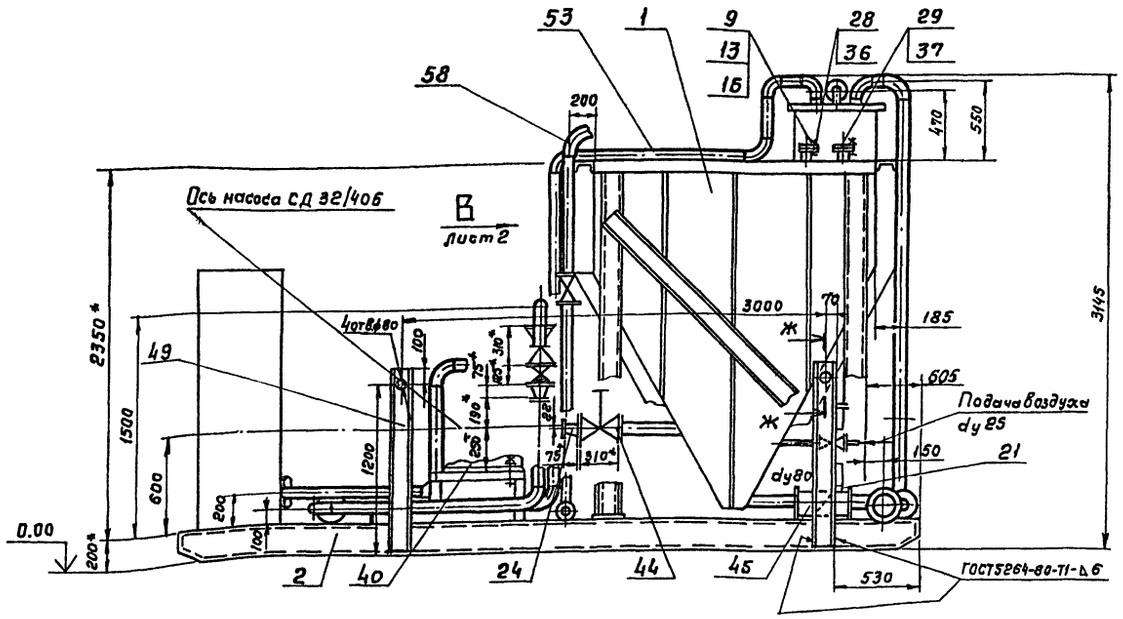

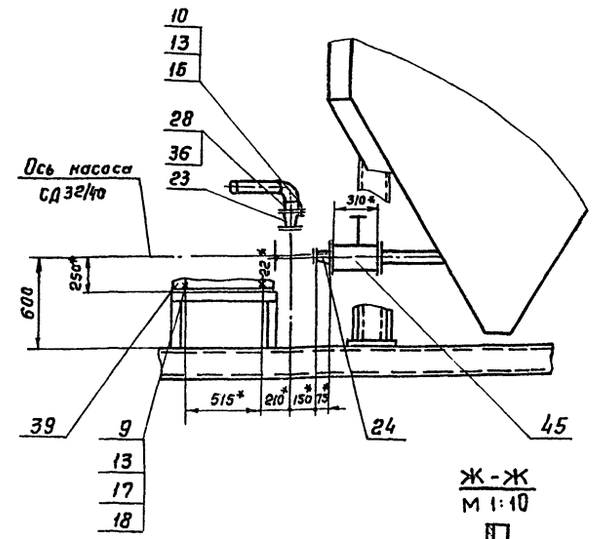

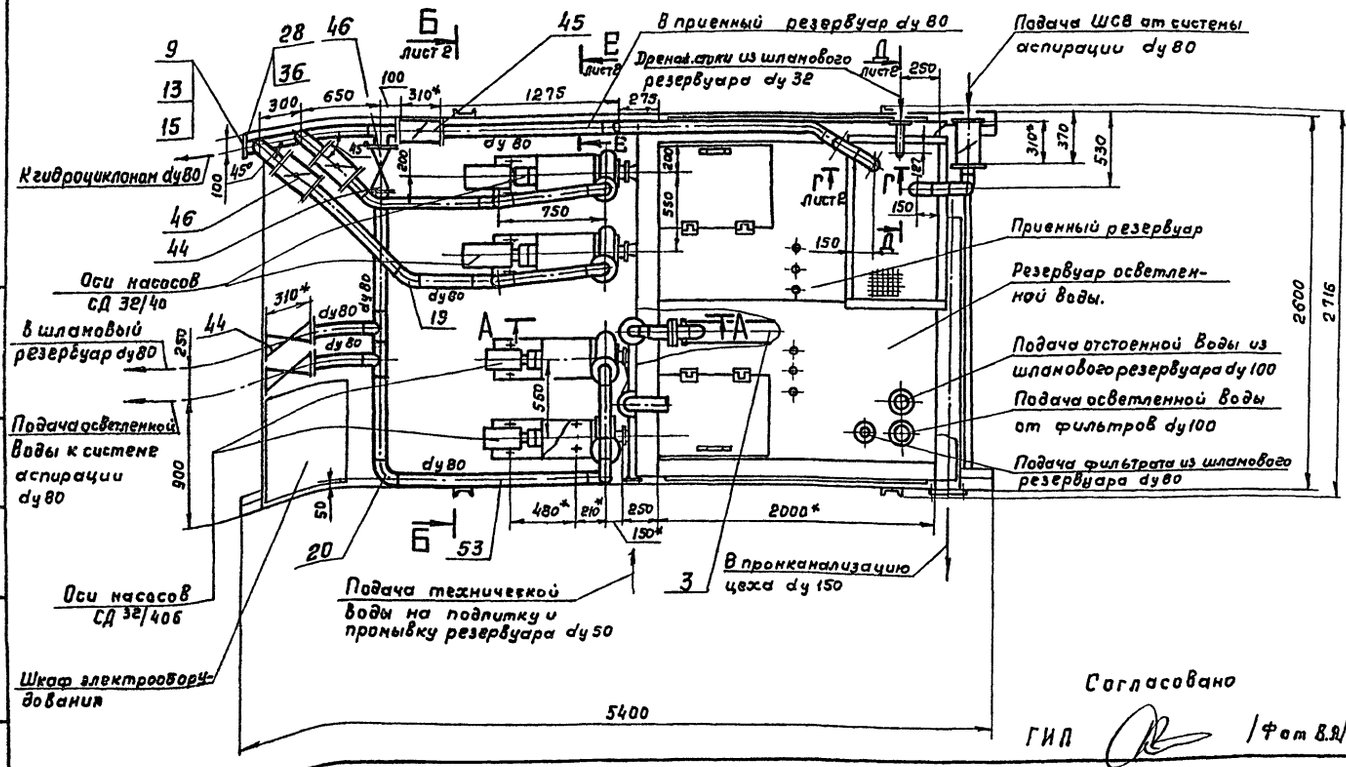

1. * Размеры для справок.
2. $\pm \frac{IT14}{2}$; h14
3. Шероховатости обрабатываемых поверхностей деталей без чертежа 50.
4. Сварные швы трубопроводных соединений - по ГОСТ 16037-80
5. Под задвижки и трубопровод по месту установить опоры (поз 56, 57)
6. Неокрашенные поверхности красить двумя слоями лака ХС-76 по двум слоям грунта ХС-010 ГОСТ 9355-81.
7. При привязке рабочей документации в проекте предусмотреть лестницу и ограждение по периметру верха резервуаров или использовать для этой цели местные передвижные устройства.
8. Проект производства работ по монтажу и транспортировке блока должен быть разработан в соответствии с действующими инструкциями и СНиПами.
9. Стойки для строповки (поз. 49) после установки блока в рабочее положение срезать. 23083-02

Согласовано
ГИП /Фат В.Я./

Изм.	Лист	№ докум.	Подп.	Дата
Разраб.		Цепковикова		04.88
Пров.		Решетникова		
Т.контр.		Шабунина		
Н.инж.пр.		Блохов		
Н.контр.		Решетникова		
Утв.		Авдеев		

ТМ 133.01.00.00.00 СБ

Блок I
Сборочный чертеж

Лит.	Масса	Масштаб
И	4265	1:25

Лист 1 Листов 2

СОЮЗВОДОКАНАЛПРОЕКТ

Копировал Гольденбоун Формат А2

Инв.№ подл. | Подп. и дата | Взам.инв.№ | Инв.№ дубл. | Подп. и дата

ТМ 133.01.00.00.00СБ

Типовое проектное решение 406-8-04.88 Альбом II

Б-Б повернуто, лист 1

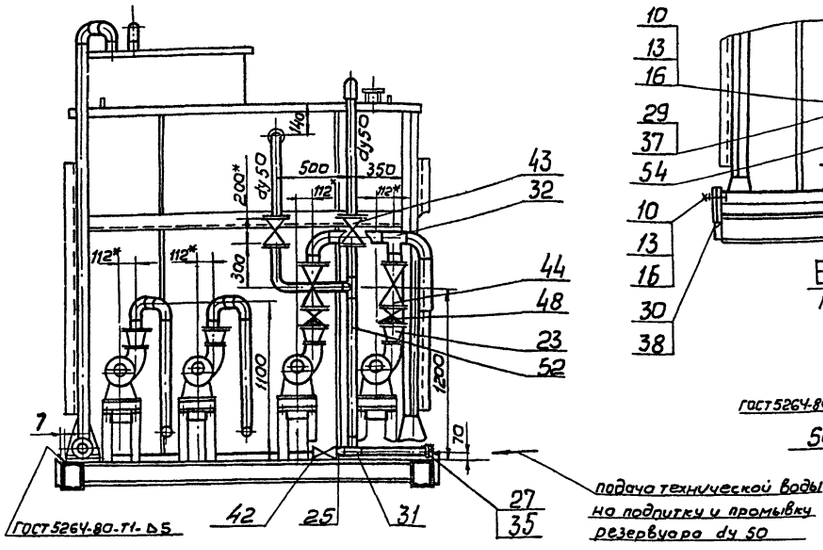

Вид В лист 1

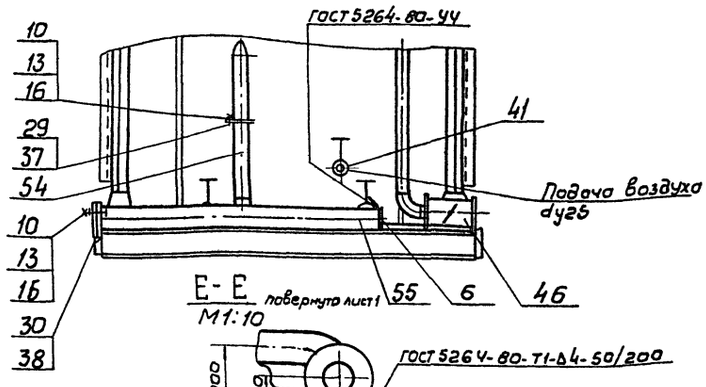

Е-Е повернуто лист 1
М1:10

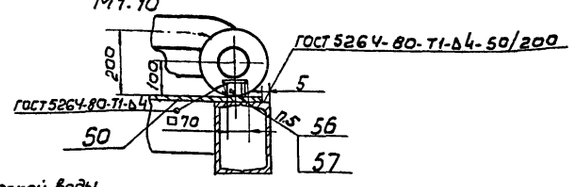

Схема строповки

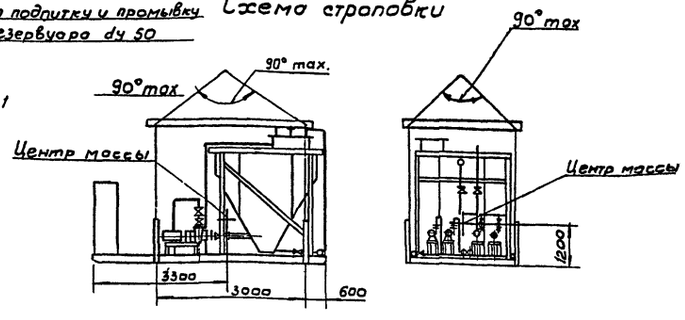

Д-Д повернуто лист 1
М1:5

Г-Г лист 1
М 1:5

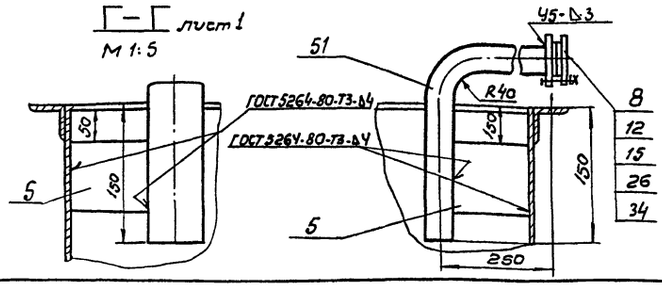

Изм	Лист	N докум.	Подп.	Дата	ТМ 133.01.00.00.00СБ	Лист 2

Формат А3

ТМ 133.03.00.03

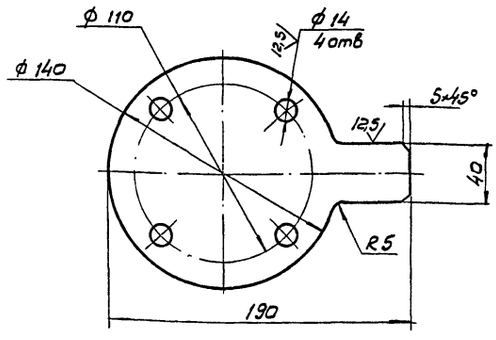

H14, h14, $\pm \frac{IT14}{2}$

Изм	Лист	N докум	Подп	Дата	ТМ 133.03.00.03	Лит	Масса	Масштаб
Разраб		Сенкевич			Заглушка dy 50	И	1.36	1:2,5
Пров.		Решетникова				Лист	Листов 1	
Т.контр.		Шабунина			Лист 6-10 ГОСТ 19903-74 Ст. 3 ГОСТ 14637-79	СОЮЗВОДОКАНАЛПРОЕКТ		
Гл.инж.пр.		Блоков						
Н.контр.		Целковикова						
Утв.		Авдеев						

Формат А4

ТМ 133.03.00.04

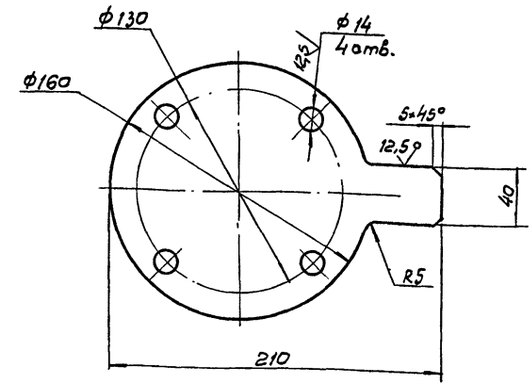

H14, h14, $\pm \frac{IT14}{2}$

23083-02

Изм	Лист	N докум.	Подп	Дата	ТМ 133.03.00.04	Лит.	Масса	Масштаб
Разраб.		Сенкевич			Заглушка dy 65	И	1.7	1:2,5
Пров.		Решетникова				Лист	Листов 1	
Т.контр.		Шабунина			Лист 6-10 ГОСТ 19903-74 Ст. 3 ГОСТ 14637-79	СОЮЗВОДОКАНАЛПРОЕКТ		
Гл.инж.пр.		Блоков						
Н.контр.		Целковикова						
Утв.		Авдеев						

Формат А4

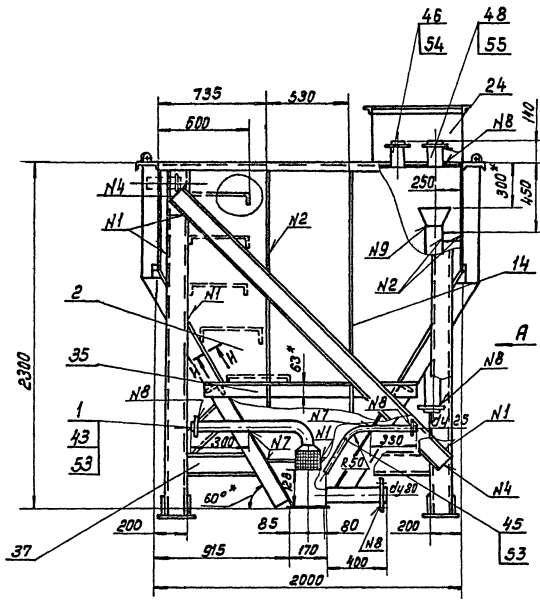

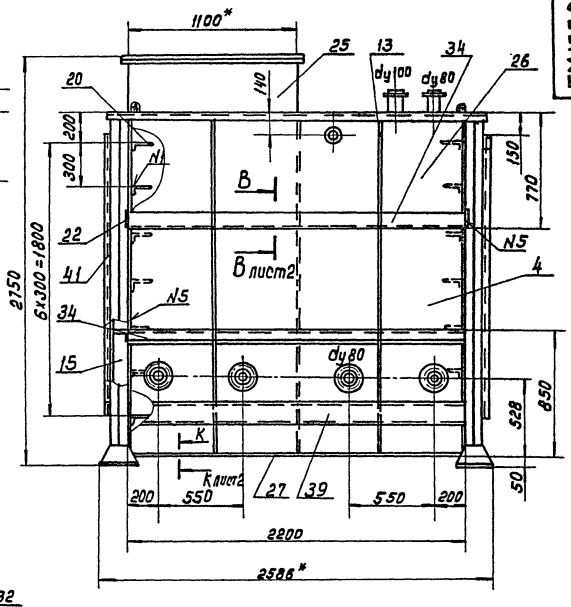

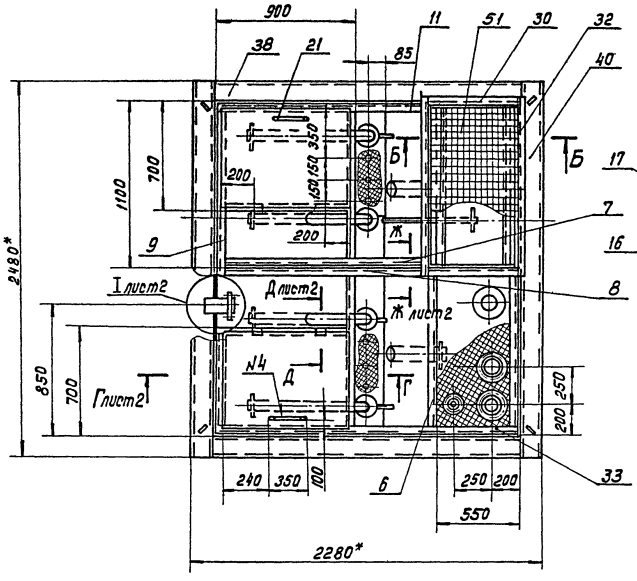

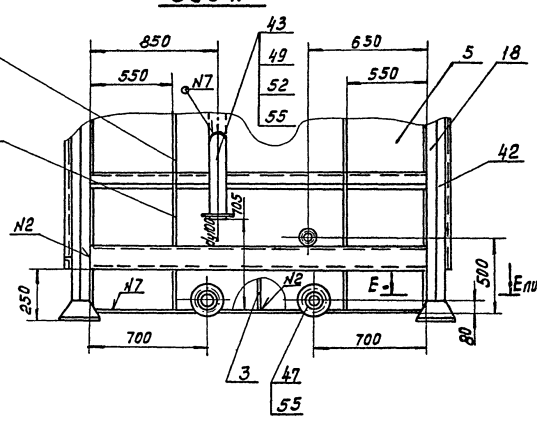

1.* Размеры для справок.

2. H14, h14, $\pm \frac{IT14}{2}$.

3. Шероховатость торцев деталей без чертежа $\sqrt{25}$

4. Наружную поверхность резервуаров покрыть двумя слоями, а внутреннюю пятью слоями лака ХС-76 по двум слоям грунта ХС-010 ГОСТ 9355-81.

5. Резервуары проверить на герметичность методом керосиновой пробы.

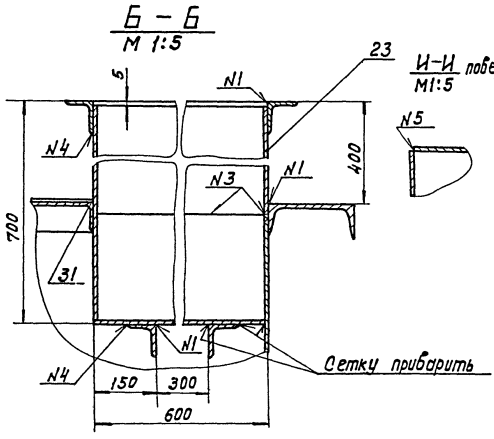

23083-02

Изм.	Лист	№ докум.	Подп.	Дата	ТМ133.01.0100.00СБ		
Разраб.		Табасова		03.88	Резервуары приемный V=2.1м³ и осветленной воды V=2.1м³ Сборочный чертеж	Лит.	Масса	Масштаб
Пров.		Решетникова				И	1780	1:20
Т.контр.		Шабунина				Лист 1	Листов 2	
Гл.инж.пр.		Блохов						
Н.контр.		Щелкобикова				Союзводоканалпроект		
Утв.		Абдеев						

Коп. Доценко

Инв.№ подл. | Подп. и дата | Взам. инв.№ | Инв.№ дубл. | Подп. и дата

Формат А2

Типовое проектное решение 407-9-4.88 Альбом II

ТМ133.01.01.00.00.СБ

II лист1
М1:5

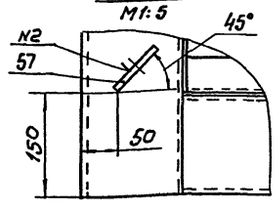

В - В
М 1:5 лист1

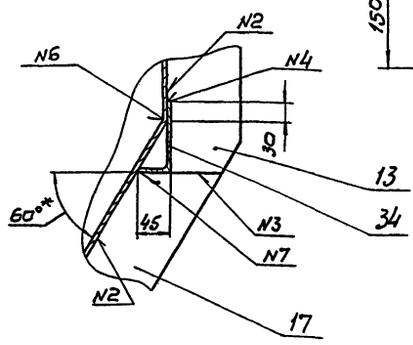

Г - Г
М1:2 лист1

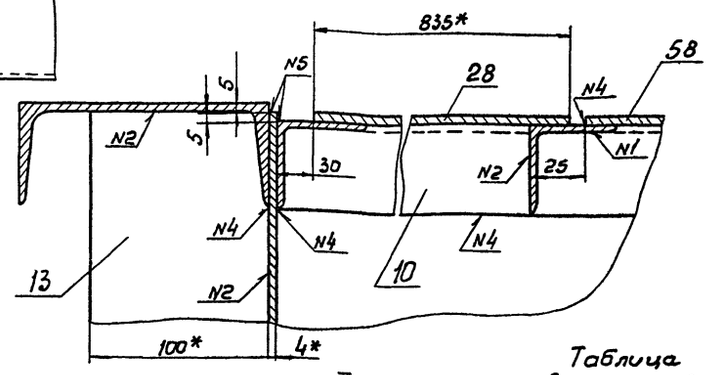

Таблица сварных швов

N шва	Обозначен.	ГОСТ
N1	Т1 - △4	5264-80
N2	Т3 - △4	—"—
N3	С2	—"—
N4	Н1 - △4	—"—
N5	У4 - △4	
N6	У1 - △4	11534-75
N7	Т1 - △4	—"—
N8	У5	16037-80
N9	С2	—"—

Д - Д
М 1:2 лист1

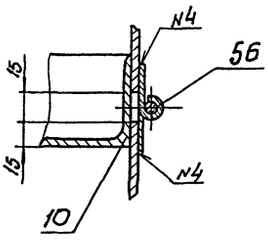

Е - Е
М 1:5 лист1

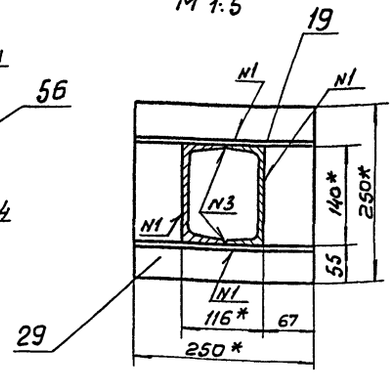

Ж-Ж
М1:5 лист1 повернуто

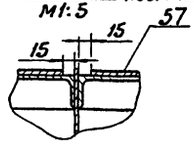

К - К
М1:5 лист1

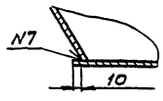

I
М1:5 лист1

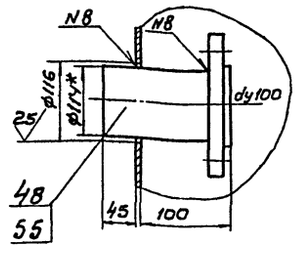

Изм	Лист	N докум.	Подп.	Дата	ТМ 133.01.01.00.00.СБ	Лист 2

Формат А3

ТМ133.01.01.00.01

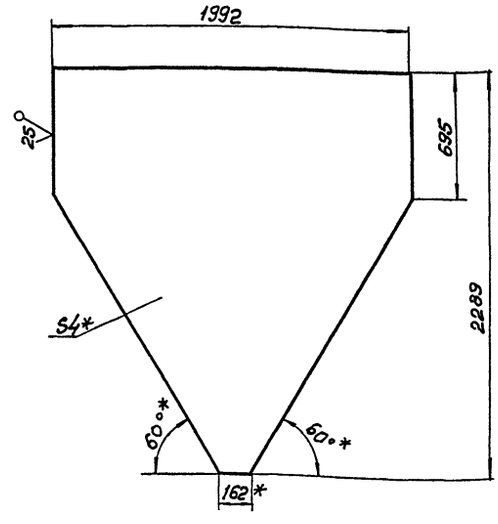

1.* Размеры для справок
2. $h14; \pm \frac{IT14}{2}$

Изм	Лист	N докум.	Подп.	Дата	ТМ 133.01.01.00.01			
Разраб.	Лобосева			03.88	Стенка	Лит.	Масса	Масштаб
Пров.	Решетникова					Н	96,8	1:20
Т. контр.	Шабунина					Лист	Листов 1	
Гл. инж. пр	Блохов							
Н. контр.	Цепковикова			03.88	Лист Б-4,0 ГОСТ 19903-74 / Ст.3 ГОСТ 14637-79	СОЮЗВОДОКАНАЛПРОЕКТ		
Утв	Авдеев							

Формат А4

ТМ133.01.01.00.02

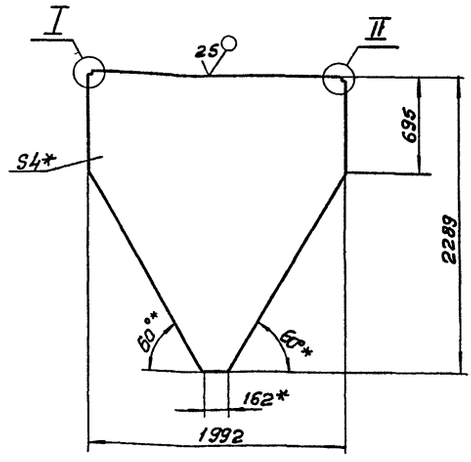

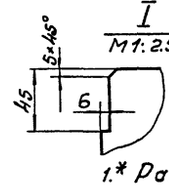

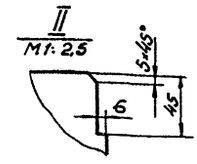

1.* Размеры для справок
2. $\pm \frac{IT14}{2}$

23083-02

Изм	Лист	N докум.	Подп.	Дата	ТМ 133.01.01.00.02			
Разраб.	Марченко			03.88	Стенка	Лит.	Масса	Масштаб
Пров.	Решетникова					Н	97,4	1:25
Т. контр.	Шабунина					Лист	Листов 1	
Гл. инж. пр	Блохов							
Н. контр.	Цепковикова			03.88	Лист Б-4,0 ГОСТ 19903-74 / Ст.3 ГОСТ 535-79	СОЮЗВОДОКАНАЛПРОЕКТ		
Утв	Авдеев							

Формат А4

Типовое проектное решение 406-3-4.88 Альбом II

ТМ133.01.01.00.05

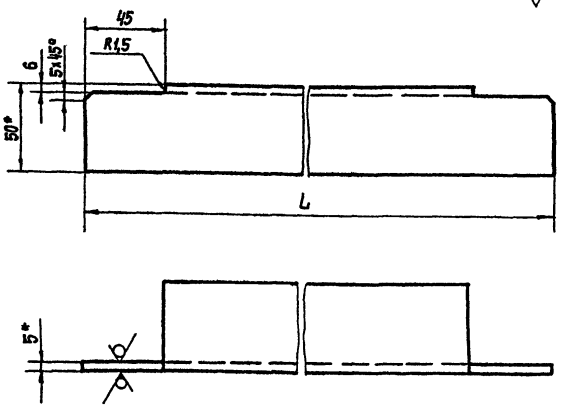

Обозначение	L, мм	Масса, кг
ТМ 133.01.01.00.05	1082	4,07
-01	1384	5,2
-02	1980	7,4
-03	2180	8,2

1.* Размеры для справок
2± JT14/2

Изм.	Лист	№ докум.	Подп.	Дата
Разраб.		Марченко		03.88
Пров.		Решетникова		
Т.Контр.		Шабунина		
Гл.инж.пр.		Блохов		
Н.Контр.		Целовальникова		03.88
Утв.		Авдеев		

ТМ 133.01.01.00.05

Уголок

Лит. И | Масса: см. табл. | Масштаб: 1:2

Лист | Листов 1

Уголок 50х50х5-В ГОСТ 8509-86 / Ст.3 ГОСТ 535-79

СОЮЗВОДОКАНАЛПРОЕКТ

Формат А4

Инв.№ подл. | Подп. и дата | Взам.инв.№ | Инв.№ дубл. | Подп. и дата

ТМ133.01.01.00.06

ТМ 133.01.01.00.06

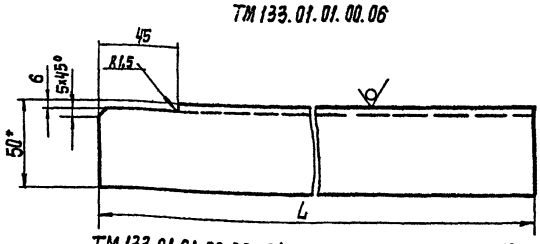

ТМ 133.01.01.00.06-01 зеркальное отражение
Осевальное см. ТМ 133.01.01.00.06

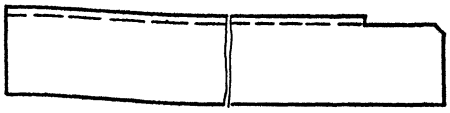

Обозначение	L, мм	Масса, кг
ТМ 133.01.01.00.06	840	3,1
-01	1390	5,2

1.* Размер для справок
2± JT14/2

Изм.	Лист	№ докум.	Подп.	Дата
Разраб.		Марченко		03.88
Пров.		Решетникова		03.88
Т.Контр.		Шабунина		
Гл.инж.пр.		Блохов		
Н.Контр.		Целовальникова		03.88
Утв.		Авдеев		

ТМ 133.01.01.00.06

Уголок

Лит. И | Масса: см. табл. | Масштаб: 1:2

Лист | Листов 1

Уголок 50х50х5-В ГОСТ 8509-86 / Ст.3 ГОСТ 535-79

СОЮЗВОДОКАНАЛПРОЕКТ

Формат А4

Инв.№ подл. | Подп. и дата | Взам.инв.№ | Инв.№ дубл. | Подп. и дата

ТМ 133.01.01.00.04

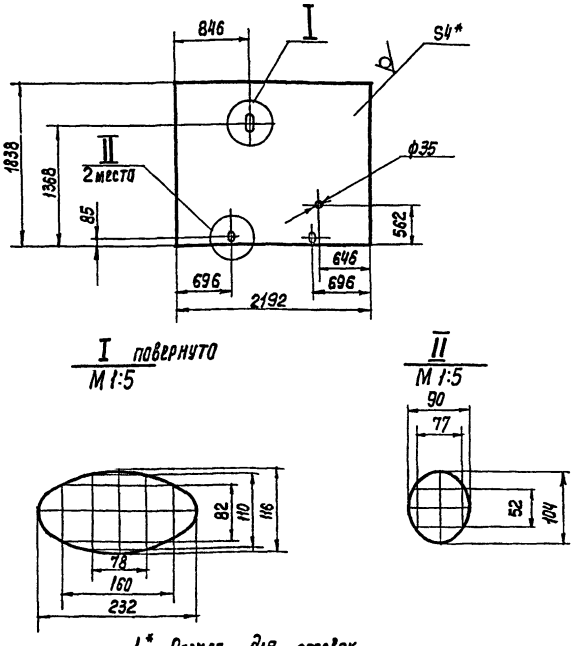

1.* Размер для справок
2. H14, ± JT14/2

Изм.	Лист	№ докум.	Подп.	Дата
Разраб.		Марченко		03.88
Пров.		Решетникова		03.88
Т.Контр.		Шабунина		
Гл.инж.пр.		Блохов		
Н.Контр.		Целовальникова		03.88
Утв.		Авдеев		

ТМ 133.01.01.00.04

Стенка

Лит. И | Масса: 126 | Масштаб: 1:40

Лист | Листов 1

Лист 6-4.0 ГОСТ 19903-74 / Ст.3 ГОСТ 535-79

СОЮЗВОДОКАНАЛПРОЕКТ

Формат А4

Инв.№ подл. | Подп. и дата | Взам.инв.№ | Инв.№ дубл. | Подп. и дата

ТМ 133.01.01.00.03

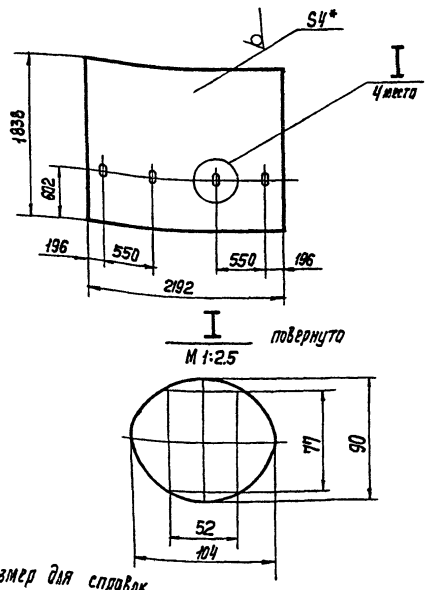

1.* Размер для справок
2. H14 ± JT14/2

23083-02

Изм.	Лист	№ докум.	Подп.	Дата
Разраб.		Марченко		03.88
Пров.		Решетникова		03.88
Т.Контр.		Шабунина		
Гл.инж.пр.		Блохов		
Н.Контр.		Целовальникова		03.88
Утв.		Авдеев		

ТМ 133.01.01.00.03

Стенка

Лит. И | Масса: 126 | Масштаб: 1:40

Лист | Листов 1

Лист 6-4.0 ГОСТ 19903-74 / Ст.3 ГОСТ 14637-79

СОЮЗВОДОКАНАЛПРОЕКТ

Формат А4

Инв.№ подл. | Подп. и дата | Взам.инв.№ | Инв.№ дубл. | Подп. и дата

Типовое проектное решение 406-8-488 Альбом II

ТМ 133.01.01.00.09

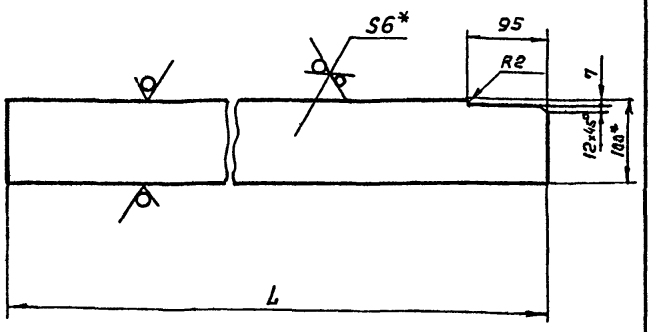

Обозначение	L, мм	Масса, кг
ТМ 133.01.01.00.09	524	2,4
-01	970	4.5

1* Размеры для справок.
2. $\frac{JT14}{2}$

Изм	Лист	N-докум.	Подп.	Дата
Разраб.		Марченко		11.88
Пров.		Решетникова		
Т.контр.		Шабунина		
Гл.инж.пр.		Блоков		
Н.контр.		Целковикова		11.88
Утв.		Авдеев		

ТМ 133.01.01.00.09

Ребро

Лит.	Масса	Масштаб
И	см. табл.	1:5

Лист | Листов 1

Полоса 6×100-8-2 ГОСТ 103-76 / Ст.3 ГОСТ 535-79

СОЮЗВОДОКАНАЛПРОЕКТ

Формат А4

ТМ 133.01.01.00.10

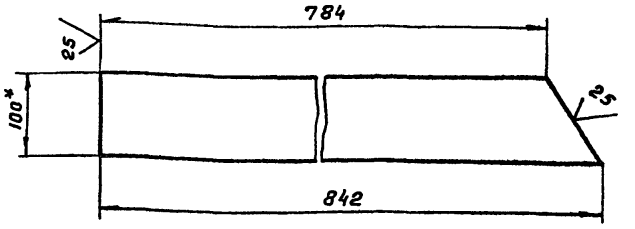

1.* Размер для справок
2. $\pm \frac{JT14}{2}$

Изм	Лист	N-докум.	Подп.	Дата
Разраб.		Марченко		12.88
Пров.		Решетникова		
Т.контр.		Шабунина		
Гл.инж.пр.		Блоков		
Н.контр.		Целковикова		11.88
Утв.		Авдеев		

ТМ 133.01.01.00.10

Ребро

Лит.	Масса	Масштаб
И	3.8	1:5

Лист | Листов 1

Полоса 6×100-8-2 ГОСТ 103-76 / Ст 3 ГОСТ 535-79

СОЮЗВОДОКАНАЛПРОЕКТ

Формат А4

ТМ 133.01.01.00.02

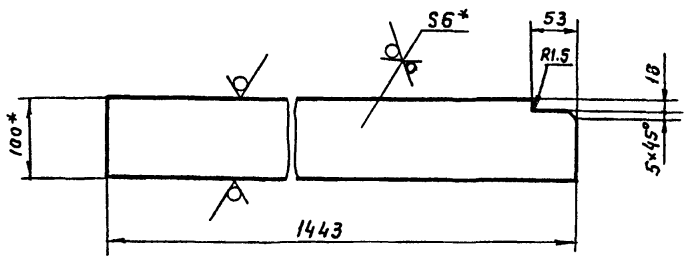

1.* Размеры для справок
2. $\pm \frac{JT14}{2}$

Изм	Лист	N-докум.	Подп.	Дата
Разраб.		Марченко		11.88
Пров.		Решетникова		
Т.контр.		Шабунина		
Гл.инж.пр.		Блоков		
Н.контр.		Целковикова		11.88
Утв.		Авдеев		

ТМ 133.01.01.00.08

Ребро

Лит.	Масса	Масштаб
И	6.75	1:5

Лист | Листов 1

Полоса 6×100-8-2 ГОСТ 107-76 / Ст. 3 ГОСТ 535-79

СОЮЗВОДОКАНАЛПРОЕКТ

Формат А4

ТМ 133.01.01.00.07

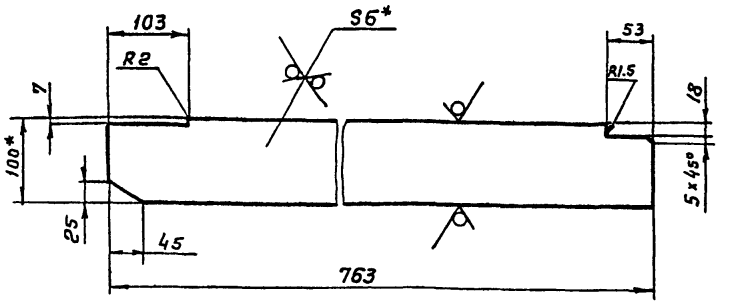

1.* Размеры для справок.
2. $\pm \frac{JT14}{2}$

23083-02

Изм	Лист	N-докум.	Подп.	Дата
Разраб.		Марченко		11.88
Пров.		Решетникова		
Т.контр.		Шабунина		
Гл.инж.пр.		Блоков		
Н.контр.		Целковикова		11.88
Утв.		Авдеев		

ТМ 133.01.01.00.07

Ребро

Лит.	Масса	Масштаб
И	3.6	1:5

Лист | Листов 1

Полоса 6×100-8-2 ГОСТ 103-76 / Ст 3 ГОСТ 535-79

СОЮЗВОДОКАНАЛПРОЕКТ

Формат А4

Типовое проектное решение 406-8-4.88 Альбом II

ТМ 133.01.01.00.13

25

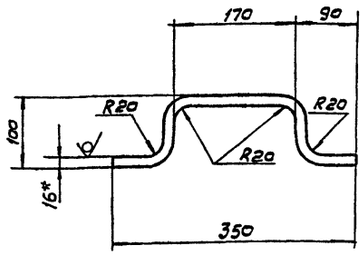

1.* Размер для справок.
2. $\pm \frac{JT14}{2}$
3. Длина развернутая - 470мм

Изм.	Лист	N докум.	Подп.	Дата	
Разраб.		Марченко			9.88
Пров.		Решетников			
Т. контр.		Шабунино			
Гип		Блохов			
Н. контр.		Цепковиково			03.89
Утв.		Авдеев			

ТМ 133.01.01.00.13

Скоба

Лит.	Масса	Масштаб
И	1,52	1:5

Лист | Листов 1

Круг 16-8 ГОСТ 2590-71 / Ст.3 ГОСТ 535-79

СОЮЗВОДОКАНАЛПРОЕКТ

Формат А4

ТМ 133.01.01.00.14

26

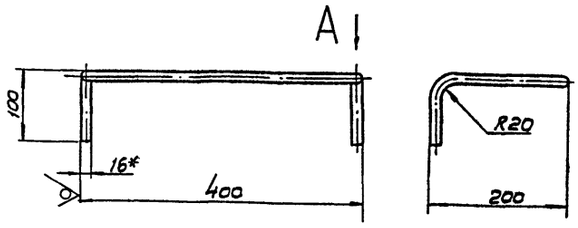

Вид А

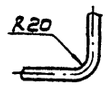

1.* Размер для справок.
2. $\pm \frac{JT14}{2}$
3. Длина развернутая - 960мм.

Изм.	Лист	N докум.	Подп.	Дата	
Разраб.		Марченко			9.88
Пров.		Решетников			
Т. контр.		Шабунино			
Гип		Блохов			
Н. контр.		Цепковиково			2.89
Утв.		Авдеев			

ТМ 133.01.01.00.14

Ручка

Лит.	Масса	Масштаб
И	0.74	1:5

Лист | Листов 1

Круг 16-8 ГОСТ 2590-71 / Ст.3 ГОСТ 535-79

СОЮЗВОДОКАНАЛПРОЕКТ

Формат А4

ТМ 133.01.01.00.12

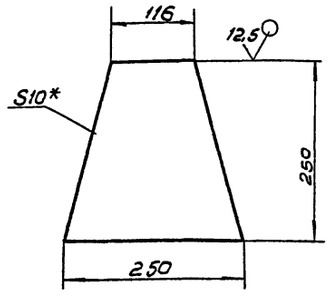

1* Размер для справок.
2. $\pm \frac{JT14}{2}$

Изм.	Лист	N докум.	Подп.	Дата	
Разраб.		Марченко			9.88
Пров.		Решетников			
Т. контр.		Шабунино			
Гип		Блохов			
Н. контр.		Цепковиково			03.89
Утв.		Авдеев			

ТМ 133.01.01.00.12

Накладка

Лит.	Масса	Масштаб
И	3.6	1:5

Лист | Листов 1

Лист 5-10 ГОСТ 19903-74 / Ст.3 ГОСТ 14637-79

СОЮЗВОДОКАНАЛПРОЕКТ

Формат А4

ТМ133.01.01.00.11

25

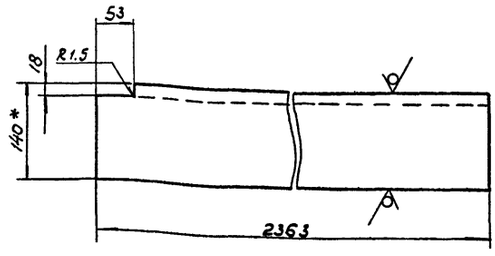

1.* Размер для справок.
2. $\pm \frac{JT14}{2}$

23083-02

Изм.	Лист	N докум.	Подп.	Дата	
Разраб.		Марченко			19.01
Пров.		Решетников			
Т. контр.		Шабунино			
Гип		Блохов			
Н. контр.		Цепковиково			2.89
Утв.		Авдеев			

ТМ 133.01.01.00.11

Стойка

Лит.	Масса	Масштаб
И	29	1:5

Лист | Листов 1

Швеллер 14 ГОСТ 8240-72 / Ст.3 ГОСТ 535-79

СОЮЗВОДОКАНАЛПРОЕКТ

Формат А4

Инв.№ подл. | Подп. и дата | Взам. инв.№ | Инв.№ дубл. | Подп. и дата

Типовые проектные решения 406-9-4.88 Альбом II

ТМ 133.01.01.01.01

25 √(√)

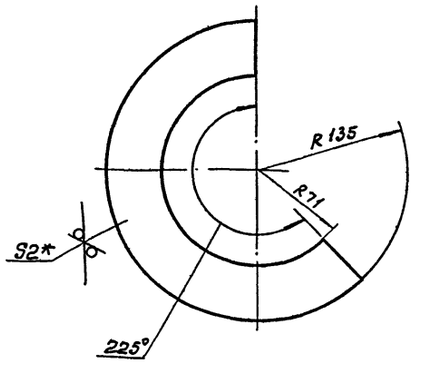

1.* Размер для справок.
2. ± IT14/2

Изм	Лист	N докум.	Подп.	Дата
Разраб.		Марченко		11.88
Пров.		Решетников		
Т. контр.		Шабунина		
Гл. инж. пр.		Блохов		
Н. контр.		Целковникова		11.88
Утв.		Авдеев		

ТМ 133.01.01.01.01

Воронка

Лит.	Масса	Масштаб
И	0.4	1:4
Лист	Листов 1	

Лист Б-20 ГОСТ 19903-74 / Ст.3 ГОСТ 535-79

СОЮЗВОДОКАНАЛПРОЕКТ

Формат А4

Инв.№ подл. | Подп. и дата | Взам. инв.№ | Инв.№ дубл. | Подп. и дата

ТМ 133.04.00.01

125 √(√)

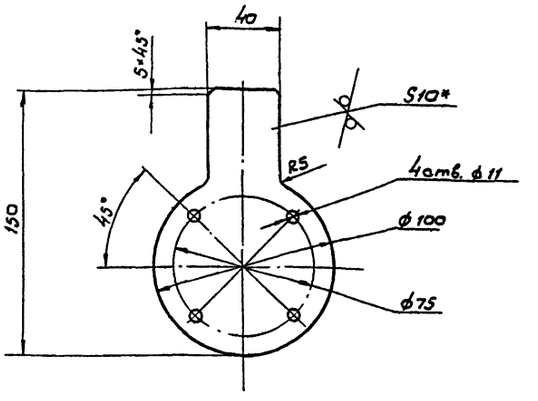

1.* Размер для справок.
2. H14, ± IT14/2

Изм	Лист	N докум.	Подп.	Дата
Разраб.		Марченко		11.88
Пров.		Решетников		
Т. контр.		Шабунина		
Гл. инж. пр.		Блохов		
Н. контр.		Целковникова		11.88
Утв.		Авдеев		

ТМ 133.04.00.01

Заглушка

Лит.	Масса	Масштаб
И	0.74	1:2
Лист	Листов 1	

Лист Б-10 ГОСТ 19903-74 / Ст.3 ГОСТ 14637-79

СОЮЗВОДОКАНАЛПРОЕКТ

Формат А4

Инв.№ подл. | Подп. и дата | Взам. инв.№ | Инв.№ дубл. | Подп. и дата

ТМ 133.01.01.01.00СБ

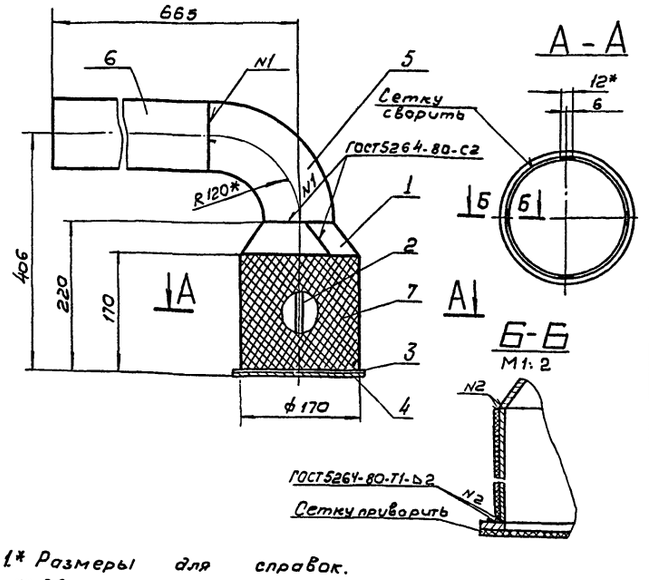

1.* Размеры для справок.
2.** Сварку производить в резервуаре при монтаже
3. ± IT14/2
4. Шероховатость торцов деталей без чертежа 123/

Изм	Лист	N докум.	Подп.	Дата
Разраб.		Марченко		11.88
Пров.		Решетников		
Т. контр.		Шабунина		
Гл. инж. пр.		Блохов		
Н. контр.		Целковникова		11.88
Утв.		Авдеев		

ТМ 133.01.01.01.00 СБ

Сетка приемная Ду 80 Сборочный чертеж

Лит.	Масса	Масштаб
И	7.3	1:5
Лист	Листов 1	

СОЮЗВОДОКАНАЛПРОЕКТ

Формат А4

Инв.№ подл. | Подп. и дата | Взам. инв.№ | Инв.№ дубл. | Подп. и дата

ТМ 133.01.01.00.15

√(√)

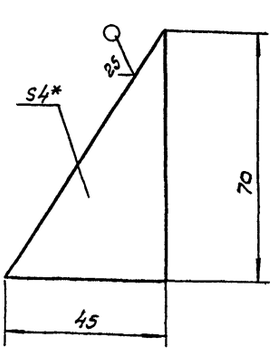

1.* Размер для справок.
2. ± IT14/2

23083-02

Изм	Лист	N докум.	Подп.	Дата
Разраб.		Марченко		11.88
Пров.		Решетников		
Т. контр.		Шабунина		
Гл. инж. пр.		Блохов		
Н. контр.		Целковникова		03.88
Утв.		Авдеев		

ТМ 133.01.01.00.15

Заглушка

Лит.	Масса	Масштаб
И	0.05	1:1
Лист	Листов 1	

Лист Б-40 ГОСТ 19903-74 / Ст.3 ГОСТ 14637-79

СОЮЗВОДОКАНАЛПРОЕКТ

Формат А4

Инв.№ подл. | Подп. и дата | Взам. инв.№ | Инв.№ дубл. | Подп. и дата

Типовое проектное решение 406-8-4.88 Альбом II

ТМ 133.01.02.00.00СБ

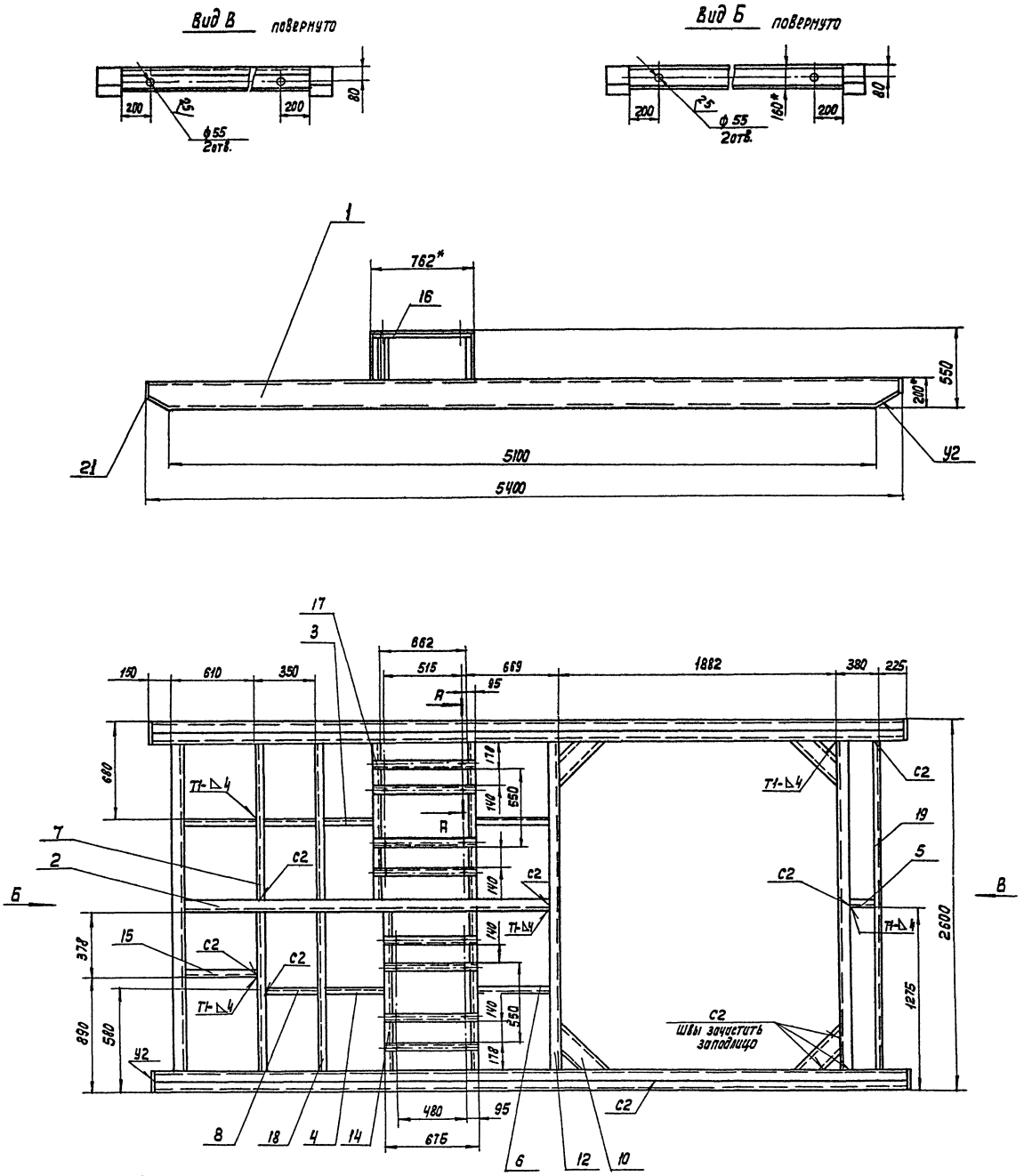

А – А
М 1:5

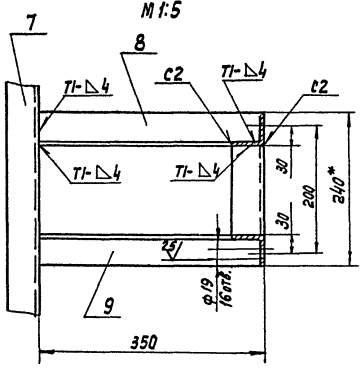

1.* Размеры для справок
2. H14; h14; $\pm\frac{JT14}{2}$
3. Шероховатость торцев деталей без чертежа 25
4. Сварные швы по ГОСТ 5264-80
5. Наружные поверхности покрыть двумя слоями лака ХС-76 по двум слоям грунта ХС-010

ГОСТ 9355-81

23083-02

Изм.	Лист	№ докум.	Подп.	Дата	ТМ 133.01.02.00.00СБ			
Разраб.		Лобасова		03.88	Рама	Лит.	Масса	Масштаб
Пров.		Решетникова			Сборочный чертеж	И	675	1:20
Т. контр.		Шабунина				Лист	Листов 1	
Гл. инж. пр.		Блохов				СОЮЗОДОРНИЙПРОЕКТ		
Н. контр.		Целковикова						
Утв.		Авдеев						

Формат А4

Инв. № подл.	Подпись и дата	Взам. инв. №	Инв. № дубл.	Подпись и дата

ТМ133.01.02.00.01

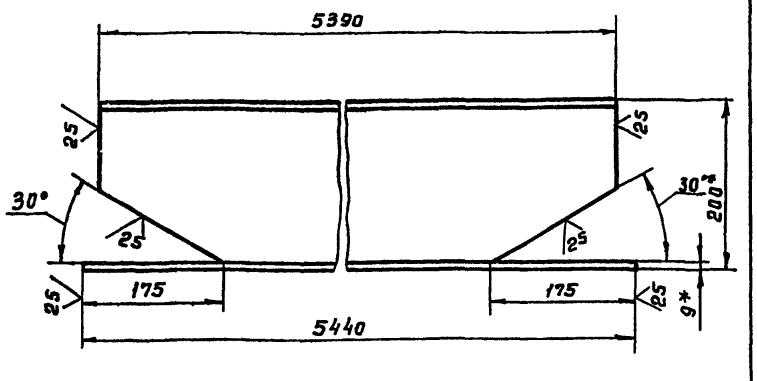

1.* Размеры для справок.
2. h14; $\pm \frac{IT14}{2}$.

Изм	Лист	№ докум.	Подп.	Дата
Разраб		Лобасова		03.88
Пров.		Решетникова		
Т. контр.		Шабунина		
Гл. инж. пр.		Блоков		
Н. контр.		Целковикова		
Утв.		Авдеев		

ТМ133.01.02.00.01

Балка

Лит.	Масса	Масштаб
И	99.2	1:5
Лист	Листов 1	

Швеллер 20 ГОСТ 8240-72 / Ст 3 ГОСТ 535-79

СОЮЗВОДОКАНАЛПРОЕКТ

Формат А4

ТМ133.01.02.00.02

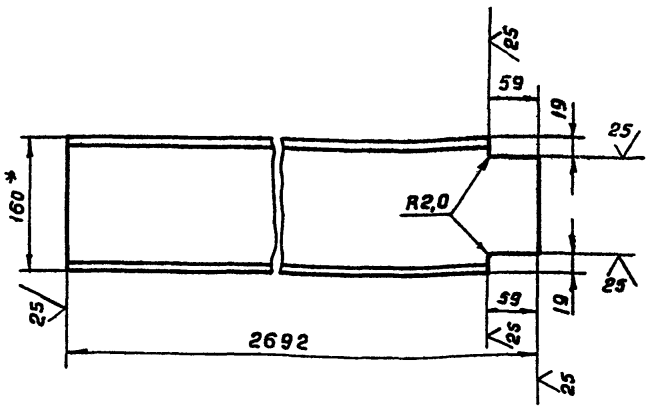

1.* Размер для справок.
2. h14; $\pm \frac{IT14}{2}$.

Изм	Лист	№ докум.	Подп.	Дата
Разраб		Лобасова		03.88
Пров.		Решетникова		
Т. контр.		Шабунина		
Гл. инж. пр.		Блоков		
Н. контр.		Целковикова		
Утв.		Авдеев		

ТМ133.01.02.00.02

Стяжка

Лит.	Масса	Масштаб
И	37.4	1:5
Лист	Листов 1	

Швеллер 16 ГОСТ 8240-72 / Ст 3 ГОСТ 535-79

СОЮЗВОДОКАНАЛПРОЕКТ

Формат А4

ТМ133.01.02.00.03

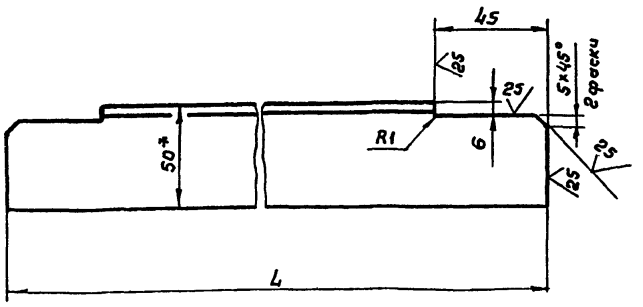

Обозначение	L,	Масса, кг
ТМ133.02.00.00.03	462	1.7
-01	549	2.1

1.* Размер для справок.
2. h14; $\pm \frac{IT14}{2}$.

Изм	Лист	№ докум.	Подп.	Дата
Разраб.		Лобасова		03.88
Пров.		Решетникова		
Т. контр.		Шабунина		
Гл. инж. пр.		Блоков		
Н. контр.		Целковикова		
Утв.		Авдеев		

ТМ133.01.02.00.03

Уголок

Лит.	Масса	Масштаб
И	см. табл.	1:2
Лист	Листов 1	

Уголок 50х50х5-В ГОСТ 8509-86 / Ст 3 ГОСТ 14637-79

СОЮЗВОДОКАНАЛПРОЕКТ

Формат А4

ТМ133.01.02.00.04

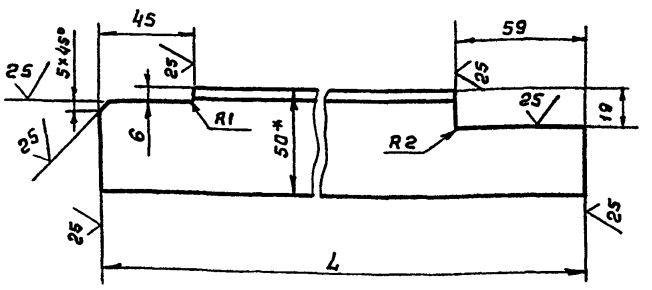

Обозначение	L	Масса, кг
ТМ133.02.00.00.04	368	1.3
-01	657	2.5

1.* Размер для справок.
2. h14; $\pm \frac{IT14}{2}$.

23083-02

Изм	Лист	№ докум.	Подп.	Дата
Разраб.		Лобасова		03.88
Пров.		Решетникова		
Т. контр.		Шабунина		
Гл. инж. пр.		Блоков		
Н. контр.		Целковикова		
Утв.		Авдеев		

ТМ133.01.02.00.04

Уголок

Лит.	Масса	Масштаб
И	см. табл.	1:2
Лист	Листов 1	

Уголок 50х50х5-В ГОСТ 8509-86 / Ст 3 ГОСТ 14637-79

СОЮЗВОДОКАНАЛПРОЕКТ

Формат А4

ТМ133.01.02.00.05

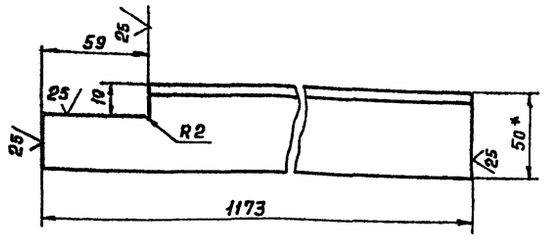

1.* Размер для справок.
2. h14; $\pm \frac{IT14}{2}$.

ТМ133.01.02.00.05

Изм.	Лист	№ докум.	Подп.	Дата	Уголок	Лит.	Масса	Масштаб
Разраб.		Лобасова		03.88		И	4,4	1:2
Пров.		Решетникова				Лист	Листов 1	
Т. контр.		Шабунина						
Гл. инж. пр		Блоков						
Н. контр.		Целковикова			Уголок 50×50×5-В ГОСТ 8509-86 Ст 3 ГОСТ 535-79	СОЮЗВОДОКАНАЛПРОЕКТ		
Утв.		Авдеев						

Инв. № подл. | Подп. и дата | Взам. инв. № | Инв. № дубл. | Подп. и дата

Формат А4

ТМ133.01.02.00.06

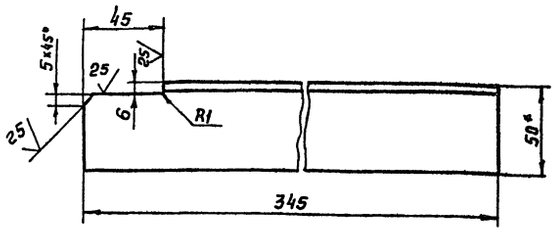

ТМ133.02.00.00.06

ТМ133.02.00.00.06-01 - зеркальное отражение
Остальное см. ТМ133.02.00.00.06.

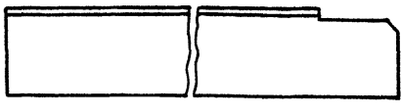

1.* Размер для справок
2. h14; $\frac{IT14}{2}$.

ТМ133.01.02.00.06

Изм.	Лист	№ докум.	Подп.	Дата	Уголок	Лит.	Масса	Масштаб
Разраб.		Лобасова		03.88		И	1,3	1:2
Пров.		Решетникова				Лист	Листов 1	
Т. контр.		Шабунина						
Гл. инж. пр		Блоков						
Н. контр.		Целковикова			Уголок 50×50×5-В ГОСТ 8509-86 Ст3 ГОСТ 535-79	СОЮЗВОДОКАНАЛПРОЕКТ		
Утв		Авдеев						

Инв. № подл. | Подп. и дата | Взам. инв. № | Инв. № дубл. | Подп. и дата

Формат А4

ТМ133.01.02.00.07

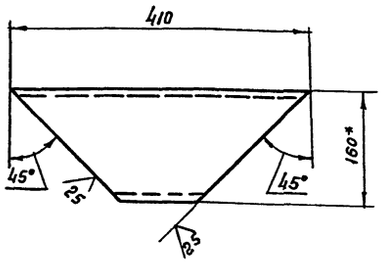

1.* Размер для справок.
2. h14; $\pm \frac{IT14}{2}$.

ТМ133.01.02.00.07

Изм.	Лист	№ докум.	Подп.	Дата	Раскос	Лит.	Масса	Масштаб
Разраб.		Лобасова		03.88		И	4,9	1:5
Пров.		Решетникова				Лист	Листов 1	
Т. контр.		Шабунина						
Гл. инж. пр		Блоков						
Н. контр.		Целковикова			Швеллер 16 ГОСТ 8240-72 Ст 3 ГОСТ 535-79	СОЮЗВОДОКАНАЛПРОЕКТ		
Утв		Авдеев						

Инв. № подл. | Подп. и дата | Взам. инв. № | Инв. № дубл. | Подп. и дата

Формат А4

ТМ133.03.01.04

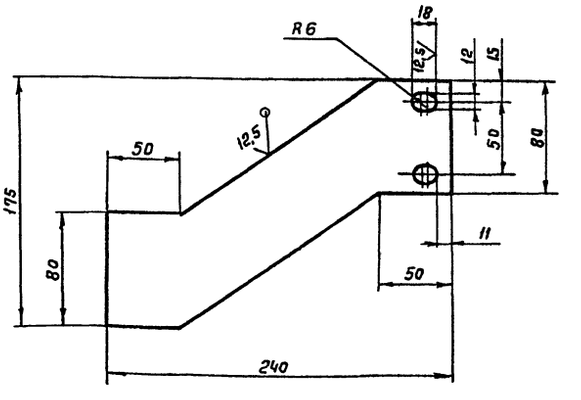

H14, h14, $\pm \frac{IT14}{2}$

23083-02

ТМ133.03.01.04

Изм.	Лист	№ докум.	Подп.	Дата	Ребро	Лит.	Масса	Масштаб
Разраб.		Сенкевич				И	0,8	1:2,5
Пров.		Решетникова				Лист	Листов 1	
Т. контр.		Шабунина						
Гл. инж. пр		Блоков						
Н. контр.		Целковикова			Лист Б-6.0 ГОСТ 19903-74 Ст3 ГОСТ 14637-79	СОЮЗВОДОКАНАЛПРОЕКТ		
Утв.		Авдеев						

Инв. № подл. | Подп. и дата | Взам. инв. № | Инв. № дубл. | Подп. и дата

Формат А4

ТМ 133.02.00.00.00 СБ

Типовое проектное решение 406-8-4.88 Альбом II

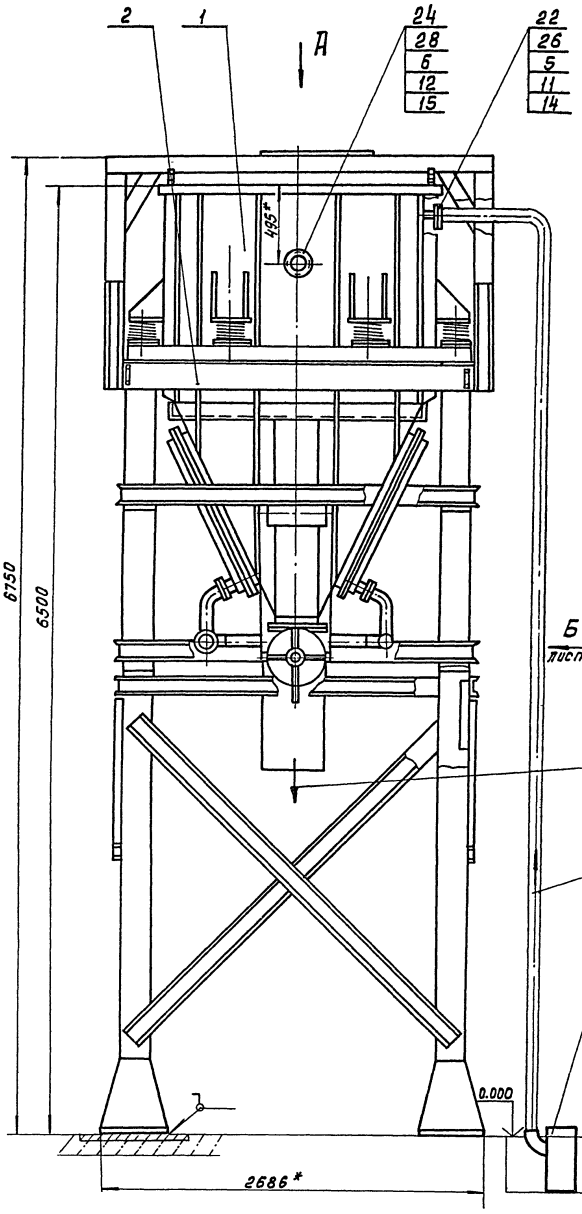

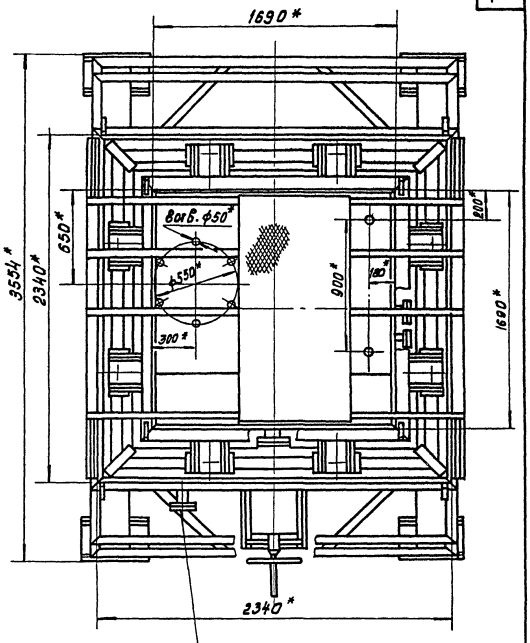

32

1. *Размеры для справок
2. $\pm \frac{JT14}{2}$
3. Сварные швы - по ГОСТ 16037-80, кроме мест, указанных особо.
4. Площадки и лестницы для обслуживания вибратора, затвора, фильтров и гидроциклонов должны быть разработаны при привязке проекта.
5. Неокрашенные поверхности красить двумя слоями лака ХС-76 по двум слоям грунта ХС-010 ГОСТ 9355-81
6. Конструкция разработана для установки в помещении.

СОГЛАСОВАНО

ГИП /Фат В.Я./

23083-02

Изм	Лист	№ докум	Подп.	Дата
Разраб.		Кузьмина		03.88
Пров.		Шабунина		
Т.контр.		Шабунина		
Гл.инж.пр.		Блоков		
Н.контр.		Целковикова		
Утв.		Абдеев		

ТМ 133.02.00.00.00 СБ

Блок II
Сборочный чертеж

Лит	Масса	Масштаб
Н	4650	1:20

Лист 1 Листов 3

СОЮЗВОДОКАНАЛПРОЕКТ

Коп. Доценко

Формат А2

Инв. № подл. | Подп. и дата | Взам. инв. № | Инв. № дубл. | Подп. и дата

Вид Б лист 1

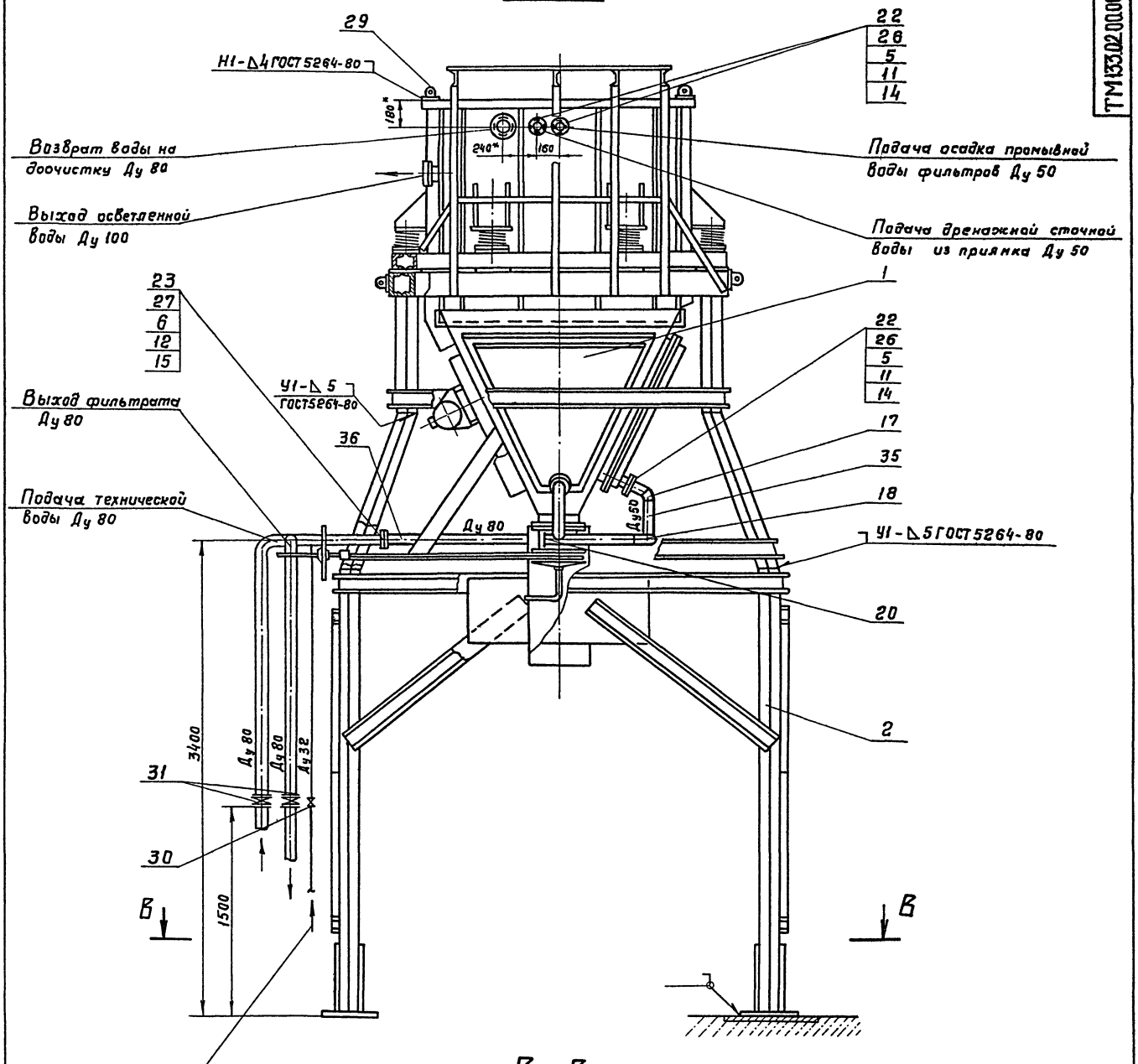

В - В

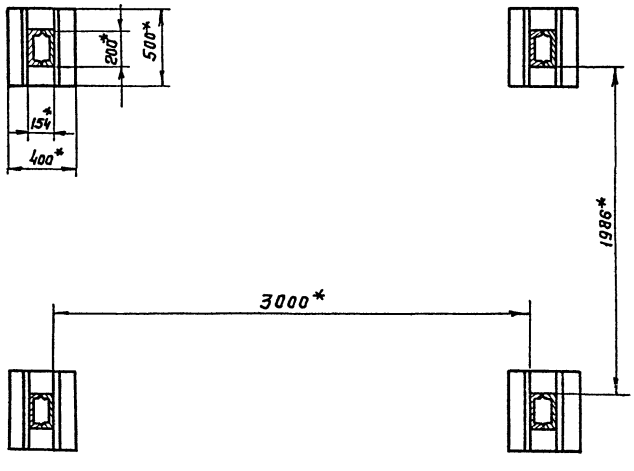

Схемы строповки поставочных узлов для транспортировки

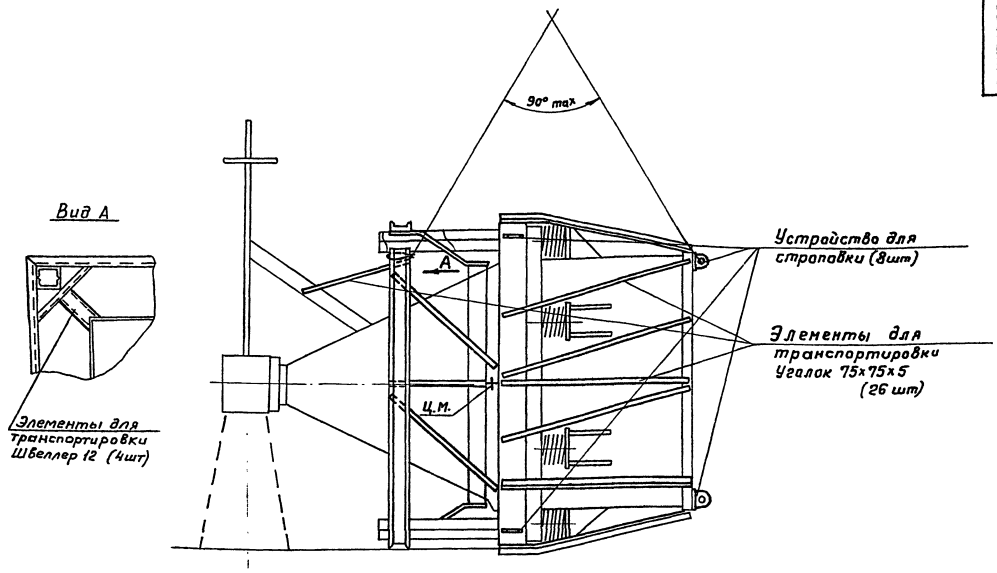

При транспортировке верхние крышки шламового резервуара снять

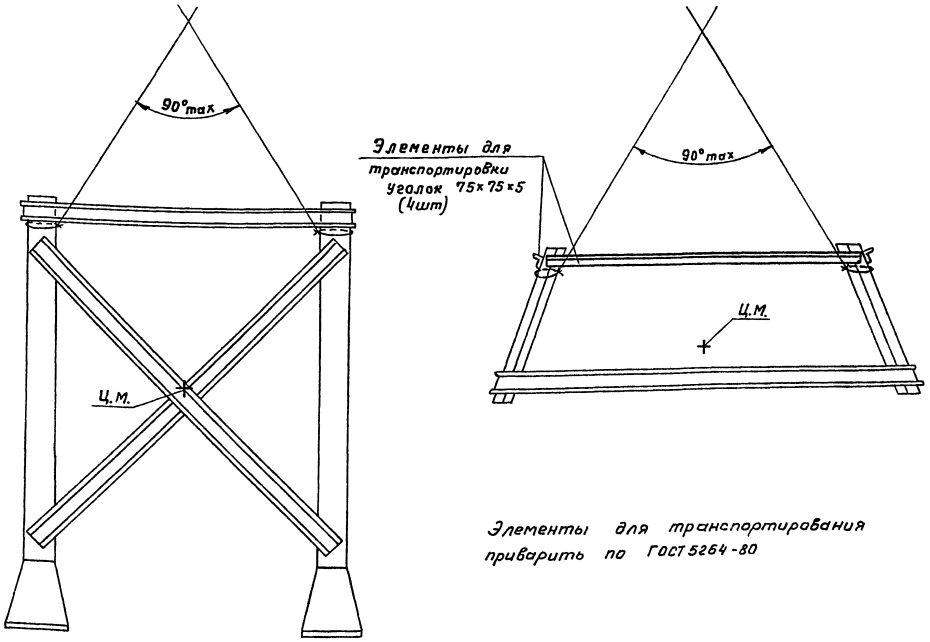

Элементы для транспортирования приварить по ГОСТ 5264-80

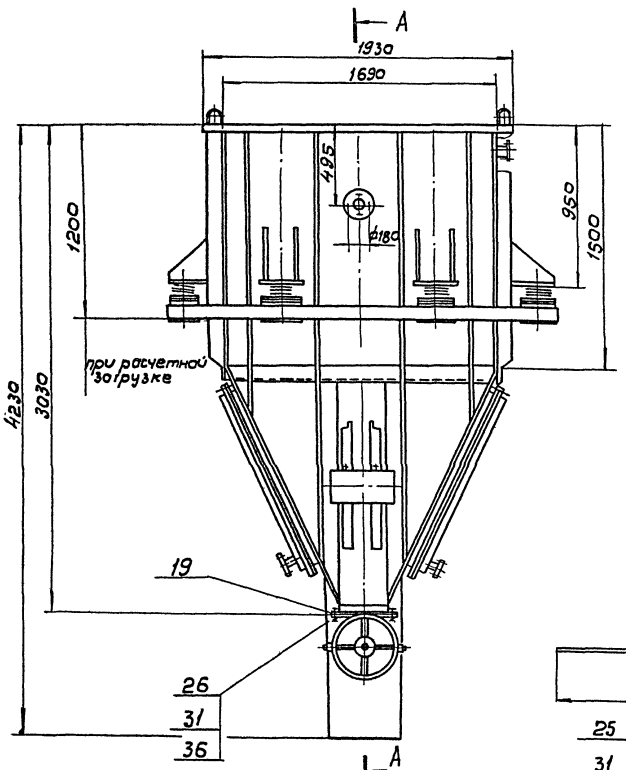

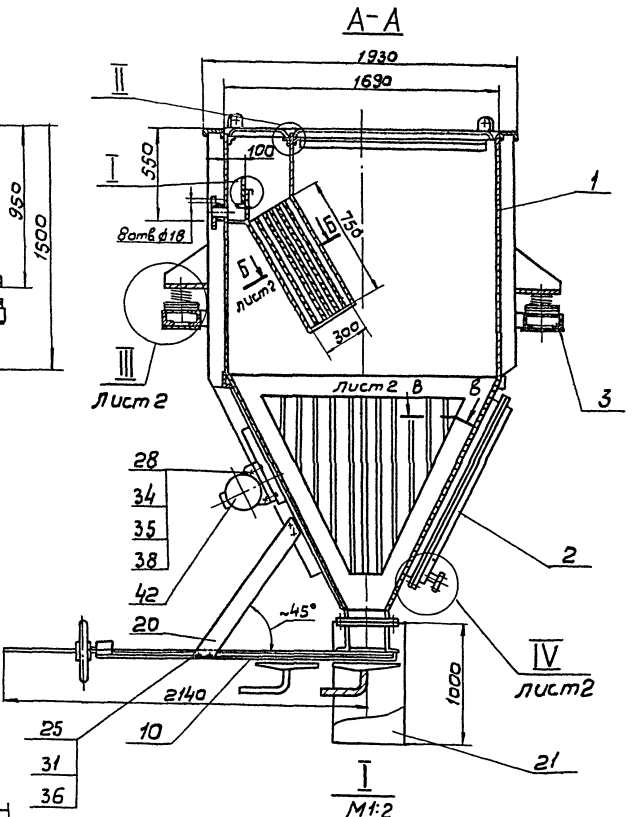

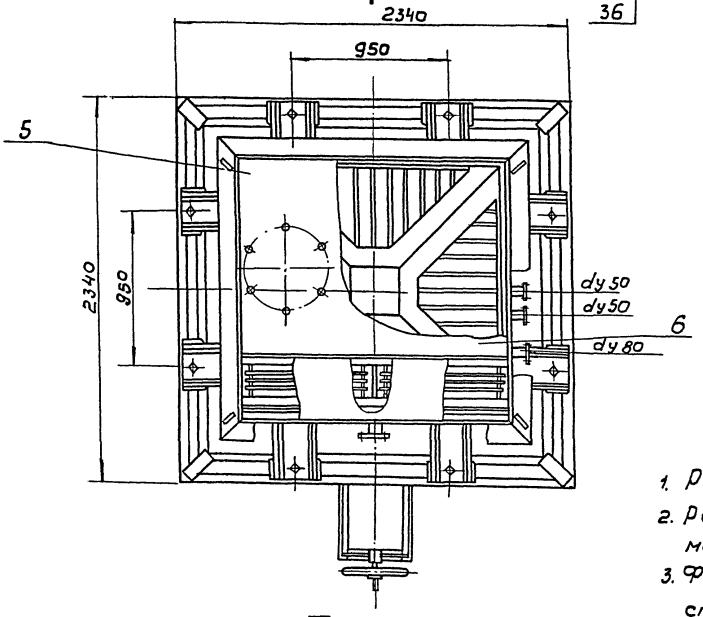

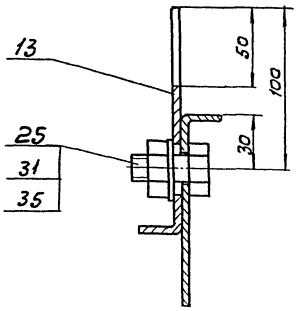

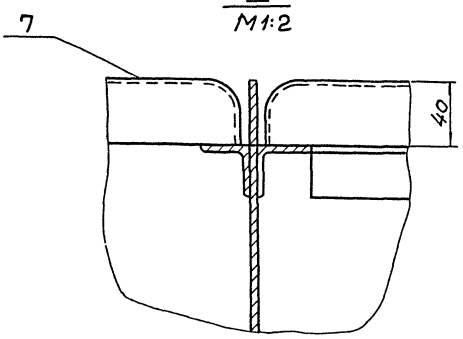

1. Размеры для справок
2. Резервуар проверить на герметичность методом керосиновой пробы.
3. Фильтр (поз. 8) устанавливается лицевой стороной внутрь резервуара см. чертеж ТМ133.02.01.08.00.00СБ Узел I
4. Отверстия под крепеж стяжки поз. 20 сделать при монтаже
5. Неокрашенные поверхности покрыть двумя слоями лако ХС-76 по двум слоям грунта ХС-010- ГОСТ 9355-81

23083-02

					ТМ 133. 02. 01. 00. 00. 00 СБ		
Изм.	Лист	№ докум.	Подп.	Дата	Резервуар шламовый 6,25 м³	Лит	Масса	Масштаб
Разраб.		Морченко		03.88		И	1900	1:20
Пров.		Решетников			Сборочный чертеж	Лист 1	Листов 2	
Т. контр.		Шабунина						
Гл.инж.		Толков				СОЮЗВОДОКАНАЛПРОЕКТ		
Н. контр.		Щелкобилова		03.88				
Утв.		Авдеев						

Формат А2

Инв. № подл. | Подп. и дата | Взам. инв. № | Инв. № дубл. | Подпись и дата

Типовое проектное решение 406-8-4.88 Альбом II

III
М1:2
лист 1

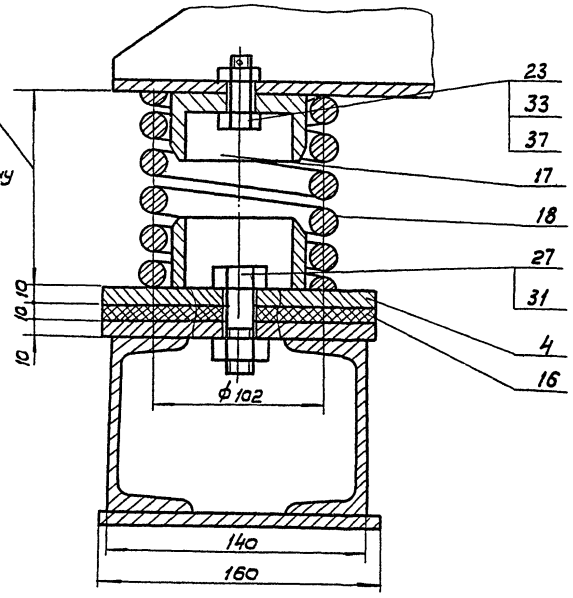

Б-Б
М1:4
повёрнуто лист 1

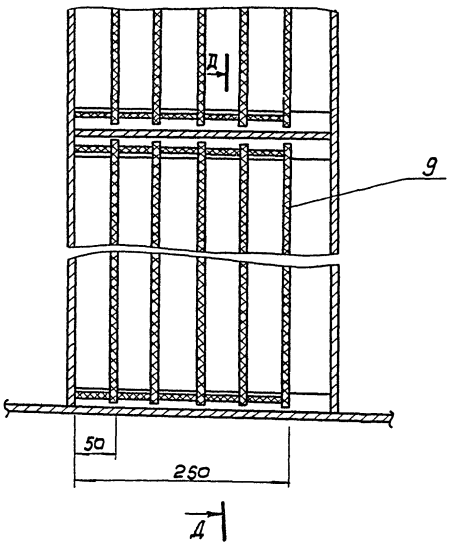

Д-Д
М1:2.5
повернуто

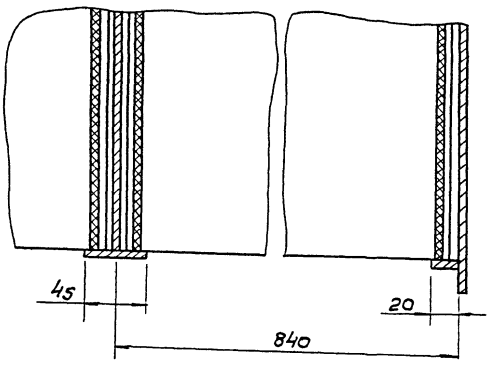

IV
М1:2
лист 1

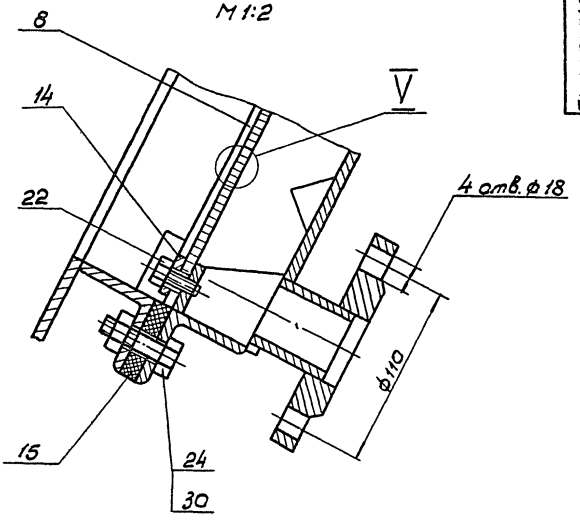

В-В
М1:2
лист 1

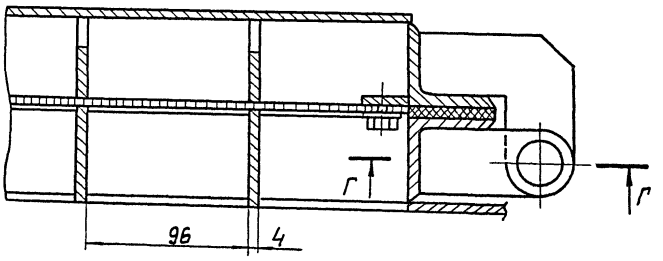

Г-Г
М1:2

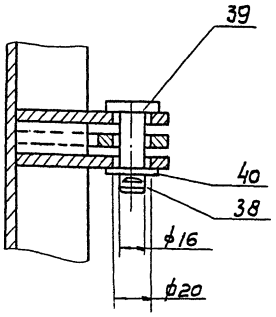

V
М2:1
повернуто

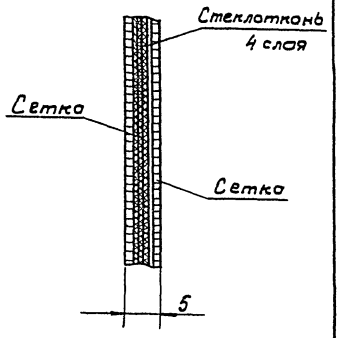

Инв.№ подл. | Подп. и дата | Взам. инв.№ | Инв.№ дубл. | Подп. и дата

Изм.	Лист	№ докум.	Подп.	Дата	ТМ 133.02.01.00.00.00 СБ	Лист 2

23083-02

Типовое проектное решение 406-8-4.88 Альбом II

ТМ 133.02.01.00.00.03

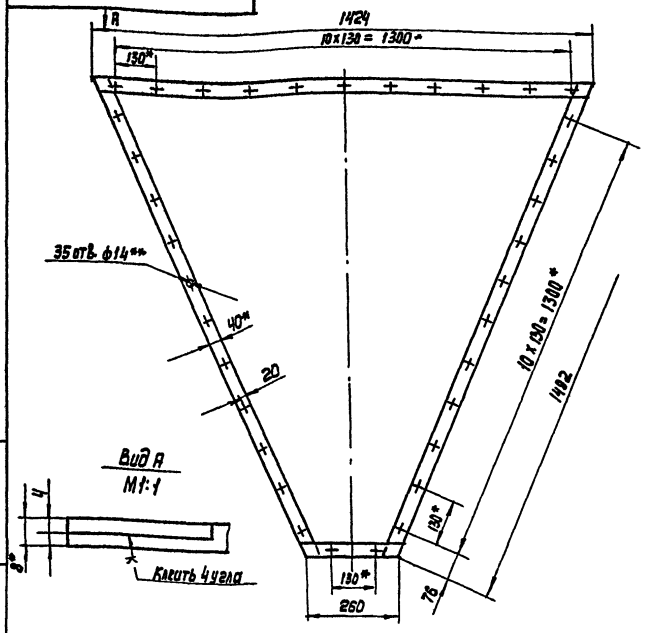

1.* Размеры для справок
2.** Обработать по чертежу ТМ 133.02.01.02.00.00 СБ

Изм.	Лист	№ докум.	Подп.	Дата
Разраб.		Марченко		03.88
Провер.		Решетникова		
Т. Контр.		Шабунина		
Гл. инж. пр.		Блоков		
Н. Контр.		Целковикова		03.88
Утв.		Авдеев		

ТМ 133.02.01.00.00 03

Прокладка

Лит.	Масса	Масштаб
И	2,3	1:10

Лист | Листов 1

Шнур 1М 8×40 ГОСТ 6467-79

СОЮЗВОДОКАНАЛПРОЕКТ

Формат А4

ТМ 133.02.01.00.00.07

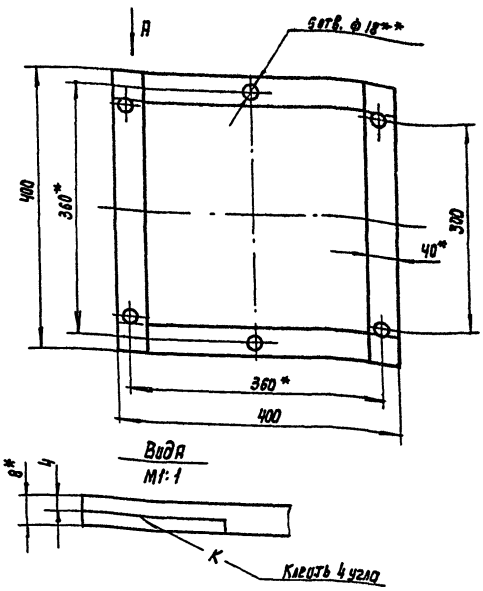

1.* Размеры для справок
2.** Обработать по чертежу ТМ 133.02.01.01.00.00 СБ

Изм.	Лист	№ докум.	Подп.	Дата
Разраб.		Марченко		03.88
Провер.		Решетникова		
Т. Контр.		Шабунина		
Гл. инж. пр.		Блоков		
Н. Контр.		Целковикова		03.88
Утв.		Авдеев		

ТМ 133.02.01.00.00.07

Прокладка

Лист	Масса	Масштаб
И	0.65	1:5

Лист | Листов 1

Шнур 1М 8×40 ГОСТ 6467-79

СОЮЗВОДОКАНАЛПРОЕКТ

Формат А4

ТМ 133.02.01.00.00.02

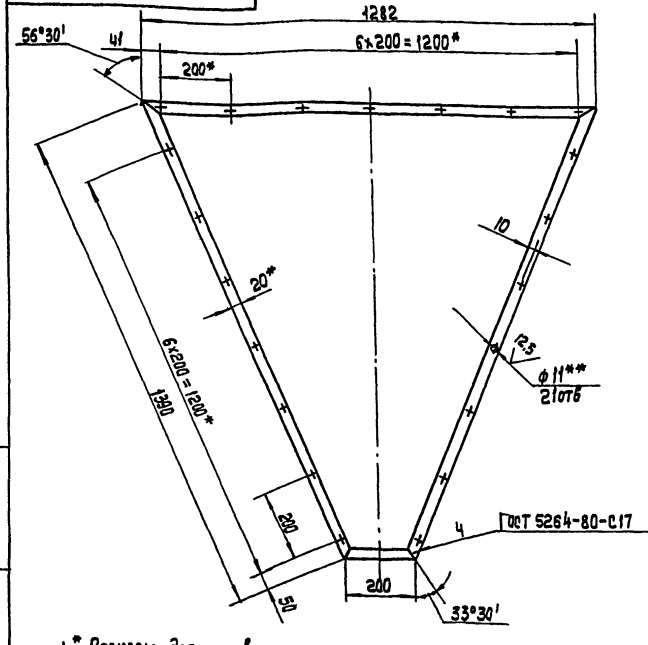

1.* Размеры для справок.
2.** Обработать по чертежу ТМ 133.02.01.02.00.00 СБ
3. Н14, ± $\frac{JT14}{2}$
4. Шероховатость торцев деталей 25/

Изм.	Лист	№ докум.	Подп.	Дата
Разраб.		Марченко		03.88
Провер.		Решетникова		
Т. Контр.		Шабунина		
Гл. инж. пр.		Блоков		
Н. Контр.		Целковикова		03.88
Утв.		Авдеев		

ТМ 133.02.01.00.00.02

Рамка

Лит.	Масса	Масштаб
И	3.34	1:10

Лист | Листов 1

Полоса 5×20-Б-2 ГОСТ 103-76
Ст.3 ГОСТ 535-79

СОЮЗВОДОКАНАЛПРОЕКТ

Формат А4

ТМ 133.02.01.00.00.01

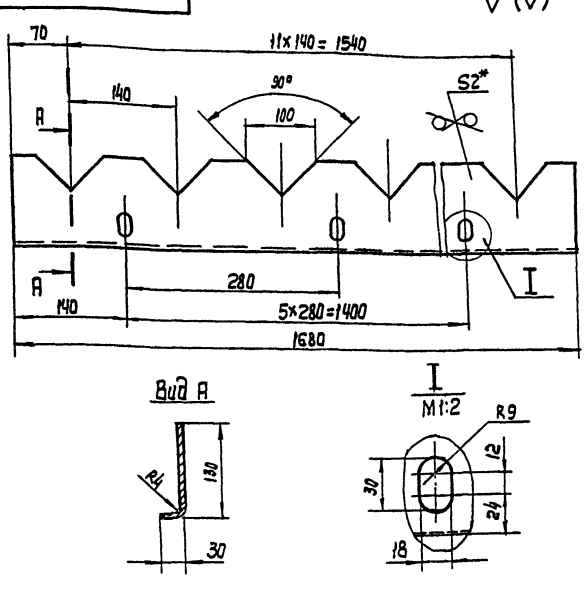

1.* Размер для справок
2. Н14, ± $\frac{JT14}{2}$

23083-02

Изм.	Лист	№ докум.	Подп.	Дата
Разраб.		Марченко		03.88
Провер.		Решетникова		
Т. Контр.		Шабунина		
Гл. инж. пр.		Блоков		
Н. Контр.		Целковикова		03.88
Утв.		Авдеев		

ТМ 133.02.01.00.00.01

Водослив

Лит.	Масса	Масштаб
И	3.7	1:5

Лист 1 | Листов 1

Лист Б-2,0 ГОСТ 19903-74
Ст.3 ГОСТ 16523-70

СОЮЗВОДОКАНАЛПРОЕКТ

Формат А4

Типовое проектное решение 406-8-4.88 Альбом II

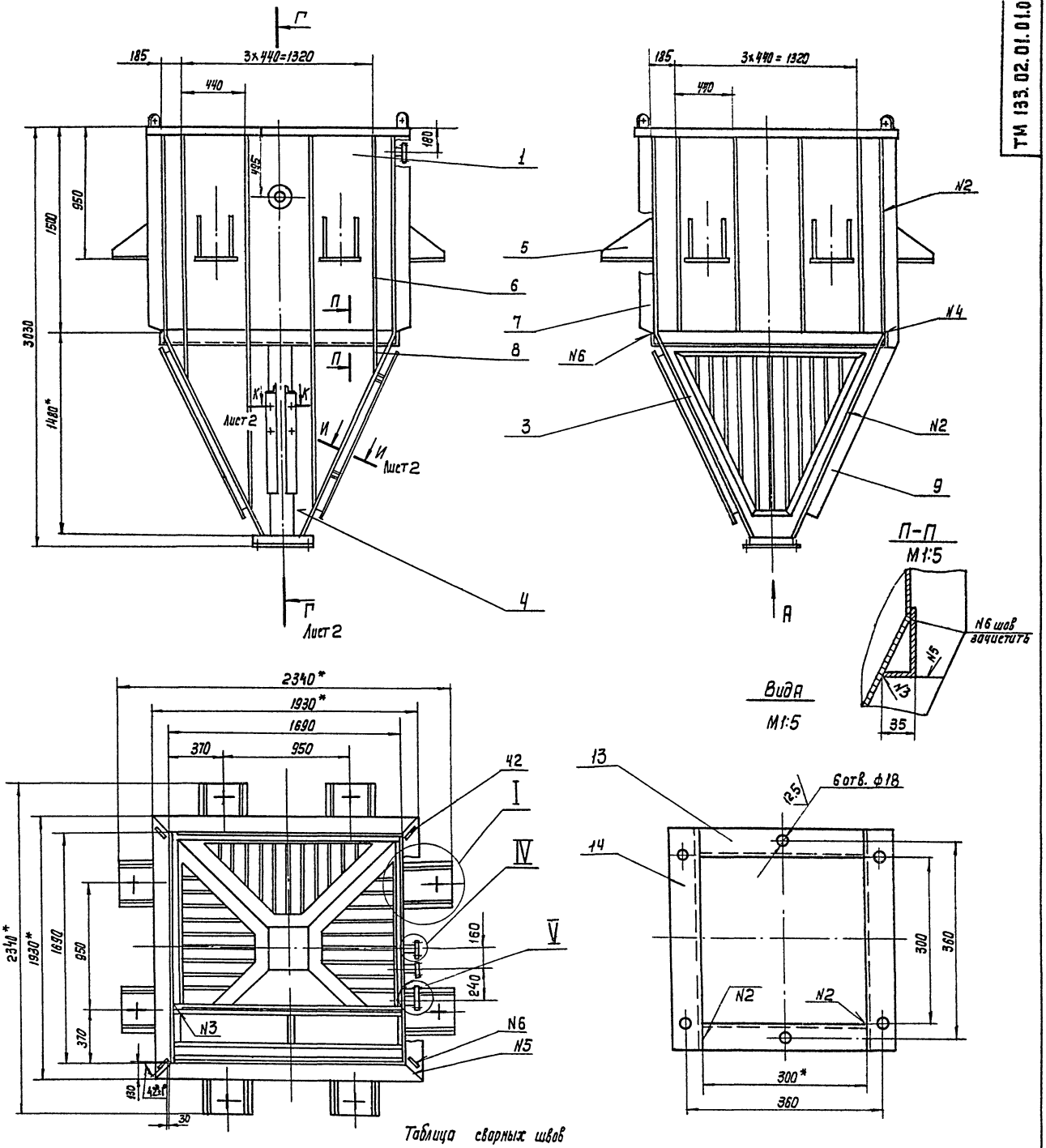

Таблица сварных швов

Номер шва	обозначение	ГОСТ
N1	У4 — ◺4	5264-80
N2	Т1 — ◺4	— " —
N3	Т3 — ◺4	— " —
N4	Н1 — ◺4	— " —
N5	С17	— " —
N6	У1 — ◺4	11534-75
N7	Т1 — ◺4	— " —
N8	У5 — ◺5	16037-80
N9	Т3 — ◺6	5264-80

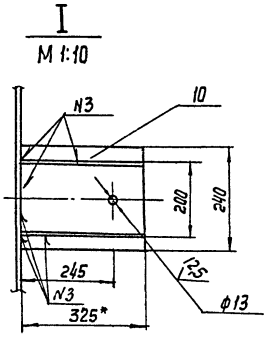

1. * Размеры для справок.
2. Н14, $\pm \frac{IT14}{2}$.
3. Шероховатость торцев деталей 25/.
4. Наружную поверхность корпуса покрыть двумя слоями, внутреннюю пятью слоями лака ХС-76 по двум слоям грунта ХС-010 ГОСТ 9355-81.

23083-02

Изм	Лист	№ докум.	Подп.	Дата
Разраб.		Марченко		03.88
Пров.		Решетникова		
Т. Контр.		Шабунина		
Гл. инж. пр.		Блоков		
Н. Контр.		Целковикова		03.88
Утв.		Авдеев		

ТМ133.02.01.01.00.00СБ

Корпус сборочный чертеж

Лит.	Масса	Масштаб
И	1157	1:20

Лист 1 | Листов 2

СОЮЗВОДОКАНАЛПРОЕКТ

Формат А2

Инв. № подл. | Подп. и дата | Взам. инв. № | Инв. № дубл. | Подп. и дата

Контр. Лавруxина

Типовое проектное решение 406-8-488 Альбом III

Г-Г лист 1

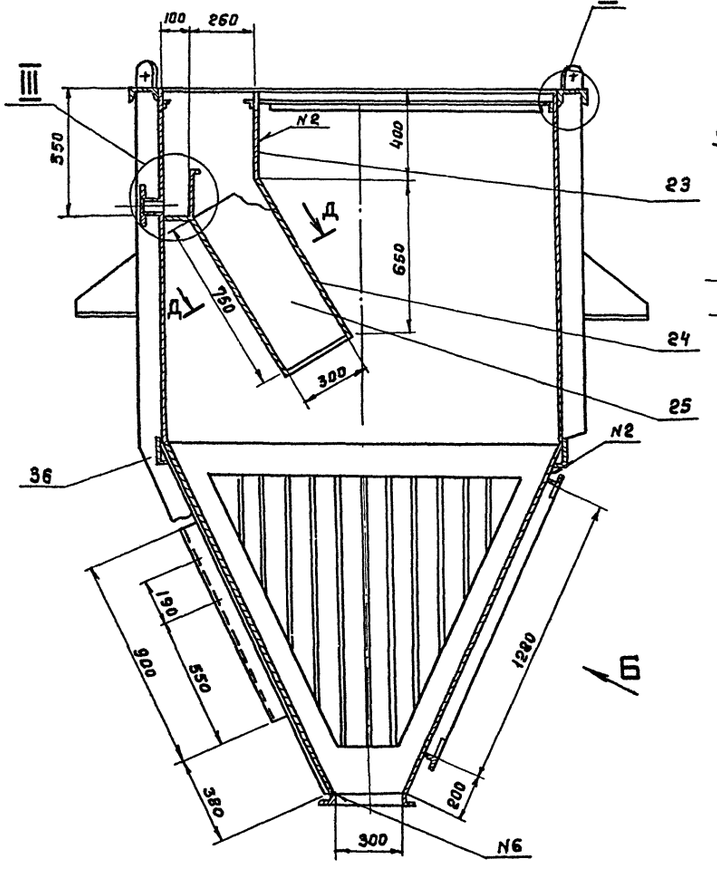

II
М1:2

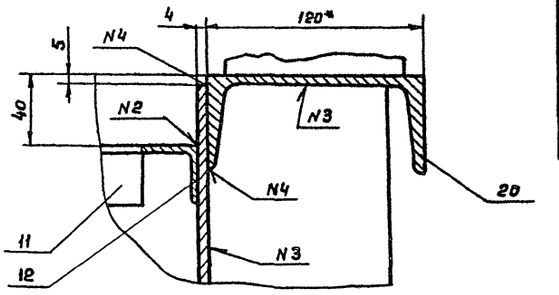

Д-Д повернуто

Е-Б

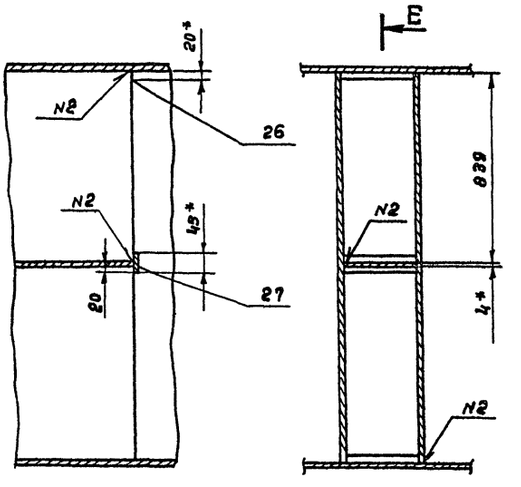

Е

III
М 1:5

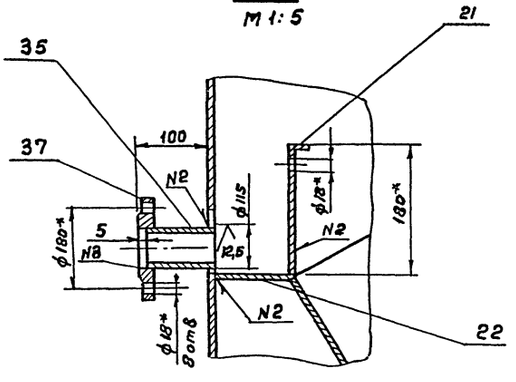

Вид Б повернуто

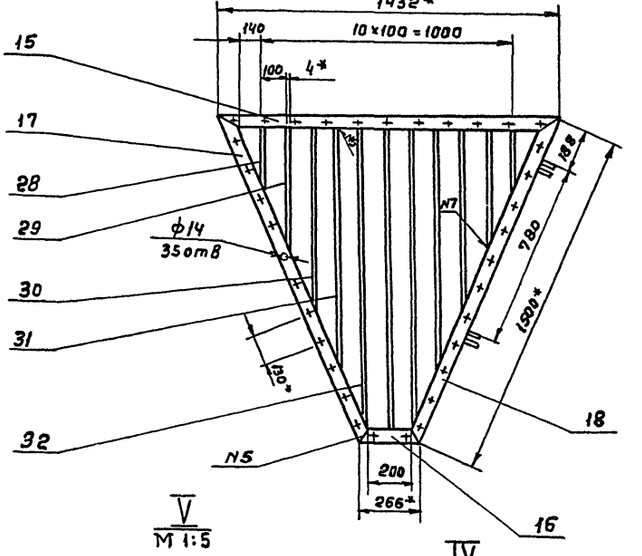

И-И повернуто лист 1
М1:2

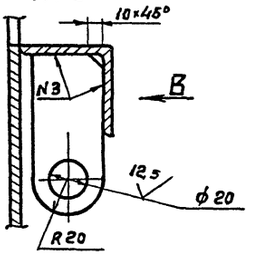

Вид В
М1:2

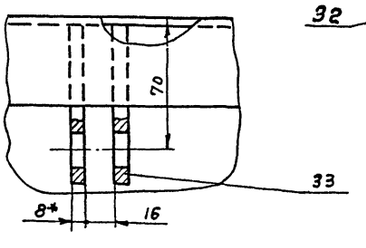

V
М 1:5

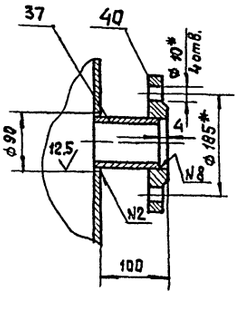

IV
М 1:5

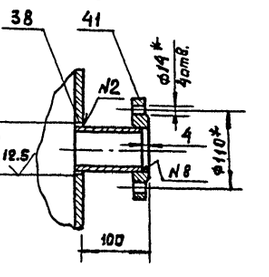

К-К лист 1
М1:4

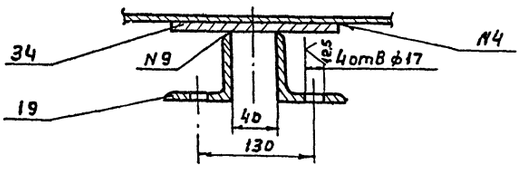

23083-02

Изм	Лист	N докум.	Подп.	Дата	ТМ 133.02.01.01.00.00 СБ	Лист 21

Формат А2

Инв.№ подл. | Подпись и дата | Взам. инв.№ | Инв.№ дубл. | Подп. и дата

Типовое проектное решение 406-3-488 Альбом II

ТМ 133.02.01.01.00.06

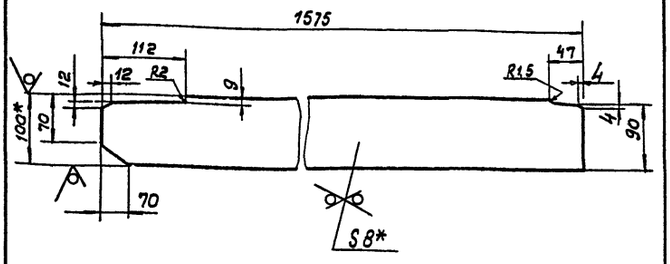

1. * Размеры для справок
2. ± JT14/2

Изм.	Лист	№ докум.	Подп.	Дата
Разраб.	Марченко			03.88
Провер.	Решетникова			
Т.контр.	Шабунина			
Гл.инж.пр.	Блохов			
Н.контр.	Целковникова			03.88
Утв.	Авдеев			

ТМ 133.02.01.01.00.06

Ребро

Лит.	Масса	Масштаб
И	9,8	1:5
Лист	Листов 1	

Полоса 8×100-В-2 ГОСТ 103-76 / Ст. 3 ГОСТ 535-79

СОЮЗВОДОКАНАЛПРОЕКТ

Формат А4

ТМ 133.02.01.01.00.05

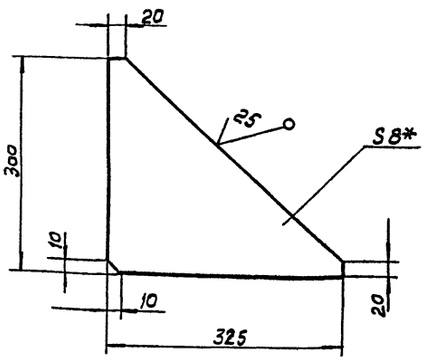

1. * Размер для справок.
2. ± JT14/2

Изм.	Лист	№ докум.	Подп.	Дата
Разраб.	Марченко			03.88
Провер.	Решетникова			
Т.контр.	Шабунина			
Гл.инж.пр.	Блохов			
Н.контр.	Целковникова			03.88
Утв.	Авдеев			

ТМ 133.02.01.01.00.05

Ребро.

Лит.	Масса	Масштаб
И	3,5	1:5
Лист	Листов 1	

Лист Б-8,0 ГОСТ 19903-74 / Ст. 3 ГОСТ 14637-79

СОЮЗВОДОКАНАЛПРОЕКТ

Формат А4

ТМ 133.02.01.01.00.03

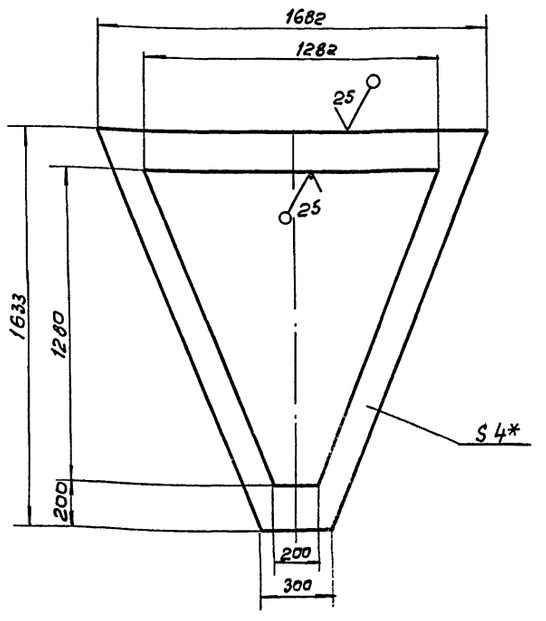

1. * Размер для справок.
2. ± JT14/2

Изм.	Лист	№ докум.	Подп.	Дата
Разраб.	Марченко			03.88
Провер.	Решетникова			
Гл.конст.	Шабунина			
Гл.инж.пр.	Блохов			
Н.контр.	Целковникова			03.88
Утв.	Авдеев			

ТМ 133.02.01.01.00.03

Стенка

Лит.	Масса	Масштаб
Н	21,1	1:15
Лист	Листов 1	

Лист Б-4,0 ГОСТ 19903-74 / Ст. 3 ГОСТ 14637-79

СОЮЗВОДОКАНАЛПРОЕКТ

Формат А4

ТМ133.02.0104.00.04

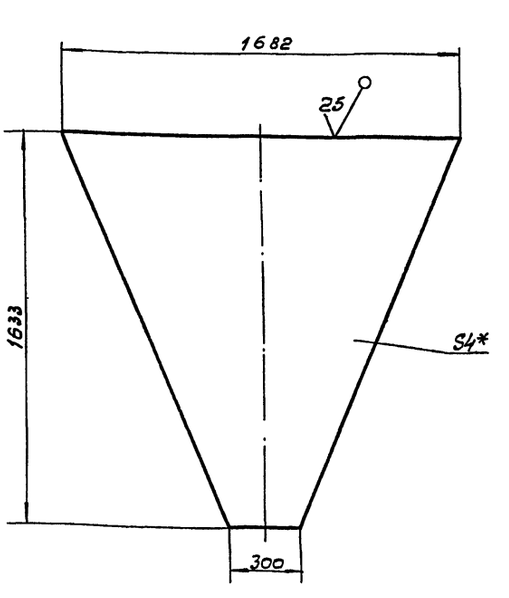

1.* Размер для справок
2. ± JT14/2

23083-02

Изм.	Лист	№ докум.	Подп.	Дата
Разраб.	Марченко			03.88
Провер.	Решетникова			
Гл.конст.	Шабунина			
Гл.инж.пр.	Блохов			
Н.контр.	Целковникова			03.88
Утв.	Авдеев			

ТМ 133.02.01.01.00.04

Стенка

Лит.	Масса	Масштаб
Н	50,8	1:15
Лист	Листов 1	

Лист Б-4,0 ГОСТ 19903-74 / Ст. 3 ГОСТ 14637-79

СОЮЗВОДОКАНАЛПРОЕКТ

Формат А4

Типовое проектное решение 408-8-4.88 Альбом II

ТМ133.02.01.01.00.18

25 (√)

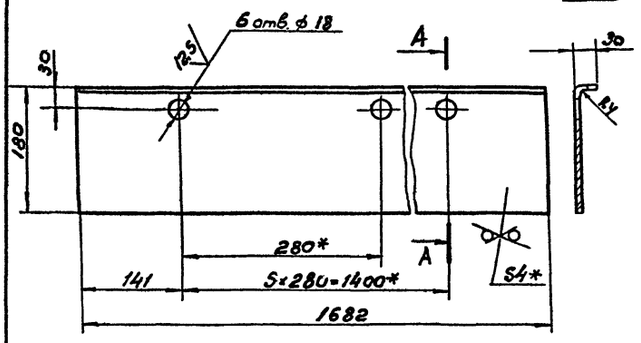

1. *Размеры для справок

2. $H14, \pm \frac{IT14}{2}$

Изм.	Лист	№ докум.	Подп.	Дата
Разраб.		Марченко		03.88
Провер.		Решетников		
Т. контр.		Шабунино		
Гл. инж. пр.		Блохов		
Н. контр.		Целковникова		03.88
Утв.		Авдеев		

ТМ 133.02.01.01.00.18

Перегородка

Лит.	Масса	Масшт.
И	11,08	1:5
Лист	Листов 1	

Лист Б-4.0 ГОСТ 19903-74 / Ст.3 ГОСТ 14637-79

СОЮЗВОДОКАНАЛПРОЕКТ

Формат А4

ТМ133.02.01.01.00.25

25 (√)

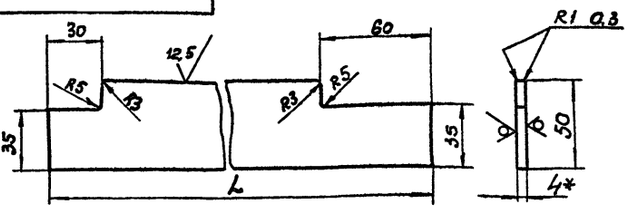

Обозначение	L	Масса
ТМ133.02.01.01.0025	328	0,5
-01	566	0,8
-02	803	1,26
-03	1040	1,6
-04	1278	2

1. * Размер для справок

2. $\pm \frac{IT14}{2}$

Изм.	Лист	№ докум.	Подп.	Дата
Разраб.		Марченко		03.88
Провер.		Решетников		
Т. контр.		Шабунино		
Гл. инж. пр.		Блохов		
Н. контр.		Целковникова		03.88
Утв.		Авдеев		

ТМ133.02.01.01.00.25

Ребро

Лит.	Масса	Масшт.
И	см. табл.	1:2
Лист	Листов 1	

Лист Б-4 ГОСТ 19903-74 / Ст.3 ГОСТ 14637-79

СОЮЗВОДОКАНАЛПРОЕКТ

Формат А4

ТМ133.02.01.01.00.08

25 (√)

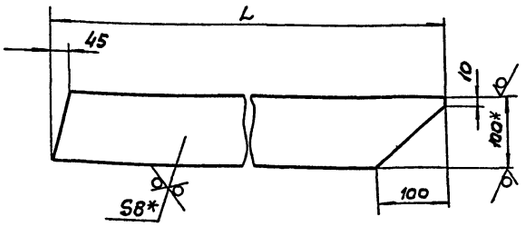

Обозначение	L	Масса
ТМ133.02.01.01.00.08	350	1,63
-01	1485	8,76

1.* Размеры для справок.

2. $\pm \frac{IT14}{2}$

Изм.	Лист	№ докум.	Подп.	Дата
Разраб.		Марченко		03.88
Провер.		Решетников		
Т. контр.		Шабунино		
Гл. инж. пр.		Блохов		
Н. контр.		Целковникова		03.88
Утв.		Авдеев		

ТМ 133.02.01.01.00.08

Ребро

Лит.	Масса	Масшт.
И	см. табл.	1:5
Лист	Листов 1	

Полоса 8×100-В-2 ГОСТ 103-76 / Ст.3 ГОСТ 535-79

СОЮЗВОДОКАНАЛПРОЕКТ

Формат А4

ТМ133.02.01.01.00.07

25 (√)

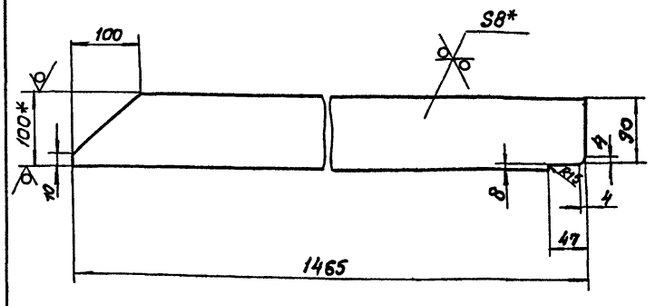

1.*Размеры для справок.

2. $\pm \frac{IT14}{2}$

23083-02

Изм.	Лист	№ докум.	Подп.	Дата
Разраб.		Марченко		03.88
Провер.		Решетников		
Т. контр.		Шабунино		
Гл. инжер.		Блохов		
Н. контр.		Целковникова		03.88
Утв.		Авдеев		

ТМ 133.02.01.01.00.07

Ребро

Лит.	Масса	Масшт.
И	9,0	1:5
Лист	Листов 1	

Полоса 8×100-В-2 ГОСТ 103-76 / Ст.3 ГОСТ 535-79

СОЮЗВОДОКАНАЛПРОЕКТ

Формат А4

Типовое проектное решение 406-8-4.88 Альбом II

ТМ 133.02.01.02.00.02

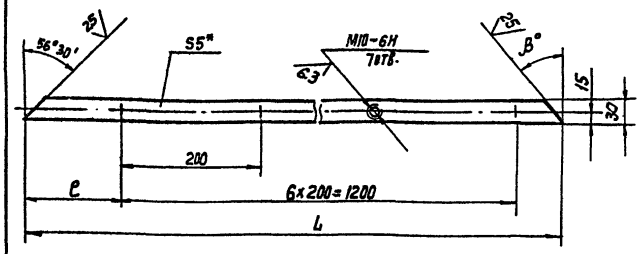

Обозначение	Размеры			Масса
	L	e	β	
ТМ 133.02.01.02.00.02	1282	41	56°30'	1,5
-01	1390	140	33°30'	16,3

1.* Размеры для справок

2. Неуказанные предельные отклонения размеров $\pm \frac{JT14}{2}$

Изм.	Лист	№ докум.	Подп.	Дата
Разраб.		Марченко		03.88
Провер.		Решетникова		
Т. Контр.		Шабунина		
Гл. инж. пр.		Блоков		
Н. Контр.		Целковикова		03.88
Утв.		Авдеев		

ТМ 133.02.01.02.00.02

Планка

Лит	Масса	Масштаб
И	См. табл.	1:5

Лист | Листов 1

Полоса 5×30-В-2 ГОСТ 103-76 / Ст.3 ГОСТ 535-79

СОЮЗВОДОКАНАЛПРОЕКТ

Формат А4

ТМ 133.02.01.02.00.01

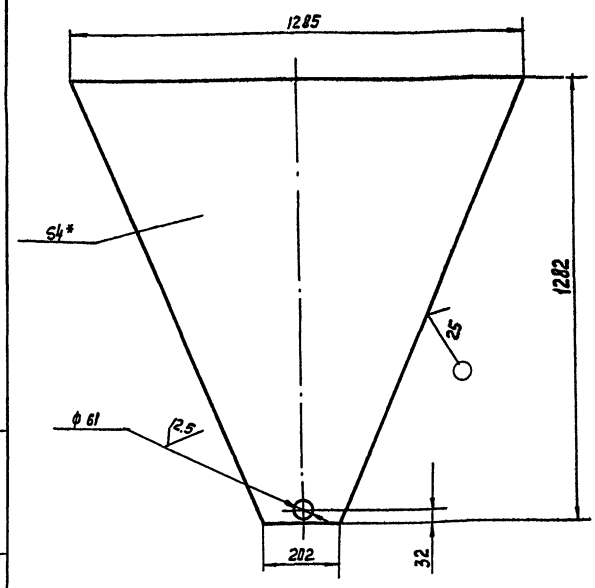

1.* Размер для справок

2. Н14, $\pm \frac{JT14}{2}$

Изм.	Лист	№ докум.	Подп.	Дата
Разраб.		Марченко		03.88
Провер.		Решетникова		
Т. Контр.		Шабунина		
Гл. инж. пр.		Блоков		
Н. Контр.		Целковикова		03.88
Утв.		Авдеев		

ТМ 133.02.01.02.00.01

Стенка

Лит.	Масса	Масштаб
И	29.9	1:10

Лист | Листов 1

Лист Б-4.0 ГОСТ 19903-74 / Ст.3 ГОСТ 14637-79

СОЮЗВОДОКАНАЛПРОЕКТ

Формат А4

ТМ 133.02.01.01.00.05

ТМ 133.02.01.01.00.05

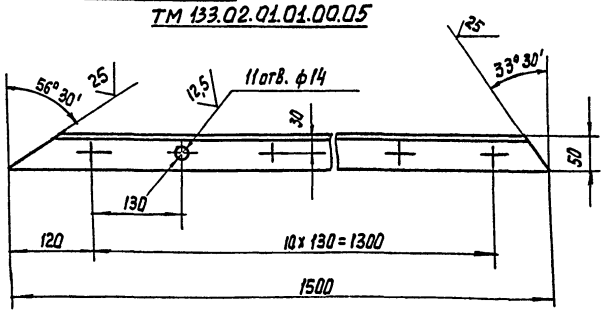

ТМ 133.02.01.01.00.15-01

Зеркальное отражение

Остальное см. ТМ 133.02.01.01.00.15

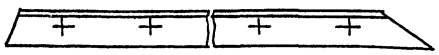

1.* Размер для справок.

2. Н14, $\pm \frac{JT14}{2}$

Изм.	Лист	№ докум.	Подп.	Дата
Разраб.		Марченко		03.88
Провер.		Решетникова		
Т. Контр.		Шабунина		
Гл. инж. пр.		Блоков		
Н. Контр.		Целковикова		03.88
Утв.		Авдеев		

ТМ 133.02.01.01.00.15

Уголок

Лит.	Масса	Масштаб
И	5,45	1:5

Лист | Листов 1

Уголок 50×50×5 - В ГОСТ 8509-72 / Ст.3 ГОСТ 535-79

СОЮЗВОДОКАНАЛПРОЕКТ

Формат А4

ТМ 133.02.01.01.00.14

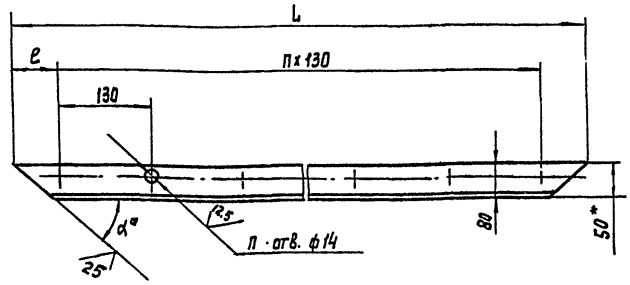

Обозначение	Размеры					Масса
	L₁	e	п	п₁	α	
ТМ 133.02.01.01.00.14	1432	66	10	11	33°30'	5.12
-01	266	68	1	2	56°30'	0.9

1* Размер для справок

2. Н14, $\pm \frac{JT14}{2}$

23083-02

Изм.	Лист	№ докум.	Подп.	Дата
Разраб.		Марченко		03.88
Пров.		Решетникова		
Т. Контр.		Шабунина		
Гл. инж. пр.		Блоков		
Н. Контр.		Целковикова		03.88
Утв.		Авдеев		

ТИ 133.02.01.01.00.14

Уголок

Лит.	Масса	Масштаб
И	См. табл.	1:5

Лист | Листов 1

Уголок 50×50×5 - В ГОСТ 8509-72 / Ст.3 ГОСТ 535-79

СОЮЗВОДОКАНАЛПРОЕКТ

Формат А4

Копир. Лаврентина

Типовые проектные решения 406-8-4.88 Альбом II

ТМ 133.02.01.03.00.01

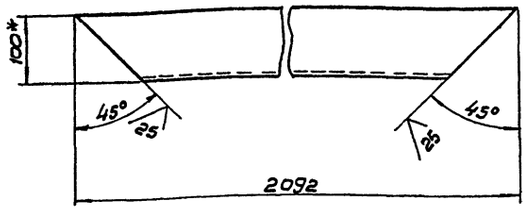

1.* Размер для справок.

2. ± JT14/2

Изм.	Лист	N докум.	Подп.	Дата	
Разраб.	Марченко			03.88	ТМ 133.02.01.03.00.01
Пров.	Решетников				Балка
Т. контр.	Шабунина				Швеллер 10 ГОСТ 8240-72 / Ст.3 ГОСТ 535-79
Гл. инж. пр.	Блохов				Лит: И; Масса: 17,9; Масштаб: 1:5; Лист; Листов 1
Н. контр.	Целковикова				СОЮЗВОДОКАНАЛПРОЕКТ
Утв.	Авдеев				

Формат А4

ТМ 133.02.01.03.00.02

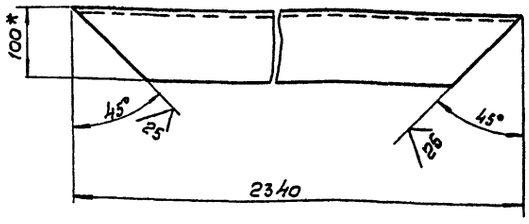

1.* Размер для справок.

2. ± JT14/2

Изм.	Лист	N докум.	Подп.	Дата	
Разраб.	Марченко			03.88	ТМ 133.02.01.03.00.02
Пров.	Решетников				Балка
Т. контр.	Шабунина				Швеллер 10 ГОСТ 8240-72 / Ст.3 ГОСТ 535-79
Гл. инж. пр.	Блохов				Лит: И; Масса: 20,2; Масштаб: 1:5; Лист; Листов 1
Н. контр.	Целковикова				СОЮЗВОДОКАНАЛПРОЕКТ
Утв.	Авдеев				

Формат А4

ТМ133.02.01.01.00.29

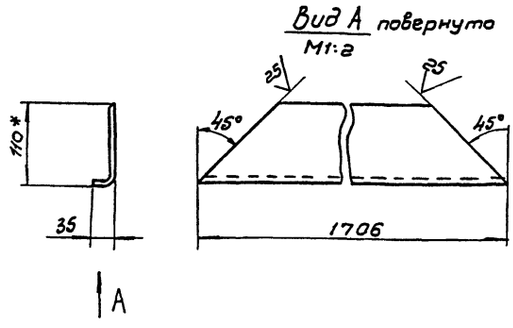

1.* Размер для справок

2. ± JT14/2

Изм.	Лист	N докум.	Подп.	Дата	
Разраб.	Марченко			03.88	ТМ 133.02.01.01.00.29
Пров.	Решетников				Уголок
Т. контр.	Шабунина				Уголок 110×70×8-В-2 ГОСТ 8510-72 / Ст.3 ГОСТ 535-79
Гл. инж. пр.	Блохов				Лит: И; Масса: 18,5; Масштаб: 1:5; Лист; Листов 1
Н. контр.	Целковикова				СОЮЗВОДОКАНАЛПРОЕКТ
Утв.	Авдеев				

Формат А4

ТМ 133.02.01.01.00.17

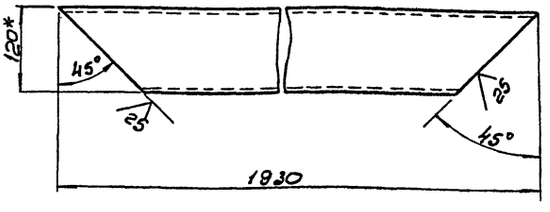

1.* Размер для справок.

2. ± JT14/2

23083-02

Изм.	Лист	N докум.	Подп.	Дата	
Разраб.	Марченко			03.88	ТМ 133.02.01.01.00.17
Пров.	Решетников				Балка
Т. контр.	Шабунина				Швеллер 12 ГОСТ 8240-72 / Ст.3 ГОСТ 535-79
Гл. инж. пр.	Блохов				Лит: И; Масса: 20; Масштаб: 1:5; Лист; Листов 1
Н. контр.	Целковикова				СОЮЗВОДОКАНАЛПРОЕКТ
Утв.	Авдеев				

Формат А4

Инв. N подл. | Подп. и дата | Взам. инв. N | Инв. N дубл. | Подп. и дата

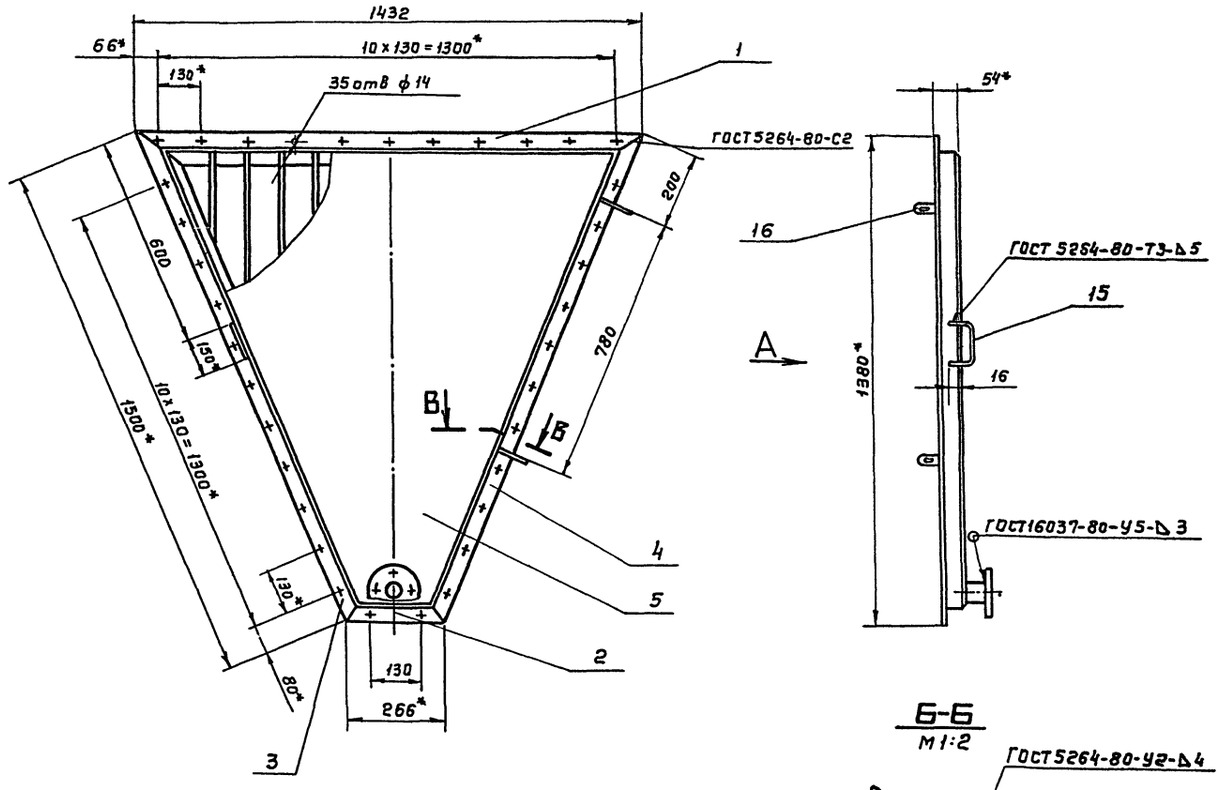

Б-Б
М1:2

Вид А

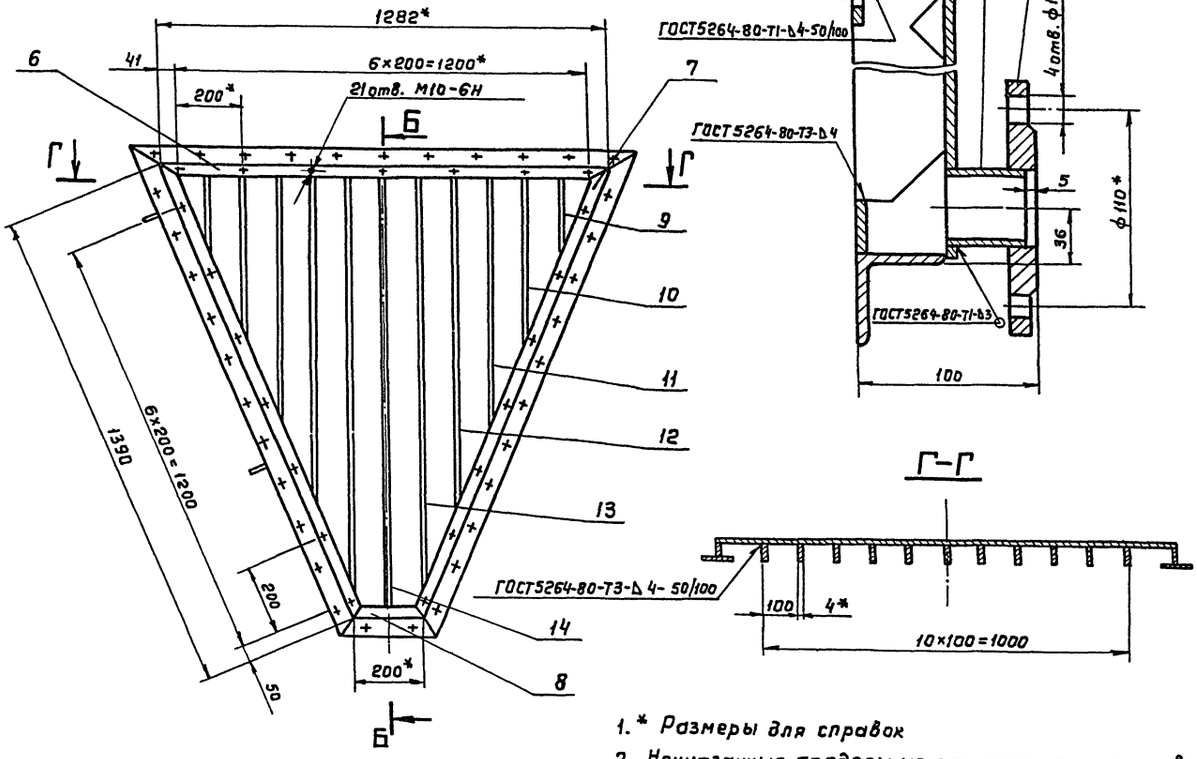

Г-Г

В-В
М1:2

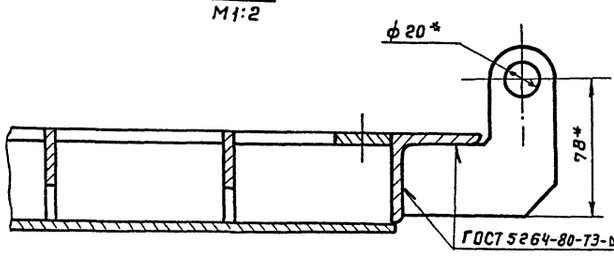

1. * Размеры для справок
2. Неуказанные предельные отклонения размеров: Н14, $\pm \frac{JT14}{2}$
3. Шероховатость торцев деталей $\sqrt{25}$
4. Наружную поверхность щита покрыть двумя слоями лака ХС-76 ГОСТ 9355-81 по двум слоям грунта ХС-010 ГОСТ 9355-81

Изм.	Лист	№ докум.	Подп.	Дата
Разраб		Марченко		03.88
Пров.		Решетникова		
Т.контр.		Шабунина		
Гл.инж.пр.		Блоков		
Н.контр.		Целовикова		03.88
Утв.		Авдеев		

ТМ 133.02.01.02.00.00СБ

Щит
Сборочный чертеж

Лит.	Масса	Масштаб
И	70	1:10

Лист | Листов 1

СОЮЗВОДОКАНАЛПРОЕКТ

Инв.№ подл. | Подп. и дата | Взам. инв.№ | Инв.№ дубл. | Подп. и дата

23083-02

Формат А2

Типовое проектное решение 406-8-4.88 Альбом II

ТМ 133.02.01.02.00.05

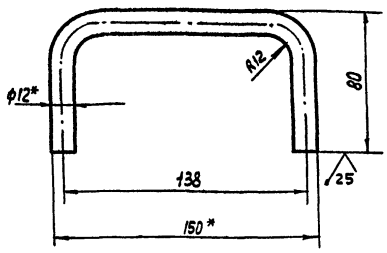

1.* Размеры для справок

2. Развернутая длина ~ 280 мм

3. ± JT14/2

Изм.	Лист	№ докум.	Подп.	Дата
Разраб.		Марченко		03.88
Провер.		Решетникова		
Т. Контр.		Шабунина		
Гл. инж. пр.		Блоков		
Н. Контр.		Целковикова		03.88
Утв.		Авдеев		

ТМ 133.02.01.02.00.05

Ручка

Лит.	Масса	Масштаб
И	0,25	1:2

Лист | Листов 1

Круг 12-В-ГОСТ 2590-71 / Ст.3 ГОСТ 535-79

СОЮЗВОДОКАНАЛПРОЕКТ

Формат А4

ТМ 133.02.01.02.00.06

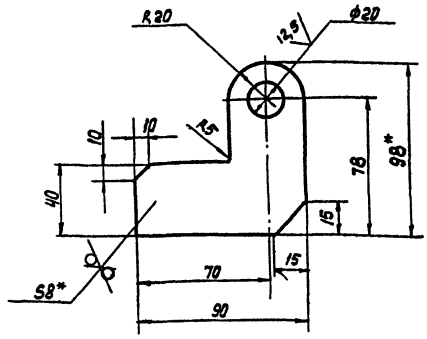

1.* Размеры для справок

2. H14, ± JT14/2

Изм.	Лист	№ докум.	Подп.	Дата
Разраб.		Марченко		03.88
Провер.		Решетникова		
Т. Контр.		Шабунина		
Гл. инж. пр.		Блоков		
Н. Контр.		Целковикова		03.88
Утв.		Авдеев		

ТМ 133.02.01.02.00.06

Ушко

Лит.	Масса	Масштаб
И	0,35	1:2

Лист | Листов 1

Лист 6-8,0 ГОСТ 19903-74 / Ст.3 ГОСТ 14637-79

СОЮЗВОДОКАНАЛПРОЕКТ

Формат А4

ТМ 133.02.01.02.00.04

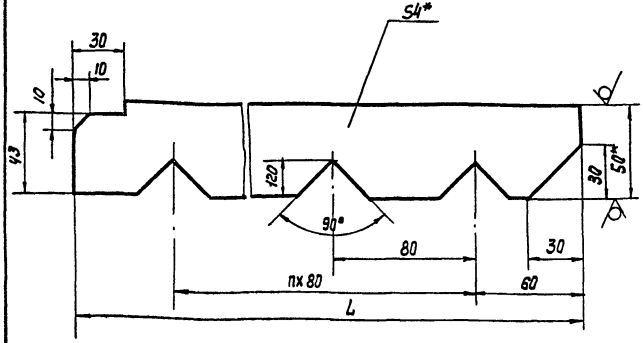

Обозначение	Размеры L	Размеры n	Масса
ТМ 133.02.01.02.00.04	250	2	0,34
-01	485	5	0,67
-02	720	7	1,02
-03	956	11	1,34
-04	1192	13	1,68
-05	1250	14	1,77

1.* Размеры для справок

2. H14, ± JT14/2

Изм.	Лист	№ докум.	Подп.	Дата
Разраб.		Марченко		03.88
Провер.		Решетникова		
Т. Контр.		Шабунина		
Гл. инж. пр.		Блоков		
Н. Контр.		Целковикова		03.88
Утв.		Авдеев		

ТМ 133.02.01.02.00.04

Ребро

Лит.	Масса	Масштаб
И	См. табл.	1:2

Лист | Листов 1

Полоса 4×50-В-2 ГОСТ 103-76 / Ст. 3 ГОСТ 535-79

СОЮЗВОДОКАНАЛПРОЕКТ

Формат А4

ТМ 133.02.01.02.00.03

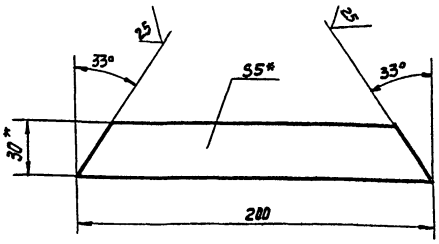

1.* Размеры для справок

2. ± JT14/2

23083-02

Изм.	Лист	№ докум.	Подп.	Дата
Разраб.		Марченко		03.88
Провер.		Решетникова		
Т. Контр.		Шабунина		
Гл. инж. пр.		Блоков		
Н. Контр.		Целковикова		03.88
Утв.		Авдеев		

ТМ 133.02.01.02.00.03

Планка

Лит.	Масса	Масштаб
И	0,23	1:2

Лист | Листов 1

Полоса 5×30-В-2 ГОСТ 103-76 / Ст. 3 ГОСТ 535-79

СОЮЗВОДОКАНАЛПРОЕКТ

Формат А4

Копир. Лаврухина

Типовые проектные решения 406-8-4.88 Альбом II

ТМ 133.02.01.04.00.00СБ

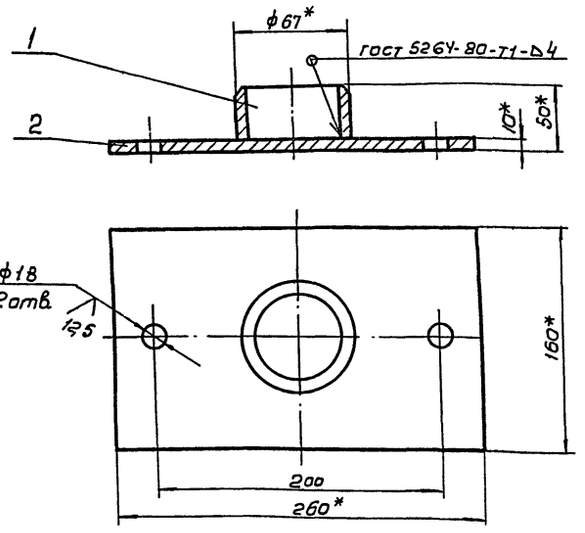

1.*Размеры для справок

2. $H14, \pm \frac{JT14}{2}$

3. Шероховатость торцев деталей - 12,5

Изм.	Лист	№ докум.	Подп.	Дата
Разраб.	Марченко			03.89
Провер.	Решетников			
Т. контр.	Шабунина			
Гл. инж. пр.	Блохов			
Н. контр.	Целковикова			03.89
Утв.	Авдеев			

ТМ133.02.01.04.00.00 СБ

Опора
Сборочный чертеж

Лит.	Масса	Масштаб
И	3,8	1:2,5
Лист	Листов 1	

СОЮЗВОДОКАНАЛПРОЕКТ

Формат А4

ТМ 133.02.01.04.00.01

2,5 (√)

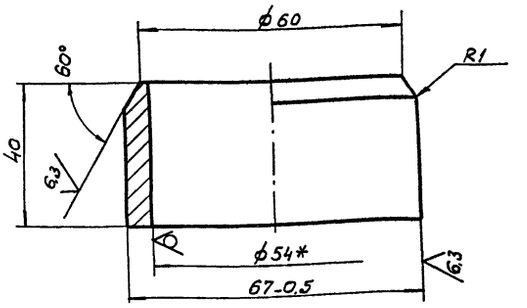

1.* Размер для справок.

2. $h14, \pm \frac{JT14}{2}$

Изм.	Лист	№ докум.	Подп.	Дата
Разраб.	Марченко			03.89
Провер.	Решетников			
Т. контр.	Шабунина			
Гл. инж. пр.	Блохов			
Н. контр.	Целковикова			03.89
Утв.	Авдеев			

ТМ133.02.01.04.00.01

Патрубок

Труба $\frac{70\times8\ ГОСТ\ 8732-78}{20\ ГОСТ\ 8731-74}$

Лит.	Масса	Масштаб
И	0,5	1:1
Лист	Листов 1	

СОЮЗВОДОКАНАЛПРОЕКТ

Формат А4

ТМ 133.02.01.03.00.00СБ

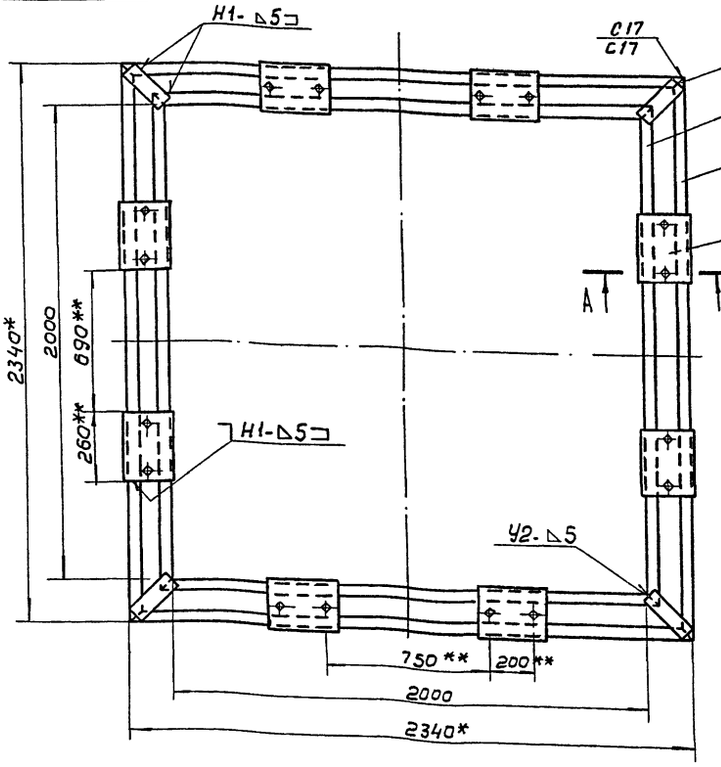

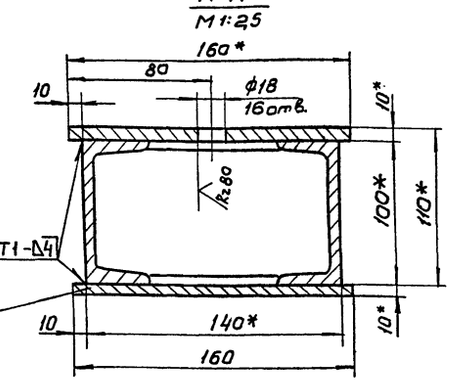

1.* Размеры для справок.

2.** Обработать по сопрягаемым деталям

3. $H14, \pm \frac{JT14}{2}$.

4. Сварные швы по ГОСТ 5264-80

Приварку пластин поз. 3 производить при сборке с корпусом на пружинных амортизаторах (см. ТМ 133.02.01.00.00.00СБ)

5. Шероховатость торцев деталей - 25 (√)

6. Сварку производить по ГОСТ 5264-80

23083-02

Изм.	Лист	№ докум.	Подп.	Дата
Разраб.	Марченко			03.89
Провер.	Решетников			
Т. контр.	Шабунина			
Гл. инж.	Блохов			
Н. контр.	Целковикова			03.89
Утв.	Авдеев			

ТМ 133. 02. 01. 03. 00 00 СБ

Рама
Сборочный чертеж

Лит.	Масса	Масштаб
И	188	1:15
Лист	Листов 1	

СОЮЗВОДОКАНАЛПРОЕКТ

Формат А3

Инв. № подл. | Подп. и дата | Взам. инв. № | Инв. № дубл. | Подп. и дата

ТМ133.02.01.06.00.00СБ

Типовые проектные решения 406-9-4.88 Альбом II

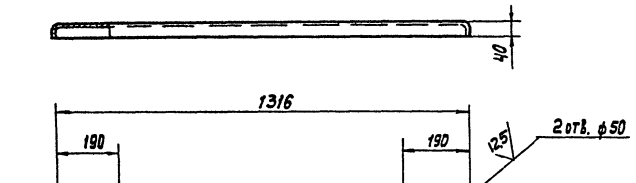

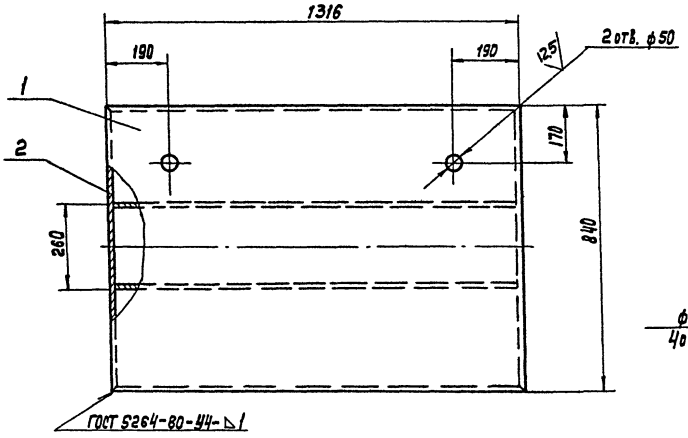

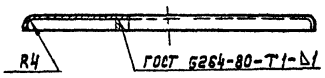

Поз.1 Развертка

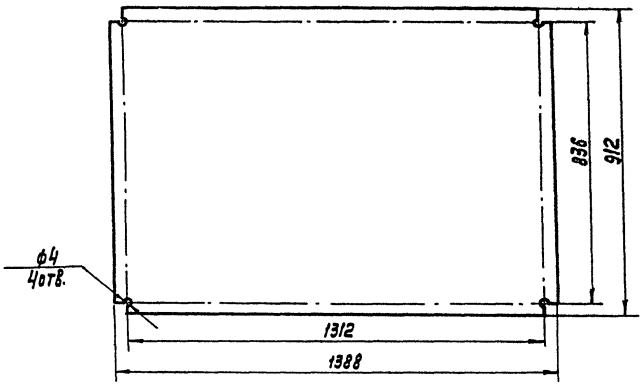

1. $H14, \pm \frac{JT14}{2}$.
2. Шероховатость торцев деталей — $\sqrt{25}$.
3. Наружную поверхность покрыть двумя слоями, а внутреннюю пятью слоями лака ХС-75 ГОСТ 9355-81 по двум слоям грунта ХС-010 ГОСТ 9355-81.

Поз.2
М1:2

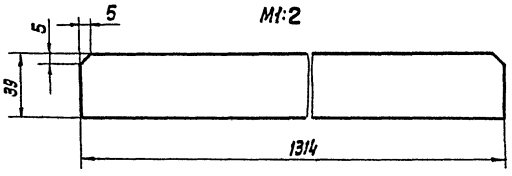

					ТМ133.02.01.06.00.00СБ			
Изм.	Лист	№ докум.	Подп.	Дата				
Разраб.		Марченко		12.88	Крышка сборочный чертеж	Лит.	Масса	Масштаб
Провер.		Решетникова				И	10	1:10
Т. Контр.		Шабунина				Лист	Листов 1	
Гл.инж.пр.		Блоков						
Н. Контр.		Цаликовикова		12.88		СОЮЗВОДОКАНАЛПРОЕКТ		
Утв.		Авдеев						

Формат А3

Инв.№ подл. | Подп. и дата | Взам.инв.№ | Инв.№ дубл. | Подп. и дата

ТМ133.02.01.05.00.00СБ

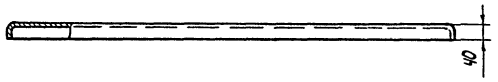

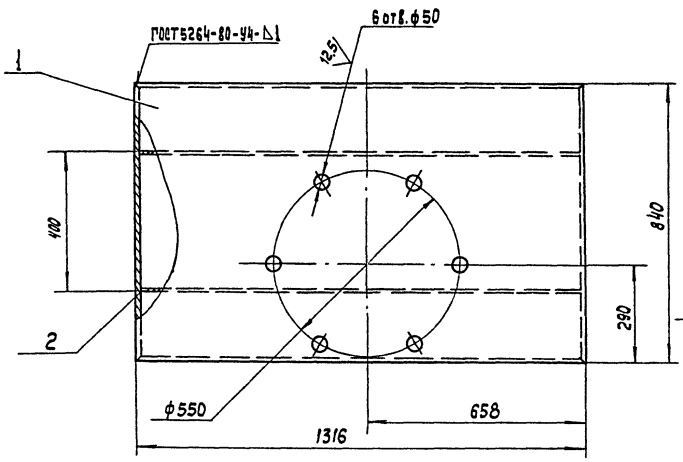

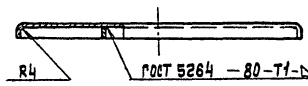

Поз. 1. Развертка

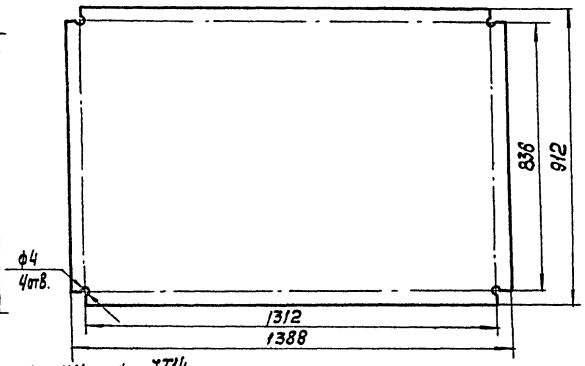

1. $H14; \pm \frac{JT14}{2}$
2. Шероховатость торцев деталей — $\sqrt{25}$
3. Наружную поверхность покрыть двумя слоями, а внутреннюю пятью слоями лака ХС-76 ГОСТ 9355-81 по двум слоям грунта ХС-010 ГОСТ 9355-81

Поз. 2
М1:2

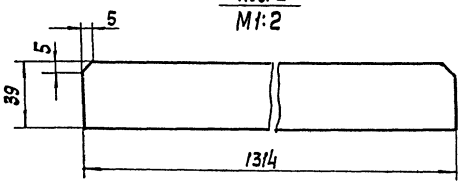

23083-02

					ТМ133.02.01.05.00.00СБ			
Изм.	Лист	№ докум.	Подп.	Дата				
Разраб.		Марченко		12.88	Крышка сборочный чертеж	Лит.	Масса	Масштаб
Провер.		Решетникова				И	10	1:10
Т. Контр.		Шабунина				Лист	Листов 1	
Гл.инж.пр.		Блоков						
Н. Контр.		Цаликовикова		12.88		СОЮЗВОДОКАНАЛПРОЕКТ		
Утв.		Авдеев						

Формат А3

Копир. Лабрунина

Альбом II

Типовое проектное решение 406-8-4.86

ТМ133.02.01.08.00.00СБ

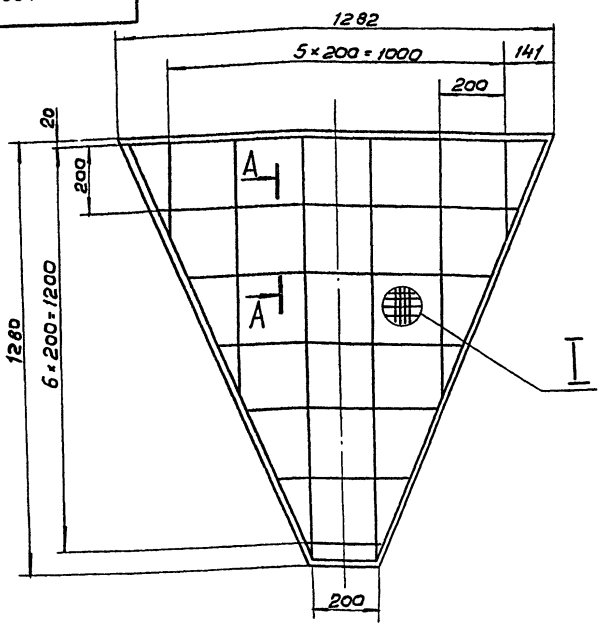

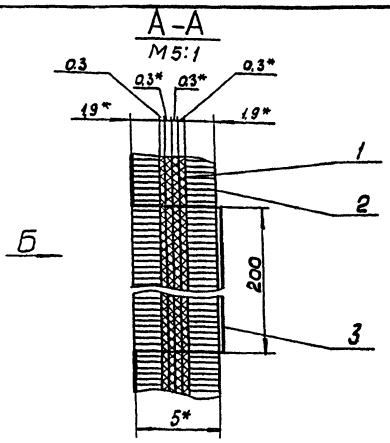

1.*Размеры для справок.

2. Швы прошить проволокой 0,8-О-С ГОСТ 3282-74.

3. Расположение проволок утка на лицевой стороне фильтра - вертикальное, на тыльной стороне фильтра - горизонтальное.

4. Фильтр устанавливается лицевой стороной внутрь резервуара - см. узел I.

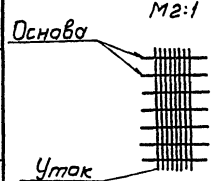

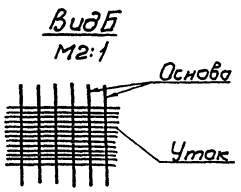

					ТМ 133.02.01.08.00.00 СБ	
Изм.	Лист	N докум.	Подп.	Дата	Фильтр Сборочный чертеж	Лит. / Масса / Масштаб
Разраб.		Марченко		03.88		И / 26.7 / 1:10
Провер.		Решетников				Лист / Листов 1
Т. контр.		Шабунина				СОЮЗВОДОКАНАЛПРОЕКТ
Гл. инж. пр.		Блохов				
Н. контр.		Целковникова		03.88		
Утв.		Авдеев				

Формат А3

Инв. N подл. | Подп. и дата | Взам. инв. N | Инв. N дубл. | Подп. и дата

ТМ133.02.01.00.00.04

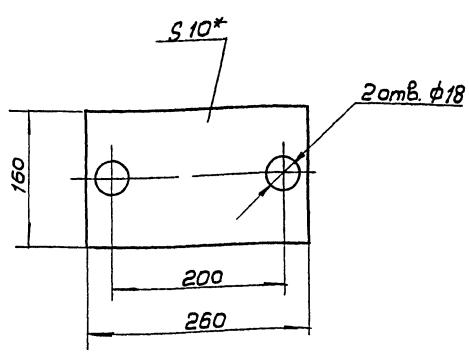

*Размер для справок.

					ТМ 133.02.01.00.00.04	
Изм.	Лист	N докум.	Подп.	Дата	Прокладка	Лит. / Масса / Масштаб
Разраб.		Марченко		3.88		И / 0,65 / 1:4
Провер.		Решетников				Лист / Листов 1
Т. контр.		Шабунина				
Гл. инж. пр.		Блохов			Пластина I, лист ТМКЩМ-10-12 ГОСТ 7338-77	СОЮЗВОДОКАНАЛПРОЕКТ
Н. контр.		Целковникова		03.88		
Утв.		Авдеев				

Формат А4

Инв. N подл. | Подп. и дата | Взам. инв. N | Инв. N дубл. | Подп. и дата

ТМ133.02.01.07.00.00СБ

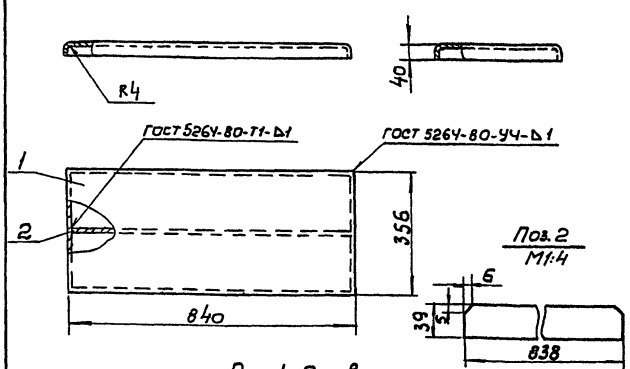

Поз.1 Развертка

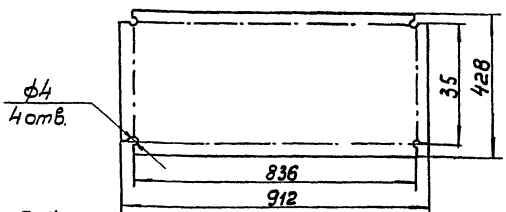

1. $l \pm \frac{IT14}{2}$

2. Шероховатость торцев деталей - $\frac{25}{}$

3. Наружную поверхность покрыть двумя слоями, а внутреннюю пятью слоями лака ХС-76 ГОСТ 9355-81 по двум слоям грунта ХС-010 ГОСТ 9355-81.

23083-02

					ТМ 133.02.01.07.00.00 СБ	
Изм.	Лист	N докум.	Подп.	Дата	Крышка Сборочный чертеж	Лит. / Масса / Масштаб
Разраб.		Марченко		08.88		И / 4 / 1:10
Провер.		Решетников				Лист / Листов 1
Т. контр.		Шабунина				
Гл. инж. пр.		Блохов				СОЮЗВОДОКАНАЛПРОЕКТ
Н. контр.		Целковникова		08.88		
Утв.		Авдеев				

Формат А4

Типовое проектное решение 406-8-4.88 Альбом II

ТМ133.02.01.00.00.05

12,5 √ (√)

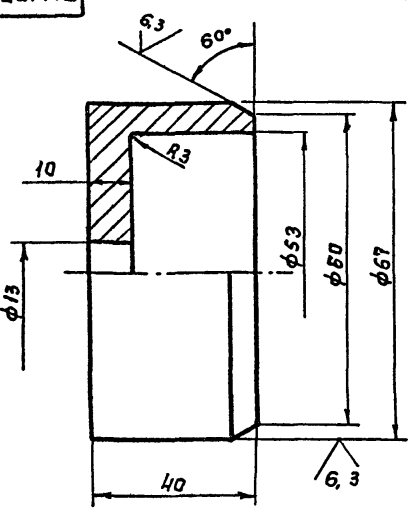

H14, h14, ± IT14/2

					ТМ.133.02.01.00.00.05		
Изм.	Лист	№ докум.	Подп.	Дата	Гильза	Лит	Масса / Масштаб
Разраб.		Марченко		03.88		И	0,8 / 1:1
Провер.		Решетникова				Лист	Листов 1
Т.контр.		Шабунина			Сталь 20 ГОСТ 1050-74	СОЮЗВОДОКАНАЛПРОЕКТ	
Гл.инж.пр.		Блоков					
Н.контр.		Цепковикова		03.88			
Утв.		Авдеев					

Инв.№ подл. | Подпись и дата | Взам. инв.№ | Инв.№ дубл. | Подп. и дата

Формат А4

ТМ133.02.01.00.00.06

√ (√)

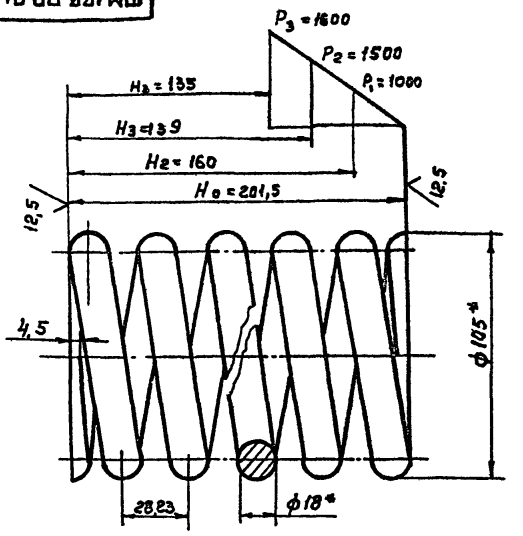

1* Размеры для справок

2. Пружина № 67 ГОСТ 13773-86

Числа рабочих витков n = 6,5

Полное число витков n1 = 8

Длина развернутой пружины 2228 мм

					ТМ133.02.01.00.00.06		
Изм.	Лист	№ докум.	Подп.	Дата	Пружина	Лит	Масса / Масштаб
Разраб.		Марченко		03.88		И	4,3 / 1:2
Провер.		Решетникова				Лист	Листов 1
Т.контр.		Шабунина			18-8-ГОСТ 2590-71	СОЮЗВОДОКАНАЛПРОЕКТ	
Гл.инж.пр.		Блоков			Круг 60с2 ГОСТ 535-79		
Н.контр.		Цепковикова		03.88			
Утв.		Авдеев					

Инв.№ подл. | Подп. и дата | Взам. инв.№ | Инв.№ дубл. | Подп. и дата

Формат А4

ТМ133.02.01.09.00.00 СБ

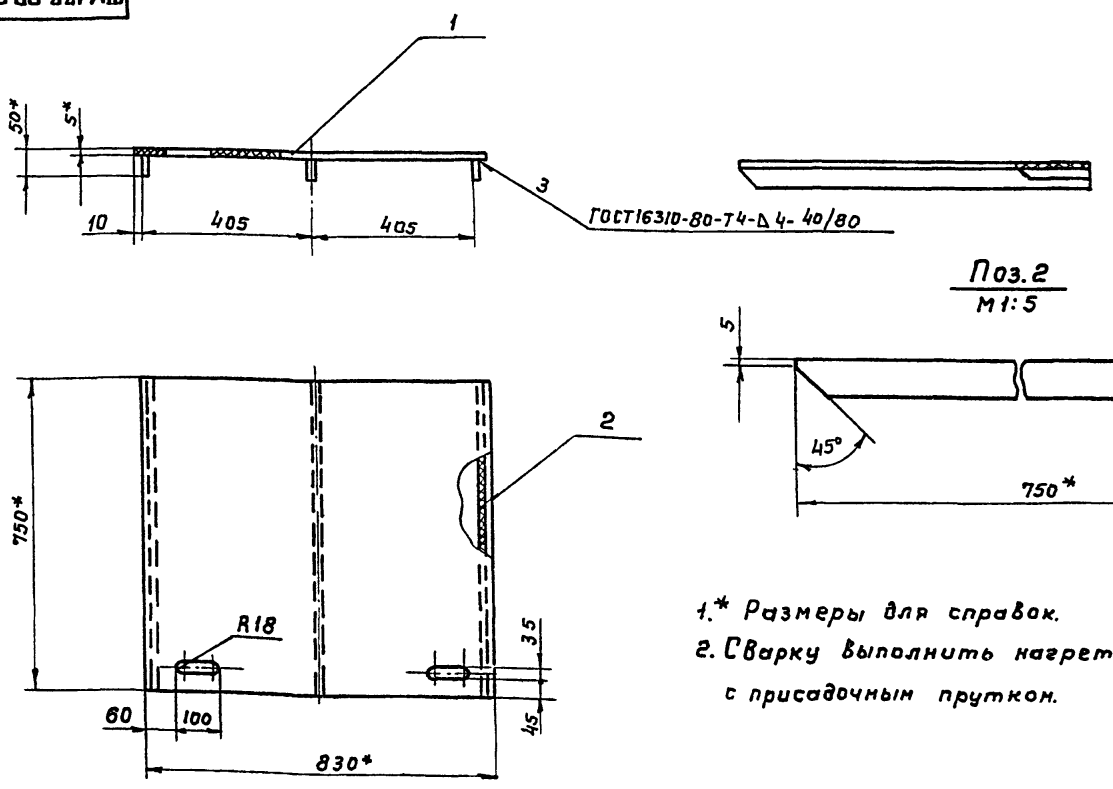

1.* Размеры для справок.

2. Сварку выполнить нагретым газом с присадочным прутком.

23083-02

					ТМ 133.02.01.09.00.00 СБ		
Изм.	Лист.	№ докум.	Подп.	Дата	Полка Сборочный чертеж	Лит	Масса / Масштаб
Разраб.		Марченко		03.88		И	5 / 1:10
Провер.		Решетникова				Лист	Листов 1
Т. контр.		Шабунина				СОЮЗВОДОКАНАЛПРОЕКТ	
Гл.инж.пр.		Блоков					
Н.контр.		Цепковикова		03.88			
Утв.		Авдеев					

Инв.№ подл. | Подп. и дата | Взам. инв.№ | Инв.№ дубл. | Подп. и дата

Формат А3

ТМ133.02.01.10.00.00СБ

Типовое проектное решение 406-8-4.88 Альбом II

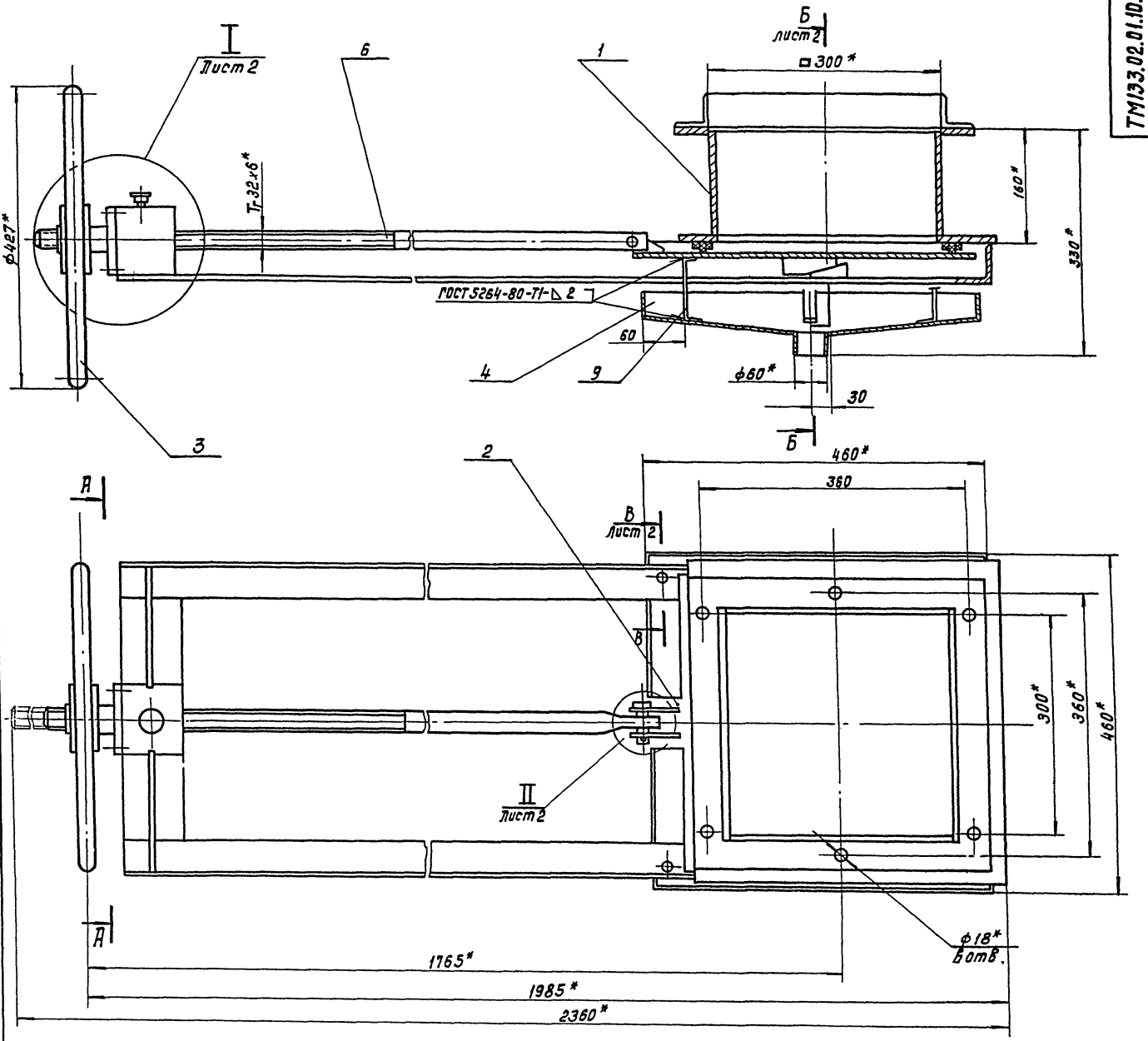

А–А

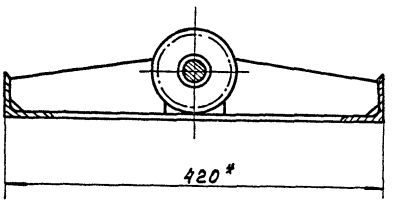

1.* Размеры для справок

2. Поверхность затвора покрыть тремя слоями лака ХС-76 по двум слоям грунта ХС-010 ГОСТ 9355-81.

23083-02

Изм	Лист	№ докум	Подп.	Дата	ТМ 133.02.01.10.00.00 СБ			
Разраб		Марченко		03.88	Затвор бункерный 300×300 Сборочный чертеж	Лит	Масса	Масштаб
Пров.		Решетникова				И	70	1:4
Т.контр.		Шабунина				Лист 1	Листов 2	
Гл.инж.ар.		Блоков				СОЮЗВОДОКАНАЛПРОЕКТ		
Н.контр.		Целковикова		03.88				
Утв.		Авдеев						

Коп. Доценко

Формат А2

Инв. № подл. | Подп. и дата | Взам. инв. № | Инв. № дубл. | Подп. и дата

Б-Б лист 1

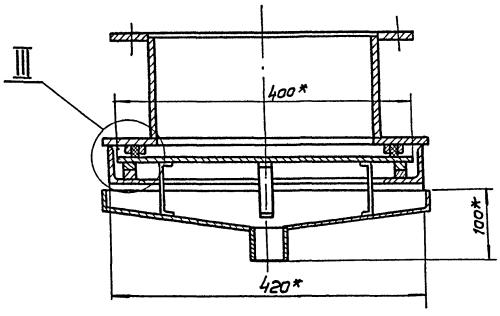

III
М1:1

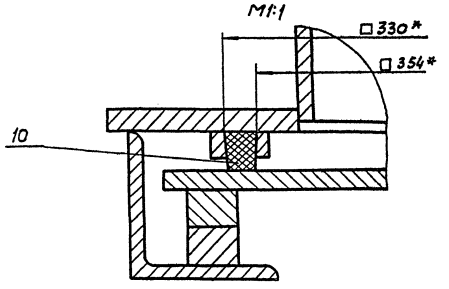

II лист 1
М1:1

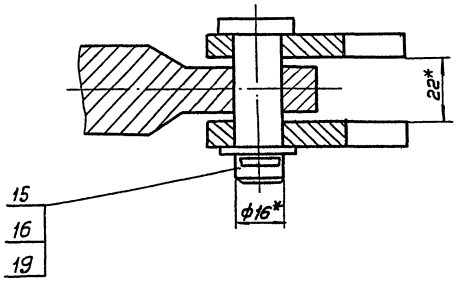

В-В лист 1
М1:1

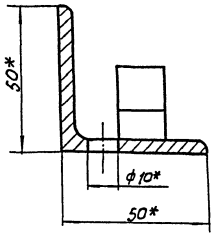

I лист 1
М1:2

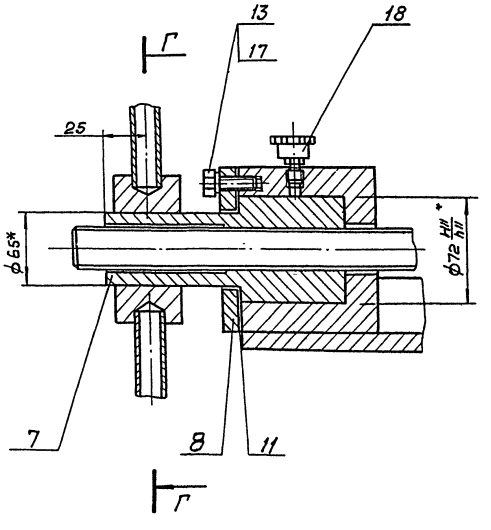

Г-Г
М1:2

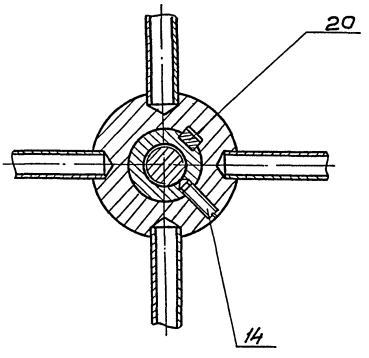

Типовое проектное решение 406-8-4.88 Альбом II

ТМ133.02.01.10.00.03

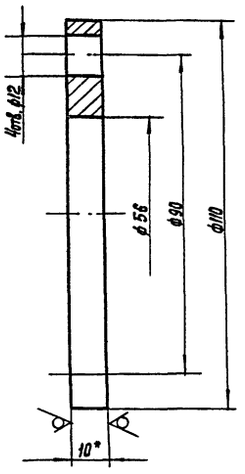

1.* Размер для справок

2. H14, h14, $\pm \frac{JT14}{2}$

Изм.	Лист	N докум.	Подп.	Дата
Разраб.		Марченко		03.88
Пров.		Решетникова		
Т. Контр.		Шабунина		
Гл. инж. пр.		Блоков		
Н. Контр.		Целковикова		03.88
Утв.		Авдеев		

ТМ133.02.01.10.00.03

Крышка

Лит.	Масса	Масштаб
И	0,5	1:1

Листов | Листов 1

Лист Б-10 ГОСТ 19903-74 / Ст.3 ГОСТ 14637-79

СОЮЗВОДОКАНАЛПРОЕКТ

ФОРМАТ А4

ТМ133.02.01.10.00.04

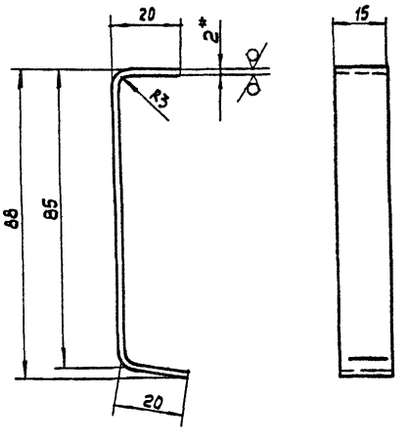

1.* Размер для справок

2. $\pm \frac{JT14}{2}$

3. Развернутая длина ~ 130мм

Изм.	Лист	N докум.	Подп.	Дата
Разраб.		Марченко		03.88
Пров.		Решетникова		
Т. Контр.		Шабунина		
Гл. инж. пр.		Блоков		
Н. Контр.		Целковикова		03.88
Утв.		Авдеев		

ТМ 133.02.01.10.00.04

Скоба

Лит.	Масса	Масштаб
И	0.03	1:1

Лист | Листов 1

Лист Б-2.0 ГОСТ 19903-71 / Ст.3 ГОСТ 16523-78

СОЮЗВОДОКАНАЛПРОЕКТ

ФОРМАТ А4

ТМ133.02.01.10.00.02

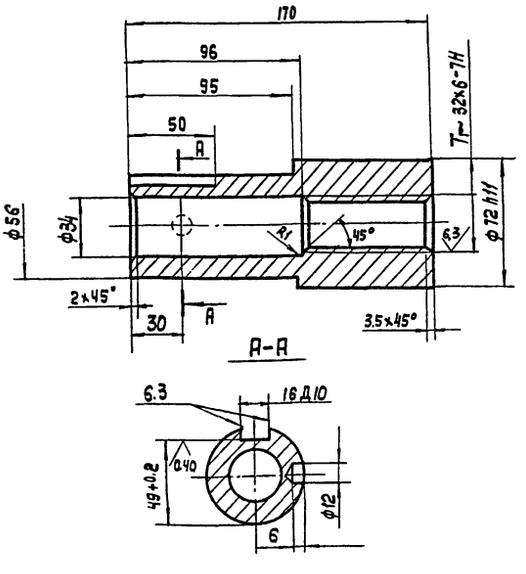

Неуказанные предельные отклонения размеров:

H14, h14, $\pm \frac{JT14}{2}$

Изм.	Лист	N докум.	Подп.	Дата
Разраб.		Марченко		03.88
Пров.		Решетникова		
Т. Контр.		Шабунина		
Гл. инж. пр.		Блоков		
Н. Контр.		Целковикова		03.88
Утв.		Авдеев		

ТМ 133.02.01.10.00.02

Гайка

Лит.	Масса	Масштаб
И	3.06	1:2

Лист | Листов 1

СЧ 30 ГОСТ 1412-79

СОЮЗВОДОКАНАЛПРОЕКТ

ФОРМАТ А4

ТМ 133.02.01.10.00.01

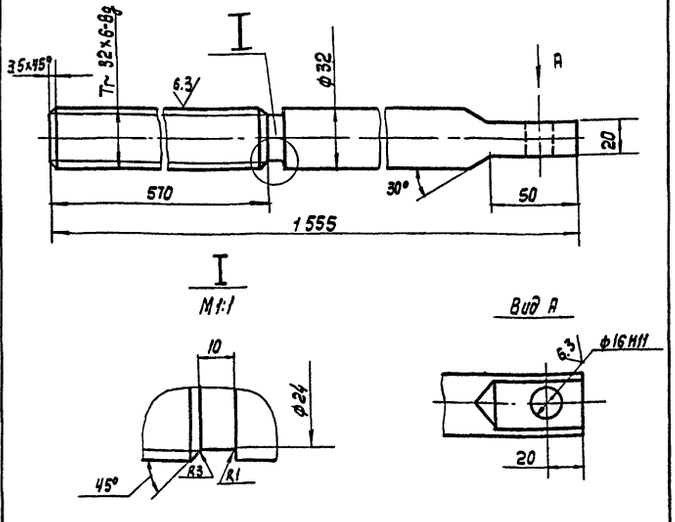

Неуказанные предельные отклонения размеров:

h14, $\pm \frac{JT14}{2}$

23083-02

Изм.	Лист	N докум.	Подп.	Дата
Разраб.		Марченко		03.88
Пров.		Решетникова		
Т. Контр.		Шабунина		
Гл. инж. пр.		Блоков		
Н. Контр.		Целковикова		03.88
Утв.		Авдеев		

ТМ 133.02.01.10.00.01

Винт

Лит.	Масса	Масштаб
И	9.9	1:2

Лист | Листов 1

Сталь 45 ГОСТ 1050-74

СОЮЗВОДОКАНАЛПРОЕКТ

ФОРМАТ А4

Инв. N подл. | Подп. и дата | Взам. инв. N | Инв. N дубл. | Подп. и дата

Контр. Лавринина

ТМ133.02.01.10.01.00С6

Типовое проектное решение 406-8-4.88 Альбом II

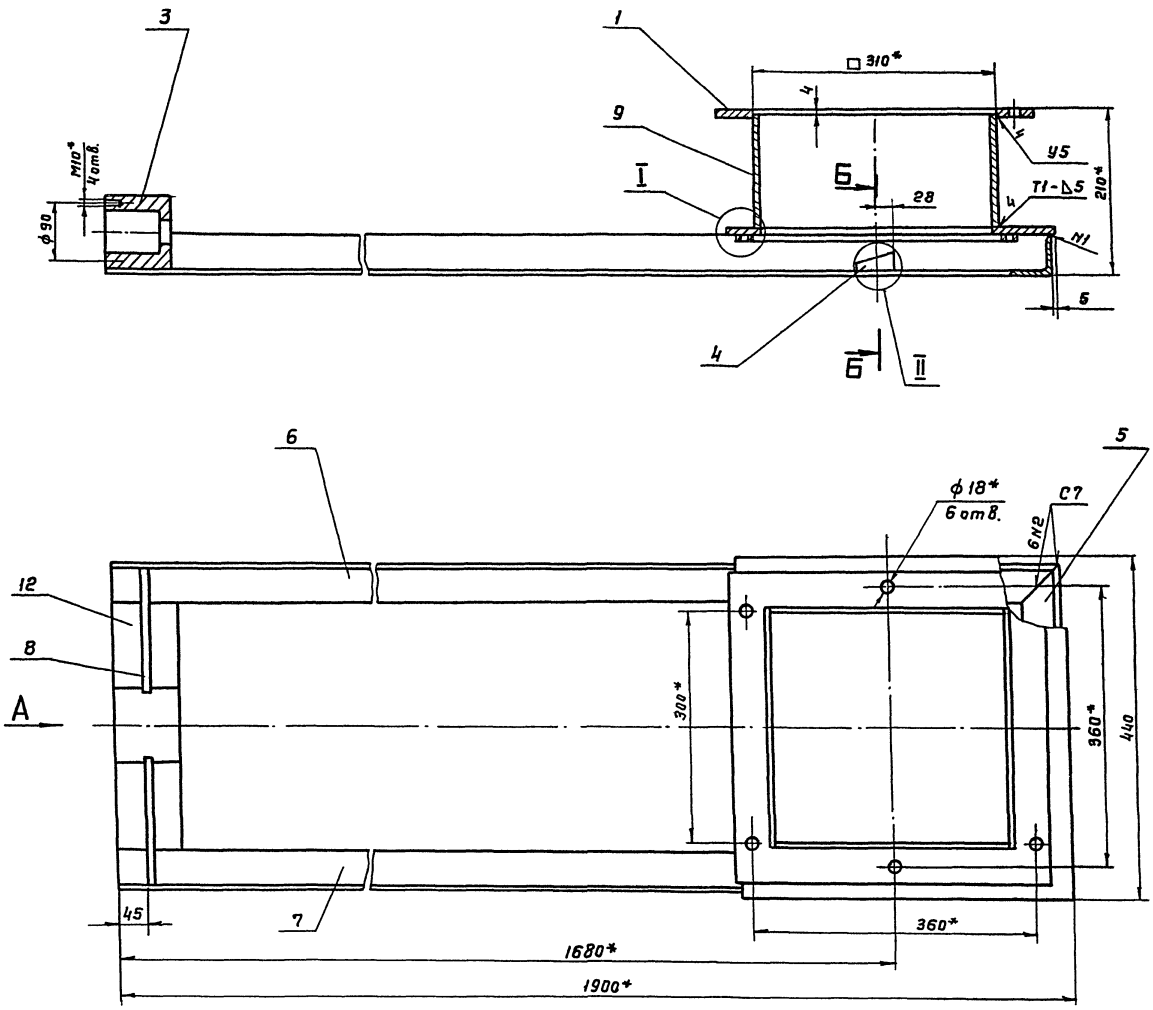

Вид А повернуто

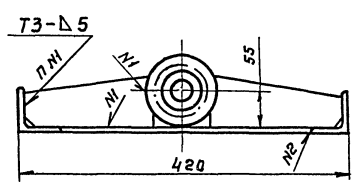

Б-Б повернуто

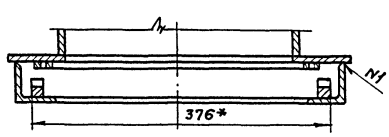

II
М 1:1

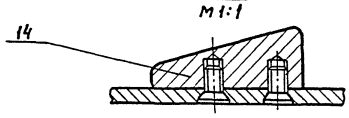

I
М 1:1

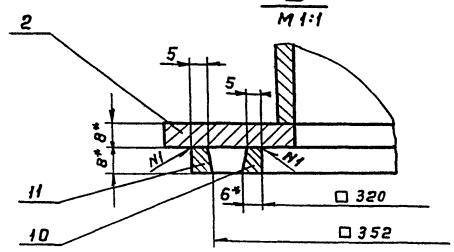

1. * Размеры для справок
2. $\pm \frac{JT14}{2}$
3. Сварные швы - по ГОСТ 5264-80
4. Шероховатость торцев деталей без чертежа 25

23083-02

					ТМ133.02.01.10.01.00С6			
Изм	Лист	№ докум.	Подп.	Дата	Рама	Лит	Масса	Масштаб
Разраб	Марченко			03.88	Сборочный чертеж	И	38	1:4
Пров.	Решетникова					Лист	Листов 1	
Т.контр.	Шабунина							
Гл.инж.пр.	Блонов							
Н.контр.	Целковикова			03.88		СОЮЗВОДОМАНАЛПРОЕКТ		
Утв.	Авдеев							

Формат А2

Инв. № подл. | Подп. и дата | Взам. инв. № | Инв. № дубл. | Подп. и дата

Типовое проектное решение 416-8-4.88 Альбом II

ТМ133.02.01.10.02.00СБ

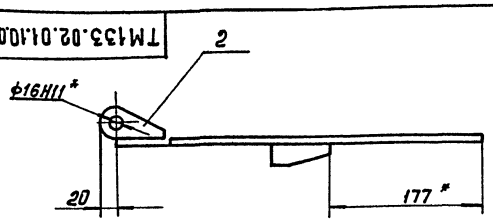

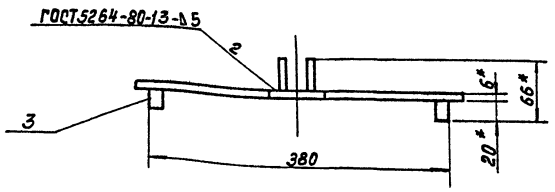

А-А
М1:1

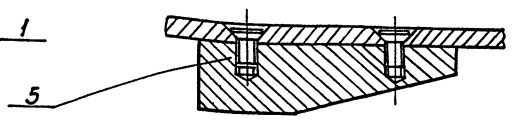

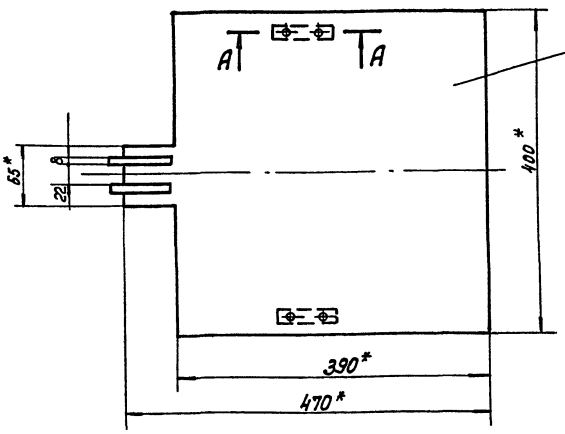

1. *Размеры для справок.
2. $\pm \frac{JT14}{2}$

Изм.	Лист	№ докум.	Подп.	Дата	ТМ13302.01.10.02.00 СБ		
Разраб.		Марченко		03.88	Затвор Сборочный чертеж	Лит	Масса	Масштаб
Пров.		Решетников				Н	7.5	1:4
Т. контр.		Шабунина				Лист	Листов 1	
Гл. инж. пр.		Блоков				СОЮЗВОДОКАНАЛПРОЕКТ		
Н. контр.		Щелкобиков		03.88				
Утв.		Абдеев						

Формат А3

Инв. № подл. | Подп. и дата | Взам. инв. № | Инв. № дубл. | Подп. и дата

ТМ133.02.01.10.01.02

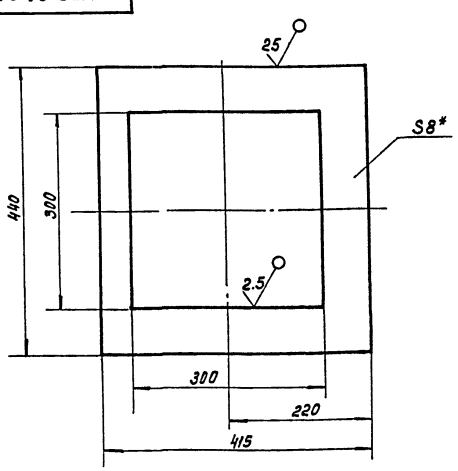

1.* Размер для справок.
2. $\pm \frac{JT14}{2}$

Изм.	Лист	№ докум.	Подп.	Дата	ТМ133.02.01.10.01.02		
Разраб.		Марченко		03.88	Фланец	Лит	Масса	Масштаб
Пров.		Решетников				Н	5.8	1:5
Т. контр.		Шабунина				Лист	Листов 1	
Гл. инж. пр.		Блоков				СОЮЗВОДОКАНАЛПРОЕКТ		
Н. контр.		Щелкобиков		03.88	Лист Б-8.0 ГОСТ 19903-74 Ст.3 ГОСТ 14637-79			
Утв.		Абдеев						

Формат А4

Инв. № подл. | Подп. и дата | Взам. инв. № | Инв. № дубл. | Подп. и дата

ТМ133.02.01.10.01.01

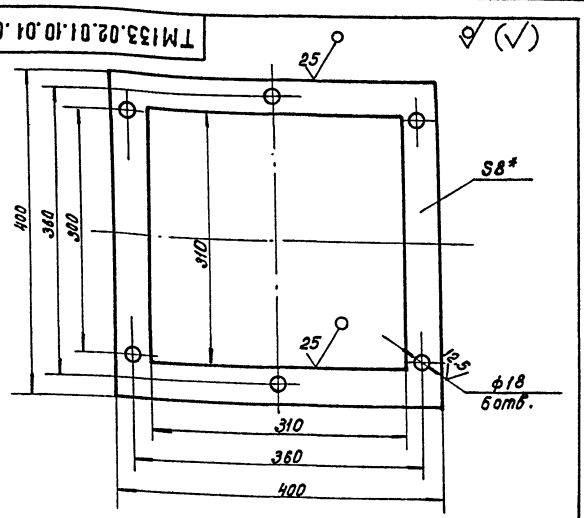

1.* Размер для справок.
2. Н14, $\pm \frac{JT14}{2}$

23083-02

Изм.	Лист	№ докум.	Подп.	Дата	ТМ 13302.01.10.01 01		
Разраб.		Марченко		03.88	Фланец	Лит	Масса	Масштаб
Пров.		Решетников				Н	4.3	1:4
Т. контр.		Шабунина				Лист	Листов 1	
Гл. инж. пр.		Блоков				СОЮЗВОДОКАНАЛПРОЕКТ		
Н. контр.		Щелкобиков		03.88	Лист Б-8.0 ГОСТ 19903-74 Ст.3 ГОСТ 14637-79			
Утв.		Абдеев						

Кол. Даценко

Формат А4

Типовое проектное решение 406-8-4.88 Альбом II

ТМ133.02.01.10.01.0004

12,5

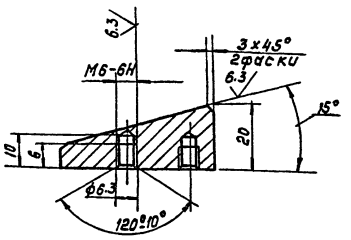

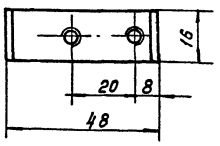

Неуказанные предельные отклонения размеров: $\frac{JT14}{2}$

				ТМ133.02.01.10.01.04	
Изм.	Лист	№ докум.	Подп.	Дата	
Разраб.		Марченко		03.88	Клин
Пров.		Решетников			
Т.контр.		Шабунина			
Гл.инж.пр.		Блоков			
Н.контр.		Щелкобикова		03.88	Сталь 5 ГОСТ 380-71
Утв.		Абдеев			

Лит	Масса	Масштаб
И	0.1	1:1
Лист	Листов 1	

СОЮЗВОДОКАНАЛПРОЕКТ

Формат А4

Инв.№ подл. | Подп. и дата | Взам.инв.№ | Инв.№ дубл. | Подпись и дата

ТМ133.02.01.10.01.03

12,5

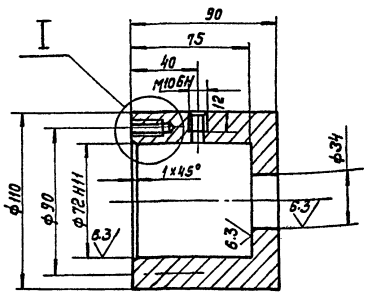

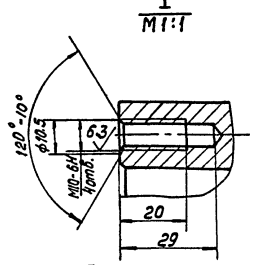

Неуказанные предельные отклонения размеров: Н14, $\pm\frac{JT14}{2}$

				ТМ133.02.01.10.01.03	
Изм.	Лист	№ докум.	Подп.	Дата	
Разраб.		Марченко		03.88	Корпус
Пров.		Решетников			
Т.контр.		Шабунина			
Гл.инж.пр.		Блоков			
Н.контр.		Щелкобикова		03.88	Ст3. ГОСТ 380-71
Утв.		Абдеев			

Лит	Масса	Масштаб
И	4.2	1:2
Лист	Листов 1	

СОЮЗВОДОКАНАЛПРОЕКТ

Формат А4

Инв.№ подл. | Подп. и дата | Взам.инв.№ | Инв.№ дубл. | Подпись и дата

ТМ133.02.01.10.01.06

ТМ133.02.01.10.01.06

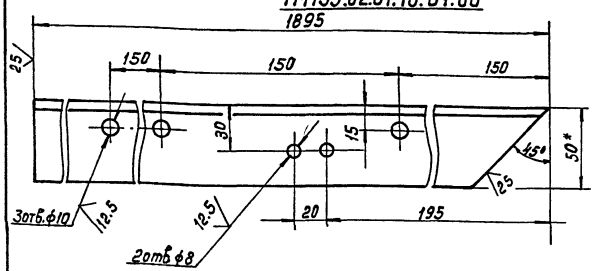

ТМ133.02.01.10.01.06-01 – зеркальное отражение.
Остальное см. ТМ133.02.01.10.01.06
М1:5

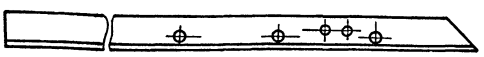

1.* Размер для справок.
2. Н14, $\pm\frac{JT14}{2}$

				ТМ 133.02.01.10.01.06	
Изм.	Лист	№ докум.	Подп.	Дата	
Разраб.		Марченко		03.88	Уголок
Пров.		Решетников			
Т.контр.		Шабунина			
Гл.инж.пр.		Блоков			
Н.контр.		Щелкобикова		03.88	Уголок 50х50х5 - В ГОСТ 8509-72
Утв.		Абдеев			Ст.3 ГОСТ 535-79

Лит	Масса	Масштаб
И	7.1	1:2
Лист	Листов 1	

СОЮЗВОДОКАНАЛПРОЕКТ

Формат А4

Инв.№ подл. | Подп. и дата | Взам.инв.№ | Инв.№ дубл. | Подпись и дата

ТМ133.02.01.10.01.05

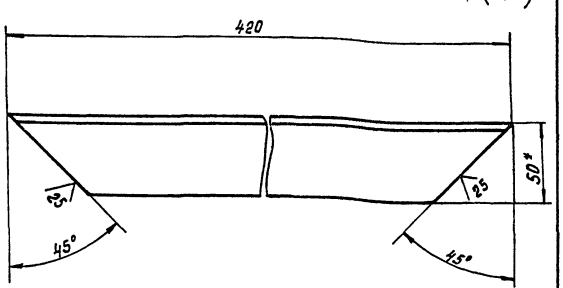

1* Размер для справок
2. $\pm\frac{JT14}{2}$

23083-02

				ТМ 133.02.01.10.01.05	
Изм.	Лист	№ докум.	Подп.	Дата	
Разраб.		Марченко		03.88	Уголок
Пробер.		Решетникова			
Т.контр.		Шабунина			
Гл.инж.		Блоков			
Н.контр.		Щелкобикова		03.88	Уголок 50х50х5 - В ГОСТ 8509-72
Утв.		Абдеев			Ст.3 ГОСТ 535-79

Лит	Масса	Масштаб
И	1.4	1:2
Лист	Листов 1	

СОЮЗВОДОКАНАЛПРОЕКТ

Кол. Доценко

Формат А4

Инв.№ подл. | Подп. и дата | Взам.инв.№ | Инв.№ дубл. | Подпись и дата

ТМ133.02.01.10.02.01

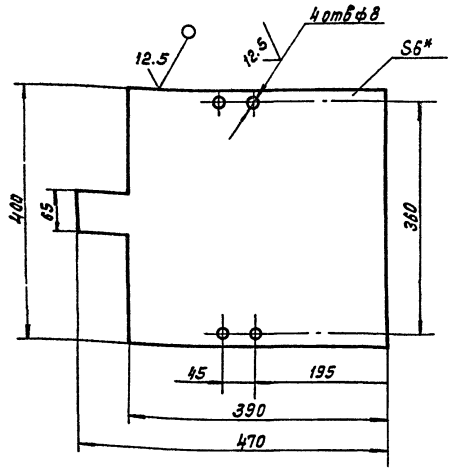

1.* Размер для справок

2. H14, $\pm \frac{JT14}{2}$

Изм.	Лист	№ докум.	Подп.	Дата	ТМ133.02.01.10.02.01	
Разраб.		Марченко		03.88	Щит	Лит: — / Масса: 6.86 / Масштаб: 1:5
Пров.		Решетникова				Лист: — / Листов: 1
Т.контр.		Шабунина				
Гл.инж.пр.		Блоков			Лист Б-6.0 ГОСТ 19903-74 / Ст.3 ГОСТ 14637-79	СОЮЗВОДОКАНАЛПРОЕКТ
Н.контр.		Щелкобукова		03.88		
Утв.		Авдеев				

Формат А4

ТМ133.02.01.10.02.02

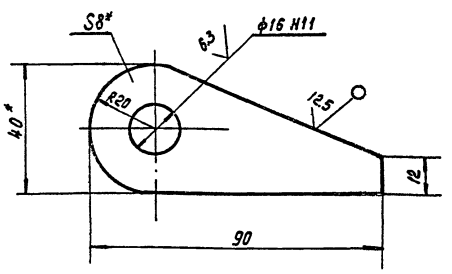

1.* Размеры для справок

2. Неуказанные предельные отклонения размеров: $\pm \frac{JT14}{2}$

Изм.	Лист	№ докум.	Подп.	Дата	ТМ133.02.01.10.02.02	
Разраб.		Марченко		03.88	Ушко	Лит: — / Масса: 0.14 / Масштаб: 1:1
Пров.		Решетникова				Лист: — / Листов: 1
Т.контр.		Шабунина				
Гл.инж.пр.		Блоков			Лист Б-8.0 ГОСТ 19903-74 / Ст.3 ГОСТ 14637-79	СОЮЗВОДОКАНАЛПРОЕКТ
Н.контр.		Щелкобукова		03.88		
Утв.		Авдеев				

Формат А4

ТМ133.02.01.10.02.03

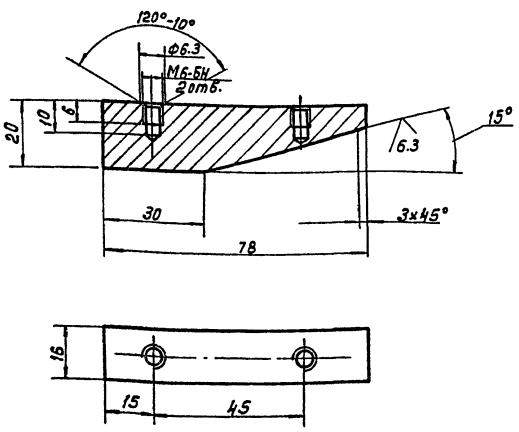

Неуказанные предельные отклонения размеров: $\pm \frac{JT14}{2}$

Изм.	Лист	№ докум.	Подп.	Дата	ТМ133.02.01.10.02.03	
Разраб.		Марченко		03.88	Клин	Лит: — / Масса: 0.18 / Масштаб: 1:1
Пров.		Решетникова				Лист: — / Листов: 1
Т.контр.		Шабунина				
Гл.инж.пр.		Блоков			Сталь 5 ГОСТ 380-71	СОЮЗВОДОКАНАЛПРОЕКТ
Н.контр.		Щелкобукова		03.88		
Утв.		Авдеев				

Формат А4

ТМ133.02.01.10.01.07

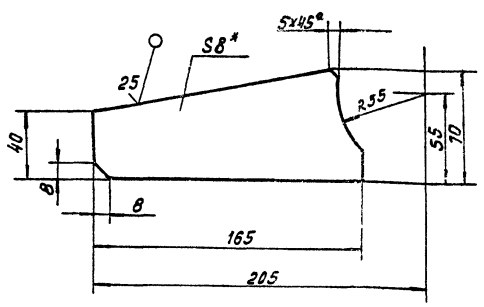

1.* Размер для справок

2. $\pm \frac{JT14}{2}$

23083-02

Изм.	Лист	№ докум.	Подп.	Дата	ТМ133.02.01.10.01.07	
Разраб.		Марченко		03.88	Ребро	Лит: — / Масса: 0.56 / Масштаб: 1:2
Пров.		Решетникова				Лист: — / Листов: 1
Т.контр.		Шабунина				
Гл.инж.пр.		Блоков			Лист Б-8.0 ГОСТ 19903-74 / Ст.3 ГОСТ 14637-79	СОЮЗВОДОКАНАЛПРОЕКТ
Н.контр.		Щелкобукова		03.88		
Утв.		Авдеев				

Коп. Доценко

Формат А4

Инв.№ подл. | Подп. и дата | Взам. инв.№ | Инв.№ дубл. | Подпись и дата

Типовые проектные решения 408-8-4.88 Альбом II

ТМ133.02.01.01.00.26

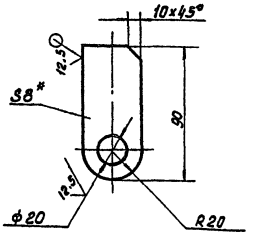

1.* Размер для справок
2. H14, $\pm \frac{IT14}{2}$

Изм.	Лист	№ докум.	Подп.	Дата
Разраб.		Марченко		03.88
Пров.		Решетникова		
Т. контр.		Шабунина		
Гл. инж. пр.		Блоков		
Н. контр.		Целковникова		03.88
Утв.		Авдеев		

ТМ133.02.01.01.0026

Ушко

Лит	Масса	Масштаб
И	0.23	1:2
Лист	Листов 1	

Лист Б-8.0 ГОСТ 19903-74
Ст.3 ГОСТ 14637-79

СОЮЗВОДОКАНАЛПРОЕКТ

Формат А4

ТМ133.02.02.00.00.09

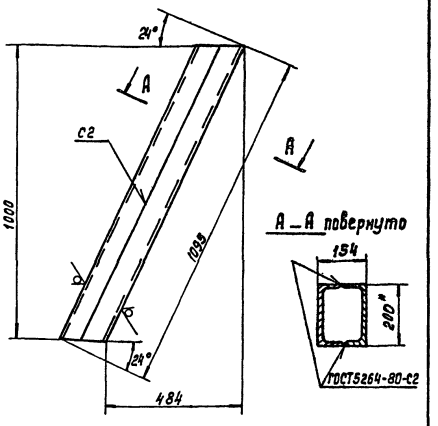

1.* Размер для справок
2. $\pm \frac{IT14}{2}$

Изм.	Лист	№ докум.	Подп.	Дата
Разраб.		Марченко		03.88
Пров.		Шабунина		
Т. контр.		Шабунина		
Гл. инж. пр.		Блоков		
Н. контр.		Целковникова		03.88
Утв.		Авдеев		

ТМ133.02.02.00.00.09

Стойка

Лит	Масса	Масштаб
И	37.5	1:10
Лист	Листов 1	

Швеллер 20 ГОСТ 8240-72
Ст.3 ГОСТ 535-79

СОЮЗВОДОКАНАЛПРОЕКТ

Формат А4

ТМ133.02.01.10.01.09

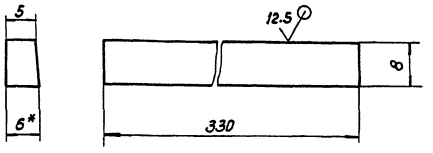

1.* Размер для справок
2. $\pm \frac{IT14}{2}$

Изм.	Лист	№ докум.	Подп.	Дата
Разраб.		Марченко		03.88
Пров.		Решетникова		
Т. контр.		Шабунина		
Гл. инж. пр.		Блоков		
Н. контр.		Целковникова		03.88
Утв.		Авдеев		

ТМ133.02.01.10.01.09

Упор

Лит	Масса	Масштаб
И	0.12	2:1
Лист	Листов	

Лист Б-6.0 ГОСТ 19903-74
Ст.3 ГОСТ 14637-79

СОЮЗВОДОКАНАЛПРОЕКТ

Формат А4

ТМ133.02.01.10.01.10

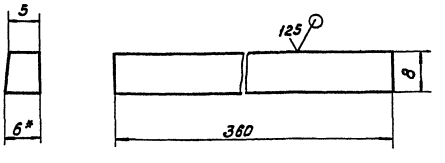

1.* Размер для справок
2. $\pm \frac{IT14}{2}$

23083-02

Изм.	Лист	№ докум.	Подп.	Дата
Разраб.		Марченко		03.88
Пров.		Решетникова		
Т. контр.		Шабунина		
Гл. инж. пр.		Блоков		
Н. контр.		Целковникова		03.88
Утв.		Авдеев		

ТМ 133.02.01.10.01.10

Упор

Лит	Масса	Масштаб
И	0.14	2:1
Лист	Листов 1	

Лист Б-6.0 ГОСТ 19903-74
Ст.3 ГОСТ 14637-79

СОЮЗВОДОКАНАЛПРОЕКТ

Коп. Доценко

Формат А4

Типовые проектные решения 406-8-4.88 Альбом II

ТМ133.02.01.10.03.01

12,5 √(V)

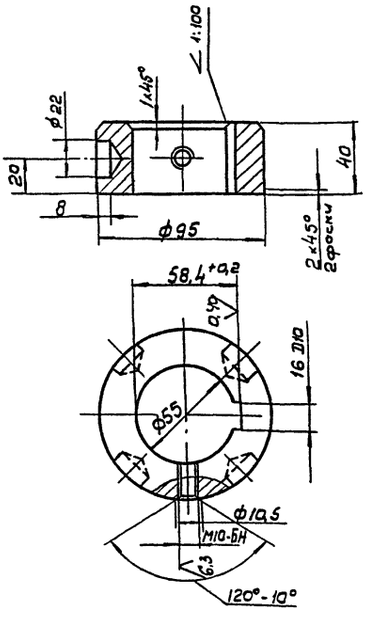

Неукозонные предельные отклонения размеров:
H14, h14 ± IT14/2

					ТМ133.02.01.10.03.01		
Изм.	Лист	N докум.	Подп.	Дата	Ступица	Лит.	Масса	Масштаб
Разраб.		Марченко		03.88		И	1,38	1:2
Пров.		Решетников				Лист	Листов 1
Т.контр.		Шобунина			Ст.3 ГОСТ 380-71	СОЮЗВОДОКАНАЛПРОЕКТ	
Гл.инж.пр.		Блохов					
Н.контр.		Целковников		03.88			
Утв.		Авдеев					

Инв.№ подл. | Подп. и дата | Взам. инв.№ | Инв.№ дубл. | Подп. и дата

Формат А4

ТМ133.02.01.10.03.00СБ

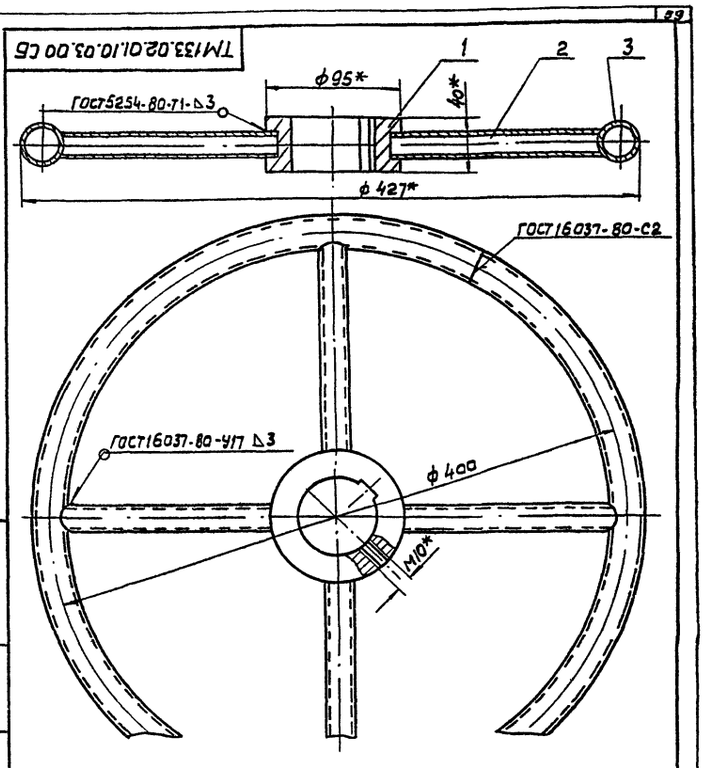

*Размеры для справок

					ТМ133.02.01.10.03.00СБ		
Изм.	Лист	N докум.	Подп.	Дата	Маховик	Лит.	Масса	Масштаб
Разраб.		Марченко		03.88		И	4,5	1:2,5
Пров.		Решетников				Лист	Листов 1
Т.контр.		Шобунина			Сборочный чертеж	СОЮЗВОДОКАНАЛПРОЕКТ	
Гл.инж.пр.		Блохов					
Н.контр.		Целковников		03.88			
Утв.		Авдеев					

Инв.№ подл. | Подп. и дата | Взам. инв.№ | Инв.№ дубл. | Подп. и дата

Формат А4

ТМ133.02.01.01.04.01

∀(V)

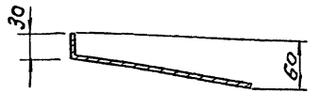

Развертка

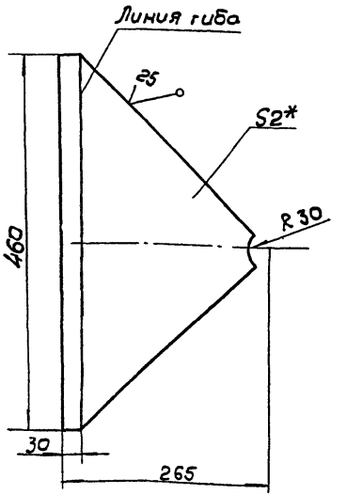

1.* Размер для справок

2. ± IT14/2

					ТМ133.02.01.10.04.01		
Изм.	Лист	N докум.	Подп.	Дата	Стенка	Лит.	Масса	Масштаб
Разраб.		Марченко		03.88		Н	1,05	1:5
Пров.		Решетников				Лист	Листов 1
Т.контр.		Шобунина			Б-2,0 ГОСТ 19903-74	СОЮЗВОДОКАНАЛПРОЕКТ	
Гл.инж.пр.		Блохов			Лист Ст.3 ГОСТ 16523-70		
Н.контр.		Целковников		03.88			
Утв.		Авдеев					

Инв.№ подл. | Подп. и дата | Взам. инв.№ | Инв.№ дубл. | Подп. и дата

Формат А4

ТМ133.02.01.10.04.00СБ

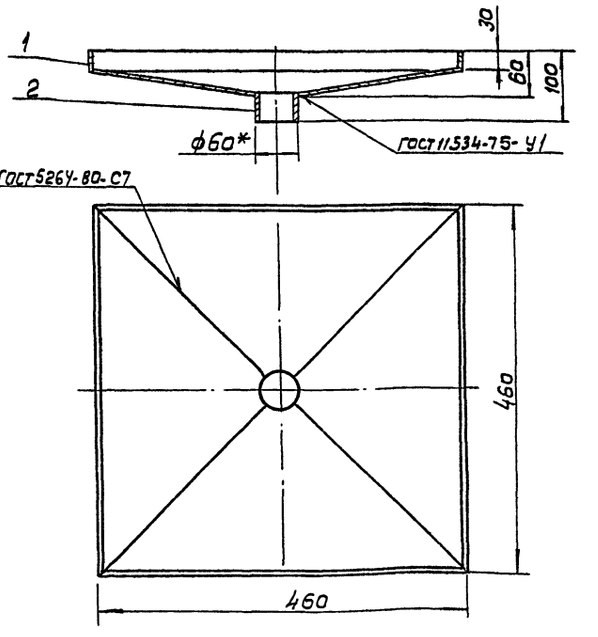

* Размер для справок

23083-02

					ТП 133.02.01.10.04.00 СБ		
Изм.	Лист	N докум.	Подп.	Дата	Воронка.	Лит.	Масса	Масштаб
Разраб.		Марченко		03.88		Н	5	1:5
Пров.		Решетников				Лист	Листов 1
Т.контр.		Шобунина			Сборочный чертеж	СОЮЗВОДОКАНАЛПРОЕКТ	
Гл.инж.пр.		Блохов					
Н.контр.		Целковников		03.88			
Утв.		Авдеев					

Инв.№ подл. | Подп. и дата | Взам. инв.№ | Инв.№ дубл. | Подп. и дата

Формат А4

ТМ 133.02.02.00.00.00 СБ

Типовые проектные решения 409-3-4.88 Альбом II

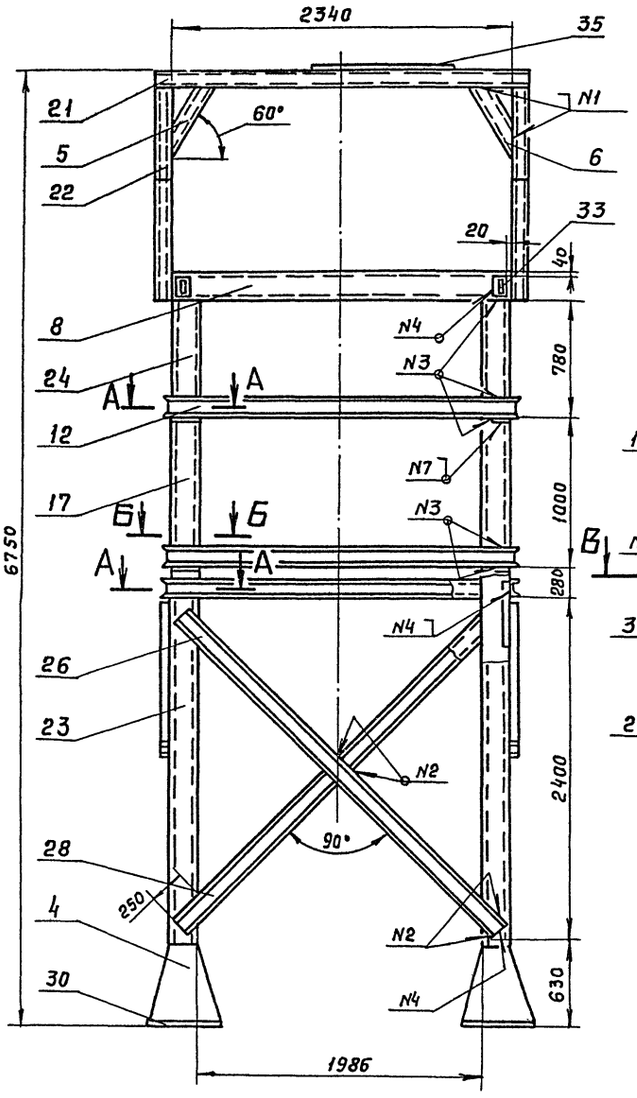

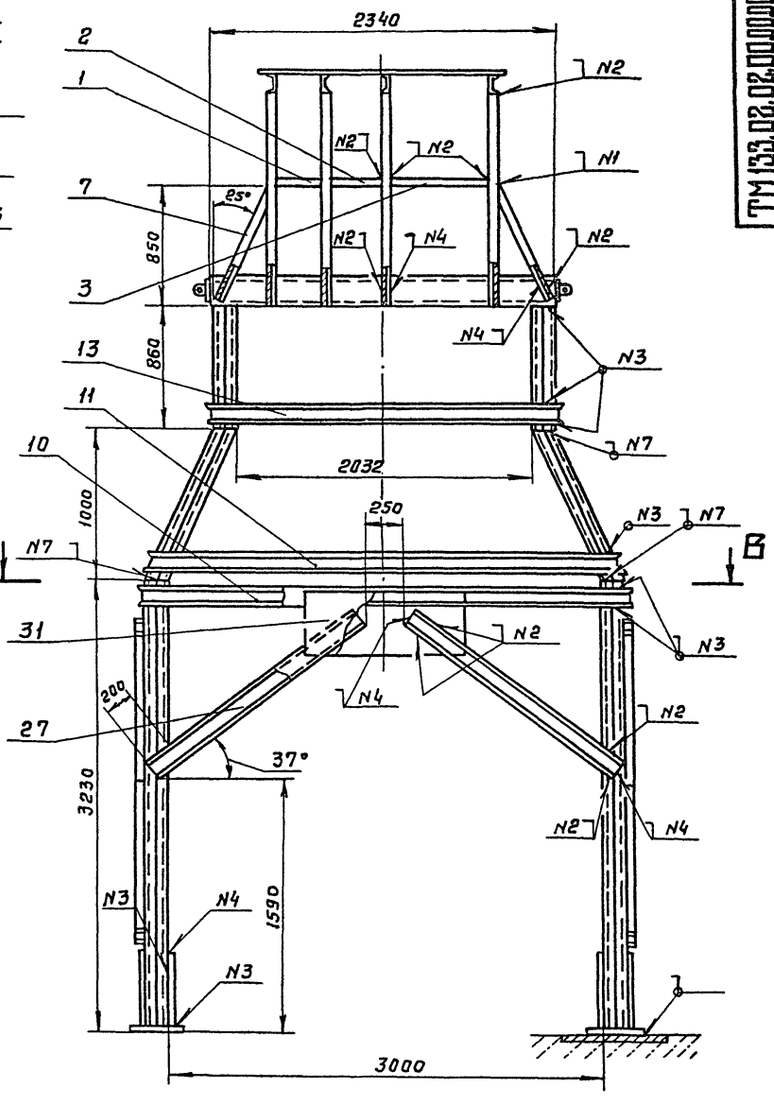

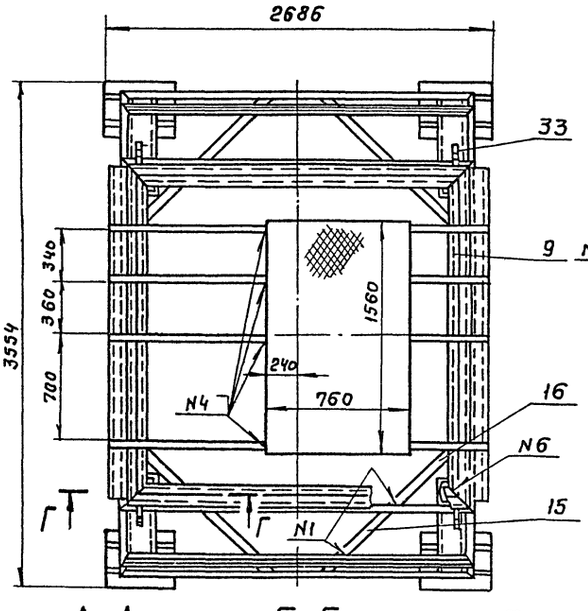

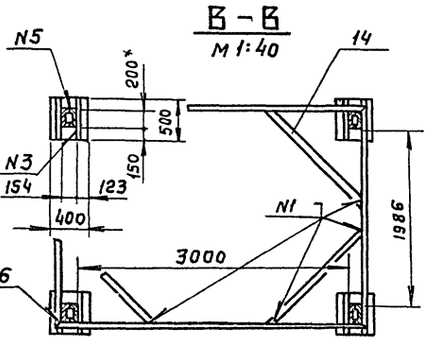

Таблица сварных швов

№ швов	Обозначен.	ГОСТ
N1	Т1 – △4	11534-75
N2	Т1 – △4	5264-80
N3	Т1 – △6	— " —
N4	Н1 – △4	— " —
N5	С2	— " —
N6	С7	— " —
N7	У1 – △5	11534-75

1. * Размеры для справок.
2. $H14, h14, \pm \frac{JT14}{2}$.
3. Шероховатость обрабатываемых поверхностей деталей без чертежа $\sqrt{25}$
4. В местах присоединения поясов к стойкам поз. 17, 23 и 24 швы зачистить заподлицо
5. Детали поз. 1, 2, 3, 5, 6, 7, 21 приварить после установки шланового резервуара.

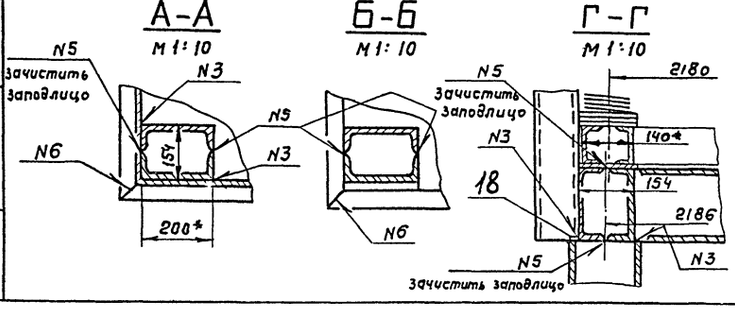

23083-02

Изм.	Лист	№ докум.	Подп.	Дата
Разраб.		Кузьмина		03.89
Пров.		Шабунина		
Т. контр.		Шабунина		
Гл. инж. пр.		Блохов		
Н. контр.		Целковикова		
Утв.		Авдеев		

ТМ 133.02.02.00.00.00 СБ

Стойка
Сборочный чертеж

Лит	Масса	Масштаб
И	2570	1:25

Лист	Листов 81

СОЮЗВОДОКАНАЛПРОЕКТ

Формат А2

Инв. № подл. | Подп. и дата | Взам. инв. № | Инв. № дубл. | Подп. и дата

Типовые проектные решения 406-8-4.88 Альбом II

Инв.№ подл. | Подп. и дата | Взам. инв.№ | Инв.№ дубл. | Подп. и дата

ТМ 133.02.02.00.00.03

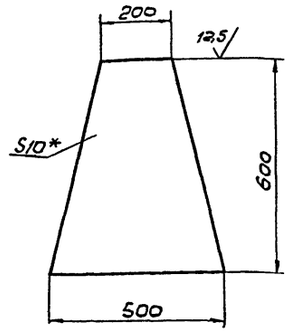

1.* Размер для справок.

2. ± JT14/2

Изм.	Лист	N докум.	Подп.	Дата
Разраб.	Марченко			03.88
Пров.	Шабунина			
Т. контр.	Шабунина			
Гл. инж. пр.	Блохов			
Н. контр.	Челковикова			03.88
Утв.	Авдеев			

ТМ 133.02.02.00.00.03

Накладка

Лит.	Масса	Масштаб
И	16.4	1:10
Лист	Листов 1	

Лист Б-10 ГОСТ 19903-74 / СТ. 3 ГОСТ 535-79

СОЮЗВОДОКАНАЛПРОЕКТ

Формат А4

ТМ 133.02.02.00.00.04

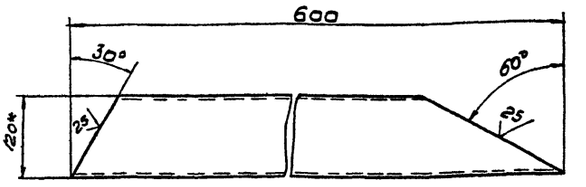

ТМ 133.02.02.00.00.04-01- зеркальное отражение
Остальное см. ТМ 133.02.02.00.00 04

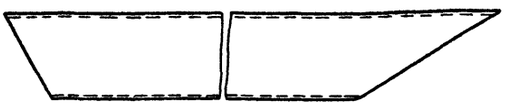

1.* Размер для справок.

2. ± JT14/2

Изм.	Лист	N докум.	Подп.	Дата
Разраб.	Марченко			03.88
Пров.	Шабунина			
Т. контр.	Шабунина			
Гл. инж. пр.	Блохов			
Н. контр.	Челковикова			03.88
Утв.	Авдеев			

ТМ 133.02.02.00.00.04

Раскас

Лит.	Масса	Масшт.
И	4,8	1:5
Лист	Листов 1	

Швеллер 12 ГОСТ 8240-72 / СТ. 3 ГОСТ 535-79

СОЮЗВОДОКАНАЛПРОЕКТ

Формат А4

ТМ 133.02.02.00.00.02

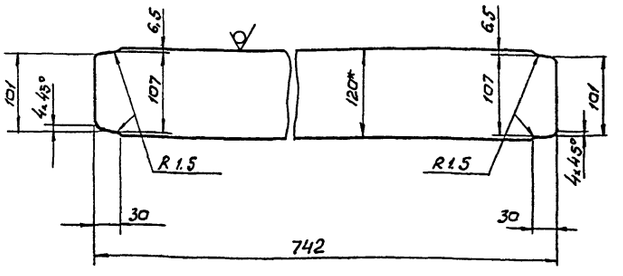

1.* Размер для справок.

2. ± JT14/2

Изм.	Лист	N докум.	Подп.	Дата
Разраб.	Марченко			03.88
Пров.	Шабунина			
Т. контр.	Шабунина			
Гл. инж. пр.	Блохов			
Н. контр.	Челковикова			03.88
Утв.	Авдеев			

ТМ 133.02.02.00.00.02

Стяжка

Лит.	Масса	Масштаб
И	7,3	1:5
Лист	Листов 1	

Швеллер 12 ГОСТ 8240-72 / СТ. 3 ГОСТ 535-79

СОЮЗВОДОКАНАЛПРОЕКТ

Формат А4

ТМ 133.02.02.00.00.01

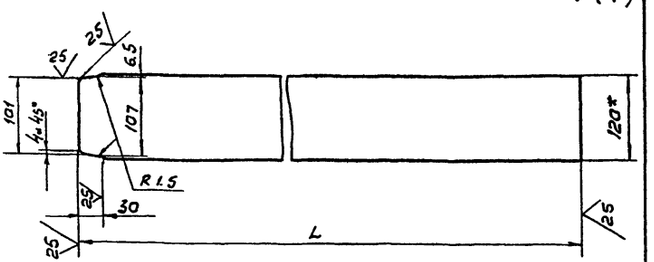

Обозначение	L, мм	Масса кг
ТМ 134.02.02.00.00.01	333	3,4
-01	407	3,7

1.* Размер для справок.

2. ± JT14/2

23083-02

Изм.	Лист	N докум.	Подп.	Дата
Разраб.	Марченко			03.88
Пров.	Шабунина			
Т. контр.	Шабунина			
Гл. инж. пр.	Блохов			
Н. контр.	Челковикова			03.88
Утв.	Авдеев			

ТМ 133.02.02.00.00.01

Стяжка

Лит.	Масса	Масшт.
И	См. табл.	1:5
Лист	Листов 1	

Швеллер 12 ГОСТ 8240-72 / СТ. 3 ГОСТ 535-79

СОЮЗВОДОКАНАЛПРОЕКТ

Формат А4

Типовое проектное решение 406-8-4.88 Альбом II

ТМ133.02.02.00.00.07

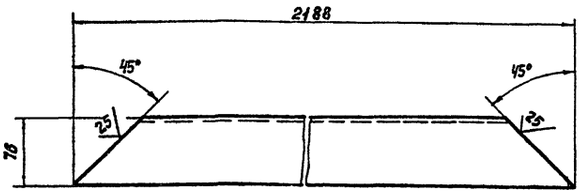

1.* Размер для справок

2. ± JT14/2

Изм.	Лист	№ докум.	Подп.	Дата
Разраб.		Марченко		03.88
Пров.		Шабунина		
Т. Контр.		Шабунина		
Гл.инж.пр.		Блоков		
Н. Контр.		Целковикова		03.88
Утв.		Авдеев		

ТМ 133.02.02.00.00.07

Балка

Лит.	Масса	Масштаб
И	38,84	1:4
Лист	Листов 1	

Швеллер 20 ГОСТ 8240-72 / Ст.3 ГОСТ 535-79

СОЮЗВОДОКАНАЛПРОЕКТ

Формат А4

ТМ133.02.02.00.00.08

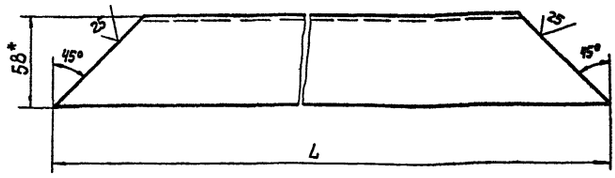

Обозначение	L, мм	Масса, кг
ТМ 133.02.02.00.00.08	3424	41,4
-01	3380	40,77
-02	2502	30,0
-03	2456	29,45
-04	1420	16,7
-05	1250	14,6
-06	750	8,5

1.* Размер для справок

2. ± JT14/2

Изм.	Лист	№ докум.	Подп.	Дата
Разраб.		Марченко		03.88
Пров.		Шабунина		
Т.Контр.		Шабунина		
Гл.инж.пр.		Блоков		
Н.Контр.		Целковикова		03.88
Утв.		Авдеев		

ТМ 133.02.02.00.00.08

Стяжко

Лит.	Масса	Масштаб
И	См. табл.	1:2
Лист	Листов 1	

Швеллер 14 ГОСТ 8240-72 / Ст.3 ГОСТ 535-79

СОЮЗВОДОКАНАЛПРОЕКТ

Формат А4

ТМ133.02.02.00.00.06

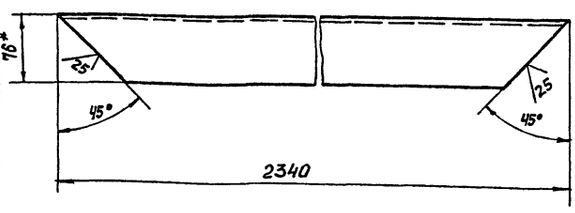

1.* Размер для справок

2. ± JT14/2

Изм.	Лист	№ докум.	Подп.	Дата
Разраб.		Марченко		03.88
Пров.		Шабунина		
Т. Контр.		Шабунина		
Гл.инж.пр.		Блоков		
Н. Контр.		Целковикова		03.88
Утв.		Авдеев		

ТМ 133.02.02.00.00.06

Балка

Лит.	Масса	Масштаб
И	41,6	1:4
Лист	Листов 1	

Швеллер 20 ГОСТ 8240-72 / Ст.3 ГОСТ 535-79

СОЮЗВОДОКАНАЛПРОЕКТ

Формат А4

ТМ133.02.02.00.00.05

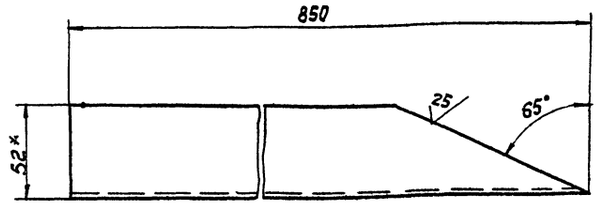

1.* Размер для справок

2. ± JT14/2

23083-02

Изм.	Лист	№ докум.	Подп.	Дата
Разраб.		Марченко		03.88
Пров.		Шабунина		
Т. Контр.		Шабунина		
Гл.инж.пр.		Блоков		
Н. Контр.		Целковикова		03.88
Утв.		Авдеев		

ТМ 133. 02.02.00.00.05

Раскос

Лит.	Масса	Масштаб
И	7,5	1:2
Лист	Листов 1	

Швеллер 12 ГОСТ 8240-72 / Ст.3 ГОСТ 535-79

СОЮЗВОДОКАНАЛПРОЕКТ

Формат А4

ТМ 133.03.00.00 СБ

Типовое проектное решение 406-9-4.88 Альбом III

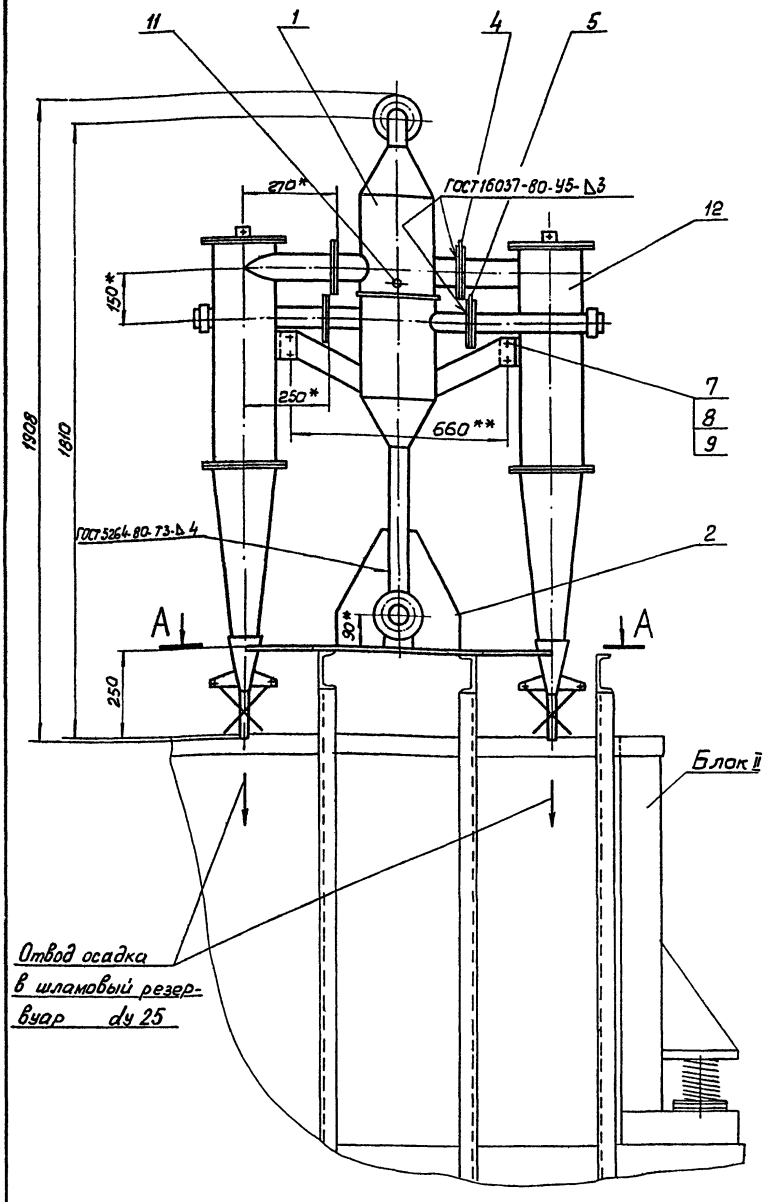

Деталь поз. 2

М 1:5

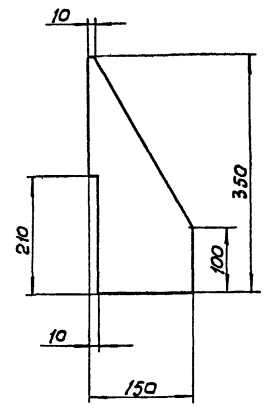

А-А

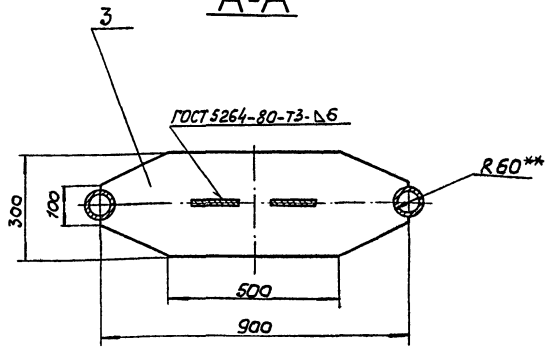

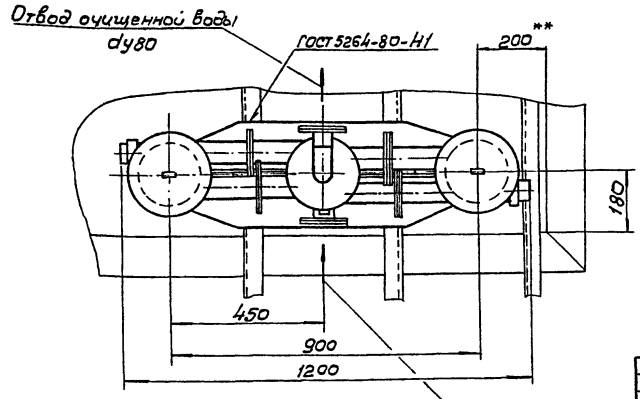

1.* Размеры для справок.

2.** Вырезы R60 в детали поз.3 и крепление гидроциклонов к распределительной камере поз. 1 уточнить при сборке блока.

3. $H14,\ h14,\ \pm\frac{IT14}{2}$

4. Шероховатость обрабатываемых поверхностей деталей без чертежа 25.

5. Неокрашенные наружные поверхности блока покрыть двумя слоями лака ХС-76 по двум слоям грунта ХС-010 ГОСТ 9355-81.

СОГЛАСОВАНО

ГИП / фот В.Я./

Изм.	Лист	N докум.	Подп.	Дата
Разраб.		Сенкевич		
Пров.		Целковикова		03.89
Т. контр.		Шабунина		
Гл.инж.пр.		Блохов		
Н.контр.		Целковикова		03.89
Утв.		Авдеев		

ТМ 133.03.00.00 СБ

Блок III

Сборочный чертеж

Лит.	Масса	Масштаб
И	203,0	1:10
Лист	Листов 7	

Союзводоканалпроект

23083-02

Формат А2

Инв.№ подл. | Подп. и дата | Взам.инв.№ | Инв.№ дубл. | Подп. и дата

ТМ 133.04.00.00СБ

Типовое проектное решение 416-8-4.88 Альбом II

А–А

Гидроциклоны и патрубки условно не показаны

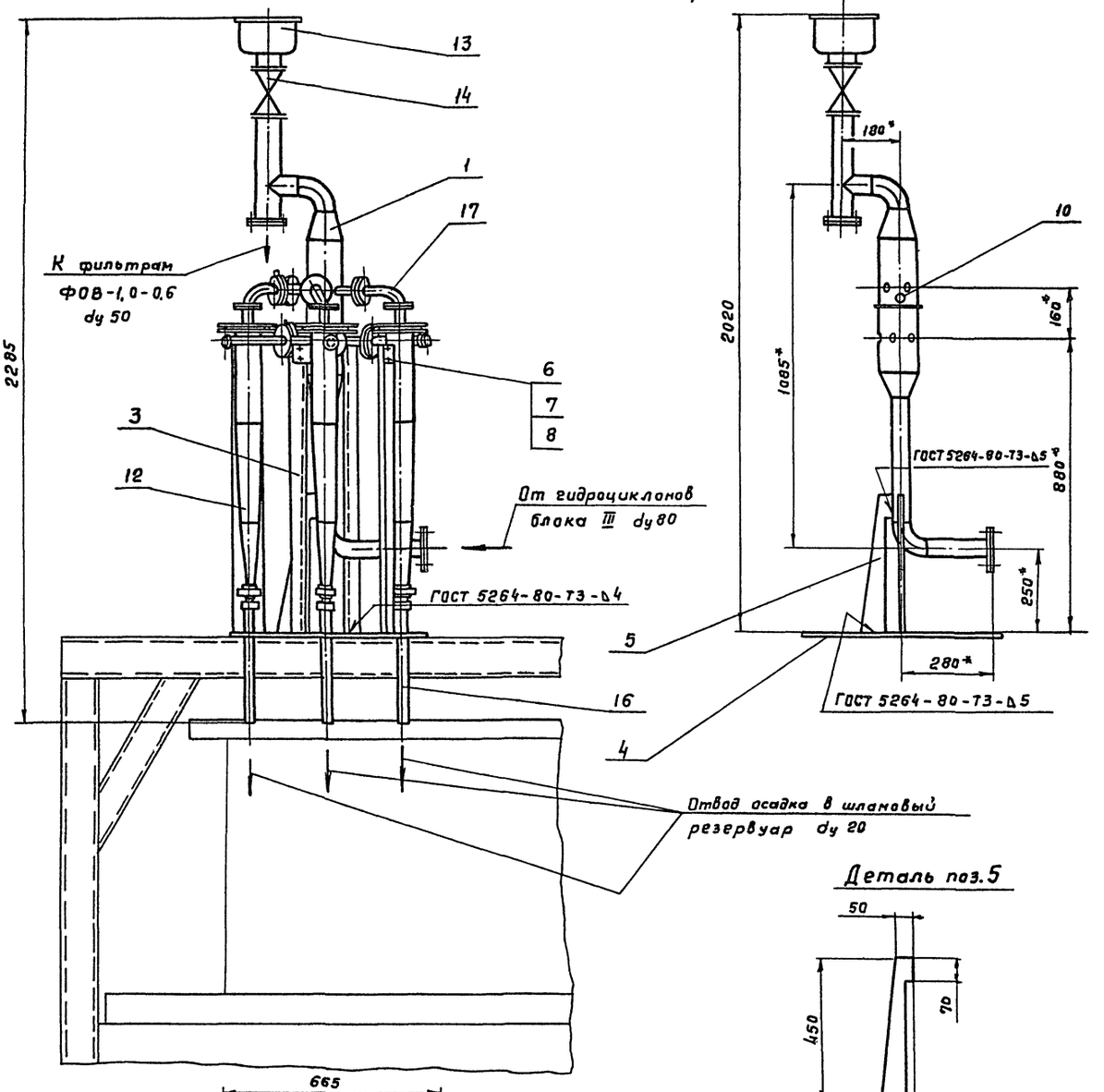

Деталь поз.5

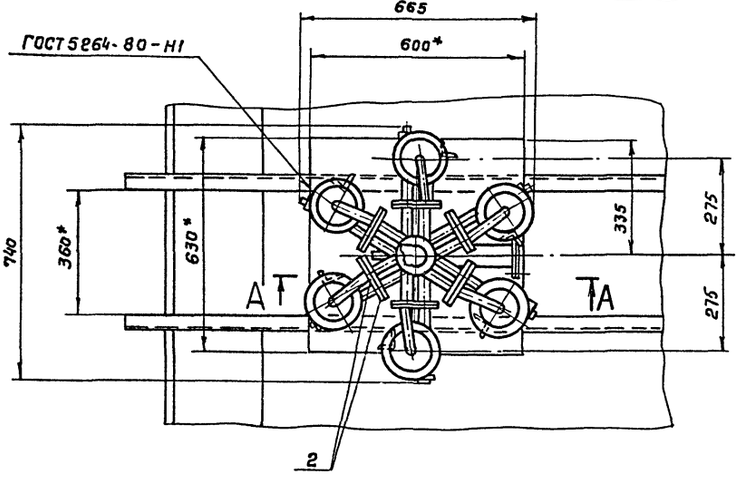

1. * Размеры для справок.
2. H14, h 14, $\pm\frac{IT14}{2}$.
3. Шероховатость обрабатываемых поверхностей деталей без чертежа $\sqrt{20}$.
4. Неокрашенные наружные поверхности блока покрыть двумя слоями лака ХС-76 по двум слоям грунта ХС-010 ГОСТ 9355-81.
5. При установке гидроциклонов поставить шланги ℓ = 300 мм (поз.16).

Деталь поз.4

м 1:2,5

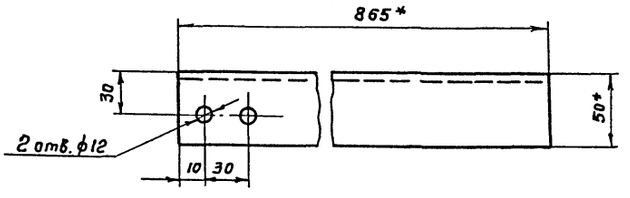

СОГЛАСОВАНО

ГИП _____ /Фот В.Я./

23083-02

					ТМ133.04.00.00СБ		
Изм.	Лист	№ докум.	Подп.	Дата	Блок IV Сборочный чертеж	Лит.	Масса	Масштаб
Разраб.		Решетникова		03.88		И	221	1:10
Пров.		Целковникова		03.88		Лист	Листов 1	
Т. контр.		Шабунина						
Гл.инж.пр.		Блохов				СОЮЗВОДОКАНАЛПРОЕКТ		
Н. контр.		Целковникова		03.88				
Утв.		Авдеев						

Инв.№ подл. | Подп. и дата | Взам. инв.№ | Инв.№ дубл. | Подп. и дата

Формат А2

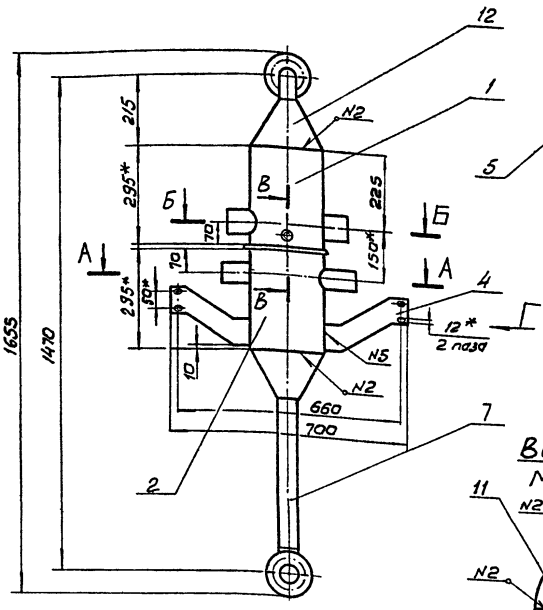

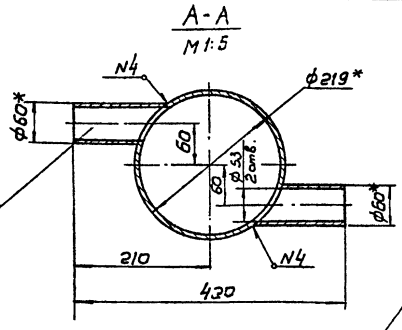

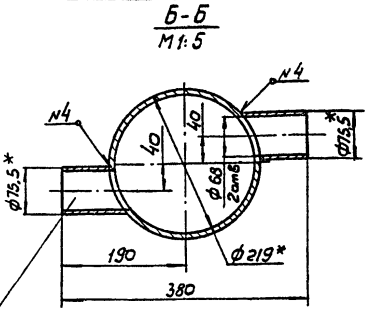

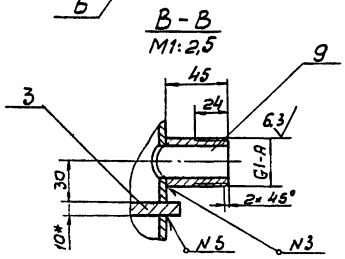

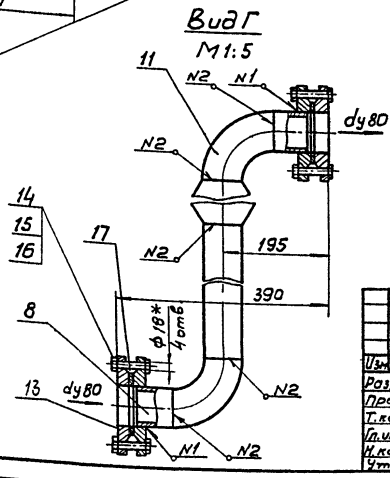

1. * Размеры для справок.
2. H14, h14, ± IT14/2.
3. Шероховатость обрабатываемых поверхностей деталей без чертежа 25.
4. Наружные поверхности покрыть двумя слоями лака ХС-76 по двум слоям грунта ХС-010 ГОСТ 9355-81.

Таблица сварных швов

Номер шва	Обозначение	ГОСТ
N1	У5-△3	16037-80
N2	С2	—"—
N3	У17-△4	—"—
N4	У18-△4	—"—
N5	Т3-△5	5264-80

Изм.	Лист	N докум.	Подп.	Дата
Разраб.	Сенкевич			
Пров.	Решетников			М.88
Т. контр.	Шабунина			
Гл. инж.	Блохов			
Н. контр.	Целковиков			11.88
Утв.	Авдеев			

ТМ 133.03.01.00 СБ

Камера распределительная Сборочный чертеж.

Лит.	Масса	Масштаб
И	51	1:10
Лист	Листов 1	

СОЮЗВОДОКАНАЛПРОЕКТ

Формат А3

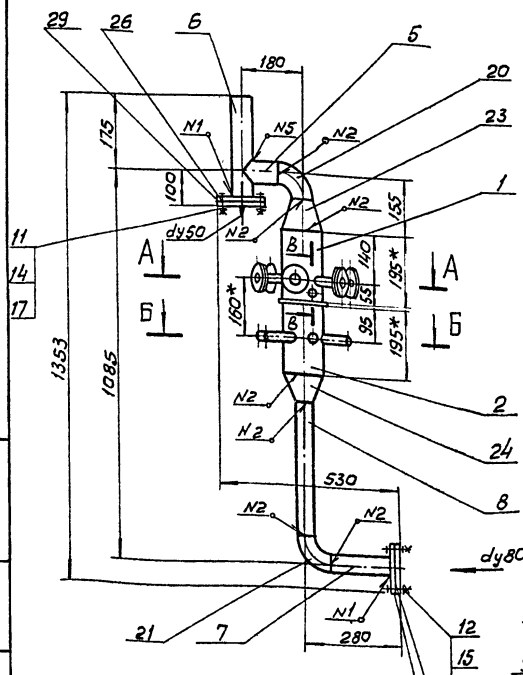

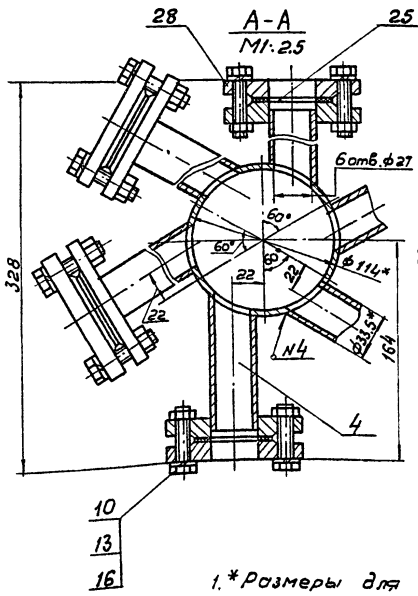

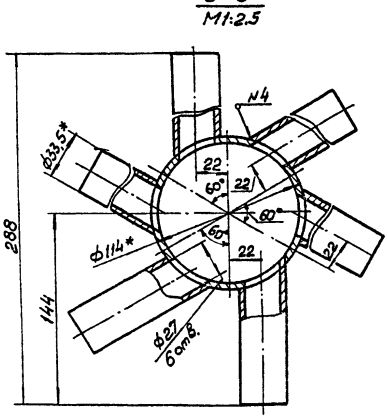

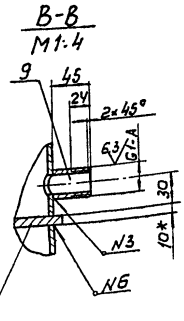

1. * Размеры для справок.
2. H14, h14, ± IT14/2.
3. Шероховатость обрабатываемых поверхностей деталей без чертежа 25.
4. Наружные поверхности покрыть двумя слоями лака ХС-76 по двум слоям грунта ХС-010 ГОСТ 9355-81.

23083-02

Таблица сварных швов

Номер шва	Обозначение	ГОСТ
N1	У5-△3	16037-80
N2	С2	—"—
N3	У17-△4	—"—
	У18-△4	—"—
N5	У16-△4	—"—
N6	Т3-△5	5264-80

Изм.	Лист	N докум.	Подп.	Дата
Разраб.	Сенкевич			
Пров.	Решетников			М.88
Т. контр.	Шабунина			
Гл. инж.	Блохов			
Н. контр.	Целковиков			11.88
Утв.	Авдеев			

ТМ 133.04.01.00 СБ

Камера распределительная Сборочный чертеж.

Лит.	Масса	Масштаб
И	3.5	1:10
Лист	Листов 1	

СОЮЗВОДОКАНАЛПРОЕКТ

Формат А3

Инв. № подл. | Подп. и дата | Инв. № дубл. | Взам. инв. № | Подп. и дата

gost.e-ecolog.ru