ТИПОВОЙ ПРОЕКТ

503-1-97.91

Производственный корпус эксплуатационного филиала ПАТО на 300 грузовых автомобилей с комплексом ЕО

Альбом 5

КЖИ Строительные изделия

gost.e-ecolog.ru

ТИПОВОЙ ПРОЕКТ

503-1-97.91

Производственный корпус эксплуатационного филиала ПАТО на 300 грузовых автомобилей с комплексом ЕО

Альбом 5

КЖИ Строительные изделия

РАЗРАБОТАН
Новосибирским арендным предприятием ГИПРОАВТОТРАНС

Главный инженер Я.И.Вильбергер
Главный инженер проекта В.Ф.Бетехтин

УТВЕРЖДЕН И ВВЕДЕН В ДЕЙСТВИЕ
концерном Росавтотранс
протокол от 13.02.92. N1

Обозначение	Наименование	Примечание стр.
503-1-97.91 -КЖИ	Содержание альбома	2
-КЖИ	Содержание альбома	3
-КЖИ ТТ	Технические требования	4
-К1-1...К1-3	Колонны К1-1... К1-3	5
-К2-1...К2-3	К2-1... К2-3	6
-К3-1...К3-2	К3-1, К3-2	7
-К3-3... К3-6	К3-3...К3-6	8
-К4-1... К4-3	К4-1... К4-3	9
-К5-1, К6-1, К6-4	К5-1, К6-1, К6-4	10
-К5-2, К6-2, К6-3	К5-2, К6-2, К6-3	11
-К8-1... К8-4	К8-1... К8-4	12
-К9-1, К9-2	К9-1, К9-2	13
503-1-97.91 -КЖИ	Выборка дополнительных	14
	закладных изделий колонн	
	(начало)	
-КЖИ	Выборка дополнительных	15
	закладных изделий колонн	
	(окончание)	
-КЖИ	Ведомость расхода стали	16
	на дополнительные закладные	
	изделия колонн (начало)	
-КЖИ	Ведомость расхода стали	17
	на дополнительные закладные	
	изделия колонн (окончание)	

ГИП	Бетехтин	
Рук.бр.	Сидорова	
Гл.спец.	Питьев	
Рук.гр.	Пяткова	
Вед.инж.	Сартисон	
Инж.	Смельчакова	

503-1-97.91-КЖИ

Содержание альбома

Стадия	Лист	Листов
РП	1	

Новосибирское арендное предприятие ГИПРОАВТОТРАНС

Обозначение	Наименование	Примечание стр.
503-1-97.91-КЖИ-Б1-1, Б1-2	Балки Б1-1, Б1-2	18
-Б1-1, Б1-2	Выборка дополнительных	19
	закладных, ведомость расхода	
	стали на дополнительные	
	закладные изделия на	
	Б1-1, Б1-2	
-П6...П9, П21...П24	Плиты П6...П9, П21...П24	20
-П10...П13, П15, П25...П28, П30	П10...П13, П15, П25...П28, П30	21
-П34...П38	П34...П38	22
П6...П13, П15 П21...П28, П30, П34...П38	Выборка дополнительных зак-	23
	ладных изделий плит П6...П13,	
	П15, П21...П28, П30, П34...П38	
-П6...П13, П15 П21...П28, П30, П34...П38	Ведомость расхода стали на	24
	дополнительные закладные	
	изделия плит П6...П13,	
	П15, П21...П28, П30, П34...П38	
	Панели стеновые	
-ПС2, ПС3, ПС5, ПС11, ПС12, ПС14, ПС37	ПС2, ПС3, ПС5, ПС11, ПС12, ПС14, ПС37	25
-ПС6...ПС8, ПС21	ПС6...ПС8, ПС21	26
-ПС9, ПС13	ПС9, ПС13	27
-ПС15, ПС16	ПС15, ПС16	28
-ПС17, ПС18	ПС17, ПС18	29
-ПС19, ПС20	ПС19, ПС20	30
-ПС22, ПС24	ПС22, ПС24	31
-ПС25, ПС26, ПС28, ПС30	ПС25, ПС26, ПС28, ПС30	32
-ПС29, ПС31, ПС32...ПС35	ПС29, ПС31, ПС32...ПС35	33
-ПС1...ПС38	Выборка закладных изделий	34

Инв.№подл. | Подпись и дата | Взам. инв.№

503-1-97.91-КЖИ

Лист 2

Обозначение	Наименование	Примечание
	панелей ПС1...ПС38	
503-1-97.91 -КЖИ-П1...П38	Ведомость расхода стали	35
	на закладные изделия	
	панелей ПС1...ПС38	
-ПС1-42-БГ3-1, ПС1-42-БГ3-2	Панель ПС1-42-БГ3-1, ПС1-42-БГ3-2	36
-ПС1-42-БГ3-1	ПС1-42-БГ3-1	37
-ПС1-42-БГ3-1	ПС1-42-БГ3-1	38
-ПС1, ПС2, ПС4	ПС1, ПС2, ПС4	39
-ПС5...ПС7	ПС5...ПС7	40
-ПС1, ПС2, ПС4...ПС7	Выборка закладных изделий	41
	панелей ПС1, ПС2, ПС4...ПС7	
-ПС1, ПС2, ПС4...ПС7	Ведомость расхода дополнитель	42
	ной стали на панели	
	ПС1, ПС2, ПС4...ПС7	
-КР1	Каркас КР1	43
-КР2, КР3	КР2, КР3	43
-КР4	КР4	44
-КР6, КР7	КР6, КР7	44
-КР, КР10, КР12	КР8, КР10, КР12	45
-КР9, КР11	КР9, КР11	45
-КР14, КР15	КР14, КР15	46
-КП1	Каркас пространственный КП1	46
	Сетка арматурная	
-С1	С1	47
-С2	С2	47
-С3	С3	48
-С4	С4	48

Обозначение	Наименование	Примечание
	Сетка арматурная	
503-1-97.91-КЖИ-С5	С5	49
-С6	С6	49
-С7	С7	50
-НС1, НС2	Насадки НС1, НС2	50
-Щ1	Щит Щ1	51
-Щ2	Щ2	51
-Щ3	Щ3	52
-КМ1	Крышка металлическая КМ1	52
-Щ4	Щит Щ4	53
-РШ1	Решётка РШ1	54
-Л1	Лестница Л1	54
-МС1	Изделие соединительное МС1	55
-МС2	МС2	55
-МС3...МС6	МС3...МС6	56
-МН1	Изделие закладное МН1	57
-МН2	МН2	57
-МН3	МН3	58
-МН4	МН4	58
-МН5	МН5	59
-МН6	МН6	59
-МД3-1	МД3-1	60
-МН7-2-1	МН7-2-1	60
-РШ2	Решетка РШ2	61

Инв. № подл. | Подпись и дата | Взам. инв. №

1. Настоящий альбом содержит рабочие чертежи конструкций плит покрытий, перекрытий, колонн, стеновых панелей, балок с дополнительными закладными изделиями, изделия закладные, сетки.
2. Сборные конструкции, арматурные и закладные изделия должны изготовляться в соответствии с требованиями следующих документов:
   СНиП 2.03.01-84 „Бетонные и железобетонные конструкции."
   СНиП III-4-80* „Техника безопасности в строительстве".
   ГОСТ 10922-90 „Арматурные изделия и закладные детали сварные для железобетонных конструкций. Технические требования и методы испытаний."
   ГОСТ 14098-85 „Соединения сварные арматуры железобетонных изделий и конструкций. Контактная и ванная сварка. Основные типы и конструктивные элементы."
   СН 393-78 „Инструкция по сварке соединений арматуры и закладных деталей железобетонных конструкций".
   Разделы 2,3 и приложение 1.
   ГОСТ 19222-84 „Соединения сварных элементов закладных деталей сборных железобетонных конструкций. Контактная автоматическая сварка плавлением. Основные типы и конструктивные элементы."
3. Соединение элементов закладных изделий производить в соответствии с чертежами электродуговой сваркой электродами типа Э-42 по ГОСТ 9467-75*.
   Качество их должно соответствовать требованиям ГОСТ 10922-90.
4. Приварку стержней к прокатной стали производить в тавр под слоем флюса.
5. Толщину сварных швов принять по наименьшей толщине свариваемых элементов. Пережог металла не допускается. Все наплывы и набрызги на лицевой стороне изделий должны быть удалены.
6. Транспортировка и хранение изделий должны быть организованы таким образом, чтобы оградить их от механических повреждений и загрязнений.
7. Все металлические изделия должны поставляться заводом-изготовителем с обязательным указанием марки изделий.

ГИП	Бетехтин		503-1-97.91 - КЖИ-ТТ.
Рук. бр.	Сиворова		
Гл. спец.	Питьев		Технические требования
Рук. гр.	Пяткова		Стадия: РП; Лист; Листов
Вед. инж	Сартисон		Новосибирское арендное предприятие ГИПРОАВТОТРАНС

Альбом 5

6К60-1м2-1
К1-1

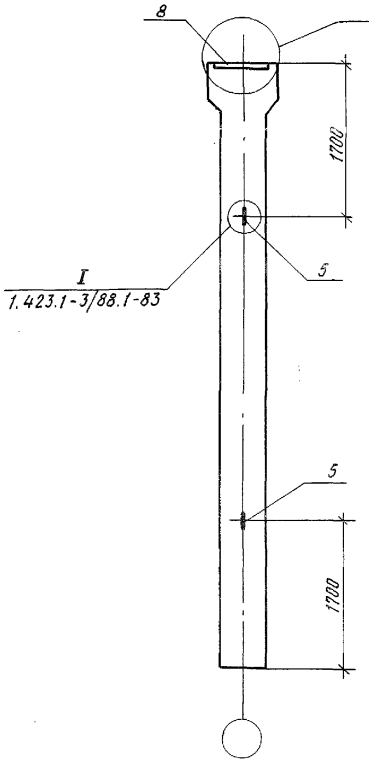

6К60-1м2-2
К1-2

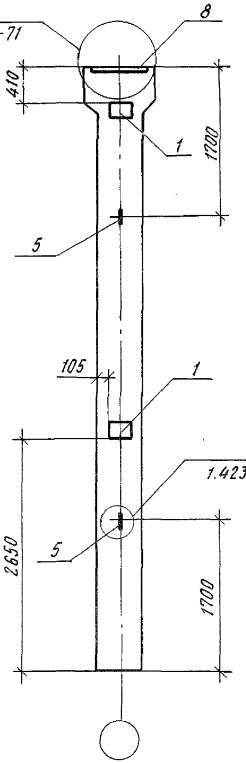

6К60-2м2-1; 6К60-1м2-3
К1-3

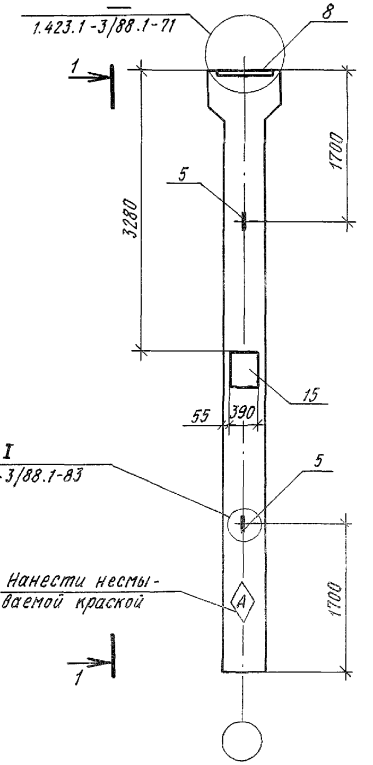

1-1

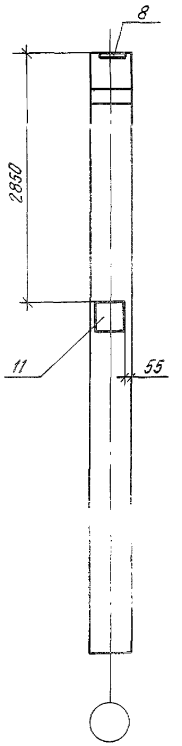

1. В маркировке колонн в знаменателе дана условная марка колонн, принятая на схеме расположения колонн.
2. Опалубочный чертеж колонны 6К60-1м2; 6К60-2м2 см. серию 1.423.1-3/88
3. Колонны К1-1...К1-3 отличаются от серийной колонны наличием дополнительных закладных изделий
4. Технические требования см. серию 1.423.1-3/88.
5. Ведомость расхода стали на дополнительные закладные изделия см. КЖИ л. 2...5

ГИП	Бетехтин	
Рук.гр.	Сидорова	
Гл.спец.	Питьев	
Рук.гр.	Пяткова	
Вед.инж.	Сартисон	

Привязан

Инв.№

503-1-97.91 - КЖИ-К1-1...К1-3

Колонны К1-1... К1-3

Стадия	Масса	Масштаб
РП	1300	1:50

Лист 1	Листов

Железобетон

Новосибирское арендное предприятие ГИПРОАВТОТРАНС

Инв.№ подл. | Подпись и дата | Взам.инв.№

Альбом 5

2К60-1м2-1; 2К60-2м2-1
К2-1

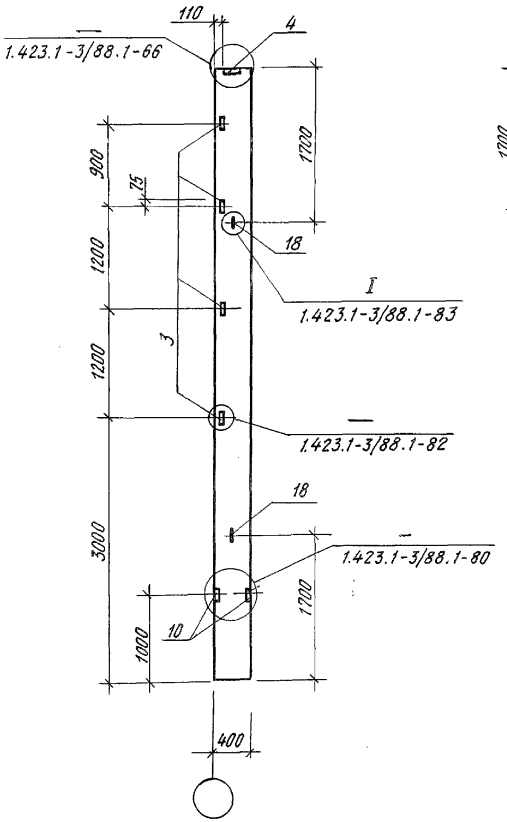

2К60-1м2-2; 2К60-2м2-2
К2-2

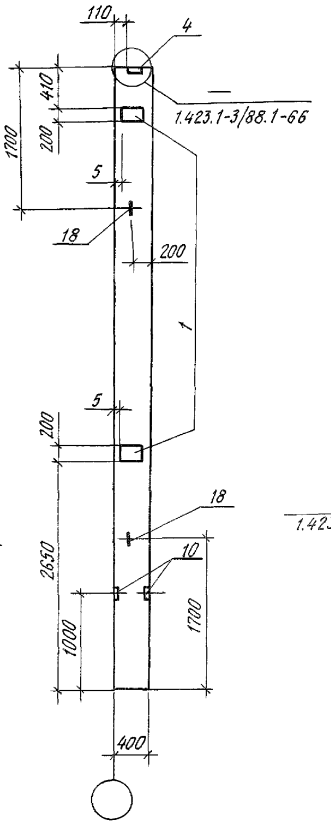

2К60-1м2-3; 2К60-2м2-3
К2-3

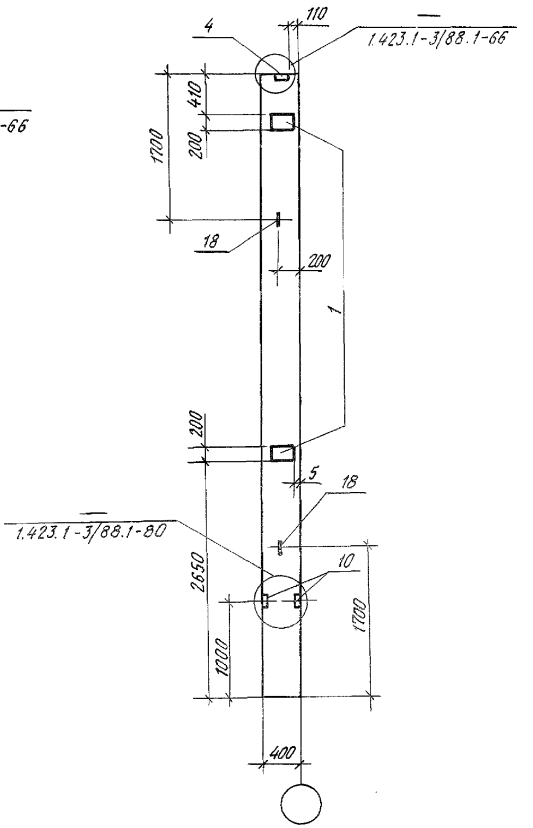

1. В маркировке колонн в знаменателе дана условная марка колонн, принятая на схеме расположения колонн.
2. Опалубочный чертеж колонны 2К60-1м2, 2К60-2м2 см. серию 1.423.1-3/88.
3. Колонны К2-1...К2-3 отличаются от серийной колонны наличием дополнительных закладных изделий.
4. Технические требования см. серию 1.423.1-3/88
5. Ведомость расхода стали на дополнительные закладные изделия см. КЖИ л. 2...5

ГИП	Бетехтин	
Рук. бр.	Сидорова	
Гл. спец.	Питьев	
Рук. гр.	Пяткова	
Вед. инж.	Сартисон	

Привязан

Инв. №

503-1-97.91 - КЖИ-К2-1...К2-3

Колонны
К2-1...К2-3

Стадия	Масса	Масштаб
РП	2800	1:50
Лист 1	Листов	

Железобетон

Новосибирское арендное предприятие
ГИПРОАВТОТРАНС

Инв. № подл. | Подпись и дата | Взам. инв. №

Альбом 5

2К60-3м2-1
К3-1

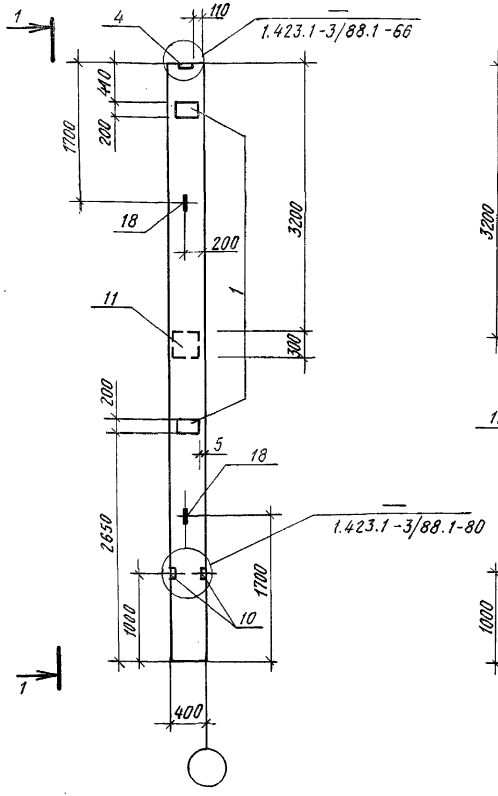

1-1

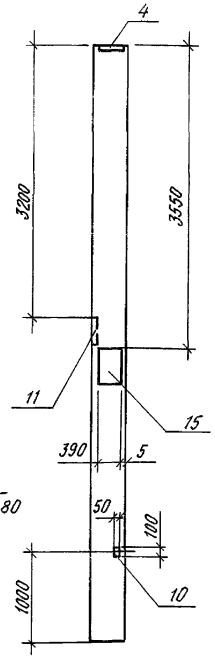

2К60-3м2-2
К3-2

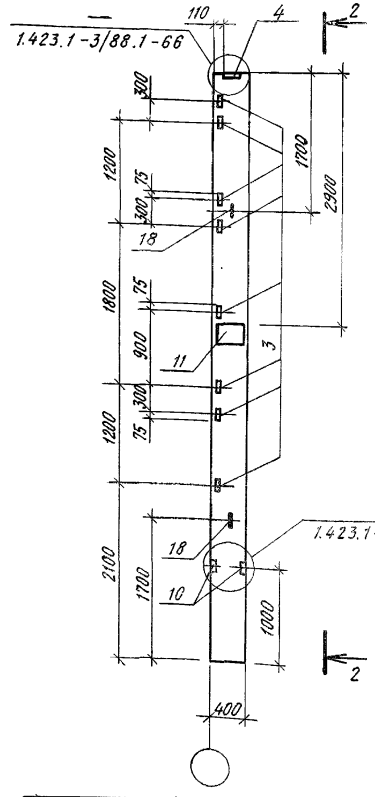

2-2

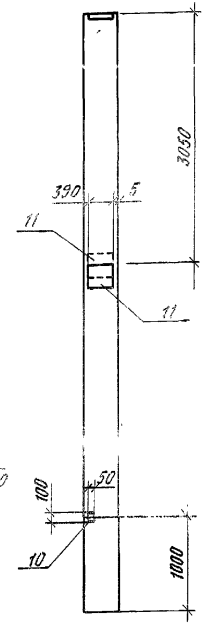

1. В маркировке колонн в знаменателе дана условная марка колонны, принятая на схеме расположения колонн.
2. Опалубочный чертеж колонны 2К60-3м2 см. серию 1.423.1-3/88
3. Колонны К3-1, К3-2 отличаются от серийной колонны наличием дополнительных закладных изделий.
4. Технические требования см. серию 1.423.1-3/88
5. Ведомость расхода стали на дополнительные закладные изделия см. КЖИ л. 2...5

ГИП	Бетехтин	
Рук. бр.	Сидорова	
Гл. спец.	Питьев	
Рук. гр.	Пяткова	
Вед. инж.	Саргисов	

Привязан

Инв. №

Инв. № подл. | Подпись и дата | Взам. инв. №

503-1-97.91 - КЖИ-К3-1,К3-2

Колонны
К3-1, К3-2

Стадия	Масса	Масштаб
РП	2800	1:50
Лист 1	Листов	

Железобетон

Новосибирское арендное предприятие
ГИПРОАВТОТРАНС

Альбом 5

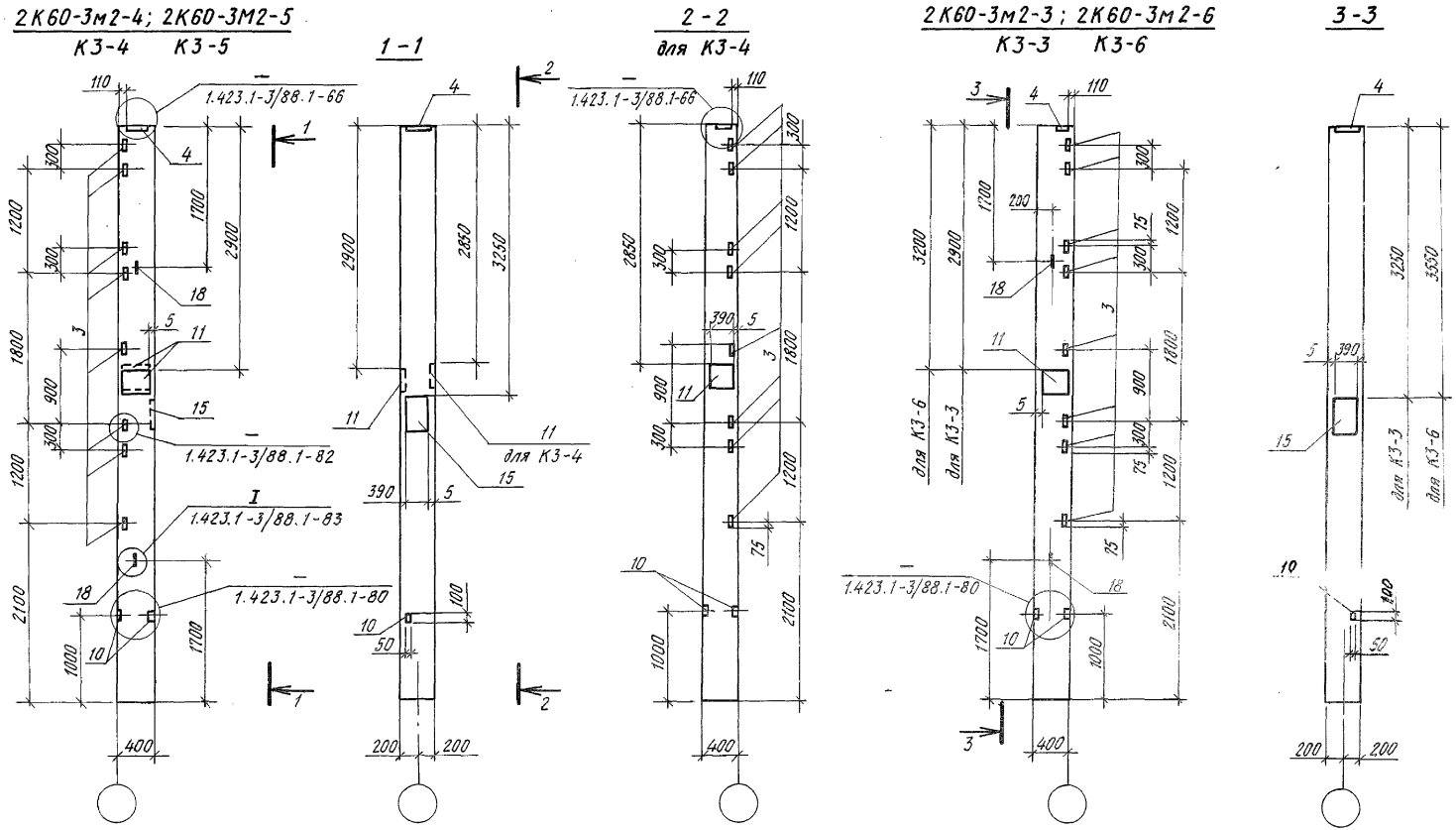

1. В маркировке колонн в знаменателе дана условная марка колонн, принятая на схеме расположения колонн.
2. Опалубочный чертеж колонны 2К60-3м2 см. серию 1.423.1-3/88
3. Колонны К3-3...К3-6 отличается от серийной колонны наличием дополнительных закладных изделий.
4. Технические требования см. серию 1.423.1-3/88
5. Ведомость расхода стали на дополнительные закладные изделия см. КЖИ л.2...5

ГИП	Бетехтин	
Рук.бр.	Сидорова	
Гл.спец.	Питьев	
Рук.гр.	Пяткова	
Вед.инж.	Сартисон	

Привязан

Инв.№

503-1-97.91-КЖИ-К3-3...К3-6

Колонны
К3-3...К3-6

Железобетон

Стадия	Масса	Масштаб
РП	2800	1:50
Лист	Листов	

Новосибирское арендное предприятие
ГИПРОАВТОТРАНС

Взам. инв.№ | Подпись и дата | Инв.№ подл.

Альбом 5

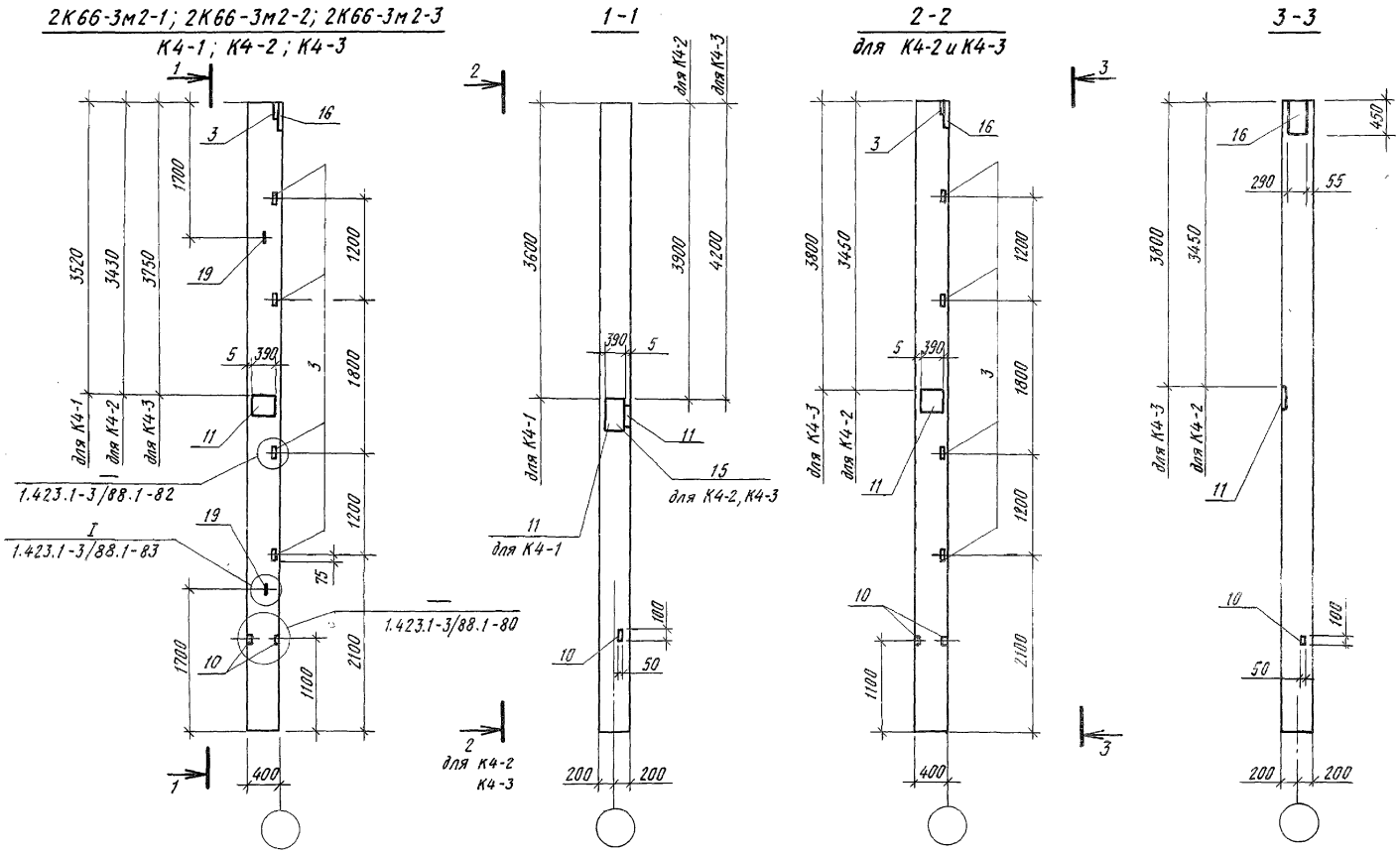

1. В маркировке колонн в знаменателе дана условная марка колонн, принятая на схеме расположения колонн.
2. Опалубочный чертеж колонны 2К66-3м2 см. серию 1.438.1-3/88.
3. Колонны К4-1... К4-3 отличаются от серийной колонны наличем дополнительных закладных изделий.
4. Технические требования см. серию 1.423.1-3/88
5. Ведомость расхода стали на дополнительные закладные изделия см. КЖИ л. 2...5.

ГИП	Бетехтин		503-1-97.91 - КЖИ-К4-1... К4-3
Рук. гр.	Сидорова		
Гл. спец.	Питьев		Колонны К4-1... К4-3
Рук. гр.	Пяткова		
Вед. инж.	Сартисон		
Привязан			Железобетон
Инв. №			

Стадия	Масса	Масштаб
РП	3000	1:50
Лист	Листов	

Новосибирское арендное предприятие ГИПРОАВТОТРАНС

Взам. инв. № | Подпись и дата | Инв. № подл.

Альбом 5

2КФ69-1-1; 2КФ69-2-1
К5-1

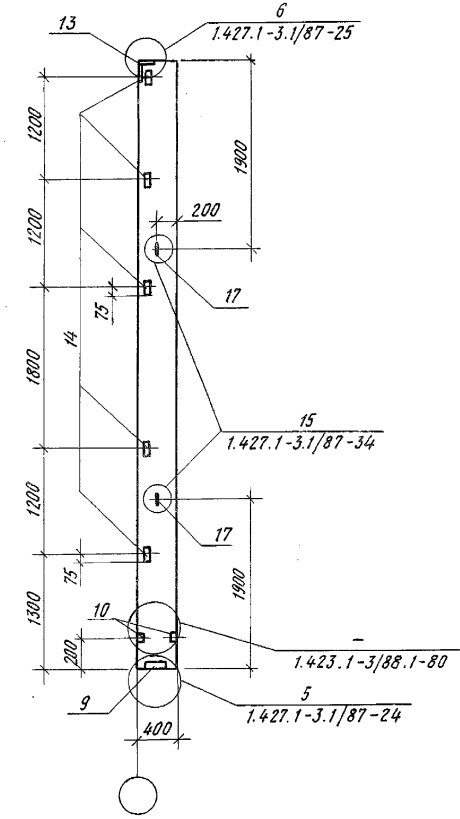

6КФ73-1-1; 6КФ73-2-1
К6-1

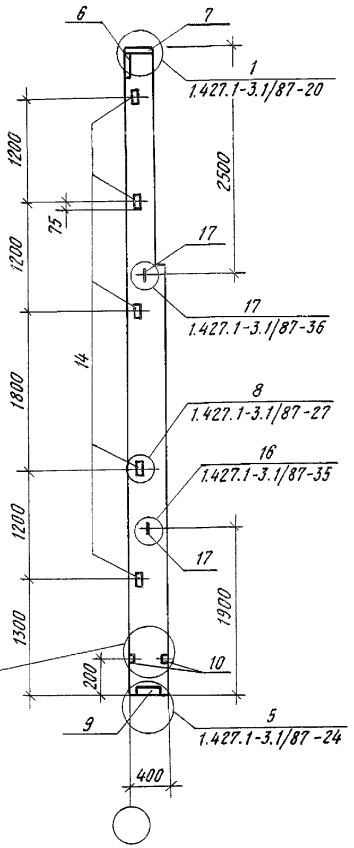

6КФ73-2-4
К6-4

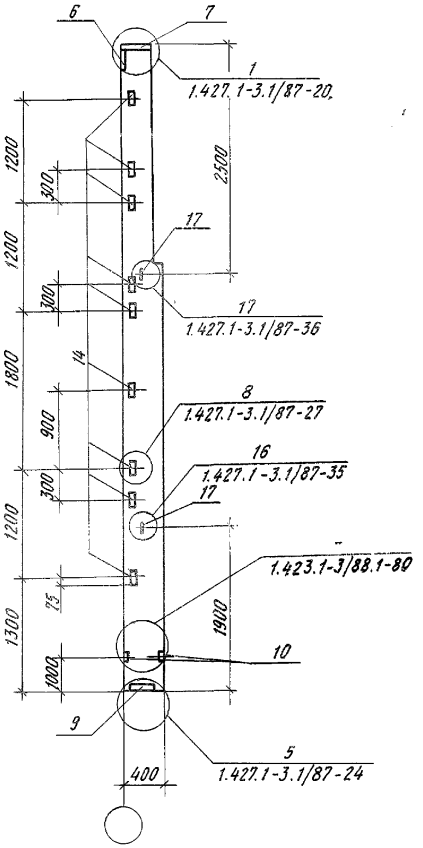

1. В маркировке колонн в знаменателе дана условная марка колонн, принятая на схеме расположения колонн.
2. Опалубочные чертежи колонн 2КФ69-1, 2КФ69-2, 6КФ73-1, 6КФ73-2 см. серию 1.427.1-3, вып. 1/87.
3. Колонны К5-1, К6-1, К6-4 отличаются от серийных колонн наличием дополнительных закладных изделий.
4. Технические требования см. серию 1.427.1-3, вып.0, вып. 1/87.
5. Ведомость расхода стали на дополнительные закладные изделия см. КЖИ л. 2...5.

ГИП	Бетехтин	
Рук. бр.	Сидорова	
Гл. спец.	Питьев	
Рук. гр.	Пяткова	
Вед. инж.	Сартисон	

Привязан

Инв.№

503-1-97.91 КЖИ-К5-1; К6-1; К6-4

Колонны
К5-1, К6-1, К6-4

Стадия	Масса	Масштаб
РП	2100 2000	1:50
Лист 1	Листов	

Железобетон

Новосибирское арендное предприятие
ГИПРОАВТОТРАНС

Взам. инв.№ | Подпись и дата | Инв.№ подл.

Альбом 5

2КФ69-1-2; 2КФ69-2-2
К5-2

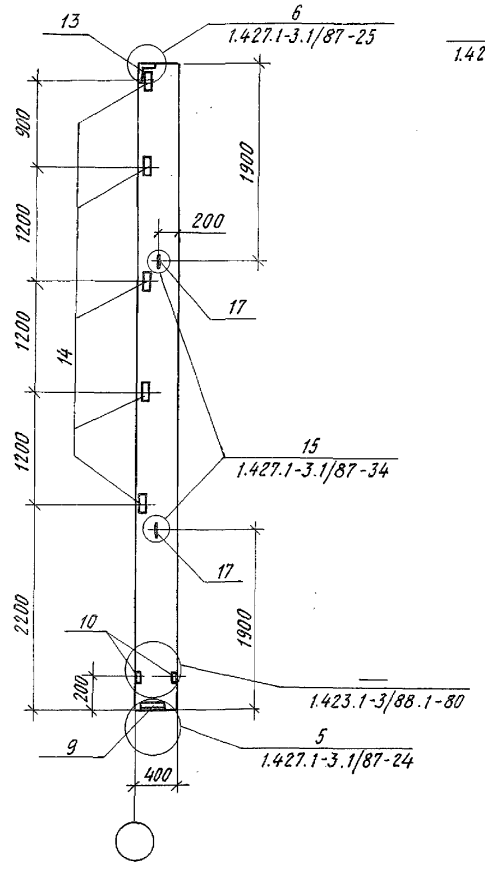

6КФ73-1-2; 6КФ73-2-2
К6-2

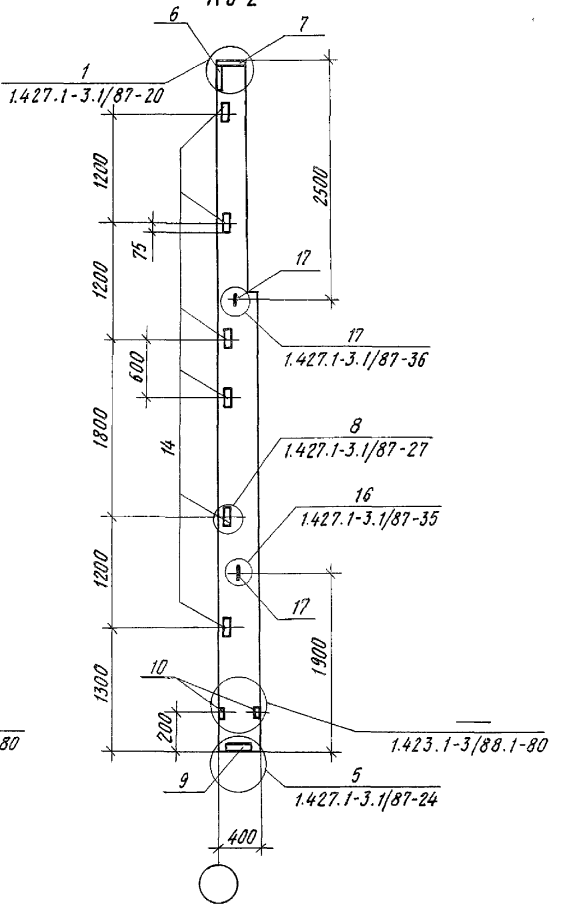

6КФ73-1-3; 6КФ73-2-3
К6-3

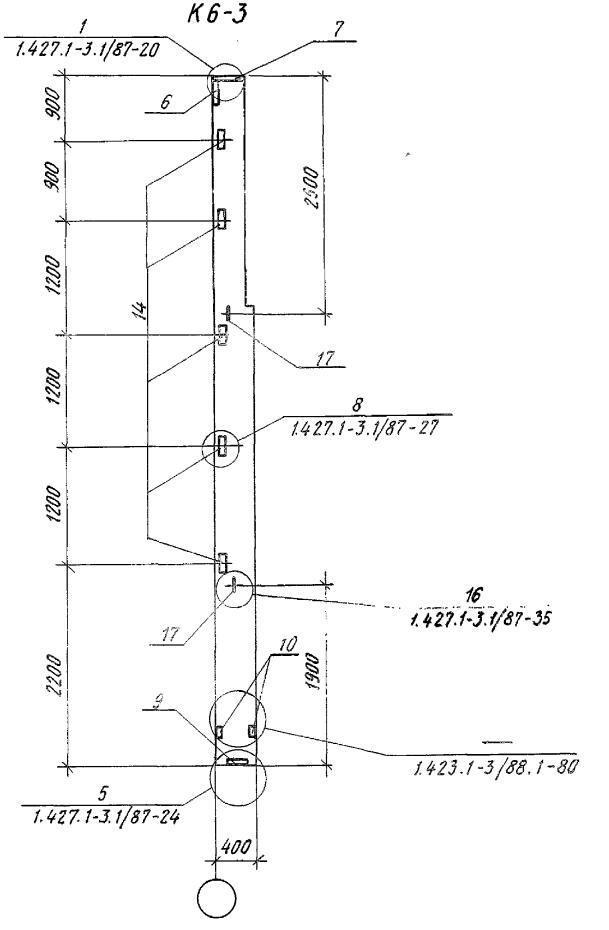

1. В маркировке колон в знаменателе дана условная марка колонн, принятая на схеме расположения колонн.
2. Опалубочные чертежи колонн 2КФ69-1; 2КФ69-2, 6КФ73-1, 6КФ73-2 см. серию 1.427.1-3, вып. 1/87.
3. Колонны К5-2; К6-2; К6-3 отличаются от серийных колонн наличием дополнительных закладных изделий.
4. Технические требования см. серию 1.427.1-3, вып.0, вып. 1/87
5. Ведомость расхода стали на дополнительные закладные изделия см. КЖИ л. 2...5

ГИП	Бетехтин	
Рук.бр.	Сидорова	
Гл.спец.	Питьев	
Рук.гр	Пяткова	
Вед.инж.	Сартисон	

Привязан

Инв.№

Инв.№подл. | Подпись и дата | Взам.инв.№

503-1-97.91-КЖИ-К5-2; К6-2; К6-3

Колонны
К5-2; К6-2; К6-3

Стадия	Масса	Масштаб
РП	2000 2100	1:50

Лист 1 | Листов

Железобетон

Новосибирское арендное предприятие ГИПРОАВТОТРАНС

Альбом 5

1.К03.33-1
К8-1

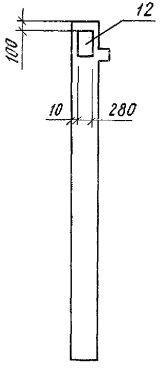

1.К03.33-2
К8-2

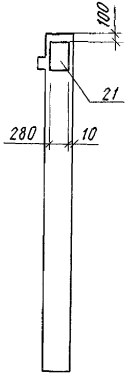

1.К03.33-3
К8-3

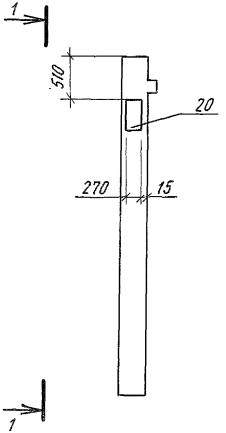

1-1

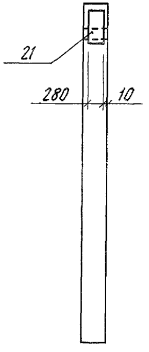

1.К03.33-4
К8-4

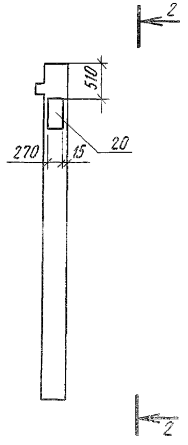

2-2

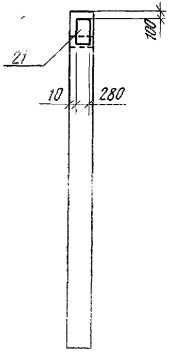

1. В маркировке колонн в знаменателе дана условная марка колонн, принятая на схеме расположения колонн.
2. Опалубочный чертеж колонны 1.К03.33 см. серию 1.020-1/83, вып.2-1
3. Колонны К8-1... К8-4 отличаются от серийной наличием дополнительных закладных изделий.
4. Технические требования см. серию 1.020-1/83, вып.0, вып. 2-1.
5. Ведомость расхода стали на дополнительные закладные изделия см. КЖИ л. 2...5

ГИП	Бетехтин		
Рук.бр.	Сидорова		
Гл.спец.	Питьев		
Рук.гр.	Пяткова		
Вед.инж.	Сартисон		

Привязан

Инв. №

503-1-97.91 - КЖИ-К8-1...К8-4

КОЛОННЫ
К8-1... К8-4

Стадия	Масса	Масштаб
РП	950	1:50

Лист 1 | Листов

Железобетон

Новосибирское арендное предприятие
ГИПРОАВТОТРАНС

Инв. № подл. | Подпись и дата | Взам. инв. №

Альбом 5

1К3.33-1
К9-1

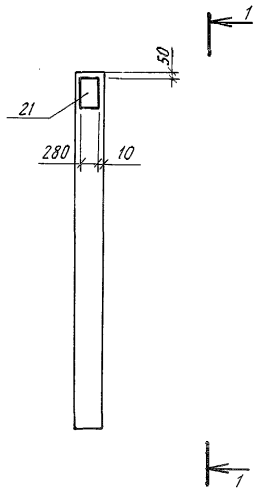

1-1

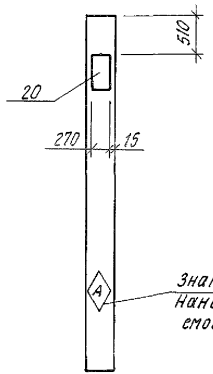

1К3.33-2
К9-2

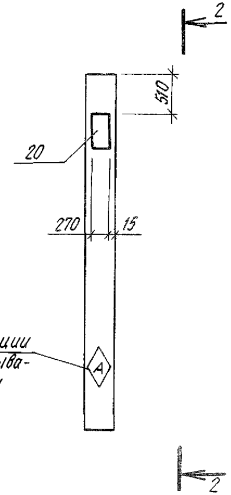

Знак ориентации
Нанести несмываемой краской

2-2

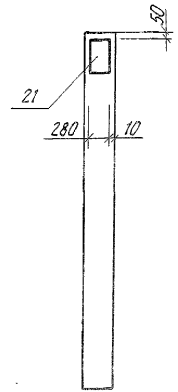

1. В маркировке колонн в знаменателе дана условная марка колонн, принятая на схеме расположения колонн.
2. Опалубочный чертеж колонн 1К3.33 см. серию 1.020-1/83, вып. 2-1
3. Колонны К9-1, К9-2 отличаются от серийной колонны наличием дополнительных закладных изделий
4. Технические требования см. серию 1.020-1/83, вып.0, вып. 2-1
5. Ведомость расхода стали на дополнительные закладные изделия см. КЖИ л. 2...5

ГИП	Бетехтин	
Рук. бр.	Сидорова	
Гл. спец.	Питьев	
Рук. гр.	Пяткова	
Вед. инж.	Сартисон	

Привязан

Инв. №

503-1-97.91 - КЖИ - К9-1; К9-2

Колонны
К9-1; К9-2

Стадия	масса	Масштаб
РП	950 934 кг	1:50
Лист 1	Листов	

Железобетон

Новосибирское арендное предприятие
ГИПРОАВТОТРАНС

Альбом 5

/начало/

Поз.	Наименование	Количество на одну колонну																				Обозначение документа
		К1-1	К1-2	К1-3	К2-1	К2-2	К2-3	К3-1	К3-2	К3-3	К3-4	К3-5	К3-6	К4-1	К4-2	К4-3	К5-1	К5-2	К6-1	К6-2	К6-3	К6-4	
1	Изделие закладное М1-12		2			2	2	2															1.423.1-3/88.2-255
2	М1-13																						1.423.1-3/88.2-256
3	М1-14				4				8	8	8	8	8	5	5	5							1.423.1-3/88.2-256
4	М2-32				1	1	1	1	1	1	1	1	1										1.423.1-3/88.2-254
5	МН-18-250	2	2	2																			3.400-7 вып. 1/87
6	МН-1																		1	1	1	1	1.427.1-3.2/87-119
7	МН-2																		1	1	1	1	1.427.1-3.2/87-120
8	М2-33	1	1	1																			1.423.1-3/88.2-258
9	МН-7																1	1	1	1	1	1	1.427.1-3.2/87-125
10	МН-11				2	2	2	2	2	2	2	2	2	2	2	2	2	2	2	2	2	2	1.423.1-3/88.2-253
11	МН-7-2			1				1	2	1	2	1	1	2	2	2							1.423.1-3/88.2-244
12	МН-36																						1.020-1/83.2-15.26-06
13	МН-9																1	1					1.427.1-3.2/87-126
14	МН-28																5	5	5	6	5	9	1.427.1-3.2/87-133
15	МД-3			1				1		1	1	1	1		1	1							1.438.1-3 вып. 1
16	МД-3-1													1	1	1							503-1-97.91-КЖИ-МД3-1
17	М12-150																2	2	2	2	2	2	3.400-7 вып. 1/87
18	М14-150				2	2	2	2	2	2	2	2	2										3.400-7 вып. 1/87
19	М16-200													2	2	2							3.400-7 вып. 1/87
20	МН-25																						1.020-1/83.2-15.25
21	МН-27																						1.020-1/83.2-15.26

Взам. инв. №

Подпись и дата

Инв. № подл.

Привязан

Инв. №

Рук. бр.	Сидорова	
Гл. спец.	Питьев	
Рук. гр.	Пяткова	
Вед. инж	Сартисон	
Инж.	Смельчакова	

503-1-97.91-КЖИ

Выборка дополнительных закладных изделий колонн (начало)

Стадия	Лист	Листов
РП	2	1

Новосибирское арендное предприятие ГИПРОАВТОТРАНС

Альбом 5

/окончание/

Поз.	Наименование	Количество на одну колонну									Обозначение документа
		К8-1	К8-2	К8-3	К8-4	К9-1	К9-2				
1	Изделие закладное М1-12										1.423.1-3/88.2-255
2	М1-13										1.423.1-3/88.2-256
3	М1-14										1.423.1-3/88.2-256
4	М2-32										1.423.1-3/88.2-254
5	МН18-250										3.400-7 Вып.1/87
6	МН-1										1.427.1-3.2/87-119
7	МН-2										1.427.1-3.2/87-120
8	М2-33										1.423.1-3/88.2-254
9	МН-7										1.427.1-3.2/87-125
10	МН-11										1.423.1-3/88.2-253
11	МН-7-2										1.423.1-3/88.2-244
12	МН-36										1.020-1/83.2-15.26-06
13	МН-9										1.427.1-3.2/87-126
14	МН-28										1.427.1-3.2/87-133
15	МД3										1.438.1-3 Вып.1
16	МД3-1										503-1-97.91-КЖИ-МД3-1
17	М12-150										3.400-7 Вып.1/87
18	М14-150										3.400-7 Вып.1/87
19	М16-200										3.400-7 Вып.1/87
20	МН-25			1	1	1	1				1.020-1/83.2-15.25
21	МН-27		1	1	1	1	1				1.020-1/83.2-15.26

Привязан

Инв. №

Рук.бр.	Сидорова	
Гл.спец.	Питьев	
Рук.гр.	Пяткова	
Вед.инж.	Сартисон	
Инж.	Смельчакова	

503-1-97.91-КЖИ

Выборка дополнительных закладных изделий колонн (окончание)

Стадия	Лист	Листов
РП	3	

Новосибирское арендное предприятие ГИПРОАВТОТРАНС

Альбом 5

/начало/

Марка элемента	Изделия закладные																												
	Арматура класса														Прокат марки														
	AI							AIII							Ст 3 пс 5-1														
	ГОСТ 5781-82*														ГОСТ 8509-86					ГОСТ 103-76*									
	ф10	ф12	ф14	ф16	ф18		Итого	ф10	ф12	ф16	ф18	ф22	ф25		Итого	L63×5	L90×6	L180×11		Итого	-8×50	-8×150	-8×300	-10×200	-10×300	-10×390	-12×270	-12×280	
К1-1					4,3		4,3			5,04					5,04											15,3			
К1-2					4,3		4,3		2,88	5,04					1,92									9,2		15,3			
К1-3	0,2			2,16	4,3		6,66			15,84		4,32	8,1		28,26										18,4	15,3			
К2-1			1,84				1,84		2,6				0,8		3,4	6,0				6,0	0,6								
К2-2, К2-3			1,84				1,84		4,16				0,8		4,96						0,6			9,2					
К3-1	0,2		1,84	1,08			3,12		4,16	5,4		2,16	8,9		20,62						0,6			9,2	9,2				
К3-2			1,84	2,16			4,00		3,92	10,9		4,32	0,8		19,84	12,0				12,0	0,6				18,4				
К3-3, К3-5, К3-6	0,2		1,84	1,08			3,12		3,92	5,4		2,16	8,9		20,38	12,0				12,0	0,6				9,2				
К3-4	0,2		1,84	2,16			4,2		3,92	10,8		4,32	8,9		27,94	12,0				12,0	0,6				18,4				
К4-1	0,2			5,04			5,24		1,65	10,8		4,32	8,9		15,67	7,5				7,5	0,6				18,4				

Прокат марки								Всего	Общий расход
					40Х				
ГОСТ 103-76*					ГОСТ 5915-70*				
-14×140	-20×100	-20×450		Итого	Гайка М24		Итого		
				15,3				24.64	24, 64
				24,5				36.72	36, 72
	9,4	27,6		70,7	0,6		0,6	106.22	106, 22
6,0				6,6				17.84	17.84
6,0				15,8				22.6	22,6
6,0	9,4	27,6		62,0	0,6		0,6	86,34	86,34
6,0				25,0				60,84	60,84
6,0	9,4	27,6		52,8	0,6		0,6	88,9	88,9
6,0	9,4	27,6		62,0	0,6		0,6	106,74	106, 74
	9,4	20,5		48,9	0,6		0,6	87,91	87.91

Привязан

Инв. №

Взам. инв. №

Подпись и дата

Инв. № подл.

Рук. бр.	Сидорова	
Гл. спец.	Питьев	
Рук. гр.	Пяткова	
Вед. инж.	Сартисон	
Инж.	Смельчакова	

503-1-97.91-КЖИ

Ведомость расхода стали на дополнительные закладные изделия колонн (начало)

Стадия	Лист	Листов
РП	4	

Новосибирское арендное предприятие ГИПРОАВТОТРАНС

Альбом 5

/окончание/

Марка элемента	Изделия закладные																													
	Арматура класса															Прокат марки														
	AI							AIII																						
	ГОСТ 5781-82*															ГОСТ 8509-86					ГОСТ 103-76*									
	ф10	ф12	ф14	ф16	ф18		Итого	ф10	ф12	ф16	ф18	ф22	ф25	ф14	Итого	L63×5	L90×6	L180×11		Итого	-8×50	-8×150	-8×300	-10×200	-10×300	-10×390	-12×270	-12×280		
К4-2, К4-3	0,4			5,04			5,44		1,65	10,8		4,32	17,0		33,77	7,5				7,5	0,6				18,4					
К5-1, К5-2		1,32					1,32	1,67	3,84				0,8		6,31	7,2	4,2	8,2		19,6	0,6									
К6-1, К6-3		1,32					1,32	3,14	1,2				0,8	2,04	7,18	7,2	4,2			11,4	0,6		5,7		4,7					
К6-2		1,32					1,32	3,14	1,44				0,8	2,04	7,42	8,64	4,2			12,84	0,6		5,7		4,7					
К6-4		1,32					1,32	3,14	2,16				0,8	2,04	8,14	12,96	4,2			17,16	0,6		5,7		4,7					
К8-1									0,36		3,84				3,84													17,94		
К8-2									0,18		3,84				4,02													8,97		
К8-3, К8-4, К9-1, К9-2									0,36	4,08	3,84				8,28												10,2	8,97		

Прокат марки									Всего	Общий расход
					40Х					
ГОСТ 103-76*					ГОСТ 5915-70*					
-14×140	-20×100	-20×450		Итого	Гайка М24		Итого			
	18,8	48,1		85,9	1,2		1,2		133,81	133,81
				0,6					27,83	27,83
				11,0					30,9	30,9
				11,0					32,58	32,58
				11,0					37,62	37,62
				17,94					21,78	21,78
				8,97					12,99	12,99
				19,17					27,45	27,45

Инв. № подл. | Подпись и дата | Взам. инв. №

Привязан

Инв. №

Рук. бр.	Сидорова	
Гл. спец.	Питьев	
Рук. гр.	Пяткова	
Вед. инж.	Сартисон	
Инж.	Смельчакова	

503-1-97.91 -КЖИ

Ведомость расхода стали на дополнительные закладные изделия колонн (окончание)

Стадия	Лист	Листов
РП	5	

Новосибирское арендное предприятие ГИПРОАВТОТРАНС

Альбом-5

2БДР18-3АV-1 ; 2БДР18-4АV-1
Б1-1

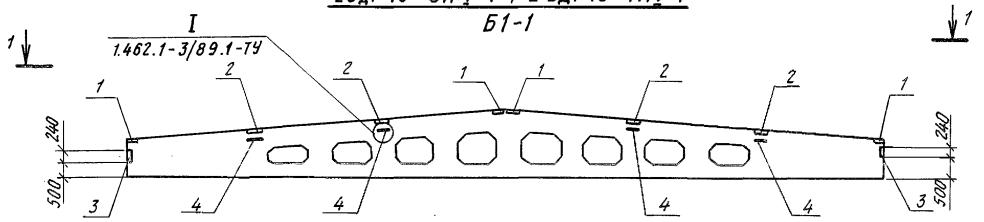

2БДР18-3АV-2; 2БДР18-4АV-2
Б1-2

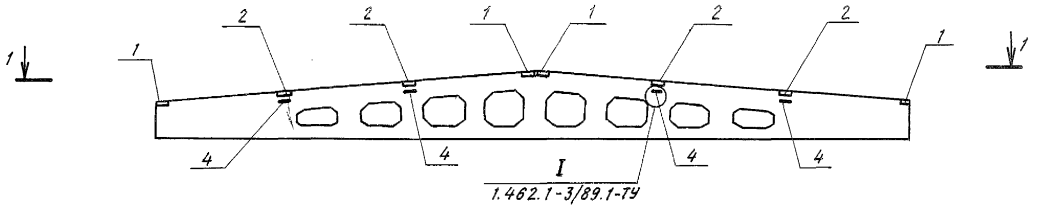

1-1

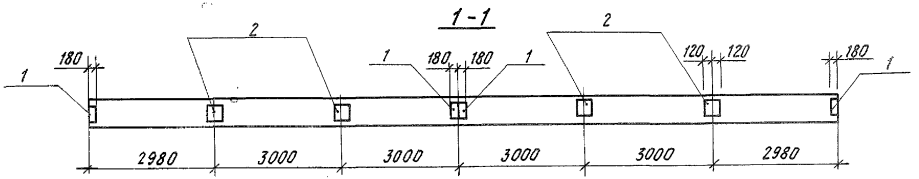

1. Технические требования см. 1.462.1-3/89.1-ТУ.
2. Опалубочные чертежи балок см. 1.462.1-3/89, вып. 1
3. В маркировке балок в знаменателе дана условная марка, принятая по схеме расположения балок
4. Балки Б1-1; Б1-2 отличаются от балок 2БДР18-3АV, 2БДР18-4АV наличием дополнительных закладных изделий.
5. Ведомость расхода стали на дополнительные изделия см. лист 2.

ГИП	Бетехтин	
Рук. бр.	Сидорова	
Гл. спец.	Питьев	
Рук. гр.	Пяткова	
Вед. инж.	Сартисон	

Привязан

Инв. №

503-1-97.91-КЖ

Балки
Б1-1, Б1-2

Стадия	Масса	Масштаб
РП	10400	1:50
Лист 1	Листов	

Железобетон

Новосибирское арендное предприятие ГИПРОАВТОТРАНС

Инв. № подл. | Подпись и дата | Взам. инв. №

Альбом 5

Выборка дополнительных закладных изделий на элемент

Поз.	Наименование	Количество на одну балку Б1-1	Б1-2			Обозначение документа
1	Изделие закладное М4-14	4	4			1.400-6/76 вып. 1
2	М4-4-1	4	4			1.400-6/76 вып. 1
3	МД3	2				1.030.1-1/88. 0-3-21
4	М16-200	4	4			3.400-7 вып. 1/87

Ведомость расхода стали на дополнительные закладные изделия на элемент

Марка элемента	Изделия закладные: Арматура класса AI Ст3пс ГОСТ 5781-82* ф6	ф16		Итого	AIII ф8		Итого	Всего	Прокат марки Ст3пс-1 ГОСТ 103-76* −6×180	−6×230		Итого	ГОСТ 8510-86 L80×50×6			Итого	Всего	Общий расход
Б1-1	0,16	5,76		5,92	2,64		2,64	8,56	8,0	10,4		18,4	4,72			4,72	23,12	31,76
Б1-2		5,76		5,76	1,60		1,60	7,36	8,0	10,4		18,4					18,40	25,76

Привязан

Инв.№

ГИП	Бетехтин	
Рук.бр.	Сидорова	
Гл.спец.	Питьев	
Рук.гр.	Пяткова	
Вед.инж	Сартисон	

503-1-97.91 - КЖИ - Б1-1; Б1-2

Выборка дополнительных закладных изделий. Ведомость расхода стали на дополнительные закладные изделия на Б1-1, Б1-2

Стадия	Лист	Листов
РП	3	3

Новосибирское арендное предприятие ГИПРОАВТОТРАНС

Инв.№ подл. | Подпись и дата | Взам. инв.№

Альбом 5

1ПГ12-5АтV-50ФПН-100П-а ; 2ПГ12-3АтV-50ФПН-100-а
П6 П21

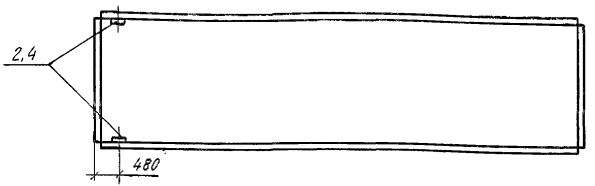

1ПГ12-5АтV-50ФПН-100П-б-1; 2ПГ12-3АтV-50ФПН-100П-б-1
П7 П22

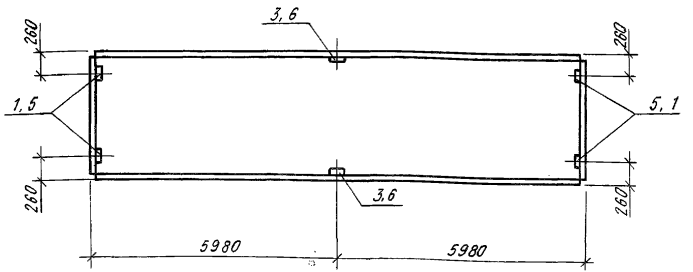

1ПВ12-6АтV-4-50ФПН-100П-а; 2ПВ12-4АтV-4-50ФПН-100П-а
П9 П24

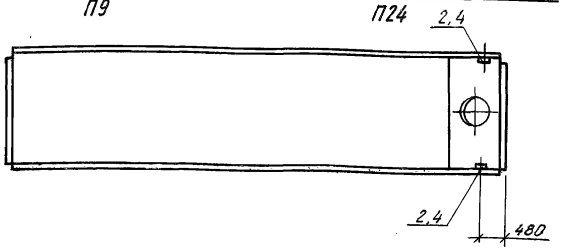

1ПГ12-5АтV-50ФПН-100П-в-1 ; 2ПГ12-3АтV-50ФПН-100П-в-1
П8 П23

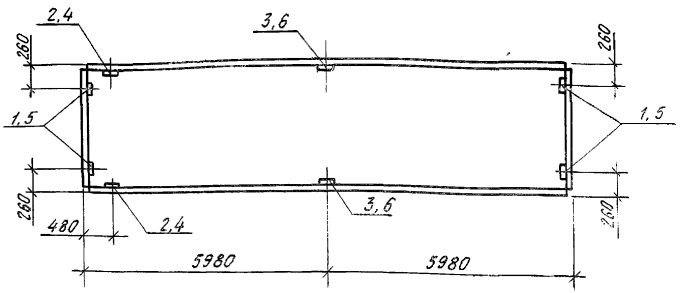

1. Технические требования см. серию 1.465.1-10/82.2-00 ПЗ, 1.465.1-15.5-ТТ.
2. Опалубочные чертежи плит см. серию 1.465.1-15, вып. 5
3. В маркировке плит в знаменателе дана условная марка, принятая по схеме расположения плит покрытия.
4. Плиты П6...П9, П21...П24 отличаются от серийных наличием дополнительных закладных изделий.
5. Ведомость расхода стали на дополнительные изделия см. КЖИ-П6...П9, П21...П24, лист 2

ГИП	Бетехтин	
Рук. бр.	Сидорова	
Гл. спец.	Питьев	
Рук. гр.	Пяткова	
Вед. инж	Сартисон	

Привязан

Инв. №

503-1-97.91-КЖИ- П6...П9, П21...П24

Плита
П6...П9, П21...П24

Стадия	Масса	Масштаб
РП	8250 9850	1:100
Лист	Листов	

Железобетон

Новосибирское арендное предприятие ГИПРОАВТОТРАНС

Альбом 5

1ПВ12-6АтV-4-50ФПН-100П-а-1; 1ПВ12-6АтV-7-50ФПН-100П-а
2ПВ12-4АтV-4-50ФПН-100П-а-1; 2ПВ12-4АтV-7-50ФПН-100П-а

П10 / П25 — П11 / П26

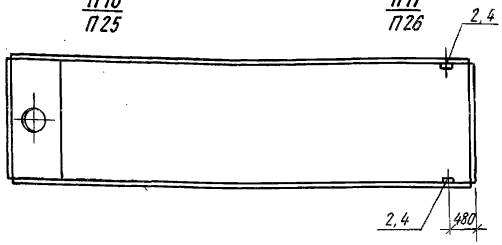

1ПВ12-6АтV-10-50ФПН-100П-а; 2ПВ12-4АтV-10-50ФПН-100П-а
П12 / П27

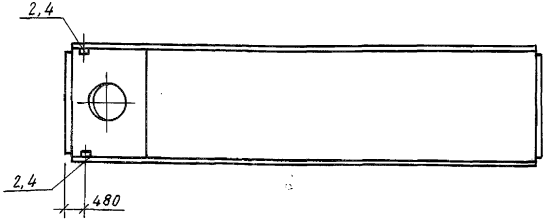

1ПВ12-6АтV-10-50ФПН-100П-а-1; 2ПВ12-4АтV-10-50ФПН-100П-а-1
П13 / П28

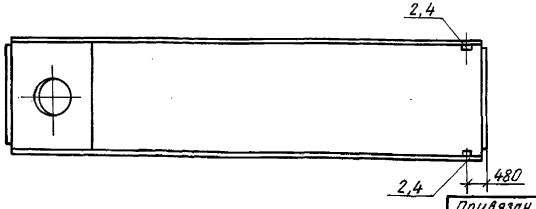

1ПФ12-4АтV-5-50ФПН-100П-а; 2ПФ12-3АтV-5-50ФПН-100П-а
П15 / П30

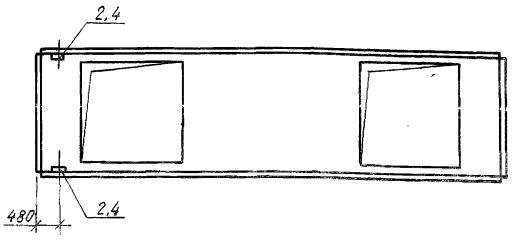

1. Технические требования см. серию 1.465.1-10/82.2-00 П3, 1.465.1-15,5 тт.
2. Опалубочные чертежи плит см. серию 1.465.1-15, вып. 5.
3. В маркировке плит в знаменателе дана условная марка, принятая по схеме расположения плит покрытия
4. Плиты П10...П13, П15, П25...П28, П30 отличаются от серийных наличием дополнительных закладных изделий.
5. Ведомость расхода стали на дополнительные изделия см. КЖИ-П10...П13; П15; П25...П28; П30, лист 8.

Привязан

Инв.№

ГИП	Бетехтин	
Рук.бр.	Сидорова	
Гл.спец.	Питьев	
Рук.гр	Пяткова	
Вед.инж.	Сартисон	

503-1-97.91 -КЖИ- П10...П13, П15, П25...П28, П30

Плита П10...П13, П15, П25...П28, П30

Железобетон

Стадия	Масса	Масштаб
РП	8850 9350 9250 7750	1:100

Лист 1 | Листов

Новосибирское арендное предприятие ГИПРОАВТОТРАНС

Альбом 5

ПРС 56.15-15АтVТ-1
П34

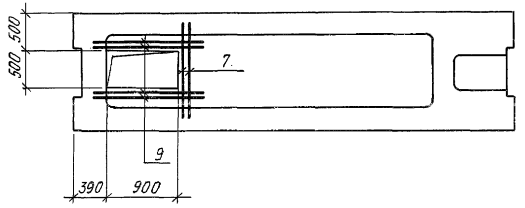

ПРС 56.15-15АтVТ-2
П35

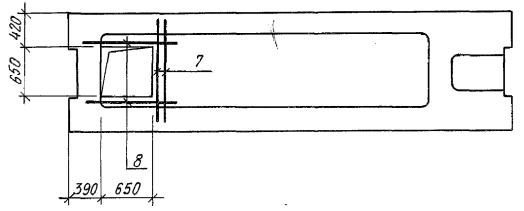

ПРС 56.15-15АтVТ-3
П36

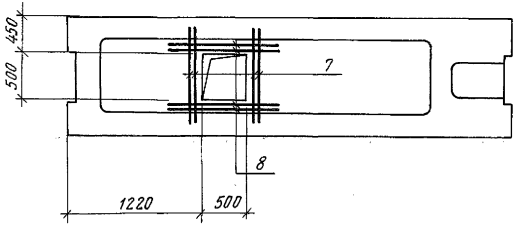

ПРС 56.15-15АтVТ-4
П37

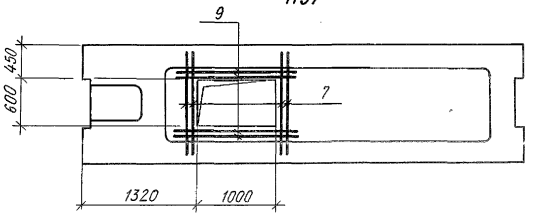

ПРС 56.15-15АтVТ-5
П38

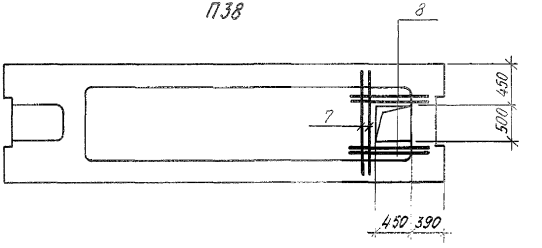

1. Технические требования см. серию 1.041.1-3, вып. 6.
2. Опалубочные чертежи плит см. серию 1.041.1-3, вып. 6
3. В маркировке плит в знаменателе дана условная марка, принятая по схеме расположения плит покрытия.
4. Плиты П34...П38 отличаются от серийных наличием дополнительной арматуры
5. Ведомость расхода стали на дополнительную арматуру см. КЖИ-П34...П38, лист 2

				503-1-97.91-КЖИ-П34...П38	
ГИП	Бетехтин				
Рук.бр.	Сиборова				
Гл.спец.	Питьев				
Рук.гр.	Пяткова		Плита П34...П38	Стадия: РП; Масса: 2890; Масштаб: 1:50	
Вед.инж.	Сартисон			Лист 1; Листов	
Привязан			Железобетон	Новосибирское арендное предприятие ГИПРОАВТОТРАНС	
Инв. №					

Альбом 5

Поз.	Наименование	Количество на плиту																							Обозначение документа
		П6	П7	П8	П9	П10	П11	П12	П13	П15	П21	П22	П23	П24	П25	П26	П27	П28	П30	П34	П35	П36	П37	П38	
1	МН 7		4	4																					1.465.1-15 вып.4
2	МН 9	2		2	2	2	2	2	2	2															1.465.1-15 вып.4
3	МН 11		2	2																					1.465.1-15 вып.4
4	МН 15										2		2	2	2	2	2	2	2						1.465.1-15 вып.8
5	МН 17											4	4												1.465.1-15 вып.8
6	МН 18											2	2												1.465.1-15 вып.8
7	ф10 AIII ГОСТ 5781-82*, ℓ=1400																			2	2	4	4	2	
8	ф10 AIII ГОСТ 5781-82*, ℓ=1250																				2	4		4	
9	ф10 AIII ГОСТ 5781-82*, ℓ=1700																			4			4		

Привязан

Инв.№

Рук. бр.	Сидорова	
Гл.спец.	Питьев	
Рук. гр.	Пяткова	
Вед.инж.	Сартисон	
Инж.	Смельчакова	

503-1-97.91 - КЖИ - П6...П13, П15, П21...П28, П30, П34...П38

Выборка дополнительных закладных изделий плит П6...П13, П15, П21...П28, П30, П34...П38

Стадия	Лист	Листов
РП	2	

Новосибирское арендное предприятие ГИПРОАВТОТРАНС

Инв.№ подл. | Подпись и дата | Взам.инв.№

Альбом 5

Марка элемента	Изделия закладные											Всего	Общий расход
	Арматура класса AIII – 25 Г2С				Прокат марки Ст3пс								
	ГОСТ 5781-82*				ГОСТ 103-76*				ГОСТ 8509-86				
	ф12	ф10		Итого	-6×120	-6×100		Итого	L90×8		Итого		
П6, П9...П13, П15		0,88		0,88					2,18		2,18	3,06	3,06
П7	1,60	2,64		4,24	2,04	4,72		6,76				11,00	11,00
П8	1,60	3,52		5.12	2,04	4,72		6,76	2,18		2,18	14,06	14,06
П21, П24...П28, П30		0,50		0,50					2,2		2,2		2, 70
П23	1,6	3,14		4,74	2,04	4,8		6,84	2,2		2,2	13,78	13, 78
П22	1,6	2,64		4,24	2,04	4,8		6,84				11,08	11, 08
П34		5,92		5,92									5,92
П35		3,27		3,27									3, 27
П36		6,54		6,54									6,54
П37		7,65		7,65									7,65
П38		4,81		4,81									4,81

Взам. инв.№ | Подпись и дата | Инв. №подл.

Привязан

Инв.№

Рук.бр.	Сидорова		
Гл.спец.	Питьев		
Рук.гр.	Пяткова		
Вед.инж.	Сартисон		
Инж.	Смельчакова		

503-1-97.91-КЖИ – П6,...П13,П15,П21...П28, П30, П34...П38

Ведомость расхода стали на дополнительные закладные изделия плиты П6...П13, П15, П21...П28, П30, П34...П38.

Стадия	Лист	Листов
РП	3	

Новосибирское арендное предприятие ГИПРОАВТОТРАНС

Альбом 5

ПС 63.12.2,5-3л-1.31-1; ПС 63.18.2,5-4л-1.31-1
ПС 62,5.12.2,0-2л-1.31-1; ПС 62,5.18.2,0-3л-1.31-1
ПС 2 | ПС 11

ПС 63.9.2,5-2л-1.31-1
ПС 62,5.9.2,0-2л-1.31-1
ПС 37

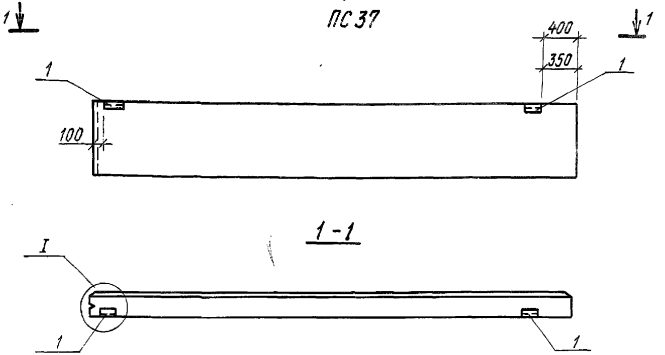

ПС 63.12.2,5-3л-2.31-1; ПС 63.18.2,5-4л-2.31-1
ПС 62,5.12.2,0-2л-2.31-1; ПС 62,5.18.2,0-3л-2.31-1
ПС 3 | ПС 12

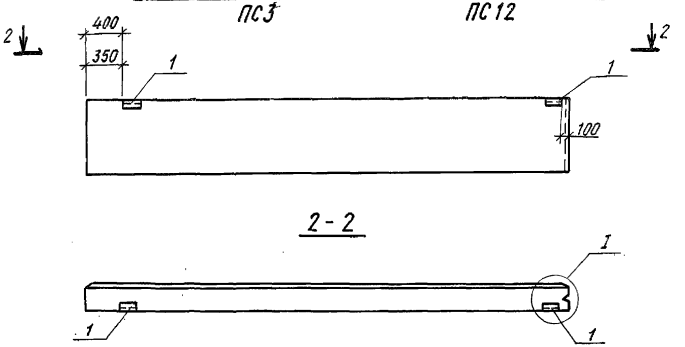

ПС 60.12.2,5-5л-37-1; ПС 60.18.2,5-4л-37-1
ПС 60.12.2,0-4л-37-1; ПС 60.18.2,0-4л-37-1
ПС 5 | ПС 14

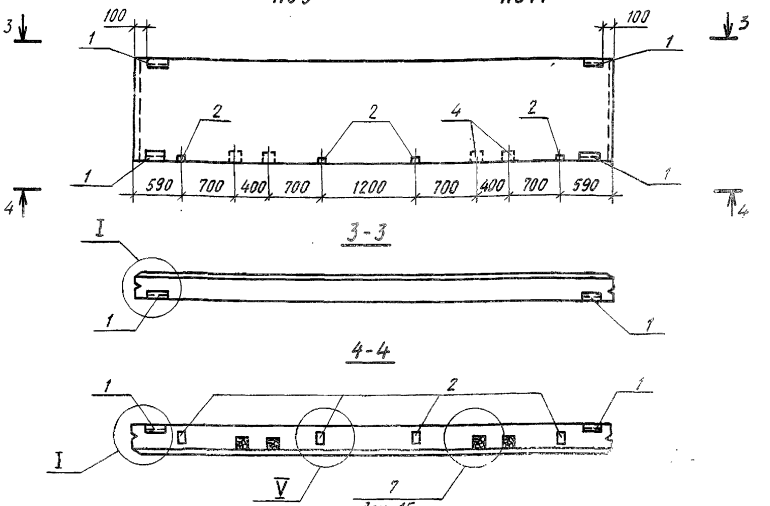

1. Технические требования см. 1.030.1-1.1-1. 00 ТО.
2. Опалубочные чертежи панелей см. серию 1.030.1-1, вып. 1-1
3. В маркировке панелей в знаменателе дана условная марка, принятая по схеме расположения панелей.
4. Панели отличаются от серийных наличием дополнительных закладных изделий.
5. Узлы см. серию 1.030.1-1, вып. 0-3, 0-1.
6. Ведомость расхода стали на закладные изделия см. КЖИ-ПС, листы 2,3

			503-1-97.91-КЖИ- ПС 2, ПС 3, ПС 5, ПС 11, ПС 12, ПС 14, ПС 37	
ГИП	Бетехтин			
Рук. бр.	Сидорова		Панели стеновые ПС 2, ПС 3, ПС 5, ПС 11, ПС 12, ПС 14, ПС 37	Стадия: РП; Масса; Масштаб
Гл. спец.	Питьев			Лист 1; Листов 3
Рук. гр.	Пяткова		Железобетон	Новосибирское арендное предприятие ГИПРОАВТОТРАНС
Вед. инж.	Сартисон			

Привязан

Инв. №

Альбом 5

ПС 60.12.2,5-5л-36-1 ; ПС 60.18.2,5-4л-36-1
ПС 60.12.2,0-4л-36-1 ; ПС 60.18.2,0-4л-36-1
ПС 6 ПС 21

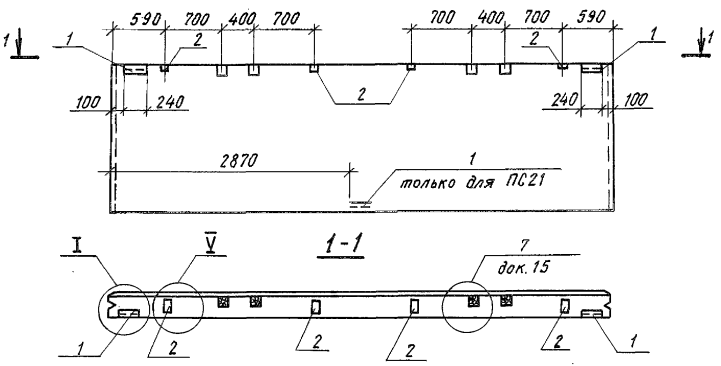

ПС 60.12.2,5-5л-36-2
ПС 60.12.2,0-4л-36-2
ПС 7

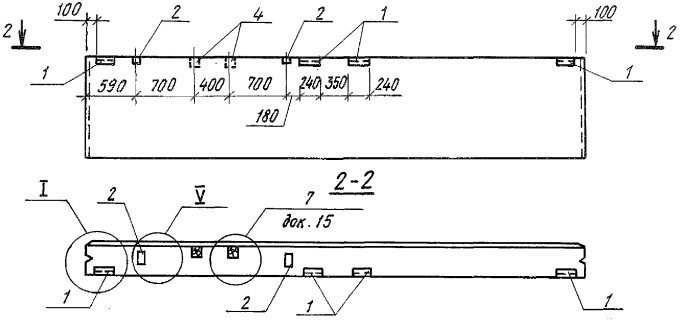

ПС 60.12.2,5-5л-37-2
ПС 60.12.2,0-4л-37-2
ПС 8

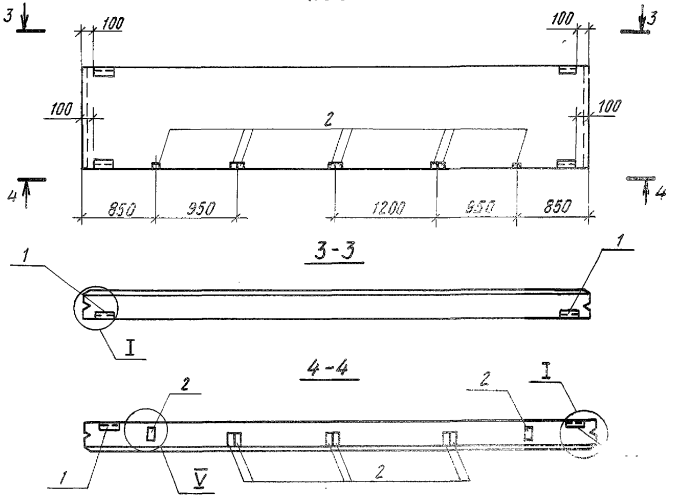

1. Технические требования см. 1.030.1-1.1-1.00 ТО.
2. Опалубочные чертежи панелей см. серию 1.030.1-1, вып.1-1
3. В маркировке панелей в знаменателе дана условная марка, принятая по схеме расположения панелей.
4. Панели отличаются от серийных наличием дополнительных закладных изделий.
5. Узлы см. серию 1.030.1-1, вып. 0-3,0-1
6. Ведомость расхода стали на закладные изделия см. КЖИ-ПС, листы 2,3

ГИП	Бетехтин	
Рук. бр.	Сидорова	
Гл. спец.	Питьев	
Рук. гр.	Пяткова	
Вед. инж.	Сартисон	

503-1-97.91 - КЖИ-ПС6...ПС8, ПС21

Панели стеновые ПС6...ПС8, ПС21

Железобетон

Стадия	Масса	Масштаб
РП		1:50
Лист 1	Листов 3	

Новосибирское арендное предприятие ГИПРОАВТОТРАНС

Привязан

Инв.№

Альбом 5

ПС 63.12.2,5-5л-1.37-1
ПС 62,5.12.2,0-4л-1.37-1
ПС9

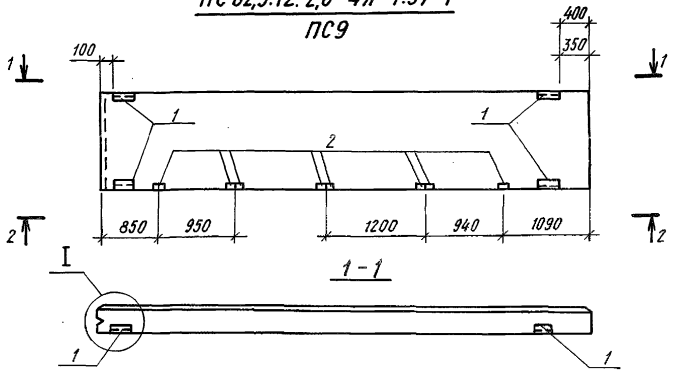

ПС 60.18.2,5-4л-38-1
ПС 60.18.2,0-4л-38-1
ПС13

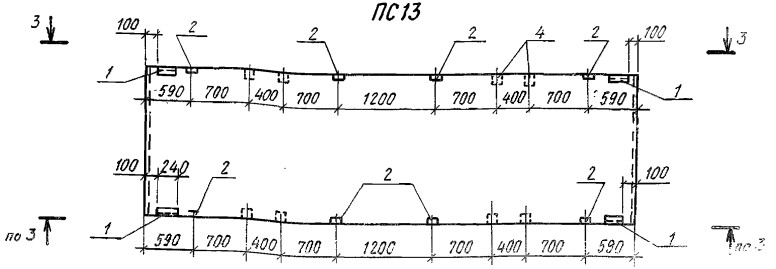

1. Технические требования см. 1.030.1-1.1-1.00.ТО
2. Опалубочные чертежи панелей см. серию 1.030.1-1, вып. 1-1
3. В маркировке панелей в знаменателе дана условная марка, принятая по схеме расположения панелей.
4. Панели отличаются от серийных наличием дополнительных закладных изделий.
5. Узлы см. серию 1.030.1-1, вып. 0-3, 0-1
6. Ведомость расхода стали на закладные изделия см. КЖИ-ПС, листы 2, 3.

Привязан

Инв. №

ГИП	Бетехтин	
Рук. бр.	Сидорова	
Гл. спец.	Питьев	
Рук. гр.	Пяткова	
Вед. инж.	Сартисон	

503-1-97.91-КЖИ-ПС9, ПС13

Панели стеновые
ПС9, ПС13

Стадия	Масса	Масштаб
РП		1:50
Лист 1	Листов 3	

Железобетон

Новосибирское арендное предприятие
ГИПРОАВТОТРАНС

Инв. № подл. | Подпись и дата | Взам. инв. №

Альбом 5

ПС 60.18.2,5-4л-37-2
ПС 60.18.2,0-4л-37-2
ПС15

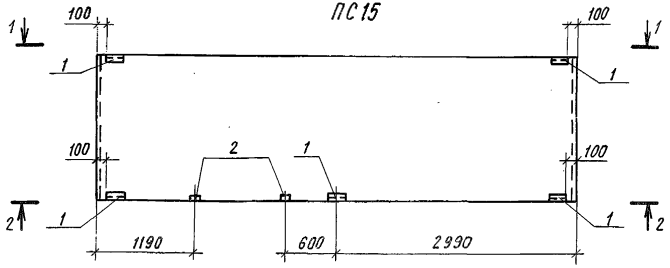

1-1

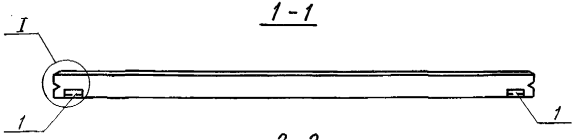

2-2

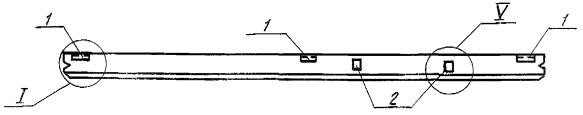

ПС 60.18.2,5-4л-37-3
ПС 60.18.2,0-4л-37-3
ПС16

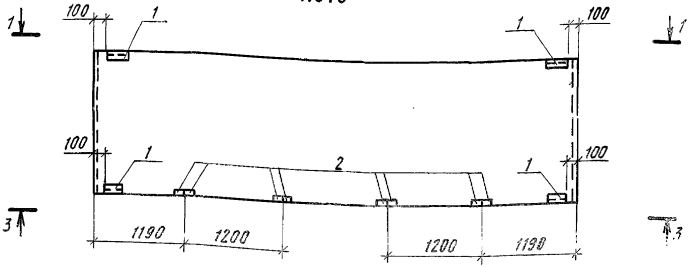

3-3

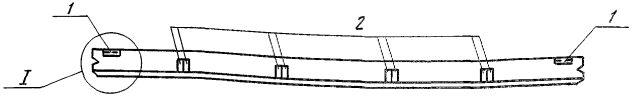

1. Технические требования см. 1.030.1-1.1-1.00 ТО.
2. Опалубочные чертежи панелей см серию 1.030.1-1, вып. 1-1.
3. В маркировке панелей в знаменателе дана условная марка, принятая по схеме расположения панелей.
4. Панели отличаются от серийных наличием дополнительных закладных изделий.
5. Узлы см. серию 1.030.1-1, вып. 0-3.
6. Ведомость расхода стали на закладные изделия см. КЖИ-ПС, листы 2,3.

ГИП	Бетехтин		503-1-97.91-КЖИ-ПС15, ПС16
Рук.бр.	Сидорова		
Гл.спец.	Питьев		Панели стеновые ПС15, ПС16
Рук.гр.	Пяткова		Стадия: РП; Масса: ; Масштаб: 1:50
Вед.инж.	Сартисон		Лист 1; Листов 3
Привязан			Железобетон
Инв.№			Новосибирское арендное предприятие ГИПРОАВТОТРАНС

Инв.№ подл. | Подпись и дата | Взам.инв.№

Альбом 5

ПС 60.18.2,5-4л-37-4
ПС 60.18.2,0-4л-37-4
ПС 17

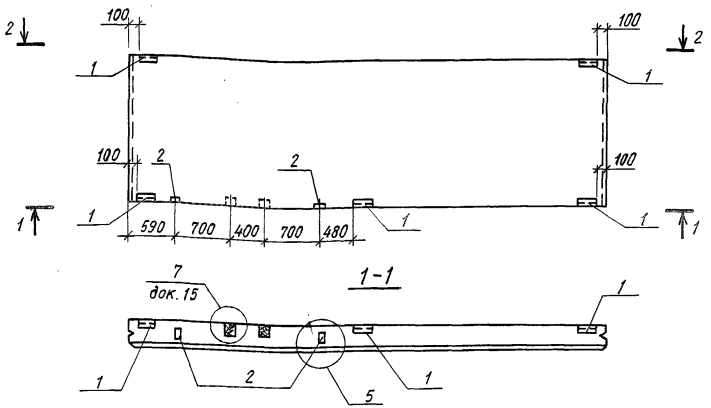

ПС 60.18.2,5-4л-37-5
ПС 60.18.2,0-4л-37-5
ПС 18

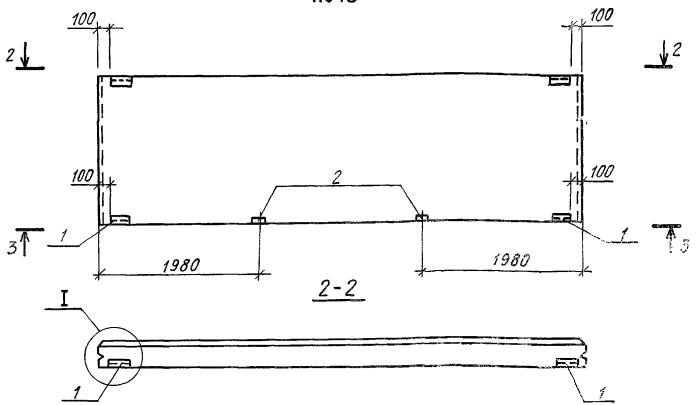

1. Технические требования см. 1.030.1-1. 1-1. 00 ТО
2. Опалубочные чертежи панелей см. серию 1.030.1-1, вып. 1-1
3. В маркировке панелей в знаменателе дана условная марка, принятая по схеме расположения панелей.
4. Панели отличаются от серийных наличием дополнительных закладных изделий
5. Узлы см. серию 1.030.1-1, вып. 0-3, 0-1
6. Ведомость расхода стали на закладные изделия см. КЖИ-ПС, листы 2,3

		503-1-97.91 - КЖИ-ПС17, ПС18	
ГИП	Бетехтин		
Рук. бр.	Сидорова		
Гл. спец.	Питьев	Панели стеновые ПС17, ПС18	Стадия: РП; Масса; Масштаб; Лист; Листов
Рук. гр.	Пяткова		
Вед. инж.	Сартисон		
Привязан		Железобетон	Новосибирское арендное предприятие ГИПРОАВТОТРАНС
Инв. №			

Инв. № подл. | Подпись и дата | Взам. инв. №

Альбом 5

ПС 60.18.2,5-4л-37-6
ПС 60.18.2,0-4л-37-6
ПС 19

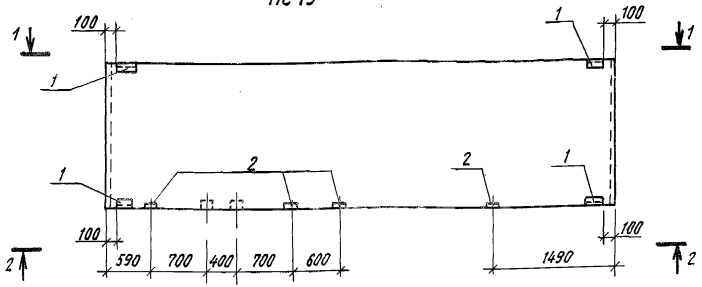

1-1

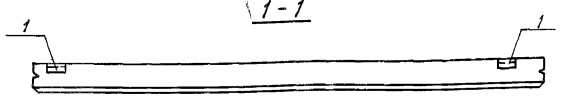

2-2

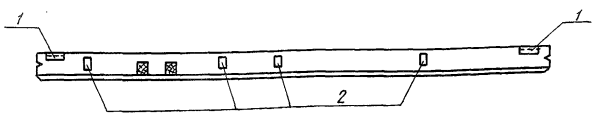

ПС 60.18.2,5-4л-37-7
ПС 60.18.2,0-4л-37-7
ПС 20

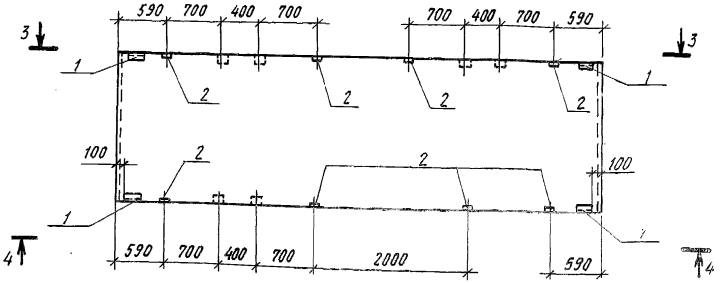

3-3

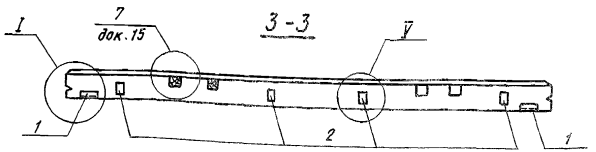

4-4

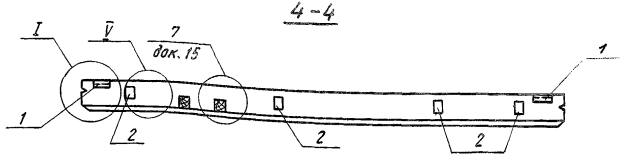

1. Технические требования см. 1.030.1-1.1-1.00 ТО
2. Опалубочные чертежи панелей см. серию 1.030.1-1, вып.1-1
3. В маркировке панелей в знаменателе дана условная марка, принятая по схеме расположения панелей.
4. Панели отличаются от серийных наличием дополнительных закладных изделий.
5. Узлы см. серию 1.030.1-1, вып. 0-3, 0-1
6. Ведомость расхода стали на закладные изделия см. КЖИ-ПС, листы 2,3

ГИП	Бетехтин	
Рук.бр.	Сидорова	
Гл.спец.	Питьев	
Рук.гр.	Пяткова	
Вед.инж.	Сартисон	

Привязан

Инв. №

503-1-97.91-КЖИ-ПС19, ПС20

Панели стеновые ПС19, ПС20

Стадия	Масса	Масштаб
РП		1:50
Лист 1	Листов 3	

Железобетон

Новосибирское арендное предприятие ГИПРОАВТОТРАНС

Инв.№ подл. | Подпись и дата | Взам. инв.№

Альбом 5

ПС 63.18.2,5-4л-2.37-1
ПС 62,5.18.2,0-4л-2.37-1
ПС 22

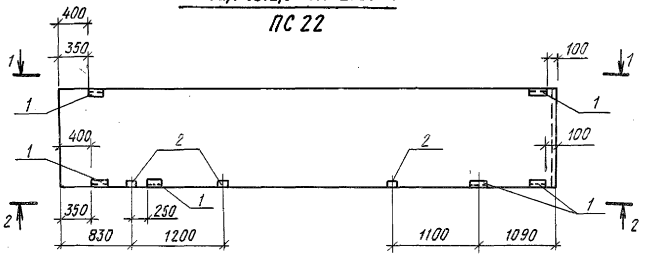

1-1

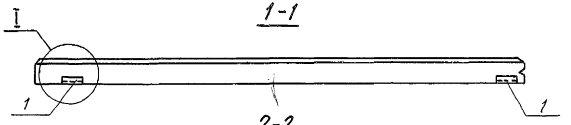

2-2

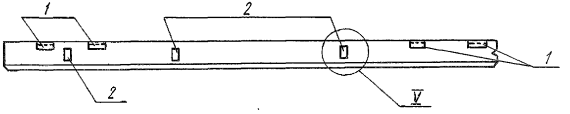

ПС 30.12.2,5-6л-53-1
ПС 30.12.2,0-6л-53-1
ПС 23

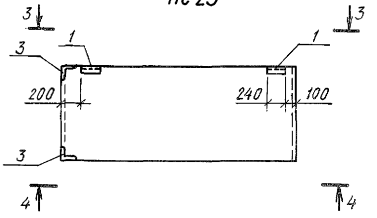

3-3

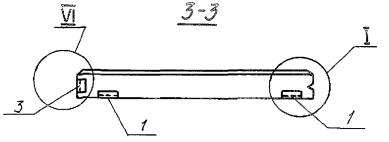

4-4

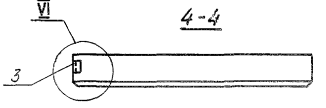

ПС 30.12.2,5-6л-54-1
ПС 30.12.2,0-6л-54-1
ПС 24

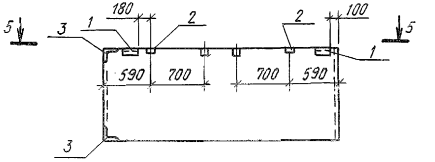

5-5

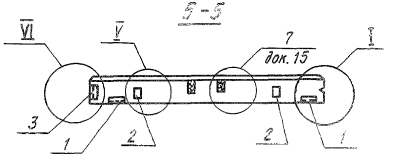

1. Технические требования см. 1.030.1-1.1-100 ТО
2. Опалубочные чертежи панелей см. серию 1.030.1-1 вып. 1-1
3. В маркировке панелей в знаменателе дана условная марка, принятая по схеме расположения панелей
4. Панели отличаются от серийных наличием дополнительных закладных изделий.
5. Узлы см. серию 1.030.1-1 вып. 0-3, 0-1.
6. Ведомость расхода стали на изделия см. КЖИ-ПС листы 2,3

ГИП	Бетехтин		
Рук. бр.	Сидорова		
Гл. спец.	Питьев		
Рук. гр.	Пяткова		
Вед. инж.	Сартисон		

Привязан

Инв. №

503-1-97.91-КЖИ-ПС22...ПС24

Панели стеновые ПС22...ПС24

Стадия	Масса	Масштаб
РП		1:50
Лист 1	Листов 3	

Железобетон

Новосибирское арендное предприятие ГИПРОАВТОТРАНС

Инв. № подл. | Подпись и дата | Взам. инв. №

2ПС20,3.12.2,5-л-73-1
2ПС 20.12.2,0-л-73-1
ПС25

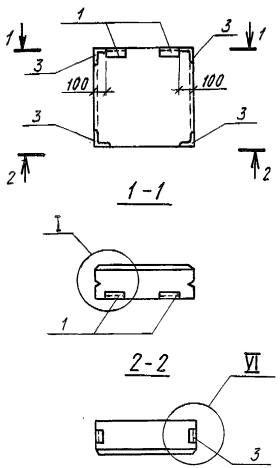

2ПС 20,3.12.2,5-л-73-2
2ПС 20.12.2,0-л-73-2
ПС26

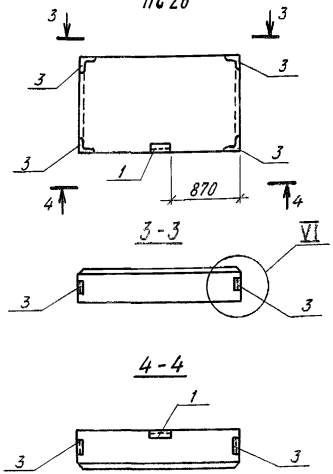

2ПС11,3.12.2,5-л-72-1 ; 2ПС11,3.18.2,0-л-72-1
2ПС11.12.2,0-л-72-1 ; 2ПС 11.18.2,0-л-72-1
ПС28 ПС30

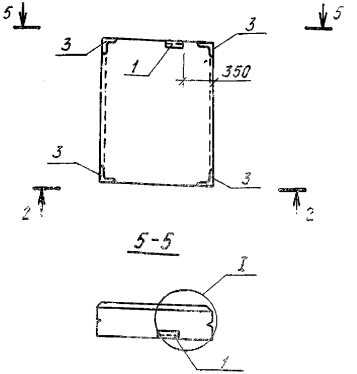

1. Технические требования см. 1.030.1-1.1-1.00 ТО
2. Опалубочные чертежи панелей см. серию 1.030.1-1, вып. 1-1
3. В маркировке панелей в знаменателе дана условная марка, принятая по схеме расположения панелей.
4. Панели отличаются от серийных наличием дополнительных закладных изделий
5. Узлы см. серию 1.030.1-1 вып. 0-3.
6. Ведомость расхода стали на закладные изделия см. КЖИ-ПС, листы 2,3

ГИП	Бетехтин		
Рук. бр.	Сидорова		
Гл. спец.	Питьев		
Рук. гр.	Пяткова		
Вед. инж	Сартисон		

Привязан

Инв. №

503-1-97.91 - КЖИ - ПС25, ПС26, ПС28, ПС30

Панели стеновые ПС25, ПС26, ПС28, ПС30

Стадия	Масса	Масштаб
РП		1:50
Лист 1	Листов 3	

Железобетон

Новосибирское арендное предприятие ГИПРОАВТОТРАНС

Альбом 5

2ПС11.3.12.2,5-л-72-2
2ПС 11.12.2,0-л-72-2

ПС 29

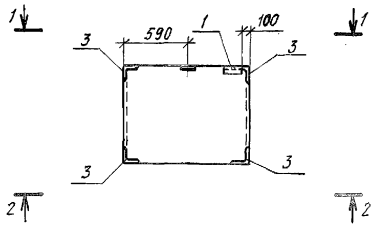

1-1

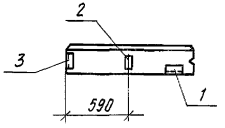

2-2

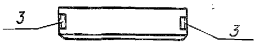

2ПС 18.12.2,5-л-73-1 ; 2ПС18.18.2,5-л-73-1
2ПС 17.12.2,0-л-73-1 ; 2ПС 17.18.2,0-л-73-1

ПС32 ПС 33

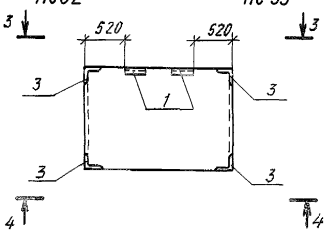

3-3

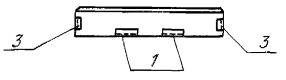

4-4



2ПС9.12.2,5-л-72-1 ; 2ПС 9.18.2,5-л-72-1
2ПС.8.12.2,0-л-72-1 ; 2ПС.8.18.2,0-л-72-1

ПС 34 ПС 35

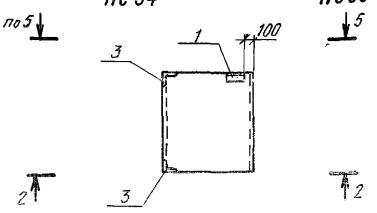

2ПС11.12.2,0-л-72-3

ПС 31

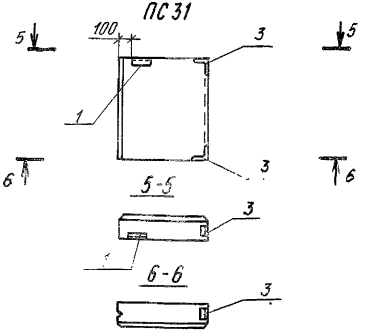

1. Технические требования см. 1.030.1-1.1-1.00 ТО
2. Опалубочные чертежи панелей см. серию 1.030.1-1, вып. 1-1
3. В маркировке панелей в знаменателе дана условная марка, принятая по схеме расположения панелей
4. Панели отличаются от серийных наличием дополнительных закладных изделий.
5. Узлы см. серию 1.030.1-1 вып. 0-3
6. Ведомость расхода стали на закладные изделия см. КЖИ-ПС листы 2,3.

ГИП	Бетехтин	
Рук.бр.	Сидорова	
Гл.спец	Питьев	
Рук.гр.	Пяткова	
Вед.инж.	Сартисон	

Привязан

Инв.№

503-1-97.91 -КЖИ- ПС29, ПС31 ПС32...ПС35

Панели стеновые ПС29, ПС31, ПС32..ПС35

Стадия	Масса	Масштаб
РП		1:50
Лист 1	Листов 3	

Железобетон

Новосибирское арендное предприятие ГИПРОАВТОТРАНС

Альбом 5

/начало/

Поз.	Наименование	Количество на одну панель ПС																					Обозначение документа
		ПС1	ПС2	ПС3	ПС4	ПС5	ПС6	ПС7	ПС8	ПС9	ПС10	ПС11	ПС12	ПС13	ПС14	ПС15	ПС16	ПС17	ПС18	ПС19	ПС20	ПС21	ПС22	
1	Изделие закладное М2	2	2	2	2	4	2	4	4	4	2	2	2	4	4	5	4	5	4	4	4	3	6	1.030.1-1. 1-3 30-01
2	М9					4	4	2	8	8				8	4	2	8	2	2	4	8	4	3	1.030.1-1. 1-3 36
3	М11																							1.030.1-1. 1-3 35-01
	М14				2																			

/окончание/

Поз.	Наименование	Количество на одну панель ПС																	Обозначение документа
		ПС23	ПС24	ПС25	ПС26	ПС27	ПС28	ПС29	ПС30	ПС31	ПС32	ПС33	ПС34	ПС35	ПС36	ПС37	ПС38		
1	Изделие закладное М2	2	2	2	1	2	1	1	1	1	2	2	1	1	2	2	4		1.030.1-1. 1-3 30-01
2	М9		2			4		1							5		10		1.030.1-1. 1-3 36
3	М11	2	2	4	4		4	4	4	2	4	4	2	2					1.030.1-1. 1-3 35-01

Привязан

Инв.№

ГИП	Бетехтин	
Рук.гр.	Сидорова	
Гл.спец.	Питьев	
Рук.гр.	Пяткова	
Вед.инж.	Сартисон	

503-1-97.91 -КЖИ -ПС1...ПС38

Выборка закладных изделий панелей ПС1...ПС38.

Стадия	Лист	Листов
РП	2	3

Новосибирское арендное предприятие ГИПРОАВТОТРАНС

Альбом 5

(начало)

Марка элемента	Изделия закладные										Всего	Общий расход
	Арматура класса AIII			Прокат марки Ст3пс5-1								
	ГОСТ 5781-82*			ГОСТ 8509-86			ГОСТ 19903-74*					
	ф10		Итого	L63×6		Итого	-6×60	-8×100		Итого		
ПС1...ПС3, ПС10...ПС12 ПС37	0,4		0,4	2,74		2,74	1,12			1,12	4,26	4,26
ПС4	1,12		1,12	2,74		2,74	2,48	6,28		8,76	12,62	12,62
ПС5, ПС14, ПС19	2,32		2,32	5,48		5,48	2,24	4,0		6,24	14,04	14,04
ПС6, ПС27	1,92		1,92	2,74		2,74	1,12	4,0		5,12	9,78	9,78
ПС7, ПС18	1,56		1,56	5,48		5,48	2,24	2,0		4,24	11,28	11,28
ПС8, ПС9, ПС13 ПС16, ПС20	3,84		3,84	5,48		5,48	2,24	8,0		10,24	19,56	19,56
ПС15, ПС17	1,76		1,76	6,85		6,85	2,8	2,0		4,8	13,41	13,41
ПС22	2,34		2,34	8,22		8,22	3,36	3,0		6,36	16,92	16,92
ПС23	1,28		1,28	4,58		4,58	1,12			1,12	6,98	6,98
ПС24	2,04		2,04	4,58		4,58	1,12	2,0		3,12	9,74	9,74
ПС25, ПС32, ПС33	2,16		2,16	6,42		6,42	1,12			1,12	9,7	9,7
ПС26, ПС28, ПС30	1,96		1,96	5,05		5,05	0,56			0,56	7,57	7,57
ПС31, ПС34, ПС35	1,08		1,08	3,21		3,21	0,56			0,56	4,85	4,85
ПС36	2,3		2,3	2,74		2,74	1,12	5,0		6,12	11,16	11,16
ПС38	4,6		4,6	5,48		5,48	2,24	10,0		12,24	22,32	22,32
ПС21	2,18		2,18	3,77		3,77	1,68	4,0		5,68	11,63	11,63
ПС29	2,34		2,34	5,05		5,05	0,56	1,00		1,56	8,95	8,95

Инв.№подл. | Подпись и дата | Взам. инв.№

Привязан

Инв.№

ГИП	Бетехтин	
Рук.бр.	Сидорова	
Гл.спец.	Питьев	
Рук.гр	Пяткова	
Вед.инж.	Сартисон	
Инж.	Смельчакова	

503-1-97.91 - КЖИ - ПС1...ПС38

Ведомость расхода стали на закладные изделия панелей ПС1...ПС38.

Стадия	Лист	Листов
РП	3	3

Новосибирское арендное предприятие ГИПРОАВТОТРАНС

Альбом 5

1-1

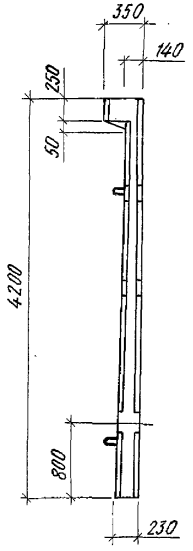

ПС1-42-БГ3-1
ПС3

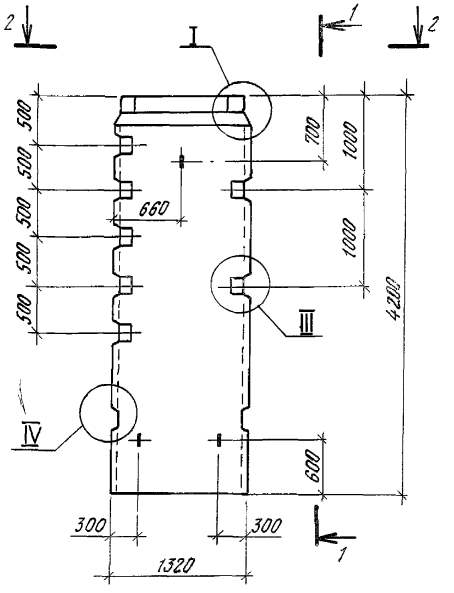

ПС1-42-БГ3-2

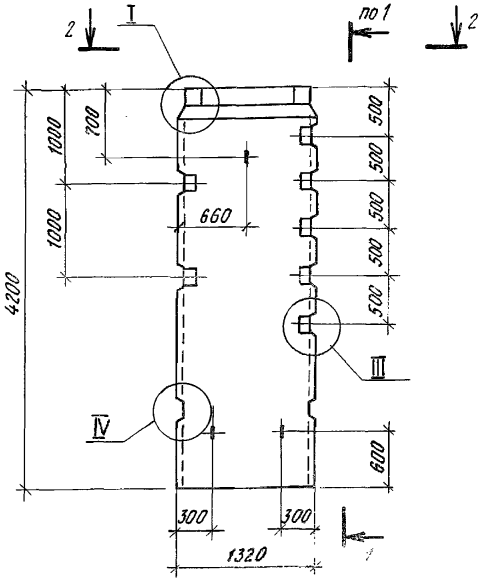

2-2

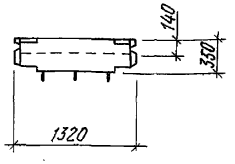

Ведомость расхода стали на элемент, кг

Марка элемента	Изделия арматурные													Изделия закладные				Общий расход
	Арматура класса								Прокат марки				Всего	Арматура класса			Всего	
	BpI			AIII					Ст3пс5-1					Ac-II				
	ГОСТ 6727-80*			ГОСТ 5781-82*					ГОСТ 103-76*					ГОСТ 5781-82*				
	ф5		Итого	ф8	ф10	ф12	ф14	Итого	-60×6	-120×6	-200×6		Итого	ф16		Итого		
ПС1-42-БГ3-1 ПС1-42-БГ3-2	7,94		7,94	26,08	0,5	28,31	62,39	117,28	3,0	15,82	4,52		23,34	148,56	6,39		6,39	154,95	154,95

1. Панели ПС1-42-БГ3-1, ПС1-42-БГ3-2 выполнить в опалубке панели ПС1-42-БГ3 серии 3.900.1-10 вып.1-1
2. Узлы см. 3.900.1-10.1-1-24.
3. Армирование панели см. листы 503-1-97.91 -КЖИ-ПС1-42-БГ3-1 лист 2,3

ГИП	Бетехтин	
Рук. бр.	Сидорова	
Гл. спец.	Питьев	
Рук. гр	Пяткова	
Вед. инж.	Сартисон	
Инж.	Смельчакова	

Привязан

Инв. №

503-1-97.91 - КЖИ - ПС1-42-БГ3-1, ПС1-42-БГ3-2

Панель ПС1-42-БГ3-1, ПС1-42-БГ3-2

Стадия	Масса	Масштаб
РП	2750кг	1:50
Лист 1	Листов 3	

Железобетон

Новосибирское арендное предприятие ГИПРОАВТОТРАНС

Инв.№ подл. | Подпись и дата | Взам. инв.№

Альбом 5

1-1

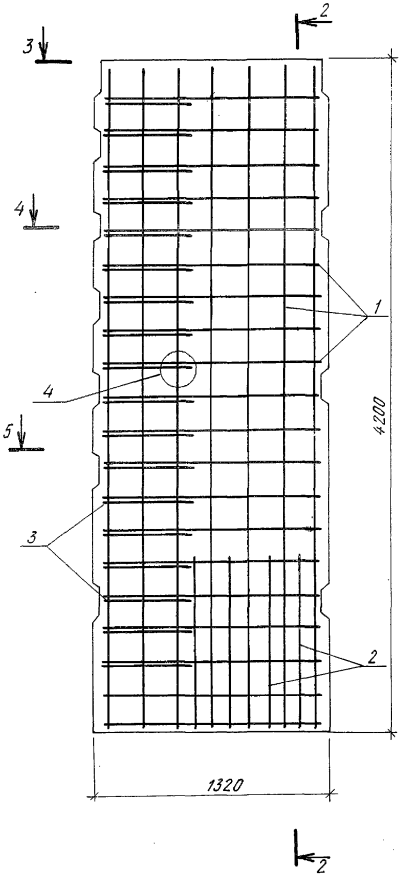

2-2

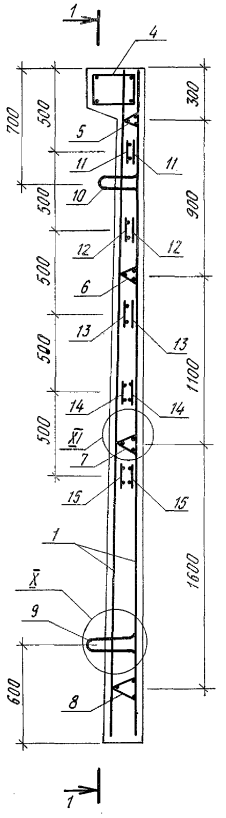

3-3

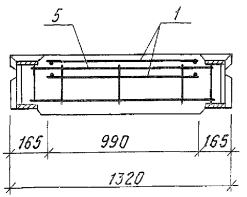

5-5

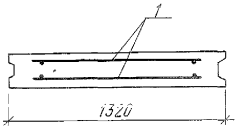

4-4

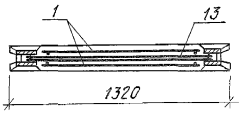

1. Узлы см. 3.900.1-10.1-1-24
2. Спецификацию см. 503-1-97.91 -КЖИ-ПС1-42-БГ3-1, лист 3
3. Сетки поз.1 ориентировать выпусками длиной 225 мм к верхнему торцу панели.
4. Защитный слой до любой арматуры не менее 20 мм.
5. Технические условия см. 3.900.1-10.1-3ТУ и 3.900.1-10.1-2-ПЗ

ГИП	Бетехтин		
Рук. бр.	Сиборова		
Гл. спец.	Питьев		
Рук. гр.	Пяткова		
Вед. инж	Сартисон		
Инж.	Смельчакова		

Привязан

Инв. №

503-1-97.91 - КЖИ-ПС1-42-БГ3-1

Панель ПС1-42-БГ3-1

Железобетон

Стадия	Масса	Масштаб
РП	2750кг	1:25 1:50
Лист 2	Листов	

Новосибирское арендное предприятие ГИПРОАВТОТРАНС

Инв. № подл. | Подпись и дата | Взам. инв. №

Альбом 5

Формат	Зона	Поз.	Обозначение	Наименование	Кол.	Примеч.
				Сборочные единицы		
		1	503-1-97.91 -КЖИ-С7	Сетка С7	2	
		4	-КП1	Каркас КП1	1	
		5	3.900.1-10.1-2-12	КР5-2	1	
		6	503-1-97.91 -КЖИ-КР6	КР6	1	
		7	-КР7	КР7	1	
		8	3.900.1-10.1-2-12	КР5-3,5	1	
				Изделие закладное		
		9	3.900.1-10.1-2-12	МН1-16а	1	2,13
		10	3.900.1-10.1-2-12	МН1-16б	2	2,13
		11	503-1-97.91 -КЖИ-КР8	Каркас КР8	2	
		12	-КР9	КР9	2	
		13	-КР10	КР10	2	
		14	-КР11	КР11	2	
		15	-КР12	КР12	2	
				Детали		
		2		ф12АIII ГОСТ 5781-82*, ℓ=1250	4	1,11 кг
		3		ф14АIII ГОСТ 5781-82*, ℓ=400	19	0,48 кг
				Материалы		
				Бетон класса В15		1,1 м³

Привязан

Инв. №

ГИП	Бетехтин	
Рук. бр.	Сидорова	
Гл. спец	Питьев	
Рук. гр.	Пяткова	
Вед. инж.	Сартисон	
Инж.	Смельчакова	

503-1-97.91 -КЖИ-ПС1-42-БГЗ-1

Панель ПС1-42-БГЗ-1

Стадия	Масса	Масштаб
РП	2750 кг	б/м
Лист 3	Листов	

Железобетон

Новосибирское арендное предприятие ГИПРОАВТОТРАНС

Инв. № подл. | Подпись и дата | Взам. инв. №

Альбом 5

ПС1-42-6Г3а
ПС1

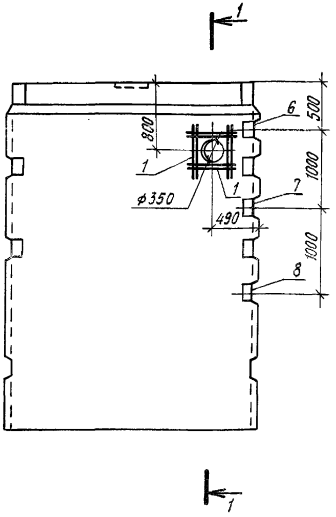

1-1



ПС1-42-6Г3б
ПС2

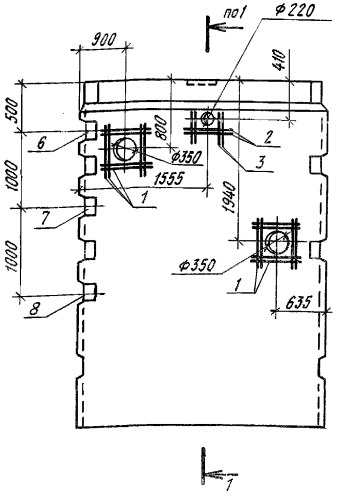

ПС1-42-6Г3-2а
ПС4

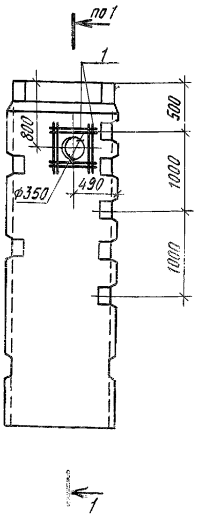

1. Технические требования см. 3.900.1-10.1-1-П3
2. Опалубочные чертежи панелей см. 3.900.1-10.1-1-5, 503-1-97.91 -КЖИ-ПС1-42-6Г3-1, ПС1-42-6Г3-2
3. В маркировке панелей в знаменателе дана условная марка, принятая на схеме расположения панелей.
4. Панели отличаются от серийных наличием дополнительных закладных изделий и отверстий

Инв.№ подл. | Подпись и дата | Взам. инв.№

ГИП	Бетехтин	
Рук.бр.	Сидорова	
Гл.спец.	Питьев	
Рук.гр.	Пяткова	
Вед.инж.	Сартисон	
Инж.	Смельчакова	

Привязан

Инв.№

503-1-97.91 - КЖИ-ПС1, ПС2, ПС4

Панели
ПС1, ПС2, ПС4

Стадия	Масса	Масштаб
РП	6100 кг 2750 кг	1:50
Лист 1	Листов	

Железобетон

Новосибирское арендное предприятие
ГИПРОАВТОТРАНС

Альбом 5

ПС1-42-БГЗ-2б
ПС5

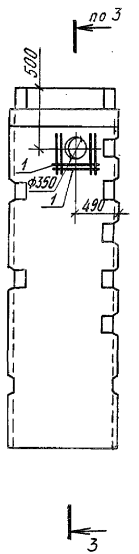

ПС1-42-БГЗ-1а
ПС6

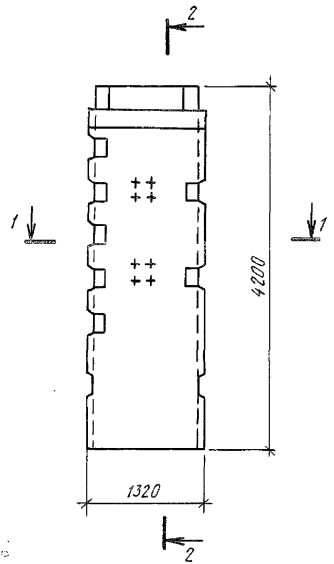

2-2

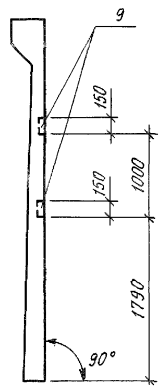

ПС1-42-БГЗ-2в
ПС7

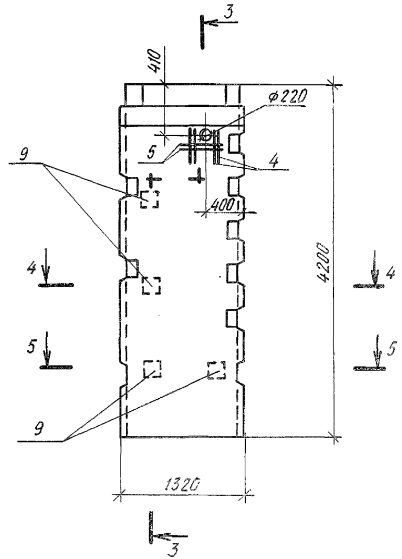

3-3

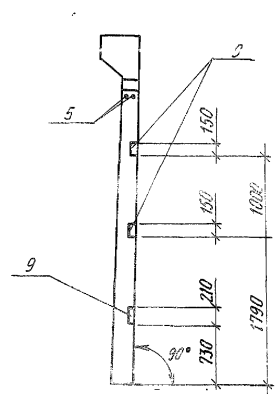

1-1

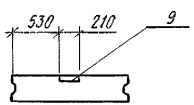

4-4

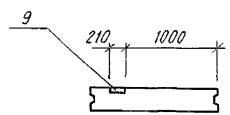

5-5

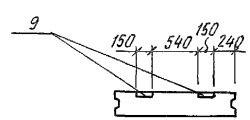

1. Технические требования см. 3.900.1-10.1-1-ПЗ
2. Опалубочные чертежи панелей см. 503-1-97.91-КЖИ--ПС1-42-БГЗ-1, ПС1-42-БГЗ-2
3. В маркировке панелей в знаменателе дана условная марка, принятая на схеме расположения панелей.
4. Панели отличаются от серийных наличием дополнительных изделий и отверстий

ГИП	Бетехтин		503-1-97.91-КЖИ-ПС5...ПС7
Рук.бр.	Сидорова		
Гл.спец.	Питьев		Панели ПС5...ПС7
Рук.гр.	Пяткова		Стадия: РП; Масса: 2750 кг; Масштаб: 1:50
Вед.инж.	Сартисон		Лист 1; Листов
Инж.	Смельчакова		Железобетон
Привязан			Новосибирское арендное предприятие ГИПРОАВТОТРАНС
Инв.№			

Инв.№ подл. | Подпись и дата | Взам. инв.№

Альбом 5

Поз.	Наименование	Кол. на панель ПС1	ПС2	ПС4	ПС5	ПС6	ПС7			Обозначение документа
	Детали									
1	ф10 AIII ГОСТ 5781-82*, ℓ=750	16	32	16	12					
2	ф10 AIII ГОСТ 5781-82*, ℓ=620		4							
3	ф10 AIII ГОСТ 5781-82*, ℓ=420		4							
4	ф10 AIII ГОСТ 5781-82* ℓ=390						8			
5	ф10 AIII ГОСТ 5781-82* ℓ=590						4			
6	Каркас плоский КР8	2	2							503-1-97.91 -КЖИ- КР8, КР10, КР12
7	КР10	2	2							- КР8, КР10, КР12
8	КР12	2	2							- КР8, КР10, КР12
9	Изделие закладное М4-36					2	4			1.400-6/76, вып.1, лист 90

Инв.№ подл. | Подпись и дата | Взам. инв.№

Привязан

Инв.№

ГИП	Бетехтин	
Рук.гр	Сидорова	
Гл.спец.	Питьев	
Рук.гр.	Пяткова	
Вед.инж.	Сартисон	
Инж.	Смельчакова	

503-1-97.91 - КЖИ-ПС1, ПС2, ПС4...ПС7

Ведомость дополнительных закладных изделий на панели ПС1, ПС2, ПС4...ПС7

Стадия	Лист	Листов
РП	2	

Новосибирское арендное предприятие ГИПРОАВТОТРАНС

Альбом 5

Марка элемента	Изделия закладные												Всего	Общий расход
	Арматура класса								Прокат марки					
	Вр I			А III					Ст 3 пс 5-1					
	ГОСТ 6727-80*			ГОСТ 5781-82*					ГОСТ 103-76*					
	ф5		Итого	ф8	ф10	ф12		Итого	L6×120			Итого		
ПС 1	0,9		0,9	3,84	7,36	13,02		24,22	6,78			6,78	31,9	31,9
ПС 2	0,9		0,9	3,84	17,29	13,02		34,15	6,78			6,78	41,83	41,83
ПС 4					7,4			7,4					7,4	7,4
ПС 5					5,56			5,56					5,56	5,56
ПС 6						1,00		1,00		4,00		4,00	5,00	5,00
ПС 7					3,38	2,00		5,38		8,00		8,00	13,38	13,38

ГИП	Бетехтин		
Рук.бр.	Сидорова		
Гл. спец.	Питьев		
Рук. гр.	Пяткова		
Вед.инж.	Сартисон		
Инж.	Смельчакова		

Привязан

Инв.№

503-1-97.91 -КЖИ -ПС1,ПС2,ПС4...ПС7

Ведомость расхода дополнительной стали на панели ПС1,ПС2,ПС4...ПС7

Стадия	Лист	Листов
РП	3	

Новосибирское арендное предприятие ГИПРОАВТОТРАНС

Альбом 5

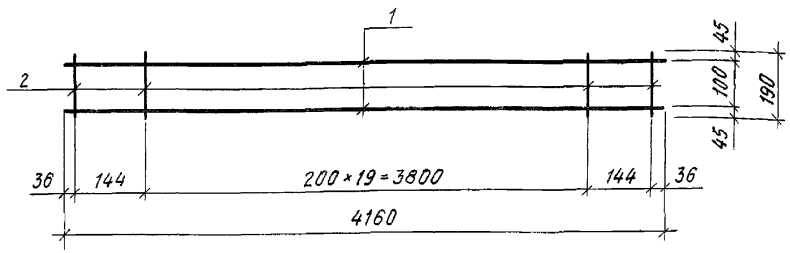

Формат	Зона	Поз.	Обозначение	Наименование	Кол.	Примеч.
		1		ф12 AIII ГОСТ 5781-82*, ℓ=4160	2	7,38 кг
		2		ф14 AIII ГОСТ 5781-82*, ℓ=150	21	4,83 кг

Привязан

Инв. №

Взам. инв. №

Подпись и дата

Инв. № подл.

ГИП	Бетехтин	
Рук. бр.	Сидорова	
Гл. спец.	Питьев	
Рук. гр.	Пяткова	
Вед. инж.	Сартисон	
Инж.	Смельчакова	

503-1-97.91- КЖИ-КР1

Каркас КР1

Стадия	Масса	Масштаб
РП	12,21кг	б/м
Лист 1	Листов	

Сталь

Новосибирское арендное предприятие ГИПРОАВТОТРАНС

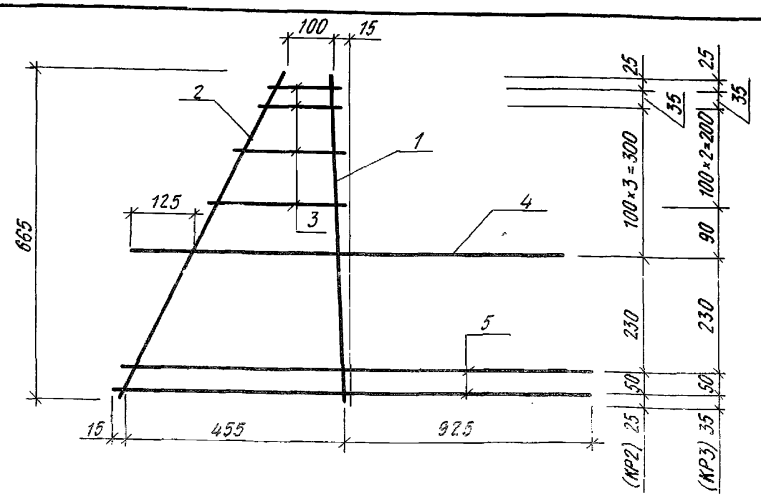

Формат	Зона	Поз	Обозначение	Наименование	Кол.	Примеч.
		1		ф12 AIII ГОСТ 5781-82*, ℓ=670	1	0,59 кг
		2		ф6 AIII ГОСТ 5781-82*, ℓ=760	1	0,17 кг
		3		ф8 AIII ГОСТ 5781-82*, ℓ=140÷280	4	0,32 кг
		4		ф10 AIII ГОСТ 5781-82*, ℓ=1370	1	0,78 кг
		5		ф6 AIII ГОСТ 5781-82*, ℓ=1395	1	0,31 кг

Привязан

Инв. №

Взам. инв. №

Подпись и дата

Инв. № подл.

ГИП	Бетехтин	
Рук. бр.	Сидорова	
Гл. спец.	Питьев	
Рук. гр.	Пяткова	
Вед. инж.	Сартисон	
Инж.	Смельчакова	

503-1-97.91 - КЖИ-КР2, КР3

Каркас КР2, КР3

Стадия	Масса	Масштаб
РП	2,17кг	б/м
Лист 1	Листов	

Сталь

Новосибирское арендное предприятие ГИПРОАВТОТРАНС

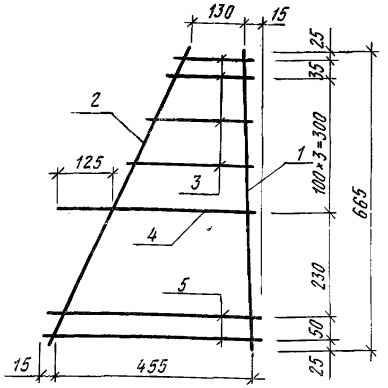

Формат	Зона	Поз.	Обозначение	Наименование	Кол.	Примеч.
		1		ф 12 AIII ГОСТ 5781-82*, ℓ=670	1	0,59 кг
		2		ф 6 AIII ГОСТ 5781-82*, ℓ=750	1	0,17 кг
		3		ф 8 AIII ГОСТ 5781-82*, ℓ=170÷300	4	0,28 кг
		4		ф 10 AIII ГОСТ 5781-82*, ℓ=450	1	0,28 кг
		5		ф 6 AIII ГОСТ 5781-82*, ℓ=500	2	0,22 кг

Привязан

Инв.№

ГИП	Бетехтин		
Рук. бр.	Сидорова		
Гл.спец.	Питьев		
Рук.гр.	Пяткова		
Вед.инж	Сартисон		
Инж.	Смельчакова		

503-1-97.91 - КЖИ - КР4

Каркас КР4

Стадия	Масса	Масштаб
РП	1,54 кг	1:10
Лист 1	Листов	

Сталь

Новосибирское арендное предприятие ГИПРОАВТОТРАНС

Взам. инв.№ | Подпись и дата | Инв.№ подл.

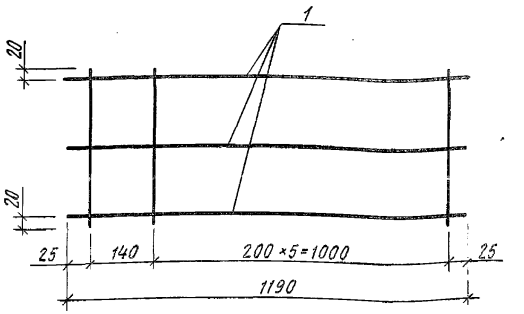

Формат	Зона	Поз	Обозначение	Наименование	Кол.	Примеч.
				КР6		
		1		ф 5 BpI ГОСТ 6727-80, ℓ=1190	3	0,55 кг
		2		ф 5 BpI ГОСТ 6727-80, ℓ=280	7	0,30 кг
				КР7		
		1		ф 5 BpI ГОСТ 6727-80 ℓ=1190	3	0,55 кг
		2		ф 5 BpI ГОСТ 6727-80 ℓ=360	7	0,39 кг

Привязан

Инв.№

Гип	Бетехтин		
Рук.бр.	Сидорова		
Гл.спец	Питьев		
Рук.гр	Пяткова		
Вед.инж.	Сартисон		
Инж.	Смельчакова		

503-1-97.91 - КЖИ - КР6, КР7

Каркасы КР6, КР7

Стадия	Масса	Масштаб
РП	0,85 кг 0,94 кг	б/м
Лист 1	Листов	

Сталь

Новосибирское арендное предприятие

Альбом 5

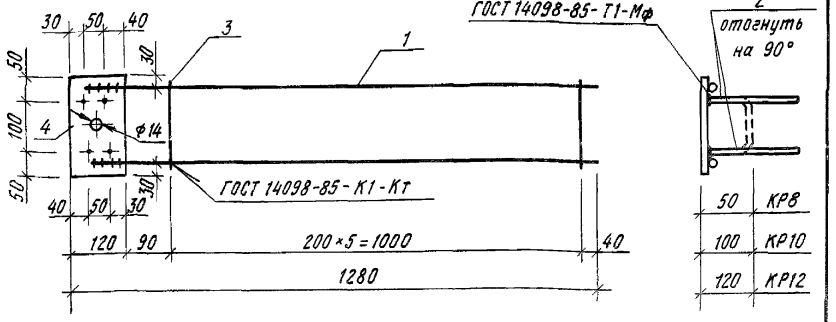

Формат	Зона	Поз.	Обозначение	Наименование	Кол.	Примеч.
				КР8, КР10, КР12		
		1		ф12АIII ГОСТ 5781-82* ℓ=1220	2	2,17 кг
		2		ф8АIII ГОСТ 5781-82*, ℓ=200	8	0,64 кг
		3		ф5ВрI ГОСТ 6727-80, ℓ=200	5	0,15 кг
		4	Сталь Ст3пс5-1	-120×6 ГОСТ 103-76*, ℓ=200	1	1,13 кг

Привязан

Инв.№

ГИП	Бетехтин	
Рук.бр.	Сидорова	
Гл.спец.	Питьев	
Рук.гр.	Пяткова	
Вед.инж.	Сартисон	
Инж.	Смельчакова	

503-1-97.91-КЖИ-КР8,КР10,КР12

Каркасы КР8, КР10, КР12

Сталь

Стадия	Масса	Масштаб
РП	4,09 кг	б/м
Лист 1	Листов	

Новосибирское арендное предприятие ГИПРОАВТОТРАНС

Инв.№ подл. | Подпись и дата | Взам. инв.№

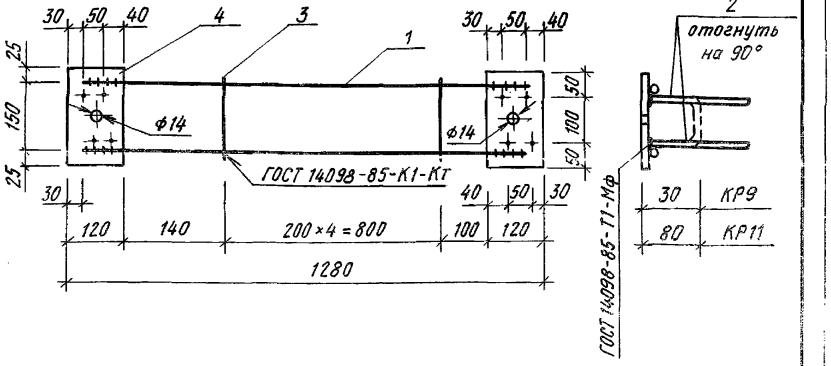

Формат	Зона	Поз	Обозначение	Наименование	Кол.	Примеч.
				КР9, КР11		
		1		ф12АIII ГОСТ 5781-82*, ℓ=1220	2	2,17 кг
		2		ф8АIII ГОСТ 5781-82*, ℓ=210	8	0,64 кг
		3		ф5ВрI ГОСТ 6727-80, ℓ=200	5	0,15 кг
		4	Сталь Ст3пс5-1	-120×6 ГОСТ 103-76*, ℓ=200	2	2,26 кг

Привязан

Инв.№

ГИП	Бетехтин	
Рук.бр.	Сидорова	
Гл.спец.	Питьев	
Рук.гр.	Пяткова	
Вед.инж.	Сартисон	
Инж.	Смельчакова	

503-1-97.91-КЖИ-КР9,КР11

Каркасы КР9, КР11

Сталь

Стадия	Масса	Масштаб
РП	5,22 кг	б/м
Лист 1	Листов	

Новосибирское арендное предприятие ГИПРОАВТОТРАНС

Инв.№ подл. | Подпись и дата | Взам. инв.№

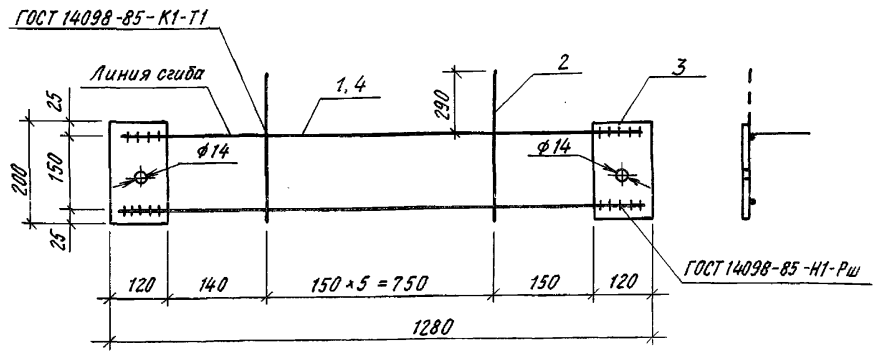

Формат	Зона	Поз	Обозначение	Наименование	Кол.	Примеч.
				КР14		
		1		ф12АIII ГОСТ 5781-82*, ℓ=1220	2	2,17кг
		2		ф5ВрI ГОСТ 6727-80*, ℓ=465	6	0,42кг
		3	Сталь Ст3пс5-1	-200×6 ГОСТ 103-76*, ℓ=120	2	2,26кг
				КР15		
		4		ф14АIII ГОСТ 5781-82*, ℓ=1220	2	2,95 кг
		2		ф5ВрI ГОСТ 6727-80,* ℓ=465	6	0,42кг
		3	Сталь Ст3пс5-1	-200×6 ГОСТ 103-76* ℓ=120	2	2,26кг

Привязан

Инв.№

ГИП	Бетехтин	
Рук.бр.	Сидорова	
Гл.спец.	Питьев	
Рук.гр.	Пяткова	
Вед.инж.	Сартисон	
Инж	Смельчакова	

503-1-97.91 - КЖИ - КР14, КР15

Каркасы КР14, КР15

Стадия	Масса	Масштаб
РП	4,85кг 5,63кг	б/м
Лист 1	Листов	

Сталь

Новосибирское арендное предприятие ГИПРОАВТОТРАНС

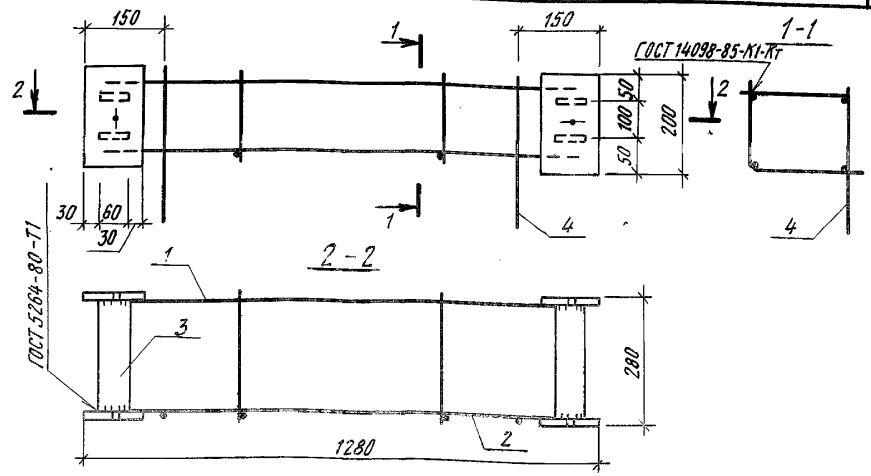

Формат	Зона	Поз	Обозначение	Наименование	Кол	Примечан.
		1	503-1-97.91 -КЖИ - КР14, КР15	КР14	1	4,85 кг
		2	- КР14, КР15	КР15	1	5,63 кг
		3		-60×6 ГОСТ 103-76*, ℓ=266	4	3,00 кг
		4		ф10АIII ГОСТ 5781-82*, ℓ=400	2	0,50 кг

Привязан

Инв.№

Взам. инв.№ | Подпись и дата | Инв.№ подл.

ГИП	Бетехтин	
Рук.бр.	Сидорова	
Гл.спец.	Питьев	
Рук.гр.	Пяткова	
Вед.инж.	Сартисон	
Инж.	Смельчакова	

503-1-97.91 - КЖИ - КП1

Каркас пространственный КП1

Стадия	Масса	Масштаб
РП	13,98кг	б/м
Лист 1	Листов	

Сталь

Новосибирское арендное предприятие ГИПРОАВТОТРАНС

Альбом 5

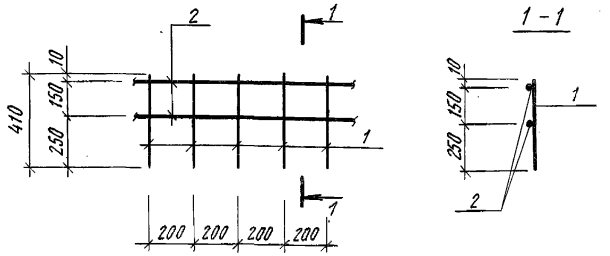

Формат	Зона	Поз.	Обозначение	Наименование	Кол.	Примеч.
		1		ф12 AIII, ГОСТ 5781-82*, ℓ=410	5	1,8 кг
		2		ф6 AI, ГОСТ 5781-82*, ℓ=1000	2	0,4 кг

Привязан

Инв. №

ГИП	Бетехтин	
Рук. бр.	Сидорова	
Гл. спец.	Питьев	
Рук. гр.	Пяткова	
Вед. инж.	Сартисон	
Инж.	Атрашкевич	

503-1-97.91 -КЖИ-С1

Сетка арматурная С1

Стадия	Масса	Масштаб
РП	2,2кг	1:20
Лист 1	Листов 1	

Сталь Ст3пс, Ст25г2с

Новосибирское арендное предприятие ГИПРОАВТОТРАНС

Взам. инв. №

Подпись и дата

Инв. № подл.

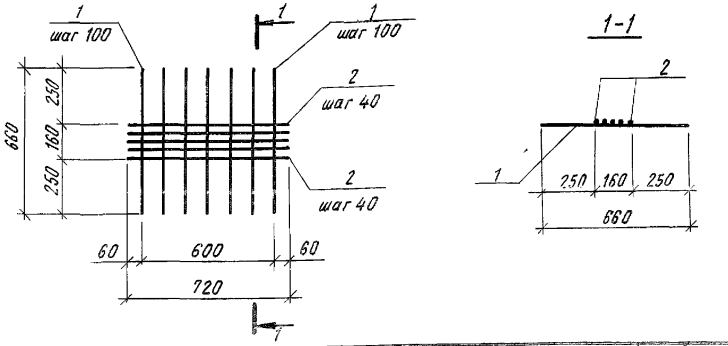

Формат	Зона	Поз.	Обозначение	Наименование	Кол	Примеч.
		1		ф10 AI, ГОСТ 5781-82*, ℓ=660	7	2,9 кг
		2		ф10 AI, ГОСТ 5781-82*, ℓ=720	5	3,2 кг

Привязан

Инв. №

ГИП	Бетехтин	
Рук. бр.	Сидорова	
Гл. спец.	Питьев	
Рук. гр.	Пяткова	
Вед. инж	Сартисон	
Инж	Атрашкевич	

503-1-97.91 -КЖИ-С2

Сетка арматурная С2

Стадия	Масса	Масштаб
РП	5,1кг	1:20
Лист 1	Листов 1	

Сталь Ст 3 пс

Новосибирское арендное предприятие ГИПРОАВТОТРАНС

Взам. инв. №

Подпись и дата

Инв. № подл.

Альбом 5

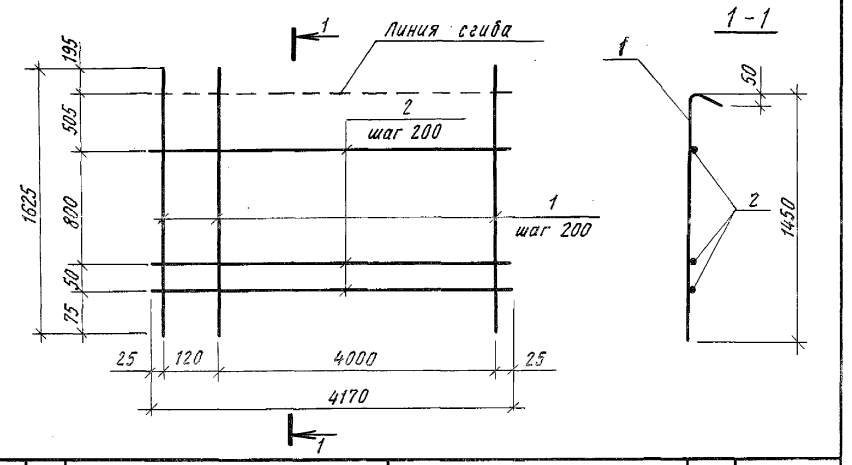

Формат	Зона	Поз	Обозначение	Наименование	Кол.	Примеч.
		1		Ф10 AIII ГОСТ 5781-82*, ℓ=1625	22	22,04 кг
		2		Ф8 AIII ГОСТ 5781-82*, ℓ=4170	6	9,88 кг

Привязан

Инв.№

ГИП	Бетехтин	
Рук.бр.	Сиборова	
Гл.спец.	Питьев	
Рук.гр.	Пяткова	
Вед.инж.	Сартисон	
Инж.	Смельчакова	

503-1-97.91-КЖИ-С3

Сетка С3

Стадия	Масса	Масштаб
РП	31,92 кг	б/м
Лист 1	Листов	

Сталь Ст 25г2с

Новосибирское арендное предприятие ГИПРОАВТОТРАНС

Взам.инв.№ | Подпись и дата | Инв.№ подл.

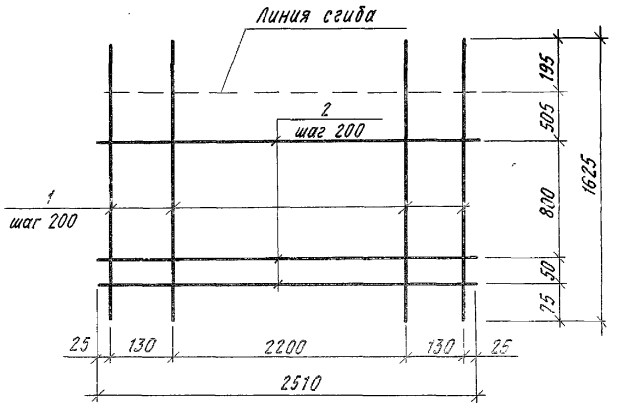

Формат	Зона	Поз.	Обозначение	Наименование	Кол.	Примеч.
		1		Ф12 AIII ГОСТ 5781-82*, ℓ=1625	14	20,2 кг
		2		Ф8 AIII ГОСТ 5781-82*, ℓ=2510	6	5,95 кг

Привязан

Инв.№

ГИП	Бетехтин	
Рук.бр.	Сиборова	
Гл.спец.	Питьев	
Рук.гр.	Пяткова	
Вед.инж.	Сартисон	
Инж.	Смельчакова	

503-1-97.91-КЖИ-С4

Сетка С4

Стадия	Масса	Масштаб
РП	26,15 кг	б/м
Лист 1	Листов	

Сталь Ст 25г2с

Новосибирское арендное предприятие ГИПРОАВТОТРАНС

Взам.инв.№ | Подпись и дата | Инв.№ подл.

Альбом 5

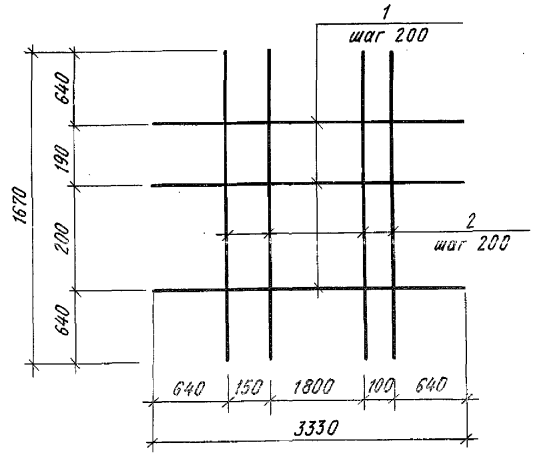

Формат	Зона	Поз.	Обозначение	Наименование	Кол.	Примеч.
		1		ф16 AIII ГОСТ 5781-82*, ℓ=3330	4	21,04 кг
		2		ф10 AIII ГОСТ 5781-82*, ℓ=1670	12	12,36 кг

Привязан

Инв.№

ГИП	Бетехтин	
Рук.бр.	Сидорова	
Гл.спец.	Питьев	
Рук.гр.	Пяткова	
Вед.инж.	Сартисон	
Инж.	Смельчакова	

503-1-97.91 -КЖИ - С5

Сетка С5

Стадия	Масса	Масштаб
РП	33,4кг	б/м
Лист 1	Листов	

Сталь Ст 25г2с

Новосибирское арендное предприятие ГИПРОАВТОТРАНС

Взам.инв.№ | Подпись и дата | Инв.№ подл.

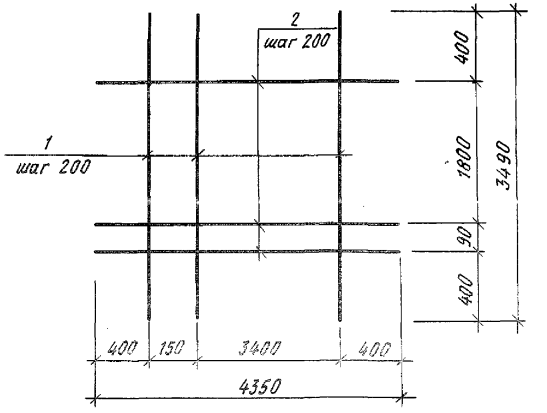

Формат	Зона	Поз.	Обозначение	Наименование	Кол.	Примеч.
		1		ф16 AIII ГОСТ 5781-82*, ℓ=3490	13	104,77 кг
		2		ф10 AIII ГОСТ 5781-82*, ℓ=4350	11	29,52 кг

Привязан

Инв.№

ГИП	Бетехтин	
Рук.бр.	Сидорова	
Гл.спец.	Питьев	
Рук.гр.	Пяткова	
Вед.инж.	Сартисон	
Инж	Смельчакова	

503-1-97.91 -КЖИ - С6

Сетка С6

Стадия	Масса	Масштаб
РП	134,29 кг	б/м
Лист 1	Листов	

Сталь Ст 25г2с

Новосибирское арендное предприятие ГИПРОАВТОТРАНС

Взам.инв.№ | Подпись и дата | Инв.№ подл.

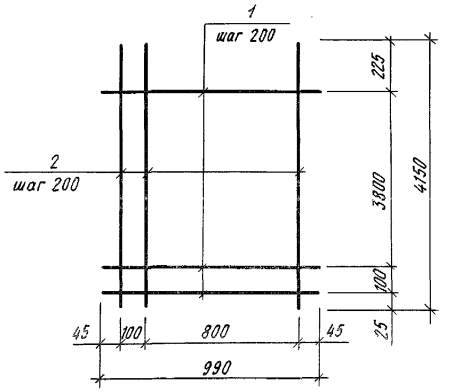

Формат	Зона	Поз.	Обозначение	Наименование	Кол.	Примеч.
		1		ф14 AIII ГОСТ 5781-82*, ℓ=990	21	25,16 кг
		2		ф8 AIII ГОСТ 5781-82*, ℓ=4150	6	9,84 кг

Привязан

Инв.№

ГИП	Бетехтин	
Рук. бр.	Сидорова	
Гл. спец.	Питьев	
Рук. гр.	Пяткова	
Вед. инж.	Сартисон	
Инж.	Смельчакова	

503-1-97.91 - КЖИ-С7

Сетка С7

Стадия	Масса	Масштаб
РП	35,0 кг	б/м
Лист 1	Листов	

Сталь Ст 25 Г2с

Новосибирское арендное предприятие ГИПРОАВТОТРАНС

Взам. инв. №

Подпись и дата

Инв. № подл.

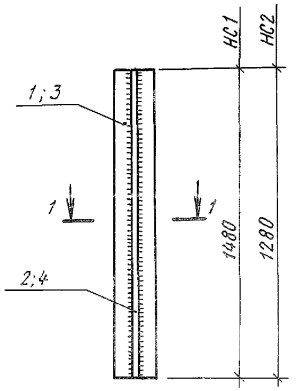

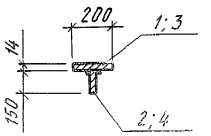

Формат	Зона	Поз.	Обозначение	Наименование	Кол.	Примечан
				НС1		
		1		-14×200 ГОСТ 103-76*, ℓ=1480	1	32,6 кг
		2		-12×160 ГОСТ 103-76* ℓ=1480	1	22,3 кг
				НС2		
		3		-14×200 ГОСТ 103-76*, ℓ=1280	1	28,2 кг
		4		-12×160 ГОСТ 103-76*, ℓ=1280	1	19,3 кг

Привязан

Инв.№

ГИП	Бетехтин	
Рук. бр.	Сидорова	
Гл. спец.	Питьев	
Рук. гр.	Пяткова	
Вед. инж.	Сартисон	

503-1-97.91 - КЖИ-НС1, НС2

Насадки НС1; НС2

Стадия	Масса	Масштаб
РП	54,9 кг 47,5 кг	б/м
Лист	Листов	

Сталь С245

Новосибирское арендное предприятие ГИПРОАВТОТРАНС

Взам. инв. №

Подпись и дата

Инв. № подл.

Альбом 5

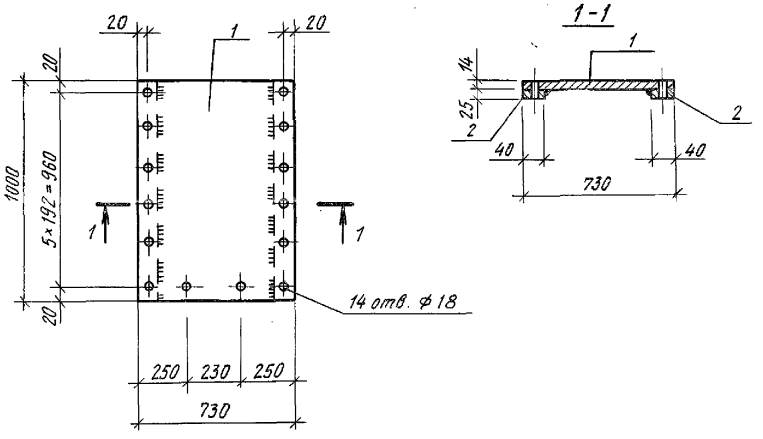

Формат	Зона	Поз	Обозначение	Наименование	Кол.	Примеч.
		1		-14×730, ГОСТ 82-70*, ℓ=1000	1	80,3 кг
		2		-25×40, ГОСТ 103-76*, ℓ=1000	2	15,7 кг

Привязан

Инв. №

Взам. инв. №

Подпись и дата

Инв. № подл.

ГИП	Бетехтин	
Рук. бр.	Сидорова	
Гл. спец	Питьев	
Рук. гр.	Пяткова	
Вед. инж.	Сартисон	
Инж.	Атрашкевич	

503-1-97.91 - КЖИ-Щ1

Щит Щ1

Стадия	Масса	Масштаб
РП	96,0 кг	1:20
Лист 1	Листов 1	

Сталь С245

Новосибирское арендное предприятие ГИПРОАВТОТРАНС

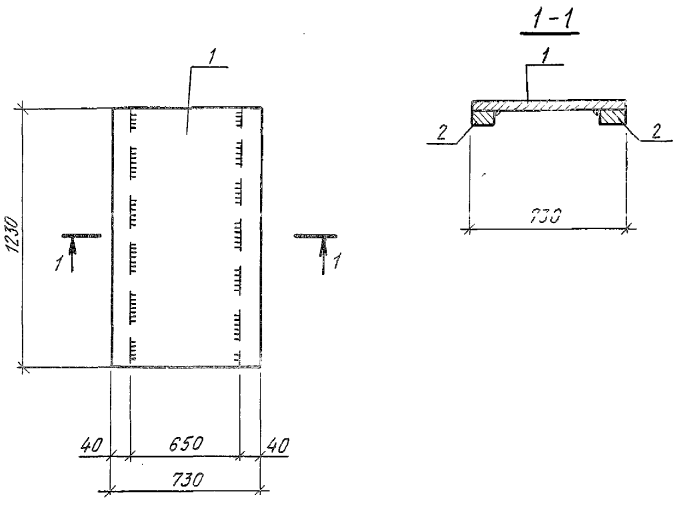

Формат	Зона	Поз.	Обозначение	Наименование	кол	Примеч.
		1		-14×730, ГОСТ 82-70* ℓ=1230	1	98,8 кг
		2		-25×40, ГОСТ 103-76* ℓ=1230	2	19,3 кг

Привязан

Инв. №

Взам. инв. №

Подпись и дата

Инв. № подл.

ГИП	Бетехтин	
Рук. бр.	Сидорова	
Гл. спец.	Питьев	
Рук. гр.	Пяткова	
Вед. инж.	Сартисон	
Инж.	Атрашкевич	

503.-1-97.91 - КЖИ-Щ2

Щит Щ2

Стадия	Масса	Масштаб
РП	118,1 кг	1:20
Лист 1	Листов 1	

Сталь С245

Новосибирское арендное предприятие ГИПРОАВТОТРАНС

Альбом 5

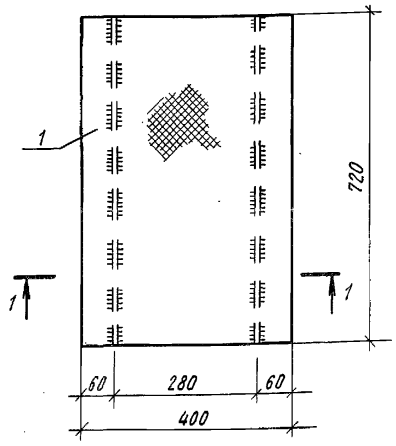

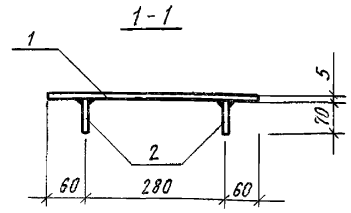

Формат	Зона	Поз.	Обозначение	Наименование	Кол.	Примечан.
		1		Сталь рифленая δ= 5 мм ГОСТ 8568-77	0,29м²	12,3 кг
		2		-8×70 ГОСТ 103-76*, ℓ= 720	2	6,3 кг

Сталь марки С235 по ГОСТ 27772-88

Привязан

Инв. №

Взам. инв. №

Подпись и дата

Инв. № подл.

ГИП	Бетехтин	
Рук. др.	Сидорова	
Гл. спец.	Питьев	
Рук. гр	Пяткова	
Вед. инж.	Сартисон	
Инж.	Смельчакова	

503-1-97.91 -КЖИ-Щ3

Щит Щ3

Стадия	Масса	Масштаб
РП	18,6кг	б/м
Лист 1	Листов	

Сталь С245

Новосибирское арендное предприятие ГИПРОАВТОТРАНС

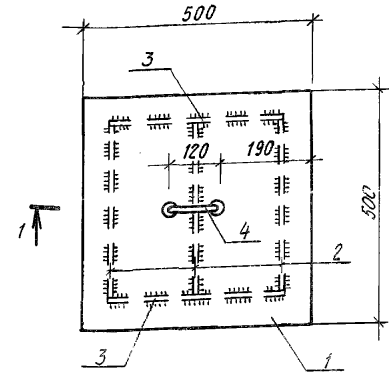

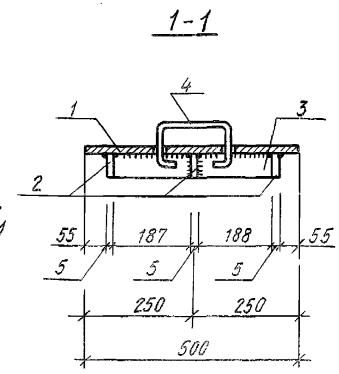

Формат	Зона	Поз.	Обозначение	Наименование	Кол.	Примеч.
		1		-5×500, ГОСТ 19903-74*, ℓ=500	1	9,83 кг
		2		-5×50, ГОСТ 19903-74*, ℓ=380	3	2,24 кг
		3		-5×50, ГОСТ 19903-74* ℓ=390	2	1,53 кг
		4		⌀6 AI, ГОСТ 5781-82*, ℓ=370	1	0,02 кг

Привязан

Инв. №

Взам. инв. №

Подпись и дата

Инв. № подл.

ГИП	Бетехтин	
Рук. др.	Сидорова	
Гл. спец.	Питьев	
Рук. гр.	Пяткова	
Вед. инж.	Сартисон	

503-1-97.91 -КЖИ-КМ1

Крышка металлическая КМ1

Стадия	Масса	Масштаб
РП	13,68 кг	1:10
Лист 1	Листов 1	

Сталь С245

Новосибирское арендное предприятие ГИПРОАВТОТРАНС

Альбом 5

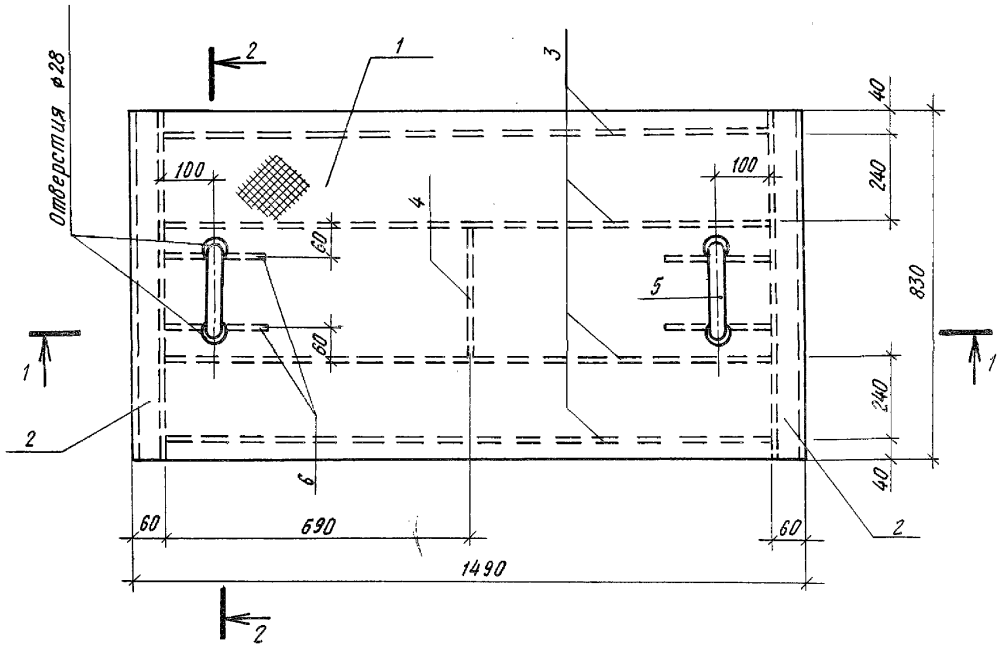

1 - 1

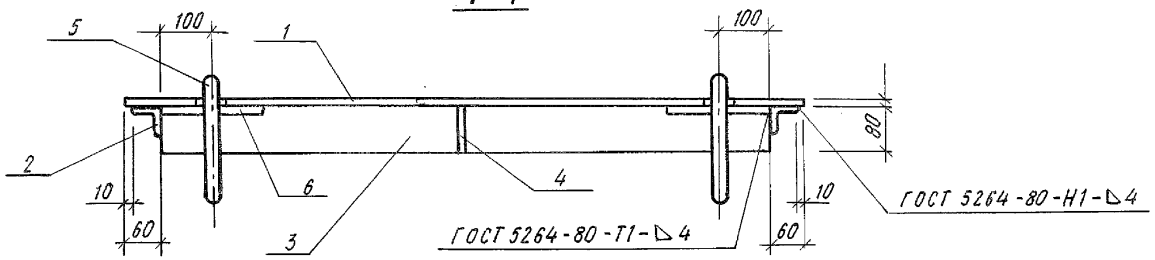

2 - 2

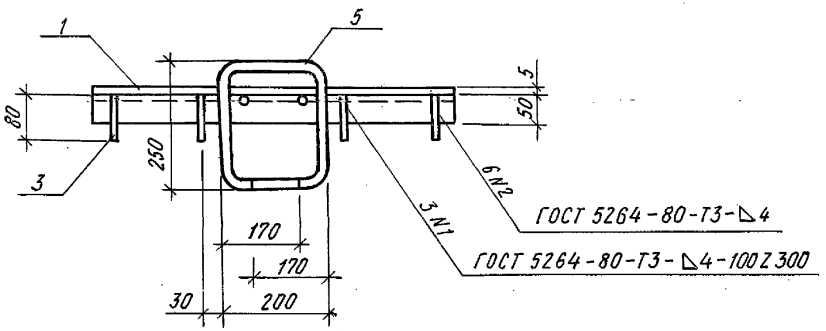

Формат	Зона	Поз.	Обозначение	Наименование	Кол.	Примеч.
		1		δ=5 ГОСТ 8568-77* / С235 ГОСТ 22772-88 1490×830	1	52,5 кг
		2		L 50×5 ГОСТ 8509-86 / С235 ГОСТ 22772-88 ℓ=830	2	6,26 кг
				–10×80 ГОСТ 19903-74* / С245 ГОСТ 22772-88		
		3		ℓ=1370	4	34,68 кг
		4		ℓ=260	1	1,6 кг
				Ф22 АI ГОСТ 5781-82*		
		5		ℓ=1100	2	6,6 кг
		6		ℓ=200	4	2,4 кг

Привязан

Инв. №

ГИП	Бетехтин	
Рук. бр.	Сидорова	
Гл. спец.	Питьев	
Рук. гр.	Пяткова	
Вед. инж.	Сартисон	
Инж.	Смельчакова	

503-1-97.91 - КЖИ-Щ4

Щит Щ4

Сталь

Стадия	Масса	Масштаб
РП	104,04 кг	
Лист 1	Листов	

Новосибирское арендное предприятие ГИПРОАВТОТРАНС

Инв. № подл. | Подпись и дата | Взам. инв. №

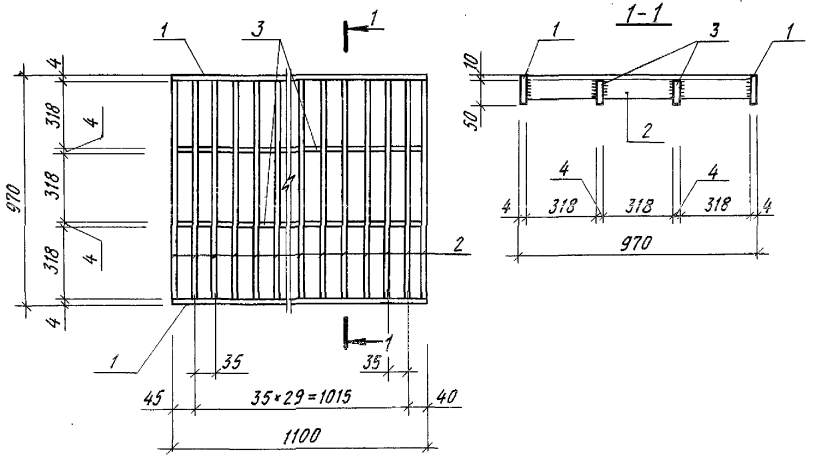

Формат	Зона	Поз.	Обозначение	Наименование	Кол.	Примеч.
		1		-4×60 ГОСТ 103-76*, ℓ=1100	2	4,1 кг
		2		-4×50 ГОСТ 103-76*, ℓ=960	32	48,2 кг
		3		-4×50 ГОСТ 103-76*, ℓ=35	62	3,4 кг

Привязан

Инв. №

ГИП	Бетехтин		
Рук. бр.	Сидорова		
Гл. спец.	Питьев		
Рук. гр.	Пяткова		
Вед. инж.	Сартисон		
Инж.	Атрашкевич		

503-1-97.91 - КЖИ-РШ1

Решетка РШ1

Стадия	Масса	Масштаб
РП	55,7	б/м
Лист 1	Листов 1	

Сталь С245

Новосибирское арендное предприятие ГИПРОАВТОТРАНС

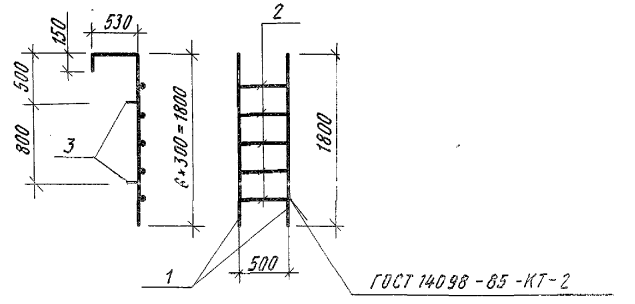

Формат	Зона	Поз.	Обозначение	Наименование	Кол.	Примеч.
		1		⌀20 AIII ГОСТ 5781-82*, ℓ=2480	2	12,25 кг
		2		⌀20 AIII ГОСТ 5781-82*, ℓ=500	3	6,18 кг
		3		⌀20 AIII ГОСТ 5781-82*, ℓ=150	4	1,48 кг

Привязан

Инв. №

Взам. инв. №

Подпись и дата

Инв. № подл.

ГИП	Бетехтин		
Рук. бр.	Сидорова		
Гл. спец.	Питьев		
Рук. гр	Пяткова		
Вед. инж.	Сартисон		
Инж.	Смельчакова		

503-1-97.91 - КЖИ-Л1

Лестница Л1

Стадия	Масса	Масштаб
РП	19,91кг	1:50
Лист 1	Листов	

Сталь С245

Новосибирское арендное предприятие ГИПРОАВТОТРАНС

Альбом 5

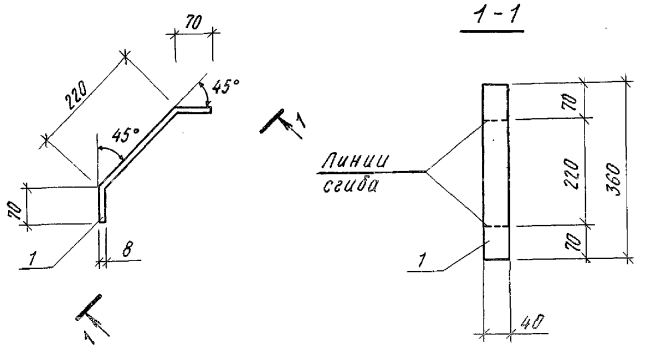

Формат	Зона	Поз.	Обозначение	Наименование	Кол.	Примеч.
		1		-40×8, ГОСТ 103-76*, ℓ=360	1	0,91 кг

Привязан

Инв.№

ГИП	Бетехтин		
Рук. бр.	Сидорова		
Гл. спец.	Питьев		
Рук. гр.	Пяткова		
Вед. инж.	Сартисон		
Инж.	Смельчакова		

503-1-97.91-КЖИ-МС1

Изделие соединительное МС1

Стадия	Масса	Масштаб
РП	0,91 кг	1:10
Лист 1	Листов	

Сталь Ст3пс 5-1

Новосибирское арендное предприятие ГИПРОАВТОТРАНС

Взам. инв.№ | Подпись и дата | Инв.№ подл.

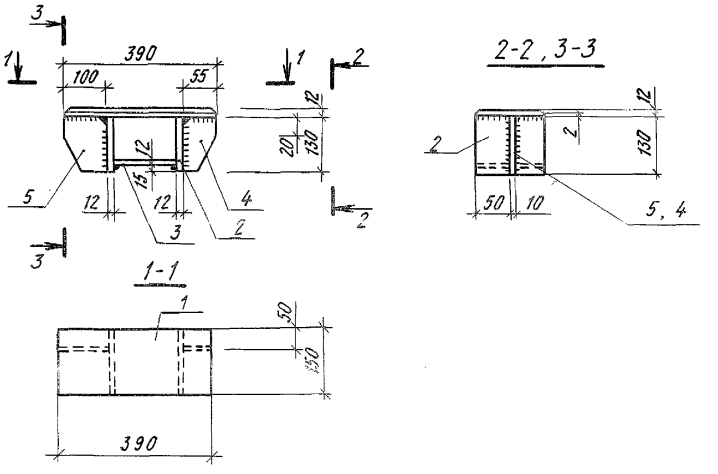

Формат	Зона	Поз	Обозначение	Наименование	Кол.	Примечание
		1		-12×150, ГОСТ 19903-74*, ℓ=390	1	5,51 кг
		2		-12×130, ГОСТ 19903-74*, ℓ=150	2	3,68 кг
		3		-12×150, ГОСТ 19903-74*, ℓ=150	1	2,12 кг
		4	1.020.1/83.7-1 092	-12×55 ГОСТ 19903-74* ℓ=130	1	0,68 кг
		5		-12×100 ГОСТ 19903-74* ℓ=130	1	1,13 кг

Привязан

Инв.№

ГИП	Бетехтин		
Рук. бр.	Сидорова		
Гл. спец.	Питьев		
Рук. гр.	Пяткова		
Вед. инж.	Сартисон		

503-1-97.91-КЖИ-МС2

Изделие соединительное МС2

Стадия	Масса	Масштаб
РП	13,1 кг	б/м
Лист	Листов	

Сталь С245

Новосибирское арендное предприятие ГИПРОАВТОТРАНС

Взам. инв.№ | Подпись и дата | Инв.№ подл.

Альбом 5

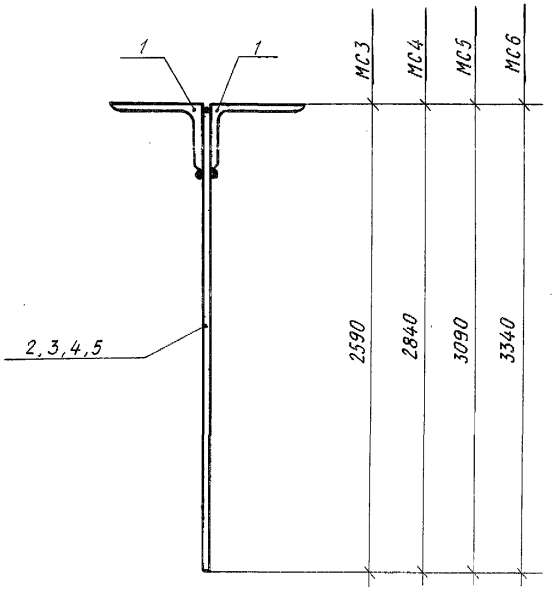

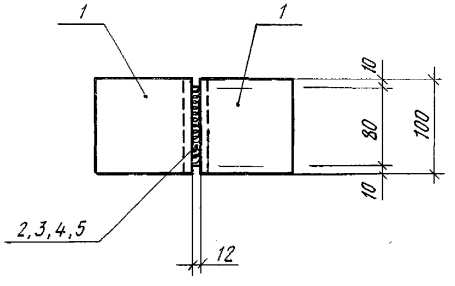

Формат	Зона	Поз.	Обозначение	Наименование	Кол.	Примечание
				МС3		
		1		∟100×63×8 ГОСТ 8610-86 ℓ=100	2	2,0
		2		— 12×80 ГОСТ 103-76* ℓ=2590	1	19,5
				МС4		
		1		∟100×63×8 ГОСТ 8610-86 ℓ=100	2	2,0
		3		—12×80 ГОСТ 103-76* ℓ=2840	1	21,4
				МС5		
		1		∟100×63×8 ГОСТ 8610-86 ℓ=100	2	2,0
		4		—12×80 ГОСТ 103-76* ℓ=3090	1	23,3
				МС6		
		1		∟100×63×8 ГОСТ 8610-86 ℓ=100	2	2,0
		5		—12×80 ГОСТ 103-76* ℓ=3340	1	25,2

1. Прокат из стали марки С245 по ГОСТ 27772-88
2. Сварку вести электродами Э42А, высота шва h=6мм

ГИП	Бетехтин	
Рук. бр.	Сидорова	
Гл. спец.	Питьев	
Рук. гр.	Пяткова	
Вед. инж.	Сартисон	

503-1-97.91 - КЖИ-МС3...МС6

Изделие соединительное МС3...МС6

Стадия	Масса	Масштаб
РП	21,5 23,4 25,3 27,2	
Лист	Листов	
1		

Сталь

Новосибирское арендное предприятие ГИПРОАВТОТРАНС

Привязан

Инв. №

Инв. № подл. | Подпись и дата | Взам. инв. №

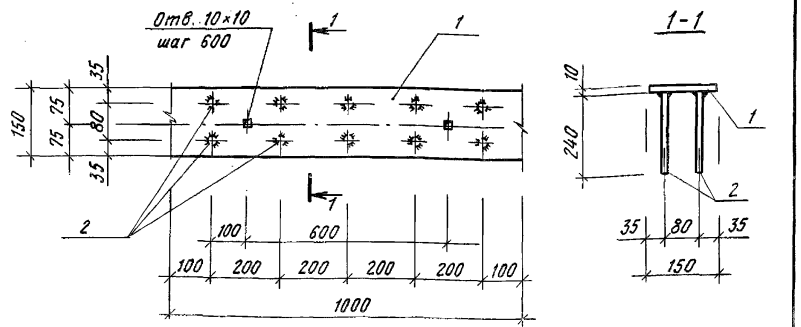

Формат	Зона	Поз	Обозначение	Наименование	Кол.	Примеч.
		1		-10×150, ГОСТ 103-76*, ℓ=1000	1	11,8 кг
		2		⌀8 AIII, ГОСТ 5781-82*, ℓ=240	10	0,9 кг

Привязан

Инв. №

ГИП	Бетехтин	
Рук. бр.	Сидорова	
Гл. спец	Питьев	
Рук. гр.	Пяткова	
Вед. инж.	Сартисон	
Инж	Атрашкевич	

503-1-97.91 - КЖИ - МН1

Изделие закладное
МН1

Стадия	Масса	Масштаб
РП	12,7	б/м
Лист 1	Листов 1	

Сталь Ст3пс5-1

Новосибирское арендное предприятие
ГИПРОАВТОТРАНС

Инв. № подл. | Подпись и дата | Взам. инв. №

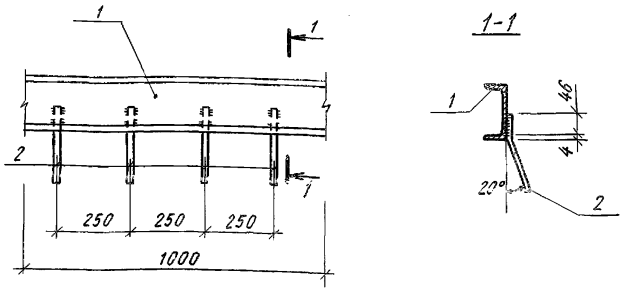

Формат	Зона	Поз	Обозначение	Наименование	Кол.	Примеч.
		1		[10, ГОСТ 8240-89, ℓ=1000	1	8,6 кг
		2		⌀8 AIII, ГОСТ 5781-82*, ℓ=450	4	0,7 кг

Привязан

Инв. №

ГИП	Бетехтин	
Рук. бр.	Сидорова	
Гл. спец.	Питьев	
Рук. гр.	Пяткова	
Вед. инж.	Сартисон	
Инж.	Атрашкевич	

503-1-97.91 - КЖИ - МН2

Изделие закладное
МН2

Стадия	Масса	Масштаб
РП	9,3	б/м
Лист 1	Листов 1	

Сталь Ст3пс 5-1

Новосибирское арендное предприятие
ГИПРОАВТОТРАНС

Инв. № подл. | Подпись и дата | Взам. инв. №

Альбом 5

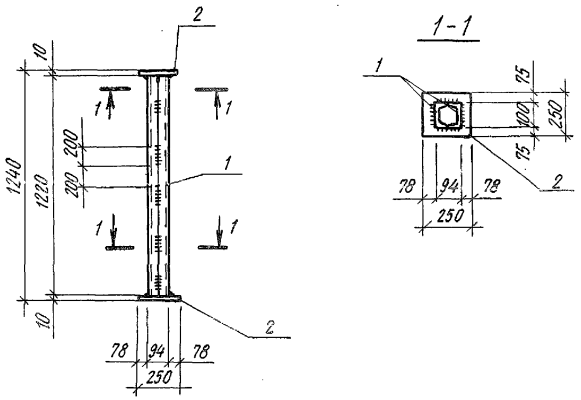

Формат	Зона	Поз	Обозначение	Наименование	Кол.	Примеч.
		1		[10, ГОСТ 8240-89, ℓ=1220	2	21,0 кг
		2		-10×250, ГОСТ 82-70*, ℓ=250	2	9,8 кг

Привязан

Инв.№

ГИП	Бетехтин		
Рук. бр.	Сидорова		
Гл. спец.	Питьев		
Рук. гр.	Пяткова		
Вед. инж	Сартисон		
Инж.	Атрашкевич		

503-1-97.91 -КЖИ-МН3

Изделие закладное МН3

Стадия	Масса	Масштаб
РП	30,8	б/м
Лист 1	Листов 1	

Сталь Ст3пс5-1

Новосибирское арендное предприятие ГИПРОАВТОТРАНС

Взам. инв.№ | Подпись и дата | Инв.№ подл.

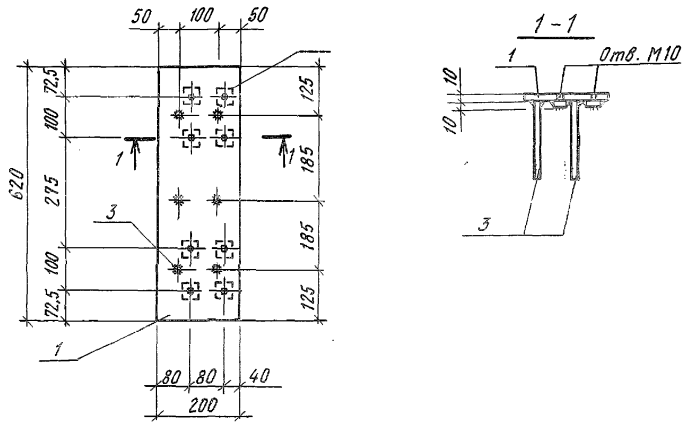

Формат	Зона	Поз	Обозначение	Наименование	Кол.	Примеч.
		1		-10×200, ГОСТ 103-76*, ℓ=620	1	9,7 кг
		2		-10×50, ГОСТ 103-76*, ℓ=50	8	1,6 кг
		3		Ф10AIII, ГОСТ 5781-82*, ℓ=300	6	1,1 кг

Привязан

Инв.№

ГИП	Бетехтин		
Рук. бр.	Сидорова		
Гл. спец	Питьев		
Рук. гр.	Пяткова		
Вед. инж.	Сартисон		
Инж.	Атрашкевич		

503-1-97.91 - КЖИ-МН4

Изделие закладное МН4

Стадия	Масса	Масштаб
РП	12,4	1:10
Лист 1	Листов 1	

Сталь Ст3пс5-1

Новосибирское арендное предприятие ГИПРОАВТОТРАНС

Взам. инв.№ | Подпись и дата | Инв.№ подл.

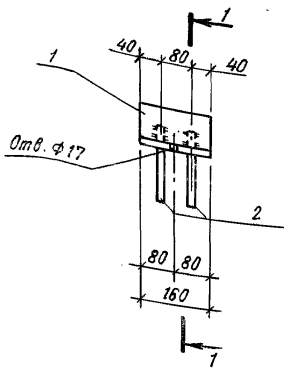

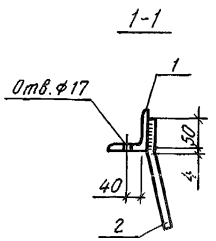

Формат	Зона	Поз.	Обозначение	Наименование	Кол.	Примеч.
		1				
		2		∟80×6, ГОСТ 8509-86, ℓ=160	1	1,2 кг
				ф8 AIII, ГОСТ 5781-82*, ℓ=300	2	0,2 кг

Привязан

Инв. №

ГИП	Бетехтин	
Рук. бр.	Сидорова	
Гл. спец	Питьев	
Рук. гр.	Пяткова	
Вед. инж.	Сартисон	
Инж.	Атрашкевич	

503-1-97.91 - КЖИ - МН5

Изделие закладное МН5

Стадия	Масса	Масштаб
Р.П.	1,4	1:10
Лист 1	Листов 1	

Сталь Ст3пс5-1

Новосибирское арендное предприятие ГИПРОАВТОТРАНС

Взам. инв. №

Подпись и дата

Инв. № подл.

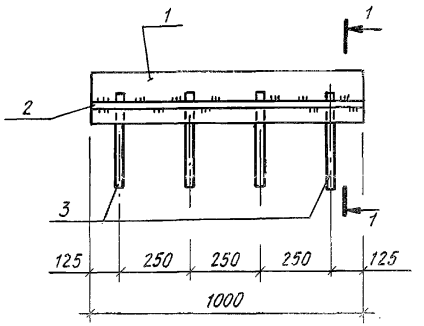

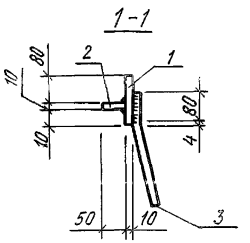

Формат	Зона	Поз.	Обозначение	Наименование	Кол.	Примеч.
		1		-10×100, ГОСТ 103-76*, ℓ=1000	1	7,9 кг
		2		-10×50, ГОСТ 103-76*, ℓ=1000	1	3,9 кг
		3		ф8 AIII, ГОСТ 5781-82* ℓ=300	4	0,5 кг

Привязан

Инв. №

ГИП	Бетехтин	
Рук. бр.	Сидорова	
Гл. спец.	Питьев	
Рук. гр.	Пяткова	
Вед. инж.	Сартисон	
Инж.	Атрашкевич	

503-1-97.91 - КЖИ - МН6

Изделие закладное МН6

Стадия	Масса	Масштаб
РП	12,3	б/м
Лист 1	Листов 1	

Сталь Ст3пс5-1

Новосибирское арендное предприятие ГИПРОАВТОТРАНС

Взам. инв. №

Подпись и дата

Инв. № подл.

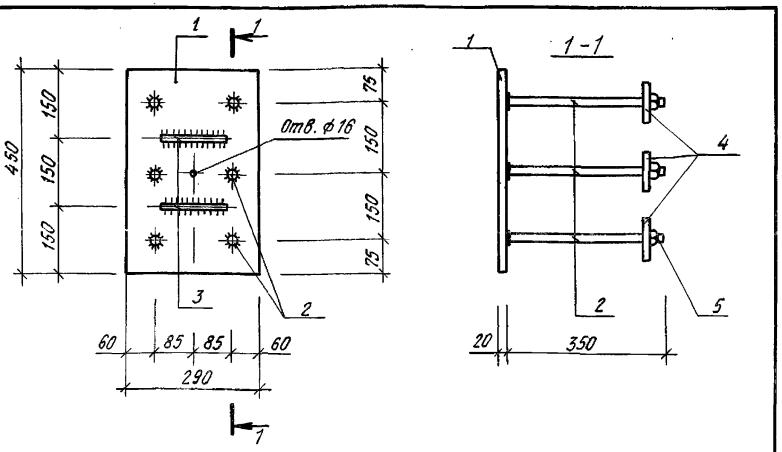

Формат	Зона	Поз	Обозначение	Наименование	Кол.	Примеч.
		1		-450×20, ГОСТ 103-88, ℓ=290	1	20,5 кг
		2		ф25 AIII, ГОСТ 5781-82*, ℓ=350	6	8,1 кг
		3		ф10 AI, ГОСТ 5781-82*, ℓ=150	2	0,2 кг
		4		-100×20, ГОСТ 103-76*, ℓ=100	6	9,4 кг
		5		Гайка М24, ГОСТ 5915-70*	6	0,6 кг

Технические требования см. серию 1.438.1-3 вып.1

Привязан

Инв.№

ГИП	Бетехтин	
Рук.бр.	Сидорова	
Гл.спец.	Питьев	
Рук.гр.	Пяткова	
вед.инж.	Сартисон	

503-1-97.91 -КЖИ-МД3-1

Закладное изделие МД3-1

Стадия	Масса	Масштаб
РП	38,8	1:10
Лист 1	Листов 1	

Сталь Ст3пс5-1 Ст3пс

Новосибирское арендное предприятие ГИПРОАВТОТРАНС

Взам.инв.№ | Подпись и дата | Инв.№ подл.

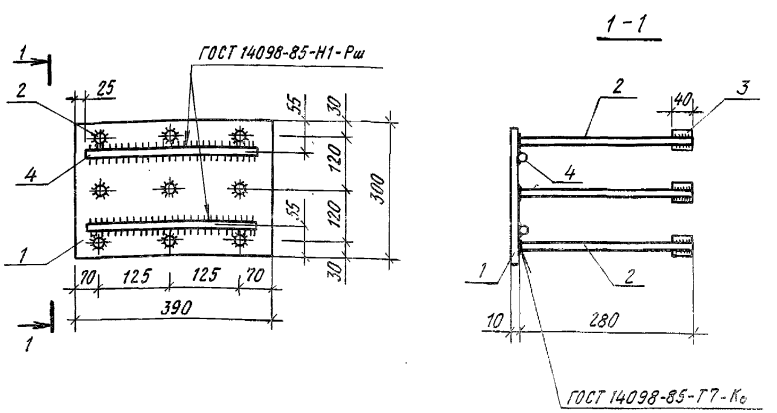

Формат	Зона	Поз	Обозначение	Наименование	Кол.	Примеч.
		1		Полоса $\frac{Б2\,10\times300\ ГОСТ\ 82\text{-}70}{ВСт3пс5\text{-}1\ ТУ\ 14\text{-}1\text{-}3023\text{-}80}$ ℓ=390	1	9,2
		2		ф16 AIII ГОСТ 5781-82*, ℓ=280	9	3,98
		3		ф22 AIII ГОСТ 5781-82*, ℓ=40	18	2,1
		4		ф16 AI ГОСТ 5781-82*, ℓ=340	2	1,1

Технические требования см. серию 1.423.1-3/88, вып.1

Привязан

Инв.№

ГИП	Бетехтин	
Рук.бр.	Сидорова	
Гл.спец.	Питьев	
Рук.гр.	Пяткова	
вед.инж	Сартисон	

503-1-97.91 -КЖИ-МН7-2-1

Закладное изделие МН7-2-1

Стадия	Масса	Масштаб
РП	16,4	б/м
Лист 1	Листов 1	

Сталь Ст3пс5-1 Ст3пс

Новосибирское арендное предприятие ГИПРОАВТОТРАНС

Взам.инв.№ | Подпись и дата | Инв.№ подл.

Альбом 5

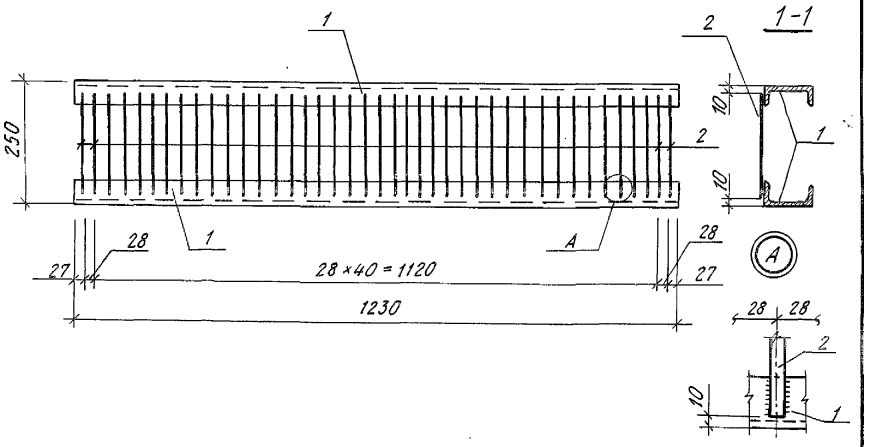

Формат	Зона	Поз.	Обозначение	Наименование	Кол.	Примеч.
		1		⊏10 ГОСТ 8240-72, ℓ=1230	2	10,6
		2		ф8 ГОСТ 2590-71, ℓ=230	43	0,09

Сварку вести электродами Э42

Привязан

Инв.№

ГИП	Бетехтин		
Рук.гр.	Сидорова		
Гл.спец.	Питьев		
Вед.инж.	Сартисон		

503-1-97.91 - КЖИ

Решетка РШ-2

Стадия	Масса	Масштаб
РП	25,1	
Лист 1	Листов 1	

С 235

Новосибирское арендное предприятие ГИПРОАВТОТРАНС

Взам. инв.№ | Подпись и дата | Инв.№ подл.

Стадия	Масса	Масштаб
Лист	Листов	

gost.e-ecolog.ru