ТИПОВОЙ ПРОЕКТ

503-1-97.91

Производственный корпус эксплуатационного филиала ПАТО на 300 грузовых автомобилей с комплексом ЕО

Альбом 3

АР	Архитектурные решения	стр. 4-12
КЖ	Конструкции железобетонные	стр. 13-46
КМ	Конструкции металлические	стр. 47-63
ОВ	Отопление и вентиляция	стр. 64-94
ВК	Внутренние водопровод и канализация	стр. 95-114

gost.e-ecolog.ru

ТИПОВОЙ ПРОЕКТ

503-1-97.91

Производственный корпус эксплуатационного филиала ПАТО на 300 грузовых автомобилей с комплексом ЕО

Альбом 3

Перечень альбомов

Альбом 1	ПЗ	Пояснительная записка
Альбом 2	ТХ	Технология производства
	ЭМ	Силовое электрооборудование
	СС	Связь и сигнализация
	ПС	Пожарная сигнализация
Альбом 3	АР	Архитектурные решения
	КЖ	Конструкции железобетонные
	КМ	Конструкции металлические
	ОВ	Отопление и вентиляция
	ВК	Внутренние водопровод и канализация
Альбом 4	АТХ	Автоматизация технологии производства
	АОВ	Автоматизация отопления и вентиляции
	АВК	Автоматизация внутреннего водопровода и канализации
Альбом 5	КЖИ	Строительные изделия
Альбом 6	СО	Спецификации оборудования
Альбом 7	ВМ	Ведомости потребности в материалах
Альбом 8	С	Сметы, книги 1, 2
Альбом 9		Проектная документация по переводу помещений производственного корпуса на режим санитарной обработки транспорта

РАЗРАБОТАН

Новосибирским арендным предприятием ГИПРОАВТОТРАНС

Главный инженер Я.И.Вильбергер

Главный инженер проекта В.Ф.Бетехтин

УТВЕРЖДЕН И ВВЕДЕН В ДЕЙСТВИЕ

концерном Росавтотранс протокол от 13.02.92. N1

Альбом 3

Лист	Наименование	Примечание
АР-1	Общие данные	4
АР-2	План на отм. 0.000	5
АР-3	План на отм. 3.300; 0.000	6
АР-4	Фрагменты 1; 2; 3	7
АР-5	Фасад 1-10; Фасад 10-1, Узлы 1-4	8
АР-6	Фасад А-Е; Фасад Е-А). Узлы 5-7	9
АР-7	Разрез 1-1. План кровли	10
АР-8	Планы полов. Узлы 8.9.10	11
АР-9	Планы подвесных потолков. Узлы 11, 12	12
КЖ-1	Общие данные (начало)	13
КЖ-2	Общие данные (окончание)	14
КЖ-3	Схема расположения элементов фундаментов.	15
КЖ-4	Узлы 1... 4	16
КЖ-5	Узлы 5...10	17
КЖ-6	Узлы 11...13. Фм 11.	18
КЖ-7	Фундаменты Фм 1... Фм 4	19
КЖ-8	Фундаменты Фм 5, Фм 6, Фм 8... Фм 10	20
КЖ-9	Фундамент Фм 7	21
КЖ-10	Схема расположения элементов подземного хозяйства.	22
КЖ-11	Подземное хозяйство. Фундаменты ФОм 1... ФОм 4. ФОм 18. Разрезы. Лючок Л 1.	23
КЖ-12	Подземное хозяйство. Фундаменты ФОм 5, ФОм 6, ФОм 7. Разрезы.	24
КЖ-13	Подземное хозяйство. Фундамент ФОм 8. Разрезы 1-1... 3-3.	25
КЖ-14	Подземное хозяйство. Фундамент ФОм 8. Разрезы 4-4... 6-6. Узлы 1... 3.	26
КЖ-15	Подземное хозяйство. Фундамент ФОм 8. Фрагмент плана 1.	27
КЖ-16	Подземное хозяйство. Фундамент ФОм 8. Фрагмент плана 2.	28
КЖ-17	Подземное хозяйство. Фундаменты ФОм 9, ФОм 14, ФОм 15. Колодец К1. Канал КЛ 1.	29
КЖ-18	Подземное хозяйство. Фундамент ФОм 9. Крышка КМ 1. Узлы 1, 2.	30
КЖ-19	Подземное хозяйство. Фундамент ФОм 9. Плита основания ПМ 1.	31
КЖ-20	Подземное хозяйство. Фрагмент плана 1. Фундаменты ФОм 10... ФОм 13.	32
КЖ-21	Подземное хозяйство. Фундамент ФОм 17.	33
КЖ-22	Приемный резервуар. План. Разрезы 1-1, 2-2 ФОм 16.	34
КЖ-23	Приемный резервуар. Схема расположения плит перекрытия и щитов. Узел 1.	35
КЖ-24	Приемный резервуар. Схема расположения панелей стен.	36
КЖ-25	Приемный резервуар. Днище монолитное ДМ 1.	37
КЖ-26	Схема расположения колонн. Сечения 1-1... 3-3	38
КЖ-27	Схема расположения балок покрытия и ригелей перекрытия.	39
КЖ-28	Сечения 6-6... 16-16	40
КЖ-29	Спецификация к схеме расположения колонн, балок, ригелей, стоек.	41
КЖ-30	Схема расположения элементов плит покрытия. Разрез 1-1, ФОм.	42
КЖ-31	Схема расположения плит перекрытия Участки монолитные	43
КЖ-32	Спецификация к схеме расположения плит покрытия и перекрытия.	44
КЖ-33	Схема расположения стеновых панелей.	45
КЖ-34	Спецификация к схеме расположения стеновых панелей. Узел А.	46
КМ-1	Общие данные (начало)	47
КМ-2	Общие данные (продолжение)	48
КМ-3	Общие данные (продолжение)	49
КМ-4	Общие данные (продолжение)	50
КМ-5	Общие данные (продолжение)	51
КМ-6	Общие данные (продолжение)	52
КМ-7	Общие данные (окончание)	53
КМ-8	Схема расположения балок перекрытия. Узлы 1... 4. Сечения 1-1... 4-4.	54
КМ-9	Схемы расположения стоек, балок, лестницы, ограждения, перекрытия на отм. 3.000. СК 1, СК 2.	55
КМ-10	Разрезы 3-3... 4-4. Сечения 5-5... 12-12. Узлы 1... 5.	56
КМ-11	Схемы расположения стоек, балок и перекрытия на отм. -2.000. Стойки С2...С4.	57
КМ-12	Схемы расположения элементов лестниц Л1... Л3. Виды 1-1... 10-10. Стойка СК 1.	58
КМ-13	Схема расположения элементов подвесного оборудования. Разрезы 1-1... 8-8. Узлы 1... 4.	59
КМ-14	Узлы 5, 6. Стойки СК 5, СК 6.	60
КМ-15	Схемы расположения элементов площадки на отм. 3.500. Узел 1.	61
КМ-16	Схема расположения элементов пожарной лестницы Л4. Узлы 1, 2, 3. Сечения.	62
КМ-17	Схемы расположения зенитных фонарей,	63
	воротами, сетчатых перегородок.	
ОВ-1	Общие данные (начало)	64
ОВ-2	Общие данные (продолжение)	65
ОВ-3	Общие данные (продолжение)	66
ОВ-4	Общие данные (продолжение)	67
ОВ-5	Общие данные (продолжение)	68
ОВ-6	Общие данные (продолжение)	69
ОВ-7	Общие данные (продолжение)	70
ОВ-8	Общие данные (продолжение)	71
ОВ-9	Общие данные (продолжение)	72
ОВ-10	Общие данные (продолжение)	73
ОВ-11	Общие данные (продолжение)	74
ОВ-12	Общие данные (продолжение)	75
ОВ-13	Общие данные (окончание)	76
ОВ-14	Отопление, теплоснабжение. План на отм. 0.000. Вентиляция. План на отм. 0.000.	77
ОВ-15	Вентиляция. План на отм. 0.000	78
ОВ-16	Схема системы отопления.	79
ОВ-17	Схема системы теплоснабжения установок П1... П15, ... Узлы 1... 15.	80
ОВ-18	Схема системы теплоснабжения установок У1 ... У30. Узлы 1... 7.	81
ОВ-19	Узлы 8... 15.	82
ОВ-20	Схемы систем П1... П9.	83
ОВ-21	Схемы систем П10... П15, У1...У30, В1... В4.	84
ОВ-22	Схемы систем В5... В23.	85
ОВ-23	Схемы систем В24... В32, ВЕ1... ВЕ31.	86
ОВ-24	Установки систем П1... П6, В2, В3, В9, В11, В20, В22.	87
ОВ-25	Установки систем П7... П12	88
ОВ-26	Установки систем П13... П15; В13; В14; В31.	89
ОВ-27	Установки систем В1; В4; В6...В8; В10; В12; В16... В19; В21; В23... В28; В32 на кровле.	90
ОВ-28	Спецификация отопительно-вентиляционных установок П1... П5.	91
ОВ-29	Спецификация отопительно-вентиляционных установок П6... П9 (начало).	92

Инв.№ подл. | Подпись и дата | Взам.инв.№

ГИП	Ветютнин		503-1-97.91
Нач. отд.	Сидорова		Содержание альбома

Стадия	Лист	Листов
РП	1	2

Новосибирское арендное предприятие ГИПРОАВТОТРАНС

Копировал: Тимофеева

Формат: А2

Альбом 3

Лист	Наименование	Примечание
ОВ-30	Спецификация отопительно-вентиляционных установок П9 (окончание), П14 (начало).	93
ОВ-31	Спецификация отопительно-вентиляционных установок П14 (окончание); П15; В2; В3; В9; В13; В20.	94
ВК-1	Общие данные (начало)	95
ВК-2	Общие данные (продолжение)	96
ВК-3	Общие данные (окончание)	97
ВК-4	План с сетями водопровода и канализации	98
ВК-5	План кровли. Схемы системы К2.	99
ВК-6	Схемы систем В1; 2.	100
ВК-7	Схемы систем Т3; К1; К3; 1.	101
ВК-8	Фрагмент 1. План расстановки технологического оборудования на отм. 0.000.	102
ВК-9	Фрагмент 1. План расстановки технологического оборудования на отм. 3.000	103
ВК-10	Фрагмент 1. План на отм. 0.000.	104
ВК-11	Фрагмент 1. План на отм. 3.000.	105
ВК-12	Технологическая схема очистки сточных вод и обезвоживания осадка. Фрагмент 1.	106
ВК-13	Фрагмент 1. Разрез 1-1.	107
ВК-14	Фрагмент 1. Разрез 2-2; 3-3.	108
ВК-15	Фрагмент 1. Схемы систем 1; 2; 12; 16; 17; 18.	109
ВК-16	Фрагмент 1. Схемы систем 3; 4.	110
ВК-17	Фрагмент 1. Схемы систем 5; 7; 8; 14.	111
ВК-18	Фрагмент 1. Схемы систем 6.	112
ВК-19	Фрагмент 1. Схемы систем 9; 10. Таблица колодцев.	113
ВК-20	Фрагмент 1. Схемы систем 10; Т3; В1.	(114)

ГИП	Ветехтин		503-1-97.91	
Нач. отд.	Сидорова		Содержание альбома	Стадия: РП; Лист: 2; Листов:
				Новосибирское арендное предприятие ГИПРОАВТОТРАНС

Копировал

Формат А2

Ведомость рабочих чертежей основного комплекта

Лист	Наименование	Примечание
1	Общие данные	
2	План на отм. 0,000	
3	Планы на отм. 3,300; 3,000	
4	Фрагменты 1, 2, 3	
5	Фасад 1-10, фасад 10-1. Узлы 1-4	
6	Фасад А-Е, фасад Е-А. Узлы 5-7	
7	Разрез 1-1. План кровли	
8	Планы полов. Узлы 8, 9, 10	
9	Планы подвесных потолков. Узлы 11, 12	

Ведомость ссылочных и прилагаемых документов

Обозначение	Наименование	Примечание
	Ссылочные документы	
ГОСТ 9272-81*	Блоки стеклянные пустотелые	
ГОСТ 12506-81	Окна деревянные для производственных зданий	
ГОСТ 14624-84	Двери деревянные для производственных зданий	
ГОСТ 18124-75*	Листы асбестоцементные плоские	
Серия 1.038.1-1 в.1	Перемычки железобетонные для зданий с кирпичными стенами	
Серия 1.431.9-24	Перегородки каркасные из гипсокартонных листов для зданий с нормальным режимом	
Серия 1.435.9-17 Вып.1,2	Ворота распашные	
Серия 1.435.9-25 Вып.0	Ворота подъемно-складчатые из различных материалов	
Серия 1.436.2-22 Вып.1	Двери металлические противопожарные для производственных зданий и сооружений	
Серия 1.444-1, Вып. 1	Конструкции полов производственных зданий и автомобильной промышленности	
Серия 1.464.2-17, Вып.1	Зенитные фонари с разтеркой светового проема 12м х 12м стеклянными переплетами	
Серия 2.436-17. Вып. 1	Узлы окон с деревянными переплетами по ГОСТ 12506-81	
Серия 2.460-18, Вып. 1	Узлы покрытий одноэтажных производственных зданий с рулонными кровлями и железобетонными плитами	
т.п. 407-3-517.88 ал. 2	Дверь ДН24-19Г-1	
	Прилагаемые документы	
Альбом АР ВН	Ведомость потребности в материалах	

Толщина наружных стен и утеплителя кровли

Расчетная t° наружного воздуха	Керамзитобетонные панели γ=900 кг/м³ δ	Утеплители кровли ФРН γ=106 кг/м³
-20°с - 30°с основной вариант	200	50
- 40°с	250	50

Проект разработан в соответствии с действующими нормами и правилами и обеспечивает взрывобезопасность и пожаробезопасность при эксплуатации объекта.

Главный инженер проекта В.Я.Бетехтин

Ведомость отделки помещения площадью, м²

Наименование или номер помещения	Потолок: Площадь	Потолок: Вид отделки	Стены или перегородки: Площадь	Стены или перегородки: Вид отделки	Низ стен или перегородок (панель): Площадь	Низ стен или перегородок (панель): Вид отделки	Низ стен или перегородок (панель): Высота, мм	Примечание
1, 3, 4, 8, 11-13, 17, 18, 20, 21. 23, 26-28 201÷209	1092,1	Расшивка швов известковой окраска	2824 3613 750	Затирка швов известковой окраска Штукатурка	—	—	—	
25, 29	329	Расшивка швов окраска эмалью ПФ-115	351,1 583 231,5	Затирка швов окраска эмалью ПФ-115 Штукатурка	—	—	—	
16	642,2	Расшивка швов окраска эмалью ПФ-115	107,2 572 464,4	Затирка швов окраска эмалью ПФ-115 Штукатурка	335	Облицовка стеклоплиткой	3000	
5, 6, 10, 15, 22, 24	834	Расшивка швов известковая окраска	1811,7 1505,2 90,5	Затирка швов известковая окраска Штукатурка	466,7	Окраска эмалью ПФ-115	1800	
2, 7, 9, 14, 19, 31	750,0	Расшивка швов известковая окраска	749,1 1527,5 820	Затирка швов известковая окраска Штукатурка	290	Облицовка стеклоплиткой	1800	
30	8,7	Окраска эмалью ПФ-115	24 24	Штукатурка окраска эмалью ПФ-115	42	Облицовка стеклоплиткой	2000	

Ведомость спецификаций

Лист	Наименование	Примечание
4	Спецификация на узлы, затворкированные на листе	
5	Спецификация на узлы, затворкированные на листе	
6	Спецификация на элементы крылец	
7	Спецификация перемычек	
8	Спецификация элементов перегородки из стеклоблоков	
9	Спецификация элементов подвесного потолка Спецификация на узлы, затворкированные на листе	

Основные строительные показатели

Наименование	ед. изм.	Всего	В том числе подземная часть	Примечание
		для t°с = -20° - 30° / основной вариант /		
Площадь застройки	м²	3292,7	—	
Общая площадь	м²	3661,8	—	
Строительный объем	м³	25845	—	
		для t°с = -40°		
Площадь застройки	м²	3304,15	—	
Общая площадь	м²	3661,8	—	
Строительный объем	м³	25934,9	—	

Общие указания

1. При проектировании приняты следующие характеристики района строительства:
- расчетная зимняя температура -20°-30°с основной вариант / -40°с; скоростной напор ветра для I основной вариант / и II климатических районов
- вес снегового покрова для I (основной вариант) и II районов
Сейсмичность не более 6 баллов
2. Класс здания - II степень огнестойкости - II
3. За относительную отметку 0,000 принят уровень пола производственного корпуса, что соответствует абсолютной отметке
4. Наружные стены выполнить из керамзитобетонных панелей γ= 900 кг/м³
5. Перегородки:
- кирпичные толщиной 120 мм из кирпича керамического обыкновенного КР-р-по 75/1850/1,5 ГОСТ 530-80 на растворе М50. Перегородки по осям 6 и 8 оштукатурить 2-0-4 ГОСТ 6787-80 через 5 рядов кладки по высоте.
- сборные по серии 1.431.9-24, принять типа Е на металлическом каркасе со спаренными стойками с обшивкой гипсокартонными листами δ=14 мм, с внутренним слоем из минераловатных плит δ= 50 мм. Толщина перегородок 120 мм. При применении перегородок в качестве противопожарных выполняется обшивка двумя слоями гипсокартонных листов с каждой стороны. В этом случае толщина перегородок принята 150 мм. Площадь перегородок δ=120 мм - 855 м², δ=150 мм - 1104,4 м².
6. В дверных проемах кирпичных перегородок заложить антисептированные пробки размером 250х120х65 мм с шагом 600 мм, но не менее 3 штук на отход. В кирпичных перегородках под дверными проемами сверху установить разгрузочные перемычки ФБ21.Расход 0,021 - 18 шт.
7. Горизонтальную гидроизоляцию кирпичных перегородок выполнить из цементно-песчаного раствора состава 1:2 толщиной 30 мм
8. Вокруг здания выполнить асфальтобетонную отмостку шириной 750 мм с уклоном 0,01 от стены на ц. ебенчатом основании толщиной 120 мм, асфальтобетон толщиной 30 мм.
9. Антикоррозийную защиту строительных конструкций выполнить в соответствии СНиП 2.03.11-85. Все металлические конструкции окрасить двумя слоями эмали ПФ-115 (ГОСТ 6465-76*) по грунту ГФ-021 (ГОСТ 25129-82).
10. Проект разработан для производства работ в летнее время. При выборе способа производства работ в зимних условиях: выполнять требования СНиП 2.01.07-85; СНиП 3.03.01-87

Указания по наружной отделке

Сколы, раковины, швы наружных панелей заделать цементным раствором состава 1:2. Панели окрасить КО-198 ТУ 6-02-841-74 / колер N 22 / Полотна дверей, переплеты окон, жалюзийные решетки окрасить эмалью ПФ-115 ГОСТ 6465-76. За 2 раза по грунту ГФ 021 ГОСТ 25129-82 цвет эмали темно-серый / колер N 20 /. Номера колеров приняты по альбому колеров Краулиса 1985г.

Привязан

Инв. №

ГИП	Бетехтин		503-1-97.91 - АР
Рук. Гр.	Сибгаева		
Зав. Сек.	Ершов		Эксплуатационный филиал на 300 грузовых автомобилей с комплексом ТО
Нач. Т.К.	Павлова		

Производственный корпус	Стадия	Лист	Листов
	РП	1	9
Общие данные	Новосибирское отделение ГИПРОАВТОТРАНС		

Копировал Мирошина

Формат А2

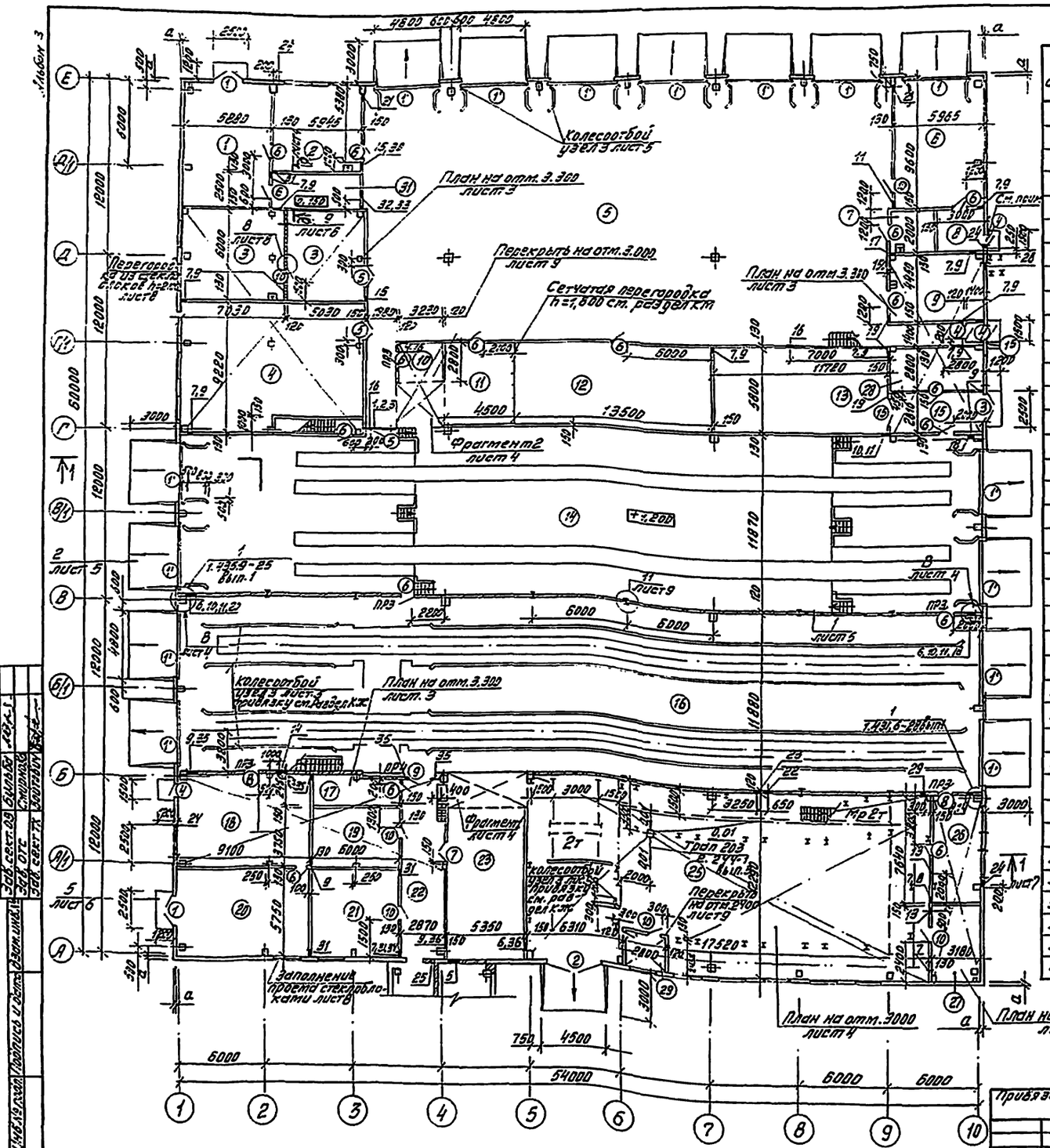
Колесоотбой узел 3 лист 5
План на отм. 3.300 лист 3
Перекрытие на отм. 3.000 лист 9
Сетчатая перегородка h=1,800 см. раздел КЖ
План на отм. 3.300 лист 3
Перегородка из стекло-блоков h=1800 лист 8
Фрагмент 2 лист 4
Колесоотбой узел 3 лист 5 привязку см. раздел КЖ
План на отм. 3.300 лист 3
Фрагмент лист 4
Колесоотбой узел 3 лист 5 привязку см. раздел КЖ
Перекрытие на отм. 2.700 лист 9
Заполнение проема стеклоблоками листов
План на отм. 3.000 лист 4
План на отм. 3.000 лист 3
Фрагмент 1 лист 4
Фрагмент 2 лист 4
Тр 2т
Тр 2т
Тр 2т

Альбом 3

План на отм. 3.300 в осях 1-3 ÷ Г-Д

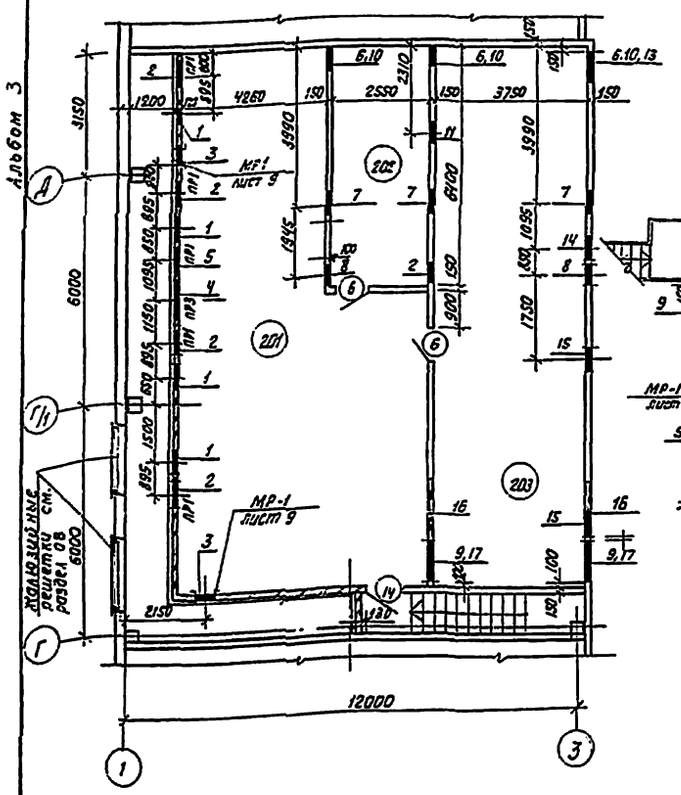

План на отм. 3.300 в осях 9-10 ÷ Г-Д

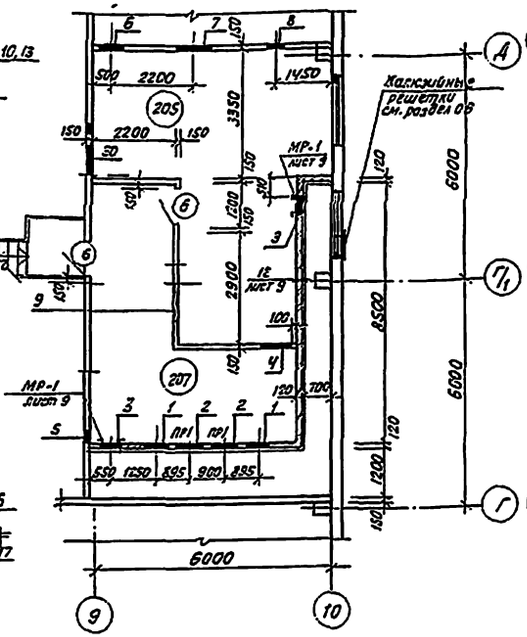

План на отм. 3.000 в осях 9-10 ÷ А-Б

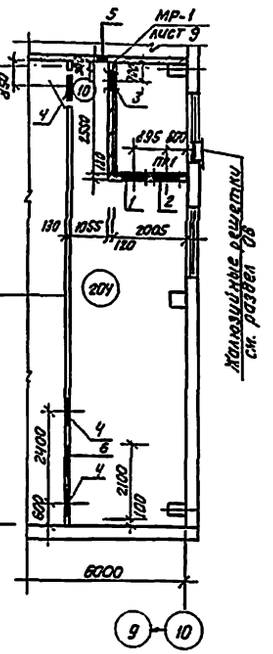

План на отм. 3.300 в осях 1-4 ÷ А/1-Б

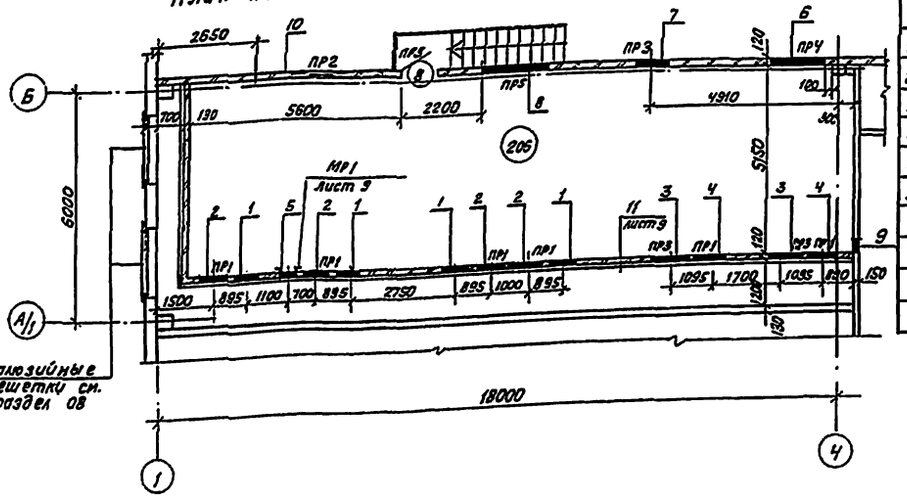

Таблица отверстий

№ отв.	Размер в×h	↓низа	Назначение
Венткамеры 201 ÷ 203			
1	660×1050	3.419	ОВ
2	710×420	3.573	ОВ
3	505×1255	3.600	ОВ
4	1050×1553	3.533	ОВ
5	710×420	3.691	ОВ
6	700×700	5.900	ОВ
7	650×650	5.650	ОВ
8	800×800	5.500	ОВ
9	1100×700	5.900	ОВ
10	450×450	5.300	ОВ
11	660×220	6.500	ОВ
12	350×350	5.300	ОВ
13	880×880	3.930	ОВ
14	700×700	3.800	ОВ
15	650×650	3.800	ОВ
16	2700×3350	3.300	Монтажный проем
17	300×300	5.300	ОВ

Таблица отверстий

№ отв.	Размер в×h	↓низа	Назначение
Венткамеры 205; 207			
1	660×1050	3.419	ОВ
2	710×420	3.573	ОВ
3	505×1255	3.600	ОВ
4	800×500	5.500	ОВ
5	350×350	5.300	ОВ
6	650×650	5.350	ОВ
7	950×950	3.500	ОВ
8	400×400	5.550	ОВ
9	2100×2300	3.300	Монтажный проем
Венткамера 204			
1	660×1050	3.119	ОВ
2	710×420	3.273	ОВ
3	505×1255	3.300	ОВ
4	650×650	6.000	ОВ
5	300×300	5.300	ОВ
6	2100×2300	3.800	Монтажный проем
Венткамера 206			
1	660×1050	3.419	ОВ
2	710×420	3.573	ОВ
3	1050×1553	3.533	ОВ
4	710×420	3.691	ОВ
5	505×1255	3.600	ОВ
6	1500×950	5.050	ОВ
7	950×950	5.050	ОВ
8	1700×700	5.300	ОВ
9	300×300	5.300	ОВ
10	3350×2700	3.300	Монтажный проем
11	1400×950	6.000	ОВ

Ведомость проемов ворот и дверей

Марка, поз.	Размер проема в мм
1	2000×2400
1'	4200×4500
2	3600×3600
3	1940×2400
4	1010×2100
5,9	1500×2100
6	980×2120
7	1480×2120
8,10,14	910×2070
11÷13	810×2070
15	1880×2120

Экспликация помещений

Номер по плану	Наименование	Площадь, м²	Категория производства по взрывной взрыво-пожарной и пожарной безопасности
201	Приточная венткамера №1	103,7	Д
202	Вытяжная венткамера №1	16,32	В
203	Вытяжная венткамера №2	52,5	В
204	Приточная венткамера №2	37,8	Д
205	Вытяжная венткамера №3	34.2	В
206	Приточная венткамера №3	11.3	Д
207	Приточная венткамера №4	36.14	Д

Привязан:	ГИП	Бетехтин	
	Рук. бр.	Сидорова	
	Зав. сект.	Ершов	
	Арх. I кат.	Павлова	
Инв. №			

503-1-97.91-АР

Эксплуатационный филиал на 300 грузовых автомобилей с комплексом ЕО

Производственный корпус

Стадия	Лист	Листов
РП	3	

Планы на отм. 3.300; 3.000

НОВОСИБИРСКОЕ АРЕНДНОЕ ПРЕДПРИЯТИЕ ГИПРОАВТОТРАНС

Копировал: Тимофеева

Формат: А2

Инв. № подл. | Подпись и дата | Взамен инв. № | Зав. сект. ОВ, ВК | Зав. сект. ЭС | Бульба | Смирнова

Альбом 3

План на отм. 3.000

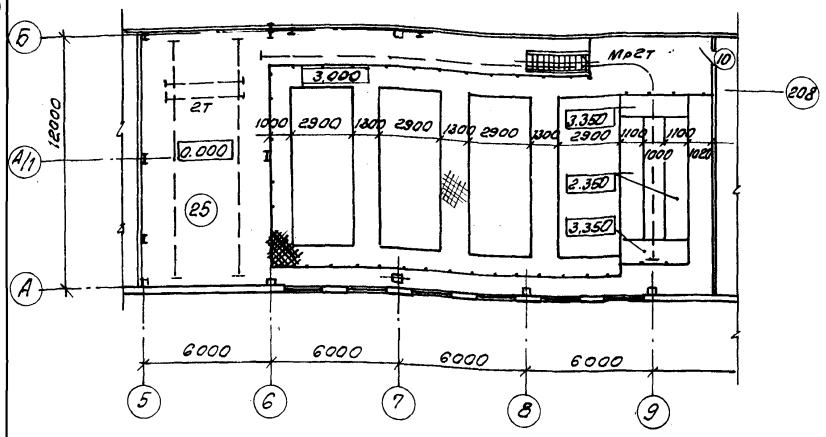

Фраемент 1 (см. прим.)

Фраемент 2

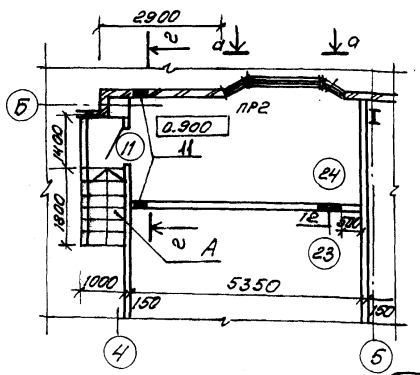

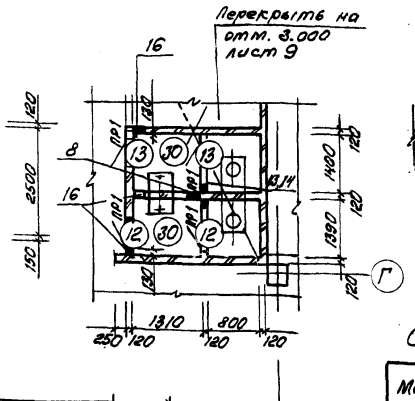

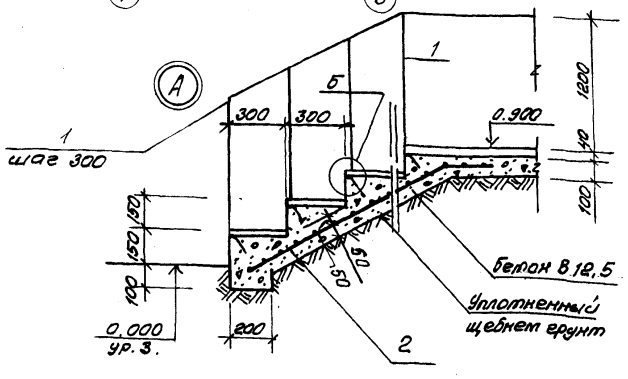

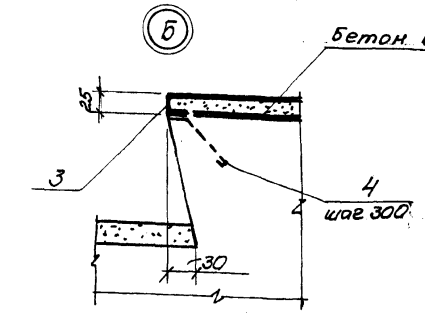

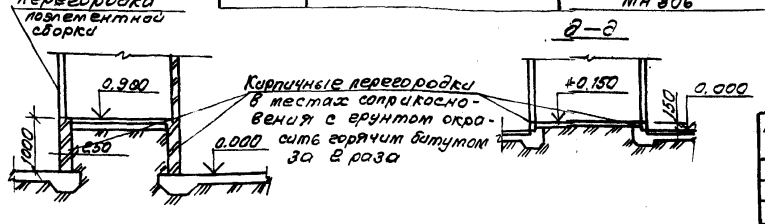

А-А

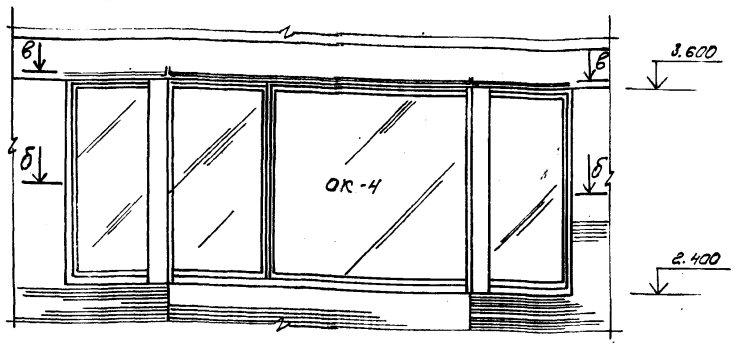

Б-Б

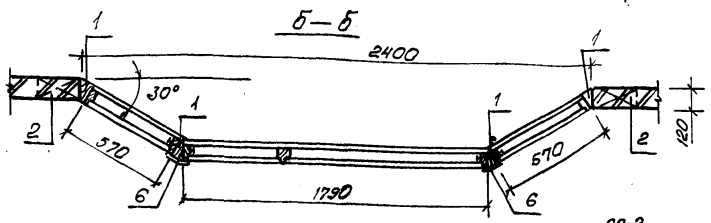

В-В

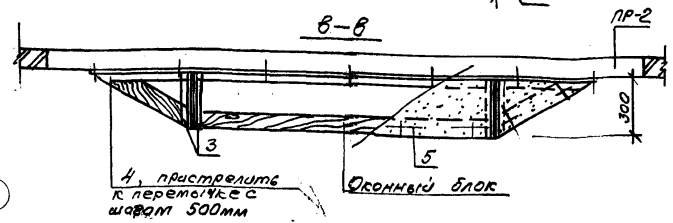

Спецификация элементов заполнения проемов

Марка, поз.	Обозначение	Наименование	Кол.	Масса ед., кг	Примечание
1	Тп. 407-3-517.88 АЛ2	Дверь ДН24-19Г-1Ж	2		
1'	1.435.9-25 вып.0	Ворота подъемно-складчатые ВПС 42Х42А	15		
2	1.435.9-17 вып.1	Ворота распашные ВР 36х36-Г	1		
3	1.436.3-19 вып.0	Дверной блок ДНС 19-24 2Г	1		
4	ГОСТ 14624-84	Дверной блок ДНГ 21-10 ЛЛ	4		
5	ГОСТ 14624-84	Дверной блок ДВГ 21-15	3		
6	1.436.2-22	ДМП 21х9/0,75Б	21	74.8	
7	1.436.2-22	ДМП 21-14/0,75Б	1	118.3	
8	ГОСТ 14624-84	Дверной блок ДВГ 21-9 В	3		В модульных по ГОСТ 6629-88
9	ГОСТ 14624-84	Дверной блок ДВГ 21-15 В	1		
10	ГОСТ 14624-84	Дверной блок ДВГ 21-9	7		
11	ГОСТ 14624-84	Дверной блок ДВГ-21-9Л	1		
12	ГОСТ 14624-84	Дверной блок ДВГ-21-8В	2		
13	ГОСТ 14624-84	Дверной блок ДВГ 21-8ЛВ	2		
14	ГОСТ 14624-84	Дверной блок ДВГ 21-9Л	1		
15	1436.2-22	ДМП 21-18/0,75Б	1	136.7	
ОК-1	ГОСТ 12506-81	Оконный блок ПВД 12-18.1П	15		
ОК-2	ГОСТ 12506-81	Оконный блок ПВД 12-18 1Л	22		
ОК-3	ГОСТ 12506-81, чертежи марки ОВ	Оконный блок ПВД 12-18. 1А жалюзийные решетки	2		
ОК-4	ГОСТ 12506-81	Оконный блок ПГО 12-18.1Л	1		
		Оконный блок СГО 6-12	2		
ОК5	ГОСТ 9272-81*	Стеклоблоки 194/98	54		См. листов
	1.464-17 Вып. 1	Зенитный фонарь 2.7х2.7	20		

Спецификация на узлы, замаркированные на листе

Марка, поз.	Обозначение	Наименование	Кол.	Масса ед., кг	Примечание
	на ОК-4				
1	ГОСТ 8486-86*	Брусок 90х60/2, ℓ=1200	4	—	шт
2	ГОСТ 8486-86*	Брусок 65х120, ℓ=250	4	—	шт
3	ГОСТ 8509-86	∠32х3, ℓ=300	4	0.44	шт
4	ГОСТ 8509-86	∠50х4, ℓ=3000	1	9.15	шт
5	ГОСТ 18124-75*	Лист асбестоцементный δ=6мм	0,8	—	м²
6	ГОСТ 14918-80*	Оцинкованная сталь δ=0.5	0,36	—	м²
	На элементы лестницы				
1	ГОСТ 5781-82*	ф10 АI	5.7	—	кг
2	ГОСТ 8478-81	Сетка 5Вр 200/200 2350	3.7	—	кг
3	ГОСТ 8509-86	∠25х4, ℓ=900	8	1,3	шт
4	ГОСТ 5781-82*	ф6 АI, ℓ=200	32	0.94	шт
	Узел В				
1	Серия 1.400-15 вып. 1	Изделие закладное МН 806	10	0.44	шт

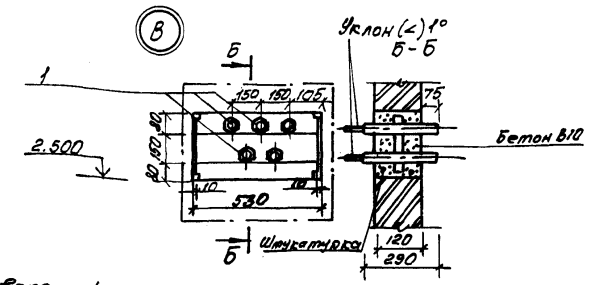

Таблицу отверстий, замаркированных на фраементах 1,2 см. лист 2

Привязан

Инв. №

ГИП	Бетехтин		503-1-97.91-АР
Рук. бр.	Сидорова		Эксплуатационный филиал на 300 грузовых автомобилей с комплексом ЕО
Зав. сект.	Ершов		Производственный корпус — Стадия: Р; Лист: 4; Листов:
Арх. Ткат.	Павлова		Фраементы 1, 2 — Новосибирское арендное предприятие „Гипроавтотранс"

Копировал

Формат А2

Фасад 1-10

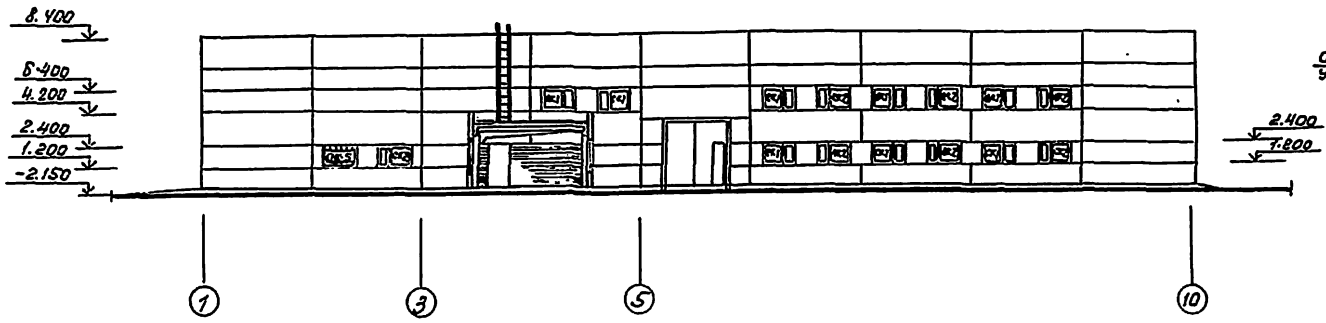

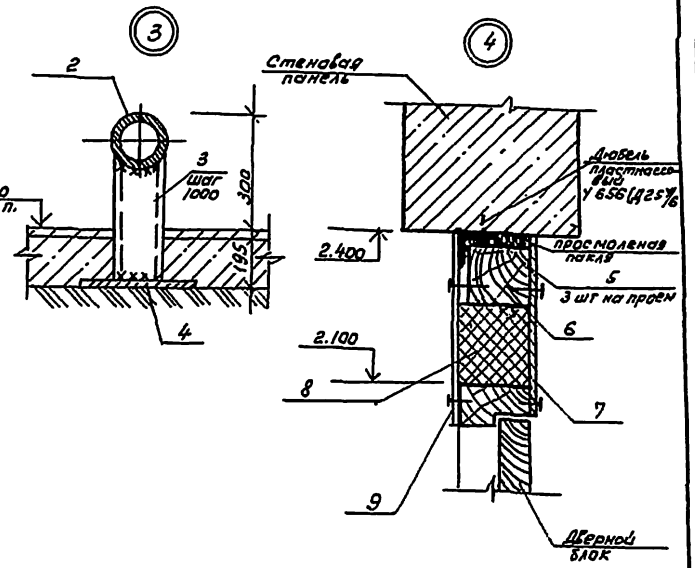

Фасад 10-1

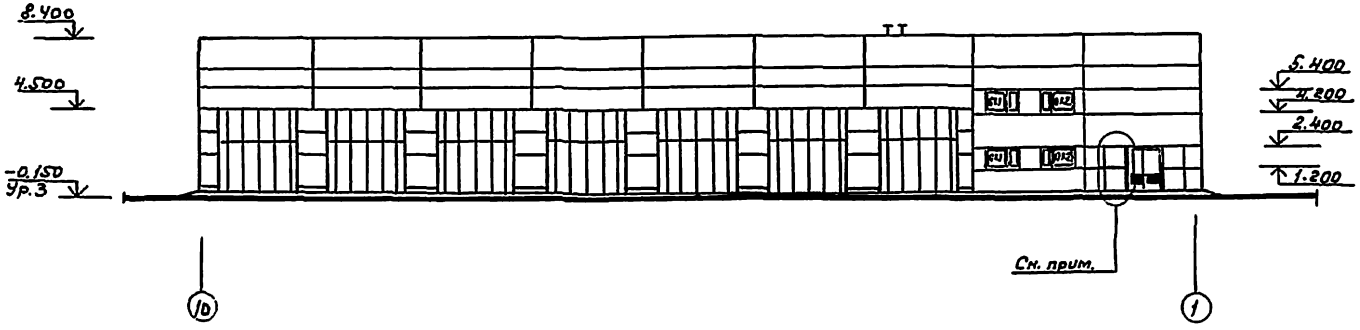

Спецификация на узлы замаркированные на листе

Марка, поз.	Обозначение	Наименование	Кол.	Масса ед., кг	Примечание
1	ГОСТ 8478-81	сетка $5Bp\frac{200}{200}$ 2350	81	—	кг
2	ГОСТ 10704-76	ϕ 133×4	222	12,7	м.п.
3	ГОСТ 8240-72	[12 e=380	260	8,95	шт
4	ГОСТ 103-76	-300×10 e=300	260	7,07	шт
5	ГОСТ 8509-86	L 50×5, e=150	6	0,57	шт
6	ГОСТ 8486-86*	Брус 90×75	0,042	—	м³
7	ГОСТ 8486-86*	Рейка 50×20, e=100	0,018	—	м³
8	ГОСТ 9573-82	Минераловатная плита γ = 200 кг/м³	0,36	—	м³
9	ГОСТ 18124-75*	Лист асбестоцементный δ=6мм		31,2	кг

Для $t_н$ = -40°С данные участки заменить на кирпичную кладку δ=250мм с утеплителем по типу узла 12 лист 9

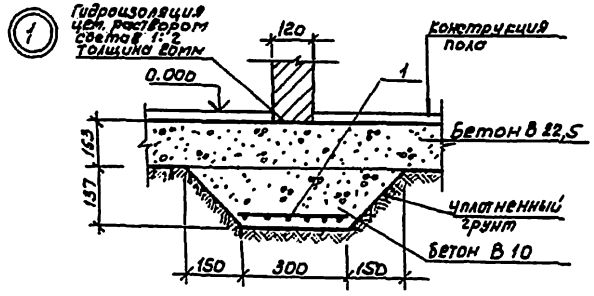

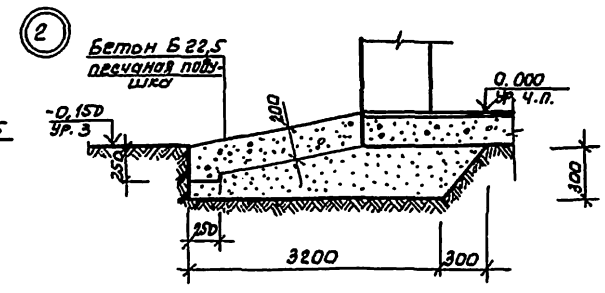

				503-1-97.91 АР	
				Эксплуатационный филиал на 300 грузовых автомобилей с комплексом ЕО	
Рук. гр.	Сидорова			Производственный корпус	Стадия: РП; Лист: 5; Листов:
Зав. сект.	Ершов				
Арх. гр.	Павлова			Фасад 1-10, Фасад 10-1, Узлы 1-2	Новосибирское проектное предприятие ГИПРОАВТОТРАНС
Привязан					
Инв. №					

Копировал

Формат А2

Инв. № подл. | Подпись и дата | Взам. инв. №

Фасад А-Е

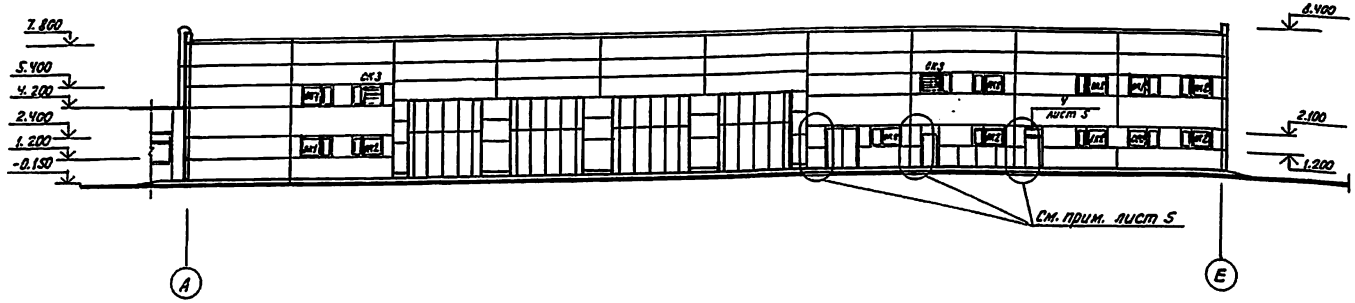

Фасад Е-А

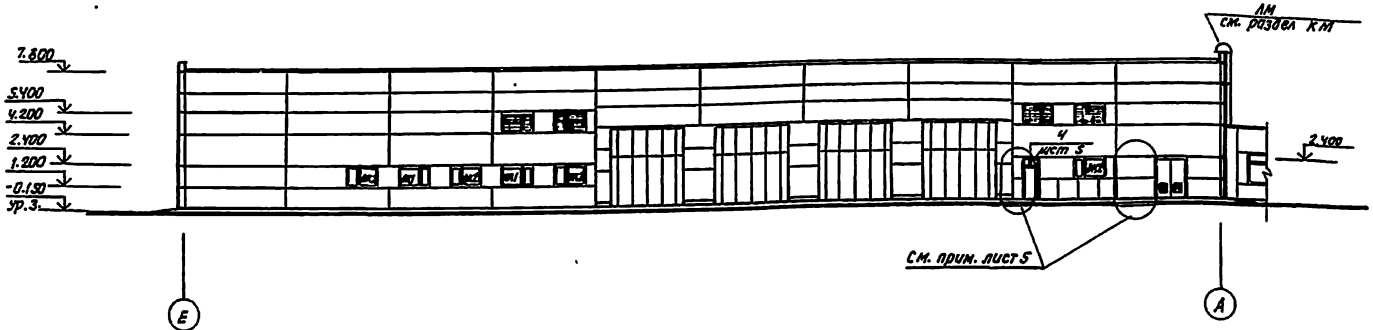

5

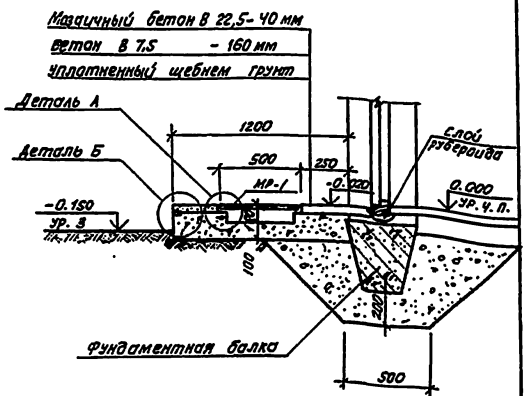

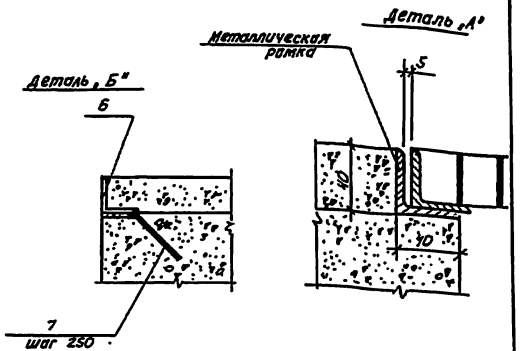

Металлическая решетка МР

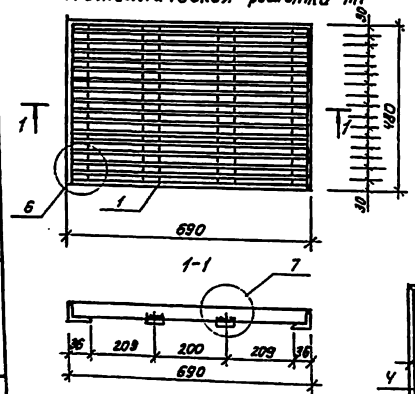

6

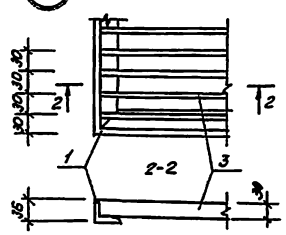

Рамка

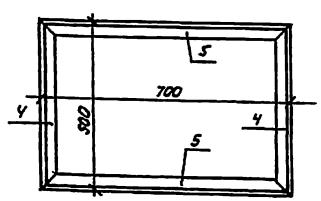

7

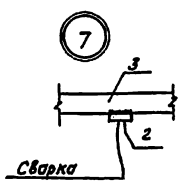

Спецификация на элементы крылец

Марка, поз.	Обозначение	Наименование	Кол.	Масса ед. кг	Примечание
1	ГОСТ 8509-86	L 36х4, ℓ=2340	5	5.05	шт
2	ГОСТ 103-76	—4х18, ℓ=408	10	0.23	шт
3	ГОСТ 103-76	—3х30, ℓ=678	75	0.48	шт
4	ГОСТ 8506-86	L 36х4, ℓ=500	10	1.1	шт
5	ГОСТ 8506-86	L 36х1, ℓ=700	10	1.5	шт
6	ГОСТ 8506-86	L 40х4	10,5	2.42	мп
7	ГОСТ 5781-82	ф6 AI, ℓ=200	42	0.05	шт

				503-1-97.91 АР	
				Эксплуатационный филиал на 300 грузовых автомобилей с комплексом ЕО	
Рук. гр.	Сидорова			Производственный корпус	Стадия: РП; Лист: 6; Листов:
Гл. спец.	Ершова				
Инж. конт.	Павлова			Фасад А-Е, фасад Е-А. Узлы 5-7	Новосибирское арендное предприятие ГИПРОАВТОТРАНС
Привязан:					
Инв. №				Копировал: Тимофеева	Формат: А2

Альбом 3

Разрез 1-1

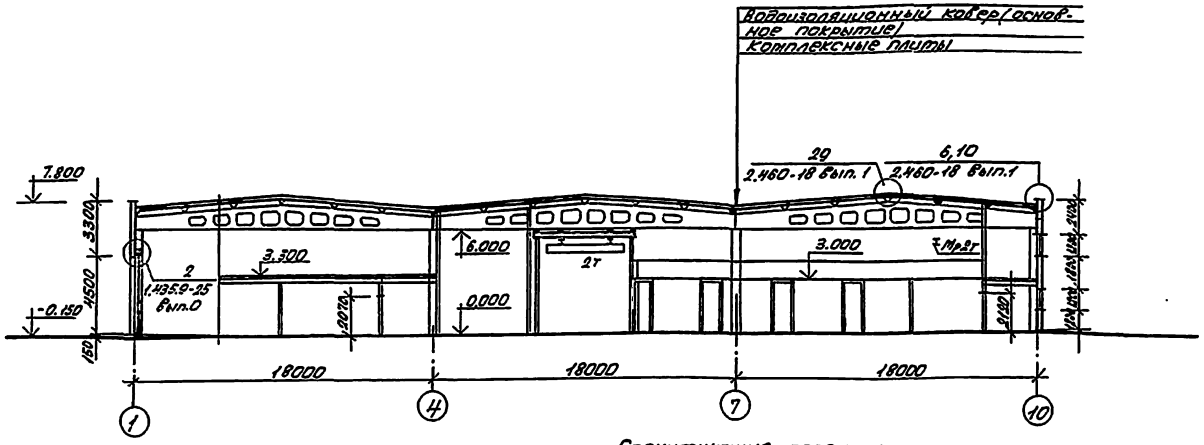

Водоизоляционный ковер состоит из 3-х слоев рубероида марки РКМ-350Б (ГОСТ 10923- /на битумной мастике МБК-Г-65А(ГОСТ 2889-80) с защитным слоем толщиной 10мм из гравия. с крупностью зерен 5-10мм на горячей битумной мастике толщиной слоя 2мм.

Водоизоляционный ковер усилить:

- в местах примыкания кровли к парапетам, шахтам и др.конструктивным элементам, в местах перепадов высот одним слоем рубероида марки РКК-500А (верхний) по двум слоям рубероида марки РКМ-350Б на битумной мастике марки МБК-Г-85А;
- в ендовах на ширину 1,5м двумя слоями рубероида марки РКМ-350Б;
- в коньке кровли на ширину 0,5м одним слоем рубероида марки РКМ-350Б.

На плане кровли места пропуска сантехнических устройств условно не показаны. Заделку рулонного ковра в этих местах выполнить в соответствии с деталями серии 2.460-14, 2.460-15, 2.460-18.

Кровельные работы вести с учетом мероприятий по противопожарной защите с соблюдением правил пожарной безопасности при производстве строительно-монтажных работ и правил техники безопасности в строительстве.

На плиты покрытия под слой водоизоляционного ковра уложить молниеприемную сетку.

Сетку выполнить из ф 6 АI (ГОСТ 5781-82*) с ячейками 6×6 (см. план кровли). Узлы сетки проварить. Все металлические элементы здания, расположенные на кровле, соединить с сеткой. Сетку присоединить к токоотводам из ф 6АI, проложенным в вертикальных швах между стеновыми панелями. Сетку соединить с арматурой всех колонн и фундаментов. Расход ф 6АI на кровле 265 кг.

Спецификация перемычек

Марка, поз.	Обозначение	Наименование	Кол.	Масса ед.кг	Примечание
1	1.038.1-1 вып.1	1 ПБ 10-1	18	20	
2		3 ПБ 36-4	2	240	
3		1 ПБ 13-1	10	25	
4		2 ПБ 19-3	2	81	
5		2 ПБ 22-3	1	92	

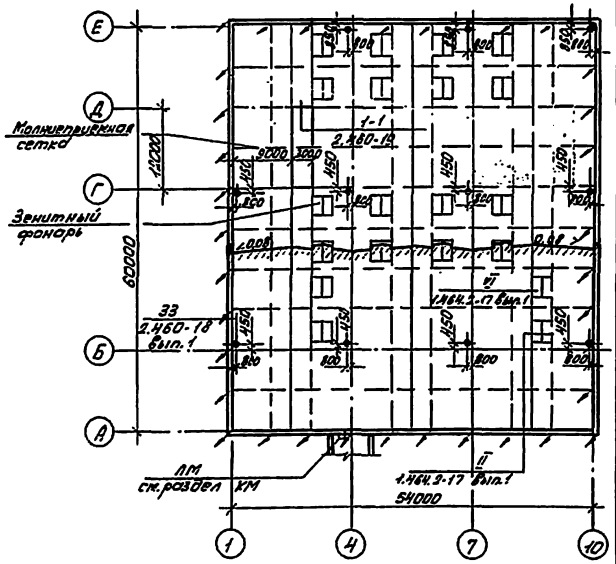

Ведомость перемычек

Марка, поз.	Схема сечения
ПР1	1
ПР2	2
ПР3	3
ПР4 ПР5	4 (для ПР4) 5 (для ПР5)

Схемы элементов заполнения проемов

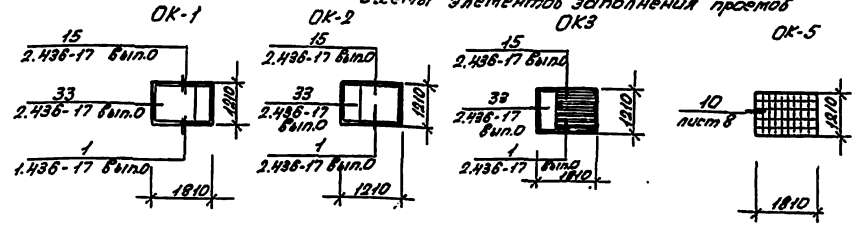

ГНП	Бетехтин		503-1-97.91-АР
Рук.бр.	Сидорова		Эксплуатационный филиал на 300 грузовых автомобилей с комплексом ЕО
Зав.сек.	Ершов		
Арх.	Павлова		Производственный корпус
Привязан			Стадия: РП; Лист: 7; Листов:
Инв.№			Разрез 1-1. План кровли
			Новосибирское арендное предприятие ГНПРОАВТОТРАНС

Альбом 3

План полов на отм. 0.000

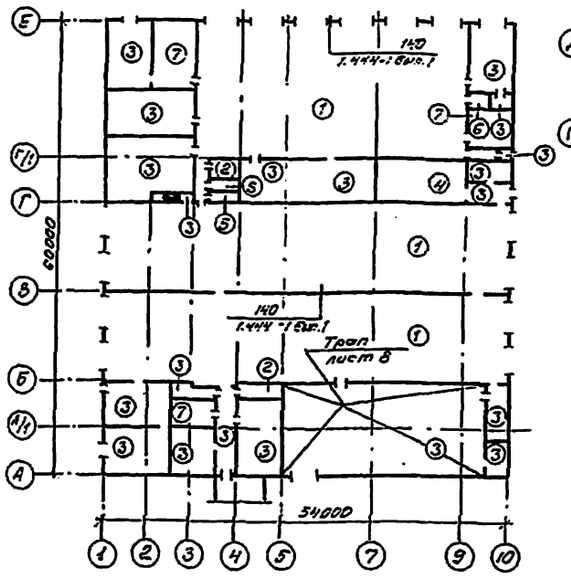

Планы полов на отм. 3.300

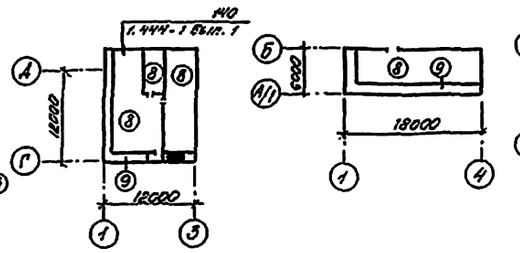

План полов на отм. 3.000

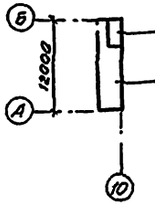

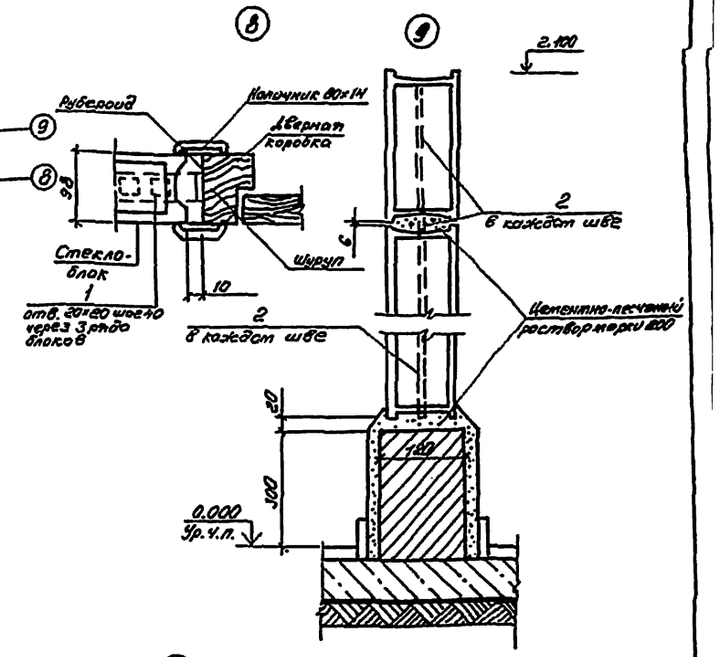

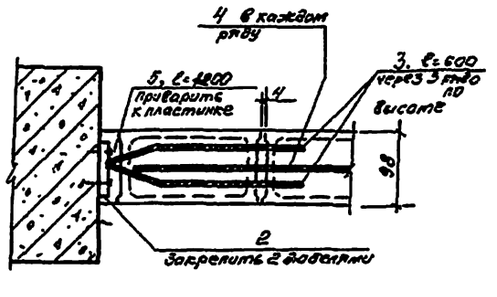

Экспликация полов (начало)

Наименование или номер помещения по проекту	Тип пола по проекту	Схема пола или номер узла по серии	Элементы пола и их толщина	Площадь пола м2
5, 14, 16	1		Бетон В 22,5 25 Бетон В 22,5 165 Уплотненный щебнем грунт	1939.3
10, 24, 29	2		Линолеум ГОСТ 7251-77 -4 Холодн. маст. на битос. основ. -1 Древесноволокнистая плита ГОСТ 4598-86 -4 Цементно-песчан. р-р М-150 -20 Бетон В-10 -100 Уплотненный щебнем грунт	30.97
1, 3, 4, 6, 8, 11, 12, 15, 17, 18 20-23, 25-28	3		Бетон цементный В 15 (плитка) -20 Бетон В-10 -100 Уплотненный щебнем грунт	1046
13	4		Бетон цементный В 15 -20 Бетон В 22,5 -100 Уплотненный щебнем грунт	67.98
30	5		Керамич. плитка ГОСТ 6787-90 -10 Прослойка и заполнение швов из цементно-песчан. р-ра М-150 -15 Битумн. маст. с лесом. песком 2 слоя изол ГОСТ 10296-79 на битумной мастике -5 Цементно-песчан. р-р М-150 -10 Бетон В-10 -100 Уплотненный щебнем грунт	8,7

Экспликация полов (окончание)

Наименование или номер помещения по проекту	Тип пола по проекту	Схема пола или номер узла по серии	Элементы пола и их толщина	Площадь пола м2
7	6		Керамич. плитка ГОСТ 6787-90 -10 Прослойка и заполнение швов из цем.-песчан. р-ра М-150 -15 Бетон В-15 -100 Уплотненный щебнем грунт	6.1
2, 9, 19	7		Мозаичные плиты М-200 -30 Прослойка и заполнение швов из цем.-песчан. р-ра М-150 -15 Бетон В-10 -100 Уплотненный щебнем грунт	102.4
Вентка-меры 201-207	8		Цементно-песчаный р-р М 150 - 20 Бетон В10 - 60 Плита перекрытия	327.4
Воздухо-заборные шахты вентка-мер	9		Бетон цементный В15 - 20 Цементно-песчаный р-р М200 - 40 Плиты канализованные ГОСТ 9573-82-40 Слой рубероида на бит. мастике Плита перекрытия	66.3

Спецификация элементов

Марка поз.	Обозначение	Наименование	Кол.	Масса ед., кг	Примечание
		Перегородки из стеклоблоков			
1	ГОСТ 13903-74*	-Л6х40х450	6	0.227	кг
2	ГОСТ 6727-80*	ф4 В I	170	0.126	мп
3	ГОСТ 9272-81*	Стеклоблок БК 194/198	240	2.8	шт
4	ГОСТ 8486-86*	Наличник 80×14	0.01	—	м³
		ОК-5			
1	ГОСТ 9242-81*	Стеклоблок БК 194/198	54	—	шт
2	ГОСТ 13903-74*	-6х60х110	4	0.3	кг
3	ГОСТ 6724-80*	ф6 В I	6.2	0.222	мп
4	ГОСТ 6427-80*	ф4 В I	16	0.126	мп
5	ГОСТ 6727-80*	ф6 В I	2.4	0.222	мп

Привязан

Инв. №

ГИП	Ситников		
Рук. гр.	Гайдаров		
Зав. кон.	Ермаков		
Нач. отд.	Ковалев		

503-1-97.91 АР

Эксплуатационный филиал № 300 грузовых автомобилей с комплексом ТО

Производственный корпус

Стадия	Лист	Листов
РП	8	

Планы полов. Узлы 6, 9, 10

Новосибирское архитектурное отделение "Гипроавтотранс"

Инв. № подл. | Подпись и дата | Взам. инв. №

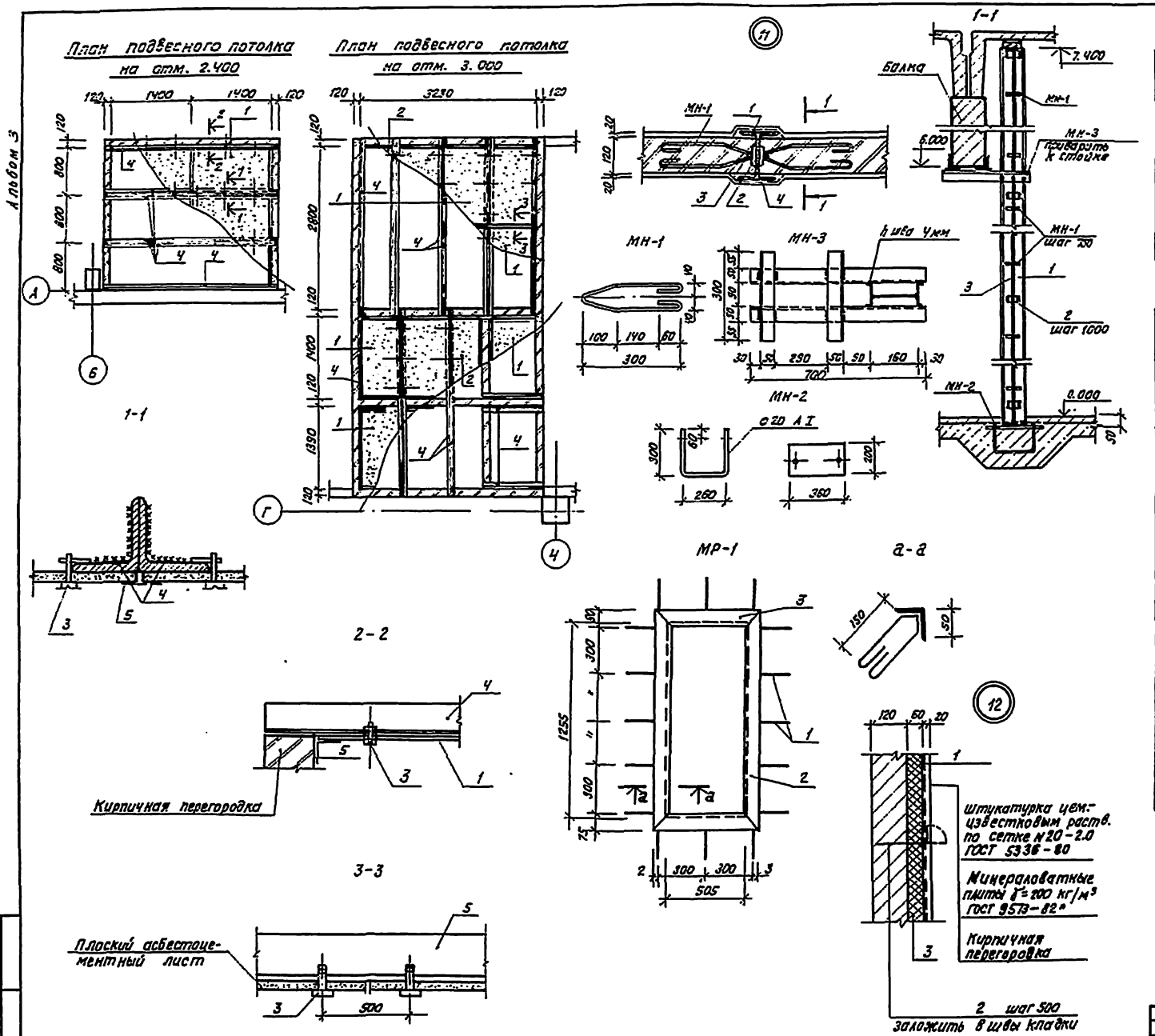

Спецификация элементов подвесного потолка

Марка, поз.	Обозначение	Наименование	Кол.	Масса, ед. кг	Примечание
1	ГОСТ 18124-75	Плоский асбестоцементный лист 800 x 1400	18	14.5	δ=6мм
2	ГОСТ 18124-75	Плоский асбестоцементный лист 310 x 1400	4	5.6	δ=6мм
3	см. чертеж	Крепежный элемент	150	0.05	шт
4	ГОСТ 8509-86	L 50 x 5	67	3.77	мп
5	—	Тканевая лента, 50мм	75	—	мп
					мп

Спецификация на узлы замаркированные на листе

Марка, поз.	Обозначение	Наименование	Кол.	Масса ед. кг.	Примечание
	Узел 11				
1	ГОСТ 8239-89	I 16 Н-7400	10	118	
2	ГОСТ 103-76*	-100 x 100 x 10	120	0,875	
3	ГОСТ 5781-82*	ф 12 А I ℓ=6900	20	5.13	
МН1	ГОСТ 5781-82*	ф 6 А I ℓ=750	160	0.17	
МН2	ГОСТ 103-76*	-200 x 360 x 6	10	3.39	
	ГОСТ 5781-82*	ф 20 А I ℓ=880	10	2.16	
МН3	ГОСТ 103-76*	-80 x 650 x 6	10	1.79	
	ГОСТ 8509-86	L 50 x 5, ℓ=100	40	0,4	
	ГОСТ 5336-80*	Сетка N 20-2.0	75	2.66	м²
	Металлическая рамка МР-1				
1	ГОСТ 5781-82*	ф 6 А I, ℓ=520	15	0.12	
2	ГОСТ 8509-86	L 50 x 5, ℓ=1355	2	5.11	
3	ГОСТ 8509-86	L 50 x 5, ℓ=605	2	2.88	
	Узел 12				
1	ГОСТ 5336-80*	Сетка N 20 x 2.0	180	2.66	
2	ГОСТ 5781-82*	ф 6 А I, ℓ=260	2160	0.06	шт
3	ГОСТ 9573-82*	Минераловатная плита М200	10,8	—	м³

Альбом 3

ГИП	Бетехтин		
Рук. гр.	Сидорова		
Зав. сект.	Ершов		
Арх. Знат.	Павлова		

Привязан:

Инв. №

503-1-97.91 АР

Эксплуатационный филиал на 300 грузовых автомобилей с комплексом ЕО

Производственный корпус

Стадия	Лист	Листов
РП	9	

Планы подвесных потолков. Узлы 11-12.

Новосибирское арендное предприятие ГИПРОАВТОТРАНС

Копировал: Тимофеева

Формат: А2

Инв. № подл. | Подпись и дата | Взам. инв. №

Альбом 3

Ведомость рабочих чертежей основного комплекта марки КЖ

/начало/

Лист	Наименование	Примечание
1	Общие данные (начало)	
2	Общие данные (окончание)	
3	Схема расположения элементов	
	фундаментов	
4	Узлы 1...4	
5	Узлы 5...10	
6	Узлы 11...13. Фм 11	
7	Фундаменты Фм1...Фм4	
8	Фундаменты Фм5, Фм6, Фм8...Фм10	
9	Фундамент Фм7	
10	Схема расположения элементов подземного	
	хозяйства	
11	Подземное хозяйство. Фундаменты ФОм1...ФОм4,	
	ФОм18. Разрезы. Лючок Л1	
12	Подземное хозяйство. Фундаменты ФОм5,	
	ФОм6, ФОм 7. Разрезы.	
13	Подземное хозяйство. Фундамент ФОм8.	
	Разрезы 1-1...3-3	
14	Подземное хозяйство. Фундамент ФОм8.	
	Разрезы 4-4...6-6. Узлы 1...3	
15	Подземное хозяйство. Фундамент ФОм8.	
	Фрагмент плана 1.	
16	Подземное хозяйство. Фундамент ФОм8.	
	Фрагмент плана 2	
17	Подземное хозяйство. Фундаменты ФОм9,	
	ФОм14, ФОм15. Колодец К1. Канал КЛ1	
18	Подземное хозяйство. Фундамент ФОм9.	
	Крышка КМ1. Узлы 1,2.	
19	Подземное хозяйство. Фундамент ФОм9.	
	Плита основания ПМ1	
20	Подземное хозяйство. Фрагмент плана 1.	
	Фундаменты ФОм10...ФОм13	
21	Подземное хозяйство. Фундамент ФОм17.	
22	Приёмный резервуар. План. Разрезы 1-1, 2-2.	
	ФОм16.	

/окончание/

Лист	Наименование	Примечание
23	Приёмный резервуар Схема расположения	
	плит перекрытия и щитов. Узел 1	
24	Приёмный резервуар. Схема расположения	
	панелей стен.	
25	Приёмный резервуар. Днище монолитное	
	ДМ1.	
26	Схема расположения колонн. Сечения	
	1-1...3-3	
27	Схема расположения балок покрытия и	
	ригелей перекрытия	
28	Сечения 6-6...16-16	
29	Спецификация к схеме расположения	
	колонн, балок, ригелей, стоек	
30	Схема расположения элементов плит	
	покрытия. Разрез 1-1, ФОм.	
31	Схема расположения плит перекрытия.	
	Участки монолитные	
32	Спецификация к схеме расположения	
	плит покрытия и перекрытия	
33	Схема расположения стеновых панелей	
34	Спецификация к схеме расположения	
	стеновых панелей. Узел А.	

Ведомость ссылочных и прилагаемых документов

/начало/

Обозначение	Наименование	Примечание
1.412.1-6 вып. 0.2	Ссылочные документы Фундаменты монолитные железобетонные на естественном основании под типовые железобетонные колонны одноэтажных и многоэтажных производственных зданий	
1.412.1-4	Монолитные железобетонные фундаменты на естественном основании под железобетонные стойки фахверка. Материалы для проектирования и рабочие чертежи	
1.415.1-2 вып. 1.2	Балки фундаментные железобетонные для наружных и внутренних стен производственных зданий промышленных предприятий	

/продолжение/

Обозначение	Наименование	Примечание
3.900.1-10 вып. 0-1.1-1.1-2	Конструкции железобетонные прямоугольных емкостных сооружений для водоснабжения и канализации	
3.006.1-2.87 вып. 1, 2	Сборные железобетонные каналы и тоннели из лотковых элементов	
1.020-1/83 вып. 0,2-1,3-1	Конструкции каркаса межвидового применения для многоэтажных общественных зданий, производственных и вспомогательных зданий промышленных предприятий	
1.423.1-3/88	Колонны железобетонные прямоугольного сечения для одноэтажных производственных зданий высотой до 9,6 м без мостовых опорных кранов	
1.427.1-3 вып. 0, 1/87	Колонны железобетонные прямоугольного сечения для продольного и торцового фахверка одноэтажных производственных зданий высотой 3,0-14,4 м.	
1.462.1-3/89 вып. 1	Железобетонные стропильные решётчатые балки для покрытий одноэтажных зданий	
1.438.1-3 вып. 1	Балки обвязочные железобетонные для зданий промышленных предприятий	
1.041.1-3 вып. 1,5	Сборные железобетонные многопустотные плиты перекрытий многоэтажных общественных зданий, производственных и вспомогательных зданий промышленных предприятий.	
1.465.1-15 вып. 1,3,5,7	Плиты железобетонные ребристые размером 3×12 м для покрытия одноэтажных производственных зданий	

Типовой проект разработан в соответствии с действующими нормами и правилами и предусматривает мероприятия, обеспечивающие пожарную безопасность при эксплуатации здания

Главный инженер проекта [подпись] /Бетехтин В.Ф/

Инв.№			
ГИП	Бетехтин	[подпись]	
Рук.бр.	Сидорова	[подпись]	
Гл.спец.	Питьев	[подпись]	
Рук.гр.	Пяткова	[подпись]	
Вед.инж.	Сартисон	[подпись]	
Инженер	Смельчакова	[подпись]	

Привязан

503-1-97.91-КЖ

Эксплуатационный филиал на 300 грузовых автомобилей с комплексом ЕО

Производственный корпус	Стадия	Лист	Листов
	РП	1	34

Общие данные (начало)

Новосибирское арендное предприятие ГИПРОАВТОТРАНС

Инв.№ подл. | Подпись и дата | Взам. инв.№

Альбом 3

(окончание)

Обозначение	Наименование	Примечан.
1.465.1-10/82 вып. 2	Комплексные железобетонные плиты покрытий одноэтажных промышленных зданий.	
1.030.1-1 вып. 1-1, 4-1, 4-2	Стены наружные из однослойных панелей для каркасных общественных зданий, производственных и вспомогательных зданий промышленных предприятий.	
1.494-24 вып. 1	Стаканы для крепления крышных вентиляторов, дефлекторов и зонтов	
2.460-14 вып. 0	Типовые узлы покрытий промышленных зданий в местах пропуска вентиляционных шахт.	
2.400.7 вып. 2	Монтажные узлы сопряжений сборных конструкций одноэтажных производственных зданий	
1.400-6/76 вып. 1	Унифицированные закладные детали сборных железобетонных конструкций зданий промышленных предприятий	
1.400-15 вып. 1	Унифицированные закладные изделия железобетонных конструкций для крепления технологических коммуникаций и устройств.	
5.900-2	Сальники набивные ДУ50-1400 для пропуска труб через стены	
3.400-7 вып. 1/87	Унифицированные монтажные петли для подъема сборных бетонных и железобетонных изделий.	
503-1-97.91	Прилагаемые документы Строительные изделия Ведомость потребности в материалах	Альбом 5 Альбом 7

Ведомость спецификаций

Лист	Наименование	Примеч.
3, 10, 14, 21...24, 29, 32, 34	Спецификация к схеме расположения	
6...9, 11, 12, 14, 17...23, 25, 32	Спецификация на монолитные конструкции.	

7. При привязке проекта по согласованию с подрядной организацией рекомендуется применение плит покрытия по серии 1.465.1-18.

Ведомость объемов сборных бетонных и железобетонных конструкций по рабочим чертежам основного комплекта марки КЖ.

№ п/п	Наименование группы элементов	Код	Кол. м³	Примеч.
1	Балки фундаментные	582421		
2	Колонны	582121		
3	Балки покрытия	582421		
4	Ригели	582421		
5	Плиты перекрытия	584221		
6	Плиты покрытия	584111		
7	Панели стеновые	583123		
8	Стаканы	589421		
9	Плиты каналов	585821		
	Всего бетона и железобетона:			

Материалы на изготовление сборных бетонных и железобетонных конструкций учтены в ведомости потребности в материалах и отдельно не учитываются.

Таблица нагрузок в Н на 1м² покрытия

Вид нагрузки	Коэф. перегрузки	t = -20°C снег II район.		t = -30°C снег III район.		t = -40°C снег IV район.	
		gH	gP	gH	gP	gH	gP
Слой гравия втопленный в горячую битумную мастику	1.3	200	260	200	260	200	260
3 слоя рубероида на битумной мастике.	1.3.	120	156	120	156	120	156
Комплексные железобетонные плиты	1.1	2100	2310	2400	2640	2400	2640
Эквивалентная нагрузка от вентилятора	1.3	800	1040	800	1040	800	1040
Снеговая нагрузка	1.4	700	980	1000	1400	1500	2100
Суммарная нагрузка		3920	4746	4520	5496	5020	6196

для II ветрового района, для III ветрового района.
- Нормативное значение веса снегового покрова для II района, для III района (основной вариант.), для IV снегового района.

4. Антикоррозийную защиту выполнять в соответствии со СНиП 2.03.11-85 „Защита строительных конструкций от коррозии". Монтажные и соединительные элементы в стыках наружных ограждающих конструкций должны быть защищены путем металлизации цинком, толщина цинкового покрова 120 мкм.

5. Монтаж конструкций здания необходимо производить в соответствии с требованиями СНиП 3.03.01-87 и указаний соответствующих серий.

6. После разработки и утверждения с ГОССТРоем СССР серии 1.030.1-1/88 в полном объеме при привязке проекта необходимо пользоваться указаниями и номенклатурой изделий указанной серии.

Таблица нагрузок по обрезу фундамента

Марка фундамента	Схема нагрузок	Нагрузки расчетные N; Q = кН, M = кНм
Фм 1	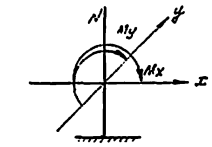	N = 854 Qx = 26.7 Mx = 115 Qy = 4.2 My = 31
Фм 2		N = 1687 Qx = 10 Mx = 157 Qy = 8.2 My = 63.4
Фм 3, Фм 4		N = 938 Qx = 36.7 Mx = 93 Qy = 12.4 My = 120
Фм 5		N = 991 Qx = 26.7 Mx = 115 Qy = 4.2 My = 30.8
Фм 7	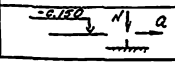	N = 507 Q = 10

Общие указания

1. За относительную отметку 0.000 принят уровень чистого пола здания стоянки, соответствующий абсолютной отметке ▭
2. Рельеф территории спокойный, грунтовые воды отсутствуют, грунты сухие, непучинистые, непросадочные со следующими нормативными характеристиками: нормативный угол внутреннего трения $\varphi_н$ = 0,49 рад. (28°), нормативное удельное сцепление C = 2 кПа (0,02 кГс/м²), модуль деформации грунта E = 14.7 МПа (150 кГс/см²), плотность грунта γ = 1,8 т/м³. Коэффициент надежности по грунту КГ = 1.
3. Проект разработан для следующих условий строительства:
   - расчетная сейсмичность не более 6 баллов;
   - расчетная зимняя температура наружного воздуха минус 20°С, минус 30°С (основной вариант), минус 40°С;
   - нормативное значение ветрового давления для I района (основной вариант).

ГИП	Бетехтин	
Рук. бр.	Сидорова	
Гл. спец.	Питьев	
Рук. гр.	Пятикова	
Вед. инж.	Сартисон	
Инженер	Смелянкова	

Привязан

Инв. №

503-1.97.91 КЖ

Эксплуатационный филиал на 300 грузовых автомобилей с комплексом ЕО.

Производственный корпус	Стадия	Лист	Листов
	РП	2	

Общие данные (окончание)

Новосибирское орендное предприятие Гипроавтотранс

Взам. инв. №

Подпись и дата

Инв. № подл.

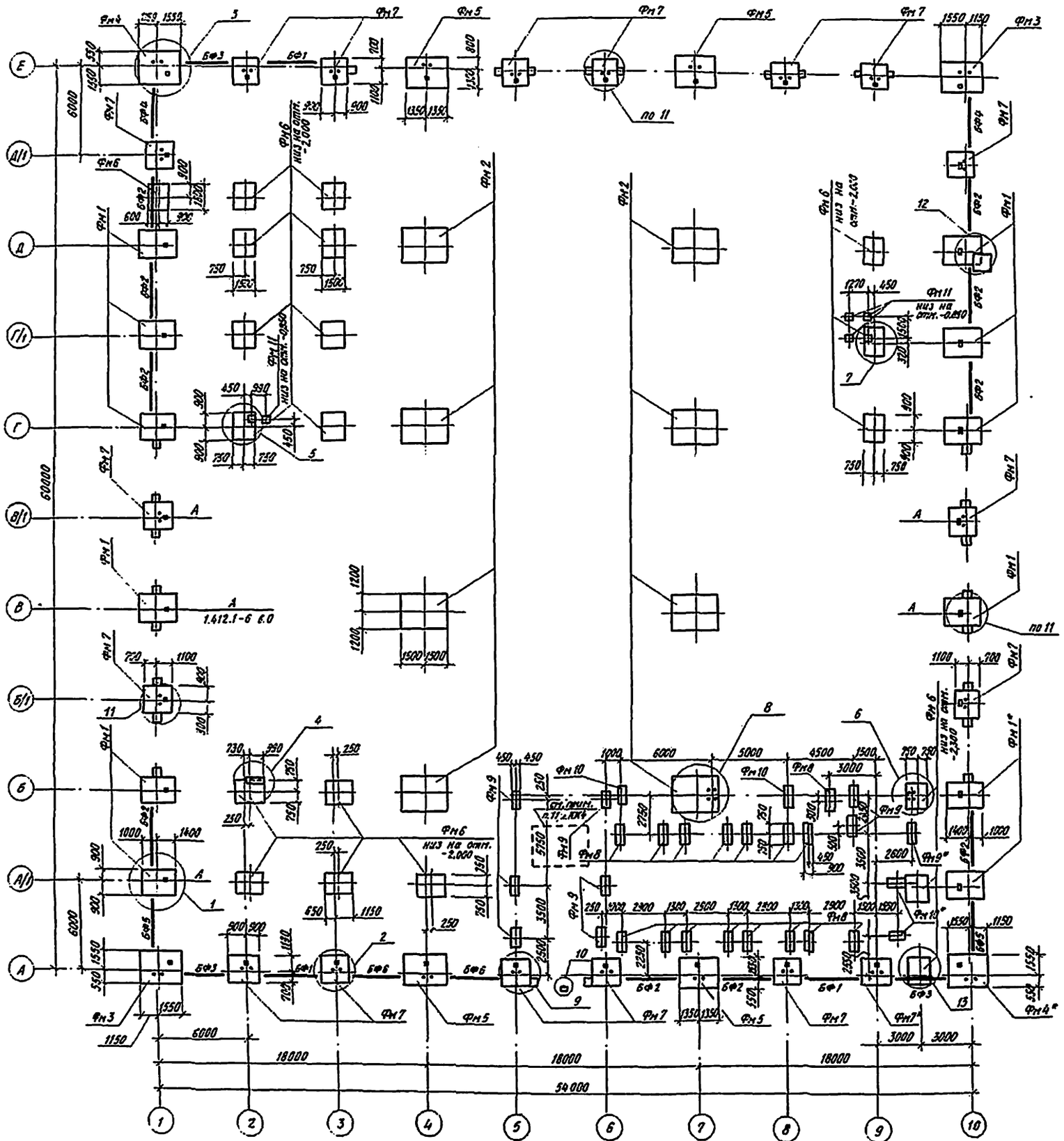

Спецификация к схеме расположения элементов фундаментов

Марко. поз.	Обозначение	Наименование	Кол	Масса ед., кг.	Приме-чание
		Фундаменты			
Фм1	лист 7	Ф5.2.4.1	12		
Фм2	лист 7	Ф7.2.4.1	8		
Фм3	лист 7	Ф6.2.4.1	2		
Фм4	лист 7	Ф6.2.4.1	2		
Фм5	лист 8	Ф6.2.4.1	4		
Фм6	лист 8	Ф2.1.2.1	20		
Фм7	лист 9	ФФ 2-1	18		
Фм8	лист 8	Фм 8	16		
Фм9	лист 8	Фм 9	9		
Фм10	лист 8	Фм 10	4		
Фм11	лист 6	Фм 11	4		
		Блоки фундаментные			
БФ1	1.415.1-2, вып. 1	1БФ6-5	3	680	
БФ2	1.415.1-2, вып.1	1БФ6-7	10	630	
БФ3	1.415.1-2, вып.1	1БФ6-9	3	600	
БФ4	1.415.1-2, вып.1	1БФ6-11	2	580	
БФ5	1.415.1-2, вып.1	1БФ6-13	2	530	
БФ6	1.415.1-2 вып.1	2БФ6-21АIV	2	800	
1	ГОСТ 24379.1-80*	Болт 1.1м24х600	16	2,71	
2	ГОСТ 24379.1-80*	Болт 1.1м24х900	20	3,77	
3	ГОСТ 24379.1-80*	Болт 1.1м30х900	4	6,22	
4	1.400-15 вып.1	МН544	0,5	0,55	Н
5	Без черт.	L100х63х8			
		ГОСТ 8510-86, ℓ=120	38	1,2	смотри узел А
		Материалы:			
		Бетон В15, F100	1,075	м³	Узел 10

1. Позиции 1...5 контировать по узлам на листах 4...6
2. Отметка низа подошвы фундаментов, кроме оговоренных, -1,650
* Фундаменты устанавливать на послойно уплотненный грунт.

Инв.№ подл. | Подпись и дата | Взам. инв.№

Привязан

Инв.№

		503-1-97.91-КЖ	
		Эксплуатационный филиал на 300 грузовых автомобилей с комплексом ЕО	
ГИП	Балахонин	Производственный корпус	Стадия: РП; Лист: 3; Листов:
Рук.бр.	Сидорова		
Гл.спец.	Питьев		
Зав.сект.	Пятикова	Схема расположения элементов фундаментов	Новосибирское отделение предприятия ГИПРОАВТОТРАНС

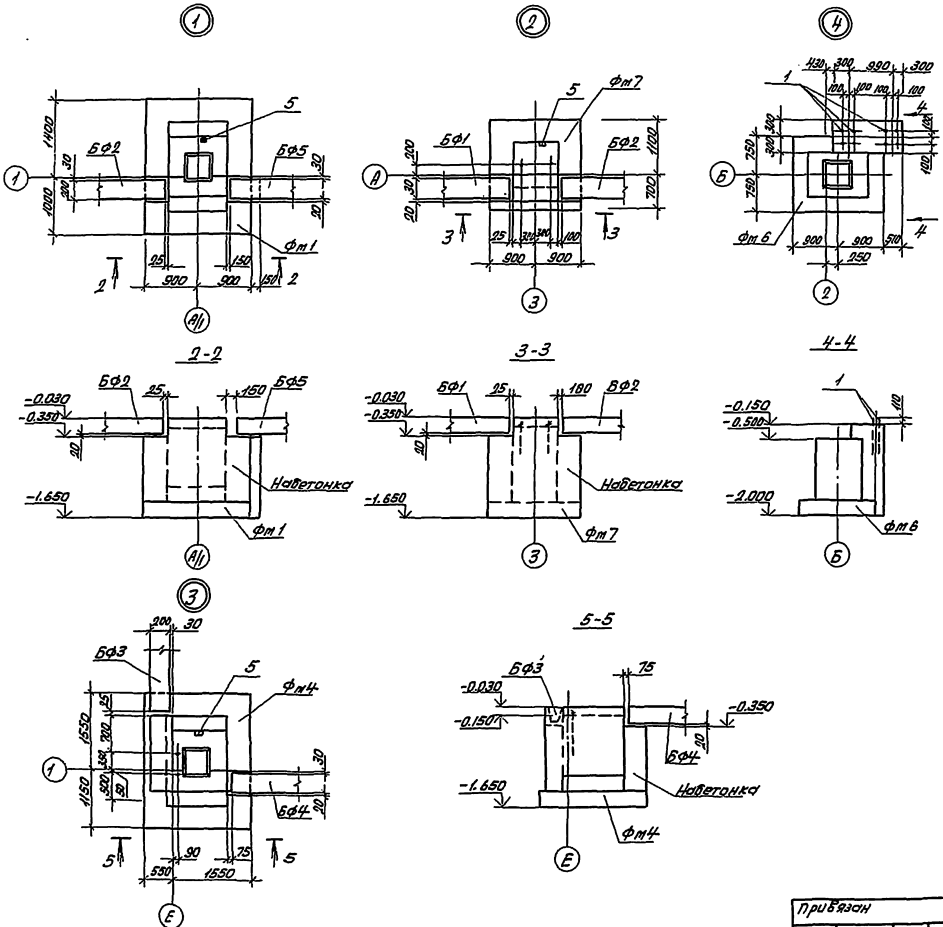

1. Под все фундаменты выполнить бетонную подготовку из бетона класса В 3,5 толщиной 100мм, превышающую габарит фундаментов на 100мм с каждой стороны.
2. Набетонки для опирания фундаментных балок и стоек выполнять из бетона класса В15 одновременно с бетонированием фундаментов.
3. Фундаментные балки укладывать на слой цементного раствора М 100 толщиной 20мм, зазоры между торцами балок и фундаментом заделать бетоном В15.
4. Горизонтальную гидроизоляцию стен выполнять по верху фундаментных балок из цементного раствора 1:2 толщиной 30мм на отм. -0.030.
5. Поверхности фундаментов, соприкасающиеся с грунтом, обмазать горячим битумом за 2 раза.
6. Обратную засыпку пазух фундаментов производить грунтом без включения строительного мусора и растительного грунта с уплотнением слоями не более 200 мм до $\gamma_{ск} = 1,6\ тс/м^3$.
7. Анкерные болты для крепления фахверковых стоек устанавливать при бетонировании фундаментов.
8. Расход бетона класса В15 на набетонки - 41,0м³.
9. Отверстия под стойки ворот выполняются методом сверления.
10. Болты для рамы ворот устанавливать в просверленные отверстия на эпоксидном клее.

Внимание!

11. Приемный резервуар выполнять до сооружения фундаментов Фм 8, 9, 10. Вокруг резервуара пазухи засыпать песчаным грунтом с послойным уплотнением до получения $\gamma_{ск\ гр.} = 1.65\ т/м^3$.

ГИП	Бетехтин		503-1-97.91-КЖ	
Рук. пр.	Сидорова		Эксплуатационный фулиал на 300 грузовых автомобилей с комплексом ЕО	
Гл. спец.	Питьев		Производственный корпус	Стадия: РП; Лист: 4; Листов:
Зав. сек.	Пяткова		Узлы 1...4	Новосибирское проектное предприятие ГИПРОАВТОТРАНС

Привязан

Инв. №

Альбом 3

Инв. № подл. | Подпись и дата | Взам. инв. №

Альбом 3

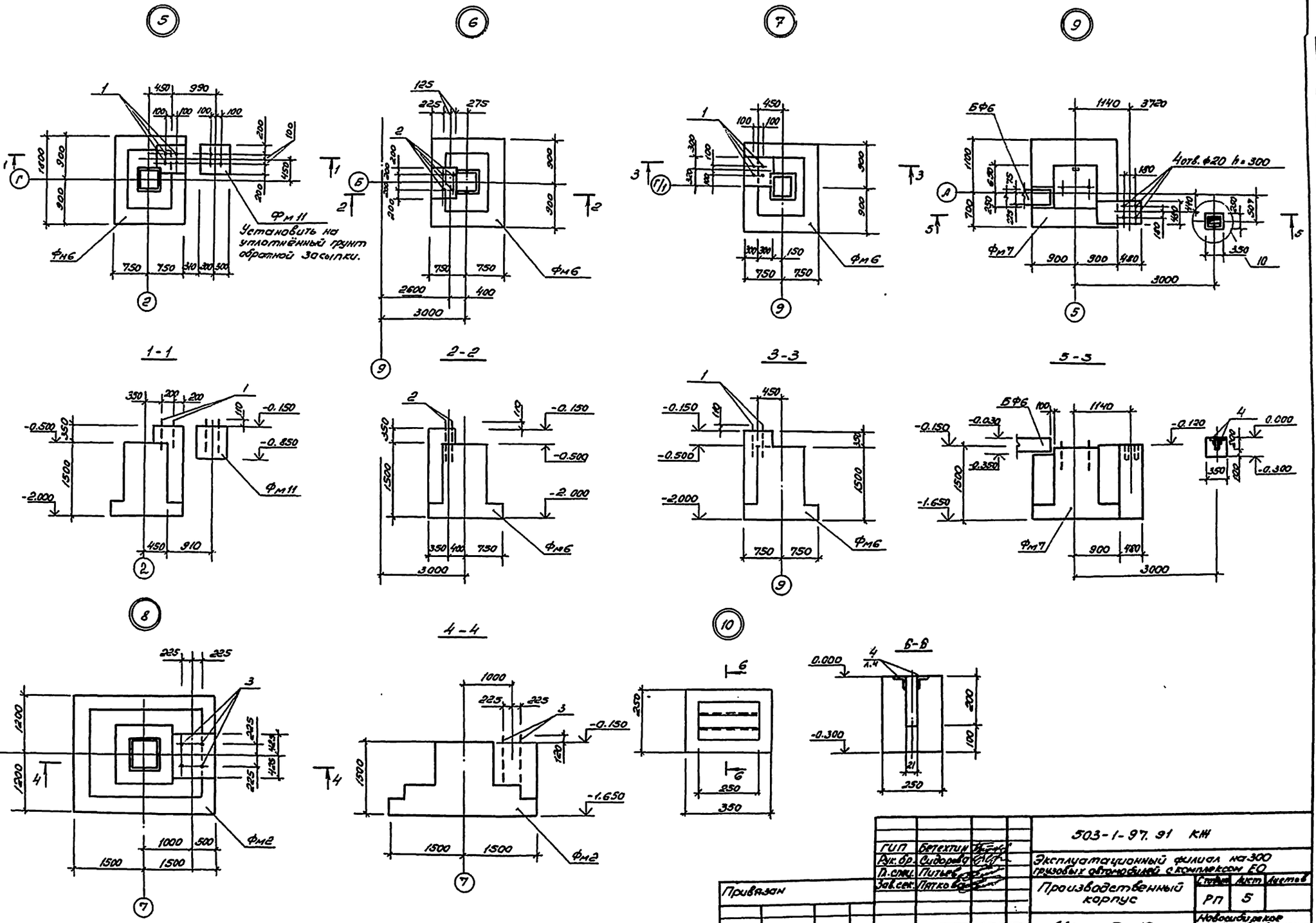

ГИП	Бетехтин	
Рук. бр.	Сидорова	
Гл. спец.	Питьев	
Зав. сек.	Пятков	

503-1-97.91 КЖ

Эксплуатационный филиал на 300 грузовых автомобилей с комплексом ЕО

Производственный корпус

Узлы 5...10

Стадия	Лист	Листов
РП	5	

Новосибирское арендное предприятие ГИПРОАВТОТРАНС

Привязан

Инв. №

Копировал

Формат А2

Инв. № подл. | Подп. и дата | Взам. инв. №

Альбом 3

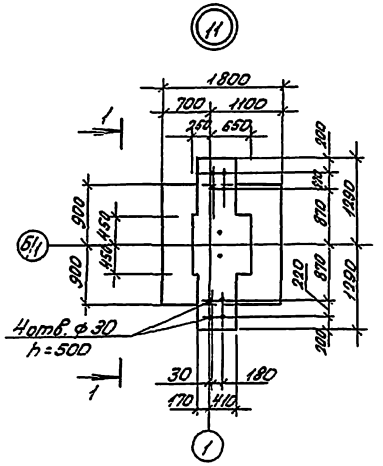

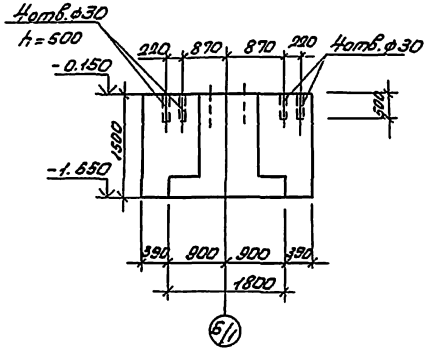

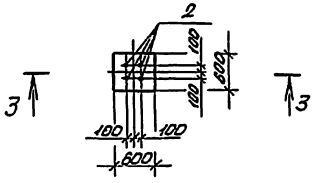

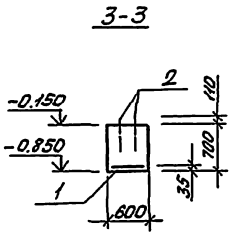

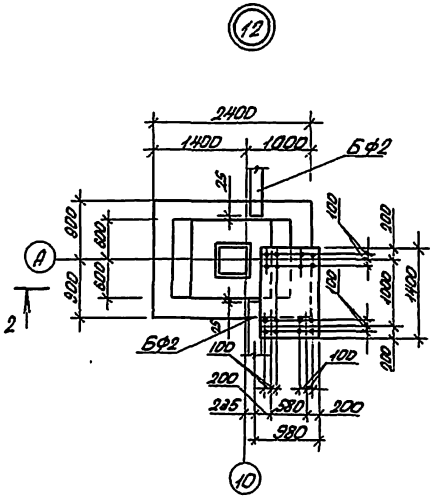

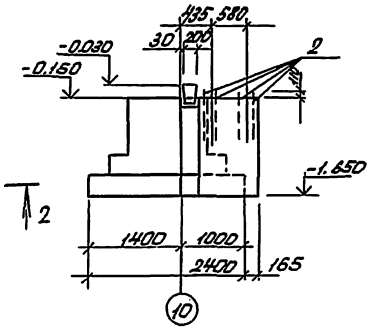

План сетки подошвы
фм 11

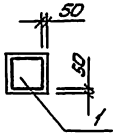

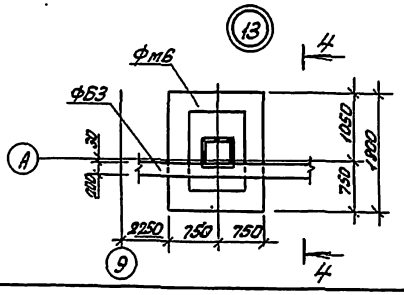

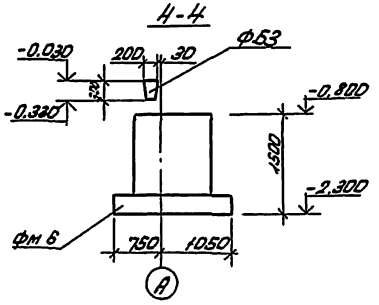

Спецификация фундамента фм 11

Марка	Зона	Поз	Обозначение	Наименование	Кол.	Примеч.
				фм 11		
				Сборочные единицы		
				Сетка арматурная		
		1	ГОСТ 23279-85	Сетка 4с $\frac{5AIII-100}{5AIII-100}$	1	
				Изделие закладное		
		2	ГОСТ 24379.1-80*	Болт 1.1М24 х 600	4	
				Материалы		
				Бетон класса В15	1,22	м³

Ведомость расхода стали на элемент, кг

Марка элемента	Изделия арматурн.				Изделия закладные				Общий расход
	Арматура класс AIII 25Г2С ГОСТ 5781-82*			Всего	Прокат марки Ст3кп3-1 ГОСТ 2590-71*			Всего	
	ф 6		Итого		Болт 1.1м24		Итого		
фм 11	1,4		1,4	1,4	9,4		9,4	9,4	10,8

ГИП	Бетехтин			503-1-97.91-КЖ		
Рук. гр.	Сидоренко			Эксплуатационный филиал на 300 грузовых автомобилей с комплексом ЕО		
Гл. спец.	Литвев			Производственный корпус	Стадия: РП	Лист: 6	Листов:
Зав. сект.	Пятков			Узлы 11...13, фм 11	Новосибирское отделение Гипроавтотранс	
Привязан						
Инв. №						

Альбом 3

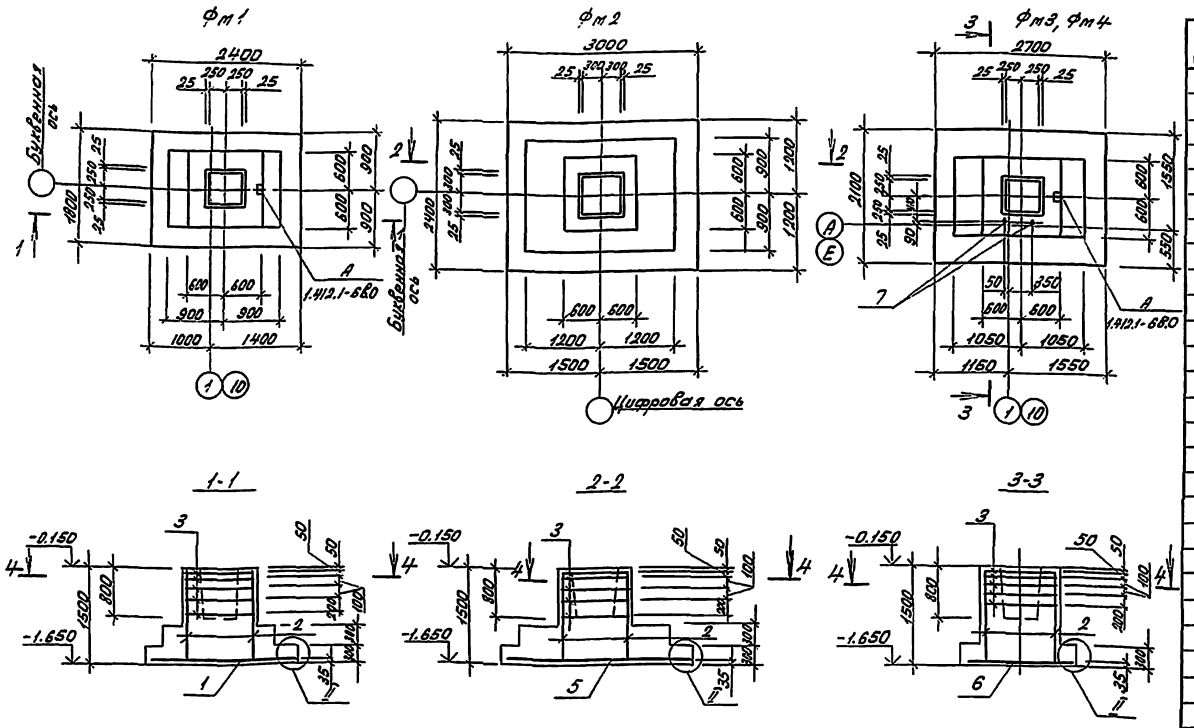

План сеток подошвы фундаментов

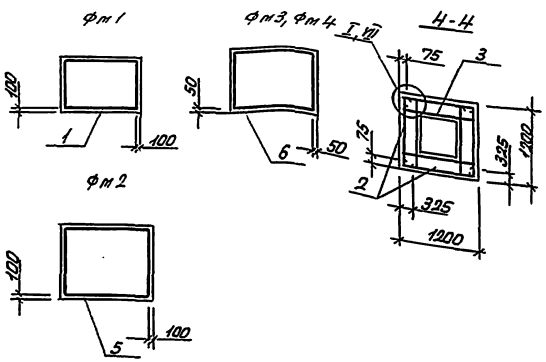

Ведомость расхода стали на элемент, кг

Марка элемента	Изделия арматурные							Изделия закладные				Общий расход
	Арматура класса А III 35ГС ГОСТ 5781-82*						Всего	Прокат марки Вст3 кп2 ГОСТ 24379.1-80*			Всего	
	ф6	ф8	ф10	ф12		Итого		Болт М24		Итого		
Фм1	3,84	18,0	30,0	25,8		77,6	77,6					77,6
Фм2	3,84	18,0	25,7	57,2		104,7	104,7					104,7
Фм3, Фм4	3,84	18,0	39,7	25,8		87,3	87,3	15,1		15,1	15,1	102,4

Спецификация фундаментов Фм1... Фм4

Формат	Зона	Поз.	Обозначение	Наименование	Кол.	Прим.
				Фм1 (Ф5.2.4.1)		
				Сборочные единицы		
				Сетки арматурные		
		1	1.412.1-6 вып. 2	С1-44	1	
		2	1.412.1-6 вып. 2	С2-57	4	
		3	1.412.1-6 вып. 2	С3-25	5	
				Детали		
		4*		Ф10А III ГОСТ 5781-82* ℓ=1600	4	0,99 кг
				Материалы		
				Бетон класса В15	2,98	м³
				Фм2 (Ф7.2.4.1)		
				Сборочные единицы		
				Сетки арматурные		
		5	1.412.1-6 вып. 2	С1-102	1	
		2	1.412.1-6 вып. 2	С2-57	4	
		3	1.412.1-6 вып. 2	С3-25	5	
				Детали		
		4*		Ф10А III ГОСТ 5781-82* ℓ=1600	4	0,99 кг
				Материалы		
				Бетон класса В15	4,49	м³
				Фм3, Фм4 (Ф6.2.4.1)		
				Сборочные единицы		
				Сетки арматурные		
		6	1.412.1-6 вып. 2	С1-65	1	
		2	1.412.1-6 вып. 2	С2-57	4	
		3	1.412.1-6 вып. 2	С3-25	5	
				Изделия закладные		
		7	ГОСТ 24379.1-80*	Болт 1.1 М24х900	2	
				Детали		
		4*		Ф10А III ГОСТ 5781-82* ℓ=1600	4	0,99 кг
				Материалы		
				Бетон класса В15	3,49	м³

Поз. 4* см. узел VII по серии 1.412.1-6 вып.0.

ГИП	Бетехтин	
Рук. бр.	Сидорова	
Гл. спец.	Питьев	
Зав. сек.	Пятков	

503-1-97.91-КЖ

Эксплуатационный филиал на 300 грузовых автомобилей с комплексом ЕО

Производственный корпус

Стадия	Лист	Листов
РП	7	

Фундаменты Фм1... Фм4

Новосибирское арендное предприятие ГИПРОАВТОТРАНС

Привязан

Инв. №

Инв. № подл. | Подпись и дата | Взам. инв. №

Альбом 3

Спецификация фундаментов Фм5, Фм6, Фм8 ... Фм10

Формат	Зона	Поз.	Обозначение	Наименование	Кол.	Прим.
				Фм5 (Ф6.2.4.1)		
				Сборочные единицы		
				Сетки арматурные		
		1	1.412.1-6 вып.2	С1-65	1	
		2	1.412.1-6 вып.2	С2-57	4	
		3	1.412.1-6 вып.2	С3-25	5	
				Изделия закладные		
		4	ГОСТ 24379.1-80*	Болт 1.1 М24×900	2	
				Детали		
		5*		ФЮАIII ГОСТ 5781-82* С-1100	4	0,99 кг
				Материалы		
				Бетон класса В15	3,49	м³
				Фм6 (Ф2.1.2.1)		
				Сборочные единицы		
				Сетки арматурные		
		6	1.412.1-6 вып.2	С1-2	1	
		7	1.412.1-6 вып.2	С2-1	2	
		8	1.412.1-6 вып.2	С2-57	2	
		9	1.412.1-6 вып.2	С3-9	5	
				Детали		
		10*		ФЮАIII ГОСТ 5781-82* С-1400	4	0,86 кг
				Материалы		
				Бетон класса В15	2,1	м³
				Фм8, Фм9, Фм10		
				Сборочные единицы		
				Сетки арматурные		
		11	ГОСТ 23279-85	Вр 6АIII-100 85×85 25/25	2	
		12	ГОСТ 23279-85	Вр 10АIII-100 85×145 25/25	1	
		7	1.412.1-6 вып.2	С2-1	4	
				Изделие закладное		
		13	ГОСТ 24379.1-80*	Болт 1.1 М24×900	4	для Фм9
		14	ГОСТ 24379.1-80*	Болт 1.1 М30×900	4	для Фм10
				Материалы		
				Бетон кл. В15	1,9	м³

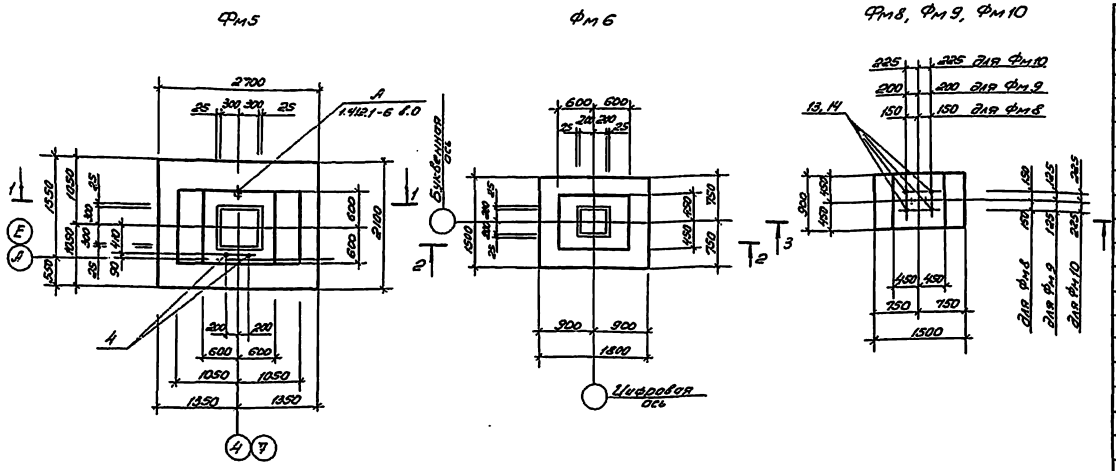

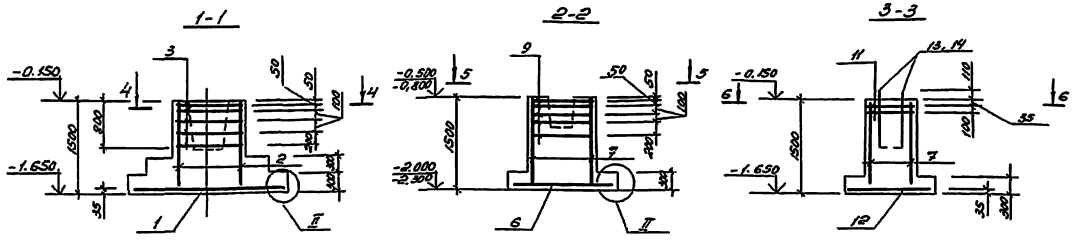

План сеток подошвы Фм5

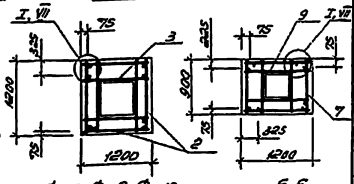

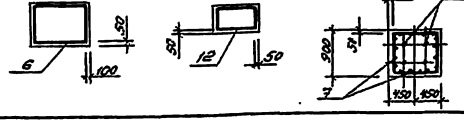

Ведомость расхода стали на элемент, кг

Марка элемента	Изделия арматурные						Изделия закладные					Общий расход
	Арматура класса AIII-25Г2С ГОСТ 5781-82*						Прокат марки ст 3 кл3-1 ГОСТ 24379.1-80*					
	ф6	ф8	ф10	ф12		Итого	Всего	Болт 1.1 М24	Болт 1.1 М30	Итого	Всего	
Фм5	3,64	18,0	39,7	25,8		87,3	87,3	15,1		15,1		102,4
Фм6	3,36	16,0	20,14	23,2		62,7	62,7					62,7
Фм8	9,76		12,65	20,65		43,1	43,1	15,1		15,1	15,1	58,2
Фм9	9,76		12,65	20,65		43,1	43,1	15,1		15,1	15,1	58,2
Фм10	9,76		12,65	20,65		43,1	43,1		24,9	24,9	24,9	68,0

1. Узлы заанкированы по серии 1.412.1-6 вып.0
2. Поз. 5, 10 см. узел VIII по серии 1.412.6-6 вып.0

Привязан

Инв. №

ГИП	Белостоцкий		503-1-97.91 КЖ
Рук. гр.	Собурова		Эксплуатационный филиал на 300 грузовых автомобилей с комплексом ЕО
Н. отд.	Литвер		Производственный корпус
Зав. лаб.	Литвер		Стадия: РП; Лист: 6; Листов:
			Фундаменты Фм5, Фм6, Фм8... Фм10.
			Новосибирское отделение Гипропромстройиндустрия

Копировал Ф.Б. Формат А2

Альбом 3

ФФ2-1
Фм7

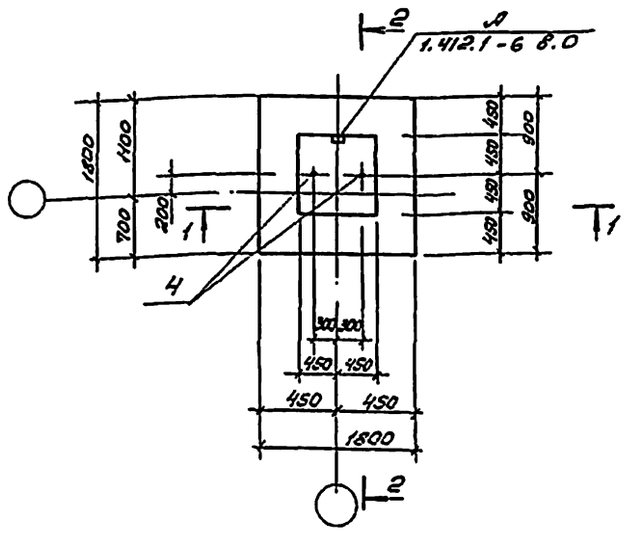

План сетки подошвы

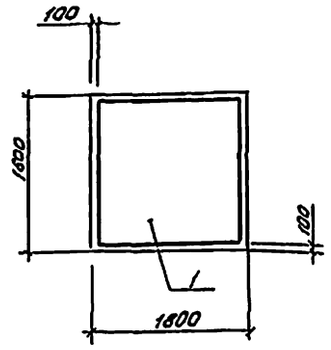

3-3

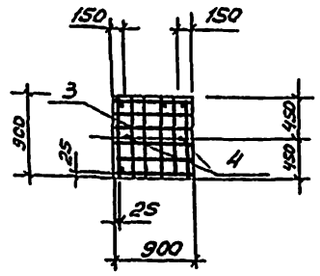

4-4

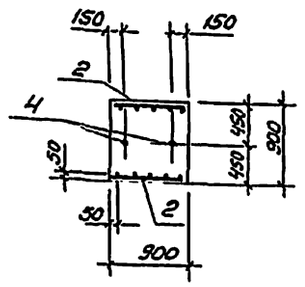

1-1

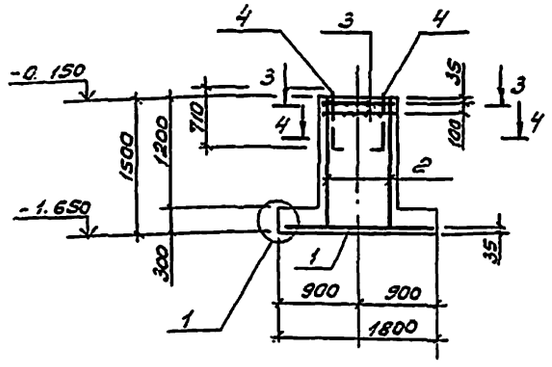

2-2

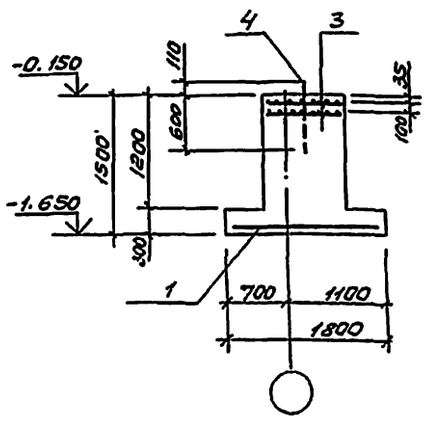

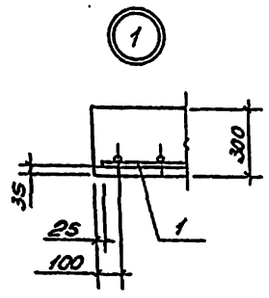

Спецификация на фундамент Фм7

Формат	Зона	Поз.	Обозначение	Наименование	Кол.	Прим.
				Фм7		
				Сборочные единицы		
				Сетки арматурные		
		1	1.410-3.1-12	2С $\frac{12АIII}{12АIII}$ 175×175	1	
		2	1.410-3.1-01	1С $\frac{12АIII}{6АIII}$ 85×145	2	
		3	1.412.1-4.050	СН-6АI	2	
				Изделие закладное		
		4	1.412.1-4	МН1	2	
				Изделия соединительные		
			1.412.1-4.080	ММ1	4	см. прим. п.1
			1.412.1-4.080	ММ2	4	
			1.412.1-4.080	ММ3	4	
				Материалы		
				Бетон класса В15		2.05м³

1. Схему №1, сборки пространственного каркаса вертикального армирования подколонника, см. серию 1.412.1-4.070.
2. В маркировке фундамента в знаменателе дана условная марка, принятая на схеме расположения фундаментов.

Ведомость расхода стали на элемент, кг

Марка элемента	Изделия арматурные							Всего	Изделия закладные													Всего	Общий расход
	Арматура класса								Арматура класса			Прокат марки											
	А-I ст3кп			А-III, 25Г2С					А-I, ст3кп			ст3кп3-1											
	ГОСТ 5781-82*								ГОСТ 5781-82*			ГОСТ 19903-74*			ГОСТ 2590-88			ГОСТ 5915-70*					
	Ф6		Итого	Ф6	Ф12		Итого		Ф10		Итого	60×8		Итого	Болт М24		Итого	Гайка М24		Итого			
Фм7	7,0		7,0	1,2	40,8		42,0		8,4		8,4	0,8		0,8	5,4		5,4	0,6		0,6	15,2		64,2

ГИП	Бетехтин		503-1-97.91 - КЖ	
Рук.бр.	Сидорова		Эксплуатационный филиал на 300 грузовых автомобилей с комплексом ЕО	
Гл.спец.	Питьев		Производственный корпус	Стадия: РП; Лист: 9; Листов:
Зав.сек.	Пяткова		Фундамент Фм7	Новосибирское арендное предприятие ГИПРОАВТОТРАНС

Инв. №

Инв. № подл. | Подп. и дата | Взам. Инв. №

Копировал [signature] Формат А2

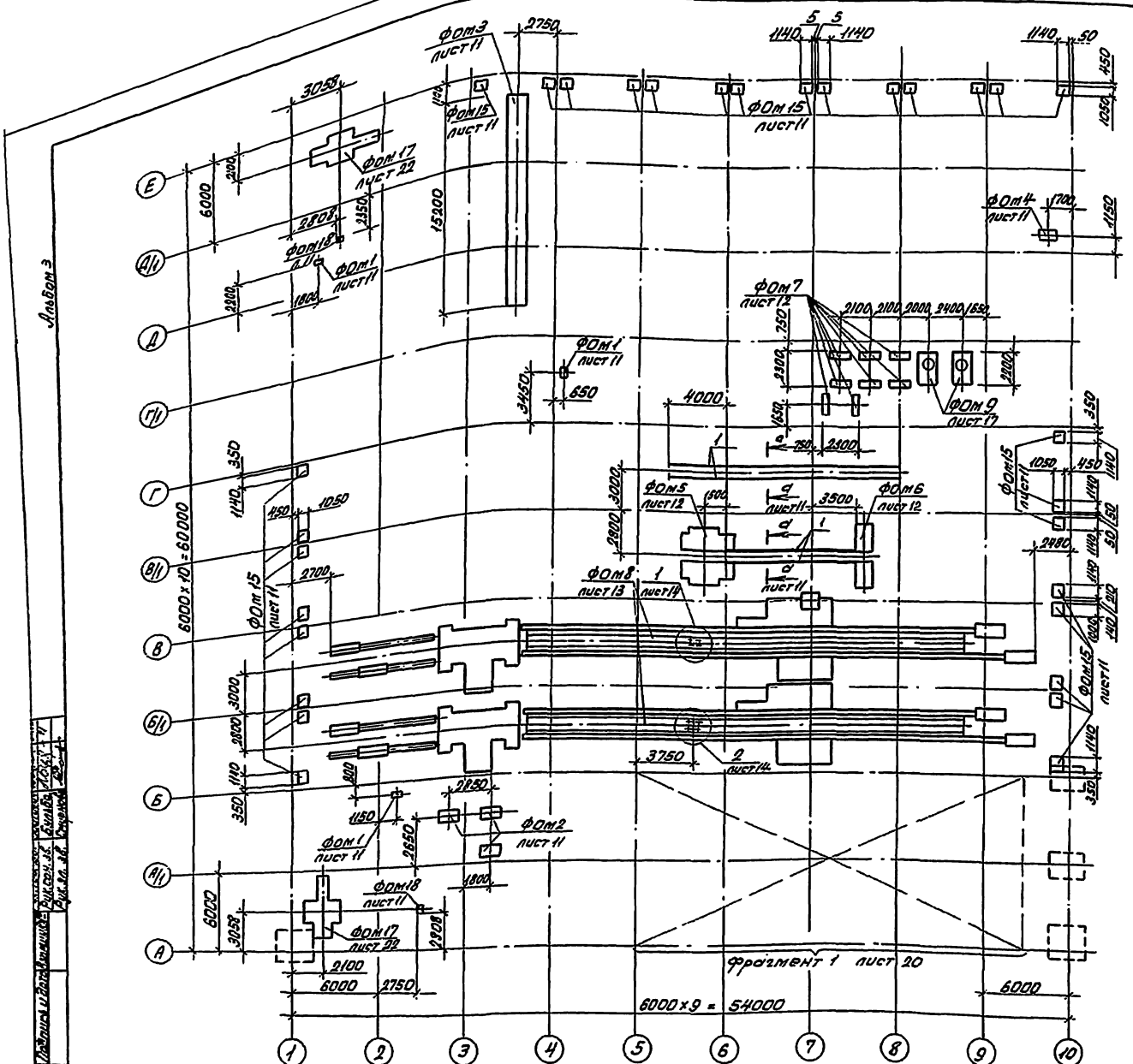

Спецификация к схеме расположения элементов подземного хозяйства

Марка, поз.	Обозначение	Наименование	Кол-во	Масса ед. кг	Прим.
		Фундаменты под оборудование			
ФОм1	503-1-91.97 КЖ11	ФОм1	3		
ФОм2	" КЖ11	ФОм2	3		
ФОм3	" КЖ11	ФОм3	1		
ФОм4	" КЖ11	ФОм4	1		
ФОм5	" КЖ12	ФОм5	1		
ФОм6	" КЖ12	ФОм6	1		
ФОм7	" КЖ12	ФОм7	8		
ФОм8	" КЖ13	ФОм8	2		
ФОм9	" КЖ17	ФОм9	2		
ФОм10	" КЖ20	ФОм10	3		
ФОм11	" КЖ20	ФОм11	2		
ФОм12	" КЖ20	ФОм12	1		
ФОм13	" КЖ20	ФОм13	2		
ФОм14	" КЖ17	ФОм14	1		
ФОм15	" КЖ17	ФОм15	30		
ФОм16	" КЖ22	ФОм16	1		Приемный резервуар
ФОм17	" КЖ21	ФОм17	2		
ФОм18	" КЖ11	ФОм18	2		
ЛТ1	3.006.1-2/87 Вып. 1	Лоток Л1-8	1	45	Кл1
Щ3	503-1-97.91-КЖН-Щ3	Щит Щ3	6	18,6	Кл1
Л1	" КЖ11	Лючок Л1	15		см. прим. п.3
Пр.1	" КЖ20	Приямок 1	1		
Кл.1	" КЖ17	Канал Кл.1	1		
Пр1	1.038.1-1 Вып. 1	5П630-27-П	8	410	Лист 20
поз.1	ГОСТ 6368-82 *	Рельс Р11	51	11,2	ПМ

1. Под монолитные бетонные фундаменты и днище монолитных канав, выполнить подготовку из щебня втрамбованного в грунт.
2. Стены, каналов, канав и приямков, соприкасающихся с грунтом, обмазать горячим битумом за 2 раза.
3. Местоположение лючков Л1 см. сантехнические чертежи, конструкции см. КЖ11.

Привязан

Инв. №

ГИП	Бетехтин	
Рук. пр.	Сидорова	
Гл. спец.	Питьев	
Рук. гр.	Паткова	
Вед. инж.	Сартисов	
Инж.	Атрошенко	

503-1-97.91-КЖ

Эксплуатационный филиал на 300 грузовых автомобилей с комплексом ЕО

Производственный корпус

Стадия	Лист	Листов
РП	10	

Схема расположения элементов подземного хозяйства

Новосибирское арендное предприятие ГИПРОАВТОТРАНС

Альбом 3

ФОм 1

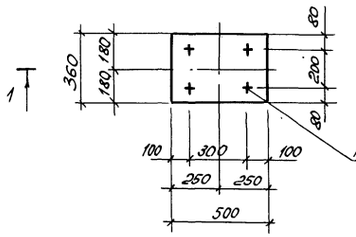

ФОм 2

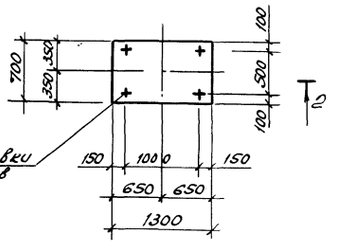

ФОм 3

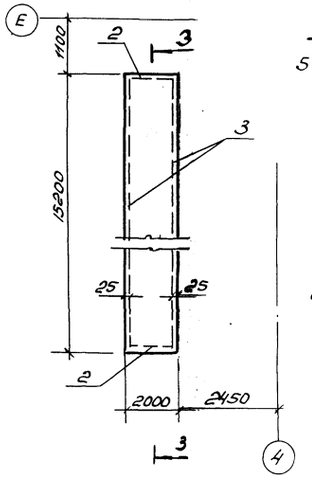

ФОм 18

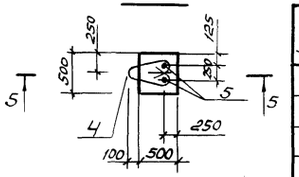

1-1

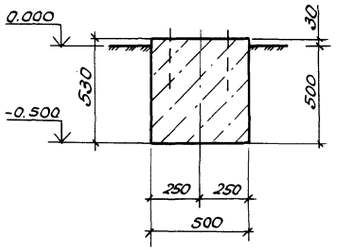

2-2

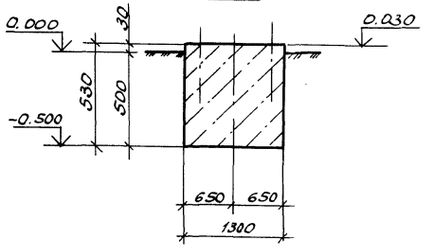

5-5

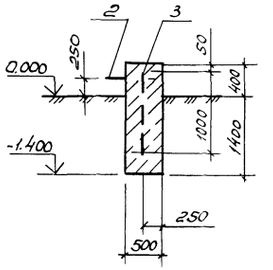

3-3

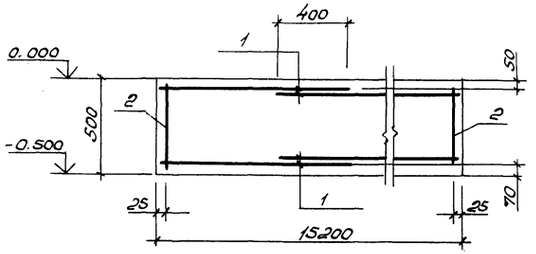

4-4

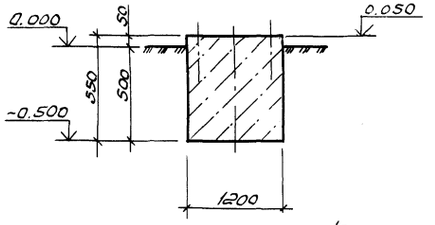

Лючок Л1 для прочистки

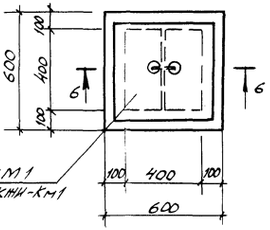

Место установки болтов

ФОм 4

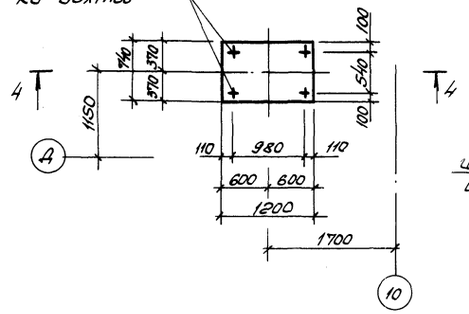

д-д

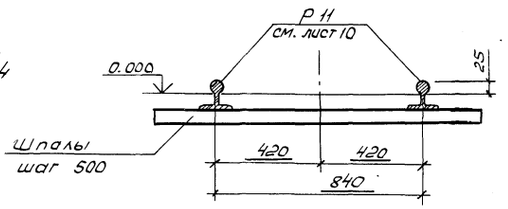

6-6

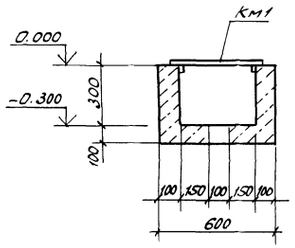

Спецификация на фундаменты ФОм1... ФОм4

Формат	Зона	Поз.	Обозначение	Наименование	Кол.	Прим.
				ФОм 1 - шт. 1		
				Материалы:		
				Бетон класса В10		0,1 м³
				ФОм2 - шт. 1		
				Материалы:		
				Бетон класса В10		0,5 м³
				ФОм3 - шт. 1		
				Сборочные единицы		
				Сетки арматурные		
		1	ГОСТ 23279 - 85	4С 10АIII-200 / 10АIII-300 1195×805 25/25	4	
				Материалы:		
				Бетон класса В15		15,0 м³
				ФОм4 - шт. 1		
				Материалы:		
				Бетон класса В10		0,5 м³
				ФОм18 - шт. 1		
				Сборочные единицы		
		4	3.400-7 Вып. 1/87	М20 - 250	1	
		5		ф10 АIII ГОСТ 5781-82* ℓ=1000	2	
				Материалы:		
				Бетон класса В15		0,45 м³
				Лючок Л1 - шт. 1		
				Материалы:		
				Бетон кл. В15		0,24 м³

Ведомость расхода стали на элемент, кг

Марка элемента	Изделия арматурные						Всего	Общий расход
	Арматура класса							
	АI			АIII				
	ГОСТ 5781-82							
	ф20		Итого	ф10		Итого		
ФОм 3				570,6		570,6	570,6	570,6
ФОм 18	3,08		3,08	1,25		1,25	4,32	4,32

Шпалы приняты по ГОСТ 78-89 (шт-104)

ГИП	Бетехтин	
Рук. бр.	Сидорова	
Гл. спец.	Питьев	
Рук. гр.	Пяткова	
Вед. инж.	Сартисон	
Инж.	Атрашевич	

Привязан

Инв. №

503-1-97.91 - КЖ

Эксплуатационный филиал на 300 грузовых автомобилей с комплексом ЕО.

Производственный корпус

Стадия	Лист	Листов
РП	11	

Подземное хозяйство. Фундаменты ФОм1... ФОм4, ФОм18. Разрезы. Лючок Л1

Новосибирское арендное предприятие ГИПРОАВТОТРАНС

Копировал

Формат А2

Инв. № подл. | Подпись и дата | Взам. инв. № | Инв. № дубл. | Подпись и дата | Вид. техн. зверк. | Вид. обяз.

Альбом 3

ФОм 5

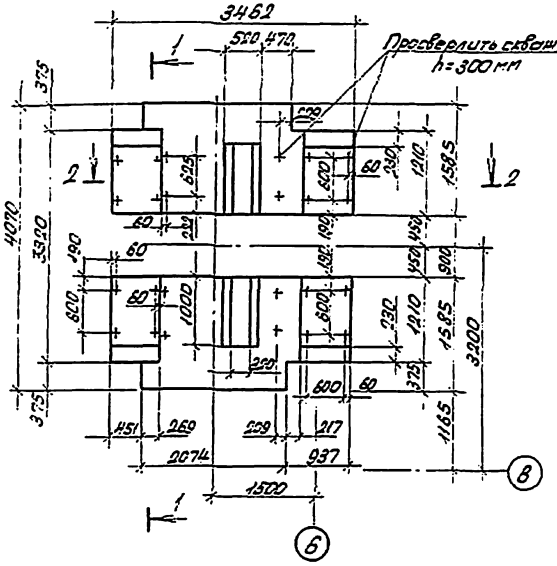

ФСМ 6

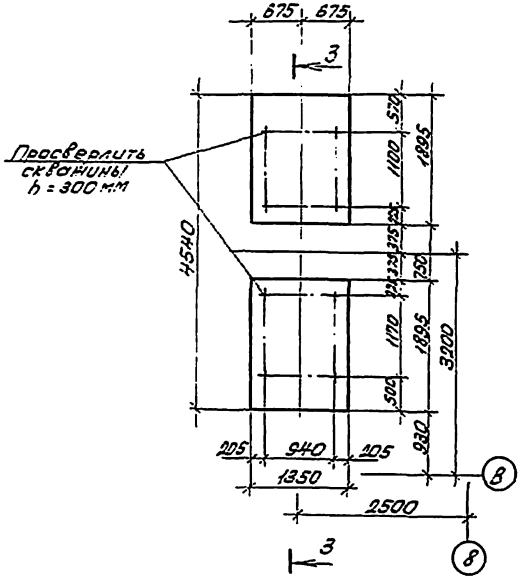

Спецификация на фундаменты ФОм 5, ФОм 6, ФОм 7

Формат	Зона	Поз.	Обозначение	Наименование	Кол.	Прим.
				ФОм 5 - шт. 1		
				Материалы:		
				Бетон класса В10		12,3 м³
				ФОм 6 - шт. 1		
				Материалы:		
				Бетон класса В10		4,9 м³
				ФОм 7 - шт. 1		
				Сборочные единицы:		
				Сетки арматурные		
		1	ГОСТ 23279-85	Исп. 5ВрI-100 1455х35 -1,5 5ВрI-100 2,5	1	
		2	ГОСТ 23279-85	Исп. 5ВрI-118 1605х35 -1,5 5ВрI-118 2,5	1	
				Материалы		
				Бетон класса В10		0,71 м³

Ведомость расхода стали на элемент, кг

Марка элемента	Изделия арматурные					Общий расход
	Арматура класса				Всего	
	ВрI					
	ГОСТ 6727-80*					
	⌀5			Итого		
ФОм7	3,2			3,2	3,2	3,2

1. Зазор между резервуаром и фундаментом ФОм7 заполнить цементным раствором марки 50.
2. Наружные поверхности фундаментов, находящиеся в земле, обмазать горячим битумом за 2 раза.

1-1

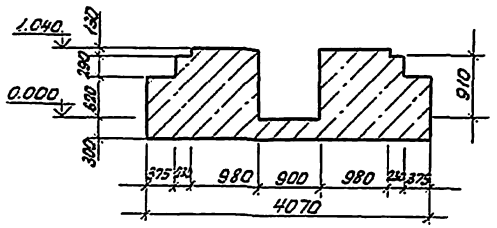

2-2

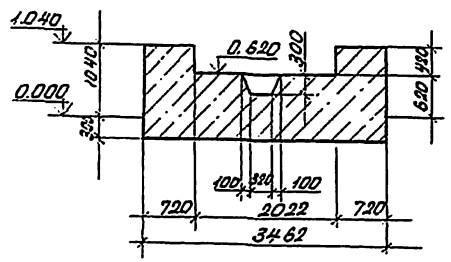

3-3

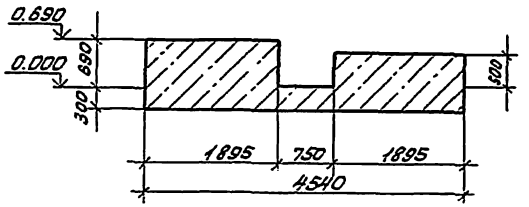

ФОм 7

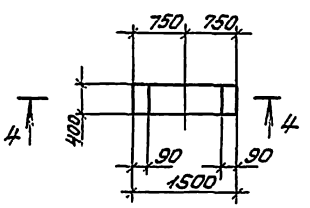

4-4

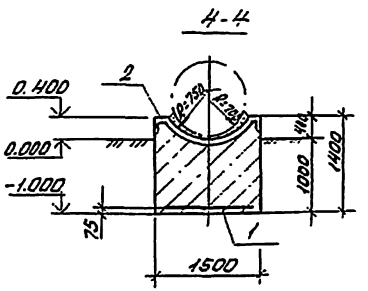

ГИП	Бетехтин			503-1-97.91 - КЖ		
Рук.Гр.	Суворова			Эксплуатационный филиал на 360 грузовых автомобилей с комплексом ЕО		
Гл.спец.	Питьев			Производственный корпус	Стадия	Лист	Листов
Рук.гр.	Пяткова				РП	12	
Вед.инж.	Сергиенко			Подземное хозяйство. Фундаменты ОСМ5 ОСМ6, ОФМ7. Разрезы	Новосибирское отделение Гипроавтотранс		
Инж.	Крашенинин						

Привязан

Инв.№

Копировал Сафронова Формат А2

Альбом 3

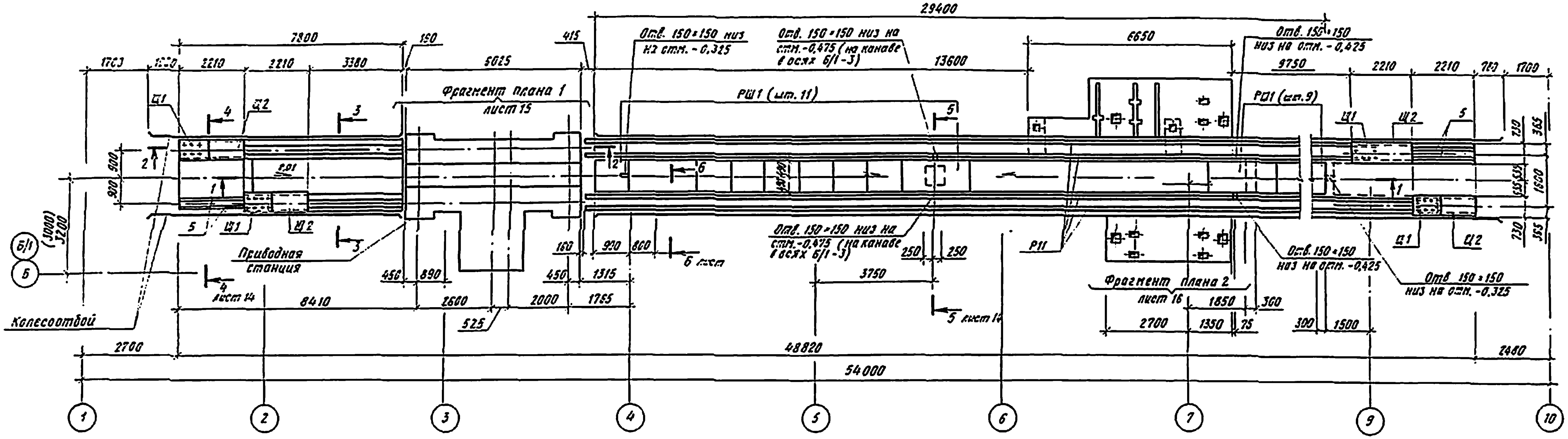

1-1

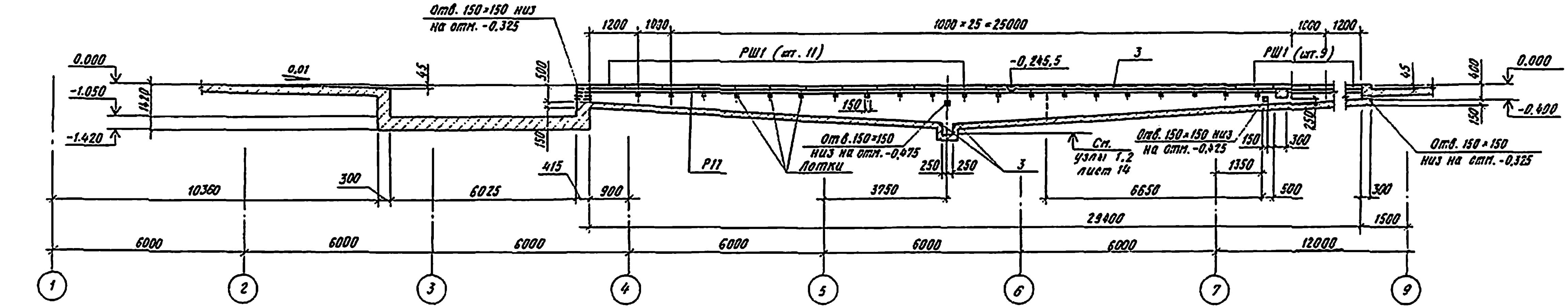

2-2

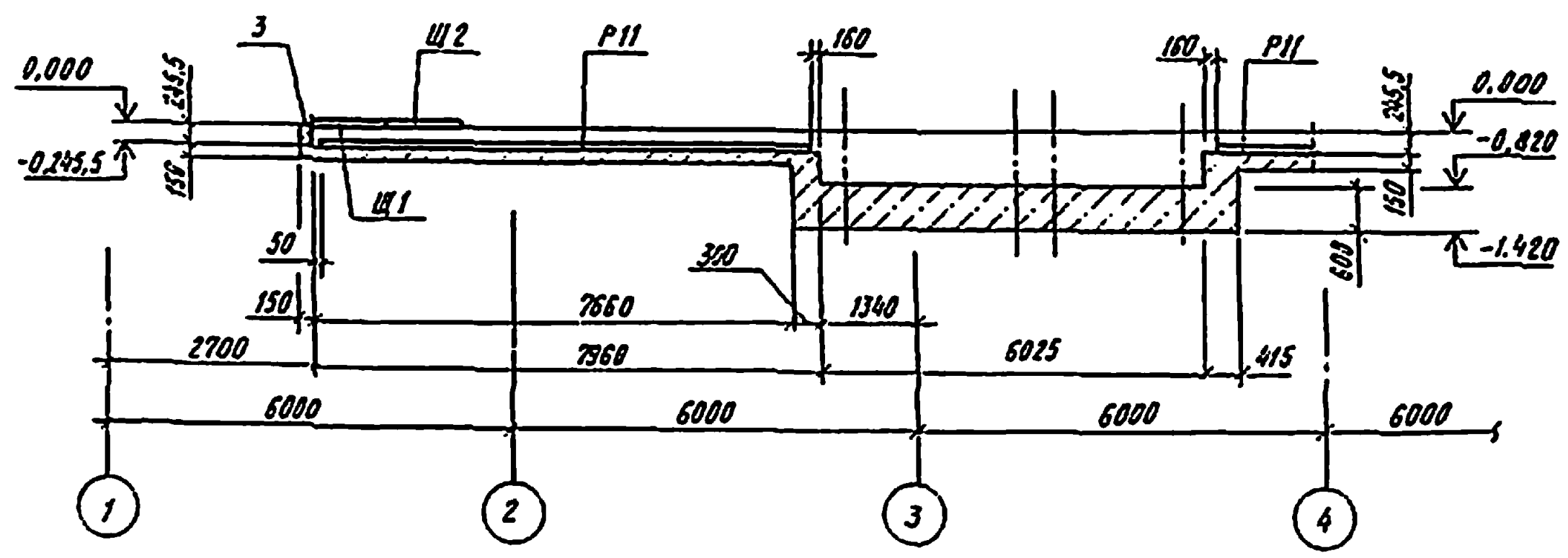

3-3

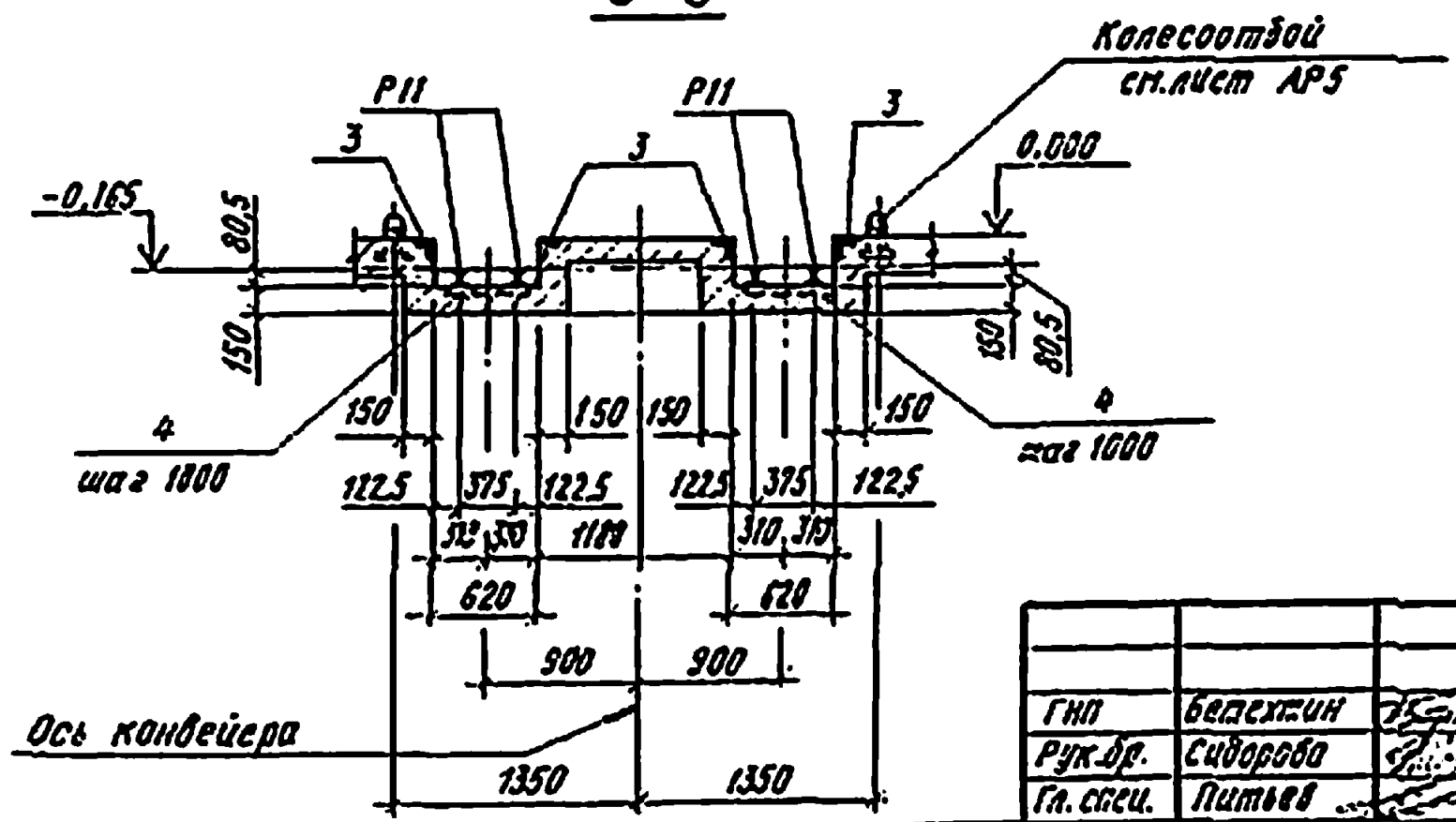

ГИП	Белехтин		
Рук.бр.	Сидорова		
Гл.спец.	Питьев		
Рук.гр.	Пяткова		
Вед.инж.	Саркисен		
Инж.	Атрошкова		

Привязан

Инв.№

503-1-97.91-КЖ

Эксплуатационный филиал на 300 грузовых автомобилей с комплексом ЕО

Производственный корпус

Стадия	Лист	Листов
РП	13	

Подземное хозяйство. Фундамент ФОН-8. Разрезы 1-1... 3-3

Новосибирское проектное предприятие ГИПРОАВТОТРАНС

Копировал

Формат А2

Альбом 3

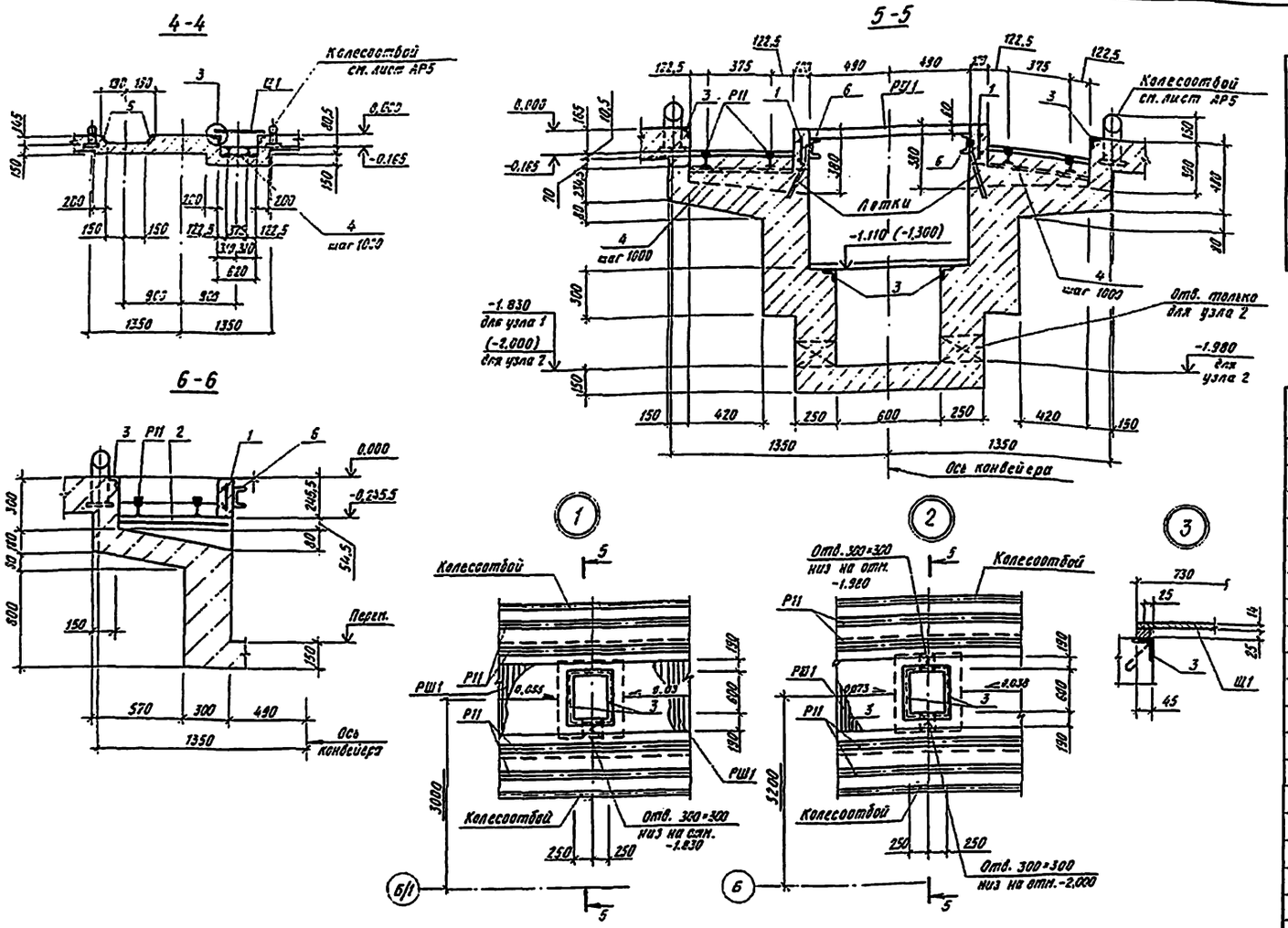

Спецификация к схеме расположения фундамента

Марка. поз.	Обозначение	Наименование	Кол-во	Масса, ед, кг	Примечание
Р11	ГОСТ 6368-82*	Рельс Р11	551,0м	11.2	1м
РШ1	503-1-97.91 -КЖИ-РШ1	Решетка РШ1	20	55.7	
Щ1	-Щ1	Щит Щ1	4	96.0	
Щ2	-Щ2	Щит Щ2	4	118.1	

Спецификация на монолитный фундамент ФОм8

Формат	Зона	Поз.	Обозначение	Наименование	Кол.	Примеч.
				ФОм-8 - шт.1		
				Сборочные единицы		
				Сетки арматурные		
		1	503-1-97.91 -КЖИ-С1	С1	44м	
		2	-КЖИ-С2	С2	28	
				Изделия закладные		
		3	1.400-15 вып.1	МН 553	113,6м	
		4	б/черт	-10×100 ГОСТ 103-76*, ℓ=620	86	4,9 кг
		5	503-1-97.91 -КЖИ-МН1	МН1	8,8м	
		6	-КЖИ-МН2	МН2	44,0м	
		7	-КЖИ-МН3	МН3	2	
		8	-КЖИ-МН4	МН4	4	
		9	-КЖИ-МН5	МН5	4	
		10	-КЖИ-МН6	МН6	15,0м	
				Материалы:		
				Бетон класса В12,5		82,0 м³

Ведомость расхода стали на элемент, кг.

Марка элемента	Изделия арматурные							Изделия закладные																		Общий расход
	Арматура класса						Всего	Арматура класса				Прокат марки													Всего	
	А-I Ст3кп				А-III 25г2с			А-III 25г2с				Ст3кп3-1														
	ГОСТ 5781-82*							ГОСТ 5781-82*				ГОСТ 8509-86				ГОСТ 8240-89			ГОСТ 103-76*							
	ф6	ф10		Итого	ф12		Итого	ф8	ф10		Итого	L50×5	L80×6		Итого	C10		Итого	-10×50	-10×100	-10×150	-10×200	-10×250		Итого		
ФОм8	35,2	142,8		178,0	337,8		397,8	575,8	85,7	4,4		90,1	426,0	4,8		430,8	420,4		420,4	64,9	539,9	103,8	38,8	19,6		767,0	1708,3	2284,1

ГИП	Бетехтин		
Рук. бр.	Сидорова		
Гл. спец.	Питьев		
Рук. гр.	Пяткова		
Вед. инж.	Сартисон		
Инж.	Ларашкевич		

Привязан

Инв. №

503-1-97.91-КЖ

Эксплуатационный филиал на 300 грузовых автомобилей с комплексом ЕО

Производственный корпус

Стадия	Лист	Листов
РП	14	

Подземное хозяйство. Фундамент ФОм-8. Разрезы 4-4..6-6. Узлы 1...3

Новосибирское арендное предприятие ГИПРОАВТОТРАНС

Копировал [signature] Формат А2

Альбом 3

Фрагмент плана 1

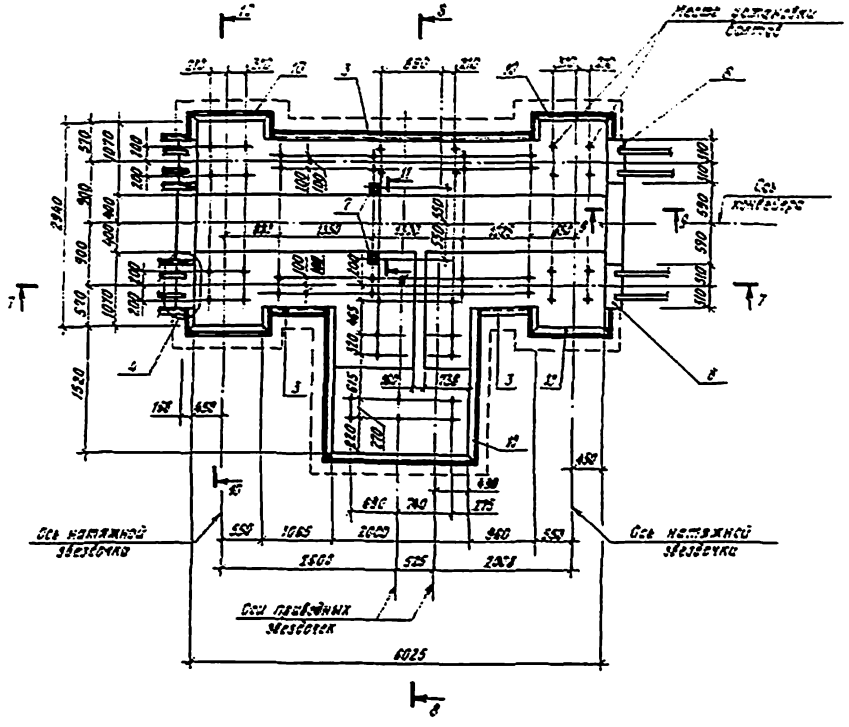

8 - 8

(Поз. 7 условно не показана)

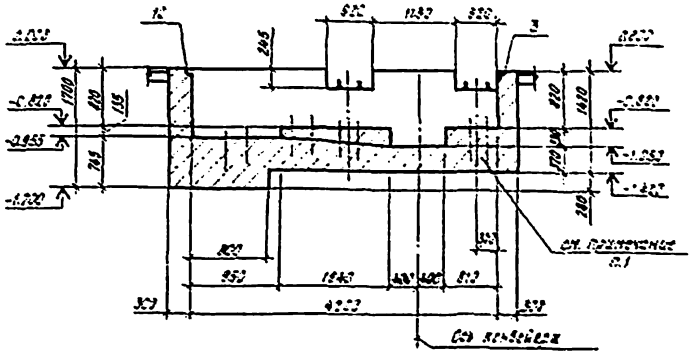

9 - 9

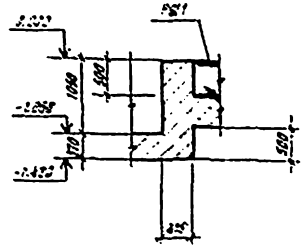

10 - 10

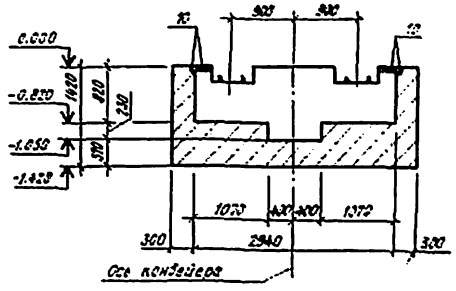

11 - 11

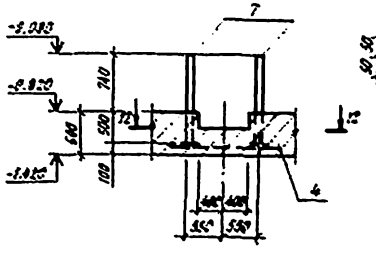

12 - 12

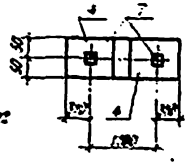

7 - 7

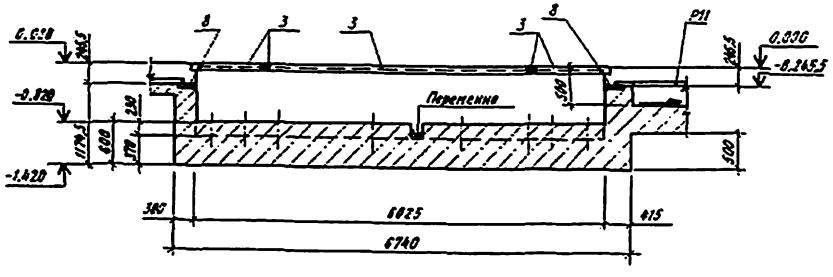

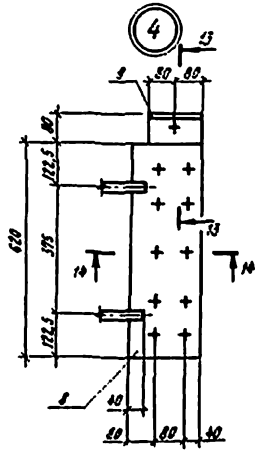

13 - 13

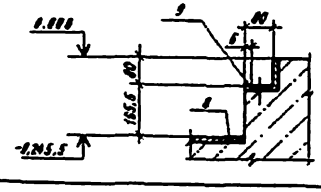

14 - 14

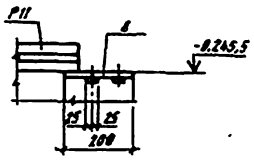

1. Анкерные болты крепить на эпоксидном клее отверстия под них сверлить по месту.

Гип	Бетехтин		503-1-97.91-КЖ
Рук. гр.	Сидорова		Эксплуатационный филиал на 300 грузовых автомобилей с комплексом ЕВ
Гл. спец.	Пятков		Производственный корпус
Рук. гр.	Пятков		
Вед. инж.	Сергеева		Подземное хозяйство. Фундамент Фонд. Фрагмент плана 1.
Инж.	Авраамович		ГИПРОАВТОТРАНС

Привязан

Инв. №

Копировал

Формат А2

Альбом 3

Фрагмент плана 2

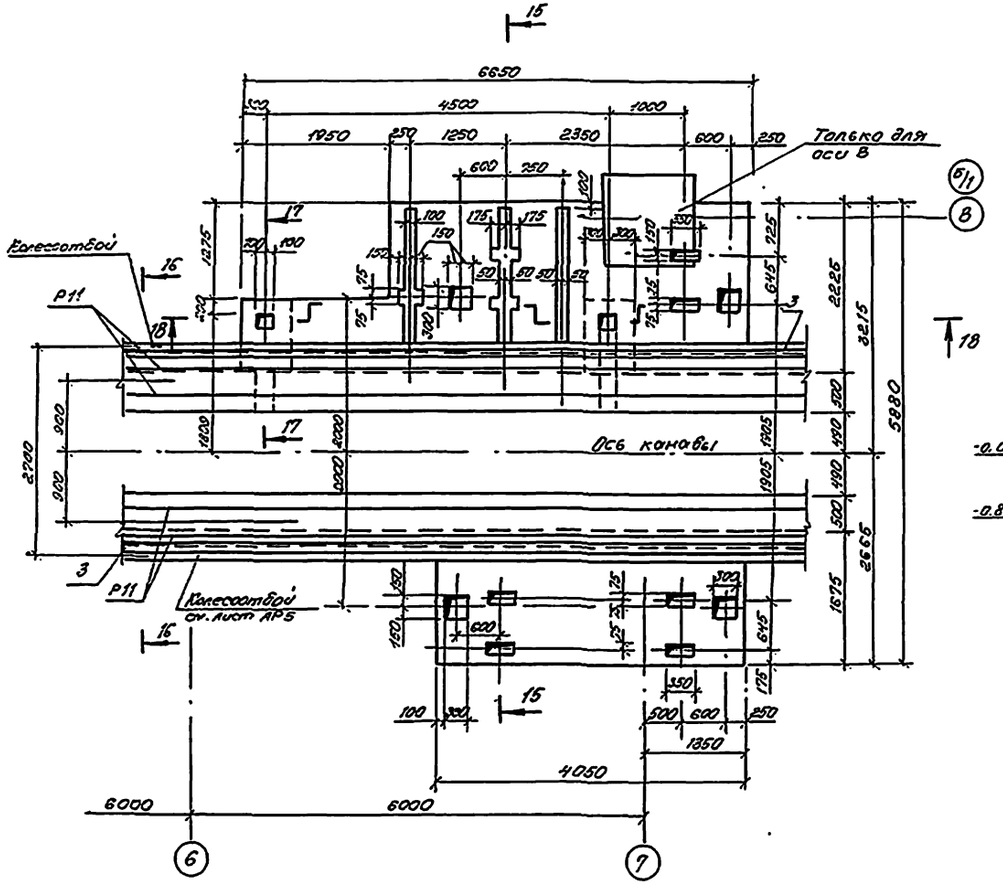

16–16

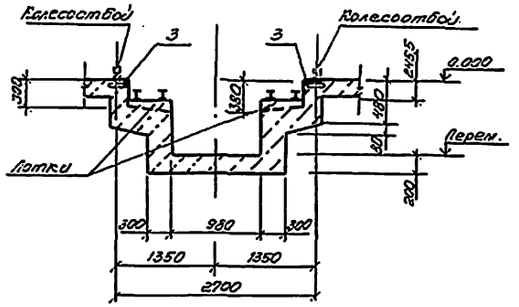

17–17

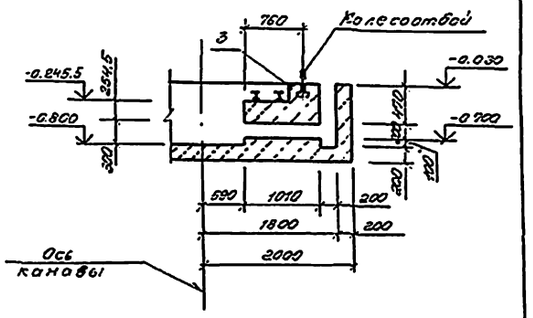

18–18

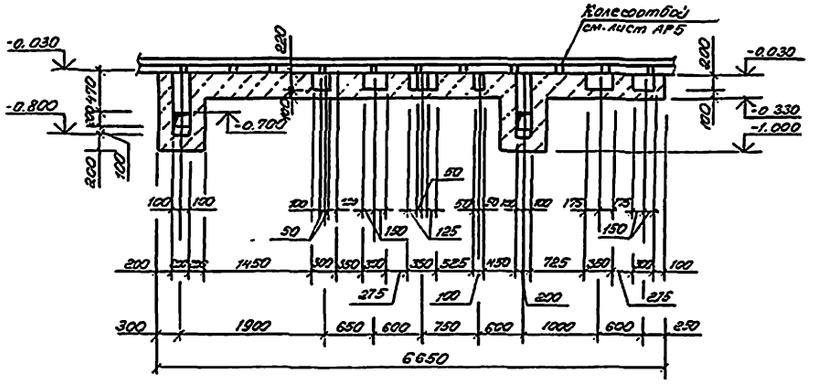

15–15

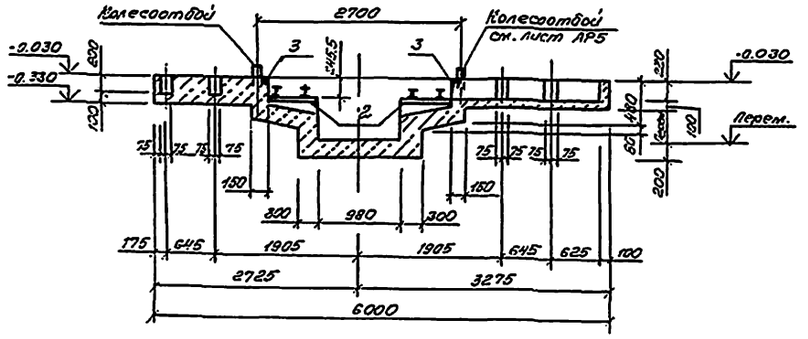

ГИП	Бетехтин		503-1-97.91 -КЖ
Рук. бр.	Сидорова		Эксплуатационный филиал на 300 грузовых автомобилей с комплексом ЕО
Гл. спец.	Питьев		
Рук. гр.	Пяткова		Производственный корпус
Вед. инж.	Гарткон		Стадия: РП; Лист: 16; Листов:
Инж.	Стражевич		Подземное хозяйство. Фундамент фом 8. Фрагмент плана 2
			Новосибирское арендное предприятие "Гипроавтотранс"

Привязан

Инв. №

Копировал Ник-

Формат А2

Альбом 3

ФО м 9

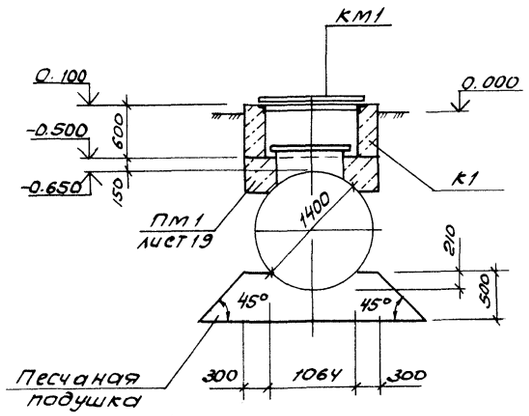

Колодец К1

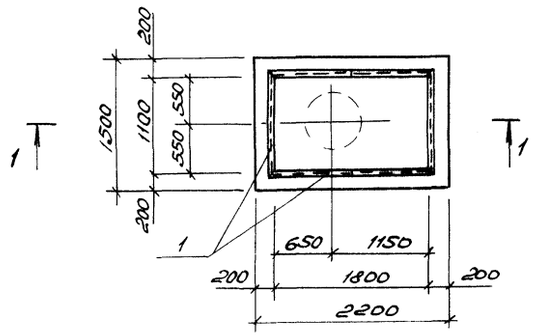

1-1

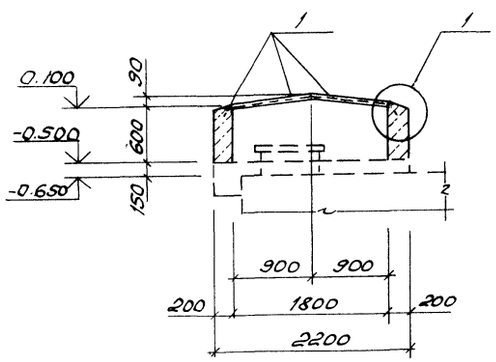

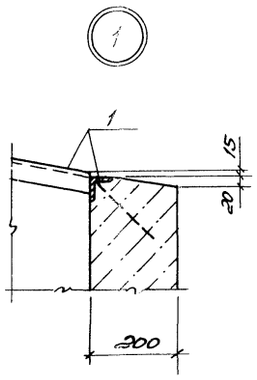

Канал КЛ1

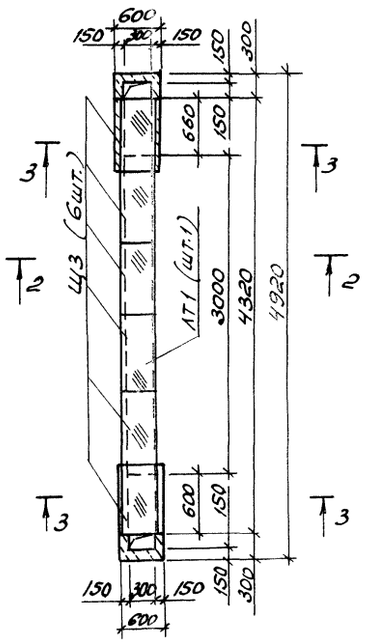

ФО м 15

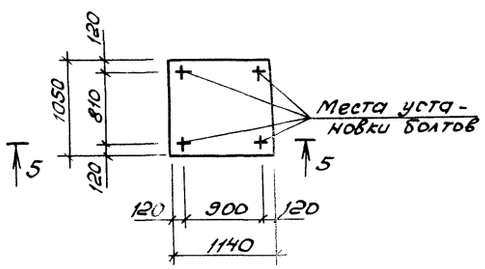

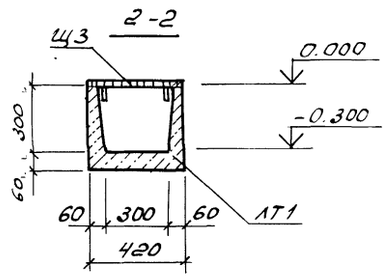

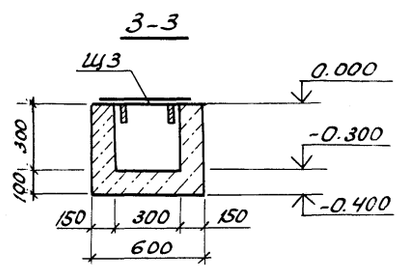

ФО м 14

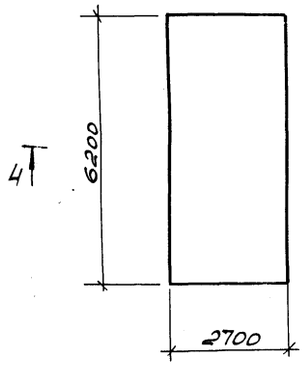

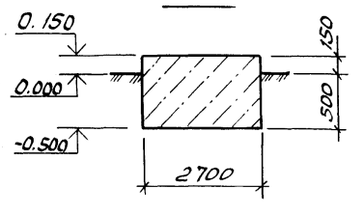

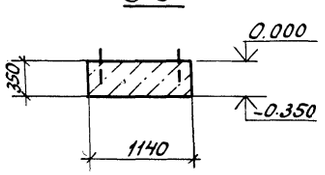

Спецификация на колодец К1, канал КЛ1, и фундаменты ФО м 14, ФО м 15.

Формат	Зона	Поз.	Обозначение	Наименование	Кол.	Прим.
				К1 - шт. 1		
				Сборочные единицы		
				Изделие закладное		
		1	1.400-15 вып. 1	МН 553	6,22кг	
				Материалы:		
				Бетон класса В10		0,8 м³
				Канал КЛ1. - шт. 1		
				Материалы:		
				Бетон класса В12,5		0,42 м³
				ФО м 14 - шт. 1		
				Материалы:		
				Бетон класса В12,5		10,9 м³
				ФО м 15 - шт. 1		
				Материалы:		
				Бетон класса В12,5		0,42 м³

Ведомость расхода стали на элемент, кг

Марка элемента	Изделия закладные						Всего	Общий расход
	Арматура класса			Прокат марки				
	A III			Ст3кп2				
	ГОСТ 5781-82*			ГОСТ 8509-86				
	ф8		Итого			Итого		
Колодец К1	2,05		2,05	23,45		23,45	25,5	25,5

Привязан

Инв. №

ГИП	Бетехтин		
Рук. бр.	Сидорова		
Гл. спец.	Литьев		
Рук. гр.	Пяткова		
Вед. инж.	Сартисон		
Инж.	Трошкевич		

503-1-97.91 - КЖ

Эксплуатационный филиал на 300 грузовых автомобилей с комплексом ЕО

Производственный корпус

Стадия	Лист	Листов
РП	17	

Подземное хозяйство. Фундаменты ФО м 9, ФО м 14, ФО м 15. Колодец К1. Канал КЛ1.

Новосибирское арендное предприятие ГИПРОАВТОТРАНС

Копировал

Формат А2

Инв. № подл. | Подп. и дата | Взам. инв. № | Инв. № дубл. | Взам. инв. № | Подп. и дата

Альбом 3

Крышка КМ1

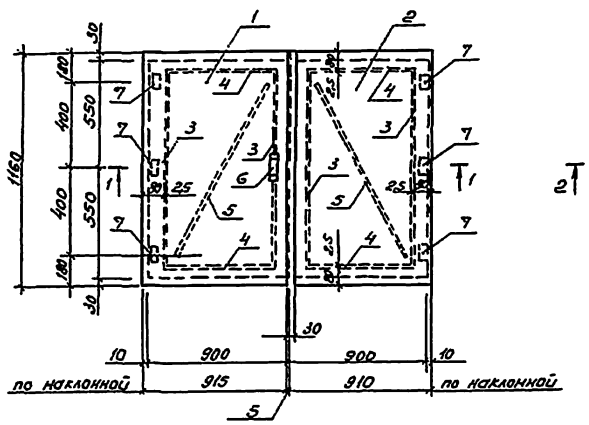

поз. 1

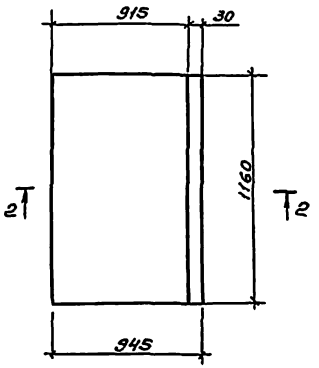

поз. 6

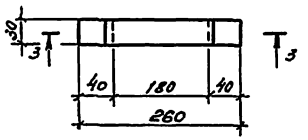

3 - 3

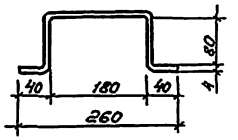

1 - 1

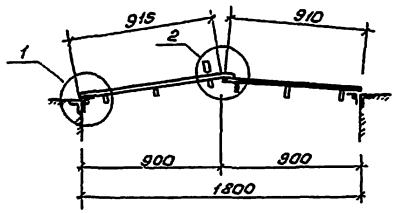

2 - 2

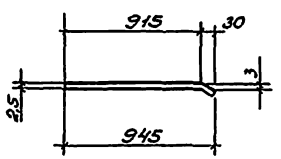

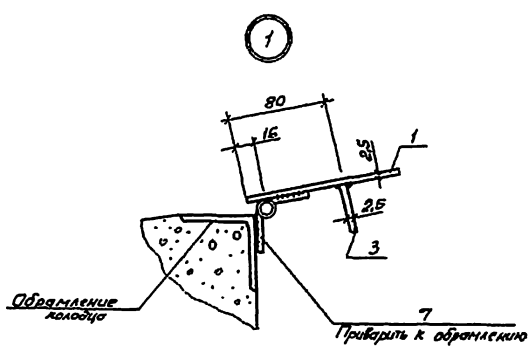

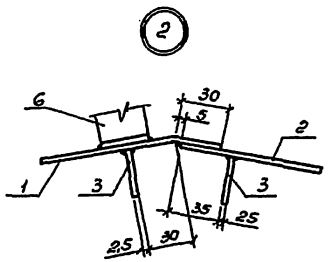

Спецификация на крышку КМ 1.

Формат	Зона	Поз.	Обозначение	Наименование	Кол.	Прим.
				КМ 1 - шт. 1		
				Сборочные единицы		
				Детали		
				ГОСТ 19903 - 74*		
		1		-δ=2,5×945, ℓ=1160	1	21,54 кг
		2		-δ=2,5×910, ℓ=1160	1	20,74 кг
		3		-δ=2,5×30, ℓ=1000	4	0,6 кг
		4		-δ=2,5×30, ℓ=805	4	0,5 кг
		5		-δ=2,5×30, ℓ=1200	2	0,71 кг
		6		-30+4, ГОСТ 103-76*, ℓ=420	1	0,4 кг
		7		Петля ПН3-150, ГОСТ 5088-78*	6	

1. Для изготовления крышки колодца применять сталь марки ст 3 кп 2 по ТУ16 - 3023-80
2. Соединения выполнять электродуговой сваркой, электродами типа Э-42 по ГОСТ 9467-75. Диаметр электродов 3 мм.

Приварку ребер жесткости (поз. 3, 4, 5) выполнять прерывистым швом. Длина проваривaемого участка 50 мм, шаг 100 мм. Высота шва 2,5 мм.

3. Наружные и внутренние поверхности крышки и обрамляющий уголок колодца окрасить пентофталевой эмалью по глифталиевым грунтовкам.

ГИП	Бетехтин		503-1-97.91 - КМ
Рук. бр.	Сидорова		Эксплуатационный филиал на 300 грузовых автомобилей с комплексом ЕО.
Гл. спец.	Питьев		
Рук. гр.	Пятков		Производственный корпус
Ведущ.	Сартисов		Стадия: РП; Лист: 18; Листов:
Инж.	Атрашкевич		Подземное хозяйство. Фундамент ФОм 9. Крышка КМ1. Узлы 1,2.
			Новосибирское арендное предприятие ГИПРОАВТОТРАНС

Привязан

Инв. №

Копировал [подпись] Формат А2

Инв. № подл. | Подп. и дата | Взам. Инв. №

Альбом 3

Пм1

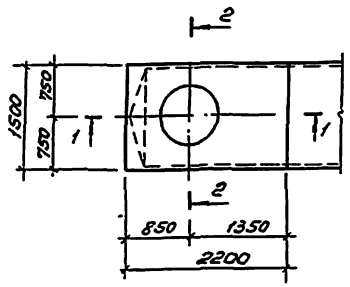

2-2

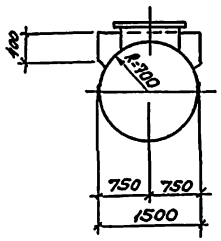

1-1

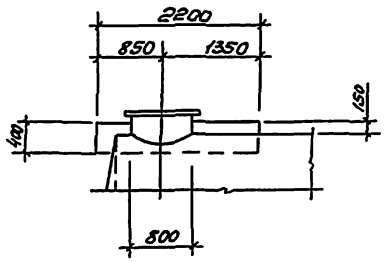

3-3

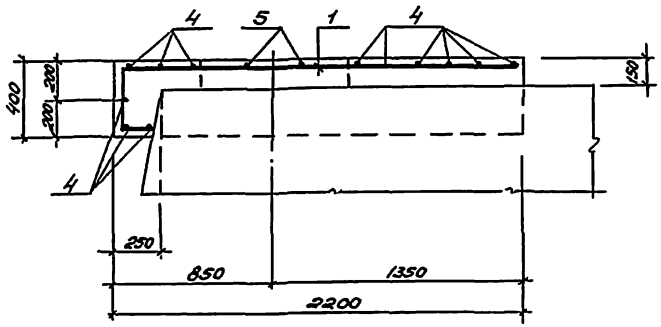

Армирование Пм1

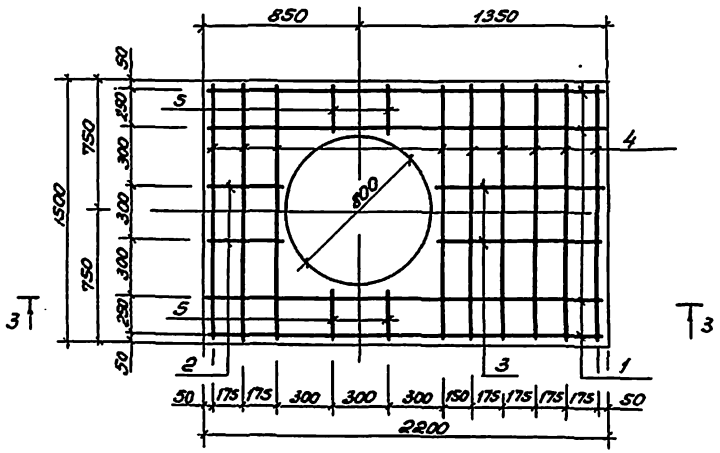

Ведомость деталей

Поз.	Эскиз
1	2140; 320 / 200
2	390; 320 / 200
3	900
4	1350
5	250

Спецификация на плиту пм1

Формат	Зона	Поз.	Обозначение	Наименование	Кол.	Прим.
				ПМ1 - шт.1		
				Сборочные единицы		
				Детали		
				ф10 А III, ГОСТ 5781-82*		
		1		ℓ= 2660	4	1.65кг
		2		ℓ= 910	2	0,56кг
		3		ℓ = 900	2	0,56кг
		4		ℓ= 1450	12	0,90кг
		5		ℓ= 300	4	0,19кг
				Материалы:		
				Бетон класса В10		0,5м³

Ведомость расхода стали на элемент, кг

Марка элемента	Изделия арматурные				Всего	Общий расход
	Арматура класса А-III ГОСТ 5781-82*					
	ф10			Итого		
Пм1	20,4			20,4	20,4	20,4

1. Данный лист см. совместно с листом 17.

ГИП	Бетехтин		
Рук. бр.	Сидорова		
Гл. спец.	Питьев		
Рук. гр.	Пяткова		
Вед. инж.	Сартисон		
Инж.	Атрашкевич		

Привязан

Инв. №

503-1-97.91-КЖ

Эксплуатационный филиал на 300 грузовых автомобилей с комплексом ЕО.

Производственный корпус

Стадия	Лист	Листов
РП	19	

Подземное хозяйство. Фундамент ФОм9. Плита основания Пм1.

Новосибирское арендное предприятие ГИПРОАВТОТРАНС

Копировал [signature] Формат А2

Инв. № подл. | Подп. и дата | Взам. инв. №

Альбом 3

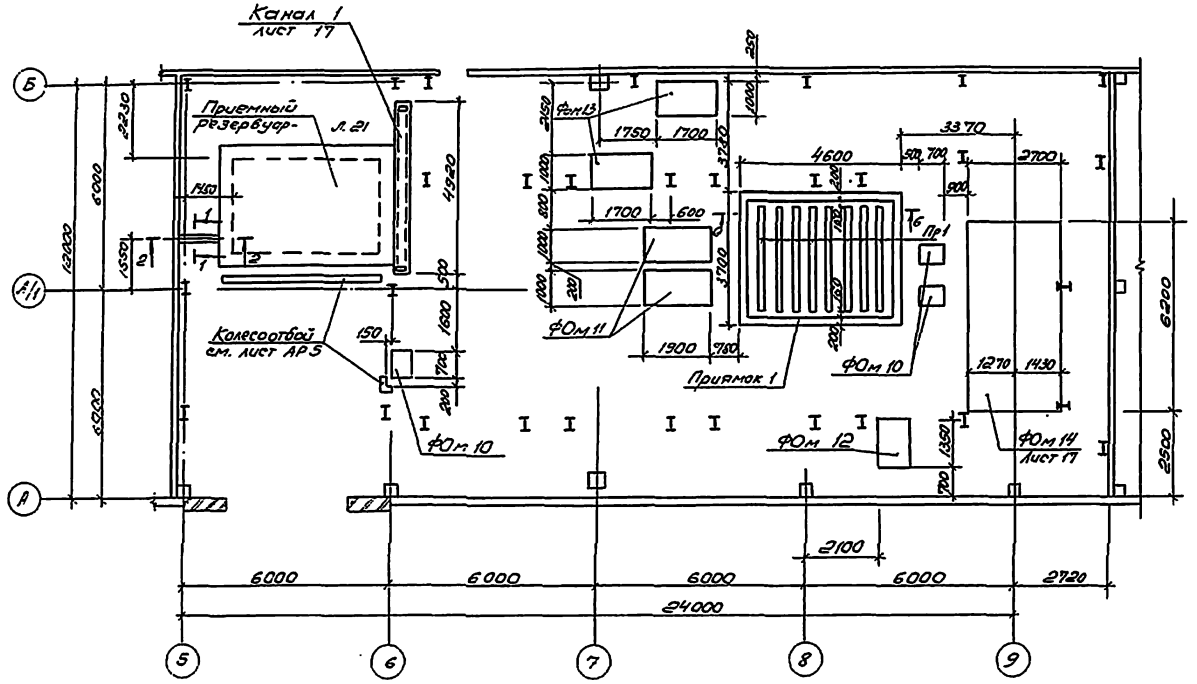

Спецификация на монолитные конструкции

Формат	Зона	Поз.	Обозначение	Наименование	Кол.	Прим.
				Штраба - шт. 1		
				Материалы:		
				Бетон класса В12,5		0,23 м³
				ФОм 10 - шт. 1		
				Материалы:		
				Бетон класса В12,5		0,25 м³
				ФОм 11 - шт 1		
				Материалы:		
				Бетон класса В12,5		1,43 м³
				ФОм 12 - шт. 1		
				Материалы		
				Бетон класса В12,5		0,55 м³
				ФОм 13 - шт. 1		
				Материалы		
				Бетон класса В12,5		1,19 м³
				Приямок 1		
				Материалы:		
				Бетон класса В12,5		6,73 м³

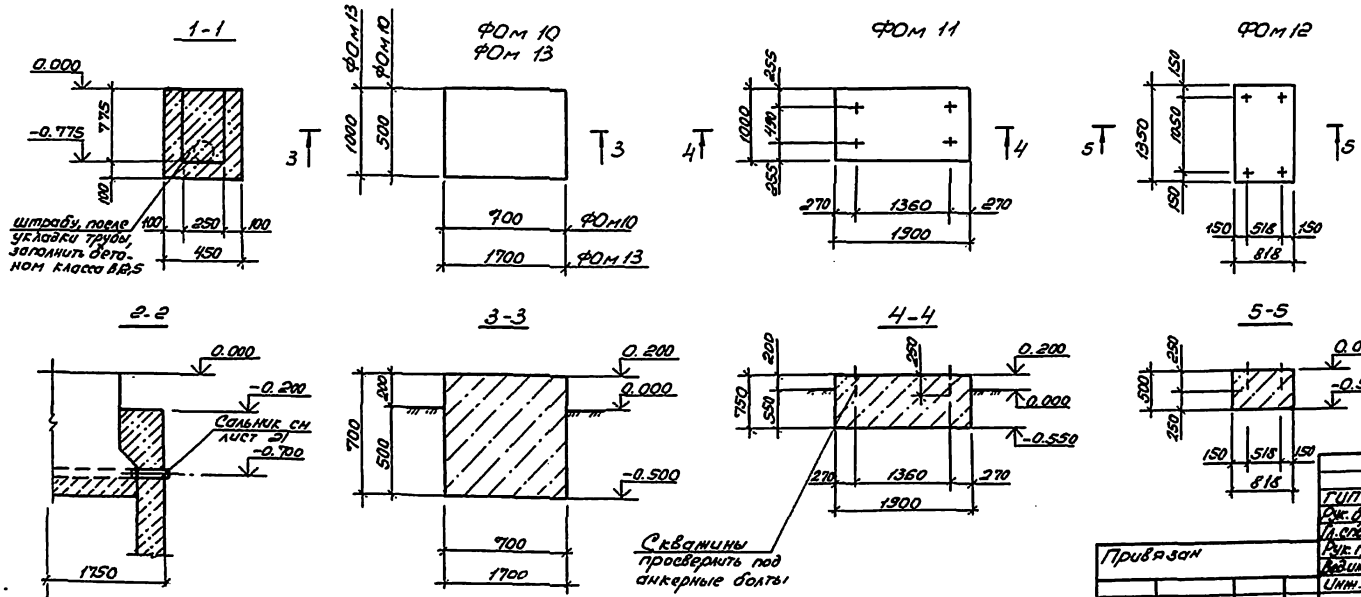

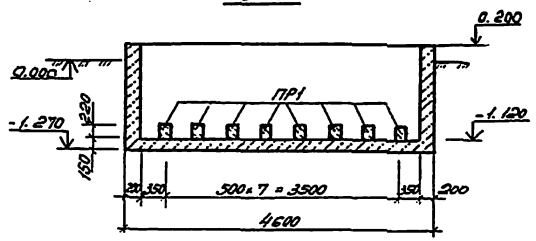

1. Болты устанавливать на эпоксидном клее в просверленные скважины по получению оборудования.
2. Перемычки ПР1 укладывать на цементном растворе марки 100. ПР1 - учтены на листе 10.

ГИП	Бетехтин		
Рук. бр.	Сидорова		
Гл. спец.	Питьев		
Рук. гр.	Пятков		
Вед. инж.	Сартисон		
Инж.	Атрашкевич		

Привязан

Инв. №

503 - 1 - 97. 91 - кж

Эксплуатационный филиал на 300 грузовых автомобилей с комплексом ЕО.

Производственный корпус

Стадия	Лист	Листов
РП	20	

Подземное хозяйство. Фрагмент плана 1. Фундаменты ФОм10...ФОм13

Новосибирское арендное предприятие ГИПРОАВТОТРАНС

Копировал

Формат А2

Инв. № подл. | Подп. и дата | Взам. инв. №

Альбом 3

Схема расположения элементов фундамента ФОм 17.

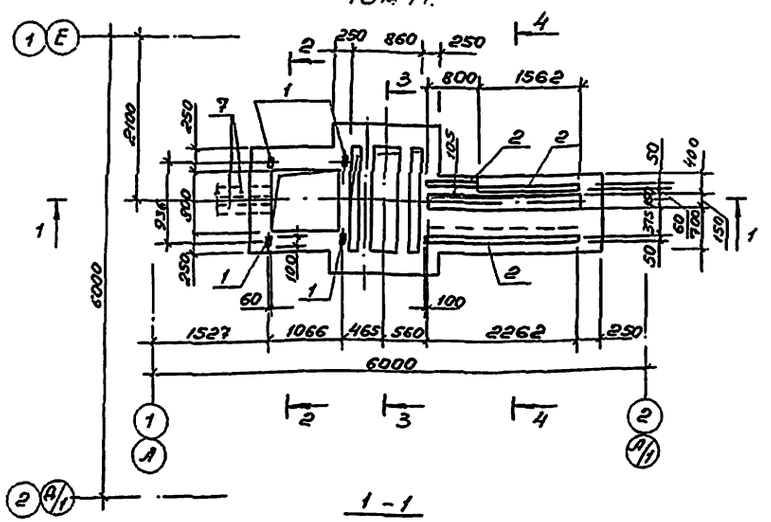

1 - 1

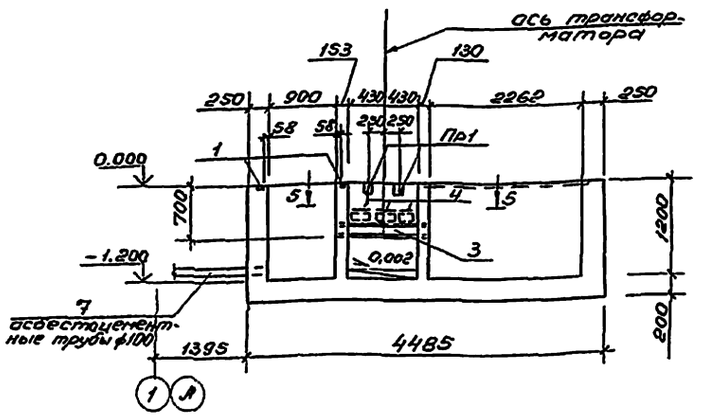

5-5

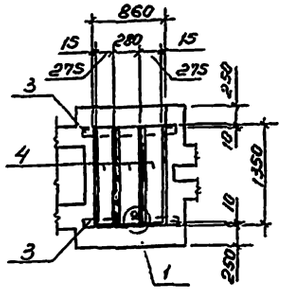

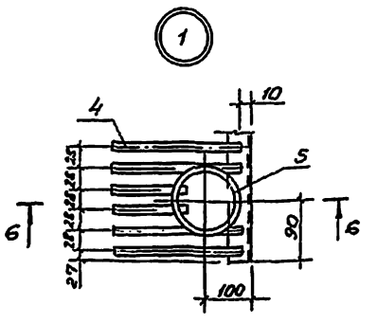

6-6

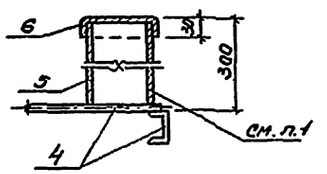

2-2

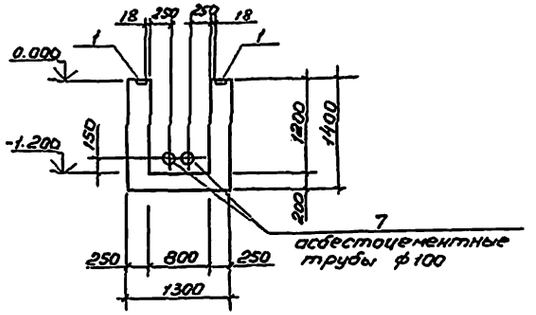

3-3

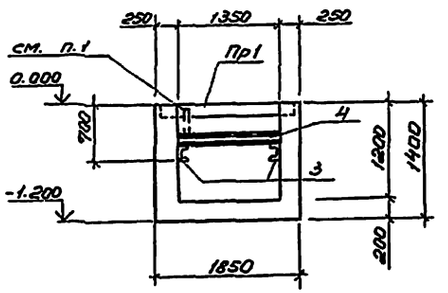

4-4

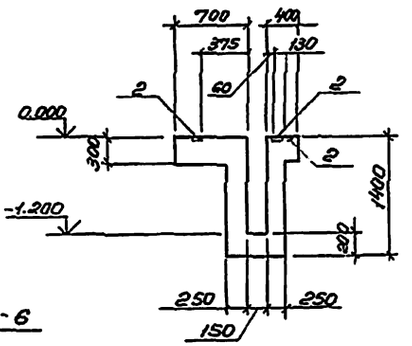

Спецификация к схеме расположения элементов фундамента ФОм 17

Марка, поз.	Обозначение	Наименование	Кол.	Масса ед., кг	Примечание
Пр1	1.038.1-1 вып.1	3 ПБ 18 - 37	2	119	
4	503-1-97.91 - КЖИ РШ2	РШ2	3	25,1	
5		Тр d=50 ГОСТ 3262-75* ℓ=300	1	2,50	
6		Крышка δ=0,5мм ℓ=130×130	1	0,10	
7		ф100 ГОСТ 1839-80* ℓ=4450	2		

Спецификация на фундамент ФОм 17

Формат	Зона	Поз.	Обозначение	Наименование	Кол.	Примечание
				ФОм 17 - шт. 1		
				Сборочные единицы		
				Изделия закладные		
		1	1.400-15	МН 101-6	4	
		2	1.400-15	МН 104-6	4,45	п.м
		3		10 ГОСТ 8240-89, ℓ=1160	2	
				Материалы:		
				Бетон кл. В12,5	4,3	м³

Ведомость расхода стали на элемент, кг

Марка элемента	Изделия закладные											Общий расход
	Арматура класса			Прокат марки							Всего	
	А III			Ст 3 кп								
	ГОСТ 5781-82*			ГОСТ 8240-89			ГОСТ 103-76*					
	ф8		Итого	Е 10		Итого	-8×40	6×60		Итого		
ФОм 17	0,91		0,91	19,92		19,92	3,02	13,66		16,68	37,51	37,51

Патрубок под шланг для удаления масла приваривают к решетке после установки решеток в маслоприемнике

ГИП	Бетехтин		503-1-97.91 - КЖ	
Рук.бр.	Сидорова		Эксплуатационный филиал на 300 грузовых автомобилей с комплексом ЕО	
Гл.спец.	Питьев			
Рук.гр.	Пяткова		Производственный корпус	Стадия: РП; Лист: 21; Листов:
Вед.инж.	Сартисон			
			Подземное хозяйство. Фундамент ФОм 17.	Новосибирское арендное предприятие ГИПРОАВТОТРАНС

Привязан

Инв. №

Копировал

Формат А2

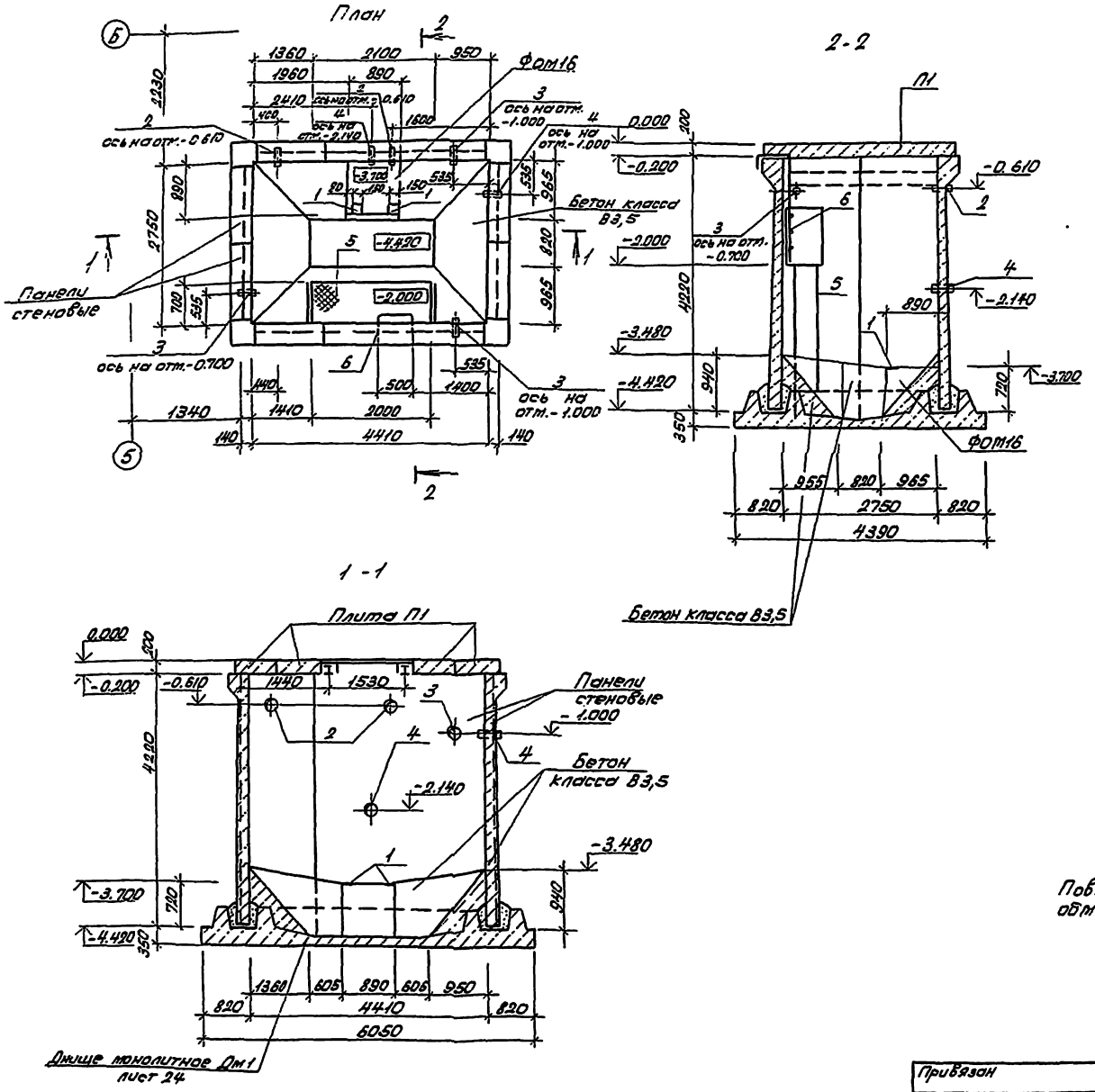

Спецификация на сборные конструкции

Марка, поз.	Обозначение	Наименование	Кол.	Масса ед., кг	Примеч.
		Сальники			
2	5.900-2	Ду 80 ℓ=200	2	6,90	
3	5.900-2	Ду 150 ℓ=200	3	20,30	
4	5.900-2	Ду 200 ℓ=200	2	16,00	
5	Лист КМ 11	Площадка металлич. на отм. -2.000	1		
6	503-1-97.91 КЖИ-П1	Лестница П1	1		

Спецификация на фундамент под оборудование Фом16

Формат	Зона	Поз.	Обозначение	Наименование	Кол.	Примеч.
				Сборочные единицы		
				Изделие закладное		
		1	1.400-6/76 вып.1 лист 90	М4-36	2	
				Материалы		
				Бетон класса В12,5		0,5м³

Бетон класса В3,5 - V=3,5м³

Ведомость расхода стали на элемент, кг

Марка элемента	Изделия закладные: Арматура класса АIII, ГОСТ 5781-82*			Прокат марки Ст3 КП2, ГОСТ 103-76*			Всего	Общий расход
	ф12		Итого	[illegible]		Итого		
Фом16	1,0		1,0	4,0		4,0	5,0	5,0

Поверхности стен соприкасающиеся с грунтом обмазать горячим битумом за 2 раза.

ГИП	Бетехтин		503-1-97.91-КЖ
Рук.бр.	Сидорова		Эксплуатационный филиал на 300 грузовых автомобилей с комплексом ЕО
Гл.спец.	Питьев		
Рук.гр.	Пятков		Производственный корпус
Вед.инж.	Сартисов		Стадия: РП; Лист: 22; Листов:
Инжен.	Семенюкова		Приемный резервуар. План. Разрезы 1-1, 2-2, Фом16
			Новосибирское ордена Ленина предприятие ГИПРОАВТОТРАНС

Привязан

Инв.№

Корировал Севастьянова Формат А2

Альбом 3

Схема расположения плит перекрытия и щитов

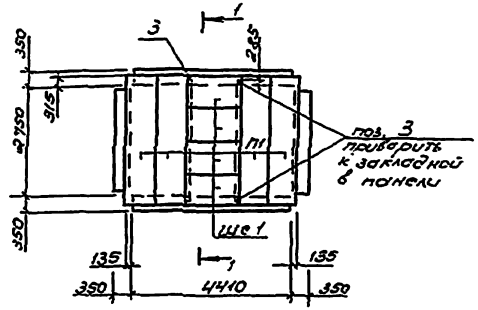

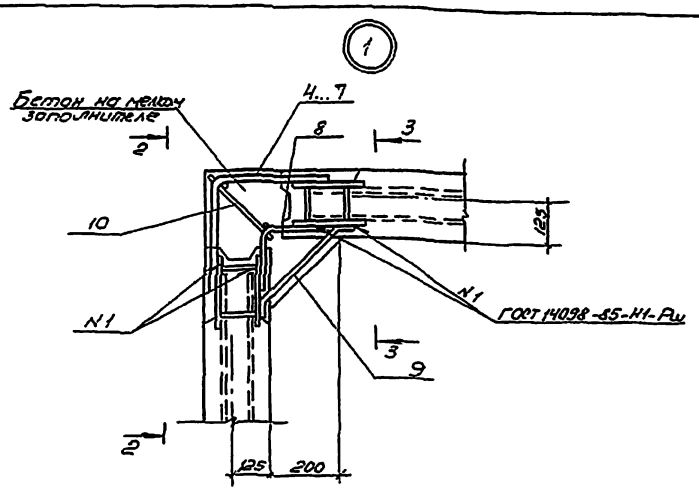

1-1

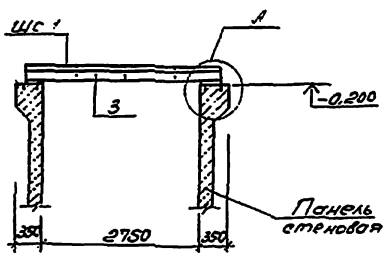

2-2

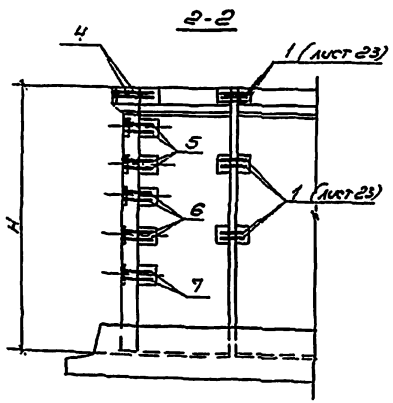

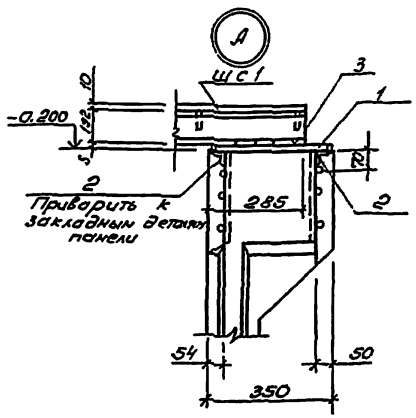

3-3

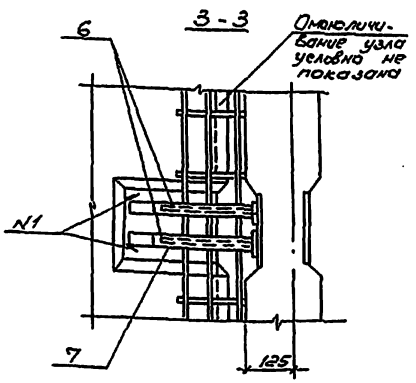

Ведомость деталей

Поз.	Эскиз
4	490 | 490
5	290 | 290
6	320 | 320
7	340 | 340
8	150 | 150

1. Швы между плитами заделать цементным раствором М200.

Спецификация к схеме расположения плит перекрытия и щитов

Марка поз.	Обозначение	Наименование	Кол.	Масса ед., кг	Примеч.
П1	3.006.1-2.87.2-26	Плита П26д -5	4	1250	
Щс1	503-1-97.91-КЖИ Щ4	Щит Щ4	4	103.94	
1		-8×300 ГОСТ 19903-74 / С 235 ГОСТ 27772-88	2	32.0	
2		∠50×5 ГОСТ 8509-86 ℓ=340 / С 245 ГОСТ 27772-88	4	1.3	
3		Σ20Ш1 ГОСТ 26020-83 ℓ=332 / С 345 ГОСТ 27772-88	2	101.6	

Спецификация на узел 1

Формат	Зона	Поз.	Обозначение	Наименование	Кол.	Примеч.
				Узел 1 (шт. 1)	4	
				Сборочные единицы		
				Изделие соединительное		
		4		ф14АIII ГОСТ 5781-82* ℓ=950	2	2.38
		5		ф14АIII ГОСТ 5781-82* ℓ=580	4	2.50
		6		ф14АIII ГОСТ 5781-82* ℓ=640	4	3.08
		7		ф14АIII ГОСТ 5781-82* ℓ=680	2	1.64
		8		ф14АIII ГОСТ 5781-82* ℓ=300	12	4.32
		9	503-1-97.91 -КЖИ-МС1	МС1	12	
		10	-КР1	КР1	1	
				Материалы		
				Бетон кл В15		0.40 м³

Ведомость расхода стали на элемент, кг

Марка элемента	Изделия закладные								Общий расход
	Арматура класса А III 25Г2С ГОСТ 5781-82*				Прокат марки СТ3пс5-1 ГОСТ 103-76*			Всего	
	ф12	ф14		Итого	40×8		Итого		
Узел 1	7.38	19.05		26.43	10.92		10.92	10.92	37.35

Рук. бр.	Сидорова		
Гл. спец.	Путьёв		
Рук. гр.	Пяткова		
Вед. инж.	Сартиков		
Инжен.	Смельчаков		

Привязан

Инв. №

503-1-97.91 - КЖ

Эксплуатационный филиал на 300 грузовых автомобилей с комплексом ЕО

Производственный корпус

Стадия	Лист	Листов
РП	23	

Приемный резервуар. Схема расположения плит перекрытия и щитов. Узел 1.

Новосибирское арендное предприятие ГИПРОАВТОТРАНС

Копировал

Формат А2

Инв. № подл. | Подп. и дата | Взам. инв. №

Альбом 3

Схема расположения панелей стен

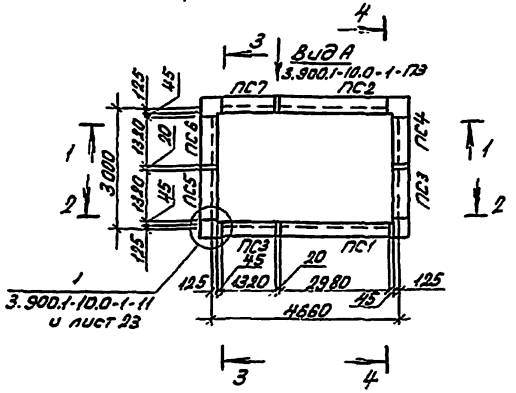

1-1

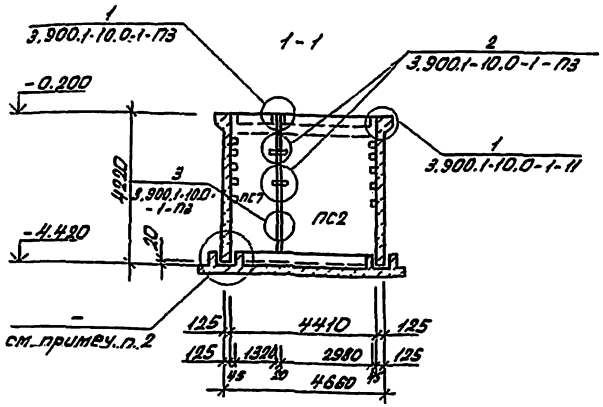

2-2

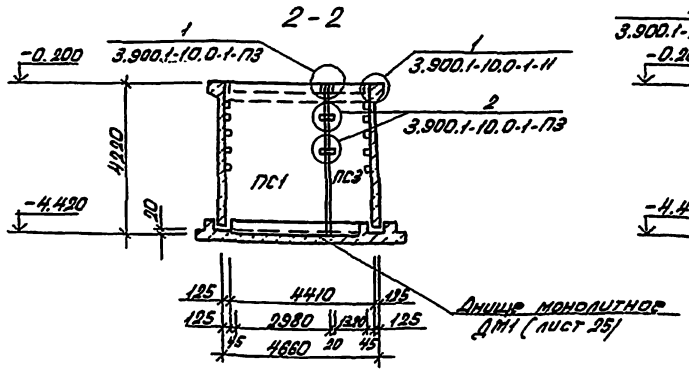

3-3

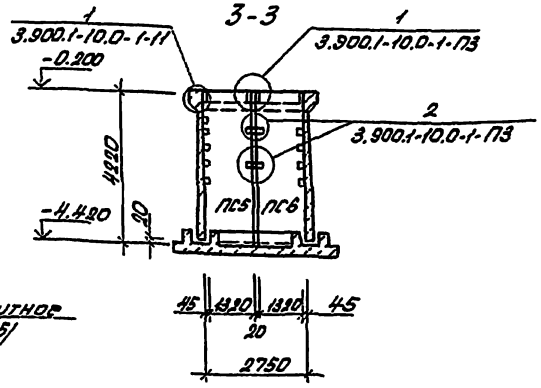

4-4

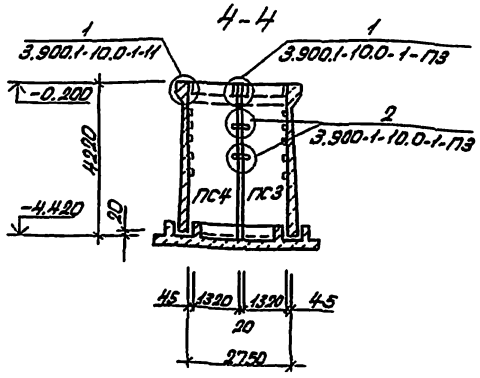

Спецификация к схемам расположения панелей стен, плит перекрытия и щитов

Марка, поз.	Обозначение	Наименование	Кол.	Масса ед. кг	Примечание
		Панели			
ПС1	503-1-97.91-КЖН-ПС1, ПС2, ПС4	ПС1-42-БГ3а	1	6100	
ПС2	" -ПС1, ПС2, ПС4	ПС1-42-БГ3б	1	6100	
ПС3	" -ПС1-42-БГ3-1 -ПС1-42-БГ3-2	ПС1-42-БГ3-1	2	2750	
ПС4	" -ПС1, ПС2, ПС4	ПС1-42-БГ3-2а	1	2750	
ПС5	" -ПС5...ПС7	ПС1-42-БГ3-2б	1	2750	
ПС6	" -ПС5...ПС7	ПС1-42-БГ3-1а	1	2750	
ПС7	" -ПС5...ПС7	ПС1-42-БГ3-2в	1	2750	
Узел 1	Лист 23	Узел 1	4		
		Изделия соединительные			
1		Ф12АIII ГОСТ 5781-82* ℓ=250	56	0,22	

1. Сварку производить электродами Э42 по ГОСТ 9467-75.
2. Узел выполнить по рис. 1 документ 3.900.1-10.0-1-П3 для фундамента 5ФН-6.
3. При монтаже панелей руководствоваться указаниями серии 3.900.1-10 вып. 0-1.

ГНП	Бетехтин		503-1-97.91-КЖ
Рук.бр.	Сидорова		Эксплуатационный филиал на 300 грузовых автомобилей с комплексом ЕО
Гл.спец.	Питьев		
Рук.гр.	Пятков		Производственный корпус
Вед.инж.	Сартисон		Стадия: РП; Лист: 24; Листов:
Инж.	Смельчакова		Приемный резервуар. Схема расположения панелей стен
			Новосибирское арендное предприятие ГИПРОАВТОТРАНС

Привязан

Инв.№

Копировал Севастьянова Формат А2

Альбом 3

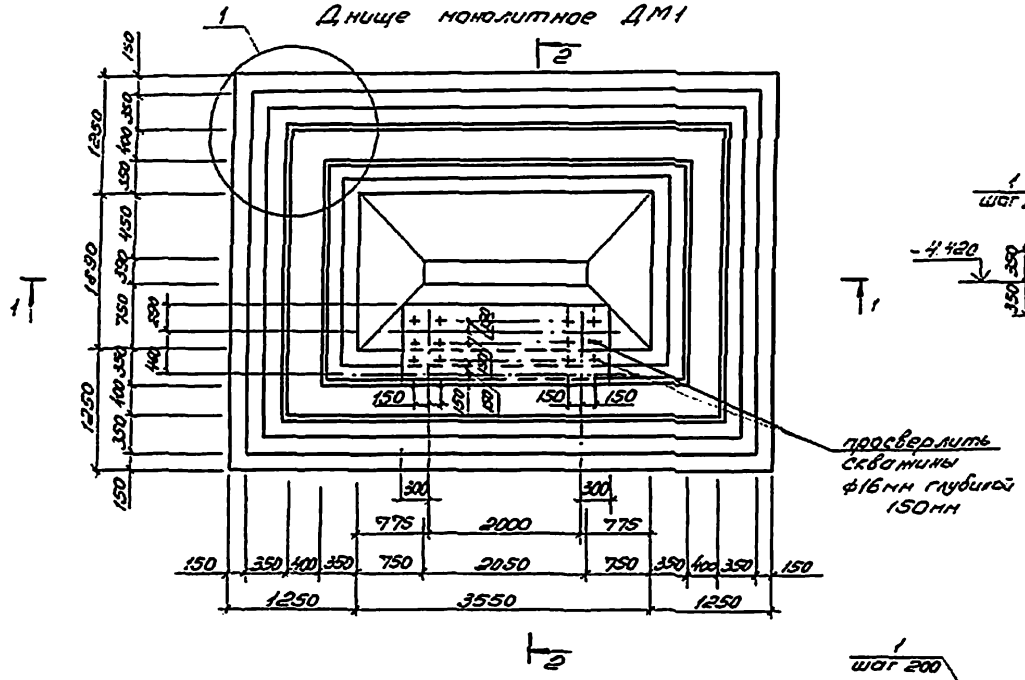
Днище монолитное ДМ1

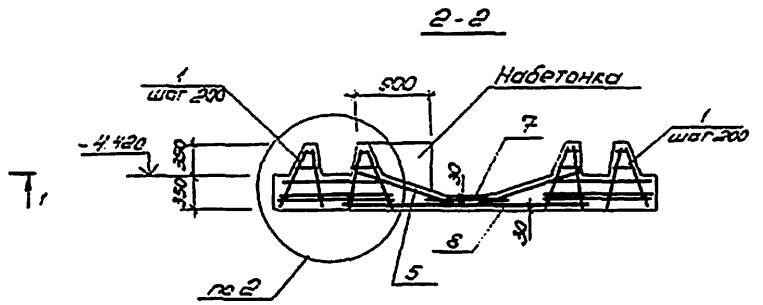
2-2

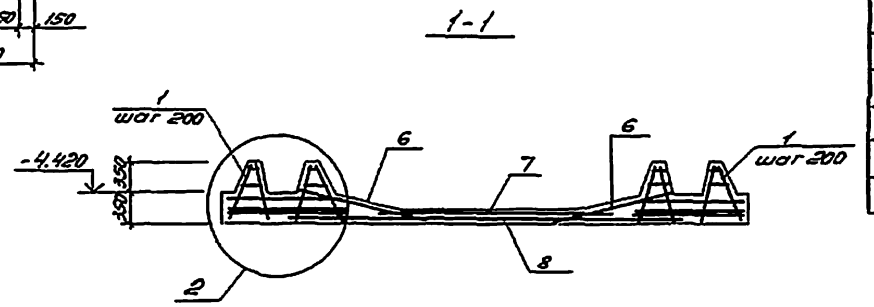
1-1

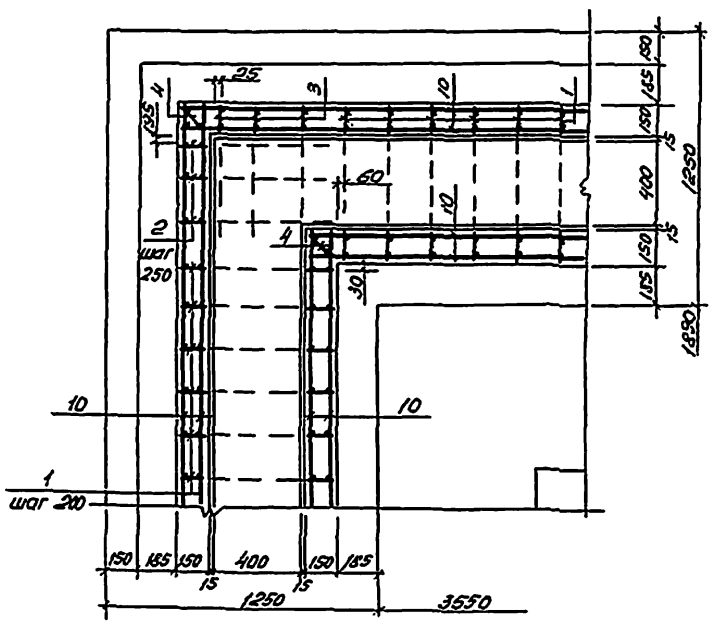

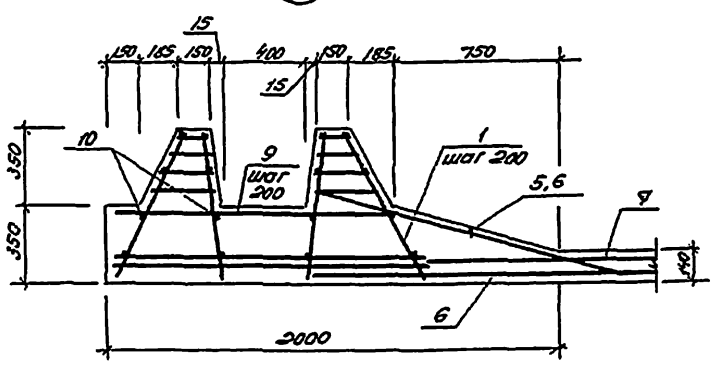

Спецификация днища монолитного ДМ1

Формат	Зона	Поз.	Обозначение	Наименование	Кол.	Примеч.
				Сборочные единицы		
				Каркас плоский		
		1	3.900.1-10.0-1-36	5КР-3	64	
		2	503-1-97.91 -КЖИ-КР2	КР 2	12	
		3	-КР3	КР 3	12	
		4	-КР4	КР 4	4	
				Сетки арматурные		
		5	-С3	С3	2	
		6	-С4	С4	2	
		7	-С5	С5	1	
		8	-С6	С6	1	
				Детали		
		9		ф10АIII ГОСТ 5781-82* С=1270	92	0,78 кг
		10		ф6АI ГОСТ 5781-82*	285,2	пм
				Материалы		
				Бетон кл В15		11,2 м³

Ведомость расхода стали на элемент, кг

Марка элемента	Изделия арматурные							Всего	Общий расход
	Арматура класса А III 25Г2С ГОСТ 5781-82*								
	ф6	ф8	ф10	ф12	ф16		Итого		
ДМ1	137,82	81,42	253,72	94,68	125,81		693,45	693,45	693,45

При изготовлении днища руководствоваться указаниями серии 3.900.1-10 вып. 0-1

Рук.бр.	Сидорова		503-1-97.91 - КЖ
Гл.спец.	Питьев		Эксплуатационный филиал на 300 грузовых автомобилей с комплексом ЕО
Рук.гр.	Пятков		
Вед.инж.	Сартаков		Производственный корпус
Инжен.	Смельчаков		

Стадия	Лист	Листов
РП	25	

Приёмный резервуар. Днище монолитное ДМ1.

Новосибирское арендное предприятие ГИПРОАВТОТРАНС

Привязан

Инв. №

Копировал

Формат А2

Инв. № подл. | Подп. и дата | Взам. инв. №

Альбом 5

Схема расположения колонн

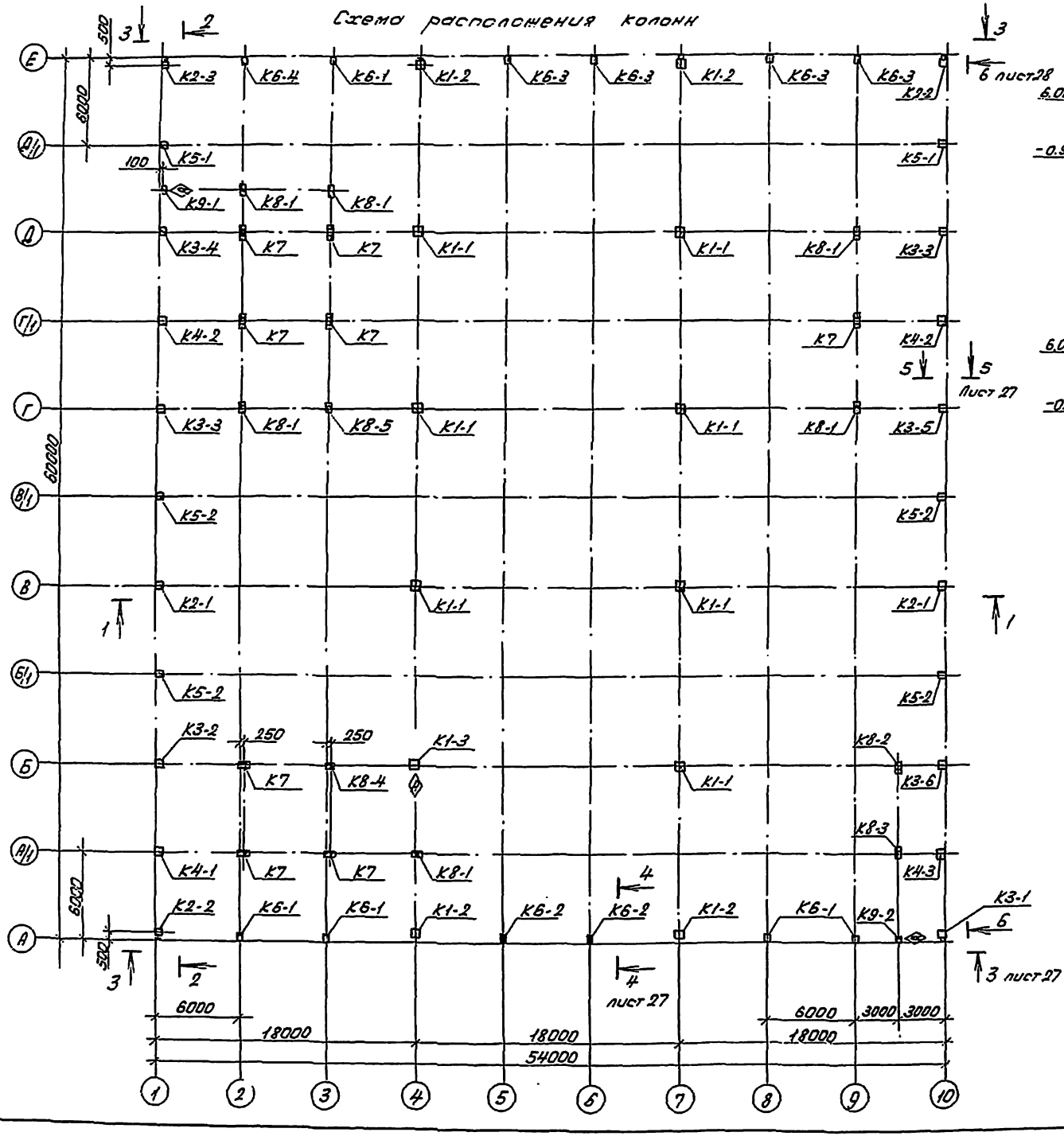

1-1

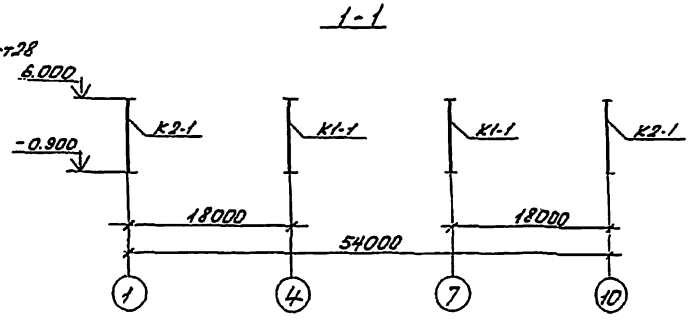

2-2

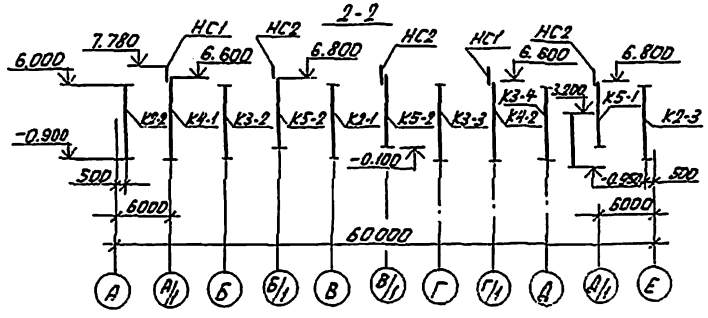

Привязан

Инв.№

ГИП	Бетехтин		
Рук.гр.	Сидорова		
Гл.спец.	Литвев		
Рук.гр.	Пяткова		
Ведущ.	Гортисон		

503-1-97.91-КЖ

Эксплуатационный филиал на 300 грузовых автомобилей с комплексом ЕО

Производственный корпус

Стадия	Лист	Листов
РП	26	

Схема расположения колонн. Сечения 1-1...3-3

Новосибирское отделение ордена Трудового Красного Знамени ГИПРОАВТОТРАНС

Копировал Севастьянова Формат А2

Альбом 3

Схема расположения балок покрытия

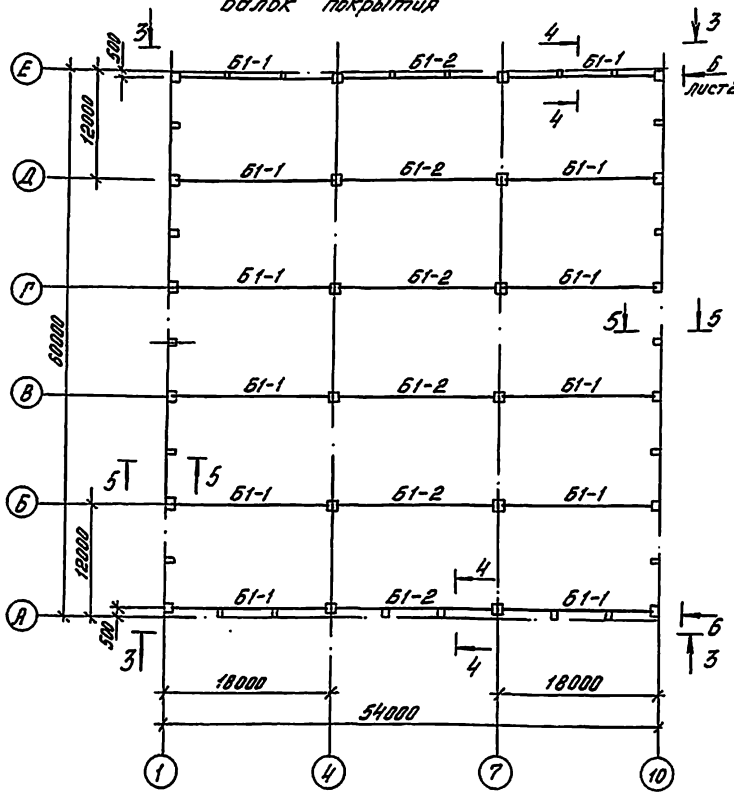

3-3

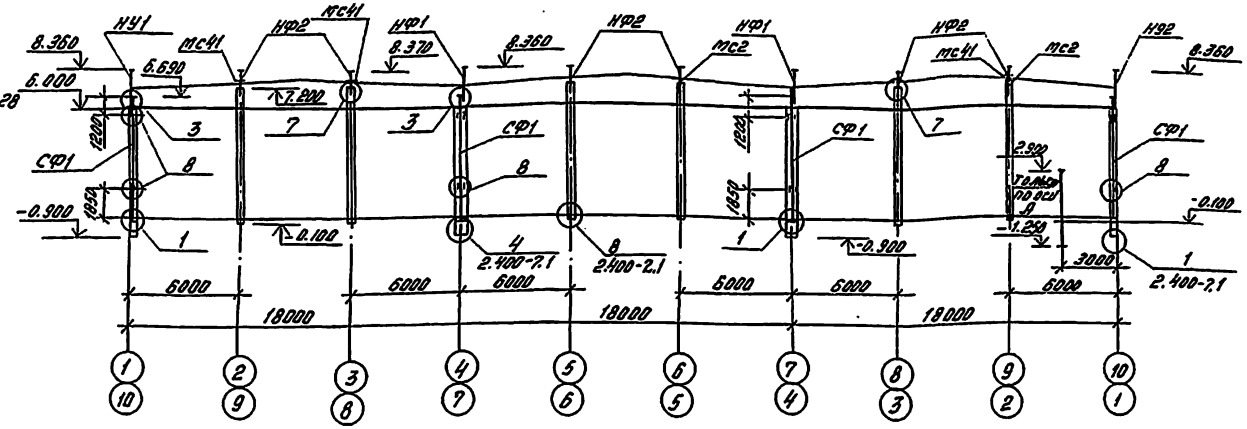

Схема расположения ригелей в осях Д...Б, 10

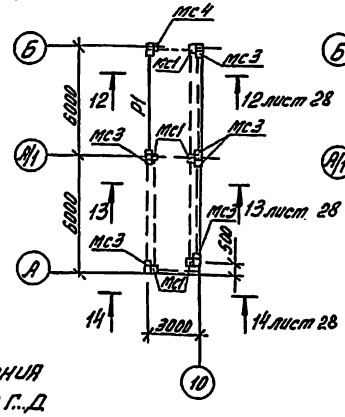

Схема расположения ригелей в осях 1...4, А/1-Б

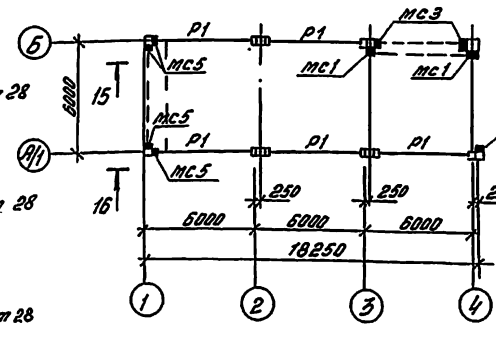

4-4

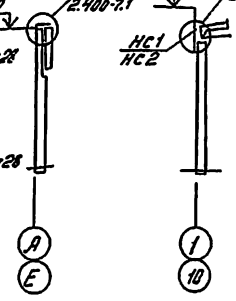

5-5

Схема расположения ригелей в осях 1...3, Г...Д

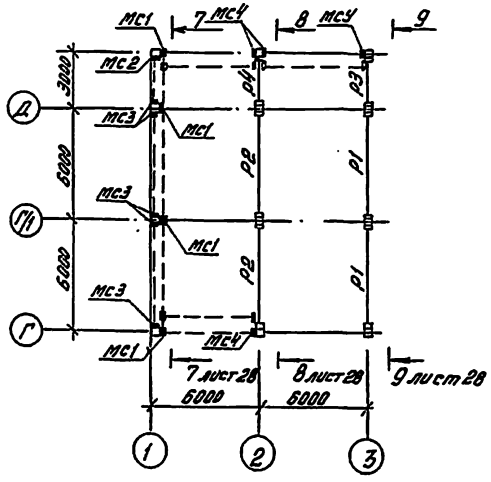

Схема расположения ригелей в осях 9-10, Г...Д

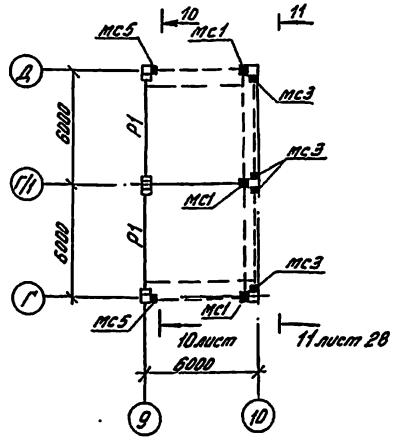

1. Узлы 1, 3, 7, 8 на разрезе 4-4 замаркированы по серии 1.030.1-1 Вып. 3-3
2. Опорные столики учтены на КМ8.

ГИП	Бегехтин		503-1-97.91		КЖС
Рук. гр.	Сидорова		Эксплуатационный причал на 300 грузовых автомобилей с комплексом ЕО		
Гл. спец.	Литвев				
Рук. гр.	Таткова				
Ведущ.	Сергисон		Производственный корпус	Стадия: РП	Лист: 27	Листов:
			Схема расположения балок покрытия и ригелей перекрытий	Новосибирское проектное предприятие ГИПРОАВТОТРАНС	

Привязан

Инв. № подл. | Подпись и дата | Взам. инв. №

Копировал

Формат А2

Альбом 3

6-6

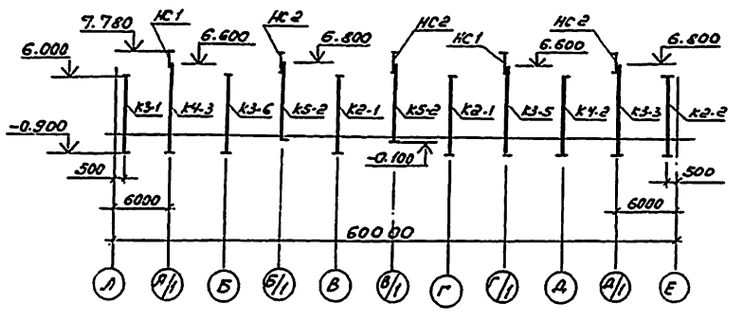

7-7

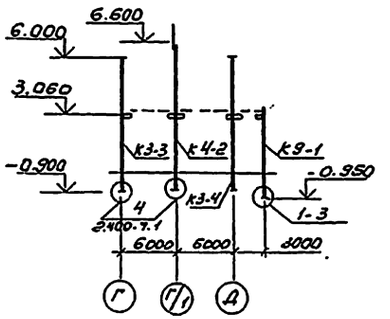

8-8

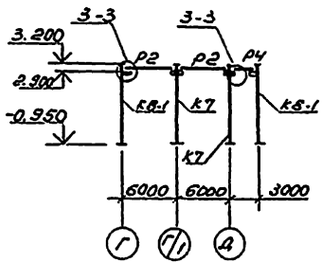

9-9

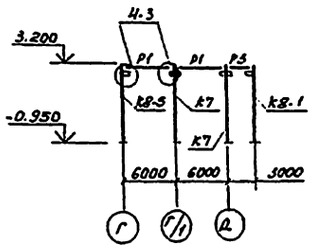

10-10

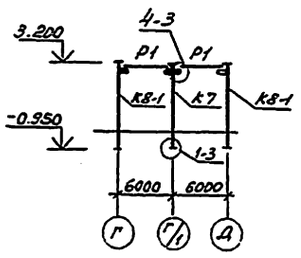

11-11

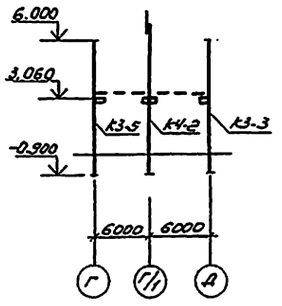

12-12

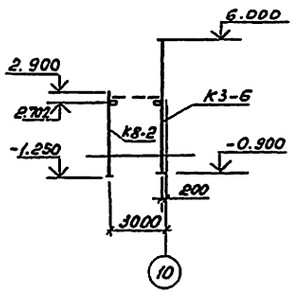

13-13

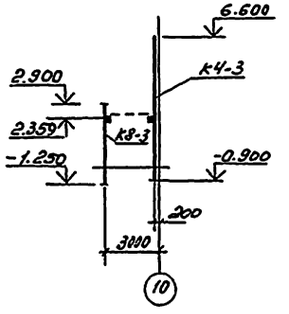

14-14

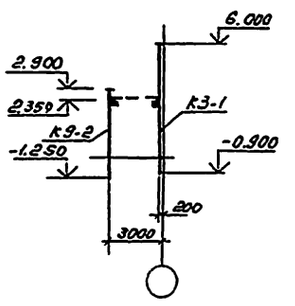

15-15

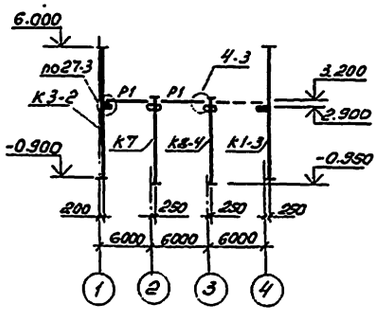

16-16

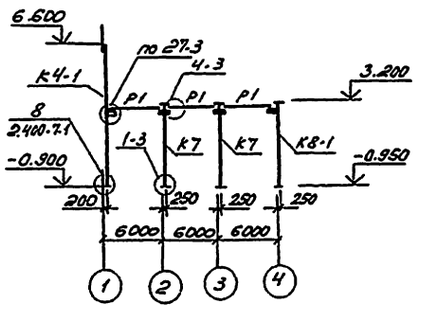

Узлы замаркированы по серии 1.020-1/83 вып. 6-1

ГИП	Бетехтин		503-1-97.91 КЖ
Рук.бр.	Сидорова		Эксплуатационный филиал на 300 грузовых автомобилей с комплексом ЕО
Гл.спец.	Питьев		
Рук.гр.	Пяткова		Производственный корпус
Вед.инж.	Сарисов		Стадия: РП; Лист: 28; Листов:
			Сечения 6-6... 16-16.
			Новосибирское арендное предприятие ГИПРОАВТОТРАНС

Привязан

Инв. №

Копировал

Формат А2

Инв. № подл. | Подп. и дата | Взам. инв. №

Спецификация к схеме расположения колонн, балок, ригелей, стоек

Альбом 3

начало

Марка поз.	Обозначение	Наименование	Кол.	Масса ед.,кг	Примечание
		Колонны			
		$t = -20°C$			
		Ветер II район			
К1-1	503-1-97.91-КЖУ-К1-1...К1-3	6К60-1м2-1	7	4300	
К1-2	КЖУ-К1-1...К1-3	6К60-1м2-2	4	4300	
К1-3	КЖУ-К1-1...К1-3	6К60-2м2-1	1	4300	
К2-1	КЖУ-К2-1...К2-3	2К60-2м2-1	2	2800	
К2-2	КЖУ-К2-1...К2-3	2К60-2м2-2	2	2800	
К2-3	КЖУ-К2-1...К2-3	2К60-2м2-3	1	2800	
К3-1	КЖУ-К3-1...К3-2	2К60-3м2-1	1	2800	
К3-2	КЖУ-К3-1...К3-2	2К60-3м2-2	1	2800	
К3-3	КЖУ-К3-3...К3-6	2К60-3м2-3	2	2800	
К3-4	КЖУ-К3-3...К3-6	2К60-3м2-4	1	2800	
К3-5	КЖУ-К3-3...К3-6	2К60-3м2-5	1	2800	
К3-6	КЖУ-К3-3...К3-6	2К60-3м2-6	1	2800	
К4-1	КЖУ-К4-1...К4-3	2К66-3м2-1	1	3000	
К4-2	КЖУ-К4-1...К4-3	2К66-3м2-2	2	3000	
К4-3	КЖУ-К4-1...К4-3	2К66-3м2-3	1	3000	
К5-1	КЖУ-К5-1,К6-1 / К6-4	2КФ69-2-1	2	2100	
К5-2	КЖУ-К5-2,К6-2 / К6-3	2КФ69-2-2	4	2100	
К6-1	КЖУ-К5-1;К6-1; К6-4	6КФ73-2-1	5	2000	
К6-2	КЖУ-К5-2, К6-2, К6-3	6КФ73-2-2	2	2000	
К6-3	КЖУ-К5-2, К6-2, К6-3	6КФ73-2-3	4	2000	
К6-4	КЖУ-К5-1,К6-1 / К6-4	6КФ73-2-4	1	2000	
		$t = -30°C; -40°C$			
		Ветер I и II районы			
К1-1	503-1-97.91-КЖУ-К1-1...К1-3	6К60-1м2-1	7	4300	
К1-2	КЖУ-К1-1...К1-3	6К60-1м2-2	4	4300	
К1-3	КЖУ-К1-1...К1-3	6К60-1м2-3	1	4300	
К2-1	КЖУ-К2-1...К2-3	2К60-1м2-1	2	2800	
К2-2	КЖУ-К2-1...К2-3	2К60-1м2-2	2	2800	
К2-3	КЖУ-К2-1...К2-3	2К60-1м2-3	1	2800	
К3-1	КЖУ-К3-1...К3-2	2К60-3м2-1	1	2800	
К3-2	КЖУ-К3-1...К3-2	2К60-3м2-2	1	2800	
К3-3	КЖУ-К3-3...К3-6	2К60-3м2-3	2	2800	
К3-4	503-1-97.91-КЖУ-К3-3...К3-6	2К60-3м2-4	1	2800	
К3-5	КЖУ-К3-3...К3-6	2К60-3м2-5	1	2800	
К3-6	КЖУ-К3-3...К3-6	2К60-3м2-6	1	2800	
К4-1	КЖУ-К4-1...К4-3	2К66-3м2-1	1	3000	
К4-2	КЖУ-К4-1...К4-3	2К66-3м2-2	2	3000	
К4-3	КЖУ-К4-1...К4-3	2К66-3м2-3	1	3000	

продолжение

Марка поз.	Обозначение	Наименование	Кол.	Масса ед.,кг	Примечание
К5-1	503-1-97.91-КЖУ- К5-1;К6-1 / К6-4	2КФ69-1-1	2	2100	
К5-2	К5-2,К6-2, К6-3	2КФ69-1-2	4	2100	
К6-1	К5-1;К6-1; К6-4	6КФ73-1-1	5	2000	
К6-2	К5-2,К6-2, К6-3	6КФ73-1-2	2	2000	
К6-3	К5-2,К6-2 К6-3	6КФ73-1-3	4	2000	
К6-4	К5-1,К6-1 К6-4	6КФ73-1-4	1	2000	
		Балки покрытия			
		$t = -20°C$			
		Снег II район			
Б1-1	503-1-97.91-КЖУ Б1-1;Б1-2	2БДР18-3АV-1	12	10400	
Б1-2	КЖУ Б1-1;Б1-2	2БДР18-3АV-2	6	10400	
		$t = -30°C, -40°C$			
		Снег III и IV район			
Б1-1	503-1-97.91-КЖУ-Б1-1;Б1-2	2БДР18-4АV-1	12	10400	
Б1-2	КЖУ-Б1-1,Б1-2	2БДР18-4АV-2	6	10400	
		$t = -20°C, -30°C, -40°C$			
		Колонны			
К7	1.020-1/83.2-1 03	1.КД 3.33	8	967	
К8-1	КЖУ-К8-1...К8-4	1.КО 3.33-1	6	950	
К8-2	КЖУ-К8-1...К8-4	1.КО 3.33-2	1	950	
К8-3	КЖУ-К8-1...К8-4	1.КО 3.33-3	1	950	
К8-4	КЖУ-К8-1...К8-4	1.КО 3.33-4	1	950	
К8-5	КЖУ-К8-5;К9-1;К9-2	1.КО 3.33-5	1	950	
К9-1	КЖУ К8-5,К9-1,К9-2	1К 3.33-1	1	934	
К9-2	КЖУ К8-5,К9-1,К9-2	1К 3.33-2	1	934	
		Ригели			
Р1	1.020-1/83 Вып.3-1	РОП 4.57-45	10	2070	
Р2	1.020-1/83 Вып.3-1	РДП 4.57-80 АТV	2	2600	
Р3	1.020-1/83 Вып.3-1	РОП 4.27-45	1	940	
Р4	1.020-1/83 Вып.3-1	РДП 4.27-80	1	1180	

окончание

Марка поз.	Обозначение	Наименование	Кол.	Масса ед.,кг	Примечание
		Стойки			
СФ1	1.030.1-1 Вып.4-2	СФ4	8	33.1	
		Насадки			
НУ1	1.030.1-1 Вып.4-1	НУ5	2	31.2	
НУ2	1.030.1-1 Вып.4-1	НУ6	2	31.2	
НФ1	1.030.1-1 Вып.4-1	НФ2	4	19.9	
НФ2	1.030.1-1 Вып.4-1	НФ4	8	35.2	
НС1	503-1-97.91-КЖУ-НС1	НС1	4	54.9	
НС2	КЖУ-НС2	НС2	6	47.5	
		Изделия соединительные			
МС2	2.400-7 Вып.2	МС2	12	5.7	
МС41	2.400-7 Вып.2	МС41	12	6.8	
МС46	2.400-7 Вып.2	МС46	14	22.0	
МС48	2.400-7 Вып.2	МС48	10	1.2	
МС50	2.400-7 Вып.2	МС50	10	1.1	
Т24	1.030.1-1 Вып.4-1	Т24	32	1.1	
		Болт М12 ГОСТ 7798-70*	16	0.203	
		Гайка М12 ГОСТ 5915-70*	16	0.052	
		Шайба М12 ГОСТ 11371-78	32	0.061	
		Гайка М24 ГОСТ 5915-70*	28	0.011	
		-20×70 ГОСТ 103-76* Б.70	28	0.015	

Инв.№ подл. | Подпись и дата | Взам.инв.№

Привязан

Инв.№

ГИП	Белозерцев		
Рук.гр.	Сапрыкин		
Гл.спец.	Литвяев		
Рук.гр.	Данилов		
Исполн.	Данилов		

503-1-97.91 К.Ж.

Эксплуатационный филиал на 300 грузовых автомобилей с комплексом ТО

Производственный корпус

Стадия: РР | Лист: 29 | Листов:

Спецификация к схеме расположения колонн, балок, ригелей, стоек.

Новосибирское отделение ордена Трудового Красного Знамени «Гипроавтотранс»

Альбом 3

Схема расположения элементов плит покрытия.

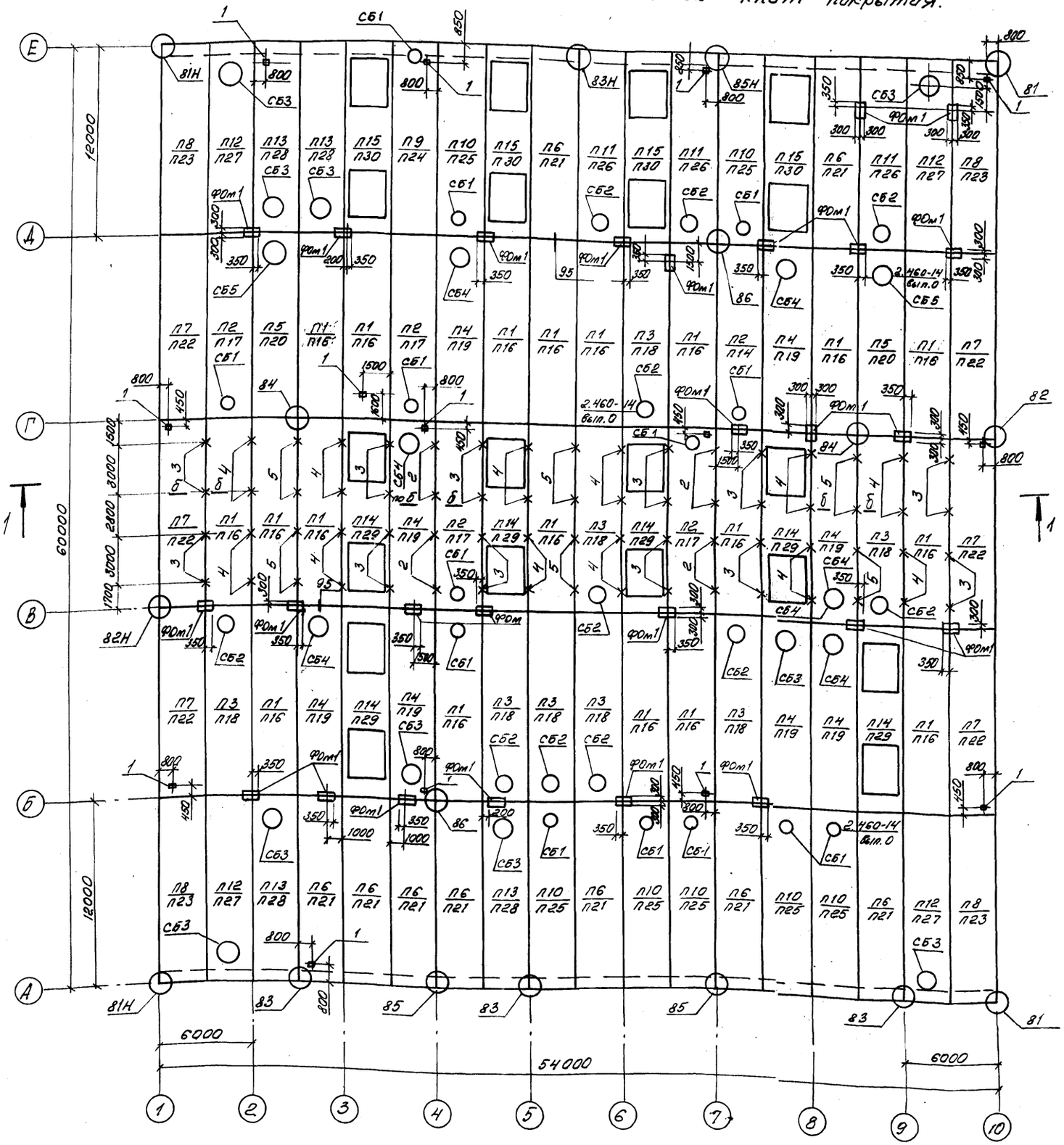

1—1

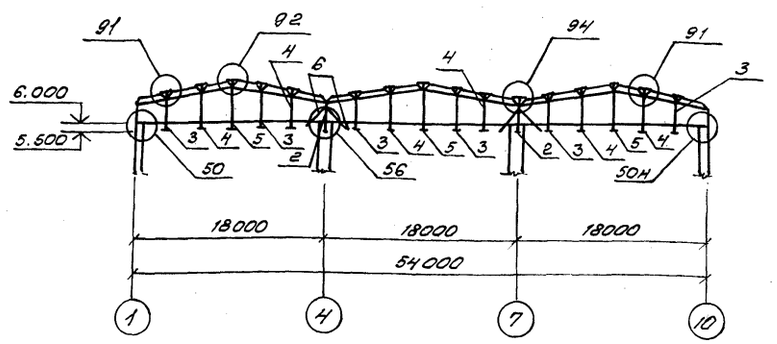

Фом 1

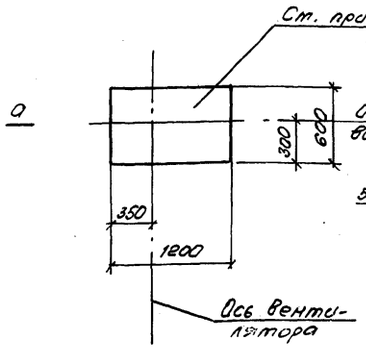

а—а

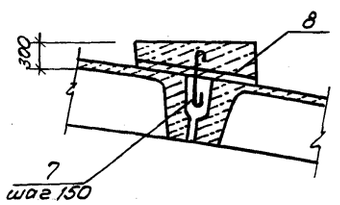

б—б

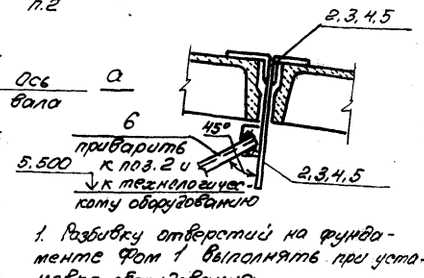

1. Разбивку отверстий на фундаменте Фом 1 выполнять при установке оборудования.
2. При устройстве фундаментов на плитах покрытия необходимо снять утеплитель и пароизоляцию, очистить поверхность плиты от битума и выполнить фундаменты.
3. Узлы замаркированы по серии 2.400-7 вып. 1.
4. Отверстия 200×200 (на схеме поз. 1) выполнять в плитах по месту методом осверления.
5. Спецификация на плиты покрытия и на ФОм см. лист 32.
6. В числителе дана марка плит для t минус 20°С, в знаменателе для минус 30°С и минус 40°С.

Рук. гр. сант. зв.	Бульба		
Рук. гр. эл. мех. зв.	Смирнова		
Рук. гр. тех. зв.	Войтович		31.12
Взам. инв. №			
Подпись и дата			
Инв. № подл.			

Привязан

Инв. №

Гип	Бетехтин		
Рук. бр	Сидорова		
Гл. спец.	Литьев		
Рук. гр.	Пяткова		
Вед. инж.	Сартисон		

503-1-97.91 К.Ж.С

Эксплуатационный филиал на 300 грузовых автомобилей с комплексом ЕО

Производственный корпус

Стадия	Лист	Листов
РП	30	

Схема расположения элементов плит покрытия. Разрез 1-1. ФОм 1

Новосибирское арендное предприятие Гипроавтотранс

Альбом 3

Схема расположения плит перекрытия в осях 1...3, Г...Д на отм. 3.300

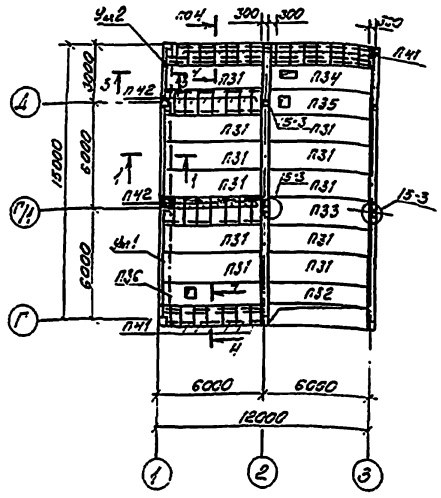

Схема расположения плит перекрытия в осях 9-10, Г-Д. на отм. 3.300.

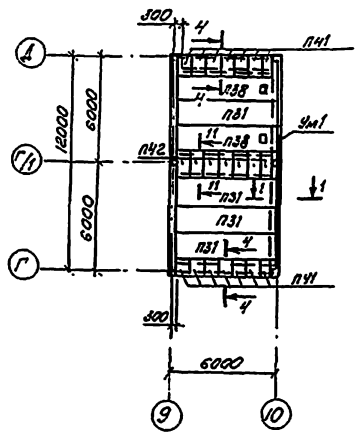

Схема расположения плит перекрытия в осях 1...4, А/1-Б на отм. 3.300

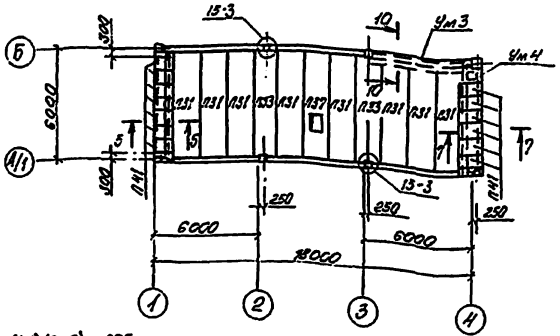

Схема расположения плит перекрытия в осях А...Б, 10 на отм. 3.000

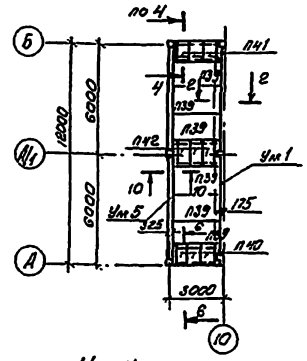

1-1; 2-2; 3-3

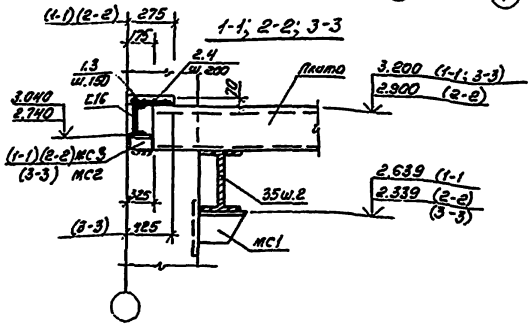

11—11

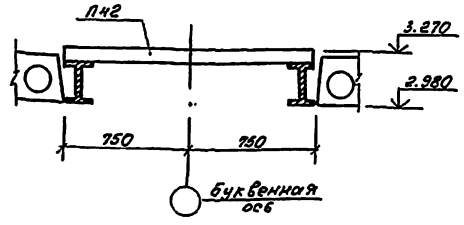

4—4

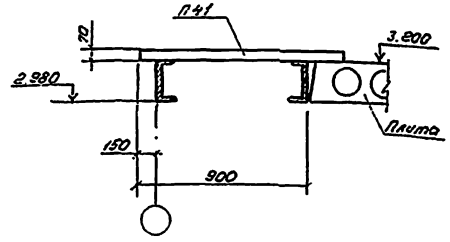

5—5, 6—6

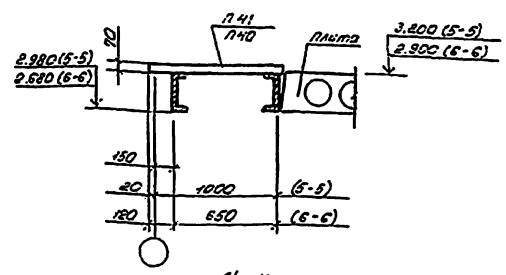

7—7

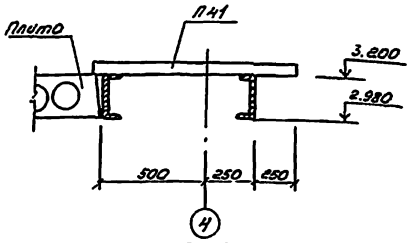

Ум4

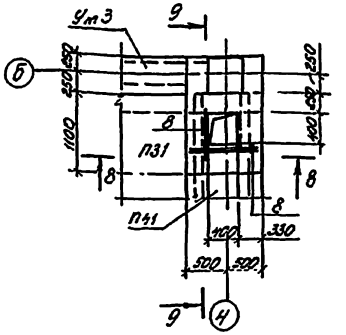

8—8

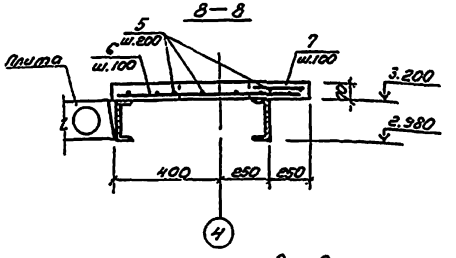

10—10

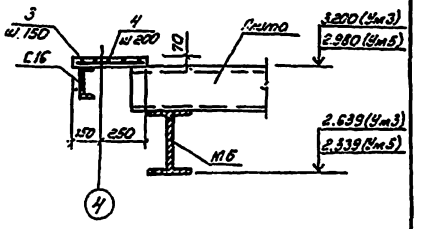

9—9

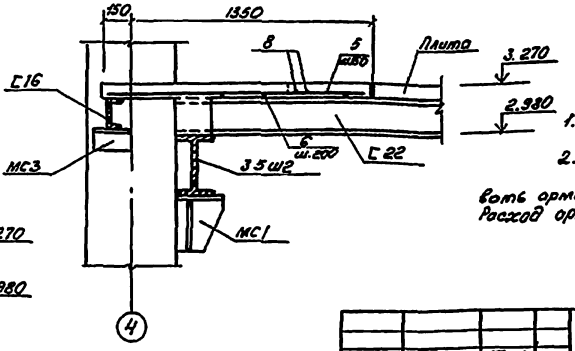

1. Узлы замаркированы по серии 1.020-1/83 вып. 6-1.
2. Заделку около колонн выполнять из бетона КА 815 (Uбет. = 0,6 м³) и армировать арматурой ф 6АIII с ячейками 100×100. Расход арматуры P = 1.8 кГ.

ГИП	Бенехтин		503-1-97.91	К.Ж
Рук. бр.	Сидорова		Эксплуатационный филиал на 300 грузовых автомобилей и комплексом ЕО	
Гл. спец.	Литьев		Производственный корпус	Стадия: РП; Лист: 31; Листов:
Рук. гр.	Пяткова			
Зад. инж.	Гортисон		Схема расположения плит перекрытия. Участки монолитные.	Новосибирское арендное предприятие Гипроавтотранс

Привязан

Инв. №

Копировал

Формат А2

Инв. № подл. | Подпись и дата | Взам. инв. №

Спецификация к схеме расположения плит покрытия и перекрытия на листах начало.

Марка поз.	Обозначение	Наименование	Кол.	Масса ед. кг.	Примечание
		t=-20°C, Снег II район			
		Плиты покрытия			
П1	1.465.1-15 вып.1; 1.465.1-10/82 вып.2	1ПГ12-5АтV—50ФПН-100п	19	7050	
П2	1.465.1-15 вып.1; 1.465.1-10/82 вып.2	1ПВ12-6АтV—4-50ФПН-100п	5	7850	
П3	1.465.1-15 вып.1; 1.465.1-10/82 вып.2	1ПВ12-6АтV—7-50ФПН-100п	8	8300	
П4	1.465.1-15 вып.1; 1.465.1-10/82 вып.2	1ПВ12-6АтV—10-50ФПН-100п	8	7750	
П5	1.465.1-15 вып.1; 1.465.1-10/82 вып.2	1ПВ12-6АтV—1н-50ФПН-100п	2	8250	
П6	503-1-97.91-КЖИ—П6...П9 / П21...П24	1ПГ12-5АтV—50ФПН-100п-а	9	7050	
П7	—П6...П9 / П21...П24	1ПГ12-5АтV—50ФПН-100п-б	6	7050	
П8	—П6...П9 / П21...П24	1ПГ12-5АтV—50ФПН-100п-в	4	7050	
П9	—П6...П9 / П21...П24	1ПВ12-6АтV—4-50ФПН-100п-а	1	7850	
П10	—П10...П13, П15 / П25...П28, П30	1ПВ12-6АтV—4-50ФПН-100п-а-1	7	7850	
П11	—П10...П13, П15 / П25...П28, П30	1ПВ12-6АтV—7-50ФПН-100п-а	3	8300	
П12	—П10...П13, П15 / П25...П28, П30	1ПВ12-6АтV—10-50ФПН-100п-а	4	7750	
П13	—П10...П13, П15 / П25...П28, П30	1ПВ12-6АтV—10-50ФПН-100п-а-1	4	7750	
П14	1.465.1-15 вып.3; 1.465.1-10/82 вып.2	1ПФ12-4АтV—5-50ФПН-100п	6	5650	
П15	503-1-97.91—П10...П13, П15 / П25...П28, П30	1ПФ12-4АтV—5-50ФПН-100п-а	4	5650	
		t=-30°C, -48C, Снег III, IV район			
		Плиты покрытия			
П16	1.465.1-15 вып.5; 1.465.1-10/82 вып.2	2ПГ12-3АтV—50ФНП-100п	19	8250	
П17	1.465.1-15 вып.5; 1.465.1-10/82 вып.2	2ПВ12-4АтV—4-50ФНП-100п	5	8850	
П18	1.465.1-15 вып.5; 1.465.1-10/82 вып.2	2ПВ12-4АтV—7-50ФПН-100п	8	9350	
П19	1.465.1-15 вып.5; 1.465.1-10/82 вып.2	2ПВ12-4АтV—10-50ФПН-100п	8	9250	
П20	1.465.1-15 вып.5; 1.465.1-10/82 вып.2	2ПВ12-4АтV—14-50ФПН-100п	2	9050	
П21	503-1-97.91-КЖИ—П6...П9 / П21...П24	2ПГ12-3АтV—50ФПН-100п-а	9	8250	
П22	—П6...П9 / П21...П24	2ПГ12-3АтV—50ФПН-100п-б	6	8250	
П23	—П6...П9 / П21...П24	2ПГ12-3АтV—50ФПН-100п-в	4	8250	
П24	—П6...П9 / П21...П24	2ПВ12-4АтV—4-50ФПН-100п-а	1	8850	
П25	—П10...П13, П15 / П25...П28, П30	2ПВ12-4АтV—4-50ФПН-100п-а-1	7	8850	
П26	—П10...П13, П15 / П25...П28, П30	2ПВ12-4АтV—7-50ФПН-100п-а	3	9350	
П27	—П10...П13, П15 / П25...П28, П30	2ПВ12-4АтV—10-50ФПН-100п-а	4	9250	
П28	—П10...П13, П15 / П25...П28, П30	2ПВ12-4АтV—10-50ФПН-100п-а-1	4	9250	
П29	1.465.1-15 вып.7; 1.465.1-10/82 вып.2	2ПФ12-3АтV—5-50ФПН-100п	6	7750	
П30	503-1-97.91—П10...П13, П15 / П25...П28, П30	2ПФ12-3АтV—5-50ФПН-100п-а	4	7750	

Ведомость расхода стали на элемент, кг

Марка элемента	Изделия арматурные: Арматура класса А III 25Г2С ГОСТ 5781-82* ф6	ф8		Итого	Всего	Общий расход
Ум1	4.86			4.86	4.86	4.86
Ум2	3.66			3.66	3.66	3.66
Ум3; Ум5	10.0			10.0	10.0	10.0
Ум4	6.95	0.96		7.91	7.91	7.91

Окончание

Марка, поз.	Обозначение	Наименование	Кол.	Масса ед. кг.	Примечание
		t=-20°C, t=-30°C, t=-40°C			
		Фундамент монолитный			
ФОМ	лист 30	ФОМ1	26		Бетон кл 15 V=0,22 м³
		Стаканы			
СБ1	1.494—24 вып.1	СБ 4.Б-1	11	160	
СБ2	1.494—24 вып.1	СБ 7.Б-1	11	320	
СБ3	1.494—24 вып.1	СБ 10 Б-1	11	280	
СБ4	1.494—24 вып.1	СБ 12 Б-1	6	400	
СБ5	1.494—24 вып.1	СБ 14Б-1	2	460	
		Плиты перекрытия			
П31	1.041.1-3 вып.1	ПК 56.15—10АтV	24	2600	
П32	1.041.1-3 вып.1	ПК 56.12—10АтV	1	2000	
П33	1.041.1-3 вып.1	ПК 56.15—10АтV-2	2	2600	
П34	503-1-97.91-КЖИ-П34...П38	ПРС 56.15—15АтV-1	1	2890	
П35	—П34...П38	ПРС 56.15—15АтV-2	1	2890	
П36	—П34...П38	ПРС 56.15—15АтV-3	1	2890	
П37	—П34...П38	ПРС 56.15—15АтV-4	1	2890	
П38	—П34...П38	ПРС 56.15—15АтV-5	1	2890	
П39	1.041.1—3 вып.5	ПК 27.12—12 А III	6	900	
П40	3.006.1—2.87, вып.2	П5д—8б	3	100	
П41	3.006.1—2.87, вып.2	П7д—5б	51	150	
П42	3.006.1—2.87, вып.2	П10д—5б	24	190	
		Участки монолитные			
Ум1	503-1-97.91 лист 31	Ум1	6		
Ум2	лист 31	Ум2	1		
Ум3	лист 31	Ум3	1		
Ум4	лист 31	Ум4	1		
Ум5	лист 31	Ум5	1		
		Изделия соединительные			
МС1	2.460-14 вып.0	МС1	152	0.40	
МС15	16.011.300	ф16АI ГОСТ 5781-82*, ℓ=300	4	0.45	без черт.
МС18	14.011.350	ф14АI ГОСТ 5781-82* ℓ=350	8	0.41	без черт.
МС21	260.10.070.260	-14×260 ГОСТ 19903-74*, ℓ=260	4	0.55	без черт.
МС22	2.400-7 вып.2	МС22	34	1.20	
2	503-1-97.91-КЖИ—МС3, МС6	МС3	8	21.5	
3	—МС3, МС6	МС4	16	23.4	
4	—МС3, МС6	МС5	16	25.3	
5	—МС5...МС6	МС6	12	27.2	
6		∟50×5 ГОСТ 8509-86, ℓ=1400	16	5.3	
7		ф10АI ГОСТ 8781-82, ℓ=700	234	0.43	см. л. 30
8	ГОСТ 23279-85	4ср 5 бр I-100 / 5 бр I-100 — 11×5,5 50/25	26	1.83	см. л. 30

Спецификация на монолитные участки Ум1...Ум5

Формат	Зона	Поз.	Обозначение	Наименование	Кол.	Примечание
				Ум1		
				Сборочные единицы		
				Детали		
				ф6 А III ГОСТ 5781-82*		
		1		ℓ=260	39	0.06
		2		ℓ=5700	2	1.26
				Материалы:		
				Бетон кл. В 12.5		0.14 м³
				Ум2		
				Сборочные единицы		
				Детали		
				ф6 А III ГОСТ 5781-82*		
		3		ℓ=420	15	0.12
		4		ℓ=2800	3	0.62
				Материалы:		
				Бетон кл В 12.5		0.07 м³
				Ум4		
				Сборочные единицы		
				Детали		
				ф6 А III ГОСТ 5781-82*		
		5		ℓ=950	12	0.21
		6		ℓ=1500	11	0.33
		7		ℓ=300	11	0.07
		8		ф8 А III ГОСТ 5781-82*, ℓ=800	3	0.32
				Материалы:		
				Бетон кл. В 12.5		0.09 м³
				Ум3; Ум5		
				Сборочные единицы		
				Детали		
				ф А III, ГОСТ 5781-82*		
		3		ℓ=400	39	0.16
		4		ℓ=5700	3	1.26
				Материалы		
				Бетон кл. В 12.5		0.18 м³

Инв. № подл. | Подпись и дата | Взам. инв. №

Привязан:

Инв. №

ГИП	Бетехтин	
Рук. бр.	Сидорова	
Гл. спец.	Питьев	
Рук. гр.	Пяткова	
Вед. инж.	Сартисов	

503-1-97.-91 КЖ

Эксплуатационный филиал на 300 грузовых автомобилей с комплексом ВО

Производственный корпус

Стадия	Лист	Листов
РП	32	

Спецификация к схеме расположения плит покрытия, перекрытия

НОВОСИБИРСКОЕ АРЕНДНОЕ ПРЕДПРИЯТИЕ ГИПРОАВТОТРАНС

Копировал: Тимофеева

Формат: А2

Альбом 3

по оси А

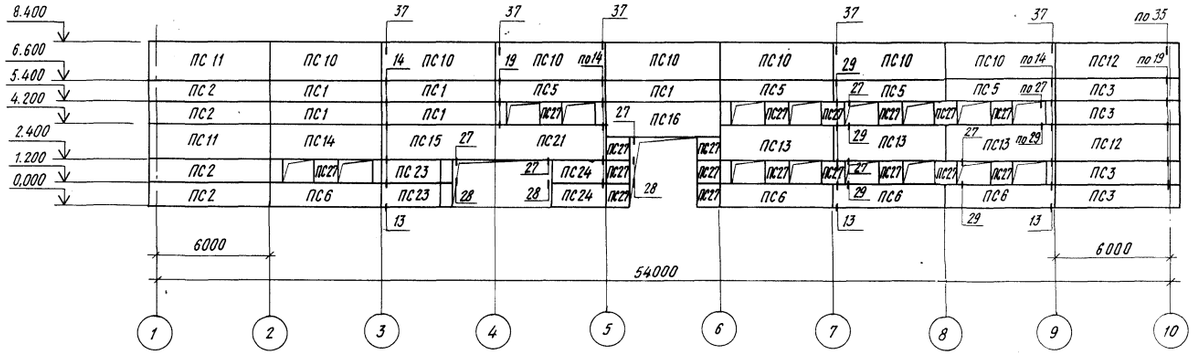

по оси 10

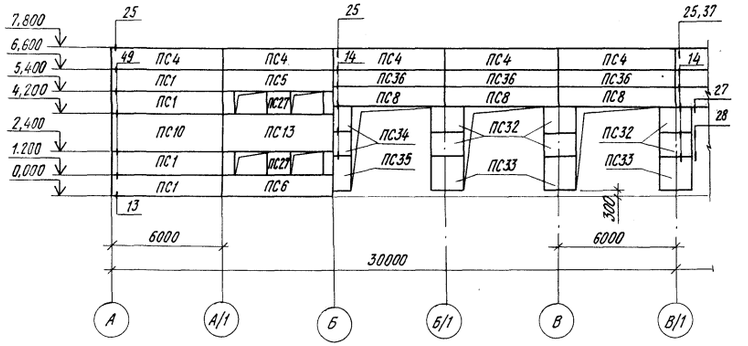

по оси Е

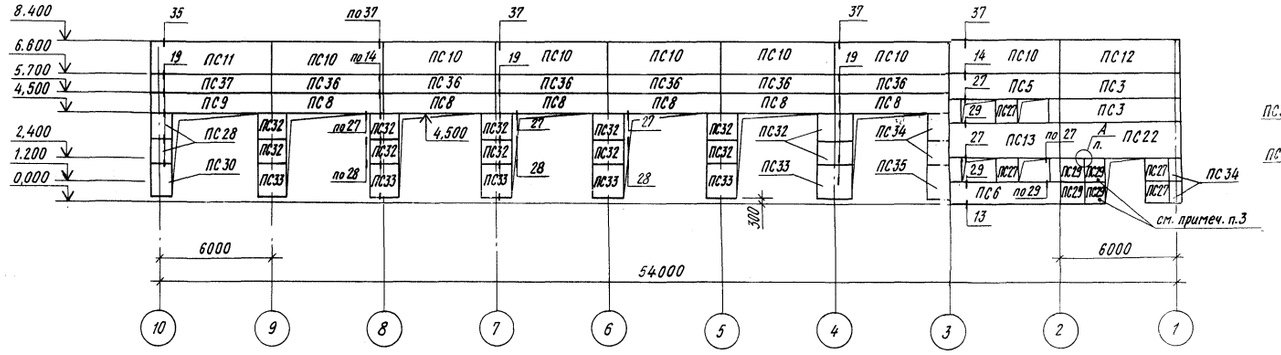

по оси 10

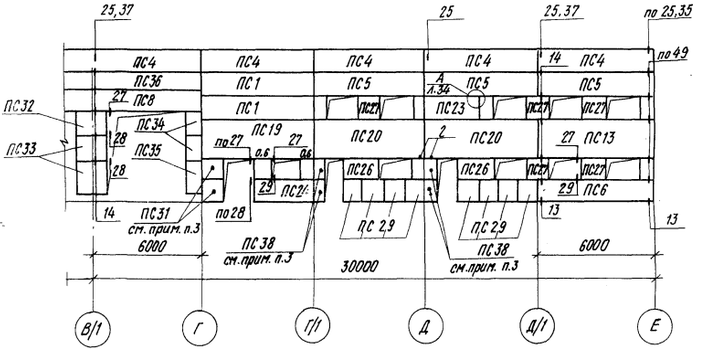

по оси 1

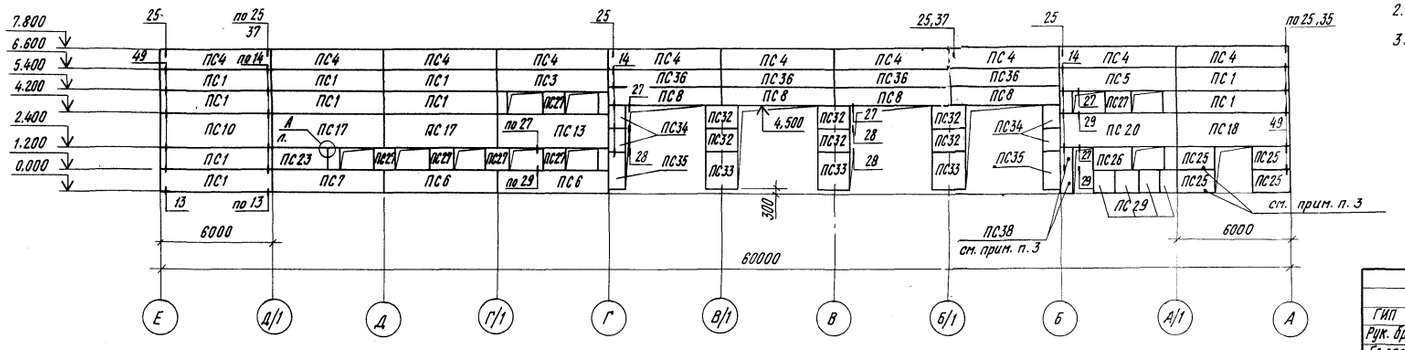

1. Узлы замаркированы по серии 1.030.1-1 вып.3-3
2. Незамаркированные стеновые панели марки ПС38
3. Для температуры минус 40°С, панели марок ПС25, ПС29, ПС31, ПС38 -оговоренные на схемах, заменить кирпичными вставками, см. лист АР5, АР9.

ГИП	Бетехтин		503-1-97.91-КЖ
Рук. бр.	Сидорова		Эксплуатационный филиал на 300 грузовых автомобилей с комплексом ЕО
Гл.спец	Питьев		Производственный корпус
Рук. гр.	Пяткова		Стадия: РП; Лист: 33; Листов:
Вед.инж.	Сартисон		Схема расположения стеновых панелей
Привязан			Новосибирское арендное предприятие ГИПРОАВТОТРАНС
Инв.№			

Инв.№ подл. | Подпись и дата | Взам. инв.№

Альбом 3

Спецификация к схеме расположения стеновых панелей на листе

начало

Марка, поз.	Обозначение	Наименование	Кол.	Масса ед., кг.	Примечание
		t=-20°C, t=-30°C			
		Панели стеновые			
пс 1	1.030.1-1.1-1 05	пс 60.12.2.0-2л-31	21	1740	
пс 2	503-1.97.91 — кжн-пс2, пс3, пс5, пс11, пс12, пс14, пс37	пс 62.5.12.2,0-2л-1.31-1	4	1810	
пс 3	— пс2, пс3, пс5, пс11, пс12, пс14, пс37	пс 62.5.12.20-2л-2,31-1	6	1810	
пс 4	1.030.1-1.1-1 05	пс 60.12.2.0-2л-34	20	1740	
пс 5	503-1.97.91 — кжн-пс2, пс3, пс5, пс11, пс12, пс14, пс37	пс 60.12.2.0-4л-37-1	11	1760	
пс 6	— пс6...пс8, пс21	пс 60.12.2.0-4л-36-1	8	1760	
пс 7	— пс6...пс8, пс21	пс 60.12.2.0-4л-36-2	1	1760	
пс 8	— пс6...пс8, пс21	пс 60.12.2.0-4л-37-2	14	1760	
пс 9	— пс9, пс13	пс 62.5.12.2.0-4л-1.37-1	1	1810	
пс 10	1.030.1-1.1-1 07-01	пс 60.18.2.0-3л-31	16	2620	
пс 11	503-1.97.91 — кжн-пс2, пс3, пс5, пс11, пс12, пс14, пс37	пс 62.5.18.2.0-3л-1.31-1	3	2740	
пс 12	— пс2, пс3, пс5, пс11, пс12, пс14, пс37	пс 62.5.18.2.0-3л-2.31-1	3	2740	
пс 13	— пс9, пс13	пс 60.18.2.0-4л-38-1	7	2640	
пс 14	— пс2, пс3, пс5, пс11, пс12, пс14, пс37	пс 60.18.2.0-4л-37-1	2	2640	
пс 15	— пс15, пс16	пс 60.18.2.0-4л-37-2	1	2640	
пс 16	пс15, пс16	пс 60.18.2.0-4л-37-3	1	2640	
пс 17	— пс17, пс18	пс 60.18.2,0-4л-37-4	1	2640	
пс 18	— пс17, пс18	пс 60.18.2,0-4л-37-5	1	2640	
пс 19	— пс19, пс20	пс 60.18.2,0-4л-37-6	1	2640	
пс 20	пс19, пс20	пс 60.18.2,0-4л-37-7	3	2640	
пс 21	— пс6...пс8, пс21	пс 60.18.2.0-4л-36-1	1	2640	
пс 22	— пс22...пс24	пс 62.5.18.2.0-4л-2,37-1	1	2760	
пс 23	— пс22...пс24	пс 30.12.2.0-6л-53-1	4	870	
пс 24	— пс22...пс24	пс 30.12.2.0-6л-54-1	3	870	
пс 25	— пс25, пс26, пс28, пс30	2пс 20.12.2,0-л-73-1	4	570	
пс 26	— пс25, пс26, пс28, пс30	2пс 20.12.2.0-л-73-2	3	570	
пс 27	1.030.1-1.1-1 60	2пс 12.12.2,0-л-59	35	340	
пс 28	503-1.97.91 — кжн-пс25, пс26, пс28, пс30	2пс 11.12.2,0-л-72-1	2	320	
пс 29	— пс29, пс31, пс32...пс35	2пс 11.12.2,0-л-72-2	16	320	
пс 30	— пс25, пс26, пс28, пс30	2пс 11.18.2,0-л-72-1	1	470	
пс 31	— пс29, пс31, пс32...пс35	2пс 11.12.2,0-л-72-3	2	320	
пс 32	— пс29, пс31, пс32...пс35	2пс 17.12.2,0-л-73-1	24	490	
пс 33	— пс29, пс31, пс32...пс35	2пс 17.18.2,0-л-73-1	12	730	
пс 34	— пс29, пс31, пс32...пс35	2пс 8.12.2,0-л-72-1	12	290	
пс 35	— пс29, пс31, пс32...пс35	2пс 8.18.2,0-л-72-1	5	340	
пс 36	1.030.1-1.1-1 04-05	пс 60.9.2,0-2л-31	13	1310	
пс 37	503-1.97.91 — кжн-пс2, пс3, пс5, пс11, пс12, пс14, пс37	пс 62.5.9.2.0-2л-1-31-1	1	1370	
пс 38	1.030.1-1.1-1 58	2пс 6.12.2,0-л	38	170	

продолжение

Марка, поз.	Обозначение	Наименование	Кол.	Масса ед. кг.	Примечание
		t=-40°C.			
		Панели стеновые			
пс 1	1.030.1-1.1-1 05-03	пс 60.12.2,5-3л-31	21	2120	
пс 2	503-1.97.91 — кжн-пс2, пс3, пс5, пс11, пс12, пс14, пс37	пс 63.12.2,5-3л-1,31-1	4	2230	
пс 3	— пс2, пс3, пс5, пс11, пс12, пс14, пс37	пс 63.12.2,5-3л-2,31-1	6	2230	
пс 4	1.030.1-1.1-1 05-03	пс 60.12.2,5-3л-34	20	2120	
пс 5	503-1.97.91 — кжн-пс2, пс3, пс5, пс11, пс12, пс14, пс37	пс 60.12.2,5-5л-37-1	11	2130	
пс 6	— пс6...пс8, пс21	пс 60.12.2,5-5л-36-1	8	2130	
пс 7	— пс6...пс8, пс21	пс 60.12.2,5-5л-36-2	1	2130	
пс 8	— пс6...пс8, пс21	пс 60.12.2,5-5л-37-2	14	2130	
пс 9	— пс9, пс13	пс 63.12.2,5-5л-1.37-1	1	2240	
пс 10	1.030.1-1.1-1 07-06	пс 60.18.2,5-4л-31	16	3210	
пс 11	503-1.97.91 — кжн-пс2, пс3, пс5, пс11, пс12, пс14, пс37	пс 63.18.2,5-4л-1.31-1	3	3370	
пс 12	— пс2, пс3, пс5, пс11, пс12, пс14, пс37	пс 63.18.2,5-4л-2.31-1	3	3370	
пс 13	— пс9, пс13	пс 60.18.2,5-4л-38-1	7	3210	
пс 14	— пс2, пс3, пс5, пс11, пс12, пс14, пс37	пс 60.18.2,5-4л-37-1	2	3210	
пс 15	— пс15, пс16	пс 60.18.2,5-4л-37-2	1	3210	
пс 16	пс15, пс16	пс 60.18.2,5-4л-37-3	1	3210	
пс 17	— пс17, пс18	пс 60.18.2,5-4л-37-4	1	3210	
пс 18	— пс17, пс18	пс 60.18.2,5-4л-37-5	1	3210	
пс 19	— пс19, пс20	пс 60.18.2,5-4л-37-6	1	3210	
пс 20	— пс19, п20	пс 60.18.2,5-4л-37-7	3	3210	
пс 21	— пс6...пс8, пс21	пс 60.18.2,5-4л-36-1	1	3210	
пс 22	— пс22,...пс24	пс 63.18.2,5-4л-2,37-1	1	3370	
пс 23	— пс22...пс24	пс 30.12.2,5-6л-53-1	4	1060	
пс 24	— пс22...пс24	пс 30.12.2,5-6л-54-1	3	1060	
пс 25	— пс25, пс26, пс28, пс30	2пс 20.3.12.2,5-л-73-1	2	710	
пс 26	— пс25, пс26, пс28, пс30	2пс 20.3.12.2,5-л-73-2	3	710	
пс 27	1.030.1-1.1-1 60-01	2пс 12.12.2,5-л-59	35	420	
пс 28	503-1.97.91 — кжн-пс23, пс26, пс28, пс30	2пс 11,3.12.2,5-л-72-1	2	400	
пс 29	— пс29, пс31, пс32...пс35	2пс 11,3.12.2,5-л-72-2	16	400	
пс 30	— пс25, пс26, пс28, пс30	2пс 11,3.18.2,5-л-72-1	1	590	
пс 32	пс29, пс31, пс32...пс35	2пс 18.12.2,5-л-73-1	24	620	
пс 33	пс29, пс31, пс32...пс35	2пс 18.18.2,5-л-73-1	12	940	
пс 34	пс29, пс31, пс32...пс35	2пс 9.12.2,5-л-72-1	12	320	
пс 35	пс29, пс31, пс32...пс35	2пс 9.18.2,5-л-72-1	5	470	
пс 36	1.030.1-1.104-08	пс 60.9.2,5-2л-31	13	1600	
пс 37	503-1.97.91 — кжн-пс2, пс3, пс5, пс11, пс12, пс14, пс37	пс 63.9.2,5-2л-1-31-1	1	1680	
пс 38	1.030.1-1.1-1 58-01	2пс 6.12.2,5-л	32	210	

окончание

Марка, поз.	Обозначение	Наименование	Кол.	Масса, ед., кг	Примечание
		t=-20°, t=-30°C, t=-40°C			
		Изделия соединительные			
Т3	1.030.1-1.4-1-120	Т3	380	0,4	
Т-5	1.030.1-1.4-1-130	Т5	40	0,4	
Т-8	1.030.1-1.4-1-140	Т8	52	0,5	
Т-19	1.030.1-1.4-1-220-02	Т19	44	0,5	
		-8×80×140 ГОСТ 19903-74*	232	0,7	узел 27, 29
1		-8×140×140 ГОСТ 19903-74*	80	1,2	узел 28, А
2		ф10 АТ ГОСТ 5781-71, l=400	2	1,0	

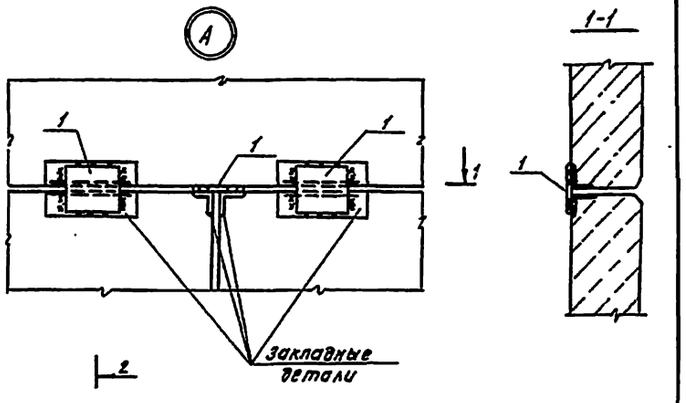

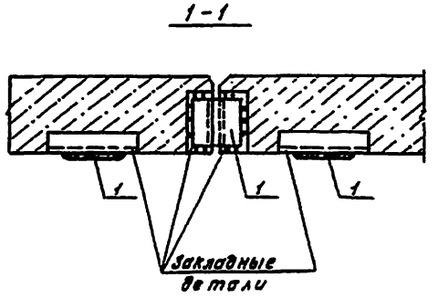

Привязан:

Инв. №

ГИП	Бахтахтин		
Рук. гр.	Соборова		
Гл. спец.	Питьев		
Рук. гр.	Пятнова		
Вед. инж.	Сарапулов		

503-1-97.91 КЖ

Эксплуатационный филиал на 300 грузовых автомобилей с комплексом ЕО

Производственный корпус

Стадия	Лист	Листов
РП	34	

Спецификация к схеме расположения стеновых панелей узел А.

НОВОСИБИРСКОЕ АРЕНДНОЕ ПРЕДПРИЯТИЕ ГИПРОИВТОТРАНС

Копировал: Тимофеева Формат: А2

Инв. № подл. | Подпись и дата | Взам. инв. №

Альбом 3

Ведомость рабочих чертежей основного комплекта марки КМ.

Лист	Наименование	Примечание.
1	Общие данные (начало)	
2	Общие данные (продолжение)	
3	Общие данные (продолжение)	
4	Общие данные (продолжение)	
5	Общие данные (продолжение)	
6	Общие данные (продолжение)	
7	Общие данные (окончание)	
8	Схема расположения балок перекрытия.	
	Узлы 1...4. Сечения 1-1...4-4	
9	Схемы расположения стоек, балок,	
	лестницы, ограждения, перекрытия	
	на отм. 3.000. СК1, СК2.	
10	Разрезы 3-3... 4-4. Сечения 5-5... 12-12.	
	Узлы 1...5.	
11	Схемы расположения стоек, балок	
	и перекрытия на отм. -2.000	
	Стойки С2 ... С4	
12	Схемы расположения элементов	
	лестниц Л1... Л3, виды 1-1...10-10. Стойка СК1.	
13	Схема расположения элементов под-	
	весного оборудования. Разрезы 1-1... 8-8.	
	Узлы 1...4.	
14	Узлы 5, 6. Стойки СК5, СК6	
15	Схема расположения элементов	
	площадки на отм. 3.500. Узел 1.	
16	Схема расположения элементов	
	пожарной лестницы Л4, узлы 1, 2, 3.	
	Сечения.	
17	Схемы расположения зенитных	
	фонарей, ворот, сетчатых перегородок	

Ведомость ссылочных документов.

Обозначение	Наименование	Примечание
1.020-1/83 вып. 6-1	Конструкции каркаса	
вып. 7-1	межвидового применения	
	для многоэтажных общест-	
	венных зданий, производст-	
	венных и вспомогательных	
	зданий.	
1.426.2-6 вып.1	Балки подвесного транспорта	
1.450.3-6 вып.0-1,	Лестницы, площадки стремянки	
вып. 1	и ограждения стальные,	
	производственных зданий	
	промышленных предприятий.	
1.464.2-17 вып.1	Фонари зенитные с размера-	
	ми светового проема	
	2.7×2.7м со стальными	
	переплетами.	
1.435.9-25 вып.0	Ворота подъемно-складча-	
вып. 1	тые с полотном из различ-	
	ных материалов.	
1.435.9-17 вып.0, вып1	Ворота распашные	
1.431-10 вып.2	Перегородки консольные	
	сетчатые стальные.	

Общие указания

1. За относительную отметку 0.000 принят уровень чистого пола здания, соответствующий абсолютной отметке ▭.

2. Проект разработан для следующих условий строительства:
— расчетная сейсмичность не более 6 баллов,
— расчетная зимняя температура наружного воздуха - минус 20°С, минус 30°С (основной вариант) минус 40°С,
— ветровое давление - для I района (основной вариант), для II района и для III района,
— вес снегового покрова для II района, для III района (основной вариант) для IV снегового района.

3. Проектирование стальных конструкций выполнено в соответствии с требованиями СНиП II-23-81*.

4. Конструкции сварные. Сварку производить электродами типа Э42 по ГОСТ 9467-75*.

Монтаж конструкций производить на болтах нормальной точности и на сварке. Болты плотно затянуть и нарезку расчеканить.

5. Все стальные конструкции огрунтовать на заводе изготовителе с последующей окраской грунтом ГФ020 синтетической эмалью ПФОП за 2 раза.

6. Монтаж конструкций производить в соответствии со СНиП 3.03.01-87.

7. Марки стали приняты для температуры минус 30°С (основной вариант).

Типовой проект разработан в соответствии с действующими нормами и правилами и предусматривает мероприятия, обеспечивающие пожарную безопасность при эксплуатации здания.

Главный инженер проекта /Бетехтин/.

Инв. № подл. | Подпись и дата | Взам. инв. №

Инв. №				Привязан
ГИП	[illegible]			503-1-97.91 КМ
Рук. гр.	[illegible]			Эксплуатационный филиал на 300 грузовых автомобилей с комплексом ЕО
Гл. спец.	[illegible]			Производственный корпус — Стадия: РП; Лист: 1; Листов: 17
Рук. гр.	[illegible]			Общие данные (начало) — Новосибирское [illegible] Гипроавтотранс
Инв. №				

Копир. [illegible]

Формат А2

Альбом 3

Вид профиля и ГОСТ, ТУ	Марка металла и ГОСТ	Обозначение и размер профиля мм	№ пп	Код: Марки металла	Код: Вида профиля	Код: Размера профиля	Количество, шт	Длина, мм	Масса металла по элементам конструкций: Подвесное оборудование	Стойки и балки площадок	Стойки и балки лестниц	Площадки	Поларная лестница	Общая масса, т	Масса потребности в металле по кварталам (заполняется изготовителем): I	II	III	IV	Заполняется ВЦ
									Код элемента конструкций										
1	2	3	4	5	6	7	8	9											
Двутавры стальные горячекатанные с паралельными гранями полок ГОСТ 26020-83	С 255 ГОСТ 27772-88*	I 40Ш1	1							7,40				7,40					
		I 35Ш2	2							4,23				4,23					
		I 26Ш1	3							1,73				1,73					
		I 20Ш1	4							1,65				1,65					
		I 30Б1	5							1,60				1,60					
		I 26Б1	6							0,53				0,53					
		I 30К2	7							2,75				2,75					
		I 20К2	8							2,70				2,70					
	Итого:		9	087020						22,59				22,59					
Всего профиля:			10		092505					22,59				22,59					
Балки двутавровые для монорельсов ГОСТ 19425-74*	С 255 ГОСТ 27772-88*	I 30М	11						2,13					2,13					
	Итого:		12	087020					2,13					2,13					
Всего профиля:			13		092500				2,13					2,13					
Сталь горячекатанная Балки двутавровые ГОСТ 8239-89	С 245 ГОСТ 27772-88*	I 16	14								0,026			0,026					
	Итого:		15	087018							0,026			0,026					
	С 255 ГОСТ 27772-88*	I 16	16							0,230				0,230					
	Итого:		17	087020						0,230				0,230					
Всего профиля:			18							0,230	0,026			0,256					
Сталь горячекатанная швеллеры ГОСТ 8240-89	С 255 ГОСТ 27772-88*	[24	19							0,150				0,150					
		[22	20							2,000				2,000					
		[16	21							3,940				3,940					
	Итого:		22	087020						6,090				6,090					
Всего профиля:			23		092500					6,090				6,090					
Сталь прокатная угловая равнополочная ГОСТ 8509-86	С 245 ГОСТ 27772-88*	L 100×7	24						0,013					0,013					
		L 75×6	25						0,060					0,060					
	Итого:		26	087018					0,073					0,073					

ГИП	Ветехтин	
Рук.бр.	Сидорова	
Гл.спец.	Питьев	
Рук.гр.	Пятков	
Вед.инж.	Сартисон	

Привязан

Инв. №

503-1-97.91 КМ

Эксплуатационный филиал на 300 грузовых автомобилей с комплексом ЕО

Производственный корпус

Стадия	Лист	Листов
РП	2	

Общие данные (продолжение)

Новосибирское арендное предприятие ГИПРОАВТОТРАНС

Копировал

Формат А2

Инв. № подл. | Подп. и дата | Взам. инв. №

Альбом 3

Вид профиля и ГОСТ, ТУ	Марка металла и ГОСТ	Обозначение и размер профиля мм	№ пп	Код: Марки металла	Код: Вида профиля	Код: Размера профиля	Количество, шт.	Длина, мм	Масса металла по элементам конструкций: Подвесное оборудование	Стойки балки площадок	Стойки и балки лестниц	Площадки	Пожарная лестница	Общая масса, т	Масса потребности в металле по кварталам (заполняется изготовителем): I	II	III	IV	Заполняется ВЦ
									Код элемента конструкций										
1	2	3	4	5	6	7	8	9											
Сталь прокатная угловая равнополочная ГОСТ 8509-86	С 255 ГОСТ 27772-88*	L 100×8	27							0,171				0,171					
		L 63×5	28							0,036			0,050	0,086					
	Итого:		29	087020						0,207			0,050	0,257					
Всего профиля:			30		093100				0,073	0,207			0,050	0,330					
Листы стальные с ромбическим и чечевичным рифлением ГОСТ 8568-77*	С 235 ГОСТ 27772-88*	рифл. -δ=5	31									3,850		3,850					
	Итого:		32	087016								3,850		3,850					
Всего профиля:			33									3,850		3,850					
Сталь листовая горячекатанная ГОСТ 19903-74*	С 255 ГОСТ 27772-88*	-δ=20	34							0,902				0,902					
		-δ=18	35							0,311				0,311					
		-δ=16	36							1,030				1,030					
		-δ=14	37						0,168	0,450				0,618					
		-δ=12	38							0,780				0,780					
		-δ=10	39							1,230				1,230					
		-δ=8	40							0,010				0,010					
	Итого:		41	087020					0,168	4,713				4,881					
Всего профиля:			42		097100				0,168	4,713				4,881					
Сталь листовая горячекатанная ГОСТ 19903-74*	С 245 ГОСТ 27772-88*	-δ=20	43								0,110			0,110					
		-δ=14	44								0,070			0,070					
		-δ=10	45						0,024				0,008	0,032					
		-δ=8	46								0,001		0,007	0,008					
	Итого:		47	087019					0,024		0,181		0,015	0,220					
Всего профиля:			48		097100				0,024		0,181		0,015	0,220					

Инв. № подл. | Подп. и дата | Взам. инв. №

Привязан

Инв. №

ГИП	Бетехтин	
Рук. бр.	Сидорова	
Гл. спец.	Питьев	
Рук. гр.	Пяткова	
Вед. инж.	Сартисон	

503-1-97.91 км

Эксплуатационный филиал на 300 грузовых автомобилей с комплексом ЕО

Производственный корпус

Стадия	Лист	Листов
РП	3	

Общие данные (продолжение)

Новосибирское арендное предприятие ТИПРОАВТОТРАНС

Копировал Ал. Формат А2

Альбом 3

Вид профиля и ГОСТ, ТУ	Марка металла и ГОСТ	Обозначение и размер профиля мм	№ п.п	Код: Марки металла	Код: Вида профиля	Код: размера профиля	Количество, шт.	Длина, мм	Масса металла по элементам конструкций: Подвески опорных стоек	Стойки фахверка и балки	Связи между стойками и балки	Площадки	Гвинтовая лестница	Общая масса, т	Масса потребности в металле по кварталам (заполняется изготовителем): I	II	III	IV	Заполняется ВЦ
				Код элемента конструкций															
1	2	3	4	5	6	7	8	9											
Арматурная сталь класса AII ГОСТ 5781-82*	СТ-5СП ГОСТ 27772-88*	ф18	49										0,005	0,005					
	Итого:		50	087010									0,005	0,005					
Всего профиля:			51		093001								0,005	0,005					
Всего масса металла			52						2,395	33,830	0,207	3,850	0,070	40,352					
Лестницы, площадки														1,389					
Перегородки сетчатые														0,110					
Зенитные фонари														8,786					
Ворота														16,385					
Итого масса металла:														26,670					
В том числе по маркам	С235 ГОСТ 27772-88*		53									3,850		3,850					
	С255 ГОСТ 27772-88*		54						0,097		0,207		0,015	0,319					
	С255 ГОСТ 27772-88		55						2,290	33,83			0,050	38,178					
	СТ-5СП ГОСТ 27772-88		56										0,005	0,005					
Масса поставки элементов по кварталам (заполняется заказчиком)	I																		
	II																		
	III																		
	IV																		

Инв.№ подл. | Подпись и дата | Взам. инв.№

Привязан

Инв.№

ГИП	Бегетин		503-1-97.91-КМ
Рук.гр.	Дворов		Эксплуатационный филиал на 300 грузовых автомобилей с компрессорами ЕО
Гл.спец.	Литвер		Производственный корпус
Рук.гр.	Петков		Стадия: РП; Лист: 4; Листов:
Нач.отд.	Сартисов		Общие данные (продолжение)
			Новосибирское зональное предприятие Гипродортранс

Копировал Севостьянова Формат А2

Альбом 3

Вид профиля и ГОСТ, ТУ	Марка металла и ГОСТ	Обозначение и размер профиля мм	№ п.п	Код: Марки металла	Код: Вида профиля	Код: Размера профиля	Количество, шт.	Длина, мм	Масса металла по элементам конструкций: Лестничные марши	Площадки	Ограждения	Сетчатые перегородки	Общая масса, т	Масса потребности в металле по кварталам (заполняется изготовителем): I	II	III	IV	Заполняется ВЦ
									Код элемента конструкций									
1	2	3	4	5	6	7	8	9										
Сталь листовая горячекатанная ГОСТ19903-74*	С 245 ГОСТ27772-88*	$-\delta=6$	1									0,004	0,004					
		$-\delta=4$	2						0,003				0,003					
	Итого:			087018					0,003			0,004	0,007					
	ВСт3 кп2 ГОСТ14637-79*	$-\delta=6$	3						0,004				0,004					
		$-\delta=3$	4							0,011			0,011					
		$-\delta=2,5$	5								0,009		0,009					
	Итого:		6	087016					0,004	0,011	0,009		0,024					
Всего профиля:			7		097100				0,007	0,011	0,009	0,004	0,031					
Уголки стальные гнутые неравнополочные ГОСТ19772-74*	ВСт3 кп2 ГОСТ11474-76*	L25×20×1,5	8									0,013	0,013					
		L50×36×3	9									0,053	0,053					
		L90×70×4	10									0,010	0,010					
	Итого:		11	087016								0,076	0,076					
Всего профиля:			12									0,076	0,076					
Швеллеры стальные гнутые равнополочные ГОСТ 8278-83*	ВСт3 кп2 ГОСТ11474-76*	[160×50×4	13						0,303				0,303					
		[100×50×3	14							0,048			0,048					
	Итого:		15	087016					0,303	0,048			0,351					
Всего профиля:			16						0,303	0,048			0,351					
Швеллеры стальные гнутые неравнополочные ГОСТ8281-80*	ВСт3 кп2 ГОСТ11474-76*	[50×40×12×2,5	17								0,395		0,395					
	Итого:		18								0,395		0,395					
Всего профиля:			19	087016							0,395		0,395					
Профили гнутые корытные равнополочные ГОСТ8283-77*	ВСт3 кп2 ГОСТ11474-76*	[90×30×22×2	20								0,139		0,139					
		[32×20×17×2	21								0,123		0,123					
	Итого		22								0,262		0,262					
Всего профиля:			23								0,262		0,262					
Уголки стальные гнутые равнополочные ГОСТ19771-74*	ВСт3 кп2 ГОСТ11474-76*	L70×70×4	24						0,008	0,027			0,035					
	Итого:		25	087016					0,008	0,027			0,035					
Всего профиля:			26						0,008	0,027			0,035					

ГИП	Бетехтин	
Рук.бр.	Суворова	
Гл.спец.	Литьев	
Рук.гр.	Петкова	
Вед.инж.	Сартисон	

Привязан

Инв. №

503-1-97.91-КМ

Эксплуатационный филиал на 300 грузовых автомобилей с комплексом ЕО

Производственный корпус

Стадия	Лист	Листов
РП	5	

Общие данные (продолжение)

Новосибирское арендное предприятие ГИПРОАВТОТРАНС

Копировал Севастьянова Формат А2

Альбом 3

Вид профиля и ГОСТ, ТУ	Марка металла и ГОСТ	Обозначение и размер профиля мм	№ п.п.	Код: Марки металла	Код: Вида профиля	Код: Размера профиля	Количество, шт.	Длина, мм	Масса металла по элементам конструкций: Лестничные марши	Площадки	Ограждения	Сетчатые перегородки		Общая масса, т	Масса потребности в металле по кварталам (заполняется изготовителем): I	II	III	IV	Заполняется ВЦ
									Код элемента конструкций										
1	2	3	4	5	6	7	8	9											
Уголки стальные гнутые неравнополочные ГОСТ 19772-74*	Вст3 КП2 ГОСТ 11474-76*	L40×32×2,5	27								0,004			0,004					
	Итого:		28	087016							0,004			0,004					
Всего профиля:			29								0,004			0,004					
Профиль ГС-280 ТУ-14-2-815-88	Вст3 КП2 ГОСТ 16523-89	ГС-280	30						0,225					0,225					
	Итого:		31	087016					0,225					0,225					
Всего профиля:			32						0,225					0,225					
Профиль ГЛЗ-150 ТУ-14-2-814-88	Ст3КП2 ГОСТ 16523-89	ГЛЗ-150	33						0,003	0,083				0,086					
	Итого:		34	087016					0,003	0,083				0,086					
Всего профиля:			35						0,003	0,083				0,086					
Сетки стальные плетеные одинарные ГОСТ 5336-80*	Вст3 КП2 ГОСТ 14964-79	СN45-2,0	36									0,012		0,012					
	Итого:		37	087016								0,012		0,012					
Всего профиля:			38									0,012		0,012					
Сталь горячекатанная круглая ГОСТ 2590-88	Вст3 КП2 ГОСТ 5781-82*	В5	39									0,018		0,018					
	Итого:		40	087016								0,018		0,018					
Всего профиля:			41									0,018		0,018					
Всего масса металла:			42						0,546	0,169	0,670	0,110		1,396					
В том числе по маркам	С245 ГОСТ 27772-88		43						0,003			0,080		0,080					
	Вст3 КП2 ГОСТ 14637-79*		44						0,004	0,011	0,009			0,024					
	Вст3 КП2 ГОСТ 11474-76*		45						0,311	0,075	0,661			1,047					
	Вст3 КП2 ГОСТ 16523-70*		46						0,228	0,083				0,311					
	Вст3 КП2 ГОСТ 14954-79		47									0,012		0,012					
	Вст3 КП2 ГОСТ 5781-82		48									0,018		0,018					
Масса поставки элементов по кварталам (заполняется заказчиком)		I																	
		II																	
		III																	
		IV																	

Инв. № подл. | Подпись и дата | Взам. инв. №

Привязан

Инв. №

ГИП	Бетехтин	
Рук. бр.	Сидорова	
Гл. спец.	Питьев	
Рук. гр.	Пятков	
Вед. инж.	Сартикова	

503-1.97.91-КМ

Эксплуатационный филиал на 300 грузовых автомобилей с компрессом ЕО

Производственный корпус

Стадия	Лист	Листов
РП	6	

Общие данные (продолжение)

Новосибирское орендное предприятие Гипроавтотранс

Копировал Севастьянова Формат А2

Альбом 3

Наименование конструкций по номенклатуре Прейскуранта №01-09	Позиции по прейскуранту №01-09	№ пп	Код конструкции	Масса конструкций, т: Всего стали повышенной и высокой пр	по видам профилей стали: Балки и швеллеры	Крупносортная сталь	Среднесортная сталь	Мелкосортная сталь	Толстолистовая сталь	Универсальная сталь	Тонколистовая сталь	Гнутые и гнутосварные	Трубы	Прочие	Всего	Количество, шт.	Серия типовых конструкций
1	2	3	4	5	6	7	8	9	10	11	12	13	14	15	16	17	18
Типовые конструкции:																	
Лестницы, площадки, ограждения			526392						0,008		0,023	1,047		0,311	1.403		
Зенитные фонари															8,874		
Ворота															16.548		
Сетчатые перегородки						0,010	0,053	0,013	0,004					0,03	0,111		
Нетиповые конструкции																	
Подвесное оборудование					1,69	0,075			0,366						2,152		
Стойки, балки площадок					29,77	0,213			4,682						35,012		
Стойки и балки лестниц					0,027				0,186						0,215		
Площадки											3.966				4,004		
Пожарная лестница						0,052		0,005	0,016						0,073		
Итого:					31,487	0,556	0,053	0,018	4,342		3,989	1,047		0,341	68,392		
Контрольная сумма:																	

Привязан

Инв. №

ГИП	Бетехтин		503-1-97.91 - КМ
Рук.гр.	Сидорева		Эксплуатационный филиал на 300 грузовых автомобилей с комплексом ЕО
Гл.спец.	Питьев		
Рук.гр.	Патков		Производственный корпус
Вед.инж.	Сартисон		Общие данные (окончание)

Стадия	Лист	Листов
РП	7	

Новосибирское арендное предприятие ГИПРОАВТОТРАНС

Копировал

Формат А2

Инв. № подл. | Подп. и дата | Взам. инв. №

Схема расположения балок в осях 1...3, Г...Д

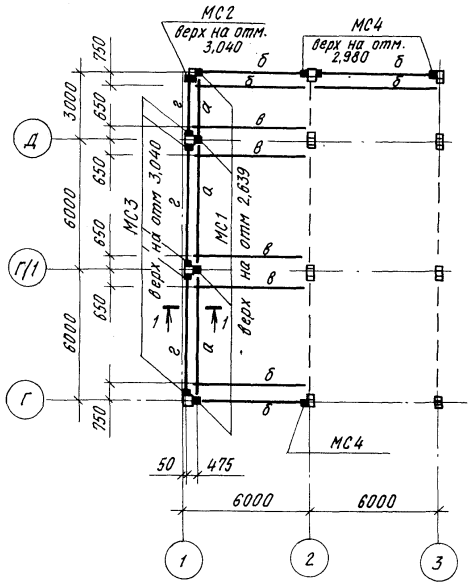

Схема расположения балок в осях 9-10, Г...Д

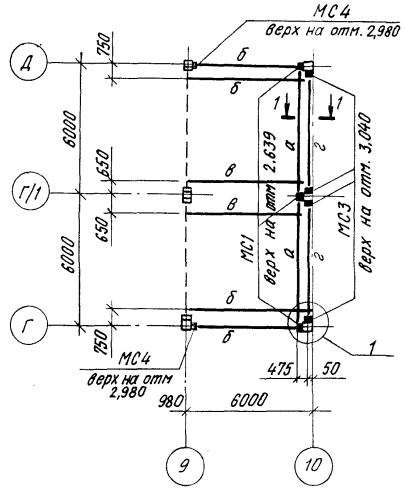

Схема расположения балок в осях А-Б, ...10

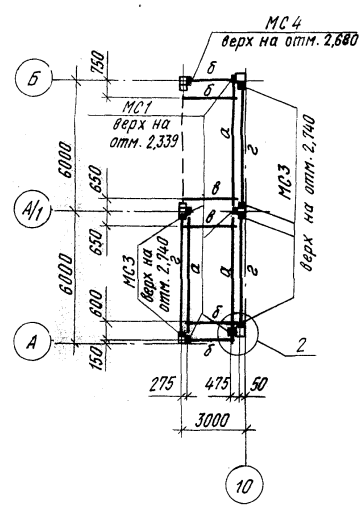

1-1

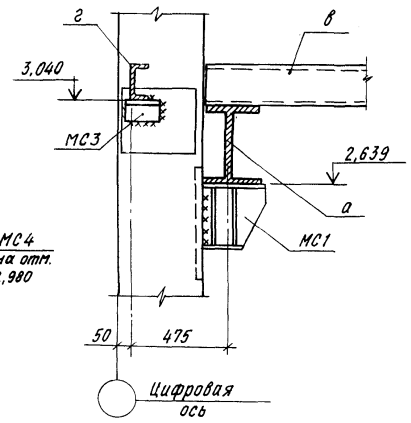

2-2

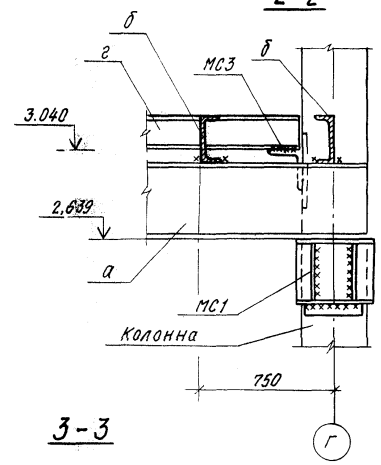

Схема расположения балок в осях 1...4, А/1...Б

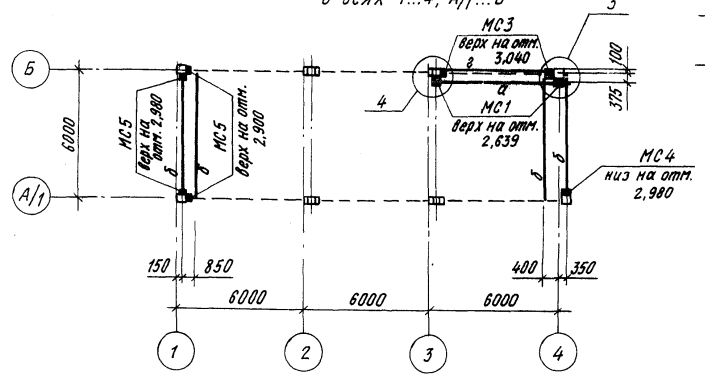

3-3

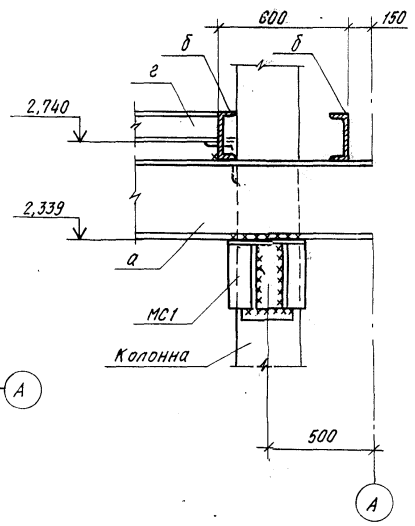

4-4

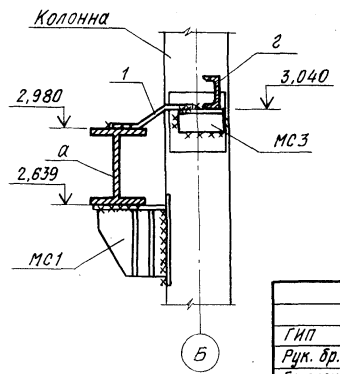

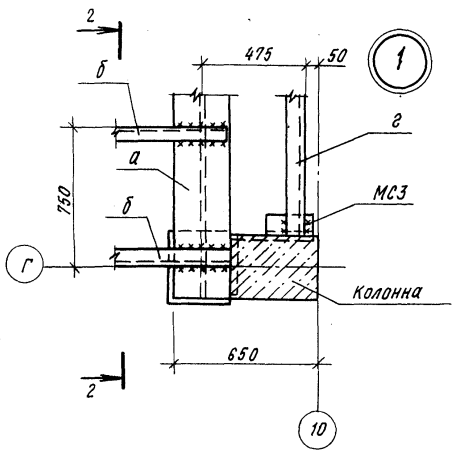

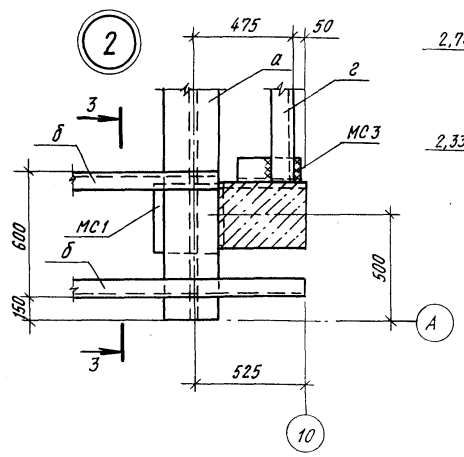

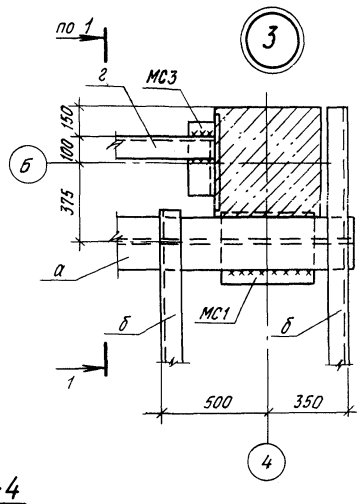

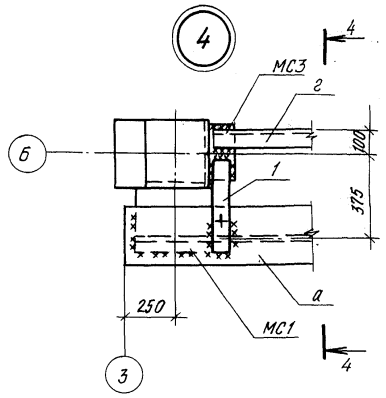

Ведомость элементов

Марка	Сечение: Эскиз	Поз.	Состав	Опорные усилия: M тсм	N тс	Q тс	Группа констр.	Марка металла	Примечание
а	I		I 35Щ2	16,8	–	11,2	2	С255	
б	[		[22	конс	трук	тивно	2	С255	
в	I		I 20Щ1	2,9	–	2,8	2	С255	
г	[		[16	0,03	–	0,01	2	С255	
Поз.1		2	–8×50				3	С245	ℓ=400
МС1	1.438.1-3	вып. 1		ОКС 2 (шт.14)			2	С255	
МС2	503-	КЖИ-МС2		МС2 (шт. 1)			2	С255	
МС3	L 100×8 ГОСТ 8509-86			ℓ=150 (шт.17)			2	С255	
МС4	1.020-1/83	вып. 7-1		МС27 (шт. 8)			2	С255	
МС5	1.020-1/83	вып 7-1		МС28 (шт. 4)			2	С255	

1. Сварку металлических конструкций производить электродами Э-42 ГОСТ 9467-75
2. Швы назначаются конструктивно и по усилиям
3. Металлические конструкции окрасить масляной краской по ГОСТ 8292-85 за 2 раза.

Привязан			
Инв.№			
ГИП	Бетехтин		
Рук. бр.	Сидорова		
Гл. спец	Питьев		
Рук. гр.	Пяткова		
Вед. инж.	Сартисон		

503-1-97.91-КМ

Эксплуатационный филиал на 300 грузовых автомобилей с комплексом ЕО

Производственный корпус

Стадия	Лист	Листов
РП	8	

Схема расположения балок перекрытия. Узлы 1...4 Сечения 1-1...4-4

Новосибирское арендное предприятие ГИПРОАВТОТРАНС

Инв.№ подл. | Подпись и дата | Взам. инв.№

Альбом 3

Схема расположения стоек, балок площадки.

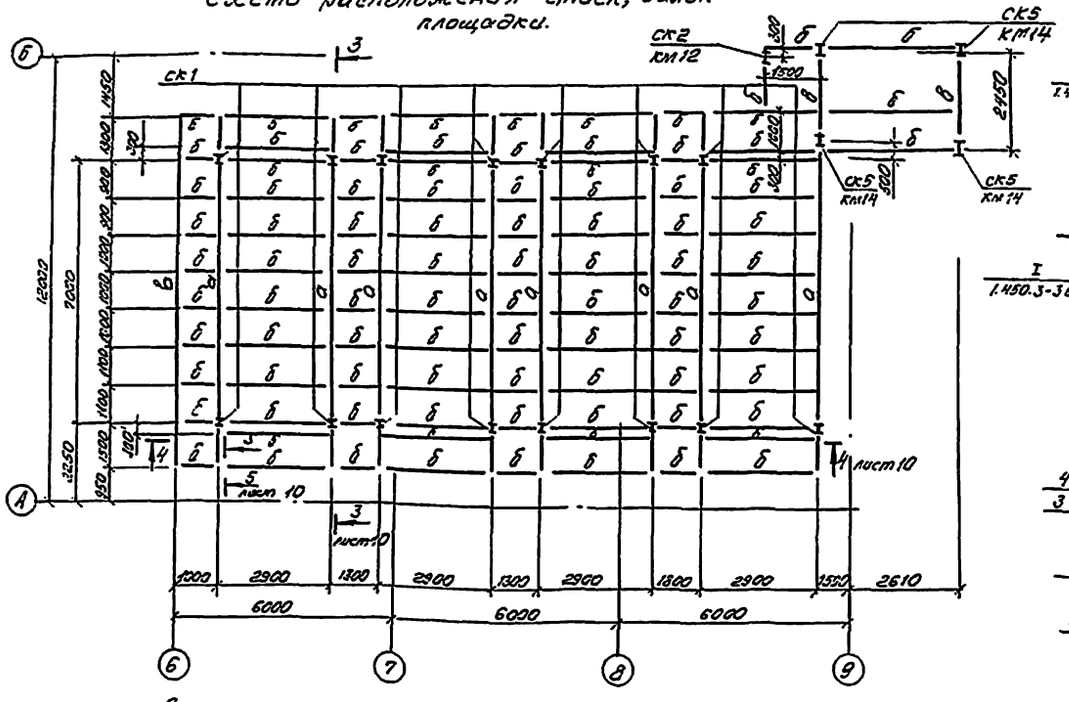

1—1

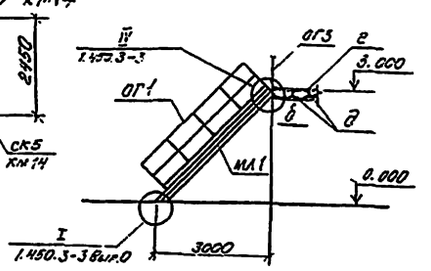

СК1

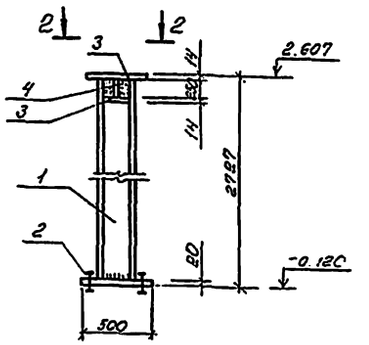

Схема расположения лестницы, ограждения, перекрытия на отм. 3.000

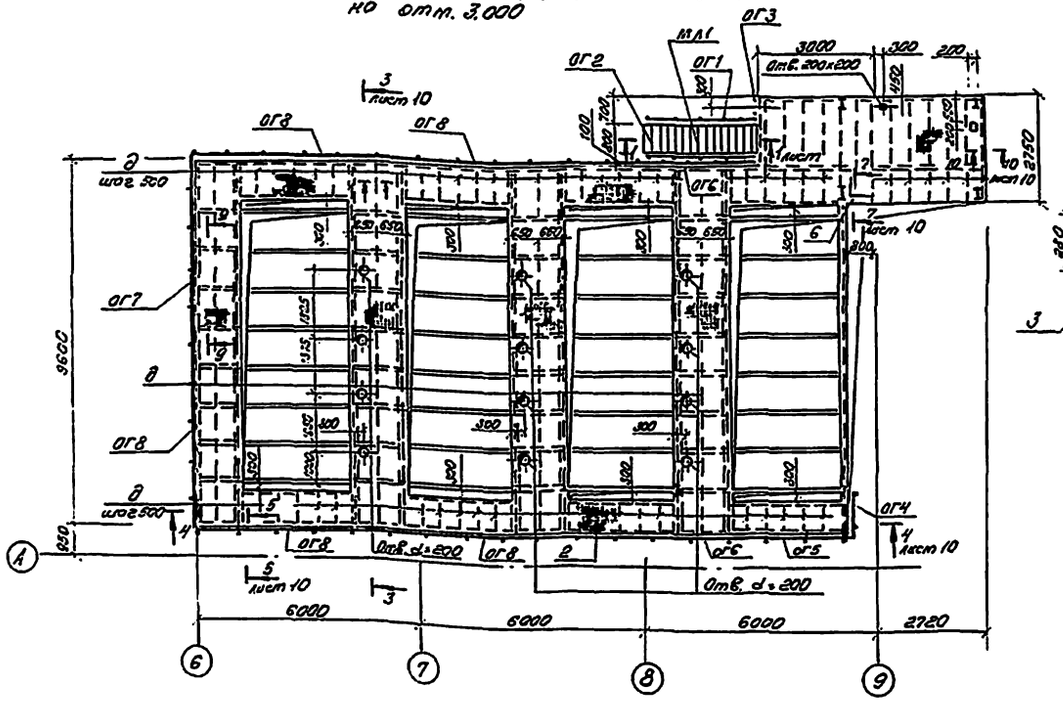

2—2

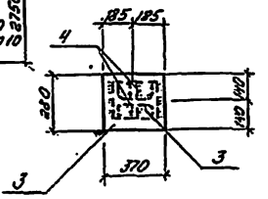

Ведомость элементов									
Марка	Сечение			Опорные усилия			Группа констр.	Марка металла	Примечание
	Эскиз	Поз.	Состав	M, тс,м	N, тс	Q тс			
а	I		I40ш1	15.8	—	10.5	2	С255	
б	[		[16	3.1	—	2.3	2	С255	
в	[		[24	Конструктивн.			2	С255	
г			Рифл.-б=5				2	С235	
д			-б=10				2	С255	
г	L		L100×8				2	С255	
СК1 (шт15)	I	1	I26ш1		30.4		3	С255	
		2	-б=20				3	С255	
		3	-б=14				3	С255	
		4	б=10				3	С255	
	Марш лестничный								
МЛ1	1.450.3-6	вып.1	ЛХФ45-307 (шт1)				4	С235	
	Ограждения								
ОГ1	1.450.3-6	вып.1	СЛХ45Л (шт3)				4	С235	
	1.450.3-6	вып.1	ЭПЛХ45-30 (шт1)				4	С235	
	1.450.3-6	вып.1	ЭСЛХ45-30 (шт1)				4	С235	
ОГ2	1.450.3-6	вып.1	СЛХ45П (шт3)				4	С235	
	1.450.3-6	вып.1	ЭПЛХ45-30 (шт1)				4	С235	
	1.450.3-6	вып.1	ЭСЛХ45-30 (шт1)				4	С235	
ОГ3	1.450.3-6	вып.1	СТПХ (шт6)				4	С235	
	1.450.3-6	вып.1	ЭППХ-7 (шт.2)				4	С235	
	1.450.3-6	вып.1	ЭСПХ-7 (шт2)				4	С235	
	1.450.3-6	вып.1	ЭБПХ-7 (шт2)				4	С235	
	Элементы крепления								
	1.450.3-6	вып.1	ДПУХ45 (шт2)				4	С235	
	1.450.3-6	вып.1	ДПУХ90 (шт1)				4	С235	
	1.450.3-6	вып.1	ДСУХ90 (шт1)				4	С235	
	1.450.3-6	вып.1	ДБУХ90 (шт1)				4	С235	

Ведомость элементов на ОГ4... ОГ8 см. л. 11.

ГИП	Бетехтин		503-1-97.91 КМ
Рук. бр.	Сидорова		Эксплуатационный филиал на 300 грузовых автомобилей с комплексом ЕО
Гл. спец.	Литвев		Производственный корпус
Рук. бр.	Пяткова		Стадия: РП; Лист: 9; Листов:
Вед. инж.	Сартисон		Схемы расположения стоек, балок, лестницы, ограждения, перекрытия на отм. 3.00 СК1, СК2
			Новосибирское орендное предприятие „Гипроавтотранс"

Привязан

Инв. №

Копировал

Формат А2

Альбом 3

3-3

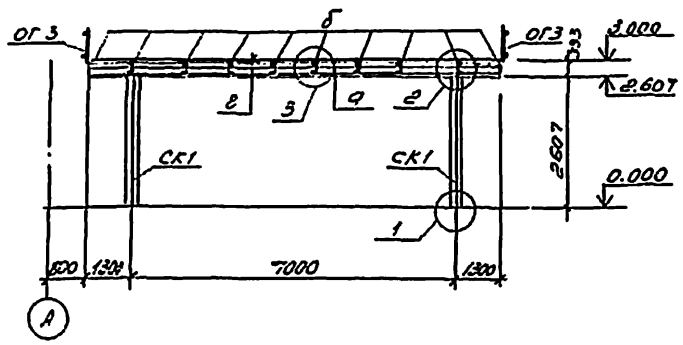

4-4

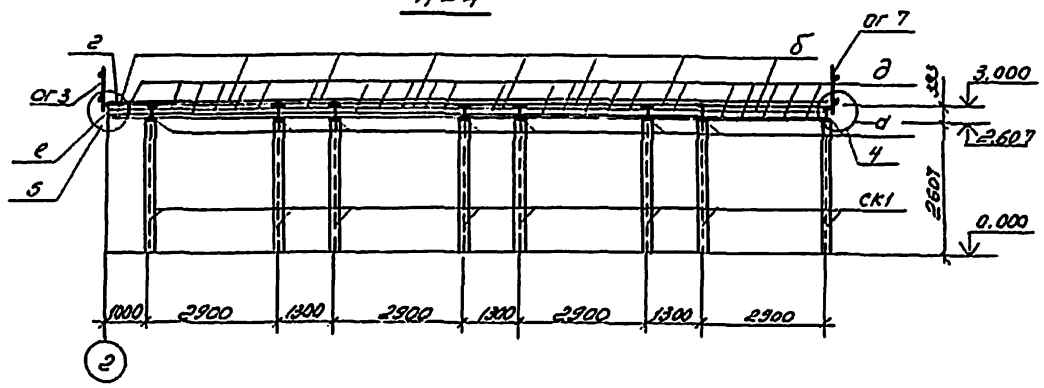

5-5

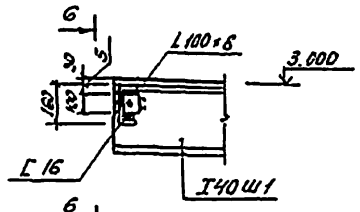

6-6

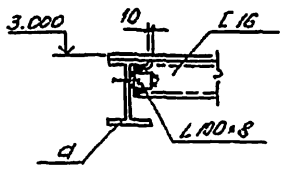

7-7

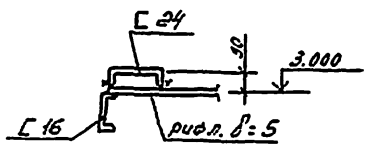

8-8

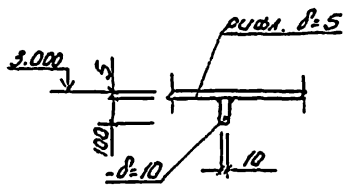

9-9

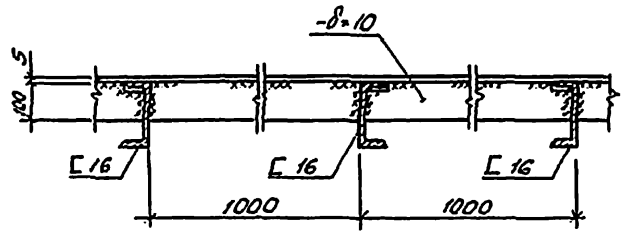

10-10

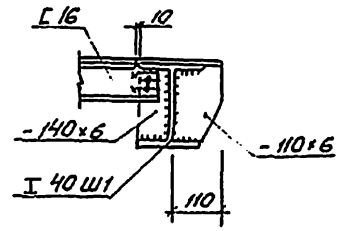

1

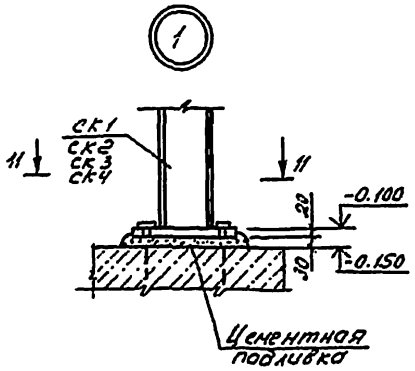

11-11

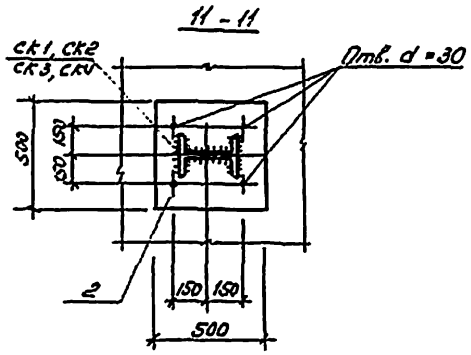

2

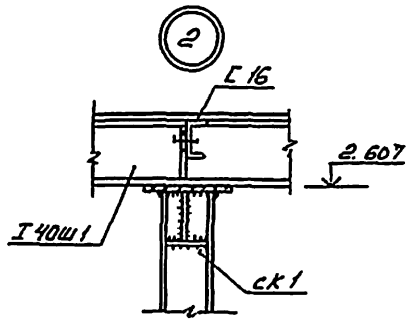

3

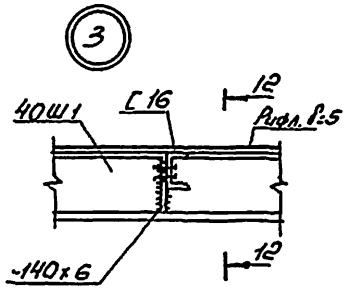

12-12

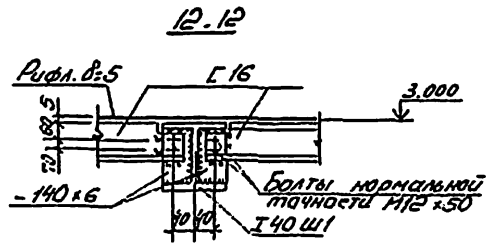

4

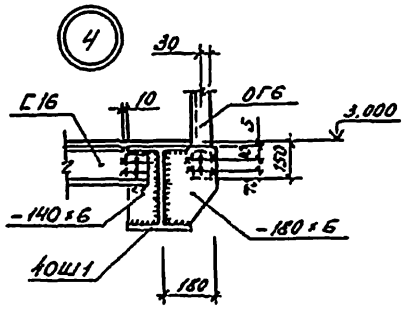

5

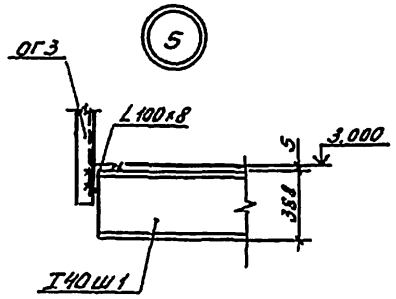

				503-1-97.91-КМ	
ГИП	Бетехтин			Эксплуатационный филиал на 300 грузовых автомобилей с комплексом ЕО	
Рук.бр.	Сидорова				
Гл.спец.	Пятков				
Рук.гр.	Пяткова			Производственный корпус	Стадия: РП; Лист: 10; Листов:
Нач.цех.	Сартисов				
Привязан				Разрезы 4-4, 5-5. Сечения 6-6 ... 11-11. Узлы 1 ... 5.	Новосибирское отделение Гипроавтотранс
Инв.№				Копировал	Формат А2

Инв.№ подл. | Подп. и дата | Взам.инв.№

Альбом 3

Схема расположения стоек и балок площадки на отм. -2.000

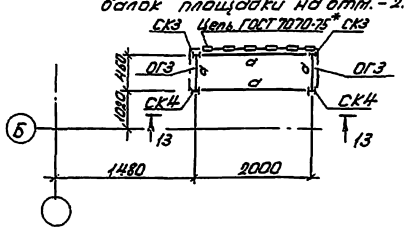

СК2, СК3, СК4

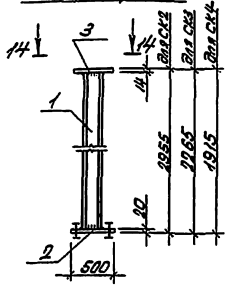

14-14

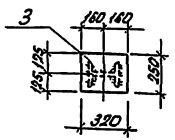

15-15

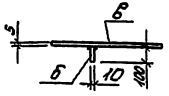

Схема расположения перекрытия площадки на отм. -2.000

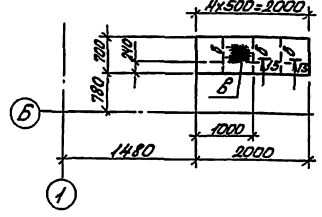

13-13

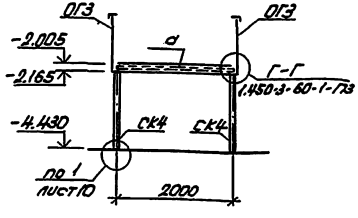

Начало

Ведомость элементов									
Марка	Сечения			Опорные усилия			Группа констр.	Марка металла	Примечание
	Эскиз	Поз.	Состав	M кНм	N кН	Q кН			
			Площадка						
а	[		С16	3,1		2,3	2	С255	
б	—		-δ=10				2	С255	
в	—		рифленка -δ=5				2	С255	
			Стойки						
СК2 (шт.1)	I	1	I 20 ш1		4,1		3	С255	
СК3 (шт.2)	—	2	-δ=20				3	С255	
СК4 (шт.3)	—	3	-δ=14				3	С255	
	Ограждения								
ОГ4	1.450.3-6 Вып.1 СПХ (шт.2)						4	С235	
	1.450.3-6 Вып.1 ЭППХ-12 (шт.1)						4	С235	
	1.450.3-6 Вып.1 ЭСПХ-12 (шт.1)						4	С235	
	1.450.3-6 Вып.1 ЭБПХ-12 (шт.1)						4	С235	
ОГ5	1.450.3-6 Вып.1 СПХ (шт.2)						4	С235	
	1.450.3-6 Вып.1 ЭППХ-15 (шт.1)						4	С235	
	1.450.3-6 Вып.1 ЭСПХ-15 (шт.1)						4	С235	
	1.450.3-6 Вып.1 ЭБПХ-15 (шт.1)						4	С235	

Окончание

Марка	Сечения			Опорные усилия			Группа констр.	Марка металла	Примечание
	Эскиз	поз.	Состав	M тсм	N тс	Q тс			
ОГ6	1.450.3-6 Вып.1 СПХ (шт.8)						4	С235	
	1.450.3-6 Вып.1 ЭППХ-30 (шт.2)						4	С235	
	1.450.3-6 Вып.1 ЭСПХ-30 (шт.2)						4	С235	
	1.450.3-6 Вып.1 ЭБПХ-30 (шт.2)						4	С235	
ОГ7	1.450.3-6 Вып.1 СПХ (шт.4)						4	С235	
	1.450.3-6 Вып.1 ЭППХ-36 (шт.1)						4	С235	
	1.450.3-6 Вып.1 ЭСПХ-36 (шт.1)						4	С235	
	1.450.3-6 Вып.1 ЭБПХ-36 (шт.1)						4	С235	
ОГ8	1.450.3-6 Вып.1 СПХ (шт.35)						4	С235	
	1.450.3-6 Вып.1 ЭППХ-60 (шт.5)						4	С235	
	1.450.3-6 Вып.1 ЭСПХ-60 (шт.5)						4	С235	
	1.450.3-6 Вып.1 ЭБПХ-60 (шт.5)						4	С235	
	Элементы крепления								
	1.450.3-6 Вып.1 ДПУХ-90 (шт.4)						4	С235	
	1.450.3-6 Вып.1 ДСУХ-90 (шт.4)						4	С235	
	1.450.3-6 Вып.1 ДБУХ-90 (шт.4)						4	С235	
	1.450.3-6 Вып.1 ДППХ (шт.8)						4	С235	
	1.450.3-6 Вып.1 ДСПХ (шт.8)						4	С235	
	1.450.3-6 Вып.1 ДБПХ (шт.8)						4	С235	

Ведомость элементов на ОГ1 см. лист 9.

ГИП	Бегехтин		503-1-97.91-КМ
Рук.Бр.	Сидорова		Эксплуатационный филиал на 300 грузовых автомобилей с комплексом ЕО
Гл.спец.	Питьев		Производственный корпус
Рук.гр.	Пяткова		Стадия: РП; Лист: 11; Листов:
Ред.вып.	Сортисова		Схемы расположения стоек, балок и перекрытия на отм.-2.00 Стойки С2...С4
Инв.№			Новосибирское ... ГИПРОМАТОРГ

Привязан

Копировал Севастьянова Формат А2

Альбом 3

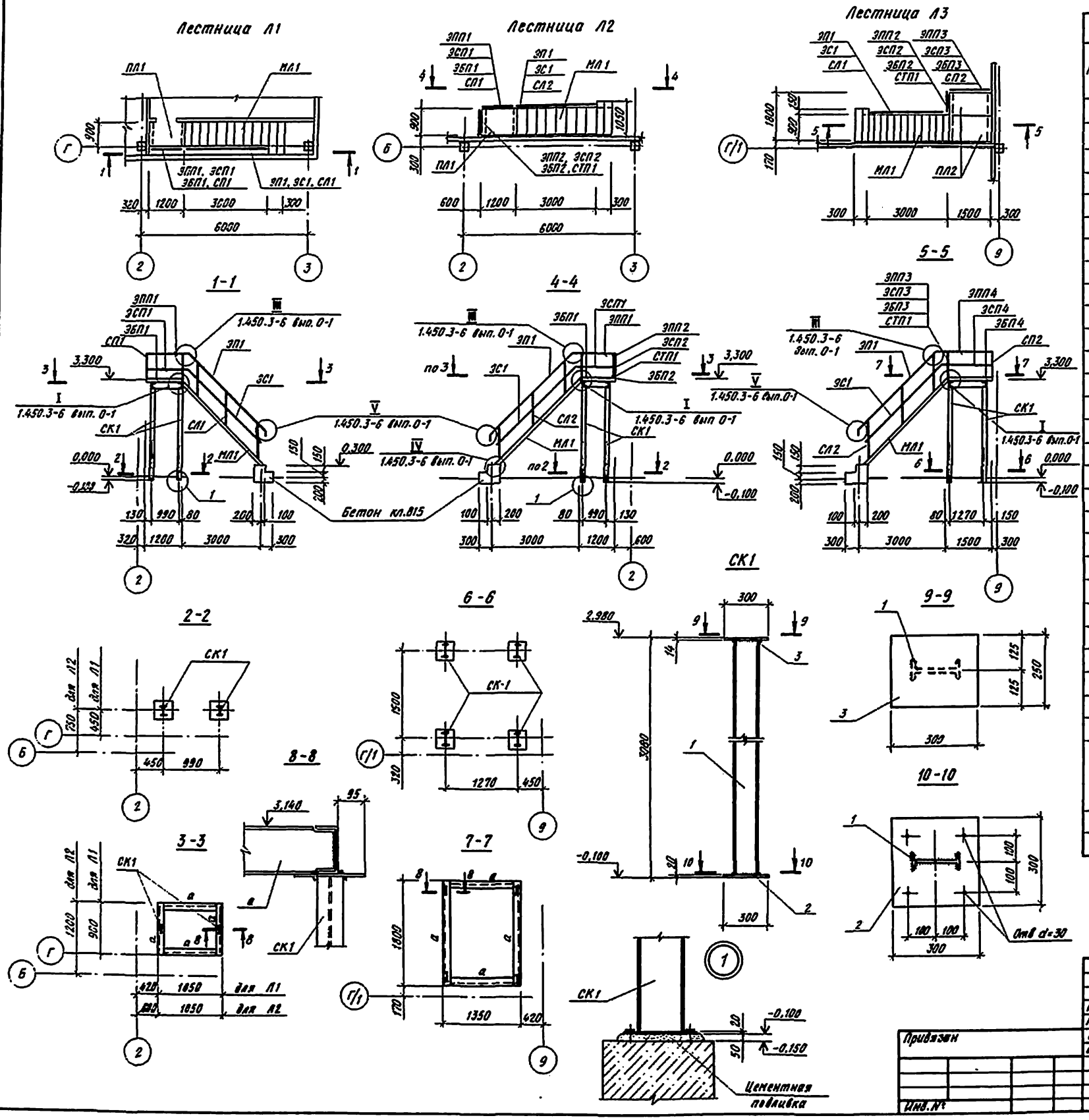

Марка	Сечение: Эскиз	Сечение: Поз.	Сечение: Состав	Опорные усилия: M, кНм	Опорные усилия: N, кН	Опорные усилия: Q, кН	Группа констр.	Марка металла	Примечание
	Марш лестничный								
МЛ1	1.450.3-6	вып. 1	ЛХФ 45-30.9 (шт.3)				4	С235	
	Площадка								
ПЛ1	1.450.3-6	вып. 1	ПХФ 12.9 (шт.2)				4	С235	
ПЛ2	1.450.3-6	вып. 1	ПХФ 15.9 (шт.2)				4	С235	
	Ограждения								
СЛ1	1.450.3-6	вып. 1,0-1	СЛХ 45п (шт.9)				4	С235	
СЛ2	1.450.3-6	вып. 1,0-1	СЛХ 45л (шт.9)				4	С235	
ЭП1	1.450.3-6	вып. 1	ЭПЛХ 45-30 (шт.3)				4	С235	
ЭС1	1.450.3-6	вып. 1	ЭСЛХ 45-30 (шт.3)				4	С235	
СП1	1.450.3-6	вып. 1,0-1	СПХ (шт.12)				4	С235	
СТП1	1.450.3-6	вып. 1,0-1	СТПХ (шт.11)				4	С235	
ЭПП1	1.450.3-6	вып. 1	ЭППХ-12 (шт.2)				4	С235	
ЭПП2	1.450.3-6	вып. 1	ЭППХ-9 (шт.2)				4	С235	
ЭПП3	1.450.3-6	вып. 1	ЭППХ-15 (шт.1)				4	С235	
ЭСП1	1.450.3-6	вып. 1	ЭСПХ-12 (шт.2)				4	С235	
ЭСП2	1.450.3-6	вып. 1	ЭСПХ-9 (шт.2)				4	С235	
ЭСП3	1.450.3-6	вып. 1	ЭСПХ-15 (шт.1)				4	С235	
ЭБП1	1.450.3-6	вып. 1	ЭБПХ-12 (шт.2)				4	С235	
ЭБП2	1.450.3-6	вып. 1	ЭБПХ-9 (шт.2)				4	С235	
ЭБП3	1.450.3-6	вып. 1	ЭБПХ-15 (шт.1)				4	С235	
	Элементы крепления								
	1.450.3-6	вып. 1	ДПУХ-45 (шт.4)				4	С235	
	1.450.3-6	вып. 1	ДСУХ-45 (шт.4)				4	С235	
	1.450.3-6	вып. 1	ДПУХ-90 (шт.2)				4	С235	
	1.450.3-6	вып. 1	ДСУХ-90 (шт.2)				4	С235	
	1.450.3-6	вып. 1	ДБУХ-90 (шт.2)				4	С235	
	1.450.3-6	вып. 1	НФ (шт.2)				4	С235	
СК-1 (шт.8)	I	1	I 16	конструктивно			3	С255	
	–	2	–δ=20	конструктивно			3	С255	
	–	3	–δ=14	конструктивно			3	С255	
а	[		[16	конструктивно			4	С255	

Гип	Бетехтин		
Рук. бр.	Сидорова		
Гл. спец.	Питьев		
Рук. гр.	Пяткова		
Вед. инж.	Сартисон		

Привязан

Инв. №

503-1-97.91-КМ

Эксплуатационный филиал на 300 грузовых автомобилей с комплексом ЕО

Производственный корпус

Стадия	Лист	Листов
РП	12	

Схемы расположения элементов лестниц Л1...Л3. Виды 1-1...10-10. Стойка СК-1

Новосибирское крепкое предприятие ГИПРОАВТОТРАНС

Копировал

Формат А2

Альбом 3

Схема расположения элементов подвесного оборудования

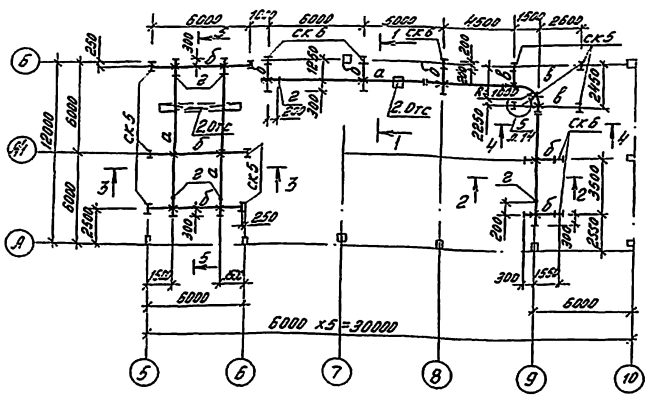

Схема расположения нагрузок на стойки

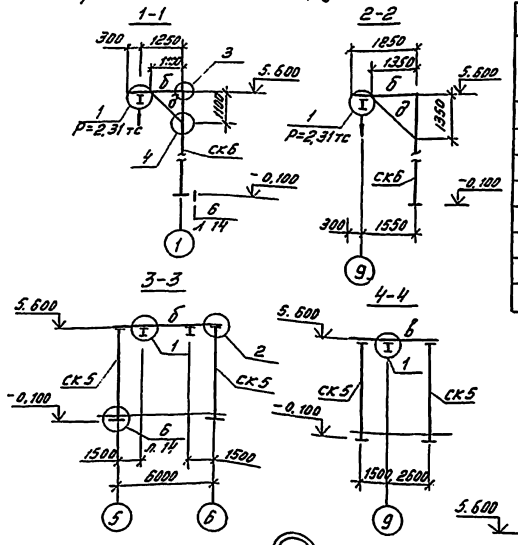

Ведомость элементов									
Марка	Сечение			Опорные усилия			группа конст.	Марка металла	Примечание
	Эскиз	Поз.	Состав	M, тс,м	N, тс	Q, тс			
а	I		I 30 м	4,5		3,3	1	С255	
б	I		I 30 Б1	4,7		3,4	1	С255	
в	I		I 26 Б1	2,3		1,5	1	С255	
г	L		L 100x7				3	С245	
д	L		2L75x6		3,2		3	С245	
е	–		–δ=10				3	С245	
	–		–δ=14				3	С245	

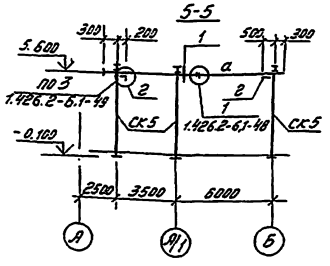

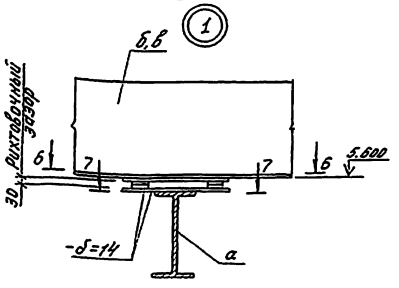

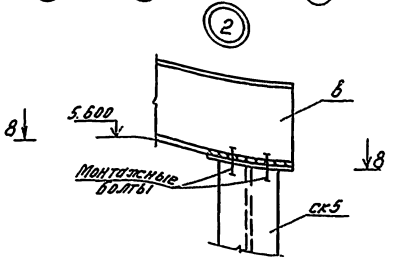

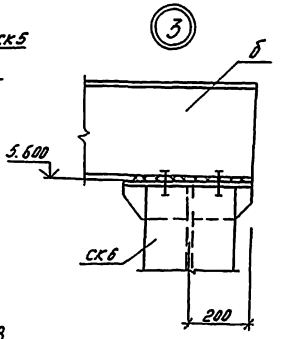

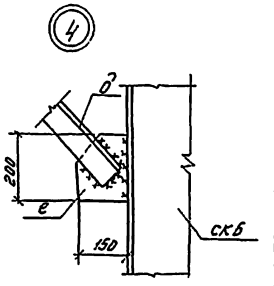

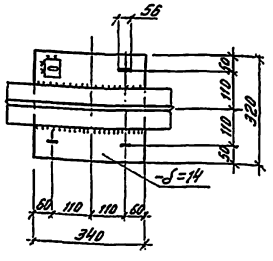

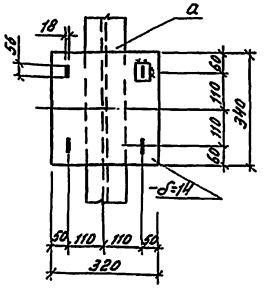

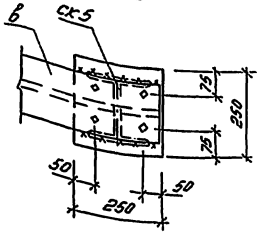

1. Сварку производить электродами Э42А ГОСТ 9467-75. Швы назначаются конструктивно и по усилиям.
2. Все стальные элементы, кроме ездовых поверхностей, окрасить масляной краской за 2 раза по грунту с железным суриком
3. Пути подвесных кранов и монорельсов крепить на болтах нормальной точности по ГОСТ 15589-70*. Для кранов d болта = 12 мм
4. Изготовление и монтаж подвесных путей вести согласно указаниям серии 1.426.2-6 вып. 1.

ГИП	Бетехтин		503-1-97.91	КМ
Рук.бр.	Сидорова		Эксплуатационный филиал на 300 грузовых автомобилей с комплексом ЕО	
Гл.спец.	Питьев			
Рук.гр.	Пяткова		Производственный корпус	Стадия: Р; Лист: 13; Листов:
Вед.инж.	Сафтисон		Схема расположения элементов подвесного оборудования. Разрезы 1-1...8-8. Узлы 1...4	Новосибирское проектное предприятие ГИПРОАВТОТРАНС

Привязан

Инв. №

Копировал Лурт

Формат А2

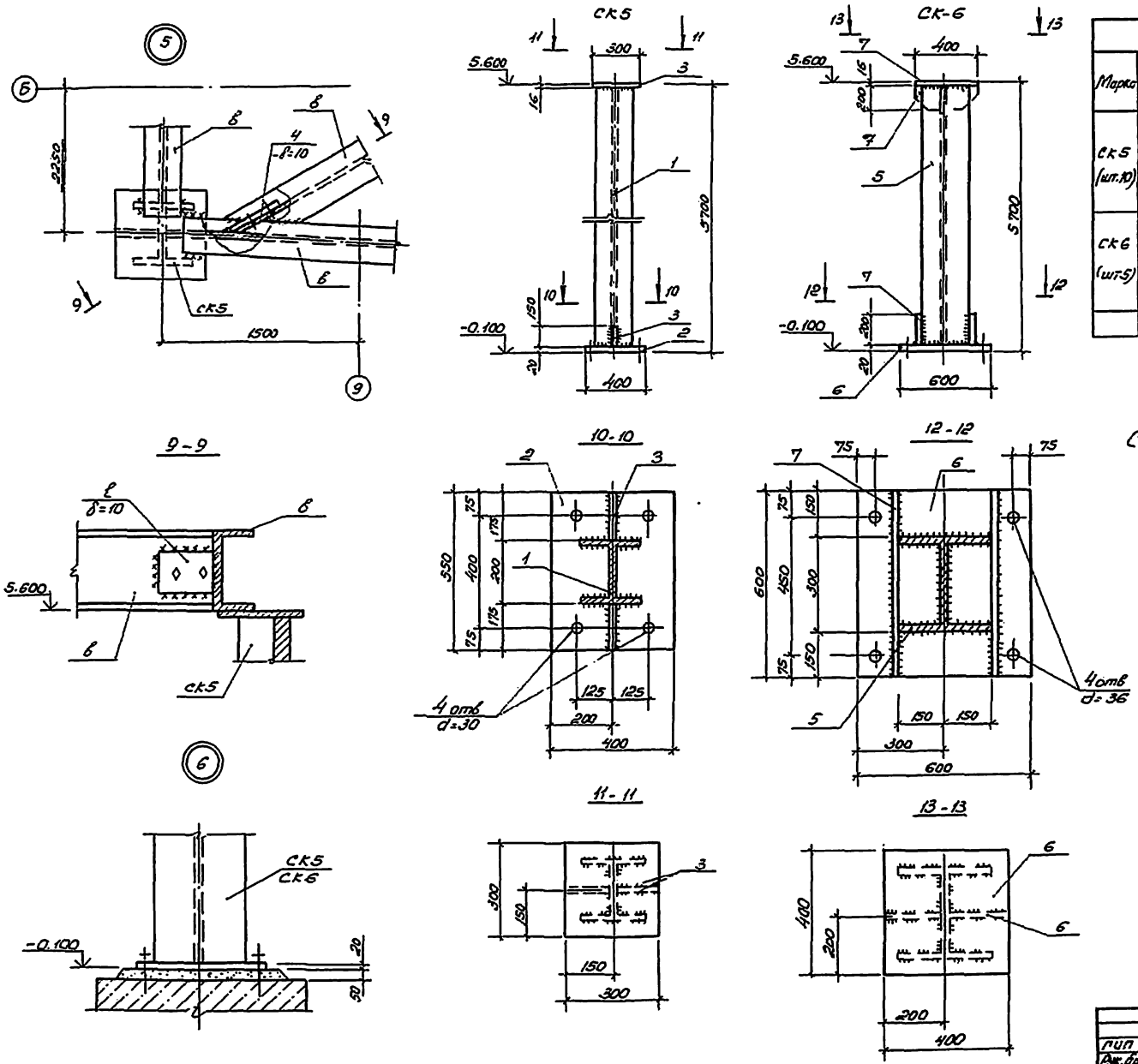

Ведомость элементов									
Марка	Сечение			Опорные усилия			Группа констр.	Марка металла	Примечание
	Эскиз	Поз.	Состав	M тс.м	N тс	Q тс			
СК5 (шт.10)	I	1	I 20 к2	—	5,5	—	1	С255	
	—	2	-δ=18				3	С255	
	—	3	-δ=14				3	С255	
	—	4	-δ=10				3	С255	
СК6 (шт.5)	I	5	I 30 к2	3,5	2,3		1	С255	
	—	6	-δ=20				3	С255	
	—	7	-δ=16				3	С255	

Схема расположения СК5, СК6 на листе 13

ГИП	Бетехтин		503-1-97.91 - КМ
Рук.бр.	Сидорова		Эксплуатационный филиал на 300 грузовых автомобилей с комплексом ЕО
Гл.спец.	Питьев		Производственный корпус
Рук.гр.	Тюткова		Стадия: РП; Лист: М; Листов:
Вед.инж.	Сартиков		Узлы 5, 6. Стойки СК5, СК6
Привязан			Новосибирское арендное предприятие ГИПРОЛЕГОТРАНС
Инв. №			

Копировал

Формат А2

Альбом 3

Схема расположения элементов площадки на отм. 3.500

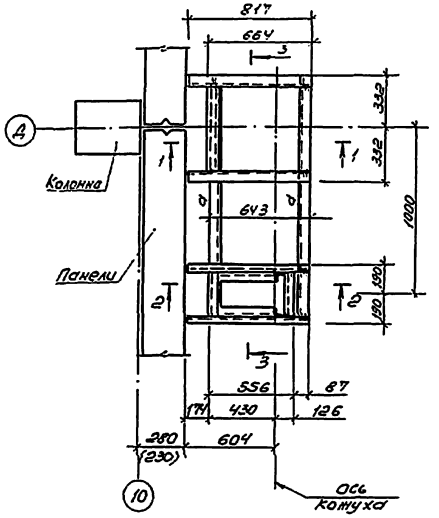

3 - 3

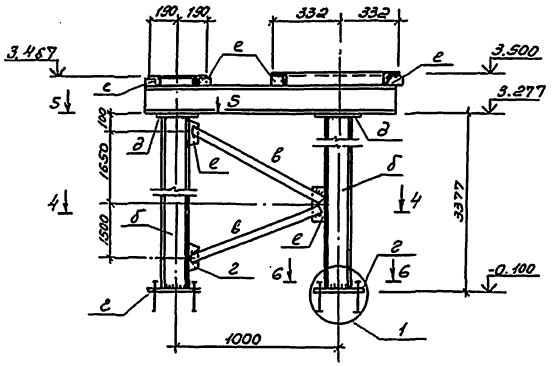

1 - 1

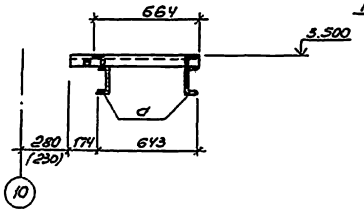

2 - 2

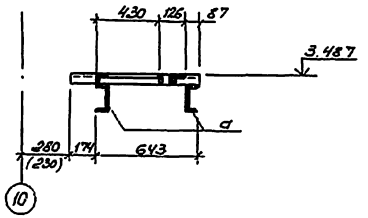

4 - 4

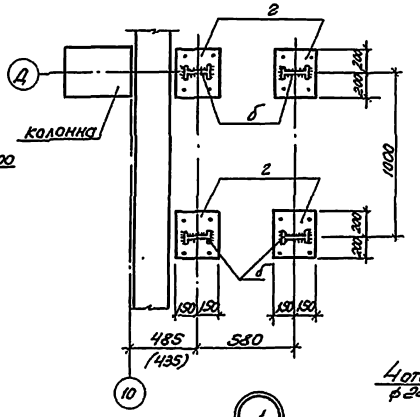

5 - 5

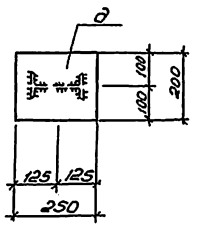

6 - 6

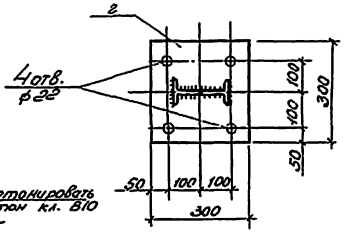

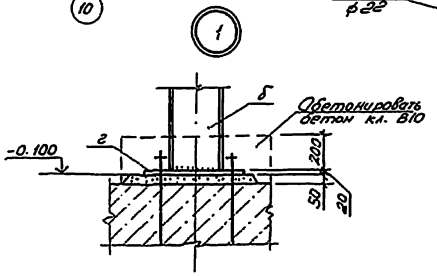

Ведомость элементов									
Марка	Сечение			Опорные усилия			Группа констр.	Марка металла	Примечание
	Эскиз	Поз.	Состав	M тс.м	N тс	Q тс			
а	[		[16	конструктивно			3	С 255	
б	I		I 16	конструктивно			3	С 255	
в	L		L 63×5				3	С 255	
г	—		$-\delta = 16$				4	С 245	
д	—		$-\delta = 12$				4	С 245	
е	—		$-\delta = 8$				4	С 245	

1. Незамаркированные элементы см. листы ОВ СО
2. Сварку вести электродами Э42А ГОСТ 9467-75.

ГИП	Бетехтин		503-1-97.91 - КМ
Рук. бр.	Сидорова		Эксплуатационный филиал на 300 грузовых автомобилей с комплексом ЕО
Гл. спец.	Питьев		Производственный корпус
Рук. гр.	Пяткова		Стадия: РП; Лист: 15; Листов:
Вед. инж.	Сартисон		Схема расположения элементов площадки на отм. 3.500. Узел 1.
Привязан			Новосибирское арендное предприятие ГИПРОАВТОТРАНС
Инв. №			

Копировал

Формат А2

Альбом 3

Схема расположения элементов лестницы Л4

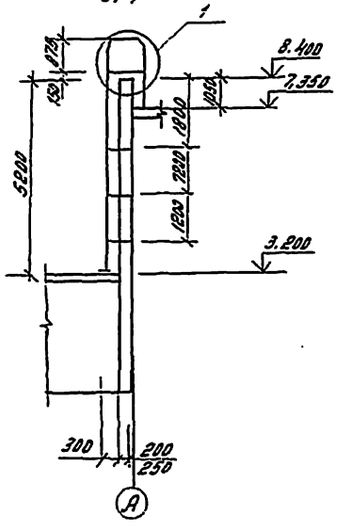

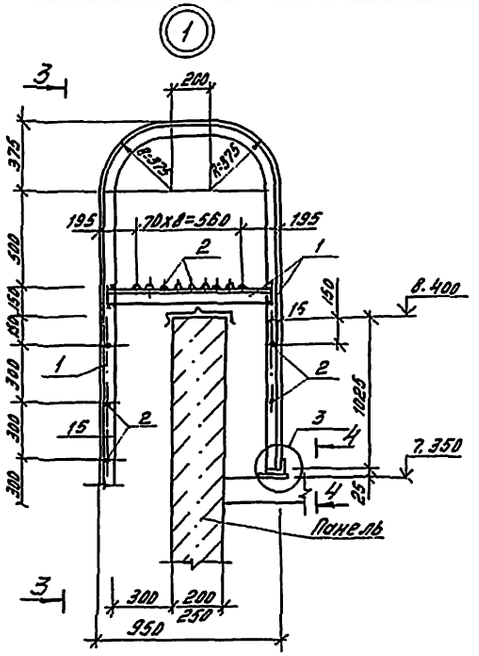

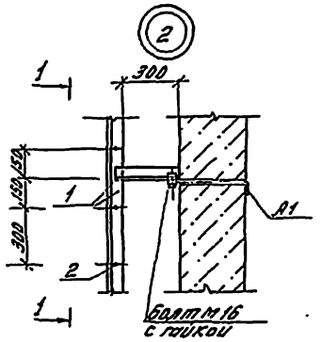

Ведомость элементов

Марка	Сечение Эскиз	Поз.	Состав	Опорные усилия M тс	N тс	Q тс	Группа констр.	Марка стали	Примечание
Л4	L	1	L63х5	конструктивно			4	С235	
	•	2	ф18.AI	конструктивно			4	С235	
	—	3	-δ=10	конструктивно			4	С235	
	—	4	-δ=8	конструктивно			4	С235	

1. Схему расположения лестницы см. АР
2. Сварку вести электродами Э42А ГОСТ 9467-75

1-1

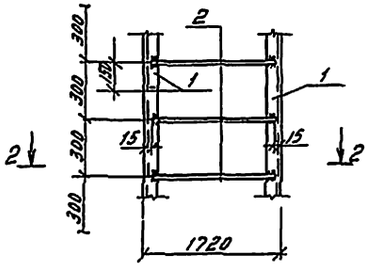

2-2

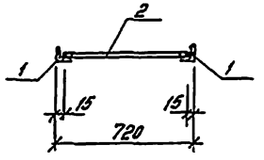

3-3

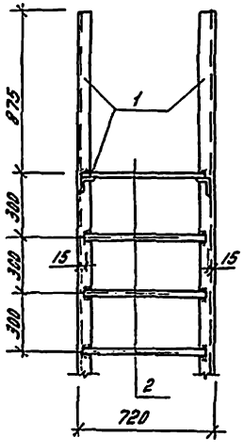

4-4

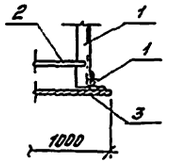

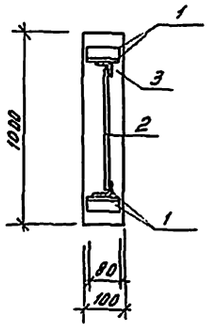

А1

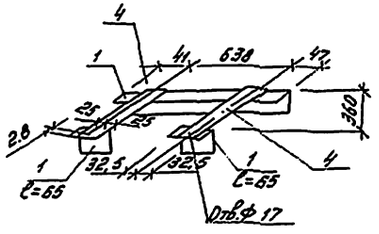

ГИП	Бегетхин		503-1-97.91		КМ
Рук.гр.	Сиборова		Эксплуатационный филиал на 300 грузовых автомобилей с комплексом ЕО		
Гл.спец.	Литвев				
Рук.гр.	Пяткова		Производственный корпус	Стадия: РП	Лист: 16	Листов:
Нач.отд.	Карписон		Схема расположения элементов пожарной лестницы Л4. Узлы, сечения	Новосибирское городское филиальное ГИПРОАВТОТРАНС	

Привязан

Инв. №

Копировал

Формат А2

Альбом 3

Схема расположения зенитных фонарей

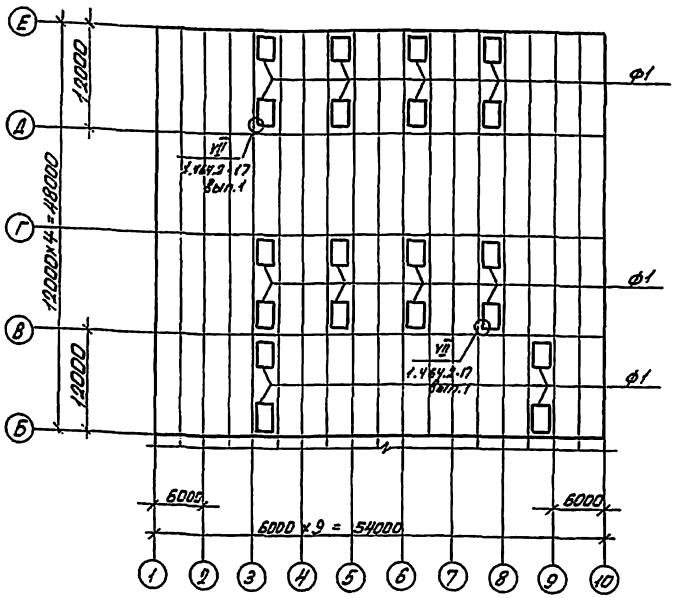

Схема расположения ворот по оси Е

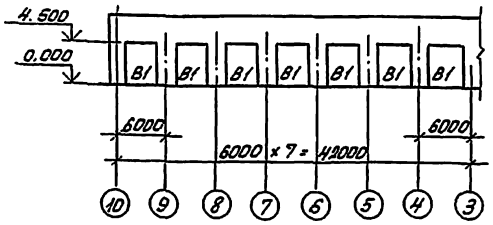

Схема расположения ворот по оси 10

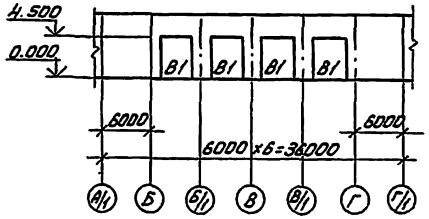

Ведомость элементов									
Марка	Сечение			Опорные усилия			Группа констр.	Марка металла	Примечание
	Эскиз	Поз.	Состав	M_1 тс.м	N тс	Q тс			
	Фонари								
Ф1	1.464.2-17 Вып.1 2,7×2,7 (шт.20)						4	С255	
	Ворота								
В1	1.435.9-25 Вып.1 ВПС42×42А (шт.15)						4	С255	
В2	1.435.9-17 Вып.1 ВР36×36Т (шт.1)						4	С255	
	Щиты								
Щ1	1.431-10 Вып.2 1,5×2,4 ЩПГ (шт.3)						4	С235	
Щ2	1.431-10 Вып.2 1,0×2,4 ЩПГ (шт.1)						4	С235	
С1	1.431-10 Вып.2 2,4 КГ (шт.8)						4	С235	

1. Монтаж перегородок выполнять по указаниям серии 1.431-10 вып.2.
2. Сетчатые перегородки окрасить масляной краской за 2 раза.

Схема расположения ворот по оси 1

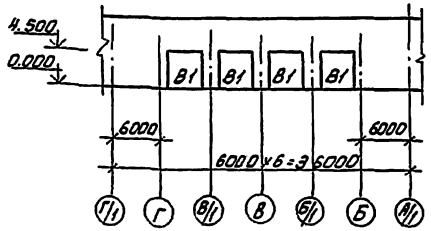

Схема расположения ворот по оси А

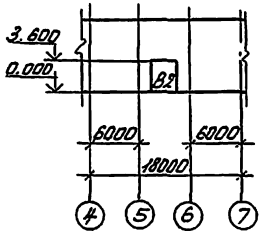

Схема расположения сетчатых перегородок

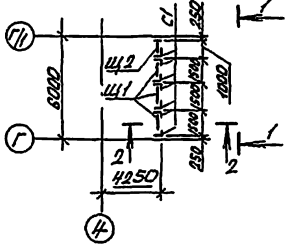

1-1

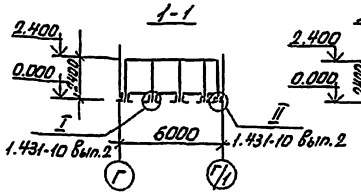

2-2

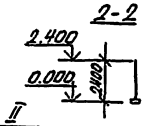

ГИП	Бетехтин		503-1-97.91-КМ
Рук.бр.	Сидорова		Эксплуатационный филиал на 300 грузовых автомобилей с комплексом ЕО
Гл.спец.	Питьев		Производственный корпус
Рук.гр.	Пятков		Стадия: РП; Лист: 17; Листов:
Ведущ.	Сартисон		Схемы расположения зенитных фонарей, ворот, сетчатых перегородок
Инв.№			Новосибирское фондное предприятие ГИПРОАВТОТРАНС

Привязан

Инв.№

Подпись и дата

Копировал Севастьянова Формат А2

Альбом 3

Ведомость рабочих чертежей основного комплекта ОВ.

Лист	Наименование	Примечание
1	Общие данные (начало)	
2	Общие данные (продолжение)	
3	Общие данные (продолжение)	
4	Общие данные (продолжение)	
5	Общие данные (продолжение)	
6	Общие данные (продолжение)	
7	Общие данные (продолжение)	
8	Общие данные (продолжение)	
9	Общие данные (продолжение)	
10	Общие данные (продолжение)	
11	Общие данные (продолжение)	
12	Общие данные (продолжение)	
13	Общие данные (окончание)	
14	Отопление. Теплоснабжение. План на отм. 0,000.	
15	Вентиляция. План на отм. 0,000.	
16	Схема системы отопления	
17	Схема системы теплоснабжения установок	
	П1...П14. Узлы 1...5; 7...15	
18	Схема системы теплоснабжения установок	
	У1...У30. Узлы 1...7	
19	Узлы 8...15.	
20	Схемы систем П1...П5; П7...П9	
21	Схемы систем П10...П14; П6; У1...У30; В1...В4	
22	Схемы систем В5...В23	
23	Схемы систем В24...В32; ВЕ1...ВЕ31	
24	Установки систем П1..П5; В2, В3; В9; В11; В20; В22	
25	Установки систем П7...П12	
26	Установки систем П13; П14; П6; В13; В14; В31	
27	Установки систем В1; В4; В6...В8; В10; В12; В16...В19;	
	В21; В23...В28; В32 на кровле	
28	Спецификация отопительно-вентиляционных	
	установок П1...П5	
29	Спецификация отопительно-вентиляционных	
	установок П7...П9 (начало)	
30	Спецификация отопительно-вентиляционных	
	установок П9 (окончание), П14 (начало)	
31	Спецификация отопительно-вентиляционных	
	установок П14 (окончание), П6, В2, В3, В9, В13, В20	

Типовой проект разработан в соответствии с действующими нормами и правилами и предусматривает мероприятия, обеспечивающие пожарную, взрывную и взрывопожарную безопасность при эксплуатации здания.

Главный инженер проекта Бетехтин

Ведомость ссылочных и прилагаемых документов

Обозначение	Наименование	Примечание
	Ссылочные документы	
Серия 5.904-12 вып. 1-1;	Приточные вентиляционные	
1-2; 1-3; 1-15; 1-16; 1-17;	камеры производительностью	
1-28; 1-29; 1-30; 1-35	от 3,5 до 125 тыс м3/ч.	
Серия 4.904-69	Детали крепления санитарно-техни-	
	ческих приборов и трубопроводов	
Серия 5.903-1	Узлы обвязки регулирующих кла-	
	панов на трубопроводах теплоснабже-	
	ния калориферных установок	
Серия 5.903-2 вып. 0,1	Воздухосборники для систем	
	отопления и теплоснабжения	
	вентиляционных установок	
Серия 5.904-49 вып. 0-1	Заслонки воздушные унифицирован-	
	ные различного назначения	
Серия 3.904-18 вып. 0-1	Клапаны и заслонки для вентиля-	
	ционных систем взрывоопасных	
	производств	
Серия 4.904-37	Местные отсосы при ручной	
	электросварке	
Серия 5.904-45	Узлы прохода вентиляционных шахт	
	через покрытия зданий. Узлы прохо-	
	да общего назначения.	
Серия 3.900-9 вып. 0,3,4	Опорные конструкции и средства креп-	
	ления стальных трубопроводов внутрен-	
	них санитарно-технических систем	
Серия 5.904-51 вып. 1	Зонты и дефлекторы вентиля-	
	ционных систем.	
Серия 1.494-25	Подставки под калориферы.	
Серия 1.494-36	Шахты дымоудаления производствен-	
вып. 1,2,3	ных зданий промышленных предприятий.	
Серия 1.494-10	Решетки щелевые регулирующие.	
	Тип Р.	
Серия 1.494-38	Воздухораспределители эжекцион-	
вып. 0,1	ные панельные штампованные	
	тип ВЭПш.	
Серия 5.904-38	Гибкие вставки к центробежным	
	вентиляторам	
Серия 5.904-4	Двери и люки для вентиляцион-	
	ных камер.	
Серия 5.904-1 вып. 0,1	Детали крепления воздуховодов.	
Серия 1.494-21	Крепление решеток воздухопри-	
	точных типа „Р" щелевых	
	регулирующих типа „Р" к возду-	
	ховодам и строительным	
	конструкциям.	
Серия 7.903.9-2	Тепловая изоляция трубопрово-	
вып. 1,2	дов с положительными	
	температурами.	
Серия 1.494-2	Воздушно-тепловые завесы для	
вып. 11.12	ворот промышленных зданий	
Серия 1.494-27 вып. 3	Воздухоприемные устройства с	
	подвесными утепленными клапанами	
Серия 1.494-35 вып. 0,2	Эжекторы низкого давления	
	производительностью 1...12 тыс м3/ч.	
Серия 5.904-29	Установка эжекторов низкого	
	давления. Рабочие чертежи.	
Серия 1.494-39	Дроссель-клапаны с ручным	
	управлением круглого и	
	прямоугольного сечений.	
Сборник 50	Приборы для измерения и	
	регулирования давления,	
	разряжения и расхода. Установка	
	закладных конструкций на	
	технологическом оборудовании и	
	трубопроводах. Узлы и детали.	
	Прилагаемые документы	
503-1-97.91-ОВ.СО	Спецификация оборудования	Альбом 6
503-1-97.91-ОВ.ВМ	Ведомость потребности	
	в материалах.	Альбом 7

Привязан

Инв. №

ГИП	Бетехтин	
Нач. отд.	Сибгородов	
Зав. сект.	Будыка	
Зав. лаб.	Ус	
Нач. сект.	Пилипов	
Н. контр.	Ус	

503-1-97.91-ОВ

Эксплуатационный филиал на 300 грузовых автомобилей с комплексом ТО.

Стадия	Лист	Листов
РП	1	31

Производственный корпус

Общие данные (начало)

Новосибирское проектное предприятие ГИПРОАВТОТРАНС

Инв. № подл. | Подпись и дата | Взам. инв. №

Копировал Формат А2

Альбом 3

Общие указания.

Основные показатели по чертежам отопления и вентиляции

Наименование здания (сооружение), помещения	Объем, м³	Периоды года при $t_н$, °С	Расход тепла, Вт (ккал/ч). На отопление	На вентиляцию*	На горячее водоснабжение	Общий	Расход холода, Вт (ккал/ч)	Установлен. мощн. эл. двигат. кВт
Производст-			249805	3381520	13920	3645245		
венный	25845	-20	(215350)	(2915105)	(12000)	(3142455)	—	353.55
корпус			313780	4790165	13920	5117865		
	25845	-30	(270500)	(4129450)	(12000)	(4411950)	—	458.55
			379620	5923255	13920	6316795		
	25935	-40	(327260)	(5106255)	(12000)	(5445515)	—	458.55

* В том числе на воздушно-тепловые завесы при $t_н$ = -20°С - 2393380 Вт (2063260 ккал/ч; при $t_н$ = -30°С - 3527200 Вт (3040690 ккал/ч); при $t_н$ = -40°С - 4385445 Вт (3780555 ккал/ч)

Проект отопления и вентиляции разработан для районов с расчетной температурой наружного воздуха минус 20°С; минус 30°С и минус 40°С в соответствии с ОНТП-01-90 прил.6 ВСН-01-89, СНиП 2.04.05-86. Внутренние температуры в помещениях приняты по ГОСТ 12.1.005-88 и СНиП 2.09.04-87.

Теплоснабжение от наружных тепловых сетей через центральный тепловой пункт.

Теплоносителем для систем отопления и теплоснабжения отопительно-вентиляционных установок принята перегретая вода с температурой 150°С (Т1) ÷ 70°С (Т2)

Температура воды на горячее водоснабжение плюс 60°. Приготовление горячей воды осуществляется в водоводяных подогревателях, подключенных по параллельной схеме и установленных в центральном тепловом пункте, расположенном в переходе между административно-бытовым зданием с КПП и производственным корпусом.

Потери напора в системе отопления составляют:

$T_н$ = -20°С - 79875 Па (7987,5 кГс/м²);

$T_н$ = -30°С - 111849 Па (11184,9 кГс/м²);

$T_н$ = -40°С - 91121 Па (9112,1 кГс/м²);

в системе теплоснабжения установок П1... П15 и У1... У30 150000 Па (15000 кГс/м²).

Транзитные подающие трубопроводы систем теплоснабжения калориферов диаметром до 50 мм изолируются ровингом (жгутом) из стеклянных комплексных нитей толщиной 30 мм, диаметром 50 и более - шнуром из минеральной ваты в оплетке из нити стеклянной толщиной 50 мм.

Покровный слой - стеклопластик рулонный РСТ.

Перед изоляцией на трубопроводы наносится антикоррозийное покрытие масляно-битумное в два слоя по грунту ГФ-021 в один слой.

Неизолированные трубопроводы окрашиваются краской БТ-177 по грунту лаком БТ-577.

Воздуховоды систем вентиляции выполняются металлическими, толщиной стали согласно СНиП 2.04.05-86.

Транзитные воздуховоды, проходящие через помещения категории „В" покрываются огнезащитным вспучивающимся покрытием ВПМ-2 толщиной 4 мм.

Остальные воздуховоды окрашиваются краской ПФ-170.

Монтаж и приемку систем отопления и вентиляции вести в соответствии со СНиП 3.05.01-85.

План-схема

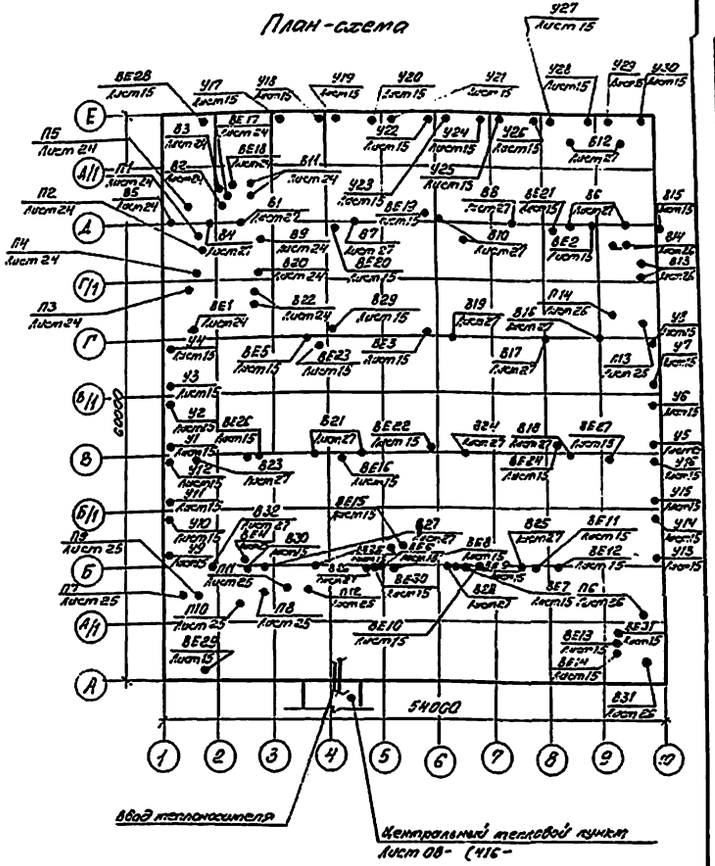

ГИП	Векерман		503-1-97.91 08
Нач.отд.	Сидорова		Эксплуатационный филиал на 300 грузовых автомобилей с комплексом ЕО
Зав.сект.	Бульба		
Вед.инж.	Ус		Производственный корпус — Стадия: РП; Лист: 2; Листов:
Вед.инж.	Павлова		Общие данные (продолжение) — Новосибирское орденоносное предприятие „Гипроавтотранс"

Привязан

Инв. №

Копировал

Формат А2

Альбом 3

Характеристика отопительно-вентиляционных систем

Обозначение системы	Кол. систем	Наименование обслуживаемого помещения (технологического оборудования)	Тип установки, агрегата	Вентилятор: Тип, исполн., взрывозащита	№	Схема исполнен.	положение	L_1, м³/ч	P, Па (кгс/м²)	n, об/мин	Электродвигатель: Тип, исполнение по взрывозащите	N, кВт	n, об/мин	Воздухонагреватель: Тип	№	Кол.	Т-ра нагрева, °С от	до	Расход тепла, Вт/ккал/час	ΔP, Па (кгс/м²)	Фильтр: Тип	№	Кол	ΔP, Па (кгс/м²)	Примечание
П1	1	Участок ЕТО и ТР																							
		Венткамера	Е6.3110-2в	В-Ц4-75	6,3	1	Пр0	8340	610 (61)	1455	4А132М4	11	1455	КСк-3-02	10	1	-20	+262	128725 (110970)	104,1 (10,41)	—	—	—	—	
														КСк-4-02	10	1	-30	+273	159650 (137630)	124,7 (12,47)	—	—	—	—	
														КСк-4-02	10	1	-40	+282	190020 (163,610)	124,7 (12,47)	—	—	—	—	
П2	1	Участок ЕТО и ТР, комната мастера	Е8.110-1в	В-Ц4-75	8	1	Пр0	12310	550 (55)	700	4А132S8	4	700	КСк-3-02	10	1	-20	+16	148050 (127630)	226,1 (22,61)	—	—	—	—	
														КСк-3-02	10	1	-30	+16	189175 (163085)	226,1 (22,61)	—	—	—	—	
														КСк-4-02	10	1	-40	+16	230300 (198535)	256,7 (25,67)	—	—	—	—	
П3	1	Участок ТО-1 и диагностики	Е5.095-2	В-Ц4-75	5	1	Пр0	5000	580 (58)	1400	4А80В4	1,5	1400	КСк-3-02	10	1	-20	+31,7	86365 (74450)	40,6 (4,06)	—	—	—	—	
														КСк-3-02	10	1	-30	+32,8	104905 (90435)	40,6 (4,06)	—	—	—	—	
														КСк-4-02	10	1	-40	+33,5	122775 (105840)	51,9 (5,19)	—	—	—	—	
П4	1	Участок ТО-1 и диагностики	Е6.3.092-2в	В-Ц4-75	6,3	1	Пр0	10040	600 (60)	1420	4А100L4	4	1420	КСк-3-02	10	1	-20	+16	120750 (104095)	167,9 (16,79)	—	—	—	—	
														КСк-3-02	10	1	-30	+16	154290 (133010)	167,9 (16,79)	—	—	—	—	
														КСк-4-02	10	1	-40	+16	187835 (161975)	194,6 (19,46)	—	—	—	—	
П5	1	Участок ремонта топливной аппаратуры и шиномонтажный участок	Е6.3.092-2в	В-Ц4-75	6,3	1	10°	11165	400 (60)	1470	4А100L4	4	1420	КСк-3-02	10	1	-20	+173	139315 (120100)	208 (20,8)	—	—	—	—	
														КСк-3-02	10	1	-30	+173	176430 (152095)	208 (20,8)	—	—	—	—	
														КСк-4-02	10	1	-40	+174	214290 (184730)	185,7 (18,57)	—	—	—	—	

Вентиляторы подобраны на производительность с коэффициентом 1,1 - на подсос воздуха

Привязан

Инв. №

ГИП	Бетехтин		503-1-97.91-ОВ
Нач. отд.	Сиворова		Эксплуатационный филиал на 300 грузовых автомобилей с комплексом ЕО
Зав. сект.	Булыга		Производственный корпус
Вед. инж.	Чс		Стадия: РП; Лист: 3; Листов:
Вед. инж.	Павлова		Общие данные (продолжение)
			Новосибирское арендное предприятие ГИПРОАВТОТРАНС

Копировал

Формат А2

продолжение

Обозначение системы	Кол. систем	Наименование обслуживаемого помещения (технологического оборудования)	Тип установки, агрегата	Вентилятор: Тип, исполн. взрывозащите	№	Схема исполнен.	положение	L, м³/ч	P, Па (кгс/м²)	n, об/мин	Электродвигатель: Тип, исполнение по взрывозащите	N, кВт	n, об/мин	Воздухонагреватель: Тип	№	Кол	Т-ра нагрева, °С от	до	Расход тепла, Вт/ккал/час	ΔP, Па (кгс/м²)	Фильтр: Тип	№	Кол.	ΔP, Па (кгс/м²)	Примечание
П6	1	Очистные сооружения,	Е6.3.110-1	В-Ц4-75	6,3	1	Пр0	8360	600	950	4А112МА6	3	950	КСк3-02	10	1	-20	+18,6	107805	104,1	—	—	—	—	
		вентканера							(60)										(92935)	(10,41)					
														КСк3-02	10	1	-30	+19,4	137970	104,1	—	—	—	—	
																			(118940)	(10,41)					
														КСк3-02	10	1	-40	+19,12	165115	104,1	—	—	—	—	
																			(142345)	(10,41)					
П7	1	Участок мойки,																							
		вентканера	—	В-Ц4-70	5	1	Пр0	6740	700	1430	В 100S4	3	1430	КСк4-02	10	1	-20	+38,5	131725	86,4	—	—	—	—	
				И1-01					(70)		2Exd II AT3								(113555)	(8,64)					
														КСк3-02	10	2	-30	+40,6	158975	19,6	—	—	—	—	
																			(137045)	(1,96)					
														КСк3-02	10	2	-40	+42,7	186215	19,6	—	—	—	—	
																			(160530)	(1,96)					
П8	1	Участок																							
		мойки	—	В-Ц4-70	6,3	1	Пр0	11070	800	1440	В112М4	5,5	1440	КСк3-02	10	1	-20	+16	133140	187,6	—	—	—	—	
				И1-01					(80)		2Exd II AT3								(114775)	(18,76)					
														КСк3-02	10	1	-30	+16	170120	187,6	—	—	—	—	
																			(146655)	(18,76)					
														КСк4-02	10	1	-40	+16	207105	3,97	—	—	—	—	
																			(178535)	(0,397)					
П9	1	Участок мойки	—	В-Ц4-70	6,3	1	Пр0	8960	530	950	В100L6	2,2	950	КСк3-02	10	1	-20	+16	107760	20,6	—	—	—	—	работает
				И1-01					(53)		2Exd II AT3								(92900)	(2,06)					только в ре-
														КСк3-02	10	1	-30	+16	137695	20,6	—	—	—	—	жиме туалет-
																			(118705)	(2,06)					ной мойки
														КСк3-02	10	1	-40	+16	167630	20,6	—	—	—	—	
																			(144505)	(2,06)					
П10	1	Компрессорная	—	В-Ц4-70	3,15	1	Пр0	950	360	1370	В63В4	0,37	1370	КСк3-02	6	1	-20	+12	10155	8,07	—	—	—	—	
				И1-01					(36)		2Exd II AT3								(8755)	(0,807)					
														КСк3-02	6	1	-30	+12	13330	8,07	—	—	—	—	
																			(11490)	(0,807)					
														КСк3-02	6	1	-40	+12	16505	8,07	—	—	—	—	
																			(14230)	(0,807)					
П11; П12	2	Участок мойки	Е10.100-1	В-Ц4-75	10	1	Пр0	19710	650	730	4А160S8	7,5	730	КСк3-02	12	1	-20	+16	237050	52,1	—	—	—	—	работает
									(65)										(204355)	(5,21)					в режимах
														КСк3-02	12	1	-30	+16	302895	52,1	—	—	—	—	туалетной
																			(261120)	(5,21)					мойки и сани-
														КСк3-02	12	1	-40	+16	368745	52,1	—	—	—	—	тарной обработ-
																			(317885)	(5,21)					ки транспорта

Вентиляторы подобраны на производительность с коэффициентом 1,1 - на подсос воздуха.

ГИП	Ветелин	
Нач.отд.	Сидорова	
Зав.сект.	Бульба	
Вед.инж.	Ус	
Вед.инж.	Павлова	

Привязан

Инв. №

503-1-97.91 - ОВ

Эксплуатационный филиал на 300 грузовых автомобилей с комплексом ЕО

Производственный корпус

Стадия	Лист	Листов
РП	4	

Общие данные (продолжение)

Новосибирское арендное предприятие ГИПРОАВТОТРАНС

Копировал

Формат А2

Альбом 3

Продолжение

Обозначение системы	Кол. систем	Наименование обслуживаемого помещения (технологического оборудования)	Тип установки агрегата	Вентилятор: Тип, исполн. взрывозащиты	№	Схема исполнения	Схема положения	L, м³/ч	P, Па (кгс/м²)	n, об/мин	Электродвигатель: Тип, исполнение по взрывозащите	N, кВт	n об/мин	Воздухонагреватель: Тип	№	Кол.	t-ра нагрева °С от	до	Расход тепла, Вт (ккал/час)	ΔP, Па (кгс/м²)	Фильтр: Тип	№	Кол.	ΔP, Па (кгс/м²)	Примечание
П13	1	Пост контроля газовой системы питания автомобилей		8-Ц14-70 №1-01	2,5	1	Пр0	700	210 (21)	1370	4А63А4 2ExdIIАТ3	0,25	1370	КСк3-02	6	1	-20	+379	134445 (115595)	22,3 (223)	—	—	—	—	
														КСк3-02	6	1	-30	+41,6	16745 (14435)	11 (1,1)	—	—	—	—	
														КСк3-02	6	1	-40	+45	19880 (17135)	5,4 (0,54)	—	—	—	—	
П14	1	Участок ремонта электрооборудования, венткамера, тамбур-шлюз		8Ц11-70 №1-01	4	1	Пр0	3620	350 (35)	1385	4А80А4 2ExdIIАТ3	1,1	1385	КСк3-02	6	1	-20	+173	513140 (441260)	53 (5,3)	—	—	—	—	
														КСк3-02	6	1	-30	+173	66105 (56925)	53 (5,3)	—	—	—	—	
														КСк3-02	6	1	-40	+172	78770 (67905)	53 (5,3)	—	—	—	—	
У1...У8	8	Участок ТО-1 и диагностики	ЕБ3.105-2	8Ц14-75	6,3	1	Пр180	15475	1100	1455	4А132S4	7,5	1455	КВБ	8Б	2	+16	+38,4	115805	14,2	—	—	—	—	для $t_н$=-20°С
							0°/180°		(110)										(99835)	(1,42)					
			ЕБ3.110-2Б	8Ц14-75	6,3	1	Пр180	17800	1000	1460	4А132М4	11	1460	КВБ	8Б	4	+16	+44,7	170670	18,4,7	—	—	—	—	для $t_н$=-30°С
							0°/180°		(100)										(147130)	(1,84)					
			ЕБ3.110-2Б	8Ц14-75	6,3	1	Пр180	18200	850	1460	4А132М4	11	1460	КВБ	8Б	4	+16	+50,9	212200	19,1	—	—	—	—	для $t_н$=-40°С
							0°/180°		(85)										(182930)	(1,91)					

Вентиляторы подобраны на производительность с коэффициентом 1,1- на подсос воздуха

Привязан

Инв. № подл. | Подпись и дата | Взам. инв. №

ГИП	Бетехтин		503-1-97.91-ОВ
Нач. отд.	Сидорова		Эксплуатационный филиал на 300 грузовых автомобилей с комплексом ЕО
Зав. сект.	Бубнова		Производственный корпус
Ведущ.	Ус		Стадия: РП; Лист: 5; Листов:
Ведущ.	Павлова		Общие данные (начало)
			Новосибирское отделение предприятия Гипроавтотранс

Копировал Севастьянова Формат А2

Альбом 3

продолжение

Обозначение системы	Кол. систем	Наименование обслуживаемого помещения (технологического оборудования)	Тип установки, агрегата	Вентилятор: Тип, исполн. взрывозащите	№	Схема исполнен	положение	L, м³/ч	P, Па (кгс/м²)	n, об/мин	Электродвигатель: Тип, исполнение по взрывозащите	N, кВт	n, об/мин	Воздухонагреватель: Тип	№	Кол.	Т-ра нагрева, °С от	до	Расход тепла, Вт (ккал/час)	ΔP, Па (кгс/м²)	Фильтр: Тип	№	Кол	ΔP, Па (кгс/м²)	Примечание
У9...У12	4	Участок мойки	Е6,3105-2	В-Ц4-75	6,3	1	Пр180°	15475	1100	1455	4А132S4	7,5	1455	КВБ	8Б	2	+16	+38,4	115805	149,2	—	—	—	—	для $t_н$=-20°С
							Л180°		(110)										(99835)	(14,92)					
			Е6,3110-2Б	В-Ц4-75	6,3	1	Пр180°	17800	1000	1460	4А132М4	11	1460	КВБ	8Б	4	+16	+44,7	170670	184,7	—	—	—	—	для $t_н$=-30°С
							Л180°		(100)										(147130)	(18,47)					
			Е6,3110-2Б	В-Ц4-75	6,3	1	Пр180°	18200	850	1460	4А132М4	11	1460	КВБ	8Б	4	+16	+50,9	212200	191,1	—	—	—	—	для $t_н$=-40°С
							Л180°		(85)										(182930)	(19,11)					
У13...У16	4	Участок мойки	Е6,3105-2	В-Ц4-75	6,3	1	Пр180°	15475	1100	1455	4А132S4	7,5	1455	КВБ	8Б	2	+16	+38,4	115805	149,2	—	—	—	—	для $t_н$=-20°С
							Л180°		(110)										(99835)	(14,92)					
			Е6,3110-2Б	В-Ц4-75	6,3	1	Пр180°	17800	1000	1460	4А132М4	11	1460	КВБ	8Б	4	+16	+44,7	170670	184,7	—	—	—	—	для $t_н$=-30°С
							Л180°		(100)										(147130)	(18,47)					
			Е6,3110-2Б	В-Ц4-75	6,3	1	Пр180°	18200	850	1460	4А132М4	11	1460	КВБ	8Б	4	+16	+50,9	212200	191,1	—	—	—	—	для $t_н$=-40°С
							Л180°		(85)										(182930)	(19,11)					
У17...У28	12	Участок ЕТО и ТР	Е6,3105-2	В-Ц4-75	6,3	1	Пр180°	15475	1100	1455	4А132S4	7,5	1455	КВБ	8Б	2	+16	+38,4	115805	149,2	—	—	—	—	для $t_н$=-20°С
							Л180°		(110)										(99835)	(14,92)					
			Е6,3105-2Б	В-Ц4-75	6,3	1	Пр180°	17800	1000	1460	4А132М4	11	1460	КВБ	8Б	4	+16	+44,7	170670	184,7	—	—	—	—	для $t_н$=-30°С
							Л180°		(100)										(147130)	(18,47)					
			Е6,3105-2Б	В-Ц4-75	6,3	1	Пр180°	18200	850	1460	4А132М4	11	1460	КВБ	8Б	4	+16	+50,9	212200	191,1	—	—	—	—	для $t_н$=-40°С
							Л180°		(85)										(182930)	(19,11)					
У29;У30	2	Пост контроля газовой системы питания автомобилей	Е6,3105-2	В-Ц4-75	6,3	1	Пр180°	15475	1100	1455	4А132S4	7,5	1455	КВБ	8Б	2	+16	+38,4	115805	149,2	—	—	—	—	для $t_н$=-20°С
							Л180°		(110)										(99835)	(14,92)					
			Е6,3110-2Б	В-Ц4-75	6,3	1	Пр180°	17800	1000	1460	4А132М4	11	1460	КВБ	8Б	4	+16	44,7	170670	184,7	—	—	—	—	для $t_н$=-30°С
							Л180°		(100)										(147130)	(18,47)					
			Е6,3110-2Б	В-Ц4-75	6,3	1	Пр180°	18200	850	1460	4А132М4	11	1460	КВБ	8Б	4	+16	+50,9	212200	191,1	—	—	—	—	для $t_н$=-40°С
							Л180°		(85)										(182930)	(19,11)					
В1	1	Участок ремонта топливной аппаратуры		В-Ц4-70	4	1	Пр0°	2540	325	1370	В71А4	0,55	1370	—	—	—	—	—	—	—	—	—	—	—	
									(32,5)		2ExdIIAT3														
В2	1	Участок ремонта топливной аппаратуры	Е5105-1	В-Ц4-75	5	1	Л0°	4240	320	920	4А80А6	0,75	920	—	—	—	—	—	—	—	—	—	—	—	
									(32)																

Вентиляторы подобраны на производительность с коэффициентом 1,1 - на подсос воздуха

ГИП	Бетехтин		503-1-97.91 08
Нач. отд.	Сидорова		Эксплуатационный филиал на 300 грузовых автомобилей с комплексом ЕО
Зав. сект.	Бульба		
Вед. инж.	Ус		
Вед. инж.	Павлова		Производственный корпус
Привязан			Стадия: РП; Лист: 6; Листов:
Инв. №			Общие данные (продолжение)
			Новосибирское окружное предприятие ГИПРОАВТОТРАНС

Копировал

Формат А2

Инв. № подл. | Подп. и дата | Взам. инв. №

Альбом 3

Продолжение

Обозначение системы	Кол. систем	Наименование обслуживаемого помещения (технологического оборудования)	Тип установки агрегата	Вентилятор: Тип, исполн. взрывозащите	Вентилятор: №	Вентилятор: Схема исполнения	Вентилятор: положение	Вентилятор: L, м³/ч	Вентилятор: P, Па (кгс/м²)	Вентилятор: n, об/мин	Электродвигатель: Тип, исполнение по взрывозащите	Электродвигатель: N, кВт	Электродвигатель: n, об/мин	Воздухонагреватель: Тип	Воздухонагреватель: №	Воздухонагреватель: Кол.	Воздухонагреватель: Т-ра нагрева, °С от	Воздухонагреватель: Т-ра нагрева, °С до	Воздухонагреватель: Расход тепла, Вт/ккал/час	Воздухонагреватель: ΔP, Па (кгс/м²)	Фильт: Тип	Фильт: №	Фильт: Кол.	Фильт: ΔP, Па (кгс/м²)	Примечание
В3	1	Шиномонтажный участок	Е3,15105-1	В-Ц4-75	3,15	1	ЛО°	1240	350 (35)	1400	4АА63А4	0,25	1400	—	—	—	—	—	—	—	—	—	—	—	
В4	1	Шиномонтажный участок		В-Ц4-75	4	1	ПрО°	2795	320 (32)	1370	В71А4 2Exd II АТ3	0,55	1370	—	—	—	—	—	—	—	—	—	—	—	
В5	1	Шиномонтажный участок		—	—	—	—	700	—	2860	4Ах80А2	1,5	2860	—	—	—	—	—	—	—	—	—	—	—	Агрегат ПА2-12М
В6	1	Участок ЕТО и ТР		В-Ц4-70	5	1	ПрО°	6625	460 (46)	1400	В90L4 2Exd II АТ3	2,2	1400	—	—	—	—	—	—	—	—	—	—	—	с резервным вентилятором
В7,В8	2	Участок ЕТО и ТР		В-Ц4-70	3,15	1	ПрО°	1000	250 (25)	1370	В63А4 2Exd II АТ3	0,25	1370												
В9	1	Участок ЕТО и ТР	Е3105-1	В-Ц4-70	6,3	1	ПрО°	11770	450 (45)	950	В100L6 2Exd II АТ3	2,2	950	—	—	—	—	—	—	—	—	—	—	—	
В10	1	Участок ЕТО и ТР		В-Ц4-70	5	1	ПрО°	5440	580 (56)	1400	В90L4 2Exd II АТ3	2,2	1400	—	—	—	—	—	—	—	—	—	—	—	Аварийная с резервом
В11	1	Участок ЕТО и ТР		В-Ц4-70	8	1	ЛО° ПрО°	14840	470 (47)	955	В112МВ6 2Exd II АТ3	4	955	—	—	—	—	—	—	—	—	—	—	—	аварийная с резервом
В12	1	Пост контроля газовой системы питания автомобилей		В-Ц4-70	2,5	1	ПрО°	700	190 (19)	1370	В63А4 2Exd II АТ3	0,25	1370	—	—	—	—	—	—	—	—	—	—	—	С резервным вентилятором
В18	1	Пост контроля газовой системы питания автомобилей		В-Ц4-70	6,3	1	ЛО° ПрО°	8400	420 (42)	950	В100L6 2Exd II АТ3	2,2	950	—	—	—	—	—	—	—	—	—	—	—	Аварийная с резервом
В14	1	Пост контроля газовой системы питания автомобилей		В-Ц4-70	8	1	ЛО° ПрО°	17800	380 (38)	955	В112МВ6 2Exd II АТ3	4	955	—	—	—	—	—	—	—	—	—	—	—	Аварийная с резервом
В15	1	Участок ремонта электрооборудования	Е3,15100-2б	В-Ц4-75	3,15	1	ПрО°	2160	1200 (120)	2850	4А71В2	1,5	2850	—	—	—	—	—	—	—	—	—	—	—	
В16	1	Участок ремонта электрооборудования	Е3,15100-1	В-Ц4-75	3,15	1	ПрО°	900	300 (30)	1400	4АА56В4	0,16	1400	—	—	—	—	—	—	—	—	—	—	—	

Вентиляторы подобраны на производительность с коэффициентом 1,1 - на подсос воздуха

ГИП	Бегетин		
Нач. отд.	Сидорова		
Зав. сек.	Бульва		
Ведущ.	Ус		
Ведущ.	Павлова		

Привязан

Инв. №

503-1-97.91-08

Эксплуатационный филиал на 300 грузовых автомобилей с комплексом ЕО

Производственный корпус	Стадия	Лист	Листов
	РП	7	

Общие данные (продолжение)

Новосибирское арендное предприятие ГИПРОАВТОТРАНС

Инв. № подл. | Подпись и дата | Взам. инв. №

Копировал Севастьянова Формат А2

Альбом 3

Обозначение системы	Кол. систем	Наименование обслуживаемого помещения (технологического оборудования)	Тип установки, агрегата	Вентилятор: Тип, исполн. взрывозащите	№	Схема исполнен.	Положение	L, м³/ч	P, Па (кгс/м²)	n, об/мин	Электродвигатель: Тип, исполнение по взрывозащите	N, кВт	n, об/мин	Воздухонагреватель: Тип	№	Кол.	Т-ра нагрева, °С от	до	Расход тепла, Вт (ккал/ч)	ΔP, Па (кгс/м²)	Фильтр: Тип	№	Кол.	ΔP, Па (кгс/м²)	Примечание
В17	1	Склад масел	Е4.090-2Б	Ц4-75	4	1	Пр0°	1965	320 (32)	1400	4А71А4	0,55	1400	—	—	—	—	—	—	—	—	—	—	—	
В18	1	Участок ТО-1 и диагностики		Ц4-70	5	1	Пр0°	5000	470 (47)	1385	В80В4 2Exd II AT3	1,5	1385	—	—	—	—	—	—	—	—	—	—	—	с резервным вентилятором
В19	1	Участок ТО-1 и диагностики		Ц4-70	4	1	Пр0°	3000	230 (23)	1370	В71А4 2Exd II AT3	0,55	1370	—	—	—	—	—	—	—	—	—	—	—	
В20	1	Участок ТО-1 и диагностики		Ц4-70	6,3	1	Пр0°	7660	330 (33)	930	В90L6 2Exd II AT3	1,5	930	—	—	—	—	—	—	—	—	—	—	—	
В21	1	Участок ТО-1 и диагностики		Ц4-70	3,15	1	Пр0°	820	250 (25)	1370	В63А4 2Exd II AT3	0,25	1370	—	—	—	—	—	—	—	—	—	—	—	аварийная с резервом
В22	1	Участок ТО-1 и диагностики		Ц4-70	8	1	Л0° Пр0°	10220	410 (41)	700	В112М8 2Exd II AT3	3	700	—	—	—	—	—	—	—	—	—	—	—	аварийная с резервом
В23	1	Участок мойки		Ц4-70	5	1	Пр0°	5660	400 (40)	1385	В80В4 2Exd II AT3	1,5	1385	—	—	—	—	—	—	—	—	—	—	—	с резервным вентилятором
В24	1	Участок мойки		Ц4-70	6,3	1	Пр0°	9640	400 (40)	950	В100L6 2Exd II AT3	2,2	950	—	—	—	—	—	—	—	—	—	—	—	
В25	1	Участок мойки		Ц4-70	8	1	Пр0°	18240	500 (50)	960	В132S6 2Exd II AT3	5,5	960	—	—	—	—	—	—	—	—	—	—	—	работает в режиме ОГМ и туалетной мойки
В26																									
В27*	2	Участок мойки		Ц4-70	6,3	1	Пр0°	10550	400 (40)	950	В100L6 2Exd II AT3	2,2	950	—	—	—	—	—	—	—	—	—	—	—	То же
В28	1	Участок мойки		Ц4-70	6,3	1	Пр0°	8960	300 (30)	930	В90L6 2Exd II AT3	1,5	930	—	—	—	—	—	—	—	—	—	—	—	работает в режиме туалетной мойки
В29	1	ИРК		—	—	—	—	700	—	2860	4АХ80А2	1,5	2860	—	—	—	—	—	—	—	—	—	—	—	ПА2-12м
В30	1	Участок ОГМ		—	—	—	—	700	—	2860	4АХ80А2	1,5	2860	—	—	—	—	—	—	—	—	—	—	—	ПА2-12м
В31	1	Очистные сооружения	Е6.3100-1	Ц4-75	6,3	1	Пр0°	7660	400 (40)	935	4А90L6	1,5	935	—	—	—	—	—	—	—	—	—	—	—	
В32	1	Компрессорная	Е3.15100-1	Ц4-75	3,15	1	Пр0°	950	300 (30)	1400	4АА56В4	0,18	1400	—	—	—	—	—	—	—	—	—	—	—	

* система с резервным вентилятором на случай аварии в режиме углубленной мойки

Вентиляторы подобраны на производительность с коэффициентом 1,1 – на подсос воздуха

ГИП	Бетехтин		503-1-37.91-ОВ
Нач.отд.	Сидорова		Эксплуатационный филиал на 300 грузовых автомобилей с комплексом ЕО
Зав.сект.	Бульбо		
Вед.инж.	Ус		Производственный корпус
Вед.инж.	Павлова		Стадия: РП; Лист: 8; Листов:
Привязан			Общие данные (продолжение)
Инв №			Новосибирское арендное предприятие ГИПРОАВТОТРАНС

Инв.№ подл. | Подп. и дата | Взам.инв.№

Копировал [signature] Формат А2

Альбом 3

Обозначение системы	Кол. систем	Наименование обслуживаемого помещения (технологического оборудования)	Тип установки	Вентилятор: Тип, исполн. взрывозащите	Вентилятор: №	Вентилятор: Схема исполнен.	Вентилятор: положение	Вентилятор: L_1 м3/ч	Вентилятор: P_1 ПА (кгс/м²)	Вентилятор: n_1 об/мин	Электродвигатель: Тип, исполнение по взрывозащите	Электродвигатель: N_1 кВт	Электродвигатель: n_1 об/мин	Воздухонагреватель: Тип	Воздухонагреватель: №	Воздухонагреватель: Кол.	Воздухонагреватель: Т-ра нагрева, °С от	Воздухонагреватель: Т-ра нагрева, °С до	Воздухонагреватель: Расход тепла, (ккал/ч)	Воздухонагреватель: ΔP_1 ПА (кгс/м²)	Фильтр: Тип	Фильтр: №	Фильтр: Кол.	Фильтр: ΔP_1 (кгс/м²)	Примечание
ВЕ1	1	Складшин	Д315.00.000	—	—	—	325	—	—	—	—	—	—	—	—	—	—	—	—	—	—	—	—	—
ВЕ2	1	Инвентарная	Д315.00.000	—	—	—	30	—	—	—	—	—	—	—	—	—	—	—	—	—	—	—	—	—
ВЕ3	1	ИРК и промкладовая	Д315.00.000.02	—	—	—	865	—	—	—	—	—	—	—	—	—	—	—	—	—	—	—	—	—
ВЕ4	1	Кладовая	Д315.00.000	—	—	—	40	—	—	—	—	—	—	—	—	—	—	—	—	—	—	—	—	—
ВЕ5	1	Уборные	Д315.00.000	—	—	—	100	—	—	—	—	—	—	—	—	—	—	—	—	—	—	—	—	—
ВЕ6	1	Кладовая запчастей	Д315.00.000	—	—	—	475	—	—	—	—	—	—	—	—	—	—	—	—	—	—	—	—	—
ВЕ7	1	Операторская	Д315.00.000	—	—	—	150	—	—	—	—	—	—	—	—	—	—	—	—	—	—	—	—	—
ВЕ8	1	Фильтровальная (приемный резервуар)	Д315.00.000	—	—	—	30	—	—	—	—	—	—	—	—	—	—	—	—	—	—	—	—	—
ВЕ9	1	Фильтровальная (флотатор)	Д315.00.000	—	—	—	15	—	—	—	—	—	—	—	—	—	—	—	—	—	—	—	—	—
ВЕ10	1	Фильтровальная (флотатор)	Д315.00.000	—	—	—	15	—	—	—	—	—	—	—	—	—	—	—	—	—	—	—	—	—
ВЕ11	1	Фильтровальная (флотатор)	Д315.0000	—	—	—	15	—	—	—	—	—	—	—	—	—	—	—	—	—	—	—	—	—
ВЕ12	1	Фильтровальная (флотатор)	Д315.00.000	—	—	—	15	—	—	—	—	—	—	—	—	—	—	—	—	—	—	—	—	—
ВЕ13	1	Кладовая материалов	Д315.00.000	—	—	—	80	—	—	—	—	—	—	—	—	—	—	—	—	—	—	—	—	—
ВЕ14	1	Электрощитовая	Д315.00.000	—	—	—	50	—	—	—	—	—	—	—	—	—	—	—	—	—	—	—	—	—
ВЕ15	1	Участок мойки	Д315.00.000	—	—	—	30	—	—	—	—	—	—	—	—	—	—	—	—	—	—	—	—	—
ВЕ16	1	Участок мойки	Д315.00.000	—	—	—	30	—	—	—	—	—	—	—	—	—	—	—	—	—	—	—	—	—
ВЕ17	1	Венткамера в осях 2/Д	Д315.00.000	—	—	—	150	—	—	—	—	—	—	—	—	—	—	—	—	—	—	—	—	—
ВЕ18	1	Венткамера в осях 3/Д	Д315.00.000	—	—	—	500	—	—	—	—	—	—	—	—	—	—	—	—	—	—	—	—	—
ВЕ19	1	Участок ЕТО и ТР	ШД.0000-06	—	—	—	—	—	—	—	—	—	—	—	—	—	—	—	—	—	—	—	—	Для дымоудаления
ВЕ20, ВЕ21	2	Участок ЕТО и ТР	ШД.0000-07	—	—	—	—	—	—	—	—	—	—	—	—	—	—	—	—	—	—	—	—	То же
ВЕ22	1	Участок ТО1 и диагностики	ШД.0000-06	—	—	—	—	—	—	—	—	—	—	—	—	—	—	—	—	—	—	—	—	— " —
ВЕ23, ВЕ24	2	Участок ТО1 и диагностики	ШД.0000-07	—	—	—	—	—	—	—	—	—	—	—	—	—	—	—	—	—	—	—	—	— " —
ВЕ25	1	Участок мойки автомобилей	ШД.0000-06	—	—	—	—	—	—	—	—	—	—	—	—	—	—	—	—	—	—	—	—	— " —
ВЕ26, ВЕ27	2	Участок мойки автомобилей	ШД.0000-07	—	—	—	—	—	—	—	—	—	—	—	—	—	—	—	—	—	—	—	—	— " —
ВЕ28	1	КТП-2	Д710.00.000	—	—	—	2850	—	—	—	—	—	—	—	—	—	—	—	—	—	—	—	—	—
ВЕ29	1	КТП-1	Д710.00.000	—	—	—	2850	—	—	—	—	—	—	—	—	—	—	—	—	—	—	—	—	—
ВЕ30	1	Пульт управления	Д315.00.000	—	—	—	160	—	—	—	—	—	—	—	—	—	—	—	—	—	—	—	—	—
ВЕ31	1	Венткамера в осях 10/Д	Д315.00.000	—	—	—	280	—	—	—	—	—	—	—	—	—	—	—	—	—	—	—	—	—

ГИП	Бетехтин		
Нач.отд.	Сидорова		
Зав.сек.	Бульба		
Вед.инж.	Ус		
Вед.инж.	Павлова		

503-1-97.91-08

Эксплуатационный филиал на 300 грузовых автомобилей с комплексом ЕО

Производственный корпус

Общие данные (продолжение)

Стадия	Лист	Листов
РП	9	

Новосибирское арендное предприятие ГИПРОАВТОТРАНС

Привязан

Инв. №

Инв. № подл. | Подпись и дата | Взамен инв. №

Копировал Севастьянова Формат А2

Альбом 3

Расчет воздухообменов по вредностям

Наименование помещения	Источник выделения вредностей	Вредные вещества	Данные для определения количества вредных веществ: Кол-во выездов в час	Удельный выброс q, г/км	Условный пробег одного автомобиля, L, км	Коэффициент учитывающий влияние скорости движения Кс	Количество вредных веществ выделяющихся в помещении г/ч: По формуле	Прорыв от цилиндровых отсосов	По технологическим данным	Всего	Концентрация в уходящем воздухе, Сух, мг/м³	Концентрация в приточном воздухе, Сп, мг/м³	Воздухообмен: Формула для расчета $L = \frac{Z \cdot 10^3}{C_{ух} - C_п}$	Объем воздуха м³/ч	Примечания
Участок мойки автомобилей (режим углубленной мойки)	Автомобиль ЗИЛ-4310 Автомобиль КамАз-5511	Окись углерода	6	125	0,16	1,4	168	—	—	168	20	6	$\frac{168 \cdot 10^3}{20-6}$	12000	Воздухообмен принят в объеме 15300 м³/ч из условия растворения окиси углерода до ПДК
			6	34,2			45,96	—	—	45,96			$\frac{45,96 \cdot 10^3}{20-6}$	3283	
		Окислы азота		6,5		1,0	6,24	—	—	6,24	5	1,5	$\frac{6,24 \cdot 10^3}{5-1,5}$	1783	
				7,7			7,39	—	—	7,39			$\frac{7,39 \cdot 10^3}{5-1,5}$	2111	
		Углеводороды		27,2		1,2	31,33	—	—	31,33	300	90	$\frac{31,33 \cdot 10^3}{300-90}$	149	
				11,2			12,9	—	—	12,9			$\frac{12,9 \cdot 10^3}{300-90}$	61	
Участок мойки автомобилей (режим туалетной мойки)	Автомобиль ЗИЛ-4310 Автомобиль КамАз-5511	Окись углерода	25	125	0,16	1,4	700	—	—	700	20	6	$\frac{700 \cdot 10^3}{20-6}$	50.000	Воздухообмен принят в объеме 63680 м³/ч из условия растворения окиси углерода до ПДК
			25	34,2			191,52	—	—	191,52			$\frac{191,52 \cdot 10^3}{20-6}$	13680	
		Окислы азота		6,5		1,0	26	—	—	26	5	1,5	$\frac{26 \cdot 10^3}{5-1,5}$	7429	
				7,7			30,8	—	—	30,8			$\frac{30,8 \cdot 10^3}{5-1,5}$	8800	
		Углеводороды		27,2		1,2	130,56	—	—	130,56	300	90	$\frac{130,56 \cdot 10^3}{300-90}$	622	
				11,2			53,76	—	—	53,76			$\frac{53,76 \cdot 10^3}{300-90}$	256	
Участок мойки автомобилей (режим санитарной обработки транспорта)	Автомобиль ЗИЛ-4310 Автомобиль КамАз-5511	Окись углерода	4	125	0,16	1,4	112	—	—	112	20	6	$\frac{112 \cdot 10^3}{20-6}$	8000	Воздухообмен принят в объеме десятикратного проветривания "грязной зоны" 54720 м³/ч
			4	34,2			30,64	—	—	30,64			$\frac{30,64 \cdot 10^3}{20-6}$	2189	
		Окислы азота		6,5		1,0	4,16	—	—	4,16	5	1,5	$\frac{4,16 \cdot 10^3}{5-1,5}$	1189	
				7,7			4,93	—	—	4,93			$\frac{4,93 \cdot 10^3}{5-1,5}$	1409	
		Углеводороды		27,2		1,2	20,89	—	—	20,89	300	90	$\frac{20,89 \cdot 10^3}{300-90}$	99	
				11,2			8,6	—	—	8,6			$\frac{8,6 \cdot 10^3}{300-90}$	41	
Пост контроля газовой системы питания автомобилей	Автомобиль ЗИЛ-4310 Автомобиль КамАз-5511	Окись углерода	1	125	0,02	1,4	3,5	4,212	—	7,712	20	6	$\frac{7,712 \cdot 10^3}{20-6}$	550	Воздухообмен принят в объеме 700 м³ из условия растворения окиси углерода до ПДК
			1	34,2			0,96	1,152	—	2,112			$\frac{2,112 \cdot 10^3}{20-6}$	150	
		Окислы азота		6,5		1,0	0,13	0,156	—	0,286	5	1,5	$\frac{0,256 \cdot 10^3}{5-1,5}$	82	
				7,7			0,154	0,185	—	0,339			$\frac{0,339 \cdot 10^3}{5-1,5}$	97	
		Углеводороды		27,2		1,2	0,65	0,783	—	1,433	300	90	$\frac{1,433 \cdot 10^3}{300-90}$	7	
				11,2			0,27	0,324	—	0,594			$\frac{0,594 \cdot 10^3}{300-90}$	3	

ГИП	Бетехтин		503-1-97.91-08
Нач.отд.	Сидорова		Эксплуатационный филиал на 300 грузовых автомобилей с комплексом ЕО
Зав.сек.	Бульба		
Ведущ.	Ус		
Ведущ.	Павлова		

Привязан

Инв. №

	Стадия	Лист	Листов
Производственный корпус	РП	10	
Общие данные (продолжение)	Новосибирское арендное предприятие ГИПРОАВТОТРАНС		

Копировал Севастьянова Формат А2

Альбом 3

Наименование помещения	Источник выделения вредностей	Вредные вещества	Данные для определения количества вредных веществ: Кол-во выездов в час	Удельный выброс q, г/км	Условный провод. одного автомобиля, L, км	Коэффициент учитывающий влияние скорости движения КС	Количество вредных веществ, выделяющихся в помещениях г/ч: По формуле	Прорыв отшлангованных отсосов	По технологическим данным	Всего	Концентрация в уходящем воздухе, Сух, мг/м³	Концентрация в приточном воздухе, Сп, мг/м³	Воздухообмен: Формула для расчета $L = \frac{Z \cdot 10^3}{Сух - Сп}$	Объём воздуха м³/ч	Примечания
Участок ЕТО и ТР, I смена	Автомобиль ЗИЛ-4310	Окись углерода	4	125	0,08	1,4	56	16,8	—	72,8	20	6	$\frac{72,8 \cdot 10^3}{20-6}$	5200	Воздухообмен принят в объеме 6625 м³/ч из условия растворения окиси углерода до ПДК
	Автомобиль КамАЗ-5511		4	34,2			15,32	4,6	—	19,92			$\frac{19,92 \cdot 10^3}{20-6}$	1425	
		Окислы азота		6,5		1,0	2,08	0,624	—	2,704	5	1,5	$\frac{2,704 \cdot 10^3}{5-1,5}$	773	
				7,7			2,464	0,739	—	3,203			$\frac{3,203 \cdot 10^3}{5-1,5}$	915	
		Углеводороды		27,2		1,2	10,44	3,13	—	13,57	300	90	$\frac{13,57 \cdot 10^3}{300-90}$	65	
				11,2			4,3	1,29	—	5,59			$\frac{5 \cdot 59 \cdot 10^3}{300-90}$	27	
Участок ЕТО и ТР, II смена	Автомобиль ЗИЛ-4310	Окись углерода	12	125	0,08	1,4	168	16,8	—	184,8	20	6	$\frac{184,8 \cdot 10^3}{20-6}$	13200	Воздухообмен принят в объеме 17910* м³/ч из условия растворения окиси углерода до ПДК
	Автомобиль КамАЗ-5511		16	34,2			61,29	4,6	—	65,89			$\frac{65,89 \cdot 10^3}{20-6}$	4706	
		Окислы азота		6,5		1,0	6,24	0,624	—	6,864	5	1,5	$\frac{6,864 \cdot 10^3}{5-1,5}$	1961	
				7,7			9,86	0,739	—	10,599			$\frac{10,599 \cdot 10^3}{5-1,5}$	3028	
		Углеводороды		27,2		1,2	31,33	3,13		34,46	300	90	$\frac{34,46 \cdot 10^3}{300-90}$	164	
				11,2			17,2	1,29	—	18,49			$\frac{18,49 \cdot 10^3}{300-90}$	88	
Участок ЕТО и ТР, III смена	Автомобиль ЗИЛ-4310	Окись угрерода	8	125	0,08	1,4	112	16,8	—	128,8	20	6	$\frac{128,8 \cdot 10^3}{20-6}$	9200	Воздухообмен принят в объеме 12770 м³/ч из условия растворения окиси углерода до ПДК
	Автомобиль КамАЗ-5510		12	34,2			45,96	4,6	—	50,02			$\frac{50,02 \cdot 10^3}{20-6}$	3570	
		Окислы азота		6,5		1,0	4,16	0,624	—	4,784	5	1,5	$\frac{4,784 \cdot 10^3}{5-1,5}$	1367	
				7,7			7,392	0,739	—	8,131			$\frac{8,131 \cdot 10^3}{5-1,5}$	2323	
		Углеводороды		27,2		1,2	20,89	3,13	—	24,02	300	90	$\frac{24,02 \cdot 10^3}{300-90}$	114	
				11,2			12,9	1,29	—	14,19			$\frac{14,19 \cdot 10^3}{300-90}$	68	
Участок ТО-1 и диагностики	Автомобиль ЗИЛ-4310	Окись углерода	4	125	0,24	1,4	168	6,3	—	174,3	20	6	$\frac{174,3 \cdot 10^3}{20-6}$	12450	Воздухообмен принят в объеме 15860 м³/ч из условия растворения окиси углерода до ПДК
	Автомобиль КамАЗ-5511		4	34,2			45,96	1,723	—	47,719			$\frac{47,719 \cdot 10^3}{20-6}$	3410	
		Окислы азота		6,5		1,0	6,24	0,234	—	6,474	5	1,5	$\frac{6,474 \cdot 10^3}{5-1,5}$	1824	
				7,7			7392	0,277	—	7,669			$\frac{7,664 \cdot 10^3}{5-1,5}$	2191	
		Углеводороды		27,2		1,2	130,56	1,174	—	131,734	300	90	$\frac{131,734 \cdot 10^3}{300-90}$	627	
				11,2			12,9	0,484	—	13,384			$\frac{13,384 \cdot 10^3}{300-90}$	64	

* Воздухообмен увеличен до 19395 м³/ч из конструктивных соображений

ГИП	Бетехтин	
Нач. отд.	Сидорова	
Зав. сект.	Бульба	
Вед. инж.	Ус	
Вед. инж.	Павлова	

503-1-97.91 ОВ

Эксплуатационный филиал на 300 грузовых автомобилей с комплексом ЕО

Производственный корпус

Стадия	Лист	Листов
РП	11	

Общие данные (продолжение)

Новосибирское аркадное предприятие ГИПРОАВТОТРАНС

Привязан

Инв. №

Копировал

Формат А2

Инв. № подл. | Подпись и дата | Взам. инв. №

Альбом 3

Местные отсосы от технологического оборудования

Технологического оборудование			Характеристика выделяющихся вредностей	Объем вытяжки, м³/ч				Характеристика местного отсоса		Обозначение системы	Примечание
Поз.	Наименование	Кол.		На ед. оборуд.	Всего			Обозначение	Применяемые документы		
			Участок ремонта топливной аппаратуры								
1	Верстак для ремонта топливной аппаратуры дизелей Р 968	1	Углеводороды нефти	1240	1240			Панель равномерного всасывания 1П9	серия 4.904-37	В2	
4	Верстак для ремонта карбюраторов Р-901Н	1	Пары бензина и дизтоплива	1240	1240			То же	серия 4.904-37	В1	
8	Ванна для мойки деталей	1	Пары бензина и дизтоплива	1300	1300			— " —	серия 4.904-37	В1	
6	Стенд для испытания топливных насосов дизельных двигателей (ДМ-800м)	1	Пары дизельного топлива	3000	3000			Зонт 700×800		В2	
			Шиномонтажный участок								
1	Станок обдирочно-шлифовальный ОМР-86	1	Абразивно-металлическая пыль	700	700			Кожух-отсос		В5	Пылеулавливающий агрегат ПА2-12м
4	Верстак слесарный НО-102	1	Пары бензина, окись углерода	935	935			Панель равномерного всасывания 1П6	серия 4.904-37	В4	
2	Электровулканизатор Ш-113	3	Окись углерода, пары бензина	620	1860			Панель равномерного всасывания 1П6	серия 4.904-37	В4	
3	Мульда Ш-116	1	Окись углерода, сернистый ангидрид, дивинил, изопрен, пары дизельного топлива	1240	1240			Зонт 400×900		В3	
			Участок ОГМ								
3	Станок обдирочно-шлифовальный ОМР-86	1	Абразивно-металлическая пыль	700	700			Кожух-отсос		В30	Пылеулавливающий агрегат ПА2-12М

ГИП	Бетехтин	
Нач. отд.	Сидорова	
Зав. сект.	Бульба	
Вед. инж.	Ус	
Вед. инж.	Павлова	

Привязан

Инв. №

503-1-97.91 ОВ

Эксплуатационный филиал на 300 грузовых автомобилей с комплексом ЕО

Производственный корпус

Стадия	Лист	Листов
РП	12	

Общие данные (продолжение)

Новосибирское арендное предприятие ГИПРОАВТОТРАНС

Копировал

Формат А2

Инв. № подл. | Подп. и дата | Взам. Инв. №

Альбом 3

Технологическое оборудование			Характеристика выделяющихся вредностей	Объем вытяжки, м3/ч				Характеристика местного отсоса		Обозначение системы	Примечание
Поз.	Наименование	Кол.		На ед. оборуд.	Всего			Обозначение	Применяемые документы		
			ЦРК								
6	Станок обдирочно-шлифовальный ОМР-86	1	Абразивно-металлическая пыль	700	700			Кожух-отсос		В29	Пылеулавливающий агрегат ПА2-12М
			Участок ТО-1 и диагностики (линия ТО-1)								
2	Посты обслуживания автомобилей	1	Окись углерода, окислы азота	2000	2000			Подвесной шланговый отсос *		В19	Модель 9252-04-ГНАТМ
			Участок ЕТО и ТР								
11	Посты обслуживания автомобилей	2	Окись углерода, окислы азота	1000	1000			Передвижной шланговый отсос *		В7,В8	работает один. Модель 9404-ГНАТМ
			Пост контроля газовой системы питания автомобилей								
4	Пост обслуживания автомобилей	1	Окись углерода, окислы азота	700	700			Шланговый отсос		В12	Модель 9388-ГНАТМ
			Участок ремонта электрооборудования								
3	Шкаф для зарядки аккумуляторов	1	Пары серной кислоты, водород	2160	2160			Шкафное укрытие		В15	
9	Стол монтажника 1109	1	Пары соляной кислоты, свинец и его соединения	900	900			Панель равномерного всасывания 1П6	Серия 4.904-37	В16	
			Участок ТО-1 и диагностики (линия диагностики)								
3	Пост обслуживания	1	Окись углерода, окислы азота	1000	1000			Подвесной шланговый отсос *		В19	Модель 9228Б

* Шланговый отсос учтен в технологической части проекта.

ГИП	Бетехтин		503-1-97.91-08
Нач.отд.	Сидорова		Эксплуатационный филиал на 300 грузовых автомобилей с комплексом ВО
Зав.сек.	Бульба		
Ведущ.	Ус		Производственный корпус
Ведущ.	Павлова		Общие данные (окончание)

Стадия	Лист	Листов
РП	13	

Новосибирское трендное предприятие ГИПРОАВТОТРАНС

Привязан

Инв. №

Инв. № подл. | Подпись и дата | Взам. инв. №

Копировал Севастьянова Формат А2

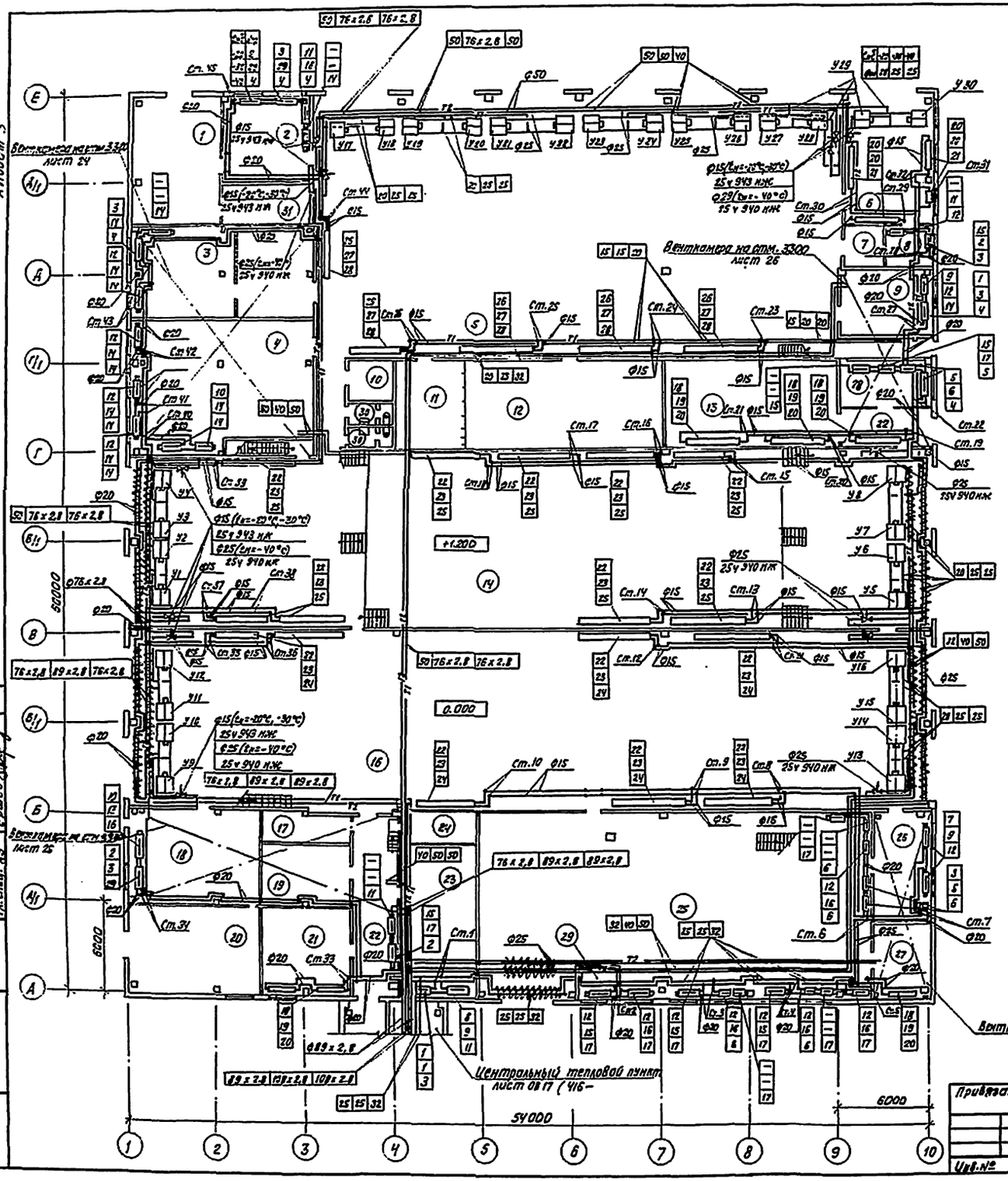

Таблица нагревательных приборов

Номера приборов по плану	Наименование
1	Конвектор, Универ
	сал" КН20 – 0,918п
2	То же, КН20-1,180п
3	" , КН20-1,311п
4	" , КН20-1,573п
5	" , КН 20-1,704п
6	" , КН20-1,966п
7	" , КН20-0,655к
8	" , КН20-0,787к
9	" , КН20-0,918к
10	" , КН20-1,049к
11	" , КН20-1,180к
12	" , КН20-1,311к
13	" , КН20-1,442к
14	" , КН20-1,573к
15	" , КН20-1,704к
16	" , КН20-1,835к
17	" , КН20-1,966к
18	Регистр из трех труб
	ГОСТ 10704-76* ф153х
	длиной 1,5м
19	Тоже, длиной 2м
20	" , длиной 2,5м
21	" , длиной 3м
22	" из 4х труб, длиной 3м
23	" , длиной 3,5м
24	" , длиной 5м
25	" , длиной 4,5м
26	" из 6ти труб, длиной 3м
27	" , длиной 3,5м
28	" , длиной 4,5м
29	Конвектор, Универ
	сал" КН20-1,835п

Экспликация помещений

Номер по плану	Наименование	Категория производства по взрывной, взрыво-пожарной и пожарной опасности
1	КТП-2	В
2	Участок ремонта топливной аппаратуры	А
3	Шиномонтажный участок	В
4	Склад шин	В
5	Участок ЕТО и ТР	В
6	Пост контроля газовой системы питания автомобилей	В
7	Инвентарная	
8	Машинное отделение	А
9	Участок ремонта электрооборудования	А
10	Комната мастера	
11	ИРК	А
12	Промкладовая	А
13	Склад масел	В
14	Участок ТО-1 и диагностики	В
16	Участок мойки автомобилей	А
17	Кладовая	В
18	Участок ОГМ	А
19	Компрессорная	А
20	КТП-1	В
21	Анализаторное помещение	А
22	Коридор	
23	Кладовая запчастей	В
24	Пульт управления	
25	Очистные сооружения	А
26	Кладовая материалов	В
27	Электрощитовая	А
28	Насосная	В
29	Операторская	
30	Санузлы	
31	Анализаторное помещение	А

ГИП	Бетехтин	
Нач. отд.	Сидорова	
Зав. сект.	Бульба	
Вед. инж.	Ус	
Вед. инж.	Павлова	

503-1-97.91 ОВ

Эксплуатационный филиал на 300 грузовых автомобилей с комплексом ЕО

Производственный корпус

Стадия	Лист	Листов
РП	14	

Отопление. Теплоснабжение. План на отм. 0.000

НОВОСИБИРСКОЕ АРЕНДНОЕ ПРЕДПРИЯТИЕ ГИПРОАВТОТРАНС

Привязан

Инв. №

Копировал: Тимофеева

Формат: А2

Альбом 3

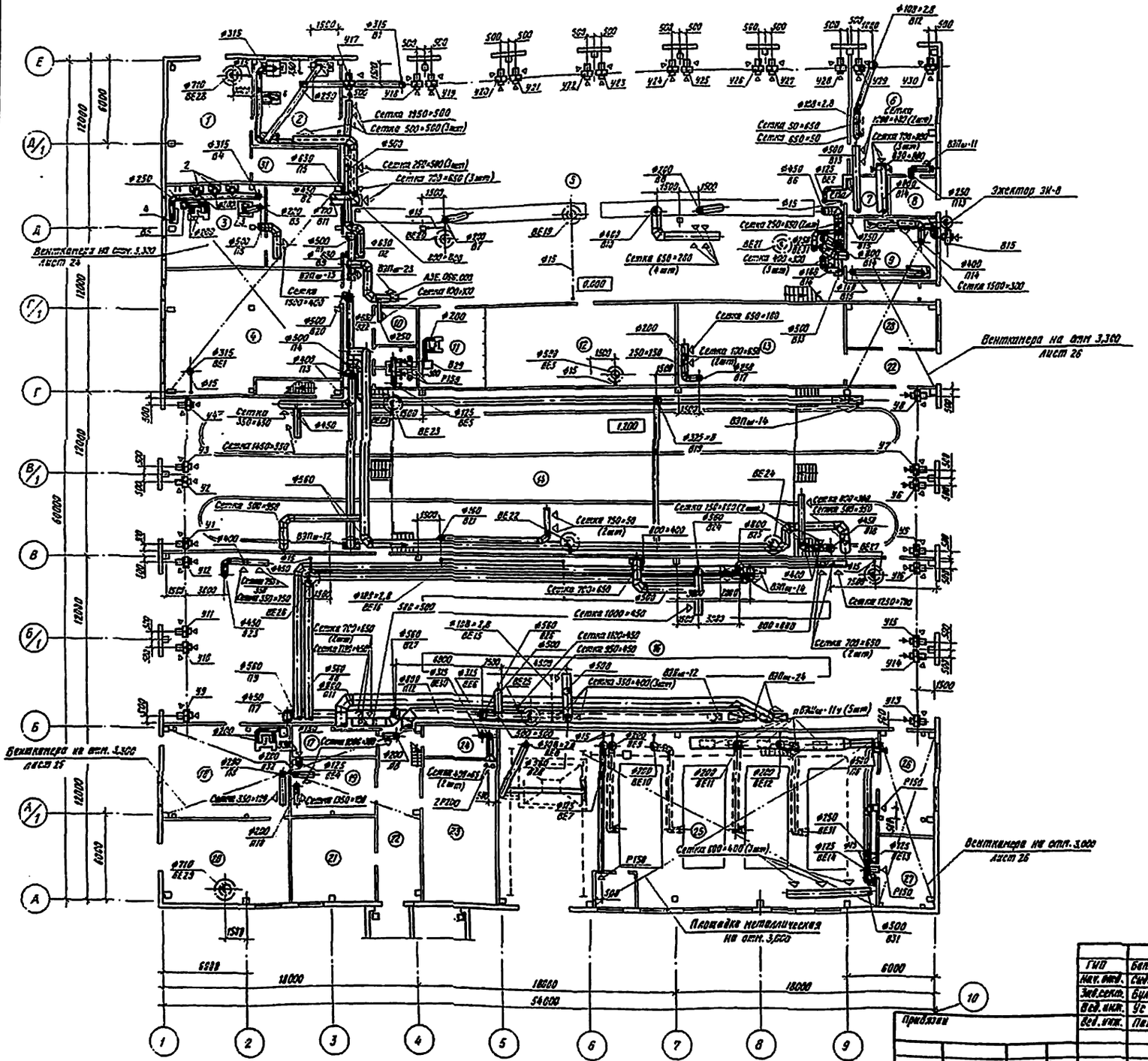
Вентканера на отм. 3,300 лист 24
Вентканера на отм. 3,300 лист 25
Вентканера на отм. 3,300 лист 26
Вентканера на отм. 3,000 лист 26
Эжектор ЭИ-8
Площадка металлическая на отм. 3,000
Сетка 1950×500
Сетка 500×500 (3шт)
Сетка 250×500 (2шт)
Сетка 700×650 (3шт)
Сетка 650×250 (4шт)
Сетка 250×650 (2шт)
Сетка 400×300 (5шт)
Сетка 650×160
Сетка 170×650 (2шт)
Сетка 350×650
Сетка 1450×550
Сетка 150×50 (2шт)
Сетка 1230×700
Сетка 700×650 (2шт)
Сетка 1000×450
Сетка 1130×450
Сетка 950×450
Сетка 350×400 (3шт)
Сетка 600×400 (3шт)
Сетка 1500×400
Сетка 1050×700
Сетка 350×150
Сетка 1500×400
Сетка 1500×300
Сетка 100×100
Сетка 350×650
Сетка 500×350
Сетка 700×650
Сетка 1100×450
Сетка 350×150
Сетка 1050×700
Сетка 600×300
Сетка 500×350
Сетка 1500×300
Сетка 1500×400
Сетка 1500×300
Сетка 1500×400
Сетка 1500×300
Сетка 1500×400

Система отопления

Диаметры труб, шайб и арматура на стояках 2...7; 27; 28; 33; 34; 40...43 аналогичны стояку 1; на стояках 9...14; 19...21; 29...32; 35...39 аналогичны стояку 8

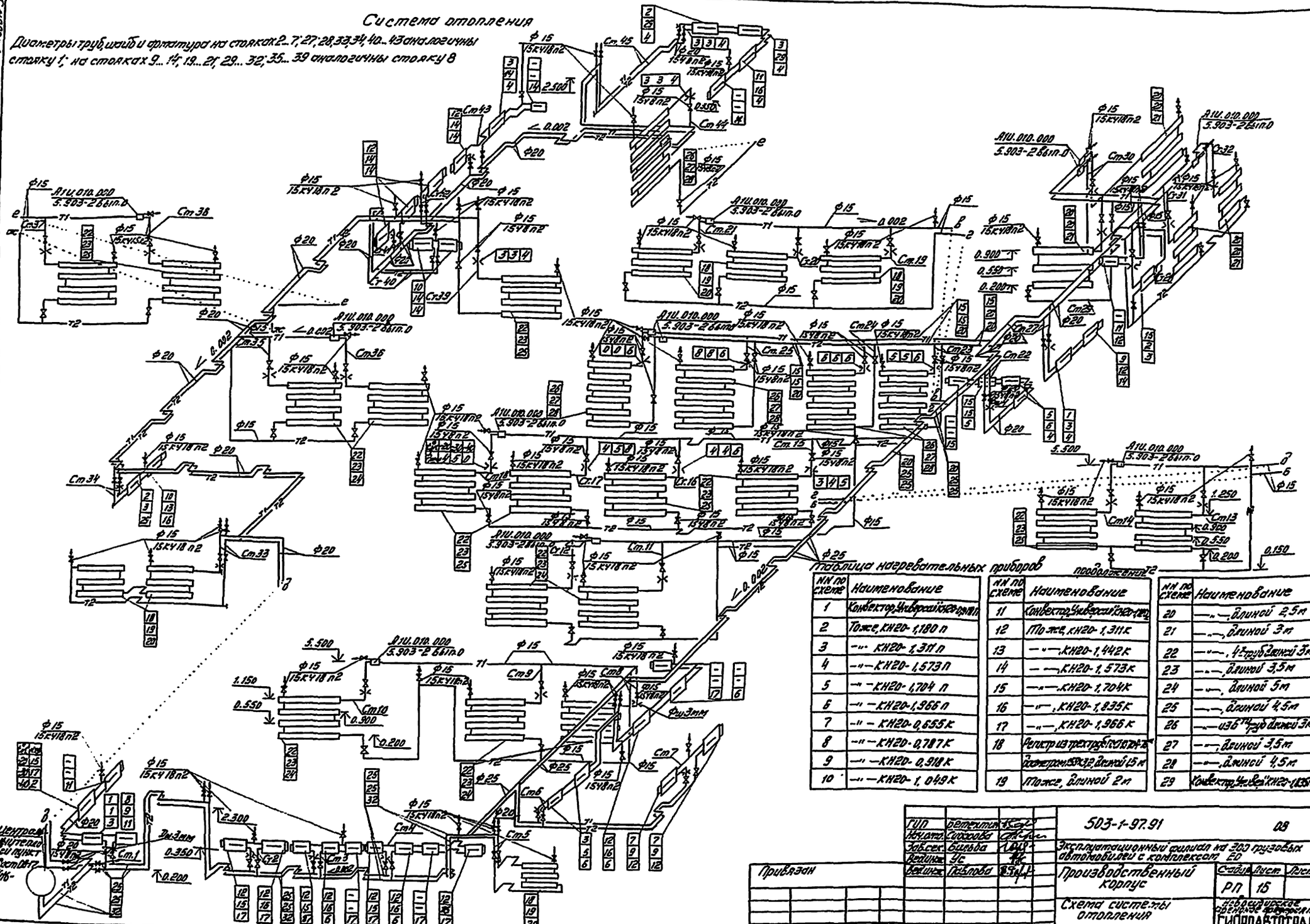

Таблица нагревательных приборов

NN по схеме	Наименование
1	Конвектор "Универсал" КН20-1,180 п
2	Тоже, КН20-1,180 п
3	—"— КН20-1,311 п
4	—"— КН20-1,573 п
5	—"— КН20-1,704 п
6	—"— КН20-1,966 п
7	—"— КН20-0,655 к
8	—"— КН20-0,787 к
9	—"— КН20-0,918 к
10	—"— КН20-1,049 к

продолжение

NN по схеме	Наименование
11	Конвектор "Универсал" КН20-1,180 к
12	Тоже, КН20-1,311 к
13	—"—, КН20-1,442 к
14	—"—, КН20-1,573 к
15	—"—, КН20-1,704 к
16	—"—, КН20-1,835 к
17	—"—, КН20-1,966 к
18	Регистр из трехрядной гладкой трубы 108×4 по ГОСТ 10704-76 длиной 1,5 м
19	Тоже, длиной 2 м

NN по схеме	Наименование
20	—"—, длиной 2,5 м
21	—"—, длиной 3 м
22	—"—, 4-х труб длиной 3 м
23	—"—, длиной 3,5 м
24	—"—, длиной 5 м
25	—"—, длиной 4,5 м
26	—"— из 6-ти труб длиной 3 м
27	—"—, длиной 3,5 м
28	—"—, длиной 4,5 м
29	Конвектор "Универсал" КН20-1,835 п

ГИП	Петухина		503-1-97.91 08
Нач.отд.	Сидорова		Эксплуатационный филиал на 300 грузовых автомобилей с комплексом ЕО
Зав.сек.	Быльба		
Вед.инж.	Ус		Производственный корпус
Вед.инж.	Павлова		Схема системы отопления

Стадия: РП; Лист: 15; Листов:

Новосибирское Ленинское предприятие ГИПРОАВТОТРАНС

Привязан

Инв. №

Копировал Мурой

Формат А2

Альбом 3

Система теплоснабжения установок П1... П15

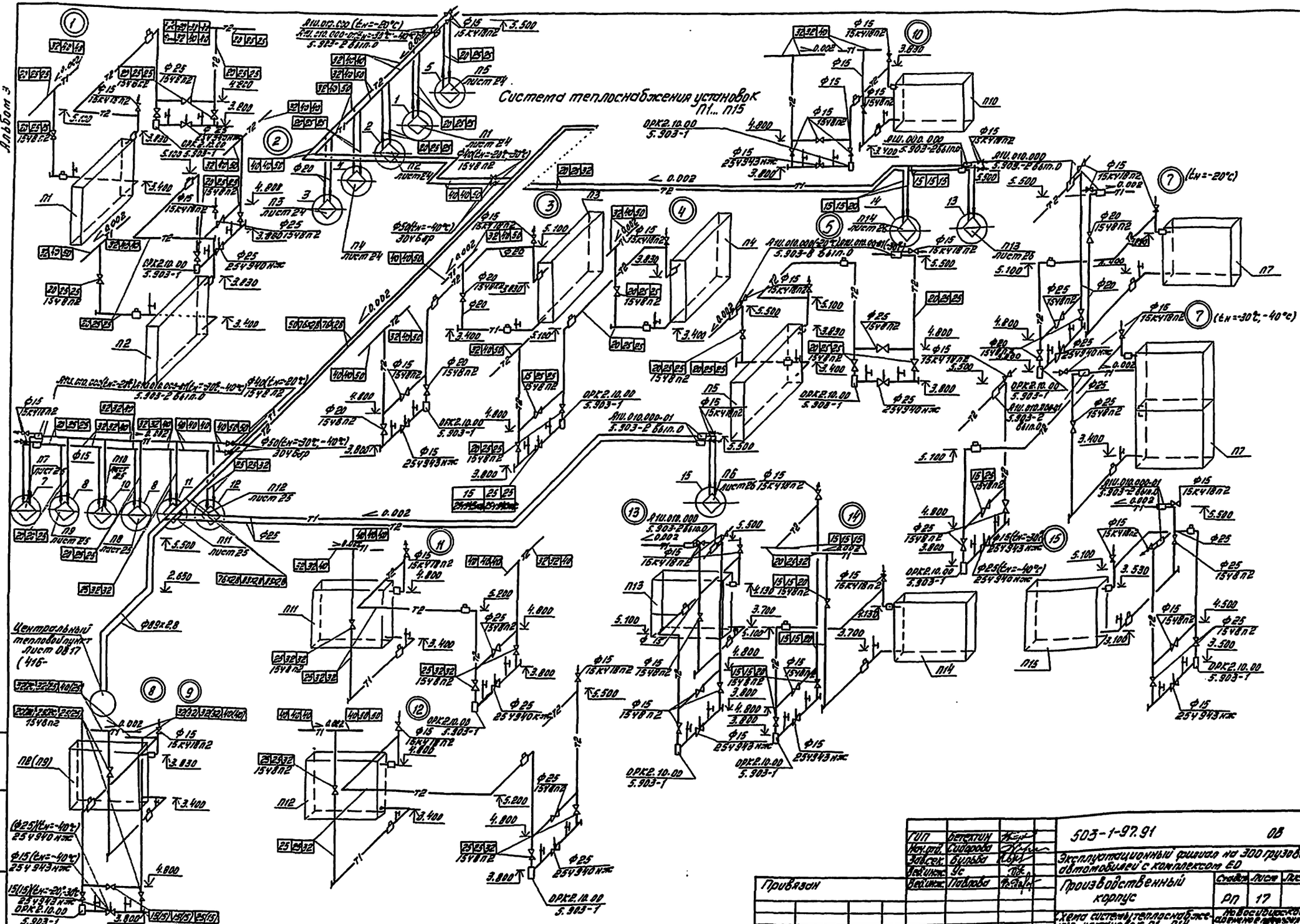
Центральный тепловой пункт лист 0817 (416-
ОРК2.10.00 5.903-1
ОРК2.12.00 5.903-1
ВЧИ.010.000 5.903-2 вып.0
ВЧИ.010.000-01 5.903-2 вып.0
ВЧИ.000.000 5.903-2 вып.0
ВЧИ.010.000-20 5.903-8 вып.0
ВЧИ.010.000-30 5.903-8 вып.0
ВЧИ.010.000-40 5.903-8 вып.0
ВЧИ.010.000-20 5.903-2 вып.0
ВЧИ.010.000-30 5.903-2 вып.0
ВЧИ.010.000-40 5.903-2 вып.0
ВЧИ.010.000-01 5.903-2 вып.0
ВЧИ.010.000-20 5.903-2 вып.0
ВЧИ.010.000-30 5.903-2 вып.0
ВЧИ.010.000-40 5.903-2 вып.0
ВЧИ.010.000-01 5.903-2 вып.0
ВЧИ.010.000 5.903-2 вып.0
ВЧИ.010.000-01 5.903-2 вып.0
ВЧИ.010.000-20 5.903-2 вып.0
ВЧИ.010.000-30 5.903-2 вып.0
ВЧИ.010.000-40

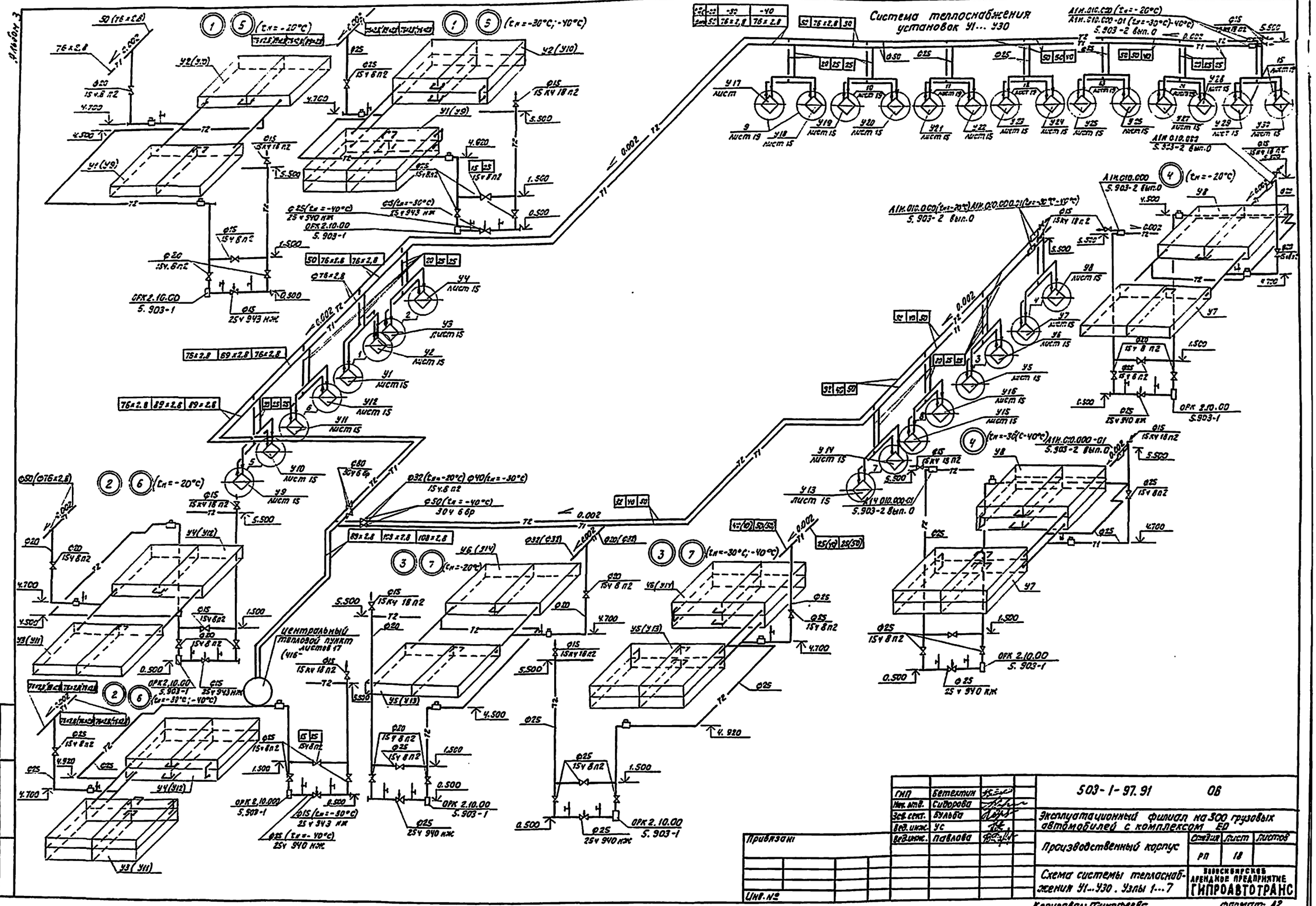

ГИП	Бетехтин		
Нач.отд.	Сидорова		
Зав.сект.	Бульба		
Вед.инж.	Ус		
Вед.инж.	Павлова		

503-1-97.91 ОВ

Эксплуатационный филиал на 300 грузовых автомобилей с комплексом ЕО

Производственный корпус

Стадия	Лист	Листов
РП	18	

Схема системы теплоснабжения У1...У30. Узлы 1...7

Новосибирское арендное предприятие ГИПРОАВТОТРАНС

Привязан:

Инв.№

Копировал: Тимофеева

формат: А2

Альбом 3

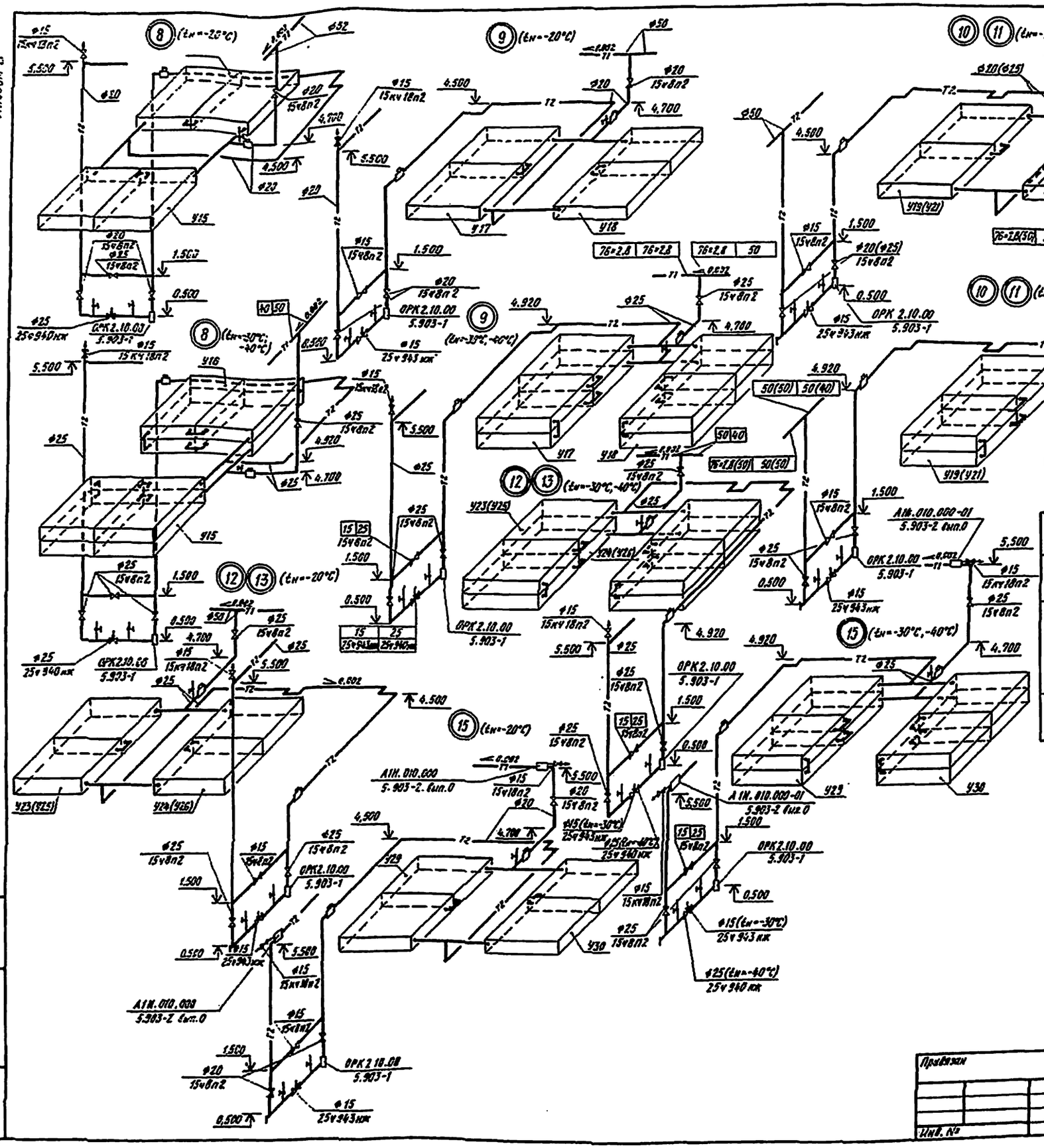

Таблица закладных конструкций

Наименование	Диаметр труб	Номера чертежей	Условное обозначение
Штуцер для манометра 1/2"-100	15, 20, 25, 32	3кч-46-70	
Расширитель для манометра	15	3кч-2-87	
	20	3кч-2-87	
	25	3кч-2-87	
	32	3кч-2-87	
Расширитель для датчика	15, 20, 25	А12, А018, 010	
	32	А12, А018, 010-04	

ГИП	Бетехтин		503-1-97.91-0В
Нач. отд.	Сидорова		Эксплуатационный филиал на 300 грузовых автомобилей с комплексом ЕО
Зав. сект.	Бульба		
Вед. инж.	Ус		
Вед. инж.	Павлова		Производственный корпус
Стадия	Лист	Листов	
РП	19		
Узлы 8...15			Новосибирское проектное предприятие ГИПРОАВТОТРАНС

Привязан

Инв. №

Альбом 3

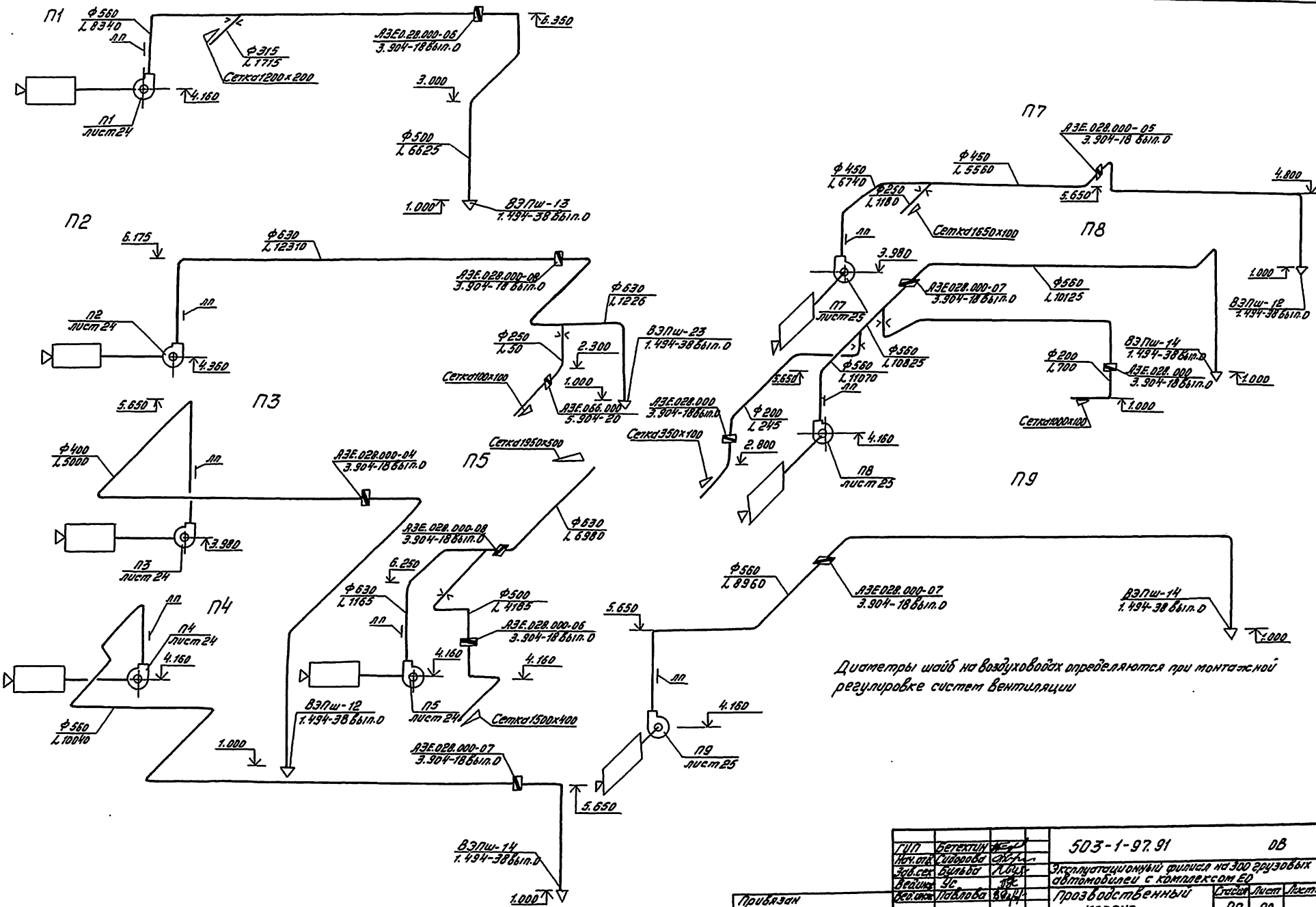

Диаметры шайб на воздуховодах определяются при монтажной регулировке систем вентиляции

ГИП	Бетехтин		
Нач.отд.	Сидорова		
Зав.сек.	Бульба		
Вед.инж.	Ус		
Вед.инж.	Павлова		

503-1-97.91 ОВ

Эксплуатационный филиал на 300 грузовых автомобилей с комплексом ЕО

Производственный корпус

Стадия	Лист	Листов
РП	20	

Схемы систем П1...П5, П7...П9

Новосибирское арендное предприятие ГИПРОАВТОТРАНС

Привязан

Инв. №

Копировал

Формат А2

Инв. № подл. | Подпись и дата | Взам. инв. №

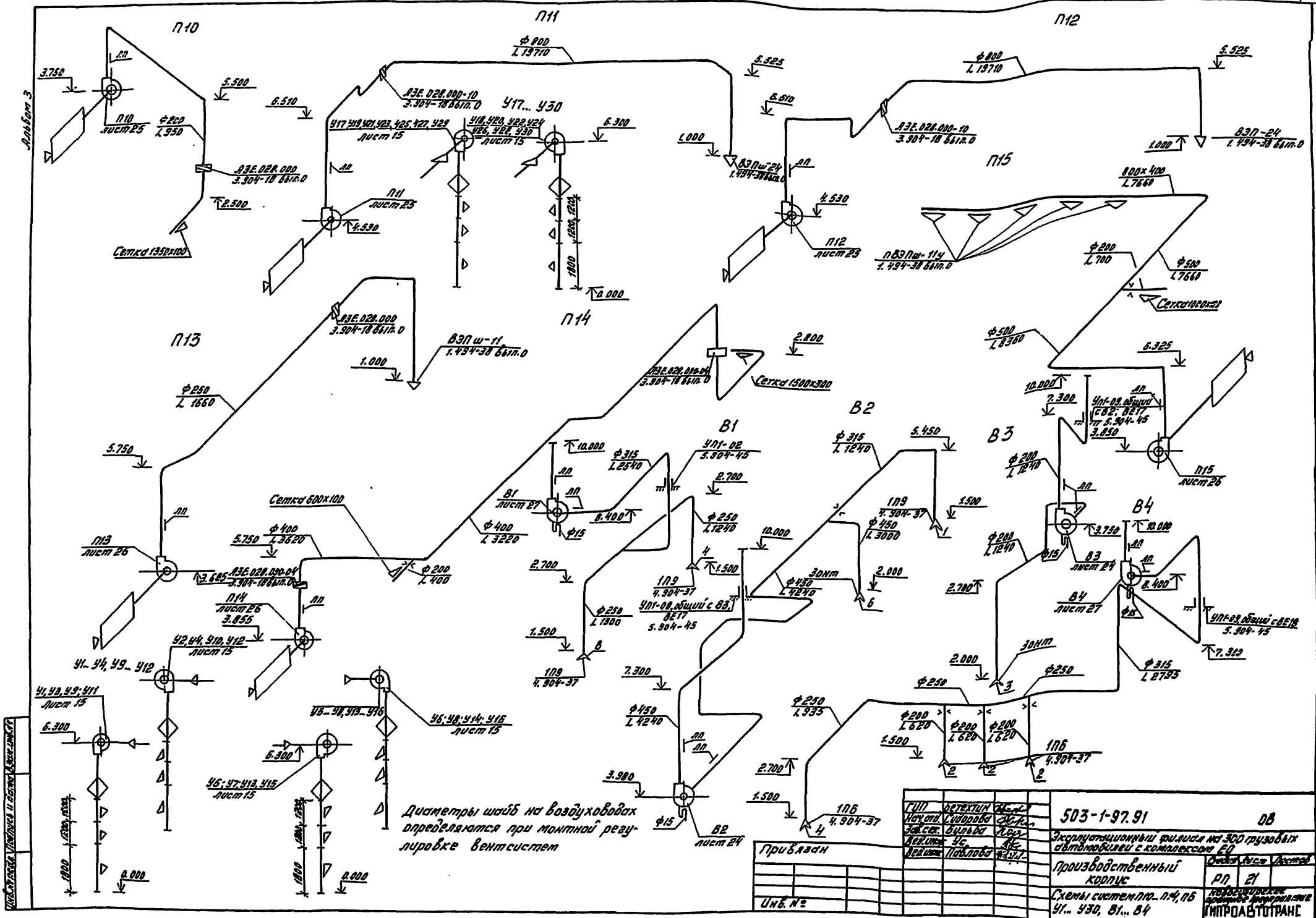
Альбом 3
П10
П11
П12
П13
П14
П15
В1
В2
В3
В4
Сетка 1350х100
Сетка 1500х300
Сетка 600х100
Диаметры шайб на воздуховодах определяются при монтной регулировке вентсистем
503-1-97.91
ОВ
Эксплуатационный филиал на 300 грузовых автомобилей с комплексом ЕО
Производственный корпус
Схемы систем П10...П14, П6 У1... У30, В1... В4
РП
21
ГИПРОАВТОТРАНС
Привязан
Инв. №
Формат А2

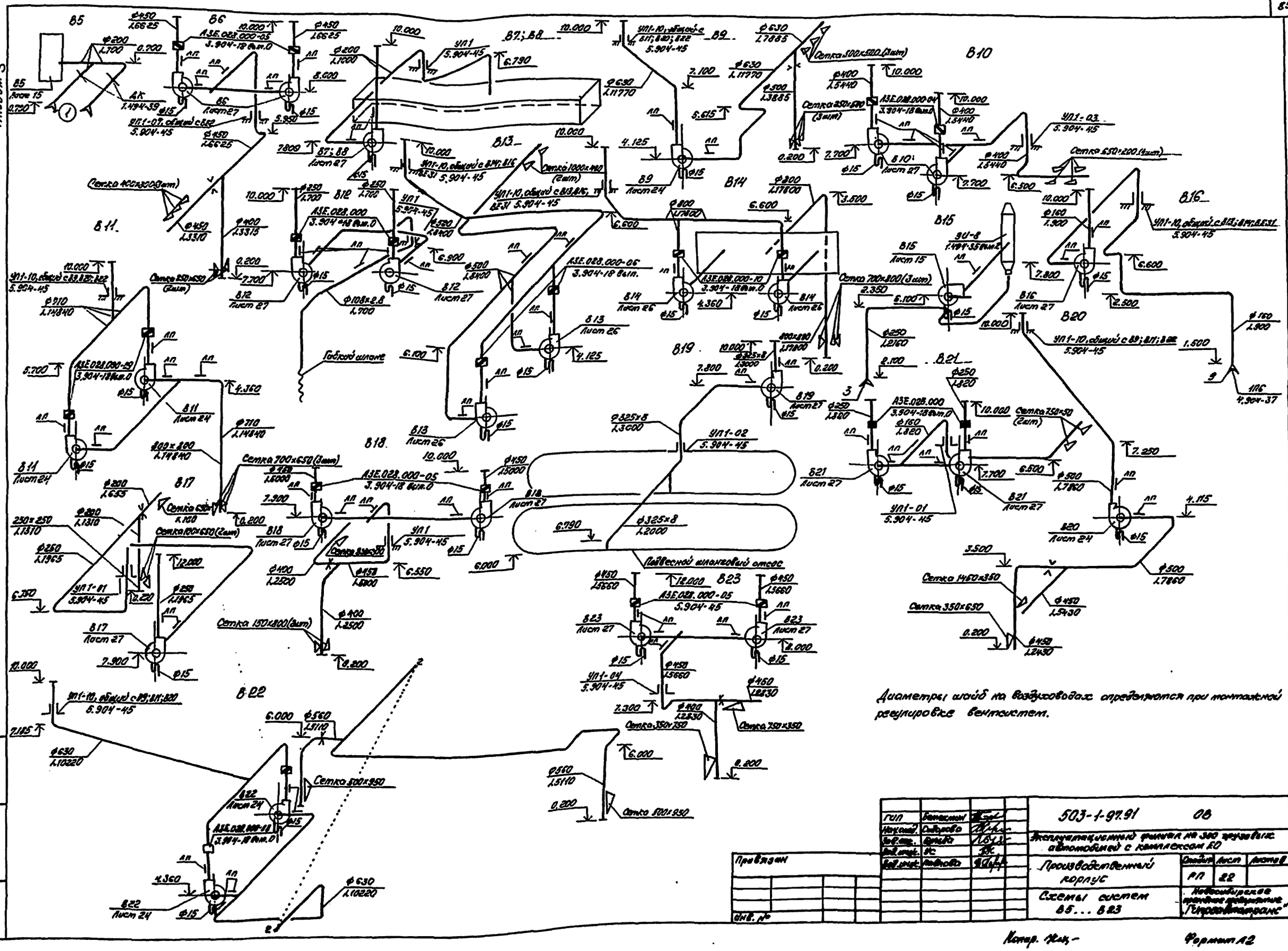

Диаметры шайб на воздуховодах определяются при монтажной регулировке вентсистем.

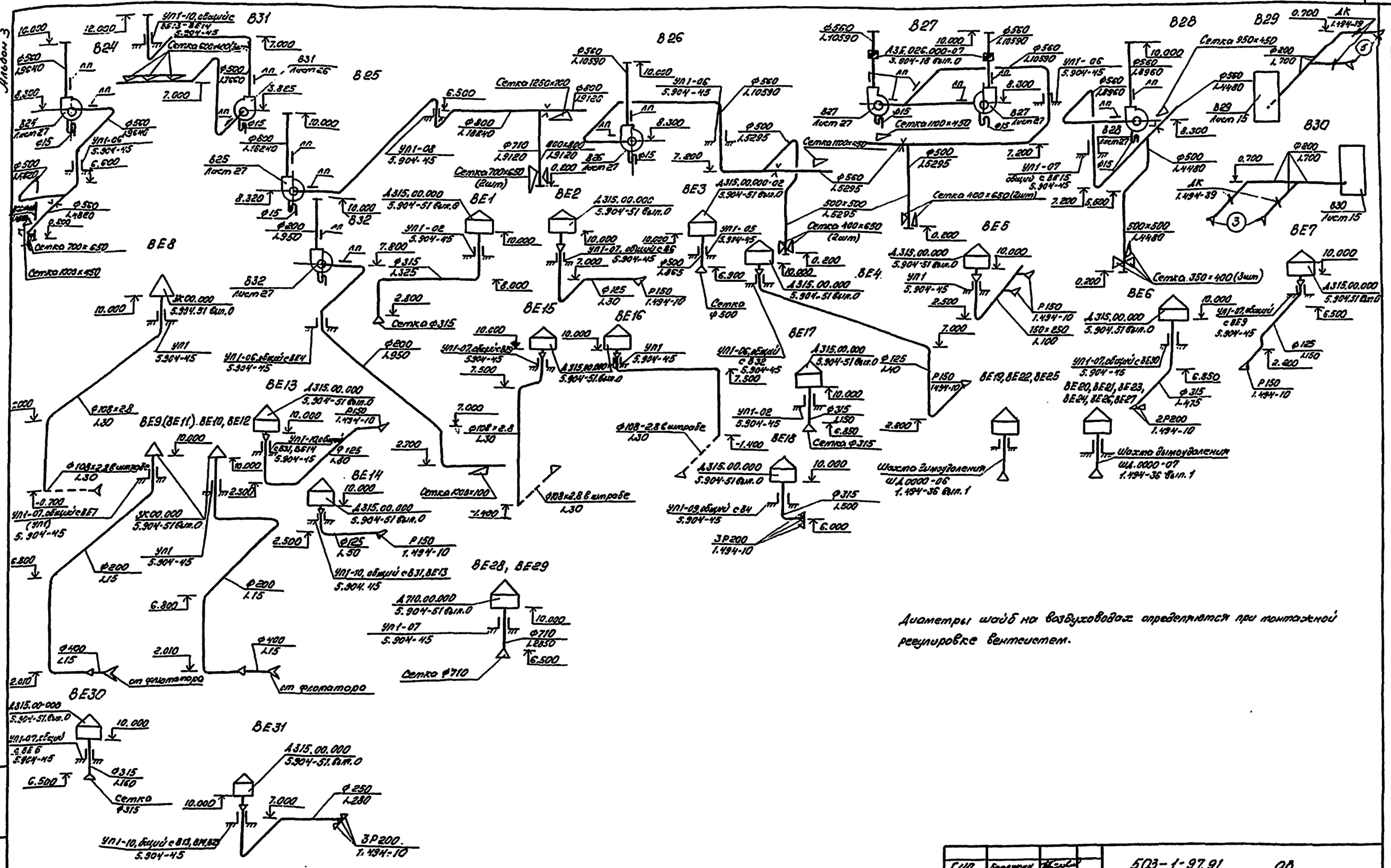

Диаметры шайб на воздуховодах определяются при монтажной регулировке вентсистем.

ГИП	Бельмин		503-1-97.91 ОВ		
Нач. отд.	Сидорова		Эксплуатационный филиал на 300 грузовых автомобилей с комплексом ЕО		
Зав. секр.	Кульбо				
Вед. инж.	УС		Производственный корпус	Стадия: РП	Лист: 23
Вед. инж.	Павлова		Схемы систем В24...В32, ВЕ1...ВЕ31.	Новосибирское оренбное предприятие „Гипроавтотранс"	

Привязан

Инв. №

Копировал Ищ —

Формат А2

Альбом 3

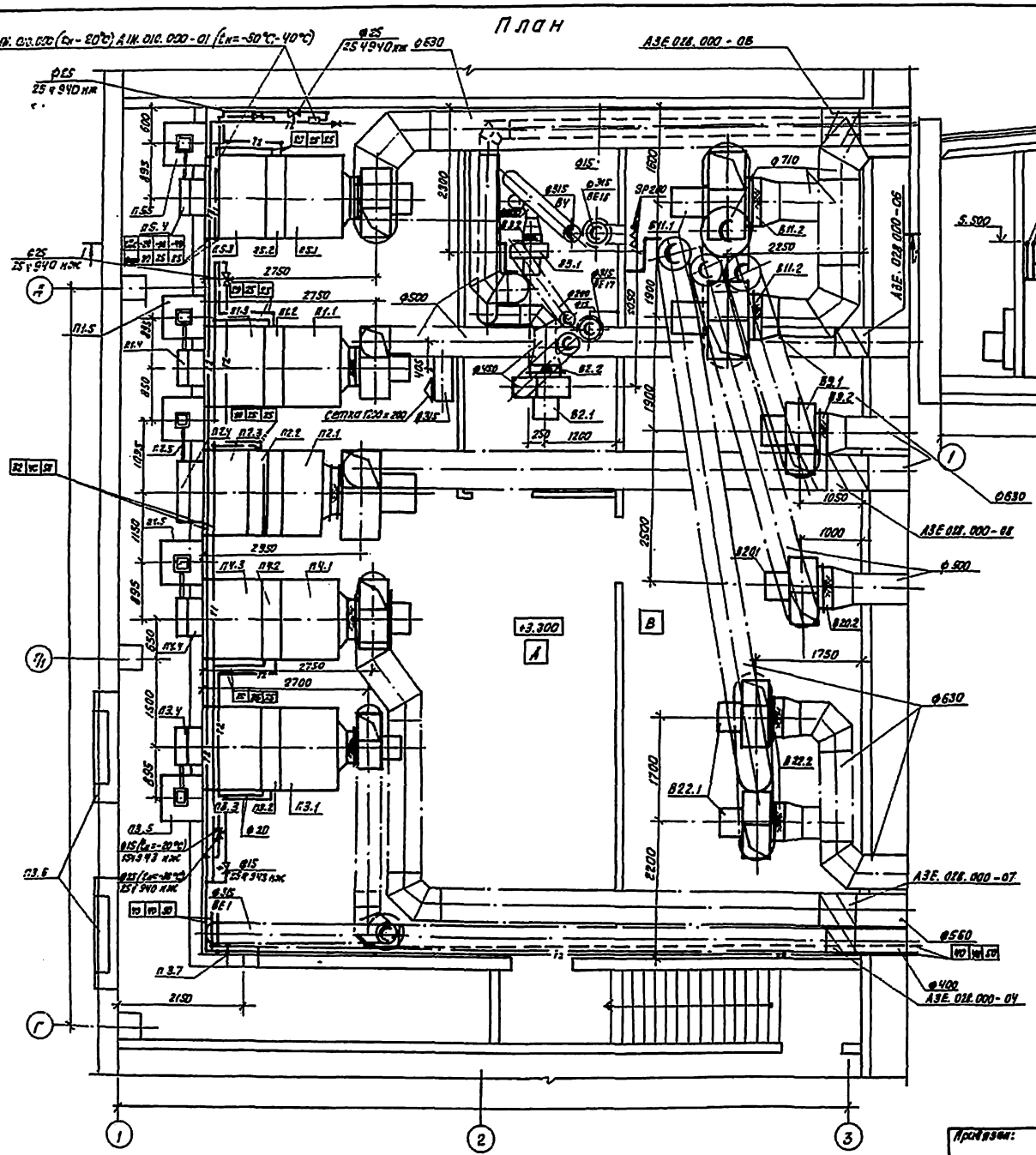

Спецификация отопительно-вентиляционных установок

Марка, поз.	Обозначение	Наименование	Кол.	Масса ед., кг	Примечание
		В22			
В22.1		Вентилятор радиальный			
		В.Ц4-70 №8, исполнение			
		Н1-01, диаметр колеса			
		0,95 Д ком, Л0°, Пр0°, С			
		виброизоляторами, с			
		электродвигателем			
		В 112 М 8, 700 об/мин, 3 квт			
		исполнение по взрывозащите 2 Exd II АТ3	2	265	
В 22,2	Серия 5.904-38	Вставка гибкая			
		В00.00-14	2	2,69	
В 22.3	Серия 5.904-38	Вставка гибкая			
		Н.00.00-17	2	2.83	

ГИП	Бетехтин		503-1-97.91 08
Нач. отд.	Сидорова		Эксплуатационный филиал на 300 грузовых автомобилей с комплексом ЕО
Зав. сект.	Бэльба		
Вед. инж.	Ус		Производственный корпус
Вед. инж.	Павлова		Стадия: РП; Лист: 24; Листов:
Привязан:			Установки систем П1...П5; В2; В3; В9; В11; В20; В22
Инв. №2			Новосибирское ордена Ленина проектное ГИПРОАВТОТРАНС

Копировал: Тимофеева

Формат: А2

Альбом 3

Разрез 1-1

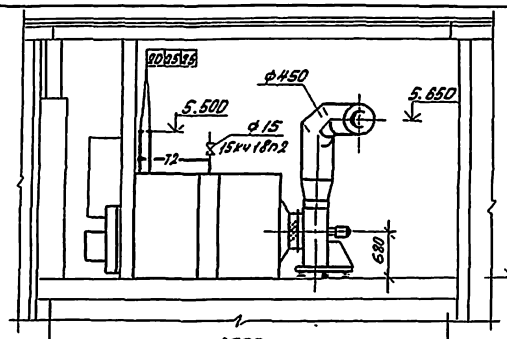

План

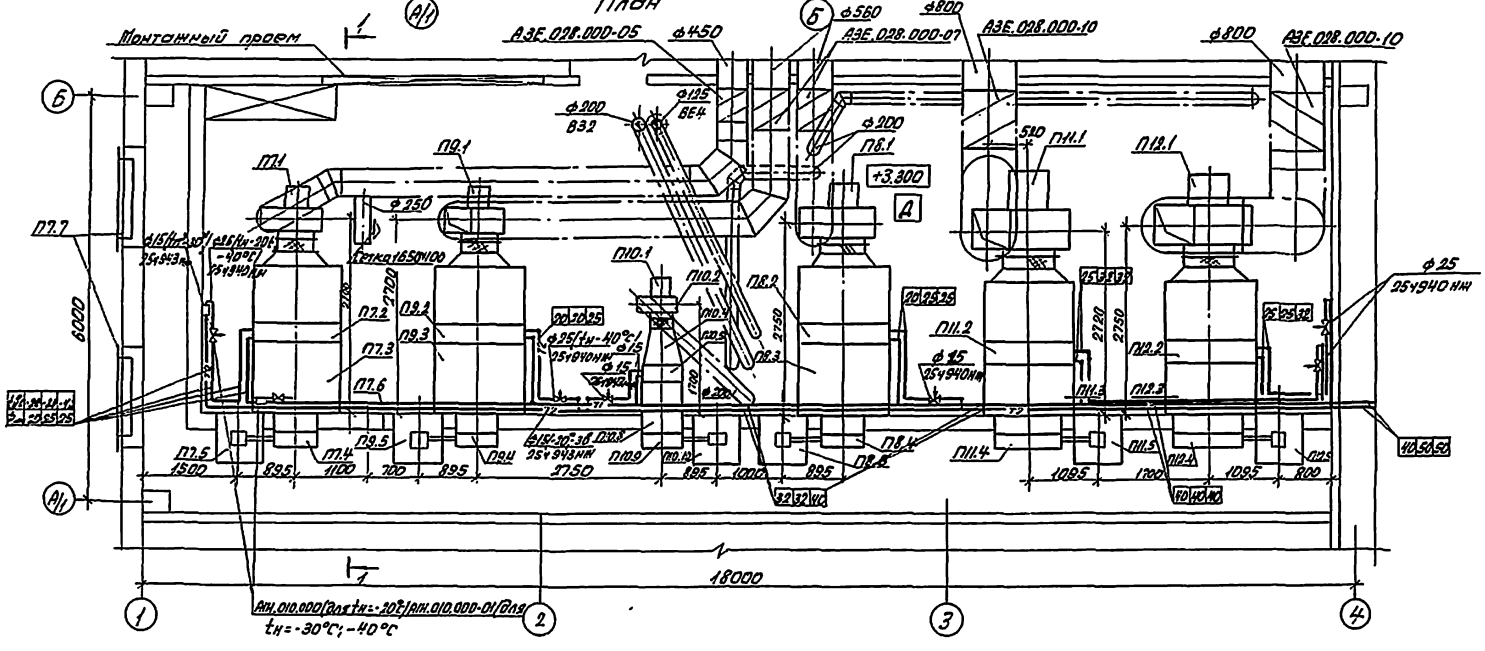

ГИП	Бетехтин		503-1-97.91-08	
Нач.отд.	Скворцов		Эксплуатационный филиал на 300 грузовых автомобилей с комплексом ТО	
Зав.сек.	Билева			
Ведущ.	Ус		Производственный корпус	Стадия: РП; Лист: 25; Листов:
Ведущ.	Павлова		Установки систем П7...П12	Новосибирское отделение предприятия ГИПРОАВТОТРАНС

Привязан

Инв.№

Копировал Севастьянова Формат А2

Альбом 3

План на отм. 3.300

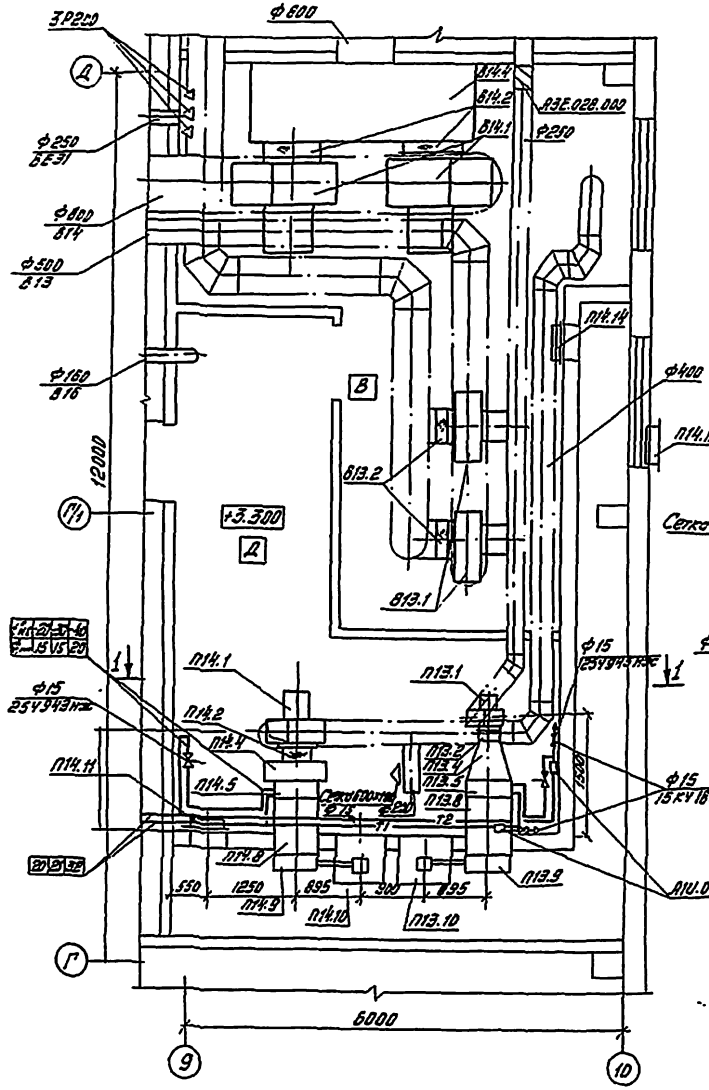

Разрез 2-2

План на отм. 3.000

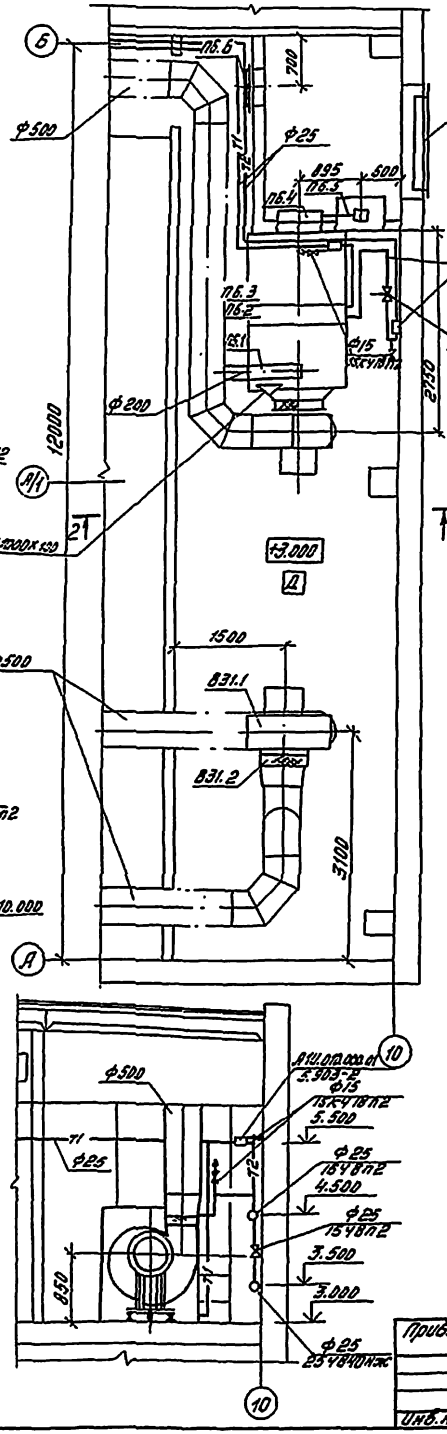

Разрез 1-1

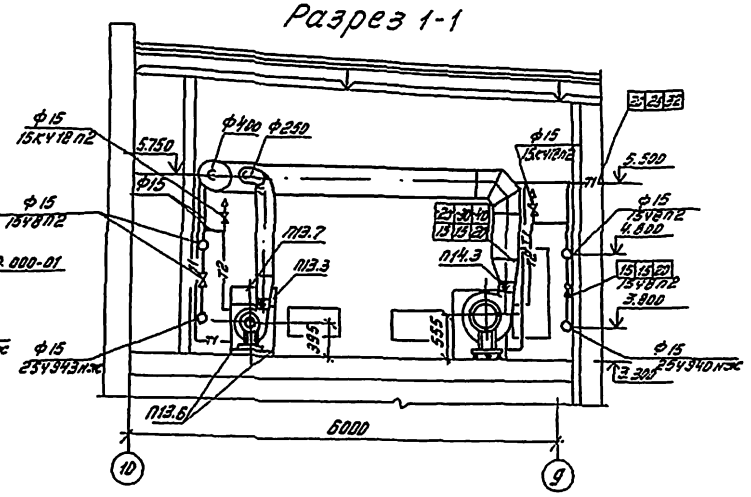

Спецификация отопительно вентиляционных установок

Марка, поз.	Обозначение	Наименование	Кол	Масса ед.кг	Примечание
		В11;В14			
В11.1		Вентилятор радиальный			
В14.1		В.Ц4-70№8, исполнение			
		И1-01, диаметр колеса			
		0,9Дном, Л0°, Пр0°			
		с виброизоляторами			
		с электродвигателем			
		8А112М6; 955 об/мин,			
		4кВт исполнение по			
		взрывозащите 2ЕхdIIВТ3	4	265	
В11.2	Серия 5.904-38	Вставка гибкая			
В14.2		В.00.00-14	4	2.69	
В11.3	серия 5.904-38	Вставка гибкая			
В14.3		Н.00.00-17	4	2.83	
В14.4		Короб из тонколисто-			
		вой стали толщиной			
		1мм по ГОСТ 19903-74*			
		2800х1000х1600 Н	1	142.1	

ГИП	Бетехтин		503-1-97.91	ОВ
Нач.отд.	Сидорова		Эксплуатационный филиал на 300 грузовых автомашин с комплексом ТО	
Зав.сек.	Булыга			
Вед.инж.	Ус		Производственный корпус	Стадия: РП; Лист: 26; Листов:
Вед.инж.	Поплова		Установки систем П13... П14; П6, В13, В14, В31	Новосибирское отделение проектного института ГИПРОАВТОТРАНС

Привязан

Инв.№

Копировал Мурог

Формат А2

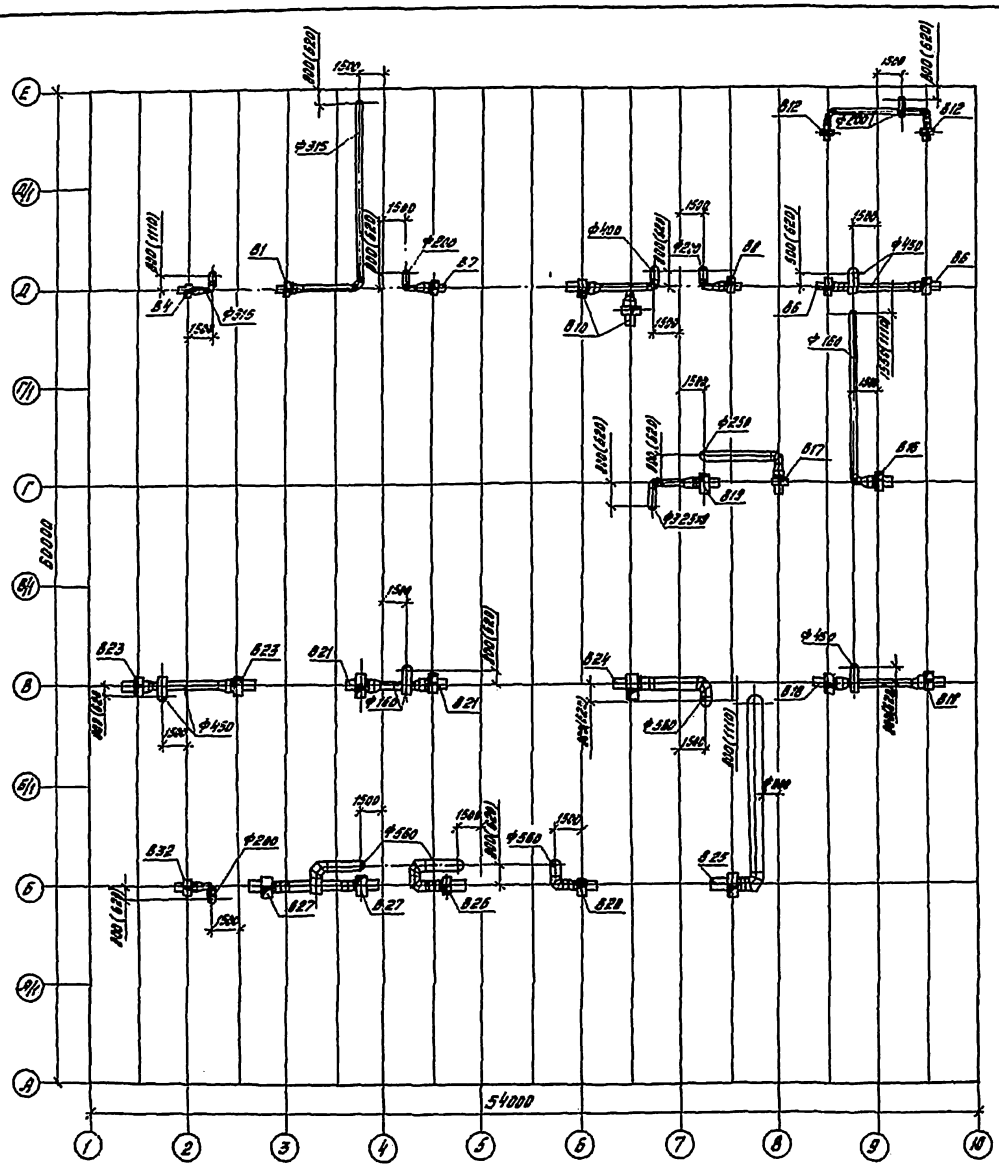
Е
Д(1)
Д
Г(1)
Г
В(1)
В
Б(1)
Б
А(1)
А
1
2
3
4
5
6
7
8
9
10
54000
60000
В1
В2
В3
В4
В5
В6
В7
В8
В10
В11
В12
В16
В17
В18
В19
В21
В23
В24
В25
В26
В27
В28
В32
ф315
ф200
ф400
ф450
ф250
ф160
ф560
ф219
ф108
1500
1540
1520
1100(1110)
800(820)
700(720)
1000(1020)
1300(1320)
800(820)
1100(1120)
1000(1020)
1300(1320)
1000(1020)
1100(1120)
1300(1320)
1100(1120)
1300(1320)
1100(1120)
1300(1320

Альбом 3

Спецификация отопительно-вентиляционных установок

(начало)

Марка, поз.	Обозначение	Наименование	Кол.	Масса ед., кг	Примечание
		П1(2ПК10, левое исполнение)			
П1.1	Серия 5.904-12 вып. 1-1	Секция соединительная			
		А1А 180.000-02 с венти-			
		ляторной установкой			
		Е6,3110-2б с гибкими			
		вставками	1	388	
П1.2	Серия 5.904-12 вып. 1-15	Секция калориферная			
		А1А.188.000-02 с одним			
		калорифером КСк3-10-02			
		(для $t_н$=-20°С)	1	214	
		А1А.188.000-03 с одним			
		калорифером КСк4-10-02			
		(для $t_н$=-30°С; -40°С	1	262	
П1.3	Серия 5.904-12 вып. 1-28	Секция приемная			
		А1А.223.000-01	1	132,9	
П1.4	Серия 5.904-12 вып. 1-35	Установка утепленной			
		заслонки П1000×600Э			
		А14М036.000-01	1	69,6	
П1.5	Серия 5.904-12 вып. 1-35	Коробка привода			
		утепленной заслонки			
		А3Д.121.000	1	91,5	
		П2(2ПК20, левое исполнение)			
П2.1	Серия 5.904-12 вып. 1-2	Секция соединительная			
		А1А.181.000 с венти-			
		ляторной установкой			
		Е8.110-1б с гибкими			
		вставками	1	750	

(продолжение)

Марка, поз.	Обозначение	Наименование	Кол.	Масса ед., кг	Примечание
П2.2	Серия 5.904-12 вып 1-16	Секция калориферная			
		А1А 189.000-02 с одним			
		калорифером КСк3-10-02			
		(для $t_н$=-20°С; -30°С)	1	289	
		А1А.189.000-03, с одним			
		калорифером КСк4-10-02)	1	350	
		(для $t_н$=-40°С)			
П2.3	Серия 5.904-12 вып. 1-29	Секция приемная			
		А1А.226.000-01	1	150	
П2.4	Серия 5.904-12 вып 1-35	Установка заслонки			
		воздушной утепленной			
		П1600×1000Э			
		А14М036.000-03	1	114,3	
П2.5	Серия 5.903-12 вып. 1-35	Коробка привода			
		утепленной заслонки			
		А3Д.121.000	1	91,5	
		П3(2ПК10, правое исполнение)			
П3.1	Серия 5.904-12 вып. 1-1	Секция соединительная			
		А1А.180.000 с венти-			
		ляторной установкой			
		Е5.095-2 с гибкими			
		вставками	1	237	
П3.2	Серия 5.904-12 вып. 1-15	Секция калориферная			
		А1А.188.000-02 с одним			
		калорифером КСк3-10-02			
		(для $t_н$=-20°С)	1	214	
		А1А.188.000-03, с одним			
		калорифером КСк4-10-02			
		(для $t_н$=-30°С; -40°С)	1	262	
П3.3	Серия 5.904-12 вып. 1-28	Секция приемная			
		А1А 223.000-01	1	132,9	

(продолжение)

Марка, поз.	Обозначение	Наименование	Кол.	Масса ед., кг	Примечание
П3.4	Серия 5.904-12 вып. 1-35	Установка заслонки			
		воздушной утепленной			
		П600×1000Э			
		А14М.036.000-01	1	69,6	
П3.5	Серия 5.904-12 вып. 1-35	Коробка привода			
		утепленной заслонки			
		А3Д.121.000	1	91,5	
П3.6	Серия 1.494-27 вып. 3	Решетки жалюзийные			
		неподвижные размером			
		150×580	48	1,13	
		П4(2ПК10, правое исполнение)			
		П5(2ПК10, левое исполнение)			
П4.1	Серия 5.904-12 вып. 1-1	Секция соединительная			
П5.1		А1А 180.000.00. с венти-			
		ляторной установкой			
		Е6,3090-2б с гибкими			
		вставками	2	388	
П4.2	Серия 5.904-12 вып. 1-15	Секция калориферная			
П5.2		А1А.188.000-02 с одним			
		калорифером КСк3-10-02			
		(для $t_н$=-20°С; -30°С)	2	214	
		А1А 188.000-03, с одним			
		калорифером КСк4-10-02			
		($t_н$=-40°С)	2	262	
П4.3	Серия 5.904-12 вып. 1-28	Секция приемная			
П5.3		А1А.223.000-01	2	132,9	
П4.4	Серия 5.904-12 вып. 1-35	Установка заслонки воз-			
П5.4		душной утепленной			
		П600×1000Э			
		А14М036.000-01	2	69,6	
П4.5	Серия 5.904-12 вып. 1-35	Коробка привода			
П5.5		утепленной заслонки			
		А3Д.121.000	2	91,5	

Гип	Бетехтин	
Нач.отд.	Сидорова	
Зав.секц.	Бульва	
Вед.инж.	Ус	
Вед.инж.	Павлова	

503-1-97.91-ОВ

Эксплуатационный филиал на 300 грузовых автомобилей с комплексом ЕО

Производственный корпус

Стадия	Лист	Листов
РП	28	

Спецификация отопительно-вентиляционных установок П1...П5

Новосибирское проектное предприятие ГИПРОАВТОТРАНС

Привязан

Инв. №

Инв. № подл. | Подпись и дата | Взам. инв. №

Копировал [illegible] Формат А2

Альбом 3

продолжение

Марка, поз.	Обозначение	Наименование	Кол.	Масса ед, кГ	Примечание
		размером 150×580	18	1.13	
		П6 (2ПК10, левое исполнение)			
П6.1	Серия 5.904-12, вып. 1-1	Секция соединительная			
		А1А 180.000-02 с вентиля-			
		торной установкой			
		Е6.3110-16, с гибкими			
		вставками	1	388	
П6.2	Серия 5.904-12 вып. 1-15	Секция калориферная			
		А1А.189.000-02 с одним			
		калорифером			
		КСк3-10-02	1	289	
П6.3	Серия 5.904-12 вып 1-28	Секция приемная			
		А1А.223.000-01	1	132.9	
П6.4	Серия 5.904-12 вып 1-35	Установка заслонки			
		воздушной утепленной			
		П600×1000Э			
		А14М.036.000-01	1	69.6	
П6.5	Серия 5.904-12 вып. 1-35	Коробка привода			
		утепленной заслонки			
		А3Д. 121.000	1	91.5	
П6.6	Серия 5.904-4	Дверь герметическая			
		утепленная			
		Дус 1.25×0,5	1	33.6	
П6.7	Серия 1.494-27 вып.3	Решетки жалюзийные			
		неподвижные, размером			
		150×580	18	1.13	
		П7 (2ПК10, левое исполнение)			
П7.1	Серия 5.904-12, вып. 1-1	Секция соединительная			
		А1А 180.000 с вентиля-			
		торной установкой, с			
		гибкими вставками	1	237	

Марка, поз.	Обозначение	Наименование	Кол.	Масса, ед, кГ	Примечание
П7.2	Серия 5.904-12, вып. 1-15	Секция калориферная			
		А1А 188.000-03 с одним			
		калорифером КСк4-10-02			
		(для $t_н$ = -20°С)	1	262	
		А1А. 188.000-02 с			
		двумя калориферами			
		КСк3-10-02	1	282	
		(для $t_н$ = -30°С; -40°С)			
П7.3	Серия 5.904-12 вып 1-28	Секция приемная			
		А1А. 223.000-01	1	132.9	
П7.4	Серия 5.904-12 вып. 1-35	Установка заслонки воз-			
		душной утепленной			
		П 600×1000 Э			
		А14М.036.000-01	1	69.6	
П7.5	Серия 5.904-12, вып. 1-35.	Коробка привода утеп-			
		ленной заслонки			
		А3Д. 121.000	1	91.5	
П7.6	Серия 5.904-4	Дверь герметическая			
		утепленная Дус 1.25×0.5	1	33.6	
П7.7	Серия 1.494-27 вып.3.	Решетки жалюзийные			
		неподвижные размером			
		150×580	48	1.13	
		П8 (2ПК10, правое исполнение)			
П8.1	Серия 5.904-12 вып. 1-1	Секция соединительная			
		А1А, 180.000-02 с вентиля-			
		тором ВЦ4-70 №6.3 с			
		гибкими вставками	1	388	

Марка, поз.	Обозначение	Наименование	Кол.	Масса, ед, кГ	Примечание
П8.2	Серия 5.904-12, вып. 1-15	Секция калориферная			
		А1А 188.000-02, с одним			
		калорифером КСк3-10-02			
		(для $t_н$ = -20°С, -30°С)	1	214	
		А1А 188.000-03 с одним			
		калорифером КСк4-10-02			
		(для $t_н$ = -40°С)	1	262	
П8.3	Серия 5.904-12 вып. 1-28	Секция приемная			
		А1А 283.000-01	1	132.9	
П8.4	Серия 5.904-12 вып 1-35	Установка заслонки			
		воздушной утепленной			
		П600×1000 Э			
		А14М 036.000-01	1	69.6	
П8.5	Серия 5.904-12 вып. 1-35	Коробка привода			
		утепленной заслонки			
		А3Д 121.000	1	91.5	
		П9 (2ПК10, правое исполнение)			
П9.1	Серия 5.904-12 вып. 1-[illegible]	Секция соединительная			
		А1А.180.000-02 с вен-			
		тилятором ВЦ4-70			
		№6.3 с гибкими вставками	1	388	
П9.2	Серия 5.904-12 вып. 1-15	Секция калориферная			
		А1А. 188.000-02, с одним			
		калорифером КСк3-10-02	1	214	
П9.3	Серия 5.904-12 вып. 1-28	Секция приемная			
		А1А 223.000-01	1	132.9	
П9.4	Серия 5.904-12 вып. 1-35	Установка заслонки			
		воздушной утепленной			
		П600×1000 Э			
		А14М 036.000-01	1	69.6	

ГИП	Бем[illegible]		503-1-97.91 ОВ
Нач.отд.	Сидорова		Эксплуатационный филиал на 300 грузовых автомобилей с комплексом ЕО
Зав.сек.	Бульба		
Вед.инж.	УС		Производственный корпус
Вед.инж.	Павлова		Стадия: РП; Лист: 29; Листов:
			Спецификация отопительно-вентиляционных установок П6...П9 (начало)
			Новосибирское арендное предприятие "Гипроавтотранс"

Привязан

Инв. №

Инв. № подл. | Подпись и дата | Взам. инв. №

Копир. [illegible]

Формат А2

Альбом 3

продолжение

Марка поз.	Обозначение	Наименование	кол.	Масса ед.кг.	Примечание
П9.5	серия 5.904-12 вып. 1-35	Коробка привода утепленной заслонки			
		АЗД. 121. 000	1	91,5	
		П10 (индивидуальная)			
П10.1		Вентилятор радиальный В.Ц.4-70 N 3,15 исполнение 1 исполнение по искрозащите И1-01, Пр 0°с виброизоляторами с электродвигателем В6 384, исполнение по взрывозащите 2ExdIIAT3 1370 об/мин, 0,37 кВт	1	45	
П10.2	серия 5.904-38	Вставка гибкая В. 00. 00-05	1	1,24	
П10.3	серия 5.904-38	Вставка гибкая Н. 00. 00-07	1	1,14	
П10.4		Переход из тонколистовой стали толщиной 1мм по гост 10704-76* с диаметра 315 на сечение 600х850 длиной 500 мм	1	7.8	
П10.5		Калорифер биметаллический со спирально-накатным оребрением КСК 3-6-02	1	38	
П10.6	серия 1.494-25	Подставка под калорифер высотой 100мм	4	0.8	
П10.7	серия 5.904-49 вып. 0	Заслонка воздушная унифицированная Р250х400 Р	1	7.1	
П10.8		Переход из тонколистовой стали толщиной 1мм. с сечения 600х850 на сечение 600х1000 длиной 500мм	1	12.2	

продолжение

Марка поз.	Обозначение	Наименование	кол.	Масса ед.кг	Примечание
П10.9	серия 5.904-12 вып. 1-35	Установка заслонки воздушной утепленной П600х1000 Э			
		АТМ 036. 000-01	1	69,6	
П10.10	серия 5.904-12 вып. 1-35	Коробка привода утепленной заслонки АЗД. 121. 000	1	91.5	
		П11, П12 (2 ПК 31,5 правое исполнение)			
П11.1	серия 5.904-12 вып. 1-3	Секция соединительная			
П12.1		А1А 182. 000 с вентиляторной установкой Е10. 100-1, с гибкими вставками	2	1035	
П11. 2	Серия 5.904-12 вып. 1-17	Секция калориферная			
П12.2		А1А 190. 000-02. с одним калорифером КСК 3-12-02	2	520	
П11. 3	Серия 5.904-12 вып. 1-30	Секция приемная			
П12.3		А1А 227.000-01	2	169	
П11. 4	Серия 5.904-12 вып. 1-35	Установка заслонки воздушной утепленной П1600х1000 Э			
П12.4		АТМ 036. 000-03	2	114.3	
П11.5	Серия 5.904-12 вып. 1-35	Коробка привода утепленной заслонки АЗД. 121. 000	2	91,5	
П12.5		П13 (индивидуальная)			
П13.1		Вентилятор радиальный В-Ц4-70 N 2,5 исполнение И1-01. Пр 0°с виброизоляторами с электродвигателем В 63 А4, 1370 об/мин, 0,25 кВт. исполнение по взрывозащите 2ExdIIAT3	1	45	
П13.2	Серия 5.904-38	Вставка гибкая В. 00. 00-03	1	0,91	
П13.3	Серия 5. 904-38	Вставка гибкая Н. 00. 00-03	1	0,86	
П13.4		Переход из тонколистовой стали толщиной 1 мм по гост 10704-76*			

продолжение

Марка поз.	Обозначение	Наименование	кол.	Масса ед.кг	Примечание
		С диаметра 250 на сечение 600х850 длиной 500 мм	1	7.37	
П13.5		Калорифер биметаллический со спирально-накатным оребрением КСК 3-5-02	1	38	
П13.6	Серия 1.494-25	Подставки под калорифер высотой 100 мм	4	0.8	
П13.7	серия 5.904-49 вып.0	Заслонка воздушная унифицированная Р250х400 Р	1	7.1	
П13.8		Переход из тонколистовой стали толщиной 1мм с сечения 600х850 на сечение 600х1000 длиной 500 мм	1	12.2	
П13.9	серия 5.904-12 вып. 1-35	Установка заслонки воздушной утепленной П600х1000 Э АТМ 036-000-01	1	69.6	
П13.10	серия 5.904-12 вып. 1-35	Коробка привода утепленной заслонки АЗД 121. 000	1	91.5	
		П14 (индивидуальная)			
П14.1		Вентилятор радиальный В-Ц4-70 N 4, исполнение И1-01 Пр0° с виброизоляторами, с электродвигателем В80 А4, 1395 об/мин, 1,1 кВт. исполнение по взрывозащите 2ExdIIAT3	1	70.5	
П14.2		Вентилятор радиальный В-Ц4-70 N 2,5 исполнение И1-01 Пр0° с виброизоля-			

Привязан

Инв. №

ГИП	Бетехтин		503-1-97.91 ОВ
Нач.отд.	Суворова		
Зав.сек.	Бильба		Эксплуатационный филиал на 300 грузовых автомобилей с комплексом ЕО
Рейжис.	Ус		Производственный корпус
Рейжис.	Полова		Стадия: РП; Лист: 30; Листов:
			Спецификация отопительно-вентиляционных установок П9(окончание)...П14 (начало)
			Новосибирское филиал Госпроектный институт ГИПРОАВТОТРАНС

Копировал Журо

Формат А2

Альбом 3

продолжение

Марка, поз.	Обозначение	Наименование	Кол.	Масса ед, кг	Примечание
П14.2	серия 5.904-38	Вставка гибкая			
		В.00.00-08	1	1.59	
П14.3	серия 5.904-38	Вставка гибкая			
		Н.00.00-08	1	1.34	
П14.4		Короб из тонколистовой			
		стали толщиной 1мм			
		по ГОСТ 19903-74*			
		850×250×900 В	1	19,5	
П14.5		Калорифер биметаллический со спирально-накатным оребрением			
		КСк3-6-02	1	38	
П14.6	серия 1.494-25	Подставки под калорифер высотой 100 мм	4	0,8	
П14.7	серия 5.904-49 вып. 0	Заслонка воздушная			
		унифицированная			
		Р250×400Р	1	7,1	
П14.8		Переход из тонколистовой			
		стали толщиной 1 мм			
		по ГОСТ 19903-74*			
		с сечения 600×850 на			
		сечение 600×1000 длиной 500 мм	1	12,2	
П14.9	Серия 5.904-12 вып. 1-35	Установка заслонки			
		воздушной утепленной			
		П600×1000 Э			
		А14М036,000-01	1	69,6	

продолжение

Марка, поз.	Обозначение	Наименование	Кол.	Масса ед, кг	Примечание
П14.10	Серия 5.904-12 вып. 1-35	Коробка привода			
		утепленной заслонки			
		А3Д, 121.000	1	91,5	
П14.11	серия 5.904-4	Дверь герметическая			
		утепленная			
		Дус. 1.25×0,5	2	33,6	
П14.12	серия 1.494-27 вып. 3	Решетка жалюзийные неподвижные 150×500	18	1,13	
		В2			
В2.1		Вентилятор радиальный			
		В.Ц4-75 N5, исполнение 1			
		диаметр колеса 1,05 Дн			
		ЛО° с виброизоляторами,			
		с электродвигателем			
		4А80А6, 920 об/мин,			
		0,75 кВт	1	94,3	
В2.2	серия 5.904-38	Вставка гибкая			
		В.00.00-09	1	1,71	
В2.3	серия 5.904-38	Вставка гибкая			
		Н.00.00-11	1	1,64	
		В3			
В3.1		Вентилятор радиальный			
		В.Ц4-75 N3,15 исполнение 1, диаметр колеса			
		1.05, Дном, ЛО°, с			
		виброизоляторами			
		с электродвигателем			
		4АА63А4, 1400 об/мин 0,25 кВт	1	38,1	

Марка, поз.	Обозначение	Наименование	Кол.	Масса ед, кг	Примечание
В3.2	Серия 5.904-38	Вставка гибкая			
		В.00.00-05	1	1,24	
В3.3	Серия 5.904-38	Вставка гибкая			
		Н.00.00-07	1	1.14	
		В9, В13			
В9.1		Вентилятор радиальный			
В13.1		В-Ц4-70 N6,3 исполнение			
		И1-01, ЛО°(1) ПрО° с виброизоляторами, с электродвигателем В100L6, 950 об/мин			
		2.2 кВт, исполнение по			
		взрывозащите 2ЕхаПАТ3	3	168	
В9.2	серия 5.904-38	Вставка гибкая			
В13.2		В.00.00-12	3	2,09	
В9.5	серия 5.904-38	Вставка гибкая			
В13.3		Н.00.00-15	3	2,11	
		В20			
В20.1		Вентилятор радиальный			
		В-Ц4-70 N6,3, исполнение			
		И1-01, диаметр колеса			
		0,95 Дном, ПрО° с виброизоляторами с электродвигателем В90L6 930 об/мин 1,5 кВт			
		исполнение по взрывозащите 2хаПАТ3	1	147	
В20.2	серия 5.904-38	Вставка гибкая			
		В.00.00-12	1	2,09	
В20.3	серия 5.904-38	Вставка гибкая			
		Н.00.00-15	1	2,11	

ГИП	Бетехтин		
Нач.отд.	Сидорова		
Зав.сек.	Бульба		
Вед.инж.	Ус		
Вед.инж.	Павлова		

Привязан

Инв. №

503-1-97.91 ОВ

Эксплуатационный филиал на 300 грузовых автомобилей с комплексом ЕО

Производственный корпус

Стадия	Лист	Листов
РП	31	

Спецификация отопительно-вентиляционных установок П14 (окончание) В2, В3, В9, В13, В20

Новосибирское орендное предприятие ГИПРОАВТОТРАНС

Копировал Лукоп

Формат А2

Инв. № подл. | Подпись и дата | Взам. инв. №

Ведомость рабочих чертежей основного комплекта ВК

Лист	Наименование	Примечание
1	Общие данные (начало)	
2	Общие данные (продолжение)	
3	Общие данные (окончание)	
4	План с сетями водопровода и канализации	
5	План кровли. Схемы системы К2	
6	Схемы систем В1; 2	
7	Схемы систем Т3; К1; К3, 1	
8	Фрагмент 1. План расстановки технологического оборудования на отм. 0.000	
9	Фрагмент 1. План расстановки технологического оборудования на отм. 3.000	
10	Фрагмент 1. План на отм. 0.000.	
11	Фрагмент 1. План на отм. 3.000	
12	Технологическая схема очистки сточных вод и обезвоживания осадка. Фрагмент 1	
13	Фрагмент 1. Разрез 1-1.	
14	Фрагмент 1. Разрез 2-2; 3-3.	
15	Фрагмент 1. Схемы систем 1; 2; 12; 16; 17; 18	
16	Фрагмент 1. Схемы систем 3; 4.	
17	Фрагмент 1. Схемы систем 5; 7; 8, 14.	
18	Фрагмент 1. Схемы систем 6.	
19	Фрагмент 1. Схемы систем 9; 10. Таблица колодцев	
20	Фрагмент 1. Схемы систем 10; Т3; В1	

Ведомость ссылочных и прилагаемых документов

начало

Обозначение	Наименование	Примечан.
	Ссылочные документы	
серия 4.900-10; вып. I-IV	Альбом оборудования фасонных частей и арматуры для сетей и сооружений водопровода и канализации	
Серия 4.904-69	Детали крепления санитарно-технических приборов и трубопроводов	

Типовой проект разработан в соответствии с действующими нормами и правилами и предусматривает мероприятия, обеспечивающие пожарную безопасность при эксплуатации здания.

Главный инженер проекта /Бетехтин/

Инв.№ подл. | Подп. и дата | Взам. инв.№

окончание

Обозначение	Наименование	Примечан
Серия 3.900-9	Опорные конструкции и средства крепления стальных трубопроводов внутренних санитарно-технических систем	
Серия 3.900.1-14 8.1	Изделия железобетонные для круглых колодцев водопровода и канализации	
ТП 302-2-041S.86 альбом II; III	Фильтр пемополиуретановый с передвижным узлом регенерации для очистки сточных вод от нефтепродуктов „Полимер-ПУ-86"	
Т.П. 902-2-385.85 альбом IX	Флотаторы заводского изготовления производительностью 20 м³/ч	
	Прилагаемые чертежи	
503-1-97.91 ВК.СО альбом 6	Спецификация оборудования	
503-1-97.91 ВК.ВМ альбом 7	Ведомость потребности в материалах	

Условные обозначения

⊡ Прочистка в лючке
в.в. - взвешенные вещества
н.п - нефтепродукты
ТЭС - тетраэтил свинец

Общие указания

1. Исходными данными для разработки рабочих чертежей является задание на проектирование.
2. Расчет систем водопровода и канализации выполнен на основании строительных норм и правил: 2.04.01-85; 2.04.02-84; 2.04.03-85; ВСН-01-89. ОНТП 01-89.
3. Монтаж внутренних санитарно-технических систем производить в соответствии со СНиП 3.05.01-85; ОН 478-80

4. Основные показатели по чертежам водопровода и канализации

Наименование системы	Потребный напор на вводе, м	Расчетный расход м³/сут	м³/ч	л/с	при пожаре л/с	Установленная мощн. электродвигателей, кВт	Примечание
1. Водопровод хозяйственно-питьевой производственно-противопожарный							
а. хозяйственно-питьевые нужды	10	0,50	0,44	0,34	0,34	—	
б. производственные нужды	10	40,68	7,99	3,10	—	—	
Итого		41,18	8,43	3,44	0,34		
в том числе горячее водоснабжен.	10	0,22	0,24	0,20	—	—	
в) внутреннее пожаротушение	25	—	—	—	10,0	—	
г) наружное пожаротушение	10	—	—	—	20,0	—	
Всего	—	41,18	8,43	3,44	30,34	—	
2. Оборотное водоснабжение от мойки автомобилей	10	399,76	76,0	21,1	—	61	
3. Бытовая канализация	—	0,50	0,44	1,94	—	—	
4. Производственная канализация	—	0,67	0,37	0,33	—	—	
5. Внутренние водостоки	—	—	—	59,89	—	—	

Привязан

Инв.№

ГИП	Бетехтин	
Нач.отд.	Сидорова	
Зав.сек.	Бульба	
Инж.Ік.	Рахманова	
Н.контр	Бульба	

503-1-97.91-ВК

Эксплуатационный филиал на 300 грузовых автомобилей с комплексом ЕО

Производственный корпус

Стадия	Лист	Листов
РП	1	20

Общие данные (начало)

Новосибирское арендное предприятие ГИПРОАВТОТРАНС

Копировал

Формат А2

Альбом 3

5. Расходы воды пункта 1 таблицы основных показателей даны с учетом горячей воды.
6. Условные обозначения трубопроводов очистных сооружений для сточных вод от мойки автомобилей даны на листе 12
7. ▭ отметки уточнить при привязке проекта
8. Отметки входящих и выходящих патрубков у технологического оборудования уточняются при монтаже.
9. Монтаж технологического оборудования производить до монтажа перекрытия здания.
10. Монтаж трубопроводов производить с уклоном к местам спуска
11. Водоразборные краны, установленные на фильтре и на флотаторах, служат для отбора проб.
12. Оборудование поз. 21, 22, 23, 24, 30, 31, арматура на трубопроводах отвода осадка, нефтепродуктов и очищенной воды входят в состав флотатора.
13. Гидроциклон крепится к стенке флотатора.
14. Внутренние сети водопровода и канализации запроектированы:
- системы В1, Т3 из водогазопроводных оцинкованных легких труб под накатку резьбы;
- системы К1, К3 - из пластмассовых канализационных труб, стояки - из асбестоцементных напорных труб;
- система К2 - из чугунных канализационных и напорных труб, стойки из асбестоцементных напорных труб;
- системы 1, 2, 12, 16, 17 из стальных электросварных стальных водогазопроводных легких неоцинкованных труб под накатку резьбы и чугунных напорных труб;
- системы 5, 7, 8, 14 из стальных электросварных, чугунных напорных и пластмассовых канализационных;
- системы 3, 4, 9, 11 из стальных электросварных труб;
- системы 6, 10 из стальных водогазопроводных легких неоцинкованных труб под накатку резьбы
15. Стальные трубопроводы санитарно-технических систем прокладываемые открыто, окрасить краской ПФ-170 за 2 раза, чугунные - битумным лаком.
16. Все трубопроводы системы 6 покрыть грунтом ГФ-032, прокладываемые открыто окрасить масляной краской в голубой цвет
16. Трубопроводы, прокладываемые над воротами, проходящие через участок мойки автомобилей, магистральные сети систем Т3, изолировать шнуром теплоизоляционным из минеральной ваты в оплетке из стекляной и капроновой нити δ 30мм ТУ36-1095-79 с покровным слоем из стеклопластика рулонного РСТ-ХТУ6-11-145-80 δ 2мм и ровингом (жгутом) из стеклянных нитей δ 30мм ГОСТ 17139-79* с покровным слоем из стеклопластика рулонного РСТТУ-11-145-80 δ = 2мм
17. Относительной отметке 0.000 соответствует абсолютная отметка ▭

Экспликация оборудования очистных сооружений оборотного водоснабжения

Начало

Позиция	Наименование	Количество шт.	Примечание
1	Приемный резервуар (подземный)	1	
2	Контейнер приемный	1	
3	Насос для подачи сточной воды в напорный гидроциклон	2	
4	Гидроциклон напорный	4	
5	Флотатор	4	
6	Установка „Пневмовыброс"	4	
7	Установка для сбора отработанного масла	4	
8	Фильтр	1	
9	Емкость для нефтепродуктов	2	
10	Резервуар чистой воды	1	
11	Насос подачи очищенной воды на мойку автомобилей М-129	2	
12	Фильтровлагоотделитель	1	
13	Насос подачи воды на регенерацию фильтра	2	Резервный хранится на складе
14	Насос подачи воды на охлаждение компрессора	2	Резервный хранится на складе
15	Компрессор	1	
16	Отстойник-сгуститель	2	
17	Фильтр-транспортер	2	
18	Контейнер для осадка	18	
19	Затворный бак коагулянта	1	

Продолжение

Позиция	Наименование	Количество шт.	Примечание
20	Насос подачи известкового молока	2	Резервный хранится на складе
21	Расходный бак коагулянта	4	Входит в состав
22	Бак флокулянта	4	флотатора
23	Циркуляционный насос	4	"
24	Напорный бак	4	"
25	Кран подвесной однопролетный	1	
26	Таль электрическая	1	
27	Насос подачи воды для заполнения фильтра	1	
28	Емкость для известкового молока	5	
29	Поддон для фильтра-транспортера	2	
30	Насос подачи флокулянта	2	Входит в состав флотатора
31	Насос подачи коагулянта	2	
32	Маслораспылитель	1	
33	Насос подачи очищенной воды на мойку автомобилей М-136	2	

ГИП	Бетехтин		503-1-97.91 ВК
Нач.отд.	Сидорова		Эксплуатационный филиал на 300 грузовых автомобилей с комплексом ЕО
Зав.сек.	Бильба		
Инж.Ік.	Рахманова		Производственный корпус
			Общие данные (продолжение)

Стадия	Лист	Листов
РП	2	

Новосибирское ореновое предприятие ГИПРОАВТОТРАНС

Привязан

Инв. №

Инв. № подл. | Подпись и дата | Взам. инв. №

Копировал Лукот

Формат А2

Альбом 3

Данные по производственному водопотреблению и водоотведению

№ потребителя по плану	Наименование потребителя	Количество потребителей	Количество часов работы в сутки	Водопотребление: Требования к качеству воды	Водопотребление: Потребный напор у потребителя м	Водопотребление: режим водопотребления	Водопотребление: Расход воды на одного потребителя м³/ч	Водопотребление: из водопровода м³/сут.	Водопотребление: из водопровода м³/ч	Водопотребление: из водопровода л/с	Водопотребление: из оборотного водоснабжения м³/сут	Водопотребление: из оборотного водоснабжения м³/ч	Водопотребление: из оборотного водоснабжения л/с	Водоотведение: Характеристика сточных вод мг/л	Водоотведение: Режим водоотведения	Водоотведение: Сброс в канализацию м³/сут	Водоотведение: Сброс в канализацию м³/ч	Водоотведение: Сброс в канализацию л/с	Водоотведение: в оборотную систему м³/сут	Водоотведение: в оборотную систему м³/ч	Водоотведение: в оборотную систему л/с	Концентрация загрязнений сточных вод после локальных сооружений мг/л	Примечание
	Шиномонтажный участок																						
6-2	Ванна для проверки камер	1	5	техническая	5	периодический 1 раз в неделю 10 мин. долив	0.27	0.27	0.27	0.45	—	—	—		периодический 1 раз в неделю на 15 мин.	0,27	0,27	0.30	—	—	—		
	автомобильных шин 5054						0.01	0.01	0.01	—	—	—	—	В.В 200		—	—	—	—	—	—	В.В 200	
	Участок ремонта топливной аппаратуры																						
8-1	Ванна моечная ОМ-1316	1		техническая	5	долив	0.01	0.01	—	—	—	—	—	—	—	—	—	—	—	—	—	—	
	Участок ремонта электрооборудования																						
2-3	Аквадистиллятор	1		питьевая	5	непрерывный	0.10	0.40	0.10	0.028				Незагрязненная	Непрерывный	0.40	0.10	0.03	—	—	—	Незагрезненная	
7-4	Ванна моечная ОН-1316	1		техническая	5	долив	0.01	0.01	0.01	—	—	—	—			—	—	—	—	—	—		
	Участок мойки автомобилей																						
	Туалетная мойка																						
3-5,6	Установка моечная													В.В 1560								В.В. 22	Очистные сооружения оборотного водоснабжения от мойки машин
	для грузовых автомобилей М-129	2	4	техническая	10	непрерывный	38	—	—	—	304	76.0	21.11	НП 60 БПК 20 168 РН 7 ТЭС 0,018	непрерывный	—	—	—	273.60	69.40	19.00	Н.П. 4.4 РН. 7 ТЭС 0.001	
	Углубленная мойка													Солесодержание 2830									
4-9,10	Установка моечная для			питьевая	5	непрерывный	0.18	0.76	0.25	0.069	—	—	—	В.В-1000 Н.П-2000 РН-9	непрерывный	—	—	—	0.76	0.25	0.069	"	Очистные сооружения оборотного водоснабжения
3-5,6	Установка моечная для					непрерывный								В.В-1560 НП-60 РН-7 БПК-168 ТЭС 0,018	непрерывный								
	грузовых автомобилей М-129	2	6		10		38	—	—	—	75.6	12.6*	21.11*	Солесодержание 2830		—	—	—	62.04	11.34*	19.00*	"	"
2-7,8	Установка для мойки					непрерывный								В.В 1200	непрерывный								
	автомобилей снизу			техническая	5		10	—	—	—	20.16	3.36**	5.56	Н.П-12 БПК-60		—	—	—	18.14	3.02*	5.00*		"
5-11,12	Установка для шланговой мойки автомобилей			питьевая	5	непрерывный								В.В-12490 Н.П 108 БПК-280 РН-6.5	непрерывный								
	М-217	2	6				4.5	18.9	3.15	2.5	—	—	—	ТЭС-0,030 Солеодержание 3370		—	—	—	18.9	3.15	2.5	"	"
6-8,14	Щетка моечная М-906	2	6	техническая	5	непрерывный	0.12	1.01	0.168	0.05	—	—	—		непрерывный	—	—	—	1.01	0.168	0.05	"	"
	На ло... ение оборотного водоснабжения от мойки автомобилей							19.31	4.03	—									19.31	4.03	—		
	Всего:							40.68	7.99	3.10	399.76	76.0	21.11			0.67	0.37	0.33	399.76	76.00	21.62		

Требование к качеству воды:
взвешенные вещества 70 мг/л, нефтепродукты 20 мг/л.

ГИП	Остохтин	
Нач.отд.	Сибирова	
Зав.сек.	Бульба	
Инж.Техн.	Рахманова	

Привязан

Инв. №

503-1-97.91 ВК

Эксплуатационный филиал на 300 грузовых автомобилей с комплексом ЕО

Производственный корпус

Стадия	Лист	Листов
РП	3	

Общие данные (окончание)

Новосибирское ордена предприятие Гипроавтотранс

Копировал Ник-

Формат А2

Инв. № подл. | Подпись и дата | Взам. инв. №

Альбом

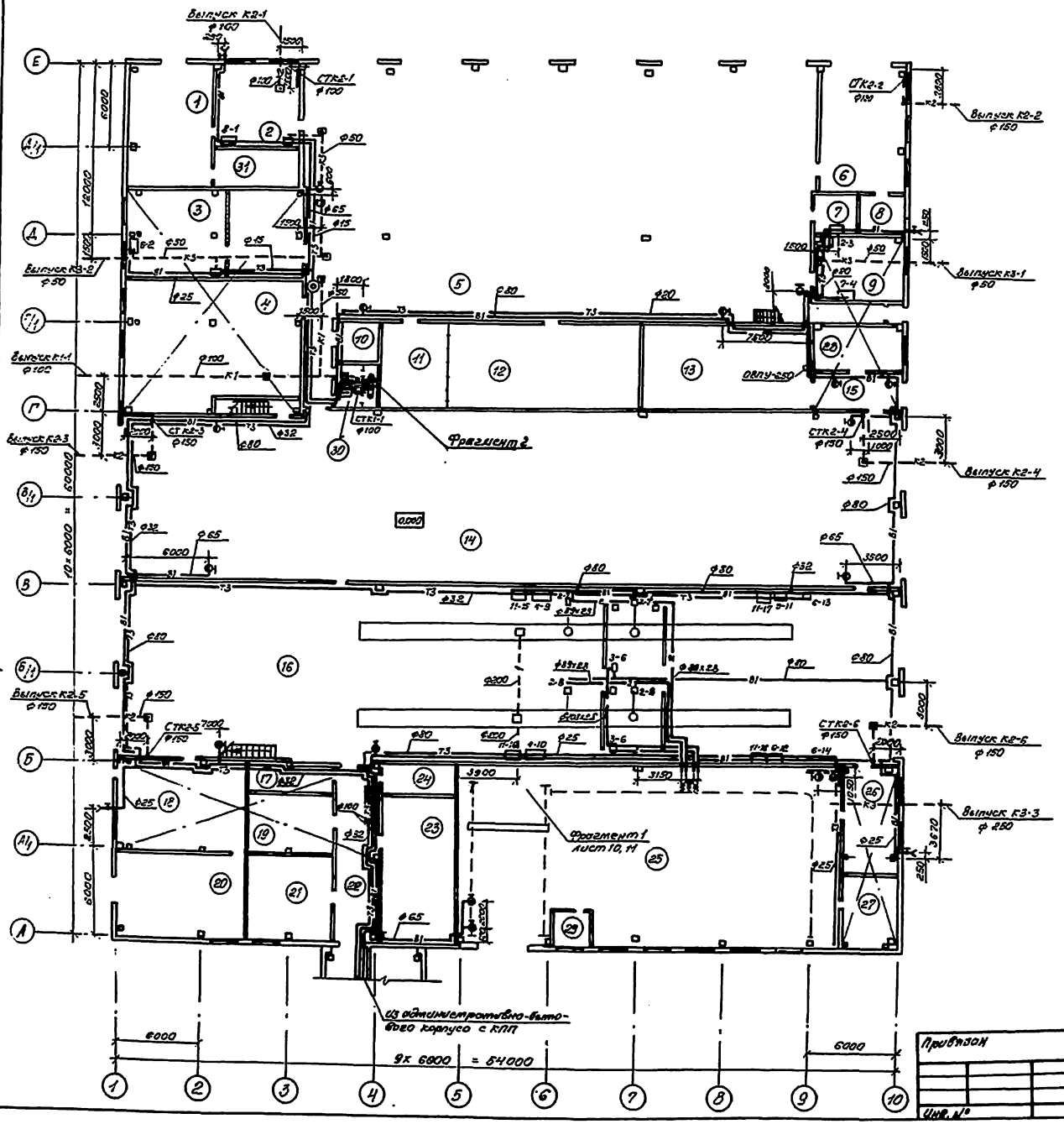

Экспликация помещений

Номер на плану	Наименование	Категория производства по взрывной, взрыво-пожарной и пожарной опасности.
1	КТП-2.	В
2	Участок ремонта топливной аппаратуры	Д
3	Шиномонтажный участок	В
4	Склад шин	В
5	Участок ЕТО и ТР	В
6	Пост контроля газовой системы питания автомобилей	Б
7	Инвентарная	
8	Машинное отделение	Д
9	Участок ремонта электрооборудования	Д
10	Комната мастера	
11	УРК	Д
12	Промкладовая	Д
13	Склад масел	В
14	Участок ТО-1 и диагностики	В
15	Тамбуры	
16	Участок мойки автомобилей	Д
17	Кладовая	В
18	Участок ОГМ	А
19	Компрессорная	А
20	КТП-1	В
21	Анализаторное помещение	А
22	Коридор	
23	Кладовая запчастей	В
24	Пульт управления	
25	Очистные сооружения	А
26	Кладовая материалов	В
27	Электрощитовая	Д
28	Насосная	В
29	Операторская	
30	Санузлы	
31	Анализаторное помещение	Д

Привязан

Инв. №

ГИП	Артемьев	
Нач. отд.	Сыроева	
Зав. отд.	Булева	
Нач. гр.	Резникова	

503-1-97.91 ВК

Эксплуатационный филиал на 300 грузовых автомобилей с комплексом ЕО

Производственный корпус

Стадия	Лист	Листов
РП	4	

План с сетями водоснабжения и канализации.

Новосибирское отделение Гипроавтотранс

Копировал Жук

Формат А2

Альбом 3

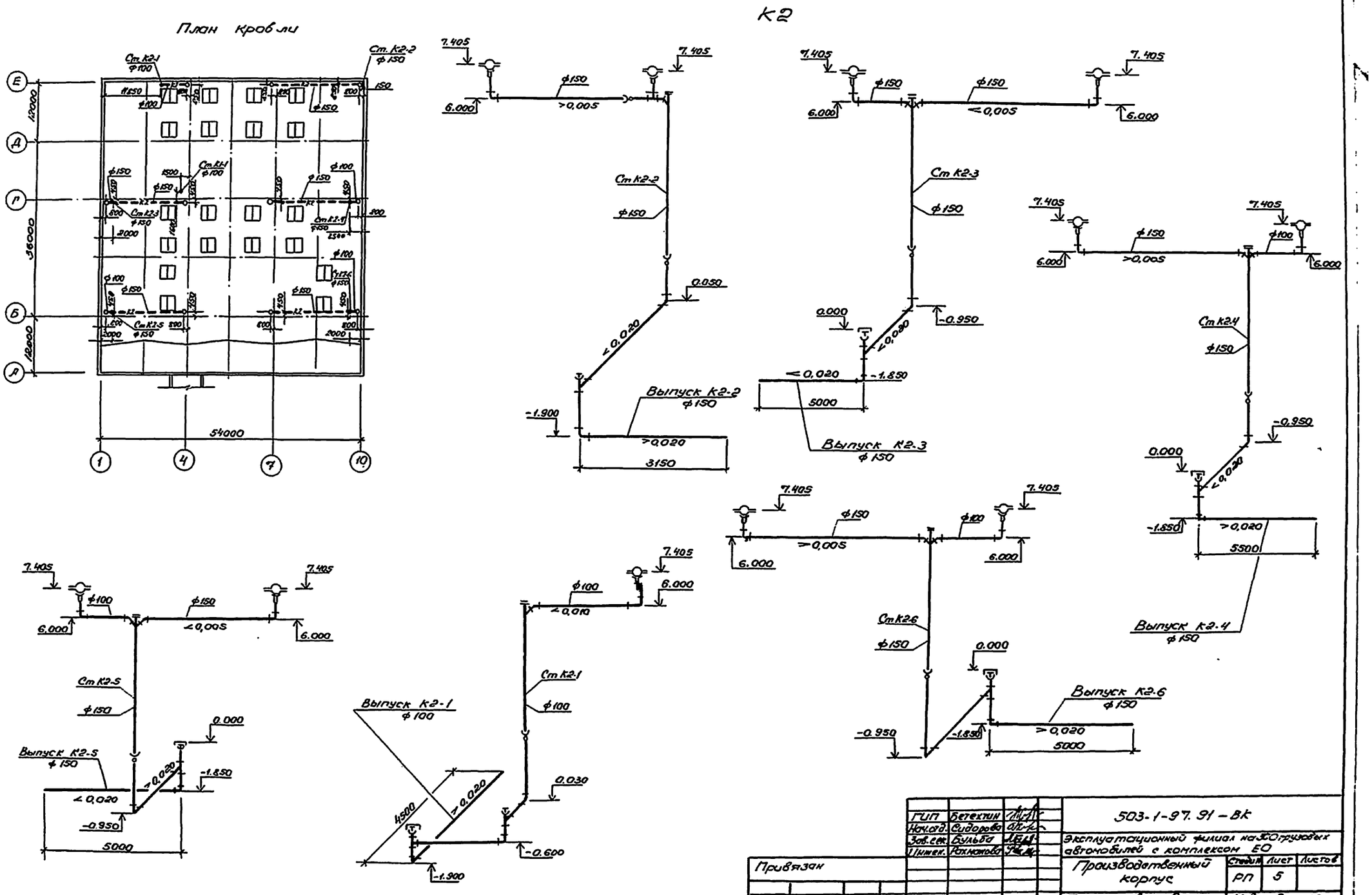

ГИП	Бетехтин		503-1-97.91-ВК
Нач.отд.	Сидорова		Эксплуатационный филиал на 300 грузовых автомобилей с комплексом ЕО
Зав.сек.	Бульба		
Инжен.	Рахманова		Производственный корпус
			План кровли. Схемы системы К2.

Стадия	Лист	Листов
РП	5	

Новосибирское арендное предприятие ГИПРОАВТОТРАНС

Привязан

Инв. №

Копировал

Формат А2

Согласовано:

Глав.спец.ар.3 Ершов

Глав.спец.ст.3 Литвев

Инв.№подл. | Подп. и дата | Взам.инв.№

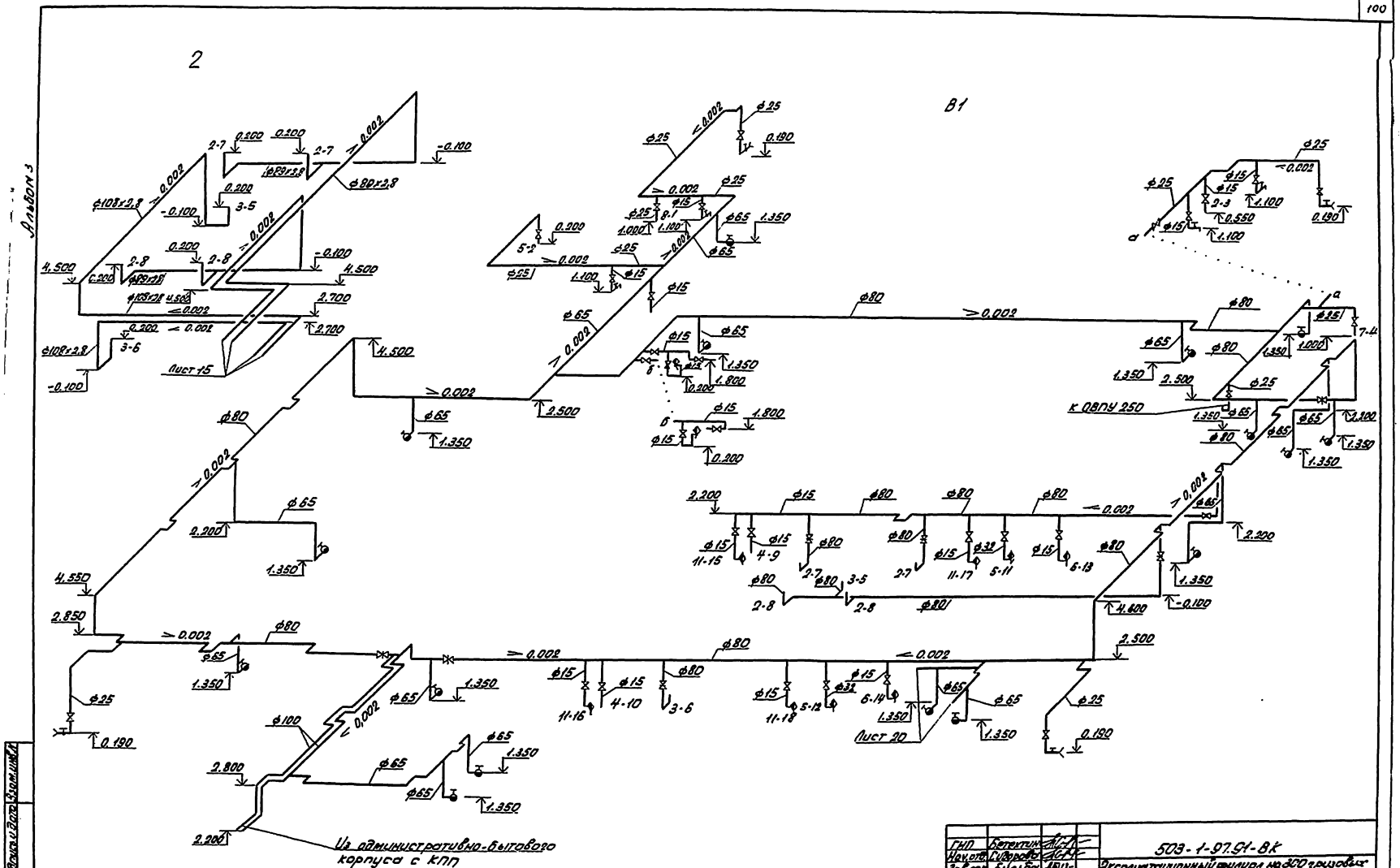

1. Задвижки к оборудованию 2-7; 2-8; 3-5; 3-6 на системе В1 запломбированы.

ГИП	Бетехтин		503-1-97.91-ВК
Нач.отд.	Сидорова		Эксплуатационный филиал на 300 грузовых автомобилей с комплексом ЕО
Зав.сек.	Бульба		
Инж.	Рахманов		Производственный корпус
Стадия	Лист	Листов	
РП	6		
Схемы систем В1; 2			Новосибирское арендное предприятие ГИПРОАВТОТРАНС

Привязан

Инв.№

Инв.№ подл. | Подпись и дата | Взам.инв.№

Копировал Севостьянова Формат А2

Альбом 3

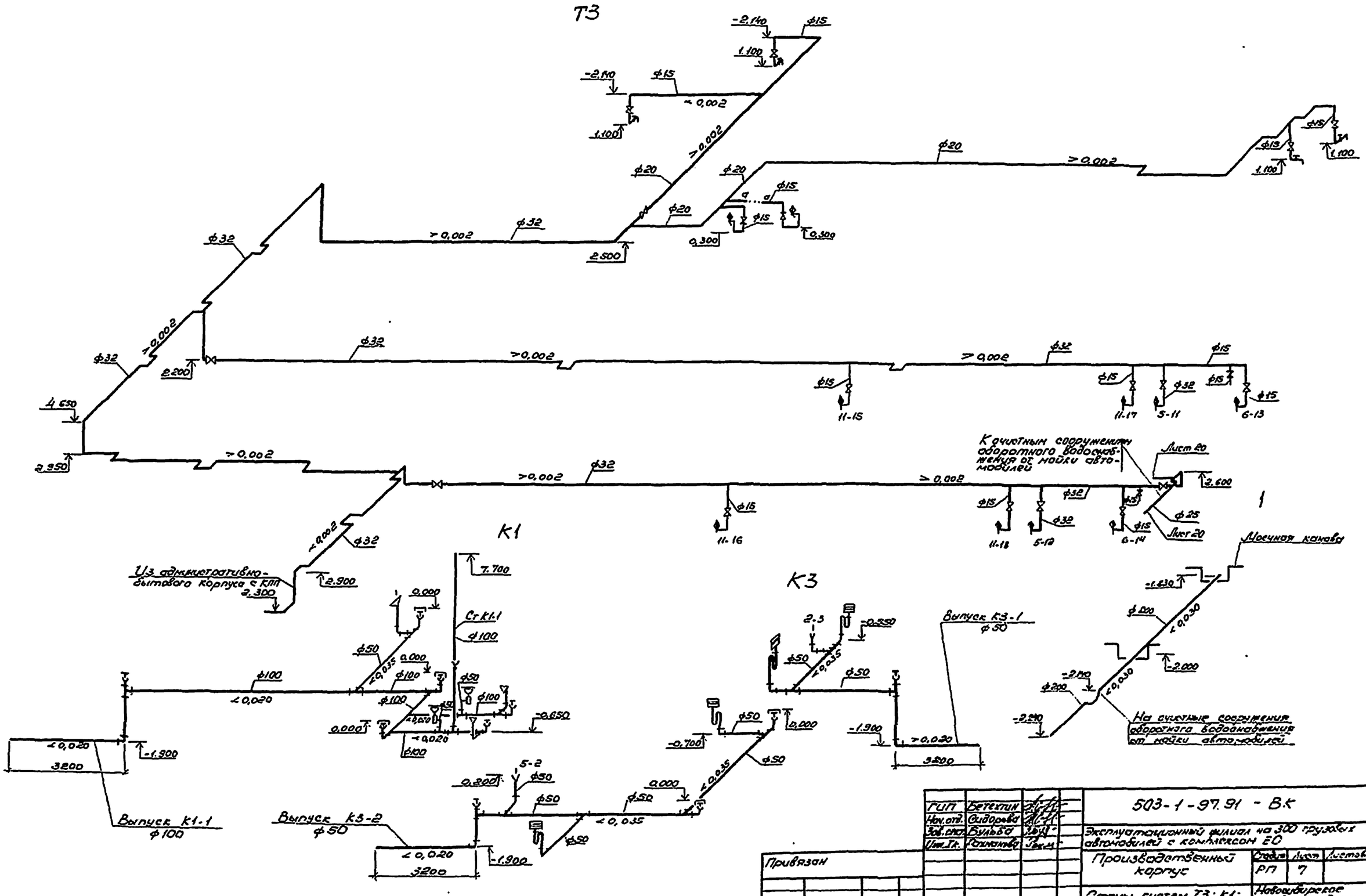

ГИП	Бетехтин		
Нач.отд.	Сидорова		
Зав.спец.	Бульба		
Инж.Ік.	Рахманова		

503-1-97.91 - В.К

Эксплуатационный филиал на 300 грузовых автомобилей с комплексом ЕО

Производственный корпус

Стадия	Лист	Листов
РП	7	

Схемы систем Т3; К1; К3, 1.

Новосибирское арендное предприятие ГИПРОАВТОТРАНС

Привязан

Инв. №

Копировал

Формат А2

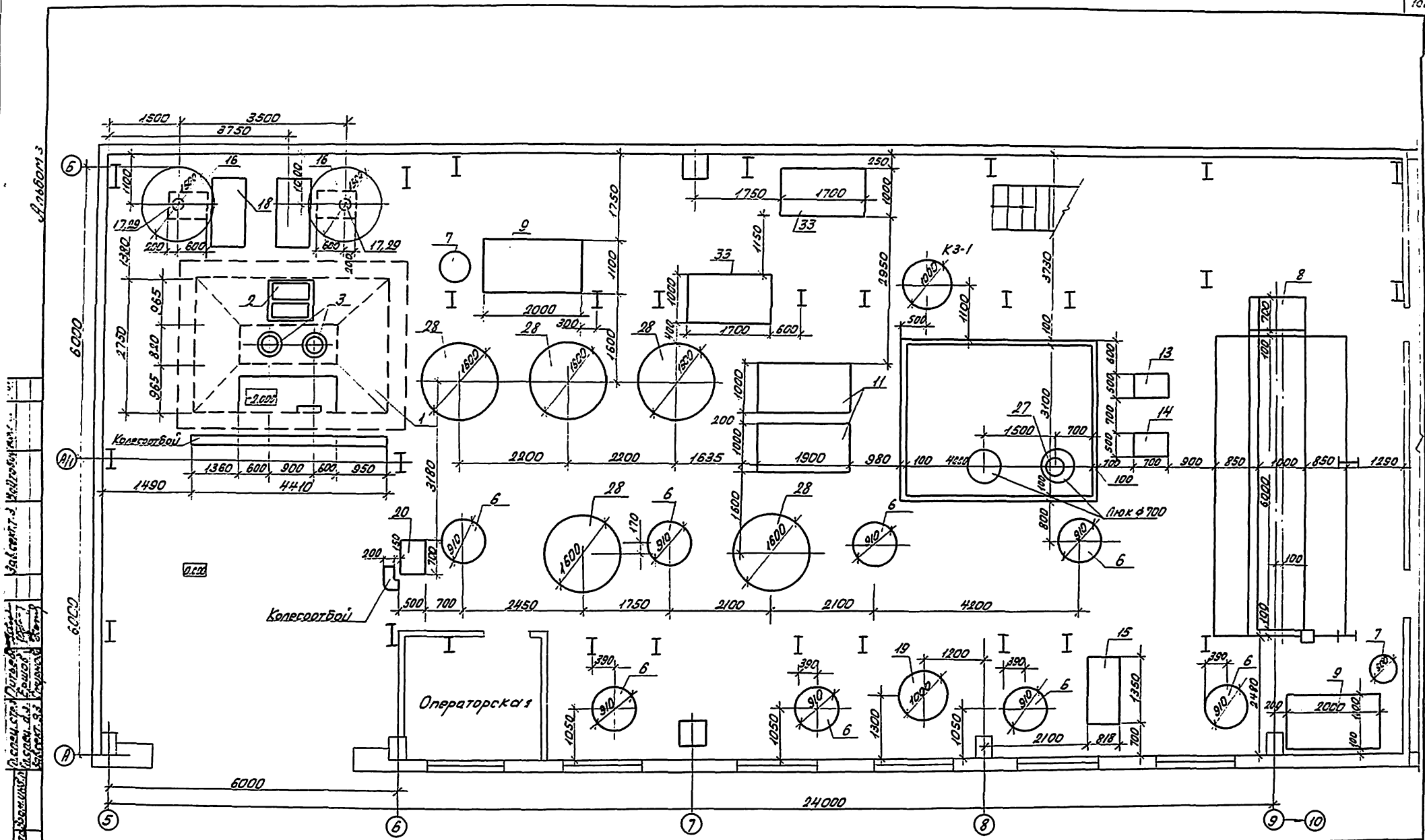

Экспликация оборудования лист 2.

ГИП	Бегехин		
Нач.отд.	Гайдарова		
Зав.сек.	Булава		
Инж.Тк.	Романова		

503-1-97.91-ВК

Эксплуатационный филиал на 300 грузовых автомобилей с комплексом ЕО

Производственный корпус

стадия	лист	листов
РП	8	

Фрагмент 1. План расстановки технологического оборудования на отм. 0.000

Новосибирское городское предприятие ГИПРОАВТОТРАНС

Привязан

Инв. №

Копировал Севастьянова Формат А2

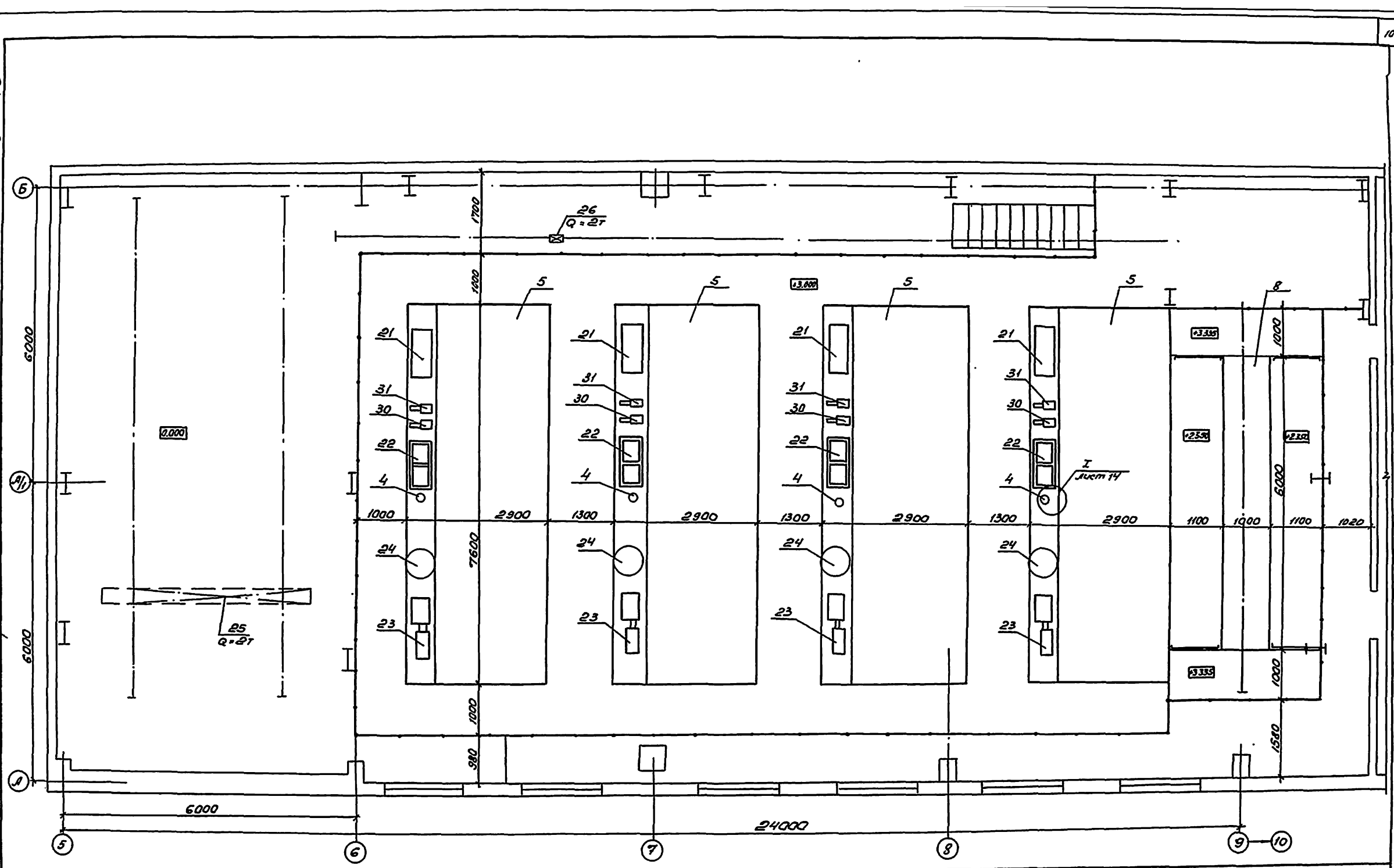

Экспликация оборудования лист 2.

ГИП	Бетехтин		503-1-97.91 - ВК
Нач.отд.	Сидорова		Эксплуатационный филиал на 300 грузовых автомобилей с комплексом ЕО
Зав.сект.	Бульба		Производственный корпус
Инж.Ік.	Рахманова		Стадия: РП; Лист: 9; Листов:
Привязан			Фрагмент 1. План расстановки технологического оборудования на отм. 3.000
Инв. №			Новосибирское арендное предприятие ГИПРОАВТОТРАНС

Согласовано: Гл. спец. техн. Вайтовский; Гл. спец. Питьев; Гл. спец. А.З. Ершов; Зав. сект. гл. Смирнова

Инв. № подл. | Подп. и дата | Взам. Инв.

Копировал

Формат А2

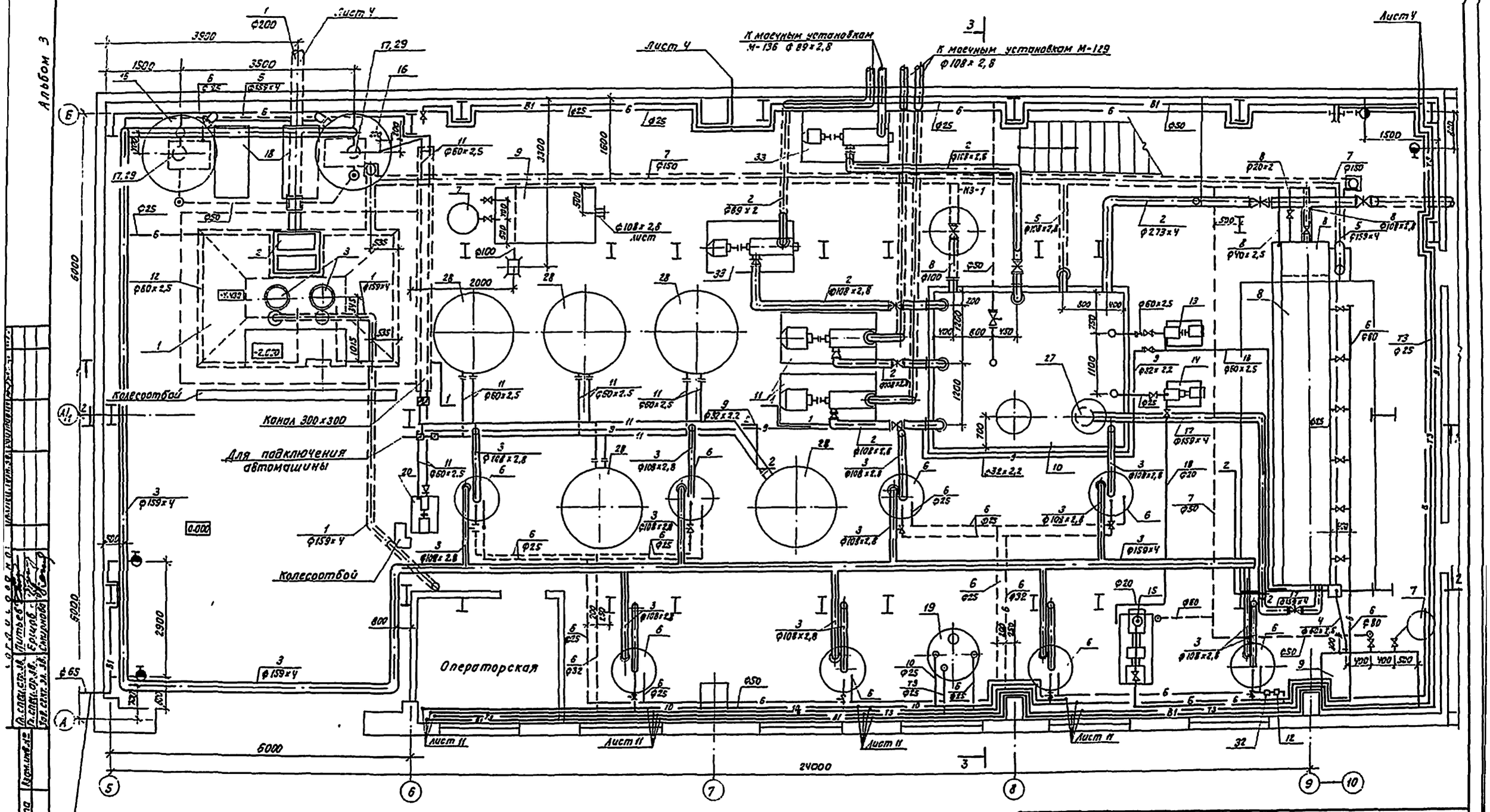

Экспликация оборудования лист 2.

ГИП	Бетехтин		503-1-97.91 ВК
Нач. отд.	Сидорова		Эксплуатационный филиал на 300 грузовых автомобилей с комплексом ЕО
Зав. сект.	Бульба		
Инж. I кат.	Рахманова		Производственный корпус
			Фрагмент 1 План на отм. 0.000

Стадия	Лист	Листов
РП	10	

НОВОСИБИРСКОЕ АРЕНДНОЕ ПРЕДПРИЯТИЕ ГИПРОАВТОТРАНС

Привязан

Инв. №

Копировал: Тимофеева

Формат: А2

Альбом 3

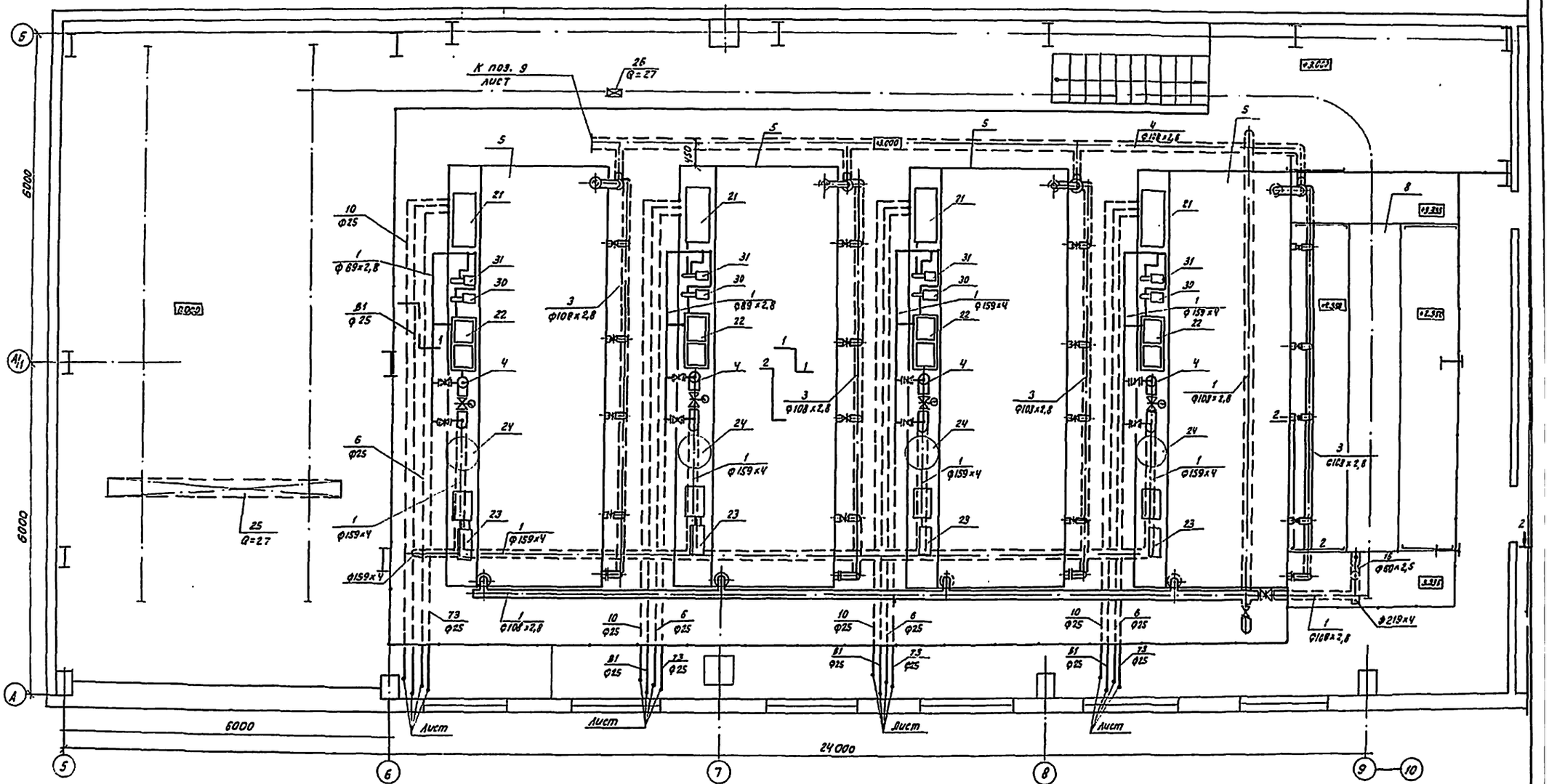

Экспликация оборудования лист 2.

ГИП	Бетехтин		
Нач.отд.	Сидорова		
Зав.сект.	Бульба		
Инж. Ин	Рахманова		

Привязан:

Инв. №

503 - 1 - 97.91 - ВК

Эксплуатационный филиал на 300 грузовых автомобилей с комплексом ЕО

Производственный корпус

Фрагмент 1. План на отм. 3.000

Стадия	Лист	Листов
РП	11	

Новосибирское дрендное предприятие ГИПРОАВТОТРАНС

Копировал: Тимофеева

Формат: А2

Альбом 3

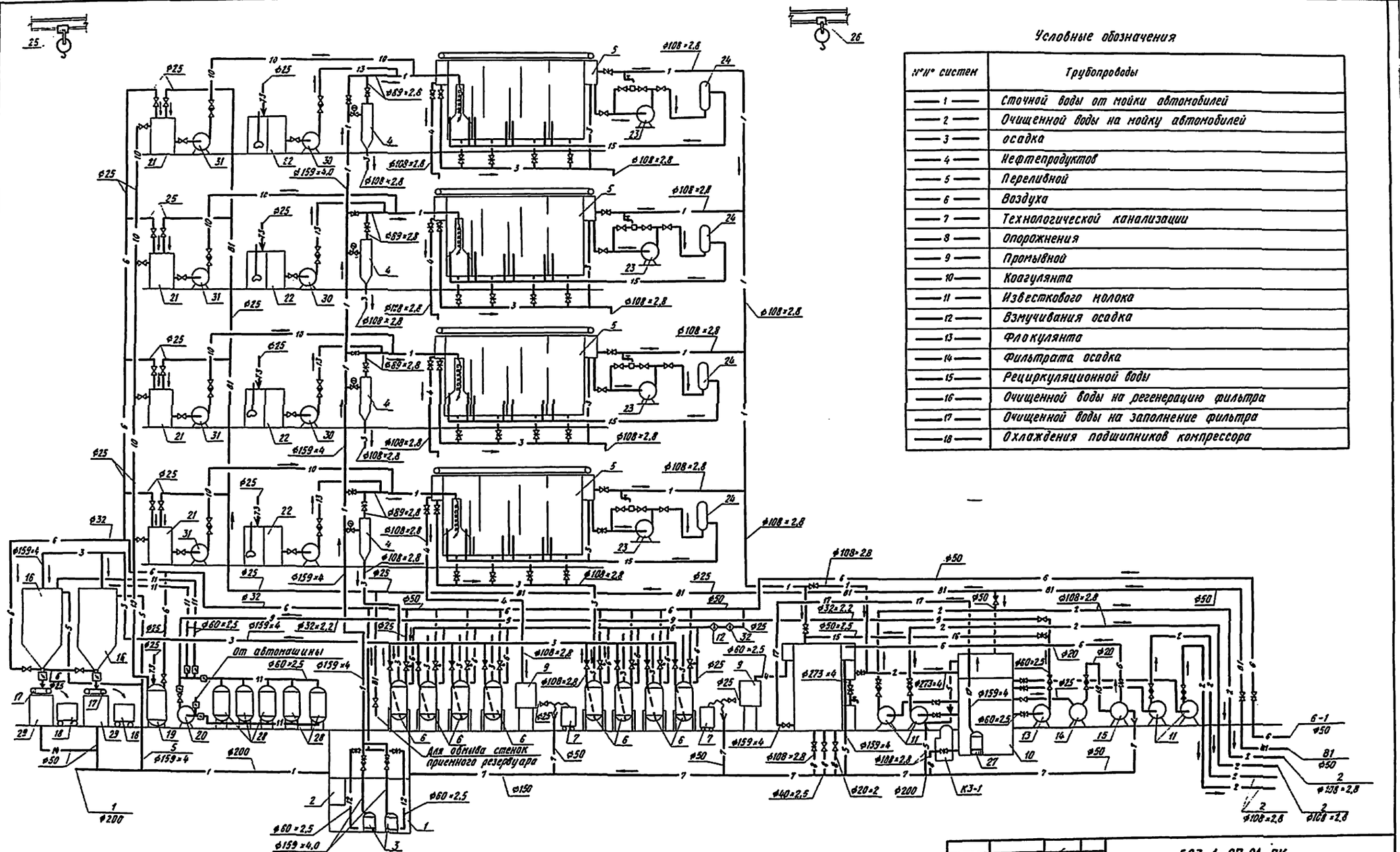

Условные обозначения

№№ систем	Трубопроводы
1	Сточной воды от мойки автомобилей
2	Очищенной воды на мойку автомобилей
3	осадка
4	Нефтепродуктов
5	Переливной
6	Воздуха
7	Технологической канализации
8	Опорожнения
9	Промывной
10	Коагулянта
11	Известкового молока
12	Взмучивания осадка
13	Флокулянта
14	Фильтрата осадка
15	Рециркуляционной воды
16	Очищенной воды на регенерацию фильтра
17	Очищенной воды на заполнение фильтра
18	Охлаждения подшипников компрессора

1. Экспликация оборудования лист 2.

Привязан

Инв. №

ГИП	Бетехтин		
Нач. отд.	Сидорова		
Завсект.	Бальва		
Инж. 1-кат.	Рахманова		

503-1-97.91-ВК

Эксплуатационный филиал на 300 грузовых автомобилей с комплексом ЕО

Производственный корпус	Стадия	Листов	Листов
	РП	12	

Технологическая схема очистки сточных вод и обезвоживание осадка. Фрагмент 1

Новосибирское зрелищное предприятие ГИПРОАВТОТРАНС

Инв. № подл. | Подпись и дата | Взам. инв. №

Копировал | Формат А2

Альбом 3

1-1

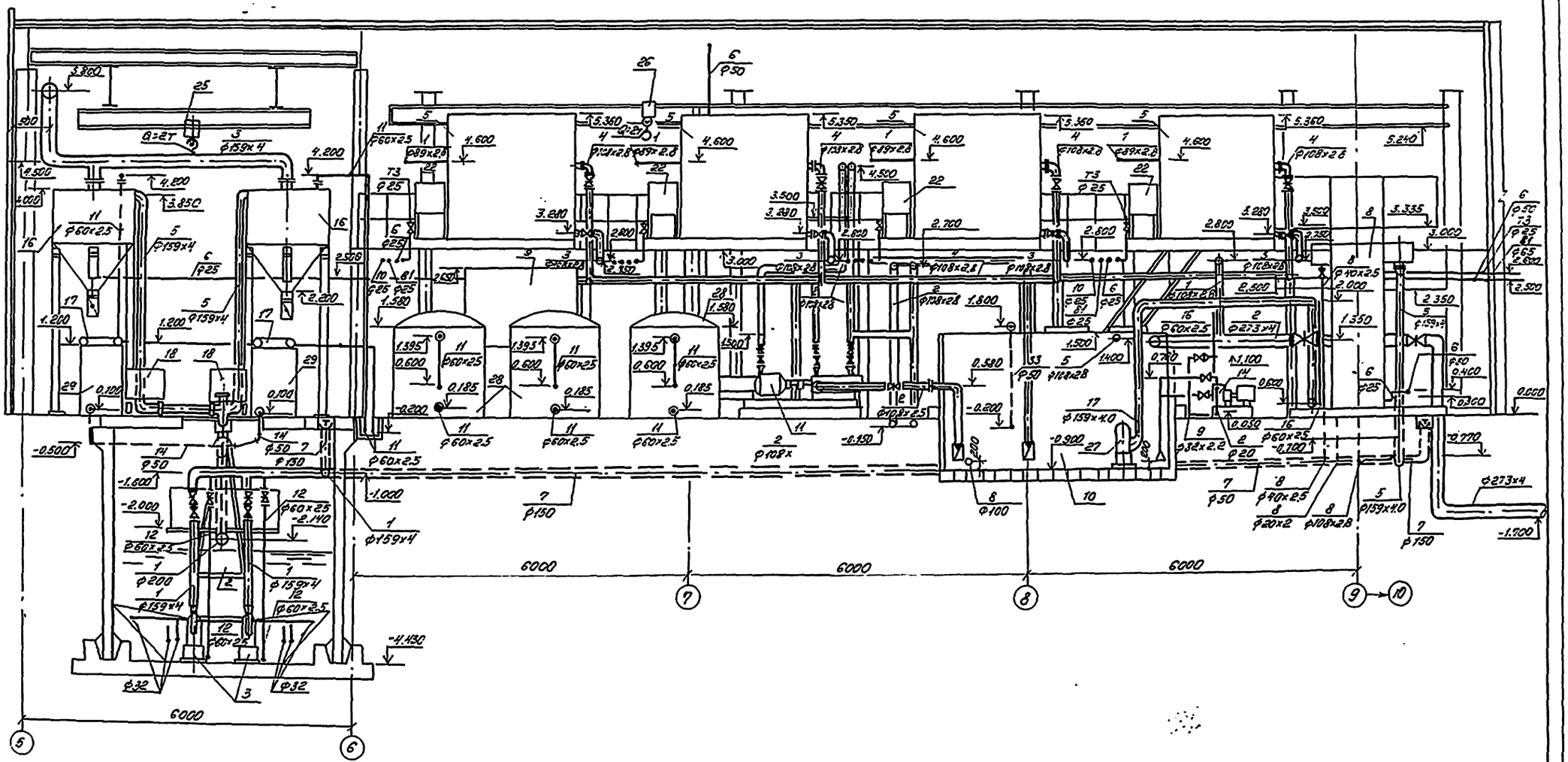

ГИП	Бетехтин		503-1-97.91 ВК
Нач.отд.	Сидорова		Эксплуатационный филиал на 300 грузовых автомобилей с комплексом ЕО
Зав.сект.	Бульба		
Инж.I кат.	Рахманова		Производственный корпус
			Фрагмент 1 Разрез 1-1

Стадия	Лист	Листов
РП	13	

Новосибирское арендное предприятие „Гипроавтотранс"

Привязан

Инв.№

Копировал

Формат А2

Альбом 3

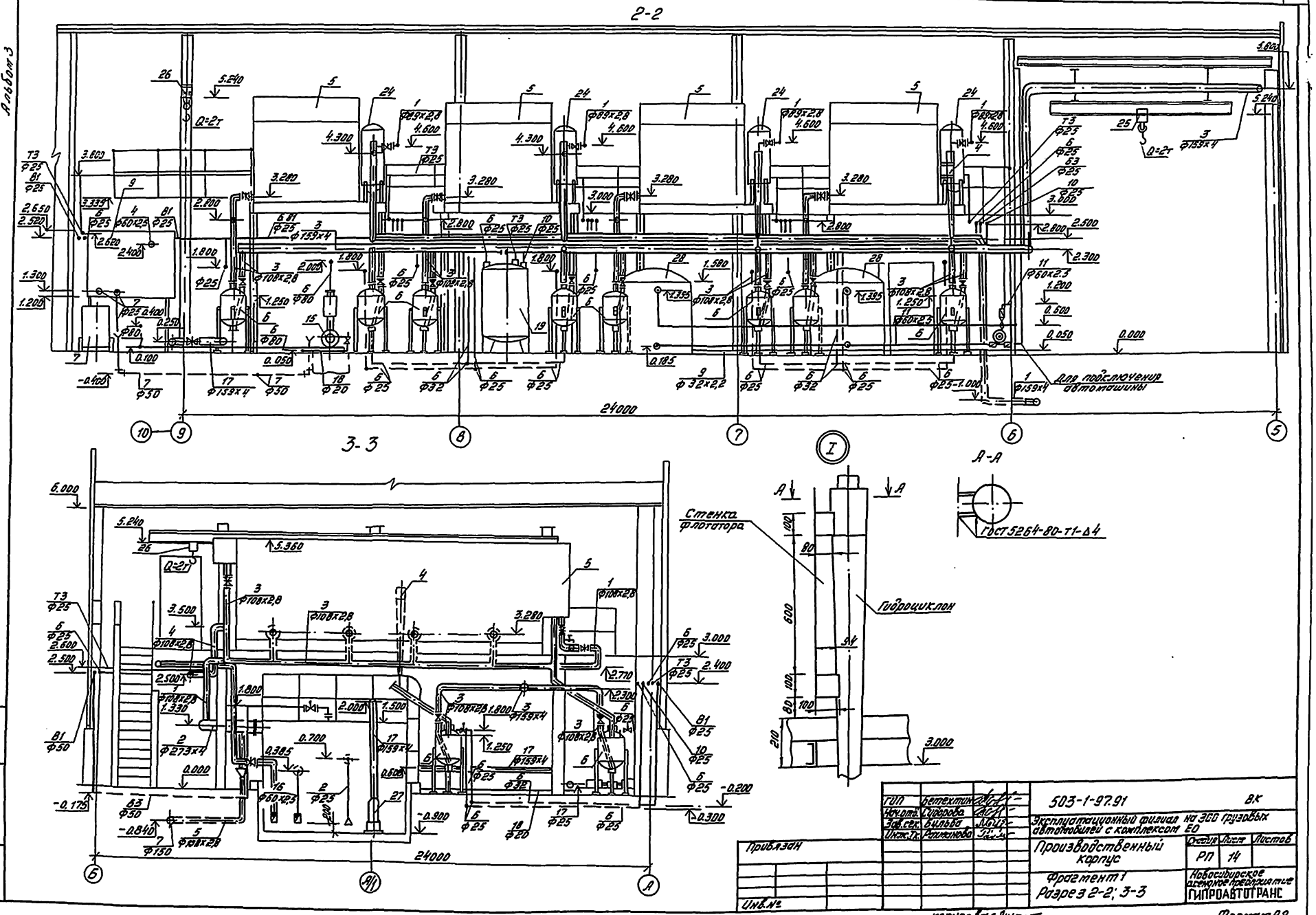
2-2
3-3
24000
Для подключения автомашины
Стенка флотатора
Гидроциклон
А-А
ГОСТ 5264-80-Т1-Δ4
Q=2т
Привязан
Инв.№
Инв.№ подл. | Подпись и дата | Взам. инв.№
ГИП Бетехтин
Нач.отд. Сидорова
Зав.сек. Бильба
Инж.Тк. Рахманова
503-1-97.91
ВК
Эксплуатационный филиал на 300 грузовых автомобилей с комплексом ЕО
Производственный корпус
Фрагмент 1
Разрез 2-2; 3-3
Стадия РП
Лист 14
Листов
Новосибирское асеновое предприятие
ГИПРОАВТОТРАНС
копировал
Формат А2

Альбом 3

1; 2; 12; 16; 17, 18; К3

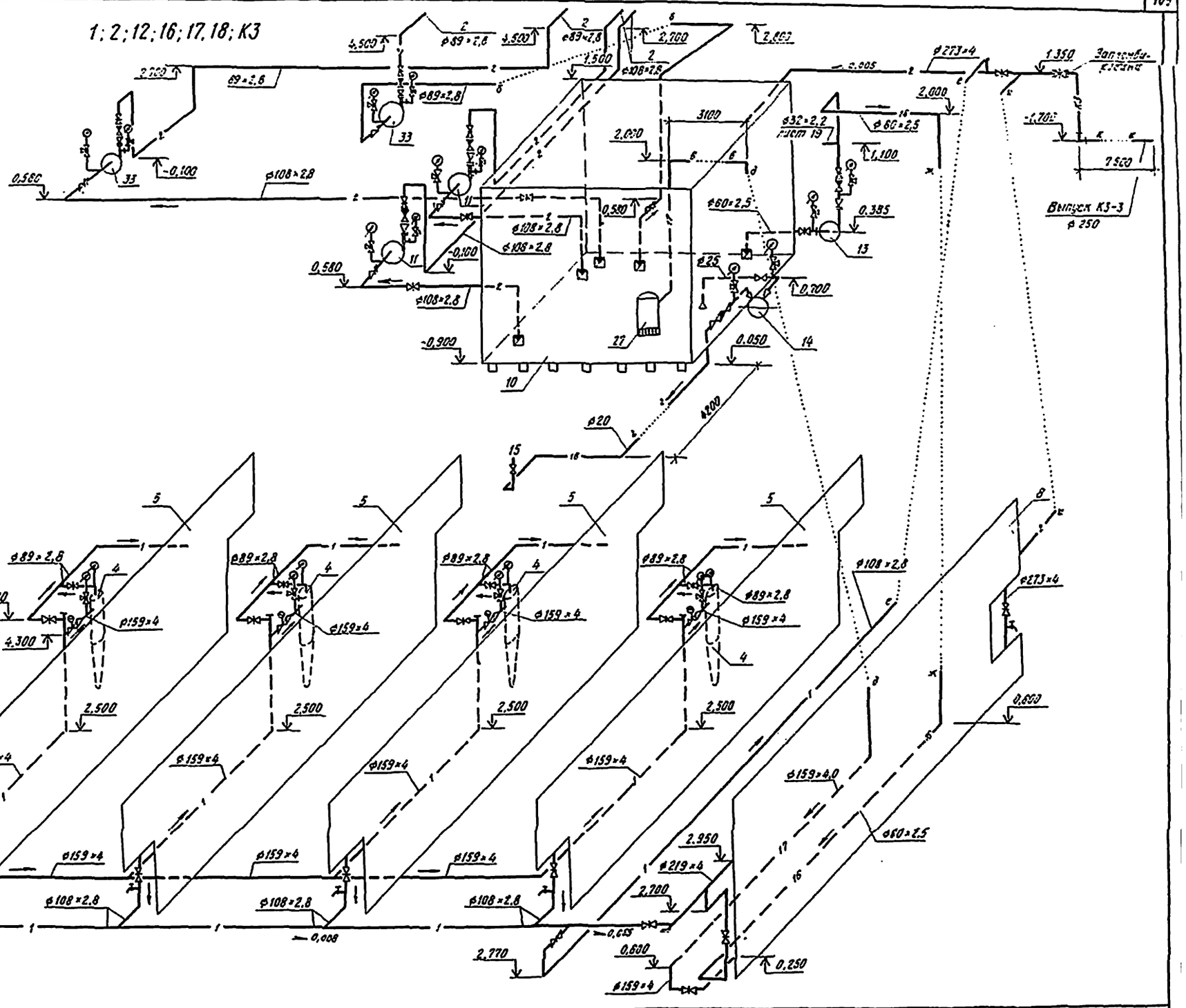

ГИП	Батехтин			503-1-97.91-ВК
Нач.отд.	Сидорова			Эксплуатационный филиал на 300 грузовых автомобилей с комплексом ЕО
Зав.сект.	Булова			
Инж.-конст.	Рахманова			Производственный корпус
				Фрагмент 1. Схемы систем 1;2;12;16;17;18;К3

Привязан

Инв.№

Стадия: РП | Лист: 15 | Листов:

Новосибирское архитектурное предприятие ГИПРОАВТОТРАНС

Копировал

Формат А2

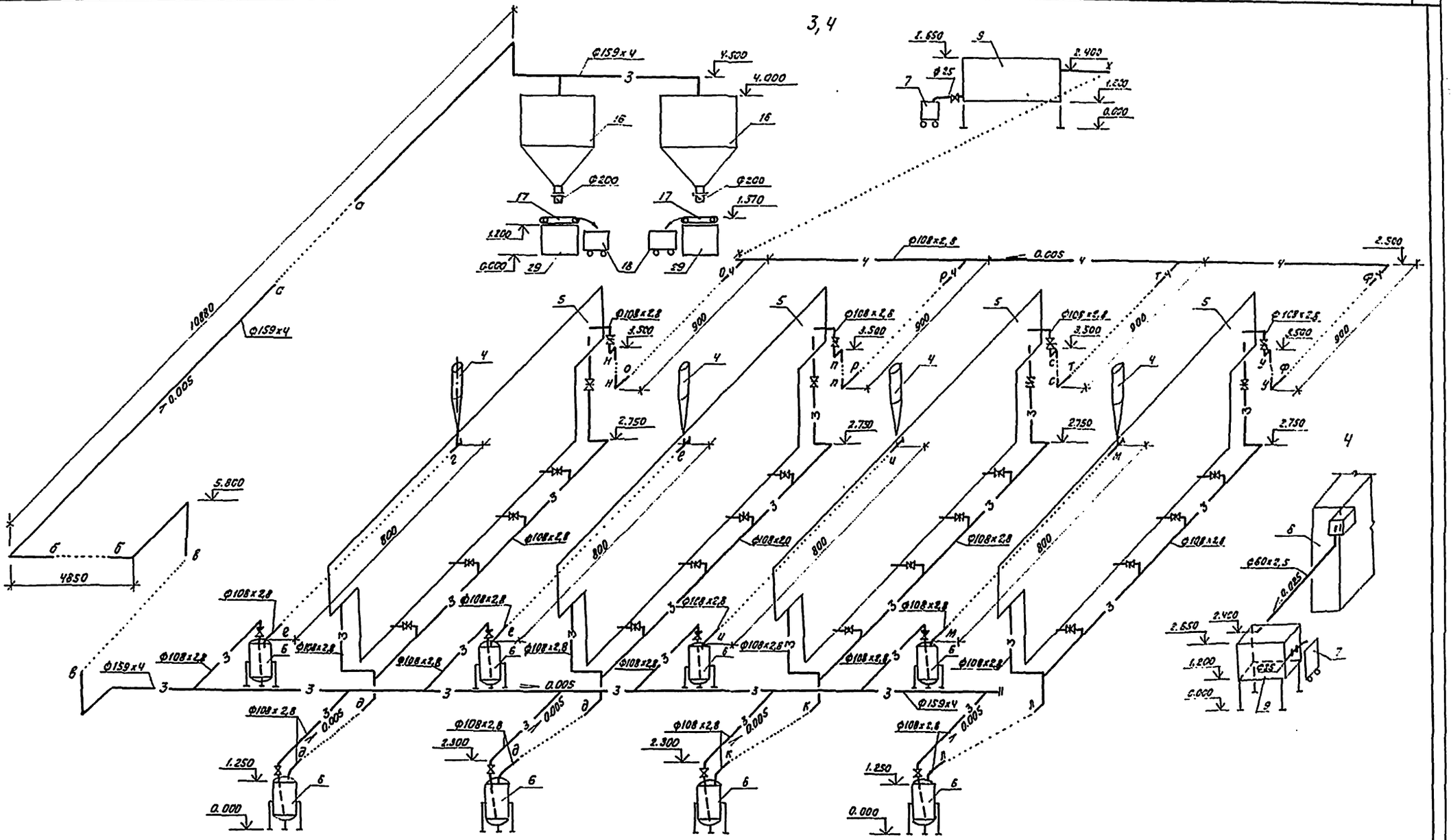

ГИП	Ветехин		503-1-97.91	-ВК
Нач. отд.	Сидорова		Эксплуатационный филиал на 200 грузовых автомобилей с комплексом ЕО	
Зав. сект.	Бумбо		Производственный корпус	Стадия: РП; Лист: 15; Листов:
Инж. конт.	Романова		Фрагмент I. Схемы систем 3,4	Новосибирское проектное предприятие ГИПРОАВТОТРАНС

Привязан:

Инв. №

Копировал: Тимофеева

Формат: А2

Альбом 3 | Взам. инв. № | Подпись и дата | Инв. № подл.

Альбом 3

Инв.№ подл. | Подпись и дата | Взам. инв.№

5, 7, 8, 14

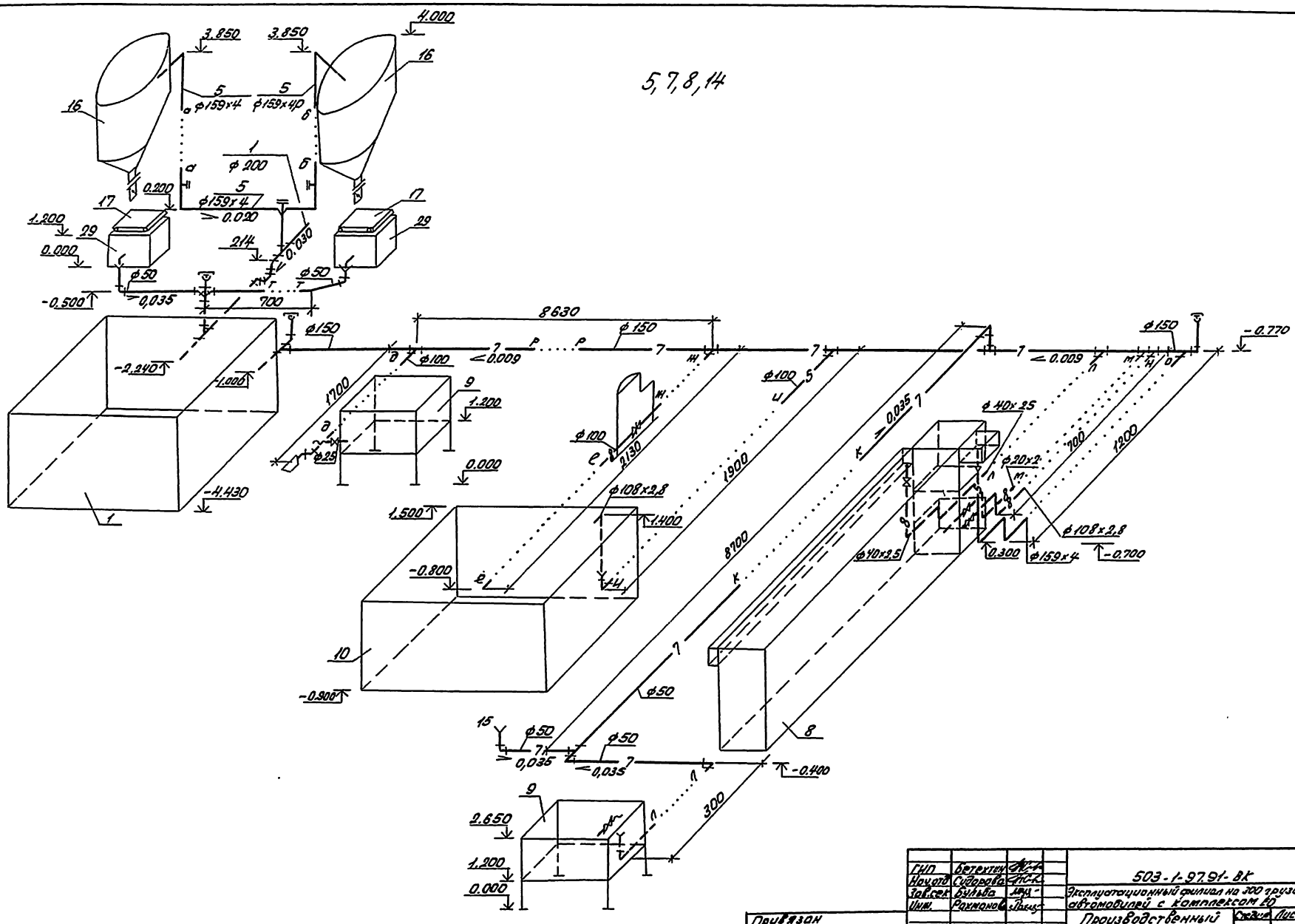

ГИП	Бетехтин		503-1-97.91-ВК		
Нач.отд	Сидорова		Эксплуатационный филиал на 300 грузовых автомобилей с комплексом ЕО		
Зав.сек	Булыва		Производственный корпус	Стадия: РП	Лист: 17	Листов:
Инж.	Рахманов		Фрагмент 1. Схемы систем 5, 7, 8, 14	Новосибирское отделение предприятия ГИПРОАВТОТРАНС	

Привязан

Инв.№

Копировал Севастьянова Формат А2

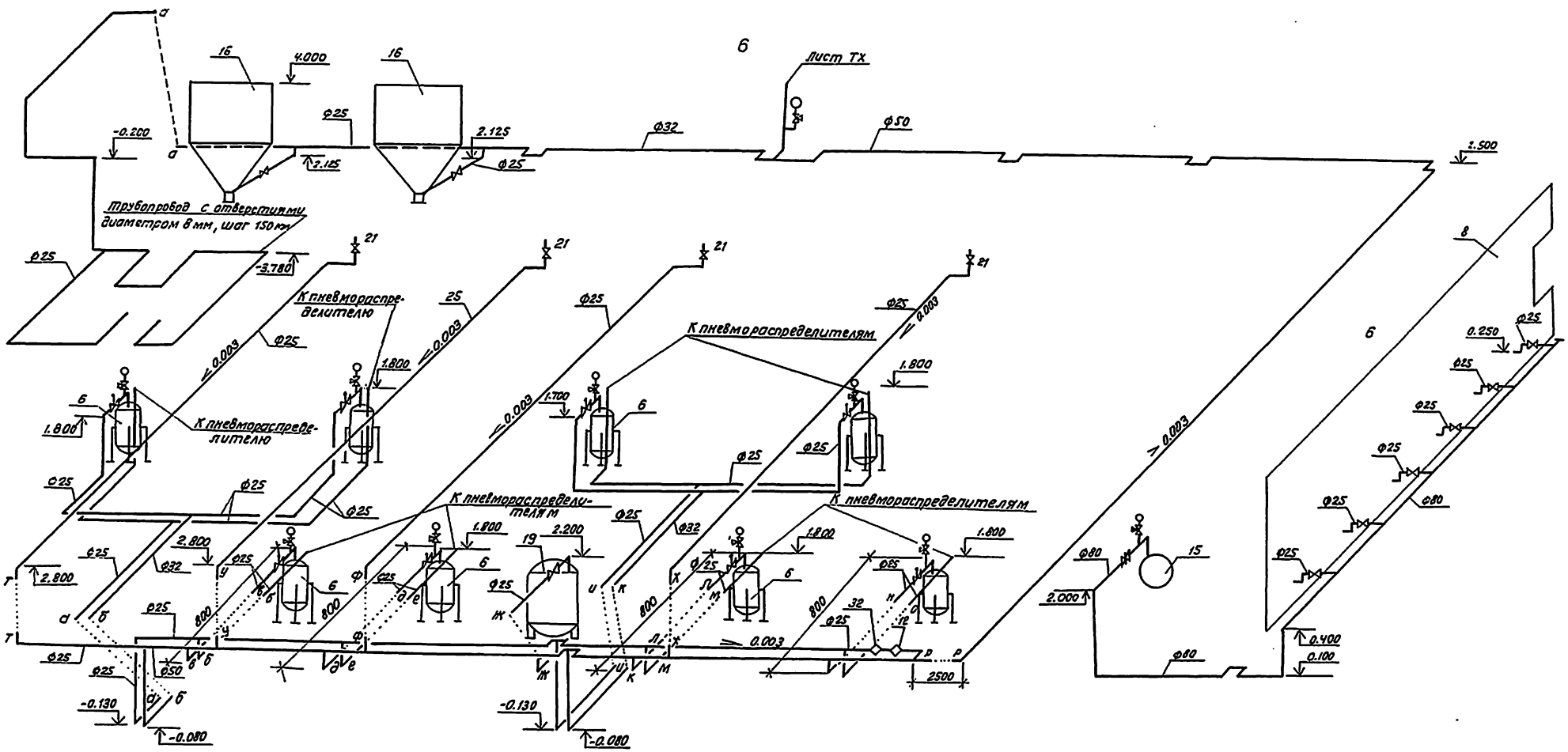
Лист Тх
Трубопровод с отверстиями диаметром 8 мм, шаг 150 мм
К пневмораспределителю
К пневмораспределителям
К пневмораспределителям
К пневмораспределителям

Альбом 3

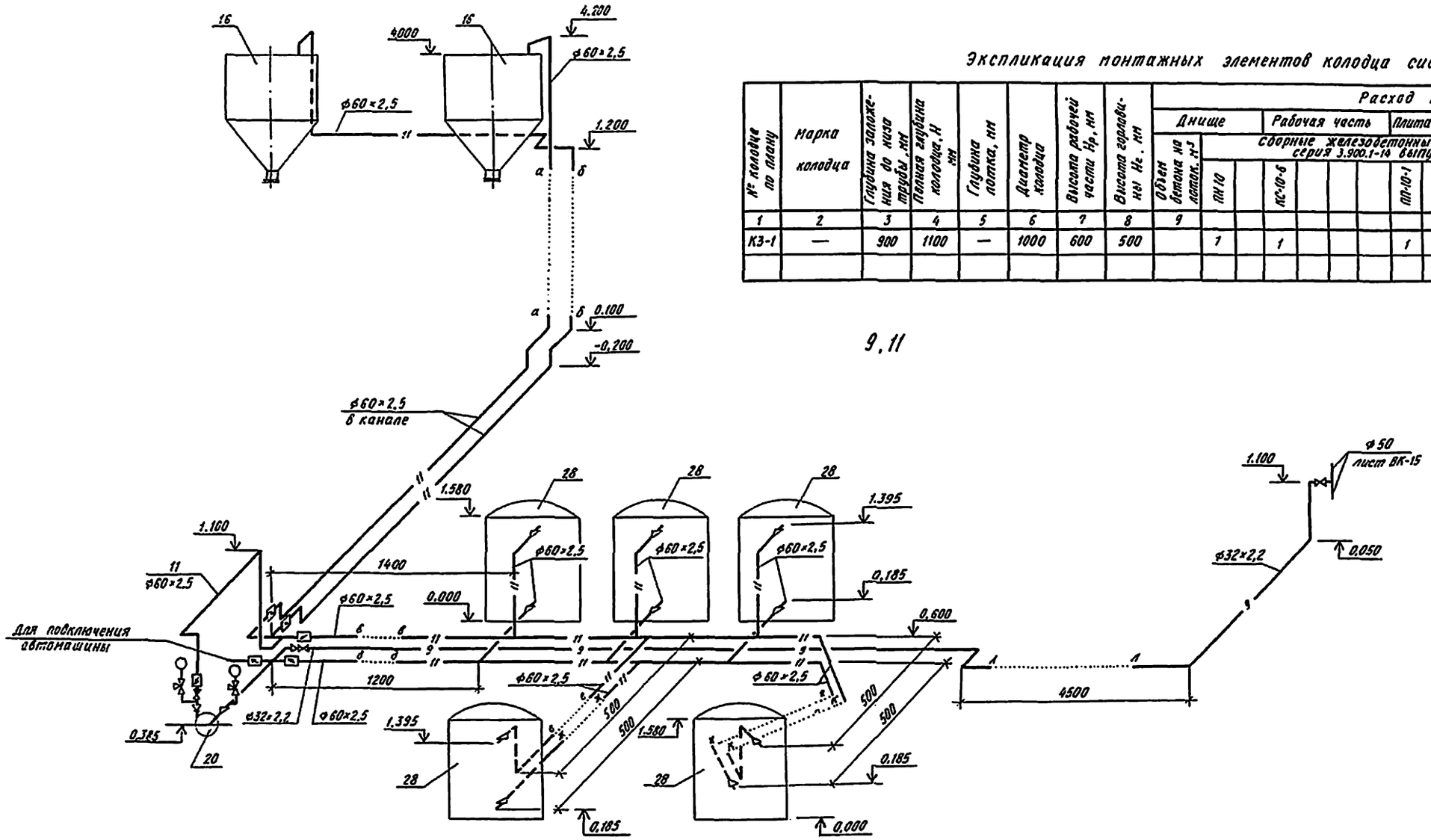

Экспликация монтажных элементов колодца системы К3

№ колодца по плану	Марка колодца	Глубина заложения до низа трубы, мм	Полная глубина колодца, Н мм	Глубина лотка, мм	Диаметр колодца	Высота рабочей части $H_р$, мм	Высота горловины $H_г$, мм	Расход материалов: Днище: Объем бетона на лоток, м³	Днище: Сборные железобетонные элементы серия 3.900.1-14 выпуск 1: ПН 10		Рабочая часть: КС-10-6				Плита перекрытия: ПП-10-1				Горловина: КО-6		Тип люка: Скобы, шт	Л	Т	Рн	Марка стремянки
1	2	3	4	5	6	7	8	9																	
К3-1	—	900	1100	—	1000	600	500		1		1				1				1		1	1	—	—	С1

9,11

ГИП	Бетехтин		503-1-97.91-ВК
Рук. бр.	Сидорова		Эксплуатационный филиал на 300 грузовых автомобилей с комплексом ЕО
Зав. сект.	Бульба		
Инж. I-кат.	Рахманова		

Производственный корпус	Стадия: РП	Лист: 19	Листов:
Фрагмент 1. Схемы систем 9,11	Новосибирское арендное предприятие ГИПРОАВТОТРАНС		

Привязан

Инв. №

Копировал

Формат А2

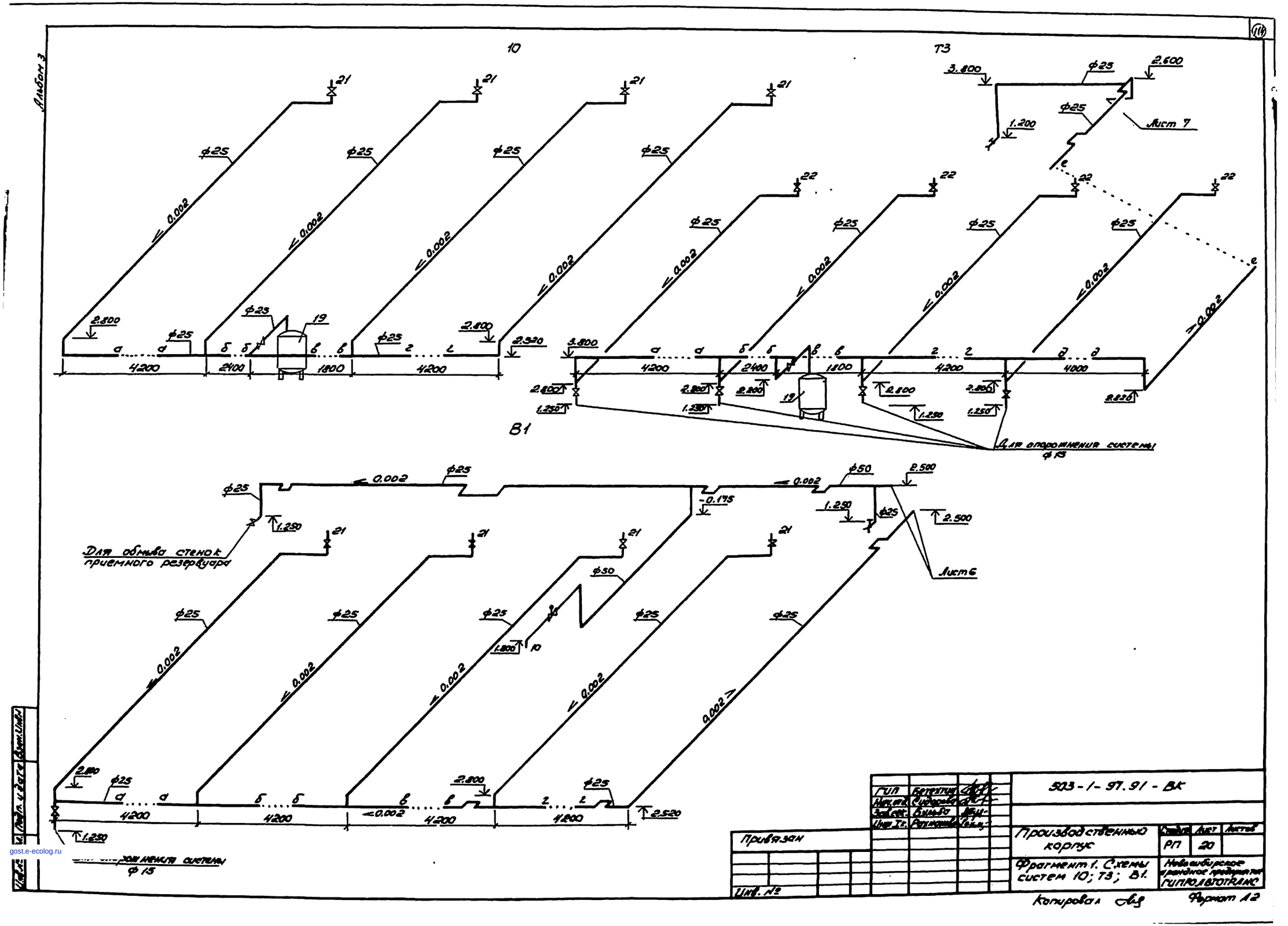

ГИП	Бетехтин		503-1-97.91-ВК
Нач.отд.	Сидорова		
Зав.сек.	Бульба		
Инж.Тх.	Рахманова		
Привязан			Производственный корпус
Инв. №			Фрагмент 1. Схемы систем 10; Т3; В1.

Стадия	Лист	Листов
РП	20	

Новосибирское проектное предприятие ГИПРОАВТОТРАНС

Копировал

Формат А2

gost.e-ecolog.ru