ПРОМЫШЛЕННАЯ ТРУБОПРОВОДНАЯ АРМАТУРА

ЧАСТЬ II

КАТАЛОГ



gost.e-ecolog.ru

ЛЕНИНГРАДСКОЕ НАУЧНО-ПРОИЗВОДСТВЕННОЕ ОБЪЕДИНЕНИЕ
АРМАТУРОСТРОЕНИЯ «ЗНАМЯ ТРУДА» имени И. И. ЛЕПСЕ
ЛенНПОА «ЗНАМЯ ТРУДА» имени И. И. ЛЕПСЕ

ЦЕНТРАЛЬНОЕ КОНСТРУКТОРСКОЕ БЮРО АРМАТУРОСТРОЕНИЯ
ЦКБА

ЦЕНТРАЛЬНЫЙ ИНСТИТУТ НАУЧНО-ТЕХНИЧЕСКОЙ ИНФОРМАЦИИ
И ТЕХНИКО-ЭКОНОМИЧЕСКИХ ИССЛЕДОВАНИЙ ПО ХИМИЧЕСКОМУ
И НЕФТЯНОМУ МАШИНОСТРОЕНИЮ

ПРОМЫШЛЕННАЯ ТРУБОПРОВОДНАЯ АРМАТУРА

КАТАЛОГ

Издание четвертое, исправленное и дополненное

Срок ввода в действие — I квартал 1990 г.

Часть II (книга 2)

ЗАДВИЖКИ ИЗ УГЛЕРОДИСТОЙ И КОРРОЗИОННО-СТОЙКОЙ СТАЛЕЙ

ЦИНТИХИМНЕФТЕМАШ МОСКВА 1990

Рубр. ГАСНТИ: 55.39
УДК 621.646(085)

В каталоге содержится описание серийно изготовляемых задвижек из углеродистой и коррозионно-стойкой сталей.

Каталог предназначен для инженерно-технических работников проектных организаций, проектирующих предприятия и установки, на которых применяют трубопроводную арматуру; предприятий, эксплуатирующих эту арматуру, а также для работников плановых и сбытовых организаций.

Все вопросы и замечания по каталогу следует направлять в Центральное конструкторское бюро арматуростроения (ЦКБА) по адресу: 197061, Ленинград, Малая Монетная, 2.

Составители **Г. А. Бухалова, Ю. Х. Добин, Т. А. Кудина, Ф. Н. Роговая и В. А. Федоров**

СОДЕРЖАНИЕ

Введение 3
Общие сведения 5
Задвижки из углеродистой и коррозионно-стойкой сталей 6
Таблица значений коэффициента гидравлического сопротивления для задвижек 151
Приложение. Опросный лист 152

Ответственные за выпуск *М. С. Калинина, Т. И. Лапташева*
Техн. редактор *В. И. Матвеева*
Корректоры *Л. А. Петрунина, Ж. Л. Суходолова*

Сдано в набор 10.07.89 г. Подп. в печ. 24.01.90 г. Т—00507. Усл. печ. л. 19,0. Уч.-изд. л. 17,86. Тир. 8000 экз. Зак. № 2000. Изд. № 1537. Форм. 60×90¹/₈.
Цена 17 руб.

ЦИНТИхимнефтемаш, 119048, Москва, Г-48, ул. Доватора, 12

Типография ВНИИТЭМР, г. Щербинка

© ЦИНТИхимнефтемаш, 1990

ВВЕДЕНИЕ

Настоящий каталог «Промышленная трубопроводная арматура, часть II» издается в двух книгах:

Книга 1 — задвижки и затворы из цветных металлов и титановых сплавов; серого и ковкого чугуна; клапаны герметические из серого чугуна и углеродистой стали.

Книга 2 — задвижки из углеродистой и коррозионно-стойкой сталей.

Часть I каталога «Клапаны (вентили) запорные» также была издана в двух книгах:

Книга 1 (М.: ЦИНТИхимнефтемаш, 1988) — клапаны (вентили) запорные из углеродистой и коррозионно-стойкой сталей.

Книга 2 (М.: ЦИНТИхимнефтемаш, 1989) — клапаны (вентили) запорные из цветных металлов и титановых сплавов; из неметаллических материалов; из серого чугуна, футерованного коррозионно-стойкими покрытиями; из ковкого чугуна.

В каталоге приведены полное наименование, условное обозначение и номер чертежа, назначение, основные параметры, гарантийные обязательства поставщика арматуры, краткое описание, материал основных деталей, основные габаритные и присоединительные размеры, коды ОКП, масса, фотография внешнего вида, чертеж общего вида, предприятие-изготовитель и калькодержатель.

Принятое в каталоге условное обозначение состоит из цифр и букв. Первые две цифры обозначают тип арматуры (табл. 1), буквы за ними — материал корпуса арматуры (табл. 2), цифры после букв — конструктивные особенности изделия в пределах данного типа и вид привода: одна или две цифры — номер модели (ручной привод с маховиком или рукояткой), при наличии трех цифр первая из них обозначает вид привода (табл. 3), а две следующие — номер модели; последние буквы — материал уплотнительных поверхностей (табл. 4) или способ нанесения внутреннего покрытия корпуса (табл. 5).

Таблица 1

Тип арматуры	Условное обозначение
Кран (пробно-спускной)	10
Кран (для трубопровода)	11
Запорное устройство указателя уровня	12
Клапан (вентиль) запорный	13, 14, 15
Клапан запорный (отсечной)	22, 24
Клапан обратный (подъемный и приемный с сеткой)	16
Клапан предохранительный	17
Затвор обратный (клапан обратный поворотный); клапан герметический	19
(Клапан перепускной)	20
Регулятор давления (клапан редукционный)	18, 21
Клапан распределительный	23
Клапан регулирующий	25, 26
Клапан смесительный	27
Задвижка	30, 31
Затвор поворотный дисковый	32
Задвижка шланговая	33
(Инжектор)	40
Конденсатоотводчик	45

Примечание. Наименования, указанные в скобках, с 1982 г. не применяются.

Таблица 2

Материал корпуса	Условное обозначение
Углеродистая сталь	с
Легированная сталь	лс
Коррозионно-стойкая (нержавеющая) сталь	нж
Серый чугун	ч
Ковкий чугун	кч
Латунь, бронза	Б
Алюминий	а
Монель-металл	мн
Пластмассы (кроме винипласта)	п
Винипласт	вп
Фарфор	к
Титановый сплав	тн
Стекло	ск

Таблица 3

Привод	Условное обозначение
Под дистанционное управление	0
Механический с червячной передачей	3
То же, с цилиндрической зубчатой передачей	4
То же, с конической передачей	5
Пневматический	6
Гидравлический	7
Пневмогидравлический	6 (7)
Электромагнитный	8
Электрический	9

Таблица 4

Материал уплотнительных поверхностей	Условное обозначение
Латунь, бронза	бр
Монель-металл	мц
Коррозионно-стойкая (нержавеющая) сталь	нж
Нитрированная сталь	нт
Баббит	бт
Стеллит	ст
Сормайт	ср
Кожа	**к**
Эбонит	**э**
Резина	**р**
Пластмассы (кроме винипласта)	**п**
Винипласт	**вп**

Таблица 5

Способ нанесения внутреннего покрытия	Условное обозначение
Гуммирование	гм
Эмалирование	эм
Свинцевание	св
Футерование пластмассой	п
Футерование найритом	**н**

В отдельных случаях после букв, обозначающих материал уплотнительных поверхностей, добавляют цифру, которая обозначает вариант исполнения данного изделия или изготовление его из другого материала.

Изделия без вставных или наплавленных колец, т. е. с уплотнительными поверхностями, выполненными непосредственно на корпусе или клине (диске), обозначают буквами «бк» (без колец).

Для изделий в экспортном или тропическом исполнении в конце условного обозначения указаны соответственно буквы Э и Т.

Пример условного обозначения: задвижка с корпусом из углеродистой стали, с электроприводом, с уплотнительными поверхностями корпуса и клина, наплавленными коррозионно-стойкой сталью, — 30с964нж; то же, с корпусом из коррозионно-стойкой стали — 30нж964нж.

Условное обозначение арматуры может не соответствовать существующей системе классификации, например, обозначение, состоящее из букв и цифр. Буквы обозначают тип изделия, цифры за ними — условное давление рабочей среды:

ЗКЛ2-16 — задвижка клиновая, литая, рассчитанная на P_y 1,6 МПа (16 кгс/см^2).

Для изделий, не имеющих условного обозначения, в каталоге указан номер чертежа.

Для облегчения пользования каталогом у большинства изделий указаны условное обозначение и номер чертежа, соответствующие обозначениям изделий, принятым в других источниках информации (например, в «Номенклатурном каталоге на освоенные и серийно выпускаемые изделия арматуростроения»).

По всему каталогу единицы измерения давления МПа (кгс/см^2), усилия на маховике Н (кгс) или крутящего момента на рукоятке, маховике или втулке Н·м (кгс·м) при цифрах не указываются.

Во всех таблицах габаритные размеры и масса ориентировочные.

В описании материала основных деталей арматуры указаны марки только коррозионно-стойких сталей; там, где марка стали не указана, имеется в виду углеродистая сталь.

При заказе электроприводов следует руководствоваться техническими характеристиками, указанными в каталоге «Промышленная трубопроводная арматура», часть V, ЦИНТИхимнефтемаш, 1984.

Заказы на арматуру оформляют в установленном порядке через предприятия-изготовители (прямые связи) или через территориальные органы Госснаба.

В связи с требованиями ГОСТ 7.22—80, а также для более полной ориентации проектантов и эксплуатационников в каталог включены изделия со всеми исполнениями, указанными в соответствующих ТУ.

Уточненные данные о предприятиях — изготовителях изделий указаны в номенклатурном каталоге на изделия арматуростроения.

При заказе арматуры на эксплуатационные параметры, отличающиеся от соответствующих параметров, указанных в технической документации (ТУ, паспорт) на арматуру, в соответствии с требованиями, указанными в п. 1.6 ГОСТ 2.124—85, необходимо оформить протокол разрешения применения арматуры (см. приложение к ГОСТ 2.124—85), а также опросный лист (см. приложение к настоящему каталогу).

В каталог не включена энергетическая арматура, выпускаемая Чеховским и Саратовским заводами энергетического машиностроения, ПО «Красный котельщик» (г. Таганрог), ПО «Сибэнергомаш» (Барнаульский котельный завод).

В каталог также не включена сантехническая арматура и арматура, изготовляемая приборостроительными заводами других ведомств.

ОБЩИЕ СВЕДЕНИЯ

Чертежи, приведенные в каталоге, дают общее представление о конструкции изделия и в деталях могут отличаться от фактически изготовленного изделия.

При выборе трубопроводной арматуры, предназначенной для паропроводов, а также взрыво- и огнеопасных химических производств, следует руководствоваться правилами Госгортехнадзора, отраслевыми нормативными документами, ограничивающими применение арматуры, в частности, чугунной арматуры для паропроводов на определенное давление, условные проходы и температуру и значительно ограничивающими ее применение для взрыво- и огнеопасных сред.

При выборе арматуры для агрессивных сред необходимо предусмотреть, чтобы материал основных деталей был стойким в этих средах.

При транспортировании, хранении, монтаже и эксплуатации арматуры необходимо выполнять следующие основные требования:

транспортирование арматуры производить с заглушенными патрубками в упаковке завода-изготовителя;

хранить ее на складах в упаковке завода-изготовителя или распакованной на стеллажах в сухом помещении (в последнем случае обязательно наличие заглушек). При длительном хранении каждые полгода менять смазку на обработанных поверхностях изделий и удалять обнаруженные грязь или ржавчину;

арматуру, на корпусе которой указано направление потока рабочей среды, устанавливать на трубопроводе так, чтобы направление движения среды совпадало с направлением стрелки;

при монтаже фланцевой арматуры фланцы на трубопроводах устанавливать без перекосов и при полном совпадении болтовых отверстий с отверстиями во фланцах арматуры. Затягивать болты следует нормальным гаечным ключом способами, гарантирующими от перекосов и перетяжек;

перед установкой арматуры трубопровод тщательно очищать от грязи, песка, окалины и т. п.;

при гидравлических испытаниях трубопровода на прочность затворы арматуры должны быть полностью открыты;

устанавливать арматуру в местах, доступных для обслуживания и осмотра;

использовать арматуру строго по назначению в соответствии с техническим паспортом, техническими условиями, стандартами или особыми условиями заказа. Арматура не предназначена для регулирования (кроме случаев разработки для этих условий) и дросселирования рабочей среды. Возможность использования запорной арматуры в качестве регулирующей должна быть согласована с разработчиком;

во время эксплуатации следует производить периодические осмотры арматуры (регламентные работы) в определенные сроки, установленные графиком в зависимости от режима работы агрегата, но не реже одного раза в 3 месяца;

открывать запорную арматуру полностью до упора, закрывать с нормальным усилием для создания плотности без применения (в обоих случаях) добавочных рычагов;

при открывании задвижек (D_y 300 мм и более) с помощью электропривода он должен быть выключен в тот момент, когда затвор будет находиться на расстоянии 10—12 мм от верхнего крайнего положения. Верхнее уплотнение обеспечивается вращением маховика ручного дублера;

сальниковые болты и шпильки подтягивать равномерно во избежание перекосов;

наружную резьбу шпинделей смазывать не реже одного раза в месяц;

при обнаружении неустранимых неплотностей в прокладках (между корпусом и крышкой) и в затворе арматуру снимать с трубопровода, разбирать и тщательно осматривать. Дефекты на уплотнительных поверхностях устраняют проточкой с последующей притиркой или только притиркой. Возможность подобного ремонта уплотнительных поверхностей предусматривается конструкцией;

арматуру, предназначенную для особо ответственных установок, находящуюся в эксплуатации, резерве или ремонте, принимать на учет и регистрировать в специальном журнале с указанием времени поступления на склад, установки, производственных осмотров и ремонтов и состояния после ремонта.

Трубопроводная арматура не предназначена для эксплуатации на рабочих средах, содержащих посторонние механические примеси (размер частиц не более 70 мкм, кроме запорной арматуры, используемой на пульте), а также в условиях вибрации.

Требования безопасности по ГОСТ 12.2.063—81.

Комплект поставки. Изделие в сборе.

Поставка арматуры с ответными фланцами, крепежными деталями и прокладками осуществляется в соответствии с заказами-нарядами.

Крепежные детали к ответным фланцам поставляют только в том случае, когда по условиям работы арматуры они являются специальными.

Метизы общего назначения в комплект поставки не входят.

Материал ответных фланцев должен быть идентичен материалу трубопровода, к которому они привариваются.

ЗАДВИЖКИ ИЗ УГЛЕРОДИСТОЙ И КОРРОЗИОННО-СТОЙКОЙ СТАЛЕЙ

Предназначены для работы в качестве запорных устройств на трубопроводах для различных жидких и газообразных сред.

По исполнению корпуса задвижки обычно изготовляют полнопроходными, т. е. диаметры отверстий в проходах задвижки не сужаются. В некоторых случаях применяются суженные задвижки, у которых диаметры отверстий в корпусе сужаются. Эти задвижки, имея несколько больший коэффициент сопротивления, чем полнопроходные, позволяют снизить усилия и крутящие моменты, необходимые для управления, а также уменьшаются габаритные размеры и масса.

По исполнению запорного органа задвижки разделяются на параллельные, затвор которых состоит из двух параллельных дисков и расположенного между ними клина, посредством которого диски распираются и прижимаются к уплотнительным поверхностям корпуса, обеспечивая необходимую герметичность, и клиновые с затвором в виде двухдискового, сплошного или упругого клина, обеспечивающего надежное уплотнение.

Применение цельного диска создает жесткую и надежную конструкцию, но жесткость клина, полезная для обеспечения надежной плотности замка, создает при колебаниях температуры опасность заклинивания клина со всеми вытекающими отсюда последствиями из-за невозможности открыть и плотно закрыть задвижку. В задвижке с двухдисковым клином вероятность заклинивания значительно меньше.

Задвижки изготовляют с выдвижным (резьба шпинделя и ходовой гайки находится снаружи) и невыдвижным (резьба шпинделя и ходовой гайки находится в полости задвижки) шпинделями. В задвижках с невыдвижным шпинделем затруднены наблюдение, уход и ремонт резьбовой пары; поэтому для коррозионных сред (кислоты, щелочь), а также для пара и в других ответственных случаях используются задвижки с выдвижным шпинделем.

Задвижки с невыдвижным шпинделем имеют меньшую высоту, что делает целесообразным их применение для подземных коммуникаций, колодцев и т. д.

Управление задвижками может быть ручное (маховиком или рукояткой), от гидропривода или электропривода в нормальном или взрывозащищенном исполнении.

Таблица значений коэффициента сопротивления приведена в конце каталога.

Наименование и краткая характеристика	Условное обозначение	Рабочая среда	Температура рабочей среды, °С	Калькодержатель	Изготовитель	Стр.
Клиновая с выдвижным шпинделем с конической передачей, фланцевая, на P_y 0,1 (1), D_y 1500 мм	30с511нж (ПТ 1304.112.1500)	Коксовый, доменный, топливный и нейтральный газы; среда 3Г, вода, пар и углеродистая фракция азота	До 200			16
То же с электроприводом, на P_y 0,1 (1), D_y 1500 мм	30с911нж (ПТ 1304.П2.1500)					
Клиновая с выдвижным шпинделем с конической передачей, фланцевая, на P_y 0,16 (1,6), D_y 1400 мм	30с514нж1; нж1Т (ПТ 13005)	Углеродистая фракция азота	До 60			
		Коксовый, доменный, топливный, нейтральный газы; среда 3Г, вода и пар	До 200		ПО «Пензтяжпромарматура»	18
Клиновая с выдвижным шпинделем с электроприводом, фланцевая, на P_y 0,16 (1,6), D_y 1400 мм	30с914нж1; нж1Т (ПТ 13004)	Нейтральные газы, вода и пар	До 200			
	30с914нж1Б	Углеродистая фракция азота, коксовый, доменный и топливный газы; среда 3Г и вода	До 60			19
	30с914нж1БТ	То же, нейтральные газы и пар	До 200			
Клиновая с выдвижным шпинделем с конической передачей, на P_y 0,4 (4), D_y 800, 1000 и 1200 мм	30с547нж (ПТ 11097)	Пар, вода и другие жидкие и газообразные неагрессивные среды	До 300			
	30с547нж (ПТ 11097)	Пар и газообразные неагрессивные среды	До 450	ПО «Пензтяжпромарматура»		
	30нж547нж (ПТ 11097)	Жидкие и газообразные агрессивные среды	До 300			
То же с электроприводом, на P_y 0,4 (4), D_y 800, 1000 и 1200 мм	30с947нж (ПТ 11097)	Пар, вода и другие жидкие и газообразные неагрессивные среды	До 300		ПО «Каэтяжпромарматура» (г. Усть-Каменогорск Казахской ССР) (D_y 800 мм); ПО «Пензтяжпромарматура»	21
	30с947нж (ПТ 11097)	Пар и газообразные неагрессивные среды	До 450			
	30нж947нж (ПТ 11097)	Жидкие и газообразные агрессивные среды	До 300			
Клиновая с выдвижным шпинделем с электроприводом, фланцевая, на P_y 0,6 (6), D_y 1200, 1400 и 1600 мм	30с922бк (419.00.00, 420.00.00, 421.00.00)	Воздух	До 250	Дебальцевский завод по ремонту металлургического оборудования (г. Дебальцево Донецкой обл.)	Дебальцевский завод по ремонту металлургического оборудования	32
Клиновые с выдвижным шпинделем, на P_y 0,6 (6), D_y 400, 500 и 600 мм	30с46нж (ПТ 11096)	Вода, пар и другие жидкие и газообразные неагрессивные среды	До 450			
	30нж46нж (ПТ 11096)	Жидкие и газообразные агрессивные среды	До 300	ПО «Пензтяжпромарматура»	ПО «Пензтяжпромарматура»	34
То же с электроприводом, на P_y 0,6 (6), D_y 400, 500 и 600 мм	30с946нж (ПТ 11096)	Вода, пар и другие жидкие и газообразные неагрессивные среды	До 450			
	30нж946нж (ПТ 11096)	Жидкие и газообразные агрессивные среды	До 300			

Продолжение

Наименование и краткая характеристика	Условное обозначение	Рабочая среда	Температура рабочей среды, °С	Калькодержатель	Изготовитель	Стр.
Штампосварные с выдвижным шпинделем, на P_y 1 (10), D_y 150, 200 и 300 мм	30с42нж (ПТ 11095)	Пар, вода и другие жидкие и газообразные неагрессивные среды	До 450	ПО «Пензтяжпромарматура»	ПО «Пензтяжпромарматура»	38
	30нж42нж (ПТ 11095)	Жидкие и газообразные агрессивные среды	До 300			
То же с электроприводом, на P_y 1(10), D_y 150, 200 и 300 мм	30с942нж (ПТ 11095)	Пар, вода и другие жидкие и газообразные неагрессивные среды	До 450			
	30нж942нж (ПТ 11095)	Жидкие и газообразные агрессивные среды	До 300			
Клиновая с выдвижным шпинделем с электроприводом, фланцевая, на P_y 1 (10), D_y 400, 500, 600, 800 и 1000 мм	31с942р (ПТ 11090)	Абразивная пульпа	До 80	То же	То же	44
Клиновые с выдвижным шпинделем, фланцевые и с концами под приварку, на P_y 1,6 (16), D_y 250, 300, 350, 400 и 600 мм	МА 11021-31 МА 11021-33 МА 11021-07 МА-11021-10 МА-11021-13 МА 11021-35 (МА 11021-350) МА 11021-01 МА 11021-04 МА 11021-31 МА 11021-01М МА 11021-33 МА 11021-35 (МА 11021-600)	Вода, пар, жидкие и газообразные нефтепродукты	До 425	Алексинский завод «Тяжпромарматура» (г. Алексин Тульской обл.)	Алексинский завод «Тяжпромарматура»	47
	МА 11021-07 МА 11021-10 МА 11021-32 МА 11021-07М МА 11021-34 МА 11021-36 (МА 11021-600)		До 600			
	МА 11021-14 (МА 11021-600)	Жидкие и газообразные водородсодержащие среды	До 565			
	МА 11021-15 (МА 11021-600)		До 425			
	МА 11021-17 МА 11021-18 МА 11021-20 МА 11021-21 (МА 11021-600)	Природный газ, нефть и нефтегазовые смеси с содержанием сероводорода до 70% и углекислого газа до 60%	От —40 до +400			
	МА 11031-31 МА 11031-33 МА 11031-07 МА 11031-10 МА 11031-13 МА 11031-35 (МА 11031-400)	Вода, пар, жидкие и газообразные нефтепродукты	До 600			
	МА 11031-09 МА 11031-19 (МА 11031-400М)	Агрессивные среды	До 200			
	МА 11031-14 (МА 11031-400М)	Жидкие и газообразные водородсодержащие среды	До 600			

Продолжение

Наименование и краткая характеристика	Условное обозначение	Рабочая среда	Температура рабочей среды, °С	Калькодержатель	Изготовитель	Стр.
Клиновые с выдвижным шпинделем, фланцевые и с концами под приварку, на P_y 1,6(16), D_y 250, 300, 350, 400 и 600 мм	МА 11071-31 МА 11071-33 МА 11071-07 МА-11071-10 МА 11071-35 МА 11071-07М (МА 11071-250)	Жидкие и газообразные нефтепродукты различной агрессивности	До 600	Алексинский завод «Тяжпромарматура»	Алексинский завод «Тяжпромарматура»	47
	МА 11071-37 МА 11071-13 МА 11071-15 МА 11071-15М (МА 11071-250)	Агрессивные среды	До 200			
	МА 11071-14 (МА 11071-250)	Жидкие и газообразные водородсодержащие среды	До 600			
	МА 11071-31 МА 11071-33 МА 11071-07 МА 11071-10 МА 11071-13 МА 11071-35 (МА 11071-300М, МА 11071-350М)	Вода, пар, жидкие и газообразные нефтепродукты	До 600			
	МА 11071-16 МА 11071-19 (МА 11071-300М, МА 11071-350М)	Агрессивные среды	До 200			
	МА 11071-14 (МА 11071-300М, МА 11071-350М)	Жидкие и газообразные водородсодержащие среды	До 600			
	МА 11071-17 МА 11071-18 МА 11071-20 МА 11071-21 (МА 11071-300М)	Природный газ, нефть, нефтегазовые смеси с содержанием сероводорода до 70% и углекислого газа до 60%	От —40 до +400			
Клиновая с выдвижным шпинделем, фланцевая, на P_y 1,6 (16), D_y 300 мм	30с41нж (БС 11021)	Вода и пар	До 450	Бежицкий сталелитейный завод (Брянская обл.)	Бежицкий сталелитейный завод	55
	30с41нж1 (БС 11021)	Жидкие и газообразные нефтепродукты				
То же с электроприводом, на P_y 1,6 (16), D_y 300 мм	30с941нж (БС 11021)	Вода и пар				
	30с941нж1 (БС 11021)	Жидкие и газообразные нефтепродукты				
Клиновые с выдвижным шпинделем с конической передачей, на P_y 1,6 (16), D_y 400 и 500 мм	30с541нж (ПТ 11055)	Жидкие и газообразные нефтепродукты	До 425	ПО «Пензтяжпромарматура»	ПО «Пензтяжпромарматура»	56
То же с электроприводом, на P_y 1,6 (16), D_y 400 и 500 мм	30с941нж (ПТ 11055)	То же				
То же с электроприводом, на P_y 1,6 (16), D_y 1000 и 1200 мм	30с941нж (ПТ 11001)	Сернистая нефть и светлые нефтепродукты				
	30нж941нж (ПТ 11001)	Каталитический крекинг нефти	До 525			

Продолжение

Наименование и краткая характеристика	Условное обозначение	Рабочая среда	Температура рабочей среды, °С	Калькодержатель	Изготовитель	Стр.
Клиновые с выдвижным шпинделем, фланцевые, на P_y 1,6 (16), D_y 50, 80, 100 и 150 мм	30нж41нж2 (БА 11139)	Жидкие агрессивные нефтепродукты	До 450	Благовещенский арматурный завод (г. Благовещенск Башкирской АССР), ПО «Салаватнефтемаш»	Благовещенский арматурный завод	58
То же с электроприводом, на P_y 1,6 (16), D_y 50, 80, 100 и 150 мм	30нж941нж8, 9 (БА 11140)					
Клиновая с выдвижным шпинделем с электроприводом, с патрубками под приварку, на P_y 1,6 (16), D_y 800 и 1000 мм	30с950нж, нжБ, нжТ (ПТ 13067)	Сжатый воздух и другие неагрессивные среды	До 300	ПО «Пензтяжпромарматура»	ПО «Пензтяжпромарматура»	61
Клиновые с выдвижным шпинделем, фланцевые, на P_y 1,6 (16), D_y 80, 100 и 150 мм	30с41нж (266-00 267-00 268-00)	Жидкие и газообразные неагрессивные нефтепродукты	До 450	Юго-Камский машиностроительный завод имени Лепсе (пос. Юго-Камский Пермской обл.) (НПО «Турбобур»)	Юго-Камский машиностроительный завод имени Лепсе	63
То же с электроприводом, на P_y 1,6 (16), D_y 80 и 100 мм	30с941нж (246-00 233-00)	То же	До 450			
Клиновые с выдвижным шпинделем, на P_y 1,6 (16), D_y 50, 80, 150, 200 и 250 мм	30с41нж, 30нж41нж (ЛА 11055, СМ 11055)	Вода, пар, жидкие и газообразные неагрессивные нефтепродукты	До 400 и 450	ПО «Прикарпатпромарматура» (г. Львов) — черт. ЛА 11055; ПО «Салаватнефтемаш» (г. Салават Башкирской АССР) (черт. СМ 11055, СМ-ЭП11055)	ПО «Прикарпатпромарматура»; ПО «Салаватнефтемаш» (D_y 200 мм)	65
То же с электроприводом, на P_y 1,6 (16), D_y 50, 150, 200 и 250 мм	30с941нж, 30нж941нж (ЛА 11055, СМ-ЭП11055)	То же				
Клиновые с выдвижным шпинделем с конической передачей, на P_y 2,5 (25), D_y 400, 500 и 600 мм	30с507нж (ИА 11072)	Вода, пар, нефть и масло	До 300	Ивано-Франковский арматурный завод	Ивано-Франковский арматурный завод	70
То же с электроприводом, на P_y 2,5 (25), D_y 400, 500, 600 и 800 мм	30с907нж (ИА 11072)					
Клиновая с невыдвижным шпинделем, на P_y 2,5 (25), с червячной передачей, D_y 600 и 800 мм	30с327нж (МА 12002) (ПТ 12003)	Вода и пар	До 300	Алексинский завод «Тяжпромарматура»; ПО «Пензтяжпромарматура»	Алексинский завод «Тяжпромарматура» (МА 12002 — D_y 600 мм); ПО «Пензтяжпромарматура» (ПТ 12003 — D_y 500 и 800 мм)	76
То же, на P_y 2,5 (25), с конической передачей, D_y 500 мм	30с527нж (ПТ 12003)			ПО «Пензтяжпромарматура»		
То же с электроприводом, на P_y 2,5 (25), D_y 500, 600 и 800 мм	30с927нж (МА 12002) (ПТ 12003)			Алексинский завод «Тяжпромарматура»; ПО «Пензтяжпромарматура»		
Клиновая с невыдвижным шпинделем с ручным управлением, на P_y 2,5 (25), D_y 500 мм	30с327нж (ЗК1,00.000 1201.500.00)	Вода и пар	До 300	Кыштымский машиностроительный завод имени Калинина (г. Кыштым Челябинской обл.)	Кыштымский машиностроительный завод	79
То же с электроприводом, на P_y 2,5 (25), D_y 500 мм	30с927нж (ЗК1.00.000 1201.500.00)					
Клиновая с выдвижным шпинделем с конической передачей, фланцевая, на P_y 2,5 (25), D_y 300 мм	30с564нж (БС 11022)	Вода, пар, масло и неагрессивные нефтепродукты	До 300	Бежицкий сталелитейный завод (Брянская обл.)	Бежицкий сталелитейный завод	80
	30с564нж1 (БС 11022)	Газообразный аммиак	От —40 до +150			

Наименование и краткая характеристика	Условное обозначение	Рабочая среда	Температура рабочей среды, °С	Калькодержатель	Изготовитель	Стр.
Клиновая с выдвижным шпинделем с электроприводом, на P_y 2,5 (25), D_y 300 мм	30с964нж (БС 11022)	Вода, пар, масло и неагрессивные нефтепродукты	До 300	Бежицкий сталелитейный завод (Брянская обл.)	Бежицкий сталелитейный завод	80
То же с электроприводом, на P_y 2,5 (25), D_y 300 мм	30с964нж1 (БС 11022)	Газообразный аммиак	От —40 до +150			
Клиновая с выдвижным шпинделем с конической передачей, на P_y 2,5 (25), D_y 500 мм	30с564нж1 (ПТ 11004)	Вода, пар, масло и нефть	До 300	ПО «Пензтяжпромарматура»	ПО «Пензтяжпромарматура»	82
То же с электроприводом, на P_y 2,5 (25), D_y 500, 800 и 1000 мм	30с964нж1, 2 (ПТ 11004, ПТ 11015)					
Клиновая, на P_y 2,5 (25), D_y 400 мм	30с572нж (черт. 3329)	Вода и пар	До 300	Стахановский машиностроительный завод (г. Стаханов Ворошиловградской обл.).	Стахановский машиностроительный завод	84
То же с электроприводом, на P_y 2,5 (25), D_y 400 мм	30с972нж (черт. 3329)					
Клиновая с электроприводом, на P_y 2,5 (25), D_y 100 мм	30с986нж (Л 13074)	Вода и пар	До 300	ЛенНПОА «Знамя труда» имени И. И. Лепсе (Ленинград)	ЛенНПОА «Знамя труда» имени И. И. Лепсе	86
	30нж986нж (Л 13074)	Слабоагрессивные коррозионные среды				
Клиновая с выдвижным шпинделем, фланцевая, на P_y 2,5 (25), D_y 150 мм	30с98нжМ (225М.00.00)	Вода, пар, масло, нефть и нефтепродукты	До 300	Новочеркасский завод нефтяного машиностроения (г. Новочеркасск Ростовской обл.) (ПО «Краснодархимнефтемаш»)	Новочеркасский завод нефтяного машиностроения	88
Клиновая с выдвижным шпинделем, на P_y 2,5 (25), D_y 150 и 250 мм	30с99нж (Л 13099)	Вода, пар, масло, нефть и жидкие нефтепродукты	До 300	ЛенНПОА «Знамя труда» имени И. И. Лепсе	ЛенНПОА «Знамя труда» имени И. И. Лепсе; Центральные ремонтно-механические мастерские (г. Донецк) (D_y 200 мм)	89
То же, на P_y 2,5 (25), D_y 100 и 150 мм	30нж99нж2, нж3 (Л 13099)	Слабоагрессивные жидкие и газообразные нефтепродукты	До 350			
То же, на P_y 2,5 (25), D_y 200 и 250 мм	30нж99нж, нж1 (Л 13099)	Слабоагрессивные коррозионные среды	До 300			
То же с электроприводом, на P_y 2,5 (25), D_y 100, 150, 200 и 250 мм	30с999нж (Л 13099)	Вода и пар				
Клиновая с выдвижным шпинделем с конической передачей, на P_y 2,5 (25), D_y 400 мм	МА 11022-33 МА 11022-10 (МА 11022-400М1)	Жидкий и газообразный аммиак	От —40 до +150	Алексинский завод «Тяжпромарматура»	Алексинский завод «Тяжпромарматура»	93
То же с электроприводом, на P_y 2,5 (25), D_y 400 мм	МА 11022-31 МА 11022-13 МА 11022-35 МА 11022-17 (МА 11022-400М1)	Вода и пар	До 425			
	МА 11022-07 МА 11022-15 МА 11022-39 МА 11022-37 (МА 11022-400М1)	Жидкий и газообразный аммиак	От —40 до +150			
Клиновая сварная с выдвижным шпинделем, на P_y 2,5 (25), D_y 150 и 200 мм	31нж23нж (Л 13084)	Жидкие коррозионные среды (кроме уксусной, молочной, муравьиной и щавелевой кислот)	До 200	Душанбинский арматурный завод имени Орджоникидзе (г. Душанбе Таджикской ССР)	Душанбинский арматурный завод	96

Продолжение

Наименование и краткая характеристика	Условное обозначение	Рабочая среда	Температура рабочей среды, °С	Калькодержатель	Изготовитель	Стр.
Клиновая с выдвижным шпинделем, на P_y 2,5 (25), D_y 100 мм	30с82нж 30с82нж1 (3296, 3296Б)	Вода, пар, масло и нефть	До 300	Бакинский завод нефтепромыслового машиностроения имени П. Монтина	Бакинский завод нефтепромыслового машиностроения имени П. Монтина	98
Клиновая с выдвижным шпинделем с выносным электроприводом, на P_y 4 (40), D_y 200 мм	МА 11017 МА 11017М МА 11017-31 МА 11017-35 (МА 11017-200)	Жидкие и газообразные углеводороды	От —40 до +300	Алексинский завод «Тяжпромарматура»	Алексинский завод «Тяжпромарматура»	99
Клиновая с выдвижным шпинделем, фланцевая, на P_y 4 (40), D_y 50, 80, 100 и 150 мм	30с15нж ЗКЛ2-40 (270-00, 271-00, 327-00, 344-00)	Жидкие и газообразные неагрессивные нефтепродукты	До 450	Юго-Камский машиностроительный завод имени Лепсе	Юго-Камский машиностроительный завод имени Лепсе	100
То же с электроприводом, на P_y 4 (40), D_y 50, 80, 100 и 150 мм	30с915нж (ЗКЛПЭ-40: 303-00, 304-00, 305-00, 306-00)					
То же, на P_y 4 (40), D_y 100 мм	30с15нж (ЗКЛ2-100-40.000)	Вода, пар, масло, нефть и горячие нефтепродукты		Грозненский завод «Нефтехимзапчасть» (г. Грозный Чечено-Ингушской АССР)	Грозненский завод «Нефтехимзапчасть»	
Клиновые с выдвижным шпинделем, фланцевые, на P_y 4 (40), D_y 50, 80, 100 и 150 мм	30нж15нж (ЗКЛ2-40) (БА 11060)	Жидкие агрессивные нефтепродукты	До 565	Благовещенский арматурный завод	Благовещенский арматурный завод	103
	30нж15нж1 (ЗКЛ2-40) (БА 11060)	Жидкие высокоагрессивные нефтепродукты	До 200			
	30нж15нж2 (ЗКЛ2-40) (БА 11060)	Жидкие агрессивные нефтепродукты, нейтральные к стали 12Х18Н9ТЛ	До 450			
То же с электроприводом, на P_y 4 (40), D_y 50, 80, 100 и 150 мм	30нж915нж (ЗКЛПЭ-40) (БА 11135)	Жидкие агрессивные нефтепродукты	До 565			
	30нж915нж1 (ЗКЛПЭ-40) (БА 11135)	Жидкие высокоагрессивные нефтепродукты	До 200			
	30нж915нж4 (ЗКЛПЭ-40) (БА 11135)	Жидкие агрессивные нефтепродукты, нейтральные к стали 12Х18Н9ТЛ	До 450			
Клиновые с выдвижным шпинделем, на P_y 4 (40), D_y 200 и 250 мм	30с15нж (ПТ 11083)	Жидкие и газообразные нефтепродукты	До 425	ПО «Пензтяжпромарматура»	ПО «Пензтяжпромарматура»	107
То же с ручной конической передачей, на P_y 4 (40), D_y 500 мм	30с515нж (ПТ 11002)	То же				
	30нж515нж (ПТ 11002)	Агрессивные среды	До 90			
То же с электроприводом, на P_y 4 (40), D_y 200 и 500 мм	30с915нж (ПТ 11083, ПТ 11002)	Жидкие и газообразные нефтепродукты	До 425			
То же с электроприводом, на P_y 4 (40), D_y 500 мм	30нж915нж (ПТ 11002)	Агрессивные среды	До 90			
Клиновая с выдвижным шпинделем с конической передачей, на P_y 4 (40), D_y 300 мм	ЗКЛ2-40 (МА 11024-300М)	Вода, пар, жидкие и газообразные нефтепродукты	До 425	Алексинский завод «Тяжпромарматура»	Алексинский завод «Тяжпромарматура»	110
	ЗКЛ2-40нж (МА 11074-300М)		До 565			

Наименование и краткая характеристика	Условное обозначение	Рабочая среда	Температура рабочей среды, °С	Калькодержатель	Изготовитель	Стр.
Клиновая с выдвижным шпинделем с электроприводом, на P_y 4 (40), D_y 300 мм	3КЛПЭ-40 (МА 11024-300М)	Вода, пар, жидкие и газообразные нефтепродукты	До 425	Алексинский завод «Тяжпромарматура»	Алексинский завод «Тяжпромарматура»	110
	3КЛПЭ-40нж (МА 11074-300М)		До 600			
Клиновая с выдвижным шпинделем, фланцевая, на P_y 4 (40), D_y 50, 80, 100 и 150 мм	31нж9нж 3КЛХ-40 (БА 11137)	Жидкие агрессивные нефтепродукты	До —80	Благовещенский арматурный завод	Благовещенский арматурный завод	112
Клиновая с выдвижным шпинделем, фланцевая, на P_y 6,3 (63), D_y 50, 80, 100 и 150 мм	31нж11нж; нж1 (Л 13076)	Слабоагрессивные коррозионные среды	До 300	ЛенНПОА «Знамя труда» имени И. И. Лепсе	ЛенНПОА «Знамя труда» имени И. И. Лепсе	114
Клиновая с выдвижным шпинделем, фланцевая, на P_y 6,3 (63), D_y 80 мм	31с18нж, нж1, нж2 (ГЛ 13106)	Вода, пар, жидкие и газообразные неагрессивные нефтепродукты	До 425	Георгиевский арматурный завод имени В. И. Ленина (г. Георгиевск Ставропольского края)	Георгиевский арматурный завод имени В. И. Ленина	116
Клиновая с выдвижным шпинделем, на P_y 6,3 (63), D_y 80 мм	31с30нж, нж1, нж2 (УК 11157)	Жидкие и газообразные неагрессивные нефтепродукты	До 425	ПО «Каэтяжпромарматура»	ПО «Каэтяжпромарматура»	117
Клиновая с невыдвижным шпинделем, на P_y 6,3 (63), D_y 500 мм	30с375нж; нж1 (ПТ 12004)	Вода, пар, масло, нефть и нефтепродукты	До 300	ПО «Пензтяжпромарматура»	ПО «Пензтяжпромарматура»	119
То же с электроприводом, на P_y 6,3 (63), D_y 500 мм	30с975нж; нж1; нжБ (ПТ 12004)					
Клиновая с выдвижным шпинделем, на P_y 6,3 (63), D_y 50, 100 и 150 мм	30с76нжМ, нж1М (ГЛ 11005М)	Вода, пар, масло и нефть	До 300	Георгиевский арматурный завод имени В. И. Ленина	Георгиевский арматурный завод имени В. И. Ленина	122
Клиновая с упругим клином, на P_y 6,3 (63), D_y 300 мм	30с576нж МА 11057-33	Вода и пар	До 425			
	МА 11057-34 (МА 11057-300)					
	МА 11057-35 (МА 11057-300)	Жидкие и газообразные неагрессивные нефтепродукты	До 425			
То же, на P_y 6,3 (63), D_y 400 мм	30с576нж (МА 11015-400)	Вода, пар, масло и нефть	До 300	Алексинский завод «Тяжпромарматура»	Алексинский завод «Тяжпромарматура»	
	МА 11015-33 (МА 11015-400)	То же				
То же с электроприводом, на P_y 6,3 (63), D_y 300 мм	30с976нж 30с976нжМ (МА 11057-300)	Вода и пар	До 425			124
	3КЛПЭ-64 3КЛПЭ-64М (МА 11057-300)	Жидкие и газообразные неагрессивные нефтепродукты				
То же с коническим редуктором, на P_y 6,3 (63), D_y 300 мм	3КЛ2-64 (МА 11057-300)	То же	До 425			
То же с электроприводом, на P_y 6,3 (63), D_y 300 мм	МА 11057-31 (МА 11057-300)	Вода и пар				
	МА 11057-32 МА 11057-35 (МА 11057-300)	Жидкие и газообразные неагрессивные нефтепродукты				

Продолжение

Наименование и краткая характеристика	Условное обозначение	Рабочая среда	Температура рабочей среды, °С	Калькодержатель	Изготовитель	Стр.
Клиновая с электроприводом, на P_y 6,3 (63), D_y 400 мм	30с976нж 30с976нжМ (МА 11015-400)	Вода, пар, масло и нефть	До 300	Алексинский завод «Тяжпромарматура»	Алексинский завод «Тяжпромарматура»	124
Клиновая с выдвижным шпинделем с электроприводом, с патрубками под приварку, на P_y 6,3 (63), D_y 1200 мм	30с976нж1 (ПТ 11009)	Сернистая нефть и светлые нефтепродукты	От —40 до +90			127
Клиновая с выдвижным шпинделем, на P_y 6,3 (63), D_y 200 и 250 мм	30с76нж (ПТ 11084)	Вода, пар, масло и нефть	До 300	ПО «Пензтяжпромарматура»	ПО «Пензтяжпромарматура»	
	30нж76нж (ПТ 11084)	Сероводородный газ	От —40 до +10			
То же с электроприводом, на P_y 6,3 (63), D_y 200 и 250 мм	30с976нж (ПТ 11085)	Вода, пар, масло и нефть	До 300			129
	30нж976нж (ПТ 11085)	Сероводородный газ	От —40 до +10			
Клиновая с упругим клином, на P_p 6,4 (64), D_y 300 и 400 мм	М 11093-300 (МА 11093-300) М 11093-400 (МА 11093-400)	Природный газ и криогенные среды	От —150 до +50	Алексинский завод «Тяжпромарматура»	Алексинский завод «Тяжпромарматура»	131
Клиновые с выдвижным шпинделем с электроприводом, с патрубками под приварку, на P_p 7,5 (75), D_y 700 и 1000 мм	30с905нж 30лс905нж (Л 11113)	Нефть и нефтепродукты	От —5 до +90	ПО «Каз тяжпромарматура»	ПО «Каз тяжпромарматура»	133
Клиновая с выдвижным шпинделем с электроприводом, с патрубками под приварку, на P_p 8 (80), D_y 350 и 500 мм	ЗКЛПЭ-75 (МА 11003)	Нефть	До 90	Алексинский завод «Тяжпромарматура»	Алексинский завод «Тяжпромарматура»	134
Клиновые штампосварные с выдвижным шпинделем с конической передачей, на P_p 8 (80), D_y 300 и 500 мм	30с511нж (ИА 11124)	Вода, пар, нефть и нефтепродукты				
То же с электроприводом, на P_p 8 (80), D_y 300 и 500 мм	30с911нж 30с911нж1 30с911нж2 30с911нж3 (ИА 11124)	Вода и пар	До 425	Ивано-Франковский арматурный завод	Ивано-Франковский арматурный завод	137
	30с911нж4 30с911нж5 30с911нж6 30с911нж7 (ИА 11124)	Нефть и нефтепродукты				
Клиновая с выдвижным шпинделем с электроприводом, на P_y 10 (100), D_y 100, 150 и 200 мм	МА 11006-13 31с916нжБ 31с916нжБМ (МА 11006М)	Вода, пар, масло, нефть, жидкие и газообразные невзрыво- и взрывоопасные среды	От —40 до +300	Алексинский завод «Тяжпромарматура»	Алексинский завод «Тяжпромарматура»	140
Клиновые с выдвижным шпинделем, фланцевые, на P_y 16 (160), D_y 50, 80, 100 и 150 мм	31с45нж (БА 11136)	Жидкие неагрессивные нефтепродукты	До 450	Благовещенский арматурный завод	Благовещенский арматурный завод	
	31с45нж1 31с45нж3 (БА 11136)		До 425			
	31нж45нж (БА 11136)	Жидкие агрессивные нефтепродукты	До 565			143
	31нж45нж2 31нж45нж5 (БА 11136)		До 450			

Продолжение

Наименование и краткая характеристика	Условное обозначение	Рабочая среда	Температура рабочей среды, °С	Калькодержатель	Изготовитель	Стр.
Клиновые с выдвижным шпинделем, фланцевые, на P_y 16 (160), D_y 50, 80, 100 и 150 мм	31нж45нж1 (БА 11136)	Жидкие высокоагрессивные нефтепродукты	До 200	Благовещенский арматурный завод	Благовещенский арматурный завод	143
	31лс45нж (БА 11136.09)	Жидкие и газообразные нефтепродукты (с содержанием сероводорода до 70% и углекислого газа до 60%)	До 350			
То же с конической передачей, на P_y 1,6 (160), D_y 150 мм	31с548нж (3330-00)	Газ и нефтепродукты	До 450	Стахановский машиностроительный завод	Стахановский машиностроительный завод	143
Клиновая с выдвижным шпинделем с электроприводом, фланцевая, на P_y 16 (160), D_y 50, 80, 100 и 150 мм	31с949нж 31с949нж1 31с949нж2 (БА 11158)	Жидкие и газообразные нефтепродукты, нейтральные к углеродистым сталям	До 450	Благовещенский арматурный завод	Благовещенский арматурный завод	146
	31нж949нж (БА 11158)	Жидкие и газообразные агрессивные нефтепродукты, нейтральные к стали 12Х18Н9ТЛ	До 565			
	31нж949нж1 (БА 11158)	Жидкие и газообразные агрессивные нефтепродукты, нейтральные к стали 12Х18Н12М3ТЛ	До 200			
	31лс949нж (БА 11158)	Жидкие и газообразные нефтепродукты (с содержанием сероводорода до 70% и углекислого газа до 60%)	До 350			
Клиновая с выдвижным шпинделем муфтовая, на P_y 16 (160), D_y 15, 20, 25 и 40 мм	31с77нж (ЗКС20-160, ЗКС20-160.01) 31лс77нж (ЗКС15-160.00, Р506-00-00, Р516-00-00, Р507-00-00)	Вода, пар, масло, нефть и горячие нефтепродукты	До 450	Воткинский машиностроительный завод (г. Воткинск Удмуртской АССР); Грозненский завод «Нефтехимзапчасть» (г. Грозный Чечено-Ингушской АССР); Ангарский ремонтно-механический завод (ПО «Ангарскнефтеоргсинтез») (Иркутская обл.)	Воткинский машиностроительный завод (D_y 15, 25 и 40 мм); Грозненский завод «Нефтехимзапчасть» (D_y 20 мм); Ангарский ремонтно-механический завод (Р 505-00-00 — D_y 15 мм; Р 506-00-00 — D_y 20 мм; Р 516-00-00 — D_y 25 мм; Р 507-00-00 — D_y 40 мм)	149
	31лс77нж 31нж77нж (ЗКС15-160-00, Р505-00-00, Р506-00-00, Р516-00-00, Р507-00-00)	Жидкие и газообразные нефтепродукты при малой коррозионно-стойкой активности				

30с511нж, 30с911нж (ПТ 1304.П2) (Dy 1500 мм)

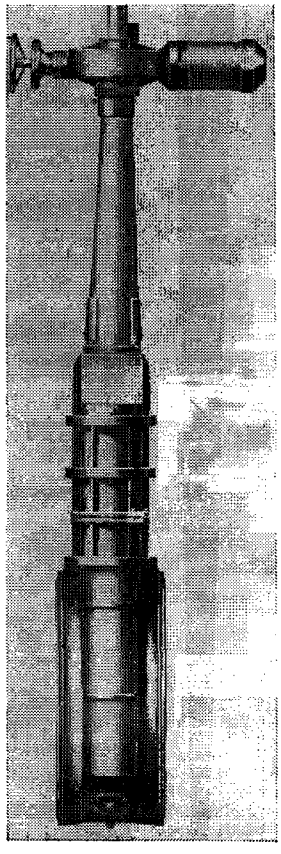

Задвижка клиновая с выдвижным шпинделем фланцевая

Применяется на трубопроводах для коксового, доменного, топливного и нейтральных газов; сред ЗГ, воды, пара, углеродистой фракции азота рабочей температурой до 200° С.

P_y	0,1(1)
$P_{пр}$	0,2(2)
P_p при $t \leqslant 200°$ С	0,1(1)

Присоединение к трубопроводу — фланцевое.

Затвор — двухдисковый клин.

Герметичность затвора по 2-му классу ГОСТ 9544—75.

Уплотнение шпинделя — сальниковое. Подтяжка сальника — шпильками.

Управление задвижкой — ручное, через конический редуктор и от электропривода (см. таблицу).

Тип электропривода	Электродвигатель		Время срабатывания задвижки, мин
	Тип	Мощность, кВт	
Б 099.053М-03	4АМС100L4	4,25	
	или		3,1
	АИР100L4	4	
Б 099.053М-11	2В100L4	4	5,5

Крутящий момент на муфте электропривода 900 (90).

Условия эксплуатации — климатические исполнения У3 и Т3 по ГОСТ 15150—69.

Задвижку устанавливают на трубопроводе вертикально, приводом вверх. Допускается установка на вертикальном и горизонтальном трубопроводах при горизонтальном расположении шпинделя и при наличии опоры под корпус привода.

Материал основных деталей: корпус, крышка и клин — сталь.

Тип привода и коды ОКП задвижки в зависимости от исполнения приведены в таблице.

Условное обозначение	Код ОКП	Тип привода
30с911нж	37 4143 7046	Электропривод Б 099.053М-03.01
30с911нжБ	37 4143 7047	Электропривод Б 099.053М-11.01
30с511нж	37 4143 1025	Редуктор ПТ 095-02-02
30с911нжТ	37 4143 7084	Электропривод Б 099.053М-03.03
30с511нжТ	37 4143 1037	Редуктор ПТ 095-02-11

30с 911нж, 30с 911нж Б

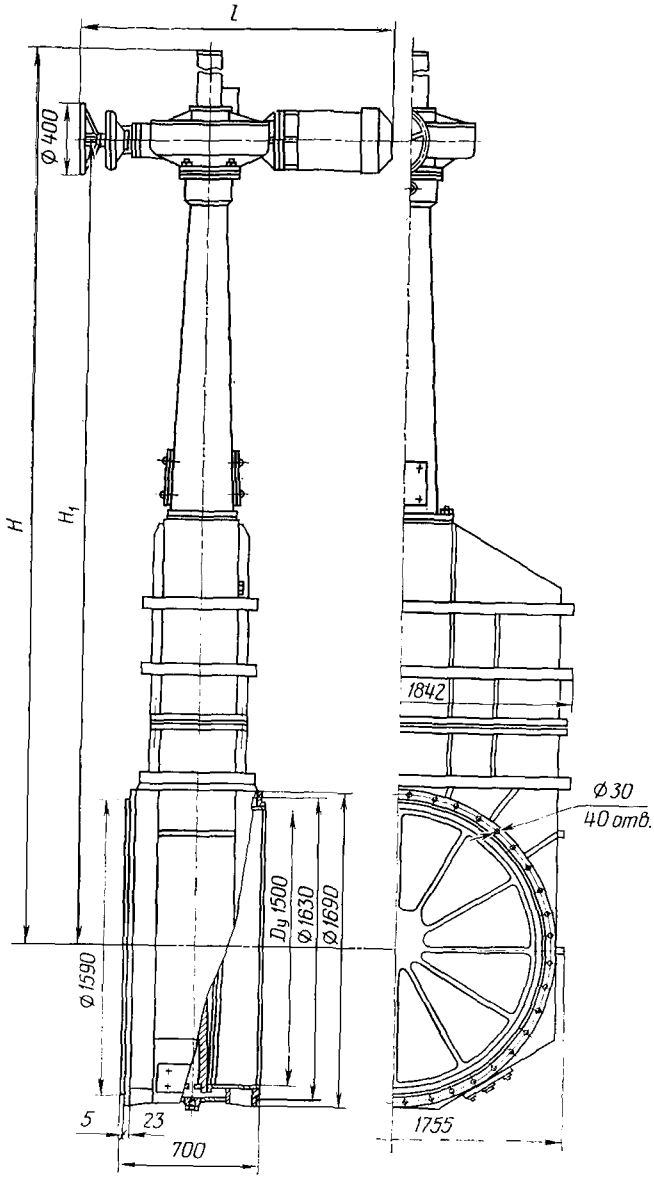

30с.511нж

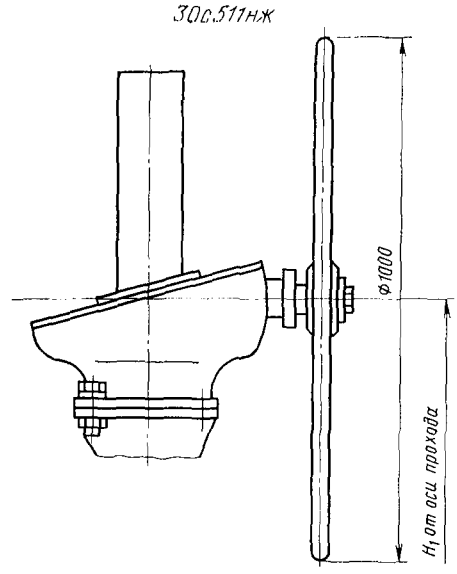

ОСНОВНЫЕ ГАБАРИТНЫЕ И ПРИСОЕДИНИТЕЛЬНЫЕ РАЗМЕРЫ (мм) И МАССА (кг)

Условное обозначение	l	H	H_1	Масса
30с911нж	1558	5818	4244	**3406**
30с911нжБ	1327	5818	4292	3446
30с911нжТ	835	5787	4283	3477
30с511нж				
30с511нжТ	—	6112	4388	3238

Задвижка относится к классу ремонтируемых.

Гарантийный срок — 18 месяцев со дня ввода в эксплуатацию.

Гарантийная наработка — 500 циклов.

Изготовление и поставка — по ТУ 26-07-1137—76 по разовым заказам.

Код ОКП 37 4143 1023
Код ОКП 37 4143 1034

30с514нж1; нж1Т (ПТ 13005) (Dy 1400 мм)

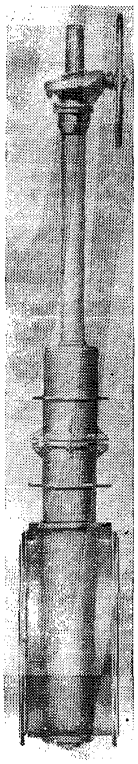

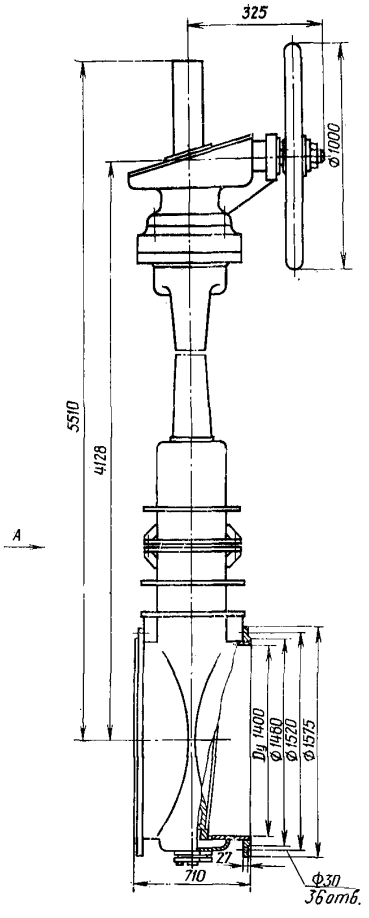

Задвижка клиновая с выдвижным шпинделем с конической передачей фланцевая

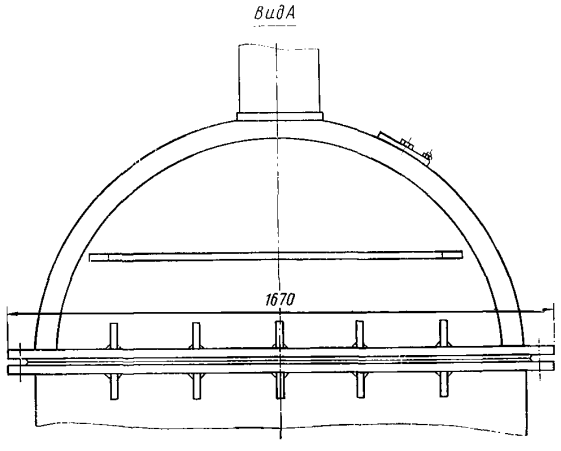

Применяется на трубопроводах для углеродистой фракции азота рабочей температурой до 60° С; коксового, доменного, топливного и нейтральных газов; среды 3Г, воды и пара рабочей температурой до 200° С.

$P_у$	0,16(1,6)
$P_{пр}$	0,24(2,4)

Присоединение к трубопроводу — фланцевое с присоединительными размерами по ГОСТ 12815—80 (исп. 1, ряд 2) на $P_у$ 0,25 (2,5).

Затвор — упругий двухдисковый клин.

Герметичность затвора по 2-му классу ГОСТ 9544—75.

Уплотнение шпинделя — сальниковое. Подтяжка сальника — откидными болтами.

Управление задвижкой — ручное, маховиком конического редуктора ПТ 095-02.

Максимальное усилие на маховике при закрывании — 700 (70).

Задвижку устанавливают на трубопроводе вертикально, редуктором вверх. Допускается установка на вертикальном и горизонтальном трубопроводах при горизонтальном расположении шпинделя и при наличии опоры под корпус привода.

Материал основных деталей: корпус, крышка и диски — сталь; шпиндель — сталь 20Х13.

Масса задвижки — не более 3100 кг.

Задвижка относится к классу ремонтируемых.

Гарантийный срок — 18 месяцев со дня ввода в эксплуатацию.

Гарантийная наработка — 500 циклов.

Изготовление и поставка — по ТУ 26-07-1137—76.

30с914нж1
(ПТ 13004)
(Dy 1400 мм)

Задвижка клиновая с выдвижным шпинделем с электроприводом фланцевая

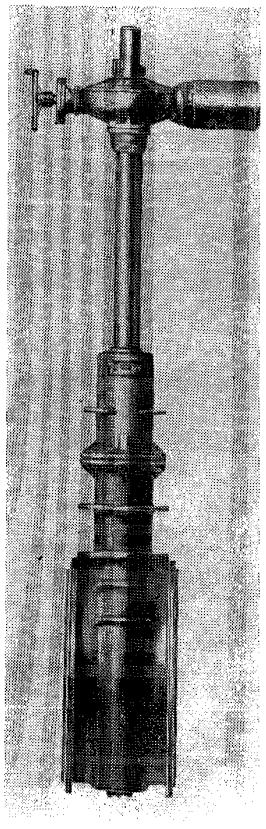

Применяется на трубопроводах для различных сред (см. таблицу на стр. 20).

$P_у$	0,16(1,6)
$P_{пр}$	0,24(2,4)

Номер чертежа и исполнение задвижки	Тип электропривода	Электродвигатель		Время срабатывания задвижки, мин
		Тип	Мощность, кВт	
ПТ 13004.01	Б 099.053М-03.01	4АМС100L4	4,25	3,1
03	Б 099.053М-03.03	или АИР100L4	4	
ПТ 13004.02	Б 099.053М-11.01			
04	Б 099.053М-11.03	2В100L4	4	5,5

Присоединение к трубопроводу — фланцевое по ГОСТ 12820—80 с присоединительными размерами по ГОСТ 12815—80 (исп. 1, ряд 2) на $P_у$ 0,25 (2,5).

Затвор — двухдисковый упругий клин. При закрывании затвора диски плотно прилегают к уплотнительным поверхностям корпуса.

Задвижка может быть изготовлена с гибким клином.

Уплотнительные поверхности корпуса и дисков наплавлены коррозионно-стойкой сталью.

Герметичность затвора по 2-му классу ГОСТ 9544—75.

Уплотнение шпинделя — сальниковое. Подтяжка сальника — откидными болтами.

Верхнее уплотнение задвижки предназначено для разгрузки сальника при поднятом до отказа затворе. Оно обеспечивается вращением маховика вручную при отключенном электроприводе.

Управление задвижкой — от электропривода (см. таблицу).

Крутящий момент на муфте электропривода — 900 (90).

Максимальное усилие на маховике электропривода Б 099.053М-03 — 320 (32); Б 099.053М-11 — 80 (8).

Задвижку устанавливают на трубопроводе вертикально, электроприводом вверх.

Допускается установка задвижек с электроприводом (в нормальном и тропическом исполнениях) на вертикальном и горизонтальном трубопроводах при горизонтальном расположении шпинделя; при этом ось электропривода должна располагаться горизонтально. Шестерни и подшипники качения привода должны смазываться любой консистентной антифрикционной смазкой с температурой каплепадения не ниже 150° С. Кроме того, под корпус электропривода должна быть установлена опора.

Материал основных деталей: корпус, крышка и клин — сталь; шпиндель — сталь 20Х13; прокладка — паронит ПОН; набивка — сухой асбест АС.

Характеристика задвижки (рабочая среда и ее температура, коды ОКП) в зависимости от исполнения приведена в таблице.

Номер чертежа и исполнение	Условный проход D_y, мм	Условное обозначение	Код ОКП	Рабочая среда	Температура рабочей среды, °С
ПТ 13004-1400.01	1400	30с914нж1	37 4143 7017	Нейтральные газы, вода и пар	До 200
02		30с914нж1Б	37 4143 7032	Углеродистая фракция азота, коксовый, доменный и топливный газы, среда 3Г и вода	До 60
03		30с914нж1Т	37 4143 7029	Нейтральные газы, вода и пар	До 200
04		30с914нж1БТ	37 4143 7041	Углеродистая фракция азота, коксовый, доменный, топливный и нейтральные газы, среда 3Г, вода и пар	

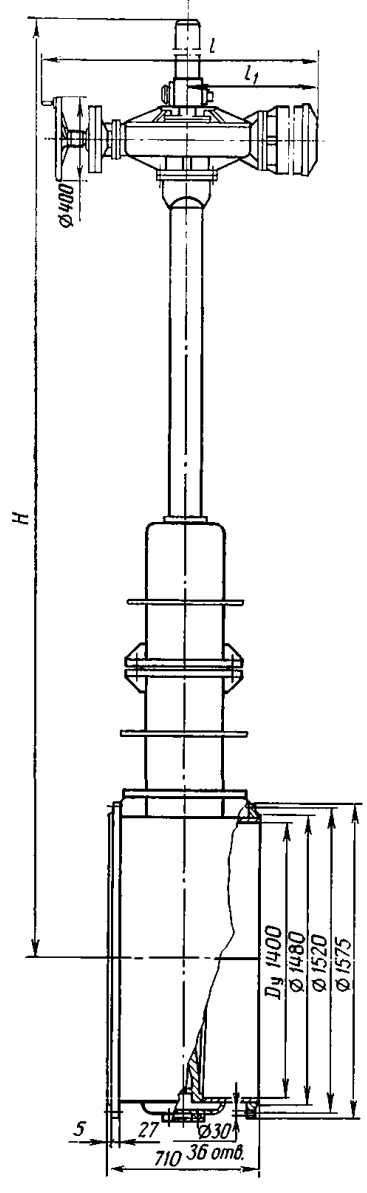

ОСНОВНЫЕ ГАБАРИТНЫЕ, ПРИСОЕДИНИТЕЛЬНЫЕ РАЗМЕРЫ (мм) И МАССА (кг)

Номер чертежа и исполнение	H	l	l_1	Масса задвижки	
				с упругим клином	с гибким клином
ПТ 13004.01 03	5510	1608	820	3275	2445
ПТ 13004.02 04	5507	1371	761	**3310**	2480

Задвижка относится к классу ремонтируемых.
Гарантийный срок — 18 месяцев со дня ввода в эксплуатацию, но не более 36 месяцев со дня отгрузки предприятием-изготовителем.
Гарантийная наработка — 500 циклов.
Изготовление и поставка — по ТУ 26-07-1137—76.

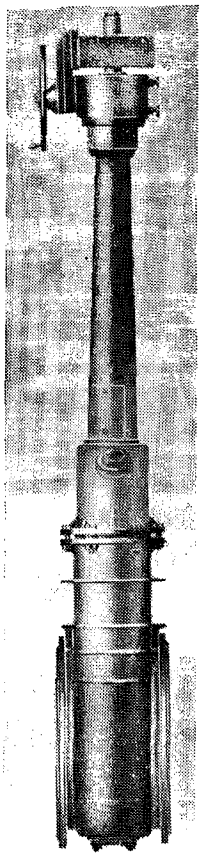

30с947нж, 30нж947нж, 30с547нж, 30нж547нж (ПТ 11097)

Задвижки клиновые с выдвижным шпинделем

Применяются на трубопроводах для различных сред (см. таблицу).

$P_у$ . . . . . 0,4(4)
$P_р$ . . . . . 0,6(6)

Присоединение к трубопроводу — фланцевое с присоединительными размерами по ГОСТ 12815—80 (исп. 1, ряд 2) на $P_у$ 0,6 (6) и на $P_у$ 1 (10) (для исп. ПТ 11097.48-55); концы под приварку.

Номер чертежа и исполнение	Условный проход $D_у$, мм	Условное обозначение	Код ОКП	Наименование рабочей среды и ее температура	Температура окружающей среды, °С	Присоединение к трубопроводу	Масса, кг
ПТ 11097-800	800	30с947нж	37 4141 7138	Пар, вода и другие жидкие и газообразные неагрессивные среды; $t \leqslant 300°$ С	От —30 до +40	Фланцевое	1115
ПТ 11097-800.01		30с947нж1	37 4141 7141			Концы под приварку	1040
02		30с947нж2	37 4141 7138	Пар и газообразные неагрессивные среды; $t \leqslant 450°$ С		Фланцевое	1115
03		30с947нж3	37 4141 7141			Концы под приварку	1040
04		30нж947нж	37 4141 9097	Жидкие и газообразные агрессивные среды; $t \leqslant 300°$ С	От —40 до +40	Фланцевое	1115
05		30нж947нж1	37 4141 9100			Концы под приварку	1040
06		30нж947нж2	37 4141 9097			Фланцевое	1115
07		30нж947нж3	37 4141 9100			Концы под приварку	1040
08		30с947нжТ	37 4141 7156	Пар, вода и другие жидкие и газообразные неагрессивные среды; $t \leqslant 300°$ С	До 50	Фланцевое	1125
09		30с947нж1Т	37 4141 7159			Концы под приварку	1050
10		30с947нж2Т	37 4141 7156	Пар и газообразные неагрессивные среды; $t \leqslant 450°$ С		Фланцевое	1125
11		30с947нж3Т	37 4141 7159			Концы под приварку	1050
12		30нж947нжТ	37 4141 9115	Жидкие и газообразные агрессивные среды; $t \leqslant 300°$ С	До 50	Фланцевое	1125
13		30нж947нж1Т	37 4141 9118			Концы под приварку	1050
14		30нж947нж2Т	37 4141 9115			Фланцевое	1125
15		30нж947нж3Т	37 4141 9118			Концы под приварку	1050

Продолжение

Номер чертежа и исполнение	Условный проход D_y, мм	Условное обозначение	Код ОКП	Наименование рабочей среды и ее температура	Температура окружающей среды, °С	Присоединение к трубопроводу	Масса, кг
ПТ 11097-800.16		30с947нж4	37 4141 7144	Пар, вода и другие жидкие и газообразные неагрессивные среды; $t \leqslant 300°$ С	От —30 до +40	Фланцевое	1200
17		30с947нж5	37 4141 7147			Концы под приварку	1125
18		30с947нж6	37 4141 7144	Пар и газообразные неагрессивные среды; $t \leqslant 450°$ С		Фланцевое	1200
19		30с947нж7	37 4141 7147			Концы под приварку	1125
20		30нж947нж4	37 4141 9103	Жидкие и газообразные агрессивные среды; $t \leqslant 300°$ С	От —40 до +40	Фланцевое	1200
21		30нж947нж5	37 4141 9106			Концы под приварку	1125
22		30нж947нж6	37 4141 9103			Фланцевое	1200
23		30нж947нж7	37 4141 9106			Концы под приварку	1125
24		30с947нж4Т	37 4141 7162	Пар, вода и другие жидкие и газообразные неагрессивные среды; $t \leqslant 300°$ С	До 50	Фланцевое	1205
25		30с947нж5Т	37 4141 7165			Концы под приварку	1130
26		30с947нж6Т	37 4141 7162	Пар и газообразные неагрессивные среды; $t \leqslant 450°$ С		Фланцевое	1205
27		30с947нж7Т	37 4141 7165			Концы под приварку	1130
28		30нж947нж4Т	37 4141 9121	Жидкие и газообразные агрессивные среды; $t \leqslant 300°$ С		Фланцевое	1205
29		30нж947нж5Т	37 4141 9124			Концы под приварку	1130
30		30нж947нж6Т	37 4141 9121			Фланцевое	1205
31	800	30нж947нж7Т	37 4141 9124			Концы под приварку	1130
32		30с547нж	37 4141 1029	Пар, вода и другие жидкие и газообразные неагрессивные среды; $t \leqslant 300°$ С	От —30 до +40	Фланцевое	1070
33		30с547нж1	37 4141 1032			Концы под приварку	995
34		30с547нж2	37 4141 1029	Пар и газообразные неагрессивные среды; $t \leqslant 450°$ С	От —40 до +40	Фланцевое	1070
35		30с547нж3	37 4141 1032			Концы под приварку	995
36		30нж547нж	37 4141 9074	Жидкие и газообразные агрессивные среды; $t \leqslant 300°$ С	От —40 до +40	Фланцевое	1070
37		30нж547нж1	37 4141 9088			Концы под приварку	995
38		30нж547нж2	37 4141 9074			Фланцевое	1070
39		30нж547нж3	37 4141 9088			Концы под приварку	995
40		30с547нжТ	37 4141 1035	Пар, вода и другие жидкие и газообразные неагрессивные среды; $t \leqslant 300°$ С	До 50	Фланцевое	1070
41		30с547нж1Т	37 4141 1038			Концы под приварку	995
42		30с547нж2Т	37 4141 1035	Пар и газообразные неагрессивные среды; $t \leqslant 450°$ С		Фланцевое	1070
43		30с547нж3Т	37 4141 1038			Концы под приварку	995
44		30нж547нжТ	37 4141 9091	Жидкие и газообразные агрессивные среды; $t \leqslant 300°$ С		Фланцевое	1070
45		30нж547нж1Т	37 4141 9094			Концы под приварку	995
46		30нж547нж2Т	37 4141 9091			Фланцевое	1070
47		30нж547нж3Т	37 4141 9094			Концы под приварку	995
48		30с947нж8	37 4141 7150	Пар, вода и другие жидкие и газообразные неагрессивные среды; $t \leqslant 300°$ С	От —30 до +40	Фланцевое	1035
49		30с947нж9	37 4141 7153			Концы под приварку	935
50		30с947нж10	37 4141 7150	Пар и газообразные неагрессивные среды; $t \leqslant 450°$ С	От —40 до +40	Фланцевое	1035
51		30с947нж11	37 4141 7153			Концы под приварку	935
52		30нж947нж8	37 4141 9109	Жидкие и газообразные агрессивные среды; $t \leqslant 300°$ С	От —40 до +40	Фланцевое	1035
53		30нж947нж9	37 4141 9112			Концы под приварку	935
54		30нж947нж10	37 4141 9109			Фланцевое	1035
55		30нж947нж11	37 4141 9112			Концы под приварку	935

Продолжение

Номер чертежа и исполнение	Условный проход D_y, мм	Условное обозначение	Код ОКП	Наименование рабочей среды и ее температура	Температура окружающей среды, °С	Присоединение к трубопроводу	Масса, кг
56	800	30с947нж12	37 4141 7215	Пар, вода и другие жидкие и газообразные неагрессивные среды; $t \leqslant 300°$ С	От —30 до +40	Фланцевое	1115
57		30с947нж13	37 4141 7216			Концы под приварку	1040
58		30нж947нж12	37 4141 9140	Жидкие и газообразные агрессивные среды; $t \leqslant 300°$ С	От —40 до +40	Фланцевое	1115
59		30нж947нж13	37 4141 9141			Концы под приварку	1040
60		30с947нж12Т	37 4141 7219	Пар, вода и другие жидкие и газообразные неагрессивные среды; $t \leqslant 300°$ С	До 50	Фланцевое	1135
61		30с947нж13Т	37 4141 7220			Концы под приварку	1060
62		30нж947нж12Т	37 4141 9144	Жидкие и газообразные агрессивные среды; $t \leqslant 300°$ С		Фланцевое	1135
63		30нж947нж13Т	37 4141 9145			Концы под приварку	1060
64		30с947нж14	37 4141 7217	Пар, вода и другие жидкие и газообразные неагрессивные среды; $t \leqslant 300°$ С	От —30 до +40	Фланцевое	1185
65		30с947нж15	37 4141 7218			Концы под приварку	1110
66		30нж947нж14	37 4141 9142	Жидкие и газообразные агрессивные среды; $t \leqslant 300°$ С	От —40 до +40	Фланцевое	1185
67		30нж947нж15	37 4141 9143			Концы под приварку	1110
68		30с947нж14Т	37 4141 7221	Пар, вода и другие жидкие и газообразные неагрессивные среды; $t \leqslant 300°$ С	До 50	Фланцевое	1195
69		30с947нж15Т	37 4141 7222			Концы под приварку	1120
70		30нж947нж14Т	37 4141 9146	Жидкие и газообразные агрессивные среды; $t \leqslant 300°$ С		Фланцевое	1195
71		30нж947нж15Т	37 4141 9147			Концы под приварку	1120
ПТ 11097-1000	1000	30с947нж	37 4141 7139	Пар, вода и другие жидкие и газообразные неагрессивные среды; $t \leqslant 300°$ С	От —30 до +40	Фланцевое	1190
ПТ 11097-1000.01		30с947нж1	37 4141 7142			Концы под приварку	1100
02		30с947нж2	37 4141 7139	Пар и газообразные неагрессивные среды; $t \leqslant 450°$ С	От —40 до +40	Фланцевое	1190
03		30с947нж3	37 4141 7142			Концы под приварку	1100
04		30нж947нж	37 4141 9093	Жидкие и газообразные агрессивные среды; $t \leqslant 300°$ С	От —40 до +40	Фланцевое	1190
05		30нж947нж1	37 4141 9101			Концы под приварку	1100
06		30нж947нж2	37 4141 9098			Фланцевое	1190
07		30нж947нж3	37 4141 9101			Концы под приварку	1100
08		30с947нжТ	37 4141 7157	Пар, вода и другие жидкие и газообразные неагрессивные среды; $t \leqslant 300°$ С	До 50	Фланцевое	1200
09		30с947нж1Т	37 4141 7160			Концы под приварку	1110
10		30с947нж2Т	37 4141 7157	Пар и газообразные неагрессивные среды; $t \leqslant 450°$ С		Фланцевое	1200
11		30с947нж3Т	37 4141 7160			Концы под приварку	1110
12		30нж947нжТ	37 4141 9116	Жидкие и газообразные агрессивные среды; $t \leqslant 300°$ С		Фланцевое	1200
13		30нж947нж1Т	37 4141 9119			Концы под приварку	1110
14		30нж947нж2Т	37 4141 9116			Фланцевое	1200
15		30нж947нж3Т	37 4141 9119			Концы под приварку	1110
16		30с947нж4	37 4141 7145	Пар, вода и другие жидкие и газообразные неагрессивные среды; $t \leqslant 300°$ С	От —30 до +40	Фланцевое	1280
17		30с947нж5	37 4141 7148			Концы под приварку	1190
18		30с947нж6	37 4141 7145	Пар и газообразные неагрессивные среды; $t \leqslant 450°$ С	От —40 до +40	Фланцевое	1280
19		30с947нж7	37 4141 7148			Концы под приварку	1190

Продолжение

Номер чертежа и исполнение	Условный проход D_y, мм	Условное обозначение	Код ОКП	Наименование рабочей среды и ее температура	Температура окружающей среды, °С	Присоединение к трубопроводу	Масса, кг
ПТ 11097-1000.20	1000	30нж947нж4	37 4141 9104	Жидкие и газообразные агрессивные среды; $t \leqslant 300°$ С	От —40 до +40	Фланцевое	1280
21		30нж947нж5	37 4141 9107			Концы под приварку	1190
22		30нж947нж6	37 4141 9104			Фланцевое	1280
23		30нж947нж7	37 4141 9107			Концы под приварку	1190
24		30с947нж4Т	37 4141 7163	Пар, вода и другие жидкие и газообразные неагрессивные среды; $t \leqslant 300°$ С	До 50	Фланцевое	1290
25		30с947нж5Т	37 4141 7166			Концы под приварку	1200
26		30с947нж6Т	37 4141 7163	Пар и газообразные неагрессивные среды; $t \leqslant 450°$ С		Фланцевое	1290
27		30с947нж7Т	37 4141 7166			Концы под приварку	1200
28		30нж947нж4Т	37 4141 9122	Жидкие и газообразные агрессивные среды; $t \leqslant 300°$ С		Фланцевое	1290
29		30нж947нж5Т	37 4141 9125			Концы под приварку	1200
30		30нж947нж6Т	37 4141 9122			Фланцевое	1290
31		30нж947нж7Т	37 4141 9125			Концы под приварку	1200
32		30с547нж	37 4141 1030	Пар, вода и другие жидкие и газообразные неагрессивные среды; $t \leqslant 300°$ С	От —30 до +40	Фланцевое	1160
33		30с547нж1	37 4141 1033			Концы под приварку	1080
34		30с547нж2	37 4141 1030	Пар и газообразные неагрессивные среды; $t \leqslant 450°$ С	От —40 до +40	Фланцевое	1160
35		30с547нж3	37 4141 1033			Концы под приварку	1080
36		30нж547нж	37 4141 9086	Жидкие и газообразные агрессивные среды; $t \leqslant 300°$ С	От —40 до +40	Фланцевое	1160
37		30нж547нж1	37 4141 9089			Концы под приварку	1080
38		30нж547нж2	37 4141 9086			Фланцевое	1160
39		30нж547нж3	37 4141 9089			Концы под приварку	1080
40		30с547нжТ	37 4141 1036	Пар, вода и другие жидкие и газообразные неагрессивные среды; $t \leqslant 300°$ С	До 50	Фланцевое	1160
41		30с547нж1Т	37 4141 1039			Концы под приварку	1080
42		30с547нж2Т	37 4141 1036	Пар и газообразные неагрессивные среды; $t \leqslant 450°$ С		Фланцевое	1160
43		30с547нж3Т	37 4141 1039			Концы под приварку	1080
44		30нж547нжТ	37 4141 9092	Жидкие и газообразные агрессивные среды; $t \leqslant 300°$ С		Фланцевое	1160
45		30нж547нж1Т	37 4141 9095			Концы под приварку	1080
46		30нж547нж2Т	37 4141 9092			Фланцевое	1160
47		30нж547нж3Т	37 4141 9095			Концы под приварку	1080
48		30с947нж8	37 4141 7151	Пар, вода и другие жидкие и газообразные неагрессивные среды; $t \leqslant 300°$ С	От —30 до +40	Фланцевое	1110
49		30с947нж9	37 4141 7154			Концы под приварку	1020
50		30с947нж10	37 4141 7151	Пар и газообразные неагрессивные среды; $t \leqslant 450°$ С	От —40 до +40	Фланцевое	1110
51		30с947нж11	37 4141 7154			Концы под приварку	1020
52		30нж947нж8	37 4141 9110	Жидкие и газообразные агрессивные среды; $t \leqslant 300°$ С	От —40 до +40	Фланцевое	1110
53		30нж947нж9	37 4141 9113			Концы под приварку	1020
54		30нж947нж10	37 4141 9110			Фланцевое	1110
55		30нж947нж11	37 4141 9113			Концы под приварку	1020
56		30с947нж12	37 4141 7228	Пар, вода и другие жидкие и газообразные неагрессивные среды; $t \leqslant 300°$ С	От —30 до +40	Фланцевое	1200
57		30с947нж13	37 4141 7230			Концы под приварку	1115
58		30нж947нж12	37 4141 9151	Жидкие и газообразные агрессивные среды; $t \leqslant 300°$ С	От —40 до +40	Фланцевое	1200
59		30нж947нж13	37 4141 9153			Концы под приварку	1115

Продолжение

Номер чертежа и исполнение	Условный проход D_y, мм	Условное обозначение	Код ОКП	Наименование рабочей среды и ее температура	Температура окружающей среды, °С	Присоединение к трубопроводу	Масса, кг
60		30с947нж12Т	37 4141 7232	Пар, вода и другие жидкие и газообразные неагрессивные среды; $t \leqslant 300°$ С	До 50	Фланцевое	1220
61		30с947нж13Т	37 4141 7234			Концы под приварку	1140
62		30нж947нж12Т	37 4141 9155	Жидкие и газообразные агрессивные среды; $t \leqslant 300°$ С		Фланцевое	1220
63		30нж947нж13Т	37 4141 9157			Концы под приварку	1140
64		30с947нж14	37 4141 7236	Пар, вода и другие жидкие и газообразные неагрессивные среды; $t \leqslant 300°$ С	От —30 до +40	Фланцевое	1275
65		30с947нж15	37 4141 7238			Концы под приварку	1190
66		30нж947нж14	37 4141 9159	Жидкие и газообразные агрессивные среды; $t \leqslant 300°$ С	От —40 до +40	Фланцевое	1275
67		30нж947нж15	37 4141 9161			Концы под приварку	1190
68	1000	30с947нж14Т	37 4141 7240	Пар, вода и другие жидкие и газообразные неагрессивные среды; $t \leqslant 300°$ С	До 50	Фланцевое	1285
69		30с947нж15Т	37 4141 7242			Концы под приварку	1200
70		30нж947нж14Т	37 4141 9163	Жидкие и газообразные агрессивные среды; $t \leqslant 300°$ С	До 50	Фланцевое	1285
71		30нж947нж15Т	37 4141 9165			Концы под приварку	1200
ПТ 11097-1200		30с947нж	37 4141 7140	Пар, вода и другие жидкие и газообразные неагрессивные среды; $t \leqslant 300°$ С	От —30 до +40	Фланцевое	1990
ПТ 11097-1200.01		30с947нж1	37 4141 7143			Концы под приварку	1885
02		30с947нж2	37 4141 7140	Пар и газообразные неагрессивные среды; $t \leqslant 450°$ С		Фланцевое	1990
03		30с947нж3	37 4141 7143			Концы под приварку	1885
04		30нж947нж	37 4141 9099	Жидкие и газообразные агрессивные среды; $t \leqslant 300°$ С	От —40 до +40	Фланцевое	1990
05		30нж947нж1	37 4141 9102			Концы под приварку	1885
06		30нж947нж2	37 4141 9099			Фланцевое	1990
07		30нж947нж3	37 4141 9102			Концы под приварку	1885
08		30с947нжТ	37 4141 7158	Пар, вода и другие жидкие и газообразные неагрессивные среды; $t \leqslant 300°$ С		Фланцевое	2025
09	1200	30с947нж1Т	37 4141 7161			Концы под приварку	1920
10		30с947нж2Т	37 4141 7158	Пар и газообразные неагрессивные среды; $t \leqslant 450°$ С	До 50	Фланцевое	2025
11		30с947нж3Т	37 4141 7161			Концы под приварку	1920
12		30нж947нжТ	37 4141 9117	Жидкие и газообразные агрессивные среды; $t \leqslant 300°$ С		Фланцевое	2025
13		30нж947нж1Т	37 4141 9120			Концы под приварку	1920
14		30нж947нж2Т	37 4141 9120			Фланцевое	2025
15		30нж947нж3Т	37 4141 9120			Концы под приварку	1920
16		30с947нж4	37 4141 7146	Пар, вода и другие жидкие и газообразные неагрессивные среды; $t \leqslant 300°$ С	От —30 до +40	Фланцевое	2045
17		30с947нж5	37 4141 7149			Концы под приварку	1940
18		30с947нж6	37 4141 7146	Пар и газообразные неагрессивные среды; $t \leqslant 450°$ С	От —40 до +40	Фланцевое	2045
19		30с947нж7	37 4141 7149			Концы под приварку	1940
20		30нж947нж4	37 4141 9105	Жидкие и газообразные агрессивные среды; $t \leqslant 300°$ С		Фланцевое	2045
21		30нж947нж5	37 4141 9106			Концы под приварку	1940
22		30нж947нж6	37 4141 9105		До 50	Фланцевое	2045
23		30нж947нж7	37 4141 9106			Концы под приварку	1940
24		30с947нж4Т	37 4141 7164	Пар, вода и другие жидкие и газообразные неагрессивные среды; $t \leqslant 300°$ С		Фланцевое	2075
25		30с947нж5Т	37 4141 7167			Концы под приварку	1970

Продолжение

Номер чертежа и исполнение	Условный проход D_y, мм	Условное обозначение	Код ОКП	Наименование рабочей среды и ее температура	Температура окружающей среды, °С	Присоединение к трубопроводу	Масса, кг
ПТ 11097-1200.26	1200	30с947нж6Т	37 4141 7164	Пар и газообразные неагрессивные среды; $t \leqslant 450°$ С	До 50	Фланцевое	2075
27		30с947нж7Т	37 4141 7167			Концы под приварку	1970
28		30нж947нж4Т	37 4141 9123	Жидкие и газообразные агрессивные среды; $t \leqslant 300°$ С		Фланцевое	2075
29		30нж947нж5Т	37 4141 9126			Концы под приварку	1970
30		30нж947нж6Т	37 4141 9123			Фланцевое	2075
31		30нж947нж7Т	37 4141 9126			Концы под приварку	1970
32		30с547нж	37 4141 1031	Пар, вода и другие жидкие и газообразные неагрессивные среды; $t \leqslant 300°$ С	От —30 до +40	Фланцевое	1895
33		30с547нж1	37 4141 1034			Концы под приварку	1790
34		30с547нж2	37 4141 1031	Пар и газообразные неагрессивные среды; $t \leqslant 450°$ С		Фланцевое	1895
35		30с547нж3	37 4141 1034			Концы под приварку	1790
36		30нж547нж	37 4141 9087	Жидкие и газообразные агрессивные среды; $t \leqslant 300°$ С	От —40 до +40	Фланцевое	1895
37		30нж547нж1	37 4141 9090			Концы под приварку	1790
38		30нж547нж2	37 4141 9087			Фланцевое	1895
39		30нж547нж3	37 4141 9090			Концы под приварку	1790
40		30с547нжТ	37 4141 1037	Пар, вода и другие жидкие и газообразные неагрессивные среды; $t \leqslant 300°$ С		Фланцевое	1895
41		30с547нж1Т	37 4141 1040			Концы под приварку	1790
42		30с547нж2Т	37 4141 1037	Пар и газообразные неагрессивные среды; $t \leqslant 450°$ С	До 50	Фланцевое	1895
43		30с547нж3Т	37 4141 1040			Концы под приварку	1790
44		30нж547нжТ	37 4141 9093	Жидкие и газообразные агрессивные среды; $t \leqslant 300°$ С		Фланцевое	1895
45		30нж547нж1Т	37 4141 9096			Концы под приварку	1790
46		30нж547нж2Т	37 4141 9093			Фланцевое	1895
47		30нж547нж3Т	37 4141 9096			Концы под приварку	1790
48		30с947нж8	37 4141 7152	Пар, вода и другие жидкие и газообразные агрессивные среды; $t \leqslant 300°$ С	От —30 до +40	Фланцевое	1890
49		30с947нж9	37 4141 7155			Концы под приварку	1765
50		30с947нж10	37 4141 7152	Пар и газообразные неагрессивные среды; $t \leqslant 450°$ С	От —40 до +40	Фланцевое	1890
51		30с947нж11	37 4141 7155			Концы под приварку	1765
52		30нж947нж8	37 4141 9111	Жидкие и газообразные агрессивные среды; $t \leqslant 300°$ С	От —40 до +40	Фланцевое	1890
53		30нж947нж9	37 4141 9114			Концы под приварку	1765
54		30нж947нж10	37 4141 9111			Фланцевое	1890
55		30нж947нж11	37 4141 9114			Концы под приварку	1765
56		30с947нж12	37 4141 7229	Пар, вода и другие жидкие и газообразные неагрессивные среды; $t \leqslant 300°$ С	От —30 до +40	Фланцевое	2085
57		30с947нж13	37 4141 7231			Концы под приварку	1980
58		30нж947нж12	37 4141 9152	Жидкие и газообразные агрессивные среды; $t \leqslant 300°$ С	От —40 до +40	Фланцевое	2085
59		30нж947нж13	37 4141 9154			Концы под приварку	1980
60		30с947нж12Т	37 4141 7233	Пар, вода и другие жидкие и газообразные неагрессивные среды; $t \leqslant 300°$ С	До 50	Фланцевое	2165
61		30с947нж13Т	37 4141 7235			Концы под приварку	2050
62		30нж947нж12Т	37 4141 9156	Жидкие и газообразные агрессивные среды; $t \leqslant 300°$ С		Фланцевое	2155
63		30нж947нж13Т	37 4141 9158			Концы под приварку	2050

Продолжение

Номер чертежа и исполнение	Условный проход D_y, мм	Условное обозначение	Код ОКП	Наименование рабочей среды и ее температура	Температура окружающей среды, °С	Присоединение к трубопроводу	Масса, кг
ПТ 11097-1200.64	1200	30с947нж14	37 4141 7237	Пар, вода и другие жидкие и газообразные неагрессивные среды; $t \leqslant 300°$ С	От —30 до +40	Фланцевое	2080
65		30с947нж15	37 4141 7239			Концы под приварку	1975
66		30нж947нж14	37 4141 9160	Жидкие и газообразные агрессивные среды; $t \leqslant 300°$ С	От —40 до +40	Фланцевое	2080
67		30нж947нж15	37 4141 9162			Концы под приварку	1975
68		30с947нж14Т	37 4141 7241	Пар, вода и другие жидкие и газообразные неагрессивные среды; $t \leqslant 300°$ С	До 50	Фланцевое	2140
69		30с947нж15Т	37 4141 7243			Концы под приварку	2035
70		30нж947нж14Т	37 4141 9164	Жидкие и газообразные агрессивные среды; $t \leqslant 300°$ С		Фланцевое	2140
71		30нж947нж15Т	37 4141 9166			Концы под приварку	2035

ТЕХНИЧЕСКАЯ ХАРАКТЕРИСТИКА ЭЛЕКТРОПРИВОДА

Условный проход задвижки D_y, мм	Тип электропривода	Электродвигатель		Время срабатывания задвижки, мин
		Тип	Мощность, кВт	
800	Б 099.100-06М	4АМС100S4	3,2	2,5
	Б 099.101-06М	В100L4	4	2,5
	Б 099.054М-06	4АМС100S4 или АИР100S4	3,2 или 3	2
	Б 099.054М-11	2В100L4	4	1,95
1000	Б 099.054М-06	4АМС100S4 или АИР100S4	3,2 или 3	2,53
	Б 099.054М-12	2В100L4	4	2,38
	Б 099.100-19М	4АМС100S4	3,2	2,6
	Б 099.101-12М	В100L4	4	2,6
1200	Б 099.053М-07	4АМС132S4	8,5	2,5
	Б 099.053М-11	2В100L4	4	2,5
	Б 099.102-06М	4АС132S4	8,5	3
	Б 099.103-06М	2В132S4	7,5	3

Примечание. В электроприводе предусмотрен путевой выключатель ВП-4М-III и ВП-701.

Затвор — двухдисковый клин.

Верхнее уплотнение штока предназначено для его разгрузки.

Герметичность затвора по 2-му классу ГОСТ 9544—75. Задвижки могут быть изготовлены по 1-му классу герметичности.

Уплотнение шпинделя — сальниковое. Подтяжка сальника — болтами.

Материал основных деталей задвижки и тип привода в зависимости от исполнения приведены в таблице.

Номер чертежа и исполнение	Материал основных деталей: корпус, крышка и клин	Тип привода
ПТ 11097-800 ПТ 11097-800.01	Сталь ВСт3сп3	Б 099.100-06МУ2
02 03	Сталь 20	
04 05	Сталь 12Х18Н10Т	
06 07	Сталь 10Х17Н13М3Т	
08 09	Сталь ВСт3сп3	Б 099.100-06МТ2
10 11	Сталь 20	
12 13	Сталь 12Х18Н10Т	
14 15	Сталь 10Х17Н13М3Т	
16 17	ВСт3сп3	Б 099.101-06МУ2
18 19	Сталь 20	
20 21	Сталь 12Х18Н10Т	
22 23	Сталь 10Х17Н13М3Т	
24 25	Сталь ВСт3сп3	Б 099.101-06МТ2
26 27	Сталь 20	
28 29	Сталь 12Х18Н10Т	
30 31	Сталь 10Х17Н13М3Т	
32 33	Сталь ВСт3сп3	Конический редуктор ПТ 095-01-02
34 35	Сталь 20	
36 37	Сталь 12Х18Н10Т	
38 39	Сталь 10Х17Н13М3Т	
40 41	Сталь ВСт3сп3	Конический редуктор ПТ 095-01-11
42 43	Сталь 20	
44 45	Сталь 12Х18Н10Т	
46 47	Сталь 10Х17Н13М3Т	
48 49	Сталь ВСт3сп3	Электропривод «MAW» (ГДР)
50 51	Сталь 20	
52 53	Сталь 12Х18Н10Т	
54 55	Сталь 10Х17Н13М3Т	
56 57	Сталь ВСт3сп3	Б 099.054М-06.01
58 59	Сталь 12Х18Н9Т	
60 61	Сталь ВСт3сп3	Б 099.054М-06.03
62 63	Сталь 12Х18Н10Т	
64 65	Сталь ВСт3сп3	Б 099.054М-11.01
66 67	Сталь 12Х18Н10Т	
68 69	Сталь ВСт3сп3	Б 099.054-11.03
70 71	Сталь 12Х18Н10Т	
ПТ 11097-1000 ПТ 11097-1000.01	Сталь ВСт3сп3	Б 099.100-19МУ2
02 03	Сталь 20	
04 05	Сталь 12Х18Н10Т	
06 07	Сталь 10Х17Н13М3Т	
08 09	Сталь ВСт3сп3	Б 099.100-19МТ2
10 11	Сталь 20	
12 13	Сталь 12Х18Н10Т	
14 15	Сталь 10Х17Н13М3Т	
16 17	Сталь ВСт3сп3	Б 099.101-12МУ2
18 19	Сталь 20	
20 21	Сталь 12Х18Н10Т	
22 23	Сталь 10Х17Н13М3Т	
24 25	Сталь ВСт3сп3	Б 099.101-12МТ2
26 27	Сталь 20	
28 29	Сталь 12Х18Н10Т	
30 31	Сталь 10Х17Н13М3Т	
32 33	Сталь ВСт3сп3	Конический редуктор ПТ 095-01-02
34 35	Сталь 20	
36 37	Сталь 12Х18Н10Т	
38 39	Сталь 10Х17Н13М3Т	

Продолжение

Номер чертежа и исполнение	Материал основных деталей: корпус, крышка и клин	Тип привода
40	Сталь ВСт3сп3	Конический редуктор ПТ 095-01-11
41		
42	Сталь 20	
43		
44	Сталь 12Х18Н10Т	
45		
46	Сталь 10Х17Н13М3Т	
47		
48	Сталь ВСт3сп3	Электропривод «MAW» (ГДР)
49		
50	Сталь 20	
51		
52	Сталь 12Х18Н10Т	
53		
54	Сталь 10Х17Н13М3Т	
55		
56	Сталь ВСт3сп3	Б 099.054М-06.01
57		
58	Сталь 12Х18Н10Т	
59		
60	Сталь ВСт3сп3	Б 099.054М-06.03
61		
62	Сталь 12Х18Н10Т	
63		
64	Сталь ВСт3сп3	Б 099.054М-12.01
65		
66	Сталь 12Х18Н10Т	
67		
68	Сталь Вст3сп3	Б 099.054М-12.03
69		
70	Сталь 12Х18Н10Т	
71		
ПТ 11097-1200	Сталь ВСт3сп3	Б 099.102-06МУ2
ПТ 11097-1200.01		
02	Сталь 20	
03		
04	Сталь 12Х18Н10Т	
05		
06	Сталь 10Х17Н13М3Т	
07		
08	Сталь ВСт3сп3	Б 099.102-06МТ2
09		
10	Сталь 20	
11		
12	Сталь 12Х18Н10Т	Б 099.102-06МТ2
13		
14	Сталь 10Х17Н13М3Т	
15		
16	Сталь ВСт3сп3	Б 099.103-06МУ2
17		
18	Сталь 20	
19		

Номер чертежа и исполнение	Материал основных деталей: корпус, крышка и клин	Тип привода
20	Сталь 12Х18Н10Т	Б 099.103-06МУ2
21		
22	Сталь 10Х17Н13М3Т	
23		
24	Сталь ВСт3сп3	Б 099.103-06МТ2
25		
26	Сталь 20	
27		
28	Сталь 12Х18Н10Т	
29		
30	Сталь 10Х17Н13М3Т	
31		
32	Сталь ВСт3сп3	Конический редуктор ПТ 095-02-02
33		
34	Сталь 20	
35		
36	Сталь 12Х18Н10Т	
37		
38	Сталь 10Х17Н13М3Т	
39		
40	Сталь ВСт3сп3	Конический редуктор ПТ 095-02-11
41		
42	Сталь 20	
43		
44	Сталь 12Х18Н10Т	
45		
46	Сталь 10Х17Н13М3Т	
47		
48	Сталь ВСт3сп3	Электропривод «MAW» (ГДР)
49		
50	Сталь 20	
51		
52	Сталь 12Х18Н10Т	
53		
54	Сталь 10Х17Н13М3Т	
55		
56	Сталь ВСт3сп3	Б 099.053М-07.01
57		
58	Сталь 20	
59		
60	Сталь 12Х18Н10Т	Б 099.054М-07.03
61		
62	Сталь 10Х17Н13М3Т	
63		
64	Сталь ВСт3сп3	Б 099.053М-11.01
65		
66	Сталь 20	
67		
68	Сталь 12Х18Н10Т	Б 099.053М-11.03
69		
70	Сталь 10Х17Н13М3Т	
71		

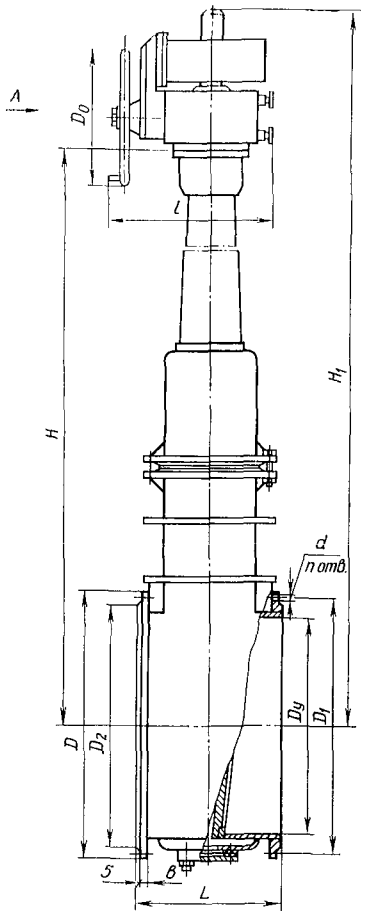

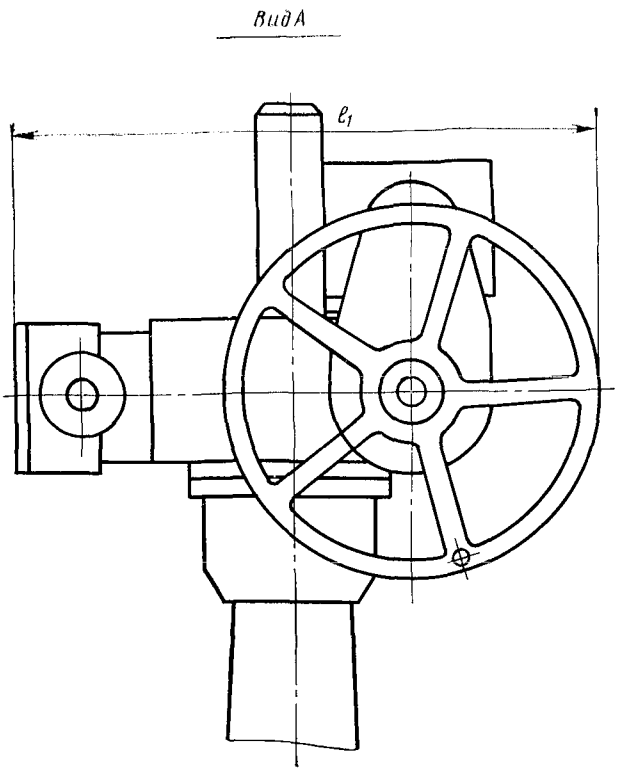

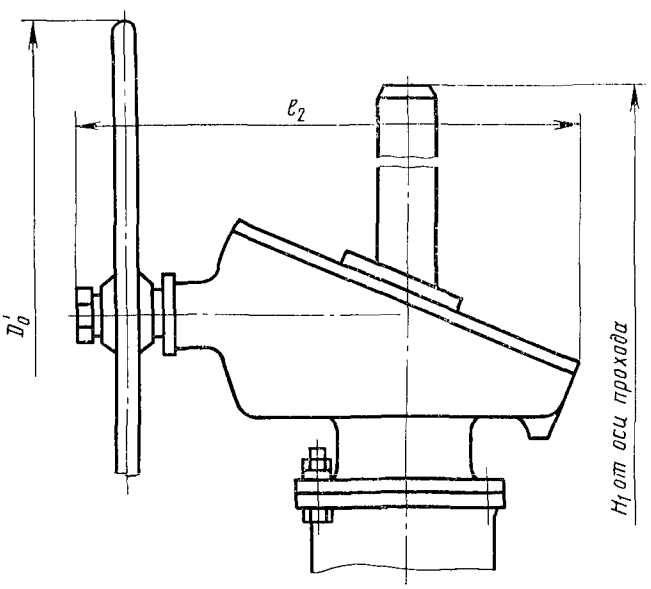

Исполнение с конической передачей

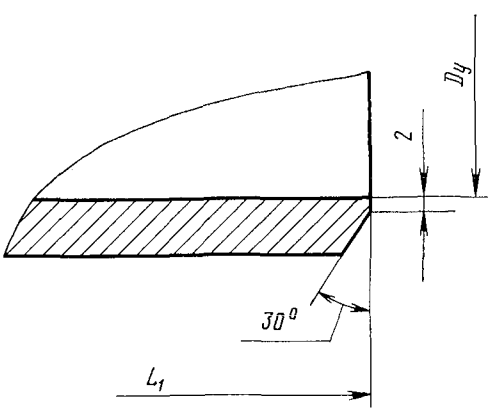

Исполнение с концами под приварку

Условный проход задвижки D_y, мм	800	1000	1200
Электропривод	168 (16,8)	214 (21,4)	200 (20)
Конический редуктор	670 (67)	900 (90)	750 (75)

Максимальное усилие на маховике при закрывании приведено в таблице.

Крутящий момент на муфте при закрывании: 490 (49) — для D_y 800 мм, 660 (66) — для D_y 1000 мм и 1120 (112) — для D_y 1200 мм.

Условия эксплуатации — климатические исполнения У3 и Т3 по ГОСТ 15150—69.

ОСНОВНЫЕ ГАБАРИТНЫЕ И ПРИСОЕДИНИТЕЛЬНЫЕ РАЗМЕРЫ (мм)

Номер чертежа и исполнение	Условный проход D_y	D	D_1	D_2	b	n	d	L	L_1	l	l_1	l_2	H	H_1	D_0	D_0'
ПТ 11097; 01—15	800	975	920	880	27	24	30	470	670	620	607	—	2302	3240	400	—
16—31										750	664					
32—47										—	—	410			—	640
48—55		1010	950	880			33			—	—	—	2308		400	
56—63										920						—
64—71		975	920	880			30			1128	492	—	2302		240	
ПТ 11097; 01—15	1000	1175	1120	1080	31	28	30	550	750	620	607	—	2820	3970	400	—
16—31										750	664					
32—47										—	—					
48—55		1220	1160	1105			33			—	—	410	2825		—	640
56—63										1007						
64—71		1175	1120	1080			30			1202	492	—	2820		240	—
ПТ 11097; 01—15	1200	1400	1340	1295	31	32	33	630	830	730	710	—	3353	4710	400	—
16—31										820	755					
32—47							39					545				
48—55		1455	1380	1330						—	—		3358		—	1000
56—63							33			1442		—				
64—71		1400	1340	1295						1494	845		3353		400	—

Задвижки относятся к классу ремонтируемых.

Гарантийный срок — 12 месяцев со дня ввода в эксплуатацию (18 месяцев для задвижек высшей категории качества).

Гарантийная наработка — не менее 500 циклов.

Изготовление и поставка — по ОСТ 26-07-1240—75.

Код ОКП 37 4143 7045
Код ОКП 37 4143 7044
Код ОКП 37 4143 7042

30с922бк
(419.00.00
420.00.00
421.00.00)

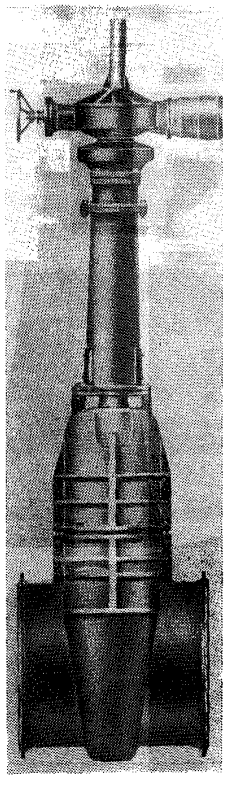

Задвижка клиновая с выдвижным шпинделем с электроприводом фланцевая

Применяется на трубопроводах для воздуходувных станций доменных цехов при температуре воздуха до 250° С.

$P_у$	0,6(6)
$P_р$	0,9(9)

Присоединение к трубопроводу — фланцевое по ГОСТ 12817—80 с присоединительными размерами по ГОСТ 12815—80 (исп. 1, ряд 2).

Затвор — упругий клин с боковыми направляющими поверхностями.

Герметичность затвора по 3-му классу ГОСТ 9544—75.

Уплотнение шпинделя — сальниковое. Подтяжка сальника — шпильками.

Управление задвижкой — от электропривода Д06У2 с электродвигателем 4АМС132S4 мощностью 8,5 кВт. Время срабатывания задвижки: для $D_у$ 1200 мм — 4 мин 12 с, $D_у$ 1400 мм — 4 мин 53 с и $D_у$ 1600 мм — 5 мин 34 с.

Задвижку устанавливают на трубопроводе в любом рабочем положении, кроме положения электроприводом вниз. При установке задвижки в наклонном или горизонтальном положении должна быть предусмотрена дополнительная опора под корпус электропривода.

Крутящий момент на муфте электропривода для $D_у$ 1200 мм — 4150 (415), для $D_у$ 1400 мм — 5310 (531) и для $D_у$ 1600 мм — 6620 (662).

Условия хранения — Ж2 по ГОСТ 15150—69.

Материал основных деталей: корпус и крышка — сталь 25Л-II, тарелки — чугун СЧ 25.

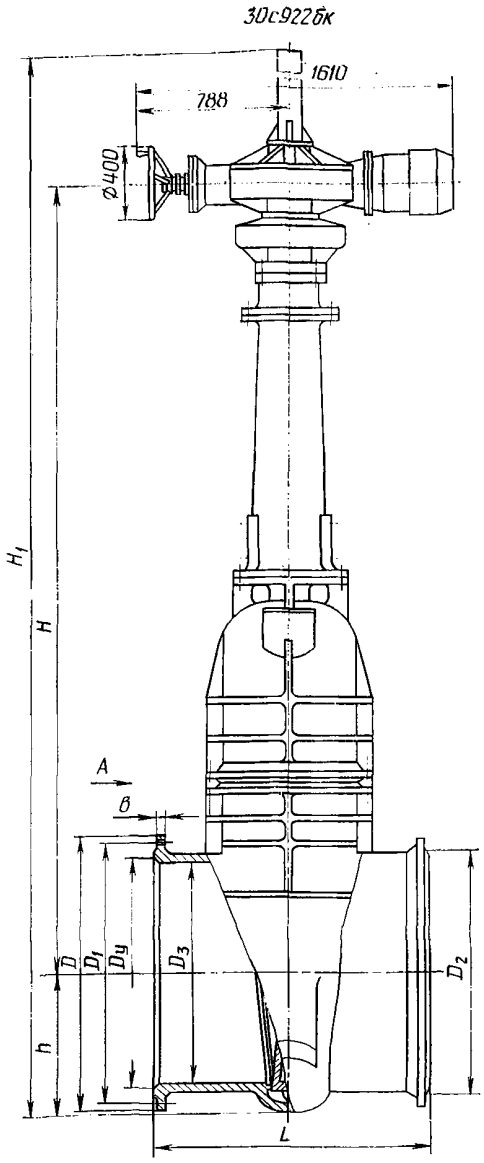

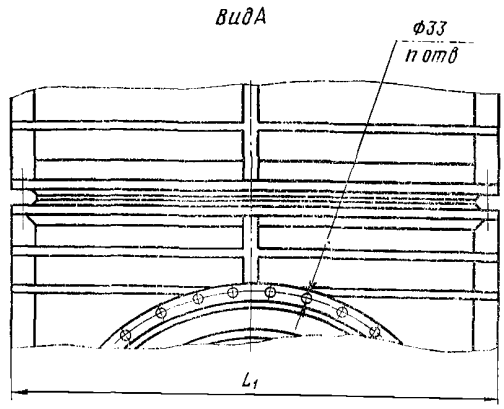

Задвижка относится к классу ремонтируемых.

Гарантийный срок — 12 месяцев со дня ввода в эксплуатацию, но не более 18 месяцев со дня отгрузки заводом-изготовителем.

Гарантийная наработка — 500 циклов.

Изготовление и поставка — по ТУ 26-07-1202—78.

ОСНОВНЫЕ ГАБАРИТНЫЕ, ПРИСОЕДИНИТЕЛЬНЫЕ РАЗМЕРЫ (мм) И МАССА (кг)

Номер чертежа	Условный проход D_y	D	D_1	D_2	D_3	b	n	L	L_1	H	H_1	h	Масса
421.00.00	1200	1400	1340	1295	1185	35	32	1400	1700	4181	5815	746	8710
420.00.00	1400	1620	1560	1510	1385	39	36	1600	1900	4682	6620	850	10770
419.00.00	1600	1820	1760	1710	1585	43	40	1800	2100	5183	7410	950	12700

30с46нж, 30с946нж, 30нж46нж, 30нж946нж (ПТ 11096)



Задвижки клиновые с выдвижным шпинделем

Применяются на трубопроводах для воды, пара и других жидких и газообразных неагрессивных сред рабочей температурой до 450° С (30с46нж, 30с946нж); жидких и газообразных агрессивных сред рабочей температурой до 300° С (30нж46нж, 30нж946нж). Задвижки могут применяться для других сред, по отношению к которым используемые материалы являются стойкими.

$P_у$ . . . . . 0,6(6)
$P_{пр}$ . . . . . 0,9(9)

Присоединение к трубопроводу — фланцевое (для основного исполнения и исполнений с четными номерами) и концы под приварку (для исполнений с нечетными номерами).

Затвор — упругий клин.

Уплотнительные поверхности корпуса и клина наплавлены коррозионно-стойкой сталью (30с46нж и 30с946нж).

Уплотнение шпинделя — сальниковое. Подтяжка сальника — шпильками.

Герметичность затвора по 2-му классу ГОСТ 9544—75 или по 1-му классу (оговаривают при заказе).

Управление задвижками — ручное, маховиком (30с46нж и 30нж46нж) и от электропривода (30с946нж и 30нж946нж) (см. таблицу).

Условный проход задвижки $D_у$, мм	Номер чертежа и исполнение	Тип электропривода	Электродвигатель		Время срабатывания задвижки, мин	Габаритные размеры, мм			
			тип	мощность, кВт		H	l	l_1	D_0
400	ПТ 11096; 01—15	Б 099.098-03М	4АМХС80А4	1,3	2,7	1772	645	490	240
	16—31	Б 099.099-03М	В80А4	1,1			665	550	
	48—55	«MAW»-05 (ГДР)	—	—		—	—	—	—
500	ПТ 11096; 01—15	Б 099.100-06М	4АС100L4	4,3	1,6	2200	620	607	400
	16—31	Б 099.101-06М	В100L4	4			750	664	
	48—55	«MAW»-06 (ГДР)	—	—		—	—	—	—
600	ПТ 11096; 01—15	Б 099.100-06М	4АМС100L4	4,3	1,6	1800	620	607	400
	16—31	Б 099.101-06М	В100L4	4			750	664	
	48—55	«MAW»-06 (ГДР)	—	—			—	—	—

Максимальные усилия на маховике задвижек и маховике электропривода приведены в таблице.

Тип управления	Условный проход задвижки D_y, мм					
	400		500		600	
	при открывании	при закрывании	при открывании	при закрывании	при открывании	при закрывании
Ручной	660 (66)	530 (53)	910 (91)	780 (78)	1190 (119)	940 (94)
Электропривод	120 (12)	100 (10)	230 (23)	200 (20)	300 (30)	240 (24)

Условия эксплуатации — климатические исполнения У2 и М2 по ГОСТ 15150—69, но при температуре окружающего воздуха от —40 до +50° С. Транспортирование и хранение по ГОСТ 5762—74.

Задвижки устанавливают на трубопроводе в любом рабочем положении, кроме положения электроприводом или маховиком вниз. При установке задвижек в наклонном или горизонтальном положении должна быть предусмотрена дополнительная опора под корпус электропривода.

Материал основных деталей: корпус, крышка, клин, шпиндель — Сталь 20 или сталь ВСт3сп3 (для задвижек 30с46нж, 30с946нж); сталь 12Х18Н9Т, сталь 12Х18Н10Т, сталь 10Х17Н13М3Т (для задвижек 30нж46нж, 30нж946нж).

Коды ОКП и масса задвижек в зависимости от исполнения приведены в таблице.

Номер чертежа и исполнение	Условный проход D_y, мм	Условное обозначение	Код ОКП	Масса, кг
ПТ 11096-400		30с946нж	37 4131 7059	320
ПТ 11096-400.01		30с946нж1	37 4131 7388	300
02		30с946нж2	37 4131 7059	320
03		30с946нж3	37 4131 7388	300
04		30нж946нж	37 4131 9029	320
05		30нж946нж1	37 4131 9360	300
06		30нж946нж2	37 4131 9029	320
07		30нж946нж3	37 4131 9360	300
08		30с946нжТ	37 4131 7393	320
09		30с946нж1Т	37 4131 7398	300
10		30с946нж2Т	37 4131 7393	320
11		30с946нж3Т	37 4131 7398	300
12		30нж946нжТ	37 4131 9385	320
13		30нж946нж1Т	37 4131 9390	300
14		30нж946нж2Т	37 4131 9385	320
15		30нж946нж3Т	37 4131 9390	300
16		30с946нж4	37 4131 7124	357
17	400	30с946нж5	37 4131 7414	323
18		30с946нж6	37 4131 7124	357
19		30с946нж7	37 4131 7414	323
20		30нж946нж4	37 4131 9365	357
21		30нж946нж5	37 4131 9370	323
22		30нж946нж6	37 4131 9365	357
23		30нж946нж7	37 4131 9370	323
24		30с946нж4Т	37 4131 7403	357
25		30с946нж5Т	37 4131 7408	323
26		30с946нж6Т	37 4131 7403	357
27		30с946нж7Т	37 4131 7408	323
28		30нж946нж4Т	37 4131 9395	357
29		30нж946нж5Т	37 4131 9400	323
30		30нж946нж6Т	37 4131 9395	357
31		30нж946нж7Т	37 4131 9400	323
32		30с46нж	37 4131 1067	273
33		30с46нж1	37 4131 1226	248
34		30с46нж2	37 4131 1067	273
35		30с46нж3	37 4131 1226	248
36		30нж46нж	37 4131 9008	273
37		30нж46нж1	37 4131 9405	248
38		30нж46нж2	37 4131 9008	273
39		30нж46нж3	37 4131 9405	248
40		30с46нжТ	37 4131 1231	273
41		30с46нж1Т	37 4131 1236	248
42		30с46нж2Т	37 4131 1231	273
43		30с46нж3Т	37 4131 1236	248
44		30нж46нжТ	37 4131 9410	273
45	400	30нж46нж1Т	37 4131 9415	248
46		30нж46нж2Т	37 4131 9410	273
47		30нж46нж3Т	37 4131 9415	248
48		30с946нж8	37 4131 7419	264
49		30с946нж9	37 4131 7424	240
50		30с946нж10	37 4131 7419	264
51		30с946нж11	37 4131 7424	240
52		30нж946нж8	37 4131 9375	264
53		30нж946нж9	37 4131 9380	240
54		30нж946нж10	37 4131 9375	264
55		30нж946нж11	37 4131 9380	240
ПТ 11096-500		30с946нж	37 4131 7060	502
ПТ 11096.500.01		30с946нж1	37 4131 7389	452
02		30с946нж2	37 4131 7060	502
03		30с946нж3	37 4131 7389	452
04		30нж946нж	37 4131 9030	502
05		30нж946нж1	37 4131 9361	452
06	500	30нж946нж2	37 4131 9030	502
07		30нж946нж3	37 4131 9361	452
08		30с946нжТ	37 4131 7394	502
09		30с946нж1Т	37 4131 7399	452
10		30с946нж2Т	37 4131 7394	502

Продолжение

Номер чертежа и исполнение	Условный проход D_y, мм	Условное обозначение	Код ОКП	Масса, кг	Номер чертежа и исполнение	Условный проход D_y, мм	Условное обозначение	Код ОКП	Масса, кг
11		30с946нж3Т	37 4131 7399	452	05		30нж946нж1	37 4141 9078	560
12		30нж946нжТ	37 4131 9386	502	06		30нж946нж2	37 4141 9046	612
13		30нж946нж1Т	37 4131 9391	452	07		30нж946нж3	37 4141 9078	560
14		30с946нж2Т	37 4131 9386	502	08		30с946нжТ	37 4141 7134	612
15		30с946нж3Т	37 4131 9391	452	09		30с946нж1Т	37 4141 7135	560
16		30с946нж4	37 4131 7125	605	10		30с946нж2Т	37 4141 7134	612
17		30с946нж5	37 4131 7415	555	11		30с946нж3Т	37 4141 7135	560
18		30с946нж6	37 4131 7125	605	12		30нж946нжТ	37 4141 9082	612
19		30с946нж7	37 4131 7415	555	13		30нж946нж1Т	37 4141 9083	560
20		30нж946нж4	37 4131 9366	605	14		30нж946нж2Т	37 4141 9082	612
21		30нж946нж5	37 4131 9371	555	15		30нж946нж3Т	37 4141 9083	560
22		30нж947нж6	37 4131 9366	605	16		30с946нж4	37 4141 7057	715
23		30нж946нж7	37 4131 9371	555	17		30с946нж5	37 4141 7131	660
24		30с946нж4Т	37 4131 7404	605	18		30с946нж6	37 4141 7057	715
25		30с946нж5Т	37 4131 7409	555	19		30с946нж7	37 4141 7131	660
26		30с946нж6Т	37 4131 7404	605	20		30нж946нж4	37 4141 9051	715
27		30с946нж7Т	37 4131 7409	555	21		30нж946нж5	37 4141 9079	660
28		30нж946нж4Т	37 4131 9396	605	22		30нж946нж6	37 4141 9051	715
29		30нж946нж5Т	37 4131 9401	555	23		30нж946нж7	37 4141 9079	660
30		30нж946нж6Т	37 4131 9396	605	24		30с946нж4Т	37 4141 7136	715
31	500	30нж946нж7Т	37 4131 9401	555	25	600	30с946нж5Т	37 4141 7137	660
32		30с46нж	37 4131 1068	412	26		30с946нж6Т	37 4141 7136	715
33		30с46нж1	37 4131 1227	360	27		30с946нж7Т	37 4141 7137	660
34		30с46нж2	37 4131 1068	412	28		30нж946нж4Т	37 4141 9084	715
35		30с46нж3	37 4131 1227	360	29		30нж946нж5Т	37 4141 9085	660
36		30нж46нж	37 4131 9009	412	30		30нж946нж6Т	37 4141 9084	715
37		30нж46нж1	37 4131 9406	360	31		30нж946нж7Т	37 4141 9085	660
38		30нж46нж2	37 4131 9006	412	32		30с46нж	37 4141 1017	523
39		30нж46нж3	37 4131 9406	360	33		30с46нж1	37 4141 1026	473
40		30с46нжТ	37 4131 1232	412	34		30с46нж2	37 4141 1017	523
41		30с46нж1Т	37 4131 1237	360	35		30с46нж3	37 4141 1026	473
42		30с46нж2Т	37 4131 1232	412	36		30нж46нж	37 4141 9052	523
43		30с46нж3Т	37 4131 1237	360	37		30нж46нж1	37 4141 9075	473
44		30нж46нжТ	37 4131 9411	412	38		30нж46нж2	37 4141 9052	523
45		30нж46нж1Т	37 4131 9416	360	39		30нж46нж3	37 4141 9075	473
46		30нж46нж2Т	37 4131 9411	412	40		30с46нжТ	37 4141 1027	523
47		30нж46нж3Т	37 4131 9416	360	41		30с46нж1Т	37 4141 1028	473
48		30с946нж8	37 4131 7420	392	42		30с46нж2Т	37 4141 1027	523
49		30с946нж9	37 4131 7425	343	43		30с46нж3Т	37 4141 1028	473
50		30с946нж10	37 4131 7420	392	44		30нж46нжТ	37 4141 9076	523
51		30с946нж11	37 4131 7425	343	45		30нж46нж1Т	37 4141 9077	473
52		30нж946нж8	37 4131 9376	392	46		30нж46нж2Т	37 4141 9076	523
53		30нж946нж9	37 4131 9381	343	47		30нж46нж3Т	37 4141 9077	473
54		30нж946нж10	37 4131 9376	392	48		30с946нж8	37 4141 7132	503
55		30нж946нж11	37 4131 9381	343	49		30с946нж9	37 4141 7133	453
					50		30с946нж10	37 4141 7132	503
ПТ 11096-600	600	30с946нж	37 4141 7051	612	51		30с946нж11	37 4141 7133	453
ПТ 11096-600.01		30с946нж1	37 4141 7130	560	52		30нж946нж8	37 4141 9080	503
02		30с946нж2	37 4141 7051	612	53		30нж946нж9	37 4141 9081	453
03		30с946нж3	37 4141 7130	560	54		30нж946нж10	37 4141 9080	503
04		30нж946нж	37 4141 9046	612	55		30нж946нж11	37 4141 9081	453

30с946нж, 30нж946нж

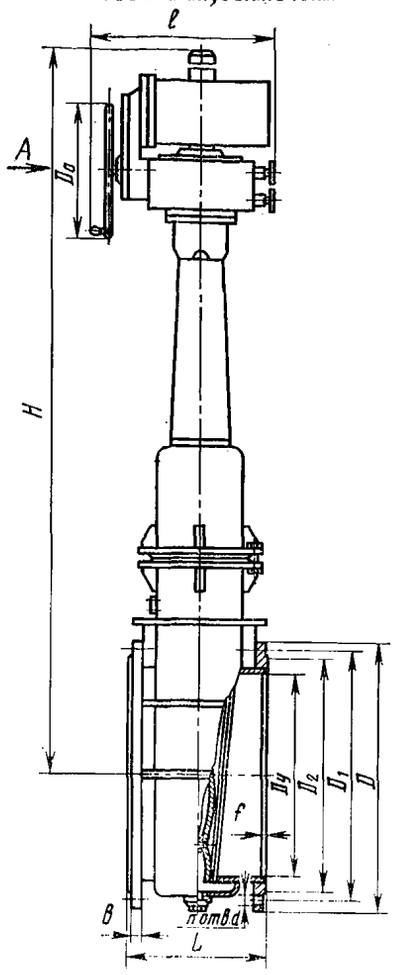

Вид А

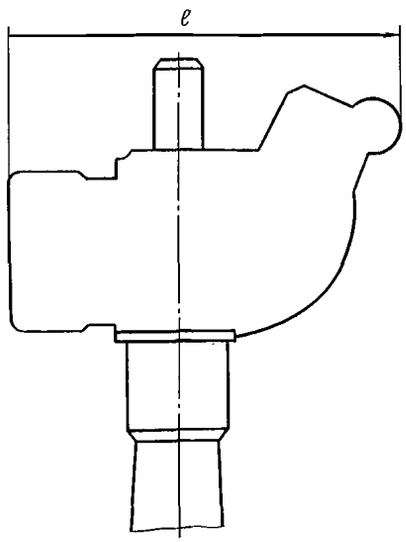

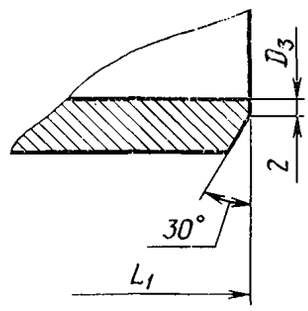

Исполнение с концами под приварку

30с 46нж, 30нж 46нж

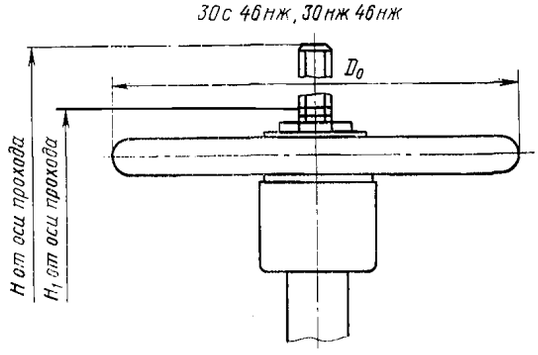

Задвижки относятся к классу восстанавливаемых.

Гарантийный срок — 12 месяцев со дня ввода в эксплуатацию.

Гарантийная наработка — не менее 500 циклов.

Изготовление и поставка — по ОСТ 26-07-1240—75.

ОСНОВНЫЕ ГАБАРИТНЫЕ И ПРИСОЕДИНИТЕЛЬНЫЕ РАЗМЕРЫ (мм)

Условный проход D_y	L	L_1	D	D_1	D_2	d	b	f	H	H_1	D_0	n	D_3
400	310	510	565	515	482	26	24	4	1697	1330	450	16	406
500	350	550	670	620	585	26	25	4	2100	1646	640	20	510
600	390	580	755	705	670	26	25	5	2440	1886	640	20	610

30с42нж, 30нж42нж, 30с942нж, 30нж942нж (ПТ 11095)

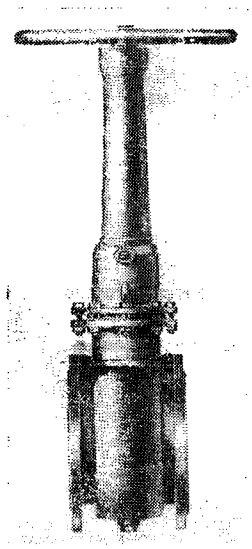

Задвижки штампосварные с выдвижным шпинделем

Применяются на трубопроводах для различных сред (см. таблицу).

Задвижки могут применяться для других сред, по отношению к которым используемые материалы являются стойкими.

$P_у$	1(10)
$P_{пр}$	1,5(15)

Присоединение к трубопроводу — фланцевое с присоединительными размерами по ГОСТ 12815—80 (исп. 1, ряд 2) и концы под приварку.

Затвор — упругий клин с боковыми направляющими поверхностями.

Уплотнительные поверхности корпуса и клина наплавлены коррозионно-стойкой сталью.

Уплотнение шпинделя — сальниковое. Подтяжка сальника — болтами.

Верхнее уплотнение задвижки предназначено для разгрузки сальника при поднятом до отказа клине.

Герметичность затвора по 2-му классу ГОСТ 9544—75 или по 1-му классу (оговаривают при заказе).

Номер чертежа и исполнение	Условный проход $D_у$, мм	Условное обозначение	Код ОКП	Рабочая среда и ее температура	Температура окружающей среды, °С	Присоединение к трубопроводу	Масса, кг
ПТ 11095-150	150	30с42нж	37 4121 1099	Пар, вода и другие жидкие и газообразные неагрессивные среды; $t \leqslant 300°$ С	От —30 до +40	Фланцевое	70
ПТ 11095-150.01		30с42нж1	37 4121 1122			Концы под приварку	60
02		30с42нж2	37 4121 1099	Пар, газообразные неагрессивные среды; $t \leqslant 450°$ С		Фланцевое	70
03		30с42нж3	37 4121 1122			Концы под приварку	60
04		30нж42нж	37 4121 9008	Жидкие и газообразные агрессивные среды; $t \leqslant 300°$ С	От —40 до +40	Фланцевое	70
05		30нж42нж1	37 4121 9319			Концы под приварку	60
06		30нж42нж2	37 4121 9008			Фланцевое	70
07		30нж42нж3	37 4121 9319			Концы под приварку	60
08		30с42нжТ	37 4121 1123	Пар, вода и другие жидкие и газообразные неагрессивные среды; $t \leqslant 300°$ С	До 50	Фланцевое	70
09		30с42нж1Т	37 4121 1124			Концы под приварку	60
10		30с42нж2Т	37 4121 7123	Пар, газообразные неагрессивные среды; $t \leqslant 450°$ С		Фланцевое	70
11		30с42нж3Т	37 4121 1124			Концы под приварку	60
12		30нж42нжТ	37 4121 9320	Жидкие и газообразные агрессивные среды; $t \leqslant 300°$ С	До 50	Фланцевое	70
13		30нж42нж1Т	37 4121 9321			Концы под приварку	60
14		30нж42нж2Т	37 4121 9320			Фланцевое	70
15		30нж42нж3Т	37 4121 9321			Концы под приварку	60
16		30с942нж4	37 4121 7064	Пар, вода и другие жидкие и газообразные неагрессивные среды; $t \leqslant 300°$ С	От —30 до +40	Фланцевое	60
17		30с942нж5	37 4121 7113			Концы под приварку	50

Продолжение

Номер чертежа и исполнение	Условный проход D_y, мм	Условное обозначение	Код ОКП	Рабочая среда и ее температура	Температура окружающей среды, °С	Присоединение к трубопроводу	Масса, кг
ПТ 11095-150.18	150	30с942нж6	37 4121 7064	Пар, газообразные неагрессивные среды; $t \leqslant 450°$ С	От —40 до +40	Фланцевое	60
19		30с942нж7	37 4121 7113			Концы под приварку	50
20		30нж942нж4	37 4121 9010	Жидкие и газообразные агрессивные среды; $t \leqslant 300°$ С	От —40 до +40	Фланцевое	60
21		30нж942нж5	37 4121 9322			Концы под приварку	50
22		30нж942нж6	37 4121 9010			Фланцевое	60
23		30нж942нж7	37 4121 9322			Концы под приварку	50
ПТ 11095-200 ПТ-11095-200.01	200	30с942нж	37 4131 7084	Пар, вода и другие жидкие и газообразные неагрессивные среды; $t \leqslant 300°$ С	От —30 до +40	Фланцевое	156
		30с942нж1	37 4131 7385			Концы под приварку	146
02		30с942нж2	37 4131 7084	Пар, газообразные неагрессивные среды; $t \leqslant 450°$ С	От —40 до +40	Фланцевое	156
03		30с942нж3	37 4131 7385			Концы под приварку	146
04		30нж942нж	37 4131 9145	Жидкие и газообразные агрессивные среды; $t \leqslant 300°$ С		Фланцевое	156
05		30нж942нж1	37 4131 9357			Концы под приварку	146
06		30нж942нж2	37 4131 9145			Фланцевое	156
07		30нж942нж3	37 4131 9357			Концы под приварку	146
08		30с942нжТ	37 4131 7390	Пар, вода и другие жидкие и газообразные неагрессивные среды; $t \leqslant 300°$ С		Фланцевое	156
09		30с942нж1Т	37 4131 7395			Концы под приварку	146
10		30с942нж2Т	37 4131 7390	Пар, газообразные неагрессивные среды; $t \leqslant 450°$ С	До 50	Фланцевое	156
11		30с942нж3Т	37 4131 7395			Концы под приварку	146
12		30нж942нжТ	37 4131 9382	Жидкие и газообразные среды, агрессивные среды; $t \leqslant 300°$ С		Фланцевое	156
13		30нж942нж1Т	37 4131 9387			Концы под приварку	146
14		30нж942нж2Т	37 4131 9382			Фланцевое	156
15		30нж942нж3Т	37 4131 9387			Концы под приварку	146
16		30с942нж4	37 4131 7128	Пар, вода и другие жидкие и газообразные неагрессивные среды; $t \leqslant 300°$ С	От —30 до +40	Фланцевое	182
17		30с942нж5	37 4131 7411			Концы под приварку	172
18		30с942нж6	37 4131 7128	Пар, газообразные неагрессивные среды; $t \leqslant 450°$ С	От —40 до +40	Фланцевое	182
19		30с942нж7	37 4131 7411			Концы под приварку	172
20		30нж942нж4	37 4131 9362	Жидкие и газообразные агрессивные среды; $t \leqslant 300°$ С		Фланцевое	182
21		30нж942нж5	37 4131 9367			Концы под приварку	172
22		30нж942нж6	37 4131 9362			Фланцевое	182
23		30нж942нж7	37 4131 9367			Концы под приварку	172
24		30с942нж4Т	37 4131 7400	Пар, вода и другие жидкие и газообразные неагрессивные среды; $t \leqslant 300°$ С		Фланцевое	182
25		30с942нж5Т	37 4131 7405			Концы под приварку	172
26		30с942нж6Т	37 4131 7400	Пар, газообразные неагрессивные среды; $t \leqslant 450°$ С	До 50	Фланцевое	182
27		30с942нж7Т	37 4131 7405			Концы под приварку	172
28		30нж942нж4Т	37 4131 9392	Жидкие и газообразные агрессивные среды; $t \leqslant 300°$ С		Фланцевое	182
29		30нж942нж5Т	37 4131 9397			Концы под приварку	172
30		30нж942нж6Т	37 4131 9392			Фланцевое	182
31		30нж942нж7Т	37 4131 9397			Концы под приварку	172
32		30с42нж	37 4131 1102	Пар, вода и другие жидкие и газообразные неагрессивные среды; $t \leqslant 300°$ С	От —30 до +40	Фланцевое	105
33		30с42нж1	37 4131 1223			Концы под приварку	95
34		30с42нж2	37 4131 1102	Пар, газообразные неагрессивные среды; $t \leqslant 450°$ С	От —40 до +40	Фланцевое	105
35		30с42нж3	37 4131 1223			Концы под приварку	95
36		30нж42нж	37 4131 9144	Жидкие и газообразные агрессивные среды; $t \leqslant 300°$ С		Фланцевое	105
37		30нж42нж1	37 4131 9402			Концы под приварку	95
38		30нж42нж2	37 4131 9144			Фланцевое	105
39		30нж42нж3	37 4131 9402			Концы под приварку	95

Продолжение

Номер чертежа и исполнение	Условный проход D_y, мм	Условное обозначение	Код ОКП	Рабочая среда и ее температура	Температура окружающей среды, °С	Присоединение к трубопроводу	Масса, кг
ПТ 11095-200.40	200	30с42нжТ	37 4131 1228	Пар, вода и другие жидкие и газообразные неагрессивные среды; $t \leqslant 300°$ С		Фланцевое	105
41		30с42нж1Т	37 4131 1233			Концы под приварку	95
42		30с42нж2Т	37 4131 1228	Пар, газообразные неагрессивные среды; $t \leqslant 450°$ С	До 50	Фланцевое	105
43		30с42нж3Т	37 4131 1233			Концы под приварку	95
44		30нж42нжТ	37 4131 9407	Жидкие и газообразные агрессивные среды; $t \leqslant 300°$ С		Фланцевое	105
45		30нж42нж1Т	37 4131 9412			Концы под приварку	95
46		30нж42нж2Т	37 4131 9407			Фланцевое	105
47		30нж42нж3Т	37 4131 9412			Концы под приварку	95
48		30с942нж8	37 4131 7416	Пар, вода и другие жидкие и газообразные неагрессивные среды; $t \leqslant 300°$ С	От —30 до +40	Фланцевое	93
49		30с942нж9	37 4131 7421			Концы под приварку	83
50		30с942нж10	37 4131 7416	Пар, газообразные неагрессивные среды; $t \leqslant 450°$ С	От —40 до +40	Фланцевое	93
51		30с942нж11	37 4131 7421			Концы под приварку	83
52		30нж942нж8	37 4131 9372	Жидкие и газообразные агрессивные среды; $t \leqslant 300°$ С		Фланцевое	93
53		30нж942нж9	37 4131 9377			Концы под приварку	83
54		30нж942нж10	37 4131 9372			Фланцевое	93
55		30нж942нж11	37 4131 9377			Концы под приварку	83
ПТ 11095-300	300	30с942нж	37 4131 7058	Пар, вода и другие жидкие и газообразные неагрессивные среды; $t \leqslant 300°$ С	От —30 до +40	Фланцевое	220
ПТ 11095-300.01		30с942нж1	37 4131 7387			Концы под приварку	210
02		30с942нж2	37 4131 7058	Пар, газообразные неагрессивные среды; $t \leqslant 450°$ С	От —40 до +40	Фланцевое	220
03		30с942нж3	37 4131 7387			Концы под приварку	210
04		30нж942нж	37 4131 9028	Жидкие и газообразные агрессивные среды; $t \leqslant 300°$ С		Фланцевое	220
05		30нж942нж1	37 4131 9359			Концы под приварку	210
06		30нж942нж2	37 4131 9028			Фланцевое	220
07		30нж942нж3	37 4131 9359			Концы под приварку	210
08		30с942нжТ	37 4131 7392	Пар, вода и другие жидкие и газообразные неагрессивные среды; $t \leqslant 300°$ С		Фланцевое	220
09		30с942нж1Т	37 4131 7397			Концы под приварку	210
10		30с942нж2Т	37 4131 7392	Пар, газообразные неагрессивные среды; $t \leqslant 450°$ С	До 50	Фланцевое	220
11		30с942нж3Т	37 4131 7397			Концы под приварку	210
12		30нж942нжТ	37 4131 9384	Жидкие и газообразные агрессивные среды; $t \leqslant 300°$ С		Фланцевое	220
13		30нж942нж1Т	37 4131 9389			Концы под приварку	210
14		30нж942нж2Т	37 4131 9384			Фланцевое	220
15		30нж942нж3Т	37 4131 9389			Концы под приварку	210
16		30с942нж4	37 4131 7362	Пар, вода и другие жидкие и газообразные неагрессивные среды; $t \leqslant 300°$ С		Фланцевое	243
17		30с942нж5	37 4131 7413			Концы под приварку	232
18		30с942нж6	37 4131 7362	Пар, газообразные неагрессивные среды; $t \leqslant 450°$ С	От —40 до +40	Фланцевое	243
19		30с942нж7	37 4131 7413			Концы под приварку	232
20		30нж942нж4	37 4131 9364	Жидкие и газообразные агрессивные среды; $t \leqslant 300°$ С		Фланцевое	243
21		30нж942нж5	37 4131 9369			Концы под приварку	232
22		30нж942нж6	37 4131 9369			Фланцевое	243
23		30нж942нж7	37 4131 9369			Концы под приварку	232
24		30с942нж4Т	37 4131 7402	Пар, вода и другие жидкие и газообразные неагрессивные среды; $t \leqslant 300°$ С		Фланцевое	243
25		30с942нж5Т	37 4131 7407			Концы под приварку	232
26		30с942нж6Т	37 4131 7402	Пар, газообразные неагрессивные среды; $t \leqslant 450°$ С	До 50	Фланцевое	243
27		30с942нж7Т	37 4131 7407			Концы под приварку	232

Продолжение

Номер чертежа и исполнение	Условный проход D_y, мм	Условное обозначение	Код ОКП	Рабочая среда и ее температура	Температура окружающей среды, °С	Присоединение к трубопроводу	Масса, кг
ПТ 11095-300.28	300	30нж942нж4Т	37 4131 9394	Жидкие и газообразные агрессивные среды; $t \leqslant 300°$ С	До 50	Фланцевое	243
29		30нж942нж5Т	37 4131 9399			Концы под приварку	232
30		30нж942нж6Т	37 4131 9394			Фланцевое	243
31		30нж942нж7Т	37 4131 9399			Концы под приварку	232
32		30с42нж	37 4131 1066	Пар, вода и другие жидкие и газообразные неагрессивные среды; $t \leqslant 300°$ С	От —30 до +40	Фланцевое	185
33		30с42нж1	37 4131 1225			Концы под приварку	170
34		30с42нж2	37 4131 1066	Пар, газообразные неагрессивные среды; $t \leqslant 450°$ С	От —40 до +40	Фланцевое	185
35		30с42нж3	37 4131 1225			Концы под приварку	170
36		30нж42нж	37 4131 9007	Жидкие и газообразные агрессивные среды; $t \leqslant 300°$ С		Фланцевое	185
37		30нж42нж1	37 4131 9404			Концы под приварку	170
38		30нж42нж2	37 4131 9007			Фланцевое	185
39		30нж42нж3	37 4131 9404			Концы под приварку	170
40		30с42нжТ	37 4131 1230	Пар, вода и другие жидкие и газообразные неагрессивные среды; $t \leqslant 300°$ С	До 50	Фланцевое	185
41		30с42нж1Т	37 4131 1235			Концы под приварку	170
42		30с42нж2Т	37 4131 1230	Пар, газообразные неагрессивные среды; $t \leqslant 450°$ С		Фланцевое	185
43		30с42нж3Т	37 4131 1235			Концы под приварку	170
44		30нж42нжТ	37 4131 9409	Жидкие и газообразные агрессивные среды; $t \leqslant 300°$ С		Фланцевое	185
45		30нж42нж1Т	37 4131 9414			Концы под приварку	170
46		30нж42нж2Т	37 4131 9409			Фланцевое	185
47		30нж42нж3Т	37 4131 9414			Концы под приварку	170
48		30с942нж8	37 4131 7418	Пар, вода и другие жидкие и газообразные неагрессивные среды; $t \leqslant 300°$ С	От —30 до +40	Фланцевое	174
49		30с942нж9	37 4131 7423			Концы под приварку	158
50		30с942нж10	37 4131 7418	Пар, газообразные неагрессивные среды; $t \leqslant 450°$ С	От —40 до +40	Фланцевое	174
51		30с942нж11	37 4131 7423			Концы под приварку	158
52		30нж942нж8	37 4131 9374	Жидкие и газообразные агрессивные среды; $t \leqslant 300°$ С		Фланцевое	174
53		30нж942нж9	37 4131 9379			Концы под приварку	158
54		30нж942нж10	37 4131 9374			Фланцевое	174
55		30нж942нж11	37 4131 9379			Концы под приварку	158

Управление задвижкой — ручное, маховиком (30с42нж, 30нж42нж) приводом «MAW»* (ГДР) и электроприводом в нормальном и взрывозащищенном исполнениях (30с942нж, 30нж942нж) (см. таблицу).

Максимальное усилие на маховике при открывании задвижки с ручным управлением: 210 (21) — для D_y 150 мм, 490 (49) — для D_y 200 мм, 620 (62) — для D_y 300 мм.

Максимальное усилие на маховике при открывании задвижек электроприводом: 90 (9) — для D_y 200 мм, 110 (11) — для D_y 300 мм.

Условия эксплуатации — климатические исполнения У1 и Т1 по ГОСТ 15150—69.

Задвижки устанавливают на трубопроводе в любом рабочем положении, кроме положения электроприводом или маховиком вниз. При установке задвижек в наклонном или горизонтальном положении должна быть предусмотрена дополнительная опора под корпус электропривода.

Материал основных деталей: корпус, крышка — Сталь 20, ВСт3сп3, 12Х18Н10Т или 10Х17Н13М3Т.

* Привод «MAW»-03 — для D_y 150 мм (исп. 16—23), D_y 200 и 300 мм (исп. 49—55); привод «MAW»-05 — для D_y 300 мм (исп. 48—55).

Номер чертежа и исполнение	Условный проход задвижки D_y, мм	Электропривод	Электродвигатель		Время срабатывания задвижки, мин
			Тип	Мощность, кВт	
ПТ 11095; 01—15	200	Б 099.098-03М	4АМХС80А4	1,3	1,7—2
16—31	300	или	или	или	
		Б 099.099-03М	В80А4	1,1	

30с 42нж;30нж 42нж

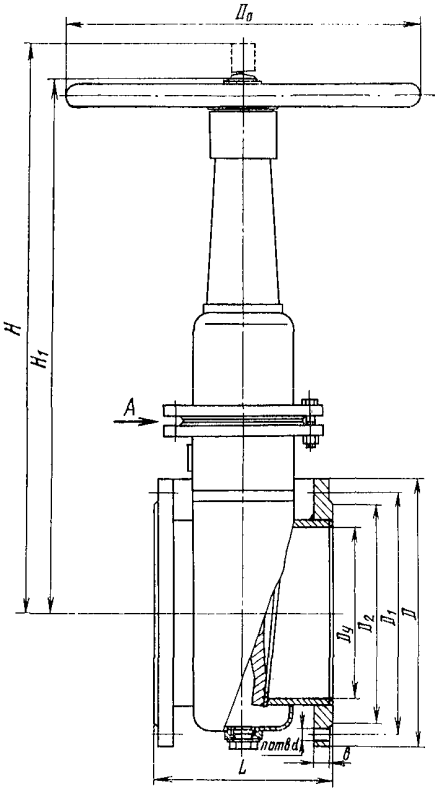

Вид А

30с 942нж, 30нж 942нж

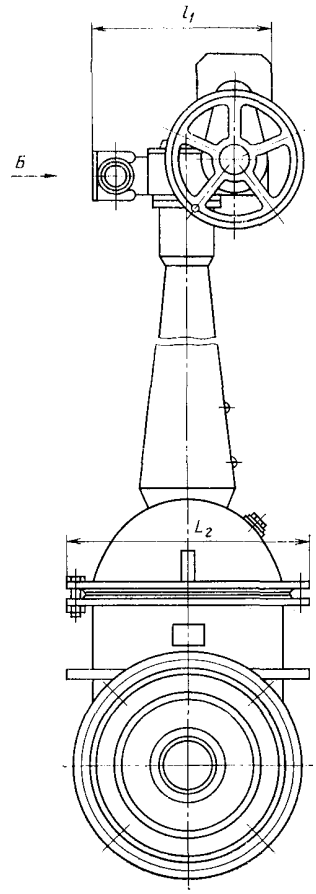

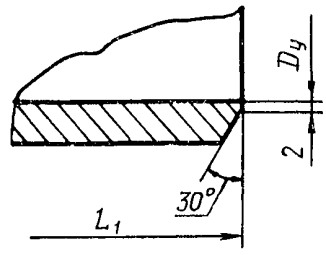

Исполнение с концами под приварку

Вид Б

30с 942нж, 30нж 942нж

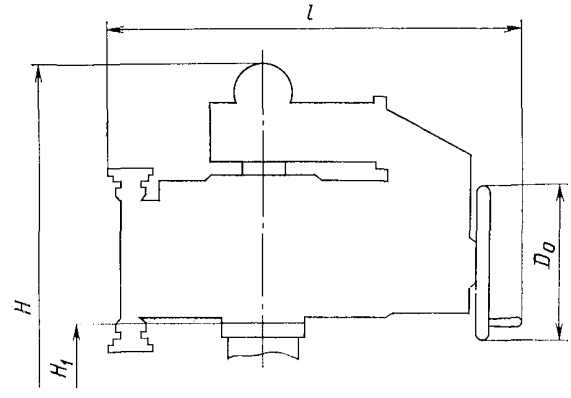

ОСНОВНЫЕ ГАБАРИТНЫЕ И ПРИСОЕДИНИТЕЛЬНЫЕ РАЗМЕРЫ (мм)

Условное обозначение	Условный проход D_y	D	D_1	D_2	b	d	n	L	L_1	L_2	H	H_1	l	l_1	D_0
30с42нж 30нж42нж	150	280	240	212	21	22	8	210	350	280	825	705	—	—	450
30с42нж 30нж42нж	200	335	295	268	21	22	8	230	400	340	952	812	—	—	450
30с942нж 30нж942нж											1200 1220	760	645 665	490 550	240
30с42нж 30нж42нж	300	440	400	370	24	22	12	270	470	455	1380	1125	—	—	450
30с942нж 30нж942нж											1488 1508	1047	645 665	490 550	240

Примечание. Для задвижек с электроприводом D_y 200 и 300 мм в числителе указаны размеры для электропривода Б 099.098-03М (в нормальном исполнении), а в знаменателе размеры для электропривода Б 099.099-03М (во взрывозащищенном исполнении).

Задвижки относятся к классу ремонтируемых.
Гарантийный срок — 12 месяцев со дня ввода в эксплуатацию.
Гарантийная наработка — не менее 500 циклов.
Изготовление и поставка — по ОСТ 26-07-1240—75.

31с942р
(ПТ 11090)

Задвижка клиновая с выдвижным шпинделем с электроприводом фланцевая

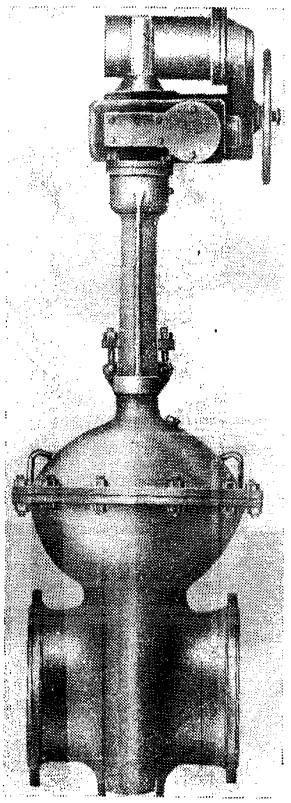

Применяется на трубопроводах для абразивной пульпы рабочей температурой до 80° С.

$P_у$	1(10)
$P_{пр}$	1,5(15)

Присоединение к трубопроводу — фланцевое с присоединительными размерами по ГОСТ 12815—80 (исп. 1), с ответными фланцами под приварку по ГОСТ 12821—80.

Затвор — сплошной клин с боковыми направляющими поверхностями. Уплотнение в затворе — армированные резиновые кольца.

Верхнее уплотнение обеспечивается вращением маховика вручную.

Герметичность затвора по 1-му классу ГОСТ 9544—75. Для задвижек с условным проходом $D_у$ 400 и 500 мм пропуск среды не допускается, для $D_у$ 600 мм пропуск среды в затворе — не более 1 см³/мин, для $D_у$ 800 и 1000 мм — не более 3 см³/мин.

Уплотнение шпинделя — сальниковое. Подтяжка сальника — откидными болтами.

Управление задвижкой — от электропривода (см. таблицу).

Номер чертежа и исполнение	Условный проход задвижки $D_у$, мм	Электропривод	Электродвигатель		Время срабатывания задвижки, мин
			Тип	Мощность, кВт	
ПТ 11090-400	400	Б 099.100-02М	4АМС100S4	3,2	1,16
ПТ 11090-400.01		Б 099.054М-05.01	4АМС100S4 или АИР100S4	3,2 или 3	0,56
ПТ 11090-500	500	Б 099.054М-06	4АМС100S4 или АИР100S4	3,2 или 3	1,45
ПТ 11090-600	600	Б 099.054М-06	4АМС100S4 или АИР100S4	3,2 или 3	1,78
ПТ 11090-800	800	Б 099.102-06М	4АМС132S4	8,5	2,32
ПТ 11090-800.01		Б 099.053М-07.01	4АМС132S4	8,5	1,91
ПТ 11090-1000	1000	Б 099.053М-04.01	4АМС100L4 или АИР100L4	4,25 или 4	4,8

Крутящий момент на муфте электропривода при закрывании: 510 (51) — для D_y 400 мм, 555 (55,5) — для D_y 500 мм, 780 (78) — для D_y 600 мм, 1590 (159) — для D_y 800 мм, 1210 (121) — для D_y 1000 мм.

В конструкции задвижки для D_y 400 и 800 мм предусмотрен путевой выключатель Б 053.032-01.

Задвижку устанавливают на трубопроводе — электроприводом вертикально вверх.

Материал основных деталей: корпус, крышка, клин, сальник — сталь.

Коды ОКП задвижки в зависимости от исполнения приведены в таблице.

Номер чертежа и исполнение	Условный проход D_y, мм	Условное обозначение	Код ОКП
ПТ 11090-400	400	31с942р	37 4131 7254
ПТ 11090-400.01	400	31с942р1	37 4131 7255
ПТ 11090-500	500	31с942р	37 4131 7031
ПТ 11090-600	600	31с942р	37 4141 7015
ПТ 11090-800	800	31с942р	37 4141 7018
ПТ 11090-800.01	800	31с942р1	37 4141 7098
ПТ 11090-1000	1000	31с942р	37 4141 7042

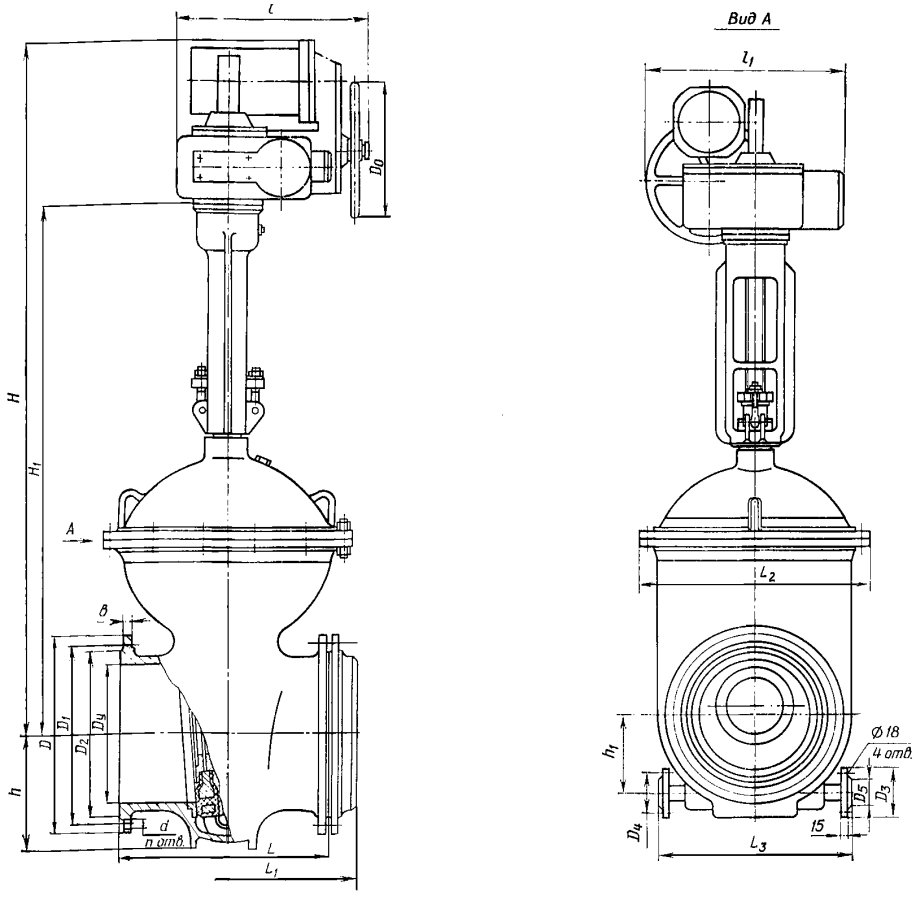

ОСНОВНЫЕ ГАБАРИТНЫЕ, ПРИСОЕДИНИТЕЛЬНЫЕ РАЗМЕРЫ (мм) И МАССА (кг)

Условное обозначение	Условный проход D_y	L	L_1	L_2	D	D_1	D_2	b	d	n	H	H_1	h	h_1	l	l_1	D_0	L_3	D_3	D_4	D_5	Масса
31с942р	400	600	760	730	565	515	482	22	27	16	2040	1520	330	245	620	607	400	590	145	110	88	865
31с942р1											2007				921	498	240					880
31с942р	500	700	860	900	670	620	585	24	27	20	2443	1793	410	280	921	498	240	750	145	110	88	1324
31с942р	600	800	985	965	780	725	685	24	30	20	2778	2088	473	365	921	498	240	765	160	125	102	2000
31с942р	800	1000	1200	1320	1010	950	905	27	33	24	3888	2883	620	475	730	710	400	1010	160	125	102	3550
31с942р1											3873				1297	845	500					3722
31с942р	1000	1200	1436	1590	1220	1160	1110	29	33	28	4601	3479	758	640	1397	845	500	1115	160	125	102	5150

Задвижка относится к классу ремонтируемых.
Гарантийный срок — 18 месяцев со дня ввода в эксплуатацию, но не более 36 месяцев со дня отгрузки предприятием-изготовителем.
Гарантийная наработка — 500 циклов.
Изготовление и поставка — по ТУ 26-07-1125—77.

МА 11021
МА 11031
МА 11071

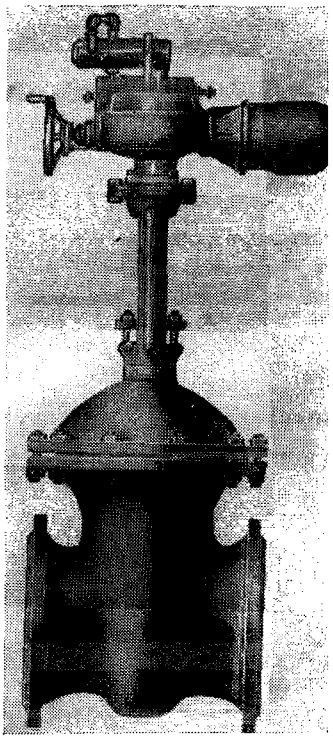

Задвижки клиновые с выдвижным шпинделем

По требованию заказчика задвижки могут быть поставлены для рабочей среды с температурой до 600° С (необходимо оговорить при заказе).

$P_у$ . . . . . 1,6(16)
$P_{пр}$ . . . . . 2,4(24)

Применяются на трубопроводах для различных сред (см. таблицу).

Присоединение к трубопроводу — фланцевое по ГОСТ 12819—80 с присоединительными размерами по ГОСТ 12815—80 (исп. 1 и 3, ряд 2) и концы под приварку.

Условное обозначение	Номер чертежа и исполнение	Условный проход $D_у$, мм	Код ОКП	Присоединение к трубопроводу	Рабочая среда	Температура рабочей среды, °С	Тип привода	Масса, кг
МА 11021-31	МА 11021-350.01 02Э 03Т	350	37 4131 7310 37 4131 7311 37 4131 7312	Концы под приварку	Вода, пар, жидкие и газообразные нефтепродукты	До 425	Электропривод В-В06У2 В-В06У2Э В-В06Т2	590
МА 11021-33	04 05Э 06Т		37 4131 1196 37 4131 1199 37 4131 1202				Ручной, маховиком	420
МА 11021-07	07 08Э 09Т		37 4131 7034 37 4131 7036 37 4131 7037	Фланцевое			Электропривод Б10У2 Б10У2Э Б10Т2	540
МА 11021-10	10 11Э 12Т		37 4131 1012 37 4131 1018 37 4131 1019				Ручной, маховиком	450
МА 11021-13	13 14Э 15Т		37 4131 7313 37 4131 7314 37 4131 7315	То же			Электропривод В-В06У2 В-В06У2Э В-В06Т2	640
МА 11021-35	16 17Э 18Т		37 4131 7316 37 4131 7317 37 4131 7318	Концы под приварку			Электропривод Б10У2 Б10У2Э Б10Т2	530

Продолжение

Условное обозначение	Номер чертежа и исполнение	Условный проход D_y, мм	Код ОКП	Присоединение к трубопроводу	Рабочая среда	Температура рабочей среды, °С	Тип привода	Масса, кг
МА 11021-01	МА 11021-600 МА 11021-600.01Э 02Т	600	37 4141 7020 37 4141 7021 37 4141 7022	Фланцевое	Вода, пар, жидкие и газообразные нефтепродукты	До 425	Электропривод Г10У2 Г10У2Э Г10Т2	2160
МА 11021-04	03 04Э 05Т		37 4141 1005 37 4141 1006 37 4141 1007				Коническая передача	1940
МА 11021-07	06 07Э 08Т		37 4141 9012 37 4141 9014 37 4141 9048	То же		До 565	Электропривод Г10У2 Г10У2Э Г10Т2	2160
МА 11021-10	09 10Э 11Т		37 4141 9006 37 4141 9049 37 4141 9080				Коническая передача	1940
МА 11021-31	12 13Э 14Т		37 4141 7119 37 4141 7120 37 4141 7121	Концы под приварку		До 425	Электропривод В-Г06У2 В-Г06У2Э В-Г06Т2	1850
МА 11021-32	15 16Э 17Т		37 4141 9063 37 4141 9064 37 4141 9065			До 565	Электропривод В-Г06У2 В-Г06У2Э В-Г06Т2	1850
МА 11021-01М	18 19Э 20Т		37 4141 7122 37 4141 7123 37 4141 7124	Фланцевое		До 425	Электропривод В-Г06У2 В-Г06У2Э В-Г06Т2	2100
МА 11021-33	21 22Э 23Т		37 4141 1023 37 4141 1024 37 4141 1025	Концы под приварку			Коническая передача	1750
МА 11021-07М	24 25Э 26Т		37 4141 9066 37 4141 9067 37 4141 9068	Фланцевое		До 565	Электропривод В-Г06У2 В-Г06У2Э В-Г06Т2	2100
МА 11021-34	27 28Э 29Т		37 4141 9069 37 4141 9040 37 4141 9070	Концы под приварку			Коническая передача	1750
МА 11021-35	30 31Э 32Т		37 4141 7125 37 4141 7126 37 4141 7127	То же		До 425	Электропривод Г10У2 Г10У2Э Г10Т2	1900
МА 11021-36	33 34Э 35Т		37 4141 9071 37 4141 9072 37 4141 9073			До 565	Электропривод Г10У2 Г10У2Э Г10Т2	1900
МА 11021-14	36 37Э 38Т		37 4141 9148 37 4141 9149 37 4141 9150	Фланцевое	Жидкие и газообразные водородсодержащие среды	До 565	Электропривод С-Г06У2 С-Г06У2Э С-Г06Т2	2170
МА 11021-15	39 40Э 41Т		37 4141 7264 37 4141 7266 37 4141 7268			До 425	Электропривод С-Г06У2 С-Г06У2Э С-Г06Т2	2170

Продолжение

Условное обозначение	Номер чертежа и исполнение	Условный проход D_y, мм	Код ОКП	Присоединение к трубопроводу	Рабочая среда	Температура рабочей среды, °С	Тип привода	Масса, кг
МА 11021-17	42 43Э 44Т	600	37 4141 1049 37 4141 1050 37 4141 1051	Фланцевое	Природный газ, нефть, нефтегазовые смеси с содержанием сероводорода до 70% и углекислого газа до 60%	От —40 до +400	Коническая передача	1940
МА 11021-18	45 46Э 47Т		37 4141 7265 37 4141 7267 37 4141 7269				Электропривод В-Г06У2 В-Г06У2Э В-Г06Т2	2100
МА 11021-20	48 49Э 50Т		37 4141 1052 37 4141 1053 37 4141 1054	Концы под приварку			Коническая передача	1750
МА 11021-21	51 52Э 53Т		37 4141 7270 37 4141 7271 37 4141 7272				Электропривод В-Г06У2 В-Г06У2Э В-Г06Т2	1850
МА 11031-31	МА 11031-400М.01 02Э 03Т	400	37 4131 9318 37 4131 9319 37 4131 9320	Концы под приварку	Вода, пар, жидкие и газообразные нефтепродукты	До 565	Электропривод В-В06У2 В-В06У2Э В-В06Т2	640
МА 11031-33	04 05Э 06Т		37 4131 9281 37 4131 9282 37 4131 9283				Ручной, маховиком	460
МА 11031-07	07 08Э 09Т		37 4131 9104 37 4131 9109 37 4131 9180	Фланцевое			Электропривод Б10У2 Б10У2Э Б10Т2	600
МА 11031-10	10 11Э 12Т		37 4131 9048 37 4131 9049 37 4131 9143				Ручной, маховиком	500
МА 11031-13	13 14Э 15Т		37 4131 9321 37 4131 9322 37 4131 9323	Фланцевое		До 565	Электропривод В-В06У2 В-В06У2Э В-В06Т2	620
МА-11031-35	16 17Э 18Т		37 4131 9324 37 4131 9325 37 4131 9326	Концы под приварку			Электропривод Б10У2 Б10У2Э Б10Т2	495
МА 11031-09	19 20Э 21Т		37 4131 9284 37 4131 9285 37 4131 9286	Фланцевое	Агрессивные среды	До 200	Ручной, маховиком	500
МА 11031-19	22 23Э 24Т		37 4131 9327 37 4131 9328 37 4131 9329				Электропривод В-В06У2 В-В06У2Э В-В06Т2	650
МА 11031-14	МА 11031-400.25 26Э 27Т		37 4131 9465 37 4131 9468 37 4131 9471	Фланцевое	Жидкие и газообразные водородсодержащие среды	До 565	Электропривод С-В06У2 С-В06У2Э С-В06Т2	660
МА-11071-31	МА 11071-250.01 02Э 03Т	250	37 4131 9287 37 4131 9288 37 4131 9289	Концы под приварку	Жидкие и газообразные нефтепродукты различной агрессивности	До 565	Электропривод В-Б06У2 В-Б06У2Э В-Б06Т2	460
МА 11071-33	04 05Э 06Т		37 4131 9260 37 4131 9261 37 4131 9262				Ручной, маховиком	270

Продолжение

Условное обозначение	Номер чертежа и исполнение	Условный проход D_y, мм	Код ОКП	Присоединение к трубопроводу	Рабочая среда	Температура рабочей среды, °С	Тип привода	Масса, кг
МА 11071-07	07 08Э 09Т	250	37 4131 9101 37 4131 9105 37 4131 9178	Фланцевое	Жидкие и газообразные нефтепродукты различной агрессивности	До 565	Электропривод Б10У2 Б10У2Э Б10Т2	480
МА 11071-10	10 11Э 12Т		37 4131 9050 37 4131 9054 37 4131 9058	Фланцевое			Ручной маховиком	290
МА 11071-35	13 14Э 15Т		37 4131 9038 37 4131 9125 37 4131 9290	Концы под приварку			Электропривод Б10У2 Б10У2Э Б10Т2	460
МА 11071-07М	16 17Э 18Т		37 4131 9291 37 4131 9292 37 4131 9293	Фланцевое			Электропривод В-Б06У2 В-Б06У2Э В-Б06Т2	480
МА 11071-37	19 20Э 21Т		37 4131 9263 37 4131 9264 37 4131 9265	Концы под приварку	Агрессивные среды	До 200	Ручной, маховиком	270
МА 11071-13	22 23Э 24Т		37 4131 9266 37 4131 9267 37 4131 9268	Фланцевое			Ручной, маховиком	290
МА 11071-15	25 26Э 27Т		37 4131 9294 37 4131 9295 37 4131 9296		Агрессивные среды		Электропривод Б10У2 Б10У2Э Б10Т2	480
МА 11071-15М	28 29Э 30Т		37 4131 9297 37 4131 9298 37 4131 9299				Электропривод В-Б06У2 В-Б06У2Э В-Б06Т2	480
МА 11071-14	31 32Э 33Т		37 4131 9460 37 4131 9461 37 4131 9462		Жидкие и газообразные водородсодержащие среды	До 565	Электропривод С-Б06У2 С-Б06У2Э С-Б06Т2	480
МА 11071-31	МА 11071-300М.01 02Э 03Т	300	37 4131 9300 37 4131 9301 37 4131 9302	Концы под приварку	Вода, пар, жидкие и газообразные нефтепродукты	До 565	Электропривод В-В06У2 В-В06У2Э В-В06Т2	600
МА 11071-33	04 05Э 06Т		37 4131 9269 37 4131 9270 37 4131 9271				Ручной, маховиком	420
МА-11071-07	07 08Э 09Т		37 4131 9102 37 4131 9106 37 4131 9108	Фланцевое			Электропривод Б10У2 Б10У2Э Б10Т2	540
МА 11071-10	10 11Э 12Т		37 4131 9051 37 4131 9055 37 4131 9059				Ручной, маховиком	440
МА 11071-13	13 14Э 15Т		37 4131 9039 37 4131 9303 37 4131 9304	Фланцевое			Электропривод В-В06У2 В-В06У2Э В-В06Т2	610
МА 11071-35	16 17Э 18Т		37 4131 9126 37 4131 9127 37 4131 9305	Концы под приварку		До 565	Электропривод Б10У2 Б10У2Э Б10Т2	470

Продолжение

Условное обозначение	Номер чертежа и исполнение	Условный проход D_y, мм	Код ОКП	Присоединение к трубопроводу	Рабочая среда	Температура рабочей среды, °С	Тип привода	Масса, кг
МА 11071-16	19 20Э 21Т	300	37 4131 9272 37 4131 9273 37 4131 9274	Фланцевое	Агрессивные среды	До 200	Ручной, маховиком	440
							Электропривод В-В06У2 В-В06У2Э В-В06Т2	620
МА 11071-14	МА 11071-300.25 26Э 27Т		37 4131 9463 37 4131 9466 37 4131 9469		Жидкие и газообразные водородсодержащие среды	До 565	Электропривод С-В06У2 С-В06У2Э С-В06Т2	620
МА 11071-17	МА 11071-300М.28 29Э 30Т		37 4131 1296 37 4131 1297 37 4131 1298		Природный газ, нефть, нефтегазовые смеси с содержанием сероводорода до 70% и углекислого газа до 60%	От —40 до +400	Ручной, маховиком	420
МА 11071-18	31 32Э 33Т		37 4131 7534 37 4131 7535 37 4131 7536				Электропривод В-В06У2 В-В06У2Э В-В06Т2	600
МА 11071-20	34 35Э 36Т		37 4131 1299 37 4131 1300 37 4131 1301	Концы под приварку			Ручной, маховиком	400
МА 11071-21	37 38Э 39Т		37 4131 7537 37 4131 7538 37 4131 7539				Электропривод В-В06У2 В-В06У2Э В-В06Т2	550
МА 11071-31	МА 11071-350М.01 02Э 03Т	350	37 4131 9309 37 4131 9310 37 4131 9311	То же	Вода, пар, жидкие и газообразные нефтепродукты	До 565	Электропривод В-В06У2 В-В06У2Э В-В06Т2	590
МА 11071-33	04 05Э 06Т		37 4131 9275 37 4131 9276 37 4131 9277				Ручной, маховиком	420
МА 11071-07	07 08Э 09Т		37 4131 9103 37 4131 9107 37 4131 9179	Фланцевое			Электропривод Б10У2 Б10У2Э Б10Т2	540
МА 11071-10	10 11Э 12Т		37 4131 9052 37 4131 9056 37 4131 9060				Ручной, маховиком	460
МА-11071-13	13 14Э 15Т		37 4131 9040 37 4131 9312 37 4131 9313				Электропривод В-В06У2 В-В06У2Э В-В06Т2	640
МА 11071-35	16 17Э 18Т		37 4131 9128 37 4131 9129 37 4131 9314	Концы под приварку			Электропривод Б10У2 Б10У2Э Б10Т2	520
МА-11071-16	19 20Э 21Т		37 4131 9278 37 4131 9279 37 4131 9280	Фланцевое	Агрессивные среды	До 200	Ручной, маховиком	460
МА 11071-19	22 23Э 24Т		37 4131 9315 37 4131 9316 37 4131 9317				Электропривод В-В06У2 В-В06У2Э В-В06Т2	640

Продолжение

Условное обозначение	Номер чертежа и исполнение	Условный проход D_y, мм	Код ОКП	Присоединение к трубопроводу	Рабочая среда	Температура рабочей среды, °С	Тип привода	Масса, кг
МА 11071-14	25	350	37 4131 9464	Фланцевое	Жидкие и газообразные водородсодержащие среды	До 565	Электропривод С-В06У2 С-В06У2Э С-В06Т2	650
	26Э		37 4131 9467					
	27Т		37 4131 9470					
	28		37 4131 1012		Жидкие и газообразные неагрессивные среды	От —38 до +250	Ручной, маховиком	460
	30		37 4131 7035				Б 099.229-05ХЛ1	640

Затвор — упругий клин с боковыми направляющими поверхностями.

Уплотнительные поверхности корпуса и клина наплавлены коррозионно-стойкой сталью.

Герметичность затвора по 1-му классу ГОСТ 9544—75 и по 2-му классу (для задвижек, предназначенных для агрессивных сред рабочей температурой до 200° С).

Уплотнение шпинделя — сальниковое. Подтяжка сальника — откидными болтами.

Верхнее уплотнение задвижки предназначено для разгрузки сальника при поднятом до отказа клине.

Управление задвижкой — ручное, маховиком; маховиком конической передачи или от электропривода (см. таблицу).

Максимальное усилие на маховике при закрывании: 750 (75) — для D_y 300, 350 и 400 мм; 800 (80) — для D_y 250 мм; 1050 (105) — для D_y 600 мм.

Задвижки устанавливают на трубопроводе в любом рабочем положении, кроме положения приводом вниз. При установке задвижек в наклонном или горизонтальном положении должна быть предусмотрена дополнительная опора под корпус электропривода.

Условия эксплуатации задвижек по ГОСТ 15150—69 — климатические исполнения У и Т категорий размещения: 1 — для задвижек с ручным управлением и 2 — для задвижек с электроприводом.

Материал основных деталей: корпус, крышка — сталь 12Х18Н9ТЛ, 12Х18Н12М3ТЛ, 20ГМЛ или 25Л; сальниковая набивка — асбестовый шнур или фторопласт 4.

Номер чертежа	Условный проход задвижки D_y, мм	Тип электропривода	Электродвигатель		Время срабатывания задвижки, с	Размеры электропривода, мм				
			Тип	Мощность, кВт		l	l_1	H	H_1	D_0
МА 11071	250	В-Б06	В80В4	1,5	57	630	450	1560	1100	240
		С-Б06								
		Б10	ВА80В4	1,5	42	920	450	1500	1100	240
МА 11071	300	В-В06	В100L4	4	70	630	664	1680	1190	400
		С-В06	2В112М4	5,5						
		Б10	ВА80В4	1,5	70	885	581	1730	1190	240
МА 11021	350	В-В06	В100L4	4	70	690	664	1730	1160	400
		Б10	ВА80В4	1,5	48	885	581	1690	1160	240
МА 11071 МА 11031	350, 400	В-В06	В100L4	4	70	785	664	1870	1190	400
		С-В06	2В112М4	5,5						
		Б10	ВА80В4	1,5	70	885	581	1730	1190	240
МА 11021	600	В-Г06	2В132S4	7,5	180	755	565	2970	2270	500
		С-Г06								
		Г10	2В100L4	4	180	1356	812	2990	2270	400

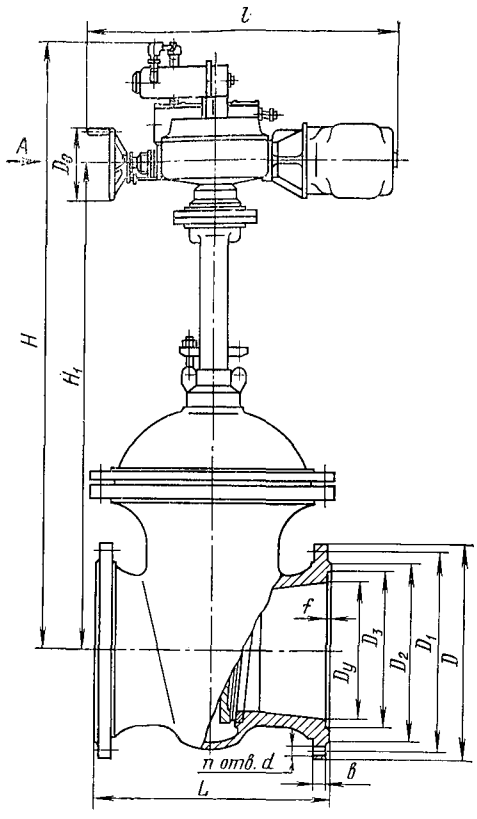

Вид А

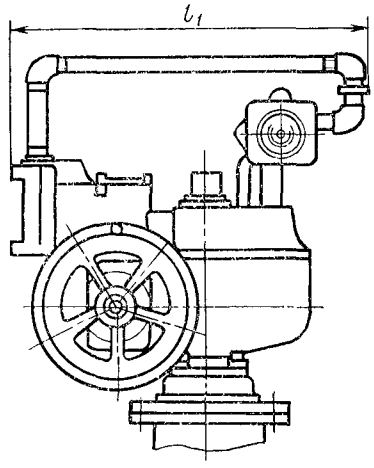

Исполнение с электроприводом

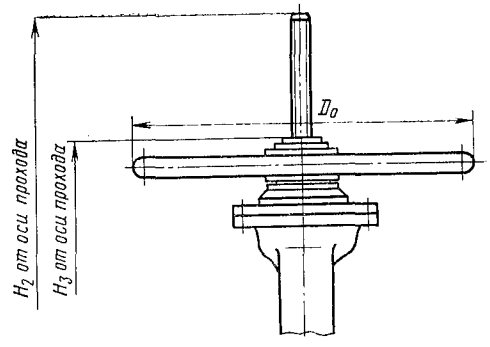

МА 11021 (ЗКЛ2-16) — исполнение ручное, маховиком

МА11021-04 (D_y 600мм)

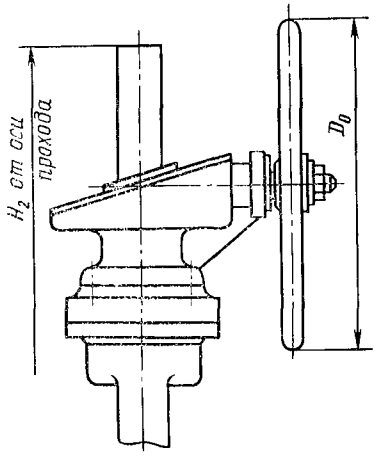

МА 11021-04 (D_y 600 мм) — исполнение с конической передачей

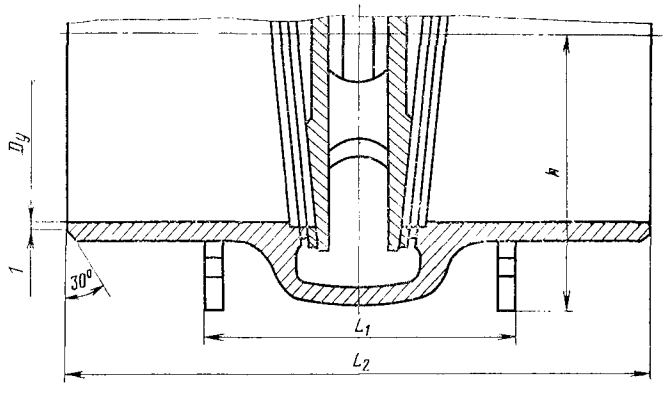

Исполнение с концами под приварку:
МА 11021-20; 21 (D_y 600 мм), МА 11071-20; 21 (D_y 300 мм)

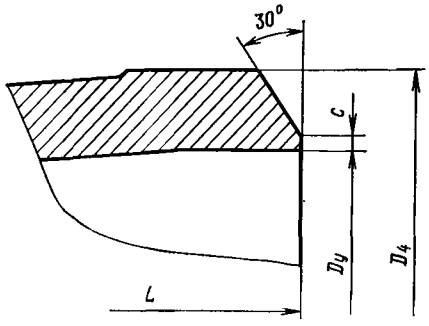

Исполнение с концами под приварку
(см. таблицу на стр. 47—51)

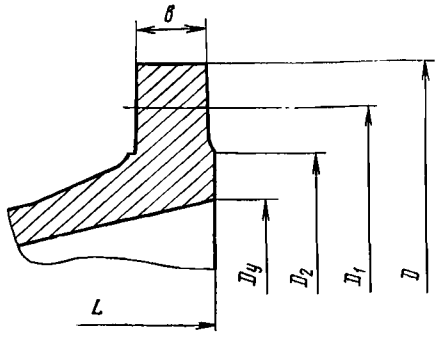

Исполнение фланцевое для
МА 11021-07; 10 (D_y 350 мм)

ОСНОВНЫЕ ГАБАРИТНЫЕ И ПРИСОЕДИНИТЕЛЬНЫЕ РАЗМЕРЫ (мм)

Номер чертежа	Условный проход D_y	L	D	D_1	D_2	D_3	b	n	d	f	D_4	c	H_2	H_3	D_0	L_1	L_2	h
МА 11071-31; 33; 35; 37	250	450	405	355	320	313	27	12	26	3	278	2	1310	1150	560	—	—	—
МА 11071-31; 33; 35	300	500	460	410	378	364	27	12	26	4	336	1	1500	1280	560	320	800	295
МА 11021-31; 33; 35 МА 11071-31; 33; 35	350	550	520	470	430	422	30	16	26	4	386	1	1570	1385	560	—	—	—
МА 11031-31; 33; 35	400	600	580	525	490	474	32	16	30	4	436	1	1570	1385	560	—	—	—
МА 11021-31; 32; 33; 34; 35; 36	600	800	840	770	720	678	43	20	39	5	650	1	2850	—	1000	500	1100	450

Задвижки относятся к классу ремонтируемых.
Гарантийный срок — 18 месяцев со дня ввода в эксплуатацию.
Гарантийная наработка — 600 циклов (для D_y до 300 мм), 500 циклов (для D_y свыше 300 мм).
Изготовление и поставка — по ТУ 26-07-1166—77.

30с41нж, 30с941нж (БС 11021) (Dy 300 мм)

Задвижка клиновая с выдвижным шпинделем фланцевая

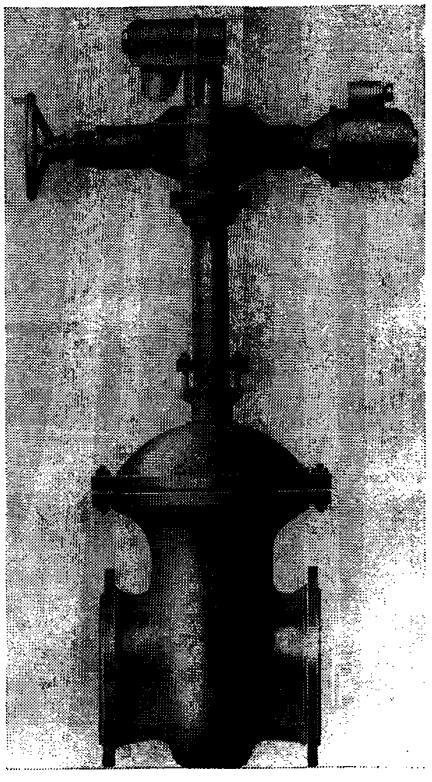

Применяется на трубопроводах для различных сред температурой до 450° С.

P_y	1,6(16)
$P_{пр}$	2,4(24)

Присоединение к трубопроводу — фланцевое по ГОСТ 12819—80 с присоединительными размерами по ГОСТ 12815—80 (исп. 1, ряд 2).

Уплотнение в затворе — упругий клин.

Герметичность затвора по ГОСТ 9544—75: по 1-му классу (исп. 07—12) и по 2-му классу (исп. 01—06).

Уплотнение шпинделя — сальниковое. Подтяжка сальника — откидными болтами.

Управление задвижкой — от электропривода Б10 (Б 099.059М-10) (по ТУ 26-07-1025—83) с электродвигателем В80В4 мощностью 1,5 кВт и ручное, маховиком.

Крутящий момент на муфте электропривода — 250 (25).

Максимальное усилие на маховике — 100 (10) (исп. 01, 03, 07—09) и 300 (30) (исп. 04—06, 10—12).

Задвижку устанавливают на трубопроводе вертикально электроприводом вверх.

Время срабатывания задвижки — 48 с.

Условия эксплуатации — климатические исполнения У1 и У2 по ГОСТ 15150—69.

Материал основных деталей: корпус, крышка — сталь 25Л-III; клин — Сталь 20; шпиндель — сталь 20Х13; уплотнение затвора — наплавка из стали 15Х25Т; уплотнение сальниковой камеры — асбест АГИ10×10; уплотнение фланцевых соединений — паронит ПОН.

Характеристика задвижки (рабочая среда, тип привода, коды ОКП и масса) в зависимости от исполнения приведена в таблице.

Номер чертежа и исполнение	Условное обозначение	Код ОКП	Рабочая среда	Тип привода	Масса, кг
БС 11021-300.01	30с941нж	37 4131 7046	Вода и пар	Электропривод Б10 (Б 099.059М-10)	395
02	30с941нжЭ	37 4131 7049			
03	30с941нжТ	37 4131 7529			
04	30с41нж	37 4131 1212		Ручной, маховиком	310
05	30с41нжЭ	37 4131 1292			
06	30с41нжТ	37 4131 1294			
07	30с941нж1	37 4131 7033	Жидкие и газообразные нефтепродукты	Электропривод Б10 (Б 099.059М-10)	395
08	30с941нж1Э	37 4131 7460			
09	30с941нж1Т	37 4131 7530			
10	30с41нж1	37 4131 1011		Ручной, маховиком	310
11	30с41нж1Э	37 4131 1293			
12	30с41нж1Т	37 4131 1295			

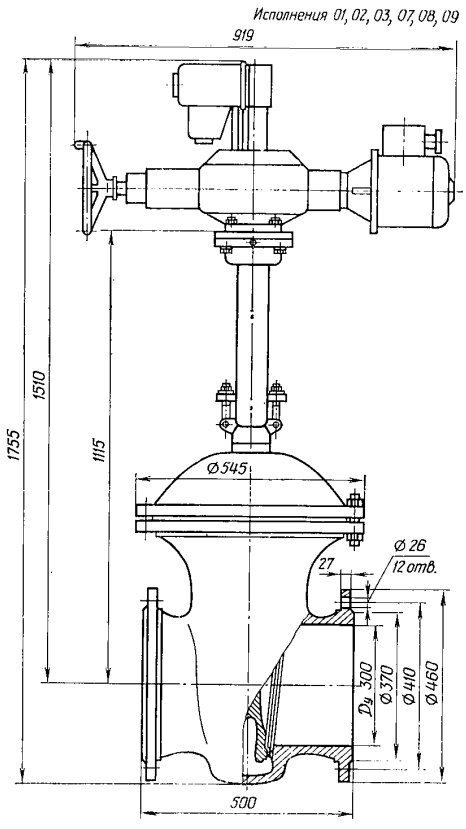

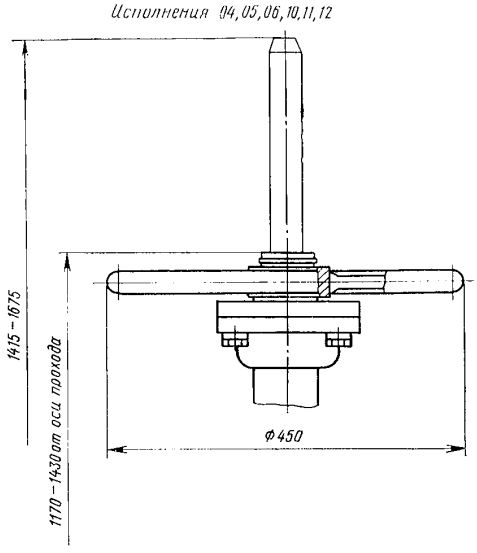

Исполнение ручное, маховиком для задвижки 30с41нж

Задвижка относится к классу ремонтируемых.

Гарантийный срок — 18 месяцев со дня ввода в эксплуатацию.

Гарантийная наработка — 800 циклов.

Изготовление и поставка — по ТУ 26-07-1338—83.

ПТ 11001
ПТ 11055

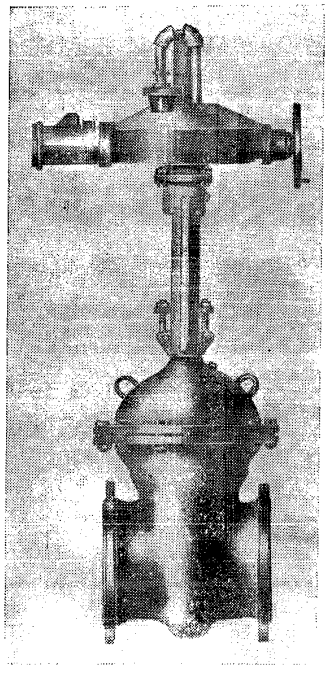

Задвижки клиновые с выдвижным шпинделем

Применяются на трубопроводах для жидких и газообразных нефтепродуктов ($D_у$ 400 и 500 мм), сернистой нефти и светлых нефтепродуктов ($D_у$ 1000 и 1200 мм) рабочей температурой до 425° С; каталитического крекинга нефти ($D_у$ 1000 мм) рабочей температурой до 525° С.

$P_у$	1,6(16)
$P_{пр}$	2,4(24)

Присоединение к трубопроводу — фланцевое с присоединительными размерами по ГОСТ 12815—80 (исп. 1, ряд 2), ответные фланцы под приварку ($D_у$ 400 и 500 мм) и концы под приварку.

Уплотнение затвора — упругий клин.

Уплотнительные поверхности клина и корпуса наплавлены коррозионно-стойкой сталью.

Герметичность затвора по 1-му классу ГОСТ 9544—75.

Уплотнение шпинделя — сальниковое. Подтяжка сальника — откидными болтами ($D_у$ 400 и 500 мм) и шпильками ($D_у$ 1000 и 1200 мм).

Верхнее уплотнение задвижки предназначено для разгрузки сальника при поднятом до отказа клине.

Управление задвижкой — от электропривода (см. таблицу) или от конической передачи (30с541нж, $D_у$ 400 и 500 мм).

$D_у$ 500 мм — 180 (18) — основное исполнение (ПТ 11055); 100 (10) — исп. 01; 750 (75) — исп. 02;

$D_у$ 1000 мм — 705 (70,5) — основное исполнение (ПТ 11001), исп. 01—07; 10—17; 176 (17,6) — исп. 08, 09;

$D_у$ 1200 мм — 580 (58) — основное исполнение (ПТ 11001), исп. 01.

Задвижки устанавливают на трубопроводе приводом вертикально вверх.

Допускается установка с горизонтальным расположением шпинделя при условии, что червяк редуктора и масляная коробка путевого выключателя будут располагаться внизу.

Условный проход задвижки $D_у$, мм	Исполнение	Тип электропривода	Электродвигатель		Время срабатывания задвижки, мин	Размеры электропривода, мм		
			Тип	Мощность, кВт		l	$D_э$	H
400	Основное	Б 099.101-05М	2В100L4	4	0,54	785	400	2136
	01	Б 099.054М-09.01	2В100L4	4	0,48	1128	320	1923
500	01	Б 099.053М-09-01	2В100L4	4	1,4	1377	500	2429
	Основное	Б 099.103-03М	В112М4	5,5	2,05	820	400	2537
1000	Основное; 01; 02; 03; 10; 11; 12; 13	Б 099.104-03М	4АС132S4	8,5	4,45	528	500	4594
	04; 05; 06; 07; 14; 15; 16; 17	Б 099.105-03М	В132S4	7,5	4,45	528	500	4594
	08; 09	Б 099.053М-14	В112М4	5,5	7,5	1397	500	4289
1200	Основное; 01	Б 099.060М-15	2В132М4	11	4,3	1500	400	5090

В конструкции задвижек предусмотрен путевой выключатель ВП 701.

Максимальное усилие на маховике:

$D_у$ 400 мм — 140 (14) — основное исполнение (ПТ 11055); 200 (20) — исп. 01; 900 (90) — исп. 02;

Условия эксплуатации — климатические исполнения У2 и Т2 по ГОСТ 15150—69.

Материал основных деталей: корпус, крышка и клин — сталь 25Л-II, сталь 12Х18Н9ТЛ; наплавка клина — ЦН-6; наплавка корпуса — сталь 08Х17Т.

Характеристика задвижки (присоединение к трубопроводу, коды ОКП и масса) в зависимости от исполнения приведена в таблице.

Номер чертежа и исполнение	Условный проход $D_у$, мм	Условное обозначение	Код ОКП	Присоединение к трубопроводу	Масса, кг, не более
ПТ 11055-400	400	30с941нж	37 4131 7050	Фланцевое, ответные фланцы под приварку	800
ПТ 11055-400.01		30с941нж1	37 4131 7253		785
ПТ 11055-400.02		30с541нж	37 4131 1013		680
ПТ 11055-500	500	30с941нж	37 4131 7051	То же	1410
ПТ 11055-500.01		30с941нж1	37 4131 7265		1505
ПТ 11055-500.02		30с541нж	37 4131 1014		1265
ПТ 11001-1000	1000	30с941нж	37 4141 7103	Фланцевое	5775
ПТ 11001-1000.01		30с941нж4	37 4141 7043	Концы под приварку	5625
02		30с941нжТ	37 4141 7109	Фланцевое	5775
03		30с941нж4Т	37 4141 7110	Концы под приварку	5625
04		30с941нж1	37 4141 7104	Фланцевое	5885
05		30с941нж5	37 4141 7105	Концы под приварку	5740
06		30с941нж1Т	37 4141 7111	Фланцевое	5885
07		30с941нж5Т	37 4141 7112	Концы под приварку	5740
08		30с941нж6	37 4141 7106	Фланцевое	5935
09		30с941нж7	37 4141 7107	Концы под приварку	5790
10		30нж941нж	37 4141 9053	Фланцевое	5825
11		30нж941нж1	37 4141 9054	Концы под приварку	5675
12		30нж941нжТ	37 4141 9057	Фланцевое	5825
13		30нж941нж1Т	37 4141 9058	Концы под приварку	5675
14		30нж941нж2	37 4141 9055	Фланцевое	5935
15		30нж941нж3	37 4141 9056	Концы под приварку	5790
16		30нж941нж2Т	37 4141 9059	Фланцевое	5935
17		30нж941нж3Т	37 4141 9060	Концы под приварку	5790
ПТ 11001-1200.	1200	30с941нж6	37 4141 7044	Фланцевое	7035
01		30с941нж7	37 4141 7108	Концы под приварку	6900

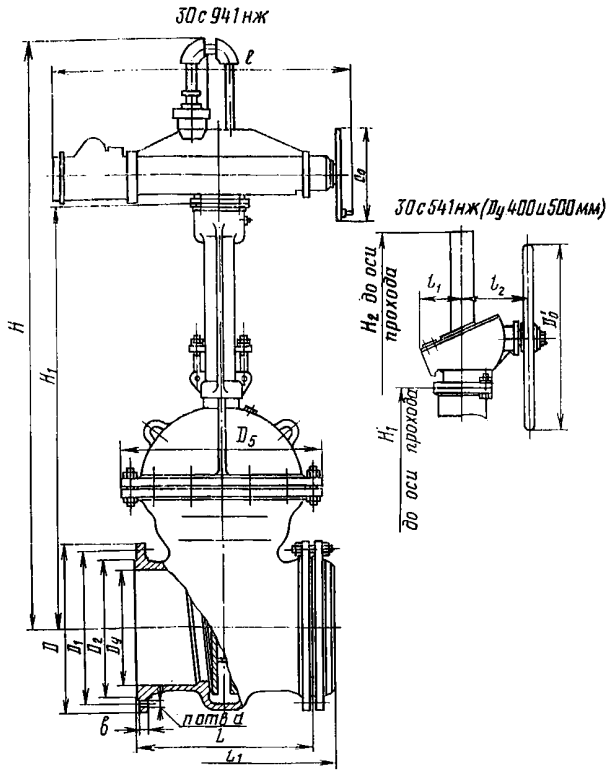

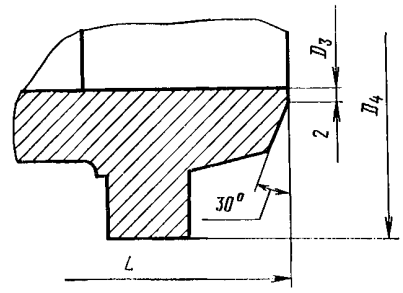

Исполнение с концами под приварку (ПТ 11001)

Задвижки относятся к классу ремонтируемых.

Гарантийный срок — 12 месяцев со дня ввода в эксплуатацию, но не более 24 месяцев со дня отгрузки предприятием-изготовителем.

Гарантийная наработка — 600 циклов (для $D_у$ 400 и 500 мм); 500 циклов (для $D_у$ 1000 и 1200 мм).

Изготовление и поставка — по ТУ 26-07-1125—77.

ОСНОВНЫЕ ГАБАРИТНЫЕ И ПРИСОЕДИНИТЕЛЬНЫЕ РАЗМЕРЫ (мм)

Номер чертежа	Условный проход $D_у$	L	L_1	D	D_1	D_2	D_3	D_4	D_5	b	n	d	H_1	H_2	l_1	l_2	D_0'
ПТ 11055	400	600	750	580	525	490	—	—	670	32	16	30	1436	2136	140	225	640
	500	700	900	710	650	610	—	—	835	40	20	33	1851	2537	220	325	1000
ПТ 11001	1000	1200	—	1255	1170	1110	992	1130	1410	51	28	45	3170	—	—	—	—
	1200	1400	—	1485	1390	1325	1192	1380	1715	51	32	52	3790	—	—	—	—

30нж41нж2, 30нж941нж8, 9 (БА 11139, БА 11140)

Задвижки клиновые с выдвижным шпинделем фланцевые

Применяются на трубопроводах для жидких агрессивных нефтепродуктов рабочей температурой до 450° С.

$P_у$ . . . . . 1,6(16)
$P_{пр}$ . . . . . 2,4(24)

Присоединение к трубопроводу — фланцевое с присоединительными размерами по ГОСТ 12815—80 (исп. 1, ряд 2).

Затвор — сплошной клин с боковыми направляющими поверхностями.

Уплотнительные поверхности корпуса и клина наплавлены твердым сплавом или коррозионностойкой сталью.

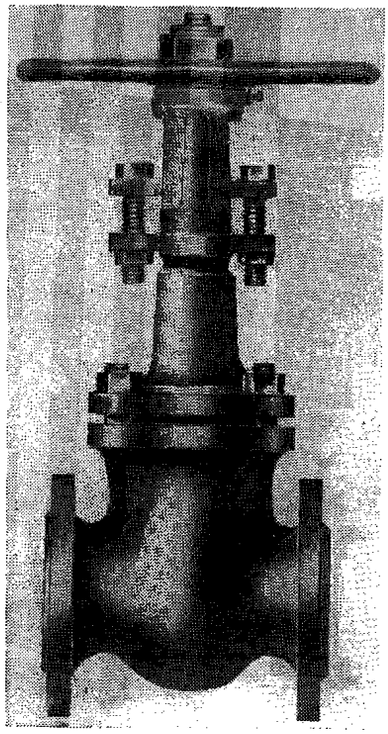

Уплотнение шпинделя — сальниковое. Подтяжка сальника — шпильками.

Герметичность затвора по 1-му классу ГОСТ 9544—75.

Управление задвижкой — ручное, маховиком (БА 11139) и от электропривода (БА 11140) (см. таблицу).

Условный проход задвижки D_y, мм	Тип электропривода	Электродвигатель: тип	Электродвигатель: мощность, кВт	Время срабатывания задвижки, с
50,80 и 100	А01 (ЭПВ-10М-01)	ВА63В4	0,37	23
150	А03 (ЭПВ-10М-03)	ВА71А4	0,55	48

Максимальное усилие на маховике (БА 11139) при закрывании: 550 (55) — для D_y 50 мм; 850 (85) — для D_y 80 мм, 1050 (105) — для D_y 100 мм, 890 (89) — для D_y 150 мм.

Задвижки устанавливают вертикально, маховиком или электроприводом вверх.

Условия эксплуатации задвижек — климатические исполнения У1 и Т1 по ГОСТ 15150—69.

Транспортирование и хранение по ГОСТ 5762—74.

Материал основных деталей: корпус и крышка — сталь 12Х18Н9ТЛ.

Коды ОКП и масса задвижек в зависимости от исполнения приведены в таблице.

Номер чертежа и исполнение	Условный проход D_y, мм	Условное обозначение	Код ОКП	Масса, кг
БА 11139-050.06	50	30нж41нж2	37 4121 9466	25
07		30нж41нж2Э	37 4121 9470	
08		30нж41нж2Т	37 4121 9474	
БА 11139-080.06	80	30нж41нж2	37 4121 9467	38
07		30нж41нж2Э	37 4121 9471	
08		30нж41нж2Т	37 4121 9475	
БА 11139-100.06	100	30нж41нж2	37 4121 9468	55
07		30нж41нж2Э	37 4121 9472	
08		30нж41нж2Т	37 4121 9476	
БА 11139-150.06	150	30нж41нж2	37 4121 9469	100
07		30нж41нж2Э	37 4121 9473	
08		30нж41нж2Т	37 4121 9477	
БА 11140-050.12	50	30нж941нж8	37 4121 9478	120
13		30нж941нж8Э	37 4121 9482	
14		30нж941нж8Т	37 4121 9486	
БА 11140-080.12	80	30нж941нж8	37 4121 9479	135
13		30нж941нж8Э	37 4121 9483	
14		30нж941нж8Т	37 4121 9487	
БА 11140-100.12	100	30нж941нж8	37 4121 9480	185
13		30нж941нж8Э	37 4121 9484	
14		30нж941нж8Т	37 4121 9488	
БА 11140-150.12	150	30нж941нж9	37 4121 9481	230
13		30нж941нж9Э	37 4121 9485	
14		30нж941нж9Т	37 4121 9489	

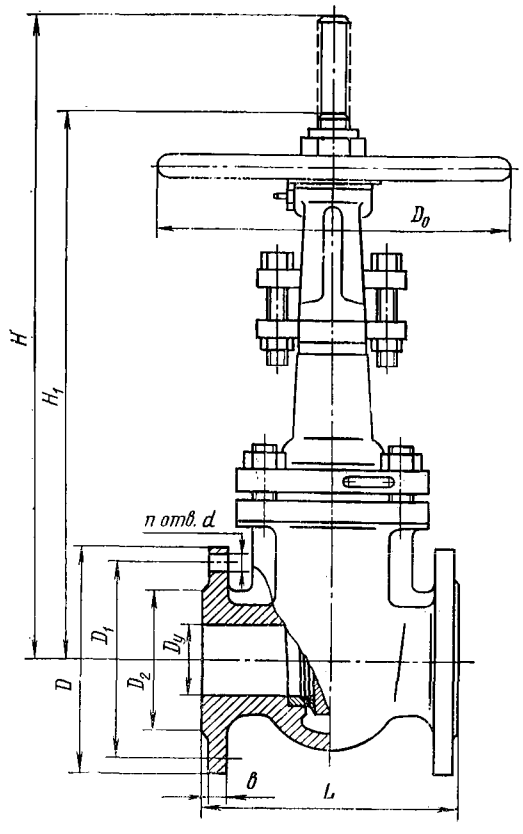

Задвижки относятся к классу ремонтируемых.

Гарантийный срок — 18 месяцев со дня ввода в эксплуатацию.

Гарантийная наработка — 550 циклов.

Изготовление и поставка — по ТУ 26-07-1218—79 и ГОСТ 10194—78.

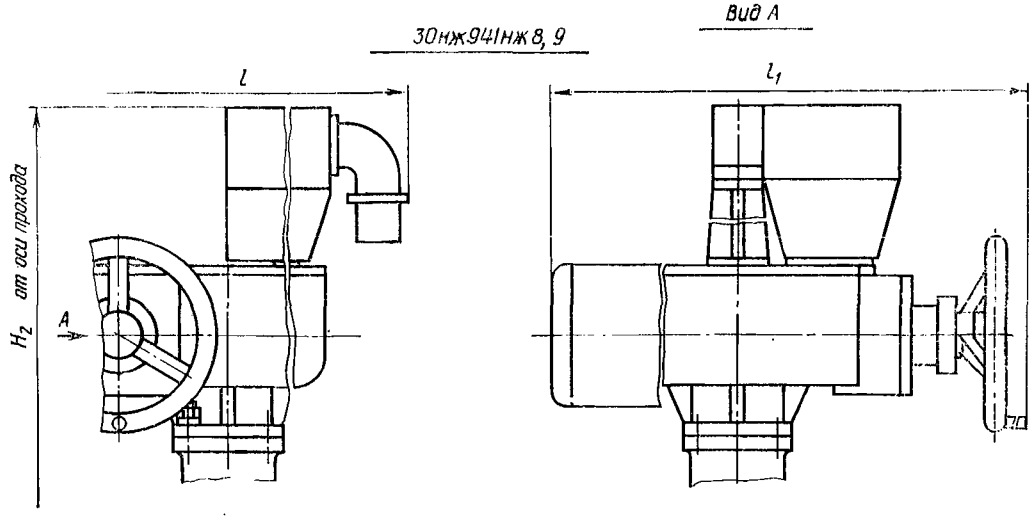

ОСНОВНЫЕ ГАБАРИТНЫЕ И ПРИСОЕДИНИТЕЛЬНЫЕ РАЗМЕРЫ (мм)

Условное обозначение	Условный проход D_y	L	D	D_1	D_2	b	d	H	H_1	H_2	l	l_1	n	D_0
30нж41нж2	50	180	160	125	102	14	18	445	375	—	—	—	4	240
30нж941нж8					82					832	415	784		—
30нж41нж2	80	210	195	160	133	17	18	566	465	—	—	—	4	240
30нж941нж8										880	410	744		—
30нж41нж2	100	230	215	180	158	17	18	610	495	—	—	—	8	240
30нж941нж8										932	415	774		—
30нж41нж2	150	280	280	240	212	21	22	812	650	—	—	—	8	400
30нж941нж9						19				997	415	784		—

30с950нж
(ПТ 13067)

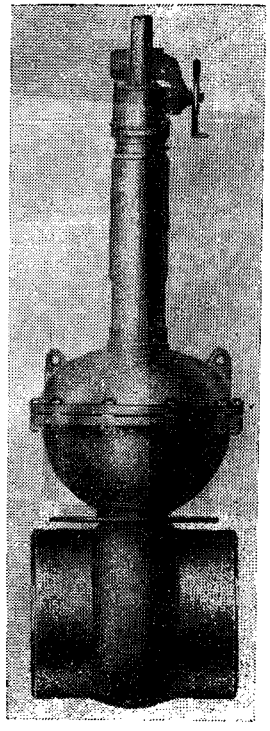

Задвижка клиновая с выдвижным шпинделем с электроприводом с патрубками под приварку

Условный проход задвижки D_y, мм	Тип электропривода	Электродвигатель		Время срабатывания задвижки, мин
		Тип	Мощность, кВт	
800, 1000 (исп. осн. и 01)	Б 099.102-06М	4АМС132S4	8,5	2,1
800, 1000 (исп. 02; 03)	Б 099.103-06М	2В132S4	7,5	

Применяется в системах автоматизированного управления на трубопроводах для сжатого воздуха и других неагрессивных сред рабочей температурой до 300° С.

P_y	1,6(16)
$P_{пр}$	2,4(24)

Присоединение к трубопроводу — патрубки под приварку.

Затвор — упругий клин.

Уплотнительные поверхности затвора и корпуса наплавлены твердым сплавом.

Герметичность затвора по 2-му классу ГОСТ 9544—75.

Уплотнение шпинделя — сальниковое. Подтяжка сальника — откидными болтами.

Верхнее уплотнение задвижки обеспечивает разгрузку сальникового узла при полностью открытом затворе.

Управление задвижкой — от электропривода при перепаде давления не более 1,3 (13) (см. таблицу).

Максимальное усилие на маховике ручного дублера при открывании задвижки — 640 (64).

Задвижки устанавливают на горизонтальном трубопроводе электроприводом вверх.

Условия эксплуатации — климатические исполнения У2 и Т2 по ГОСТ 15150—69.

Материал основных деталей: корпус, крышка, шпиндель, клин — сталь.

Коды ОКП и масса задвижки в зависимости от исполнения приведены в таблице.

Номер чертежа и исполнение	Условный проход D_y, мм	Условное обозначение	Код ОКП	Масса, кг
ПТ 13067	800	30с950нж	37 4141 7175	2065
ПТ 13067.01		30с950нжТ	37 4141 7179	2095
02		30с950нжБ	37 4141 7177	2115
03		30с950нжБТ	37 4141 7181	2145
ПТ 13067	1000	30с950нж	37 4141 7176	2490
ПТ 13067.01		30с950нжТ	37 4141 7180	2520
02		30с950нжБ	37 4141 7178	2550
03		30с950нжБТ	37 4141 7182	2580

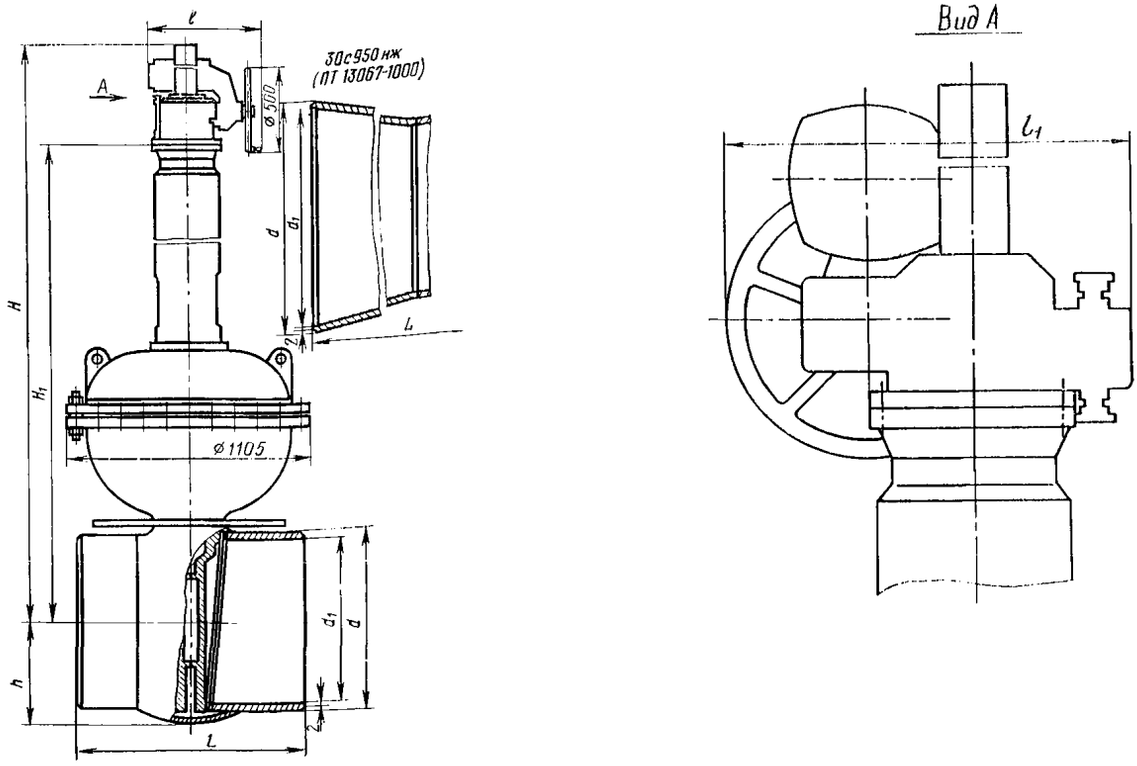

ОСНОВНЫЕ ГАБАРИТНЫЕ И ПРИСОЕДИНИТЕЛЬНЫЕ РАЗМЕРЫ (мм)

Номер чертежа и исполнение	Условный проход D_y	L	d	d_1	H	H_1	h	l*	l_1*
ПТ 13067 ПТ 13067.01	800	1000	820	792	3117	2555	472	730 820	710 755
ПТ 13067.02 03	1000	2150	1032	992	3040	2478	992	730 820	710 755

* В числителе дан размер для электропривода Б 099.102-06М, в знаменателе — для электропривода Б 099.103-06М.

Задвижки относятся к классу ремонтируемых.
Гарантийный срок — 18 месяцев со дня ввода в эксплуатацию.
Гарантийная наработка — 500 циклов.
Изготовление и поставка — по ТУ 26-07-1125—77.

30с41нж
(266-00, 267-00, 268-00)
30с941нж
(246-00, ЗКЛПЭ 80-16)
(233-00, ЗКЛПЭ 100-16)

Задвижки клиновые с выдвижным шпинделем фланцевые

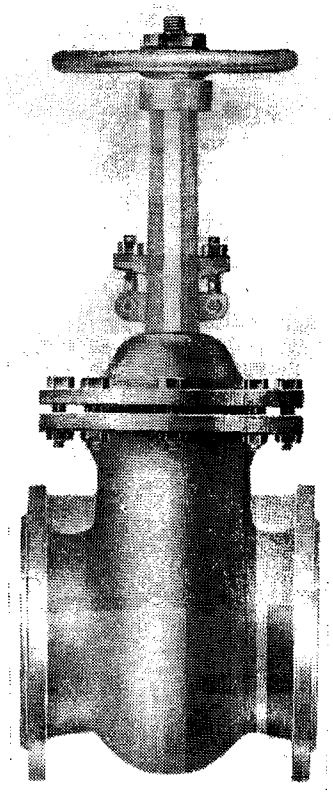

Применяются на установках по переработке нефти и нефтехимических продуктов в условиях жидких и газообразных неагрессивных сред температурой до 450° С.

$P_у$	1,6(16)
$P_{пр}$	2,4(24)

Присоединение к трубопроводу — фланцевое по ГОСТ 12819—80 с присоединительными размерами по ГОСТ 12815—80 (исп. 1, ряд 2). Допускается изготовление фланцев с присоединительными размерами по ГОСТ 12815—80 (исп. 3 и 5).

По требованию заказчика задвижки могут быть поставлены с ответными фланцами под приварку по ГОСТ 12821—80 (на чертеже условно не показаны).

Затвор — сплошной клин.

Уплотнительные поверхности клина и корпуса наплавлены коррозионно-стойкой сталью.

Герметичность затвора и верхнего уплотнения по штоку — по 1-му классу ГОСТ 9544—75.

Уплотнение шпинделя — сальниковое. Подтяжка сальника — откидными болтами.

Управление задвижкой — ручное, маховиком или от электропривода (см. таблицу).

Условный проход задвижки $D_у$, мм	Тип электропривода	Электродвигатель		Время срабатывания задвижки, мин
		Тип	Мощность, кВт	
80	Н-А05 или Б05	4АА М56В2 или АИР56В2	0,25	0,37
100		АИРС80А4	1,32	0,45

Задвижки устанавливают на вертикальном и горизонтальном трубопроводах в любом рабочем положении. При установке задвижек в наклонном или горизонтальном положении должна быть предусмотрена дополнительная опора под корпус электропривода.

Температура окружающей среды для задвижек с ручным управлением не менее —40° С, задвижек с электроприводом от —40 до +40° С.

Материал основных деталей: корпус и клин — сталь 25Л-III или сталь 20Л-III; наплавка — сталь 20Х13.

Коды ОКП задвижек в зависимости от исполнения приведены в таблице.

Номер чертежа	Условный проход $D_у$, мм	Условное обозначение	Код ОКП
266-00	80	30с41нж	37 4121 1031
267-00	100	30с41нж	37 4121 1032
268-00	150	30с41нж	37 4121 1033
246-00 (ЗКЛПЭ 80-16)	80	30с941нж	37 4121 7048
233-00 (ЗКЛПЭ 100-16)	100	30с941нж	37 4121 7049

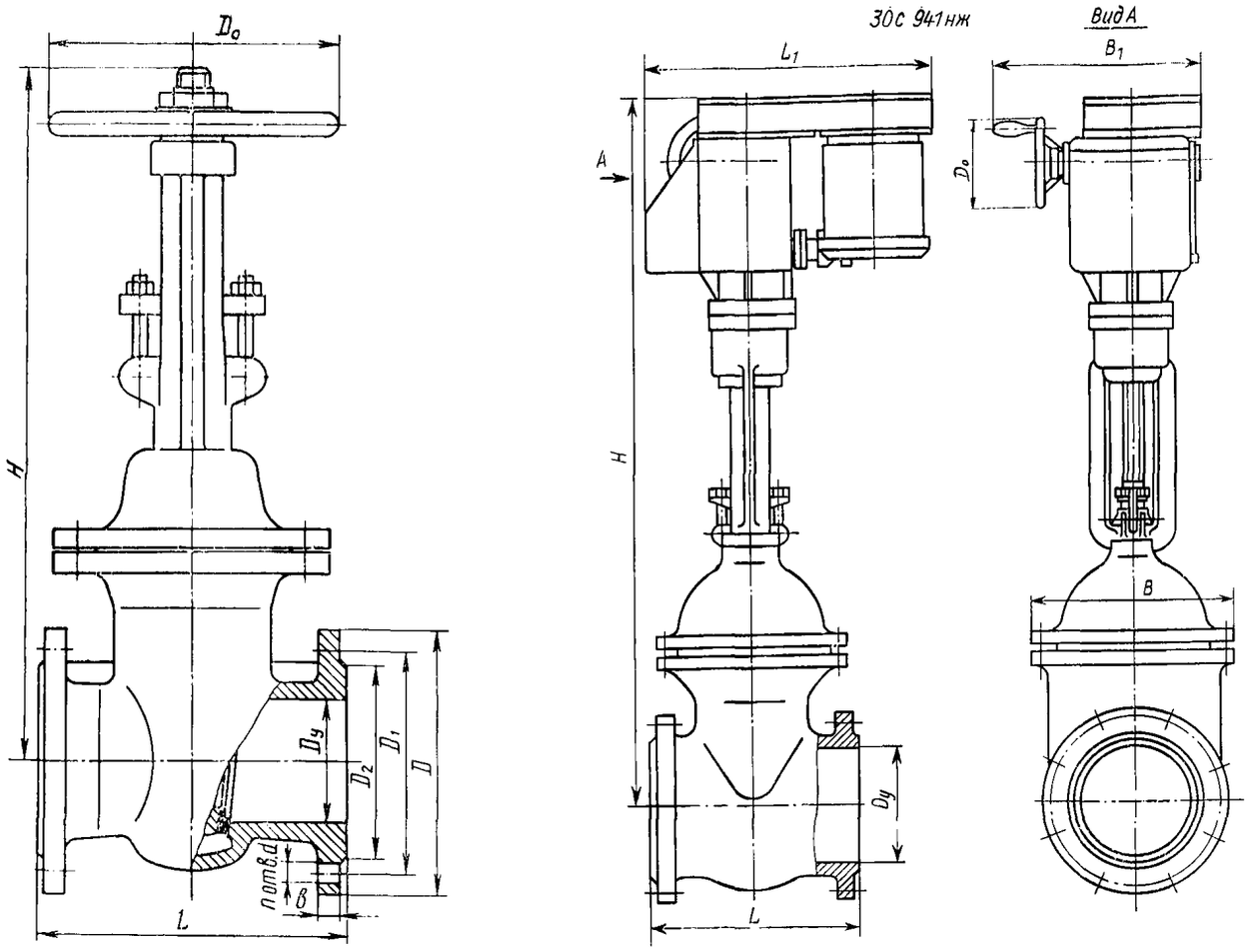

Исполнение с электроприводом

ОСНОВНЫЕ ГАБАРИТНЫЕ, ПРИСОЕДИНИТЕЛЬНЫЕ РАЗМЕРЫ (мм) И МАССА (кг)

Номер чертежа	Условный проход D_y	L	L_1	D	D_1	D_2	B	B_1	H	b	n	d	D_0	Масса
266-00	80	210	—	195	160	133	226	—	470	17	4	18	240	38
267-00	100	230	—	215	180	158	262	—	540	17	8	18	240	55
268-00	150	280	—	280	240	212	332	—	736	21	8	22	400	100
246-00	80	210	355 / 430	195	160	133	226	405 / 790	870 / 1000	17	4	18	160	71 / 140
233-00	100	230	355 / 430	215	180	158	262	405 / 790	1000 / 1050	17	8	18	160	90 / 150

Примечание. В числителе даны размеры и масса задвижек с электроприводом в нормальном исполнении, в знаменателе — размеры и масса задвижек во взрывозащищенном исполнении.

Задвижки относятся к классу ремонтируемых.

Задвижки могут быть изготовлены в экспортном и экспортном тропическом исполнениях.

Гарантийный срок эксплуатации — 18 месяцев со дня ввода в эксплуатацию.

Гарантийная наработка — 550 циклов.

Изготовление и поставка — по ГОСТ 10194—78.

30с41нж, 30с941нж, 30нж41нж, 30нж941нж (ЛА 11055, СМ 11055, СМ-ЭП 11055)

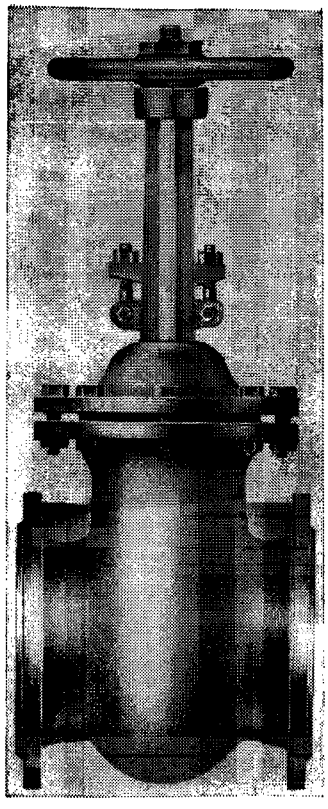

Задвижки клиновые с выдвижным шпинделем

Применяются на трубопроводах для различных неагрессивных сред рабочей температурой до 560° С (см. таблицу на стр. 66).

$P_у$	1,6(16)
$P_{пр}$	2,4(24)
$P_р$ (для задвижек СМ 11055 и СМ-ЭП 11055) при t, °С:	
200	1,6(16)
250	1,4(14) — исп. осн.; 02; 04
300	1,4(14) — исп. 01; 03; 05
300	1,2(12) — исп. осн.; 02; 04
400	1,2(12) — исп. 01; 03; 05
350	1,1(11) — исп. осн.; 02; 04
480	1,1(11) — исп. 01; 03; 05
400	0,9(9) — исп. осн.; 02; 04
520	0,9(9) — исп. 01; 03; 05
425	0,8(8) — исп. осн.; 02; 04
560	0,8(8) — исп. 01; 03; 05

Присоединение к трубопроводу — фланцевое по ГОСТ 12819—80 с присоединительными размерами по ГОСТ 12815—80 (исп. 1, ряд 2).

Допускается изготовление фланцев с присоединительными размерами по ГОСТ 12815—80 (исп. 3 и 5, ряд 2).

По требованию заказчика задвижки могут быть поставлены с ответными фланцами под приварку по ГОСТ 12821—80 и с патрубками под приварку.

Затвор — сплошной клин.

Уплотнительные поверхности корпуса и клина наплавлены коррозионно-стойкой сталью.

В конструкциях задвижек предусмотрено врехнее уплотнение по штоку, герметичность которого по 1-му классу ГОСТ 9544—75.

Герметичность затвора по ГОСТ 9544—75: по 1-му классу (для жидких и газообразных нефтепродуктов) и по 2-му классу (для воды и пара).

Уплотнение шпинделя — сальниковое. Подтяжка сальника — откидными болтами.

Управление задвижкой — ручное, маховиком или от электропривода (см. таблицу).

Условный проход задвижки $D_у$, мм	Тип электропривода	Электродвигатель		Время срабатывания задвижки, мин
		Тип	Мощность, кВт	
50, 80	А01	ВА63В4	0,37	0,37
	Н-А05	4АА56В2 или АИР56В2	0,25	
150	А03	ВА71А4	0,55	1,5
	Н-А11	4ААМ56В2 или АИР56В2	0,25	
200	Б09	ВА80В4	1,5	0,67
	Н-Б06	4АМХС80А4 или АИРС80А4	1,3	
250	Б10	ВА80В4	1,5	0,9
	Н-Б06	4АМХС80А4 или АИРС80А4	1,3	

Задвижки устанавливают на трубопроводе в любом рабочем положении, кроме положения маховиком или электроприводом вниз.

Допускается отклонение оси шпинделя от вертикали до 90° в любую сторону, при этом должна быть предусмотрена опора под электропривод.

Температура окружающей среды для задвижек с ручным управлением: не менее —40° С (изготовленных из углеродистой стали) и не менее —50° С (изготовленных из коррозионно-стойкой стали); для задвижек с электроприводом — от —40 до +40° С.

Материал основных деталей: корпус и клин — сталь 20Л-II, 25Л-II, 20ГМЛ; стойка — сталь 25Л-II; шпиндель — сталь 20Х13, 45Х14Н14В2М.

Характеристика задвижки (рабочая среда и ее температура, присоединение к трубопроводу, необходимое усилие на маховике и масса в зависимости от исполнения) приведена в таблице.

Номер чертежа и исполнение	Условный проход D_y, мм	Условное обозначение	Код ОКП	Рабочая среда	Температура рабочей среды, °С	Присоединение к трубопроводу	Необходимое усилие на маховике	Масса, кг
ЛА 11055-050	50	30с41нж	37 4121 1030	Вода, пар, жидкие и газообразные нефтепродукты	До 400	Фланцевое	660 (66)	24
ЛА 11055-050.01		30с941нж	37 4121 7114	Вода и пар			230 (23)	55
02		30с941нж1	37 4121 7047	Жидкие и газообразные нефтепродукты				89
ЛА 11055-080	80	30с41нж	37 4121 1031	Вода, пар, жидкие и газообразные нефтепродукты	До 400	Фланцевое	750 (75)	38
ЛА 11055-080.01		30с941нж	37 4121 7115	Вода и пар			170 (17)	60
02		30с941нж1	37 4121 7048	Жидкие и газообразные нефтепродукты				116
ЛА 11055-150	150	30с41нж	37 4121 1033	Вода, пар, жидкие и газообразные нефтепродукты			850 (85)	97
ЛА 11055-150.01		30с941нж	37 4121 7116	Вода и пар			340 (34)	121
02		30с941нж1	37 4121 7050	Жидкие и газообразные нефтепродукты				155,5
03		30с41нж1	37 4121 1033	Вода, пар, жидкие и газообразные нефтепродукты	До 450		850 (85)	97
04		30с941нж2	37 4121 7116	Вода и пар			340 (34)	121
05		30с941нж3	37 4121 7050	Жидкие и газообразные нефтепродукты				155,5
06		30с41нж2	37 4121 1126	Вода, пар, жидкие и газообразные нефтепродукты		Патрубки под приварку	850 (85)	94
07		30с941нж4	37 4121 7120	Жидкие и газообразные нефтепродукты			340 (34)	151,5
10		30с41нж1Э	37 4121 1038	Вода, пар, жидкие и газообразные нефтепродукты		Фланцевое	850 (85)	97
11		30с941нж3Э	37 4121 7055	Жидкие и газообразные нефтепродукты			340 (34)	155,5
12		30с41нж1Т	37 4121 1043	Вода, пар, жидкие и газообразные нефтепродукты			850 (85)	97
13		30с941нж3Т	37 4121 7059	Жидкие и газообразные нефтепродукты			340 (34)	155,5

Продолжение

Номер чертежа и исполнение	Условный проход D_y, мм	Условное обозначение	Код ОКП	Рабочая среда	Температура рабочей среды, °С	Присоединение к трубопроводу	Необходимое усилие на маховике	Масса, кг
ЛА 11055-200	200	30с41нж	37 4131 1088	Вода, пар, жидкие и газообразные нефтепродукты	До 400	Фланцевое	520 (52)	142
ЛА 11055-200.01		30с941нж	37 4131 7491	Вода и пар			190 (19)	192
02		30с941нж1	37 4131 7082	Жидкие и газообразные нефтепродукты				213
03		30с41нж1	37 4131 1116	Вода, пар, жидкие и газообразные нефтепродукты			520 (52)	142
04		30с941нж2	37 4131 7441	Вода и пар			190 (19)	192
05		30с941нж3	37 4131 7082	Жидкие и газообразные нефтепродукты				213
10		30с41нж1Э	37 4131 1117	Вода, пар, жидкие и газообразные нефтепродукты	До 450	Фланцевое	520 (52)	142
11		30с941нж3Э	37 4131 7085	Жидкие и газообразные нефтепродукты			190 (19)	213
12		30с41нж1Т	37 4131 1118	Вода, пар, жидкие и газообразные нефтепродукты			520 (52)	142
13		30с941нж3Т	37 4131 7086	Жидкие и газообразные нефтепродукты			190 (19)	213
ЛА 11055-250	250	30с41нж	37 4131 1010	Вода, пар, жидкие и газообразные нефтепродукты	До 400	Фланцевое	840 (84)	238
ЛА 11055-250.01		30с941нж	37 4131 7459	Вода и пар			250 (25)	313
02		30с941нж1	37 4131 7032	Жидкие и газообразные нефтепродукты				373
03		30с41нж1	37 4131 1010	Вода, пар, жидкие и газообразные нефтепродукты	До 450		840 (84)	238
04		30с941нж2	37 4131 7459	Вода и пар			250 (25)	313
05		30с941нж3	37 4131 7032	Жидкие и газообразные нефтепродукты				373
06		30с41нж2	37 4131 1239	Вода, пар, жидкие и газообразные нефтепродукты		Патрубки под приварку	840 (84)	228
07		30с941нж4	37 4131 7436	Жидкие и газообразные нефтепродукты			250 (25)	368
10		30с41нж1Э	37 4131 1016	Вода, пар, жидкие и газообразные нефтепродукты		Фланцевое	840 (84)	238
11		30с941нж3Э	37 4131 7047	Жидкие и газообразные нефтепродукты			250 (25)	373
12		30с41нж1Т	37 4131 1308	Вода, пар, жидкие и газообразные нефтепродукты			240 (24)	238
13		30с941нж3Т	37 4131 7549	Жидкие и газообразные нефтепродукты			250 (25)	373
СМ 11055-200	200	30с41нж	37 4131 1116	Вода, пар, жидкие и газообразные нефтепродукты	Смотри вывод на стр. 65	Фланцевое	520 (52)	143
СМ 11055-200.01		30нж41нж	37 4131 9148					
СМ-ЭП 11055-200		30нж941нж	37 4131 9170	То же			70 (7)	252

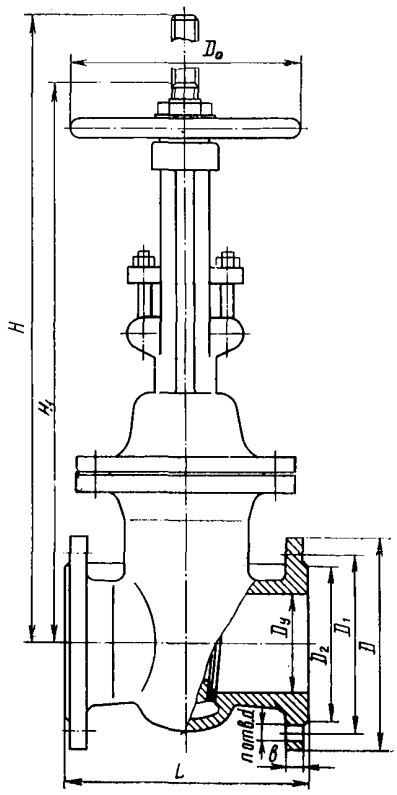

ЛА11055, СМ-ЭП11055
(Исполнение с электроприводом)

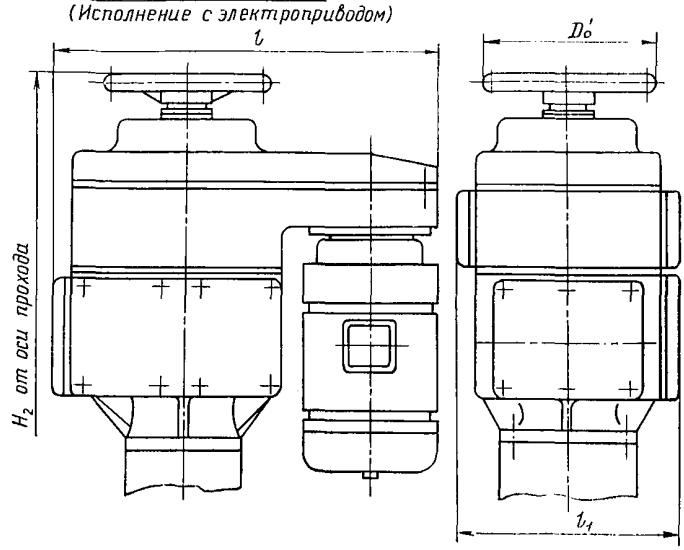

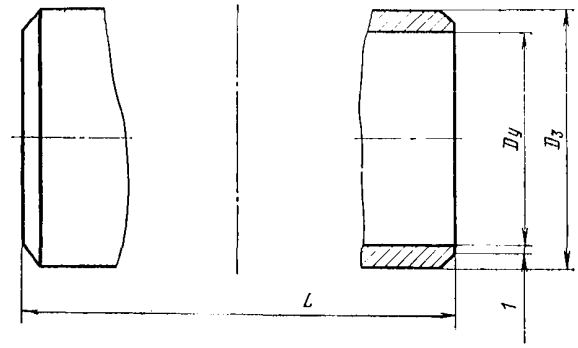

Исполнение с патрубками под приварку ЛА 11055, D_y 150 и 250 мм (исп. 06; 07)

СМ-ЭП11055-200
Исполнение с электроприводом

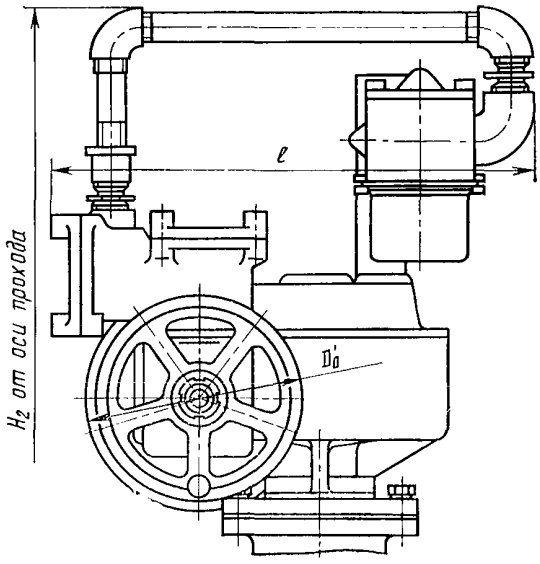

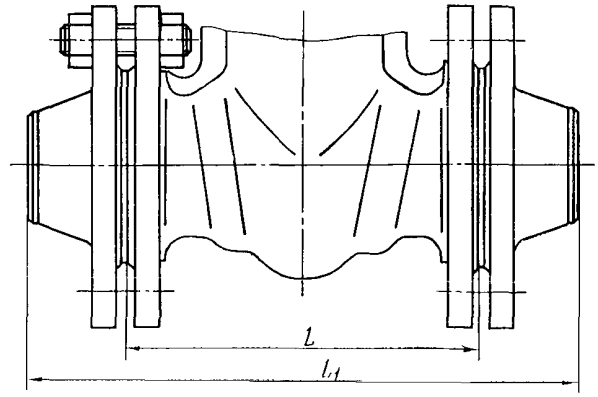

Исполнение с ответными фланцами под приварку

ОСНОВНЫЕ ГАБАРИТНЫЕ И ПРИСОЕДИНИТЕЛЬНЫЕ РАЗМЕРЫ (мм)

Номер чертежа	Условный проход D_y	L	L_1	D	D_1	D_2	D_3	D_0	H	H_1	b	n	d	Электропривод						
														H_2		l		l_1		D_0'
														норм. исп.	взр. исп.	норм. исп.	взр. исп.	норм. исп.	взр. исп.	
ЛА 11055	50	180	279	160	125	102	—	240	445	380	14	4	18	720	760	365	380	210	340	160
ЛА 11055	80	210	320	195	160	133	—	240	600	500	17	4	18	845	885	365	380	210	340	160
ЛА 11055	150	280	400	280	240	212	174	400	865	695	21	8	22	1095	1115	365	380	210	340	160
ЛА 11055	200	330	454	335	295	268	—	400	1080	850	23	12	22	1210	1280	425	460	560	560	240
СМ-ЭП 11055		330	452					—	—	—				—	1425	—	580	—	885	
СМ 11055		330	452					400	1040	830				—	—	—	—	—	—	—
ЛА 11055	250	450	595	405	355	320	278	450	1280	1020	27	12	26	1355	1425	425	460	560	560	240

Задвижки относятся к классу ремонтируемых.
Гарантийный срок эксплуатации — 18 месяцевсо дня ввода в эксплуатацию.
Гарантийная наработка — не менее 550 циклов.
Изготовление и поставка — по ГОСТ 10194—78.

30с507нж, 30с907нж
(ИА 11072)

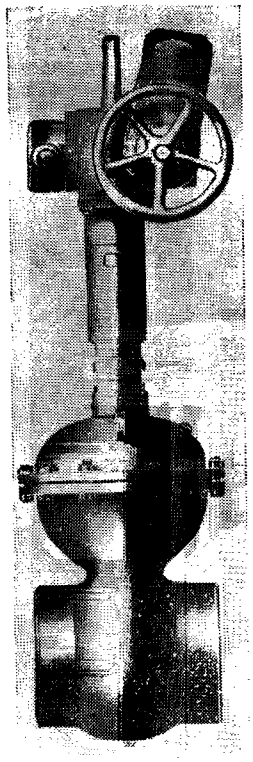

Задвижки клиновые с выдвижным шпинделем

Применяются на трубопроводах для воды, пара, нефти и масла рабочей температурой до 300° С.

$P_у$	2,5(25)
$P_{пр}$	3,8(38)

Присоединение к трубопроводу — фланцевое с присоединительными размерами по ГОСТ 12815—80 (исп. 2 или 3) и патрубки под приварку.

Затвор — упругий клин.

Уплотнительные поверхности корпуса и клина наплавлены коррозионно-стойкой сталью.

Уплотнение шпинделя — сальниковое. Подтяжка сальника — шпильками.

Управление задвижкой — от конической передачи и от электропривода (см. таблицу).

Условный проход задвижки $D_у$, мм	Номер чертежа и исполнение	Тип электропривода	Электродвигатель		Время срабатывания задвижки, мин
			Тип	Мощность, кВт	
400	ИА 11071; 01; 02; 18Т—20Т; 24Э—26Э	Н-В19У2	4АС100L4	4,3	1,1
	06—08; 21Т—23Т; 30Э—31Э	В-В12У2	В100L4	4	1,1
	03—05; 27Э—29Э	В06У2	4АМС100S4 или АИР100S4	3,2 или 3	1,04
	09—11; 33Э—35Э	В10У2	2В100L4	4	1,04
500	ИА 11071; 01; 02; 18Т—20Т; 24Э—26Э	Н-Г03У2	4АС100L4	4,3	3,1
	06—08; 21Т—23Т; 30Э—32Э	В-Г03У2	В112М4	5,5	3,1
	03—05; 27Э—29Э	Г03У2	4АМС100L4 или АИР100L4	4,25 или 4	1,4
	09—11; 33Э—35Э	Г10У2	2В100L4	4	2,3
	39	В06У2	4АМС100S4 или АИР100S4	3,2 или 3	1,04
600	ИА 11072; 01; 02; 18Т—20Т; 24Э—26Э	Н-Г03У2	4АС100L4	4,3	3,1
	06—08; 21Т—23Т; 30Э—32Э	В-Г03У2	В112М4	5,5	3,1
	03—05; 27Э—29Э	Г07У2	4АМС132S4	8,5	1,33
	09—11; 33Э—35Э	Г13У2	2В112М4	5,5	2,5
	39	Г03У2	4АМС100L4 или АИР100L4	4,25 или 4	1,4
800	ИА 11072; 01; 02; 12Т—14Т	Н-Д04У2	4АС132S4	8,5	5,3
	06—08; 15Т—17Т; 24Э—26Э	В-Д03У2	В132S4	7,5	5,3
	03—05; 21Э—23Э	Д06У2	4АМС132S4	8,5	4,75
	09—11; 27Э—29Э	Д13У2	2В132М4	11	8,83

Максимальное усилие на маховике в зависимости от типа привода приведено в таблице.

Номер чертежа	Тип привода	Максимальное усилие на маховике	
		при закрывании	при открывании
ИА 11072-400	Электропривод:		
	Н-В19	300 (30)	350 (35)
	В06	500 (50)	580 (58)
	В-В12У2	350 (35)	35 (3,5)
	В10	580 (58)	580 (58)
	Конический редуктор ИА 11072-400Ф	830 (83)	957 (95,7)
ИА 11072-500	Электропривод:		
	Н-Г03		
	Г03	160 (16)	190 (19)
	В-Г03		
	Г10		
	Конический редуктор ИА 11072-600Ф	630 (63)	750 (75)
	Электропривод В06	500 (50)	580 (58)
	Конический редуктор ИА 11072-400Ф	830 (83)	957 (95,7)
ИА 11072-600	Электропривод:		
	Н-Г03		
	Г02	234 (23,4)	280 (28)
	В-Г03		
	Г13	120 (12)	280 (28)
	Конический редуктор ИА 11072-600Ф	1000 (100)	1100 (110)
	Электропривод Г03	160 (16)	190 (19)
	Конический редуктор ИА 11072-600Ф	630 (63)	750 (75)
ИА 11072-800	Электропривод:		
	Н-Д03	400 (40)	419 (41,9)
	Д02	587 (58,7)	—
	В-Д03	400 (40)	419 (41,9)
	Д13	128 (12,8)	—

Задвижку с редуктором устанавливают на трубопроводе в любом рабочем положении, а задвижку с электроприводом — согласно инструкции на электроприводы.

Условия эксплуатации по ГОСТ 15150—69: для районов с умеренным климатом — климатическое исполнение У2; для районов как с сухим, так и влажным тропическим климатом — климатическое исполнение Т2, но при относительной влажности 96% при температуре 20° С.

Материал основных деталей: корпус, крышка и клин — сталь; шпиндель — сталь 20Х13; наплавка корпуса и клина — сталь 20Х13; прокладка — паронит ПОН.

Характеристика задвижки (рабочая среда, присоединение к трубопроводу, класс герметичности затвора и масса в зависимости от исполнения) приведена в таблице.

Номер чертежа	Условный проход D_y, мм	Условное обозначение	Код ОКП	Присоединение к трубопроводу	Рабочая среда	Класс герметичности затвора по ГОСТ 9544—75	Масса, кг
ИА 11072-400	400	30с907нж	37 4131 7061	Патрубки под приварку	Вода и пар	3	606
ИА 11072-400.01		30с907нж1	37 4131 7207	Фланцевое с выступом			696
02		30с907нж2	37 4131 7509	Фланцевое с выступом-впадиной			696
03		30с907нж3	37 4131 7209	Патрубки под приварку			618
04		30с907нж4	37 4131 7211	Фланцевое с выступом			708
05		30с907нж5	37 4131 7511	Фланцевое с выступом-впадиной			708
06		30с907нж6	37 4131 7213	Патрубки под приварку	Масло и нефть	2	680
07		30с907нж7	37 4131 7215	Фланцевое с выступом			770
08		30с907нж8	37 4131 7513	Фланцевое с выступом-впадиной			770
09		30с907нж9	37 4131 4217	Патрубки под приварку			670
10		30с907нж10	37 4131 7219	Фланцевое с выступом			760
11		30с907нж11	37 4131 7515	Фланцевое с выступом-впадиной			760
12		30с507нж	37 4131 1070	Патрубки под приварку	Вода, пар, масло и нефть	2	565
13		30с507нж1	37 4131 1166	Фланцевое с выступом			655
14		30с507нж2	37 4131 1286	Фланцевое с выступом-впадиной			655
15Т		30с507нжТ	37 4131 1168	Патрубки под приварку			565
16Т		30с507нж1Т	37 4131 1170	Фланцевое с выступом			655
17Т		30с507нж2Т	37 4131 1288	Фланцевое с выступом-впадиной			655
18Т		30с907нжТ	37 4131 7221	Патрубки под приварку	Вода и пар	3	606
19Т		30с907нж1Т	37 4131 7223	Фланцевое с выступом			696
20Т		30с907нж2Т	37 4131 7517	Фланцевое с выступом-впадиной			696
21Т		30с907нж6Т	37 4131 7225	Патрубки под приварку	Масло и нефть	2	680
22Т		30с907нж7Т	37 4131 7227	Фланцевое с выступом			770
23Т		30с907нж8Т	37 4131 7519	Фланцевое с выступом-впадиной			770
24Э		30с907нжЭ	37 4131 7229	Патрубки под приварку	Вода и пар	3	606
25Э		30с907нж1Э	37 4131 7231	Фланцевое с выступом			696
26Э		30с907нж2Э	37 4131 7521	Фланцевое с выступом-впадиной			
27Э		30с907нж3Э	37 4131 7233	Патрубки под приварку	Масло и нефть	2	618
28Э		30с907нж4Э	37 4131 7235	Фланцевое с выступом			708
29Э		30с907нж5Э	37 4131 7523	Фланцевое с выступом-впадиной			
30Э		30с907нж6Э	37 4131 7237	Патрубки под приварку			680
31Э		30с907нж7Э	37 4131 7239	Фланцевое с выступом			770
32Э		30с907нж8Э	37 4131 7525	Фланцевое с выступом-впадиной			
33Э		30с907нж9Э	37 4131 7243	Патрубки под приварку			670
34Э		30с907нж10Э	37 4131 7241	Фланцевое с выступом			
35Э		30с907нж11Э	37 4131 7527	Фланцевое с выступом-впадиной			760
36Э		30с507нжЭ	37 4131 1172	Патрубки под приварку	Вода, пар, масло и нефть	2 или 3	565
37Э		30с507нж1Э	37 4131 1174	Фланцевое с выступом			655
38Э		30с507нж2Э	37 4131 1290	Фланцевое с выступом-впадиной			
ИА 11072-500	500	30с907нж	37 4131 7062	Патрубки под приварку	Вода и пар	3	1115
ИА 11072-500.01		30с907нж1	37 4131 7208	Фланцевое с выступом			1251
02		30с907нж2	37 4131 7510	Фланцевое с выступом-впадиной			
03		30с907нж3	37 4131 7210	Патрубки под приварку			1275
04		30с907нж4	37 4131 7212	Фланцевое с выступом			1351
05		30с907нж5	37 4131 7512	Фланцевое с выступом-впадиной			
06		30с907нж6	37 4131 7214	Патрубки под приварку	Масло и нефть	2	1185
07		30с907нж7	37 4131 7216	Фланцевое с выступом			1321
08		30с907нж8	37 4131 7514	Фланцевое с выступом-впадиной			1321
09		30с907нж9	37 4131 7218	Патрубки под приварку			1250
10		30с907нж10	37 4131 7220	Фланцевое с выступом			1386
11		30с907нж11	37 4131 7516	Фланцевое с выступом-впадиной			1386
12		30с507нж	37 4131 1071	Патрубки под приварку	Вода, пар, масло и нефть	2	1075
13		30с507нж1	37 4131 1167	Фланцевое с выступом			1211
14		30с507нж2	37 4131 1287	Фланцевое с выступом-впадиной			1211
15Т		30с507нжТ	37 4131 1169	Патрубки под приварку	Вода и пар	3	1075
16Т		30с507нж1Т	37 4131 1171	Фланцевое с выступом			1211
17Т		30с507нж2Т	37 4131 1289	Фланцевое с выступом-впадиной			1211
18Т		30с907нжТ	37 4131 7222	Патрубки под приварку			1145
19Т		30с907нж1Т	37 4131 7224	Фланцевое с выступом			1281
20Т		30с907нж2Т	37 4131 7518	Фланцевое с выступом-впадиной			1281
21Т		30с907нж6Т	37 4131 7226	Патрубки под приварку	Масло и нефть	2	1216
22Т		30с907нж7Т	37 4131 7228	Фланцевое с выступом			1352
23Т		30с907нж8Т	37 4131 7520	Фланцевое с выступом-впадиной			1352

Продолжение

Номер чертежа и исполнение	Условный проход D_y, мм	Условное обозначение	Код ОКП	Присоединение к трубопроводу	Рабочая среда	Класс герметичности затвора по ГОСТ 9544—75	Масса, кг
24Э		30с907нжЭ	37 4131 7230	Патрубки под приварку	Вода и пар	3	1145
25Э		30с907нж1Э	37 4131 7232	Фланцевое с выступом			1281
26Э		30с907нж2Э	37 4131 7522	Фланцевое с выступом-впадиной			1281
27Э		30с907нж3Э	37 4141 7234	Патрубки под приварку	Масло и нефть	3	1278
28Э		30с907нж4Э	37 4131 7236	Фланцевое с выступом			1414
29Э		30с907нж5Э	37 4131 7524	Фланцевое с выступом-впадиной			1414
30Э		30с907нж6Э	37 4131 7238	Патрубки под приварку			1216
31Э		30с907нж7Э	37 4131 7240	Фланцевое с выступом			1352
32Э		30с907нж8Э	37 4131 7526	Фланцевое с выступом-впадиной			1352
33Э	500	30с907нж9Э	37 4131 7242	Патрубки под приварку	Масло и нефть	2	1306
34Э		30с907нж10Э	37 4131 7244	Фланцевое с выступом			1442
35Э		30с907нж11Э	37 4131 7528	Фланцевое с выступом-впадиной			1442
36Э		30с507нжЭ	37 4131 1173	Патрубки под приварку	Вода и пар	3	1075
37Э		30с507нж1Э	37 4131 1175	Фланцевое с выступом			1211
38Э		30с507нж2Э	37 4131 1291	Фланцевое с выступом-впадиной	Масло и нефть	2	1211
39Э		30с907нж12	37 4131 7540	Патрубки под приварку с раструбом	Вода и пар	3	630
40Э		30с507нжЭ	37 4131 1302	То же			580
ИА 11072-600		30с907нж	37 4141 7036	Патрубки под приварку	Вода и пар	3	1483
ИА 11072-600.01		30с907нж1	37 4141 7058	Фланцевое с выступом			1675
02		30с907нж2	37 4141 7244	Фланцевое с выступом-впадиной			1675
03		30с907нж3	37 4141 7060	Патрубки под приварку			1667
04		30с907нж4	37 4141 7062	Фланцевое с выступом			1859
05		30с907нж5	37 4141 7246	Фланцевое с выступом-впадиной			1859
06		30с907нж6	37 4141 7064	Патрубки под приварку	Масло и нефть	2	1606
07		30с907нж7	37 4141 7066	Фланцевое с выступом			1798
08		30с907нж8	37 4141 7248	Фланцевое с выступом-впадиной			1798
09		30с907нж9	37 4141 7068	Патрубки под приварку			1668
10		30с907нж10	37 4141 7070	Фланцевое с выступом			1860
11		30с907нж11	37 4141 7250	Фланцевое с выступом-впадиной			1860
12		30с507нж	37 4141 1009	Патрубки под приварку	Вода, пар, масло и нефть	2 или 3	1440
13		30с507нж1	37 4141 1018	Фланцевое с выступом			1632
14		30с507нж2	37 4141 1046	Фланцевое с выступом-впадиной			1632
15		30с507нжТ	37 4141 1019	Патрубки под приварку			1440
16Т	600	30с507нж1Т	37 4141 1020	Фланцевое с выступом			1632
17Т		30с507нж2Т	37 4141 1047	Фланцевое с выступом-впадиной			1632
18Т		30с907нжТ	37 4141 7072	Патрубки под приварку	Вода и пар	3	1483
19Т		30с907нж1Т	37 4141 7074	Фланцевое с выступом			1675
20		30с907нж2Т	37 4141 7252	Фланцевое с выступом-впадиной			1675
21Т		30с907нж6Т	37 4141 7076	Патрубки под приварку	Масло и нефть	2	1606
22Т		30с907нж7Т	37 4141 7078	Фланцевое с выступом			1798
23Т		30с907нж8Т	37 4141 7255	Фланцевое с выступом-впадиной			1798
24Т		30с907нжЭ	37 4141 7080	Патрубки под приварку			1483
25Э		30с907нж1Э	37 4141 7082	Фланцевое с выступом			1675
26Э		30с907нж2Э	37 4141 7258	Фланцевое с выступом-впадиной	Вода и пар	3	1675
27Э		30с907нж3Э	37 4141 7084	Патрубки под приварку	Масло и нефть	2	1667
28Э		30с907нж4Э	37 4141 7086	Фланцевое с выступом			1859
29Э		30с907нж5Э	37 4141 7260	Фланцевое с выступом-впадиной			1859
30Э		30с907нж6Э	37 4141 7088	Патрубки под приварку			1606
31Э		30с907нж7Э	37 4141 7090	Фланцевое с выступом			1798
32Э		30с907нж8Э	37 4141 7262	Фланцевое с выступом-впадиной			1798
33Э		30с907нж9Э	37 4141 7092	Патрубки под приварку			1668
34Э		30с907нж10Э	37 4141 7094	Фланцевое с выступом			1860
35Э		30с907нж11Э	37 4141 7263	Фланцевое с выступом-впадиной			1860
36Э		30с507нжЭ	37 4141 1021	Патрубки под приварку	Вода, пар, масло и нефть	2	1440
37Э		30с507нж1Э	37 4141 1022	Фланцевое с выступом			1632
38Э		30с507нж2Э	37 4141 1048	Фланцевое с выступом-впадиной			1632
39		30с907нж12	37 4141 7273	Патрубки под приварку с раструбом	Вода и пар	3	1292
40		30с507нж3	37 4141 1055				1152
ИА 11072-800		30с907нж	37 4141 7067	Патрубки под приварку	То же	2	2232
ИА 11072-800.01	800	30с907нж1	37 4141 7059	Фланцевое с выступом			2448
02		30с907нж2	37 4141 7245	Фланцевое с выступом-впадиной			2448
03		30с907нж3	37 4141 7061	Патрубки под приварку			2437

Продолжение

Номер чертежа и исполнение	Условный проход D_y, мм	Условное обозначение	Код ОКП	Присоединение к трубопроводу	Рабочая среда	Класс герметичности затвора по ГОСТ 9544—75	Масса, кг
04	800	30с907нж1	37 4141 7063	Фланцевое с выступом	Вода и пар	2	2653
05		30с907нж5	37 4141 7247	Фланцевое с выступом-впадиной			2653
06		30с907нж6	37 4141 7065	Патрубки под приварку	Масло и нефть	2	2347
07		30с907нж7	37 4141 7067	Фланцевое с выступом			2563
08		30с907нж8	37 4141 7249	Фланцевое с выступом-впадиной			2563
09		30с907нж9	37 4141 7069	Патрубки под приварку			2379
10		30с907нж10	37 4141 7071	Фланцевое с выступом			2613
11		30с907нж11	37 4141 7251	Фланцевое с выступом-впадиной			2613
12Т		30с907нжТ	37 4141 7073	Патрубки под приварку	Вода и пар	3	2232
13Т		30с907нж1Т	37 4141 7075	Фланцевое с выступом			2448
14Т		30с907нж2Т	37 4141 7253	Фланцевое с выступом-впадиной			2448
15Т		30с907нж2Т	37 4141 7277	Патрубки под приварку	Масло и нефть	2	2347
16Т		30с907нж7Т	37 4141 7079	Фланцевое с выступом			2563
17Т		30с907нж8Т	37 4141 7254	Фланцевое с выступом-впадиной			2563
18Э		30с907нжЭ	37 4141 7081	Патрубки под приварку	Вода и пар	3	2232
19Э		30с907нж1Э	37 4141 7083	Фланцевое с выступом			2448
20Э		30с907нж2Э	37 4141 7256	Фланцевое с выступом-впадиной			2448
21Э		30с907нж3Э	37 4141 7085	Патрубки под приварку			2437
22Э		30с907нж4Э	37 4141 7087	Фланцевое с выступом			2653
23Э		30с907нж5Э	37 4141 7257	Фланцевое с выступом-впадиной			2653
24Э		30с907нж6Э	37 4141 7089	Патрубки под приварку	Масло и нефть	3	2347
25Э		30с907нж7Э	37 4141 7091	Фланцевое с выступом			2563
26Э		30с907нж8Э	37 4141 7259	Фланцевое с выступом-впадиной			2563
27Э		30с907нж9Э	37 4141 7093	Патрубки под приварку		2	2397
28Э		30с907нж10Э	37 4141 7095	Фланцевое с выступом			2613
29Э		30с907нж11Э	37 4141 7261	Фланцевое с выступом-впадиной			2613

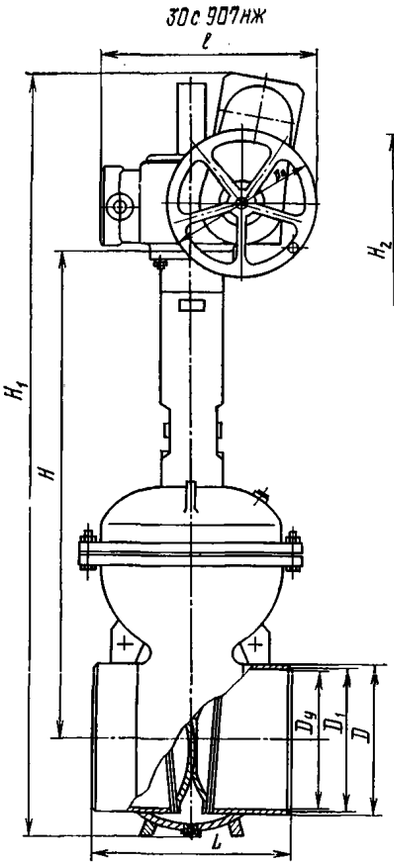

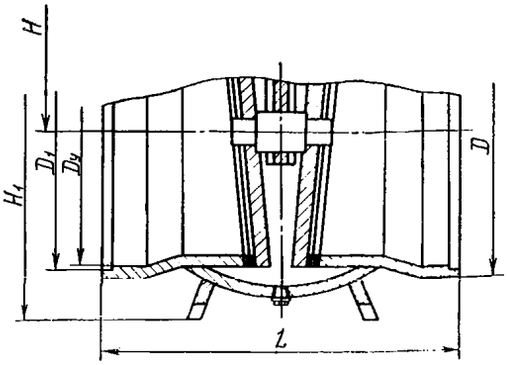

Исполнение с патрубками приварку с раструбом (исп. 39, 40, D_y 500 и 600 мм)

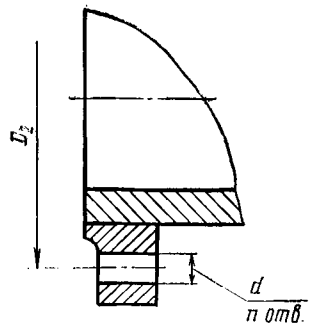

Исполнение фланцевое с выступом

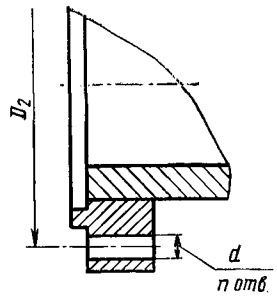

Исполнение фланцевое с выступом-впадиной

ОСНОВНЫЕ ГАБАРИТНЫЕ И ПРИСОЕДИНИТЕЛЬНЫЕ РАЗМЕРЫ (мм)

Условный проход D_y	L	l*	H_1*	D	D_1	D_2	D_0	D_0'	H*	H_2*	n	a
400	600	450	2280	426	404	550	400	640	1415	1950	16	33
500	700	795 450	2820 2280	530	500	660	500	1000	1780 1415	2430 1950	20	40
600	800	795 450	3080 2820	630	604	770	500	1000	2070 1780	2940 2430	20	40
800	1200	795	4000	840	796	990	500	—	2570	—	24	46

*В знаменателе размеры для исполнений 39 и 40.

Задвижки относятся к классу ремонтируемых.
Гарантийный срок — 24 месяца со дня ввода вэксплуатацию.
Гарантийная наработка — 600 циклов.
Изготовление и поставка — по ТУ 26-07-1111—83 и ГОСТ 26-304—84.

30с927нж, 30с527нж, 30с327нж (МА 12002, ПТ 12003)

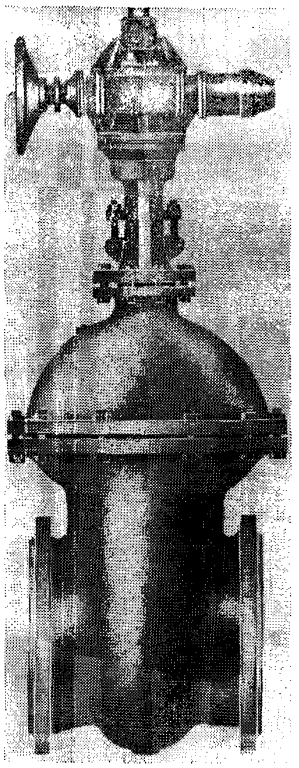

Задвижки клиновые с невыдвижным шпинделем

Применяются на трубопроводах для воды и пара рабочей температурой до 300° С.

$P_у$	2,5(25)
$P_{пр}$	3,8(38)

Присоединение к трубопроводу — фланцевое по ГОСТ 12819—80 с присоединительными размерами по ГОСТ 12815—80 (исп. 1, ряд. 2); с концами или патрубками под приварку.

Затвор — упругий клин с боковыми направляющими поверхностями.

Уплотнительные поверхности корпуса и клина наплавлены коррозионно-стойкой сталью.

Герметичность затвора по 2-му классу ГОСТ 9544—75.

Уплотнение шпинделя — сальниковое. Подтяжка сальника — откидными болтами.

Управление задвижкой — ручное, маховиком редуктора конической передачи (ПТ 095-02-01; 10, черт. ПТ 12003, $D_у$ 500 мм); от червячной передачи (черт. МА 12002, $D_у$ 600 мм, черт. ПТ 12003, $D_у$ 800 мм) и от электропривода (см. таблицу).

Задвижки устанавливают на трубопроводе в любом рабочем положении, кроме приводом вниз.

При установке задвижек в наклонном или горизонтальном положении должна быть предусмотрена опора под корпус привода.

Условия эксплуатации — климатические исполнения задвижек по ГОСТ 15150—69: У2 и Т2 (для задвижек с электроприводом) и У1 и Т1 (для задвижек с редуктором), но при температуре окру-

Номер чертежа	Условный проход задвижки $D_у$, мм	Тип электропривода	Электродвигатель		Время срабатывания задвижки, мин	Размеры электропривода, мм			
			тип	мощность, кВт		l	l_1	H	D_0
ПТ 12003	500	Б 099.102-03М	4АМС100L4	4,25	2,8	720	520	2173	400
		Б 099.103-03М	2В112М4	5,5	2,8	755	565	2233	400
		Б 099.053М-07	4АМС132S4	8,5	1,2	1297	805	1833	500
		Б 099.053М 13	2В112М4	5,5	2,24	1397	795	1893	500
МА 12002	600	Г07	4АМС132S4	8,5	3,3	1460	770	2010	400
		Н-Г06	4АМС132S4	8,5	1,4	720	770	2050	500
ПТ 12003	800	Б 099.104-03М	4АС132S4	8,5	7,1	730	520	3010	400
		Б 099.105-03М	2В132S4	7,5	7,1	755	565	3080	400
		Б 099.053М-08	4АМС132S4	8,5	5,8	1297	805	2714	500
		Б 099.053М-14	2В112М4	5,5	11,9	1397	795	2774	500

жающего воздуха от —40 до +40° С и относительной влажности 95% при температуре 35° С.

Материал основных деталей: корпус, крышка и клин — сталь 25Л; шпиндель — сталь 20Х13.

Характеристика задвижки (присоединение к трубопроводу, тип привода, максимальный крутящий момент, коды ОКП и масса) в зависимости от исполнения приведена в таблице.

Номер чертежа и исполнение	Условный проход D_y, мм	Условное обозначение	Код ОКП	Присоединение к трубопроводу	Тип привода	Максимальный крутящий момент	Масса, кг
МА 12002-600 МА 12002.600.01Э 02Т	600	30с927нж	37 4142 7052 37 4142 7007 37 4142 7009	Фланцевое	Электропривод Г07У2 Г07У2Э Г07Т2	2250 (225)	2215
03 04Э 05Т		30с327нж	37 4142 1005 37 4142 1009 37 4142 1011		Конический редуктор	2500 (250)	1985
06 07Э 08Т		30с927нжМ1	37 4142 7012 37 4142 7013 37 4142 7014	Патрубки под приварку	Электропривод Н-Г06У2 Н-Г06У2Э Н-Г06Т2	2500 (250)	2000
09 10Э 11Т		30с327нж1	37 4142 1012 37 4142 1013 37 4142 1014		Конический редуктор	2500 (250)	1925
12 13Э 14Т		30с927нжМ	37 4142 7015 37 4142 7016 37 4142 7017	Фланцевое	Электропривод Н-Г06У2 Н-Г06У2Э Н-Г06Т2	2500 (250)	2300
15 16Э 17Т		30с927нж1	37 4142 7018 37 4142 7019 37 4142 7020	Патрубки под приварку	Электропривод Г07У2 Г07У2Э Г07Т2	2250 (225)	2160
ПТ 12003-500 ПТ 12003-500.01	500	30с927нж 30с927нж7	37 4132 7005 37 4132 7008	Фланцевое Концы под приварку	Электропривод Б 099.102-03МУ2	2500 (250)	1440 1400
02 03		30с927нжБ 30с927нж1Б	37 4132 7009 37 4132 7010	Фланцевое Концы под приварку	Б 099.103-03МУ2		1565 1510
04 05		30с927нжТ 30с927нж7Т	37 4132 7007 37 4132 7016	Фланцевое Концы под приварку	Б 099.102-03МТ2		1440 1400
06 07		30с927нжБТ 30с927нж1БТ	37 4132 7017 37 4132 7018	Фланцевое Концы под приварку	Б 099.103-03М		1565 1510
08 09		30с527нж 30с527нж9	37 4132 1010 37 4132 1015	Фланцевое Концы под приварку	Конический редуктор ПТ 095-02-01	—	1325 1287
10 11		30с527нжТ 30с527нж9Т	37 4132 1013 37 4132 1014	Фланцевое Концы под приварку	ПТ 095-02-10	—	1325 1287
12 13		30с927нж1 30ч927нж8	37 4132 7011 37 4132 7012	Фланцевое Концы под приварку	Электропривод Б 099.053М-07.01	2250 (225)	1600 1545
14 15		30с927нж2Б 30с927нж3Б	37 4132 7013 37 4132 7014	Фланцевое Концы под приварку	Б 099.053М-13.01	2500 (250)	1380 1520
16 17		30с927нж1Т 30с927нж8Т	37 4132 7015 37 4132 7019	Фланцевое Концы под приварку	Б 099.053М-07.03	2250 (225)	1550 1600
18 19		30с927нж2БТ 30с927нж3БТ	37 4132 7020 37 4132 7021	Фланцевое Концы под приварку	Б 099.053М-13.03	2500 (250)	1580 1525
ПТ 12003-800.08 09	800	30с327нж 30с327нж1	37 4142 1006 37 4142 1022	Фланцевое Концы под приварку	Конический редуктор ПТ 093-005	—	3900 3770
10 11		30с327нжТ 30с327нж1Т	37 4142 1015 37 4142 1016	Фланцевое Концы под приварку	ПТ 093-005-01		3900 3770
12 13		30с927нж 30с927нж1	37 4142 7006 37 4142 7022	Фланцевое Концы под приварку	Электропривод Б 099.053М-08.01	2250 (225)	4240 4140
14 15		30с927нжТ 30с927нж1Т	37 4142 7010 37 4142 7023	Фланцевое Концы под приварку	Б 099.053М-08.03	2250 (225)	4300 4180
16 17		30с927нжБ 30с927нж1Б	37 4142 7021 37 4142 7037	Фланцевое Концы под приварку	Б 099.053М-14.01	2500 (250)	4220 4090

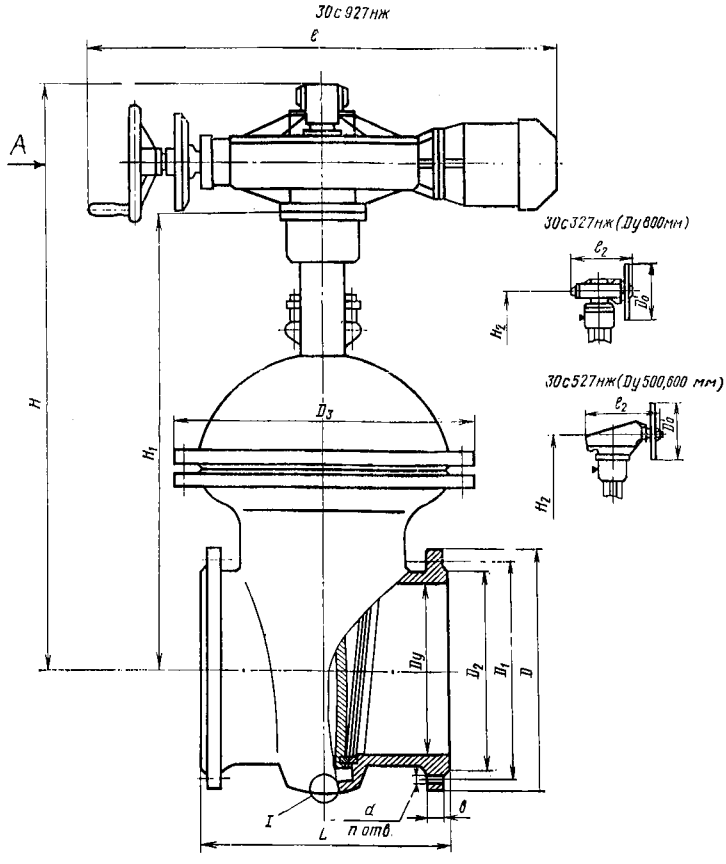

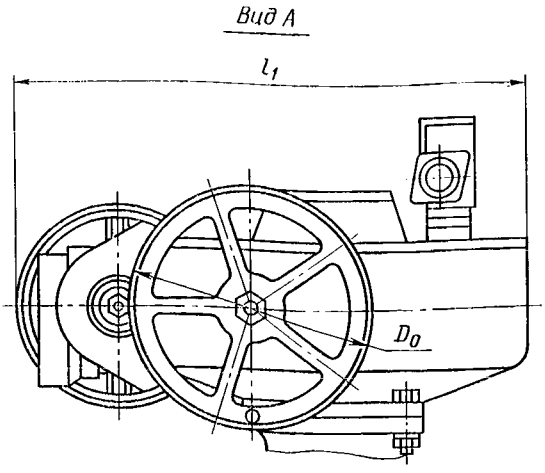

Исполнение с электроприводом

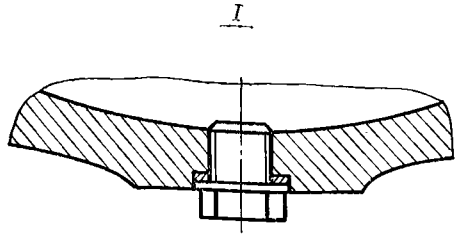

Исполнение корпуса задвижек на приварке (ПТ 12003, D_y 500 и 800 мм)

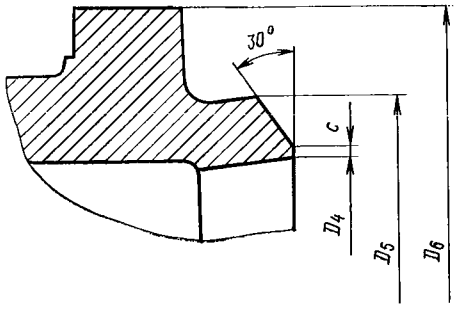

Исполнение с концами под приварку (D_y 500 и 800 мм)

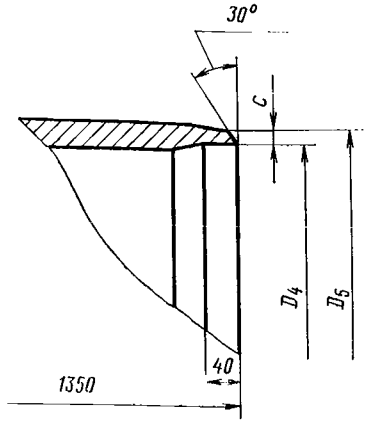

Исполнение с патрубками под приварку (D_y 600 мм)

ОСНОВНЫЕ ГАБАРИТНЫЕ И ПРИСОЕДИНИТЕЛЬНЫЕ РАЗМЕРЫ (мм)

Номер чертежа	Условный проход D_y	D	D_1	D_2	D_3	D_4	D_5	D_6	L	l_2	H_1	H_2	b	n	d	c	D_0'
ПТ 12003	500	730	660	615	835	501	532	585	700	600	1473	1678	48	20	39	1	1000
МА 12002	600	840	770	720	975	614	632	—	800	625	1530	1786	51	20	39	2	1000
ПТ 12003	800	1075	990	930	1190	790	826	920	1000	733	2010	2240	59	24	45	1	800

Задвижки относятся к классу ремонтируемых.

Гарантийный срок — 18 месяцев со дня ввода в эксплуатацию.

Гарантийная наработка — 500 циклов (для задвижки МА 12002, D_y 600 мм); 275 циклов (для задвижки ПТ 12003, D_y 500 и 800 мм).

Изготовление и поставка — по ТУ 26-07-1167—77 (задвижки МА 12002), по ТУ 26-07-1125—77 (задвижки ПТ 12003).

Код ОКП 37 4132 7005
Код ОКП 37 4132 7010

30с927нж, 30с327нж (ЗК1.00.000, 1201.500.00) (Dy 500 мм)

Задвижка клиновая с невыдвижным шпинделем фланцевая

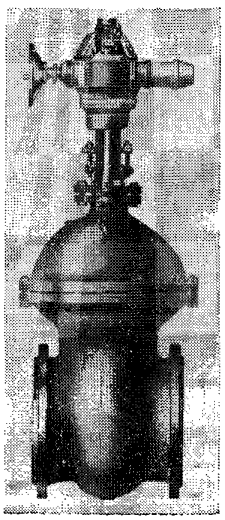

Применяется на трубопроводах для воды и пара рабочей температурой до 300° С.

$P_у$	2,5(25)
$P_{пр}$	3,8(38)

Присоединение к трубопроводу — фланцевое по ГОСТ 12819—80 с присоединительными размерами по ГОСТ 12815—80 (исп. 1, ряд 1).

По требованию заказчика задвижка может быть изготовлена с ответными фланцами.

Затвор — сплошной клин с боковыми направляющими поверхностями.

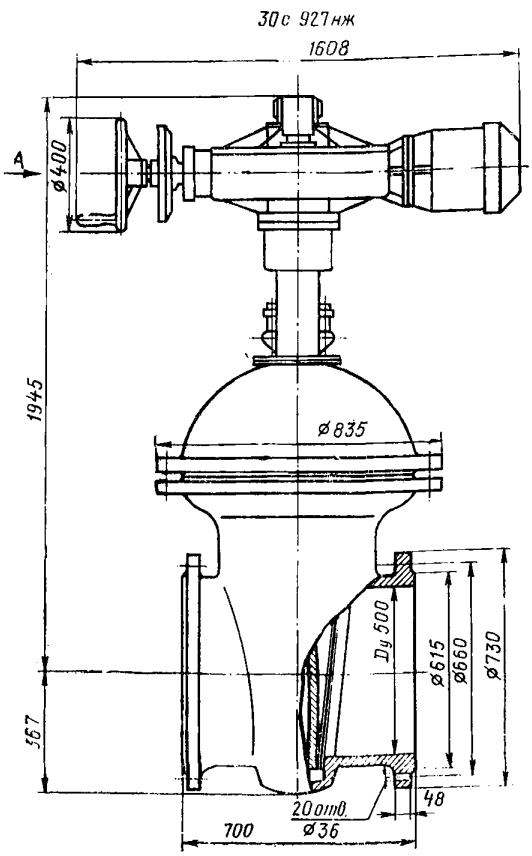

Вид А

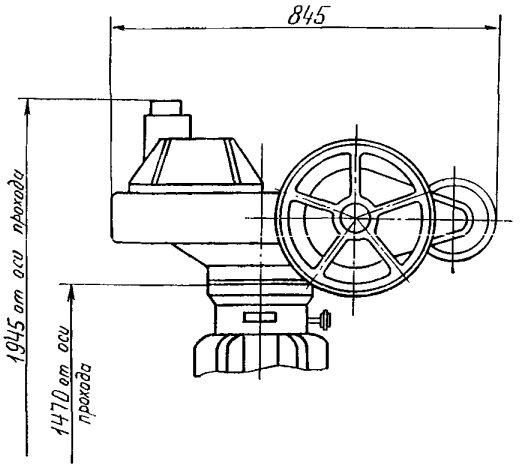

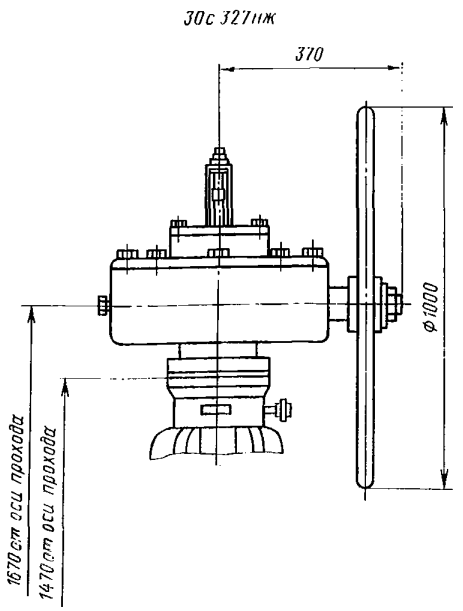

Уплотнительные поверхности корпуса и клина наплавлены коррозионно-стойкой сталью.

Герметичность затвора по 3-му классу ГОСТ 9544—75.

Уплотнение шпинделя — сальниковое. Подтяжка сальника — откидными болтами.

Управление задвижкой 30с327нж — ручное; задвижкой 30с927нж — от электропривода Г07 (Б 099.053М-07) с электродвигателем 4АМС132S4 мощностью 8,5 кВт.

Усилие на рукоятке задвижки 30с327нж — 900 (90).

Время срабатывания задвижки — 2,8 мин

Задвижку устанавливают в любом рабочем положении, кроме положения электроприводом вниз.

При установке задвижки в наклонном или горизонтальном положении должна быть предусмотрена дополнительная опора под корпус электропривода.

Условия эксплуатации: температура окружающего воздуха от —40 до +40° С; относительная влажность до 95% при температуре +35° С.

Материал основных деталей: корпус, крышка и клин — сталь 25Л-II; шпиндель — сталь 20Х13.

Масса задвижки, кг: 1390(30с327нж); 1600 (30с927нж).

Задвижка относится к классу ремонтируемых.

Гарантийный срок — 12 месяцев со дня ввода в эксплуатацию.

Гарантийная наработка — 250 циклов

Изготовление и поставка — по ТУ 26-07-1448—88.

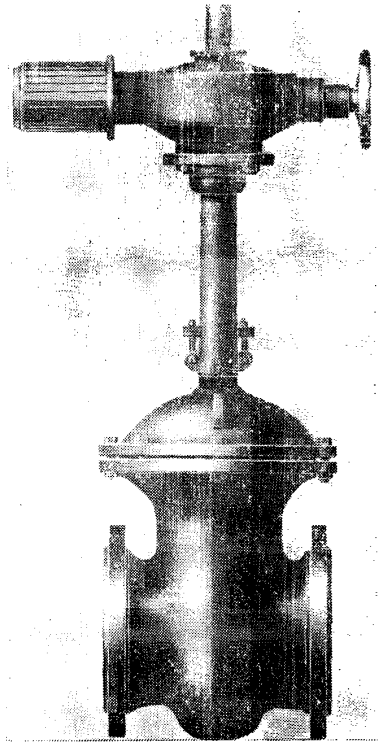

30с964нж, 30с564нж (БС 11022) (Dy 300 мм)

Задвижка клиновая с выдвижным шпинделем фланцевая

Применяется на трубопроводах для воды, пара, масла и неагрессивных нефтепродуктов рабочей температурой до 300° С (исполнения 01—06) и для газообразного аммиака рабочей температурой от —40 до +150° С (исполнения 07—12).

Присоединение к трубопроводу — фланцевое по ГОСТ 12819—80 с присоединительными размерами по ГОСТ 12815—80 (исп. 1, ряд 2). По требованию заказчика допускается изготовление фланцев с присоединительными размерами по ГОСТ 12815—80 (исп. 3).

P_y	2,5(25)
$P_{пр}$	3,8(38)

Уплотнение в затворе — упругий клин.

Герметичность затвора по 2-му классу ГОСТ 9544—75.

Уплотнение шпинделя — сальниковое. Подтяжка сальника — откидными болтами.

Управление задвижкой 30с964нж — от электропривода В03 (Б 099.054М-03) с электродвигателем 4АХС80В4 мощностью 1,7 кВт и задвижкой 30с564нж — маховиком через конический редуктор.

Максимальное усилие на маховике: электропривода 100 (10), на маховике конического редуктора — 300 (30).

Крутящий момент на резьбовой втулке — 35 кгс·м.

Время срабатывания задвижки — 48 с.

Задвижку устанавливают на трубопроводе вертикально, приводом вверх.

При горизонтальном положении шпинделя должна быть предусмотрена опора под корпус электропривода.

Условия эксплуатации — климатические исполнения У1 и У2 по ГОСТ 15150—69.

Материал основных деталей: корпус и крышка — сталь 25Л-III; клин — сталь 20; шпиндель — сталь 20Х13; уплотнение затвора — наплавка из стали 15Х25Т; уплотнение сальниковой камеры — асбест АГИ 10×10; прокладка — паронит ПОН.

Коды ОКП и масса задвижки в зависимости от исполнения приведены в таблице.

Номер чертежа и исполнение	Условное обозначение	Код ОКП	Масса, кг
БС 11022-300-01	30с964нж	37 4131 7004	435
02	30с964нжЭ	37 4131 7040	
03	30с964нжТ	37 4131 7365	
04	30с564нж	37 4131 1057	
05	30с564нжЭ	37 4131 1075	363
06	30с564нжТ	37 4131 1076	
07	30с964нж1	37 4131 7038	
08	30с964нж1Э	37 4131 7042	435
09	30с964нж1Т	37 4131 7458	
10	30с564нж1	37 4131 1036	
11	30с564нж1Э	37 4131 1063	368
12	30с564нж1Т	37 4131 1060	

30с564нж
(исп. 04–06, 10–12)

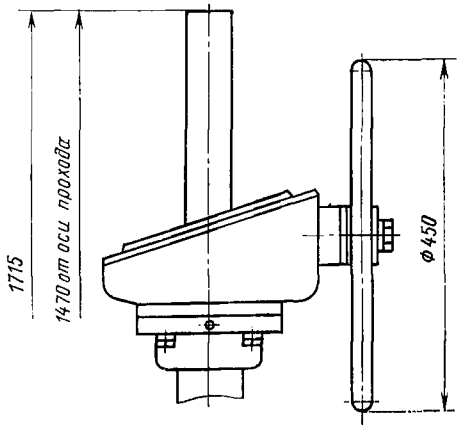

30с964нж (исп. 01-03; 07-09)

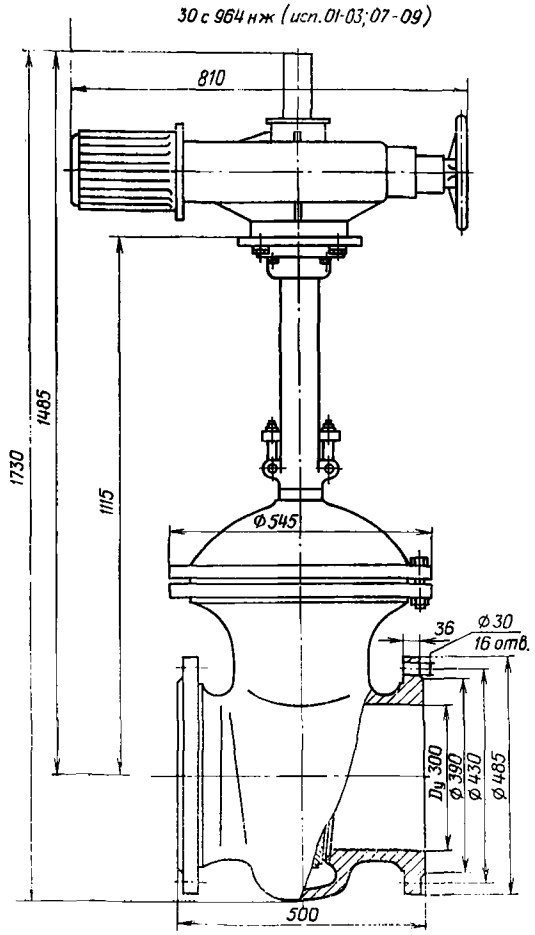

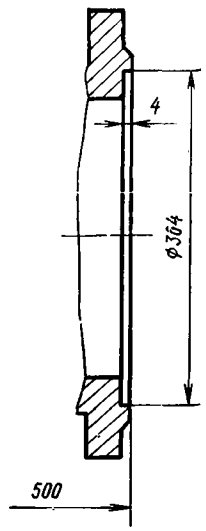

Исполнение фланцевое для задвижки (исп. 07 и 10)

Задвижка относится к классу ремонтируемых.

Гарантийный срок — 18 месяцев со дня ввода в эксплуатацию.

Гарантийная наработка — не более 800 циклов.

Изготовление и поставка — по ТУ 26-07-1339—83.

30с564нж1, 30с964нж1,2 (ПТ 11004, ПТ 11015)

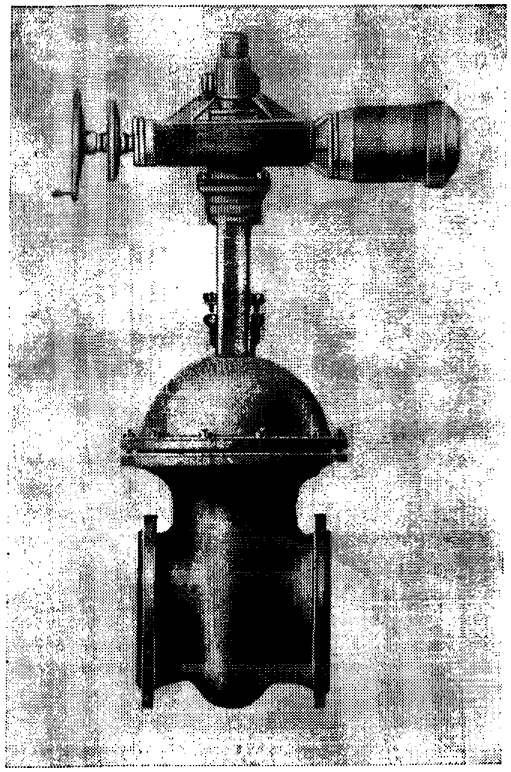

Задвижки клиновые с выдвижным шпинделем

Применяются на трубопроводах для воды, пара, масла и нефти рабочей температурой до 300° С.

$P_у$	2,5(25)
$P_{пр}$	3,8(38)

Присоединение к трубопроводу — фланцевое и концы под приварку.

Затвор — упругий клин с боковыми направляющими поверхностями.

Уплотнительные поверхности корпуса и клина наплавлены коррозионно-стойкой сталью.

Герметичность затвора по 2-му классу ГОСТ 9544—75.

Уплотнение шпинделя — сальниковое. Подтяжка сальника — откидными болтами.

Верхнее уплотнение задвижки предназначено для разгрузки сальника при полностью открытом затворе.

Управление задвижкой 30с564нж1 — маховиком через конический редуктор ПТ 095-02 и задвижкой 30с964нж1,2 от электропривода (см. таблицу).

Крутящий момент на муфте электропривода при закрывании: 1220 (122) — для $D_у$ 500 мм; 1090 (109) — для $D_у$ 800 и 1000 мм.

Задвижку устанавливают на трубопроводе в любом рабочем положении, кроме положения электроприводом вниз.

Условия эксплуатации — климатические исполнения У2 и Т2 по ГОСТ 15150—69.

Материал основных деталей: корпус, крышка, клин и сальник — сталь; шпиндель — сталь 20Х13.

Исполнение	Условный проход задвижки $D_у$, мм	Тип электропривода	Электродвигатель		Время срабатывания задвижки, мин
			тип	мощность, кВт	
16	500	Б 099.053М-07.03	4АМС132S4	8,5	1,6
12		Б 099.053М-07.01	4АМС132S4	8,5	1,6
14		Б 099.053М-10.01	2В100L4	4	2,9
8,9	800, 1000	Б 099.053М-04.01	4АМС100L4 или	4,25	5,8
10,11		Б 099.053М-04.03	АИР100L4	или 4	5,8
12,13		Б 099.053М-11.01	2В100L4	4	11,6

Коды ОКП, присоединение к трубопроводу и масса задвижки в зависимости от исполнения приведены в таблице.

Номер чертежа и исполнение	Условный проход задвижки D_y, мм	Условное обозначение	Код ОКП	Присоединение к трубопроводу	Масса, кг
ПТ 11004-500.04	500	30с564нж1	37 4131 1037	Фланцевое	1330
10		30с564нж1Т	37 4131 1182		1330
12		30с964нж1	37 4131 7269		1590
14		30с964нж1Б	37 4131 7270		1610
16		30с964нж1Т	37 4131 7271		1640
ПТ 11015-800.08	800	30с964нж1	37 4141 7113	Фланцевое	4160
09		30с964нж2	37 4141 7099	Концы под приварку	4080
10		30с964нж1Т	37 4141 7101	Фланцевое	4210
11		30с964нж2Т	37 4141 7102	Концы под приварку	4130
12		30с964нж1Б	37 4141 7025	Фланцевое	4220
13		30с964нж2Б	37 4141 7100	Концы под приварку	4140
ПТ 11015-1000.08	1000	30с964нж1	37 4141 7113	Фланцевое	5120
09		30с964нж2	37 4141 7039	Концы под приварку	4410
10		30с964нж1Т	37 4141 7117	Фланцевое	5170
11		30с964нж2Т	37 4141 7118	Концы под приварку	4460
12		30с964нж1Б	37 4141 7114	Фланцевое	5180
13		30с964нж2Б	37 4141 7115	Концы под приварку	4470

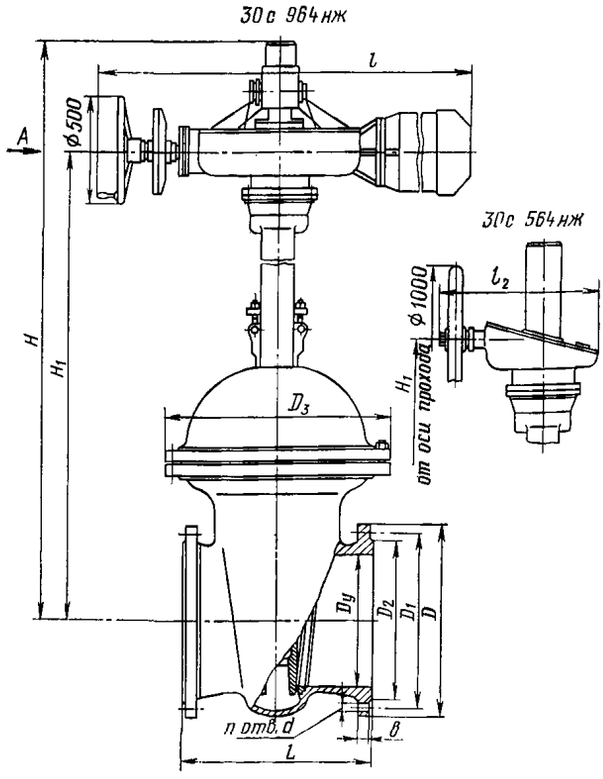

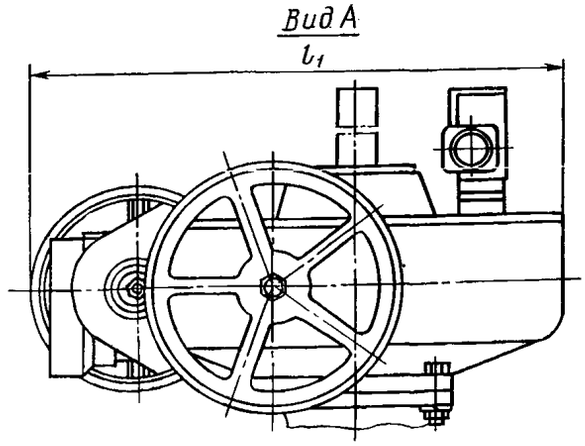

Исполнения с концами под приварку

Dy 800мм

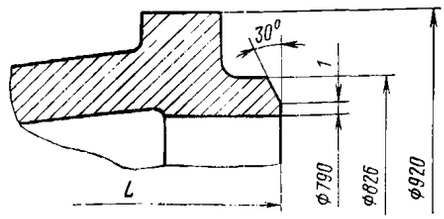

Dy 1000мм

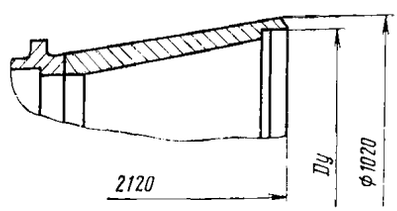

ОСНОВНЫЕ ГАБАРИТНЫЕ И ПРИСОЕДИНИТЕЛЬНЫЕ РАЗМЕРЫ (мм)

Номер чертежа	Исполнение	Условный проход D_y	D	D_1	D_2	D_3	b	n	d	L	l	l_1	l_2	H	H_1
ПТ 11004-500	0 4, 10	500	730	660	615	835	48	20	39	700	—	—	600	—	2017
	12, 16										1297	805	—	2423	1902
	14										1377	795			
ПТ 11015-800	0 8—11	800	1075	990	930	1190	59	24	45	1000	1212	780	—	3544	3044
	12, 13										1377	795			
ПТ 11015-1000	08—11	1000	1020	990	930	1190	59	24	45	1000	1212	780	—	3544	3044
	12, 13										1377	795			

Задвижки относятся к классу ремонтируемых.

Гарантийный срок — 18 месяцев со дня ввода в эксплуатацию, но не более 36 месяцев со дня отгрузки заводом-изготовителем.

Гарантийная наработка — 500 циклов.

Изготовление и поставка — по ТУ 26-07-1125—77.

30с972нж, 30с572нж (черт. 3329) (Dy 400 мм)

Задвижка клиновая

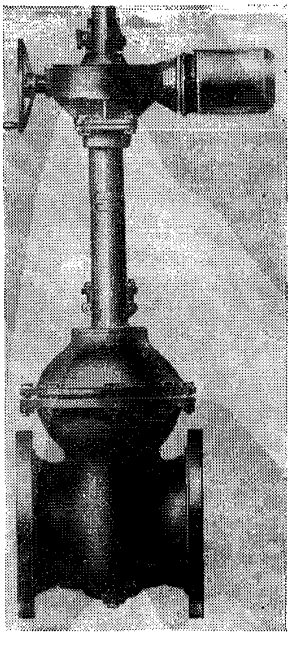

Применяется на трубопроводах для воды и пара рабочей температурой до 300° С.

P_y . . . . . 2,5(25)
$P_{пр}$ . . . . . 3,8(38)

Присоединение к трубопроводу — фланцевое с присоединительными размерами по ГОСТ 12815—80 и концы под приварку (см. примечание к табл. на стр. 85).

Затвор — двухдисковый клиновой.

При закрывании диски плотно прилегают к уплотнительным поверхностям корпуса.

Уплотнительные поверхности корпуса и дисков наплавлены твердым сплавом.

Уплотнение шпинделя — сальниковое. Подтяжка сальника — откидными болтами.

Верхнее уплотнение обеспечивается вращением маховика вручную до упора.

Герметичность затвора по 2-му классу ГОСТ 9544—75.

Управление задвижкой — от ручной конической передачи (30с572нж) или от электропривода (30с972нж) (см. таблицу).

Номер чертежа и исполнение	Тип электропривода	Электродвигатель		Время срабатывания задвижки, мин
		тип	мощность, кВт	
3329-02; 03; 08; 09; 14; 15	Б 099.054М-06	4АХС100S4У3	3,2	1,2
3329-04; 05; 10; 11; 16; 17	Б 099.100-3М	4АС100S4	3,2	1,2

Максимальный крутящий момент на маховике при закрывании задвижки: 450 (45) — для 30с572нж; 800 (80) — для 30с972нж (с электроприводом Б 099.054М) и 1000 (100) — для 30с972нж (с электроприводом Б 099.100-3М).

Условия эксплуатации — климатические исполнения У1 и Т1 по ГОСТ 15150—69.

Условия транспортирования и хранения по ГОСТ 5762—74.

Материал основных деталей: корпус, крышка и диск — сталь 25Л-II; шпиндель — сталь 20Х13; прокладка — паронит; набивка — асбестовый шнур.

Коды ОКП и масса задвижки в зависимости от исполнения приведены в таблице.

Задвижка относится к классу ремонтируемых.

Гарантийный срок — 24 месяца со дня ввода в эксплуатацию.

Гарантийная наработка — 650 циклов.

Задвижки могут быть изготовлены в экспортном и экспортном тропическом исполнениях.

Изготовление и поставка — по ТУ 26-07-1205—78.

Номер чертежа и исполнение	Условное обозначение	Код ОКП	Масса, кг
3329	30с572нж	37 4133 1019	558
3329.01		37 4133 1066	475
02	30с972нж	37 4133 7021	624
03		37 4133 7110	541
04	30с972нж	37 4133 7111	624
05		37 4133 7112	541
06	30с572нж	37 4133 1022	558
07		37 4133 1071	475
08	30с972нж	37 4133 7023	624
09		37 4133 7113	541
10	30с972нж	37 4133 7114	624
11		37 4133 7115	541
12	30с572нж	37 4133 1024	558
13		37 4133 1072	475
14	30с972нж	37 4133 7025	624
15		37 4133 7116	541
16		37 4133 7117	624
17		37 4133 7118	541

Примечание: Присоединение к трубопроводу для исполнений основного и с четными номерами — фланцевое; для исполнений с нечетными номерами — концы под приварку.

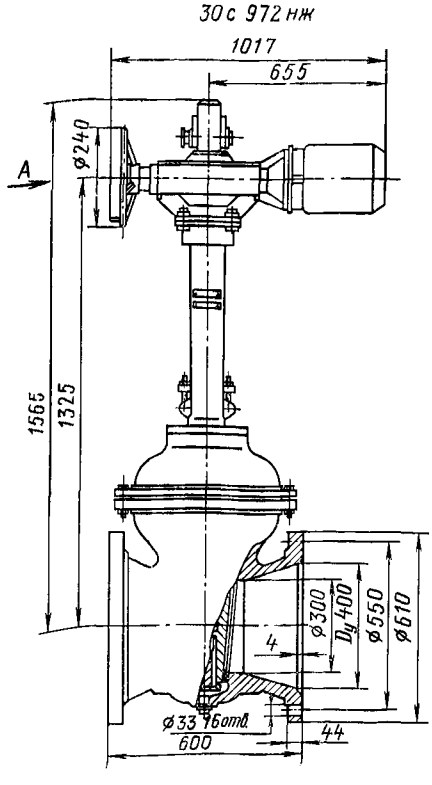

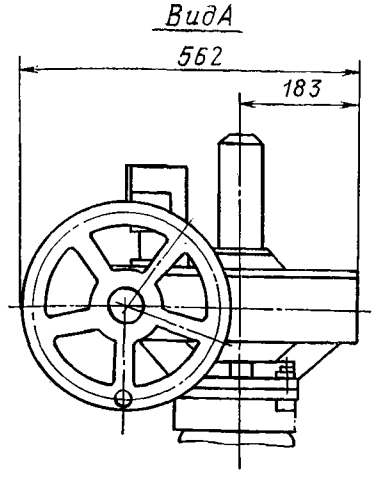

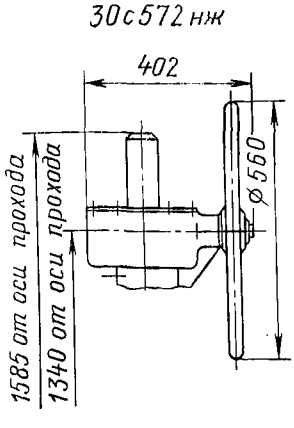

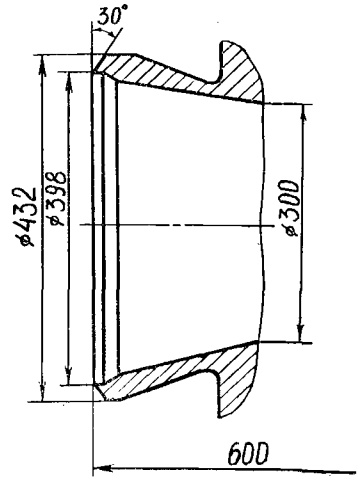

Исполнение с концами под приварку

30с986нж
30нж986нж
(Л 13074)
(Dy 100 мм)
(взамен ЗЛ 11132)

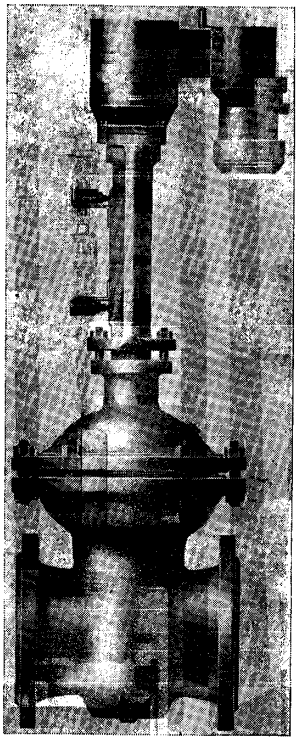

Задвижка клиновая с электроприводом

Применяется на трубопроводах для различных сред (см. таблицу) рабочей температурой до 300° С.

$P_у$	2,5(25)
$P_{пр}$	3,8(38)

Присоединение к трубопроводу — фланцевое и ответные фланцы по ГОСТ 12821—80. Присоединительные размеры фланцев по ГОСТ 12815—80 (исп. 1).

Затвор — двухдисковый клин с боковыми направляющими поверхностями.

Герметичность в затворе — по 2-му классу ГОСТ 9544—75.

Управление задвижкой — от электропривода или ручным дублером.

Максимальное усилие на маховике ручного дублера — 2 (0,2).

Усилие, развиваемое электроприводом при закрывании задвижки, — 923 (92,3).

Время срабатывания задвижки — 35 с.

Задвижку устанавливают на трубопроводе — вертикально, электроприводом вверх.

Допускается установка задвижки на вертикальном или горизонтальном трубопроводе с горизонтальным расположением шпинделя, при этом должна быть предусмотрена опора под корпус электропривода.

Условия эксплуатации — климатическое исполнение У2 по ГОСТ 15150—69.

Условия транспортирования и хранения — 7 (Ж1) по ГОСТ 15150—69.

Материал основных деталей: материал корпуса (см. таблицу); стойка — сталь 25Л-II; прокладка — паронит ПОН; набивка — асбест АГИ 6×6.

Характеристика задвижки (рабочая среда, присоединение к трубопроводу, тип электропривода, материал корпуса, коды ОКП и масса) в зависимости от исполнения приведена в таблице.

Номер чертежа и исполнение	Условный проход задвижки D_y, мм	Условное обозначение	Код ОКП	Рабочая среда	Присоединение к трубопроводу	Материал корпуса	Тип электропривода	Масса, кг
Л 13074-100	100	30с986нж	37 4123 7009	Вода и пар	Фланцевое Ответные фланцы под приварку	Сталь 25Л-II	Б 099.188	106,5
Л 13074-100.01		30с986нж1	37 4123 7011					125
02		30нж986нж	37 4123 9113	Слабоагрессивные коррозионные среды	Фланцевое Ответные фланцы под приварку	Сталь 05Х18АН5ФЛ		106,5
03		30нж986нж1	37 4123 9115					125
04		30с986нжЭ	37 4123 7013	Вода и пар	Фланцевое Ответные фланцы под приварку	Сталь 25Л-II		106,5
05		30с986нж1Э	37 4123 7015					125
06		30нж986нжЭ	37 4123 9117	Слабоагрессивные коррозионные среды	Фланцевое Ответные фланцы под приварку	Сталь 05Х18АН5ФЛ	Б 099.188—03	106,5
07		30нж986нж1Э	37 4123 9119					125
08		30с986нжТ	37 4123 7017	Вода и пар	Фланцевое Ответные фланцы под приварку	Сталь 25Л-II		106,5
09		30с986нж1Т	37 4123 7019					125
10		30нж986нжТ	37 4123 9121	Слабоагрессивные коррозионные среды	Фланцевое Ответные фланцы под приварку	Сталь 05Х18АН5ФЛ	Б 099.188—06	106,5
11		30нж986нж1Т	37 4123 9123					125

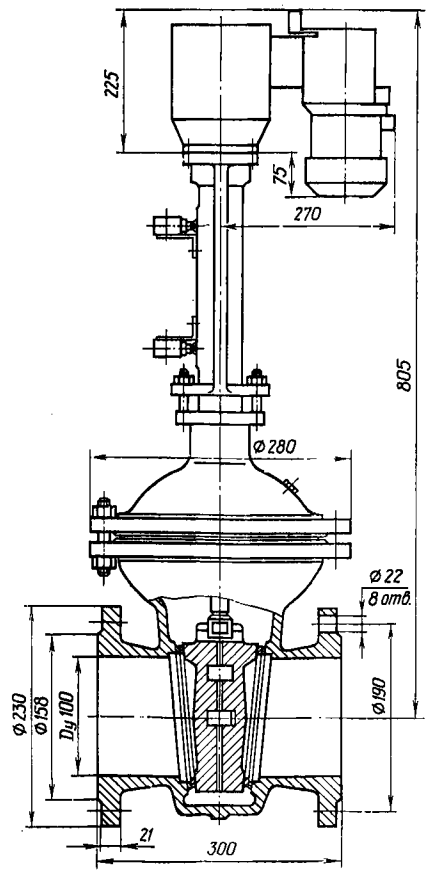

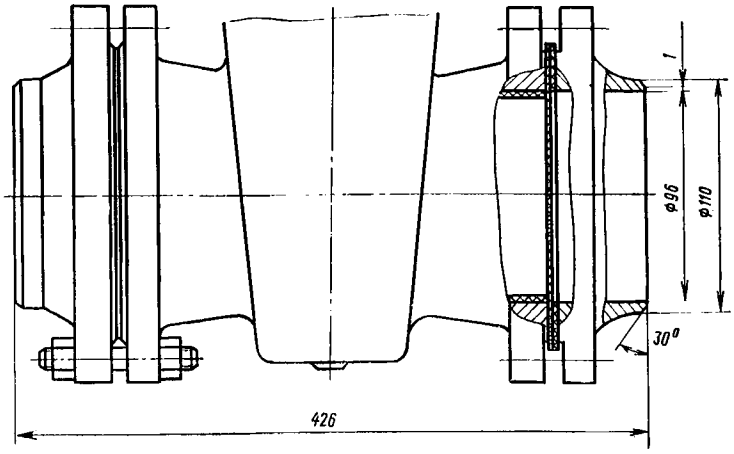

Исполнение с ответными фланцами под приварку

Гарантийный срок — 18 месяцев со дня ввода в эксплуатацию.

Гарантийная наработка — 1100 циклов.

Изготовление и поставка — по ТУ 26-07-253—79.

Код ОКП 37 4121 1008

30с98нжМ
(225М.00.00)
(Dy 150 мм)

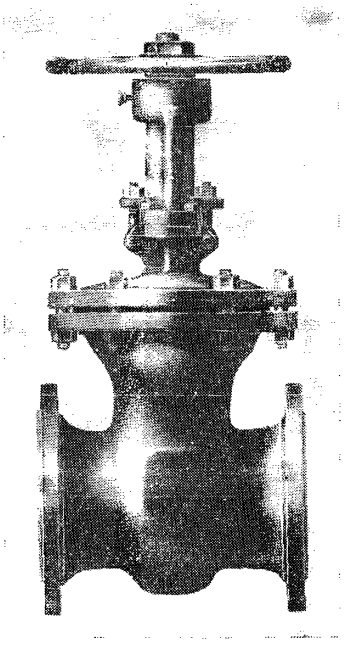

Задвижка клиновая с выдвижным шпинделем фланцевая

Материал основных деталей: корпус, крышка, клин и маховик — сталь 25Л-II; шпиндель — сталь 20Х13; набивка — асбест АП 8×8.

Масса задвижки — 102 кг.

Условия эксплуатации — температура окружающего воздуха от —40 до +40° С.

Условия транспортирования и хранения задвижек — 7 (Ж1) по ГОСТ 15150—69.

Применяется на трубопроводах для воды, пара, масла, нефти и нефтепродуктов рабочей температурой до 300° С.

$P_у$	2,5(25)
$P_{пр}$	3,8(38)
$P_р$ при t, °С:	
200	2,5(25)
250	2,3(23)
300	1,9(19)

Присоединение к трубопроводу — фланцевое с присоединительными размерами по ГОСТ 12815—80 (исп. 1, ряд 2).

Затвор — упругий клин.

Уплотнительные поверхности корпуса и клина наплавлены коррозионно-стойкой сталью.

Уплотнение шпинделя — сальниковое. Подтяжка сальника — откидными болтами.

Герметичность затвора по 2-му классу ГОСТ 9544—75.

Управление задвижкой — ручное, маховиком.

Максимальный крутящий момент на маховике при закрывании — 120 (12).

Число оборотов маховика, необходимое при открывании или закрывании задвижки, — 34.

Задвижку устанавливают на трубопроводе в любом рабочем положении, кроме положения маховиком вниз.

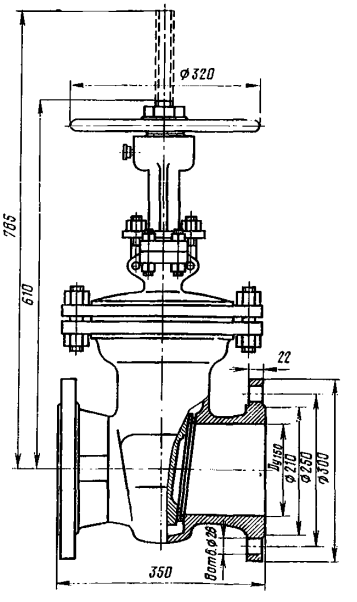

Задвижка относится к классу восстанавливаемых.

Гарантийный срок — 12 месяцев со дня ввода в эксплуатацию.

Гарантийная наработка — 500 циклов, 550 циклов для задвижек со Знаком качества.

Изготовление и поставка — по ГОСТ 10738—76 и ГОСТ 5762—74.

30с99нж, 30нж99нж, 30с999нж (Л 13099) (взамен ЗЛ 11025, Л 11132)

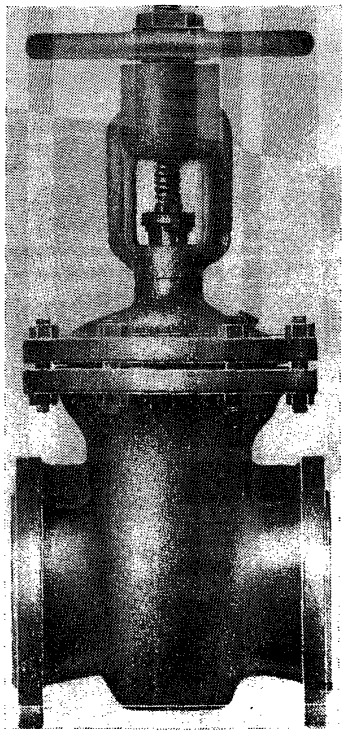

Задвижки клиновые с выдвижным шпинделем

Применяются на трубопроводах для различных сред (см. таблицу на стр. 90).

$P_у$ . . . . . 2,5(25)
$P_{пр}$ . . . . . 3,8(38)

Присоединение к трубопроводу — фланцевое и ответные фланцы под приварку по ГОСТ 12821—80.

Присоединительные размеры по ГОСТ 12815—80 (исп. 1, ряд 2).

Затвор — двухдисковый клиновой.

Уплотнительные поверхности корпуса и диска наплавлены коррозионно-стойкой сталью.

Герметичность в затворе по 1-му классу ГОСТ 9544—75.

Управление задвижкой — ручное, маховиком (30с99нж, 30нж99нж) и от электропривода (см. таблицу).

Условный проход задвижки $D_у$, мм	Тип электропривода	Электродвигатель	
		Тип	Мощность, кВт
100	ТЭ 099.058-05М	4ААМ56В2 или АИР56В2	0,25
150	Б 099.098-02М	4АМХС80А4 или АИРС80А4	1,3 или 1,32
200, 250	Б 099.098-03М	4АМХС80А4 или АИРС80А4	1,3 или 1,32

Задвижку устанавливают на трубопроводе в любом рабочем положении, кроме положения электроприводом вниз.

Условия эксплуатации по ГОСТ 15150—69: климатические исполнения У1 и Т1 (для задвижек с ручным управлением), У2 и Т2 (для задвижек с электроприводом).

Характеристика задвижки (рабочая среда и ее температура, присоединение к трубопроводу, тип привода, максимальное усилие на маховике электропривода, материал корпуса, крышки и клина, коды ОКП и масса) в зависимости от исполнения приведена в таблице.

Номер чертежа и исполнение	Условный проход, D_y, мм	Условное обозначение	Код ОКП	Рабочая среда	Температура рабочей среды, °С	Материал корпуса, крышки и клина	Присоединение к трубопроводу	Время срабатывания задвижки, с	Максимальное усилие на маховике	Тип привода	Масса, кг
Л 13099-100.02	100	30с999нж	37 4123 7042	Вода и пар	300	Сталь 25Л-II	Фланцевое	75	35 (3,5)	Электропривод ТЭ 099.058-05МУ2	95
03		30с999нж1	37 4123 7043				Ответные фланцы				114
10		30с999нжЭ	37 4123 7044				Фланцевое			Электропривод ТЭ 099.058-05МУ2Э	95
11		30с999нж1Э	37 4123 7045				Ответные фланцы				114
18		30с999нжТ	37 4123 7046				Фланцевое			Электропривод ТЭ 099.058-05МТ2	95
19		30с999нж1Т	37 4123 7047				Ответные фланцы				114
26		30нж99нж2	37 4123 9170	Слабоагрессивные жидкие и газообразные нефтепродукты	350	Сталь 12Х18Н9ТЛ-II	Фланцевое	—	164 (16,4)	Ручной	74
27		30нж99нж3	37 4123 9171				Ответные фланцы				93
30		30нж99нж2Э	37 4123 9172				Фланцевое				74
31		30нж99нж3Э	37 4123 9173				Ответные фланцы				93
34		30нж99нж2Т	37 4123 9174				Фланцевое				74
35		30нж99нж3Т	37 4123 9175				Ответные фланцы				93
Л 13099-150	150	30с99нж	37 4123 1047	Вода, пар, масло, нефть и жидкие нефтепродукты	300	Сталь 25Л-II	Фланцевое	—	490 (49)	То же	121
Л 13099-150.01		30с99нж1	37 4123 1048				Ответные фланцы				155
02		30с999нж	37 4123 7048	Вода и пар			Фланцевое	82	60 (6)	Электропривод Б 099.098-02МУ2	175
03		30с999нж1	37 4123 7049				Ответные фланцы				209
08		30с99нжЭ	37 4123 1049	Вода, пар, масло нефть и жидкие нефтепродукты			Фланцевое	—	490 (49)	Ручной	121
09		30с99нж1Э	37 4123 1050				Ответные фланцы				155
10		30с999нжЭ	37 4123 7050	Вода и пар			Фланцевое	82	60 (6)	Электропривод Б 099.098-02МУ2Э	175
11		30с999нж1Э	37 4123 7051				Ответные фланцы				209
16		30с99нжТ	37 4123 1051	Вода, пар, масло, нефть и жидкие нефтепродукты			Фланцевое	—	490 (49)	Ручной	121
17		30с99нж1Т	37 4123 1052				Ответные фланцы				155
18		30с999нжТ	37 4123 7052	Вода и пар			Фланцевое	82	60 (6)	Электропривод Б 099.098-02МТ2	175
19		30с999нж1Т	37 4123 7053				Ответные фланцы				209
26		30нж99нж2	37 4123 9176	Слабоагрессивные жидкие и газообразные нефтепродукты	350	Сталь 12Х18Н9ТЛ-II	Фланцевое	—	490 (49)	Ручной	121
27		30нж99нж3	37 4123 9177				Ответные фланцы				155
30		30нж99нж2Э	37 4123 9178				Фланцевое				121
31		30нж99нж3Э	37 4123 9179				Ответные фланцы				155
34		30нж99нж2Т	37 4123 9180				Фланцевое				121
35		30нж99нж3Т	37 4123 9181				Ответные фланцы				155
Л 13099-200.02	200	30с999нж	37 4133 7140	Вода и пар	300	Сталь 25Л-II	Фланцевое	91	130 (13)	Электропривод Б 099.098.03МУ2	278
03		30с999нж1	37 4133 7141				Ответные фланцы				327,5
04		30нж99нж	37 4133 9220	Слабоагрессивные коррозионные среды		Сталь 12Х18Н9ТЛ-II	Фланцевое	—	680 (68)	Ручной	230
05		30нж99нж1	37 4133 9221				Ответные фланцы				286,5
10		30с999нжЭ	37 4133 7142	Вода и пар		Сталь 25Л-II	Фланцевое	91	130 (13)	Электропривод Б 099.098-03МУ2Э	278
11		30с999нж1Э	37 4133 7143				Ответные фланцы				327,5

Продолжение

Номер чертежа и исполнение	Условный проход, D_y, мм	Условное обозначение	Код ОКП	Рабочая среда	Температура рабочей среды, °С	Материал корпуса, крышки и клина	Присоединение к трубопроводу	Время срабатывания задвижки, с	Максимальное усилие на маховике	Тип привода	Масса, кг
12 13	200	30нж99нжЭ 30нж99нж1Э	37 4133 9222 37 4133 9223	Слабоагрессивные коррозионные среды	300	Сталь 12Х18Н9ТЛ-II	Фланцевое Ответные фланцы	—	680 (68)	Ручной	230 286,5
18 19		30с999нжТ 30с999нж1Т	37 4133 7144 37 4133 7145	Вода и пар		Сталь 25Л-II	Фланцевое Ответные фланцы	91	130 (13)	Электропривод Б 099.098-03МТ2	278 286,5
20 21		30нж99нжТ 30нж99нж1Т	37 4133 9224 37 4133 9225	Слабоагрессивные коррозионные среды		Сталь 12Х18Н9ТЛ-II	Фланцевое Ответные фланцы	—	680 (68)	Ручной	230 286,5
Л 13099-250 Л 13099-250.01	250	30с99нж 30с99нж1	37 4133 1084 37 4133 1085	Вода, пар, масло, нефть и жидкие нефтепродукты		Сталь 25Л-II	Фланцевое Ответные фланцы	—	680 (68)	Ручной	259 328,5
02 03		30с999нж 30с999нж1	37 4133 7146 37 4133 7147	Вода и пар			Фланцевое Ответные фланцы	91	130 (13)	Электропривод Б 099.098-03МУ2	300 370
04 05		30нж99нж 30нж99нж1	37 4133 9226 37 4133 9227	Слабоагрессивные коррозионные среды		Сталь 12Х18Н9ТЛ-II	Фланцевое Ответные фланцы	—	680 (68)	Ручной	259 328,5
08 09		30с99нжЭ 30с99нж1Э	37 4133 1086 37 4133 1087	Вода, пар, масло, нефть и жидкие нефтепродукты		Сталь 25Л-II	Фланцевое Ответные фланцы				259 328,5
10 11		30с999нжЭ 30с999нж1Э	37 4133 7148 37 4133 7149	Вода и пар			Фланцевое Ответные фланцы	91	130 (13)	Электропривод Б 099.098-03МУ2Э	300 370
12 13		30нж99нжЭ 30нж99нж1Э	37 4133 9228 37 4133 9229	Слабоагрессивные коррозионные среды		Сталь 12Х18Н9ТЛ-II	Фланцевое Ответные фланцы	—	680 (68)	Ручной	259 328,5
16 17		30с99нжТ 30с99нж1Т	37 4133 1088 37 4133 1089	Вода, пар, масло, нефть и жидкие нефтепродукты		Сталь 25Л-II	Фланцевое Ответные фланцы				259 328,5
18 19		30с999нжТ 30с999нж1Т	37 4133 7150 37 4133 7151	Вода и пар			Фланцевое Ответные фланцы	91	130 (13)	Электропривод Б 099.098-03МТ2	300 370
20 21		30нж99нжТ 30нж99нж1Т	37 4133 9230 37 4133 9231	Слабоагрессивные коррозионные среды		Сталь 12Х18Н9ТЛ-II	Фланцевое Ответные фланцы	—	680 (68)	Ручной	259 328,5

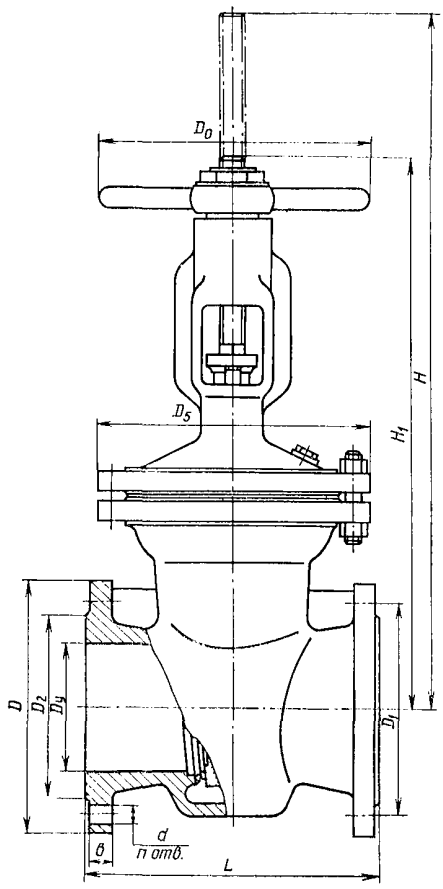

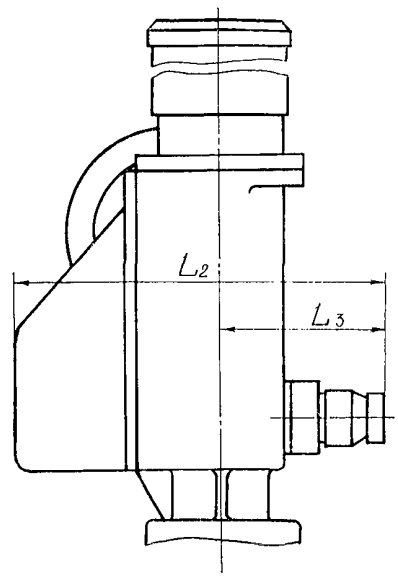

Исполнение с электроприводом для D_y 100 мм

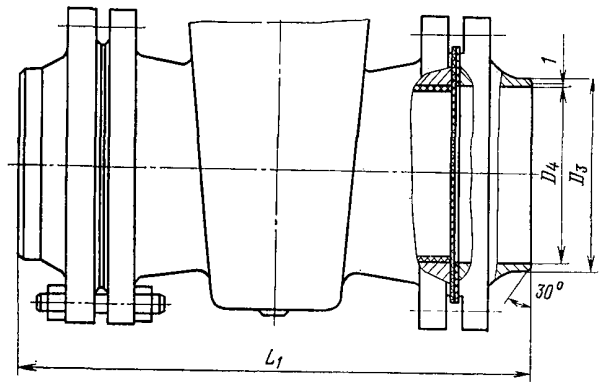

Исполнение с ответными фланцами под приварку

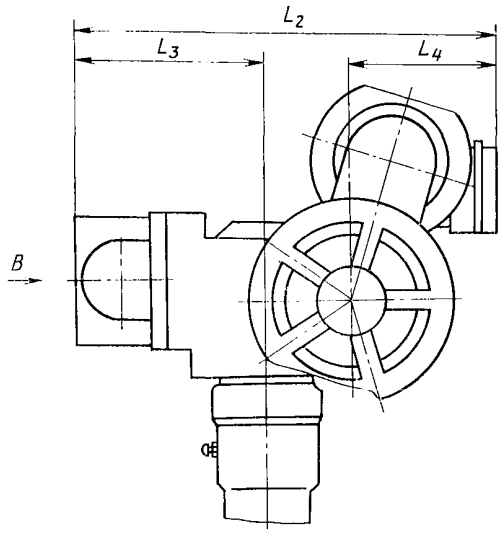

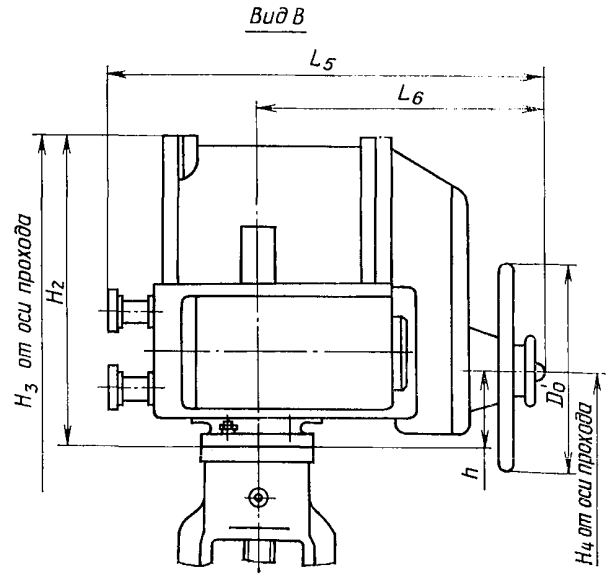

Исполнение с электроприводом для D_y 150, 200 и 250 мм

ОСНОВНЫЕ ПРИСОЕДИНИТЕЛЬНЫЕ И ГАБАРИТНЫЕ РАЗМЕРЫ (мм)

Условный проход D_y	D	D_1	D_2	D_3	D_4	D_5	D_6	L	L_1	L_2	L_3	L_4	L_5	L_6	H	H_1	H_2	H_3	H_4	h	b	n	d	D_6'
100	230	190	162	110	96	280	280	300	426	290	128	—	342	228	676	560	510	1115	835	230	21	8	23	150
150	300	250	212	161	146	340	320	350	500	520	240	190	660	380	820	660	440	1125	806	121	27	8	26	240
200	360	310	278	222	202	430	450	400	560	520	240	190	660	380	1090	875	440	1325	1005	121	31	12	26	240
250	425	370	335	278	254	430	450	450	610	520	240	190	660	380	1090	875	440	1325	1006	121	33	12	26	240

Гарантийный срок — 12 месяцев со дня ввода в эксплуатацию.
Гарантийная наработка — не менее 500 циклов.
Изготовление и поставка — по ТУ 26-07-412—87.

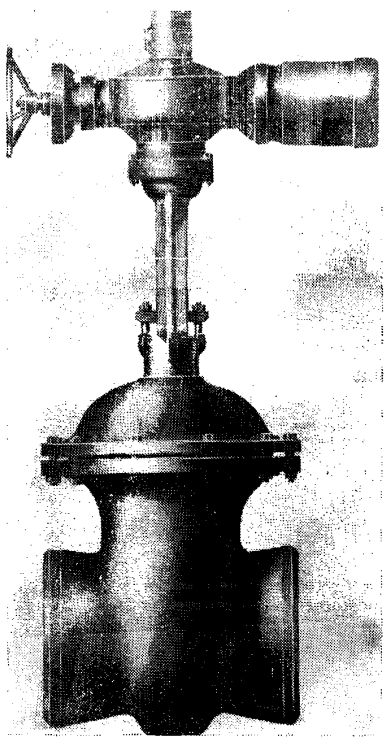

31с512нж, 31с912нж
МА 11022
(Dy 400 мм)

Задвижка клиновая
с выдвижным шпинделем

Применяется на трубопроводах для воды и пара рабочей температурой до 425° С; жидкого и газообразного аммиака рабочей температурой от —40 до +150° С (см. таблицу на стр. 94).

$P_у$ . . . . . 2,5(25)
$P_{пр}$ . . . . . 3,8(38)

Присоединение к трубопроводу — фланцевое по ГОСТ 12819—80 с присоединительными размерами по ГОСТ 12815—80 (исп. 4, ряд 2) и концы под приварку.

Затвор — упругий клин.

Уплотнительные поверхности корпуса и клина наплавлены коррозионно-стойкой сталью.

Уплотнение шпинделя — сальниковое. Подтяжка сальника — откидными болтами.

Верхнее уплотнение задвижки обеспечивает отключение сальниковой камеры при полностью открытом затворе.

Управление задвижкой — ручное, маховиком конической передачи и от электропривода (см. таблицу).

Усилие на маховике редуктора конической передачи — 350 (35).

Крутящий момент на маховике электропривода — 340 (34).

Задвижку устанавливают на трубопроводе в любом рабочем положении, кроме положения приводом вниз.

Условия эксплуатации — группа 5 по ГОСТ 15150—69.

Исполнение задвижки	Тип электропривода	Электродвигатель		Время срабатывания задвижки, с	Размеры электропривода			
		Тип	Мощность, кВт		H	l	l_1	D_0
01, 02Э, 03Т 13, 14Э, 15Т	Н-В06	4АМС100S4 или АИРС100S4	3,2 или 3	70	1680	690	622	400
07, 08Э, 09Т 22, 23Э, 24Т	В08	2В100S4	3		1580	1035	490	320
16, 17Э, 18Т 28, 29Э, 30Т	В03	АИРС80В4	1,7		1558	886	572	400
19, 20Э, 21Т 25, 26Э, 27Т	В-В06	В100L4 или 2В100L4	4		1593	1028	672	400

Материал основных деталей: корпус, крышка и клин — сталь 25Л; шпиндель — сталь 20Х13; набивка сальника — ФУМ-В.

Характеристика задвижки (рабочая среда, присоединение к трубопроводу, тип привода, класс герметичности затвора по ГОСТ 9544—75, коды ОКП и масса) в зависимости от исполнения приведены в таблице.

Номер чертежа	Исполнение	Код ОКП	Герметичность затвора по ГОСТ 9544—75	Рабочая среда	Присоединение к трубопроводу	Тип привода	Масса, кг
МА 11022-31	МА 11022-400М1-01 МА 11022-400М1-02Э МА 11022-400М1-03Т	37 4131 7089 37 4131 7091 37 4131 7083	2	Вода и пар	Концы под приварку	Электропривод Н-В06У2 Н-В06У2Э Н-В06Т2	548
МА 11022-33	МА 11022-400М1-04 МА 11022-400М1-05Э МА 11022-400М1-06Т	37 4131 1105 37 4141 1107 37 4131 1109	1	Жидкий и газообразный аммиак		Конический редуктор	507
МА 11022-07	МА 11022-400М1-07 МА 11022-400М1-08Э МА 11022-400М1-09Т	37 4131 7462 37 4131 7118 37 4131 7463				Электропривод В08У2 В08У2Э В08Т2	670
МА 11022-10	МА 11022-400М1-10 МА 11022-400М1-11Э МА 11022-400М1-12Т	37 4131 1110 37 4131 1111 37 4131 1112			Фланцевое	Конический редуктор	595
МА 11022-13	МА 11022-400М1-13 МА 11022-400М1-14Э МА 11022-400М1-15Т	37 4131 7095 37 4131 7097 37 4131 7099	2	Вода и пар		Электропривод Н-В06У2 Н-В06У2Э Н-В06Т2	712
МА 11022-35	МА 11022-400М1-16 МА 11022-400М1-17Э МА 11022-400М1-18Т	37 4131 7101 37 4131 7103 37 4131 7105	2	Вода и пар	Концы под приварку	Электропривод В03У2 В03У2Э В03Т2	548
МА 11022-15	МА 11022-400М1-19 МА 11022-400М1-20Э МА 11022-400М1-21Т	37 4131 7483 37 4131 7485 37 4131 7487	1	Жидкий и газообразный аммиак	Фланцевое	Электропривод В-В06У2 В-В06У2Э В-В06Т2	712
МА 11022-39	МА 11022-400М1-22 МА 11022-400М1-23Э МА 11022-400М1-24Т	37 4131 7477 37 4131 7479 37 4131 7481			Концы под приварку	Электропривод В08У2 В082Э В08Т2	610
МА 11022-37	МА 11022-400М1-25 МА 11022-400М1-26Э МА 11022-400М1-27Т	37 4131 7465 37 4131 7467 37 4131 7469				Электропривод В-В06У2 В-В06У2Э В-В06Т2	652
МА 11022-17	МА 11022-400М1-28 МА 11022-400М1-29Э МА 11022-400М1-30Т	37 4131 7471 37 4131 7473 37 4131 7475	2	Вода и пар	Фланцевое	Электропривод В03У2 В03У2Э В03Т2	636

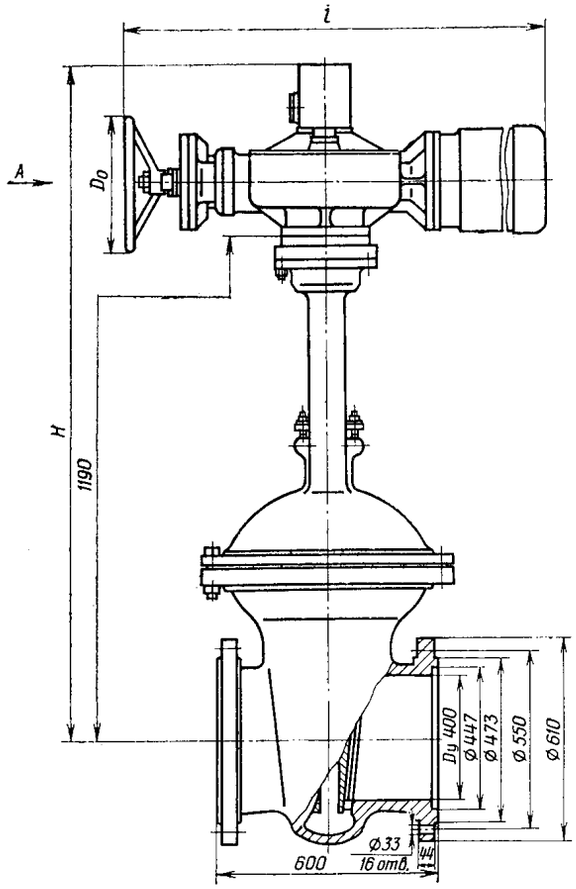

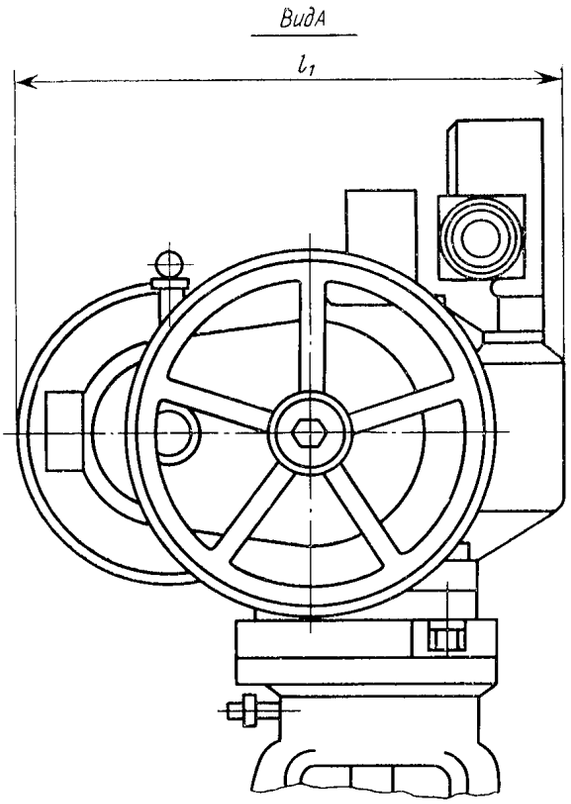

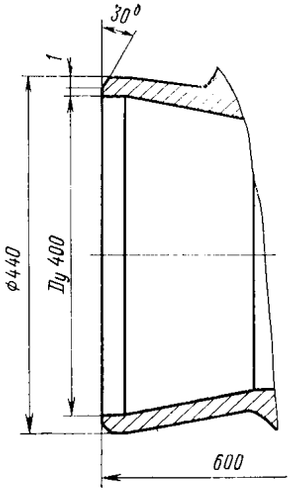

Исполнение с концами под приварку

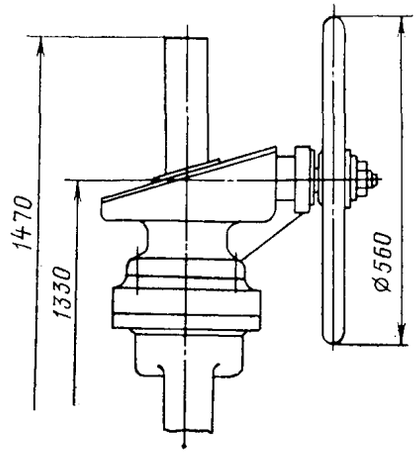

Задвижка относится к классу ремонтируемых.

Гарантийный срок — 12 месяцев со дня ввода в эксплуатацию.

Гарантийная наработка — 550 циклов.

Изготовление и поставка — по ТУ 26-07-1184—78.

31нж23нж
(Л 13084)

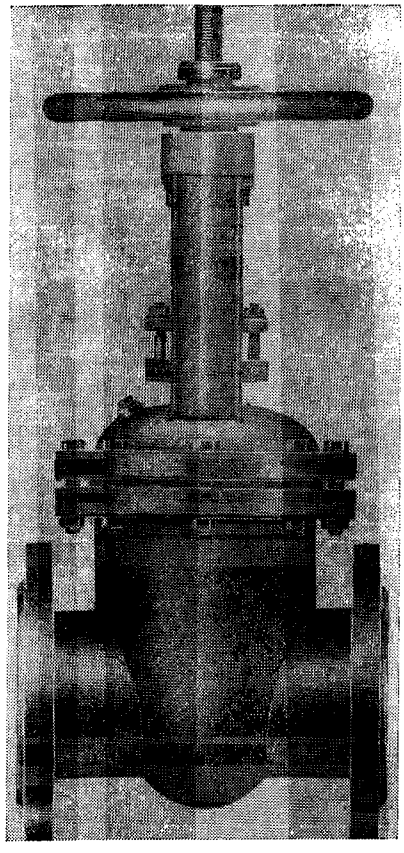

Задвижка клиновая с выдвижным шпинделем

Применяется на трубопроводах для жидких коррозионных сред (кроме уксусной, молочной, муравьиной и щавелевой кислот) рабочей температурой до 200° С.

$P_у$	2,5(25)
$P_{пр}$	3,8(38)

Присоединение к трубопроводу — фланцевое с присоединительными размерами по ГОСТ 12815—80, (исп. 1, ряд 2); патрубки под приварку (разделка кромок концов под приварку по ОСТ 26-07-755—73); ответные фланцы по ГОСТ 12820—80 с присоединительными размерами по ГОСТ 12815—80 (исп. 1, ряд 2).

Затвор — двухдисковый клин.

Уплотнительные поверхности клина и корпуса наплавлены твердым сплавом.

Герметичность в затворе по 1-му классу ГОСТ 9544—75.

Уплотнение штока — сальниковое. Подтяжка сальника — откидными болтами.

Верхнее уплотнение задвижки предназначено для разгрузки сальника при открытой задвижке.

Управление задвижкой — ручное, маховиком.

Задвижку устанавливают в любом рабочем положении, кроме положения маховиком вниз.

Условия эксплуатации — климатические исполнения У1 и Т1 по ГОСТ 15150—69.

Материал основных деталей: корпус, клин и диск — сталь 12Х18Н10Т; наплавка: на диске — твердый сплав ЦН-12М и на патрубках — твердый сплав ЦН-6.

Коды ОКП, присоединение к трубопроводу и масса задвижек в зависимости от исполнения приведены в таблице.

Номер чертежа и исполнение	Условное обозначение	Код ОКП	Присоединение к трубопроводу	Масса, кг
Л 13084-150	31нж23нж	37 4123 9125	Фланцевое	96
01	31нж23нж1	37 4123 9126	Ответные фланцы	126
02	31нж23нж2	37 4123 9127	Патрубки под приварку	74
03	31нж23нжЭ	37 4123 9128	Фланцевое	96
04	31нж23нж1Э	37 4123 9129	Ответные фланцы	126
05	31нж23нж2Э	37 4123 9130	Патрубки под приварку	74
06	31нж23нжТ	37 4123 9131	Фланцевое	96
07	31нж23нж1Т	37 4123 9132	Ответные фланцы	126
08	31нж23нж2Т	37 4123 9153	Патрубки под приварку	74
Л 13084-200	31нж23нж	37 4133 9191	Фланцевое	116
01	31нж23нж1	37 4133 9192	Ответные фланцы	146
02	31нж23нж2	37 4133 9193	Патрубки под приварку	94
03	31нж23нжЭ	37 4133 9194	Фланцевое	116
04	31нж23нж1Э	37 4133 9195	Ответные фланцы	146
05	31нж23нж2Э	37 4133 9196	Патрубки под приварку	94
06	31нж23нжТ	37 4133 9197	Фланцевое	116
07	31нж23нж1Т	37 4133 9198	Ответные фланцы	146
08	31нж23нж2Т	37 4133 9199	Патрубки под приварку	94

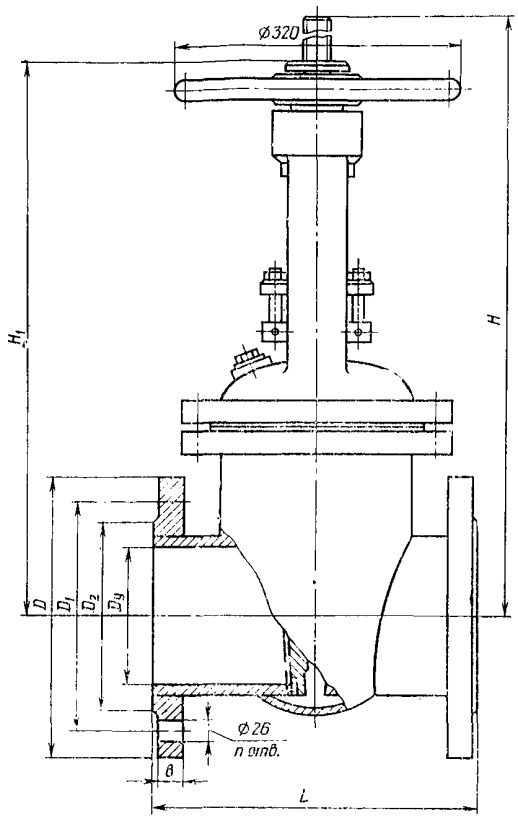

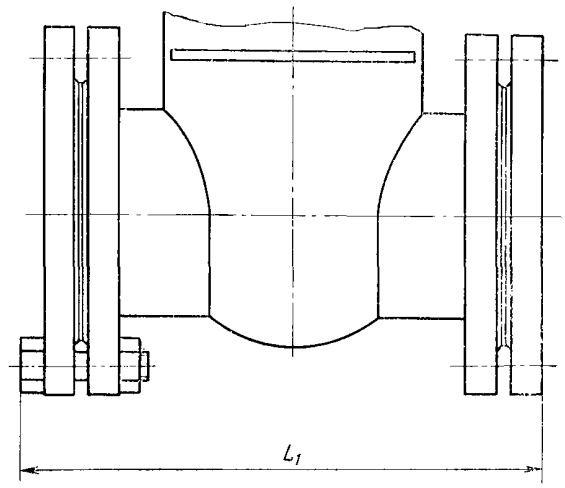

Исполнение с ответными фланцами

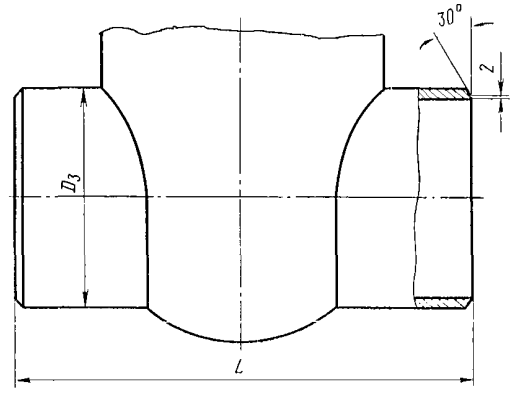

Исполнение с патрубками под приварку

ОСНОВНЫЕ ГАБАРИТНЫЕ И ПРИСОЕДИНИТЕЛЬНЫЕ РАЗМЕРЫ (мм)

Условный проход D_y	D	D_1	D_2	D_3	L	L_1	b	n	H	H_1
150	300	250	212	168	350	440	27	8	755	585
200	360	310	278	216	400	494	29	12	755	585

Гарантийный срок — 18 месяцев со дня ввода в эксплуатацию.
Гарантийная наработка — 500 циклов.
Изготовление и поставка — по ТУ 26-07-1385—86.

Код ОКП 37 4121 1046
Код ОКП 37 4121 1133

30с82нж; нж1 (3296, 3296Б) (Dy 100 мм)

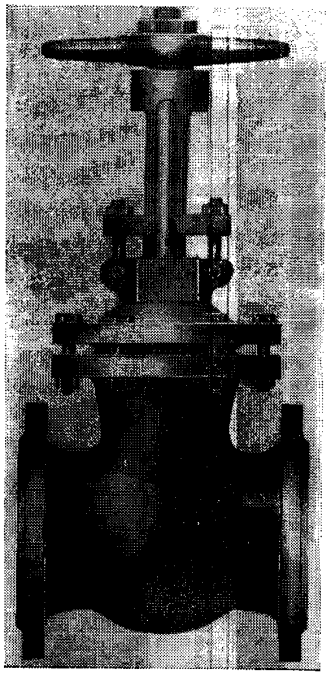

Задвижка клиновая с выдвижным шпинделем

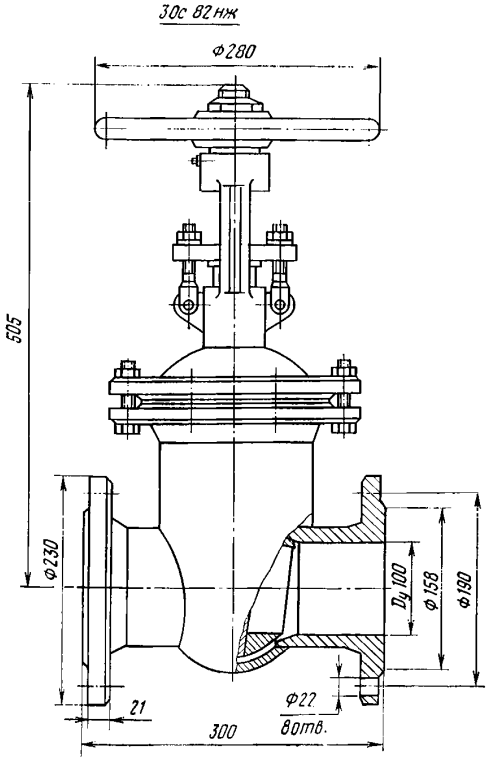

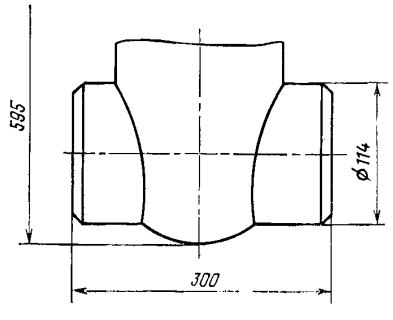

Исполнение с патрубками под приварку

Применяется на трубопроводах для воды, пара, масла и нефти температурой до 300° С.

$P_у$	2,5(25)
$P_{пр}$	3,8(38)

Присоединение к трубопроводу — фланцевое (30с82нж) с присоединительными размерами по ГОСТ 12815—80 (исп. 1, ряд 2) и с патрубками под приварку (30с82нж1).

Затвор — сплошной клин.

Уплотнительные поверхности клина и корпуса наплавлены коррозионно-стойкой сталью.

Герметичность затвора по 1-му классу ГОСТ 9544—75.

Уплотнение шпинделя — сальниковое. Подтяжка сальника — откидными болтами.

Управление задвижкой — ручное, маховиком.

Максимальное усилие на маховике — 300 (30).

Задвижку устанавливают на трубопроводе в любом рабочем положении, кроме положения маховиком вниз.

Условия хранения и транспортирования — Ж2 по ГОСТ 15150—69.

Материал основных деталей: корпус и клин — сталь; шпиндель — сталь 20Х13.

Допускается замена материалов на другие, не ухудшающие качества деталей и изделия в целом.

Масса задвижек: 54 кг (30с82нж), 48 кг (30с82нж1).

Задвижка относится к классу ремонтируемых.

Гарантийный срок — 12 месяцев со дня ввода в эксплуатацию.

Гарантийная наработка — 1150 циклов.

Изготовление и поставка — по ТУ 26-07-1128—76.

МА 11017
(Dy 200 мм)

Задвижка клиновая с выдвижным шпинделем и выносным электроприводом

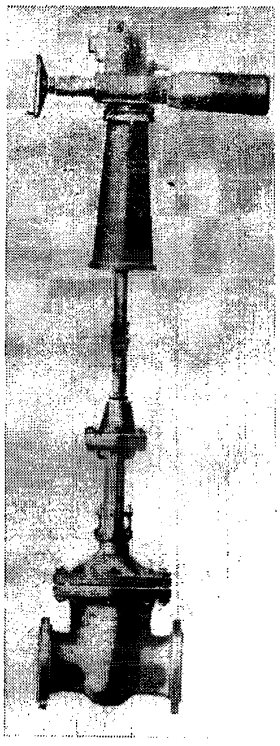

Материал основных деталей: корпус, клин и крышка — Сталь 25; шпиндель — сталь 20Х13.

Коды ОКП и масса задвижки приведены в таблице.

Условное обозначение	Номер чертежа	Код ОКП	Масса, кг
МА 11017	МА 11017-200 МА 11017-200.01Э МА 11017-200.02Т	37 4131 7075 37 4131 7076 37 4131 7379	560
МА 11017М	МА 11017-200.03 МА 11017-200.04Э МА 11017-200.05Т	37 4131 7320 37 4131 7321 37 4131 7322	570
МА 11017-31	МА 11017-200.06 МА 11017-200.07Э МА 11017-200.08Т	37 4131 7323 37 4131 7324 37 4131 7325	540
МА 11017-35	МА 11017-200.09 МА 11017-200.10Э МА 11017-200.11Т	37 4131 7326 37 4131 7327 37 4131 7328	530

Применяется на трубопроводах для жидких и газообразных углеводородов рабочей температурой от —40 до +300° С.

$P_у$ . . . . . 4(40)
$P_{пр}$ . . . . . 6(60)

Присоединение к трубопроводу — фланцевое с присоединительными размерами по ГОСТ 12815—80 (исп. 3, ряд 2).

По требованию заказчика задвижки изготовляются с концами под приварку (исп. 06—11).

Затвор — упругий клин.

Уплотнительные поверхности затвора и корпуса наплавлены коррозионно-стойкой сталью.

Уплотнение шпинделя — сальниковое. Подтяжка сальника — откидными болтами.

Герметичность затвора по 2-му классу ГОСТ 9544—75.

Управление задвижкой — от электропривода В-В06У2 или В08У2 с электродвигателем В100L4 мощностью 4 кВт или 2В100S4 мощностью 3 кВт; время срабатывания задвижки электроприводом — 0,8 мин.

Максимальное усилие на маховике ручного дублера при закрывании задвижки — 150 (15).

Задвижку устанавливают на горизонтальном трубопроводе электроприводом вверх.

Условия эксплуатации — группа 5 по ГОСТ 15150—69.

Транспортирование и хранение по ГОСТ 5762—74.

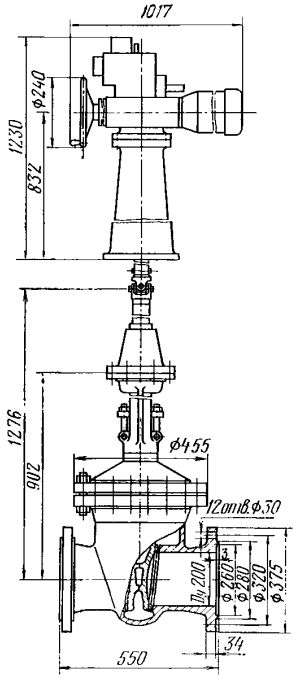

Задвижка относится к классу ремонтируемых.

Гарантийный срок эксплуатации — 18 месяцев со дня ввода в эксплуатацию.

Гарантийная наработка — 650 циклов.

Изготовление и поставка — по ТУ 26-07-1168—77.

30с15нж (ЗКЛ2-40) 30с915нж (ЗКЛПЭ-40)

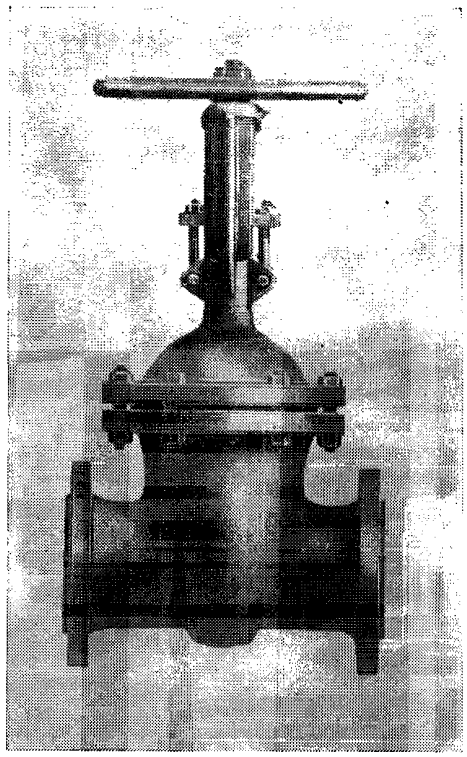

Задвижки клиновые с выдвижным шпинделем фланцевые

Применяются на трубопроводах для жидких и газообразных неагрессивных нефтепродуктов (задвижки, изготовляемые по ТУ 26-07-1188—78) для воды, пара, масла, нефти и горячих нефтепродуктов (задвижки, изготовляемые по ТУ 26-07-1242—80) рабочей температурой до 450° С.

$P_у$ . . . . . 4(40)
$P_{пр}$ . . . . . 6(60)

Присоединение к трубопроводу — фланцевое по ГОСТ 12819—80 с присоединительными размерами по ГОСТ 12815—80 (исп. 2, ряд 2) и исполнение 3 для задвижки (30с15нж) (ЗКЛ2-100-40.000).

Затвор — сплошной клин.

Уплотнительные поверхности клина и корпуса наплавлены сталью 20Х13 или сталью 15Х25Т.

Герметичность затвора и верхнего уплотнения задвижки по 1-му классу ГОСТ 9544—75.

Уплотнение шпинделя — сальниковое. Подтяжка сальника — откидными болтами.

Верхнее уплотнение задвижки предназначено для разгрузки сальника при поднятом до отказа клине и позволяет заменять сальниковую набивку в процессе работы изделия.

Управление задвижкой — ручное, маховиком (задвижки черт. 270-00; 271-00; 327-00; 344-00; ЗЛК2-100-40.000) и от электропривода во взрывозащищенном исполнении (задвижки черт. 303-00; 304-00; 305-00; 306-00) (см. таблицу).

Номер чертежа	Условный проход задвижки, $D_у$, мм	Тип электропривода	Электродвигатель		Время срабатывания задвижки, с
			Тип	Мощность, кВт	
303-00	50	А03	В71А4	0,55	27
304-00	80				
305-00	100	Б09	В80В4	1,5	28
306-00	150				

Задвижки с ручным управлением устанавливают на трубопроводе в любом рабочем положении; задвижки с электроприводом — приводом вверх.

Допускается отклонение от вертикали до 90° в любую сторону.

При установке задвижек с электроприводом в наклонном или горизонтальном положении должна быть предусмотрена дополнительная опора под корпус электропривода.

Условия эксплуатации по ГОСТ 15150—69: задвижек с ручным управлением — климатические исполнения У1 и Т1, задвижек с электроприводом — У2 и Т2.

Материал основных деталей: корпус, крышка и клин — сталь 25Л-II или 20Л-III, шпиндель — сталь — 20Х13.

Коды ОКП и масса задвижек в зависимости от исполнения приведены в таблице.

Обозначение	Номер чертежа и исполнение	Условный проход D_y, мм	Условное обозначение	Код ОКП	Масса, кг
ЗКЛ2-40	270-00	50	30с15нж	37 4121 1049	35
	01		30с15нжЭ	37 4121 1053	
	02		30с15нжТ	37 4121 1057	
ЗКЛПЭ-40	303-00		30с915нж	37 4121 7009	105
	01		30с915нжЭ	37 4121 7013	
	02		30с915нжТ	37 4121 7017	
ЗКЛ2-40	271-00	80	30с15нж	37 4121 1050	50
	01		30с15нжЭ	37 4121 1054	
	02		30с15нжТ	37 4121 1058	
ЗКЛПЭ-40	304-00		30с915нж	37 4121 7010	120
	01		30с915нжЭ	37 4121 7014	
	02		30с915нжТ	37 4121 7018	
ЗКЛ2-40	327-00	100	30с15нж	37 4121 1051	90
	01		30с15нжЭ	37 4121 1055	
	02		30с15нжТ	37 4121 1059	
ЗКЛПЭ-40	305-00		30с915нж	37 4121 7011	170
	01		30с915нжЭ	37 4121 7015	
	02		30с915нжТ	37 4121 7019	
ЗКЛ2-40	ЗКЛ2-100-40.000		30с15нж	37 4121 1163	80,5
			30с15нжЭ	37 4121 1164	
ЗКЛ2-40	344-00	150	30с15нж	37 4121 1052	150
	01		30с15нжЭ	37 4121 1056	
	02		30с15нжТ	37 4121 1060	
ЗКЛПЭ-40	306-00		30с915нж	37 4121 7012	220
	01		30с915нжЭ	37 4121 7016	
	02		30с915нжТ	37 4121 7020	

30с15нж (ЗКЛ2-40)

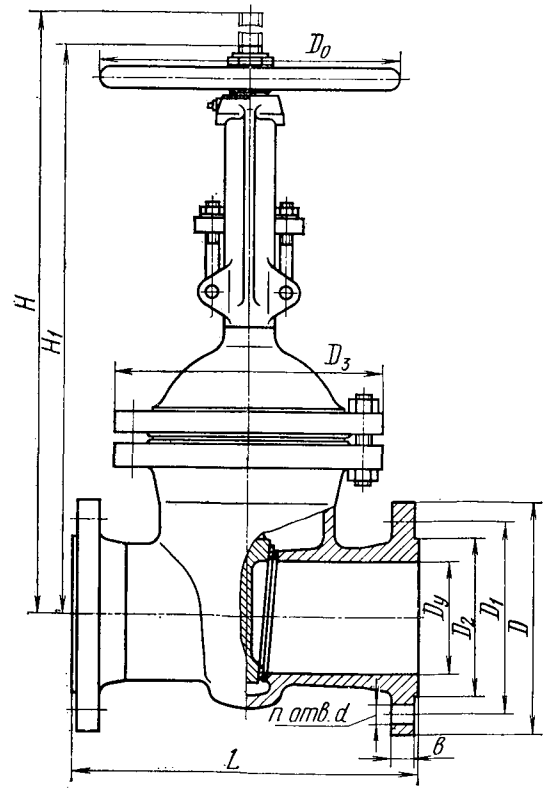

ЗКЛ2-100-40.000

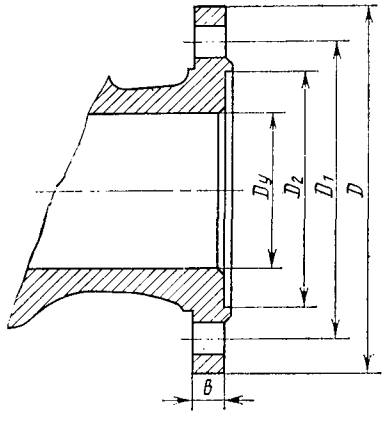

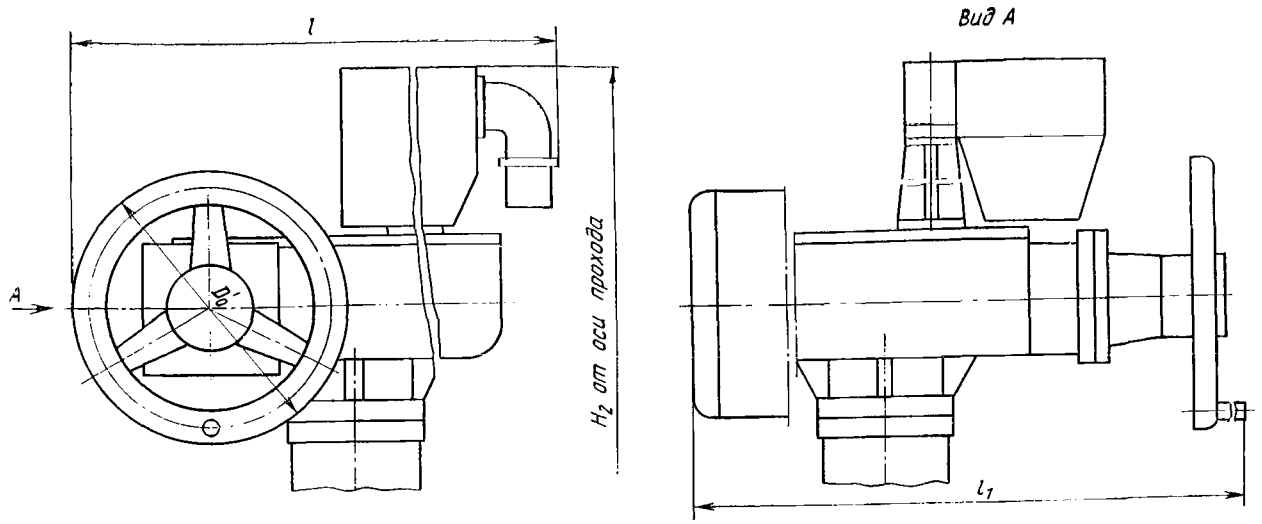

30с915нж (ЗКЛПЭ-40) — исполнение с электроприводом

ОСНОВНЫЕ ГАБАРИТНЫЕ И ПРИСОЕДИНИТЕЛЬНЫЕ РАЗМЕРЫ (мм)

Номер чертежа	Условный проход D_y	L	D	D_1	D_2	D_3	D_0	b	n	d	H	H_1	l	l_1	H_2	D_0'
270-00	50	250	160	125	87	200	240	17	4	18	490	420	—	—	—	—
303-00													415	774	932	180
271-00	80	310	195	160	120	230	240	19	8	18	590	490	—	—	—	—
304-00													415	774	932	180
327-00	100	350	230	190	149	278	400	21	8	22	740	610	—	—	—	—
305-00													450	919	1100	240
ЗКЛ2-100-40.000					150	280	360			23	724	600	—	—	—	—
344-00	150	450	300	250	203	355	400	27	8	26	925	745	—	—	—	—
306-00													450	919	1100	240

Задвижки относятся к классу ремонтируемых.

Гарантийный срок службы — 12 месяцев со дня ввода в эксплуатацию.

Гарантийная наработка — 500 циклов (для задвижек, изготовляемых по ТУ 26-07-1188—78) и 600 циклов (для задвижек, изготовляемых по ТУ 26-07-1242—80).

Изготовление и поставка — по ТУ 26-07-1188—78 (задвижки черт. 270-00, 271-00, 327-00, 344-00, 303-00, 304-00, 305-00, 306-00) и по ТУ 26-07-1242—80 (задвижки черт. ЗКЛ2-100-40.000).

30нж15нж
(БА 11060)
30нж915нж
(БА 11135)

Задвижки клиновые с выдвижным шпинделем фланцевые

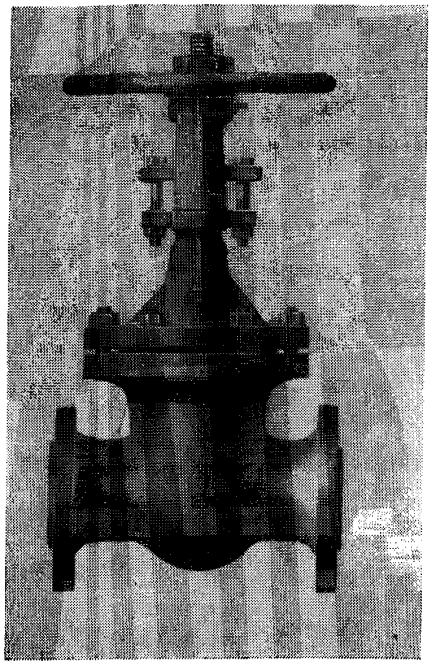

Применяются на трубопроводах для жидких агрессивных нефтепродуктов с различной рабочей температурой (см. таблицу на стр. 104).

$P_у$ . . . . . 4(40)
$P_{пр}$ . . . . . 6(60)

Условный проход $D_у$, мм	Тип электропривода	Электродвигатель		Время срабатывания задвижки, с
		тип	мощность, кВт	
50	А01 (ЭПВ-10М-01) Б 099.059-05	ВА63В4 АИР080А4	0,37 1,32	23
80	А01 (ЭПВ-10М-01) Б 099.059-011	ВА63В4	0,37	23
100	А03 (ЭПВ-10М-03) Б 099.099-05	ВА71А4	0,55	27
150	Б 099.059М-09 Б 099.099- 05	ВА80В4	1,5	28

Присоединение к трубопроводу — фланцевое с присоединительными размерами по ГОСТ 12815—80 (исп. 2, ряд 2).

Затвор — сплошной клин.

Уплотнительные поверхности клина и корпуса наплавлены твердым сплавом или коррозионностойкой сталью.

Герметичность затвора по 1-му классу ГОСТ 9544—75.

Уплотнение шпинделя — сальниковое. Подтяжка сальника — шпильками.

Верхнее уплотнение задвижки предназначено для разгрузки сальника при открытом до отказа затворе.

Управление задвижкой — ручное, маховиком (БА 11060) и от электропривода (БА 11135) (см. таблицу).

Максимальное усилие на маховике задвижки 30нж15нж: 700 (70) — для $D_у$ 50 мм; 1000 (100) — для $D_у$ 80 мм; 850 (85) — для $D_у$ 100 мм; 1300 (130) — для $D_у$ 150 мм.

Задвижки устанавливают на трубопроводе — вертикально, маховиком или электроприводом вверх.

Условия эксплуатации — климатические исполнения У1 и Т1 по ГОСТ 15150—69. Температура окружающей среды не ниже —40° С.

Материал основных деталей: корпус, крышка и клин — сталь 12Х18Н9ТЛ, 12Х18Н12М3ТЛ; прокладка — асбесто-металлическая; набивка — асбестовая, с латунной проволокой, пропитанная антифрикционным составом, графитированная.

Характеристика задвижки (рабочая среда и ее температура, тип привода, коды ОКП и масса) в зависимости от исполнения приведена в таблице.

Номер чертежа и исполнение	Условный проход D_y, мм	Условное обозначение	Код ОКП	Температура среды, °С	Рабочая среда	Тип привода	Масса, кг
(ЗКЛ2-40)							
БА 11060		30нж15нж	37 4121 9107	565	Жидкие агрессивные нефтепродукты		
01		30нж15нжЭ	37 4121 9111				
02		30нж15нжТ	37 4121 9115				
03	50	30нж15нж1	37 4121 9120	200	Жидкие высокоагрессивные нефтепродукты	Ручной, маховиком	32
04		30нж15нж1Э	37 4121 9124				
05		30нж15нж1Т	37 4121 9128				
06		30нж15нж2	37 4121 9430	450	Жидкие агрессивные нефтепродукты, нейтральные к стали 12Х18Н9ТЛ		
07		30нж15нж2Э	37 4121 9434				
08		30нж15нж2Т	37 4121 9438				
БА 11060		30нж15нж	37 4121 9108	565	Жидкие агрессивные нефтепродукты		
01		30нж15нжЭ	37 4121 9112				49
02		30нж15нжТ	37 4121 9116				
03		30нж15нж1	37 4121 9121	200	Жидкие высокоагрессивные нефтепродукты	Ручной, маховиком	
04		30нж15нж1Э	37 4121 9125				
05	80	30нж15нж1Т	37 4121 9129				
06		30нж15нж2	37 4121 9431	450	Жидкие агрессивные нефтепродукты, нейтральные к стали 12Х18Н9ТЛ		55
07		30нж15нж2Э	37 4121 9435				
08		30нж15нж2Т	37 4121 9439				
БА 11060		30нж15нж	37 4121 9109	565	Жидкие агрессивные нефтепродукты		
01		30нж15нжЭ	37 4121 9113				
02		30нж15нжТ	37 4121 9117				
03		30нж15нж1	37 4121 9122	200	Жидкие высокоагрессивные нефтепродукты	Ручной, маховиком	90
04		30нж15нж1Э	37 4121 9126				
05	100	30нж15нж1Т	37 4121 9130				
06		30нж15нж2	37 4121 9432	450	Жидкие агрессивные нефтепродукты, нейтральные к стали 12Х18Н9ТЛ		
07		30нж15нж2Э	37 4121 9436				
08		30нж15нж2Т	37 4121 9440				
БА 11060		30нж15нж	37 4121 9110	565	Жидкие агрессивные нефтепродукты		
01		30нж15нжЭ	37 4121 9114				
02		30нж15нжТ	37 4121 9118				
03		30нж15нж1	37 4121 9123	200	Жидкие высокоагрессивные нефтепродукты	Ручной, маховиком	135
04	150	30нж15нж1Э	37 4121 9127				
05		30нж15нж1Т	37 4121 9131				
06		30нж15нж2	37 4121 9433	450	Жидкие агрессивные нефтепродукты, нейтральные к стали 12Х18Н9ТЛ		
07		30нж15нж2Э	37 4121 9437				
08		30нж15нж2Т	37 4121 9441				
(ЗКЛПЭ-40)							
БА 11135		30нж915нж	37 4121 9205	565	Жидкие агрессивные нефтепродукты	Электропривод типа А01 (ЭПВ-10М-01)	
01		30нж915нжЭ	37 4121 9209				
02		30нж915нжТ	37 4121 9213				
03		30нж915нж1	37 4121 9226	200	Жидкие высокоагрессивные нефтепродукты		
04		30нж915нж1Э	37 4121 9228				
05		30нж915нж1Т	37 4121 9230				
06		30нж915нж	37 4121 9251	565	Жидкие агрессивные нефтепродукты	Электропривод типа А ТЭ 099.059-05	120
07		30нж915нжЭ	37 4121 9255				
08		30нж915нжТ	37 4121 9259				
09	50	30нж915нж1	37 4121 9263	200	Жидкие высокоагрессивные нефтепродукты		
10		30нж915нж1Э	37 4121 9267				
11		30нж915нж1Т	37 4121 9271				
12		30нж915нж4	37 4121 9442	450	Жидкие агрессивные нефтепродукты, нейтральные к стали 12Х18Н9ТЛ	Электропривод А01 (ЭПВ-10М-01)	
13		30нж915нж4Э	37 4121 9446				
14		30нж915нж4Т	37 4121 9450				

Продолжение

Номер чертежа и исполнение	Условный проход D_y, мм	Условное обозначение	Код ОКП	Температура среды, °С	Рабочая среда	Тип привода	Масса, кг
БА 11135	80	30нж915нж	37 4121 9206	565	Жидкие агрессивные нефтепродукты	Электропривод типа А01 (ЭПВ-10М-01)	135
01		30нж915нжЭ	37 4121 9210				
02		30нж915нжТ	37 4121 9214				
03		30нж915нж1	37 4121 9227	200	Жидкие высокоагрессивные нефтепродукты		
04		30нж915нж1Э	37 4121 9229				
05		30нж915нж1Т	37 4121 9231				
06		30нж915нж	37 4121 9252	565	Жидкие агрессивные нефтепродукты	Электропривод типа А ТЭ 099.059-11	
07		30нж915нжЭ	37 4121 9256				
08		30нж915нжТ	37 4121 9260				
09		30нж915нж1	37 4121 9264	200	Жидкие высокоагрессивные нефтепродукты		
10		30нж915нж1Э	37 4121 9268				
11		30нж915нж1Т	37 4121 9272				
12		30нж915нж4	37 4121 9443	450	Жидкие агрессивные нефтепродукты, нейтральные к стали 12Х18Н9ТЛ	Электропривод А01 (ЭПВ-10М-01)	
13		30нж915нж4Э	37 4121 9447				
14		30нж915нж4Т	37 4121 9451				
БА 11135	100	30нж915нж	37 4121 9207	565	Жидкие агрессивные нефтепродукты	Электропривод типа А03 (ЭПВ-10М-03)	185
01		30нж915нжЭ	37 4121 9211				
02		30нж915нжТ	37 4121 9215				
03		30нж915нж1	37 4121 9243	200	Жидкие высокоагрессивные нефтепродукты		
04		30нж915нж1Э	37 4121 9245				
05		30нж915нж1Т	37 4121 9247				
06		30нж915нж	37 4121 9253	565	Жидкие агрессивные нефтепродукты	Электропривод типа Б Б 099-099.05	215
07		30нж915нжЭ	37 4121 9257				
08		30нж915нжТ	37 4121 9261				
09		30нж915нж1	37 4121 9265	200	Жидкие высокоагрессивные нефтепродукты		
10		30нж915нж1Э	37 4121 9269				
11		30нж915нж1Т	37 4121 9269				
12		30нж915нж4	37 4121 9444	450	Жидкие агрессивные нефтепродукты, нейтральные к стали 12Х18Н9ТЛ	Электропривод А03 (ЭПВ-10М-03)	185
13		30нж915нж4Э	37 4121 9448				
14		30нж915нж4Т	37 4121 9452				
Б 11135	150	30нж915нж	37 4121 9208	565	Жидкие агрессивные нефтепродукты	Электропривод типа Б09 (Б 099.059М-09)	230
01		30нж915нжЭ	37 4121 9212				
02		30нж915нжТ	37 4121 9216				
03		30нж915нж1	37 4121 9244	200	Жидкие высокоагрессивные нефтепродукты		
04		30нж915нж1Э	37 4121 9246				
05		30нж915нж1Т	37 4121 9248				
06		30нж915нж	37 4121 9254	565	Жидкие агрессивные нефтепродукты	Электропривод типа Б Б 099-099.05	260
07		30нж915нжЭ	37 4121 9258				
08		30нж915нжТ	37 4121 9262				
09		30нж915нж1	37 4121 9266	200	Жидкие высокоагрессивные нефтепродукты		
10		30нж915нж1Э	37 4121 9270				
11		30нж915нж1Т	37 4121 9274				
12		30нж915нж4	37 4121 9445	450	Жидкие агрессивные нефтепродукты, нейтральные к стали 12Х18Н9ТЛ	Электропривод типа Б09 (Б 099.059М-09)	230
13		30нж915нж4Э	37 4121 9449				
14		30нж915нж4Т	37 4121 9453				

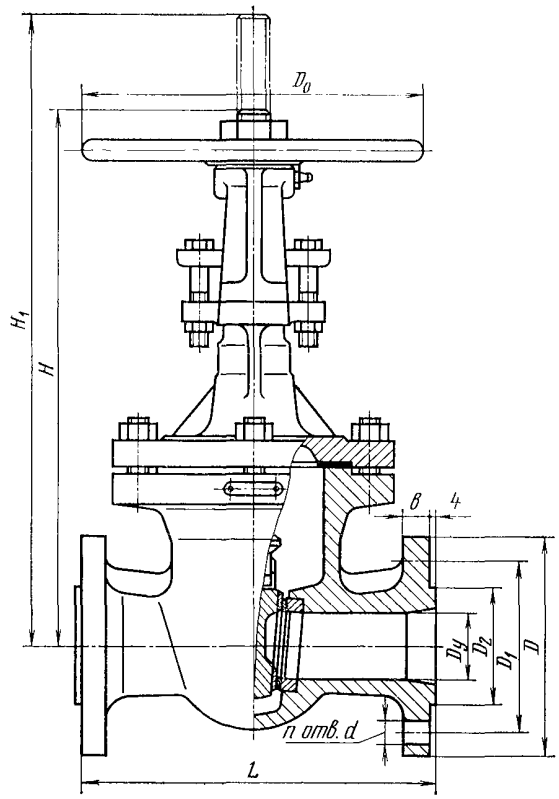

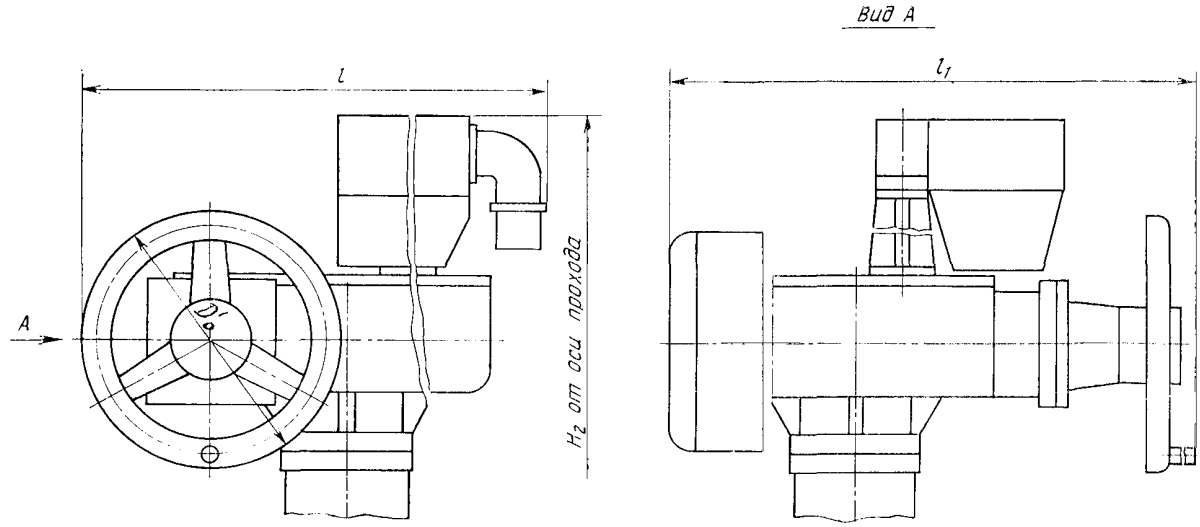

30нж915нж (БА 11135) — исполнение с электроприводом

ОСНОВНЫЕ ГАБАРИТНЫЕ И ПРИСОЕДИНИТЕЛЬНЫЕ РАЗМЕРЫ (мм)

Номер чертежа	D_y	D	D_1	D_2	D_0	L	n	d	H	H_1	b	l	l_1	H_2	D_0'
БА 11060	50	160	125	87	240	250	4	18	375	445	17	—	—	—	—
БА 11135												415	784	835	180
БА 11060	80	195	160	120	240	310	8	18	465	566	19	—	—	—	—
БА 11135												410	744	840	180
БА 11060	100	230	190	149	320	350	8	22	496	610	21	—	—	—	—
БА 11135												415	774	932	180
БА 11060	150	300	250	203	400	458	8	26	596	740	27	—	—	—	—
БА 11135												450	919	1100	240

Задвижки относятся к классу ремонтируемых.

Гарантийный срок — 18 месяцев со дня ввода в эксплуатацию.

Гарантийная наработка — 550 циклов.

Изготовление и поставка—по ТУ 26-07-1218—79.

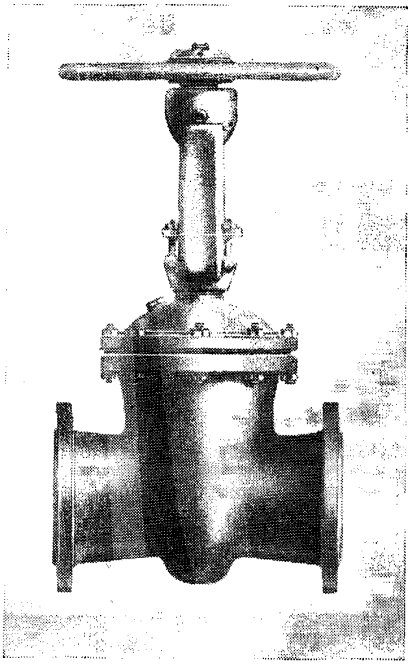

30с15нж
30с915нж
(ПТ 11083)
30с915нж, 30нж915нж,
30с515нж, 30нж515нж
(ПТ 11002)

Задвижки клиновые с выдвижным шпинделем

Применяются на трубопроводах для жидких и газообразных нефтепродуктов рабочей температурой до 425° С (задвижки 30с515нж, 30с915нж, 30с15нж); для агрессивных сред рабочей температурой до 90° С (задвижки 30нж915нж, 30нж515нж).

Конструкция задвижек должна обеспечивать при эксплуатации температуру на маховике не более 45° С.

P_y . . . . . 4(40)
$P_{пр}$ . . . . . 6(60)

Присоединение к трубопроводу — фланцевое с присоединительными размерами по ГОСТ 12815—80 (исп. 2, ряд. 2 — ПТ 11083), ПТ 11002 — основное и четные исполнения); концы под приварку — ПТ 11002 — исполнения нечетные.

По требованию заказчика задвижка 30с15нж может быть изготовлена с ответными фланцами под приварку.

Затвор — упругий клин с боковыми направляющими поверхностями.

Уплотнительные поверхности корпуса и клина наплавлены коррозионно-стойкой сталью.

Уплотнение шпинделя — сальниковое. Подтяжка сальника — откидными болтами.

Верхнее уплотнение задвижек предназначено для разгрузки сальника при поднятом до отказа затворе.

Герметичность затвора по 1-му классу ГОСТ 9544—75.

Условное обозначение задвижки (номер чертежа)	Условный проход задвижки, D_y, мм	Тип электропривода	Электродвигатель		Время срабатывания, мин
			тип	мощность, кВт	
30с915нж (ПТ 11083-200.01)	200	Б 099.101-06М	В100L4У2.5 2В100L4У2.5	4	1
30с915нж, 30нж915нж (ПТ 11002)	500	Б 099.102-03М	4АМС100L4У3 или АИРС100L4У2	4,25 или 4	2,7
		Б 099.103-03М	2В112М4У2.5	5,5	
30с915нж6,7 (ПТ 11002)	500	Б 099.053М-13.01	2В112М4	5,5	2,2

Управление задвижкой — ручное, маховиком (30с15нж); от ручной конической передачи (30с515нж, 30нж515нж); от электропривода (30с915нж, 30нж915нж) (см. таблицу).

Максимальное усилие на маховике ручного управления, конического редуктора и на маховике ручного дублера электропривода: 840 (84) — для D_y 200 и 250 мм (30с15нж); 90 (9) — для D_y 200 мм (30с915нж); 1600 (160) — для D_y 500 мм (30с515нж); 420 (42) — для D_y 500 мм (30нж915нж).

Задвижки с ручным управлением (30с15нж) устанавливают на трубопроводе в любом рабочем положении; задвижки 30с915нж, 30с515нж, 30нж915нж, 30нж515нж — редуктором или электроприводом вертикально вверх.

Транспортирование и хранение по ГОСТ 5762—74.

Материал основных деталей: корпус, крышка и клин — сталь 25Л-II (для задвижек 30с15нж, 30с515нж, 30с915нж); сталь 12Х18Н9ТЛ (для задвижек 30нж515нж, 30нж915нж); прокладка — паронит.

Номер чертежа и исполнение	Условный проход D_y, мм	Условное обозначение	Код ОКП	Масса, кг не более
ПТ 11083-200	200	30с15нж	37 4131 1092	325
ПТ 11083-200.01		30с915нж	37 4131 7252	485
ПТ 11083-250	250	30с15нж	37 4131 1022	365
ПТ 11002-500	500	30с915нж	37 4131 7256	1785
ПТ 11002-500.01		30с915нж2	37 4131 7018	1515
02		30с915нжТ	37 4131 7261	1785
03		30с915нж2Т	37 4131 7262	1515
04		30с915нж4	37 4131 7257	1890
05		30с915нж5	37 4131 7258	1720
06		30с915нж4Т	37 4131 7263	1890
07		30с915нж5Т	37 4131 7264	1720
08		30с515нж	37 4131 1178	1725
09		30с515нж1	37 4131 1179	1555
10		30с515нжТ	37 4131 1180	1725
11		30с515нж1Т	37 4131 1181	
12		30с915нж6	37 4131 7259	1960
13		30с915нж7	37 4131 7260	1790
14		30нж915нж	37 4131 9208	1785
15		30нж915нж1	37 4131 9209	1615
16		30нж915нжТ	37 4131 9212	1785
17		30нж915нж1Т	37 4131 9213	1615
18		30нж915нж4	37 4131 9210	1890
19		30нж915нж5	37 4131 9211	1720
20		30нж915нж4Т	37 4131 9214	1890
21		30нж915нж5Т	37 4131 9215	1720
22		30нж515нж	37 4131 9216	1725
23		30нж515нж1	37 4131 9217	1555
24		30нж515нжТ	37 4131 9218	1725
25		30нж515нж1Т	37 4131 9219	1555

Коды ОКП и масса задвижек в зависимости от исполнения приведены в таблице.

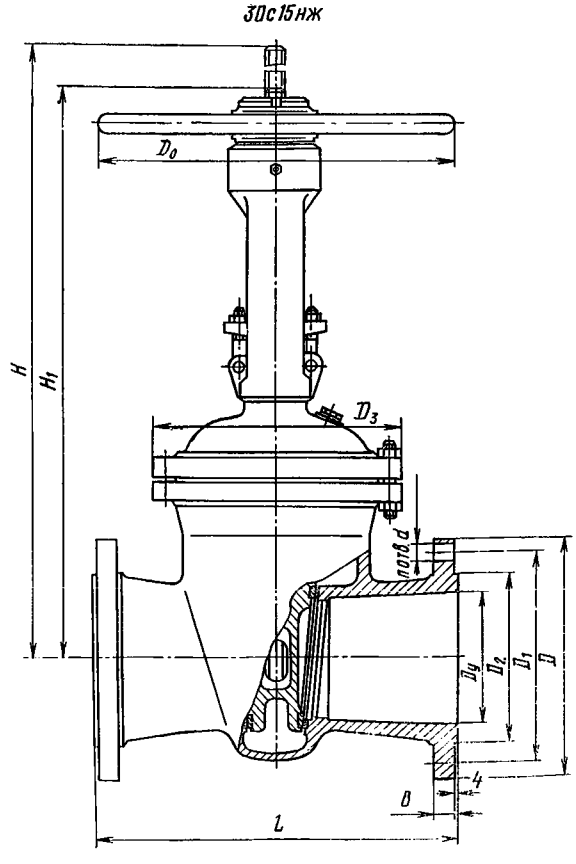

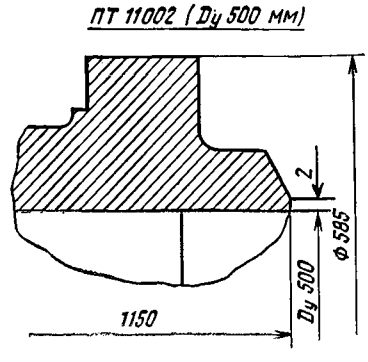

ПТ 11002 — исполнение с концами под приварку

30с515нж

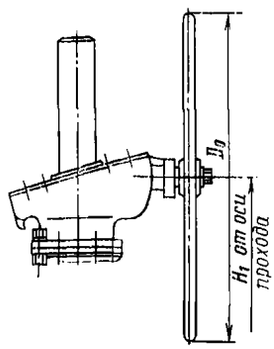

30с915нж, 30нж915нж

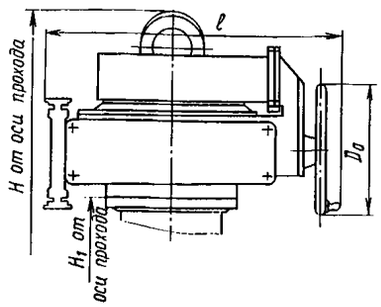

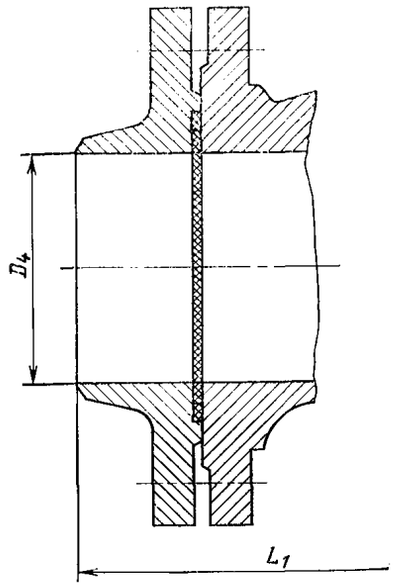

ПТ 11083, ПТ 11002 — исполнение с ответными фланцами

ОСНОВНЫЕ ГАБАРИТНЫЕ И ПРИСОЕДИНИТЕЛЬНЫЕ РАЗМЕРЫ (мм)

Условное обозначение	Условный проход D_y	L	D	D_1	D_2	b	d	H	H_1	l	D_0	n	D_3	D_4	L_1
30с15нж	200	550	375	320	259	35	30	1182	941	—	640	12	445	200	720
(ПТ 11083)	250	650	445	385	312	39	33	1182	—	—	640	12		252	846
30с915нж (ПТ 11083)	200	550	375	320	259	35	30	1530	830	785	400	12	445	200	720
30с515нж (ПТ 11002)	500	1150	755	670	575	58	45	—	2060	—	1000	20	945	495	1420
30с915нж6,7 (ПТ 11002)								2555	2035	1397	500				
30с915нж										730					
30нж915нж (ПТ 11002)								2555	2035	820	500				

Задвижки относятся к классу восстанавливаемых, ремонтируемых.

Гарантийный срок — 18 месяцев со дня ввода в эксплуатацию (для задвижек с высшей категорией качества — 36 месяцев со дня ввода в эксплуатацию), но не более 36 месяцев со дня отгрузки изготовителем.

Гарантийная наработка — 600 циклов (ПТ 11083) и 500 циклов (ПТ 11002).

Изготовление и поставка — по ТУ 26-07-1125—77.

ЗКЛПЭ-40, ЗКЛПЭ-40нж, ЗКЛ2-40, ЗКЛ2-40нж (МА 11024, МА 11074) (Dy 300 мм)

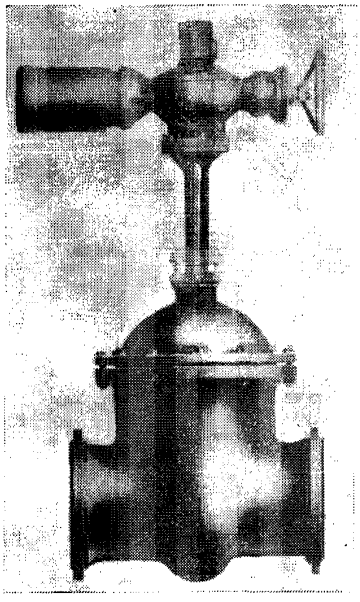

Задвижки клиновые с выдвижным шпинделем

$P_у$ . . . . . 4(40)
$P_{пр}$ . . . . . 6(60)

Применяются на трубопроводах для воды, пара, жидких и газообразных нефтепродуктов рабочей температурой до 425° С (МА 11024) и до 565° С (МА 11074).

По требованию заказчика задвижки могут поставляться для рабочей среды температурой до 600° С (ЗКЛПЭ-40нж).

Присоединение к трубопроводу — фланцевое по ГОСТ 12819—80 с присоединительными размерами по ГОСТ 12815—80 (исп. 3, ряд. 2) и концы под приварку.

Затвор — упругий клин с боковыми направляющими поверхностями.

Уплотнительные поверхности корпуса и клина наплавлены коррозионно-стойкой сталью.

Уплотнение шпинделя — сальниковое. Подтяжка сальника — откидными болтами.

Герметичность затвора по 1-му классу ГОСТ 9544—75.

Управление задвижками — от ручной конической передачи (ЗКЛ2-40) или от электропривода (ЗКЛПЭ-40) (см. таблицу).

Условное обозначение (номер чертежа)	Исполнение	Тип привода	Электродвигатель		Время срабатывания, с
			тип	мощность, кВт	
ЗКЛПЭ-40 (МА 11024-300М) ЗКЛПЭ-40нж (МА 11074-300М)	01	Электропривод В10У2	2В100L4	4	70
	02Э	Электропривод В10У2Э			
	03Т	Электропривод В10Т2			
ЗКЛ2-40 (МА 11024-300М) ЗКЛ2-40нж (МА 11074-300М)	04 05Э 06Т	Конический редуктор	—	—	—
ЗКЛПЭ-40М (МА 11024-300М) ЗКЛПЭ-40нжМ (МА 11074-300М)	07 08Э	Электропривод В-В06У2	В100L4	4	70
	09Т	Электропривод В-В06Т2			
МА 11024-31 МА 11074-31	10 11Э	Электропривод В06У2	В100L4	4	70
	12Т	Электропривод В06Т2			
МА 11024-33 МА 11074-33	13 14Э 15Т	Конический редуктор	—	—	—
МА 11024-35 МА 11074-35	16	Электропривод В10У2	В100L4	4	70
	17Э	Электропривод В10У2Э			
	18Т	Электропривод В10Т2			
МА 11024-15 МА 11074-14	19	Электропривод С-В06У2	2В112М4	5,5	70
	20Э				
	21Т	Электропривод С-В06Т2			

Максимальное усилие на маховике при закрывании задвижек с конической передачей — 550 (55).

Задвижки устанавливают на горизонтальном трубопроводе в любом рабочем положении, кроме положения маховиком или электроприводом вниз.

Группа условий эксплуатации — 5 по ГОСТ 15150—69.

Транспортирование и хранение по ГОСТ 5762—74 (должно соответствовать условиям хранения 4 (Ж2) по ГОСТ 15150—69.

Материал основных деталей: корпус, крышка и диск — сталь 25Л (МА 11024); сталь 12Х18Н9ТЛ (МА 11074); набивка — асбест АГ или АГ-Т.

Допускается изготовление основных деталей из стали Х18АН5ФЛ взамен стали 12Х18Н9ТЛ.

Характеристика задвижки (температура рабочей среды, присоединение к трубопроводу, коды ОКП и масса) в зависимости от исполнения приведена в таблице.

Условное обозначение	Условный проход D_y, мм	Номер чертежа и исполнение	Код ОКП	Температура рабочей среды, °С	Присоединение к трубопроводу	Масса, кг
ЗКЛ2-40нж	300	МА 11074-300М.04	37 4131 9045	До 565	Фланцевое	560
		МА 11074-300М.05Э	37 4131 9187			
		МА 11074-300М.06Т	37 4131 9188			
ЗКЛПЭ-40нжМ		МА 11074-300М.07	37 4131 9330			680
		МА 11074-300М.08Э	37 4131 9331			
		МА 11074-300М.09Т	37 4131 9332			
МА 11074-31		МА 11074-300М.10	37 4131 9333		Концы под приварку	600
		МА 11074-300М.11Э	37 4131 9334			
		МА 11074-300М.12Т	37 4131 9335			
МА 11074-33		МА 11074-300М.13	37 4131 9339			480
		МА 11074-300М.14Э	37 4131 9340			
		МА 11074-300М.15Т	37 4131 9341			
МА 11074-35		МА 11074-300М.16	37 4131 9336			600
		МА 11074-300М.17Э	37 4131 9337			
		МА 11074-300М.18Т	37 4131 9338			610
МА 11074-14		МА 11074-300.19	37 4131 9472	До 425	Фланцевое	698
		МА 11074-300.20Э	37 4131 9473			
		МА 11074-300.21Т	37 4131 9474			
МА 11024-15		МА 11024-300М.19	37 4131 7531			698
		МА 11024-300М.20Э	37 4131 7532			
		МА 11024-300М.21Т	37 4131 7533			
ЗКЛПЭ-40		МА 11024-300М.01	37 4131 7016			680
		МА 11024-300М.02Э	37 4131 7019			
		МА 11024-300М.03Т	37 4131 7021			690
ЗКЛ2-40		МА 11024-300М.04	37 4131 1119			560
		МА 11024-300М.05Э	37 4131 1120			
		МА 11024-300М.06Т	37 4131 1121			
ЗКЛПЭ-40М		МА 11024-300М.07	37 4131 7106			680
		МА 11024-300М.08Э	37 4131 7107			
		МА 11024-300М-09Т	37 4131 7108			
МА 11024-31		МА 11024-300М-10	37 4131 7109		Концы под приварку	600
		МА 11024-300М-11Э	37 4131 7110			
		МА 11024-300М-12Т	37 4131 7111			
МА 11024-33		МА 11024-300М-13	37 4131 1113			480
		МА 11024-300М-14Э	37 4131 1114			
		МА 11024-300М-15Т	37 4131 1115			
МА 11024-35		МА 11024-300М-16	37 4131 7112			600
		МА 11024-300М-17Э	37 4131 7113			
		МА 11024-300М-18Т	37 4131 7114			610
ЗКЛПЭ-40нж		МА 11074-300М-01	37 4131 9111	До 600	Фланцевое	680
		МА 11074-300М-02Э	37 4131 9113			
		МА 11074-300М-03Т	37 4131 9185			690

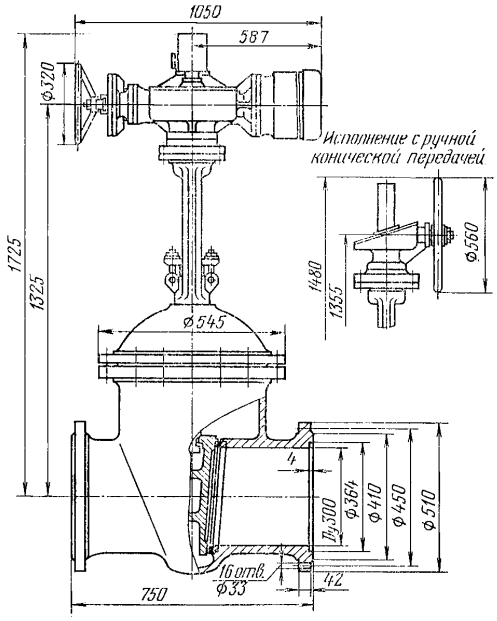

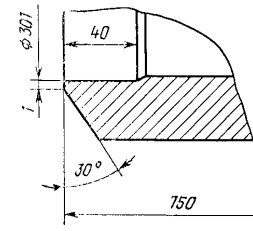

Исполнение с концами под приварку

Задвижки относятся к классу ремонтируемых.

Гарантийный срок — 18 месяцев со дня ввода в эксплуатацию.

Гарантийная наработка — 650 циклов.

Изготовление и поставка — по ТУ 26-07-1168—77.

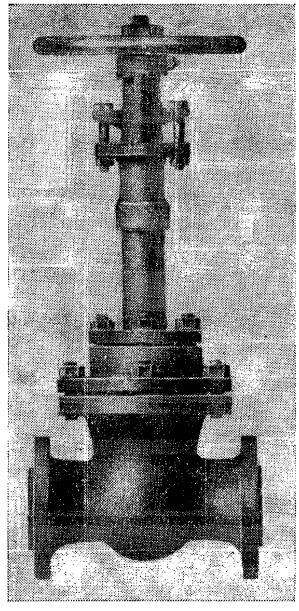

31нж9нж

ЗКЛХ-40

(БА 11137)

Задвижка клиновая с выдвижным шпинделем фланцевая

Применяется на трубопроводах для жидких агрессивных нефтепродуктов рабочей температурой до —80° С.

$P_у$	4(40)
$P_{пр}$	6(60)

Присоединение к трубопроводу — фланцевое с присоединительными размерами по ГОСТ 12815—80 (исп. 2, ряд. 2).

Затвор — сплошной клин с боковыми направляющими поверхностями.

Уплотнительные поверхности затвора наплавлены коррозионно-стойкой сталью или твердым сплавом.

Уплотнение шпинделя — сальниковое. Подтяжка сальника — болтами. Сальник вынесен из зоны обслуживания.

Верхнее уплотнение предназначено для разгрузки сальника при поднятом до отказа клине.

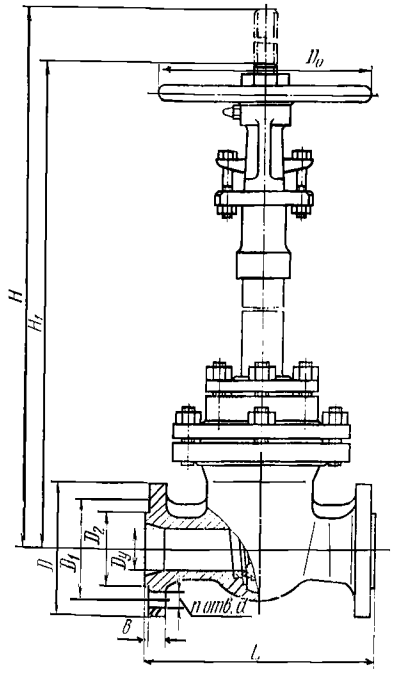

Герметичность затвора по 1-му классу ГОСТ 9544—75.

Управление задвижкой — ручное, маховиком.

Задвижку устанавливают на горизонтальном трубопроводе вертикально, маховиком вверх.

Условия эксплуатации — климатические исполнения У1 и Т1 по ГОСТ 15150—69, но при температуре окружающего воздуха не ниже —40° С.

Транспортирование и хранение по ГОСТ 5762—74.

Материал основных деталей: корпус, крышка и диск — сталь 12Х18Н9ТЛ; набивка — ФУМ-В.

Коды ОКП и масса задвижки в зависимости от исполнения приведены в таблице.

Номер чертежа и исполнение	Условный проход D_y, мм	Условное обозначение	Код ОКП	Масса, кг
3КЛХ-50-40				
БА 11137-50	50	31нж9нж	37 4121 9133	45
БА 11137-050.01		31нж9нжЭ	37 4121 9137	
02		31нж9нжТ	37 4121 9141	
3КЛХ-80-40				
БА 11137-080		31нж9нж	37 4121 9134	
БА 11137-080.01	80	31нж9нжЭ	37 4121 9138	60
02		31нж9нжТ	37 4121 9142	
3КЛХ-100-40				
БА 11137-100		31нж9нж	37 4121 9135	
БА 11137-100.01	100	31нж9нжЭ	37 4121 9139	95
02		31нж9нжТ	37 4121 9143	
3КЛХ-150-40				
БА 11137-150		31нж9нж	37 4121 9136	
БА 11137-150.01	150	31нж9нжЭ	37 4121 9140	155
02		31нж9нжТ	37 4121 9144	

ОСНОВНЫЕ ГАБАРИТНЫЕ И ПРИСОЕДИНИТЕЛЬНЫЕ РАЗМЕРЫ (мм)

Условный проход D_y	L	D	D_1	D_2	b	d	H	H_1	D_0	n
50	250	160	125	87	18	18	971	900	240	4
80	310	195	160	120	20	18	1088	1000	240	8
100	350	230	190	149	22	22	1187	1080	320	8
150	450	300	250	203	28	26	1396	1230	400	8

Задвижка относится к классу ремонтируемых.

Гарантийный срок — 18 месяцев со дня ввода в эксплуатацию.

Гарантийная наработка — 550 циклов.

Изготовление и поставка — по ТУ 26-07-1218—79.

Задвижка клиновая с выдвижным шпинделем

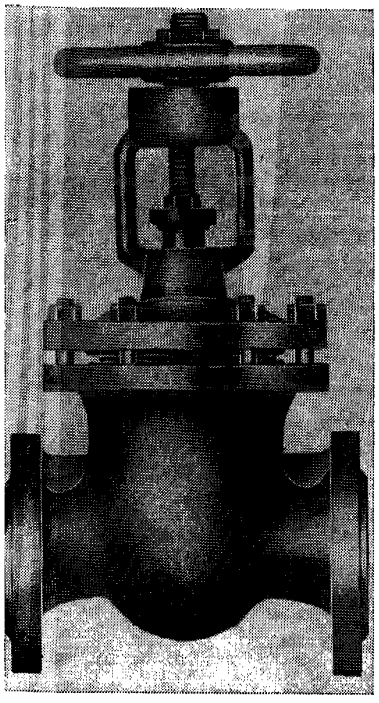

Применяется на трубопроводах для слабоагрессивных коррозионных сред температурой до 300° С.

$P_у$	6,3(63)
$P_{пр}$	9,5(95)

Присоединение к трубопроводу — фланцевое по ГОСТ 12819—80 с присоединительными размерами по ГОСТ 12815—80 (исп. 3, ряд. 2); ответные фланцы под приварку по ГОСТ 12821—80 с присоединительными размерами по ГОСТ 12815—80 (исп. 2, ряд. 2).

Затвор — упругий двухдисковый клин.

Уплотнительные поверхности корпуса и диска наплавлены твердым сплавом.

Герметичность в затворе по 1-му классу ГОСТ 9544—75.

Уплотнение шпинделя — сальниковое. Управление задвижкой — ручное, маховиком.

Максимальное усилие на маховике: 250 (25) — для $D_у$ 50 мм; 490 (49) — для $D_у$ 80 мм; 570 (57)— для $D_у$ 100 мм; 1020 (102) — для $D_у$ 150 мм.

Задвижку устанавливают на трубопроводе в любом рабочем положении.

Условия эксплуатации — климатические исполнения У1 и Т1 по ГОСТ 15150—69.

Материал основных деталей: корпус и крышка — сталь 12Х18Н9ТЛ-II; шпиндель — сталь 14Х17Н2; набивка — асбест АГИ-Г 10×10; прокладка — ПОН.

Коды ОКП в зависимости от исполнения задвижки приведены в таблице.

Номер чертежа и исполнение	Условный проход $D_у$, мм	Условное обозначение	Код ОКП
Л 13076-050	50	31нж11нж	37 4121 9382
Л 13076-050.01		31нж11нж1	37 4121 9383
06		31нж11нжЭ	37 4121 9386
07		31нж11нж1Э	37 4121 9387
12		31нж11нжТ	37 4121 9390
13		31нж11нж1Т	37 4121 9391
Л 13076-080	80	31нж11нж	37 4121 9394
Л 13076-080.01		31нж11нж1	37 4121 9395
06		31нж11нжЭ	37 4121 9398
07		31нж11нж1Э	37 4121 9399
12		31нж11нжТ	37 4121 9402
13		31нж11нж1Т	37 4121 9403
Л 13076-100	100	31нж11нж	37 4121 9406
Л 13076-100.01		31нж11нж1	37 4121 9407
06		31нж11нжЭ	37 4121 9410
07		31нж11нж1Э	37 4121 9411
12		31нж11нжТ	37 4121 9414
13		31нж11нж1Т	37 4121 9415
Л 13076-150	150	31нж11нж	37 4121 9418
Л 13076-150.01		31нж11нж1	37 4121 9419
06		31нж11нжЭ	37 4121 9422
07		31нж11нж1Э	37 4121 9423
12		31нж11нжТ	37 4121 9426
13		31нж11нж1Т	37 4121 9427
15		31нж11нж3Т	37 4121 9429

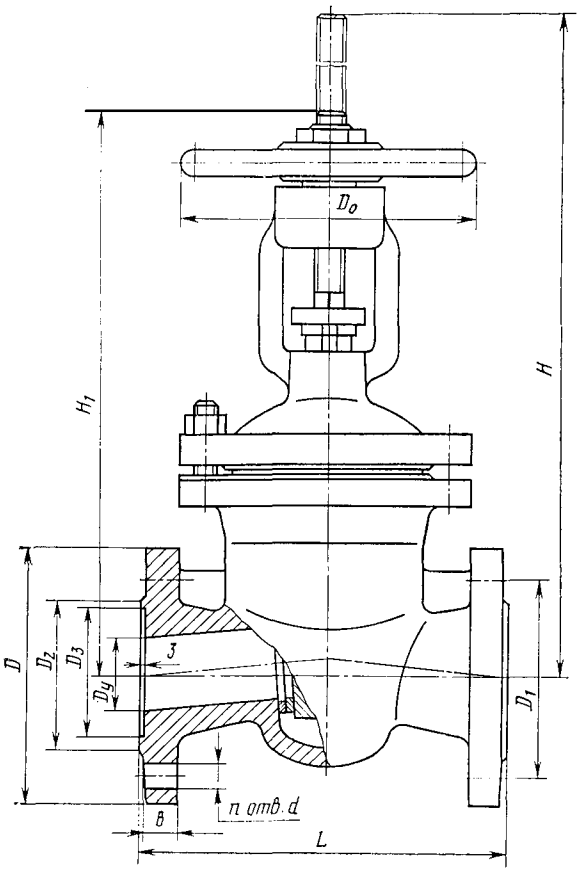

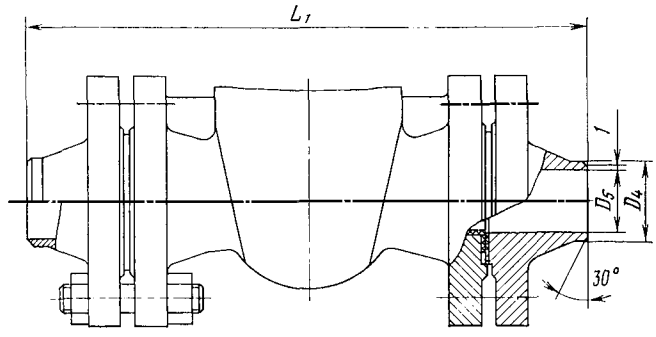

Исполнение с ответными фланцами под приварку

ОСНОВНЫЕ ГАБАРИТНЫЕ И ПРИСОЕДИНИТЕЛЬНЫЕ РАЗМЕРЫ (мм) И МАССА (кг)

Условный проход D_y	D	D_1	D_2	D_3	D_4	D_5	D_0	L	L_1	H	H_1	n	d	b	Масса	
															без ответных фланцев	с ответными фланцами
50	175	135	102	88	58	47	200	250	388	483	415	4	22	23	38	50
80	210	170	133	120	89	77	200	310	458	542	445	8	22	27	66	87
100	250	200	158	150	110	94	320	350	508	700	585	8	26	29	98	127
150	340	280	212	204	161	142	450	450	664	980	810	8	33	35	197	268

Задвижка относится к классу ремонтируемых.
Гарантийный срок — 12 месяцев со дня ввода в эксплуатацию.
Гарантийная наработка — 500 циклов.
Изготовление и поставка — по ТУ 26-07-361—85.

31с18нж
(ГЛ 13106)
(Dy 80 мм)

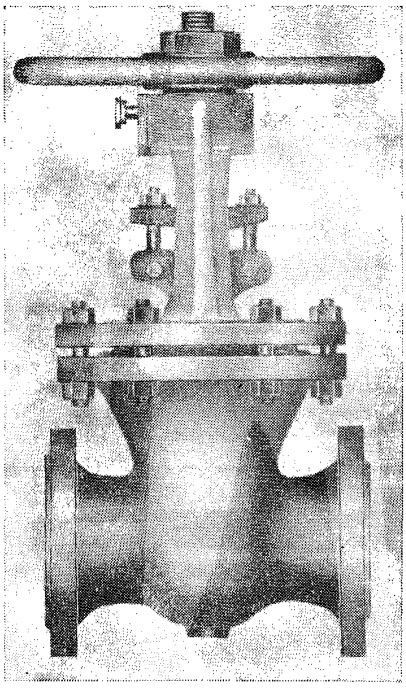

Задвижка клиновая с выдвижным шпинделем

Применяется на трубопроводах для воды, пара, жидких и газообразных неагрессивных нефтепродуктов температурой до 425° С.

$P_у$	6,3(63)
$P_{пр}$	9,5(95)

Присоединение к трубопроводу — фланцевое по ГОСТ 12819—80 с присоединительными размерами по ГОСТ 12815—80 (исп. 3, ряд 2); ответные фланцы под приварку и концы под приварку.

Разделку концов под приварку к трубопроводу следует производить по ОСТ 26-07-1180—75.

Затвор — клиновой двухдисковый.

При закрывании диски плотно прилегают к уплотнительным поверхностям корпуса.

Уплотнительные поверхности корпуса и клина наплавлены коррозионно-стойкой сталью.

Герметичность затвора — по 1-му классу ГОСТ 9544—75.

Уплотнение шпинделя — сальниковое. Подтяжка сальника — откидными болтами.

Верхнее уплотнение задвижки предназначено для разгрузки сальника при открытом затворе.

Управление задвижкой — ручное, маховиком.

Усилие на маховике, необходимое для закрывания, — 340 (34), для открывания — 400 (40).

Задвижку устанавливают на трубопроводе в любом рабочем положении.

Условия эксплуатации — климатические исполнения У1 и Т1 по ГОСТ 15150—69.

Материал основных деталей: корпус и диски — сталь 25Л-II; шпиндель — сталь 20Х13; набивка — асбест АПС8×8 и АПСТ8×8 (ГОСТ 5152—84); уплотнительные поверхности корпуса и затвора наплавлены коррозионно-стойкими материалами с содержанием хрома не менее 13%.

Коды ОКП, присоединение к трубопроводу и масса задвижек приведены в таблице.

Номер чертежа и исполнение	Условное обозначение	Код ОКП	Присоединение к трубопроводу	Масса, кг
ГЛ 13106-080	31с18нж	37 4123 1062	Фланцевое	69
ГЛ 13106-080.01	31с18нжЭ	37 4123 1063		
02	31с18нжТ	37 4123 1064		
03	31с18нж1	37 4123 1065	Ответные фланцы под приварку	89
04	31с18нж1Э	37 4123 1066		
05	31с18нж1Т	37 4123 1067		
06	31с18нж2	37 4123 1068	Концы под приварку	55,5
07	31с18нж2Э	37 4123 1069		
08	31с18нж2Т	37 4123 1070		

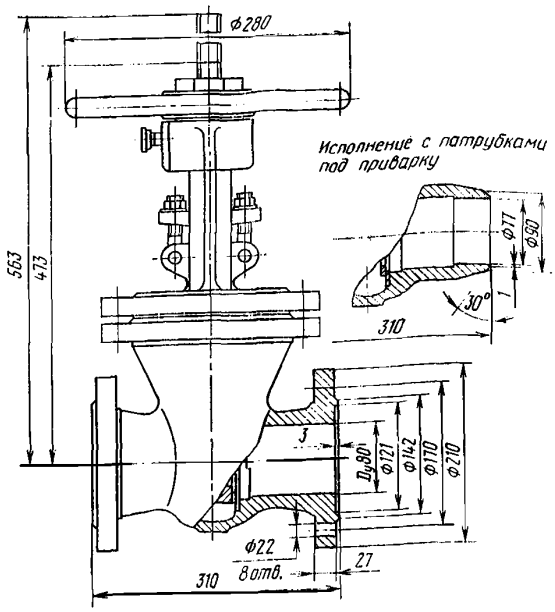

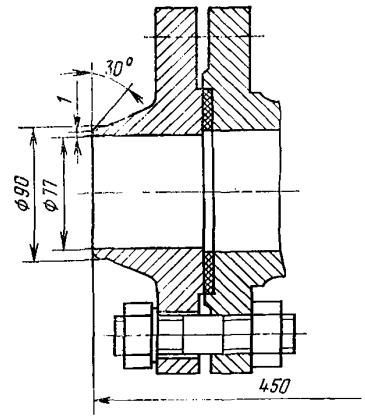

Исполнение с ответными фланцами под приварку

Задвижка относится к классу ремонтируемых.

Гарантийный срок — 12 месяцев со дня ввода в эксплуатацию.

Гарантийная наработка — 250 циклов.

Изготовление и поставка — по ТУ 26-07-1440—87.

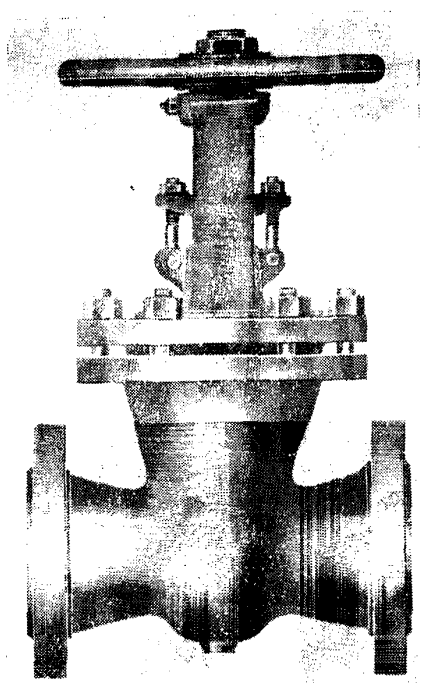

31с30нж
(УК 11157)
(Dy 80 мм)

Задвижка клиновая с выдвижным шпинделем

Применяется на трубопроводах для жидких и газообразных неагрессивных нефтепродуктов рабочей температурой не более 425° С.

$P_у$	6,3(63)
$P_{пр}$	9,5(95)

Присоединение к трубопроводу — фланцевое с присоединительными размерами по ГОСТ 12815—80 (исп. 3, ряд. 2), ответные фланцы под приварку по ГОСТ 12821—80 и патрубки под приварку.

Затвор — сплошной клин с боковыми направляющими поверхностями.

Уплотнительные поверхности корпуса и клина наплавлены коррозионно-стойкой сталью.

Герметичность затвора по 2-му классу ГОСТ 9544—75.

Уплотнение шпинделя — сальниковое. Подтяжка сальника — откидными болтами.

Верхнее уплотнение задвижки предназначено для разгрузки сальника при поднятом до отказа клине.

Управление задвижкой — ручное, маховиком.

Усилие на маховике при открывании — 155 (15,5), при закрывании — 95,6 (9,56).

Задвижку устанавливают на трубопроводе в любом рабочем положении.

Условия эксплуатации — климатические исполнения У1 и Т1 по ГОСТ 15150—69.

Условия транспортирования и хранения — 7 (Ж1) по ГОСТ 15150—69.

Материал основных деталей: корпус, крышка и клин — сталь 25Л-II.

Коды ОКП, присоединение к трубопроводу и масса задвижки в зависимости от исполнения приведены в таблице.

Номер чертежа и исполнение	Условный проход D_y, мм	Условное обозначение	Код ОКП	Присоединение к трубопроводу	Масса, кг
УК 11157-080		31с30нж	37 4121 1206	Фланцевое	68,5
УК 11157-080.01		31с30нж1	37 4121 1207	Ответные фланцы под приварку	88,5
02		31с30нж2	37 4121 1208	Патрубки под приварку	55
03		31с30нжЭ	37 4121 1209	Фланцевое	68,5
04	80	31с30нж1Э	37 4121 1210	Ответные фланцы под приварку	88,5
05		31с30нж2Э	37 4121 1211	Патрубки под приварку	55
06		31с30нжТ	37 4121 1212	Фланцевое	68,5
07		31с30нж1Т	37 4121 1213	Ответные фланцы под приварку	88,5
08		31с30нж2Т	37 4121 1214	Патрубки под приварку	55

31с 30нж 2

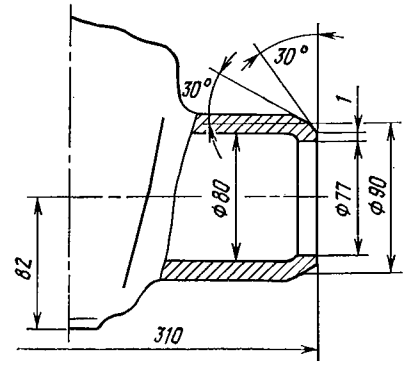

31с 30нж

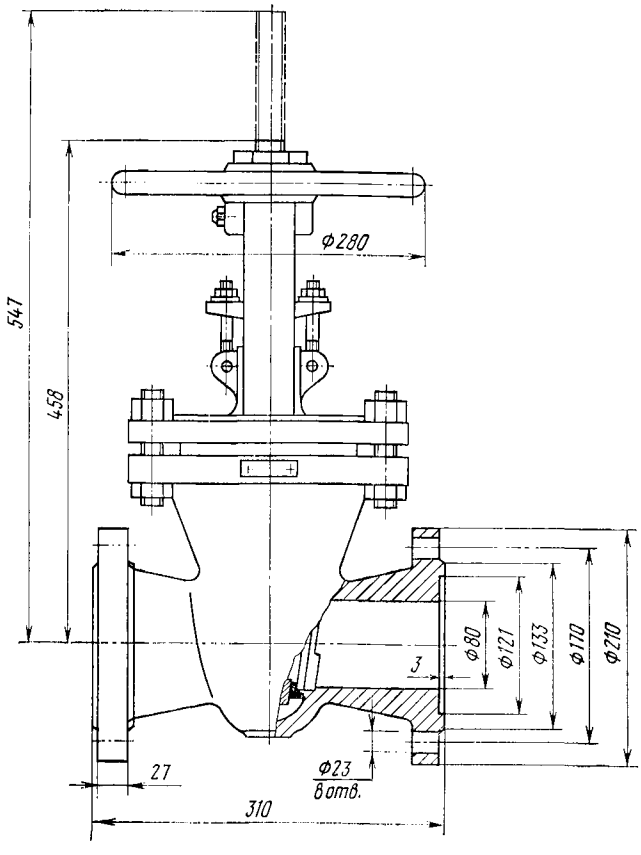

31с 30нж 1

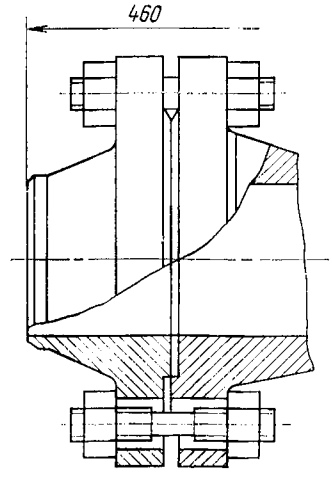

Задвижка относится к классу ремонтируемых.

Гарантийный срок — 12 месяцев со дня ввода в эксплуатацию.

Гарантийная наработка — 500 циклов.

Изготовление и поставка — по ТУ 26-07-377—86.

30с375нж
30с975нж
(ПТ 12004)
(Dy 500 мм)

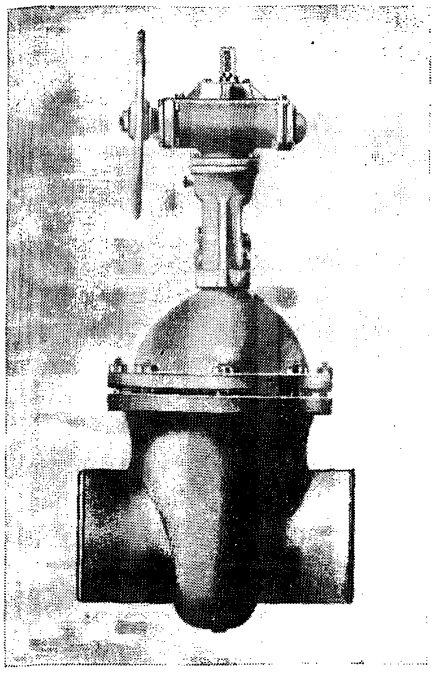

Задвижка клиновая с невыдвижным шпинделем

Применяется на трубопроводах для воды, пара, масла, нефти и нефтепродуктов рабочей температурой до 300° С.

P_y	6,3(63)
$P_{пр}$	9,5(95)
ΔP, не более	3,5(35)

Присоединение к трубопроводу — фланцевое (исп. основное, 06, 12, 14, 16) с присоединительными размерами по ГОСТ 12815—80 (исп. 3, ряд 2) и патрубки под приварку (исп. 01, 07, 13, 15, 17).

Затвор — упругий клин с боковыми направляющими поверхностями.

Уплотнительные поверхности корпуса и затвора наплавлены коррозионно-стойкой сталью.

Герметичность затвора по 2-му классу ГОСТ 9544—75 (для исп. 16 и 17 по 1-му классу).

Управление задвижкой — от маховика червячного редуктора и от электропривода (см. таблицу).

Номер чертежа и исполнение	Тип привода	Максимальное усилие на маховике		Время срабатывания задвижки, мин	Размеры, мм	
		при закрывании	при открывании		H	H_1
ПТ 12004-500 ПТ 12004-500.01	Редуктор ПТ 093.005	870 (87)	1080 (108)	—	—	—
06 07	Редуктор ПТ 093.005-01	870 (87)	1080 (108)	—	—	—
12 13	Электропривод Б 099.053М-08.01	240 (24)	300 (30)	4,5	1865	2190
14 15	Электропривод Б 099.053М-08.03	240 (24)	300 (30)	4,5	1865	2190
16 17	Электропривод Б 099.053М-14.01	120 (12)	150 (15)	8,8	1865	2250

Задвижку устанавливают на горизонтальном трубопроводе вертикально, редуктором или электроприводом вверх.

Условия эксплуатации — климатические исполнения У1 и Т1 по ГОСТ 15150—69.

Материал основных деталей: корпус, крышка, клин и сальник — сталь; шпиндель — сталь 20Х13.

Коды ОКП и масса задвижки в зависимости от исполнения приведены в таблице.

Номер чертежа и исполнение	Условный проход D_y, мм	Условное обозначение	Код ОКП	Масса, кг
ПТ 12004-500	500	30с375нж	37 4132 1008	2320
ПТ 12004-500.01		30с375нж1	37 4132 1016	1890
06		30с375нжТ	37 4132 1017	2320
07		30с375нж1Т	37 4132 1018	1890
12		30с975нж	37 4132 7022	2650
13		30с975нж1	37 4132 7023	2230
14		30с975нжТ	37 4132 7026	2690
15		30с975нж1Т	37 4132 7027	2260
16		30с975нжБ	37 4132 7024	2670
17		30с975нж1Б	37 4132 7025	2240

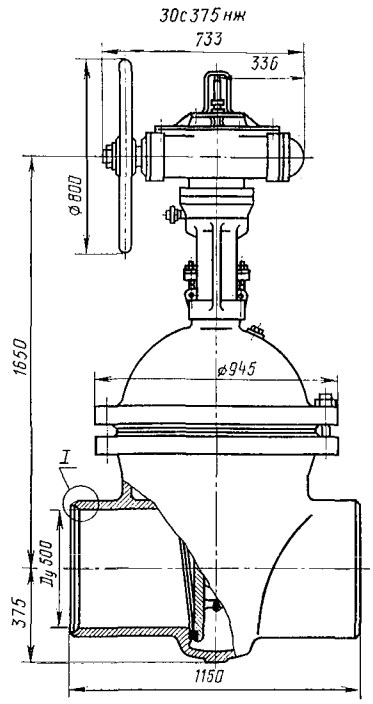

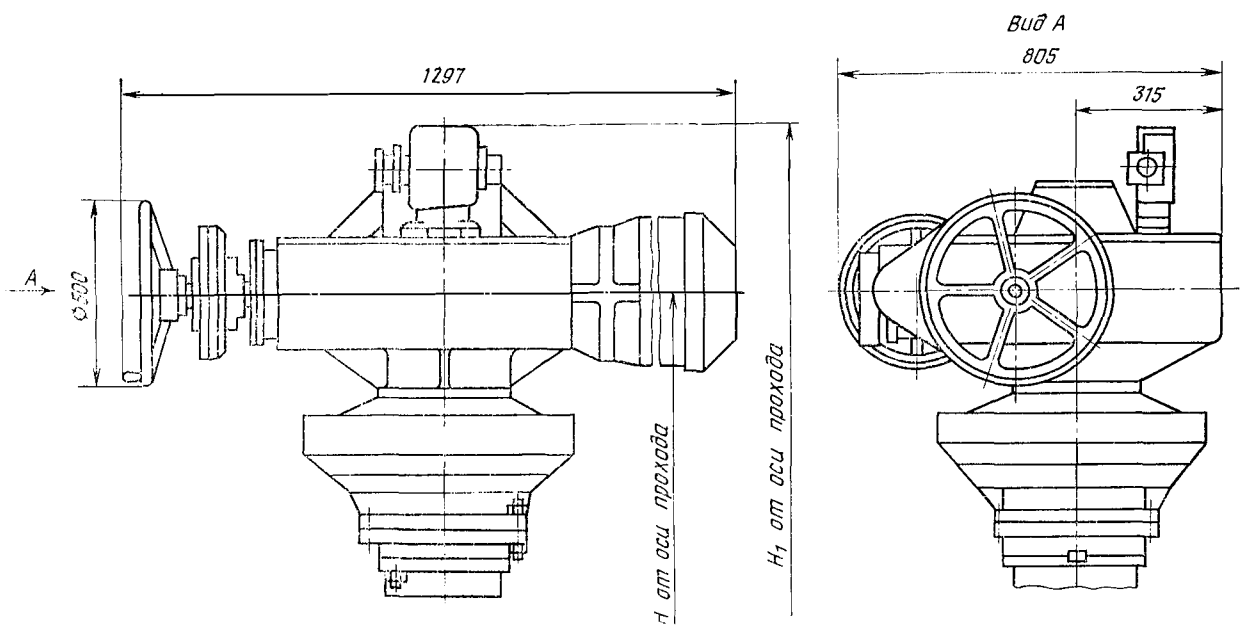

Исполнение с электроприводом Б 099.053М-08

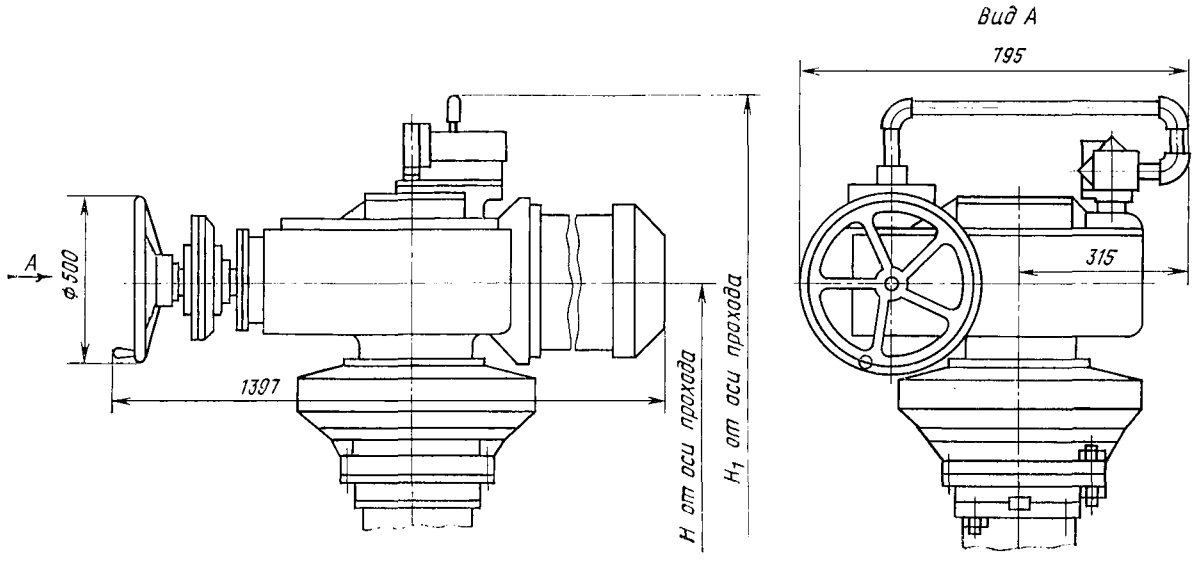

Исполнение с электроприводом Б 099.053М-14

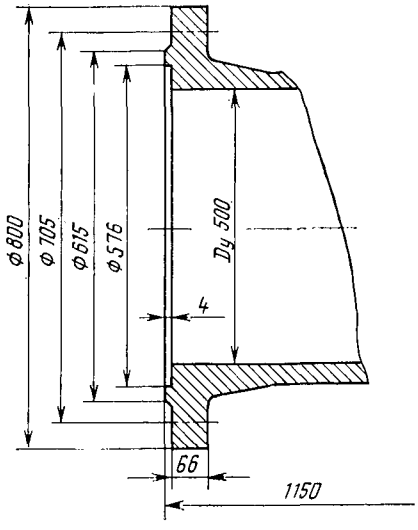

Исполнение фланцевое

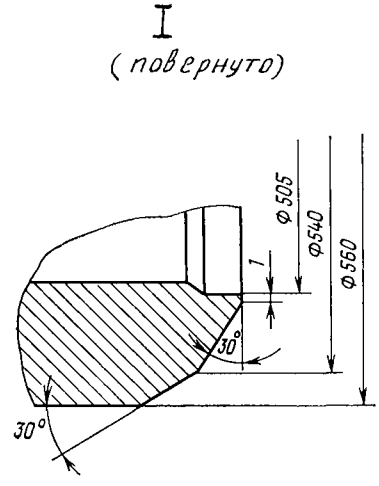

Исполнение с патрубками под приварку

Задвижки относятся к классу ремонтируемых.
Гарантийный срок — 18 месяцев со дня ввода в эксплуатацию.
Гарантийная наработка — 500 циклов.
Изготовление и поставка — по ТУ 26-07-1125—77.

30с76нжМ; нж1М
(ГЛ 11005М)

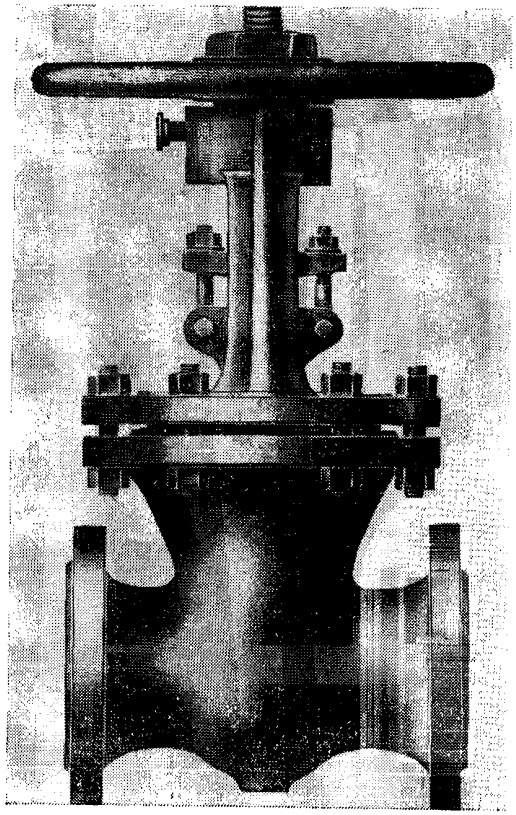

Задвижка клиновая с выдвижным шпинделем

Применяется на трубопроводах для воды, пара, масла и нефти рабочей температурой до 300° С.

$P_у$	6,3(63)
$P_{пр}$	9,5(95)

Присоединение к трубопроводу — фланцевое с присоединительными размерами по ГОСТ 12815—80 (исп. 3) или патрубки под приварку.

По требованию заказчика задвижки могут быть изготовлены с ответными фланцами.

Затвор — сплошной клин с боковыми направляющими поверхностями.

Уплотнительные поверхности затвора и корпуса наплавлены коррозионно-стойкой сталью.

Герметичность затвора — по 2-му классу ГОСТ 9544—75.

Уплотнение шпинделя — сальниковое. Подтяжка сальника — откидными болтами.

Верхнее уплотнение задвижки обеспечивает разгрузку сальника при открытом затворе.

Управление задвижкой — ручное, маховиком.

Максимальное усилие на маховике при закрывании задвижки — 680 (68) — для $D_у$ 50 мм; 640 (64) — для $D_у$ 100 мм; 1190 (119) — для $D_у$ 150 мм.

Задвижку устанавливают на трубопроводе в любом рабочем положении, кроме положения маховиком вниз.

Условия эксплуатации — климатические исполнения У1 и Т1 по ГОСТ 15150—69.

Материал основных деталей: корпус, крышка и клин — сталь 25Л-II, шпиндель — сталь 20Х13; наплавка уплотнительных поверхностей — коррозионно-стойкие материалы с содержанием хрома не менее 13%.

Коды ОКП, присоединение к трубопроводу и масса задвижки в зависимости от исполнения приведены в таблице.

Номер чертежа и исполнение	Условный проход $D_у$, мм	Условное обозначение	Код ОКП	Присоединение к трубопроводу	Масса, кг
ГЛ 11005М-050	50	30с76нжМ	37 4121 1221	Фланцевое	42
ГЛ 11005М-050.03		30с76нж1М	37 4121 1224	Патрубки под приварку	35
ГЛ 11005М-100	100	30с76нжМ	37 4121 1233	Фланцевое	115
ГЛ 11005М-100.03		30с76нж1М	37 4121 1236	Патрубки под приварку	98
ГЛ 11005М-150	150	30с76нжМ	37 4121 1239	Фланцевое	215
ГЛ 11005М-150.03		30с76нж1М	37 4121 1240	Патрубки под приварку	185

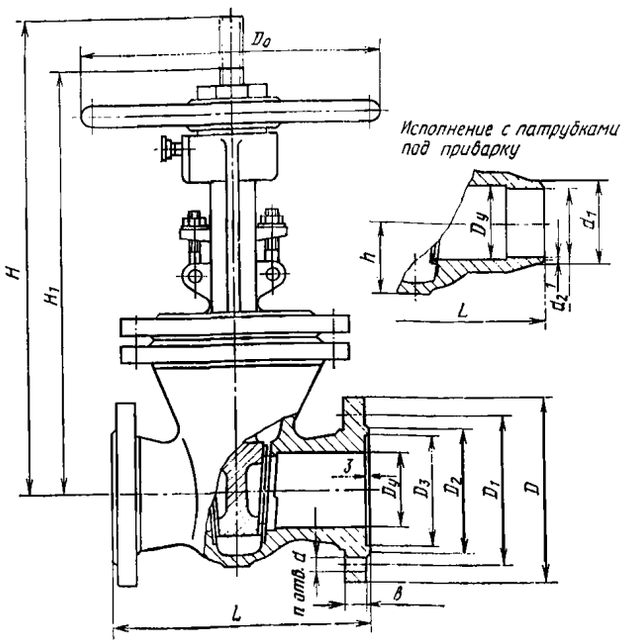

ОСНОВНЫЕ ГАБАРИТНЫЕ И ПРИСОЕДИНИТЕЛЬНЫЕ РАЗМЕРЫ (мм)

Условное обозначение	Условный проход, D_y	L	D	D_1	D_2	D_3	b	d	d_1	d_2	H	H_1	h	D_0	n
30с76нжМ	50	250	175	135	102	88	23	22	—	—	480	415	—	280	4
30с76нж1М			—	—	—	—	—	—	58	47			58		—
30с76нжМ	100	350	250	200	170	150	29	26	—	—	700	575	—	400	8
30с76нж1М			—	—	—	—	—	—	110	94			100		—
30с76нжМ	150	450	340	280	240	204	35	33	—	—	870	702	—	450	8
30с76нж1М			—	—	—	—	—	—	160	142			135		—

Задвижка относится к классу ремонтируемых.

Гарантийный срок — 12 месяцев со дня ввода в эксплуатацию.

Гарантийная наработка — не менее 700 циклов.

Изготовление и поставка — по ТУ 26-07-1398—86.

Задвижка может быть изготовлена в экспортном и экспортном тропическом исполнениях.

30с976нж, 30с576нж (МА 11015, МА 11057)

Задвижки клиновые

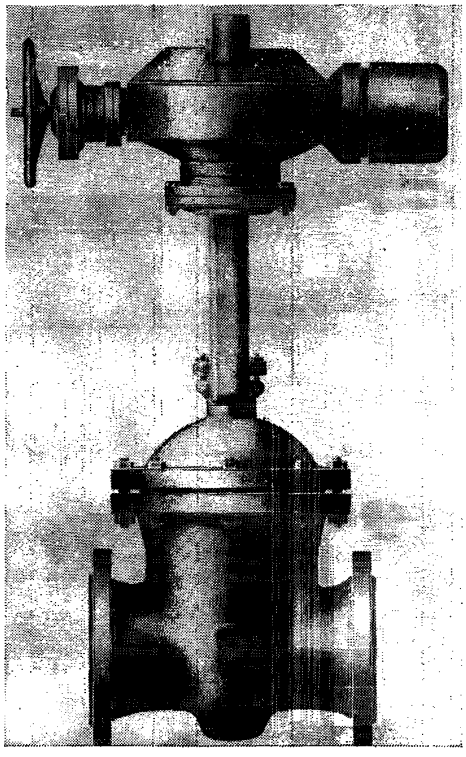

Применяются на трубопроводах для воды, пара, масла и нефти рабочей температурой до 300° С (МА 11015); воды, пара, жидких и газообразных неагрессивных нефтепродуктов рабочей температурой до 425° С (МА 11057) (см. таблицу на стр. 125).

$P_у$	6,3(63)
$P_{пр}$	9,5(95)

Присоединение к трубопроводу — фланцевое по ГОСТ 12819—80 с присоединительными размерами по ГОСТ 12815—80 (исп. 3) и концы под приварку.

По требованию заказчика задвижки могут быть изготовлены с ответными фланцами.

Затвор — упругий клин с боковыми направляющими поверхностями.

Уплотнительные поверхности затвора и корпуса наплавлены коррозионно-стойкой сталью.

Герметичность затвора по 2-му классу ГОСТ 9544—75 (для воды и пара) и по 1-му классу (для остальных сред).

Управление задвижкой — маховиком конической передачи (30с576нж, ЗКЛ2-64) или от электропривода (30с976нж) (см. таблицу).

Условный проход задвижки $D_у$, мм	Тип электропривода	Электродвигатель		Время срабатывания задвижки, мин
		тип	мощность, кВт	
300; 400	Г07	4АМС132S4	8,5	0,9
	Г10	2В100L4	4	1,7
	Н-Г06	4АС132S4	8,5	0,9
	В-Г06	В132S4	7,5	0,9

Максимальное усилие на маховике при закрывании: 860 (86) — для задвижек с ручной конической передачей и 240 (24) — для задвижек с электроприводом.

Задвижки устанавливают на трубопроводе в любом рабочем положении, кроме положения электроприводом вниз.

При установке задвижек в наклонном и горизонтальном положении должна быть предусмотрена дополнительная опора под корпус электропривода.

Условия эксплуатации — климатические исполнения У2 и Т2 по ГОСТ 15150—69.

Транспортирование и хранение по ГОСТ 5762—74.

Материал основных деталей: корпус, крышка и клин — сталь 25Л; шпиндель — сталь 20Х13; резьбовая втулка — бронза БрАЖМц 10-3-1,5.

Характеристика задвижки (рабочая среда и ее температура, присоединение к трубопроводу, тип привода, коды ОКП и масса) в зависимости от исполнения приведена в таблице.

Условное обозначение или номер чертежа	Исполнение	Условный проход D_y, мм	Код ОКП	Присоединение к трубопроводу	Рабочая среда	Температура рабочей среды, °С	Тип привода	Масса, кг
30с976нж	МА 11057-300 МА 11057-300-01Э 02Т	300	37 4131 7009 37 4131 7274 37 4131 7276	Фланцевое	Вода и пар	425	Электропривод Г07У2 Г07У2Э Г07Т2	1250
ЗКЛПЭ-64	03 04Э 05Т		37 4131 7012 37 4131 7014 37 4131 7015		Жидкие и газообразные неагрессивные нефтепродукты		Г10У2 Г10У2Э Г10Т2	1250
ЗКЛ2-64	09 10Э 11Т		37 4131 1185 37 4131 1186 37 4131 1187		То же		Конический редуктор	1060
30с976нжМ	12 13Э 14Т		37 4131 7278 37 4131 7280 37 4131 7282		Вода и пар		Электропривод Н-Г06У2 Н-Г06У2Э Н-Г06Т2	1210
ЗКЛПЭ-64М	15 16Э 17Т		37 4131 7284 37 4131 7289 37 4131 7294		Жидкие и газообразные неагрессивные нефтепродукты		В-Г06У2 В-Г06У2Э В-Г06Т2	1210
МА 11057-31	18 19Э 20Т		37 4131 7285 37 4131 7290 37 4131 7295	Концы под приварку	Вода и пар		Н-Г06У2 Н-Г06У2Э Н-Г06Т2	1100
МА 11057-32	21 22Э 23Т		37 4131 7286 37 4131 7291 37 4131 7296		Жидкие и газообразные неагрессивные нефтепродукты		В-Г06У2 В-Г06У2Э В-Г06Т2	1100
МА 11057-33	24 25Э 26Т		37 4131 1188 37 4131 1189 37 4131 1190		Вода и пар		Конический редуктор	910
МА 11057-34	МА 11057-300.27 28Э 29Т		37 4131 7287 37 4131 7292 37 4131 7297		То же		Электропривод Г07У2 Г07У2Э Г07Т2	1150
МА 11057-35	30 31Э 32Т		37 4131 7288 37 4131 7293 37 4131 7298		Жидкие и газообразные неагрессивные нефтепродукты		Г10У2 Г10У2Э Г10Т2	1150
30с576нж	06 07Э 08Т		37 4131 1046 37 4131 1048 37 4131 1051	Фланцевое	Вода и пар		Конический редуктор	1060
30с576нж	МА 11015-400 МА 11015-400-01Э 02Т	400	37 4131 1047 37 4131 1049 37 4131 1052	То же	Вода, пар, масло и нефть	300	То же	1480
МА 11015-33	03 04Э 05Т		37 4131 1191 37 4131 1192 37 4131 1193	Концы под приварку			»	1200
30с976нж	06 07Э 08Т		37 4131 7272 37 4131 7275 37 4131 7277	Фланцевое			Электропривод Г10У2 Г10У2Э Г10Т2	1800
30с976нжМ	09 10Э 11Т		37 4131 7279 37 4131 7281 37 4131 7283				В-Г06У2 В-Г06У2Э В-Г06Т2	1700

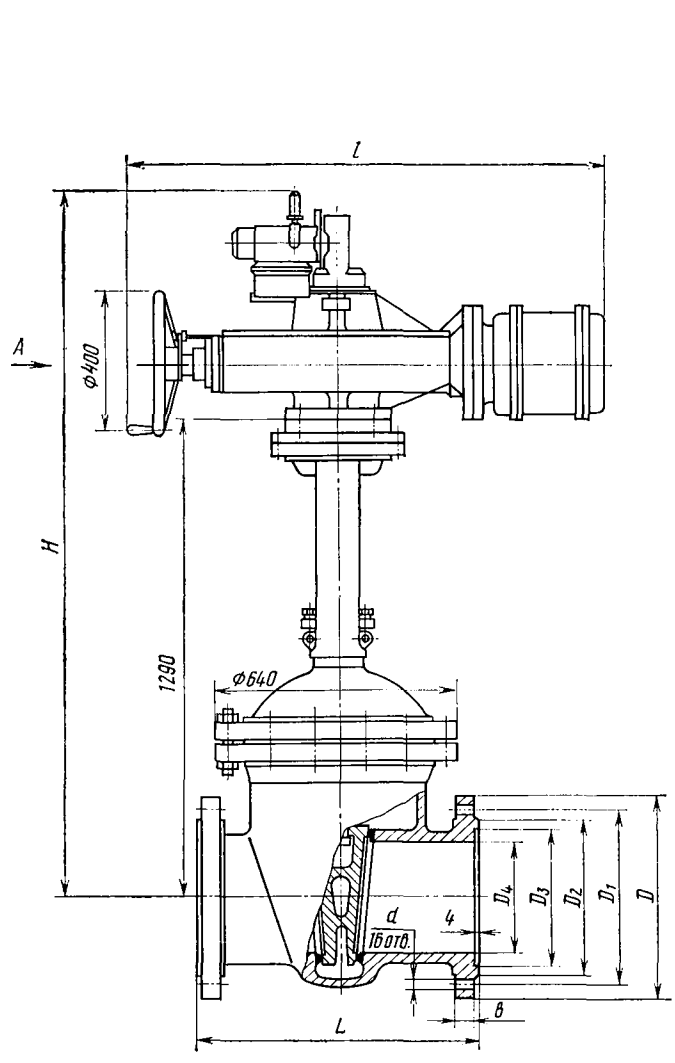

Вид А

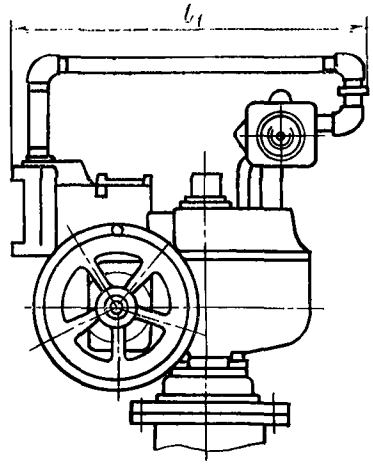

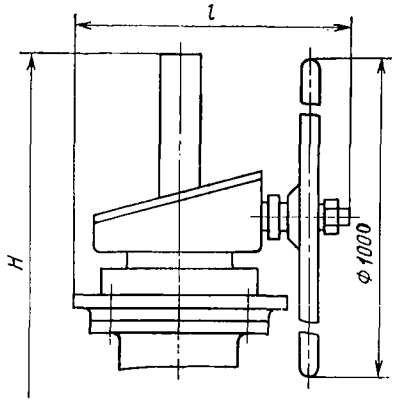

Исполнение с конической передачей

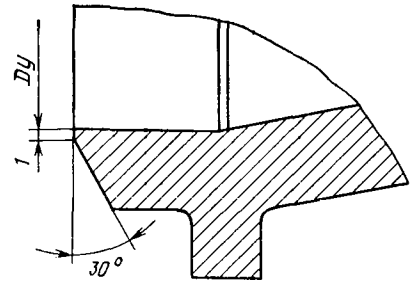

Исполнение с концами под приварку

ОСНОВНЫЕ ГАБАРИТНЫЕ И ПРИСОЕДИНИТЕЛЬНЫЕ РАЗМЕРЫ (мм)

Условное обозначение или номер чертежа	Исполнение	Условный проход D_y, мм	L	D	D_1	D_2	D_3	D_4	b	d	H	l	l_1
30с576нж (МА 11057)	06, 07Э, 08Т, 09 10Э, 11Т, 24, 25Э, 26Т	300	750	530	460	410	364	290	50	39	2045	525	—
30с976нж (МА 11057)	03, 04Э, 05Т, 30, 31Э, 32Т										1800	1495	795
	осн., 01Э, 02Т, 27, 28Э, 29Т										1745	1445	845
	12, 13Э, 14Т, 18, 19Э, 20Т										1990	730	1317
	15, 16Э, 17Т, 21, 22Э, 23Т										2050	820	1410
30с576нж (МА 11015)	осн., 01Э, 02Т, 03, 04Э, 05Т	400	950	770	585	535	474	400	62	46	2076	525	—
	06, 07Э, 08Т										1745	1445	—
	09, 10Э, 11Т										2025	755	—

Задвижки относятся к классу ремонтируемых.

Гарантийный срок — 18 месяцев со дня ввода в эксплуатацию.

Гарантийная наработка — 550 циклов (для D_y 400 мм) и 600 циклов (для D_y 300 мм).

Изготовление и поставка — по ТУ 26-07-1169—77.

Код ОКП 37 4141 7040

30с976нж1 (ПТ 11009) (Dy 1200 мм)

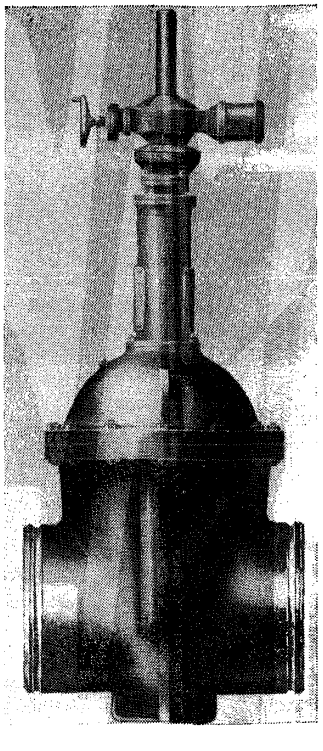

Задвижка клиновая с выдвижным шпинделем с электроприводом и патрубками под приварку

Применяется на трубопроводах для сернистой нефти и светлых нефтепродуктов рабочей температурой от —40 до +90° С.

P_y . . . . . 6,3(63)
$P_{пр}$ . . . . . 9,5(95)

Присоединение к трубопроводу — патрубки под приварку.

Затвор — упругий клин с боковыми направляющими поверхностями.

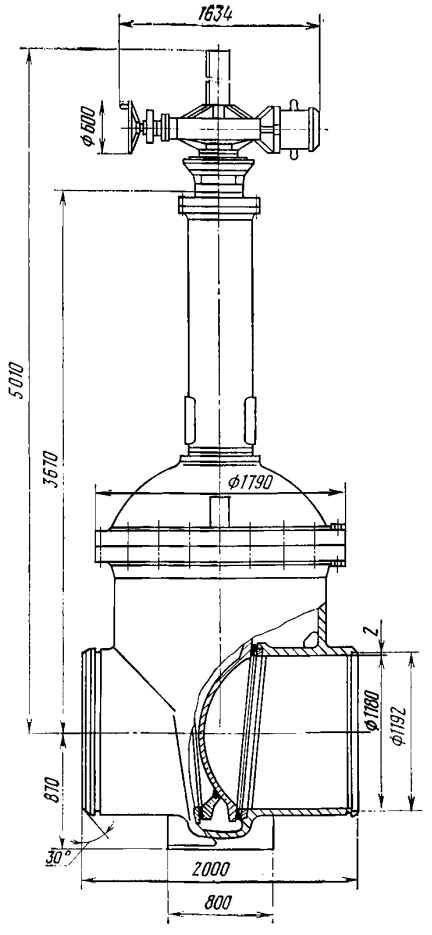

Уплотнительные поверхности затвора и корпуса наплавлены твердым сплавом.

Уплотнение шпинделя — сальниковое. Подтяжка сальника — шпильками.

Верхнее уплотнение задвижки предназначено для разгрузки сальника при поднятом до отказа клине.

Герметичность затвора по 1-му классу ГОСТ 9544—75.

Управление задвижкой — от электропривода Б 099.060М-15.01 с электродвигателем 2В132М4 (мощность 11 кВт, время срабатывания задвижки — 4,5 мин).

Крутящий момент на муфте электропривода при открывании — 2500 (250), при закрывании — 2200 (220).

Максимальное усилие на маховике — 580 (58).

Путевой выключатель — ВП-701. Электропривод рассчитан на работу при одностороннем давлении среды не более 1,6 (16).

Задвижку устанавливают на трубопроводе в любом рабочем положении, кроме положения электроприводом вниз.

Условия эксплуатации — климатические исполнения У2 и Т2 по ГОСТ 15150—69.

Транспортирование и хранение — по ГОСТ 5762—74.

Материал основных деталей: корпус, крышка и клин — сталь; шпиндель — сталь 20Х13.

Масса задвижки — 10300 кг.

Задвижка относится к классу ремонтируемых.

Гарантийная наработка — 500 циклов.

Гарантийный срок — 18 месяцев со дня ввода в эксплуатацию, но не более 36 месяцев со дня отгрузки предприятием-изготовителем.

Для задвижек, которым присвоена высшая категория качества, гарантийный срок — 36 месяцев со дня ввода в эксплуатацию.

Изготовление и поставка — по ТУ 26-07-1125—77.

Задвижка может быть изготовлена в экспортном и экспортном тропическом исполнениях.

30с76нж; 30нж76нж (ПТ 11084)
30с976нж; 30нж976нж (ПТ 11085)

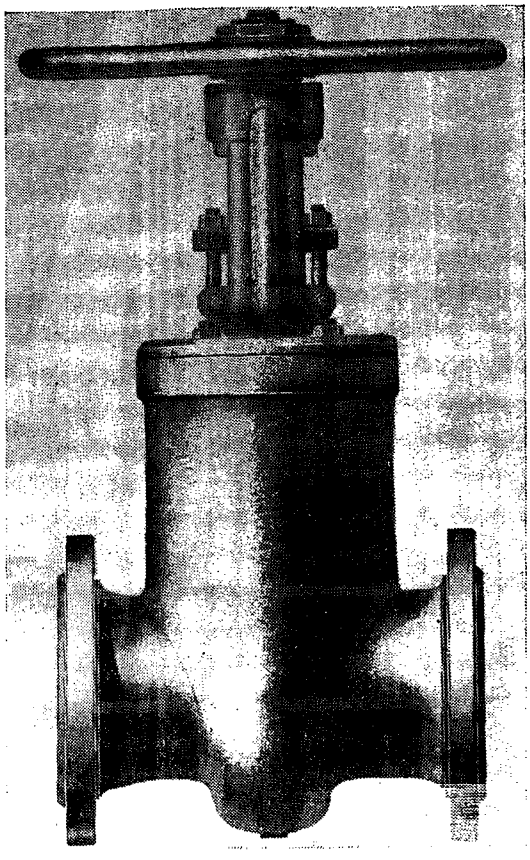

Задвижки клиновые с выдвижным шпинделем

Применяются на трубопроводах для воды, пара, масла и нефти рабочей температурой до 300° С (задвижки исп. основное, 02), для сероводородного газа от —40 до +10° С (задвижки исп. 01, 03).

$P_у$	6,3(63)
$P_{пр}$	9,5(95)

Присоединение к трубопроводу — фланцевое с присоединительными размерами по ГОСТ 12815—80, (исп. 3, ряд 2).

По требованию заказчика задвижки могут быть изготовлены с ответными фланцами под приварку по ГОСТ 12821—80.

Затвор — сплошной клин с боковыми направляющими поверхностями.

Уплотнительные поверхности затвора и корпуса наплавлены коррозионно-стойкой сталью.

Герметичность затвора по 2-му классу ГОСТ 9544—75.

Управление задвижкой — ручное, маховиком (ПТ 11084); от электропривода (ПТ 11085) (см. таблицу).

Условное обозначение (номер чертежа)	Условный проход задвижки $D_у$, мм	Тип электропривода	Электродвигатель		Время срабатывания задвижки, мин
			тип	мощность, кВт	
30с976нж (ПТ 11085)	200, 250 (исп. осн. и 01)	Б 099.100-02М	4АМС100S4 или АИР100S4	3,2 или 3	0,64
	200, 250 (исп. 02, 03)	Б 099.054М-05.01	4АМС100S4 или АИРС100S4	3,2 или 3	0,66

Число оборотов маховика, необходимое для полного открывания задвижки, — 28 (30с76нж, 30нж76нж).

Максимальное усилие на маховике в последний момент закрывания — 1600 (160) (30с76нж, 30нж76нж).

Задвижки устанавливают на трубопроводе в любом рабочем положении, кроме положения маховиком или электроприводом вниз.

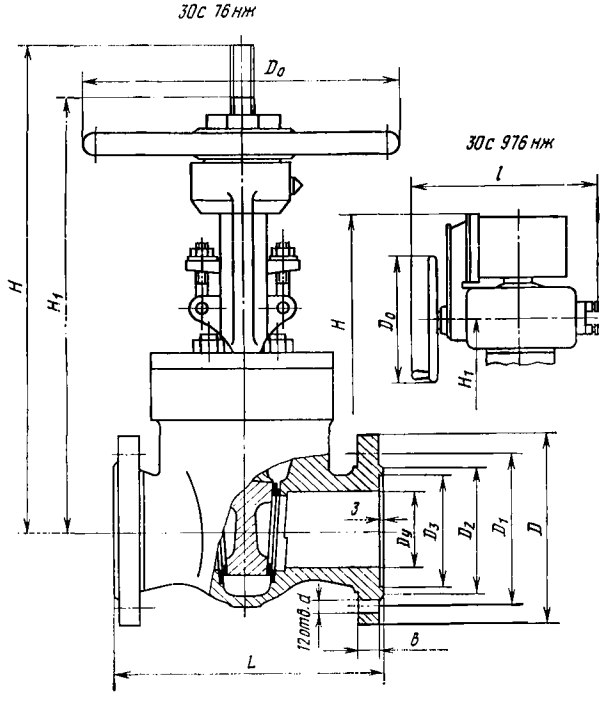

При установке задвижки в наклонном или горизонтальном положении должна быть предусмотрена опора под корпус электропривода.

Материал основных деталей: корпус и клин — сталь 12Х18Н9ТЛ; крышка — сталь 25Л; наплавка — твердый сплав ЦН-6 (30нж76нж, 30нж976нж); корпус, крышка и клин — сталь 25Л; наплавка — сталь 20Х13 (30с76нж, 30с976нж); маховик — чугун.

Коды ОКП и масса задвижек в зависимости от исполнения приведены в таблице.

Номер чертежа и исполнение	Условный проход D_y, мм	Условное обозначение	Код ОКП	Масса, кг
ПТ 11084-200	200	30с76нж	37 4131 1183	325
ПТ 11084-200.01		30нж76нж	37 4131 9220	
ПТ 11085-200		30с976нж	37 4131 7069	410
ПТ 11085-200.01		30нж976нж	37 4131 9222	
02		30с976нж1	37 4131 7266	420
03		30нж976нж1	37 4131 9223	
ПТ 11084-250	250	30с76нж	37 4131 1006	345
ПТ 11084-250.01		30нж76нж	37 4131 9221	
ПТ 11085		30с976нж	37 4131 7268	450
ПТ 11085-250.01		30нж976нж	37 4131 9423	
02		30с976нж1	37 4131 7267	460
03		30нж976нж1	37 4131 9224	

ОСНОВНЫЕ ГАБАРИТНЫЕ И ПРИСОЕДИНИТЕЛЬНЫЕ РАЗМЕРЫ (мм)

Условное обозначение (номер чертежа)	Условный проход D_y	L	D	D_1	D_2	D_3	b	d	H	H_1	l	D_0
30с76нж (ПТ 11084)	200	550	405	345	300	260	41	33	1092	869	—	640
30с976нж (ПТ 11085)									1520	1150	620	400
30с76нж (ПТ 11084)	250	650	470	400	355	313	45	39	1092	869	—	640
30с976нж (ПТ 11085)									1490	1050	665	400

Задвижки относятся к классу ремонтируемых.

Гарантийный срок — 18 месяцев со дня ввода в эксплуатацию, но не более 36 месяцев со дня отгрузки изготовителем.

Гарантийная наработка — 600 циклов.

Изготовление и поставка — по ТУ 26-07-1125—77.

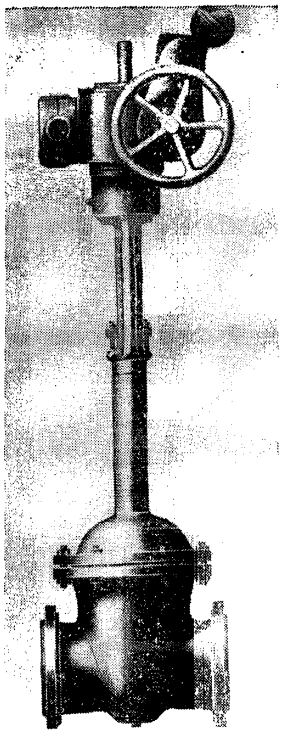

Задвижка клиновая с выдвижным шпинделем

Применяется на трубопроводах для природного газа и криогенных сред рабочей температурой от —150 до +50° С.

$P_р$	6,4(64)
$P_{пр}$	9,6(96)

Присоединение — фланцевое по ГОСТ 12819—80 с присоединительными размерами по ГОСТ 12815—80 (исп. 5) и патрубки под приварку.

Затвор — упругий клин с боковыми направляющими поверхностями.

Уплотнительные поверхности корпуса и клина наплавлены коррозионно-стойкой сталью.

Герметичность затвора по 1-му классу ГОСТ 9544—75.

Уплотнение шпинделя — сальниковое. Подтяжка сальника — откидными болтами.

Управление задвижкой — маховиком конической передачи и от электропривода В-Г06 (во взрывозащищенном исполнении) с электродвигателем 2В132S4 мощностью 7,5 кВт.

Максимальный крутящий момент на маховике электропривода — 2500 (250).

Время срабатывания задвижки — 72 с.

Задвижку устанавливают на трубопроводе — приводом вверх.

Условия эксплуатации — группа 5 по ГОСТ 15150—69.

Материал основных деталей: корпус, крышка и фланец — сталь 12Х18Н9ТЛ-II; набивка — фторопласт 4с.

Коды ОКП, присоединение к трубопроводу и масса задвижки в зависимости от исполнения приведены в таблице.

Номер чертежа и исполнение	Условный проход $D_у$, мм	Код ОКП	Присоединение к трубопроводу	Масса, кг
МА 11093-300	300	37 4131 9227	Фланцевое	1260
МА 11093-300.01		37 4131 9229		1100
02		37 4131 9012	Патрубки под приварку	1200
03		37 4131 9010		1050
МА 11093-400	400	37 4131 9228	Фланцевое	1500
МА 11093-400.01		37 4131 9230		1350
МА 11093-400.02		37 4131 9137	Патрубки под приварку	1450
МА 11093-400.03		37 4131 9011		1260

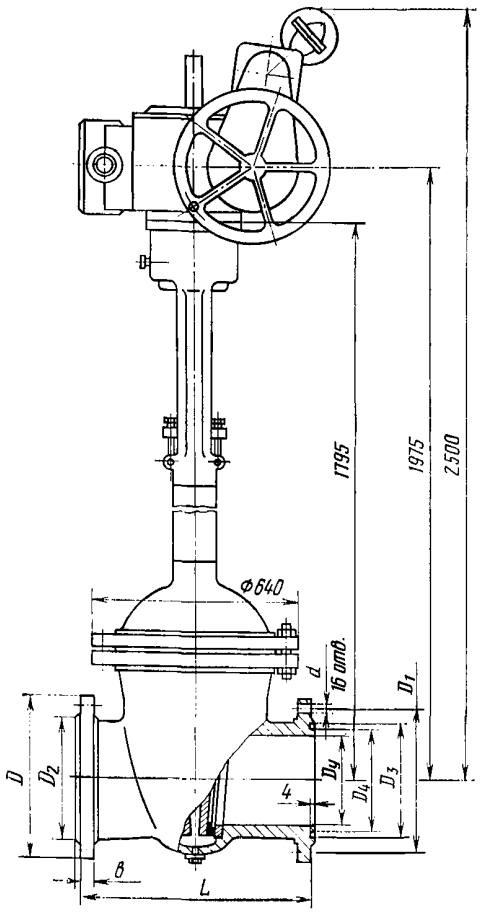

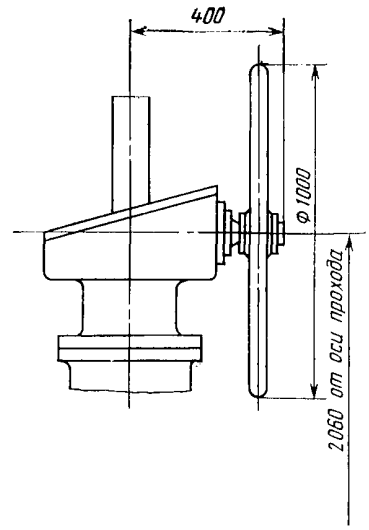

Исполнение с конической передачей

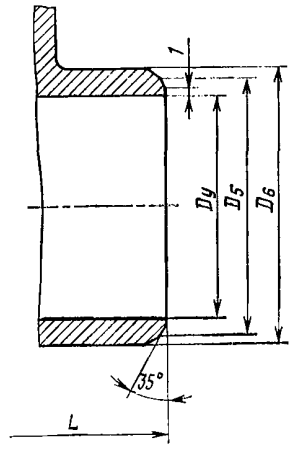

Исполнение с патрубками под приварку

ОСНОВНЫЕ ГАБАРИТНЫЕ И ПРИСОЕДИНИТЕЛЬНЫЕ РАЗМЕРЫ (мм)

Условный проход D_y	L	D	D_1	D_2	D_3	D_4	D_5	D_6	b	d
300	750	530	460	410	364	342	330	365	50	39
400	950	770	585	535	474	446	—	445	62	46

Задвижка относится к классу ремонтируемых.
Гарантийный срок — 18 месяцев со дня ввода в эксплуатацию.
Гарантийная наработка — 500 циклов.
Изготовление и поставка — по ТУ 26-07-1197—78.

30с905нж, 30лс905нж
(Л 11113)

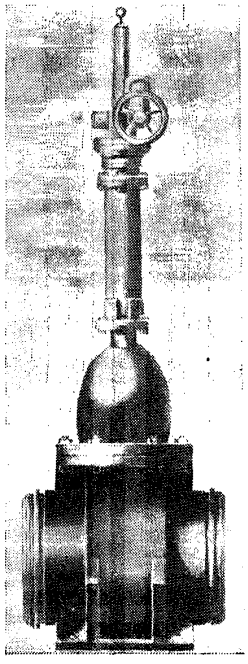

Задвижка клиновая с выдвижным шпинделем с электроприводом с патрубками под приварку

Применяется на трубопроводах для нефти и нефтепродуктов рабочей температурой от —5 до +90° С. Допускается применение задвижки для воды температурой до 140° С.

$P_р$	7,5(75)
$P_{пр}$	11,25(112,5)
ΔP, не более	5(50)*

* При использовании задвижек для воды перепад давления в затворе не должен превышать 2,5(25) — для $D_у$ 700 мм; 1,5 (15) — для $D_у$ 1000 мм.

Присоединение к трубопроводу — патрубки под приварку.

Затвор — упругий клин.

Уплотнительные поверхности корпуса и клина наплавлены твердым сплавом.

Герметичность затвора по 1-му классу ГОСТ 9544—75.

Управление задвижкой — от электропривода Б 099.105-06М с электродвигателем 2В132М4 мощностью 11 кВт. Время срабатывания задвижки, мин: 3,5 ($D_у$ 700 мм) и 3 ($D_у$ 1000 мм).

Максимальное усилие на маховике ручного дублера: 600 (60) — для $D_у$ 700 мм; 900 (90) — для $D_у$ 1000 мм.

Задвижку устанавливают на горизонтальном трубопроводе электроприводом вверх.

Условия эксплуатации — климатические исполнения У1 и ХЛ1 по ГОСТ 15150—69.

Транспортирование и хранение — по ГОСТ 5762—74.

Материал основных деталей: корпус и крышка — Сталь 20 (30с905нж) и сталь 09Г2С-8 (30лс905нж); клин — Сталь 20; шпиндель — сталь 20Х13 (30с905нж) и сталь 14Х17Н2 (30лс905нж); уплотнение «корпус — крышка» — асбестовый шнур.

Коды ОКП и масса задвижки в зависимости от исполнения приведены в таблице.

Номер чертежа и исполнение	Условный проход $D_у$, мм	Условное обозначение	Код ОКП	Масса, кг
Л 11113-700	700	30с905нж	37 4141 7038	6000
Л 11113-700.01		30лс905нж	37 4141 7049	
Л 11113-1000	1000	30с905нж	37 4141 7045	11 000
Л 11113-1000.01		30лс905нж	37 4141 7047	

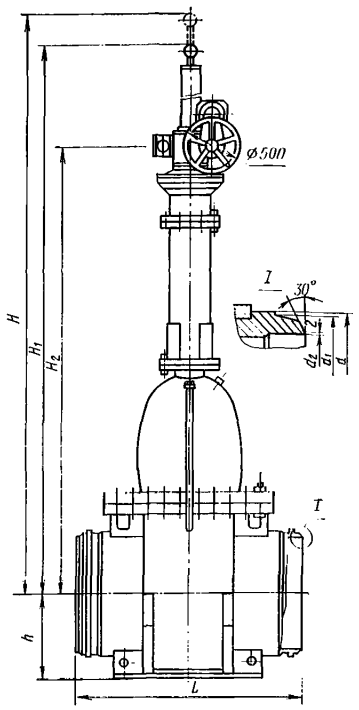

ОСНОВНЫЕ ГАБАРИТНЫЕ
И ПРИСОЕДИНИТЕЛЬНЫЕ РАЗМЕРЫ (мм)

Условный проход	L	d	d_1	d_2	H	H_1	H_2
700	1300	762	755	695	4970	4200	2430
1000	1650	1070	1058	992	6650	5540	3450

Гарантийный срок — 24 месяца со дня ввода в эксплуатацию.

Гарантийная наработка — 850 циклов.

Изготовление и поставка — по ТУ 26-07-194—77.

ЗКЛПЭ-75
(МА 11003)

Задвижка клиновая
с выдвижным шпинделем
с электроприводом
с патрубками под приварку

Применяется на трубопроводах для нефти рабочей температурой до 90° С.

$P_р$	8(80)
$P_{пр}$	12(120)

Присоединение к трубопроводу — патрубки под приварку.

Затвор — упругий клин (для $D_у$ 350 мм) и сплошной клин (для $D_у$ 500 мм).

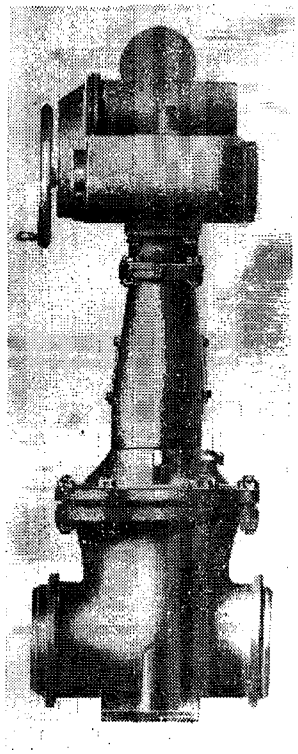

Уплотнительные поверхности затвора и корпуса наплавлены твердым сплавом.

Герметичность затвора по ГОСТ 9544—75: по 1-му классу — при давлении 0,1—0,4 (1—4) и по 2-му классу — при давлении 0—0,1 (0—1) и 0,4—8 (4—80).

Уплотнение шпинделя — сальниковое. Подтяжка сальника — шпильками (для D_y 350 мм) или откидными болтами (для D_y 500 мм).

Верхнее уплотнение задвижки обеспечивает разгрузку сальника при полностью открытом затворе.

Управление задвижкой — от электропривода (см. таблицу).

Условный проход задвижки D_y, мм	Тип электропривода	Электродвигатель		Время срабатывания, мин
		тип	мощность, кВт	
350	ВГ03	2В112М4	5,5	2
	Г13	2В112М4	5,5	2,7
500	ВД03	2В132S4	7,5	5,26
	Д12	2В112М4	5,5	5,26

Максимальное усилие на маховике ручного дублера в последний момент закрывания задвижки — 41 (410) — для D_y 350 мм; 25 (250) — для D_y 500 мм.

Задвижку устанавливают на трубопроводе — вертикально, электроприводом вверх.

Условия эксплуатации — группа 5 по ГОСТ 15150—69, но при температуре окружающей среды от —40 до +55° С.

Условия хранения и транспортирования — 4 (Ж2) по ГОСТ 15150—69.

Материал основных деталей: корпус, крышка и клин — сталь 25Л-II; шпиндель — сталь 20Х13; набивка — пропитанный асбест АПС и АПС-Т.

Тип электропривода, коды ОКП и масса задвижки в зависимости от исполнения приведены в таблице.

Условное обозначение	Номер чертежа и исполнение	Код ОКП	Условный проход D_y, мм	Тип электропривода	Масса, кг
ЗКЛПЭ-75М	МА 11003-350	37 4131 7022	350	В-Г03У2	1300
	МА 11003-350-01Э	37 4131 7024		В-Г03У2Э	
	МА 11003-350-02Т	37 4131 7026		В-Г03Т2	
ЗКЛПЭ-75	МА 11003-350.03	37 4131 7426		Г13У2	1400
	МА 11003-350.04Э	37 4131 7428		Г13У2Э	
	МА 11003-350.05Т	37 4131 7430		Г13Т2	
ЗКЛПЭ-75М	МА 11003-500	37 4131 7023	500	В-Д03У2	2750
	МА 11003-500-01Э	37 4131 7025		В-Д03У2Э	
	МА 11003-500.02Т	37 4131 7027		В-Д03Т2	
ЗКЛПЭ-75	МА 11003-500.03	37 4131 7427		Д12У2	2800
	МА 11003-500.04Э	37 4131 7429		Д12У2Э	
	МА 11003-500.05Т	37 4131 7431		Д12Т2	

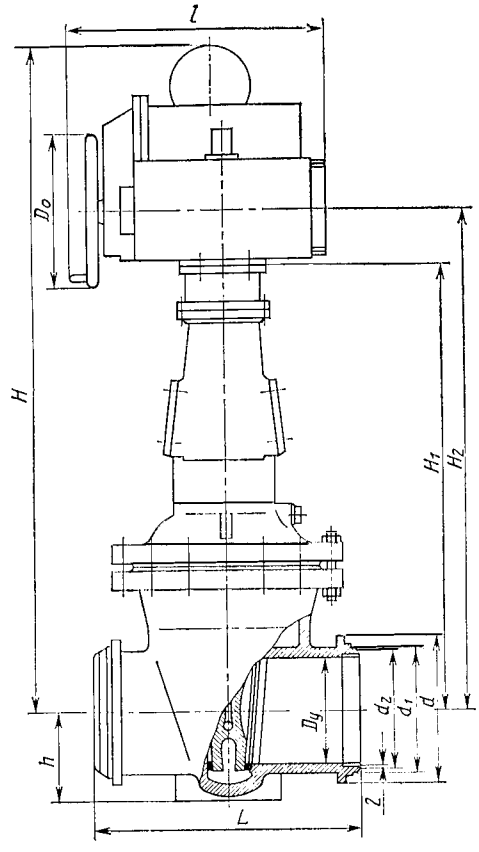

ОСНОВНЫЕ ГАБАРИТНЫЕ И ПРИСОЕДИНИТЕЛЬНЫЕ РАЗМЕРЫ (мм)

Условное обозначение	Условный проход задвижки D_y	L	d	d_1	d_2	h	H	H_1	H_2	l	D_0
ЗКЛПЭ-75М	350	850	475	385	360	326	1834	1128	—	755	500
ЗКЛПЭ-75						325	2104	1454	—	1382	400
ЗКЛПЭ-75М	500	1150	590	542	517	435	3346	—	2846	1390	600
ЗКЛПЭ-75							3470	—	—	765	500

Задвижка относится к классу ремонтируемых.
Гарантийный срок — 30 месяцев со дня ввода в эксплуатацию.
Гарантийная наработка — 500 циклов.
Изготовление и поставка — по ТУ 26-07-1185—78.

30с911нж, 30с511нж
(ИА 11124)

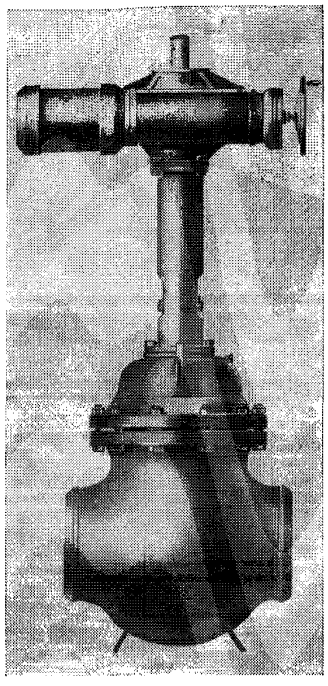

Задвижки клиновые с выдвижным шпинделем

Управление задвижкой — маховиком конической передачи (задвижка 30с511нж) или от электропривода (задвижка 30с911нж) (см. таблицу).

Условный проход задвижки D_y, мм	Тип электропривода	Электродвигатель		Время срабатывания задвижки, мин
		тип	мощность, кВт	
300	Н-В19У	4АС100L4	4,3	0,78
	В-В12У2	В100L4	4	0,78
	В06У2	4АМС100S4 или АИР100S4	3,2 или 3	0,75
	В10У2	2В100L4	4	0,71
500	Н-Г03У2	4АС100L4	4,3	2,7
	В-Г03У2	В112М4	5,5	2,7
	Г07У2	4АМС132S4	8,5	1,14
	Г13У2	2В112М4	5,5	2,16

Электропривод рассчитан на работу при перепаде давления на затворе не более 4 (40).

Максимальное усилие на маховике при открывании затвора: 227 (22,7) — для D_y 500 мм; 109 (10,9) — для D_y 300 мм.

Задвижку 30с511нж устанавливают на трубопроводе — в любом рабочем положении, а задвижку 30с911нж — согласно инструкции на электроприводы.

Условия эксплуатации по ГОСТ 15150—69: климатическое исполнение У5 (для районов с умеренным климатом) и Т1 (для районов с сухим и влажным тропическим климатом).

Окружающая среда — воздух температурой от —40 до +40° С (для задвижек из Стали 20) и от —60 до +40° С (для задвижек из стали 09Г2С-8), но при относительной влажности 96% и температуре 20° С.

Материал основных деталей: корпус, крышка и клин — Сталь 20 и сталь 09Г2С-8 (для задвижек исполнений 10, 11, 28, 29); шпиндель — сталь 20Х13; прокладка — паронит; набивка — плетеный асбест.

Характеристика задвижки (рабочая среда, класс герметичности затвора по ГОСТ 9544—75, тип привода, код ОКП и масса) в зависимости от исполнения приведена в таблице.

Применяются на трубопроводах для воды, пара, нефти и нефтепродуктов рабочей температурой до 425° С.

$P_р$ . . . . . 8(80)
$P_{пр}$ . . . . . 12(120)

Присоединение к трубопроводу — фланцевое или патрубки под приварку (см. примечание к табл. на стр. 138).

Уплотнение затвора — упругий клин с боковыми направляющими поверхностями.

Уплотнительные поверхности корпуса и клина наплавлены коррозионно-стойкой сталью.

Уплотнение шпинделя — сальниковое. Подтяжка сальника — шпильками.

Верхнее уплотнение предназначено для разгрузки сальника при поднятом до отказа клине.

Номер чертежа и исполнение	Условный проход D_y, мм	Условное обозначение	Код ОКП	Рабочая среда	Класс герметичности	Тип привода	Масса, кг
ИА 11124-300	300	30с911нж	37 4131 7066	Вода и пар	3	Электропривод Н-В19У2	754
ИА 11124-300.01		30с911нж1	37 4131 7132				1004
02		30с911нж2	37 4131 7136			В06У2	768
03		30с911нж3	37 4131 7140				1018
04		30с911нж4	37 4131 7140	Нефть и нефтепродукты	2	В-В12У2	829
05		30с911нж5	37 4131 7148				1079
06		30с911нж6	37 4131 7152			В10У2	804
07		30с911нж7	37 4131 7156				1054
08		30с511нж	37 4131 1078	Вода, пар, нефть и нефтепродукты	2, 3	Конический редуктор	699
09		30с511нж1	37 4131 1139				949
10		30с511нж2	37 4131 1142				699
11		30с511нж3	37 4131 1145				949
12		30с911нжТ	37 4131 7160	Вода и пар	3	Электропривод Н-В19Т2	754
13		30с911нж1Т	37 4131 7164				1004
14		30с911нж3Т	37 4131 7168	Нефть и нефтепродукты	2	В-В12Т2	829
15		30с911нж4Т	37 4131 7172				1079
16		30с511нжТ	37 4131 1148	Вода, пар, нефть и нефтепродукты	2, 3	Конический редуктор	699
17		30с511нж1Т	37 4131 1151				949
18		30с911нжЭ	37 4131 7176	Вода и пар	3	Электропривод Н-В19У2Э	754
19		30с911нж1Э	37 4131 7180				1004
20		30с911нж2Э	37 4131 7184			В06У2Э	768
21		30с911нж3Э	37 4131 7188				1018
22		30с911нж4Э	37 4131 7192	Нефть и нефтепродукты	2	В-В12У2Э	829
23		30с911нж5Э	37 4131 7196				1079
24		30с911нж6Э	37 4131 7200			В10У2Э	804
25		30с911нж7Э	37 4131 7204				1054
26		30с511нжЭ	37 4131 1154	Вода, пар, нефть и нефтепродукты	2, 3	Конический редуктор	699
27		30с511нж1Э	37 4131 1157				949
28		30с511нж2Э	37 4131 1160				699
29		30с511нж3Э	37 4131 1163				949
ИА 11124-500	500	30с911нж	37 4131 7127	Вода и пар	3	Электропривод Н-Г03У2	2455
ИА 11125-500.01		30с911нж1	37 4131 7134				2875
02		30с911нж2	37 4131 7138			Г07У2	2657
03		30с911нж3	37 4131 7142				3077
04		30с911нж4	37 4131 7146	Нефть и нефтепродукты	2	В-Г03У2	2578
05		30с911нж5	37 4131 7150				2998
06		30с911нж6	37 4131 7154			Г13У2	2640
07		30с911нж7	37 4131 7158				3060
08		30с511нж	37 4131 1138	Вода, пар, нефть и нефтепродукты	2, 3	Конический редуктор	2412
09		30с511нж1	37 4131 1141				2832
10		30с511нж2	37 4131 1144				2412
11		30с511нж3	37 4131 1147				2832
12		30с911нжТ	37 4131 7162	Вода и пар	3	Электропривод Н-Г03Т2	2455
13		30с911нж1Т	37 4131 7166				2875
14		30с911нж3Т	37 4131 7170	Нефть и нефтепродукты	2	В-Г03Т2	2578
15		30с911нж4Т	37 4131 7174				2998
16		30с511нжТ	37 4131 1150	Вода, пар нефть и нефтепродукты	2, 3	Конический редуктор	2412
17		30с511нж1Т	37 4131 1153				2832
18		30с911нжЭ	37 4131 7178	Вода и пар	3	Электропривод Н-Г03У2Э	2455
19		30с911нж1Э	37 4131 7182				2875
20		30с911нж2Э	37 4131 7186			Г07У2Э	2657
21		30с911нж3Э	37 4131 7190				3077
22		30с911нж4Э	37 4131 7194	Нефть и нефтепродукты	2	В-Г03У2Э	2578
23		30с911нж5Э	37 4131 7198				2998
24		30с911нж6Э	37 4131 7202			Г13У2	2640
25		30с911нж7Э	37 4131 7206				3060
26		30с511нжЭ	37 4131 1156	Вода, пар, нефть и нефтепродукты	2, 3	Конический редуктор	2412
27		30с511нж1Э	37 4131 1159				2832
28		30с511нж2Э	37 4131 1162				2412
29		30с511нж3Э	37 4131 1165				2832

Примечание. Для задвижек основного и четных исполнений присоединение к трубопроводу — патрубки под приварку; для нечетных исполнений — фланцевое.

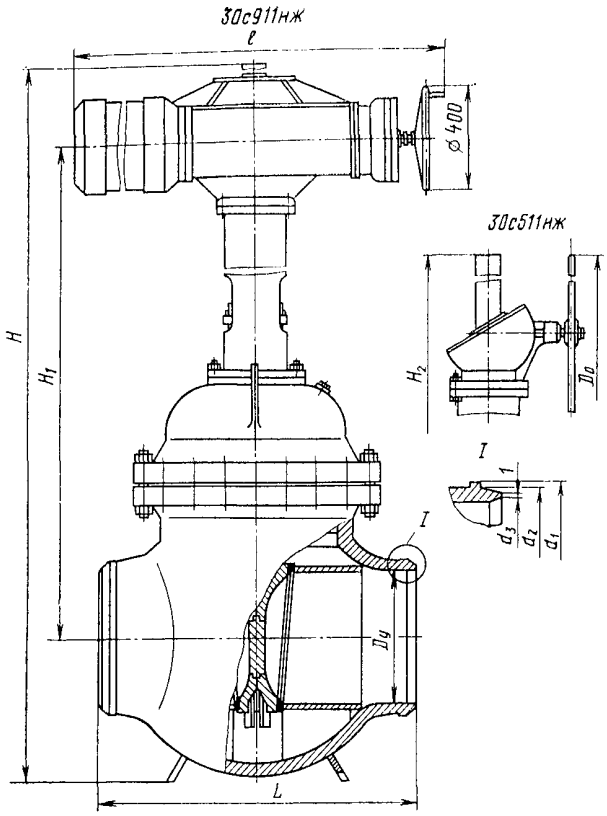

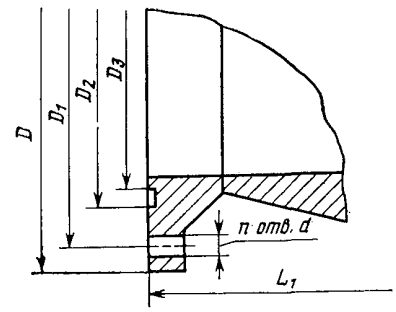

Исполнение фланцевое

ОСНОВНЫЕ ГАБАРИТНЫЕ И ПРИСОЕДИНИТЕЛЬНЫЕ РАЗМЕРЫ (мм)

Условный проход D_y	L	L_1	H	H_1	H_2	D	D_1	D_2	D_3	l	n	d	D_0	d_1	d_2	d_3
300	700	1050	1194	1870	2130	590	500	364	345	—	16	46	600	334	320	300
500	1150	1500	1890	3035	2490	750	680	560	520	1390	20	52	1000	550	530	505

Задвижки относятся к классу ремонтируемых.
Гарантийный срок — 24 месяца со дня ввода в эксплуатацию
Гарантийная наработка — не менее 500 циклов.
Изготовление и поставка — по ТУ 26-07-1182—77.

31с916нжБ
(МА 11006)

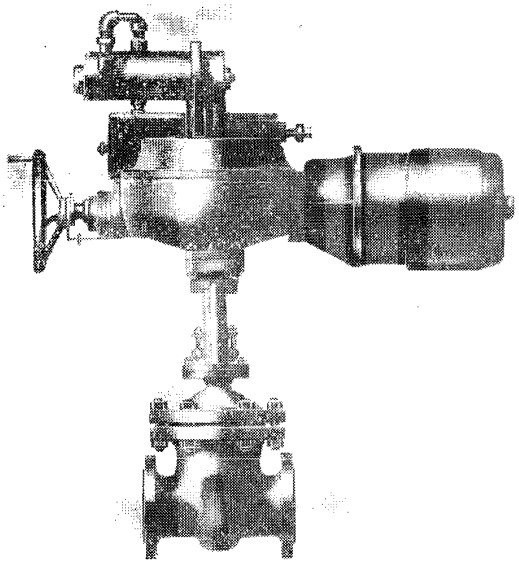

Задвижка клиновая с выдвижным шпинделем с электроприводом

Применяется на трубопроводах для воды, пара, масла, нефти и других жидких и газообразных невзрыво- и взрывоопасных сред рабочей температурой от —40 до +300° С.

$P_у$	10(100)
$P_{пр}$	15(150)

Присоединение к трубопроводу — фланцевое с присоединительными размерами по ГОСТ 12815—80 (исп. 3, ряд 2) или патрубки под приварку — (см. табл. на стр. 141).

Затвор — сплошной клин с боковыми направляющими поверхностями.

Уплотнительные поверхности корпуса и клина наплавлены твердым сплавом.

Уплотнение шпинделя — сальниковое. Подтяжка сальника — откидными болтами.

Верхнее уплотнение задвижки предназначено для разгрузки сальника при открытом до отказа затворе.

Герметичность затвора по 1-му классу ГОСТ 9544—75.

Управление задвижкой — от электропривода (см. таблицу).

Максимальное усилие на маховике ручного дублера при закрывании задвижки: 110 (11) — для $D_у$ 100 мм; 180 (18) — для $D_у$ 150 и 200 мм.

Задвижку устанавливают на трубопроводе в любом рабочем положении, кроме положения электроприводом вниз.

Условия эксплуатации — группа 5 по ГОСТ 15150—69.

Транспортирование и хранение по ГОСТ 5762—74.

Материал основных деталей: корпус и клин — сталь 25Л; набивка — асбест АПС; прокладка — ПОН.

Исполнение задвижки	Условный проход $D_у$, мм	Тип электропривода	Электродвигатель		Время срабатывания задвижки, мин
			тип	мощность, кВт	
Осн., 01Э, 02Т, 06, 07Э, 08Т	100	В-Б05	В80В4 или ВА80В4	1,5	0,37
03, 04Э, 05Т, 09, 10Э, 11Т		Б10	ВА80В4		
Осн. 01Э, 02Т, 06, 07Э, 08Т	150,	В-В05	В100L4 или 2В100L4	4	0,8
03, 04Э, 05Т, 09, 10Э, 11Т	200	В10	2В100L4		

Присоединение к трубопроводу, коды ОКП и масса задвижки в зависимости от исполнения приведены в таблице.

Условное обозначение или номер чертежа	Исполнение	Условный проход D_y, мм	Код ОКП	Присоединение к трубопроводу	Масса, кг
МА 11006-13	МА 11006-100М МА 11006-100М-01Э МА 11006-100М.02Т	100	37 4121 7079 37 4121 7083 37 4121 7087	Патрубки под приварку	260
	МА 11006-150М МА 11006-150М.01Э МА 11006-150М.02Т	150	37 4121 7080 37 4121 7084 37 4121 7088		485
	МА 11006-200М МА 11006-200М.01Э МА 11006-200М.02Т	200	37 4131 7350 37 4131 7352 37 4131 7354		525
31с916нжБ	МА 11006-100М.03 МА 11006-100М.04Э МА 11006-100М.05Т	100	37 4121 7040 37 4121 7046 37 4121 7043	Фланцевое	290
	МА 11006-150М.03 МА 11006-150М.04Э МА 11006-150М.05Т	150	37 4121 7041 37 4121 7072 37 4121 7044		535
	МА 11006-200М.03 МА 11006-200М.04Э МА 11006-200М.05Т	200	37 4131 7080 37 4131 7248 37 4131 7081		615
31с916нжБМ	МА 11006-100М.06 МА 11006-100М.07Э МА 11006-100М.08Т	100	37 4121 7073 37 4121 7074 37 4121 7075	То же	290
	МА 11006-150М.06 МА 11006-150М.07Э МА 11006-150М.08Т	150	37 4121 7076 37 4121 7077 37 4121 7078		545
	МА 11006-200М.06 МА 11006-200М.07Э МА 11006-200М.08Т	200	37 4131 7249 37 4131 7250 37 4131 7251	Фланцевое	625
МА 11006-35	МА 11006-100М.09 МА 11006-100М.10Э МА 11006-100М.11Т	100	37 4121 7081 37 4121 7085 37 4121 7089	Патрубки под приварку	260
	МА 11006-150М.09 МА 11006-150М.10Э МА 11006-150М.11Т	150	37 4121 7082 37 4121 7086 37 4121 7090		455
	МА 11006-200М.09 МА 11006-200М.10Э МА 11006-200М.11Т	200	37 4131 7315 37 4131 7353 37 4131 7355		515

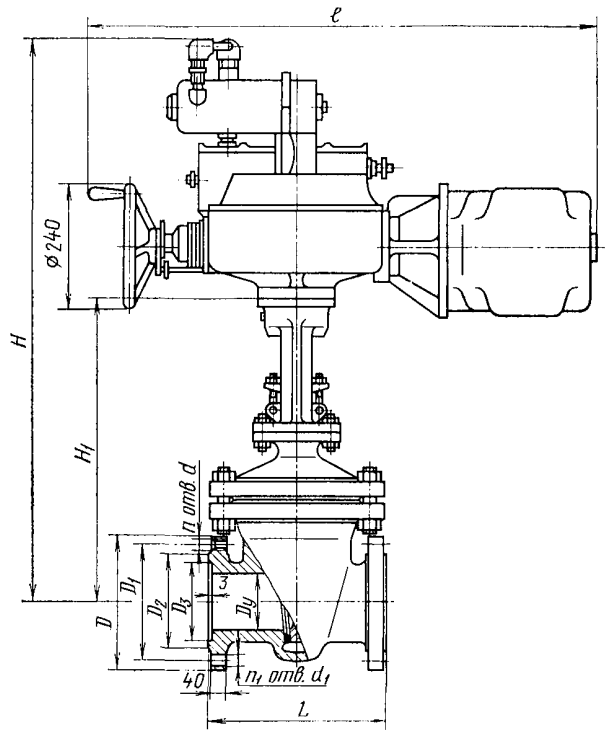

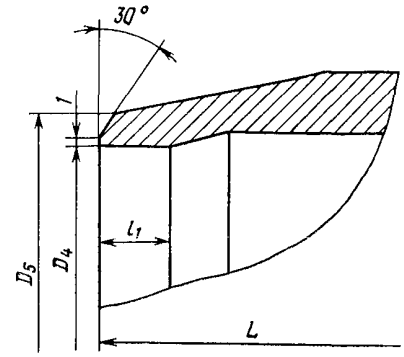

Исполнение с патрубками под приварку

ОСНОВНЫЕ ГАБАРИТНЫЕ И ПРИСОЕДИНИТЕЛЬНЫЕ РАЗМЕРЫ (мм) И МАССА (кг)

Условный проход D_y	L	D	D_1	D_2	D_3	D_4	D_5	d	d_1	H	H_1	l	l_1	n	n_1
100	350	265	210	175	150	92	110	М27	—	1170	783	885	20	8	—
150	450	350	290	250	204	136	170	М30	33	1390	990	1050	30	2	10
200	550	430	360	315	260	190	222	М36	40	1390	990	690	30	2	10

Задвижка относится к классу ремонтируемых.
Гарантийный срок — 18 месяцев со дня ввода в эксплуатацию.
Гарантийная наработка — 650 циклов.
Изготовление и поставка — по ТУ 26-07-1170—77.

31нж45нж, 31лс45нж, 31с45нж (БА 11136) 31с548нж (3330-00)

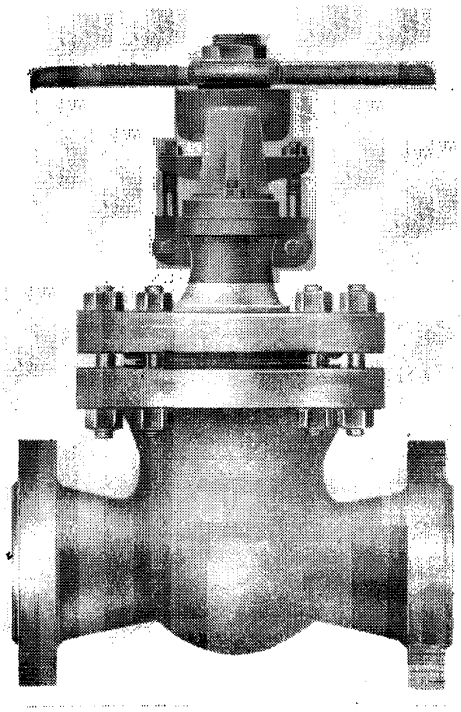

Задвижки клиновые с выдвижным шпинделем фланцевые

Применяются на трубопроводах для жидких неагрессивных нефтепродуктов рабочей температурой до 450° С (31с45нж) и температурой до 425° С (31с45нж1 и 31с45нж3); жидких агрессивных нефтепродуктов рабочей температурой до 565° С (31нж45нж) и температурой до 450° С (31нж45нж2 и 31нж45нж5); для жидких высокоагрессивных нефтепродуктов рабочей температурой до 200° С (31нж45нж1; газа и нефтепродуктов рабочей температурой до 450° С (31с548нж); для жидких и газообразных нефтепродуктов (содержание сероводорода до 70% и углекислого газа до 60%) рабочей температурой до 350° С (31лс45нж).

$P_у$	16(160)
$P_{пр}$	24(240)

Присоединение к трубопроводу — фланцевое по ГОСТ 12819—80 с присоединительными размерами по ГОСТ 12815—80 (исп. 7) — для задвижки БА 11136 и для задвижки по черт. 3330-00.

Затвор — сплошной клин с боковыми направляющими поверхностями.

Уплотнительные поверхности затвора наплавлены коррозионно-стойкой сталью или твердым сплавом.

Уплотнение шпинделя — сальниковое. Подтяжка сальника — шпильками.

Герметичность затвора по 1-му классу ГОСТ 9544—75.

Управление задвижкой — ручное, маховиком и маховиком конической передачи.

Максимальное усилие на маховике в момент закрывания: 450 (45) — для $D_у$ 50 мм; 1300 (130) — для $D_у$ 80 мм; 1350 (135) — для $D_у$ 100 мм.

Задвижку устанавливают на трубопроводе — вертикально, маховиком вверх.

Условия эксплуатации: климатические исполнения У1 и Т1 по ГОСТ 15150—69.

Транспортирование и хранение — по ГОСТ 5762—74.

Материал основных деталей: корпус, крышка и диск — сталь 25Л-II или 25Л-III (для неагрессивных нефтепродуктов); сталь 12Х18Н9ТЛ (для агрессивных нефтепродуктов); сталь 12Х18Н12М3ТЛ (для высокоагрессивных нефтепродуктов); сталь 20ГМЛ по ОСТ 26-07-402—79 (для нефтепродуктов с содержанием сероводорода и углекислого газа).

Масса и коды ОКП в зависимости от исполнения задвижки приведены в таблице.

Номер чертежа и исполнение	Условный проход D_y, мм	Условное обозначение	Код ОКП	Масса, кг
БА 11136-050	50	31с45нж	37 4121 1065	75
БА 11136-050.01		31с45нжЭ	37 4121 1069	
02		31с45нжТ	37 4121 1073	
03		31нж45нж	37 4121 9159	
04		31нж45нжЭ	37 4121 9163	
05		31нж45нжТ	37 4121 9167	
06		31нж45нж1	37 4121 9172	
07		31нж45нж1Э	37 4121 9176	
08		31нж45нж1Т	37 4121 9180	
БА 11136-080	80	31с45нж	37 4121 1066	120
БА 11136-080.01		31с45нжЭ	37 4121 1070	
02		31с45нжТ	37 4121 1074	
03		31нж45нж	37 4121 9160	
04		31нж45нжЭ	37 4121 9164	
05		31нж45нжТ	37 4121 9168	
06		31нж45нж1	37 4121 9173	
07		31нж45нж1Э	37 4121 9177	
08		31нж45нж1Т	37 4121 9181	
БА 11136-100	100	31с45нж	37 4121 1067	150
БА 11136-100.01		31с45нжЭ	37 4121 1071	
02		31с45нжТ	37 4121 1075	
03		31нж45нж	37 4121 9161	
04		31нж45нжЭ	37 4121 9165	
05		31нж45нжТ	37 4121 9169	
06		31нж45нж1	37 4121 9174	
07		31нж45нж1Э	37 4121 9178	
08		31нж45нж1Т	37 4121 9182	
БА 11136-150	150	31с45нж	37 4121 1068	380
БА 11136-150.01		31с45нжЭ	37 4121 1072	
02		31с45нжТ	37 4121 1076	
03		31нж45нж	37 4121 9162	
04		31нж45нжЭ	37 4121 9166	
05		31нж45нжТ	37 4121 9170	
06		31нж45нж1	37 4121 9175	
07		31нж45нж1Э	37 4121 9179	
08		31нж45нж1Т	37 4121 9183	
БА 11136-050.09	50	31лс45нж	37 4121 1190	75
БА 11136-080.09	80	31лс45нж	37 4121 1191	120
БА 11136-100.09	100	31лс45нж	37 4121 1192	150
БА 11136-150.09	150	31лс45нж	37 4121 1193	380
БА 11136-050.10	50	31нж45нж2	37 4121 9454	75
11		31нж45нж2Э	37 4121 9458	
12		31нж45нж2Т	37 4121 9462	
13		31с45нж1	37 4121 1194	
14		31с45нж1Э	37 4121 1198	
15		31с45нж1Т	37 4121 1202	
БА 11136-080.10	80	31нж45нж2	37 4121 9455	120
11		31нж45нж2Э	37 4121 9459	
12		31нж45нж2Т	37 4121 9463	
13		31с45нж1	37 4121 1195	
14		31с45нж1Э	37 4121 1199	
15		31с45нж1Т	37 4121 1203	
БА 11136-100.10	100	31нж45нж2	37 4121 9456	150
11		31нж45нж2Э	37 4121 9460	
12		31нж45нж2Т	37 4121 9464	
13		31с45нж1	37 4121 1196	
14		31с45нж1Э	37 4121 1200	
15		31с45нж1Т	37 4121 1204	
БА 11136-150.10	150	31нж45нж5	37 4121 9457	380
11		31нж45нж5Э	37 4121 9461	
12		31нж45нж5Т	37 4121 9465	
13		31с45нж3	37 4121 1197	
14		31с45нж3Э	37 4121 1201	
15		31с45нж3Т	37 4121 1205	
3330-00 (ЗКЛ2-160)	150	31с548нж	37 4121 1155	390

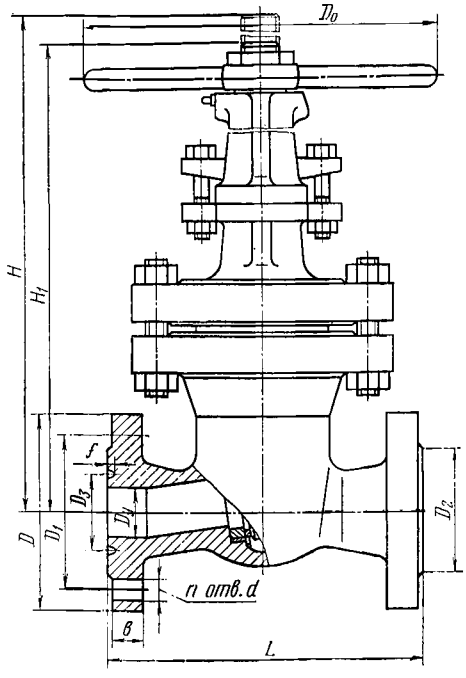

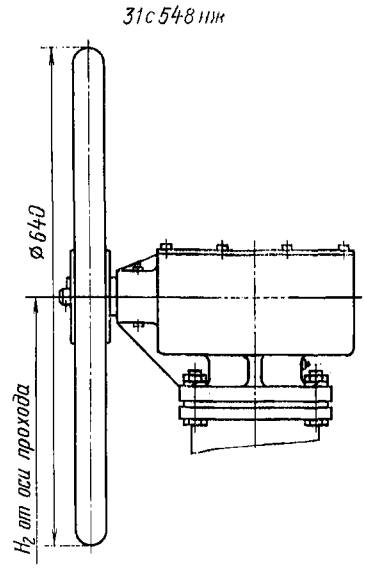

Исполнение с маховиком конической передачи для задвижки 31с548нж (ЗКЛ2-160)

ОСНОВНЫЕ ГАБАРИТНЫЕ И ПРИСОЕДИНИТЕЛЬНЫЕ РАЗМЕРЫ (мм)

Условный проход D_y	L	D	D_1	D_2	D_3	f	b	d	H	H_1	H_2	D_0	n
50	300	195	145	115	95	8	27	26	575	505	—	400	4
80	390	230	180	150	130	8	33	26	630	540	—	400	8
100	450	265	210	175	160	8	37	30	620	525	—	400	8
150	600	350	290	250	205	10	47	33	830	680	1000	560	12

Задвижки относятся к классу ремонтируемых.

Гарантийный срок — 18 месяцев со дня ввода в эксплуатацию (для БА 11136) и 12 месяцев (для 3330-00).

Гарантийная наработка — 550 циклов (для БА 11136) и 400 циклов (для 3330-00).

Изготовление и поставка — по ТУ 26-07-1218—79 (БА 11136) и ТУ 26-07-1238—80 (3330-00).

31с949нж, 31нж949нж, 31лс949нж (БА 11158)

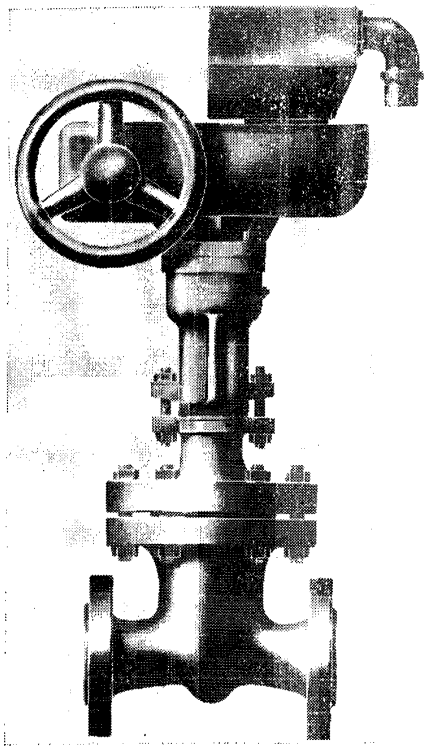

Задвижка клиновая с выдвижным шпинделем с электроприводом фланцевая

Применяется на трубопроводах для жидких и газообразных нефтепродуктов рабочей температурой до 450° С (исп. основное, 01, 02), жидких и газообразных агрессивных нефтепродуктов рабочей температурой до 565° С (исп. 03, 04, 05), рабочей температурой до 200° С (исп. 06, 07, 08); жидких и газообразных нефтепродуктов (с содержанием сероводорода до 70% и углекислого газа до 60%) рабочей температурой до 350° С (исп. 09).

$P_у$ . . . . . 16(160)
$P_{пр}$ . . . . . 24(240)

Присоединение к трубопроводу — фланцевое с присоединительными размерами по ГОСТ 12815—80 (исп. 7, ряд 2).

Затвор — сплошной клин.

Уплотнительные поверхности корпуса и клина наплавлены твердым сплавом или коррозионностойкой сталью.

Уплотнение шпинделя — сальниковое. Подтяжка сальника — шпильками.

Верхнее уплотнение задвижки предназначено для разгрузки сальника при поднятом до отказа клине.

Герметичность затвора по 1-му классу ГОСТ 9544—75.

Управление задвижкой — от электропривода (см. таблицу).

Условный проход задвижки $D_у$, мм	Исполнение	Тип электропривода	Электродвигатель		Время срабатывания, с
			тип	мощность, кВт	
50	Осн.; 01—08	Б 099.094-05М	В80В4	1,5	15
	09	Б 099.099-05М	В80В4	1,5	
80	Осн.; 01—08	Б 099.094-05М	В80В4	1,5	23
	09	Б 099.099-05М	В80В4	1,5	
100	Осн.; 01—08	Б 099.089-05М	2В112М4	5,5	30
	09	Б 099.101-05М	В100L4	4	
150	Осн.; 01—08	Б 099.089-14М	В112М4	5,5	36
	09	Б 099.101-11М	В100L4	4	

Настройка муфты крутящего момента на срабатывание: 180 (18) — для D_y 50 мм; 220 (22) — для D_y 80 мм; 400 (40) — для D_y 100 мм; 720 (72) — для D_y 150 мм.

Задвижку устанавливают на трубопроводе — вертикально, электроприводом вверх.

Условия эксплуатации — климатические исполнения У1 и Т1 по ГОСТ 15150—69.

Материал основных деталей: корпус, крышка и диск — сталь 20Л или 25Л (31с949нж); сталь 12Х18Н9ТЛ (31нж949нж); сталь 12Х18Н12М3ТЛ (31нж949нж1) и сталь 20ГМЛ (31лс949нж).

Масса и коды ОКП в зависимости от исполнения задвижки приведены в таблице.

Номер чертежа и исполнение	Условный проход D_y, мм	Условное обозначение	Код ОКП	Масса, кг
БА 11158-050	50	31с949нж	37 4121 7147	200
БА 11158-050.01		31с949нжЭ	37 4121 7155	
02		31с949нжТ	37 4121 7159	
03		31нж949нж	37 4121 9502	
04		31нж949нжЭ	37 4121 9510	
05		31нж949нжТ	37 4121 9518	
06		31нж949нж1	37 4121 9506	
07		31нж949нж1Э	37 4121 9514	
08		31нж949нж1Т	37 4121 9552	
09		31лс949нж	37 4121 7151	152
БА 11158-080	80	31с949нж	37 4121 7148	245
БА 11158-080.01		31с949нжЭ	37 4121 7156	
02		31с949нжТ	37 4121 7160	
03		31нж949нж	37 4121 9593	
04		31нж949нжЭ	37 4121 9511	
05		31нж949нжТ	37 4121 9519	
06		31нж949нж1	37 4121 9507	
07		31нж949нж1Э	37 4121 9515	
08		31нж949нж1Т	37 4121 9523	
09		31лс949нж	37 4121 7152	197
БА 11158-100	100	31с949нж	37 4121 7449	371
БА 11158-100.01		31с949нжЭ	37 4121 7157	
02		31с949нжТ	37 4121 7161	
03		31нж949нж	37 4121 9504	
04		31нж949нжЭ	37 4121 9512	
БА 11158-100.05		31нж949нжТ	37 4121 9520	
06		31нж949нж1	37 4121 9508	
07		31нж949нж1Э	37 4121 9516	
08		31нж949нж1Т	37 4121 9524	
09		31лс949нж	37 4121 7153	353
БА 11158-150	150	31с949нж	37 4121 7150	586
БА 11158-150.01		31с949нжЭ	37 4121 7158	
02		31с949нжТ	37 4121 7162	
03		31нж949нж	37 4121 9505	
04		31нж949нжЭ	37 4121 9513	
05		31нж949нжТ	37 4121 9521	
06		31нж949нж1	37 4121 9509	
07		31нж949нж1Э	37 4121 9617	
08		31нж949нж1Т	37 4121 9525	
09		31лс949нж	37 4121 7154	568

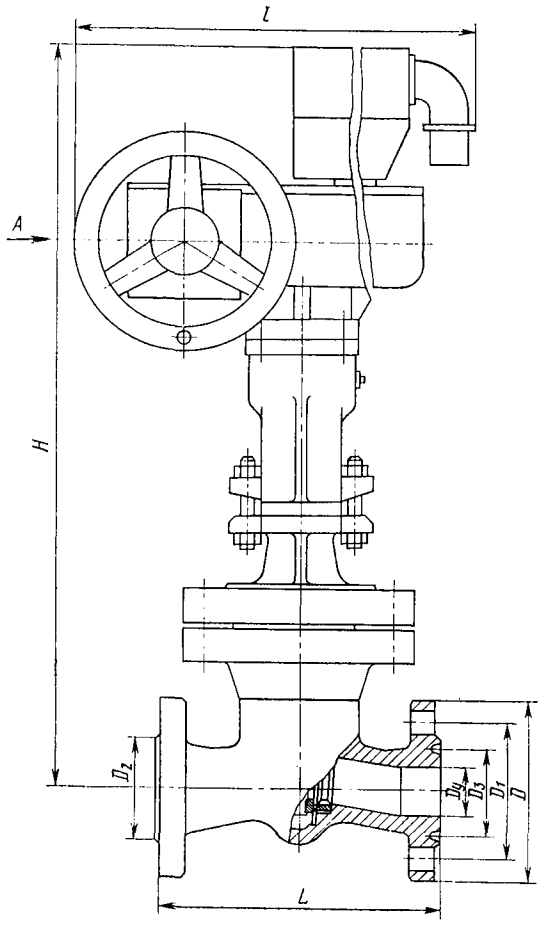

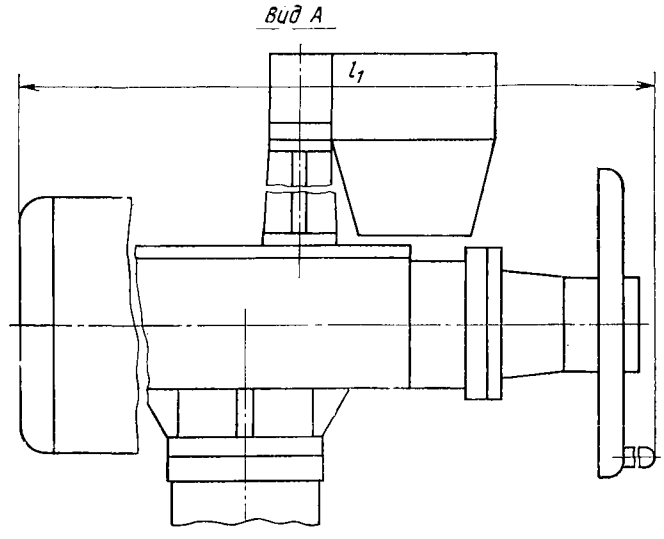

ОСНОВНЫЕ ГАБАРИТНЫЕ И ПРИСОЕДИНИТЕЛЬНЫЕ РАЗМЕРЫ (мм)

Условный проход D_y	D	D_1	D_2	D_3	L	l	l_1	d	H	n
50	195	145	115	95	300	450	919	26	810	4
80	230	180	150	130	390	450	919	26	872	8
100	265	210	175	160	450	450	919	30	872	8
150	350	290	250	205	600	532	1049	33	1115	12

Задвижки относятся к классу ремонтируемых.
Гарантийный срок — 18 месяцев со дня ввода в эксплуатацию.
Гарантийная наработка — 550 циклов (12000 ч).
Изготовление и поставка — по ТУ 26-07-1218—79.

31с77нж, 31лс77нж, 31нж77нж (ЗКС-160)

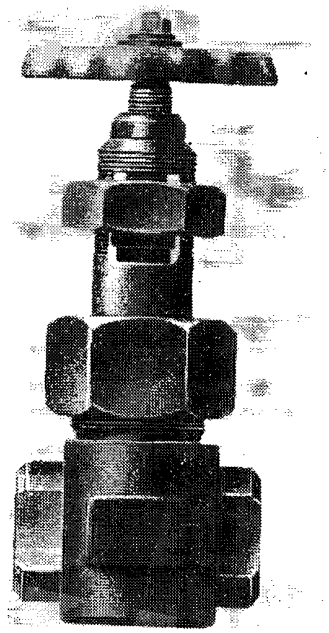

Задвижка клиновая с выдвижным шпинделем муфтовая

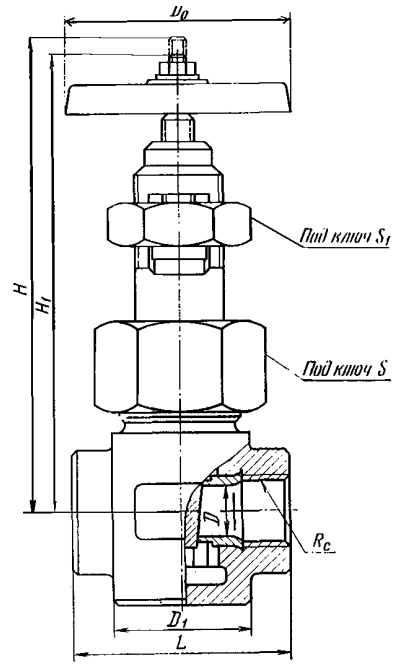

Применяется на трубопроводах для воды, пара, масла, нефти и горячих нефтепродуктов рабочей температурой 450° С (31с77нж, 31лс77нж); жидких и газообразных нефтепродуктов при малой коррозионно-стойкой активности (31лс77нж, 31нж77нж).

$P_у$ . . . . . 16(160)
$P_{пр}$ . . . . . 24(240)

$P_р$ при t, °С:	31лс77нж	31нж77нж
до 200	16(160)	16(160)
250	14(140)	15(150)
300	12,5(125)	14(140)
350	11,2(112)	13,2(132)
400	10(100)	11,2(112)
450	6,7(67)	10(100)

ОСНОВНЫЕ ГАБАРИТНЫЕ И ПРИСОЕДИНИТЕЛЬНЫЕ РАЗМЕРЫ (мм) И МАССА (кг)

Код ОКП	Условное обозначение	Номер чертежа	Условный проход	D_0	D	D_1	L	H	H_1	S	S_1	R_c по ГОСТ 6211—81	Масса
37 4111 1005	31лс77нж, 31нж77нж	Р 505-00-00	15	80	12,6	48	70	180	163	55	41	1/2	2,1
	31лс77нж	ЗКС 15-160.00											
37 4111 1006	31лс77нж, 31нж77нж	Р 506-00-00	20	100	18	60	95	230	185	65	55	3/4	3,78
37 4111 1009	31с77нж, 31с77нжЭ	ЗКС 20-160.00 ЗКС 20-160.01					80	210					3,5
37 4111 1007	31лс77нж, 31нж77нж	Р 516-00-00	25	100	22	60	95	230	200	65	55	1	3,78
	31лс77нж	ЗКС 25-160.00											3,99
37 4111 1008	31лс77нж, 31нж77нж	Р 507-00-00	40	140	35	80	120	310	265	90	65	1 1/2	9,38
	31лс77нж	ЗКС 40-160.00											8,85

Присоединение к трубопроводу — муфтовое по ГОСТ 6211—81.

Корпус — стальной штампованный.

Соединение крышки с корпусом — резьбовое.

Затвор — сплошной клин.

Герметичность затвора по 1-му классу ГОСТ 9544—75.

Уплотнение шпинделя — сальниковое. Подтяжка сальника — накидной гайкой.

Управление задвижкой — ручное, маховиком.

Максимальное усилие на маховике — 200 (20).

Задвижку устанавливают на трубопроводе в любом рабочем положении.

Условия эксплуатации — климатическое исполнение У1 по ГОСТ 15150—69.

Транспортирование и хранение — Ж1 по ГОСТ 15150—69.

Материал основных деталей: корпус — сталь 18ХГ, 15Х5М или Сталь 30; крышка — Сталь 30 или 15Х5М; шпиндель и клин — сталь 30Х13; набивка — асбест АПС.

Задвижка относится к классу ремонтируемых.

Гарантийный срок — 12 месяцев со дня ввода в эксплуатацию и 18 месяцев (для задвижек 31с77нж).

Гарантийная наработка — 450 циклов (для задвижек по ТУ 26-07-1287—81), 800 циклов (для задвижек по ТУ 26-07-1243—80) и 900 циклов (для задвижек по ТУ 26-07-1171—83).

Изготовление и поставка — по ТУ 26-07-1287—81 (Р 505-00-00, Р 506-00-00, Р 516-00-00, Р 507-00-00); по ТУ 26-07-1171—83 (ЗКС 15-160.00, ЗКС 25-160.00, ЗКС 40-160.00) и по ТУ 26-07-1243—80 (ЗКС 20-160.00, ЗКС 20-160.01).

ТАБЛИЦА ЗНАЧЕНИЙ КОЭФФИЦИЕНТА ГИДРАВЛИЧЕСКОГО СОПРОТИВЛЕНИЯ ДЛЯ ЗАДВИЖЕК

Условный проход D_y, мм	Условное обозначение или номер чертежа	Коэффициент сопротивления
15	31лс77нж	1
20	31лс77нж, 30с77нж	0,8
25	31лс77нж	0,85
40	31лс77нж	0,85
50	30нж11нж, ЗКЛ2-160	0,6
	30нж41ст, 30нж941ст, 31с949нж	0,5
	30с76нжМ, 30с76нж1М, ЗКЛ2-16, ЗКЛПЭ-16, ЗКЛ2-40, ЗКЛПЭ-40, ЗКЛХ-40	0,55
80	30нж11нж	0,4
	30нж41ст, 30нж941ст, 31с949нж, 31с30нж, 30с76нжМ, 30с76нж1М, 31нж43бк, ЗКЛ2-16, ЗКЛПЭ-16, ЗКЛ2-40, ЗКЛПЭ-40, ЗКЛХ-40	0,5
	ЗКЛ2-160	0,55
100	30нж11нж	0,2
	30нж41ст, 30нж941ст, 31с949нж	0,3
	30с99нж	0,4
	30с76нжМ, 30с76нж1М, 30с916нжБ, ЗКЛ2-16, ЗКЛПЭ-16, ЗКЛ2-40, ЗКЛПЭ-40, ЗКЛ2-100, ЗКЛХ-40, 31нж43бк	0,45
	30с986нж	0,33
150	30нж11нж, 30нж41ст, 30нж941ст, 31с949нж, 30с65нж (НА 11053 и НА 11016), 30с965нж, 31с6нж	0,3
	ЗКЛХ-40, ЗКЛ2-160, 31нж43бк	0,4
	31нж23нж	0,5
	30с42нж, 30с916нжБ, 30с76нжМ, 30с76нж1М, 30с99нж, ЗКЛ2-16, ЗКЛПЭ-16, ЗКЛ2-40, ЗКЛПЭ-40	0,35
	30с98нжМ (225.00.00)	0,8
200	30с15нж, 30с915нж, 30с42нж, 30с942нж, 30с64бр, 30с64нж, 30с964нж, 30с76нж, 30с976нж, 31с916нжБ, 31нж43бк2, МА 11017, ЛА 11055	0,3
	30с65нж	0,25
	30с99нж, 30с999нж	0,11
	31нж23нж	0,5
	30с99нж, 30с65нж	0,6
250	30с15нж, 30с42нж, 31нж43бк2	0,27
	ЛА 11055.05, 30нж97бк, 30нж997бк, МА 11071	0,25
250/200	30с976нж, 30с76нж	0,28
300	30с42нж, 30с511нж, ЗКЛПЭ-64, ЗКЛПЭ-64нжМ, 30с576нж, 30с976нж	0,25
	30с964нж (БС 11022)	0,3
	ЗКЛ2-40, ЗКЛ2-40нж, ЗКЛПЭ-40, ЗКЛПЭ-40нж	0,2
400/300	30с576нж, 30с976нж	0,55
350	ЗКЛПЭ-75, ЗКЛПЭ-75М	0,25
	МА 11021, МА 11071	0,18
400	31с512нж (МА 11022), 31с912нж	0,22
	30с507нж, 30с907нж, 30с46нж, 30с946нж, 30нж46нж, 30нж946нж, 30с572нж, 30с972нж, МА 11031	0,15
	30с541нж, 30с941нж, 31с942р	0,1
500	30с911нж6, 30с515нж, 30с915нж4, 30с915нж6, 30с327нж, 30с527нж, 30с927нж, 30с46нж, 30с946нж, 30нж46нж, 30нж946нж, 30с564нж, 30с964нж, 30с375нж, 30с507нж, 30с907нж3, ЗКЛПЭ-75, ЗКЛПЭ-75М	0,12
	30с541нж, 30с941нж, 31с942р	0,1
600 и более	Задвижки всех исполнений	0,1

ПРИЛОЖЕНИЕ
(для каждого конкретного исполнения)

ОПРОСНЫЙ ЛИСТ

(к протоколу согласования №)

На изделия (условное обозначение, D_y) _____

_____

применяемые _____

1. Рабочая среда (химическая формула, название, полный химический состав с указанием %-ного соотношения отдельных компонентов и их концентрация, физическое состояние, плотность) _____

_____

_____

2. Давление рабочей среды (размерность, остаточное — по отношению к окружающей среде или в затворе; или избыточное) _____

_____

а) на входе _____

б) на выходе _____

в) максимальный и минимальный расходы _____

г) расходная характеристика _____

д) перепад давлений _____

3. Температура рабочей среды, °С _____

4. Наличие в рабочей среде механических примесей (в мг/л, наибольшая крупность частиц в мкм, их состав и твердость) _____

_____

5. Направление подачи среды _____

6. Преимущественное положение запорного органа (закрыт или открыт) _____

_____

7. Окружающие условия:
а) влажность _____ % при _____ °С,

б) температура от _____ до _____ °С,

в) запыленность (концентрация в %) _____

г) загазованность (химический состав, концентрация в %) _____

_____

д) вибрация (частота в Гц, амплитуда) _____

е) взрывоопасность (требуемая категория взрывозащиты электрооборудования) _____

8. Установочное положение арматуры на трубопроводе _____

9. Место установки (в помещении или на открытых площадках в соответствии с ГОСТ 15150—69) _____

10. Подвижная или стационарная установка _____

11. Назначение и условия работы арматуры в установке (запорная, регулирующая, предохранительная) _____

_____

12. Возможность защиты арматуры от попадания атмосферных осадков, паров рабочей среды и т. д. (по эксплуатационным условиям) _____

_____

13. Гарантийный срок службы _____

14. Гарантийная наработка (частота срабатываний в циклах за единицу времени) _____

_____

15. Возможность замены быстроизнашивающихся деталей (по эксплуатационным условиям) _____

_____

16. Доступ к арматуре для осмотра и ремонта _____

17. Вид привода (ручное управление, пневмопривод, электропривод и т. д.) _____

18. Время закрывания или открывания (для приводной арматуры) _____

19. Периодичность осмотра и проверки работоспособности _____

20. Места крепления арматуры на установке _____

21. Материал трубопроводов _____

22. Какая арматура установлена при аналогичных условиях эксплуатации и данные о ее эксплуатации _____

_____

23. Прочие специфические требования к арматуре в тех случаях, когда они имеются (ограничения по применению материалов, требования по герметичности: а) в затворе, б) по отношению к окружающей среде; наличие изоляции и т. д.) _____

_____

Опросный лист заполняется при необходимости согласования заказа арматуры с ЦКБА в случаях, указанных в ГОСТ 2.124—85, п. 1.6. _____

Дата заполнения опросного листа

Начальник отдела

Ведущий конструктор

Печать организации, заказывающей арматуру

Заключение ЦКБА

gost.e-ecolog.ru

« » _____ 19 г.