ПРОМЫШЛЕННАЯ ТРУБОПРОВОДНАЯ АРМАТУРА

ЧАСТЬ II

КАТАЛОГ



gost.e-ecolog.ru

ЛЕНИНГРАДСКОЕ НАУЧНО-ПРОИЗВОДСТВЕННОЕ ОБЪЕДИНЕНИЕ
АРМАТУРОСТРОЕНИЯ имени И. И. ЛЕПСЕ

ЛенНПОА «Знамя труда» имени И. И. ЛЕПСЕ

ЦЕНТРАЛЬНОЕ КОНСТРУКТОРСКОЕ БЮРО АРМАТУРОСТРОЕНИЯ
ЦКБА

ЦЕНТРАЛЬНЫЙ ИНСТИТУТ НАУЧНО-ТЕХНИЧЕСКОЙ ИНФОРМАЦИИ
И ТЕХНИКО-ЭКОНОМИЧЕСКИХ ИССЛЕДОВАНИЙ ПО ХИМИЧЕСКОМУ
И НЕФТЯНОМУ МАШИНОСТРОЕНИЮ

ПРОМЫШЛЕННАЯ ТРУБОПРОВОДНАЯ АРМАТУРА

КАТАЛОГ

Издание четвертое, исправленное и дополненное
Срок ввода в действие — III квартал 1989 г.

Часть II (книга 1)

ЗАДВИЖКИ ИЗ ЦВЕТНЫХ МЕТАЛЛОВ И ТИТАНОВЫХ СПЛАВОВ, СЕРОГО И КОВКОГО ЧУГУНА; ЗАТВОРЫ; КЛАПАНЫ ГЕРМЕТИЧЕСКИЕ

ЦИНТИхимнефтемаш Москва 1989

Рубр. ГАСНТИ: 55.39
УДК 621.646(085)

В каталоге содержится описание серийно изготовляемых задвижек и затворов, клапанов герметических.

Каталог предназначен для инженерно-технических работников проектных организаций, проектирующих предприятия и установки, на которых применяют трубопроводную арматуру; предприятий, эксплуатирующих эту арматуру, а также для работников плановых и сбытовых организаций.

Все вопросы и замечания по каталогу следует направлять в Центральное конструкторское бюро арматуростроения (ЦКБА) по адресу: 197061, Ленинград, Малая Монетная, 2.

Составители **Г. А. Бухалова, Ю. Х. Добин, Т. А. Кудина, Ф. Н. Роговая и В. А. Федоров**

СОДЕРЖАНИЕ

Введение 3
Общие сведения 5
Задвижки 6
Задвижки из цветных металлов и титановых сплавов 7
Задвижки из серого и ковкого чугуна 19
Коэффициент сопротивления для задвижек 82
Затворы 83
Затворы из цветных металлов 83
Затворы из серого и ковкого чугуна 92
Затворы из углеродистой и коррозионно-стойкой сталей 107
Коэффициент сопротивления для затворов 134
Клапаны герметические 134
Приложение 1. Опросный лист 143
Приложение 2. Перечень основных ГОСТов на задвижки, затворы и клапаны герметические 144

Ответственные за выпуск: *Н. Н. Крапенкова, М. Б. Вигдорович*

Техн. редактор *В. И. Матвеева* Корректоры: *Г. А. Уранова, Ж. Л. Суходолова*

Сдано в набор 3.04.89 г. Подп. в печать 24.08.89 г. Т-13748. Усл. печ. л. 18,0. Уч.-изд. л. 16,87. Тир. 14 300 экз. Заказ № 998. Изд. № 1318. Форм. 60×90 1/8.
Цена 3 руб. 90 коп.

ЦИНТИхимнефтемаш, 119048, Москва, Г-48, ул. Доватора, 12

Типография ВНИИТЭМР, г. Щербинка

© ЦИНТИхимнефтемаш, 1989

ВВЕДЕНИЕ

Настоящий каталог «Промышленная трубопроводная арматура, часть II» издается в двух книгах:

Книга 1 — задвижки и затворы из цветных металлов и титановых сплавов; серого и ковкого чугуна; клапаны герметические из серого чугуна и углеродистой стали.

Книга 2 — задвижки из углеродистой и коррозионно-стойкой сталей.

Часть I каталога «Клапаны (вентили) запорные» также была издана в двух книгах:

Книга 1 (М.; ЦИНТИхимнефтемаш, 1988 г.) — клапаны (вентили) запорные из углеродистой и коррозионно-стойкой сталей.

Книга 2 (М.; ЦИНТИхимнефтемаш, 1989 г.) — клапаны (вентили) запорные из цветных металлов и титановых сплавов; из неметаллических материалов; из серого чугуна, футерованных коррозионно-стойкими покрытиями; из ковкого чугуна.

В каталоге приведено полное наименование, условное обозначение и номер чертежа, назначение, основные параметры, гарантийные обязательства поставщика арматуры, краткое описание, материал основных деталей, основные габаритные и присоединительные размеры, коды ОКП, масса, фотография внешнего вида, чертеж общего вида, указаны предприятия-изготовители и предприятия-калькодержатели.

Принятое в каталоге условное обозначение состоит из цифр и букв. Первые две цифры обозначают тип арматуры (табл. 1), буквы за ними — материал корпуса арматуры (табл. 2), цифры после букв — конструктивные особенности изделия в пределах данного типа и вид привода: одна или две цифры — номер модели (ручной привод с маховиком или рукояткой), при наличии трех цифр, первая из них обозначает вид привода (табл. 3), а две последующие — номер модели; последние буквы — материал уплотнительных поверхностей (табл. 4) или способ нанесения внутреннего покрытия корпуса (табл. 5).

Таблица 1

Тип арматуры	Условное обозначение
Кран (пробно-спускной)	10
Кран (для трубопровода)	11
Запорное устройство указателя уровня	12
Клапан (вентиль) запорный	13, 14, 15
Клапан запорный (отсечной)	22, 24
Клапан обратный (подъемный и приемный с сеткой)	16
Клапан предохранительный	17
Затвор обратный (клапан обратный поворотный); клапан герметический	19
(Клапан перепускной)	20
Регулятор давления (клапан редукционный)	18, 21
Клапан распределительный	23
Клапан регулирующий	25, 26
Клапан смесительный	27
Задвижка	30, 31
Затвор поворотный дисковый	32
Задвижка шланговая	33
(Инжектор)	40
Конденсатоотводчик	45

Примечание. Наименования, указанные в скобках, с 1982 г. не применяются.

Таблица 2

Материал корпуса	Условное обозначение
Углеродистая сталь	с
Легированная сталь	лс
Коррозионно-стойкая (нержавеющая сталь)	нж
Серый чугун	ч
Ковкий чугун	кч
Латунь, бронза	Б
Алюминий	а
Монель-металл	мн
Пластмассы (кроме винипласта)	п
Винипласт	вп
Фарфор	к
Титановый сплав	тн
Стекло	ск

Таблица 3

Привод	Условное обозначение
Под дистанционное управление	0
Механический с червячной передачей	3
То же с цилиндрической зубчатой передачей	4
То же с конической передачей	5
Пневматический	6
Гидравлический	7
Пневмогидравлический	6(7)
Электромагнитный	8
Электрический	9

Таблица 4

Материал уплотнительных поверхностей	Условное обозначение
Латунь, бронза	бр
Монель-металл	мн
Коррозионно-стойкая (нержавеющая) сталь	нж
Нитрированная сталь	нт
Баббит	бт
Стеллит	ст
Сормайт	ср
Кожа	к
Эбонит	э
Резина	р
Пластмассы (кроме винипласта)	п
Винипласт	вп

Таблица 5

Способ нанесения внутреннего покрытия	Условное обозначение
Гуммирование	гм
Эмалирование	эм
Свинцевание	св
Футерование пластмассой	п
Футерование найритом	н

В отдельных случаях после букв, обозначающих материал уплотнительных поверхностей, добавляют цифру, которая обозначает вариант исполнения данного изделия или изготовление его из другого материала.

Изделия без вставных или наплавленных колец, т. е. с уплотнительными поверхностями, выполненными непосредственно на корпусе или клине (диске), обозначают буквами «бк» (без колец).

Для изделий в экспортном или тропическом исполнениях в конце условного обозначения указаны соответственно буквы Э и Т.

Пример условного обозначения: задвижка с корпусом из серого чугуна, с электроприводом, с латунными кольцами в затворе, в тропическом исполнении — 30ч964брТ.

Как исключение, обозначение арматуры может не соответствовать существующей системе классификации, например, обозначение, состоящее из букв и цифр. Буквы обозначают тип изделия, цифры за ними — условное давление рабочей среды:

ЗКЛ2-16 — задвижка клиновая, литая, рассчитанная на P_y 1,6 МПа (16 кгс/см^2).

Для изделий, не имеющих условного обозначения, в каталоге указан номер чертежа.

Для облегчения пользования каталогом у большинства изделий указаны условное обозначение и номер чертежа, соответствующие обозначениям изделий, принятым в других источниках информации (например, в «Номенклатурном каталоге на освоенные и серийно выпускаемые изделия арматуростроения»).

По всему каталогу единицы измерения давления МПа (кгс/см^2), усилия на маховике Н (кгс) или крутящего момента на рукоятке, маховике или втулке Н·м (кгс·м) при цифрах не указываются.

Во всех таблицах габаритные размеры и масса ориентировочные.

В описании материала основных деталей арматуры указаны марки только коррозионно-стойких сталей; там, где марка стали не указана, имеется в виду углеродистая сталь.

При заказе электроприводов следует руководствоваться техническими характеристиками, указанными в каталоге «Промышленная трубопроводная арматура», часть V, ЦИНТИхимнефтемаш, 1984.

Заказы на арматуру оформляют в установленном порядке через предприятия-изготовители (прямые связи) либо через территориальные органы Госснаба.

В связи с требованиями ГОСТ 7.22—80, также для более полной ориентации проектантов и эксплуатационников, в каталог включены изделия со всеми исполнениями, указанными в соответствующих ТУ.

Уточненные данные о предприятиях — изготовителях изделий указаны в номенклатурном каталоге на изделия арматуростроения.

При заказе арматуры на эксплуатационные параметры, отличающиеся от соответствующих параметров, указанных в технической документации (ТУ, паспорт) на арматуру, в соответствии с требованиями, указанными в п. 1.6 ГОСТ 2.124—85, необходимо оформить протокол разрешения применения арматуры (см. приложение к ГОСТ 2.124—85), а также опросный лист (см. приложение 1 к настоящему каталогу).

В каталог не включена энергетическая арматура, выпускаемая Чеховским и Саратовским заводами энергетического машиностроения, ПО «Красный котельщик» (г. Таганрог), ПО «Сибэнергомаш» (Барнаульский котельный завод).

В каталог также не включена сантехническая арматура и арматура, изготовляемая приборостроительными заводами других ведомств.

ОБЩИЕ СВЕДЕНИЯ

Чертежи, приведенные в каталоге, дают общее представление о конструкции изделия и в деталях могут отличаться от фактически изготовленного изделия.

При выборе трубопроводной арматуры, предназначенной для паропроводов, а также взрыво- и огнеопасных химических производств, следует руководствоваться правилами Госгортехнадзора, отраслевыми нормативными документами, ограничивающими применение арматуры, в частности, чугунной арматуры для паропроводов на определенное давление, условные проходы и температуру и в значительной степени ограничивающими ее применение для взрыво- и огнеопасных сред.

При выборе арматуры для агрессивных сред необходимо предусмотреть, чтобы материал основных деталей был стойким в этих средах.

При транспортировании, хранении, монтаже и эксплуатации арматуры необходимо выполнять следующие основные требования:

транспортировку арматуры производить с заглушенными патрубками в упаковке завода-изготовителя;

хранить ее на складах в упаковке завода-изготовителя или распакованной на стеллажах в сухом помещении (в последнем случае обязательно наличие заглушек). При длительном хранении каждые полгода менять смазку на обработанных поверхностях изделий и удалять обнаруженные грязь или ржавчину;

арматуру, на корпусе которой указано направление потока рабочей среды, устанавливать на трубопроводе так, чтобы направление движения среды совпадало с направлением стрелки;

при монтаже фланцевой арматуры фланцы на трубопроводах устанавливать без перекосов и при полном совпадении болтовых отверстий с отверстиями во фланцах арматуры.

Затягивать болты следует нормальным гаечным ключом способами, гарантирующими от перекосов и перетяжек;

перед установкой арматуры трубопровод тщательно очищать от грязи, песка, окалины и т. п.;

при гидравлических испытаниях трубопровода на прочность затворы арматуры должны быть полностью открыты;

устанавливать арматуру в местах, доступных для обслуживания и осмотра;

использовать арматуру строго по назначению в соответствии с техническим паспортом, техническими условиями, стандартами или особыми условиями заказа. Арматура не предназначена для регулирования (кроме случаев разработки для этих условий) и дросселирования рабочей среды.

Возможность использования запорной арматуры в качестве регулирующей должна быть согласована с разработчиком;

во время эксплуатации следует производить периодические осмотры арматуры (регламентные работы) в определенные сроки, установленные графиком в зависимости от режима работы агрегата, но не реже одного раза в 3 месяца;

открывать запорную арматуру полностью до упора, закрывать с нормальным усилием для создания плотности без применения (и в том и другом случае) добавочных рычагов;

при открывании задвижек (D_y 300 мм и более) с помощью электропривода он должен быть включен в тот момент, когда затвор будет находиться на расстоянии 10—12 мм от верхнего крайнего положения. Верхнее уплотнение обеспечивается вращением маховика ручного дублера;

сальниковые болты и шпильки подтягивать равномерно во избежание перекосов;

наружную резьбу шпинделей смазывать не реже одного раза в месяц;

при обнаружении неустранимых неплотностей в прокладках (между корпусом и крышкой) и в затворе снимать с трубопровода, разбирать и тщательно осматривать. Дефекты на уплотнительных поверхностях устраняют проточкой с последующей притиркой или только притиркой.

Возможность подобного ремонта уплотнительных поверхностей предусматривается конструкцией;

арматуру, предназначенную для особо ответственных установок, находящуюся в эксплуатации, резерве или ремонте, принимать на учет и регистрировать в специальном журнале с указанием времени поступления на склад, установки производственных осмотров и ремонтов и состояния после ремонта.

Трубопроводная арматура не предназначена для эксплуатации на рабочих средах, содержащих посторонние механические примеси (размер частиц не более 70 мкм, кроме запорной арматуры, используемой на пульпе), а также в условиях вибрации.

Требования безопасности по ГОСТ 12.2.063—81.

Комплект поставки. Изделие в сборе.

Поставка арматуры с ответными фланцами, крепежными деталями и прокладками осуществляется в соответствии с заказами-нарядами.

Крепежные детали к ответным фланцам поставляют только в том случае, когда по условиям работы арматуры они являются специальными.

Метизы общего назначения в комплект поставки не входят.

Материалы ответных фланцев должны быть идентичными материалам трубопровода, к которому они привариваются.

ЗАДВИЖКИ

Предназначены для работы в качестве запорных устройств на трубопроводах для различных жидких и газообразных сред.

По исполнению корпуса задвижки обычно изготавливаются полнопроходными, т. е. диаметры отверстий в проходах задвижки не сужаются. В некоторых случаях применяются суженные задвижки, у которых диаметры отверстий в корпусе сужаются. Эти задвижки, имея несколько больший коэффициент сопротивления, чем полнопроходные, позволяют снизить усилия и крутящие моменты, необходимые для управления, а также уменьшить габаритные размеры и массу.

По исполнению запорного органа задвижки разделяются на параллельные, затвор которых состоит из двух параллельных дисков и расположенного между ними клина, посредством которого диски распираются и прижимаются к уплотнительным поверхностям корпуса, обеспечивая необходимую герметичность, и клиновые с затвором в виде двухдискового, сплошного или упругого клина, обеспечивающего надежное уплотнение.

Применение цельного диска создает жесткую и надежную конструкцию, но жесткость клина, полезная для обеспечения надежной плотности замка, создает при колебаниях температуры опасность заклинивания клина со всеми вытекающими отсюда последствиями из-за невозможности открыть и плотно закрыть задвижку. В задвижке с двухдисковым клином вероятность заклинивания значительно меньше.

Задвижки изготовляют с выдвижным (резьба шпинделя и ходовой гайки находится снаружи) и невыдвижным шпинделем (резьба шпинделя и ходовой гайки находится в полости задвижки). В задвижках с невыдвижным шпинделем затруднены наблюдение, уход и ремонт резьбовой пары; поэтому для коррозионных сред (кислоты, щелочь), а также для пара и в других ответственных случаях используются задвижки с выдвижным шпинделем.

Задвижки с невыдвижным шпинделем имеют меньшую высоту, что делает целесообразным их применение для подземных коммуникаций, колодцев и т. д.

Управление задвижками может быть ручное (маховиком или рукояткой), от гидропривода или электропривода в нормальном или взрывозащищенном исполнениях.

Таблица значений коэффициента сопротивления приведена в конце каждого раздела.

ЗАДВИЖКИ ИЗ ЦВЕТНЫХ МЕТАЛЛОВ И ТИТАНОВЫХ СПЛАВОВ

Наименование и краткая характеристика	Условное обозначение и номер чертежа	Рабочая среда	Температура рабочей среды, °С	Калькодержатель	Изготовитель	Стр.
Шланговые, фланцевые, на P_y 0,6 (6), D_y 50, 80, 100, 125, 150 и 200 мм	33а3р (П 98007М)	Жидкий комбикорм	До 50	ЛенНПОА «Знамя труда» им. И. И. Лепсе (Ленинград)	ЛенНПОА «Знамя труда» им. И. И. Лепсе	8
	33а3р1 (П 98007М)	Серная кислота, двуокись титана, агрессивная абразивная пульпа, концентрированный раствор щелочей и минеральных кислот (до 30%)	До 110			
	33а3р2 (П 98007М)	Серная, соляная и азотная кислоты, каустик, гидроокись калия	До 60			
	33а3р3 (П 98007М)	Слабые растворы кислот и щелочей (до 20%), минеральные масла и нефтепродукты	До 90			
То же с пневмоприводом, на P_y 0,6 (6), D_y 50, 80, 100, 125, 150 и 200 мм	33а603р (П 98005М)	Жидкий комбикорм	До 50	То же	То же	
	33а603р1 (П 98005М)	Серная кислота, двуокись титана, агрессивная абразивная пульпа, концентрированный раствор щелочей и минеральных кислот (до 30%)	До 110			
	33а603р2 (П 98005М)	Серная, соляная и азотная кислоты, каустик, гидроокись калия	До 60			
	33а603р3 (П 98005М)	Слабые растворы кислот и щелочей (до 20%), минеральные масла и нефтепродукты	До 90			
То же с электроприводом, на P_y 0,6 (6), D_y 50, 80, 100, 150 и 200 мм	33а903р 33а903р1 (П 98010М)	Жидкий комбикорм	До 50	»	»	8
	33а903р2 33а903р3 (П 98010М)	Серная кислота, двуокись титана, агрессивная абразивная пульпа, концентрированный раствор щелочей и минеральных кислот (до 30%)	До 110			
	33а903р4 33а903р5 (П 98010М)	Серная, соляная и азотная кислоты, каустик, гидроокись калия	До 60			
	33а903р6 33а903р7 (П 98010М)	Слабые растворы кислот и щелочей (до 20%), минеральные масла и нефтепродукты	До 90			
Клиновая фланцевая, на P_y 1,6 (16), D_y 50, 80, 100, 150 и 200 мм	30Б3бк (КЗ 11082)	Среды, по отношению к которым материал основных деталей коррозионно-стоек	До 200	ПО «Курганармхиммаш»	ПО «Курганармхиммаш»	16
Клиновая с выдвижным шпинделем, фланцевая, на P_y 2,5 (25), D_y 200 и 250 мм	30тн12п (НА 11108)	Агрессивные среды	До 200	Наманганский машиностроительный завод (г. Наманган Киргизской ССР)	Наманганский машиностроительный завод	17

33а3р
(П 98007М)
33а603р
(П 98005М)
33а903р
(П 98010М)

Задвижки шланговые фланцевые

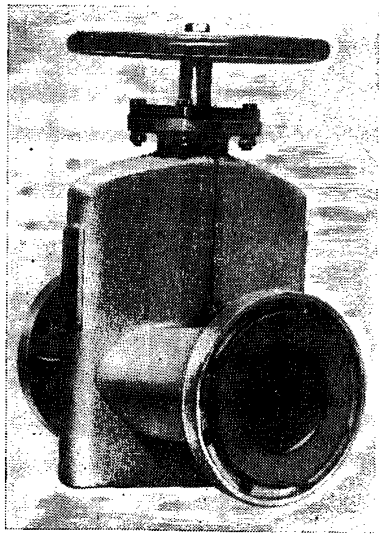

Применяются на трубопроводах для рабочих сред (см. таблицу на стр. 9).

$P_у$ 0,6 (6)
$P_{пр}$ 0,9 (9)

Присоединение к трубопроводу — фланцевое с присоединительными размерами по ГОСТ 12815—80 (исп. 1, ряд 2).

Проход задвижки перекрывается за счет пережима резинового патрубка, расположенного внутри корпуса.

Герметичность в затворе по 1-му классу ГОСТ 9544—75.

Управление задвижкой (П 98007М) — ручное, маховиком.

Максимальный крутящий момент на маховике (см. таблицу).

Условный проход $D_у$, мм	50	80	100	125	150	200
Максимальный крутящий момент	38 (3,8)	54 (5,4)	105 (10,5)	105 (10,5)	180 (18)	187,5 (18,75)

Управление задвижкой П 98010М — электроприводом (см. таблицу).

Тип электропривода	Электродвигатель	
	Тип	Мощность, кВт
Н-А05 (ТЭ 099.058-05М)	4ААМ56В2У2 или АИР56В2У2	0,25
Н-Б05 (Б 099.098-05М)	4АМХС80А4У3 или АИРС80А4У2	1,3
В-А05 (ТЭ 099.059-05)	ВА63А2У2	0,37
В-Б05 (Б 099.099-05М)	В80В4У2 или ВА80В4У2	1,5

Управление задвижкой П 98005М — пневмоприводом.

Давление управляющего воздуха в пневмоприводе от 0,5 до 0,6 (от 5 до 6).

Задвижки устанавливают на трубопроводе в любом рабочем положении (П 98007М); электроприводом и пневмоприводом вверх (П 98010М, П 98005М).

Условия эксплуатации — климатические исполнения У2 и Т2 по ГОСТ 15150—69.

Условия транспортирования и хранения — 6 (ОЖ2) по ГОСТ 15150—69.

Изготовление и поставка — по ТУ 26-07-381—86.

Материал основных деталей: корпус и крышка — алюминиевый сплав; шпиндель — сталь 20Х13; патрубок — см. в таблице.

Температура рабочей среды, °С	Материал патрубка (резиновая смесь)
50	Iа-19-51-2062 (ТУ 38-1051082—86)
60	VI-1б-21-6620 (ТУ 38-1051082—86)
90	III-1б-23 (ТУ 38-1051082—86); НО-68-1 (ТУ 38-0051166—87)
110	51-2104 (ТУ 38-1051050—86)

Характеристика клапанов в зависимости от исполнения (рабочая среда и ее температура, температура окружающей среды, тип привода, код ОКП и масса) приведена в таблице.

Условное обозначение (номер чертежа)	Условный проход D_y, мм	Код ОКП	Рабочая среда	Температура среды, °С		Тип привода	Масса, кг
				рабочей	окружающей		
33а3р (П 98007М)	50	37 1129 4240	Жидкий корм: комбикорм (одна часть) и вода (три части)	50	От —30 до +40	Ручной	8
	80	37 1129 4252					14
	100	37 1139 4460					28
	125	37 1139 4472					32
	150	37 1139 4484					53
	200	37 1139 4496					74
33а603р (П 98005М)	50	37 1129 4216		50	От —30 до +40	Пневмопривод	13
	80	37 1129 4228					23
	100	37 1139 4412					46
	125	37 1139 4424					47
	150	37 1139 4436					80
	200	37 1139 4448					92
33а3р1 (П 98007М.01)	50	37 1129 4241	Серная кислота (от 10 до 24%); двуокись титана (от 50 до 300 г/л); агрессивная абразивная пульпа (pH от 1,2 до 11): крупность частиц твердых включений до 3 мм, концентрация щелочей и минеральных кислот — до 30% в растворе (кроме азотной и фтористоводородной кислот). Агрессивно-щелочные и абразивные пульпы с содержанием окиси натрия (до 300 г/л), окиси калия (до 300 г/л) и твердых взвешенных частиц: соды, нефелина, боксита, известняка, сульфата, красного шлама, алюмосиликатов натрия и калия, гидроокиси алюминия, пека, кварца, алунита; размер частиц до 2 мм, содержание до 1000 г/л	110	От —30 до +40	Ручной	8
	80	37 1129 4253					14
	100	37 1139 4461					28
	125	37 1139 4473					32
	150	37 1139 4485					53
	200	37 1139 4497					74
33а603р1 (П 98005М.01)	50	37 1129 4217		110	От —30 до +40	Пневмопривод	13
	80	37 1129 4229					23
	100	37 1139 4413					46
	125	37 1139 4425					47
	150	37 1139 4437					80
	200	37 1139 4449					92
33а3р2 (П 98007М.02)	50	37 1129 4242	Серная (до 20%), соляная (до 15%) и азотная (до 5%) кислоты; каустик или гидроокись калия (до 20 г/л)	60	От —30 до +40	Ручной	8
	80	37 1129 4254					14
	100	37 1139 4462					28
	125	37 1139 4474					32
	150	37 1139 4486					53
	200	37 1139 4498					74
33а603р2 (П 98005М.02)	50	37 1129 4218		60	От —30 до +40	Пневмопривод	13
	80	37 1129 4230					23
	100	37 1139 4414					46
	125	37 1139 4426					47
	150	37 1139 4438					80
	200	37 1139 4450					92
33а3р3 (П 98007М.03)	50	37 1129 4243	Слабые растворы кислот и щелочей (до 20%); минеральные масла и нефтепродукты	90	От —30 до +40	Ручной	8
	80	37 1129 4255					14
	100	37 1139 4463					28
	125	37 1139 4475					32
	150	37 1139 4487					53
	200	37 1139 4469					74
33а603р3 (П 98005М.03)	50	37 1129 4219		90	От —30 до +40	Пневмопривод	13
	80	37 1129 4231					23
	100	37 1139 4415					46
	125	37 1139 4427					47
	150	37 1139 4439					80
	200	37 1139 4451					92

Продолжение

Условное обозначение (номер чертежа)	Условный проход D_y, мм	Код ОКП	Рабочая среда	Температура среды, °С: рабочей	Температура среды, °С: окружающей	Тип привода	Масса, кг
33а3рЭ (П 98007М.04)	50	37 1129 4244	Жидкий корм: комбикорм (одна часть) и вода (три части)	50	От —30 до +40	Ручной	8
	80	37 1129 4256					14
	100	37 1139 4464					28
	125	37 1139 4476					32
	150	37 1139 4488					53
	200	37 1139 4500					74
33а603рЭ (П 98005М.04)	50	37 1129 4220		50	От —30 до +40	Пневмопривод	13
	80	37 1129 4232					23
	100	37 1139 4416					46
	125	37 1139 4428					47
	150	37 1139 4440					80
	200	37 1139 4452					92
33а3р1Э (П 98007М.05)	50	37 1129 4245	Серная кислота (от 10 до 24%); двуокись титана (от 50 до 300 г/л); агрессивная абразивная пульпа (pH от 1,2 до 11): крупность частиц твердых включений до 3 мм, концентрация щелочей и минеральных кислот до 30% в растворе (кроме азотной и фтористоводородной кислот). Агрессивно-щелочные и абразивные пульпы с содержанием окиси натрия (до 300 г/л), окиси калия (до 300 г/л) и твердых взвешенных частиц: соды, нефелина, боксита, известняка, сульфата, красного шлама, алюмосиликатов натрия и калия, гидроокиси алюминия, пека, кварца, алунита; размер частиц до 2 мм, содержание до 1000 г/л	110	От —30 до +40	Ручной	8
	80	37 1129 4257					14
	100	37 1139 4465					28
	125	37 1139 4477					32
	150	37 1139 4489					53
	200	37 1139 4501					74
33а603р1Э (П 98005М.05)	50	37 1129 4221		110	От —30 до +40	Пневмопривод	13
	80	37 1129 4233					23
	100	37 1139 4417					46
	125	37 1139 4429					47
	150	37 1139 4441					80
	200	37 1139 4453					92
33а3р2Э (П 98007М.06)	50	37 1129 4246	Серная (до 20%), соляная (до 15%) и азотная (до 5%) кислоты; каустик или гидроокись калия (до 20 г/л)	60	От —30 до +40	Ручной	8
	80	37 1129 4258					14
	100	37 1139 4466					23
	125	37 1139 4478					32
	150	37 1139 4490					53
	200	37 1139 4502					74
33а603р2Э (П 98005М.06)	50	37 1129 4222		60	От —30 до +40	Пневмопривод	13
	80	37 1129 4234					23
	100	37 1139 4418					46
	125	37 1139 4430					47
	150	37 1139 4442					80
	200	37 1139 4454					92
33а3р3Э (П 98007М.07)	50	37 1129 4247	Слабые растворы кислот и щелочей (до 20%); минеральные масла и нефтепродукты	90	От —30 до +40	Ручной	8
	80	37 1129 4259					14
	100	37 1139 4467					28
	125	37 1139 4479					32
	150	37 1139 4491					53
	200	37 1139 4503					74
33а603р3Э (П 98005М.07)	50	37 1129 4223		90	От —30 до +40	Пневмопривод	13
	80	37 1129 4235					23
	100	37 1139 4419					46
	125	37 1139 4431					47
	150	37 1139 4443					80
	200	37 1139 4455					92

Продолжение

Условное обозначение (номер чертежа)	Условный проход D_y, мм	Код ОКП	Рабочая среда	Температура среды, °С		Тип привода	Масса, кг
				рабочей	окружающей		
33а3рТ (П 98007М.08)	50	37 1129 4248	Жидкий корм: комбикорм (одна часть) и вода (три части)	50	От —10 до +60	Ручной	8
	80	37 1129 4260					14
	100	37 1139 4468					28
	125	37 1139 4480					32
	150	37 1139 4492					53
	200	37 1139 4504					74
33а603рТ (П 98005М.08)	50	37 1129 4224		50	От —10 до +60	Пневмопривод	13
	80	37 1129 4236					23
	100	37 1139 4420					46
	125	37 1139 4432					47
	150	37 1139 4444					80
	200	37 1139 4456					92
33а3р1Т (П 98007М.09)	50	37 1129 4249	Серная кислота (от 10 до 24%); двуокись титана (от 50 до 300 г/л); агрессивная абразивная пульпа (pH от 1,2 до 11): крупность частиц твердых включений до 3 мм, концентрация щелочей и минеральных кислот до 30% в растворе (кроме азотной и фтористоводородной кислот). Агрессивно-щелочные и абразивные пульпы с содержанием окиси натрия (до 300 г/л), окиси калия (до 300 г/л) и твердых взвешенных частиц: соды, нефелина, боксита, известняка, сульфата, красного шлама, алюмосиликатов натрия и калия, гидроокиси алюминия, пека, кварца, алунита; размер частиц до 2 мм, содержание до 1000 г/л	110	От —10 до +60	Ручной	8
	80	37 1129 4261					14
	100	37 1139 4469					28
	125	37 1139 4481					32
	150	37 1139 4493					53
	200	37 1139 4505					74
33а603р1Т (П 98005М.09)	50	37 1129 4225		110	От —10 до +60	Пневмопривод	13
	80	37 1129 4237					23
	100	37 1139 4421					46
	125	37 1139 4433					47
	150	37 1139 4445					80
	200	37 1139 4457					92
33а3р2Т (П 98007М.10)	50	37 1129 4250	Серная (до 20%), соляная (до 15%) и азотная (до 5%) кислоты; каустик или гидроокись калия (до 20 г/л)	60	От —10 до +60	Ручной	8
	80	37 1129 4262					14
	100	37 1139 4470					28
	125	37 1139 4482					32
	150	37 1139 4494					53
	200	37 1139 4506					74
33а603р2Т (П 98005М.10)	50	37 1129 4226		60	От —10 до +60	Пневмопривод	13
	80	37 1129 4238					23
	100	37 1139 4422					46
	125	37 1139 4434					47
	150	37 1139 4456					80
	200	37 1139 4458					92
33а3р3Т (П 98007М.11)	50	37 1129 4251	Слабые растворы кислот и щелочей (до 20%); минеральные масла и нефтепродукты	90	От —10 до +60	Ручной	8
	80	37 1129 4263					14
	100	37 1139 4471					28
	125	37 1139 4483					32
	150	37 1139 4495					53
	200	37 1139 4507					74
33а603р3Т (П 98005М.11)	50	37 1129 4227		90	От —10 до +60	Пневмопривод	13
	80	37 1129 4239					23
	100	37 1139 4423					46
	125	37 1139 4435					47
	150	37 1139 4447					80
	200	37 1139 4459					92

Продолжение

Условное обозначение (номер чертежа)	Условный проход D_y, мм	Код ОКП	Рабочая среда	Температура среды, °С		Тип электропривода	Масса, кг
				рабочей	окружающей		
33а903р (П 98010М)	50	37 1129 4168	Жидкий корм: комбикорм (одна часть) и вода (три части)	50	От —30 до +40	Н-А05КУ2	24
	80	37 1129 4192					31
	100	37 1139 4316				Н-Б05КУ2	83
	125	37 1139 4340					88
	150	37 1139 4364					104
	200	37 1139 4388					125
33а903р1 (П 98010М.01)	50	37 1129 4169		50	От —30 до +40	В-А05КУ2	60
	80	37 1129 4193					67
	100	37 1139 4317				В-Б05КУ2	104
	125	37 1139 4341					109
	150	37 1139 4365					125
	200	37 1139 4389					146
33а903р2 (П 98010М.02)	50	37 1129 4170	Серная кислота (от 10 до 24%); двуокись титана (от 50 до 300 г/л); агрессивная абразивная пульпа (pH от 1,2 до 11): крупность частиц твердых включений до 3 мм, концентрация щелочей и минеральных кислот до 30% в растворе (кроме азотной и фтористоводородной кислот). Агрессивно-щелочные и абразивные пульпы с содержанием окиси натрия (до 300 г/л), окиси калия (до 300 г/л) и твердых взвешенных частиц: соды, нефелина, боксита, известняка, сульфата, красного шлама, алюмосиликатов натрия и калия, гидроокиси алюминия, пека, кварца, алунита; размер частиц до 2 мм, содержание до 1000 г/л	110	От —30 до +40	Н-А05КУ2	24
	80	37 1129 4194					31
	100	37 1139 4318				Н-Б05КУ2	83
	125	37 1139 4342					88
	150	37 1139 4366					104
	200	37 1139 4390					125
33а903р3 (П 98010М.03)	50	37 1129 4171		110	От —30 до +40	В-А05КУ2	60
	80	37 1129 4195					67
	100	37 1139 4319				В-Б05КУ2	104
	125	37 1139 4343					109
	150	37 1139 4367					125
	200	37 1139 4391					146
33а903р4 (П 98010М.04)	50	37 1129 4172	Серная (до 20%), соляная (до 15%) и азотная (до 5%) кислоты; каустик или гидроокись калия (до 20 г/л)	60	От —30 до +40	Н-А05КУ2	24
	80	37 1129 4196					31
	100	37 1139 4320				Н-Б05КУ2	83
	125	37 1139 4344					88
	150	37 1139 4368					104
	200	37 1139 4392					125
33а903р5 (П 98010М.05)	50	37 1129 4173		60	От —30 до +40	В-А05КУ2	60
	80	37 1129 4197					67
	100	37 1139 4321				В-Б05КУ2	104
	125	37 1139 4345					109
	150	37 1139 4369					125
	200	37 1139 4393					146
33а903р6 (П 98010М.06)	50	37 1129 4174	Слабые растворы кислот и щелочей (до 20%); минеральные масла и нефтепродукты	90	От —30 до +40	Н-А05КУ2	24
	80	37 1129 4198					31
	100	37 1139 4322				Н-Б05КУ2	83
	125	37 1139 4346					88
	150	37 1139 4370					104
	200	37 1139 4394					125
33а903р7 (П 98010М.07)	50	37 1129 4175		90	От —30 до +40	В-Б05КУ2	60
	80	37 1129 4199					67
	100	37 1139 4323				В-А05КУ2	104
	125	37 1139 4347					109
	150	37 1139 4371					125
	200	37 1139 4395					146

Продолжение

Условное обозначение (номер чертежа)	Условный проход D_y, мм	Код ОКП	Рабочая среда	Температура среды, °С		Тип электропривода	Масса, кг
				рабочей	окружающей		
33а903р3Э (П 98010М.11)	50	37 1129 4179	Серная кислота (от 10 до 24%); двуокись титана (от 50 до 300 г/л); агрессивная абразивная пульпа (pH от 1,2 до 11): крупность частиц твердых включений до 3 мм, концентрация щелочей и минеральных кислот до 30% в растворе (кроме азотной и фтористоводородной кислот). Агрессивно-щелочные и абразивные пульпы с содержанием окиси натрия (до 300 г/л), окиси калия (до 300 г/л) и твердых взвешенных частиц: соды, нефелина, боксита, известняка, сульфата, красного шлама, алюмосиликатов натрия и калия, гидроокиси алюминия, пека, кварца, алунита; размер частиц до 2 мм, содержание до 1000 г/л	110	От —30 до +40	В-А05КУ2Э	60
	80	37 1129 4203					67
	100	37 1139 4327				В-Б05КУ2Э	104
	125	37 1139 4351					109
	150	37 1139 4375					125
	200	37 1139 4399					146
33а903р4Э (П 98010М.12)	50	37 1129 4180	Серная (до 20%), соляная (до 15%) и азотная (до 5%) кислоты; каустик или гидроокись калия (до 20 г/л)	60	От —30 до +40	Н-А05КУ2Э	24
	80	37 1129 4204					31
	100	37 1139 4328				Н-Б05КУ2Э	83
	125	37 1139 4352					88
	150	37 1139 4376					104
	200	37 1139 4400					125
33а903р5Э (П 98010М.13)	50	37 1129 4181		60	От —30 до +40	В-А05КУ2Э	60
	80	37 1129 4205					67
	100	37 1139 4329				В-Б05КУ2Э	104
	125	37 1139 4353					109
	150	37 1139 4377					125
	200	37 1139 4401					146
33а903р6Э (П 98010М.14)	50	37 1129 4182	Слабые растворы кислот и щелочей (до 20%); минеральные масла и нефтепродукты	90	От —30 до +40	Н-А05КУ2	24
	80	37 1129 4206					31
	100	37 1139 4330				Н-Б05КУ2	83
	125	37 1139 4354					88
	150	37 1139 4378					104
	200	37 1139 4402					125
33а903р7Э (П 98010М.15)	50	37 1129 4183		90	От —30 до +40	В-А05КУ2Э	60
	80	37 1129 4207					67
	100	37 1139 4331				В-Б05КУ2Э	104
	125	37 1139 4355					109
	150	37 1139 4379					125
	200	37 1139 4403					146

Продолжение

Условное обозначение (номер чертежа)	Условный проход D_y, мм	Код ОКП	Рабочая среда	Температура среды, °С: рабочей	Температура среды, °С: окружающей	Тип электропривода	Масса, кг
33а903р1Т (П 98010М.16)	50	37 1129 4184	Жидкий корм: комбикорм (одна часть) и вода (три части)	50	От —10 до +60	Н-А05КТ2	24
	80	37 1129 4208					31
	100	37 1139 4332				Н-Б05КТ2	86
	125	37 1139 4356					91
	150	37 1139 4380					107
	200	37 1139 4404					128
33а903р1Т (П 98010М.17)	50	37 1129 4185		50	От —10 до +60	В-А05КТ2	60
	80	37 1129 4209					67
	100	37 1139 4333				В-Б05КТ2	107
	125	37 1139 4357					112
	150	37 1139 4381					128
	200	37 1139 4405					149
33а903р2Т (П 98010М.18)	50	37 1129 4186	Серная кислота (от 10 до 24%); двуокись титана (от 50 до 300 г/л); агрессивная абразивная пульпа (pH от 1,2 до 11): крупность частиц твердых включений до 3 мм, концентрация щелочей и минеральных кислот до 30% в растворе (кроме азотной и фтористоводородной кислот). Агрессивно-щелочные и абразивные пульпы с содержанием окиси натрия (до 300 г/л), окиси калия (до 300 г/л) и твердых взвешенных частиц: соды, нефелина, боксита, известняка, сульфата, красного шлама, алюмосиликатов натрия и калия, гидроокиси алюминия, пека, кварца, алунита; размер частиц до 2 мм, содержание до 1000 г/л	110	От —10 до +60	Н-А05КТ2	24
	80	37 1129 4210					31
	100	37 1139 4334				Н-Б05КТ2	86
	125	37 1139 4358					91
	150	37 1139 4382					107
	200	37 1139 4406					128
33а903р3Т (П 98010М.19)	50	37 1129 4187		110	От —10 до +60	В-А05КТ2	60
	80	37 1129 4211					67
	100	37 1139 4335				В-Б05КТ2	107
	125	37 1139 4359					112
	150	37 1139 4383					128
	200	37 1139 4407					149
33а903р4Т (П 98010М.20)	50	37 1129 4188	Серная (до 20%), соляная (до 15%) и азотная (до 5%) кислоты; каустик или гидроокись калия (до 20 г/л)	60	От —10 до +60	Н-А05КТ2	24
	80	37 1129 4212					31
	100	37 1139 4336				Н-Б05КТ2	86
	125	37 1139 4360					91
	150	37 1139 4384					107
	200	37 1139 4408					128
33а903р5Т (П 98010.21)	50	37 1129 4189		60	От —10 до +60	В-А05КТ2	60
	80	37 1129 4213					67
	100	37 1139 4337				В-Б05КТ2	107
	125	37 1139 4361					112
	150	37 1139 4385					128
	200	37 1139 4409					149
33а903р6Т (П 98010М.22)	50	37 1129 4190	Слабые растворы кислот и щелочей (до 20%); минеральные масла и нефтепродукты	90	От —10 до +60	Н-А05КТ2	24
	80	37 1129 4214					31
	100	37 1139 4338				Н-Б05КТ2	86
	125	37 1139 4362					91
	150	37 1139 4386					107
	200	37 1139 4410					128
33а903р7Т (П 98010М.23)	50	37 1129 4191		90	От —10 до +60	В-А05КТ2	60
	80	37 1129 4215					67
	100	37 1139 4339				В-Б05КТ2	107
	125	37 1139 4363					112
	150	37 1139 4387					128
	200	37 1139 4411					149

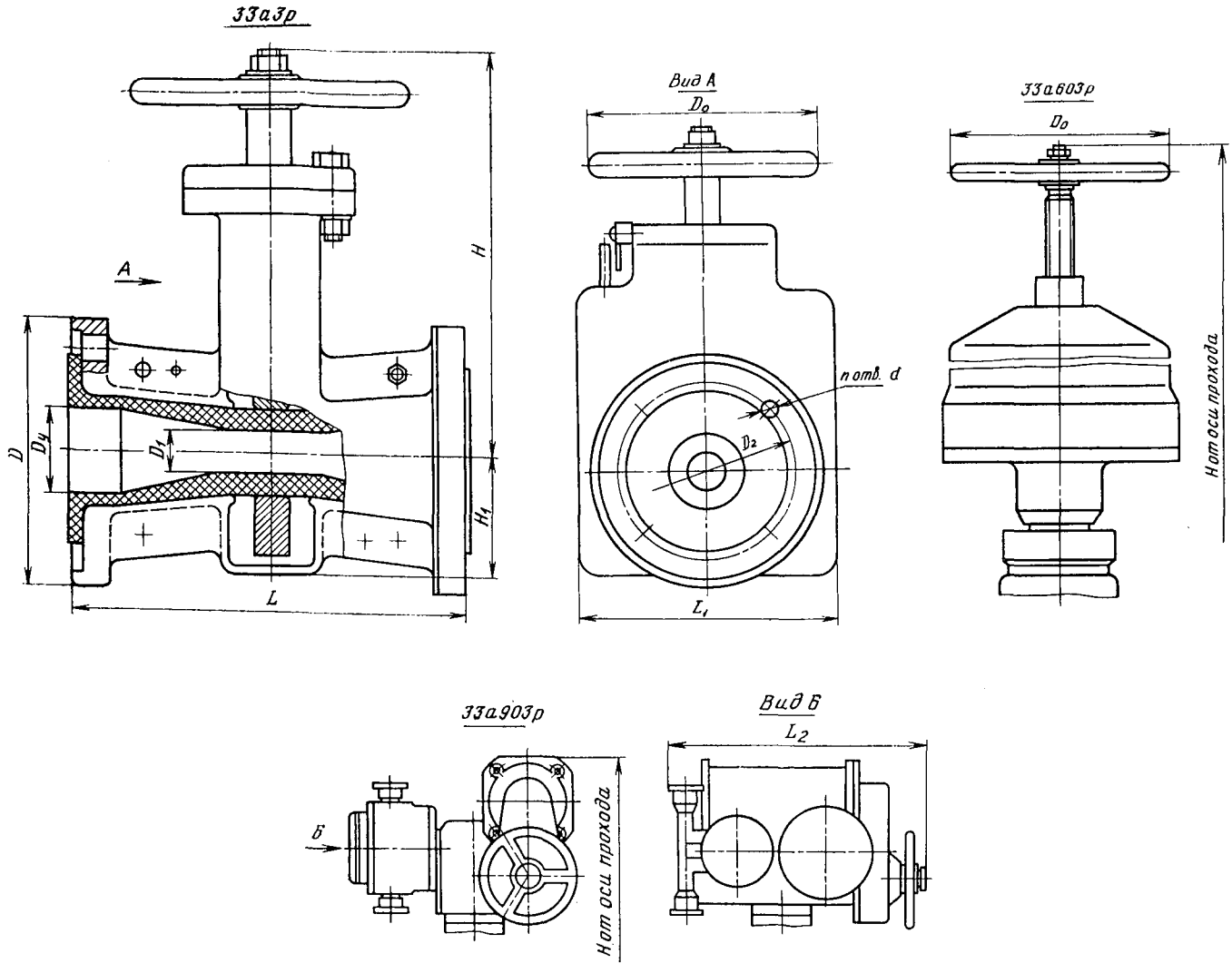

ОСНОВНЫЕ ГАБАРИТНЫЕ И ПРИСОЕДИНИТЕЛЬНЫЕ РАЗМЕРЫ (мм)

Номер чертежа	Условный проход D_y	D	D_1	D_2	D_0	H	H_1	L	L_1	n	d	L_2
П 98005М П 98007М П 98010М	50	160 150 160	25	125	120 160 —	446 236 500	70 75 70	230	180	8	18	400
П 98005М П 98007М П 98010М	80	195	40	160	160 200 —	580 294 560	98	310	225	8	18	344
П 98005М П 98007М П 98010М	100	215	60	180	200 280 —	715 420 705	125	350	310	16	18	645
П 98005М П 98007М П 98010М	125	245	60	210	280 280 —	945 385 610	127	400	336	16	18	645
П 98005М П 98007М П 98010М	150	280	100	240	280 450 —	1045 520 745	180	480	400	16	23	660
П 98005М П 98007М П 98010М	200	335	96	295	280 450 —	1045 510 750	182	600	484	16	23	645

30Б3бк
(КЗ 11082)

Задвижка клиновая фланцевая

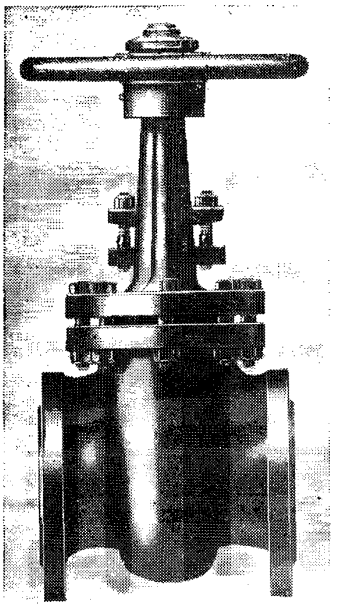

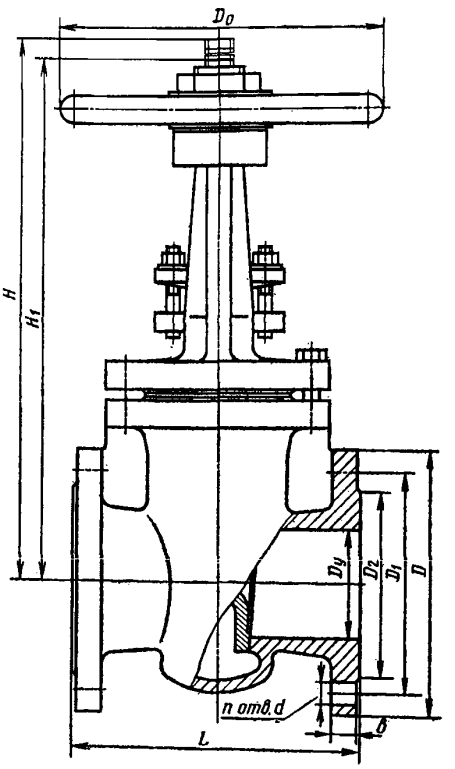

Применяется на трубопроводах для сред, по отношению к которым материал основных деталей коррозионно-стоек, рабочей температурой до 200° С.

$P_у$	1,6 (16)
$P_{пр}$	2,4 (24)

Присоединение к трубопроводу — фланцевое с присоединительными размерами по ГОСТ 12815—80 (исп. 1, ряд 1). Задвижка может быть изготовлена с ответными фланцами.

Затвор — упругий клин.

Уплотнение шпинделя — сальниковое. Подтяжка сальника — анкерными болтами.

Верхнее уплотнение задвижки обеспечивает разгрузку сальника при полностью открытом затворе.

Герметичность затвора по 3-му классу ГОСТ 9544—75.

Управление задвижкой — ручное, маховиком.

Максимальное усилие на маховике при закрывании задвижки: 470 (47) — для D_y 50 мм; 750 (75) — для D_y 80 мм; 600 (60) — для D_y 100 мм; 775 (77,5) — для D_y 150 мм; 800 (80) — для D_y 200 мм.

ОСНОВНЫЕ ГАБАРИТНЫЕ, ПРИСОЕДИНИТЕЛЬНЫЕ РАЗМЕРЫ (мм), КОД ОКП и МАССА (кг)

Условный проход D_y	Код ОКП	L	D	D_1	D_2	d	b	H	H_1	D_0	n	Масса
50	37 1121 1009	180	160	125	102	18	15	373	313	240	4	28
80	37 1121 1010	210	195	160	138	18	19	487	395	240	4	40
100	37 1131 1010	230	215	180	158	18	21	560	450	320	8	56
150	37 1131 1012	280	280	240	212	23	25	750	590	400	8	108
200	37 1131 1013	330	335	295	268	23	27	750	586	400	12	140

Задвижку устанавливают на трубопроводе в любом рабочем положении.

Условия эксплуатации — климатические исполнения У1, У2 и Т1, Т2 по ГОСТ 15150—69.

Условия транспортирования и хранения 7 (Ж1) по ГОСТ 15150—69.

Материал основных деталей: корпус, крышка, клин — бронза БрО3Ц7С5Н1; шпиндель — сталь 10Х17Н13М3Т; втулка — бронза БрА10Ж3Мц2.

Допускается замена указанных материалов другими по согласованию с заказчиком.

Задвижка относится к классу ремонтируемых.

Гарантийный срок — 12 месяцев со дня ввода в эксплуатацию.

Гарантийная наработка — 200 циклов.

Изготовление и поставка — по ТУ 26-07-1059-73.

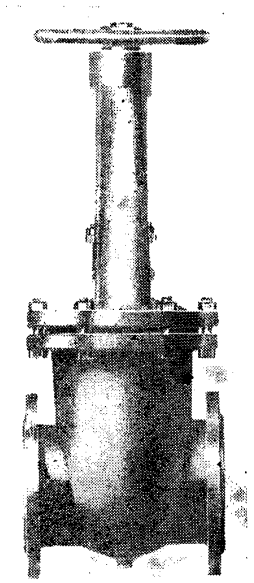

30тн12п (НА 11108)

Задвижка клиновая с выдвижным шпинделем фланцевая

Применяется на трубопроводах для агрессивных сред рабочей температурой до 200° С.

$P_у$	2,5 (25)
$P_{пр}$	3,8 (38)

Присоединение к трубопроводу — фланцевое с присоединительными размерами по ГОСТ 12815—80 (исп. 9, ряд 2).

Затвор — двухдисковый клин с боковыми направляющими поверхностями.

Уплотнение в затворе — кольца из фторопласта в дисках клина.

Уплотнение шпинделя — сальниковое.

Подтяжка сальника — откидными болтами.

Герметичность затвора по 2-му классу ГОСТ 9544—75.

Управление задвижкой — ручное, маховиком.

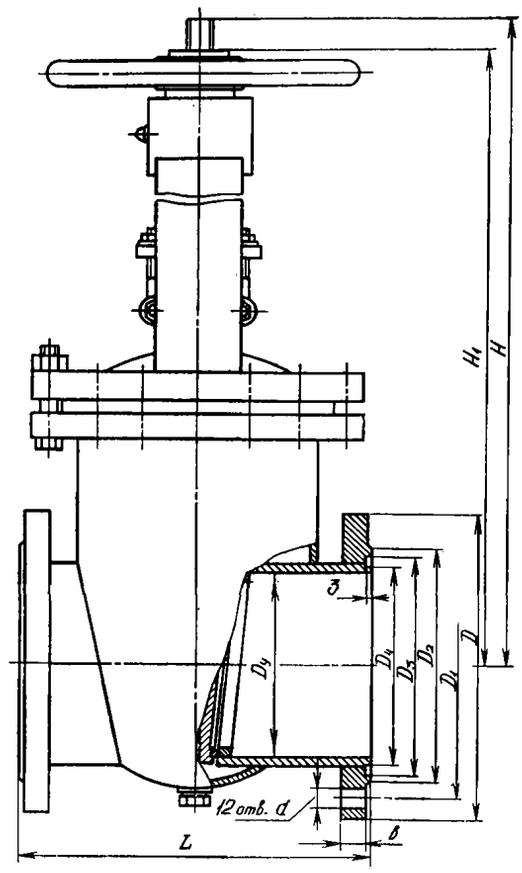

Максимальное усилие на маховике при закрывании задвижки: 340 (34) — для D_y 200 мм; 565 (56,5) — для D_y 250 мм.

Задвижку устанавливают на трубопроводе в любом рабочем положении.

Условия эксплуатации — климатическое исполнение У1 по ГОСТ 15150—69.

Транспортирование и хранение по ГОСТ 5762—74.

Материал основных деталей: корпус, крышка и диск — титановый сплав ВТ1-0; стойка — сталь; уплотнительные кольца сальника — фторопласт 4.

Задвижка относится к классу ремонтируемых.

Гарантийный срок — 12 месяцев со дня ввода в эксплуатацию.

Гарантийная наработка — 300 циклов.

Гарантийный срок задвижек, аттестованных на высшую категорию качества, — 18 месяцев со дня ввода в эксплуатацию. Гарантийная наработка при этом — 600 циклов.

Изготовление и поставка — по ТУ 26-07-1216—79.

ОСНОВНЫЕ ГАБАРИТНЫЕ, ПРИСОЕДИНИТЕЛЬНЫЕ РАЗМЕРЫ (мм), КОД ОКП и МАССА (кг)

Условный проход D_y	Код ОКП	L	D	D_1	D_2	D_3	D_4	H	H_1	b	d	Масса
200	37 1131 1022	400	360	310	278	260	238	940	740	31	27	92
250	37 1141 1005	450	425	370	335	313	291	1135	880	33	30	105

ЗАДВИЖКИ ИЗ СЕРОГО И КОВКОГО ЧУГУНА

Наименование и краткая характеристика	Условное обозначение и номер чертежа	Рабочая среда	Температура рабочей среды, °С	Калькодержатель	Изготовитель	Стр.
Клиновая с выдвижным шпинделем фланцевая, на P_y 0,1 (1), D_y 1300 мм	30ч946бк (386.00.00)	Доменный и коксовый газ	До 200	Дебальцевский завод по ремонту металлургического оборудования (г. Дебальцево Донецкой обл.)	Дебальцевский завод по ремонту металлургического оборудования	24
То же на P_y 0,05 (0,5), D_y 1500 мм	30ч946бк (387.00.00)	То же	До 85			
Клиновая с невыдвижным шпинделем с конической передачей фланцевая, на P_y 0,25 (2,5), D_y 1000 и 1200 мм	30ч525бр (ПТ 12001)	Вода и пар	До 100	ПО «Пензтяжпромарматура»	ПО «Пензтяжпромарматура»	
То же с электроприводом, на P_y 0,25 (2,5), D_y 1000, 1200, 1400, 1600 и 2000 мм	30ч925бр (ПТ 12001)	То же	До 120			25
	(417.00.00, 418.00.00)	Вода	До 100	Дебальцевский завод по ремонту металлургического оборудования	Дебальцевский завод по ремонту металлургического оборудования	
Клиновая с выдвижным шпинделем фланцевая, на P_y 0,25 (2,5), D_y 500 и 600 мм	30ч36бк (КЗ 13020)	Коксовый и топливный газ	До 250	ПО «Курганармхиммаш»	ПО «Курганармхиммаш» (КЗ 13020—D_y 500, 600 и 800 мм)	
То же с конической передачей, на P_y 0,16 (1,6), D_y 800, 1000 и 1200 мм	30ч536бк (КЗ 13020)	Коксовый и топливный газ	До 250			29
	(ПТ 13002)	Природный газ	До 150	ПО «Пензтяжпромарматура»	ПО «Пензтяжпромарматура» (ПТ 13002—D_y 1000 и 1200 мм)	
То же с электроприводом, на P_y 0,25 (2,5), D_y 600 мм	30ч936бк (КЗ 13020)	Коксовый и топливный газ	До 250	ПО «Курганармхиммаш»	ПО «Курганармхиммаш»	
То же с электроприводом, на P_y 0,16 (1,6), D_y 800, 1000 и 1200 мм	30ч936бк (КЗ 13020)	То же	До 250		ПО «Курганармхиммаш» (КЗ 13020—D_y 800 мм)	
	(ПТ 13002)	Природный газ	До 150	ПО «Пензтяжпромарматура»	ПО «Пензтяжпромарматура» (ПТ 13002—D_y 1000 и 1200 мм)	
Параллельная двухдисковая с выдвижным шпинделем фланцевая, на P_y 0,4 (4), D_y 200, 250, 300 и 400 мм	30ч7бк (ГЛ 16003)	Газ	До 100	НИИОгаз (Москва)	Днепропетровский завод горношахтного оборудования (D_y 250 и 400 мм); Георгиевский арматурный завод имени В. И. Ленина (D_y 300 мм); Теплогорский литейно-механический завод (г. Теплая Гора Пермской обл.) (D_y 200 мм); ПО «Белгородхиммаш» (Ракитянский арматурный завод, пос. Ракитное Белгородской обл.) (D_y 250 мм)	32
Клиновая с выдвижным шпинделем фланцевая, на P_y 0,4 (4), D_y 40, 50, 65 и 80 мм	30кч70бр, п (СЗ 13029)	Бензин и керосин	От —30 до +100	Семеновский арматурный завод (г. Семенов Горьковской обл.)	Семеновский арматурный завод	34
Клиновая с выдвижным шпинделем фланцевая, на P_y 0,4 (4), D_y 200 и 250 мм	31ч7бк (ГЛ 13072)	Топливный газ	До 100	Георгиевский арматурный завод имени В. И. Ленина (г. Георгиевск Ставропольского края)	Георгиевский арматурный завод имени В. И. Ленина	36

Продолжение

Наименование и краткая характеристика	Условное обозначение и номер чертежа	Рабочая среда	Температура рабочей среды, °С	Калькодержатель	Изготовитель	Стр.
Клиновая с невыдвижным шпинделем фланцевая, на P_p 0,6 (6), D_y 50, 80, 100, 150, 200. 250, 300 и 400 мм	30ч47бк (АС 12004)	Газ	До 100	Семипалатинский арматурный завод (г. Семипалатинск Казахской ССР)	Семипалатинский арматурный завод; Душанбинский арматурный завод имени Орджоникидзе (Таджикская ССР) (30ч47бк4 — D_y 100 мм)	37
То же, на P_y 1 (10), D_y 50, 80, 100, 150, 200, 250, 300 и 400 мм	30ч47бр (АС 12004)	Вода	До 100			
	30ч47бк (АС 12004)	Масло и нефть				
Параллельная с невыдвижным шпинделем фланцевая, на P_y 1 (10), D_y 80, 100, 150, 200, 250, 300, 400, 600, 1000 и 1200 мм	30ч3бр (3287-00, 3198-00)	Вода	До 40	Московский завод «Водоприбор»	Московский завод «Водоприбор»	39
То же с электроприводом, на P_y 1 (10), D_y 600, 1000 и 1200 мм	30ч903бр (3414-00)					
Параллельные с выдвижным шпинделем, фланцевые, на P_y 1 (10), D_y 50, 80, 100, 125, 150, 200, 250, 300, 350 и 400 мм	30ч6бр (ГЛ 16003)	Вода и пар	До 225	Георгиевский арматурный завод имени В. И. Ленина; НИИОгаз (Москва)	Георгиевский арматурный завод имени В. И. Ленина (30ч6бр — D_y 50, 80, 300 и 350 мм; 30ч6бкII — D_y 300 и 350 мм; 30ч906бр — D_y 300 мм; 30ч706бр — D_y 300 мм); Бельцевский опытный завод коммунального оборудования (г. Бельцы Молдавской ССР) (30ч6бр — D_y 50 и 80 мм); Чуфаровский арматурный завод (пос. Чуфарово Ульяновской обл.) (30ч6бр — D_y 100, 300 и 400 мм; 30ч906бр — D_y 400 мм); Сызранский механический завод (Куйбышевская обл.) (30ч6бр — D_y 50, 80, 100, 125 и 150 мм); Теплогорский литейно-механический завод (30ч6бр — D_y 200 мм); Черняховский авторемонтный завод (Калининградская обл.) 30ч6бр — D_y 50 мм); Днепропетровский завод горношахтного оборудования (30ч6бр — D_y 150 и 400 мм; 30ч6бкII — D_y 150 и 400 мм; 30ч706бр — D_y 400 мм); 30ч906бр, бк II — D_y 400 мм); Никопольский литейно-механический завод «Большевик» (Днепропетровская обл.) (30ч6бр, 30ч906бр — D_y 100 и 150 мм); Душанбинский арматурный завод имени Орджоникидзе (30ч6бр — D_y 50 и 80 мм);	41
	30ч6бк, бкII (ГЛ 16003)	Масло и нефть	До 90			
То же с электроприводом, на P_y 1 (10), D_y 100, 150, 200, 250, 300 и 400 мм	30ч906бр (ГЛ 16003)	Вода и пар	До 225			
	30ч906бк (ГЛ 16003)	Масло и нефть	До 90			
То же с гидроприводом, на P_y 1 (10), D_y 200, 250, 300, 350 и 400 мм	30ч706бр (ГЛ 16002)	Вода	До 50			

Продолжение

Наименование и краткая характеристика	Условное обозначение и номер чертежа	Рабочая среда	Температура рабочей среды, °С	Калькодержатель	Изготовитель	Стр.
					ПО «Белгородхиммаш» (Ракитянский арматурный завод, пос. Ракитное Белгородской обл.) (30ч6бр — D_y 200 и 250 мм; 30ч6бкII — D_y 200 и 250 мм; 30ч706бр — D_y 200 и 250 мм; 30ч906бр — D_y 200 мм); ПО «Прикарпатпромарматура» (г.Львов) (30ч6бр — D_y 150 и 300 мм; 30ч906бр — D_y 300 мм)	
Параллельная с невыдвижным шпинделем, на P_y 1 (10), D_y 500 мм	30ч37бр (1039050)	Вода	До 120	Славянский завод тяжелого машиностроения (г. Славянск Донецкой обл.), ПО «Новокраматорский машиностроительный завод» (Донецкая обл.)	Славянский завод тяжелого машиностроения	46
То же с электроприводом, на P_y 1 (10), D_y 600 и 800 мм	30ч937бр (1039060.600, 1039080.800)					
С обрезиненным клином с невыдвижным шпинделем фланцевая, на P_y 1 (10), D_y 50, 80, 100, 150 и 200 мм	30вч39р (МЗВ)	Вода	До 75	Московский завод «Водоприбор»	Московский завод «Водоприбор»	48
Параллельные фланцевые, на P_y 1 (10), D_y 500 и 600 мм	30ч59нж 30ч959нж (КЗ 19036)	Сточные и загрязненные среды	До 50	ПО «Курганармхиммаш»	ПО «Курганармхиммаш»	50
Клиновая с невыдвижным шпинделем фланцевая, на P_y 1 (10), D_y 50, 80, 100 и 150 мм	30ч61нж (АС 12018)	Вода и топливный газ	До 100	Семипалатинский арматурный завод (г.Семипалатинск Казахской ССР)	Семипалатинский арматурный завод	52
	30ч61бр (АС 12018)	Вода				
	30ч61бк (АС 12018)	Топливный газ				
Клиновая с невыдвижным шпинделем фланцевая, на P_y 1 (10), D_y 1200 и 1400 мм	30ч330бр (ПТ 12002)	Вода и пар	До 120	ПО «Пензтяжпромарматура»	ПО «Пензтяжпромарматура»	55
То же с гидроприводом, на P_y 1 (10), D_y 600 мм	30ч730бр (ПТ 11017)	Вода	До 40			
То же с червячной или конической передачей, на P_y 1 (10), D_y 600, 1000, 1200 и 1400 мм	30ч530бр (ПТ 12005)	То же	До 120			
То же с электроприводом, на P_y 1 (10), D_y 600, 1000, 1200, 1400 и 1600 мм	30ч930бр (ПТ 12005, ПТ 12002)	Вода и пар	До 120			
Клиновые параллельные фланцевые, на P_y 1 (10), D_y 600 мм	30ч515бр (П600.00.00.00)	Вода	До 120	ПО «Салаватнефтемаш» (г. Салават Башкирской АССР)	ПО «Салаватнефтемаш»	61
	30ч515бк (П600.00.00.00)	Масло и нефть				
То же с электроприводом, на P_y 1 (10), D_y 600 мм	30ч915бр (ЭП 600.00.00.00)	Вода	До 120	То же	То же	61
	30ч915бк (ЭП 600.00.00.00)	Масло и нефть				

Продолжение

Наименование и краткая характеристика	Условное обозначение и номер чертежа	Рабочая среда	Температура рабочей среды, °С	Калькодержатель	Изготовитель	Стр.
Параллельная с невыдвижным шпинделем с гидроприводом фланцевая, на P_y 1 (10), D_y 1200 мм	30ч715бр (КЗ 14002)	Вода	До 120	ПО «Курганармхиммаш»	ПО «Курганармхиммаш»	61
То же с электроприводом, на P_y 1 (10), D_y 1200 мм	30ч915бр (381.00.00)			Дебальцевский завод по ремонту металлургического оборудования (г. Дебальцево Донецкой обл.)	Дебальцевский завод по ремонту металлургического оборудования	
Клиновая с выдвижным шпинделем с гидроприводом фланцевая, на P_y 1 (10), D_y 200 и 250 мм	30ч760бр (Л 13085)	Вода; вода оросительных систем, минерализованная до 6 г/л	До 50	ПО «Белгородхиммаш» (Ракитянский арматурный завод, пос. Ракитное Белгородской обл.)	ПО «Белгородхиммаш» (Ракитянский арматурный завод)	65
Клиновая с выдвижным шпинделем фланцевая, на P_y 1 (10), D_y 50, 80, 100, 125, 150, 200 и 250 мм	31ч6бр (ГЛ 13061)	Вода и пар	До 225	Георгиевский арматурный завод имени В. И. Ленина (г. Георгиевск Ставропольского края)	Георгиевский арматурный завод имени В. И. Ленина (31ч6бр — D_y 200 и 250 мм; 31ч906бр — D_y 200 и 250 мм; 31ч6нж — D_y 80 мм; 31ч6нж3 — D_y 100, 125 и 150 мм; 31ч906нж2 — D_y 100 и 150 мм; 31ч906бк — D_y 200 и 250 мм;	67
То же с электроприводом, на P_y 1 (10), D_y 100, 125, 150, 200 и 250 мм	31ч906бр (ГЛ 13061)	Вода и пар			Душанбинский арматурный завод имени Орджоникидзе (Таджикская ССР) (31ч6бр — D_y 50, 80, 100 и 150 мм); Бельцевский опытный завод коммунального оборудования (г. Бельцы Молдавской ССР) (D_y 50 мм); ПО «Тулаэлектропривод» (Ханинский арматурный завод) (пос. Ханино Тульской обл.) (D_y 80 мм); Теплогорский литейно-механический завод (г. Теплая Гора Пермской обл.) (31ч6бр — D_y 200 мм); ПО «Белгородхиммаш» (Ракитянский арматурный завод, пос. Ракитное Белгородской обл.) (31ч6бр — D_y 200 и 250 мм); ПО «Кролевецпромарматура» (D_y 50 мм)	
То же, на P_y 1 (10), D_y 50, 80, 100, 125 и 150 мм	31ч6нж (ГЛ 13061)	Вода, пар, каменноугольные смолы, надсмольные воды, фенолят, воздух, бензольные углеводороды, загрязненные неабразивные материалы и неагрессивные жидкости	До 225			
То же с электроприводом, на P_y 1 (10), D_y 100, 125 и 150 мм	31ч906нж (ГЛ 13061)					
То же, на P_y 1 (10), D_y 200 и 250 мм	31ч6бк (ГЛ 13061)	Нефть и масла	До 90			
То же с электроприводом, на P_y 1 (10), D_y 200 и 250 мм	31ч906бк (ГЛ 13061)					
Клиновые с выдвижным шпинделем фланцевые, на P_y 1 (10), D_y 50, 125 и 150 мм	31ч12нж (ГЛ 13082)	Конденсат коксового газа, каменноугольные смолы, растворы щелочей натрия, растворы фенолятов натрия	До 225	НИИОгаз	Георгиевский арматурный завод имени В. И. Ленина (г. Георгиевск Ставропольского края)	71
То же с электроприводом, на P_y 1 (10), D_y 150 мм	31ч912нж (ГЛ 13082)					
То же, на P_y 1 (10), D_y 50, 125 и 150 мм	31ч12нж1 (ГЛ 13082)	Нефть и масла	До 90	То же	То же	71
То же с электроприводом, на P_y 1 (10), D_y 150 мм	31ч912нж2 31ч912нж3 (ГЛ 13082)					

Продолжение

Наименование и краткая характеристика	Условное обозначение и номер чертежа	Рабочая среда	Температура рабочей среды, °С	Калькодержатель	Изготовитель	Стр.
Клиновая с гидроприводом фланцевая, на P_y 1 (10), D_y 50, 80, 100 и 150 мм	31ч713бр (ДЗ 13101)	Вода	До 50	Душанбинский арматурный завод имени Орджоникидзе (Таджикская ССР)	Душанбинский арматурный завод имени Орджоникидзе	73
Клиновая с невыдвижным шпинделем фланцевая, на P_y 1 (10), D_y 100 мм	31ч14бр (ДЗ 13105)	Вода и пар	До 225	То же	То же	74
Шланговая фланцевая, на P_y 1 (10), D_y 15, 25, 32, 40 и 50 мм	33ч1р (УЛ 98029)	Агрессивные среды	До 65	Уральский арматурный завод имени В. И. Ленина (г. Уральск Казахской ССР)	Уральский арматурный завод имени В. И. Ленина	75
	33ч1р1 (УЛ 98029)	Агрессивные среды, минеральные масла и нефтепродукты	До 90			
	33ч1р2 (УЛ 98029)	Агрессивные среды и пульпа	До 110			
Клиновые с выдвижным шпинделем фланцевые, на P_y 1,6 (16), D_y 50, 80 и 100 мм	31ч11нж 31ч11нж2 (ГЛ 13071)	Вода	До 100	НИИОГаз	Георгиевский арматурный завод имени В. И. Ленина	76
	31ч11нж1 31ч11нж3 (ГЛ 13071)	Нефть и масло	До 90			
То же с электроприводом, на P_y 1,6 (16), D_y 100 мм	31ч911нж 31ч911нж2 (ГЛ 13071)	Вода	До 100	То же	То же	
	31ч911нж1 31ч911нж3 (ГЛ 13071)	Нефть и масло	До 90			
Клиновая с выдвижным шпинделем фланцевая, на P_y 2,5 (25), D_y 100 мм	30вч57бк (Л 11149)	Вода и пар	До 300	ЛенНПОА «Знамя труда» имени И. И. Лепсе	Бакинский завод нефтепромыслового машиностроения имени П. Монтина	81
	30вч57бк1 (Л 11149)	Нефть и тяжелые нефтепродукты				
	30вч57бк2 (Л 11149)	Масло и легкие нефтепродукты	До 200			

30ч946бк (386.00.00, 387.00.00)

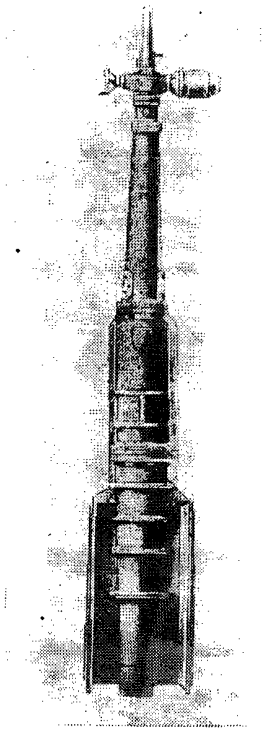

Задвижка клиновая с выдвижным шпинделем фланцевая

Применяется на газопроводах металлургических и коксохимических заводов для доменного и коксового газов рабочей температурой до 200° С (386.00.00) и до 85° С (387.00.00).

	386.00.00	387.00.00
$P_у$	0,1 (1)	0,05 (0,5)
$P_{пр}$	0,2 (2)	0,1 (1)

Присоединение к трубопроводу — фланцевое.

Уплотнение шпинделя — сальниковое. Подтяжка сальника — шпильками.

Двухдисковый клиновой затвор обеспечивает при закрывании плотное прилегание дисков к уплотнительным поверхностям корпуса при распоре дисков расположенным между ними шаром.

Герметичность затвора по 3-му классу ГОСТ 9544—75.

Управление задвижкой — от электропривода в нормальном исполнении (см. таблицу).

Условный проход задвижки $D_у$, мм	Тип электропривода	Электродвигатель		Время открывания или закрывания, с
		Тип	Мощность, кВт	
1300 1500	В06У2	4АХС100S4У3	3,2	162 186

Задвижку устанавливают на горизонтальном трубопроводе с вертикальным расположением шпинделя, электроприводом вертикально вверх.

При установке задвижек в наклонном или горизонтальном положении должна быть предусмотрена дополнительная опора под электропривод.

Условия эксплуатации — климатическое исполнение У1 по ГОСТ 15150—69.

Транспортирование и хранение — по ГОСТ 5762—74.

Материал основных деталей: корпус, диск и маховик — чугун СЧ 25.

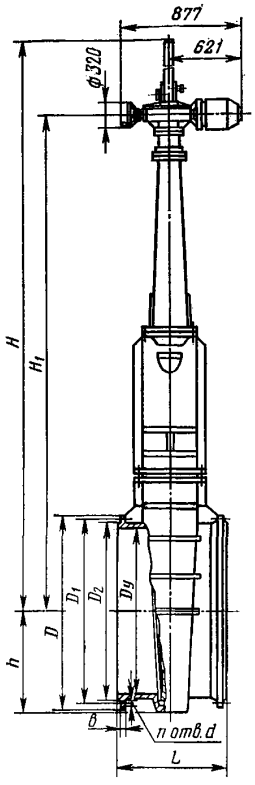

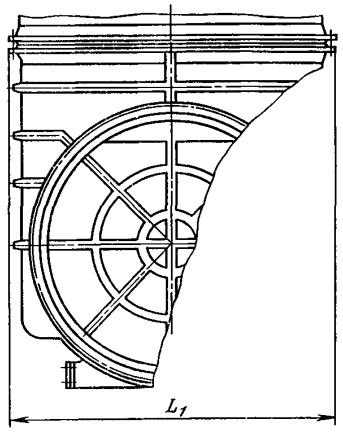

ОСНОВНЫЕ ГАБАРИТНЫЕ, ПРИСОЕДИНИТЕЛЬНЫЕ РАЗМЕРЫ (мм), КОД ОКП и МАССА (кг)

Номер чертежа	Условный проход D_y	Код ОКП	L	L_1	D	D_1	D_2	d	b	H	H_1	n	h	Масса
386.00.00	1300	37 2143 7010	800	1740	1475	1420	1380	30	25	5070	3830	32	760	3642
387.00.00	1500	37 2143 7011	680	1950	1690	1630	1590	30	27	6021	4491	40	917	6300

Задвижка относится к классу ремонтируемых.
Гарантийный срок — 12 месяцев со дня ввода в эксплуатацию.
Гарантийная наработка — 400 циклов.
Изготовление и поставка — по ТУ 26-07-1203—78.

ПТ 12001,
417.00.00,
418.00.00

Задвижки клиновые с невыдвижным шпинделем фланцевые

Применяются на трубопроводах для воды рабочей температурой до 100° С (задвижки 417.00.00, 418.00.00); воды и пара рабочей температурой до 100° С (задвижки ПТ 12001, D_y 1000, 1200, 1600 и 2000 мм) и рабочей температурой до 120° С (задвижка ПТ 12001, D_y 1400 мм).

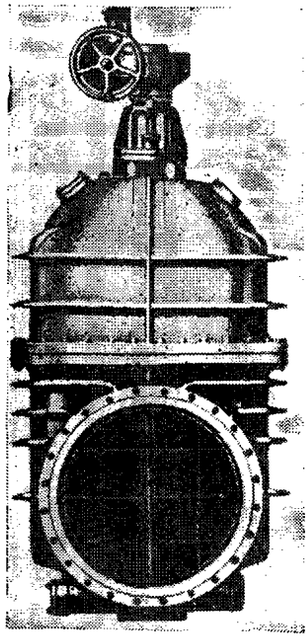

$P_у$ 0,25 (2,5)
$P_{пр}$ 0,4 (4)

Присоединение к трубопроводу — фланцевое с присоединительными размерами по ГОСТ 12815—80 (исп. 1).

Затвор — упругий клин.

Уплотнение затвора — латунные кольца в корпусе и клине.

Герметичность затвора по 3-му классу ГОСТ 9544—75.

Уплотнение шпинделя — сальниковое. Подтяжка сальника — шпильками.

Управление задвижкой — электроприводом (см. таблицу), маховиком через редуктор (30ч525бр).

Условный проход $D_у$, мм	Номер чертежа и исполнение задвижки	Тип электропривода	Электродвигатель		Время открывания или закрывания задвижки, мин	Габаритные размеры электропривода, мм				
			Тип	Мощность, кВт		l	l_1	H_1	H_2	$D_э$
1000	ПТ 12001; 01; 02	Б 099.054М-06	АИРС80В4	3	1,26	921	622	2111	2379	240
	02; 03; 13	Б 099.054М-10	2В100L4	4	1,2	1128	672	2111	2414	240
	08; 09; 16	Б 099.100-06М	4АМС100S4 или АИРС100S4	3,2 или 3	1,3	620	607	2161	2531	400
	10; 11; 17	Б 099.101-06М	В100L4	4	1,3	785	664	2161	2711	400
1200	ПТ 12001; 01; 10	Б 099.053М-03	4АМС100L4 или АИРС100L4	4,25 или 4	От 1,3 до 2,5	1212	780	2540	2810	400
	02; 03; 11	Б 099.053М-10	2В100L4	4	От 1,3 до 2,5	1212	780	2540	2870	400
	06; 07; 13	Б 099.102-03М	4АМС100L4 или АИРС100L4	4,25 или 4	3,1	720	710	2830	3150	400
	08; 09; 14	Б 099.103-03М	2В112М4	5,5	3,1	720	755	2830	3210	400
1400	01; 03	Б 099.053М-07	4АМС132S4	8,5	2,37	1094	935	3189	3824	400
1600	ПТ 12001; 01; 08	Б 099.053М-07	4АМС132S4	8,5	1,6	1297	805	3100	3370	500
	02; 03; 09	Б 099.053М-14	2В112М4	5,5	3,2	1397	795	3100	3485	500
	04; 05; 10	Б 099.102-06М	4АМС132S4	8,5	2,06	730	787	3190	3710	400
	06; 07; 11	Б 099.103-06М	2В132S4	7,5	2,06	820	790	3190	3770	400
2000	ПТ 12001; 01; 08	Б 099.053М-04	4АМС100L4 или АИРС100L4	4,25 или 4	6,4	1212	780	3680	4005	500
	02; 03; 09	Б 099.053М-11	2В100L4	4	12,8	1212	780	3680	4065	500
	04; 05; 10	Б 099.104-03М	4АС132S4	8,5	7,8	720	530	4070	4590	400
	06; 07; 11	Б 099.105-03М	2В132S4	7,5	7,8	820	555	4070	4660	400

Задвижки устанавливают на горизонтальном трубопроводе — вертикально приводом вверх (задвижки 417.00.00, 418.00.00); вертикально и на ребра (задвижки ПТ 12001).

Материалы основных деталей: корпус и крышка — чугун; шпиндель — сталь; набивка — асбестовый шнур.

Код ОКП и масса клапана в зависимости от исполнения приведены в таблице.

Номер чертежа и исполнение	Условный проход D_y, мм	Условное обозначение	Код ОКП	Масса, кг
ПТ 12001-1000	1000	30ч925бр	37 2142 7004	2720
ПТ 12001-1000.01		30ч925брТ	37 2142 7076	2740
02		30ч925брБ	37 2142 7074	2750
03		30ч925брБТ	37 2142 7087	2760
04		30ч525бр	37 2142 1022	2680
05		30ч525брТ	37 2142 1043	2680
06		30ч525брВ	37 2142 1024	2640
07		30ч525брВТ	37 2142 1023	2640
08		30ч925бр1	37 2142 1025	2710
09		30ч925бр1Т	37 2142 7075	2720
10		30ч925бр1Б	37 2142 7077	2780
11		30ч925бр1БТ	37 2142 7088	2785
12		30ч925брЭ	37 2142 7089	2720
13		30ч925брБЭ	37 2142 7090	2750
14		30ч525брЭ	37 2142 1044	2680
15		30ч525брВЭ	37 2142 1045	2640
16		30ч925бр1Э	37 2142 7091	2710
17		30ч925бр1БЭ	37 2142 7092	2780
ПТ 12001-1200	1200	30ч925бр	37 2142 7005	4335
ПТ 12001-1200-01		30ч925брТ	37 2142 7040	4385
02		30ч925брБ	37 2142 7038	4390
03		30ч925брБТ	37 2142 7039	4440
04		30ч525бр	37 2142 1013	4155
05		30ч525брТ	37 2142 1014	4155
06		30ч925бр1	37 2142 7036	4335
07		30ч925бр1Т	37 2142 7043	4385
08		30ч925бр1Б	37 2142 7093	4405
09		30ч925бр1БТ	37 2142 7094	4495
10		30ч925брЭ	37 2142 7095	4335
11		30ч925брБЭ	37 2142 7096	4390
12		30ч525брЭ	37 2142 1046	4155
13		30ч925бр1Э	37 2142 7097	4335
14		30ч925бр1БЭ	37 2142 7098	4405

Номер чертежа и исполнение	Условный проход D_y	Условное обозначение	Код ОКП	Масса, кг
ПТ 12001-1400.01	1400	30ч925бр	37 2142 7006	5035
03		30ч925брТ	37 2142 7041	5090
ПТ 12001-1600	1600	30ч925бр	37 2142 7007	6640
ПТ 12001-1600.01		30ч925брТ	37 2142 7060	6705
02		30ч925брБ	37 2142 7122	6670
03		30ч925брБТ	37 2142 7123	6730
04		30ч925бр1	37 2142 7124	6545
05		30ч925бр1Т	37 2142 7125	6580
06		30ч925бр1Б	37 2142 7126	6600
07		30ч925бр1БТ	37 2142 7127	6630
08		30ч925брЭ	37 2142 7128	6640
09		30ч925брБЭ	37 2142 7129	6665
10		30ч925бр1Э	37 2142 7130	6545
11		30ч925бр1БЭ	37 2142 7131	6597
ПТ 12001-2000	2000	30ч925бр	37 2142 7009	13740
ПТ 12001-2000.01		30ч925брТ	37 2142 7061	13790
02		30ч925брБ	37 2142 7141	13775
03		30ч925брБТ	37 2142 7142	13820
04		30ч925бр1	37 2142 7143	13655
05		30ч925бр1Т	37 2142 7144	13690
06		30ч925бр1Б	37 2142 7145	13755
07		30ч925бр1БТ	37 2142 7146	13790
08		30ч925брЭ	37 2142 7147	13740
09		30ч925брБЭ	37 2142 7148	13755
10		30ч925бр1Э	37 2142 7149	13655
11		30ч925бр1БЭ	37 2142 7150	13755
418.00.00	1200	30ч925бр	37 2142 7005 37 2142 7038	4510
417.00.00	1400	30ч925бр	37 2142 7006	5080

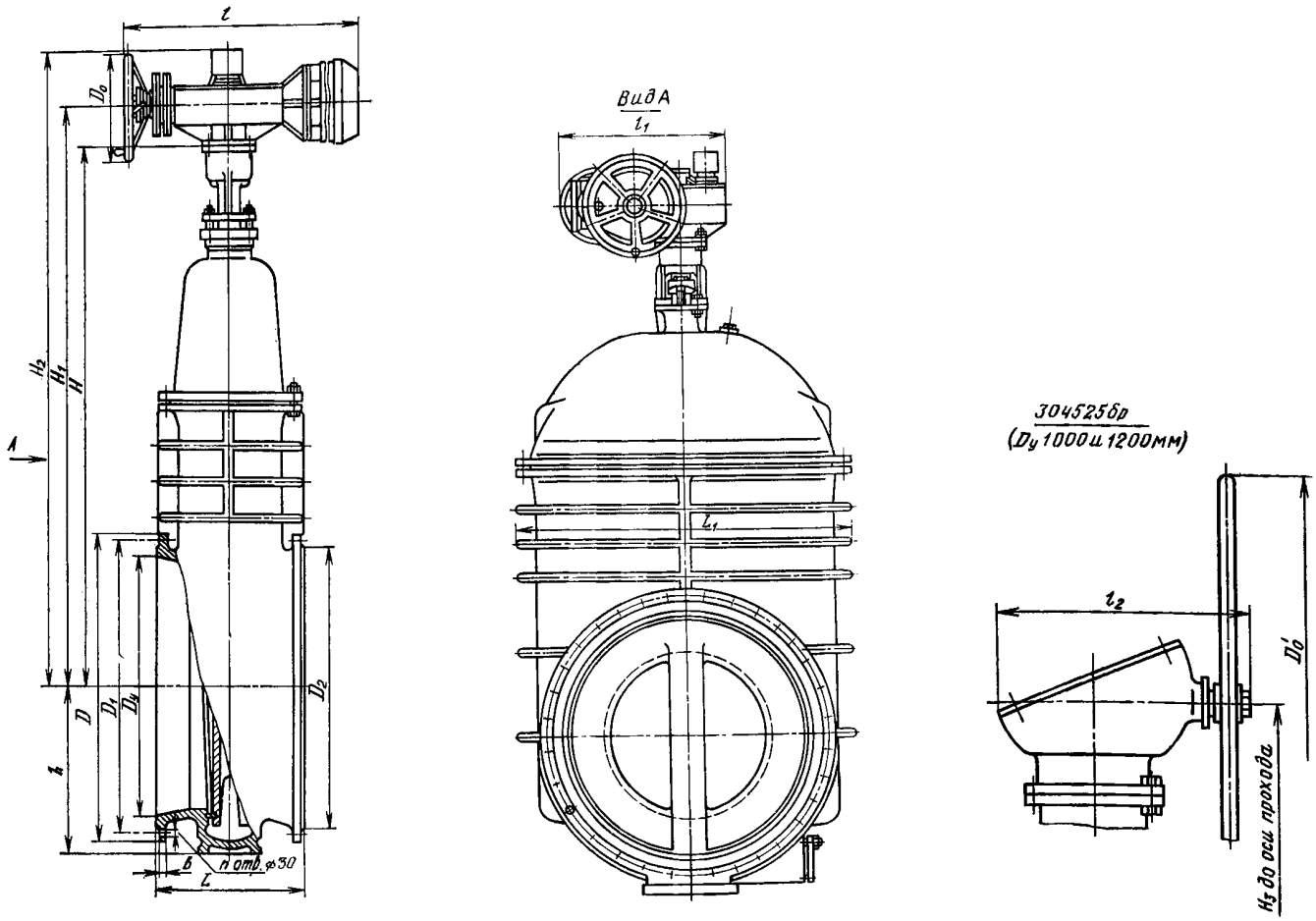

ОСНОВНЫЕ ГАБАРИТНЫЕ И ПРИСОЕДИНИТЕЛЬНЫЕ РАЗМЕРЫ (мм)

Условный проход D_y	D	D_1	D_2	L	L_1	H	b	n	h	D'_0	H_3	l_2
1000	1175	1120	1080	550	1352	2011	31	28	640	640	2176	410
1200	1375	1320	1280	700	1685	2450	35	32	760	1000	2655	600
1400	1575	1520	1480	900	1810	3043	39	36	850	—	—	—
1600	1785	1730	1690	1000	1930	3010	43	40	915	—	—	—
2000	2190	2130	2090	1500	2354	3590	49	48	1145	—	—	—

Задвижки относятся к классу восстанавливаемых.

Гарантийный срок — 18 месяцев со дня ввода в эксплуатацию (задвижки ПТ 12001) и 12 месяцев (задвижки 417.00.00 и 418.00.00).

Гарантийная наработка — 250 циклов.

Изготовление и поставка — по ТУ 26-07-1125—77 (задвижки ПТ 12001) и по ГОСТ 10042—75 (задвижки 417.00.00 и 418.00.00).

30ч36бк,
30ч536бк,
30ч936бк
(ПТ 13002, КЗ 13020)

Задвижки клиновые с выдвижным шпинделем фланцевые

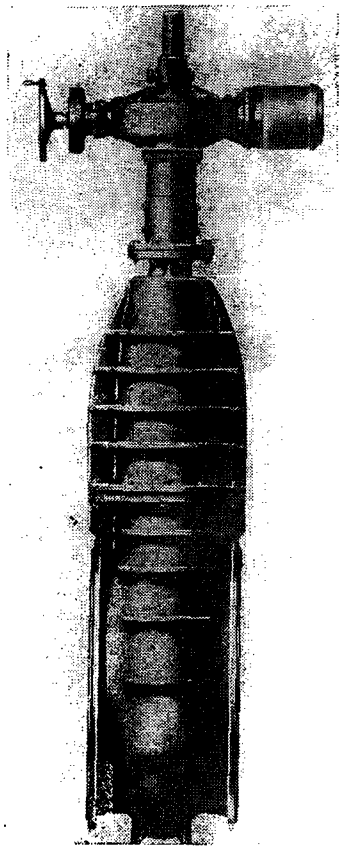

Применяются на трубопроводах для природного газа рабочей температурой до 150° С (задвижки ПТ 13002); для коксового и топливного газов рабочей температурой до 250° С (задвижки КЗ 13020).

	$D_у$ 500 и 600 мм	$D_у$ 800, 1000 и 1200 мм
$P_у$	0,25 (2,5)	0,16 (1,6)
$P_{пр}$	0,4 (4)	0,32 (3,2)
$P_р$ при 250° С	0,2 (2)	—

Присоединение к трубопроводу — фланцевое с присоединительными размерами по ГОСТ 12815—80 (исп. 1).

Задвижки $D_у$ 500, 600 и 800 мм могут быть изготовлены с ответными фланцами.

Герметичность затвора по 1-му классу ГОСТ 9544—75 (для задвижек КЗ 13020) и по 2-му классу (для задвижек ПТ 13002).

Уплотнение шпинделя — сальниковое. Подтяжка сальника — шпильками.

Верхнее уплотнение задвижек предназначено для разгрузки сальника при поднятом до отказа клине.

Управление задвижкой — ручное, маховиком (30ч36бк); от ручной конической передачи (30ч536бк) и от электропривода (30ч936бк) — см. таблицу.

Номер чертежа задвижки	Условный проход $D_у$, мм	Тип электропривода	Электродвигатель: Тип	Электродвигатель: Мощность, кВт	Время срабатывания задвижки, мин.	Габаритные размеры, мм: l	l_1	H	H_1	$D_э$
КЗ 13020	600*	Б 099.100-12М	4АМС100S4У3 или АИРС100S4У2	4	1,59	640	625	2560	2025	400
	800*	Б 099.100-12М			1,02	640	625	3260	2374	400
ПТ 13002	1000	Б 099.054М-06	4АМС100S4 или АИР100S4	3,2 или 3	1,26	921	622	3944	3021	240
		Б 099.100-06М	4АМС100S4У3 или АИРС100S4У2	4,3	1,31	665	613	3944	3071	400
		Б 099.054М-10	2В100L4	4	1,18	1128	672	3944	3021	240
		Б 099.101-06М	В100L4	4	1,31	690	670	3944	3071	400
	1200	Б 099.053М-03	4АМС100L4 или АИР100L4	4,25 или 4	1,3	1212	845	4660	3617	500
		Б 099.053М-10	2В100L4	4	2,48	1377	868	3952	3582	500

* В конструкции задвижек предусмотрен путевой выключатель Б 053.032-02.

Усилие на маховике: 81 (8,1) — для D_y 500 мм; 113 (11,3) — для D_y 600 мм; 170 (17) — для D_y 800 мм.

Задвижки устанавливают на трубопроводе в любом рабочем положении (для D_y 500 мм), электроприводом вверх (для D_y 1000 и 1200 мм). Допускается установка на вертикальном и горизонтальном трубопроводах с горизонтальным расположением шпинделя. При этом ось электродвигателя следует располагать горизонтально, а червячную пару и подшипники качения надо смазать любой консистентной антифрикционной смазкой с температурой каплепадения не ниже 55° С. Под электропривод должна быть установлена опора, предохраняющая несущие детали задвижки от деформации на изгиб (для D_y 600 и 800 мм).

Условия эксплуатации — климатические исполнения У2 и Т2 по ГОСТ 15150—69.

Материал основных деталей: корпус, крышка, клин и сальник — серый чугун; шпиндель — сталь 20Х13; набивка — пропитанный асбест.

Максимальное усилие на маховике, код ОКП и масса клапана в зависимости от исполнения приведены в таблице.

Номер чертежа и исполнение	Условный проход D_y, мм	Условное обозначение	Код ОКП	Максимальное усилие на маховике		Масса, кг	
				при закрывании	при открывании	без ответных фланцев	с ответными фланцами
ПТ 13002	1000	30ч936бк	37 2141 7005	147	—	2410	—
ПТ 13002.01		30ч936бкТ	37 2141 7009	(14,7)		2428	—
02		30ч936бкБ	37 2141 7012	147		2453	—
03		30ч936бкБТ	37 2141 7017	(14,7)	—	2463	—
04		30ч536бк	37 2141 1005	580	740	2363,5	—
05		30ч536бкТ	37 2141 1011	(58)	(74)	2363,5	—
06		30ч936бкI	37 2141 7021	75	100	2409	—
07		30ч936бкIТ	37 2141 7022	(7,5)	(10)	2416	—
08		30ч936бкIБ	37 2141 7023	75	100	2492	—
09		30ч936бкIБТ	37 2141 7024	(7,5)	(10)	2499	—
10		30ч936бкЭ	37 2141 7037	147		2410	—
11		30ч936бкБЭ	37 2141 7025	(14,7)	—	2453	—
12		30ч536бкЭ	37 2141 1007	58 (5,8)	740 (74)	2363,5	—
13		30ч936бкIЭ	37 2141 7026	75	100	2409	—
14		30ч936бкБIЭ	37 2141 7027	(7,5)	(10)	2416	—
ПТ 13002	1200	30ч936бк	37 2141 7006	127 (12,7)	—	4404	—
ПТ 13002.01		30ч936бкБ	37 2141 7015	64 (6,4)	—	4458	—
02		30ч536бк	37 2141 1006	406 (40,6)	—	4221	—
03		30ч936бкТ	37 2141 7028	127 (12,7)	—	4460	—
04		30ч936бкБТ	37 2141 7018	64 (6,4)	—	4516	—
05		30ч536бкТ	37 2141 1012	406 (40,6)	—	4233	—
06		30ч936бкЭ	37 2141 7029	127 (12,7)	—	4404	—
07		30ч936бкБЭ	37 2141 7030	64 (6,4)	—	4458	—
08		30ч536бкЭ	37 2141 1015	406 (40,6)	—	4221	—
КЗ 13020	500	30ч36бк	37 2131 1005	—	81 (8,1)	590	633
КЗ 13020-600	600	30ч936бк	37 2131 7005	—	500	953,2	1007
КЗ 13020-600.01		30ч936бкТ	37 2131 7015	—	(50)		
02		30ч36бк	37 2131 1006	—	113 (11,3)	852,4	906
КЗ 13020-800	800	30ч936бк	37 2131 7007	—	500	1749,2	1857,8
КЗ 13020-800.01		30ч936бкТ	37 2131 7016	—	(50)		
02		30ч536бк	37 2131 1014	—	114) (11,4)	1704,2	1812,8

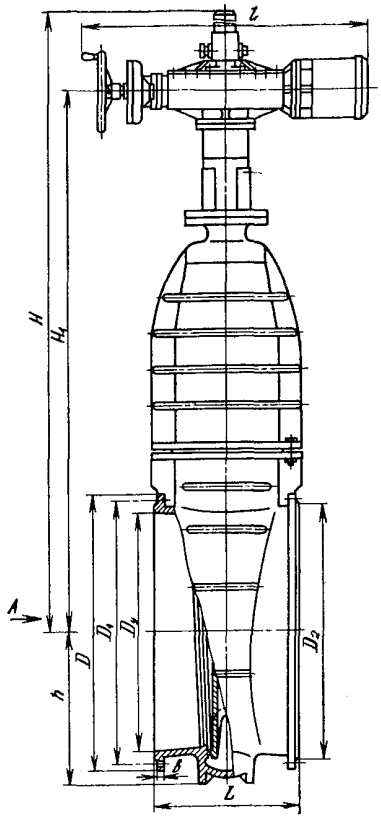

Вид А

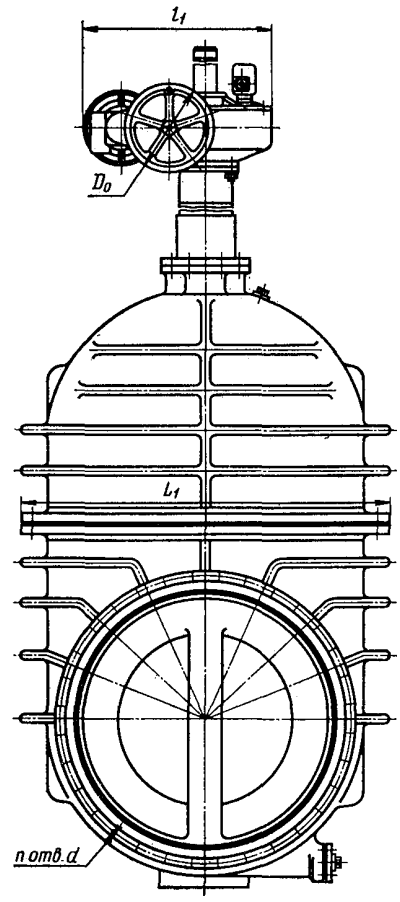

154536бк

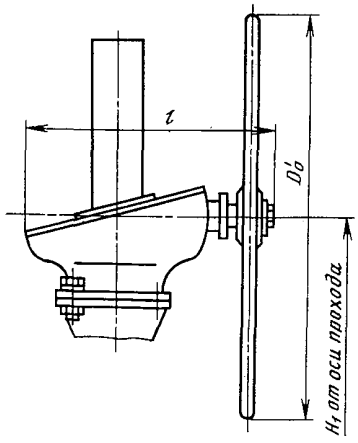

304366к

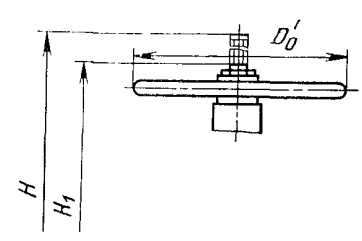

ОСНОВНЫЕ ГАБАРИТНЫЕ И ПРИСОЕДИНИТЕЛЬНЫЕ РАЗМЕРЫ (мм)

Условное обозначение	Условный проход $D_у$	D	D_1	D_2	L	L_1	b	d	n	H	H_1	h	D_0'
30ч36бк	500	640	600	570	350	786	25	23	16	2120	1665	370	640
30ч36бк	600	755	705	670	390	940	25	25	20	2632	1967	420	640
30ч936бк										—	—	420	—
30ч36бк	800	975	920	880	470	1205	25	30	24	3300	2475	545	640
30ч536бк										—	2492	545	400
30ч936бк										—	—	545	—
30ч536бк	1000	1175	1120	1080	550	1352	31	30	28	—	3086	640	640
30ч936бк										—	—	640	—
30ч536бк	1200	1375	1320	1280	700	1685	35	30	32	—	3697	760	1000
30ч936бк										—	—	760	—

Задвижки относятся к классу ремонтируемых.

Гарантийный срок — 18 месяцев со дня ввода в эксплуатацию — для ПТ 13002 и 12 месяцев — для КЗ 13020.

Гарантийная наработка — 600 циклов.

Изготовление и поставка — по ТУ 26-07-1125—77 (задвижки ПТ 13002) и по ГОСТ 12673—71 (задвижки КЗ 13020).

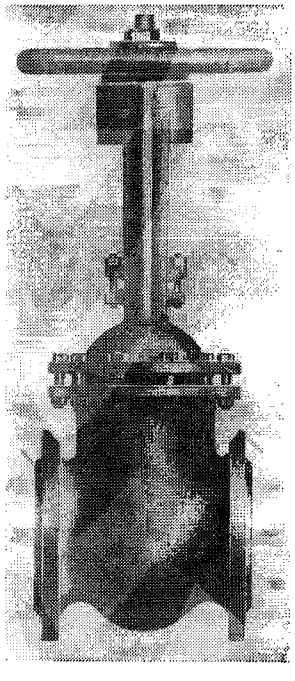

30ч7бк
(ГЛ 16003)

Задвижка параллельная с выдвижным шпинделем фланцевая

Применяется на трубопроводах для газа рабочей температурой до 100° С.

$P_у$ 0,4 (4)
$P_{пр}$ . . . . . 1,5(15)
$P_р$ 0,4 (4)

Присоединение к трубопроводу — фланцевое по ГОСТ 12817—80 с присоединительными размерами по ГОСТ 12815—80 (исп. 1, ряд 2) на $P_у$ 1 (10).

Затвор состоит из параллельных дисков и расположенного между ними клина.

Уплотнительные поверхности выполнены непосредственно на корпусе и дисках.

Герметичность затвора — по 1-му классу ГОСТ 9544—75.

Управление задвижкой — ручное, маховиком.

Усилие на маховике при закрывании задвижки: 450 (45) — для $D_у$ 200 мм; 300 (30) — для $D_у$ 250 мм; 430 (43) — для $D_у$ 300 мм; 660 (66) — для $D_у$ 400 мм.

Задвижку устанавливают на трубопроводе в любом рабочем положении (кроме положения маховиком вниз).

Условия эксплуатации — климатические исполнения У1 и Т1 по ГОСТ 15150—69.

Условия транспортирования и хранения — 7 (Ж1) по ГОСТ 15150—69.

Материал основных деталей: корпус, крышка и диск — чугун СЧ 15; шпиндель — сталь 20Х13; прокладка — паронит.

Код ОКП и масса клапана в зависимости от исполнения приведены в таблице.

Номер чертежа и исполнение	Условное обозначение	Код ОКП	Масса, кг
ГЛ 16003-200	30ч7бк	37 2125 1035	116,1
ГЛ 16003-200.01	30ч7бкЭ	37 2125 1039	
02	30ч7бкТ	37 2125 1043	
ГЛ 16003-250	30ч7бк	37 2125 1036	167,3
ГЛ 16003-250.01	30ч7бкЭ	37 2125 1040	
02	30ч7бкТ	37 2125 1044	
ГЛ 16003-300	30ч7бк	37 2125 1037	238,7
ГЛ 16003-300.01	30ч7бкЭ	37 2125 1041	
02	30ч7бкТ	37 2125 1045	
ГЛ 16003-400	30ч7бк	37 2125 1038	431
ГЛ 16003-400.01	30ч7бкЭ	37 2125 1042	
02	30ч7бкТ	37 2125 1046	

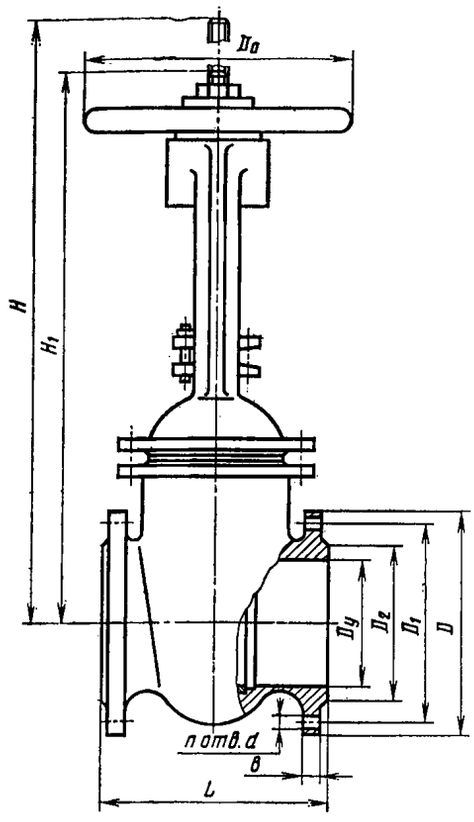

ОСНОВНЫЕ ГАБАРИТНЫЕ И ПРИСОЕДИНИТЕЛЬНЫЕ РАЗМЕРЫ (мм)

Условный проход D_y	L	D	D_1	D_2	d	b	H	H_1	D_0	n
200	330	335	295	268	23	23	900	695	280	8
250	450	390	350	320	23	25	1090	830	320	12
300	500	440	400	370	23	25	1285	975	360	12
400	600	565	515	482	27	28	1660	1250	500	16

Гарантийный срок — 18 месяцев со дня ввода в эксплуатацию.
Гарантийная наработка — не менее 200 циклов.
Изготовление и поставка — по ТУ 26-07-1247—80.

30кч70бр,п
(СЗ 13029)

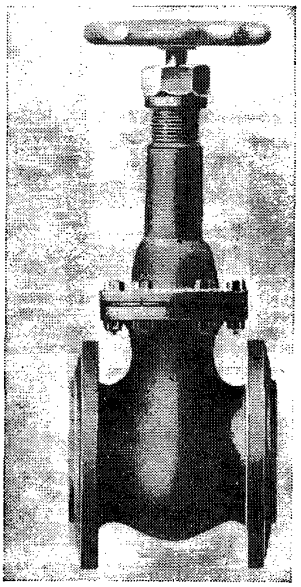

Задвижка клиновая с выдвижным шпинделем фланцевая

Применяется на трубопроводах для бензина и керосина рабочей температурой от —30 до +100° С.

$P_у$ 0,4 (4)
$P_{пр}$ 0,6 (6)

Присоединение к трубопроводу — фланцевое (фигурные фланцы — для $D_у$ 40 мм, квадратные — для $D_у$ 50 и 65 мм, круглые — для $D_у$ 80 мм).

Затвор — двухдисковый клиновой.

Уплотнение затвора — латунные или бронзовые кольца (для задвижки 30кч70бр), из фторопласта (для задвижки 30кч70п).

Герметичность затвора — по 1-му классу ГОСТ 9544—75.

Уплотнение шпинделя — сальниковое. Подтяжка сальника — накидной гайкой через пружину, предотвращающую самоотвинчивание гайки в нестандартных условиях.

Управление задвижкой — ручное, маховиком.

Число оборотов маховика для полного открывания и закрывания — 5,5 (для $D_у$ 40 и 50 мм) и 6 (для $D_у$ 65 и 80 мм).

Задвижку устанавливают на трубопроводе в любом рабочем положении.

Условия эксплуатации — климатические исполнения У1 и Т1 по ГОСТ 15150—69.

Материал основных деталей: корпус и крышка — ковкий чугун; шпиндель — латунь ЛС 59-1; диски — латунь ЛМцС 58-2-2; набивка — асбест АМБ-5.

Код ОКП клапана в зависимости от исполнения приведен в таблице.

Номер чертежа и исполнение	Условный проход $D_у$, мм	Условное обозначение	Код ОКП
СЗ 13029-040	40	30кч70бр	37 3113 1005
СЗ 13029-040.01		30кч70брЭ	37 3113 1007
02		30кч70брТ	37 3113 1009
03		30кч70п	37 3113 1011
04		30кч70пЭ	37 3113 1013
05		30кч70пТ	37 3113 1015
СЗ 13029М-050	50	30кч70брМ	37 3113 1017
СЗ 13029М-050.01		30кч70брЭМ	37 3113 1018
02		30кч70брТМ	37 3113 1019
03		30кч70пМ	37 3113 1020
04		30кч70пЭМ	37 3113 1021
05		30кч70пТМ	37 3113 1022
СЗ 13029-065	65	30кч70бр	37 3123 1005
СЗ 13029-065.01		30кч70брЭ	37 3123 1007
02		30кч70брТ	37 3123 1009
03		30кч70п	37 3123 1011
04		30кч70пЭ	37 3123 1013
05		30кч70пТ	37 3123 1015
СЗ 13029М-080	80	30кч70брМ	37 3123 1017
СЗ 13029М-080.01		30кч70брЭМ	37 3123 1018
02		30кч70брТМ	37 3123 1019
03		30кч70пМ	37 3123 1020
04		30кч70пЭМ	37 3123 1021
05		30кч70пТМ	37 3123 1022

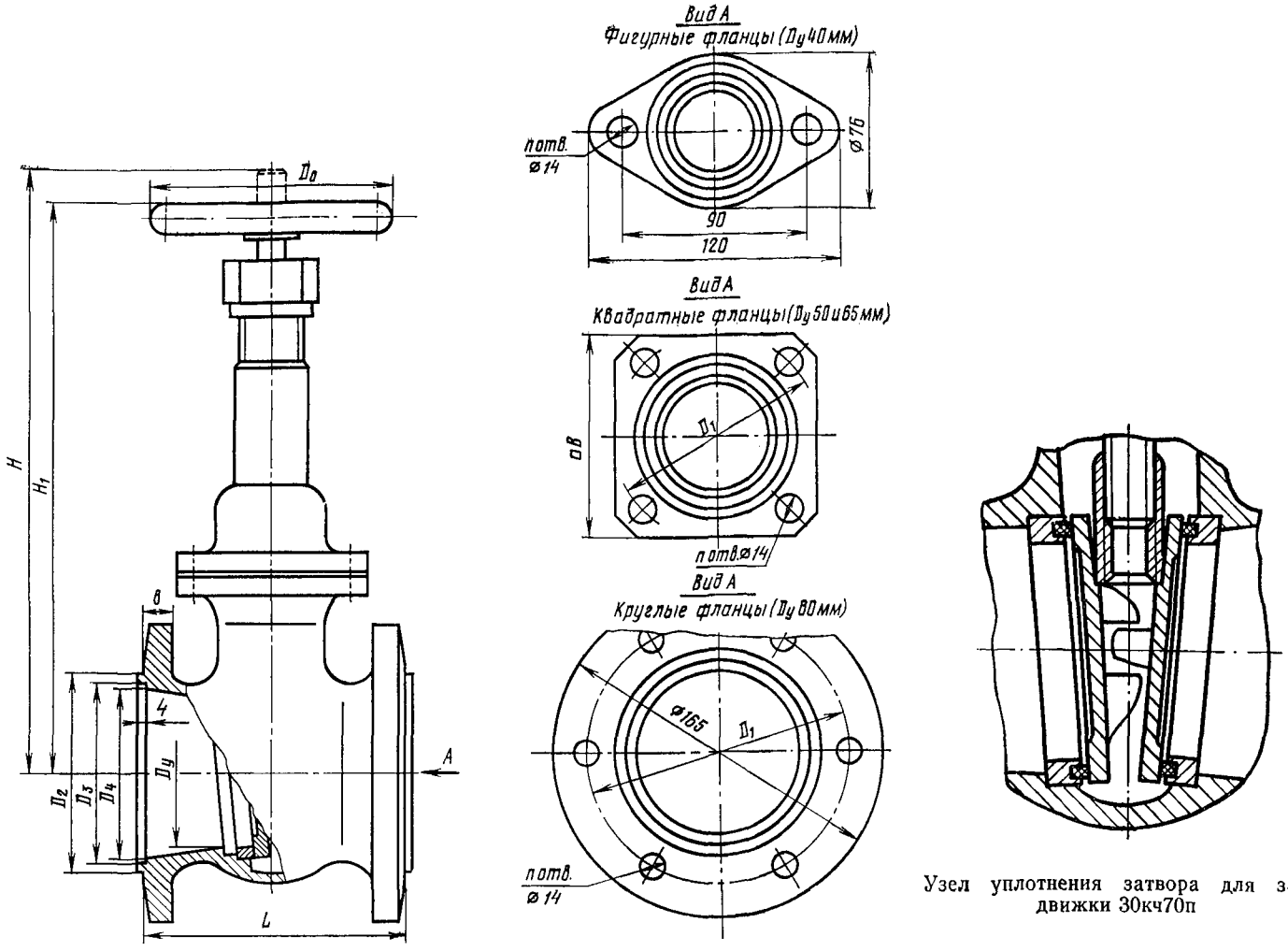

Узел уплотнения затвора для задвижки 30кч70п

ОСНОВНЫЕ ГАБАРИТНЫЕ, ПРИСОЕДИНИТЕЛЬНЫЕ РАЗМЕРЫ (мм) и МАССА (кг)

Условный проход D_y	L	$\square B$	D_1	D_2	D_3	D_4	b	n	H	H_1	D_o	Масса
40	78	—	—	68	58	45	10	2	235	215	85	3,8
50	132	100	100	75	61	55	12	4	235	215	85	5
65	140	115	120	95	81	72	13	4	316	286	100 85	9
80	140	—	135	105	91	85	13	6	316	286	100 85	10,96

Примечание. В графе D_o для D_y 65 и 80 мм: размеры в числителе для задвижки 30кч70бр, в знаменателе — для задвижки 30кч70п.

Задвижки относятся к классу ремонтируемых.
Гарантийный срок — 12 месяцев со дня ввода в эксплуатацию.
Гарантийная наработка задвижек 30кч70бр и 30кч70брМ — 800 циклов, задвижек 30кч70п и 30кч70пМ — 1200 циклов.
Изготовление и поставка — по ТУ 26-07-1403—86.

31ч7бк

(ГЛ 13072)

Задвижка клиновая с выдвижным шпинделем фланцевая

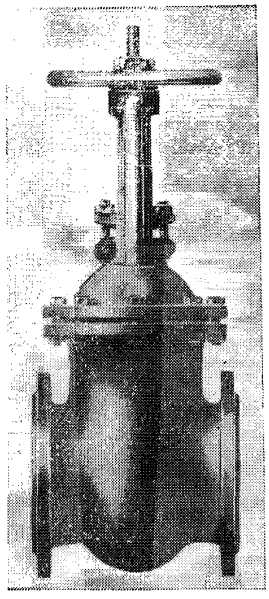

Задвижку устанавливают на трубопроводе в любом рабочем положении, кроме положения маховиком вниз.

Условия эксплуатации — климатические исполнения У1 и Т1 по ГОСТ 15150—69.

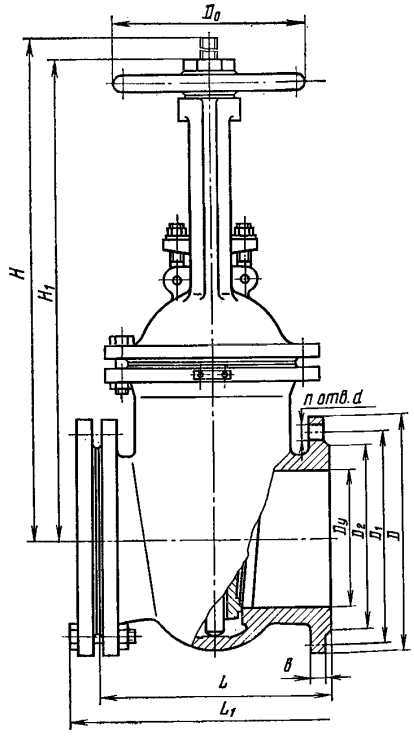

Применяется на трубопроводах для перекрытия потока топливного газа рабочей температурой до 100° С.

$P_у$	0,4 (4)
$P_{пр}$	0,6 (6)
$P_р$	0,4 (4)

Присоединение к трубопроводу — фланцевое по ГОСТ 12817—80 на $P_у$ 1 (10) с присоединительными размерами по ГОСТ 12815—80 (исп. 1).

Задвижка может быть изготовлена с ответными фланцами.

Затвор двухдисковый клиновой.

При закрывании диски плотно прилегают к уплотнительным поверхностям корпуса.

Уплотнительные поверхности выполнены непосредственно на корпусе и клине.

Уплотнение шпинделя — сальниковое. Подтяжка сальника — откидными болтами.

Герметичность затвора по 1-му классу ГОСТ 9544—75.

Управление задвижкой — ручное, маховиком.

Максимальное усилие на маховике при открывании, не более: 560 (56) — для $D_у$ 200 мм и 804 (80,4) — для $D_у$ 250 мм.

ОСНОВНЫЕ ГАБАРИТНЫЕ И ПРИСОЕДИНИТЕЛЬНЫЕ РАЗМЕРЫ (мм), КОД ОКП и МАССА (кг)

Код ОКП	Условный проход $D_у$	L	L_1	D	D_1	D_2	d	b	H	H_1	D_0	n	Масса
37 2123 1062	200	330	408	335	295	268	23	23	900	695	280	8	125,3
37 2123 1063	250	450	528	390	350	320	23	25	1090	830	830	12	175

Материал основных деталей: корпус, крышка, диски и сальник — серый чугун; шпиндель — сталь 20Х13; прокладка — паронит; набивка — пропитанный асбест АП.

Задвижка может быть изготовлена в экспортном и экспортном тропическом исполнениях.

Задвижка относится к классу ремонтируемых.

Изготовление и поставка по ТУ 26-07-1250—80.

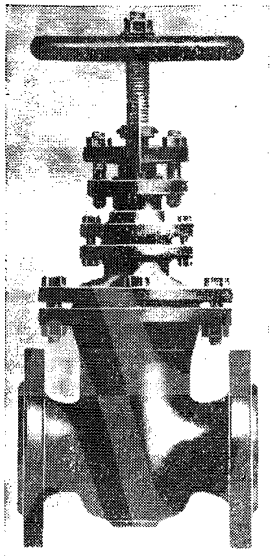

30ч47бр,бк

(АС 12004)

Задвижка клиновая с невыдвижным шпинделем фланцевая

Применяется на трубопроводах для воды (30ч47бр), масла, нефти и газа (30ч47бк) рабочей температурой до 100° С.

	Для газа	Для воды, масла и нефти
$P_р$	0,6 (6)	1 (10)
$P_{пр}$	0,9 (9)	1,5 (15)

Присоединение к трубопроводу — фланцевое по ГОСТ 12817—80 с присоединительными размерами по ГОСТ 12815—80 (исп. 1, ряд 2) на $P_у$ 1 (10).

Затвор — сплошной клин с боковыми направляющими поверхностями.

Уплотнение затвора: задвижки 30ч47бк — «металл по металлу»; задвижки 30ч47бр — латунные кольца в корпусе и клине.

Герметичность затвора для газа — по 1-му классу; для воды, нефти и масла — по 3-му классу ГОСТ 9544—75.

Крутящий момент на шпинделе приведен в таблице (см. стр. 38).

Управление задвижкой — ручное, маховиком.

Задвижку устанавливают на трубопроводе в любом рабочем положении.

Условия эксплуатации — климатические исполнения У1 и Т1 по ГОСТ 15150—69.

Требования безопасности при эксплуатации по ГОСТ 12.2.063—81.

Условия транспортирования и хранения — 7 (Ж1) ГОСТ 15150—69.

Материал основных деталей: корпус, крышка, клин, стойка и маховик — серый чугун; шпиндель — сталь 20Х13.

Код ОКП, крутящий момент на шпинделе и масса в зависимости от исполнения задвижки приведены в таблице.

Номер чертежа и исполнение	Условный проход D_y, мм	Условное обозначение	Код ОКП	Крутящий момент на шпинделе		Масса, кг
				при закрывании	при открывании	
АС 12004-050.13	50	30ч47бр2	37 2112 1044	3200 (320)	3460 (346)	18,8
15		30ч47бр3	37 2112 1052			18,91
17		30ч47бк4	37 2112 1060			
18		30ч47бк4Э	37 2112 1102			
19		30ч47бр3Э	37 2112 1110			
20		30ч47бк3Э	37 2112 1118			
21		30ч47бк4Т	37 2112 1106			
22		30ч47бр3Т	37 2112 1114			
23		30ч47бк3Т	37 2112 1122			
АС 12004-080.14	80	30ч47бр2	37 2112 1045	5670 (567)	5980 (598)	33,9
16		30ч47бр3	37 2112 1053			34,1
18		30ч47бк4	37 2112 1061			
19		30ч47бк4Э	37 2112 1103			
20		30ч47бр3Э	37 2112 1111			
21		30ч47бк3Э	37 2112 1119			
22		30ч47бк4Т	37 2112 1107			
23		30ч47бр3Т	37 2112 1115			
24		30ч47бк3Т	37 2112 1123			
АС 12004-100.14	100	30ч47бр2	37 2112 1046	7470 (747)	8290 (829)	44,8
16		30ч47бр3	37 2112 1054			45,02
18		30ч47бк4	37 2112 1062			44,92
19		30ч47бк4Э	37 2112 1104			44,92
20		30ч47бр3Э	37 2112 1112			45,02
21		30ч47бк3Э	37 2112 1120			44,92
22		30ч47бк4Т	37 2112 1108			44,92
23		30ч47бр3Т	37 2112 1116			45,02
24		30ч47бк3Т	37 2112 1124			44,92
АС 12004-150.14	150	30ч47бр2	37 2112 1047	11950 (1195)	13390 (1339)	72,8
16		30ч47бр3	37 2112 1055			73,07
18		30ч47бк4	37 2112 1063			72,87
19		30ч47бк4Э	37 2112 1105			72,87
20		30ч47бр3Э	37 2112 1113			73,07
21		30ч47бк3Э	37 2112 1121			72,87
22		30ч47бк4Т	37 2112 1105			72,87
23		30ч47бр3Т	37 2112 1117			73,07
24		30ч47бк3Т	37 2112 1125			72,87
АС 12004-200.14	200	30ч47бр1	37 2122 1060	10220 (1022)	13450 (1345)	123
15		30ч47бр2	37 2122 1064			123,3
16		30ч47бк1	37 2122 1068			122,4
17		30ч47бк2	37 2122 1070			122,7
18		30ч47бр2Э	37 2122 1040			123,3
19		30ч47бр2Т	37 2122 1048			123,3
20		30ч47бк2Э	37 2122 1044			122,7
21		30ч47бк2Т	37 2122 1052			122,7
АС 12004-250.14	250	30ч47бр1	37 2122 1061	15250 (1525)	17770 (1777)	146
15		30ч47бр2	37 2122 1065			146,3
16		30ч47бк1	37 2122 1069			145,4
17		30ч47бк2	37 2122 1071			145,7
18		30ч47бр2Э	37 2122 1041			146,3
19		30ч47бр2Т	37 2122 1049			146,3
20		30ч47бк2Э	37 2122 1045			145,7
21		30ч47бк2Т	37 2122 1053			145,7
АС 12004-300	300	30ч47бр	37 2122 1014	11530 (1153)	16320 (1632)	260
АС 12004-300.01		30ч47бк	37 2122 1058			259,2
06		30ч47бр1	37 2122 1062			262,4
07		30ч47бк1	37 2122 1066			261,6
08		30ч47бр1Э	37 2122 1042			262,4
09		30ч47бр1Т	37 2122 1050			262,4
10		30ч47бк1Э	37 2122 1046			261,6
11		30ч47бк1Т	37 2122 1054			261,6
АС 12004-400	400	30ч47бр	37 2122 1015	21850 (2185)	31110 (3111)	431
АС 12004-400.01		30ч47бк	37 2122 1059			429,8
06		30ч47бр1	37 2122 1063			433,4
07		30ч47бк1	37 2122 1067			432,2
08		30ч47бр1Э	37 2122 1043			432,2
09		30ч47бр1Т	37 2122 1051			433,4
10		30ч47бк1Э	37 2122 1047			432,2
11		30ч47бк1Т	37 2122 1055			432,2

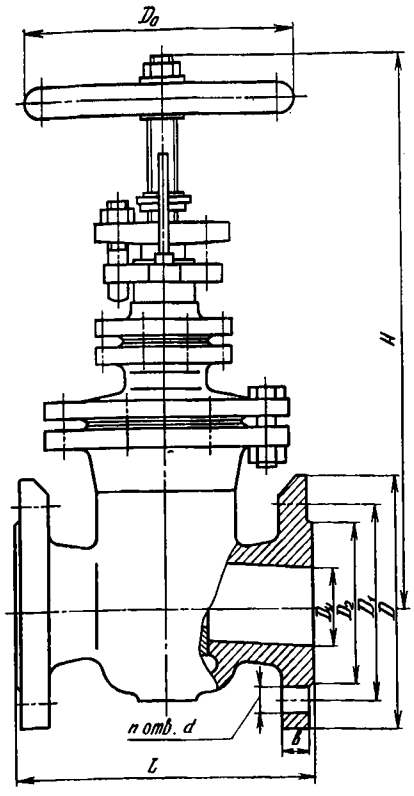

ОСНОВНЫЕ ГАБАРИТНЫЕ
И ПРИСОЕДИНИТЕЛЬНЫЕ РАЗМЕРЫ (мм)

Условный проход D_y	L	D	D_1	D_2	d	b	H	D_0	n
50	180	160	125	102	18	17	355	160	4
80	210	195	160	133	18	19	440	200	4
100	230	215	180	158	18	19	485	200	8
150	280	280	240	212	22	21	588	240	8
200	330	335	295	268	22	23	725	320	8
250	450	390	350	320	22	25	665	320	12
300	500	440	400	370	22	25	856	400	12
400	600	565	515	482	26	28	1014	400	16

Гарантийный срок — 18 месяцев со дня ввода в эксплуатацию.

Гарантийная наработка — 500 циклов.

Изготовление и поставка — по ТУ 26-07-1150—77.

30ч3бр

30ч903бр

(МТР1)

Задвижка параллельная с невыдвижным шпинделем фланцевая

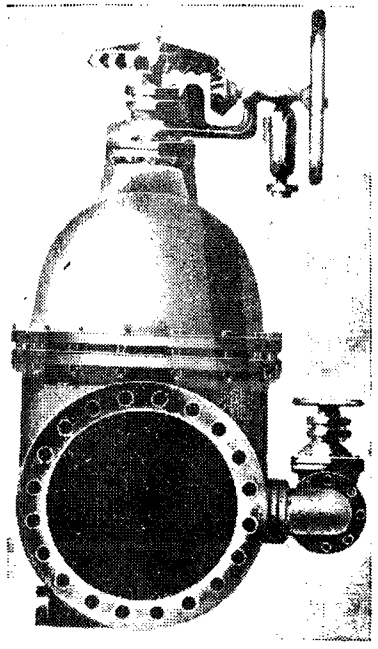

Применяется на трубопроводах для воды рабочей температурой до 40° С.

P_y 1 (10)
$P_{пр}$ 1,5 (15)

Присоединение к трубопроводу — фланцевое с присоединительными размерами по ГОСТ 12815—80 (исп. 1).

Герметичность затвора по 3-му классу ГОСТ 9544—75.

Уплотнение шпинделя — сальниковое. Подтяжка сальника — болтами.

Управление задвижкой — ручное, маховиком или через конический редуктор, а также от электропривода (см. таблицу).

Условный проход задвижки D_y, мм	Номер чертежа и тип электропривода	Электродвигатель	
		Тип	Мощность, кВт
600	Б 099.053 (тип В)	4АМС100S4 или АИР100S4	3,2 или 3
1000; 1200	Б 099.053 (тип Г)	4АМС100L4 или АИР100L4	4,25 или 4

Задвижку устанавливают на трубопроводе в любом рабочем положении, кроме положения маховиком или редуктором вниз.

Материал основных деталей: корпус и крышка — серый чугун СЧ 20; уплотнительные поверхности наплавлены бронзой БрО5Ц5С5.

Характеристика задвижки (вид управления, код ОКП и масса в зависимости от исполнения) приведена в таблице.

Номер чертежа и исполнение	Условный проход D_y, мм	Условное обозначение	Код ОКП	Вид управления	Масса, кг
3287-80	80	30ч3бр	37 2116 1007	Ручное, маховиком	41
3276-100	100		37 2116 1008		49
3277-150	150		37 2126 1010		90
3278-200	200		37 2126 1005		144
3288-250	250		37 2126 1006		210
3279-300	300		37 2126 1007		272
3280-400	400		37 2126 1009		538
3195-600	600		37 2136 1005	Ручное, маховиком через конический редуктор	1620
3197-1000	1000		37 2146 1005		4800
3198-1200	1200		37 2146 1006		6470
3414-00	600	30ч903бр	37 2136 7019	Электропривод Б 099.053 (тип В)	1863
3414-00-02	1000		37 2146 7006	Электропривод Б 099.053 (тип Г)	5260
3414-00-04	1200		37 2146 7007		6980

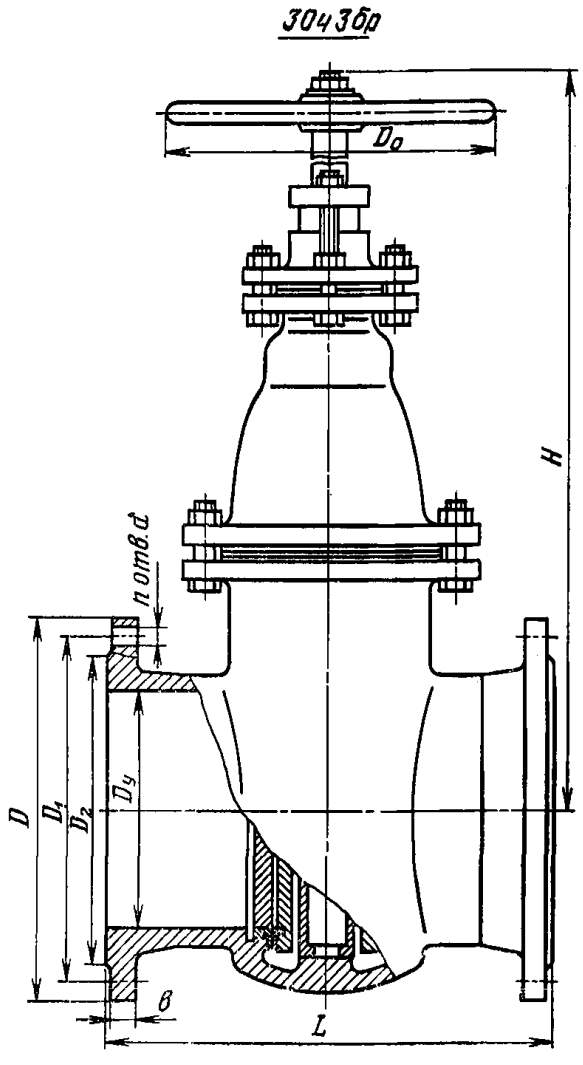

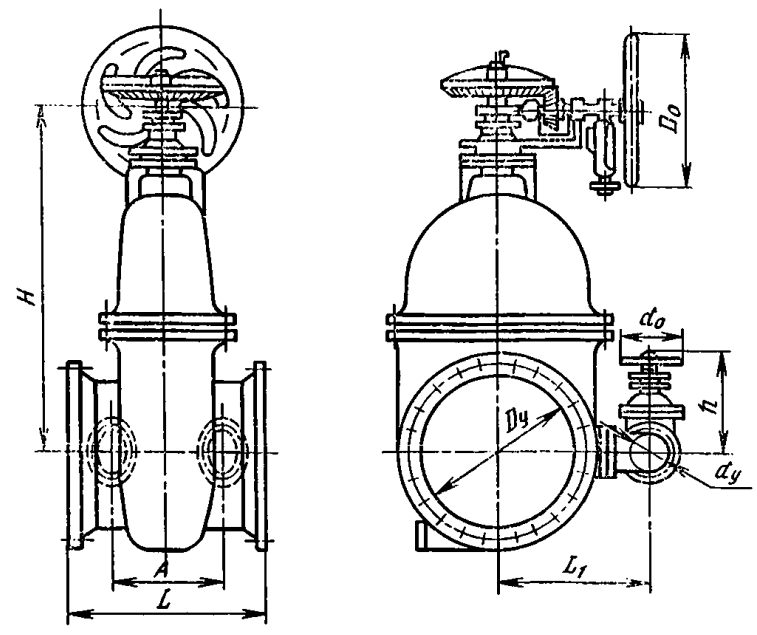

Управление ручное, маховиком через конический редуктор

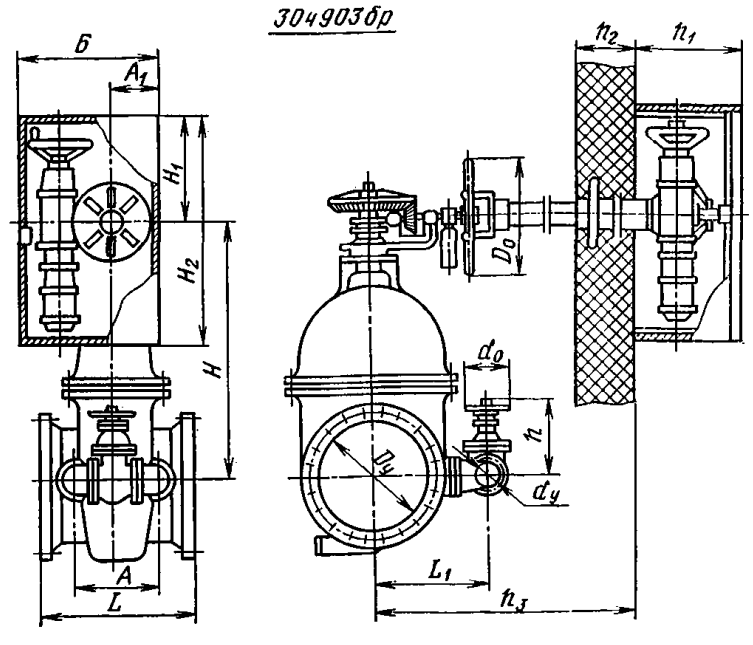

ОСНОВНЫЕ ГАБАРИТНЫЕ И ПРИСОЕДИНИТЕЛЬНЫЕ РАЗМЕРЫ (мм)

Условное обозначение	Условный проход D_y	D	D_1	D_2	L	L_1	H	n	d	b	D_0	d_0	A	d_y	h
30ч3бр	80	195	160	133	275	—	416	8	18	19	200	—	—	—	—
	100	215	180	158	300	—	470	8	18	19	200	—	—	—	—
	150	280	240	212	350	—	564	8	22	21	250	—	—	—	—
	200	335	295	268	400	—	690	8	22	23	280	—	—	—	—
	250	390	350	320	450	—	775	12	23	27	330	—	—	—	—
	300	440	400	370	500	—	925	12	23	27	380	—	—	—	—
	400	565	515	482	600	—	1085	16	26	28	500	—	—	—	—
30ч903бр	600	780	725	685	800	610	1357	24	30	31	640	200	432	100	470
	1000	1220	1160	1110	1200	848	2077	28	36	45	900	250	580	150	564
	1200	1455	1380	1330	1400	998	2744	32	39	51	900	250	650	150	564

ОСНОВНЫЕ РАЗМЕРЫ (мм) ДЛЯ МОНТАЖА ЭЛЕКТРОПРИВОДА

Условный проход D_y	A_1	Б	H_1	H_2	h_1	h_2	h_3
600	250	800	750	1400	700	По чертежам организации-разработчика	
1000	380	1200	1000	1900	750		
1200	380	1200	1000	1900	750		

Задвижка относится к классу ремонтируемых.
Гарантийный срок — 18 месяцев со дня ввода в эксплуатацию.
Гарантийная наработка — 350 циклов.
Изготовление и поставка — по ТУ 26-07-1206—79.

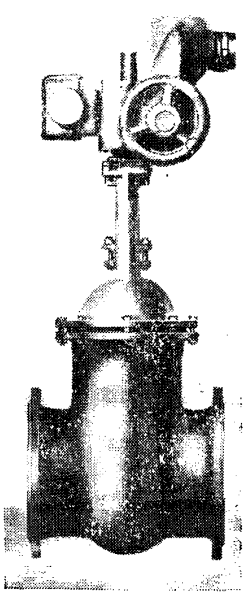

30ч6бр, 30ч6бк, 30ч906бр, 30ч906бк (ГЛ 16003) 30ч706бр (ГЛ 16002)

Задвижки параллельные с выдвижным шпинделем фланцевые

Применяются на трубопроводах для воды и пара рабочей температурой до 225° С (30ч6бр, 30ч906бр); для нефти и масла рабочей температурой до 90° С (30ч6бк, 30ч906бк) и для воды рабочей температурой до 50° С (30ч706бр).

P_y 1 (10)
$P_{пр}$ 1,5 (15)

Присоединение к трубопроводу — фланцевое по ГОСТ 12817—80 с присоединительными размерами *по ГОСТ 12815—80 (исп. 1, ряд 2). Задвижки* могут быть изготовлены с ответными фланцами.

Затвор — два параллельных диска и расположенный между ними клин.

Уплотнение в затворе — уплотнительные кольца (30ч6бр, 30ч706бр и 30ч906бр); «металл по металлу» (30ч6бк и 30ч906бк) — на чертеже условно не показано.

Уплотнение шпинделя — сальниковое. Подтяжка сальника — анкерными болтами.

Герметичность затвора задвижек по ГОСТ 9544—75 в зависимости от рабочей среды:
для нефти и масла — по 2-му классу;
для воды и пара — по 3-му классу.

Управление задвижкой — ручное, маховиком (для 30ч6бр, 30ч6бк); от электропривода (для 30ч906бр, 30ч906бк) — см. таблицу и от гидропривода (для 30ч706бр).

В гидроприводе управляющая среда — минеральное масло или воздух давлением до 1 (10).

Гидропривод снабжен рым-болтом для ручного управления в случае аварии.

Число оборотов маховика для полного открывания (закрывания) задвижки — приведено в таблице.

Условный проход задвижки D_y, мм	Тип электропривода	Электродвигатель		Время открывания или закрывания задвижки, мин
		Тип	Мощность, кВт	
100	ТЭ 099.058-04М	4АМ56В4У2 или АИР56В4У2	0,18	1,1
150				2,6
200 250 300 400	Б 099.098-03М	4АМХС80А4У3 или АИРС80А4У2	1,3	2,1

Задвижки устанавливают на горизонтальном трубопроводе — узлом ручного управления, электро- и гидроприводом вверх с вертикальным расположением шпинделя; на вертикальном трубопроводе — в положении «плашмя» с горизонтальным расположением шпинделя.

В положении «плашмя» должна быть предусмотрена дополнительная опора под корпус электро- и гидропривода.

Условия эксплуатации — климатические исполнения У2 и Т2 (для задвижек с электроприводом); У1 и Т1 (для остальных) по ГОСТ 15150—69, но при температуре окружающего воздуха не ниже 0° С для задвижек с гидроприводом.

Условный проход D_y, мм	50	80	100	125	150	200	250	300	350	400
Число оборотов для полного открывания (закрывания)	14	22	27	30	33	42	52	53	64	72
Усилие на маховике: при открывании	400 (40)	590 (59)	390 (39)	280 (28)	400 (40)	630 (63)	880 (88)	1320 (132)	1470 (147)	1680 (168)
при закрывании	390 (39)	570 (57)	360 (36)	270 (27)	450 (45)	590 (59)	760 (76)	1100 (110)	1590 (159)	1540 (154)

Материал основных деталей: корпус, крышка, клин, диски и маховик — чугун СЧ 15; шпиндель — сталь 20Х13; уплотнительные кольца — латунь ЛЦ38Мц2С2 (у задвижек 30ч6бр, 30ч706бр и 30ч906бр).

Код ОКП и масса клапана в зависимости от исполнения приведены в таблице.

Номер чертежа и исполнение	Условный проход D_y, мм	Условное обозначение	Код ОКП	Масса (без ответных фланцев), кг
ГЛ 16003-050	50	30ч6бр	37 2115 1005	18
ГЛ 16003-050.01		30ч6брЭ	37 2115 1010	
02		30ч6брТ	37 2115 1015	
03		30ч6бкII	37 2115 1020	
04		30ч6бкIIЭ	37 2115 1048	
05		30ч6бкIIТ	37 2115 1049	
ГЛ 16003-080	80	30ч6бр	37 2115 1006	28
ГЛ 16003-080.01		30ч6брЭ	37 2115 1011	
02		30ч6брТ	37 2115 1016	
03		30ч6бкII	37 2115 1021	
04		30ч6бкIIЭ	37 2115 1050	
05		30ч6бкIIТ	37 2115 1051	
ГЛ 16003-100	100	30ч6бр	37 2115 1007	39,3
ГЛ 16003-100.01		30ч6брЭ	37 2115 1012	
02		30ч6брТ	37 2115 1017	
03		30ч9066р	37 2115 7005	65
04		30ч9066рЭ	37 2115 7019	
05		30ч9066рТ	37 2115 7020	
06		30ч9066рБ	37 2115 7017	91
07		30ч9066рБЭ	37 2115 7021	
08		30ч9066р	37 2115 7022	
09		30ч6бкII	37 2115 1022	39,3
10		30ч6бкIIЭ	37 2115 1052	
11		30ч6бкIIТ	37 2115 1053	
12		30ч9066кII	37 2115 7009	65
13		30ч9066кIIЭ	37 2115 7023	
14		30ч906кIIТ	37 2115 7024	
15		30906бкIIБ	37 2115 7018	91
16		30ч9066кIIБЭ	37 2115 7025	
17		30ч9066кIIБТ	37 2115 7026	
ГЛ 16003-125	125	30ч6бр	37 2115 1008	57
ГЛ 16003-125.01		30ч6брЭ	37 2115 1054	
02		30ч6брТ	37 2115 1055	
03		30ч6бкII	37 2115 1023	
04		30ч6бкIIЭ	37 2115 1056	
05		30ч6бкIIТ	37 2115 1057	
ГЛ 16003-150	150	30ч6бр	37 2115 1009	74
ГЛ 16003-150.01		30ч6брЭ	37 2115 1014	
02		30ч6брТ	37 2115 1019	
03		30ч9066р	37 2115 7007	98
04		30ч9066рЭ	37 2115 7027	
05		30ч9066рТ	37 2115 7028	
06		30ч9066рБ	37 2115 7016	126
07		30ч9066рБЭ	37 2115 7029	
08		30ч9066рБТ	37 2115 7030	
09		30ч6бкII	37 2115 1024	74
10		30ч6бкIIЭ	37 2115 1058	
11		30ч6бкIIТ	37 2115 1059	
12		30ч9066кII	37 2115 7011	98
13		30ч9066кIIЭ	37 2115 7031	
14		30ч9066кIIТ	37 2115 7032	
15		30ч9066кIIБ	37 2115 7015	126
16		30ч9066кIIБЭ	37 2115 7033	
17		30ч9066кIIБТ	37 2115 7034	
Гл 16003-200.03	200	30ч6бр	37 2125 1005	120
04		30ч6брЭ	37 2125 1010	
05		30ч6брТ	37 2125 1015	
06		30ч9066р	37 2125 7005	165
07		30ч9066рЭ	37 2125 7010	
08		30ч9066рТ	37 2125 7014	
09		30ч9066рБ	37 2125 7034	184
10		30ч9066рБЭ	37 2125 7065	
11		30ч9066рБТ	37 2125 7066	
12		30ч6бкII	37 2125 1020	120
13		30ч6бкIIЭ	37 2125 1059	
14		30ч6бкIIТ	37 2125 1060	
15	200	30ч9066бкII	37 2125 7018	164
16		30ч9066бкIIЭ	37 2125 7043	
17		30ч9066бкIIТ	37 2125 7044	
18		30ч9066бкIIБ	37 2125 7030	182
19		30ч9066бкIIБЭ	37 2125 7045	
20		30ч9066бкIIБТ	37 2125 7046	
ГЛ 16003-250.03	250	30ч6бр	37 2125 1006	168
04		30ч6брЭ	37 2125 1011	
05		30ч6брТ	37 2125 1016	
06		30ч9066р	37 2125 7006	212
07		30ч9066рЭ	37 2125 7011	
08		30ч9066рТ	37 2125 7015	
09		30ч9066рБ	37 2125 7035	232
10		30ч9066рБЭ	37 2125 7047	
11		30ч9066рБТ	37 2125 7048	
12		30ч6бкII	37 2125 1021	168
13		30ч6бкIIЭ	37 2125 1061	
14		30ч6бкIIТ	37 2125 1062	
15		30ч9066кII	37 2125 7019	212
16		30ч9066кIIЭ	37 2125 7049	
17		30ч9066кIIТ	37 2125 7050	
18		30ч9066кIIБ	37 2125 7031	292
19		30ч9066кIIБЭ	37 2125 7051	
20		30ч9066кIIБТ	37 2125 7052	
ГЛ 16003.300.03	300	30ч6бр	37 2125 1007	242
04		30ч6брЭ	37 2125 1012	
05		306брТ	37 2125 1017	
06		30ч9066р	37 2125 7007	287
07		30ч9066рЭ	37 2125 7012	
08		30ч9066рТ	37 2125 7016	
09		30ч9066рБ	37 2125 7036	302
10		30ч9066рБЭ	37 2125 7053	
11		30ч9066рБТ	37 2125 7054	
12		30ч6бкII	37 2125 1022	242
13		30ч6бкIIЭ	37 2125 1063	
14		30ч6бкIIТ	37 2125 1064	
15		30ч9066кII	37 2125 7020	287
16		30ч9066кIIЭ	37 2125 7055	
17		30ч9066кIIТ	37 2125 7056	
18		30ч9066кIIБ	37 2125 7032	302
19		30ч9066кIIБЭ	37 2125 7057	
20		30ч9066кIIБТ	37 2125 7058	
ГЛ 16003-350	350	30ч6бр	37 2125 1008	327
ГЛ 16003-350.01		30ч6брЭ	37 2125 1013	
02		30ч6брТ	37 2125 1018	
03		30ч6бкII	37 2125 1023	
04		30ч6бкIIЭ	37 2125 1028	
05		30ч6бкIIТ	37 2125 1033	
ГЛ 16003-400.03	400	30ч6бр	37 2125 1009	445
04		30ч6брЭ	37 2125 1014	
05		30ч6брТ	37 2125 1019	
06		30ч9066р	37 2125 7009	492
07		30ч9066рЭ	37 2125 7013	
08		30ч9066рТ	37 2125 7017	
09		30ч9066рБ	37 2125 7037	510
10		30ч9066рБЭ	37 2125 7059	
11		30ч9066рБТ	37 2125 7060	
12		30ч6бкII	37 2125 1024	445
13		30ч6бкIIЭ	37 2125 1029	
14		30ч6бкIIТ	37 2125 1034	
15		30ч9066кII	37 2125 7021	495
16		30ч9066кIIЭ	37 2125 7061	
17		30ч9066кIIТ	37 2125 7062	
18		30ч9066кIIБ	37 2125 7033	510
19		30ч9066кIIБЭ	37 2125 7063	
20		30ч9066кIIБТ	37 2125 7064	

Продолжение

Номер чертежа и исполнение	Условный проход D_y, мм	Условное обозначение	Код ОКП	Масса (без ответных фланцев), кг	Номер чертежа и исполнение	Условный проход D_y, мм	Условное обозначение	Код ОКП	Масса (без ответных фланцев), кг
ГЛ 16002-200 ГЛ 16002-200.01 02	200	30ч706бр 30ч706брЭ 30ч706брТ	37 2125 5012 37 2125 5016 37 2125 5020	160	ГЛ 16002-350 ГЛ 16002-350.01 02	350	30ч706бр 30ч706брЭ 30ч706брТ	37 1225 5024 37 2125 5025 37 2125 5026	415
ГЛ 16002-250 ГЛ 16002-250.01 02	250	30ч706бр 30ч706брЭ 30ч706брТ	37 2125 5013 37 2125 5017 37 2125 5021	212	ГЛ 16002-400 ГЛ 16002-400.01 02	400	30ч706бр 30ч706брЭ 30ч706брТ	37 2125 5015 37 2125 5019 37 2125 5023	558
ГЛ 16002-300 ГЛ 16002-300.01 02	300	30ч706бр 30ч706брЭ 30ч706брТ	37 2125 5014 37 2125 5022 37 2125 5022	303					

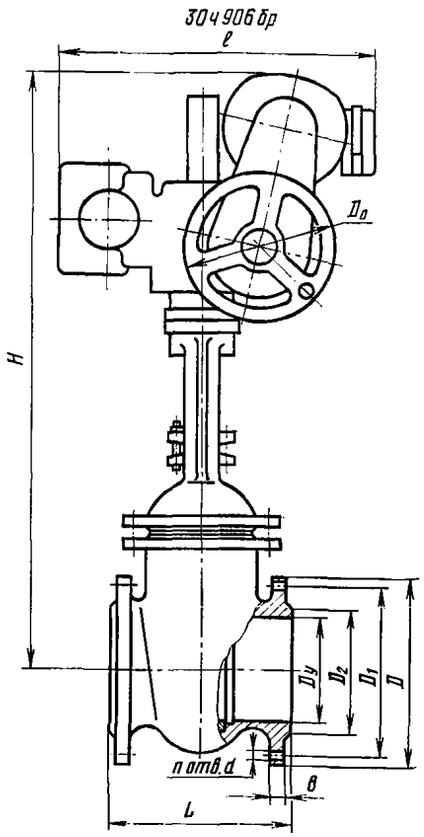

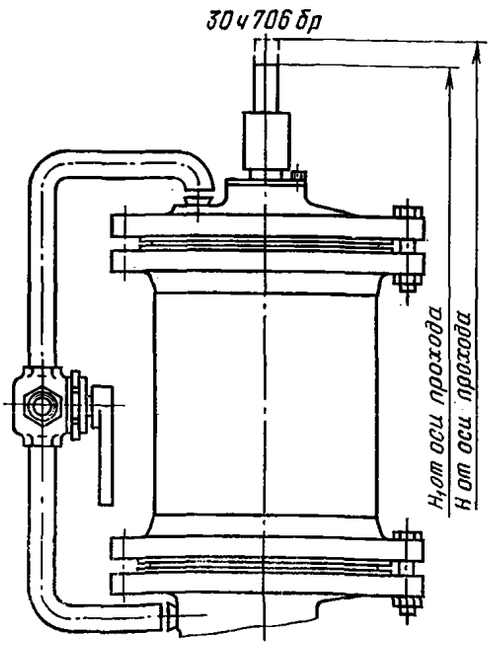

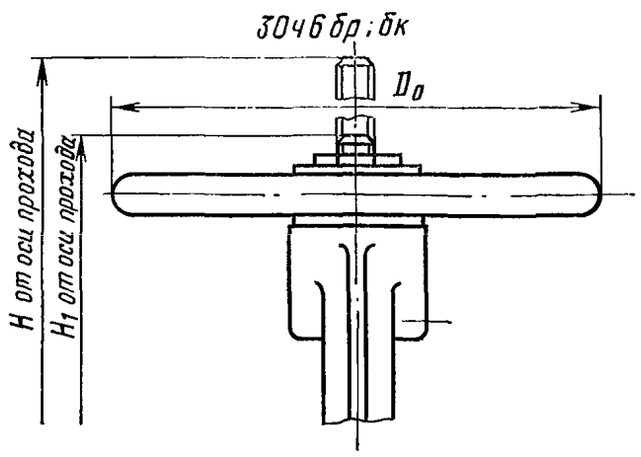

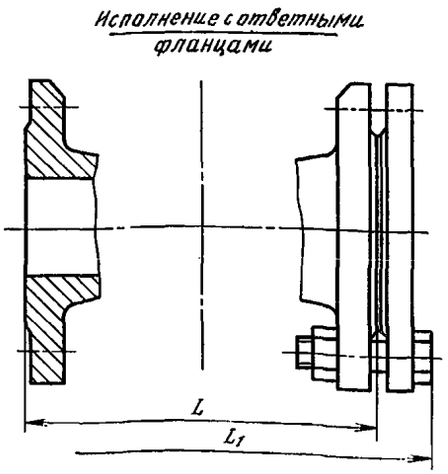

ОСНОВНЫЕ ГАБАРИТНЫЕ И ПРИСОЕДИНИТЕЛЬНЫЕ РАЗМЕРЫ (мм)

Условное обозначение	Условный проход D_y	L	D	D_1	D_2	d	b	H	H_1	l	D_0	n	L_1
30ч6бр 30ч6бк	50	180	160	125	102	18	17	376	305	—	160	4	240
30ч706бр								512	454	—	—		
30ч6бр 30ч6бк	80	210	195	160	138	18	19	456	364	—	160	4	274
30ч706бр								607	518	—	—		
30ч6бр 30ч6бк	100	230	215	180	158	18	19	538	421	—	200	8	298
30ч706бр								684	576	—	—		
30ч906бр								765	—	390	—		
30ч6бр 30ч6бк	125	255	245	210	184	18	21	650	513	—	240	8	—
30ч6бр 30ч6бк	150	280	280	240	212	22	21	735	575	—	240	8	364
30ч706бр								869	709	—	—		
30ч906бр								940	—	390	—		
30ч6бр 30ч6бк	200	330	335	295	268	22	23	920	710	—	280	8	408
30ч706бр								1066	858	—	—		
30ч906бр								1125	—	530	—		
30ч6бр 30ч6бк	250	450	390	350	320	22	25	1105	843	—	320	12	528
30ч706бр								1250	992	—	—		
30ч906бр								1255	—	530	—		
30ч6бр 30ч6бк	300	500	440	400	370	22	25	1290	983	—	360	12	586
30ч706бр								1420	1117	—	—		
30ч906бр								1430	—	530	—		
30ч6бр 30ч6бк	350	550	500	460	430	22	26	1500	1137	—	400	16	—
30ч706бр								1695	1333	—	—		
30ч6бр 30ч6бк	400	600	565	515	482	26	28	1682	1270	—	500	16	693
30ч706бр								1822	1408	—	—		
30ч906бр								1685	—	530	240		

Гарантийный срок — 18 месяцев со дня ввода в эксплуатацию.

Гарантийная наработка — 300 циклов.

Изготовление и поставка — по ТУ 26-07-1399—86 (задвижка ГЛ 16003); по ГОСТ 8437—75 (задвижка ГЛ 16002).

30ч37бр (1039050)
30ч937бр (1039060, 1039080)

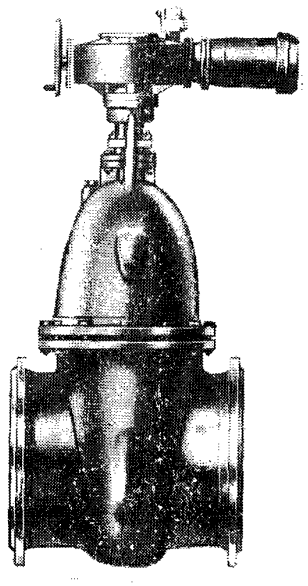

Задвижки параллельные с невыдвижным шпинделем фланцевые

Условный проход задвижки D_y, мм	Тип электропривода	Электродвигатель		Время открывания или закрывания задвижки, с
		Тип	Мощность, кВт	
600	Б 099.054 (исп. II) (87В085)	4АС100S4У3 или АОЛС2-31-4У3	3 или 3,2	100
800	Б 099.053 (исп. II) (87Г230)	4АС132S4У3	8,5	130

Применяются на трубопроводах для воды рабочей температурой до 120° С.

P_y 1 (10)
$P_{пр}$ 1,5 (15)

Присоединение к трубопроводу — фланцевое по ГОСТ 12817—80 с присоединительными размерами по ГОСТ 12815—80 (исп. 1, ряд 2).

Затвор — два параллельных диска и расположенный между ними клин.

Уплотнение затвора — уплотнительные кольца в корпусе и дисках.

Герметичность затвора — по 3-му классу ГОСТ 9544—75.

Уплотнение шпинделя — сальниковое. Подтяжка сальника — шпильками.

Управление задвижкой — ручное, маховиком (30ч37бр) и от электропривода (30ч937бр) — см. таблицу.

Для уменьшения усилий на маховике при управлении задвижкой на ней устанавливается обвод с задвижкой 30ч6бр: 1-80-10 (для D_y 500 мм) и 1-100-10 (для D_y 800 мм).

При открывании или закрывании задвижки (30ч37бр) при выравнивании давления до и после задвижки до перепада 60 (6) усилие на маховике — 1300 (130).

Число оборотов маховика для полного открывания или закрывания задвижки 30ч37бр — 64.

Задвижку устанавливают на горизонтальном трубопроводе вертикально, маховиком или электроприводом вверх.

Условия эксплуатации — климатическое исполнение У1 по ГОСТ 15150—69.

Транспортирование и хранение — по ГОСТ 5762—74.

Материал основных деталей: корпус, крышка, диски и клин — чугун; шпиндель — сталь 20Х13; уплотнительные кольца — латунь Л63.

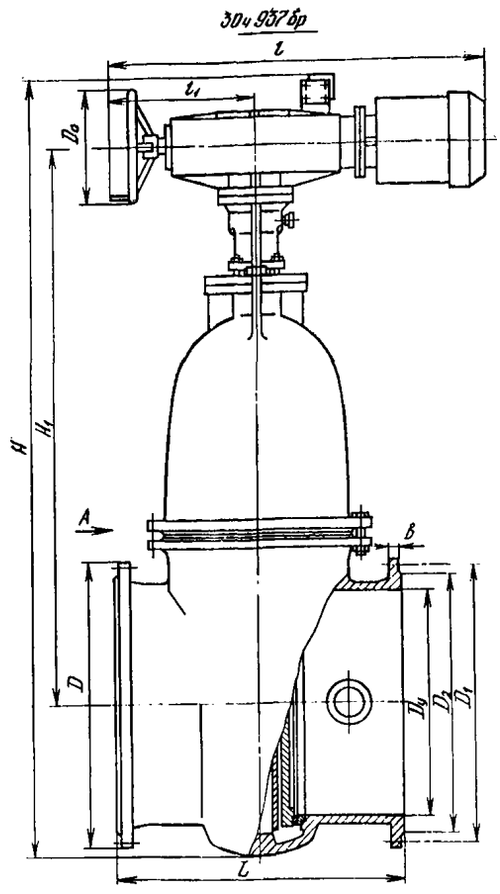

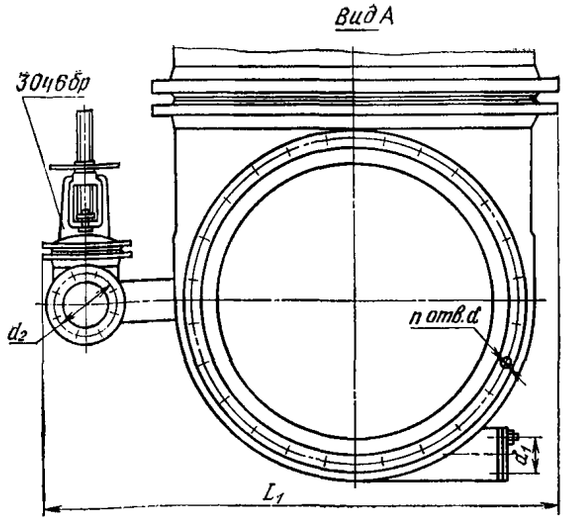

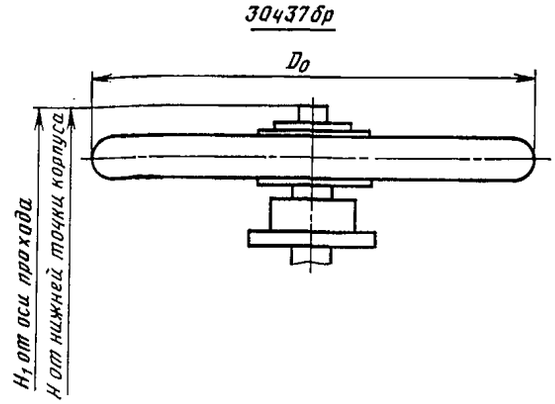

ОСНОВНЫЕ ГАБАРИТНЫЕ, ПРИСОЕДИНИТЕЛЬНЫЕ РАЗМЕРЫ (мм), КОД ОКП и МАССА (кг)

Номер чертежа	Условный проход $D_у$	Условное обозначение	Код ОКП	L	D	D_1	D_2	d	n	D_0	H	H_1	l	l_1	b	L_1	d_1	d_2	Масса
1039050.500	500	30ч37бр	37 2136 1019	700	670	620	585	26	20	640	1540	1205	—	—	30	1082	—	125	840
1039060.600	600	30ч937бр	37 2136 7016	800	780	725	685	30	20	320	2144	1467	822	254	31	896	—	—	1320
1039080.800	800	30ч937бр	37 2135 7017	1000	1010	950	905	33	24	400	2755	1957	1460	664	39	1460	115	180	2930

Задвижка относится к классу ремонтируемых.
Гарантийный срок — 24 месяца со дня ввода в эксплуатацию.
Гарантийная наработка — 500 циклов.
Изготовление и поставка — по ТУ 26-07-1257—80.

30вч39р (МЗВ)

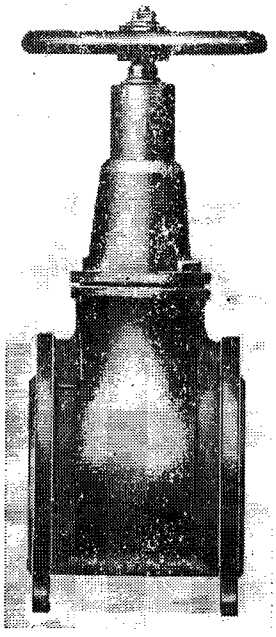

Задвижка с обрезиненным клином с невыдвижным шпинделем фланцевая

Применяется на трубопроводах для воды рабочей температурой до 75° С.

$P_у$ 1 (10)
$P_{пр}$ 1,5 (15)

Присоединение к трубопроводу — фланцевое с присоединительными размерами по ГОСТ 12815—80 (исп. 1, ряд 2).

Затвор — обрезиненный клин.

Герметичность затвора — по 3-му классу ГОСТ 9544—75.

Уплотнение шпинделя — сальниковое.

Управление задвижкой — ручное, маховиком (30вч39р) или без маховика (30вч39р1).

Задвижку устанавливают в любом рабочем положении, кроме положения маховиком вниз.

Условия эксплуатации — климатическое исполнение У3 по ГОСТ 15150—69.

Материал основных деталей: корпус и крышка — серый чугун СЧ 20; уплотнительные поверхности—резиновая смесь 51-3029 по ТУ 38-1051485—82.

Код ОКП и масса задвижки в зависимости от исполнения приведены в таблице.

Условное обозначение	Условный проход $D_у$, мм	Номер чертежа и исполнение	Код ОКП	Масса, кг
30вч39р (МЗВ-50)	50	3638-050.00	37 2112 1126	12
30вч39р (МЗВ-80)	80	3639-080.00	37 2112 1127	20
30вч39р1 (МЗВ-80, без маховика)		3639-080.01	37 2112 1128	17,5
30вч39р (МЗВ-100)	100	3640-100.00	37 2112 1129	24,5
30вч39р1 (МЗВ-100, без маховика)		3640-100.01	37 2112 1130	22
30вч39р (МЗВ-150)	150	3641-150.00	37 2112 1131	44
30вч39р1 (МЗВ-150, без маховика)		3641-150.01	37 2112 1132	39
30вч39р (МЗВ-200)	200	3642-200.00	37 2112 1133	74
30вч39р1 (МЗВ-200, без маховика)		3642-200.01	37 2112 1134	68

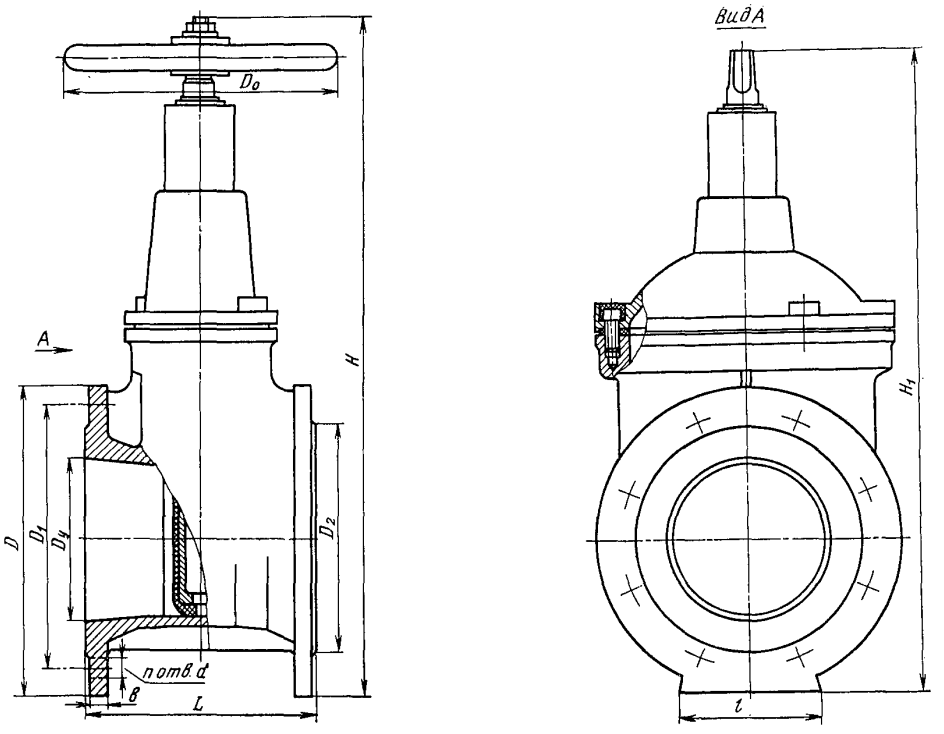

ОСНОВНЫЕ ГАБАРИТНЫЕ И ПРИСОЕДИНИТЕЛЬНЫЕ РАЗМЕРЫ (мм)

Условный проход D_y	D	D_1	D_2	L	H	H_1	l	n	d	b	D_0
50	165	125	102	150	329	—	—	4	18	16	140
80	200	160	133	180	409	387	90	4	18	16	200
100	220	180	158	190	465,5	443,5	90	8	18	16	200
150	285	240	212	210	630	606	130	8	22	16	250
200	340	295	268	230	744,5	720,5	180	8	22	17	280

Задвижка относится к классу ремонтируемых.
Гарантийный срок — 18 месяцев со дня ввода в эксплуатацию.
Гарантийная наработка — не менее 600 циклов.
Изготовление и поставка — по ТУ 26-07-1359—84.

30ч59нж
30ч959нж
(КЗ 19036)

Задвижки параллельные фланцевые

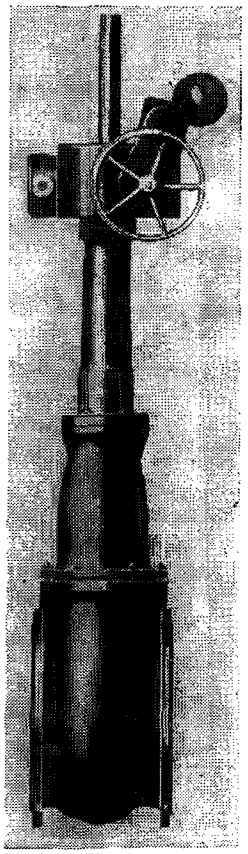

Применяются на трубопроводах для сточных и загрязненных сред рабочей температурой до 50° С.

$P_у$ . . . . . 1(10)

ΔP . . . . . 1 (10) — на закрытом шибере

Присоединение к трубопроводу — фланцевое с присоединительными размерами по ГОСТ 12815—80 (исп. 1, ряд 2). Задвижки могут быть изготовлены с ответными фланцами.

Затвор — сплошной клин с односторонним уплотнением.

Уплотнительные поверхности корпуса и клина наплавлены твердым сплавом.

Уплотнение по штоку — сальниковое.

Герметичность затвора — по 3-му классу ГОСТ 9544—75.

Рабочая среда подается в любом направлении.

Управление задвижкой — ручное, маховиком (30ч59нж) или от электропривода (30ч959нж) — см. таблицу.

Условный проход задвижки $D_у$, мм	Тип электропривода	Электродвигатель		Время открывания или закрывания задвижки, мин
		Тип	Мощность, кВт	
500	Б 099.100-19МУ2	4АМС100S4 или 4ИРС100S4	3,2 или 3	0,17
600	Б 099.100-19МТ2	4АМС100L4 или 4ИРС100L4	4,25 или 4	

Максимальное усилие на маховике — 500 (50) — для $D_у$ 500 и 600 мм; настройка кулачковой муфты электропривода на крутящий момент 1000 (100).

Задвижку устанавливают в любом рабочем положении.

При горизонтальном расположении задвижки 30ч959нж под электропривод должна быть предусмотрена опора.

Условия эксплуатации — климатические исполнения У1 и Т1 по ГОСТ 15150—69.

Условия хранения — 5 (ОЖ4) по ГОСТ 15150—69.

Материал основных деталей: корпус, крышка и стойка — чугун СЧ 20; шпиндель и шибер — сталь 20Х13; втулка — бронза БрАЖМц 10-3-1,5.

Код ОКП и масса задвижки в зависимости от исполнения приведены в таблице.

Номер чертежа и исполнение	Условный проход $D_у$, мм	Условное обозначение	Код ОКП	Масса, кг
КЗ 19036-500	500	30ч959нж	37 2135 7001	1180
КЗ 19036-500.01		30ч59нж	37 2135 1001	1120
03		30ч959нжЭ	37 2135 7002	1180
04		30ч59нжЭ	37 2135 1002	1120
06		30ч959нжТ	37 2135 7003	1180
07		30ч59нжТ	37 2135 1003	1120
15		30ч959нж1	37 2135 7004	1100
16		30ч59нж1	37 2135 1004	1040
18		30ч959нж1Э	37 2135 7005	1100
19		30ч59нж1Э	37 2135 1005	1040
21		30ч959нж1Т	37 2135 7006	1100
22		30ч59нж1Т	37 2135 1006	1040
КЗ 19036-600	600	30ч959нж	37 2135 7007	1620
КЗ 19036-600.01		30ч59нж	37 2135 1007	1566
03		30ч959нжЭ	37 2135 7008	1620
04		30ч59нжЭ	37 2135 1008	1566
06		30ч959нжТ	37 2135 7009	1620
07		30ч59нжТ	37 2135 1009	1566
15		30ч959нж1	37 2135 7010	1508
16		30ч59нж1	37 2135 1010	1454
18		30ч959нж1Э	37 2135 7011	1508
19		30ч59нж1Э	37 2135 1011	1454
21		30ч959нж1Т	37 2135 7012	1508
22		30ч59нж1Т	37 2135 1012	1454

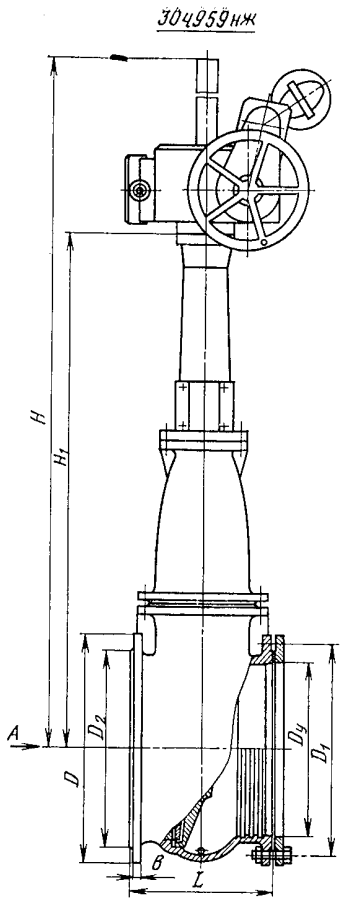

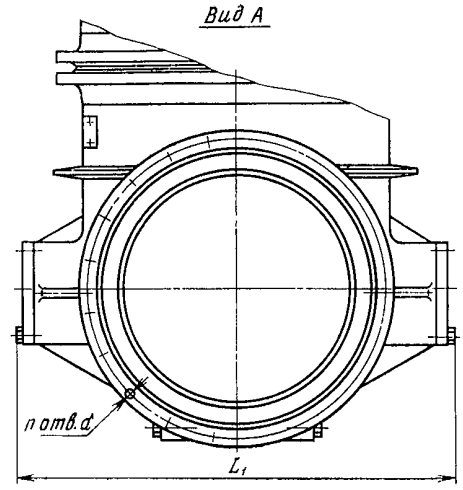

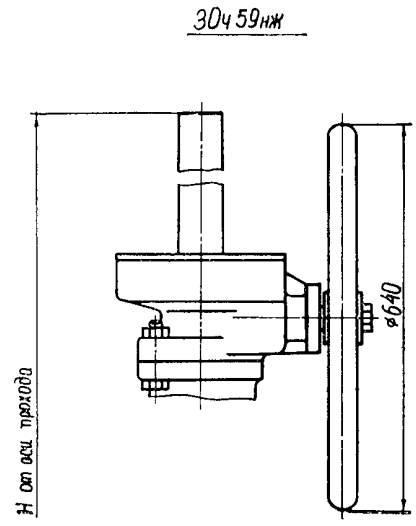

ОСНОВНЫЕ ГАБАРИТНЫЕ И ПРИСОЕДИНИТЕЛЬНЫЕ РАЗМЕРЫ (мм)

Условное обозначение	Условный проход D_y	L	D	D_1	D_2	H	H_1	L_1	d	n	b
30ч59нж	500	450	670	620	585	2420	—	940	26	20	30
30ч959нж						2420	1724				
30ч59нж	600	600	780	725	685	2555	—	1050	30	24	31
30ч959нж						2650	1913				

Задвижки относятся к классу ремонтируемых.
Гарантийный срок — 18 месяцев со дня ввода в эксплуатацию.
Гарантийная наработка — 250 циклов.
Изготовление и поставка по ТУ 26-07-1409—86.

30ч61бр; бк; нж
(АС 12018)

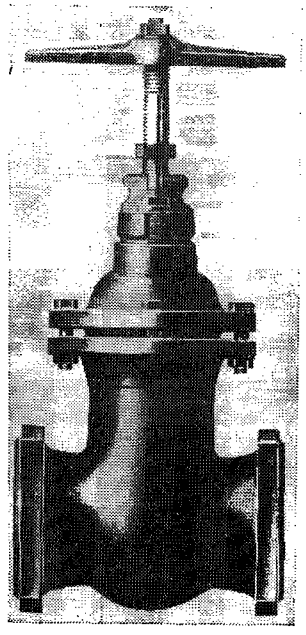

Задвижка клиновая с невыдвижным шпинделем фланцевая

Применяется на трубопроводах для воды и топливного газа рабочей температурой до 100° С (см. таблицу на стр. 53).

$P_у$ 1 (10)
$P_{пр}$ 1,5 (15)
$P_р$ . . . . . 0,6 (6) — для топливного газа

Присоединение к трубопроводу — фланцевое по ГОСТ 12817—80 с присоединительными размерами по ГОСТ 12815—80 (исп. 1).

Задвижка может быть изготовлена с ответными фланцами.

Затвор — двухдисковый клиновой.

Уплотнение затвора — «металл по металлу» (30ч61бк) — на чертеже условно не показано; уплотнительные кольца в корпусе и дисках (30ч6бр; нж).

Герметичность затвора по ГОСТ 9544—75: по 3-му классу (для воды) и по 1-му классу (для газа).

Управление задвижкой — ручное, маховиком.

Крутящий момент на шпинделе приведен в таблице.

Условный проход $D_у$, мм	Крутящий момент на шпинделе	
	при закрывании	при открывании
50	3200 (320)	3460 (346)
80	5670 (567)	5980 (598)
100	7470 (747)	8290 (829)
150	11950 (1195)	13390 (1339)

Задвижку устанавливают на трубопроводе в любом рабочем положении.

Условия эксплуатации — климатические исполнения У1 и Т1 по ГОСТ 15150—69.

Материал основных деталей: корпус, крышка и диск — чугун СЧ 15; шпиндель — сталь 20Х13; уплотнительные кольца в затворе — латунь (30ч6бр).

Код ОКП, рабочая среда и масса задвижки в зависимости от исполнения приведены в таблице.

Номер чертежа и исполнение	Условный проход D_y, мм	Условное обозначение	Код ОКП	Рабочая среда	Масса, кг
АС 12018-050	50	30ч61нж	37 2112 1135	Вода и топливный газ	17
АС 12018-050.01		30ч61бр	37 2112 1139	Вода	16,8
02		30ч61бр1	37 2112 1143		16,7
03		30ч61бк	37 2112 1147	Топливный газ	17
04		30ч61нж1	37 2112 1151	Вода и топливный газ	22,6
05		30ч61бр2	37 2112 1155	Вода	22,4
06		30ч61бр3	37 2112 1159		22,2
07		30ч61бк1	37 2112 1163	Топливный газ	22,6
08		30ч61нжЭ	37 2112 1167	Вода и топливный газ	17
09		30ч61брЭ	37 2112 1171	Вода	16,8
10		30ч61бкЭ	37 2112 1175	Топливный газ	17
11		30ч61нжТ	37 2112 1179	Вода и топливный газ	17
12		30ч61брТ	37 2112 1183	Вода	16,8
13		30ч61бкТ	37 2112 1187	Топливный газ	17
АС 12018-080	80	30ч61нж	37 2112 1136	Вода и топливный газ	29,7
АС 12018-080.01		30ч61бр	37 2112 1140	Вода	29,8
02		30ч61бр1	37 2112 1144		29,2
03		30ч61бк	37 2112 1148	Топливный газ	29,7
04		30ч61нж1	37 2112 1152	Вода и топливный газ	36,9
05		30ч61бр2	37 2112 1156	Вода	37
06		30ч61бр3	37 2112 1160		37
07		30ч61бк1	37 2112 1164	Топливный газ	36,9
08		30ч61нжЭ	37 2112 1168	Вода и топливный газ	29,7
09		30ч61брЭ	37 2112 1172	Вода	29,8
10		30ч61бкЭ	37 2112 1176	Топливный газ	29,7
11		30ч61нжТ	37 2112 1180	Вода и топливный газ	29,7
12		30ч61брТ	37 2112 1184	Вода	29,8
13		30ч61бкТ	37 2112 1188	Топливный газ	29,7
АС 12018-100	100	30ч61нж	37 2112 1137	Вода и топливный газ	37,6
АС 12018-100.01		30ч61бр	37 2112 1141	Вода	39,5
02		30ч61бр1	37 2112 1145		39,3
03		30ч61бк	37 2112 1149	Топливный газ	37,6
04		30ч61нж1	37 2112 1153	Вода и топливный газ	48,5
05		30ч61бр2	37 2112 1157	Вода	50
06		30ч61бр3	37 2112 1161		49,7
07		30ч61бк1	37 2112 1165	Топливный газ	48,5
08		30ч61нжЭ	37 2112 1169	Вода и топливный газ	37,6
09		30ч61брЭ	37 2112 1173	Вода	39,5
10		30ч61бкЭ	37 2112 1177	Топливный газ	37,6
11		30ч61нжТ	37 2112 1181	Вода и топливный газ	37,6
12		30ч61брТ	37 2112 1185	Вода	39,5
13		30ч61бкТ	37 2112 1189	Топливный газ	37,6
АС 12018-150	150	30ч61нж	37 2112 1138	Вода и топливный газ	65,6
АС 12018-150.01		30ч61бр	37 2112 1142	Вода	65,8
02		30ч61бр1	37 2112 1146		65,5
03		30ч61бк	37 2112 1150	Топливный газ	65,5
04		30ч61нж1	37 2112 1154	Вода и топливный газ	84
05		30ч61бр2	37 2112 1158	Вода	84,3
06		30ч61бр3	37 2112 1162		84
07		30ч61бк1	37 2112 1166	Топливный газ	84
08		30ч61нжЭ	37 2112 1170	Вода и топливный газ	65,5
09		30ч61брЭ	37 2112 1174	Вода	65,8
10		30ч61бкЭ	37 2112 1178	Топливный газ	65,5
11		30ч61нжТ	37 2112 1182	Вода и топливный газ	65,5
12		30ч61брТ	37 2112 1186	Вода	65,8
13		30ч61бкТ	37 2112 1190	Топливный газ	65,5

30ч61бк;нж

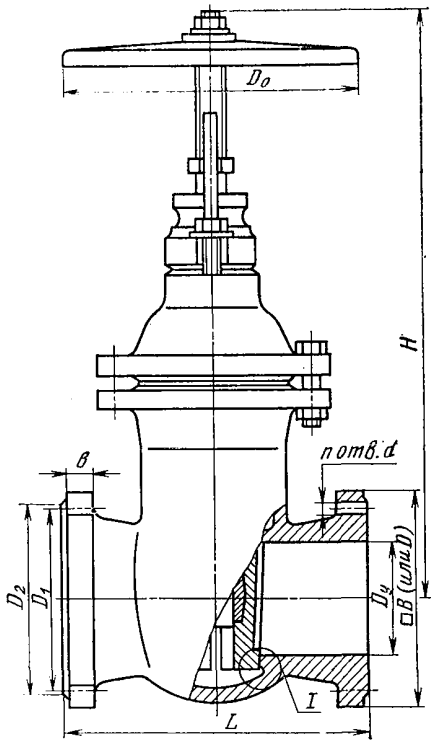

$\frac{I}{30ч61бр}$

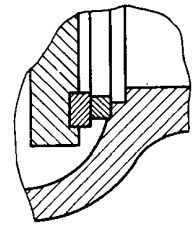

ОСНОВНЫЕ ГАБАРИТНЫЕ И ПРИСОЕДИНИТЕЛЬНЫЕ РАЗМЕРЫ (мм)

Условный проход D_y	L	$\square B$	D	D_1	D_2	H	D_0	d	n	b
50	180	125	—	125	102	325	200	18	4	17
80	210	150	—	160	133	402	200	18	4	19
100	230	—	215	180	158	435	200	18	8	19
150	280	—	280	240	212	545	240	22	8	21

Задвижка относится к классу ремонтируемых.
Гарантийный срок — 18 месяцев со дня ввода в эксплуатацию.
Гарантийная наработка — 500 циклов.
Изготовление и поставка — по ТУ 26-07-1417—86.

30ч330бр, 30ч530бр, 30ч730бр, 30ч930бр, (ПТ 11017, ПТ 12002, ПТ 12005)

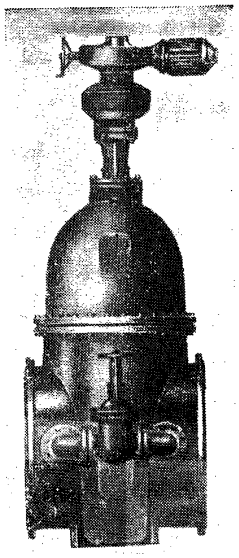

Задвижки клиновые с невыдвижным шпинделем фланцевые

Применяются на трубопроводах в качестве запорного устройства для воды и пара рабочей температурой до 120° С (ПТ 12002); для воды рабочей температурой до 40° С (ПТ 11017) и рабочей температурой до 120° С (ПТ 12005).

$P_у$	1 (10)
$P_{пр}$	1,5 (15)

Присоединение к трубопроводу — фланцевое с присоединительными размерами по ГОСТ 12815—80 (исп. 1, ряд 2).

Затвор — упругий клин (для ПТ 11017, ПТ 12005) и сплошной клин (для ПТ 12002).

Уплотнение в затворе — уплотнительные кольца в корпусе и клине.

Герметичность затвора по 3-му классу ГОСТ 9544—75.

Уплотнение шпинделя — сальниковое. Подтяжка сальника — шпильками.

Верхнее уплотнение задвижки предназначено для разгрузки сальника при поднятом до отказа клине.

Управление задвижкой — гидроприводом (30ч730бр), ручное с червячной передачей (30ч330бр), ручное с конической передачей (30ч530бр), с конической передачей через шарнирную муфту (30ч530брВ); электроприводом (30ч930бр) — см. таблицу на стр. 56.

Задвижки устанавливают на трубопроводе в любом рабочем положении, кроме положения электроприводом вниз.

Условия эксплуатации — климатические исполнения У2 и Т2 по ГОСТ 15150—69.

Материал основных деталей: корпус, крышка и клин — чугун; шпиндель — сталь 20Х13; уплотнительные кольца — латунь.

Характеристика задвижки (вид управления, масса с приводом, настройка муфты крутящего момента, максимальное усилие на маховике и код ОКП в зависимости от исполнения) приведена в таблице.

Номер чертежа и исполнение	Условный проход D_y, мм	Условное обозначение	Код ОКП	Вид управления	Масса с приводом, кг	Настройка муфты крутящего момента		Максимальное усилие на маховике	
						на открывание	на закрывание	при открывании	при закрывании
ПТ 11017	600	30ч730бр	37 2131 5006	Гидропривод	1330	—	—	—	—
ПТ 12005		30ч930бр	37 2132 7010	Электропривод Б 099.054М-06.01	1120	—		—	
ПТ 12005.01		30ч930брТ	37 2132 7020	Б-099.054М-06.03	1138	—		—	164 (16,4)
02		30ч930брБ	37 2132 7022	Б 099.054М-10.01	1189	—	490 (49)	—	
03		30ч930брБТ	37 2132 7054	Б 099.054М-10.03	1199	—		—	
04		30ч530бр	37 2132 1012	Ручная коническая передача от редуктора ПТ 095.01.01	1074	—	—		
05		30ч530брТ	37 2132 1035	То же от редуктора ПТ 095.01.10	1074	—	—	908 (90,8)	638 (63,8)
06		30ч530брВ	37 2132 1039	Коническая передача от редуктора ПТ 095.01.04 через шарнирную муфту	1051	—	—		
07		30ч930бр1	37 2132 7024	Б 099.100-16МУ2	1110				
08		30ч930бр1Т	37 2132 7029	Б 099.100-16МТ2	1117	697	490	116	82
09		30ч930бр1Б	37 2132 7026	Б 099.101-09МУ2	1172	(69,7)	(49)	(11,6)	(8,2)
10	600	30ч930бр1БТ	37 2132 7055	Б 099.101-09МТ2	1179				
11		30ч930брЭ	37 2132 7019	Б 099.054М-06.02	1120	—	490 (49)	—	164 (16,4)
12		30ч930бр	37 2132 7056	Б 099.054М-10.02	1189				
13		30ч530брЭ	37 2132 1041	Ручная коническая передача от редуктора ПТ 095.01.01	1074	—	—	908 (90,8)	638 (63,8)
14		30ч530брВЭ	37 2132 1046	Коническая передача от редуктора ПТ 095.01.04 через шарнирную муфту	1051	—	—	908 (90,8)	638 (63,8)
15		30ч930бр1Э	37 2132 7057	Электропривод Б 099.100-16МУ2	1110	697 (69,7)	490 (49)	116 (11,6)	82 (8,2)
16		30ч930бр1БЭ	37 2132 7058	Б 099.101-09МУ2	1172				
ПТ 12005		30ч930бр	37 2142 7083	Б 099.053М-07.01	4382				368 (36,8)
ПТ 12005.01		30ч930брТ	37 2142 7019	Б 099.053М-07.03	4454	—	100—120 (10—12)	—	
02		30ч930брБ	37 2142 7065	Б 099.053М-14.01	4409				184 (18,4)
03		30ч930брБТ	37 2142 7099	Б 099.053М-14.03	4479				
04		30ч930бр1	37 2142 7067	Б 099.102-06МУ2	4286	2250 (225)	100—120 (10—12)	803 (80,3)	721 (72,1)
05		30ч930бр1Т	37 2142 7072	Б 099.102-06МТ2	4322				
06		30ч930бр1Б	37 2142 7069	Б 099.103-06МУ2	4338	2250 (225)		803 (80,3)	721 (72,1)
07	1000	30ч930бр1БТ	37 2142 7071	Б 099.103-06МТ2	4373				
08		30ч530бр	37 2142 1007	Ручная коническая передача от редуктора ПТ 095.02.02	4189	—	—	1285 (128,5)	1155 (115,5)
09		30ч530брТ	37 2142 1037	То же от редуктора ПТ 095.02.11	4193				
10		30ч530брВ	37 2142 1029	Коническая передача от редуктора ПТ 095.02.05 через шарнирную муфту	4144				
11		30ч530брВТ	37 2142 1040	То же от редуктора ПТ 095.02.14 через шарнирную муфту	4148	642 (64,2)*	577 (57,7)*	—	—

* Крутящий момент на шарнирной муфте.

Продолжение

Номер чертежа и исполнение	Условный проход D_y, мм	Условное обозначение	Код ОКП	Вид управления	Масса с приводом, кг	Настройка муфты крутящего момента		Максимальное усилие на маховике	
						на открывание	на закрывание	при открывании	при закрывании
12	1000	30ч930брЭ	37 2142 7100	Электропривод Б 099.053М-07.02	4382	—	100—120 (10—12)	—	368 (36,8)
13		30ч930брБЭ	37 2142 7101	Б 099.053М-14.02	4409				184 (18,4)
14		30ч930бр1Э	37 2142 7102	Б 099.102-06МУ2	4286	2250 (225)		803 (80,3)	721 (72,1)
15		30ч930бр1БЭ	37 2142 7103	Б 099.103-06МУ2	4338				
16		30ч530брЭ	37 2142 1012	Ручная коническая передача от редуктора ПТ 095.02.02	4189	—	—	1285 (128,5)	1155 (115,5)
17		30ч530брВЭ	37 2142 1047	Коническая передача от редуктора ПТ 095.02.05 через шарнирную муфту	4144	642 (64,2)*	577 (57,7)*	—	—
ПТ 12002	1200	30ч930бр	37 2142 7084	Электропривод Б 099.053М-04.01	7772	—	830 (83)	—	588 (58,8)
ПТ 12002.01		30ч930брТ	37 2142 7031	Б 099.053М-04.03	7824				
02		30ч930брБ	37 2142 7056	Б 099.053М-11.01	7811	—		—	300 (30)
03		30ч930брБТ	37 2142 7104	Б 099.053М-11.03	7852				
04		30ч330бр	37 2142 1006	Ручная червячная передача от редуктора 093 П2.005	7540	—	—	694 (69,4)	467 (46,7)
05		30ч330брТ	37 2142 1016	То же от редуктора 093 П2.005СпТ	7540				
06		30ч930бр1	37 2142 7105	Электропривод Б 099.104-03МУ2	7690	1220 (122)	830 (83)	437 (43,7)	205 (20,5)
07		30ч930бр1Т	37 2142 7106	Б 099.104-03МТ2	7723				
08		30ч930брБ1	37 2142 7107	Б 099.105-03МУ2	7742				
09		30ч930брБ1Т	37 2142 7108	Б 099.105-03МТ2	7775				
10		30ч930брЭ	37 2142 7109	Б 099.053М-04.02	7772	—	830 (83)	—	588 (58,8)
11		30ч930брБЭ	37 2142 7110	Б 099.053М-11.02	7811	—	830 (83)	—	588 (58,8)
12		30ч930бр1Э	37 2142 7111	Б 099.104-03МУ2	7690	1220 (122)	830 (83)	437 (43,7)	205 (20,5)
13		30ч930брБ1Э	37 2142 7112	Б 099.105-03МУ2	7742				
14		30ч330брЭ	37 2142 1048	Ручная червячная передача от редуктора 093.П2.005	7540	—	—	694 (69,4)	467 (46,7)
ПТ 12002	1400	30ч930бр	37 2142 7033	Электропривод Б 099.053М-08.01	9985	—	1280 (128)	—	930 (93)
ПТ 12002.01		30ч930брТ	37 2142 7051	Б 099.053М-08.03	10045				
02		30ч930брБ	37 2142 7048	Б 099.053М-14.01	9965				470 (47)
03		30ч930брБТ	37 2142 7113	Б 099.053М-14.03	10013				

Продолжение

Номер чертежа и исполнение	Условный проход D_y, мм	Условное обозначение	Код ОКП	Вид управления	Масса с приводом, кг	Настройка муфты крутящего момента		Максимальное усилие на маховике	
						на открывание	на закрывание	при открывании	при закрывании
04	1400	30ч930бр1	37 2142 7114	Б 099.104-03МУ2	9903	1412 (141,2)	1280 (128)	504 (50,4)	460 (46)
05		30ч930бр1Т	37 2142 7115	Б 099.104-03МТ2	9936				
06		30ч930бр1Б	37 2142 7116	Б 099.105-03МУ2	9955				
07		30ч930бр1БТ	37 2142 7117	Б 099.105-03МТ2	9988				
08		30ч330бр	37 2142 1015	Ручная червячная передача от редуктора 093.П2.005	9645	—	—	—	—
09		30ч330брТ	37 2142 1017	То же от редуктора 093.П2.005СпТ	9645				
10		30ч930брЭ	37 2142 7118	Электропривод Б 099.053М-08.02	9985	—	1280 (128)	—	930 (93)
11		30ч930брБЭ	37 2142 7119	Б 099.053М-14.02	9965				470 (47)
12		30ч930бр1Э	37 2142 7120	Б 099.104-03МУ2	9903	1412 (141,2)	1280 (128)	504 (50,4)	460 (46)
13		30ч930бр1БЭ	37 2142 7121	Б 099.105-03МУ2	9955				
14		30ч330бр	37 2142 1049	Ручная червячная передача от редуктора 093.П2.005	9645	—	—	—	—
ПТ 12002	1600	30ч930бр	37 2142 7050	Электропривод Б099.053М-08.01	10540	—	1280 (128)	—	930 (93)
ПТ 12002.01		30ч930брТ	37 2142 7052	Б 099.053М-08.03	10572				
02		30ч930брБ	37 2142 7079	Б 099.053М-14.01	10540	—	1280 (128)	—	470 (47)
03		30ч930брБТ	37 2142 7132	Б 099.053М-14.03	10580				
04		30ч930бр1	37 2142 7133	Б 099.104-03МУ2	10415	1412 (141,2)	1280 (128)	504 (50,4)	460 (46)
05		30ч930бр1Т	37 2142 7134	Б 099.104-03МТ2	10450				
06		30ч930бр1Б	37 2142 7135	Б 099.105-03МТ2	10470				
07		30ч930бр1БТ	37 2142 7136	Б 099.105-03МТ2	10500				
08		30ч930брЭ	37 2142 7137	Б 099.053М-08.02	10540	—	1280 (128)	—	930 (93)
09		30ч930брБЭ	37 2142 7138	Б 099.053М-14.02	10540				470 (47)
10		30ч930бр1Э	37 2142 7139	Б 099.104-03МУ2	10415	1412 (141,2)	1280 (128)	504 (50,4)	460 (46)
11		30ч930бр1БЭ	37 2142 7140	Б 099.105-03МУ2	10500				

ХАРАКТЕРИСТИКА ЭЛЕКТРОПРИВОДА

Номер чертежа и условное обозначение	Условный проход задвижки D_y, мм	Тип электропривода	Электродвигатель		Время срабатывания задвижки, мин	Габаритные размеры, мм				
			Тип	Мощность, кВт		Б	В	Н	H_1	D_0
ПТ 12005 (30ч930бр)	600	Б 099.054М-06	4АМС100S4 или АИР100S4	3,2 или 3	1,6	921	622	1698	1430	240
		Б 099.054М-10	2В100L4	4	1,6	1128	672	1733	1430	240
		Б 099.100-16М	4АМС100S4	3,2	3,4	620	654	1850	1480	400
		Б 099.101-09М	В100S4	3	3,4	750	664	2030	1480	400
ПТ 12005 (30ч930бр)	1000	Б 099.053М-07	4АМС132S4	8,5	2,18	1297	805	2465	2195	400
		Б 099.053М-14	2В112М4	5,5	4,1	1397	795	2874	2195	400
		Б 099.102-06М	4АМС132S4	8,5	2,55	730	787	2805	2285	400
		Б 099.103-06М	2В132S4	7,5	2,55	820	790	2865	2285	400
ПТ 12002 (30ч930бр)	1200	Б 099.053М-04	4АМС100L4 или АИР100L4	4,25 или 4	4,8	1212	845	3212	2887	400
		Б 099.053М-11	2В100L4	4	9,6	1377	672	3272	2887	500
		Б 099.104-03М	4АМС132S4	8,5	6	730	720	3508	2988	400
		Б 099.105-03М	2В132S4	7,5	6	755	765	3578	2988	400
ПТ 12002 (30ч930бр)	1400; 1600	Б 099.053М-08	4АМС132S4	8,5	5,04	1297	805	3610	3265	500
		Б 099.053М-14	2В112М4	5,5	10,08	1397	805	3650	3265	500
		Б 099.104-03М	4АМС132S4	8,5	6,04	730	720	3886	3366	400
		Б 099.105-03М	2В132S4	7,5	6,04	755	765	3956	3366	400

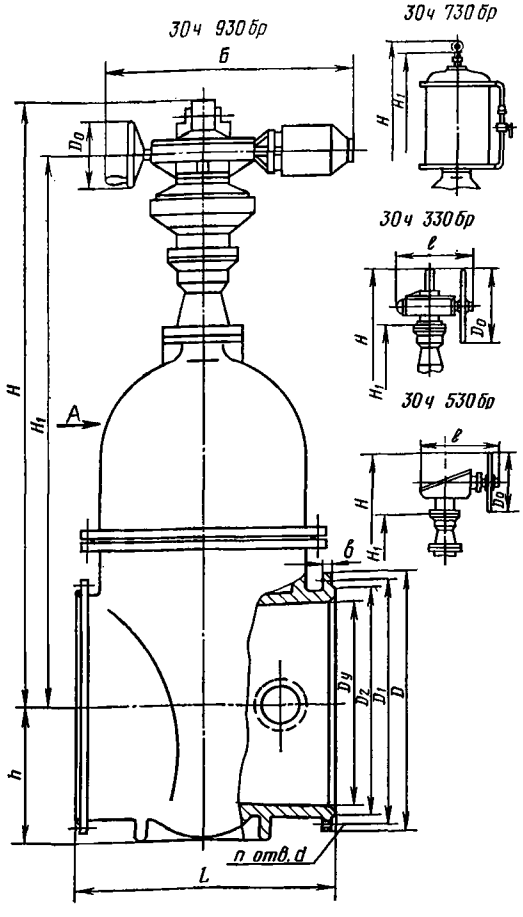

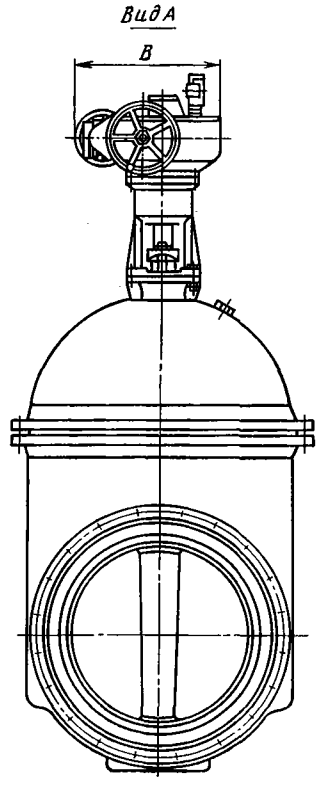

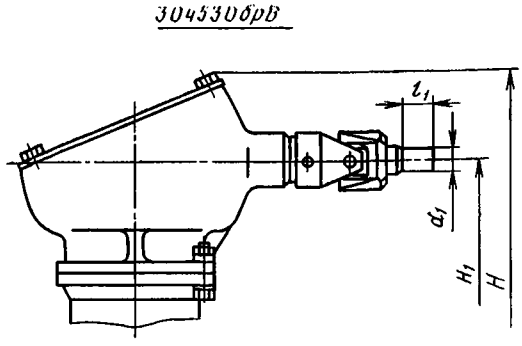

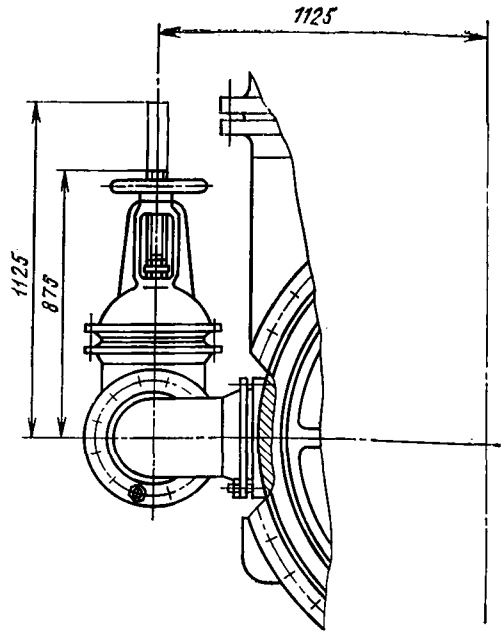

Исполнение с обводом (30ч330бр, 30ч930бр—D_y 1400 и 1600 мм)

ОСНОВНЫЕ ГАБАРИТНЫЕ И ПРИСОЕДИНИТЕЛЬНЫЕ РАЗМЕРЫ (мм)

Номер чертежа	Условное обозначение	Условный проход D_y	L	D	D_1	D_2	b	n	d	h	H	H_1	l	d_1	D_0	l_1
ПТ 11017	30ч730бр	600	800	780	725	685	31	20	30	405	2729	2122	—	—	—	—
	30ч530бр										1815	1495	415	—	640	—
	30ч530брВ										1570	1495	—	36	—	40
	30ч930бр**										—	—	—	—	—	—
ПТ 12005	30ч530бр	1000	1200	1220	1160	1110	45	28	33	622	2810	2310	600	—	1000	—
	30ч530брВ										2385	2310	—	45	—	50
	30ч930бр**										—	—	—	—	—	—
ПТ 12002	30ч330бр	1200	1400	1455	1380	1325	51	32	40	775	3138	2738	733	—	800	—
	30ч930бр**										—	—	—	—	—	—
	30ч330бр	1400*	1900	1675	1590	1525	57	36	46	885	3446	3046	733	—	800	—
	30ч930бр**										—	—	—	—	—	—
	30ч330бр	1600*	2200	1915	1820	1750	63	40	52	958	3446	3046	733	—	800	—
	30ч930бр**										—	—	—	—	—	—

* Задвижки изготовляют с обводом для выравнивания давления до перепада за затвором не более 0,8(8).
** Размеры H, H_1 и D_0 приведены в таблице на стр. 59.

Гарантийный срок — 18 месяцев со дня ввода в эксплуатацию.
Гарантийная наработка — 400 циклов.
Изготовление и поставка — по ТУ 26-07-1125—80.

30ч515бр; бк (П 600.00.00.00)
30ч915бр; бк (ЭП 600.00.00.00)
(Dy 600 мм)

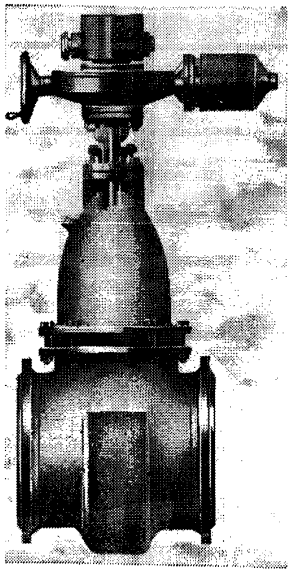

Задвижки клиновые параллельные фланцевые

Применяются на трубопроводах для воды (П 600.00.00.00; ЭП 600.00.00.00; 02, 03); нефти и масла (П 600.00.00.00.01; ЭП 600.00.00.00.01) рабочей температурой до 120° С.

P_y 1 (10)
$P_{пр}$ 1,5 (15)

Присоединение к трубопроводу — фланцевое с присоединительными размерами по ГОСТ 12815—80 (исп. 1, ряд 2).

Затвор — два параллельных диска и расположенный между ними клин.

Уплотнение затвора — уплотнительные кольца в корпусе и дисках (30ч515бр, 30ч915бр); «металл по металлу» (30ч515бк и 30ч915бк) — на чертеже условно не показано.

Герметичность затвора — по 3-му классу ГОСТ 9544—75.

Управление задвижкой — от ручной конической передачи (30ч515бр) и от электропривода (30ч915бр).

Крутящий момент на маховике редуктора — 980 (100), передаточное отношение $i=31/13$; максимальное усилие на маховике редуктора при закрывании — 980 (100).

Для уменьшения усилия на маховике при управлении на задвижке предусмотрен обвод с задвижкой 30ч6бр или 31ч6бр — D_y 80 мм, P_y 1 (10).

Для задвижки 30ч915бр — электропривод Б 099.054М-06 (исп. 2 по ТУ 26-07-1025—83) с электродвигателем 4АС100S4, мощностью 3,2 кВт, напряжением 220/380 В.

Максимальный крутящий момент на муфте электропривода — 800 (80).

Для автоматической остановки запорного органа в конечных и промежуточных положениях, а также для сигнализации этих положений на электроприводе установлен путевой выключатель типа ВП-4М-II-Р.

Время полного открывания задвижки электроприводом — 1 мин. 33 с.

Необходимое усилие на маховике электропривода при закрывании задвижки вручную — 280 (28).

Задвижку 30ч515бр устанавливают на трубопроводе в любом рабочем положении; задвижку 30ч915бр — вертикально электроприводом вверх.

Материал основных деталей: корпус, крышка, диски и втулка — чугун СЧ 18; шпиндель — сталь 20Х13; резьбовая втулка — латунь ЛЦ38Мц2С2; уплотнительные кольца в затворе — латунь.

Код ОКП и масса задвижки с приводом в зависимости от исполнения приведены в таблице.

Номер чертежа и исполнение	Условное обозначение	Код ОКП	Масса с приводом, кг
П 600.00.00.00	30ч515бр	37 2136 1011	1048
П 600.00.00.00.01	30ч515бк	37 2136 1020	1025
02	30ч515брЭ	37 2136 1017	1048
03	30ч515брТ	37 2136 1018	
ЭП 600.00.00.00.00	30ч915бр	37 2136 7006	1053
ЭП 600.00.00.00.01	30ч915бк	37 2136 7018	1030
02	30ч915брЭ	37 2136 7014	1065
03	30ч915брТ	37 2136 7015	

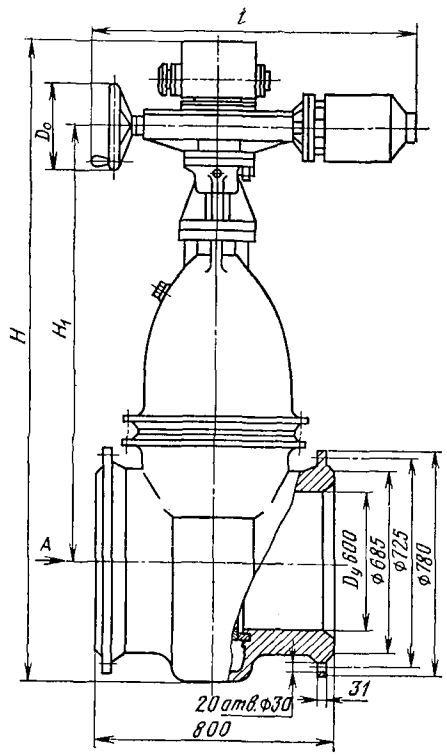

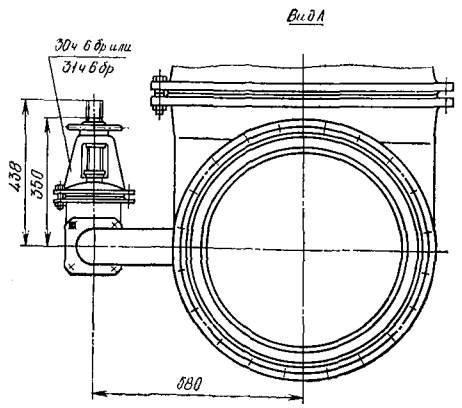

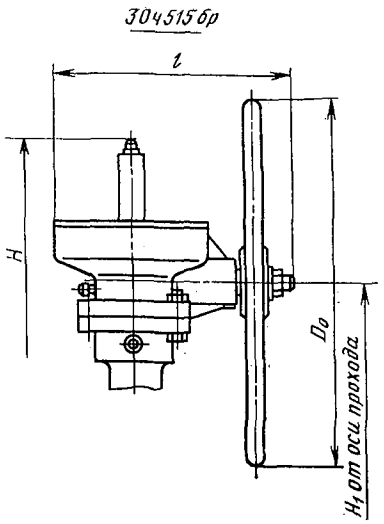

ОСНОВНЫЕ ГАБАРИТНЫЕ, ПРИСОЕДИНИТЕЛЬНЫЕ РАЗМЕРЫ (мм) и МАССА (кг)

Условное обозначение и номер чертежа	H	H_1	l	D_0	Масса
30ч515бр (П 600.00.00.00)	2075	1405	412	560	1180
30ч915бр (ЭП 600.00.00.00)	2095	1455	993	320	1170

Задвижка относится к классу ремонтируемых.

Гарантийный срок — 12 месяцев со дня ввода в эксплуатацию.

Гарантийная наработка — 250 циклов.

Изготовление и поставка — по ТУ 26-07-1198—78.

30ч715бр (КЗ 14002)

30ч915бр (381.00.00)

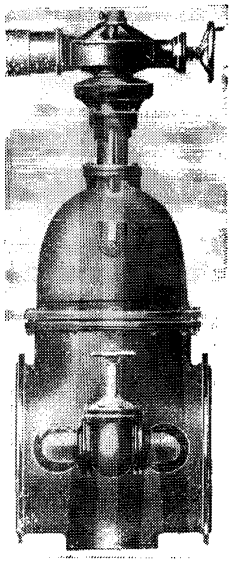

Задвижки параллельные с невыдвижным шпинделем фланцевые

Применяются на трубопроводах для воды рабочей температурой до 120° С.

$P_у$	1 (10)
$P_{пр}$	1,5 (15)
$P_{упр}$	0,6 (6)

Присоединение к трубопроводу — фланцевое с присоединительными размерами по ГОСТ 12815—80 (исп. 1, ряд 2 — 30ч915бр и ряд 1 — 30ч715бр).

Затвор — два параллельных диска и расположенный между ними клин.

Уплотнение затвора — уплотнительные кольца в корпусе и дисках.

Герметичность затвора — по 3-му классу ГОСТ 9544—75.

Допустимые протечки, см³/мин, не более: 17 (для $D_у$ 500 мм), 35 (для $D_у$ 800 мм) и 63 (для $D_у$ 1200 мм).

Уплотнение шпинделя — сальниковое. Подтяжка сальника — шпильками.

Управление задвижкой — от гидропривода (30ч715бр) и от электропривода (30ч915бр) — Д06У2 (по ТУ 26-07-1025—83) с электродвигателем 4АМС132S4 мощностью 8,5 кВт. Электропривод снабжен путевым выключателем ВП-4М-III.

Время полного открывания или закрывания задвижек электроприводом — 5 мин.

Управляющая среда в гидроприводе — вода.

Для уменьшения усилия в узле управления задвижками предусмотрен обвод с задвижкой 30ч6бр (оговаривают при заказе).

Задвижку 30ч715бр устанавливают на трубопроводе шпинделем вверх.

Задвижку 30ч915бр устанавливают на трубопроводе в любом рабочем положении, кроме положения электроприводом вниз. При установке задвижки в наклонном или горизонтальном положении должна быть предусмотрена дополнительная опора под электропривод.

Условия эксплуатации — климатическое исполнение У2 по ГОСТ 15150—69.

Материал основных деталей: корпус, крышка и диски — чугун СЧ 25; шпиндель — сталь 20Х13 ($D_у$ 500 и 800 мм) и сталь ($D_у$ 1200 мм); уплотнительные кольца — латунь ЛЦ38Мц2С2; набивка — пропитанный асбест.

Задвижки относятся к классу ремонтируемых.

Гарантийный срок — 12 месяцев со дня ввода в эксплуатацию, но не более 18 месяцев с момента отгрузки задвижки с предприятия-изготовителя.

Гарантийная наработка — 350 циклов.

Изготовление и поставка — по ТУ 26-07-1214—79 (задвижки $D_у$ 500 и 800 мм) и ТУ 26-07-1204—78 (задвижка $D_у$ 1200 мм).

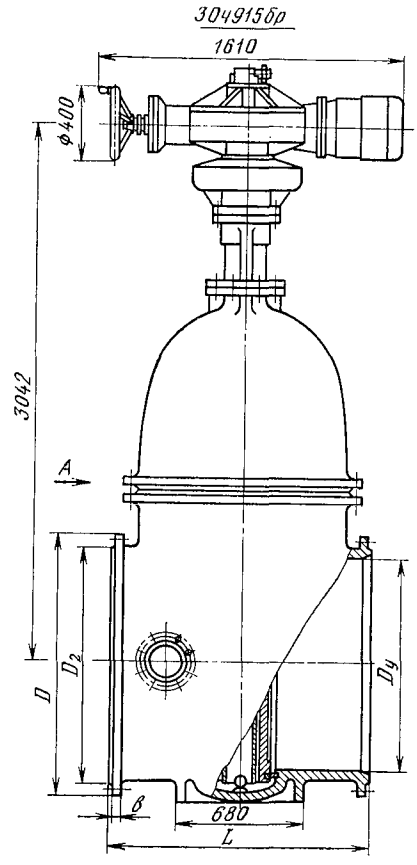

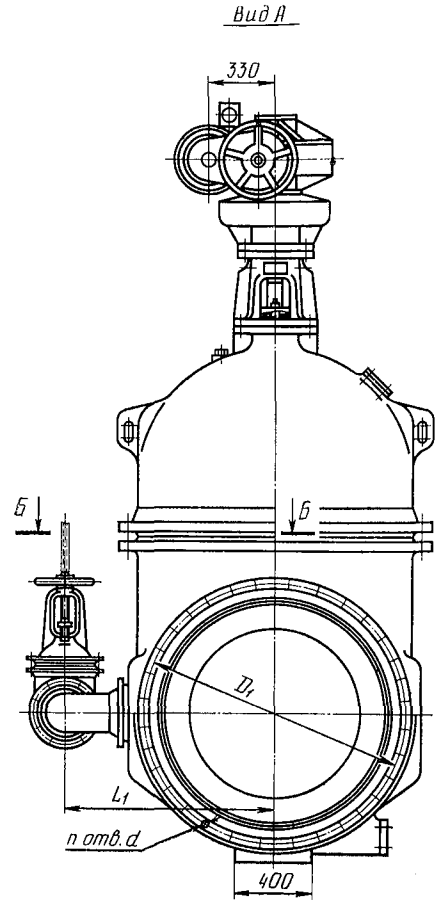

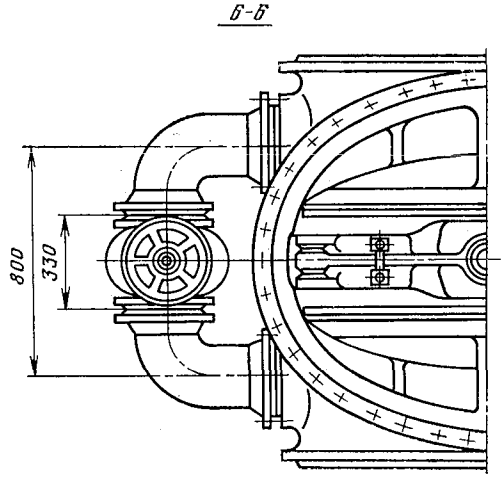

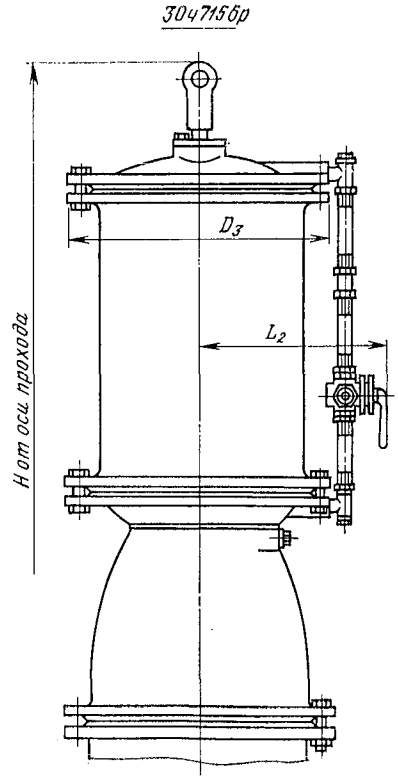

ОСНОВНЫЕ ГАБАРИТНЫЕ, ПРИСОЕДИНИТЕЛЬНЫЕ РАЗМЕРЫ (мм) И МАССА (кг)

Условное обозначение и номер чертежа	Условный проход $D_у$	Код ОКП	L	D	D_1	D_2	D_3	L_1	L_2	H	d	n	b	Масса
30ч715бр (КЗ 14002)	500	37 2136 5007	700	670	620	585	555	577	400	2278	26	20	30	1096
30ч715бр (КЗ 14002)	800	37 2136 5008	1000	1010	950	905	760	737	515	3500	33	24	44	3487
30ч915бр (381.00.00)	1200	37 2146 7005	1400	1455	1380	1330	—	1082	—	—	39	32	51	7770

30ч760бр (Л 13085)

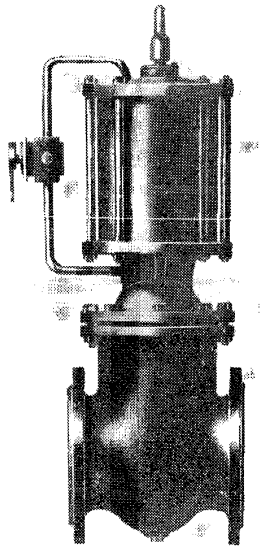

Задвижка клиновая с выдвижным шпинделем с гидроприводом фланцевая

Применяется на трубопроводах для воды, воды для оросительных систем, минерализованной до 6 г/л (возможно наличие взвешенных частиц размером до 3 мм, мелкопесчаных и глинистых частиц размером до 0,5 мм) рабочей температурой до 50° С.

$P_у$ 1 (10)
$P_{пр}$ 1,5 (15)

Присоединение к трубопроводу — фланцевое по ГОСТ 12817—80 или с ответными фланцами по ГОСТ 12820—80; присоединительные размеры фланцев по ГОСТ 12815—80 (исп. 1, ряд 2).

Затвор — двухдисковый упругий клин.

Уплотнительные поверхности корпуса и клина наплавлены коррозионно-стойкой сталью.

Уплотнение шпинделя — сальниковое.

Герметичность затвора — по 3-му классу ГОСТ 9544—75.

Управление задвижкой — от гидропривода с устройством для аварийного открывания.

Управляющая среда в гидроприводе — минеральное масло, вода и вода для оросительных систем.

Рабочее давление в гидроцилиндре — 0,4—1 (4—10).

Время закрывания задвижки — 40 с.

Задвижку устанавливают в любом рабочем положении, кроме положения гидроприводом вниз.

Условия эксплуатации — климатические исполнения У1 и Т1 по ГОСТ 15150—69.

Транспортирование и хранение — по ГОСТ 5762—74.

Материал основных деталей: корпус, крышка, шпиндель, диск — чугун СЧ 15; набивка — асбестовый шнур ШАОН2.

Код ОКП в зависимости от исполнения задвижки приведен в таблице.

Номер чертежа и исполнение	Условный проход $D_у$, мм	Условное обозначение	Код ОКП
Л 13085-200	200	30ч760бр	37 2123 5020
Л 13085-200.01		30ч760бр1	37 2123 5021
02		30ч760бр2	37 2123 5022
03		30ч760бр3	37 2123 5023
04		30ч760брЭ	37 2123 5024
05		30ч760бр1Э	37 2123 5025
06		30ч760бр2Э	37 2123 5026
07		30ч760бр3Э	37 2123 5027
08		30ч760брТ	37 2123 5028
09		30ч760бр1Т	37 2123 5029
10		30ч760бр2Т	37 2123 5030
11		30ч760бр3Т	37 2123 5031
Л 13085-250	250	30ч760бр	37 2123 5032
Л 13085-250.01		30ч760бр1	37 2123 5033
02		30ч760бр2	37 2123 5034
03		30ч760бр3	37 2123 5035
04		30ч760брЭ	37 2123 5036
05		30ч760бр1Э	37 2123 5037
06		30ч760бр2Э	37 2123 5038
07		30ч760бр3Э	37 2123 5039
08		30ч760брТ	37 2123 5040
09		30ч760бр1Т	37 2123 5041
10		30ч760бр2Т	37 2123 5042
11		30ч760бр3Т	37 2123 5043

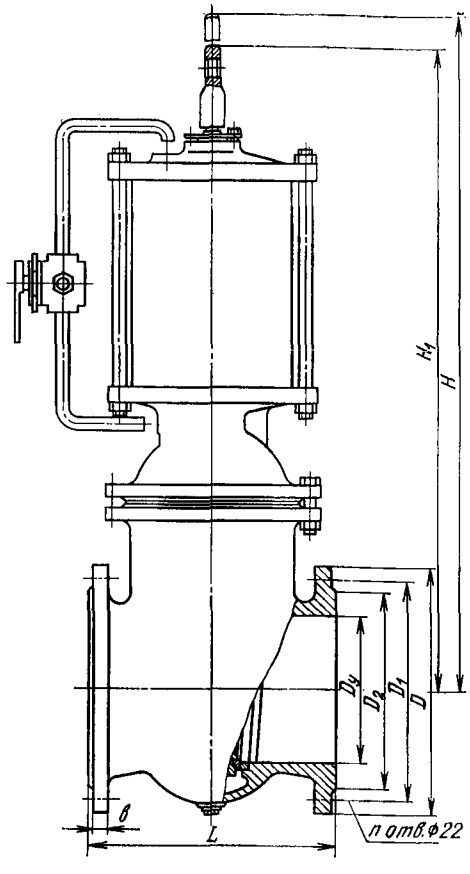

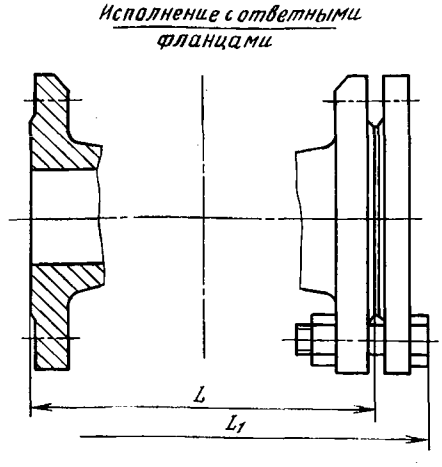

ОСНОВНЫЕ ГАБАРИТНЫЕ, ПРИСОЕДИНИТЕЛЬНЫЕ РАЗМЕРЫ (мм) И МАССА (кг)

Условный проход D_y	L	L_1	D	D_1	D_2	H	H_1	b	n	Масса	
										без ответных фланцев	с ответными фланцами
200	330	414	335	295	268	1080	875	23	8	161	182
250	450	528	390	350	320	1270	1010	25	12	221	248

Задвижка относится к классу ремонтируемых.
Гарантийный срок — 30 месяцев со дня ввода в эксплуатацию.
Гарантийная наработка — 400 циклов.
Изготовление и поставка — по ТУ 26-07-405—87.

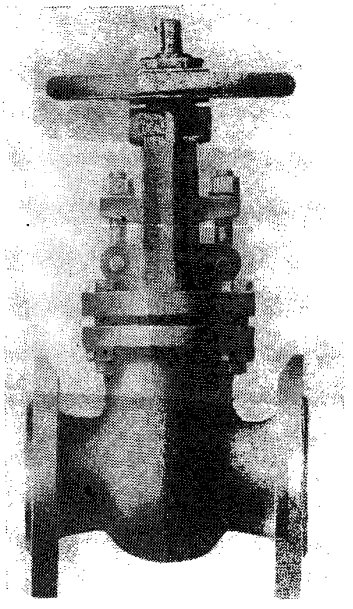

31ч6бр; бк; нж
31ч906бр; бк; нж
(ГЛ 13061)

Задвижки клиновые с выдвижным шпинделем фланцевые

Применяются на трубопроводах для воды и пара (31ч6бр, 31ч906бр), для воды, пара, каменноугольных смол, надсмольных вод, фенолятов, загрязненных неабразивными материалами, неагрессивных жидкостей (31ч6нж, 31ч906нж), воздуха и бензольных углеводородов (31ч6нж1, 31ч906нж1) рабочей температурой до 225° С; для нефти и масел (31ч6бк, 31ч906бк) рабочей температурой до 90° С.

$P_у$ 1 (10)
$P_{пр}$ 1,5 (15)

Присоединение к трубопроводу — фланцевое по ГОСТ 12817—80 с присоединительными размерами по ГОСТ 12815—80 (исп. 1, ряд 2). Задвижки могут быть изготовлены с ответными фланцами.

Затвор — двухдисковый клиновой.

Уплотнение затвора — «металл по металлу» (31ч6бк и 31ч906бк) и уплотнительные кольца в корпусе и дисках (31ч6бр; нж и 31ч906бр; нж).

При закрывании диски должны плотно прилегать к уплотнительным поверхностям корпуса.

Герметичность затвора в соответствии с ГОСТ 9544—75:
по 3-му классу — 31ч6нж, 31ч906нж, 31ч6бр, 31ч906бр;
по 2-му классу — 31ч6бк, 31ч906бк;
по 1-му классу — 31ч6нж1, 31ч906нж1.

Уплотнение по штоку — сальниковое. Подтяжка сальника — откидными шпильками.

Разгрузка сальникового узла при открытом затворе обеспечивается верхним уплотнением.

Управление задвижкой — ручное, маховиком (31ч6бр, 31ч6нж, 31ч6бк) или от электропривода (31ч906бр, 31ч906нж, 31ч906бк) — см. таблицу.

Условный проход задвижки $D_у$, мм	Условное обозначение	Тип электропривода	Электродвигатель		Время открывания или закрывания задвижки, мин
			Тип	Мощность, кВт	
100; 125 и 150	31ч906нж 31ч906бр	ТЭ 099.058-04М	4АА56В4	0,18	2,6
	31ч906нжБ 31ч906брБ	ТЭ 099.059-04М	В63А4	0,25	3,8
200 и 250	31ч906бр 31ч906бк	Б 099.098-03М	4АХС80А4	1,3	8
	31ч906брБ 31ч906бкБ	Б 099.099-03М	В80А4	1,1	8,4

Максимальное усилие на маховике при закрывании: для D_y 50 мм — 375 (37,5); для D_y 80 мм — 510 (51); для D_y 100 мм — 590 (59); для D_y 125 мм — 690 (69); для D_y 150 мм — 620 (62); для D_y 200 мм — 410 (41); для D_y 250 мм — 610 (61).

Задвижку устанавливают в любом рабочем положении.

При установке задвижки в наклонном или горизонтальном положении должна быть предусмотрена дополнительная опора под электропривод.

Требования безопасности — по ГОСТ 12.2.063—81.

Условия эксплуатации — климатические исполнения У2 и Т2 (для задвижек с электроприводом) и У1 и Т1 (для остальных) по ГОСТ 15150—69.

Условия транспортирования и хранения задвижек с электроприводом — 4 (Ж2), остальных — 7 (Ж1) по ГОСТ 15150—69.

Материал основных деталей: корпус, крышка, диски и маховик — чугун СЧ 15; шпиндель — сталь 20Х13; уплотнительные кольца в затворе — латунь ЛЦ38Мц2С2 (31ч6бр и 31ч906бр) или сталь 12Х13 (31ч6нж и 31ч906нж).

Код ОКП и масса задвижки в зависимости от исполнения приведены в таблице.

Номер чертежа и исполнение	Условный проход D_y, мм	Условное обозначение	Код ОКП	Масса без ответных фланцев, кг
ГЛ 13061-050	50	31ч6нж	37 2113 1005	17
ГЛ 13061-050.01		31ч6нжЭ	37 2113 1011	
02		31ч6нжТ	37 2113 1016	
03		31ч6нж1	37 2113 1041	
04		31ч6нж1Э	37 2113 1046	
05		31ч6нж1Т	37 2113 1051	
06		31ч6бр	37 2113 1026	
07		31ч6брЭ	37 2113 1027	
08		31ч6брТ	37 2113 1028	
ГЛ 13061-080	80	31ч6нж	37 2113 1007	28
ГЛ 13061-080.01		31ч6нжЭ	37 2113 1012	
02		31ч6нжТ	37 2113 1017	
03		31ч6нж1	37 2113 1042	
04		31ч6нж1Э	37 2113 1047	
05		31ч6нж1Т	37 2113 1052	
06		31ч6бр	37 2113 1029	
07		31ч6брЭ	37 2113 1033	
08		31ч6брТ	37 2113 1037	
ГЛ 13061-100	100	31ч6нж	37 2113 1008	37
ГЛ 13061-100.01		31ч6нжЭ	37 2113 1013	
02		31ч6нжТ	37 2113 1018	
03		31ч6нж1	37 2113 1043	
04		31ч6нж1Э	37 2113 1048	
05		31ч6нж1Т	37 2113 1053	
06		31ч906нж	37 2113 7005	63
07		31ч906нжЭ	37 2113 7008	
08		31ч906нжТ	37 2113 7011	
09		31ч906нж1	37 2113 7034	
10		31ч906нж1Э	37 2113 7037	
11		31ч906нж1Т	37 2113 7040	
12		31ч906нжБ	37 2113 7025	115
13		31ч906нжБЭ	37 2113 7028	
14		31ч906нжБТ	37 2113 7031	
15		31ч6бр	37 2113 1030	37
16		31ч6брЭ	37 2113 1034	
17		31ч6брТ	37 2113 1038	
18		31ч906бр	37 2113 7043	63
19		31ч906брЭ	37 2113 7046	
20		31ч906брТ	37 2113 7049	
21	100	31ч906брБ	37 2113 7052	115
22		31ч906брБЭ	37 2113 7055	
23		31ч906брБТ	37 2113 7058	
24		31ч6нж3	37 2113 1056	37
25		31ч6нж3Э	37 2113 1059	
26		31ч6нж3Т	37 2113 1062	
27		31ч906нж2	37 2113 7061	63
28		31ч906нж2Э	37 2113 7064	
29		31ч906нж2Т	37 2113 7067	
30		31ч906нжБ1	37 2113 7070	115
31		31ч906нжБ1Э	37 2113 7073	
32		31ч906нжБ1Т	37 2113 7076	
ГЛ 13061-125	125	31ч6нж	37 2113 1009	57
ГЛ 13061-125.01		31ч6нжЭ	37 2113 1014	
02		31ч6нжТ	37 2113 1019	
03		31ч6нж1	37 2113 1044	
04		31ч6нж1Э	37 2113 1049	
05		31ч6нж1Т	37 2113 1054	
06		31ч906нж	37 2113 7006	83
07		31ч906нжЭ	37 2113 7014	
08		31ч906нжТ	37 2113 7015	
09		31ч906нж1	37 2113 7035	
10		31ч906нж1Э	37 2113 7038	
11		31ч906нж1Т	37 2113 7041	
12		31ч906нжБ	37 2113 7027	135
13		31ч906нжБЭ	37 2113 7029	
14		31ч906нжБТ	37 2113 7032	
15		31ч6бр	37 2113 1032	57
16		31ч6брЭ	37 2113 1035	
17		31ч6брТ	37 2113 1039	
18		31ч906бр	37 2113 7044	83
19		31ч906брЭ	37 2113 7047	
20		31ч906брТ	37 2113 7050	
21		31ч906брБ	37 2113 7053	135
22		31ч906брБЭ	37 2113 7056	
23		31ч906брБТ	37 2113 7059	

Продолжение

Номер чертежа и исполнение	Условный проход D_y, мм	Условное обозначение	Код ОКП	Масса без ответных фланцев, кг
24	125	31ч6нж3	37 2113 1057	57
25		31ч6нж3Э	37 2113 1060	
26		31ч6нж3Т	37 2113 1063	
27		31ч906нж2	37 2113 7062	83
28		31ч906нж2Э	37 2113 7065	
29		31ч906нж2Т	37 2113 7068	
30		31ч906нжБ1	37 2113 7071	135
31		31ч906нжБ1Э	37 2113 7074	
32		31ч906нжБ1Т	37 2113 7077	
ГЛ 13061-150	150	31ч6нж	37 2113 1010	78
ГЛ 13061-150.01		31ч6нжЭ	37 2113 1015	
02		31ч6нжТ	37 2113 1020	
03		31ч6нж1	37 2113 1045	
04		31ч6нж1Э	37 2113 1050	
05		31ч6нж1Т	37 2113 1055	
06		31ч906нж	37 2113 7007	114
07		31ч906нжЭ	37 2113 7010	
08		31ч906нжТ	37 2113 7013	
09		31ч906нж1	37 2113 7036	
10		31ч906нж1Э	37 2113 7039	
11		31ч906нж1Т	37 2113 7042	
12		31ч906нжБ	37 2113 7026	156
13		31ч906нжБЭ	37 2113 7030	
14		31ч906нжБТ	37 2113 7033	
15		31ч6бр	37 2113 1031	78
16		31ч6брЭ	37 2113 1036	
17		31ч6брТ	37 2113 1040	
18		31ч906бр	37 2113 7045	114
19		31ч906брЭ	37 2113 7048	
20		31ч906брТ	37 2113 7051	
21		31ч906брБ	37 2113 7054	156
22		31ч906брБЭ	37 2113 7057	
23		31ч906брБТ	37 2113 7060	
24		31ч6нж3	37 2113 1058	78
25		31ч6нж3Э	37 2113 1061	
26		31ч6нж3Т	37 2113 1064	
27		31ч906нж2	37 2113 7063	114
28		31ч906нж2Э	37 2113 7066	
29		31ч906нж2Т	37 2113 7069	
30		31ч906нжБ1	37 2113 7072	156
31		31ч906нжБ1Э	37 2113 7075	
32		31ч906нжБ1Т	37 2113 7078	
ГЛ 13061-200	200	31ч6бр	37 2123 1011	129
ГЛ 13061-200.01		31ч6брЭ	37 2123 1013	
02		31ч6брТ	37 2123 1015	
03		31ч906бр	37 2123 7005	190
04		31ч906брЭ	37 2123 7010	
05		31ч906брТ	37 2123 7015	
06	200	31ч906брБ	37 2123 7051	210
07		31ч906брБЭ	37 2123 7053	
08		31ч906брБТ	37 2123 7055	
09		31ч6бк	37 2123 1031	129
10		31ч6бкЭ	37 2123 1036	
11		31ч6бкТ	37 2123 1041	
12		31ч6бк1	37 2123 1068	
13		31ч6бк1Э	37 2123 1070	
14		31ч6бк1Т	37 2123 1072	
15		31ч906бк	37 2123 7020	190
16		31ч906бкЭ	37 2123 7025	
17		31ч906бкТ	37 2123 7030	
18		31ч906бкБ	37 2123 7057	210
19		31ч906бкБЭ	37 2123 7059	
20		31ч906бкБТ	37 2123 7061	
21		31ч906бк1	37 2123 7063	190
22		31ч906бк1Э	37 2123 7065	
23		31ч906бк1Т	37 2123 7067	
24		31ч906бк1Б	37 2123 7069	210
25		31ч906бк1БЭ	37 2123 7071	
26		31ч906бк1БТ	37 2123 7073	
ГЛ 13061-250	250	31ч6бр	37 2123 1012	179
ГЛ 13061-250.01		31ч6брЭ	37 2123 1014	
02		31ч6брТ	37 2123 1017	
03		31ч906бр	37 2123 7006	240
04		31ч906брЭ	37 2123 7011	
05		31ч906брТ	37 2123 7016	
06		31ч906брБ	37 2123 7052	250
07		31ч906брБЭ	37 2123 7054	
08		31ч906брБТ	37 2123 7056	
09		31ч6бк	37 2123 1032	179
10		31ч6бкЭ	37 2123 1037	
11		31ч6бкТ	37 2123 1042	
12		31ч6бк1	37 2123 1069	
13		31ч6бк1Э	37 2123 1071	
14		31ч6бк1Т	37 2123 1073	
15		31ч906бк	37 2123 7021	240
16		31ч906бкЭ	37 2123 7026	
17		31ч906бкТ	37 2123 7031	
18		31ч906бкБ	37 2123 7058	250
19		31ч906бкБЭ	37 2123 7060	
20		31ч906бкБТ	37 2123 7062	
21		31ч906бк1	37 2123 7064	240
22		31ч906бк1Э	37 2123 7066	
23		31ч906бк1Т	37 2123 7068	
24		31ч906бк1Б	37 2123 7070	250
25		31ч906бк1БЭ	37 2123 7072	
26		31ч906бк1БТ	37 2123 7074	

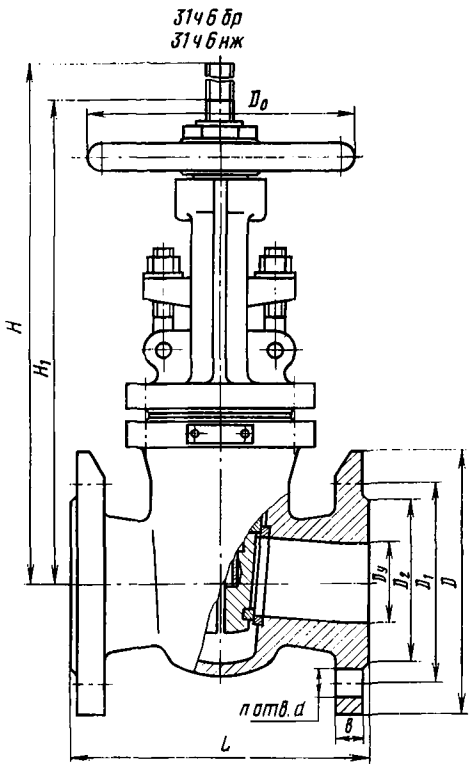

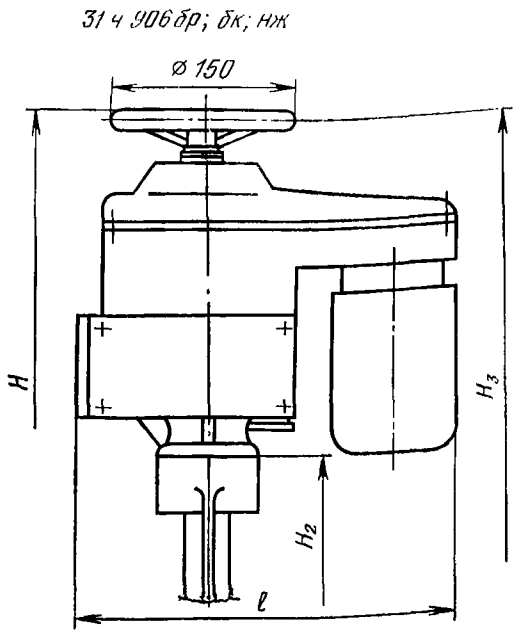

ОСНОВНЫЕ ГАБАРИТНЫЕ И ПРИСОЕДИНИТЕЛЬНЫЕ РАЗМЕРЫ (мм)

Условный проход D_y	L	D	D_1	D_2	b	d	H	H_1	H_2	H_3	D_0	n	l*
50	180	160	125	102	17	18	355	290	—	—	160	4	—
80	210	195	160	133	19	18	480	365	—	—	200	4	—
100	230	215	180	158	19	18	549	441	447	968	200	8	320/450
125	255	245	210	184	21	18	658	520	516	1037	240	8	320/450
150	280	280	240	212	21	22	778	608	603	1124	240	8	320/450
200	330	335	295	268	23	22	900	695	693	1078	280	8	490/550
250	450	390	350	320	25	22	1090	830	823	1212	320	12	490/550

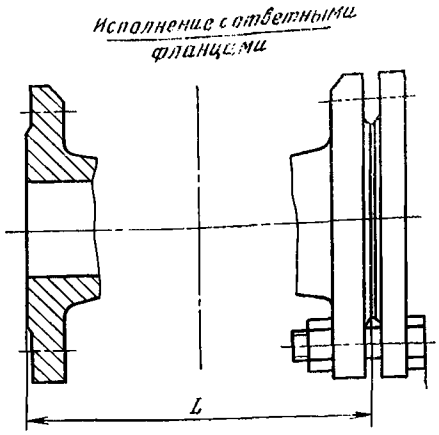

* Для D_y 100, 125 и 150 мм — размеры 320 (в числителе) и 450 (в знаменателе) указаны для задвижки с электроприводом ТЭ 099.058-04М и ТЭ 099.059-04М соответственно; для D_y 200 и 250 мм — размеры 490 (в числителе) и 550 (в знаменателе) указаны для задвижки с электроприводом Б 099.098-03М и Б 099.099-03М соответственно.

Задвижки относятся к классу ремонтируемых.
Гарантийный срок — 36 месяцев со дня ввода в эксплуатацию.
Гарантийная наработка — 500 циклов.
Изготовление и поставка — по ТУ 26-07-1249—80.

31ч12нж
31ч912нж
(ГЛ 13082)

Задвижки клиновые с выдвижным шпинделем фланцевые

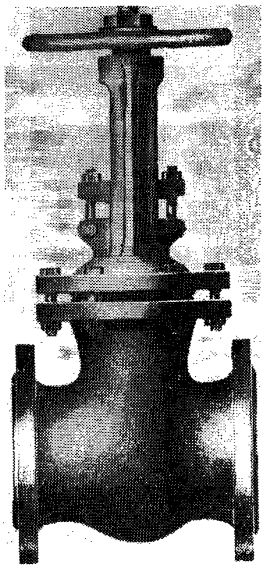

Применяются на трубопроводах для конденсата коксового газа, каменноугольных смол, растворов щелочей натрия, растворов фенолятов натрия рабочей температурой до 225° С (D_y 50 и 125 мм — ГЛ 13082; 01; 02; D_y 150 мм — ГЛ 13082; 01—08); нефти и масел рабочей температурой до 90° С (D_y 50 и 125 мм — исп. 03—05, D_y 150 мм — исп. 09—17).

P_y	1 (10)
$P_{пр}$	1,5 (15)
P_p при t, °С:	
120	1 (10)
200	0,9 (9)
225	0,85 (8,5)

Присоединение к трубопроводу — фланцевое по ГОСТ 12817—80 с присоединительными размерами по ГОСТ 12815—80 (исп. 1, ряд 2). Задвижки могут быть изготовлены с ответными фланцами.

Затвор — двухдисковый клин с боковыми направляющими поверхностями.

Уплотнительные поверхности корпуса наплавлены твердым сплавом.

Уплотнение шпинделя — сальниковое. Подтяжка сальника — откидными болтами.

Герметичность затвора — по 3-му классу (31ч12нж) и по 2-му классу (31ч12нж1, 31ч12нж2, 31ч12нж3) ГОСТ 9544—75.

Управление задвижкой — ручное, маховиком (31ч12нж) и от электропривода (31ч912нж) — см. таблицу.

Число оборотов маховика для полного открывания (или закрывания) задвижки — 16 (для D_y 50 мм); 28 (для D_y 125 и 150 мм).

Усилие на маховике задвижки при закрывании: 375 (37,5) — для D_y 50 мм; 690 (69) — для D_y 125 мм; 620 (62) — для D_y 150 мм.

Максимальное усилие на маховике электропривода при закрывании — 20 (2).

Задвижку устанавливают в любом рабочем положении, кроме положения электроприводом или узлом ручного управления вниз.

При установке задвижек в наклонном или горизонтальном положении должна быть предусмотрена дополнительная опора под электропривод.

Условия эксплуатации — климатические исполнения У1 и Т1 (31ч12нж) и У2 и Т2 (31ч912нж) по ГОСТ 15150—69.

Транспортирование и хранение — по ГОСТ 5762—74.

Материал основных деталей: корпус, крышка и диск — чугун СЧ 15; шпиндель — сталь 20Х13; набивка сальника — асбест АП; уплотнительных поверхностей — сталь 12Х13 и чугун СЧ 15.

Условный проход задвижки D_y, мм	Исполнения задвижки	Тип электропривода	Электродвигатель		Габаритные размеры, мм				Время открывания или закрывания задвижки, с
			Тип	Мощность, кВт	l	l_1	H_2	H_3	
150	03; 04; 05 12; 13; 14	ТЭ 099.058-04М	4АА56В4	0,18	345	320	1112	582	170
	06; 07; 08 15; 16; 17	ТЭ 099.059-04М	В63А4	0,25	550	260	974	582	170

Код ОКП и масса задвижки в зависимости от исполнения приведены в таблице.

Номер чертежа и исполнение	Условный проход D_y, мм	Условное обозначение	Код ОКП	Масса без ответных фланцев, кг
ГЛ 13082-050	50	31ч12нж	37 2113 1104	17
ГЛ 13082-050.01		31ч12нжЭ	37 2113 1106	
02		31ч12нжТ	37 2113 1108	
03		31ч12нж1	37 2113 1105	
04		31ч12нж1Э	37 2113 1107	
05		31ч12нж1Т	37 2113 1109	
ГЛ 13082-125	125	31ч12нж	37 2113 1122	57
ГЛ 13082-125.01		31ч12нжЭ	37 2113 1124	
02		31ч12нжТ	37 2113 1126	
03		31ч12нж1	37 2113 1123	
04		31ч12нж1Э	37 2113 1125	
05		31ч12нж1Т	37 2113 1127	
ГЛ 13082-150	150	31ч12нж	37 2113 1128	78
ГЛ 13082-150.01		31ч12нжЭ	37 2113 1130	
02		31ч12нжТ	37 2113 1132	
03		31ч912нж	37 2113 7115	112
04		31ч912нжЭ	37 2113 7119	
05		31ч912нжТ	37 2113 7120	
06		31ч912нж1	37 2113 7116	154
07		31ч912нж1Э	37 2113 7121	
08		31ч912нж1Т	37 2113 7122	
09		31ч12нж1	37 2113 1129	78
10		31ч12нж1Э	37 2113 1131	
11		31ч12нж1Т	37 2113 1133	
12		31ч912нж2	37 2113 7117	112
13		31ч912нж2Э	37 2113 7123	
14		31ч912нж2Т	37 2113 7124	
15		31ч912нж3	37 2113 7118	154
16		31ч912нж3Э	37 2113 7125	
17		31ч912нж3Т	37 2113 7126	

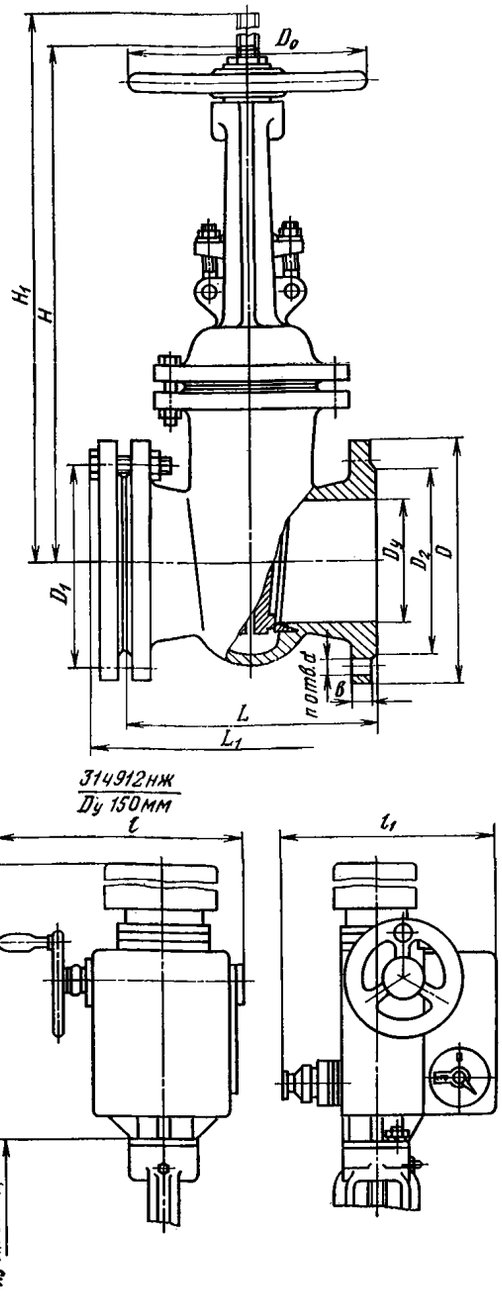

ОСНОВНЫЕ ГАБАРИТНЫЕ И ПРИСОЕДИНИТЕЛЬНЫЕ РАЗМЕРЫ (мм)

Условный проход D_y	L	L_1	D	D_1	D_2	d	b	n	H	H_1	D_0
50	180	238	160	125	102	18	17	4	290	355	160
125	255	337	245	210	184	18	21	8	520	658	240
150	280	352	280	240	212	22	21	8	608	778	240

Задвижки относятся к классу ремонтируемых.

Гарантийный срок службы — 12 месяцев со дня ввода в эксплуатацию.

Гарантийная наработка — 350 циклов.

Изготовление и поставка — по ТУ 26-07-1357—84.

31ч713бр (ДЗ 13101) (взамен ПФ 14002)

Задвижка клиновая с гидроприводом фланцевая

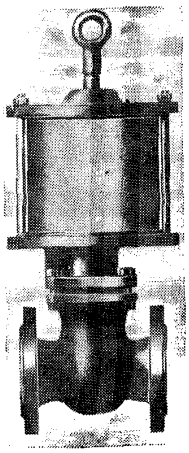

Применяется на трубопроводах для воды рабочей температурой до 50° С.

$P_у$ 1 (10)
$P_{пр}$ 1,5 (15)

Присоединение к трубопроводу — фланцевое по ГОСТ 12817—80 или ответные фланцы по ГОСТ 12820—80; присоединительные размеры фланцев по ГОСТ 12815—80 (исп. 1, ряд 2).

Затвор — двухдисковый клин с боковыми направляющими поверхностями.

Уплотнение в затворе — кольца из латуни в дисках клина.

Герметичность затвора — по 3-му классу ГОСТ 9544—75.

Уплотнение шпинделя — сальниковое. Подтяжка сальника — болтами.

Управление задвижкой — гидроприводом с устройством для аварийного открывания.

Управляющая среда в гидроприводе — вода или минеральное масло.

Управляющее давление в цилиндре гидропривода должно быть не ниже давления в трубопроводе и должно составлять не менее 0,4 (4).

Задвижку устанавливают:

на горизонтальном трубопроводе гидроприводом вверх с вертикальным расположением шпинделя;

на вертикальном трубопроводе — в положении «плашмя» с горизонтальным расположением шпинделя; при этом должна быть предусмотрена опора под корпус гидропривода.

Условия эксплуатации — климатические исполнения У1 и Т1 по ГОСТ 15150—69.

Материал основных деталей: корпус и крышка — чугун СЧ 15; шпиндель — сталь 20Х13; шток — сталь 20Х; уплотнительные кольца затвора — латунь ЛЦ38Мц2С2.

Код ОКП, вид присоединения к трубопроводу и масса задвижки в зависимости от исполнения приведены в таблице.

Номер чертежа и исполнение	Условный проход $D_у$, мм	Условное обозначение	Код ОКП	Присоединение к трубопроводу	Масса, кг
ДЗ 13101-050	50	31ч713бр	37 2113 5019	Фланцевое	34
ДЗ 13101-050.01		*31ч713бр1*	*37 2113 5020*	*С ответными фланцами*	*40,5*
02		31ч713брЭ	37 2113 5021	Фланцевое	34
03		31ч713бр1Э	37 2113 5022	С ответными фланцами	40,5
04		31ч713брТ	37 2113 5023	Фланцевое	34
05		31ч713бр1Т	37 2113 5024	С ответными фланцами	40,5
ДЗ 13101-080	80	31ч713бр	37 2113 5025	Фланцевое	44
ДЗ 13101-080.01		31ч713бр1	37 2113 5026	С ответными фланцами	52,86
02		31ч713брЭ	37 2113 5027	Фланцевое	44
03		31ч713бр1Э	37 2113 5028	С ответными фланцами	52,86
04		31ч713брТ	37 2113 5029	Фланцевое	44
05		31ч713бр1Т	37 2113 5030	С ответными фланцами	52,86
ДЗ 13101-100	100	31ч713бр	37 2113 5031	Фланцевое	54
ДЗ 13101-100.01		31ч713бр1	37 2113 5032	С ответными фланцами	64,74
02		31ч713брЭ	37 2113 5033	Фланцевое	54
03		31ч713бр1Э	37 2113 5034	С ответными фланцами	64,74
04		31ч713брТ	37 2113 5035	Фланцевое	54
05		31ч713бр1Т	37 2113 5036	С ответными фланцами	64,74
ДЗ 13101-150	150	31ч713бр	37 2113 5037	Фланцевое	86
ДЗ 13101-150.01		31ч713бр1	37 2113 5038	С ответными фланцами	104,2
02		31ч713брЭ	37 2113 5039	Фланцевое	86
03		31ч713бр1Э	37 2113 5040	С ответными фланцами	104,2
04		31ч713брТ	37 2113 5041	Фланцевое	86
05		31ч713бр1Т	37 2113 5042	С ответными фланцами	104,2

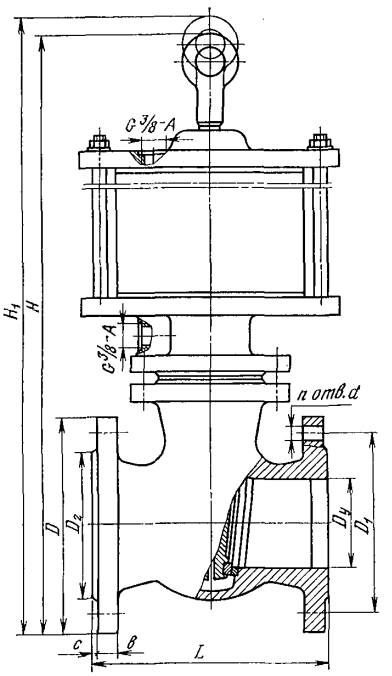

Исполнение с ответными фланцами

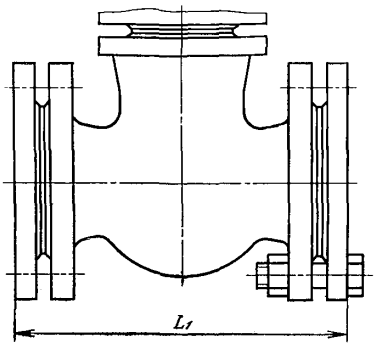

ОСНОВНЫЕ ГАБАРИТНЫЕ
И ПРИСОЕДИНИТЕЛЬНЫЕ РАЗМЕРЫ (мм)

Условный проход D_y	D	D_1	D_2	c	b	n	d	L	L_1	H	H_1
50	160	125	102	2	15	4	18	180	220	541	605
80	195	160	133	2	19	4	18	210	254	620	712
100	215	180	158	2	19	8	18	230	278	669	783
150	280	240	212	3	21	8	22	280	332	832	1037

Задвижка относится к классу ремонтируемых.
Гарантийный срок — 18 месяцев со дня ввода в эксплуатацию.
Изготовление и поставка — по ТУ 26-07-1436—87.

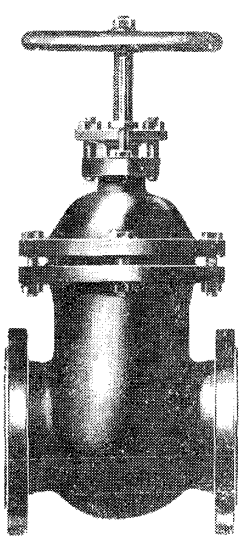

31ч14бр
(ДЗ 13105)
(Dy 100 мм)

Задвижка клиновая
с невыдвижным шпинделем
фланцевая

Применяется на трубопроводах для воды и пара рабочей температурой до 225° С.

P_y 1 (10)
$P_{пр}$ 1,5 (15)

Присоединение к трубопроводу (см. таблицу) — фланцевое по ГОСТ 12817—80 или с ответными фланцами по ГОСТ 12820—80; присоединительные размеры фланцев по ГОСТ 12815—80 (исп. 1, ряд 2).

Номер чертежа и исполнение	Условное обозначение	Код ОКП	Присоединение к трубопроводу	Масса, кг
ДЗ 13105-100	31ч14бр	37 2114 1020	Фланцевое	45
ДЗ 13105-100.01	31ч14бр1	37 2114 1021	С ответными фланцами	56
02	31ч14брЭ	37 2114 1022	Фланцевое	45
03	31ч14бр1Э	37 2114 1023	С ответными фланцами	56
04	31ч14брТ	37 2114 1024	Фланцевое	45
05	31ч14бр1Т	37 2114 1025	С ответными фланцами	56

Затвор — клиновой.

Уплотнение затвора — латунные кольца в корпусе и клине.

Уплотнение шпинделя — сальниковое. Подтяжка сальника — откидными болтами.

Герметичность затвора — по 2-му классу ГОСТ 9544—75.

Управление задвижкой — ручное, маховиком.

Максимальное усилие на маховике при закрывании — 720 (72).

Задвижку устанавливают на трубопроводе в любом рабочем положении.

Условия эксплуатации — климатические исполнения У1 и Т1 по ГОСТ 15150—69.

Условия транспортирования и хранения — 7 (Ж1) по ГОСТ 15150—69.

Материал основных деталей: корпус, клин и крышка — чугун СЧ 15; уплотнительные кольца в затворе — латунь ЛЦ38Мц2С2; набивка сальника — пропитанный асбест; шпиндель — сталь 20Х13.

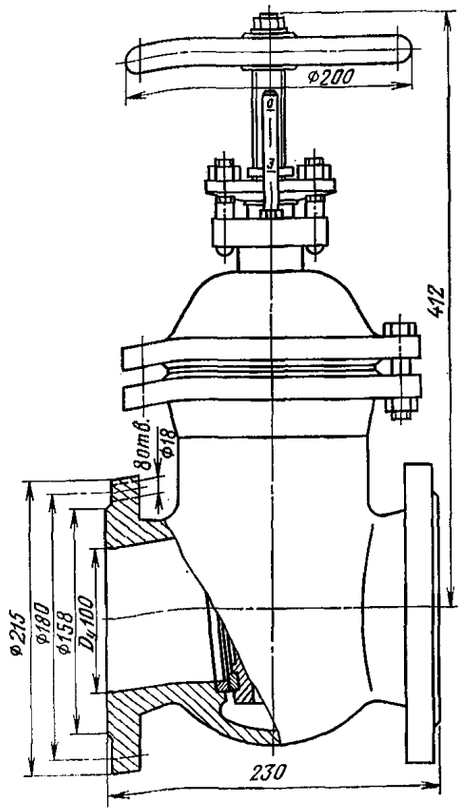

Гарантийный срок — 18 месяцев со дня ввода в эксплуатацию.

Гарантийная наработка — 400 циклов.

Изготовление и поставка — по ТУ 26-07-1441—87.

33ч1р (УЛ 98029)

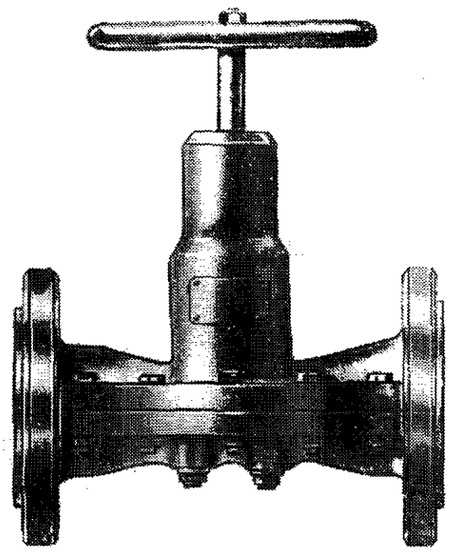

Задвижка шланговая фланцевая

Применяется на трубопроводах для различных сред (см. таблицу).

Номер чертежа и исполнение	Условное обозначение	Условный проход D_y, мм	Код ОКП	Рабочая среда	Температура рабочей среды, °С
УЛ 98029-015	33ч1р	15	37 2118 4027	Серная (до 20%), соляная (до 15%) и азотная (до 5%) кислоты; каустик или гидроокись калия (до 20 г/л)	65
УЛ 98029-025	33ч1р	25	37 2118 4028		
УЛ 98029-032	33ч1р	32	37 2118 4029		
УЛ 98029-040	33ч1р	40	37 2118 4030		
ГЛ 98029-050	33ч1р	50	37 2118 4031		
УЛ 98029-015.01	33ч1рЭ	15	37 2118 4042		
УЛ 98029-025.01	33ч1рЭ	25	37 2118 4043		
УЛ 98029-032.01	33ч1рЭ	32	37 2118 4044		
УЛ 98029-040.01	33ч1рЭ	40	37 2118 4045		
УЛ 98029-050.01	33ч1рЭ	50	37 2118 4046		
УЛ 98029-015.02	33ч1рТ	15	37 2118 4047		
УЛ 98029-025.02	33ч1рТ	25	37 2118 4048		
УЛ 98029-032.02	33ч1рТ	32	37 2118 4049		
УЛ 98029-040.02	33ч1рТ	40	37 2118 4050		
УЛ 98029-050.02	33ч1рТ	50	37 2118 4051		
УЛ 98029-015.03	33ч1р1	15	37 2118 4032	Слабые растворы кислот и щелочей (до 20%), минеральные масла и нефтепродукты	90
УЛ 98029-025.03	33ч1р1	25	37 2118 4033		
УЛ 98029-032.03	33ч1р1	32	37 2118 4034		
УЛ 98029-040.03	33ч1р1	40	37 2118 4035		
УЛ 98029-050.03	33ч1р1	50	37 2118 4036		
УЛ 98029-015.04	33ч1р1Э	15	37 2118 4052		
УЛ 98029-025.04	33ч1р1Э	25	37 2118 4053		
УЛ 98029-032.04	33ч1р1Э	32	37 2118 4054		
УЛ 98029-040.04	33ч1р1Э	40	37 2118 4055		
УЛ 98029-050.04	33ч1р1Э	50	37 2118 4056		
УЛ 98029-015.05	33ч1р1Т	15	37 2118 4057		
УЛ 98029-025.05	33ч1р1Т	25	37 2118 4058		
УЛ 98029-032.05	33ч1р1Т	32	37 2118 4059		
УЛ 98029-040.05	33ч1р1Т	40	37 2118 4060		
УЛ 98029-050.05	33ч1р1Т	50	37 2118 4061		
УЛ 98029-015.06	33ч1р2	15	37 2118 4037	Серная кислота (от 10 до 24%); двуокись титана (от 50 до 300 г/л); агрессивная абразивная пульпа (pH от 1,2 до 11): крупность частиц твердых включений до 3 мм, концентрация щелочей и минеральных кислот (кроме азотной и фтористоводородной кислоты) в растворе до 30%. Агрессивно-щелочные и абразивные пульпы с содержанием окиси натрия (до 300 г/л), окиси калия (до 300 г/л) и твердых взвешенных частиц: соды, нефелина, боксита, известняка, сульфата, красного шлама, алюмосиликатов натрия и калия, гидроокиси алюминия, пека, кварца и алунита; размер частиц до 2 мм, содержание до 1000 г/л	110
УЛ 98029-025.06	33ч1р2	25	37 2118 4038		
УЛ 98029-032.06	33ч1р2	32	37 2118 4039		
УЛ 98029-040.06	33ч1р2	40	37 2118 4040		
УЛ 98029-050.06	33ч1р2	50	37 2118 4041		
УЛ 98029-015.07	33ч1р2Э	15	37 2118 4062		
УЛ 98029-025.07	33ч1р2Э	25	37 2118 4063		
УЛ 98029-032.07	33ч1р2Э	32	37 2118 4064		
УЛ 98029-040.07	33ч1р2Э	40	37 2118 4065		
УЛ 98029-050.07	33ч1р2Э	50	37 2118 4066		
УЛ 98029-015.08	33ч1р2Т	15	37 2118 4067		
УЛ 98029-025.08	33ч1р2Т	25	37 2118 4068		
УЛ 98029-032.08	33ч1р2Т	32	37 2118 4069		
УЛ 98029-040.08	33ч1р2Т	40	37 2118 4070		
УЛ 98029-050.08	33ч1р2Т	50	37 2118 4071		

$P_р$ 1 (10)

Присоединение к трубопроводу — фланцевое с присоединительными размерами по ГОСТ 12815—80 на $P_у$ 1 (10).

Затвор — шланговый.

Герметичность затвора по 1-му классу ГОСТ 9544—75.

Рабочая среда подается в любом направлении.

Управление задвижкой — ручное, маховиком.

Задвижку устанавливают на трубопроводе в любом рабочем положении.

Условия эксплуатации — климатические исполнения У2 и Т2 по ГОСТ 15150—69, но при температуре окружающей среды от —25 до +40° С.

Материал основных деталей: корпус и крышка — чугун; шланг — резина.

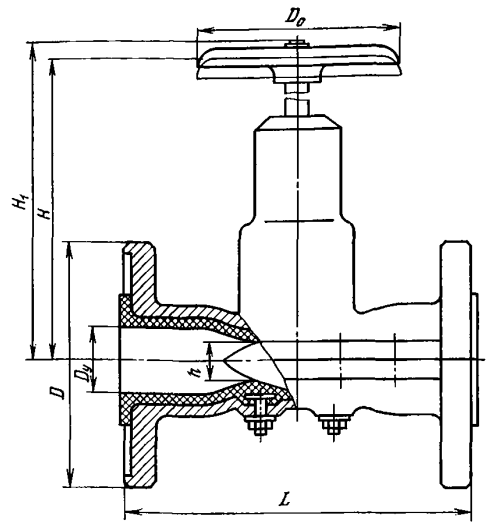

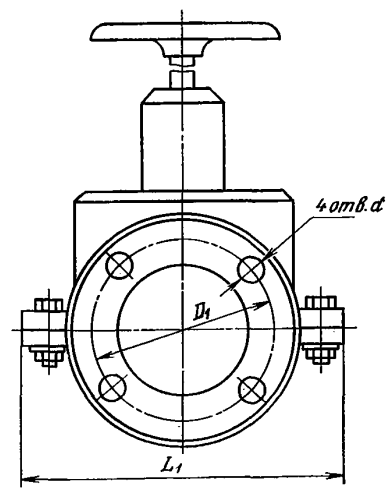

ОСНОВНЫЕ ГАБАРИТНЫЕ, ПРИСОЕДИНИТЕЛЬНЫЕ РАЗМЕРЫ (мм) И МАССА (кг)

Условный проход D_y	D	D_1	d	L	L_1	h	H	H_1	D_0	Масса
15	95	65	14	130	115	10	140	160	80	3,5
25	115	85	14	160	125	16	150	170	120	5,9
32	135	100	18	180	150	20	180	205	120	8,6
40	145	110	18	200	190	24	170	190	120	9,8
50	160	125	18	200	218	26	230	260	160	17,4

Задвижка относится к классу ремонтируемых.

Гарантийный срок — 12 месяцев со дня ввода в эксплуатацию.

Гарантийная наработка — 2200 циклов.

Изготовление и поставка — по ТУ 26-07-1446—88.

31ч11нж
31ч911нж
(ГЛ 1307I)

Задвижки клиновые с выдвижным шпинделем фланцевые

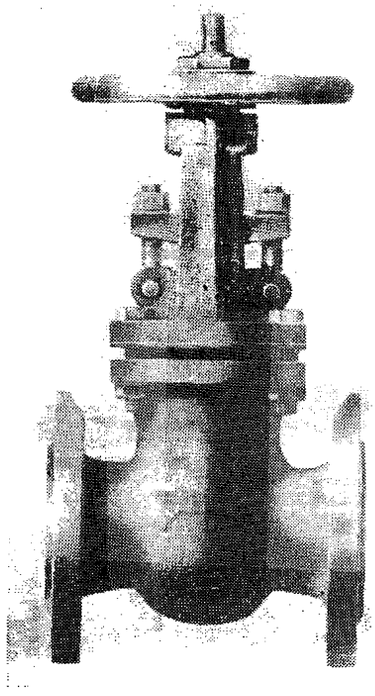

Применяются на трубопроводах для воды рабочей температурой до 100° С; нефти и масла рабочей температурой до 90° С. Допускается использование задвижек на трубопроводах для пара.

$P_у$ 1,6 (16)
$P_{пр}$ 2,4 (24)
$P_р$ при t, °С:
120 . . . . . 1 (10) — для пара
200 . . . . . 0,9 (9) — для пара

Присоединение к трубопроводу — фланцевое по ГОСТ 12817—80 с присоединительными размерами по ГОСТ 12815—80 (исп. 1, ряд 2).

Затвор — двухдисковый клиновой. При закрывании диски плотно прилегают к уплотнительным поверхностям корпуса.

Уплотнение в затворе — кольца из коррозионно-стойкой стали в корпусе и из спеченного материала (по ТУ 37.311.009—79) или из латуни в дисках.

Управление задвижкой — ручное, маховиком (31ч11нж) или от электропривода (31ч911нж, $D_у$ 100 мм) — см. таблицу.

Условное обозначение	Условный проход $D_у$, мм	Тип электропривода	Мощность электродвигателя, кВт	Время открывания или закрывания задвижки, мин
31ч911нж	100	ТЭ 099.058-04М	0,18	2,25
31ч911нжБ	100	ТЭ 099.059-04М	0,18	2

Число оборотов маховика для полного открывания задвижки: 16 (для $D_у$ 50 мм); 22 (для $D_у$ 80 мм) и 35 (для $D_у$ 100 мм).

Задвижку устанавливают на трубопроводе в любом рабочем положении, кроме положения узлом управления вниз.

Условия эксплуатации — климатические исполнения У2 и Т2 (для задвижек с электроприводом) и У1 и Т1 (для остальных) по ГОСТ 15150—69.

Транспортирование и хранение по ГОСТ 5762—74.

Материал основных деталей: корпус, крышка и диски — серый чугун; шпиндель — сталь 20Х13; уплотнительные кольца в дисках — латунь ЛМцС 58-2-2.

Код ОКП, класс герметичности затвора и масса задвижки зависимости от исполнения приведены в таблице.

Номер чертежа и исполнение	Условный проход $D_у$, мм	Условное обозначение	Код ОКП	Класс герметичности затвора по ГОСТ 9544—75	Масса, кг не более
ГЛ 13071-050	50	31ч11нж	37 2113 1065	3	18
ГЛ 13071-050.01		31ч11нжЭ	37 2113 1066		
02		31ч11нжТ	37 2113 1067		
03		31ч11нж1	37 2113 1068	2	
04		31ч11нж1Э	37 2112 1069		
05		31ч11нж1Т	37 2113 1070		
06		31ч11нж2	37 2113 1071	3	
07		31ч11нж2Э	37 2113 1072		
08		31ч11нж2Т	37 2113 1073		

Продолжение

Номер чертежа и исполнение	Условный проход D_y, мм	Условное обозначение	Код ОКП	Класс герметичности затвора по ГОСТ 9544—75	Масса, кг не более
09	50	31ч11нж3	37 2113 1074	2	18
10		31ч11нж3Э	37 2113 1075		
11		31ч11нж3Т	37 2113 1076		
ГЛ 13071-080	80	31ч11нж	37 2113 1077	3	32
ГЛ 13071-080.01		31ч11нжЭ	37 2113 1078		
02		31ч11нжТ	37 2113 1079		
03		31ч11нж1	37 2113 1080	2	
04		31ч11нж1Э	37 2113 1081		
05		31ч11нж1Т	37 2113 1082		
06		31ч11нж2	37 2113 1083	3	
07		31ч11нж2Э	37 2113 1084		
08		31ч11нж2Т	37 2113 1085		
09		31ч11нж3	37 2113 1086	2	
10		31ч11нж3Э	37 2113 1087		
11		31ч11нж3Т	37 2113 1088		
ГЛ 13071-100	100	31ч11нж	37 2113 1089	3	44
ГЛ 13071-100.01		31ч11нжЭ	37 2113 1090		
02		31ч11нжТ	37 2113 1091		
03		31ч11нж1	37 2113 1092	2	
04		31ч11нж1Э	37 2113 1093		
05		31ч11нж1Т	37 2113 1094		
06		31ч911нж	37 2113 7079	3	68
07		31ч911нжЭ	37 2113 7080		
08		31ч911нжТ	37 2113 7081		
09		31ч911нжБ	37 2113 7082	3	94
10		31ч911нжБЭ	37 2113 7083		
11		31ч911нжБТ	37 2113 7084		
12		31ч911нж1	37 2113 7085	2	68
13		31ч911нж1Э	37 2113 7086		
14		31ч911нж1Т	37 2113 7087		
15		31ч91нжБ1	37 2113 7088	2	94
16		31ч911нжБ1Э	37 2113 7089		
17		31ч911нжБ1Т	37 2113 7090		
18		31ч11нж2	37 2113 1095	3	44
19		31ч11нж2Э	37 2113 1096		
20		31ч11нж2Т	37 2113 1097		
21		31ч11нж3	37 2113 1098	2	
22		31ч11нж3Э	37 2113 1099		
23		31ч11нж3Т	37 2113 1100		
24		31ч911нж2	37 2113 7091	3	68
25		31ч911нж2Э	37 2113 7092		
26		31ч911нж2Т	37 2113 7093		
27		31ч911нжБ2	37 2113 7094	3	94
28		31ч911нжБ2Э	37 2113 7095		
29		31ч911нжБ2Т	37 2113 7096		
30		31ч911нж3	37 2113 7097	2	68
31		31ч911нж3Э	37 2113 7098		
32		31ч911нж3Т	37 2113 7099		
33		31ч911нжБ3	37 2113 7100		94
34		31ч911нжБ3Э	37 2113 7101		
35		31ч911нжБ3Т	37 2113 7102		

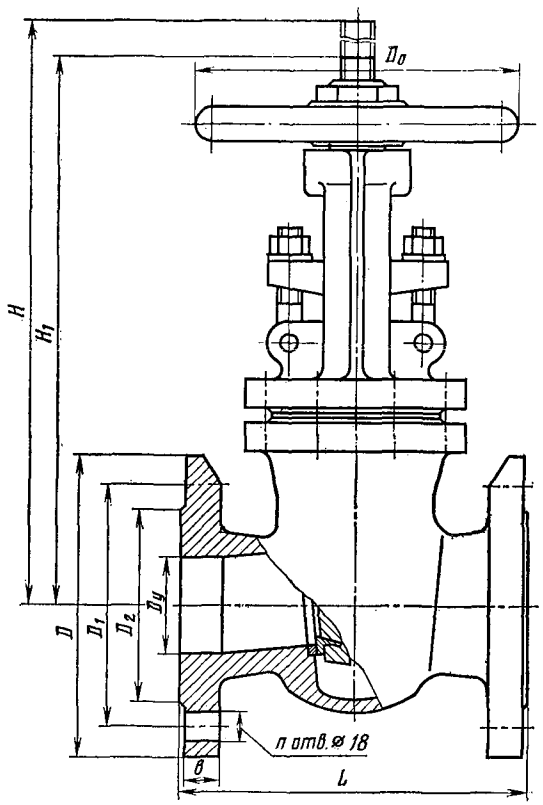

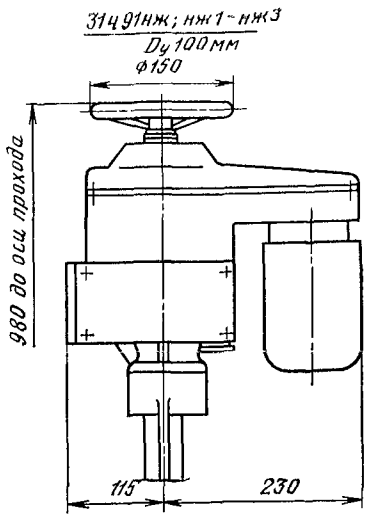

ОСНОВНЫЕ ГАБАРИТНЫЕ
И ПРИСОЕДИНИТЕЛЬНЫЕ РАЗМЕРЫ (мм)

Условный проход D_y, мм	L	D	D_1	D_2	b	H	H_1	D_0	n
50	180	160	125	102	17	355	290	160	4
80	210	195	180	138	19	462	370	200	4
100	230	215	180	158	21	440	550	240	8

Гарантийный срок — 12 месяцев со дня ввода в эксплуатацию.
Гарантийная наработка — 1000 циклов.
Изготовление и поставка — по ТУ 26-07-1246—80.

30вч57бк (Л 11149)
(Dy 100 мм)

Задвижка клиновая с выдвижным шпинделем фланцевая

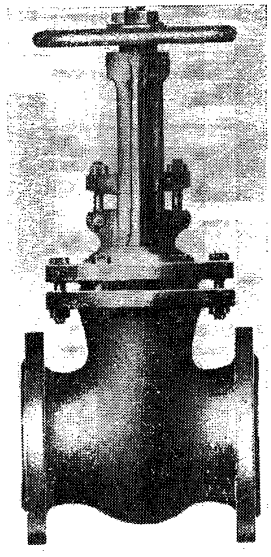

Применяется на трубопроводах для различных сред (см. таблицу): воды, пара, нефти и тяжелых нефтепродуктов рабочей температурой до 300° С; масла и легких нефтепродуктов рабочей температурой до 200° С.

Номер чертежа и исполнение	Условное обозначение	Код ОКП	Рабочая среда
Л 11149-100	30вч57бк	37 2113 1101	Вода и пар
Л 11149-100.01	30вч576кЭ	37 2113 1102	
02	30вч57бкТ	37 2113 1103	
03	30вч57бк1	37 2113 1134	Нефть и тяжелые нефтепродукты
04	30вч57бк1Э	37 2113 1135	
05	30вч57бк1Т	37 2113 1136	
06	30вч57бк2	37 2113 1137	Масла и легкие нефтепродукты
07	30вч576к2Э	37 2113 1138	
08	30вч57бк2Т	37 2113 1139	

$P_у$ 2,5 (25)
$P_{пр}$ 3,8 (38)

Присоединение к трубопроводу — фланцевое с присоединительными размерами по ГОСТ 12815—80 (исп. 1, ряд 2).

Затвор — упругий двухдисковый клин.

Герметичность затвора по ГОСТ 9544—75: по 2-му классу (Л 11149; 01; 02) и по 1-му классу (Л 11149, 03—08).

Управление задвижкой — ручное, маховиком.

Максимальное усилие на маховике — 514 (51,4).

Крутящий момент на резьбовой втулке — 90 (9).

Задвижку устанавливают на трубопроводе в любом рабочем положении, кроме положения узлом управления вниз.

Условия эксплуатации — климатические исполнения У1 и У2 по ГОСТ 15150—69.

Материал основных деталей: корпус, крышка и диски — чугун ВЧ 40 (по ОСТ 26-07-793—73); набивка — пропитанный асбест.

Масса задвижки — 51 кг.

Условия хранения — 2 (С) и условия транспортирования — 1 (Ж1) по ГОСТ 15150—69.

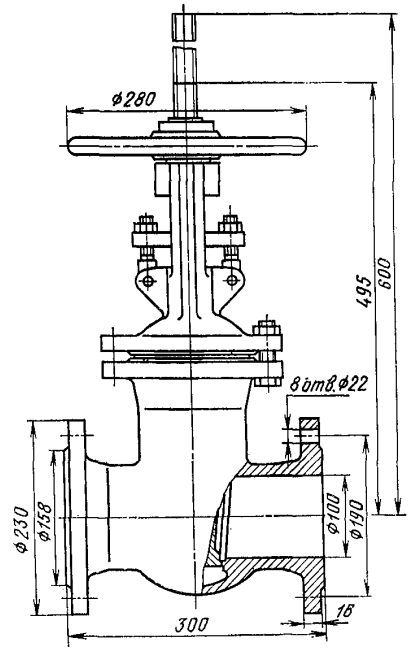

Гарантийный срок — 12 месяцев со дня ввода в эксплуатацию.

Гарантийная наработка — 600 циклов.

Изготовление и поставка — по ТУ 26-07-324—83.

ТАБЛИЦА ЗНАЧЕНИЙ КОЭФФИЦИЕНТА СОПРОТИВЛЕНИЯ ДЛЯ ЗАДВИЖЕК ИЗ ЦВЕТНЫХ МЕТАЛЛОВ И ЧУГУНА

Условный проход D_y, мм	Условное обозначение и номер чертежа	Коэффициент сопротивления
40	30кч70бр, 30кч70п	0,65
	33а3р, 33а603р	0,6
	31ч11нж	0,7
50	31ч12нж, 31ч912нж, 30ч61бр, 30ч61бк, 30Б3бк	0,5
	30ч47бр, 30ч47бк	0,2
	30ч6бр, 30ч706бр, 30ч906бр, 30ч6бк, 31ч6бр	0,45
	32кч915бк	1,1
65	30кч70бр, 30кч70п	0,7
	30ч6бр, 30ч6бк, 30ч706бр, 30ч906бр	0,4
	30Б3бк	0,5
	30ч47бк, 30ч47бр	0,2
80	33а3р, 33а603р, 33а903р	0,6
	31ч11нж, 30вч39р (МЗВ)	0,7
	31ч6бр, 31ч6нж	0,3
	30кч70бр, 30кч70п	0,65
	30ч61бк, 30ч61бр	0,45
100	30ч47бк, 30ч47бр	0,2
	30ч6бр, 30ч6нж, 30ч906нж, 30ч61бк, 30ч61бр, 30Б3бк, 30ч6бк, 30ч706бр, 30ч906бр	0,3
	31ч11нж, 31ч911нж	0,7
	31ч14бр	0,4
	30вч39р (МЗВ), 33а3р, 33а603р, 33а903р	0,6
125	31ч12нж, 31ч912нж	0,5
	30ч6бр, 30ч6бк, 30ч706бр, 30ч906бр, 31ч6бр, 31ч6нж	0,3
150	30ч61бр, 30ч61бк, 31ч6бр, 31ч906нж, 33а3р, 33а603р, 33а903р	0,3
	31ч12нж, 31ч912нж	0,5
	30Б3бк	0,35
	30ч46бк4, 30ч47бр2	0,2
	30ч6бр, 30ч6бк2, 30ч706бр, 30ч906бр	0,25
	30вч39р (МЗВ)	0,7
200	30Б3бк, 33а3р, 33а603р	0,3
	30ч47бк4	0,25
	30ч6бр, 30ч6бк2, 30ч706бр, 30ч906бр, 31ч7бк	0,2
	31ч6бр, 31ч906бр, 33а903р	0,3
	30вч39р (МЗВ)	0,6
250	30ч3бр (МТР1)	0,1
	30ч6бр, 30ч906бр, 30ч706бр, 31ч7бк	0,18
	31ч6бр, 31ч906бр	0,3
300	30ч6бр, 30ч6бк, 30ч706бр, 30ч906бр, 30ч7бк	0,15
350	30ч6бр, 30ч6бк, 30ч706бр, 30ч906бр	0,13
400	30ч47бр, 30ч947бр	0,2
	30ч6бр, 30ч6бк2, 30ч706бр, 30ч906бр, 30ч7бк, 30ч3бр (МТР1)	0,1
500	30ч37бр (103.90.50)	0,12
	30ч36бк	0,1
600 и более	*Задвижки всех исполнений*	0,1

ЗАТВОРЫ ИЗ ЦВЕТНЫХ МЕТАЛЛОВ

Наименование и краткая характеристика	Условное обозначение и номер чертежа	Рабочая среда	Температура рабочей среды, °С	Калькодержатель	Изготовитель	Стр.
Поворотный дисковый, на P_y 0,1 (1), D_y 200 мм	32а610р (К 99064)	Мука	До 40	ЛенНПОА «Знамя труда» имени И. И. Лепсе (Ленинград)	Уральский арматурный завод имени В. И. Ленина (г. Уральск Казахской ССР)	84
Шланговый фланцевый, на P_y 0,6 (6), D_y 80, 100, 125, 150, 200, 300, 25, 32, 40, 50 и 60 мм	32а1р1 (ЕА 26223)	Вязкие, жидкие, пульпообразные слабоагрессивные и агрессивные среды	До 80	ПО «Армхиммаш» (г. Ереван) (арматурное производство)	ПО «Армхиммаш»	86
Задвижка (затвор) шланговая, с электроприводом фланцевая, на P_y 0,6 (6), D_y 50, 100 и 150 мм	32а911р (ЕА 98025)	То же	До 80	То же	То же	87
Клапан (затвор) шланговый фланцевый, на P_y 1 (10), D_y 25, 32 и 40 мм	32а5р (УЛ 98013)	Серная кислота, двуокись титана, агрессивная абразивная пульпа	До 110	Уральский арматурный завод имени В. И. Ленина	Уральский арматурный завод имени В. И. Ленина	89
	32а5р1 (УЛ 98013)	Серная (до 20%), соляная (до 15%) и азотная (до 5%) кислоты; каустик и гидроокись калия	До 60			
	32а5р2 (УЛ 98013)	Слабые растворы кислот и щелочей, минеральные масла и нефтепродукты	До 90			
Шланговый цапковый, на P_p 1 (10), D_y 10, 15 и 25 мм	32а12р (П 98024)	Жидкий комбикорм	До 50	ЛенНПОА «Знамя труда» имени И. И. Лепсе	ЛенНПОА «Знамя труда» имени И. И. Лепсе	90
	32а12р1 (П 98024)	Серная кислота, двуокись титана, агрессивная абразивная пульпа, щелочь и минеральные кислоты (кроме азотной и фтористоводородной кислот)	До 110			
	32а12р2 (П 98024)	Серная, соляная и азотная кислоты, каустик и гидроокись калия	До 60			
	32а12р3 (П 98024)	Слабые растворы кислот и щелочей, минеральные масла и нефтепродукты	До 90			
	32а12р4 (П 98024)	Биологические среды	До 110			
	32а12р5 (П 98024)		До 143			

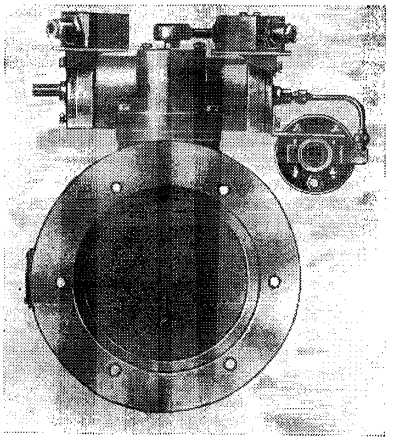

32а610р
(К 99064)
(Dy 200 мм)

Затвор поворотный дисковый

Применяется для установки на подбуксерном днище аэрационного разгрузчика муки в качестве запорного устройства. Температура рабочей среды до 40° С, влажность 15%.

$P_у$ 0,1 (1)
$P_{пр}$ 0,2 (2)

Присоединение к трубопроводу — без присоединительных фланцев (устанавливается между фланцами трубопровода).

Конструкция затвора обеспечивает поворот диска на 90°.

Рабочая среда подается в любом направлении.

Герметичность затвора — по 2-му классу ГОСТ 9544—75.

Управление затвором — от пневмопривода (см. таблицу).

Давление управляющего воздуха — 0,63 (6,3).

Напряжение цепи сигнализации, В: 24 (постоянный ток) и 220 (переменный ток).

Крутящий момент на приводном валу — 63 (6,3).

Затвор устанавливают на трубопроводе — пневмоприводом вверх.

Время открывания и закрывания затвора — 5с.

Условия эксплуатации — климатическое исполнение У4 по ГОСТ 15150—69, но при температуре окружающего воздуха до 20° С относительной влажностью от 50 до 60%.

Материал основных деталей: корпус и диск — сплав АЛ-9; вал — Сталь 20.

Код ОКП и масса затвора в зависимости от исполнения приведены в таблице.

Номер чертежа и исполнение	Тип пневмопривода	Обозначение распределителя	Тип концевого выключателя
К 99061	Б 096.402	СЗ 055.043-03	ВПК 1110
К 99061.01	Б 096.402-01		ВПК 2110
02	Б 096.402-02	П-Р51	ВПК 1110
03	Б 096.402-03		ВПК 2110

Номер чертежа и исполнение	Условное обозначение	Код ОКП	Масса, кг
К 99061	32а610р	37 1139 3005	20,5
К 99061.01	32а610р1	37 1139 3006	20,5
02	32а610р2	37 1139 3007	18,5
03	32а610р3	37 1139 3008	18,5

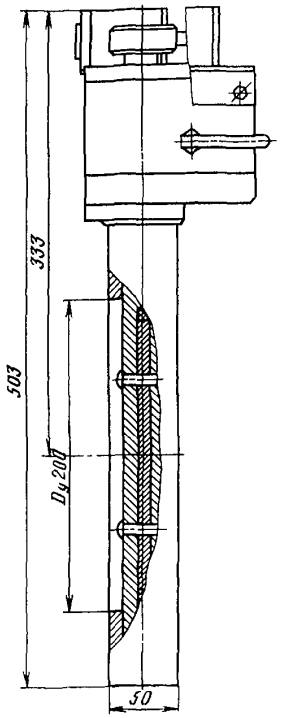

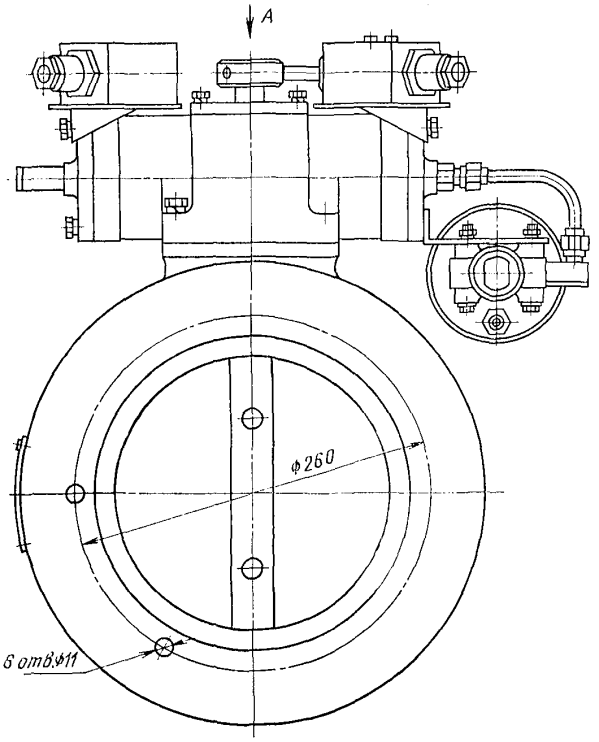

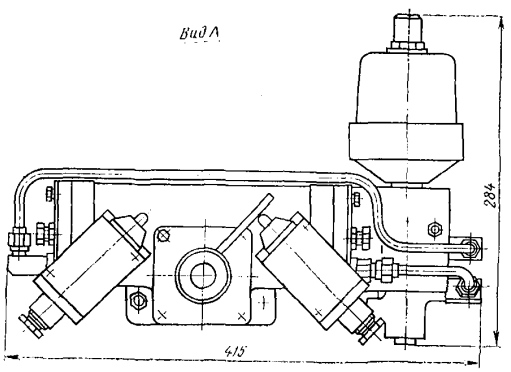

Затвор относится к классу ремонтируемых.

Гарантийный срок службы — 18 месяцев со дня ввода в эксплуатацию.

Гарантийная наработка — не менее 1100 циклов.

Изготовление и поставка — по ТУ 26-07-272—80.

32а1р1
(ЕА 26223)

Затвор шланговый фланцевый

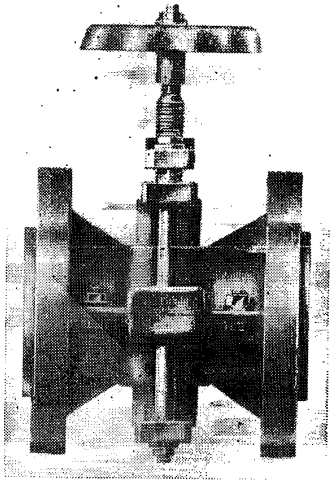

Условия хранения — ОЖ4 по ГОСТ 15150—69.

Материал основных деталей: корпус и крышка — алюминий АЛ-2; патрубок — резина; шпиндель — сталь.

Затвор относится к классу ремонтируемых.

Гарантийный срок — 18 месяцев со дня ввода в эксплуатацию.

Гарантийная наработка — 1600 циклов.

Изготовление и поставка — по ТУ 26-07-1089—80.

Затрвор может быть изготовлен в экспортном и экспортном тропическом исполнениях.

Применяется на трубопроводах для вязких, жидких, пульпообразных слабоагрессивных сред и агрессивных сред рабочей температурой до 80° С.

$P_у$	0,6 (6)
$P_{пр}$	0,9 (9)

Присоединение к трубопроводу — фланцевое с присоединительными размерами по ГОСТ 12815—80 (исп. 1, ряд 2) на $P_у$ 0,6 (6).

Причем, размеры фланцев приняты: для $D_у$ 25 мм — на $D_у$ 32 мм; для $D_у$ 32 мм — на $D_у$ 40 мм и т. д.

Проход затвора перекрывается за счет пережима резинового патрубка (шланга), расположенного внутри корпуса.

Герметичность затвора по 1-му классу ГОСТ 9544—75.

Управление затвором — ручное, маховиком.

Затвор устанавливают на трубопроводе в любом рабочем положении.

Условия эксплуатации — климатические исполнения У, Т и О категорий размещения 3 и 4 по ГОСТ 15150—69.

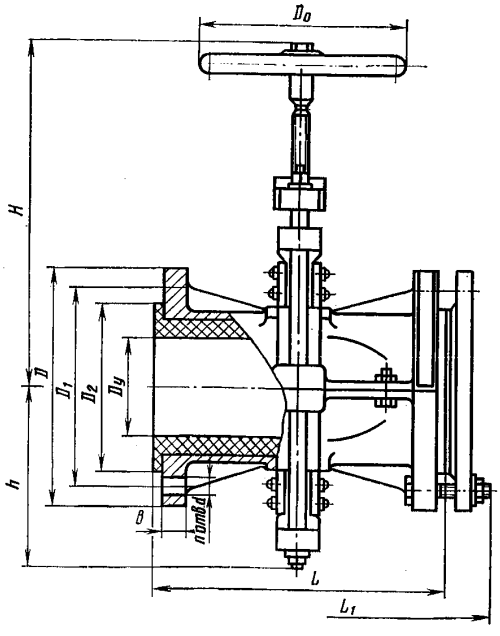

ОСНОВНЫЕ ГАБАРИТНЫЕ, ПРИСОЕДИНИТЕЛЬНЫЕ РАЗМЕРЫ (мм), КОД ОКП И МАССА (кг)

Номер чертежа и исполнение	Условный проход $D_у$	Код ОКП	L	L_1	D	D_1	D_2	d	b	H	h	D_0	n	Масса	
														без ответных фланцев	с ответными фланцами
ЕА 26223	80	37 1129 4012	197	300	205	170	140	18	15	296,5	146	200	4	11,1	18,8
ЕА 26223.01	100	37 1139 4007	260	370	235	200	168	18	15	329	170	200	8	13,2	24,9
02	125	37 1139 4008	280	390	260	225	200	18	17	395	204	240	8	22,8	35,1
03	150	37 1139 4009	310	425	290	275	225	18	17	447,5	232	240	8	26,8	43,5
04	200	37 1139 4010	340	470	340	305	290	18	19	527,5	289,5	320	8	41,4	60,2
06	300	37 1149 4007	830	990	485	445	400	22	19	720	415,5	500	12	99,6	142,5
07	25	37 1119 4005	127	177	120	90	72	14	13	146	60	80	4	3	5,9
08	32	37 1119 4006	139	191	130	100	78	14	13	166	68	80	4	3,1	7
09	40	37 1119 4007	162	214	140	110	86	14	13	207	86	120	4	4,9	8,5
10	50	37 1129 4010	186	238	160	130	102	14	13	232	98	120	4	5,8	10,3
11	65	37 1129 4011	204	264	185	150	126	18	13	277	117	120	4	7,6	14,4

32а911р
(ЕА 98025)

Задвижка (затвор) шланговая с электроприводом

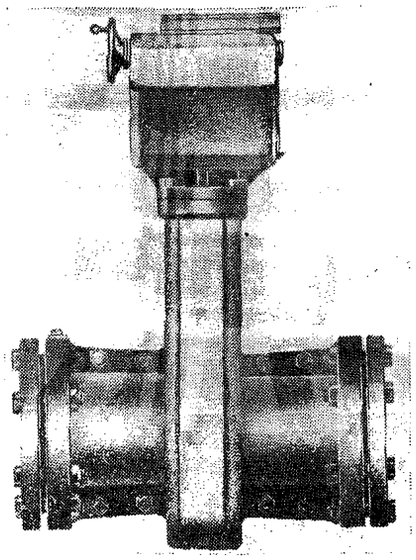

Применяется на трубопроводах для вязких, жидких, пульпообразных слабоагрессивных сред и агрессивных сред рабочей температурой до 80° С.

$P_у$ 0,6 (6)
$P_{пр}$ 0,9 (9)

Присоединение к трубопроводу (см. таблицу) — фланцевое с присоединительными размерами по ГОСТ 12815—80 (исп. 1, ряд 2) на $P_у$ 1 (10) или ответные фланцы по ГОСТ 12820—80.

Проход задвижки перекрывается за счет пережима резинового патрубка, расположенного внутри корпуса.

Герметичность затвора по 1-му классу ГОСТ 9544—75.

Управление задвижкой — от электропривода (см. таблицу).

Условный проход задвижки $D_у$, мм	Тип электропривода	Электродвигатель		Время открывания или закрывания задвижки, мин
		Тип	Мощность, кВт	
50 100	ТЭ 099.058-10М	4АА63А4	0,25	3,8
150	УФ 099.006-01	4ААС80А4	0,55	6

Задвижку устанавливают на горизонтальном трубопроводе электроприводом вверх.

Условия эксплуатации — климатические исполнения У, Т и О категорий размещения 3 и 4 по ГОСТ 15150—69.

Условия хранения — ОЖ4 по ГОСТ 15150—69.

Материал основных деталей: корпус и крышка — алюминий АЛ-2; патрубок (шланг) — резина ИРП 1346.

Характеристика задвижки (присоединение к трубопроводу, код ОКП и масса в зависимости от исполнения) приведена в таблице.

Номер чертежа и исполнение	Условный проход $D_у$, мм	Условное обозначение	Код ОКП	Присоединение к трубопроводу	Масса, кг	
					без ответных фланцев	с ответными фланцами
ЕА 98025-050	50	32а911р	37 1129 4162	С ответными фланцами	23,7	29,3
ЕЛ 98025-050.01		32а911р1	37 1129 4163	Без ответных фланцев		
02		32а911рЭ	37 1129 4164	С ответными фланцами		
03		32а911р1Э	37 1129 4165	Без ответных фланцев		
04		32а911рТ	37 1129 4166	С ответными фланцами		
05		32а911р1Т	37 1129 4167	Без ответных фланцев		
ЕЛ 98025-100	100	32а911р	37 1139 4298	С ответными фланцами	50	61
ЕА 98025-100.01		32а911р1	37 1139 4299	Без ответных фланцев		
02		32а911рЭ	37 1139 4300	С ответными фланцами		
03		32а911р1Э	37 1139 4301	Без ответных фланцев		
04		32а911рТ	37 1139 4302	С ответными фланцами		
05		32а911р1Т	37 1139 4303	Без ответных фланцев		
ЕА 98025-150	150	32а911р	37 1139 4304	С ответными фланцами	88,8	111,3
ЕА 98025-150.01		32а911р1	37 1139 4305	Без ответных фланцев		
02		32а911рЭ	37 1139 4306	С ответными фланцами		
03		32а911р1Э	37 1139 4307	Без ответных фланцев		
04		32а911рТ	37 1139 4308	С ответными фланцами		
05		32а911р1Т	37 1139 4309	Без ответных фланцев		

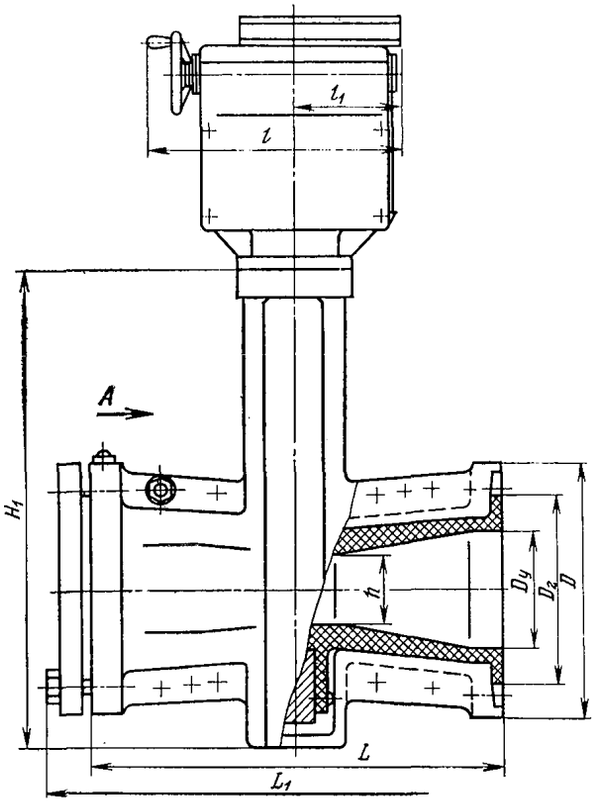

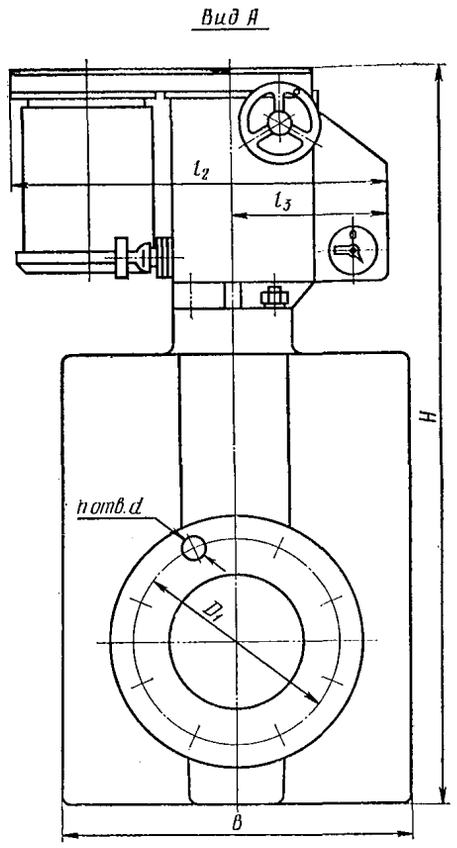

ОСНОВНЫЕ ГАБАРИТНЫЕ И ПРИСОЕДИНИТЕЛЬНЫЕ РАЗМЕРЫ (мм)

Условный проход D_y	D	D_1	D_2	L	L_1	H	H_1	B	d	n	l	l_1	l_2	l_3	h
50	160	125	106	230	290	780	280	190	18	4	345	142	320	172	30
100	215	180	160	350	418	957	435	300	18	8	345	112	320	172	60
150	280	240	215	480	558	890	564	400	22	8	848	460	308	94	90

Задвижка относится к классу ремонтируемых.
Гарантийный срок — 18 месяцев со дня ввода в эксплуатацию.
Гарантийная наработка — 2000 циклов.
Изготовление и поставка — по ТУ 26-07-1089—80.

32а5р
(УЛ 98013)

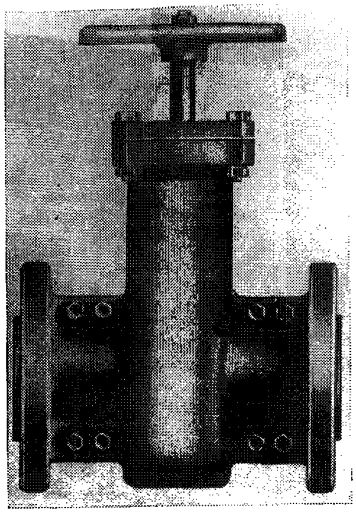

Клапан (затвор) шланговый фланцевый

Применяется на трубопроводах для серной кислоты, двуокиси титана, агрессивной абразивной пульпы (частицы твердых включений крупностью до 3 мм) рабочей температурой до 110° С (УЛ 98013, D_y 25, 32 и 40 мм); для серной кислоты до 20%, соляной кислоты до 15%, азотной кислоты до 5%, каустика или гидроокиси калия рабочей температурой до 60° С (УЛ 98013.01, D_y 25, 32 и 40 мм); для слабых растворов кислот и щелочей; минеральных масел и нефтепродуктов рабочей температурой до 90° С (УЛ 98013.02, D_y 25, 32 и 40 мм).

P_p 1 (10)

Присоединение к трубопроводу — фланцевое с присоединительными размерами по ГОСТ 12815—80 на P_y 1 (10).

Проход затвора перекрывается за счет пережима резинового патрубка (шланга), расположенного внутри корпуса.

Герметичность в затворе по 1-му классу ГОСТ 9544—75.

Управление затвором — ручное, маховиком.

Клапан устанавливают на трубопроводе в любом рабочем положении.

Условия эксплуатации — климатические исполнения У2 и Т2 по ГОСТ 15150—69, но при температуре окружающей среды от —25 до +40° С.

Материал основных деталей: корпус, траверса и крышка — алюминий АЛ-9В; шпиндель — сталь 20Х13; патрубок (шланг) — резина 2566 по ТУ 38-105376—82 (до 60°); резина НО-68-1 по ТУ 38-0051166—87 (до 90° С); резина 51-2104 по ТУ 38-1051050—76 (до 110° С).

Код ОКП и масса клапана в зависимости от исполнения приведены в таблице.

Номер чертежа и исполнение	Условный проход D_y, мм	Условное обозначение	Код ОКП	Масса, кг
УЛ 98013-025	25	32а5р	37 1119 4012	4
УЛ 98013-032	32	32а5р	37 1119 4013	5,3
УЛ 98013-040	40	32а5р	37 1119 4014	6,8
УЛ 98013-025-01	25	32а5р1	37 1119 4015	4
УЛ 98013-032.01	32	32а5р1	37 1119 4016	5,3
УЛ 98013-040.01	40	32а5р1	37 1119 4017	6,8
УЛ 98013-025.02	25	32а5р2	37 1119 4018	4
УЛ 98013-032.02	32	32а5р2	37 1119 4019	5,3
УЛ 98013-040.02	40	32а5р2	39 1119 4020	6,8

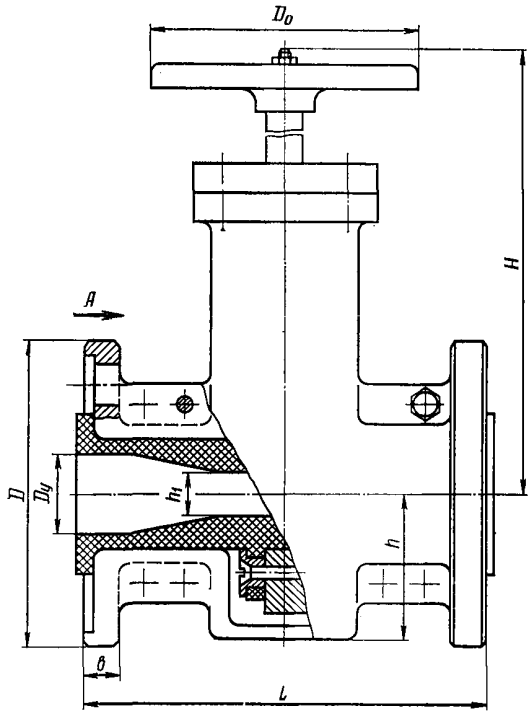

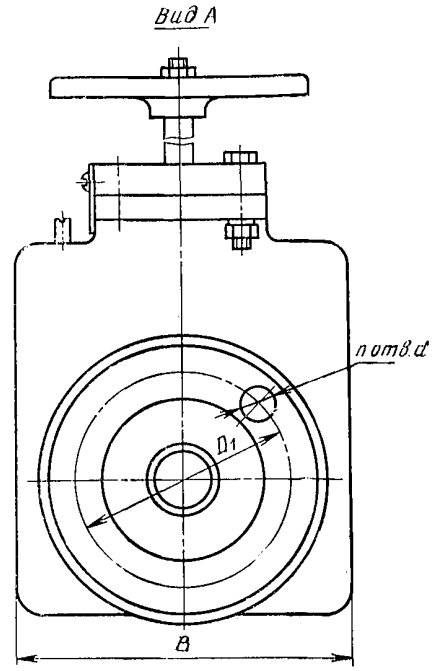

ОСНОВНЫЕ ГАБАРИТНЫЕ И ПРИСОЕДИНИТЕЛЬНЫЕ РАЗМЕРЫ (мм)

Условный проход D_y	D	D_0	D_1	d	H	L	B	n	b	h	h_1
25	115	100	85	14	210	160	135	4	14	55	13
32	135	120	100	18	215	180	155	4	18	65	18
40	145	120	110	18	237	200	165	4	18	73	22

Клапан относится к классу восстанавливаемых.

Гарантийный срок — 24 месяца со дня ввода в эксплуатацию.

Условия транспортирования и хранения — 6 (ОЖ2) по ГОСТ 15150—69.

Изготовление и поставка — по ТУ 26-07-160—83.

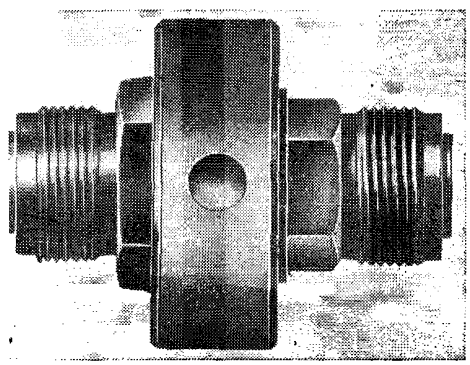

32а12р

(П 98024)

Затвор шланговый цапковый

Применяется на трубопроводах для рабочих сред (см. таблицу на стр. 91).

$P_р$ 1 (10)
$P_{пр}$ 1,5 (15)

Присоединение к трубопроводу — цапковое по ГОСТ 2822—78.

Проход затвора перекрывается за счет пережима резинового патрубка (шланга), расположенного внутри корпуса.

Герметичность затвора по 1-му классу ГОСТ 9544—75.

Управление задвижкой — ручное.

Затвор устанавливают на трубопроводе в любом рабочем положении.

Условия эксплуатации — климатические исполнения У2 и Т2 по ГОСТ 15150—69, но при температуре окружающей среды от —30 до +35° С.

Материал основных деталей: корпус и траверса — алюминий АЛ-9В; шпиндель — сталь 20Х13.

Характеристика затвора (рабочая среда и ее температура, код ОКП и материал патрубка в зависимости от исполнения) приведена в таблице.

Номер чертежа и исполнение	Условный проход D_y, мм	Условное обозначение	Код ОКП	Рабочая среда	Температура рабочей среды, °С	Материал патрубка (резина)
П 98024-010	10	32а12р	37 1119 4022	Жидкий корм: комбикорм (одна часть) и вода (три части)	50	Іа-19-7889 (ТУ 38-1051082—86)
П 98024-015	15	32а12р	37 1119 4026			
П 98024-025	25	32а12р	37 1119 4030			
П 98024-10.06	10	32а12рЭ	37 1119 4023			
П 98024-15.06	15	32а12рЭ	37 1119 4027			
П 98024-25.06	25	32а12рЭ	37 1119 4031			
П 98024-010.01	10	32а12р1	37 1119 4024	Серная кислота (от 10 до 24%), двуокись титана (от 50 до 300 г/л), агрессивная абразивная пульпа (pH — от 1,2 до 11) с частицами твердых включений крупностью до 3 мм); щелочи и минеральные кислоты (кроме азотной и фтористоводородной кислот) концентрацией в растворе — до 30%. Агрессивно-щелочные и абразивные пульпы с содержанием окиси натрия (до 300 г/л) и окиси калия (до 300 г/л) и твердых взвешенных частиц: соды, нефелина, боксита, известняка, сульфата, красного шлама, алюмосиликатов натрия и калия, гидроокиси алюминия, пека, кварца и алунита. Размер частиц до 2 мм, содержание до 1000 г/л	110	51-2104 (ТУ 38 1051050—86)
П 98024-015.01	15	32а12р1	37 1119 4028			
П 98024-025.01	25	32а12р1	37 1119 4032			
П 98024-010.07	10	32а12р1Э	37 1119 4025			
П 98024-015.07	15	32а12р1Э	37 1119 4029			
П 98024-025.07	25	32а12р1Э	37 1119 4033			
П 98024-010.02	10	32а12р2	37 1119 4034	Серная (до 20%), соляная (до 15%) и азотная (до 5%) кислоты; каустик или гидроокись калия (до 20 г/л)	60	Іб-21-6620 (ТУ 38-1051082—86)
П 98024-015.02	15	32а12р2	37 1119 4038			
П 98024-025.02	25	32а12р2	37 1119 4042			
П 98024-010.08	10	32а12р2Э	37 1119 4035			
П 98024-015.08	15	32а12р2Э	37 1119 4039			
П 98024-025.08	25	32а12р2Э	37 1119 4043			
П 98024-010.03	10	32а12р3	37 1119 4036	Слабые растворы кислот и щелочей (до 20%), минеральные масла и нефтепродукты	90	III-16-20 и НО-68-2 (ТУ 38-1051082—86); Резина НО-68-1 (ТУ 38-0051166—87)
П 98024-015.03	15	32а12р3	37 1119 4040			
П 98024-025.03	25	32а12р3	37 1119 4044			
П 98024-010.09	10	32а12р3Э	37 1119 4037			
П 98024-015.09	15	32а12р3Э	37 1119 4041			
П 98024-025.09	25	32а12р3Э	37 1119 4045			
П 98024-010.04	10	32а12р4	37 1119 4046	Биологические среды (сахаро- и азотосодержащие среды, питательные среды, глюкоза, растворы солей и водяной пар), бактериологическая масса	110	ХП-16-3-51-3050 (ТУ 38-1051082—86)
П 98025-015.04	15	32а12р4	37 1119 4050			
П 98024-025.04	25	32а12р4	37 1119 4054			
П 98024-010.10	10	32а12р4Э	37 1119 4047			
П 98024-015.10	15	32а12р4Э	37 1119 4051			
П 98024-025.10	25	32а12р4Э	37 1119 4055			
П 98024-010.05	10	32а12р5	37 1119 4048		143	5Т-307 (Технический регламент № 51-20-822)
П 98024-015.05	15	32а12р5	37 1119 4052			
П 98024-025-05	25	32а12р5	37 1119 4056			
П 98024-010.11	10	32а12р5Э	37 1119 4049			
П 98024-015.11	15	32а12р5Э	37 1119 4053			
П 98024-025.11	25	32а12р5Э	37 1119 4057			

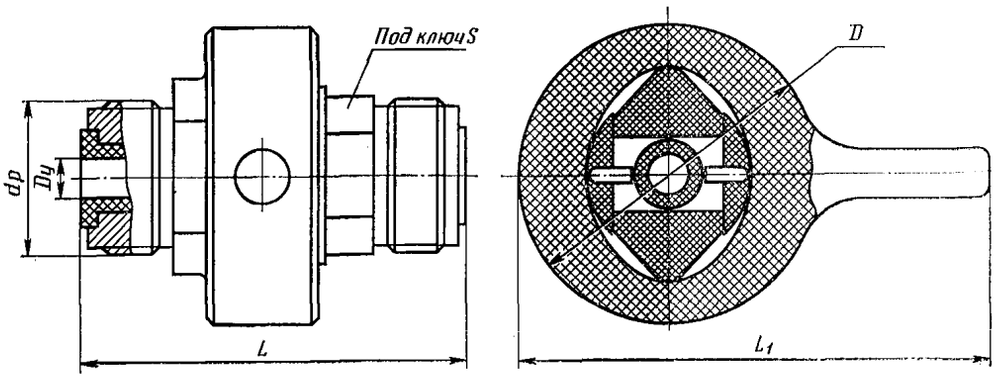

ОСНОВНЫЕ ГАБАРИТНЫЕ, ПРИСОЕДИНИТЕЛЬНЫЕ РАЗМЕРЫ (мм) И МАССА (кг)

Условный проход $D_у$	$d_р$	D	L	L_1	S	Масса
10	М36×2	75	120	120	46	0,91
15	М48×2	90	130	150	55	1,12
25	М56×2	125	160	205	60	1,75

Затвор относится к классу ремонтируемых.

Гарантийный срок — 24 месяца со дня ввода в эксплуатацию.

Изготовление и поставка — по ТУ 26-07-160—83.

ЗАТВОРЫ ИЗ СЕРОГО И КОВКОГО ЧУГУНА

Наименование и краткая характеристика	Условное обозначение и номер чертежа	Рабочая среда	Температура рабочей среды, °С	Калькодержатель	Изготовитель	Стр.
Дисковый регулирующий, на $P_у$ 0,25 (2,5), $D_у$ 100, 150 и 200 мм	32ч022бк (ДЗ 99094)	Воздух, пар и газ	До 300	Душанбинский арматурный завод имени Орджоникидзе (Таджикской ССР)	Душанбинский арматурный завод имени Орджоникидзе	93
Шланговый с электроприводом фланцевый, на $P_у$ 0,6 (6), $D_у$ 200 мм	32ч912р (М 96076)	Вязкие, жидкие, пульпообразные, сыпучие слабоагрессивные и агрессивные среды	До 80	ПО «Армхиммаш» (г. Ереван)	ПО «Армхиммаш»	94
Поворотный дисковый фланцевый, на $P_у$ 1 (10), $D_у$ 500, 600 и 800 мм	32ч306р (КЗ 99001)	Вода	До 100	ПО «Курганармхиммаш»	ПО «Курганармхиммаш»	96
То же с электроприводом, на $P_у$ 1 (10), $D_у$ 500, 600 и 800 мм	32ч906р (КЗ 99001)					
Регулирующий дисковый с электроприводом, на $P_у$ 1 (10), $D_у$ 50, 80, 100, 150, 200 и 250 мм	32кч915бк (К 99056)	Вода	От 4 до 200	Семеновский арматурный завод (г. Семенов Горьковской обл.)	Семеновский арматурный завод	98
		Нейтральный газ и воздух	От —10 до +30			
		Природный газ	От —10 до +50			
Поворотный дисковый фланцевый, на $P_у$ 1 (10), $D_у$ 500, 600 и 800 мм	32ч321р (КЗ 99083)	Вода с взвешенными частицами	До 100	ПО «Курганармхиммаш»	ПО «Курганармхиммаш»	100
То же с электроприводом, на $P_у$ 1 (10), $D_у$ 500, 600 и 800 мм	32ч921р (КЗ 99083)	То же	До 100			
Поворотный дисковый фланцевый, на $P_у$ 1(10), $D_у$ 100, 150, 200, 300, 400 и 600 мм	МТД	Вода	До 40	Московский завод «Водоприбор»	Московский завод «Водоприбор»	104

32ч022бк
(ДЗ 99094)

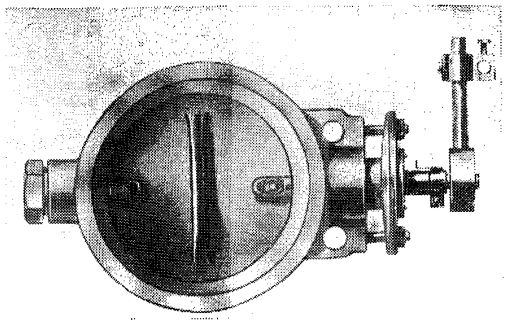

Затвор дисковый регулирующий

Применяется на трубопроводах для регулирования расхода воздуха, пара и газа рабочей температурой до 300° С.

$P_у$ 0,25 (2,5)
$P_{пр}$ 0,4 (4)
ΔP . . . 0,25 (2,5) — при закрытом диске

Присоединение к трубопроводу — без присоединительных фланцев (устанавливается между фланцами трубопровода).

Присоединительные размеры фланцев трубопроводов по ГОСТ 12815—80 (исп. 1, ряд 2).

Уплотнение приводного вала — сальниковое. Подтяжка сальника — шпильками.

Условная пропускная способность, $K_{v_у}$ ($м^3/ч$): 450 (для $D_у$ 100 мм); 1000 (для $D_у$ 150 мм) и 2000 (для $D_у$ 200 мм).

Пропускная способность при закрытом диске и максимальном перепаде давления не должна превышать 3% от $K_у$.

Рабочая среда подается в любом направлении.

Управление затвором — дистанционное.

Максимальный крутящий момент, необходимый для поворота диска — 9,8 (1).

Затвор устанавливают на трубопроводе в любом рабочем положении.

Материал основных деталей: корпус и диск — серый чугун; сальниковая набивка — асбест АП-6.

Условия эксплуатации — климатическое исполнение У1 по 15150—69.

Код ОКП в зависимости от исполнения затвора приведен в таблице.

Номер чертежа и исполнение	Условный проход $D_у$, мм	Условное обозначение	Код ОКП
ДЗ 99094-100	100	32ч022бк	37 2118 3037
01		32ч022бкЭ	37 2118 3040
02		32ч022бкТ	37 2118 3043
ДЗ 99094-150	150	32ч022бк	37 2118 3038
01		32ч022бкЭ	37 2118 3041
02		32ч022бкТ	37 2118 3044
ДЗ 99094-200	200	32ч022бк	37 2118 3039
01		32ч022бкЭ	37 2118 3042
02		32ч022бкТ	37 2118 3045

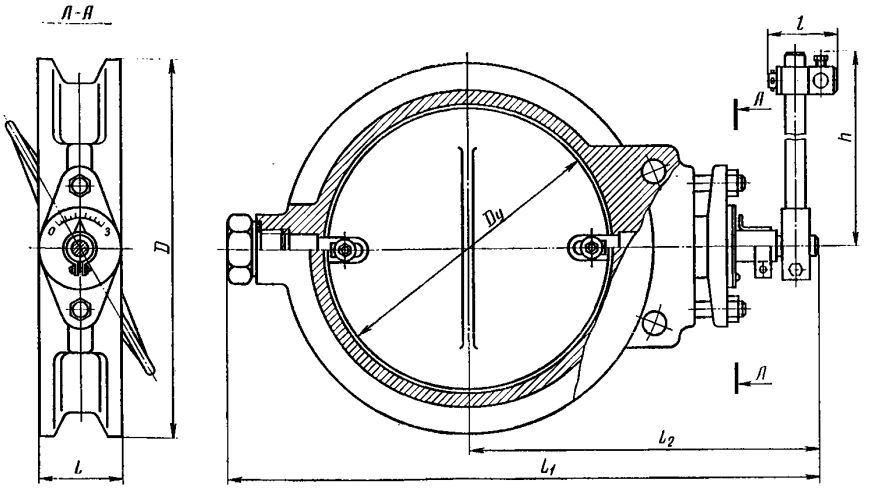

ОСНОВНЫЕ ГАБАРИТНЫЕ, ПРИСОЕДИНИТЕЛЬНЫЕ РАЗМЕРЫ (мм) И МАССА (кг)

Условный проход D_y	L	D	L_1	L_2	l	h	Масса
100	56	148	307	190	46	215	6
150	56	200	357	215	46	215	7,9
200	56	258	407	240	46	215	10,2

Затвор относится к классу ремонтируемых.
Гарантийный срок — 12 месяцев со дня ввода в эксплуатацию.
Гарантийная наработка — 450 циклов.
Изготовление и поставка — по ТУ 26-07-1355—87.

КОД ОКП 37 2118 4005

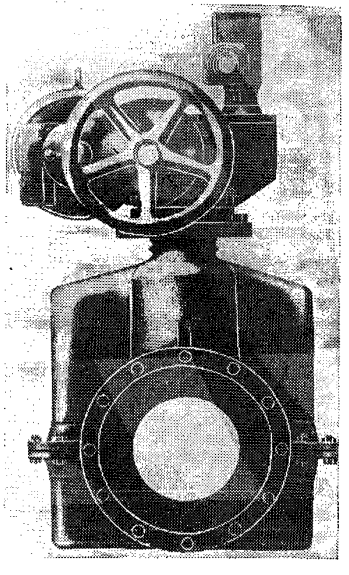

32ч912р
(М 96076.03)
(Dy 200 мм)

Затвор шланговый с электроприводом фланцевый

Применяется на трубопроводах для вязких, жидких, пульпообразных, сыпучих слабоагрессивных и агрессивных сред рабочей температурой до 80° С.

P_y 0,6 (6)
$P_{пр}$ . . . . . 0,9 (9).

Присоединение к трубопроводу — фланцевое с присоединительными размерами по ГОСТ 12815—80 (исп. 1, ряд 2).

Затвор может быть изготовлен с ответными фланцами.

Проход затвора перекрывается за счет пережима резинового патрубка (шланга), расположенного внутри корпуса.

Рабочая среда подается в любом направлении.

Герметичность затвора по 1-му классу ГОСТ 9544—75.

Управление затвором — от электропривода типа А черт. ТЭ 099.058-10М (Н-А10) с электродвигателем типа АИР56В4У2 или АИР56В4Т2 мощностью 0,18 кВт.

Крутящий момент на муфте при закрывании — 700(70).

Число оборотов маховика при отключенном электроприводе до полного закрывания затвора — 130.

Время закрывания затвора — 12 с.

Затвор устанавливают на горизонтальном трубопроводе электроприводом вертикально вверх.

Условия эксплуатации — климатические исполнения У2 и Т2 по ГОСТ 15150—69.

Транспортирование и хранение — Ж1 по ГОСТ 15150—69.

Материал основных деталей: корпус и крышка — чугун СЧ 18; патрубок — резина.

Масса затвора, кг: 332,2 (фланцевого) и 361,8 (с ответными фланцами).

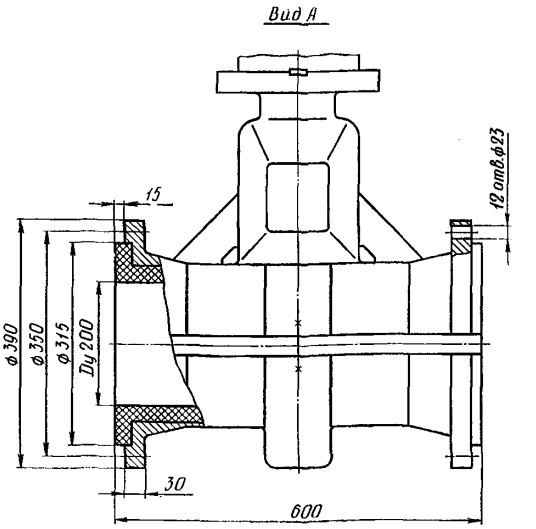

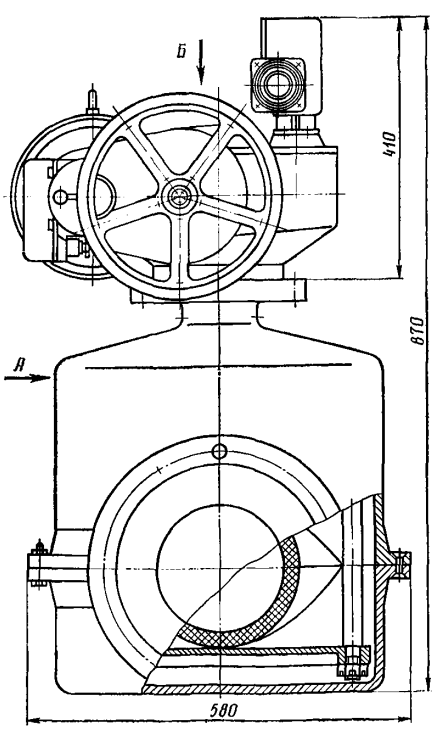

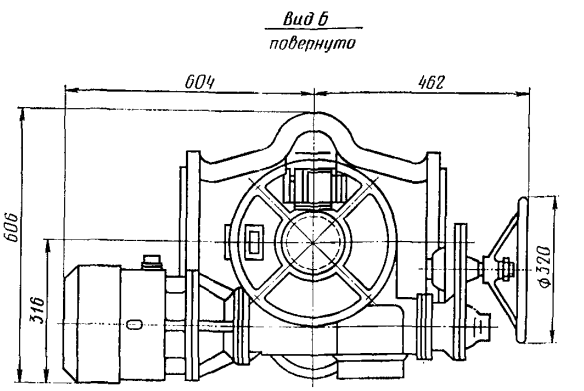

Затвор относится к классу ремонтируемых.

Гарантийный срок — 18 месяцев со дня ввода в эксплуатацию.

Гарантийная наработка — 2000 циклов.

Изготовление и поставка — по ТУ 26-07-1089—80.

Затвор может быть изготовлен в экспортном и экспортном тропическом исполнениях.

32ч306р, 32ч906р (КЗ 99001)

Затворы поворотные дисковые фланцевые

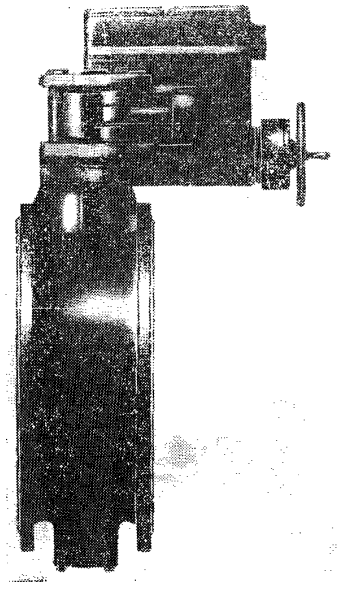

Применяются на трубопроводах для воды рабочей температурой до 100° С.

$P_у$	1 (10)
$P_{пр}$	1,5 (15)
$P_р$	1 (10)

Присоединение к трубопроводу — фланцевое с присоединительными размерами по ГОСТ 12815—80 (исп. 1).

Затворы могут быть изготовлены с ответными фланцами (по чертежам предприятия-изготовителя).

Уплотнение затвора — диск с резиновым кольцом, закрепленным прижимным кольцом в канавке диска.

Уплотнение поворотного вала — резиновые кольца.

Конструкция затвора обеспечивает поворот диска на угол 90°.

Рабочая среда подается в любом направлении.

Управление затвором — ручное, маховиком (32ч306р — $D_у$ 600 и 800 мм); маховиком через редуктор (32ч306р — $D_у$ 500 мм) или от электропривода Б 099.059М-06 (или УФ 099.00-05, тип Б) с электродвигателем 4АХС80А4У3 мощностью 1,3 кВт.

Максимальное усилие на маховике электропривода, необходимое для открывания или закрывания затвора вручную: 200 (20) — для $D_у$ 500 мм; 280 (28) — для $D_у$ 600 мм; 620 (62) — для $D_у$ 800 мм.

Время открывания или закрывания затвора — 40 с.

Затвор устанавливают на горизонтальном трубопроводе приводным валом вверх или на вертикальном трубопроводе — приводным валом горизонтально.

Условия эксплуатации — климатическое исполнение У1 по ГОСТ 15150—69.

Условия транспортирования по ГОСТ 15150—60: Ж2 (для умеренного климата) и Ж3 (при перевозке морским путем).

Материал основных деталей: корпус — серый чугун; диск — резина; ось и поворотный вал — сталь 20Х13.

Характеристика затвора (вид управления, код ОКП и масса в зависимости от исполнения) приведена в таблице.

Номер чертежа и исполнение	Условный проход $D_у$, мм	Условное обозначение	Код ОКП	Вид управления	Масса, кг	
					без ответных фланцев	с ответными фланцами
КЗ 99001	500	32ч906р	37 2137 3008	Электропривод Б 099.059М-06	377	456
КЗ 99001.01		32ч306р	37 2137 3005	Ручное	352	431
02		32ч906рТ	37 2137 3021	Б 099.059М-06	382	461
03		32ч306рТ	37 2137 3014	Ручное	352	431
КЗ 99001	600	32ч906р	37 2137 3009	Б 099.059М-06	474	585
КЗ 99001.01		32ч306р	37 2137 3006	Ручное	449	559
02		32ч906рТ	37 2137 3022	Б 099.059М-06	479	590
03		32ч306рТ	37 2137 3015	Ручное	449	559
КЗ 99001	800	32ч906р	37 2137 3010	Б 099.059М-06	—	850
КЗ 99001.01		32ч306р	37 2137 3007	Ручное	—	800
02		32ч906рТ	37 2137 3023	Б 099.059М-06	—	850
03		32ч306рТ	37 2137 3017	Ручное	—	800

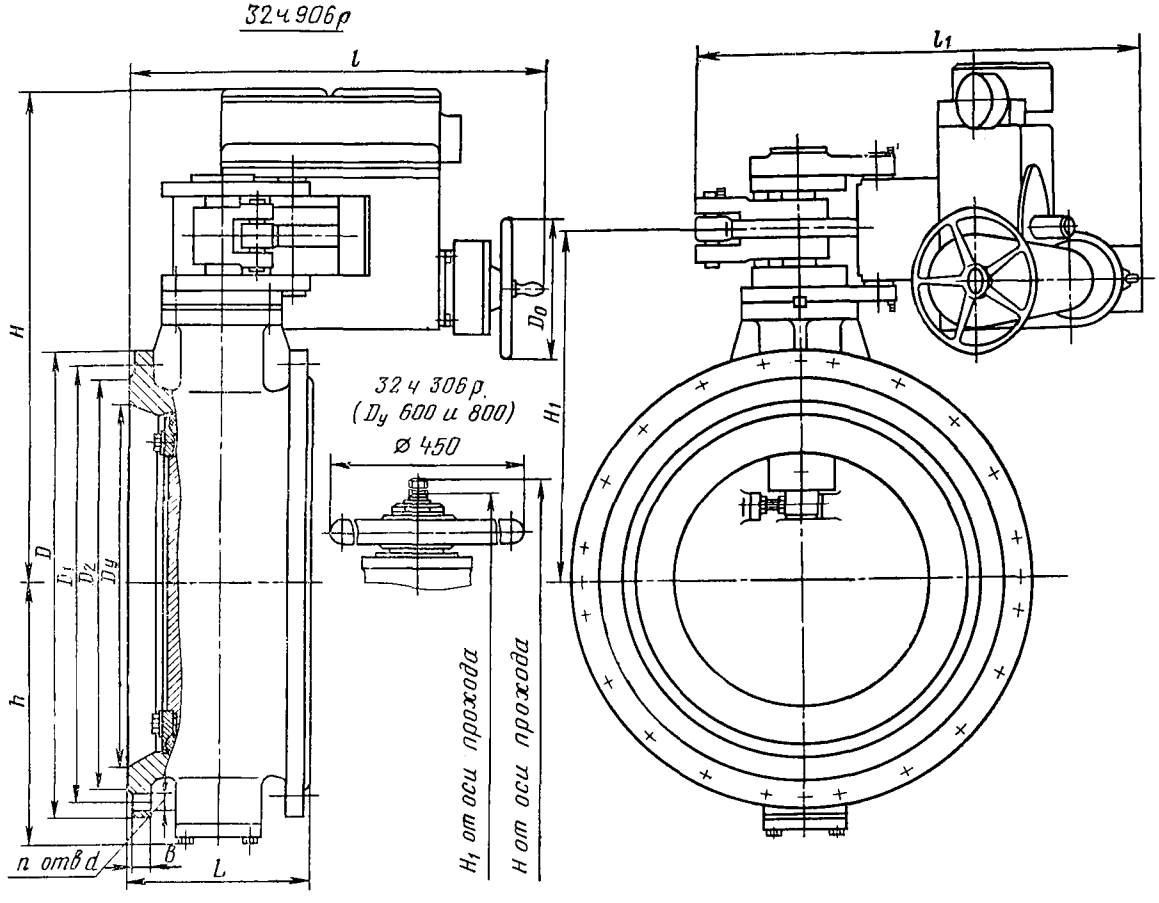

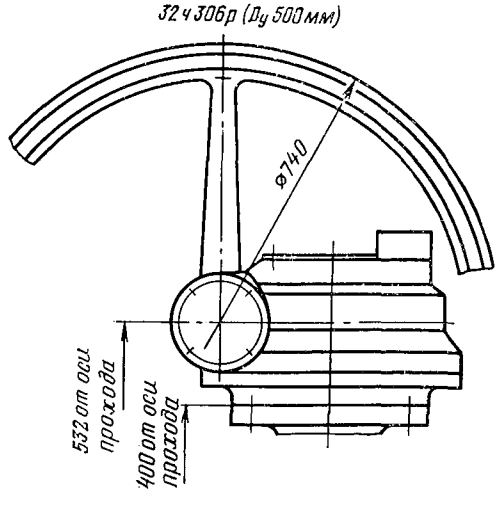

Гарантийный срок — 18 месяцев со дня ввода в эксплуатацию.

Гарантийная наработка — не менее 650 циклов.

Изготовление и поставка—по ТУ 26-07-1109—75.

ОСНОВНЫЕ ГАБАРИТНЫЕ И ПРИСОЕДИНИТЕЛЬНЫЕ РАЗМЕРЫ (мм)

Условное обозначение	Условный проход D_y	L	D	D_1	D_2	d	b	H	H_1	h	l	l_1	n
32ч306р 32ч906р	500	275	670	620	585	26	20	532 782	400 547	370	590	1000	20
32ч306р 32ч906р	600	300	780	725	685	30	32	430 813	365 578	435	600	1060	20
32ч306р 32ч906р	800	350	1010	950	905	33	44	430 929	365 582	565	630	1170	24

32кч915бк
(К 99056)

Затвор регулирующий дисковый с электроприводом

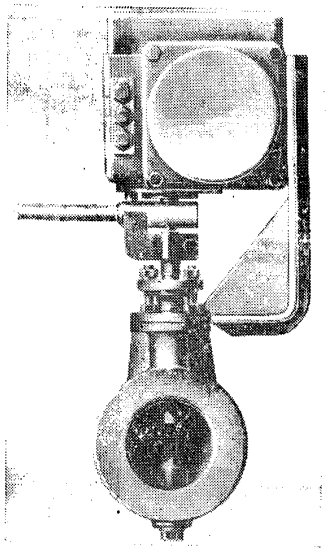

Применяется на трубопроводах для регулирования: воды рабочей температурой от 4 до 200° С; нейтрального газа и воздуха рабочей температурой от —10 до +30° С; природного газа рабочей температурой от —10 до +50° С с содержанием сероводорода не более 0,02 г/м³, кислорода — не более 1% по объему, механических примесей — не более 0,01 г/м³.

Скорость среды — не более 25 м/с.

$P_р$ 1 (10)
$P_{пр}$ 1,5 (15)
ΔP . . . . . 0,5 (5) — при закрытом диске
ΔP_{max} . . . . . 0,5 (5) — при регулировании
$\Delta P_{ном}$ . . . . . 0,1 (1) — при регулировании

Присоединение к трубопроводу — без присоединительных фланцев (устанавливается между фланцами трубопровода) для затвора К 99056.

Для затвора К 99056.01 — фланцевое по ГОСТ 12820—80 с присоединительными размерами по ГОСТ 12815—80 (исп. 1, ряд 2).

Уплотнение приводного вала — сальниковое.

Условная пропускная способность, K_v (т/ч): 100 (для D_y 50 мм); 240 (для D_y 80 мм); 340 (для D_y 100 мм); 890 (для D_y 150 мм); 1550 (для D_y 200 мм) и 2450 (для D_y 250 мм).

Пропускная способность при закрытом диске не должна превышать 0,5% от K_v.

Рабочая среда подается в любом направлении.

Управление затвором — от электроисполнительного механизма типа МЭО (см. таблицу).

Условный проход затвора D_y, мм	Электропривод	Напряжение переменного тока, В	Частота тока, Гц
50	МЭО-16/25-0,63-77И или МЭО-16/25-0,63-82И	220/380	50
80	МЭО-16/25-0,25-77И или МЭО-16/63-0,25-82И		
100	МЭО-16/63-0,25-77И		
150	МЭО-40/63-0,63-77И	220/380	50
200 250	МЭО-100/10-0,25	220/380	50

Затвор выдерживает вибрацию в диапазоне частот от 5 до 30 Гц с амплитудой до 0,1 мм.

Время открывания или закрывания затвора — 25 с.

Крутящий момент на валу затвора: 2,7 (0,27) — для D_y 50 мм; 5,2 (0,52) — для D_y 80 мм; 9,5 (0,95) — для D_y 100 мм; 27 (2,7) — для D_y 150 мм; 136 (13,6) — для D_y 200 мм и 180 (18) — для D_y 250 мм.

Затвор устанавливают на трубопроводе в любом рабочем положении.

Условия эксплуатации — климатическое исполнение У1 по ГОСТ 15150—69, но при температуре окружающей среды от —30 до +50° С.

Условия транспортирования и хранения — 4 (Ж2) по ГОСТ 15150—69.

Материал основных деталей: корпус и диск — ковкий чугун КЧ 30-6 (D_y 50, 80 и 100 мм); серый чугун СЧ 15 (D_y 150, 200 и 250 мм).

Код ОКП и масса затвора в зависимости от исполнения приведены в таблице.

Номер чертежа и исполнение	Условный проход D_y, мм	Условное обозначение	Код ОКП	Масса, кг
К 99056-050	50	32кч915бк	37 3119 3005	14
К 99056-050.01		32кч915бк1	37 3119 3006	19
К 99056-080	80	32кч915бк	37 3129 3005	15,2
К 99056-080.01		32кч915бк1	37 3129 3006	22,6
К 99056-100	100	32кч915бк	37 3129 3007	16,5
К 99056-100.01		32кч915бк1	37 3129 3008	26,4
К 99056-150	150	32кч915бк	37 2118 3035	23
К 99056-150.01		32кч915бк1	37 2118 3036	40,5
К 99056-200	200	32кч915бк	37 2128 3053	60,5
К 99056-200.01		32кч915бк1	37 2128 3054	76,5
К 99056-250	250	32кч915бк	37 2128 3055	70
К 99056-250.01		32кч915бк1	37 2128 3056	98

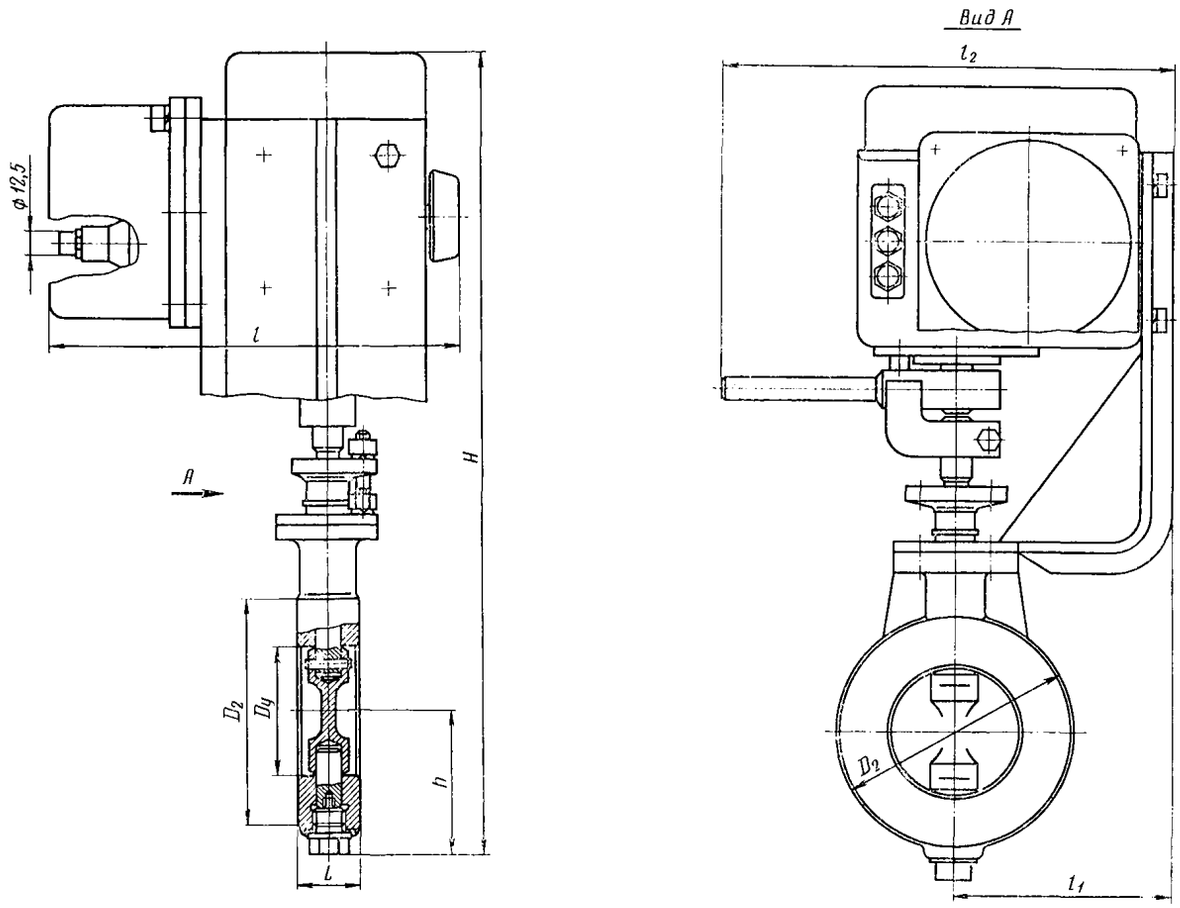

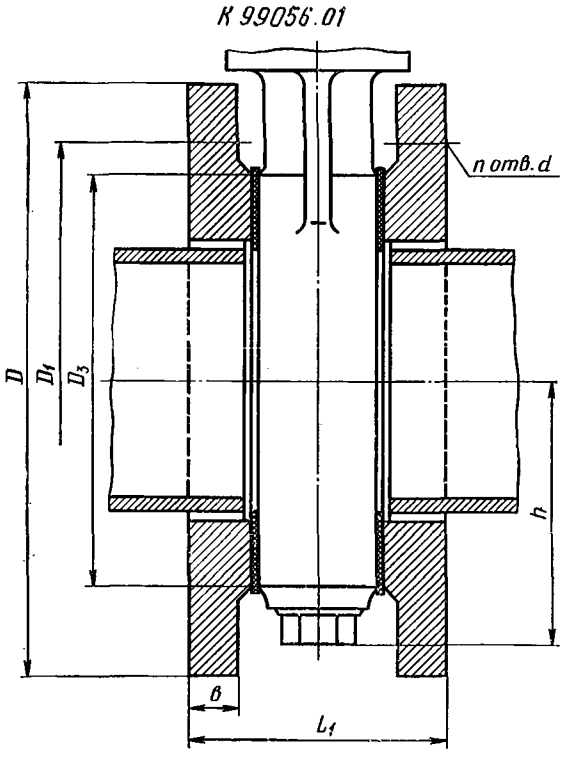

ОСНОВНЫЕ ГАБАРИТНЫЕ И ПРИСОЕДИНИТЕЛЬНЫЕ РАЗМЕРЫ (мм)

Условный проход D_y	L	L_1	D	D_1	D_2	D_3	d	b	H	h	l	l_1	l_2	n
50	32	72	160	125	105	102	18	15	480	72	250	130	275	4
80	40	84	195	160	140	138	18	17	495	85	250	130	275	4
100	40	88	215	180	160	158	18	19	565	95	200	120	320	8
150	60	112	280	240	215	212	23	21	630	128	300	120	215	8
200	71	136	335	295	270	268	23	23	690	153	200	120	320	8
250	80	136	390	350	325	320	23	23	770	185	200	120	320	12

Затвор относится к классу ремонтируемых.
Гарантийный срок — 18 месяцев со дня ввода в эксплуатацию.
Гарантийная наработка — 450 циклов.
Изготовление и поставка — по ТУ 26-07-268—80.

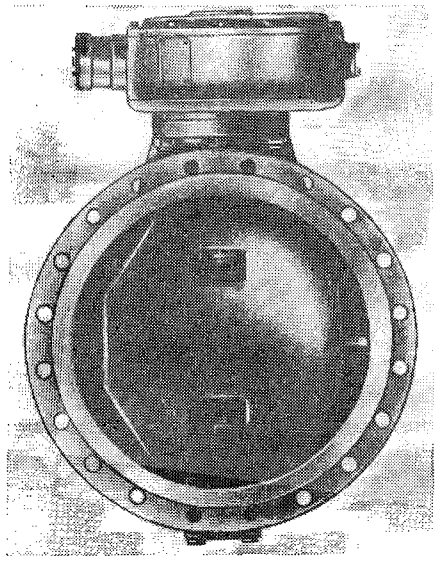

32ч321р
32ч921р
(КЗ 99083)

Затворы поворотные дисковые фланцевые

Применяются на трубопроводах для воды (с взвешенными веществами до 3 г/л при крупности отдельных частиц до 1 мм) рабочей температурой до 100° С.

P_y 1 (10)
$P_{пр}$ 1,5 (15)

Присоединение к трубопроводу — фланцевое с присоединительными размерами по ГОСТ 12815—80 (исп. 1, ряд 2) или с ответными фланцами по ГОСТ 12820—80.

Уплотнение затвора — кольцом в канавке корпуса, закрепленным прижимным кольцом.

Уплотнительная поверхность диска наплавлена коррозионно-стойкой сталью.

Уплотнение приводного вала — сальниковое, лабиринтное.

Герметичность затворов по 3-му классу ГОСТ 9544—75.

Рабочая среда подается в любом направлении.

Управление затвором — ручное, маховиком или от электропривода Б 099.098-12М с электродвигателем 4АХС80А4У3 мощностью 1,3 кВт.

Для задвижек исполнений 06 и 07 управление — от электропривода и маховика через выносную колонку. Время открывания или закрывания задвижки — 48 с.

Отключение электропривода осуществляется путевым выключателем ВМЗ.

Максимальное усилие на маховике при закрывании: 224 (22,4) — D_y 500 мм; 260 (26) — для D_y 600 мм; 400 (40) — для D_y 800 мм.

Допускается замена электропривода Б 099.098-12М на электропривод УФ 099.006-05 (нормальное исполнение); УФ 099.006-11 (экспортное исполнение для умеренного климата); УФ 099.006-17 (экспортное исполнение для тропического климата).

Затвор устанавливают на трубопроводе в любом рабочем положении (с преимущественным горизонтальным расположением оси вращения диска).

Условия транспортирования и хранения — 8 (ОЖ3) и 5 (ОЖ4) по ГОСТ 15150—69.

Материал основных деталей: корпус и диск — чугун СЧ 20; уплотнительное кольцо — резина.

Вид управления и код ОКП затвора в зависимости от исполнения приведены в таблице.

Номер чертежа и исполнение	Условный проход D_y, мм	Условное обозначение	Код ОКП	Вид управления
КЗ 99083-500	500	32ч921р	37 2137 3029	Электропривод Б 099.098-12М
КЗ 99083-500.01		32ч321р	37 2137 3032	Ручное
02		32ч921рЭ	37 2137 3035	Б 099.098-12МЭ
03		32ч321рЭ	37 2137 3038	Ручное
04		32ч921рТ	37 2137 3041	Б 099.098-12МТ
05		32ч321рТ	37 2137 3044	Ручное
06		32ч921р1	37 2137 3047	Б 099.098-12М
07		32ч321р1	37 2137 3050	Ручное
КЗ 99083-600	600	32ч921р	37 2137 3030	Б 099.098-12М
КЗ 99083-600.01		32ч321р	37 2137 3033	Ручное
02		32ч921рЭ	37 2137 3036	Б 099.098-12МЭ
03		32ч321рЭ	37 2137 3039	Ручное
04		32ч921рТ	37 2137 3042	Б 099.098-12МТ
05		32ч321рТ	37 2137 3045	Ручное
06		32ч921р1	37 2137 3048	Б 099.098-12М
07		32ч321р1	37 2137 3051	Ручное
КЗ 99083-800	800	32ч921р	37 2137 3031	Б 099.098-12М
КЗ 99083-800.01		32ч321р	37 2137 3034	Ручное
02		32ч921рЭ	37 2137 3037	Б 099.098-12МЭ
03		32ч321рЭ	37 2137 3040	Ручное
04		32ч921рТ	37 2137 3043	Б 099.098-12МТ
05		32ч321рТ	37 2137 3046	Ручное
06		32ч921р1	37 2137 3049	Б 099.098-12М
07		32ч321р1	37 2137 3052	Ручное

32ч921р

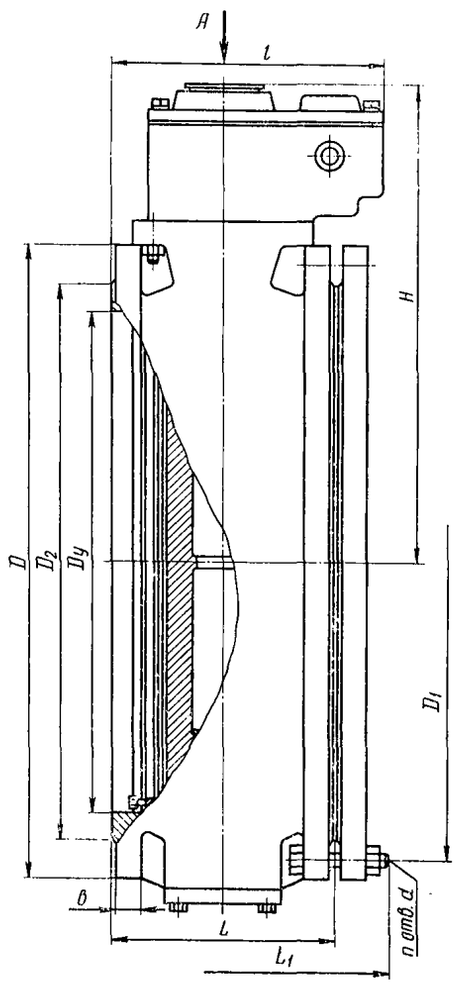

Вид А

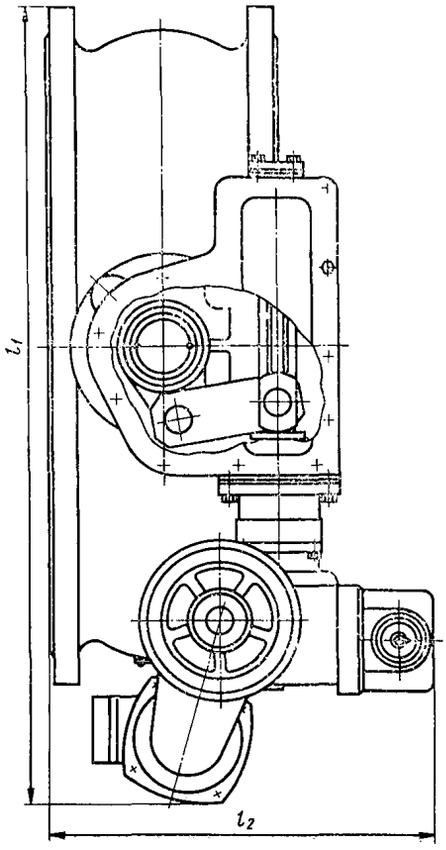

32ч321р

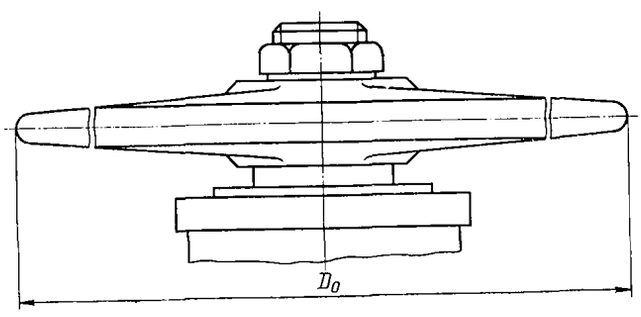

ОСНОВНЫЕ ГАБАРИТНЫЕ, ПРИСОЕДИНИТЕЛЬНЫЕ РАЗМЕРЫ (мм) И МАССА (кг)

Номер чертежа и исполнение	Условный проход D_y	L	L_1	D	D_1	D_2	b	H	l	l_1	l_2	D_0	d	n	Масса	
															без ответных фланцев	с ответными фланцами
КЗ 99083	500	275	405	670	620	585	28	545	390	1010	530	450	26	20	469	550
КЗ 99083.01															418	499
02															469	550
03															418	499
04															469	550
05															418	499
06															505	586
07															448	529
КЗ 99083	600	300	445	780	725	685	38	650	390	1050	545	450	30	20	608	720
КЗ 99083.01															562	675
02															608	720
03															562	675
04															608	720
05															562	675
06															628	740
07															582	695
КЗ 99083	800	350	520	1010	950	905	45	760	425	1180	570	450	33	24	910	1147
КЗ 99083.01															873	1110
02															910	1147
03															873	1110
04															918	1118
05															873	1110
06															915	1115
07															880	1147

Затворы относятся к классу ремонтируемых.
Гарантийный срок — 24 месяца со дня ввода в эксплуатацию.
Гарантийная наработка — не менее 650 циклов.
Изготовление и поставка — по ТУ 26-07-1353—84.

Затвор поворотный дисковый

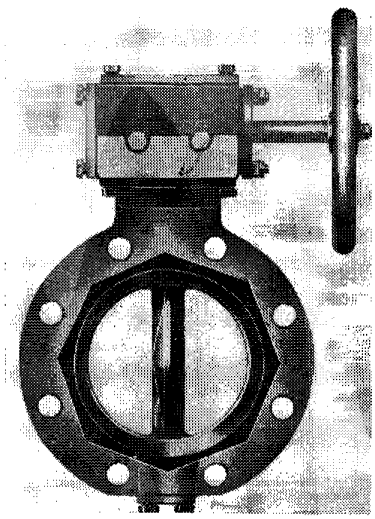

Применяется на трубопроводах для воды рабочей температурой до 40° С в качестве запорного и регулирующего устройства.

$P_у$ 1 (10)
$P_{пр}$ 1,5 (15)

Присоединение к трубопроводу (см. таблицу) — бесфланцевое или фланцевое с присоединительными размерами по ГОСТ 12815—80 (исп. 1).

Уплотнение затвора — диск с резиновым кольцом, закрепленным в корпусе.

Пропуск среды через затвор не допускается.

Затвор устанавливают на горизонтальном трубопроводе с вертикальным или горизонтальным расположением приводного вала, при этом необходимо предусмотреть опору под электропривод.

Управление затвором — от электропривода (см. таблицу).

Условный проход затвора $D_у$, мм	Тип электропривода	Электродвигатель	
		Тип	Мощность, кВт
300 400	ТЭ 099.058-04М (тип А)	4ААМ56В4У2 или АИР56В4У2	0,18
600	Б 099.098-03М (тип В)	4АМХС80А4У3 или АИРС80А4У2	1,3 или 1,32

Условия эксплуатации — климатическое исполнение У1 по ГОСТ 15150—69.

Условия транспортирования и хранения — Ж1 по ГОСТ 15150—69.

Материал основных деталей: корпус и диск — серый или высокопрочный чугун, уплотнительные кольца и муфта — резина 51-3029 (ТУ 38-105660—74) или резина 51-3050 (Технический регламент № 51-20658).

Характеристика затвора (присоединение к трубопроводу, вид управления и масса в зависимости от исполнения) приведена в таблице.

Условное обозначение	Условный проход $D_у$, мм	Номер чертежа и исполнение	Код ОКП	Присоединение к трубопроводу	Вид управления	Масса, кг
МТДЗФР	100	2967-100-00-00.01	37 2118 3005	Фланцевое	Рукоятка с фиксатором	13
МТДЗФЧП		3326-100-00.01	37 2118 3009		Червячный редуктор	23,5
МТДЗР		2967-100-00.00	37 2118 3007	Бесфланцевое	Рукоятка с фиксатором	9
МТДЗЧП		3326-100-00	37 2118 3008		Червячный редуктор	21
МТДЗФР	150	2960-150-00.01	37 2118 3006	Фланцевое	Рукоятка с фиксатором	16
МТДЗФЧП		3326-150-00.01	37 2118 3012		Червячный редуктор	28
МТДЗФРВП		2866-150-00.01	37 2118 3014		Рычажно-винтовой редуктор	47
МТДЗР		2960-150-00	37 2118 3010	Бесфланцевое	Рукоятка с фиксатором	13
МТДЗЧП		3325-150-00	37 2118 3011		Червячный редуктор	25
МТДЗРВП		2866-150-00.00	37 2118 3013		Рычажно-винтовой редуктор	42,5
МТДЗФРВП	200	2861-200-00-00.01	37 2128 3005	Фланцевое	Рычажно-винтовой	57
МТДЗРВП		2861-200-00.00	37 2128 3006	Бесфланцевое	То же	50
МТДЗФЧП	300	3316-300-00.00	37 2128 3010	Фланцевое	Червячный редуктор	121
МТДЗФРВП		3301-300-00.00	37 2128 3008		Рычажно-винтовой редуктор	158
МТДЗФРВПЭ		2924-300-00.00	37 2128 3009		Рычажно-винтовой редуктор с электроприводом ТЭ 099.058-04М (тип А)	176
МТДЗФЧП-400	400	3317-400-00.00	37 2128 3013	То же	Червячный редуктор	129
МТДЗФРВП-400		3302-400-00.00	37 2128 3011		Рычажно-винтовой редуктор	167
МТДЗФРВПЭ-400		2949-400.00.00	37 2128 3012		Рычажно-винтовой редуктор с электроприводом ТЭ 099.058-04М (тип А)	185
МТДЗФРВПЭ-600	600	3143-600.00.00	37 2137 3024	»	Рычажно-винтовой редуктор с электроприводом Б 099.098-03М (тип В)	500

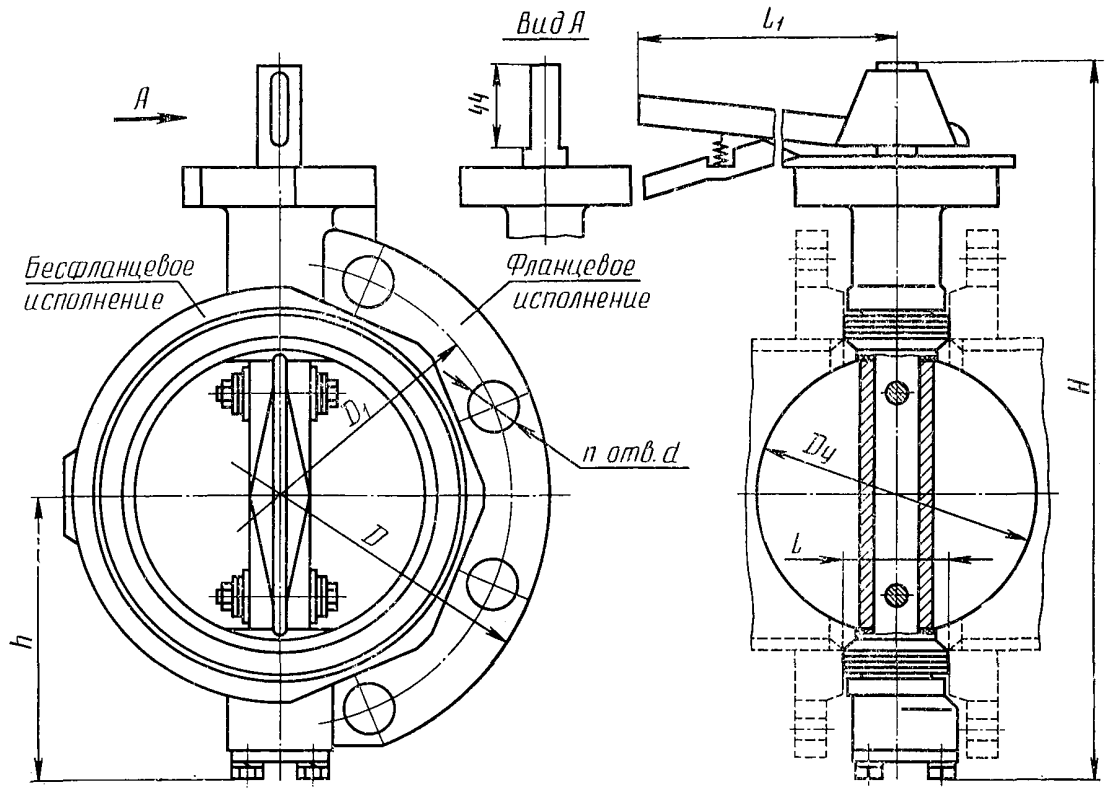

Исполнение с рукояткой и фиксатором

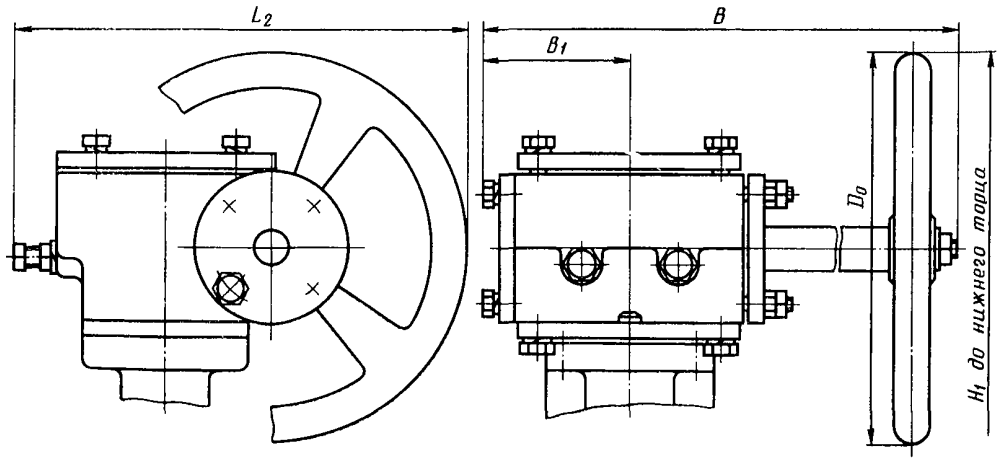

Исполнение с червячным редуктором

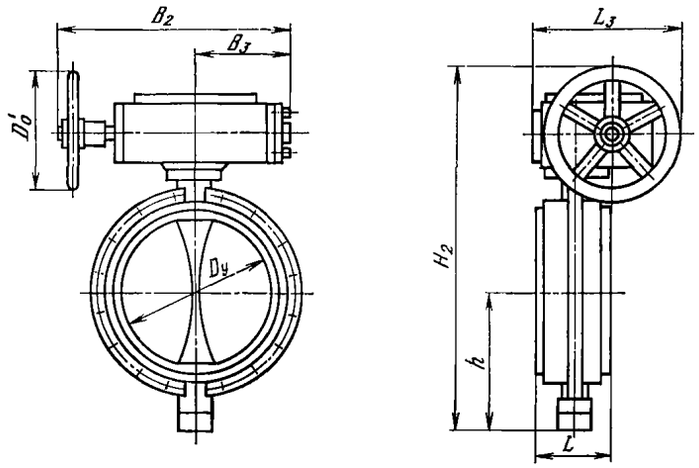

Исполнение с рычажно-винтовым редуктором

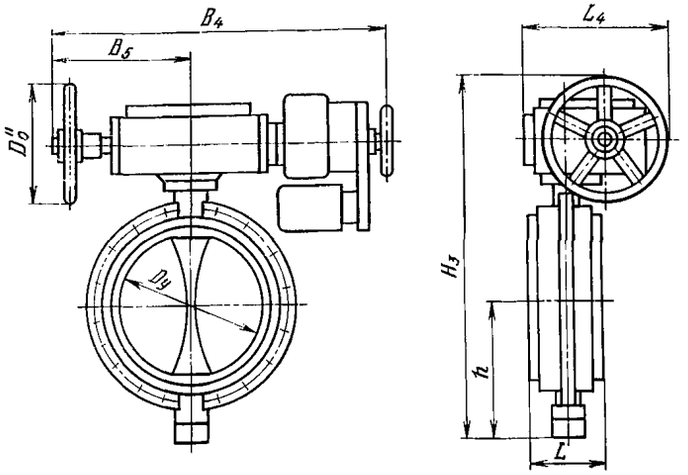

Исполнение с рычажно-винтовым редуктором и электроприводом

ОСНОВНЫЕ ГАБАРИТНЫЕ И ПРИСОЕДИНИТЕЛЬНЫЕ РАЗМЕРЫ (мм)

Условный проход D_y	L	L_1	L_2	L_3	L_4	D	D_1	D_0	D_0'	D_0''	B	B_1	B_2	B_3	B_4	B_5	H	H_1	H_2	H_3	h	n	d
100	52	250	275	—	—	215	180	240	—	—	250	89	—	—	—	—	308	440	—	—	128	8	18
150	62	270	275	250	—	280	240	240	200	—	250	89	388	165	—	—	375	498	513	—	149	8	22
200	90	—	—	250	—	335	295	—	200	—	—	—	388	165	—	—	—	—	620	—	225	8	22
300	100	—	415	372	372	440	400	330	320	320	500	160	585	255	930	330	—	860	830	830	295	12	22
400	100	—	415	372	372	565	515	330	320	320	500	160	585	255	930	330	—	930	960	960	360	16	26
600	152	—	—	—	500	780	725	—	—	400	—	—	—	—	1140	355	—	—	—	1275	456	20	30

Гарантийный срок — 36 месяцев со дня ввода в эксплуатацию.
Гарантийная наработка — 1000 циклов.
Изготовление и поставка — по ТУ 26-07-1077—79.

ЗАТВОРЫ ИЗ УГЛЕРОДИСТОЙ И КОРРОЗИОННО-СТОЙКОЙ СТАЛЕЙ

Наименование и краткая характеристика	Условное обозначение	Рабочая среда	Температура рабочей среды, °С	Калькодержатель	Изготовитель	Стр.
Поворотный дисковый с пневмоприводом, фланцевый, на P_y 0,25 (2,5), D_y 600, 800, 1000 и 1200 мм	32нж616р (К 99046)	Водяной пар с примесью поваренной соли	До 120	ЛенНПОА «Знамя труда» имени И. И. Лепсе (Ленинград)	ЛенНПОА «Знамя труда» имени И. И. Лепсе	108
Поворотные дисковые с электроприводом, фланцевые, на P_y 0,25 (2,5), D_y 2400 мм	32с922р (МА 99018)	Вода	До 80	Алексинский завод «Тяжпромарматура» (г. Алексин Тульской обл.)	ПО «Каэтяжпромарматура» (г. Усть-Каменогорск Казахской ССР)	110
	32нж922р1 (МА 99018)	Газ сернокислотного производства	До 60			
Поворотный дисковый с электроприводом, на P_y 0,63 (6,3), D_y 400, 600, 800 и 1000 мм	32нж906р (ИА 99017)	Сульфитный щелок	До 145	Ивано-Франковский арматурный завод	Ивано-Франковский арматурный завод	111
		Морская вода	До 55			
Поворотные дисковые с электроприводом, на P_y 1 (10), D_y 1200, 1400 и 1600 мм	32с908р (МА 99016)	Вода	До 80	ПО «Каэтяжпромарматура»	ПО «Каэтяжпромарматура»	116
То же, на P_y 0,25 (2,5), D_y 1800 и 2000 мм	32с905р (МА 99016)					
	32нж905р (МА 99016)	Газ сернокислотного производства				
Поворотные дисковые, на P_y 1 (10), D_y 300 и 400 мм	32с310р (ИА 99044)	Вода	До 100	Ивано-Франковский арматурный завод	Ивано-Франковский арматурный завод	118
То же с электроприводом, на P_y 1 (10), D_y 300, 400, 600, 800, 1000 и 1200 мм	32с910р (ИА 99044)					
Поворотный дисковый с пневмоприводом, на P_y 1 (10), D_y 1200 мм	32нж627нж (К 99073)	Воздух	До 220	ЛенНПОА «Знамя труда» имени И. И. Лепсе (Ленинград)	ЛенНПОА «Знамя труда» имени И. И. Лепсе	121
Поворотный дисковый с электроприводом, на P_y 1,6 (16), D_y 1000, 1200, 1400, 1600 и 2000 мм	32с918р (К 99059)	Нефть, воздух и вода	От —20 до +150	То же	То же	123
То же на P_y 1 (10), D_y 2000 и 2400 мм	32с919р (К 99060)	Воздух и вода	От —20 до +100			
Дисковые регулирующие, на P_y 1,6 (16), D_y 200, 250 и 300 мм	32с24бк 32с024бк 32лс24бк (ИА 99071)	Природный газ	От —10 до +100	Ивано-Франковский арматурный завод	Ивано-Франковский арматурный завод	126
Поворотный дисковый с пневмоприводом, на P_y 1,6 (16), D_y 800 мм	32нж629нж (К 99072)	Нитрозные газы	До 230	ЛенНПОА «Знамя труда» имени И.И. Лепсе	То же	129
Поворотный дисковый с патрубками под приварку, на P_y 2,5 (25), D_y 200, 250, 300, 400, 500 и 600 мм	32с30р (К 99068)	Вода	До 200	Ивано-Франковский арматурный завод	»	131
То же с электроприводом, на P_y 2,5 (25), D_y 200, 250, 300, 400, 500, 600 и 800 мм	32с930р (К 99068)					

32нж616р
(К 99046)

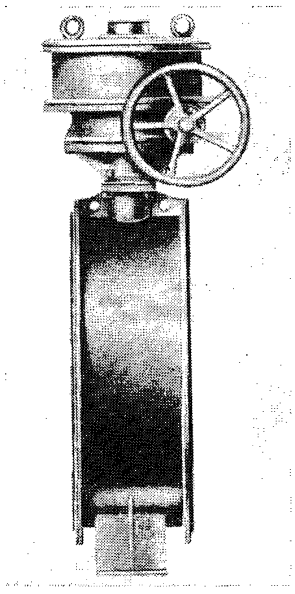

Затвор поворотный дисковый с пневмоприводом фланцевый

Применяется на трубопроводах для водяного пара с примесью поваренной соли с содержанием до 2 г/л хлористого натрия и гидрата окиси натрия, рабочей температурой до 120° С.

$P_у$ 0,25 (2,5)
$P_{пр}$ 0,4 (4)
ΔP . . . . 0,25 (2,5) — при закрытом затворе

Присоединение к трубопроводу — фланцевое с присоединительными размерами по ГОСТ 12815—80 (исп. 1, ряд 2) (затвор 32нж616р) или ответные фланцы (затвор 32нж616р1).

Уплотнение затвора — резиновое кольцо, закрепленное на диске прижимным кольцом.

Уплотнение приводного вала — резиновые кольца.

Рабочая среда подается на диск со стороны приводного вала.

Герметичность затвора по 2-му классу ГОСТ 9544—75.

Управление затвором — от пневмопривода.

Давление управляющего воздуха в пневмоприводе — 0,63 (6,3).

Затвор устанавливают на трубопроводе в любом рабочем положении.

Условия эксплуатации — климатические исполнения У2 и У3 по ГОСТ 15150—69, но при температуре окружающего воздуха от —40 до +50° С. При эксплуатации на открытом воздухе температурой ниже —40° С необходима теплоизоляция.

Условия транспортирования — 5 (ОЖ4) и хранение — 2 (С) по ГОСТ 15150—69.

Материал основных деталей: корпус и диск — сталь 10Х17Н13М3Т; ось и вал — сталь Х32Н8; уплотнительное кольцо в затворе — резиновый шнур 2с.

Код ОКП затвора в зависимости от исполнения приведен в таблице.

Номер чертежа и исполнение	Условный проход D_y, мм	Условное обозначение	Код ОКП
К 99046-600	600	32нж616р	37 4149 9017
К 99046-600.01		32нж616р1	37 4149 9024
К 99046-800	800	32нж616р	37 4149 9018
К 99046-800.01		32нж616р1	37 4149 9025
К 99046-1000	1000	32нж616р	37 4149 9019
К 99046-1000.01		32нж616р1	37 4149 9026
К 99046-1200	1200	32нж616р	37 4149 9020
К 99046-1200.01		32нж616р1	37 4149 9027

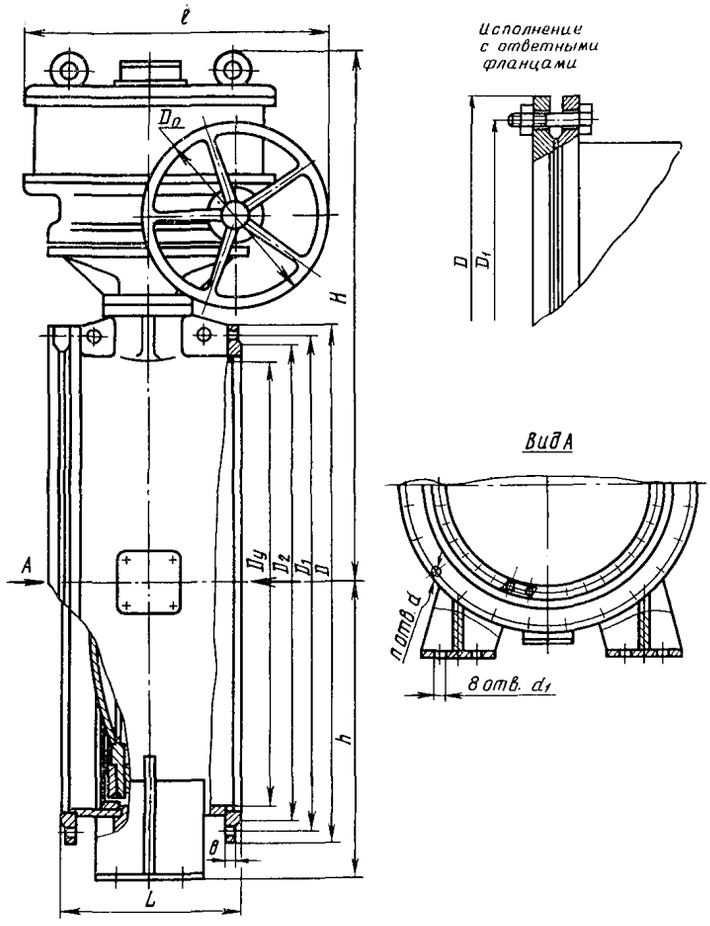

ОСНОВНЫЕ ГАБАРИТНЫЕ, ПРИСОЕДИНИТЕЛЬНЫЕ РАЗМЕРЫ (мм) И МАССА (кг)

Условный проход D_y	L	D	D_1	D_2	b	d	d_1	H	h	l	D_0	n	Масса	
													без ответных фланцев	с ответными фланцами
600	300	755	705	670	20	26	20	922	450	610	250	20	365	420
800	350	975	920	880	21	30	20	1085	570	680	600	24	580	673
1000	400	1175	1120	1080	25	30	26	1315	700	800	1000	28	870	990
1200	450	1375	1320	1280	25	30	30	1433	790	800	1000	32	1170	1245

Затвор относится к классу ремонтируемых.
Гарантийный срок — 18 месяцев со дня ввода в эксплуатацию.
Гарантийная наработка — 1050 циклов.
Изготовление и поставка — по ТУ 26-07-175—84.

32с922р
32нж922р1
(МА 99018)
(Dy 2400 мм)

Затворы поворотные дисковые с электроприводом фланцевые

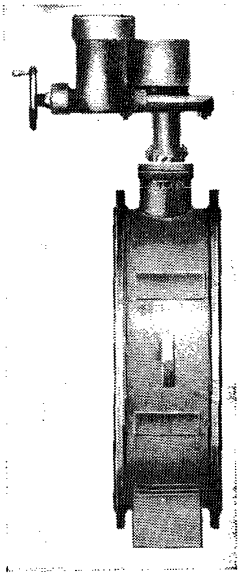

Применяются на трубопроводах для воды рабочей температурой до 80° С (затвор 32с922р) и газа сернокислотного производства рабочей температурой до 60° С (затвор 32с922р1).

$P_у$ 0,25 (2,5)
$P_{пр}$ 0,4 (4)

Присоединение к трубопроводу — фланцевое.

Уплотнение затвора — диск с резиновым кольцом, укрепленным прижимным кольцом в канавке диска.

Уплотнение приводного вала — сальниковое. Подтяжка сальника — шпильками.

Рабочая среда подается на диск.

Допустимая протечка среды в затворе — 180 см³/мин по ГОСТ 9544—75.

Управление затвором — от электропривода Б 099.102-06М (с электродвигателем 4АС132S4 мощностью 8,5 кВт).

Время открывания или закрывания затвора — 90 с.

Допускаются развороты редуктора на затворе и электропривода на редукторе через каждые 90° С.

Максимальное усилие на маховике электропривода, необходимое для открывания или закрывания затвора — 320 (32).

Необходимый крутящий момент на приводном валу диска — 32 200 (3220).

Затвор устанавливают на горизонтальном трубопроводе с вертикальным расположением электропривода.

Условия эксплуатации — климатические исполнения У1 и Т1 по ГОСТ 15150—69.

Условия транспортирования и хранения по ГОСТ 13547—79.

Материал основных деталей: корпус, диск и приводной вал — сталь ВСт3сп3 или сталь 25Л-II (для 32с922р); сталь 10Х17Н13М3Т или сталь 12Х18Н12М3ТЛ (для 32нж922р1); резиновый шнур — 2с или шнур 5-9-Т1-2-100.

Код ОКП и масса затвора в зависимости от исполнения приведены в таблице.

Номер чертежа и исполнение	Условное обозначение	Код ОКП	Масса, кг
МА 99018-2400	32с922р	37 4149 3025	7600
МА 99018-2400.01Э	32с922рЭ	37 4149 3029	
02Т	32с922рТ	37 4149 3099	
МА 99018-2400.03	32нж922р1	37 4149 9089	7600
04Э	32нж922р1Э	37 4149 9090	
05Т	32нж922р1Т	37 4149 9091	

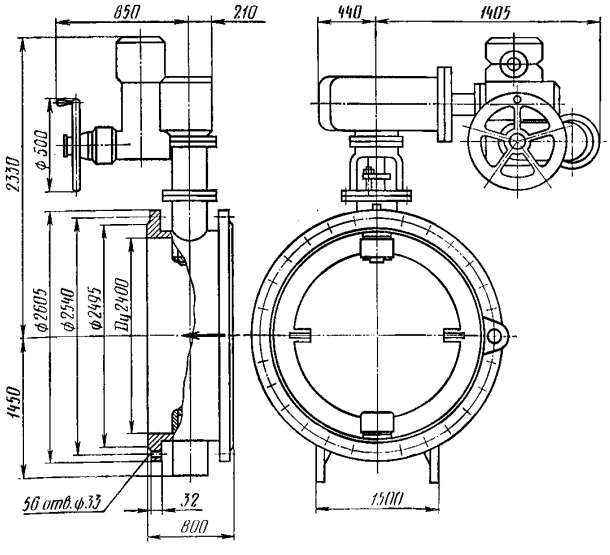

Затворы относятся к классу ремонтируемых.

Гарантийный срок — 12 месяцев со дня ввода в эксплуатацию.

Гарантийная наработка — 700 циклов.

Изготовление и поставка — по ТУ 26-07-1132—76.

32нж906р
(ИА 99017)

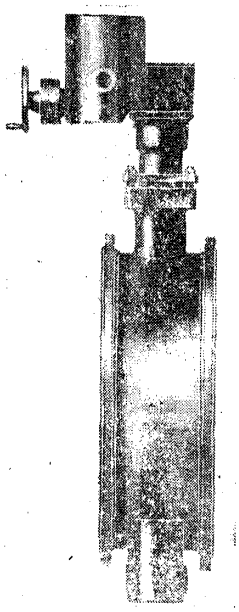

Затвор поворотный дисковый фланцевый

Применяется на трубопроводах для рабочих сред (см. таблицу).

Номер чертежа и исполнение	Условный проход D_y, мм	Условное обозначение	Код ОКП	Рабочая среда	Температура рабочей среды, °С	Тип электропривода
ИА 99017-400 ИА 99017-400.01 02	400	32нж906р4 32нж906р4Э 32нж906р4Т	37 4139 9005 37 4139 9011 37 4139 9014	Сульфитный щелок	До 145	Б 02У2 Б 02У2Э Б 02Т
03 04 05		32нж906р5 32нж906р5Э 32нж906р5Т	37 4139 9015 37 4139 9016 37 4139 9017	Морская вода	55	Б 02У2 Б 02У2Э Б 02Т2
06 07 08		32нж906р6 32нж906р6Э 32нж906р6Т	37 4139 9018 37 4139 9019 37 4139 9020	Сульфитный щелок	145	Н-Б11У2 Н-Б11У2Э Н-Б11Т2
09 10 11		32нж906р7 32нж906р7Э 32нж906р7Т	37 4139 9021 37 4139 9022 37 4139 9023	Морская вода	55	Н-Б11У2 Н-Б11У2Э Н-Б11Т2
12 13 14		32нж906р8 32нж906р8Э 32нж906р8Т	37 4139 9026 37 4139 9027 37 4139 9028	Сульфитный щелок	145	Б 02У2 Б 02У2Э Б 02Т2
15 16 17		32нж906р9 32нж906р9Э 32нж906р9Т	37 4139 9029 37 4139 9030 37 4139 9031	Морская вода	55	Б 02У2 Б 02У2Э Б 02Т2
18 19 20		32нж906р10 32нж906р10Э 32нж906р10Т	37 4139 9032 37 4139 9033 37 4139 9034	Сульфитный щелок	145	Н-Б11У2 Н-Б11У2Э Н-Б11Т2
21 22 23		32нж906р11 32нж906р11Э 32нж906р11Т	37 4139 9035 37 4139 9036 37 4139 9037	Морская вода	55	Н-Б11У2 Н-Б11У2Э Н-Б11Т2
ИА 99017-600 ИА 99017-600.01 02	600	32нж906р4 32нж906р4Э 32нж906р4Т	37 4149 9104 37 4149 9105 37 4149 9106	Сульфитный щелок	145	Б 05У2 Б 05У2Э Б 05Т2
03 04 05		32нж906р5 32нж906р5Э 32нж906р5Т	37 4149 9107 37 4149 9108 37 4149 9109	Морская вода	55	Б 05У2 Б 05У2Э Б 05Т2
06 07 08		32нж906р6 32нж906р6Э 32нж906р6Т	37 4149 9110 37 4149 9111 37 4149 9112	Сульфитный щелок	145	Н-Б11У2 Н-Б11У2Э Н-Б11Т2

Продолжение

Номер чертежа и исполнение	Условный проход D_y, мм	Условное обозначение	Код ОКП	Рабочая среда	Температура рабочей среды, °С	Тип электропривода
09	600	32нж906р7	37 4149 9113	Морская вода	55	Н-Б11У2
10		32нж906р7Э	37 4149 9114			Н-Б11У2Э
11		32нж906р7Т	37 4149 9115			Н-Б11Т2
12		32нж906р8	37 4149 9116	Сульфитный щелок	145	Б 05У2
13		32нж906р8Э	37 4149 9117			Б 05У2Э
14		32нж906р8Т	37 4149 9118			Б 05Т2
15		32нж906р9	37 4149 9119	Морская вода	55	Б 05У2
16		32нж906р9Э	37 4149 9120			Б 05У2Э
17		32нж906р9Т	37 4149 9121			Б 05Т2
18		32нж906р10	37 4149 9122	Сульфитный щелок	145	Н-Б11У2
19		32нж906р10Э	37 4149 9123			Н-Б11У2Э
20		32нж906р10Т	37 4149 9124			Н-Б11Т2
21		32нж906р11	37 4149 9125	Морская вода	55	Н-Б11У2
22		32нж906р11Э	37 4149 9126			Н-Б11У2Э
23		32нж906р11Т	37 4149 9127			Н-Б11Т2
ИА 99017-800	800	32нж906р4	37 4149 9128	Сульфитный щелок	145	В 02У2
ИА 99017-800.01		32нж906р4Э	37 4149 9129			В 02У2Э
02		32нж906р4Т	37 4149 9130			В 02Т2
03		32нж906р5	37 4149 9131	Морская вода	55	В 02У2
04		32нж906р5Э	37 4149 9132			В 02У2Э
05		32нж906р5Т	37 4149 9133			В 02Т2
06		32нж906р6	37 4149 9134	Сульфитный щелок	145	Н-В12У2
07		32нж906р6Э	37 4149 9135			Н-В12У2Э
08		32нж906р6Т	37 4149 9136			Н-В12Т2
09		32нж906р7	37 4149 9137	Морская вода	55	Н-В12У2
10		32нж906р7Э	37 4149 9138			Н-В12У2Э
11		32нж906р7Т	37 4149 9139			Н-В12Т2
12		32нж906р8	37 4149 9140	Сульфитный щелок	145	В 02У2
13		32нж906р8Э	37 4149 9141			В 02У2Э
14		32нж906р8Т	37 4149 9142			В 02Т2
15		32нж906р9	37 4149 9143	Морская вода	55	В 02У2
16		32нж906р9Э	37 4149 9144			В 02У2Э
17		32нж906р9Т	37 4149 9145			В 02Т2
18		32нж906р10	37 4149 9146	Сульфитный щелок	145	Н-В12У2
19		32нж906р10Э	37 4149 9147			Н-В12У2Э
20		32нж906р10Т	37 4149 9148			Н-В12Т2
21		32нж906р11	37 4149 9149	Морская вода	55	Н-В12У2
22		32нж906р11Э	37 4149 9150			Н-В12У2Э
23		32нж906р11Т	37 4149 9151			Н-В12Т2
ИА 99017-1000	1000	32нж906р4	37 4149 9152	Сульфитный щелок	145	В 03У2
ИА 99017-1000.01		32нж906р4Э	37 4149 9153			В 03У2Э
02		32нж906р4Т	37 4149 9154			В 03Т2
03		32нж906р5	37 4149 9155	Морская вода	55	В 03У2
04		32нж906р5Э	37 4149 9156			В 03У2Э
05		32нж906р5Т	37 4149 9157			В 03Т2
06		32нж906р6	37 4149 9158	Сульфитный щелок	145	Н-В12У2
07		32нж906р6Э	37 4149 9159			Н-В12У2Э
08		32нж906р6Т	37 4149 9160			Н-В12Т2
09		32нж906р7	37 4149 9161	Морская вода	55	Н-В12У2
10		32нж906р7Э	37 4149 9162			Н-В12У2Э
11		32нж906р7Т	37 4149 9163			Н-В12Т2
12		32нж906р8	37 4149 9164	Сульфитный щелок	145	В 03У2
13		32нж906р8Э	37 4149 9165			В 03У2Э
14		32нж906р8Т	37 4149 9166			В 03Т2
15		32нж906р9	37 4149 9167	Морская вода	55	В 03У2
16		32нж906р9Э	37 4149 9168			В 03У2Э
17		32нж906р9Т	37 4149 9169			В 03Т2
18		32нж906р10	37 4149 9170	Сульфитный щелок	145	Н-В12У2
19		32нж906р10Э	37 4149 9171			Н-В12У2Э
20		32нж906р10Т	37 4149 9172			Н-В12Т2
21		32нж906р11	37 4149 9173	Морская вода	55	Н-В12У2
22		32нж906р11Э	37 4149 9174			Н-В12У2Э
23		32нж906р11Т	37 4149 9175			Н-В12УТ

Примечание. Допускается замена электроприводов: Б 02У2, Б 02У2Э и Б 02Т2 (ТУ 26-07-1025 -83) на УФ 099.006-01, УФ 099.006-07 и УФ 099.006-13 (ТУ 26-07-1298—82) соответственно; Б 05У2, Б 05У2Э и Б 05Т2 (ТУ 26-97-1025—83) на УФ 099.006-04, УФ 099.006-10 и УФ 099.006-16 (ТУ 26-07-1298—82) соответственно.

$P_{пр}$ 0,9 (9)

Присоединение к трубопроводу — фланцевое с присоединительными размерами по ГОСТ 12815—80 (исп. 1) на P_y 0,6 (6).

Конструкция затвора обеспечивает поворот диска на 90°.

Рабочая среда подается на диск со стороны приводного вала.

Уплотнение затвора — диск с резиновым кольцом, закрепленным прижимным кольцом в канавке диска.

Уплотнение приводного вала — сальниковое Подтяжка сальника — шпильками.

Герметичность затворов по 3-му классу ГОСТ 9544—75.

Пропуск среды в затворе, см³/мин, не более: 13 (для D_y 400 мм); 24 (для D_y 600 мм); 35 (для D_y 800 мм) и 50 (для D_y 1000 мм).

Управление затвором — от электропривода (см. таблицу).

Тип электропривода	Электродвигатель		Время открывания или закрывания затвора, с
	Тип	Мощность, кВт	
Б 02У2	АИР71А4	0,55	31
Н-Б11У2	4АХС80А4	1,3	37
Б 05У2	АИРС80А4	1,32	33
В 02У2	АИРС80В4	1,7	52
Н-В12У2	4АС100L4	4,3	52
В 03У2	АИРС80В4	1,7	52

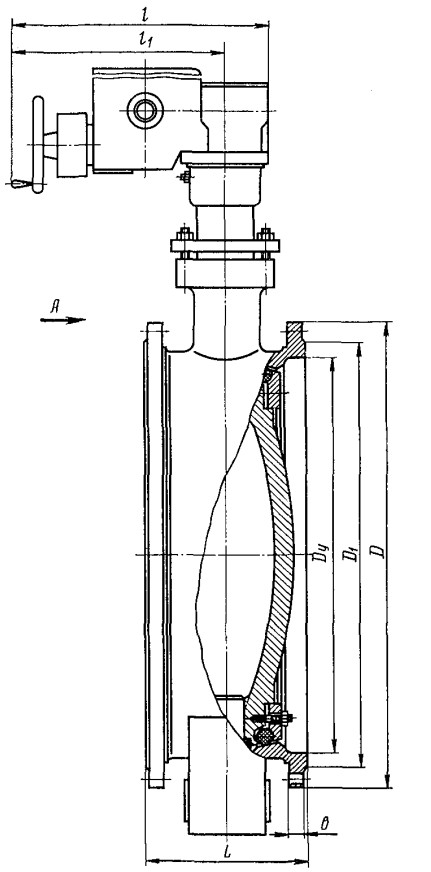

Вид А

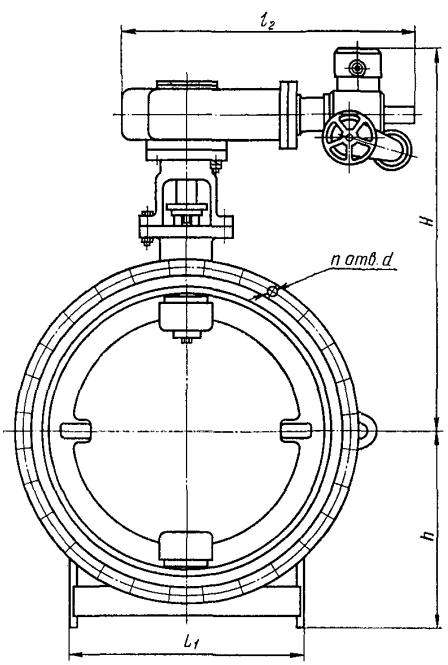

Затвор может работать в системах автоматического контроля с использованием микропроцессорной техники.

Затвор устанавливают на трубопроводе электроприводом вверх.

Условия эксплуатации — климатические исполнения У2 и Т2 по ГОСТ 15150—69.

Условия транспортирования и хранения — Ж1 по ГОСТ 15150—69.

Материал основных деталей: корпус и диск — сталь 10Х17Н13М3Т; уплотнительное кольцо — резиновый шнур; прокладка — паронит; набивка — пропитанный асбест.

ОСНОВНЫЕ ГАБАРИТНЫЕ, ПРИСОЕДИНИТЕЛЬНЫЕ РАЗМЕРЫ (мм) И МАССА (кг)

Номер чертежа и исполнение	Условный проход D_y, мм	L	L_1	D	D_1	b	d	H	h	l	l_1	l_2	n	Масса
ИА 99017-400 ИА 99017-400.01 02 03 04 05	400	240	340	535	495	24	22	795	291	892	402	624	16	253
06 07 08 09 10 11								790		605	480	660		255
12 13 14 15 16 17								795		892	402	624		291
18 19 20 21 22 23								790		605	480	660		293
ИА 99017-600 ИА 99017-600.01	600	300	490	755	705	25	26	947	428	490	400	655	20	410
02														424
03 04														410
05														424
06 07 08 09 10 11								942		235	370	690		417
12 13								947		490	400	655		485
14														500
15 16														485
17														500
18 19 20 21 22 23								942		235	370	690		492
ИА 99017-800 ИА 99017-800.01	800	350	630	975	920	32	30	1037	560	1017	690	780	24	698
02														710
03 04														698
05														710

Продолжение

Номер чертежа и исполнение	Условный проход D_y, мм	L	L_1	D	D_1	b	d	H	h	l_3	l_1	l_2	n	Масса
06 07 08 09 10 11	800	350	630	975	920	32	30	1000	560	665	655	860	24	701
12 13								1037		1017	690	780		811
14														823
15 16														811
17														823
18 19 20 21 22 23								1000		665	555	860		814
ИА 99017-1000 ИА 99017-1000.01	1000	400	792	1175	1120	30	30	1390	612	595	300	1050	28	1040
02														1052
03 04														1040
05														1052
06 07														1030
08 09 10 11														1030
12 13														1226
14														1238
15 16								1375		580	125	1060		1226
17														1238
18 19 20 21 22 23														1229

Затвор относится к классу ремонтируемых.
Гарантийный срок — 24 месяца со дня ввода в эксплуатацию.
Гарантийная наработка — не менее 500 циклов.
Изготовление и поставка — по ТУ 26-07-1330—83.

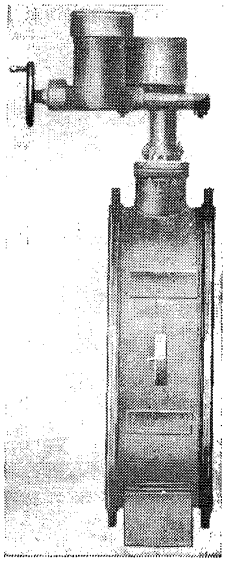

32с908р
32с905р
32нж905р
(МА 99016)

Затворы поворотные дисковые с электроприводом

Применяются на трубопроводах для воды ($D_у$ 1200, 1400, 1600 и 1800 мм — МА 99016; 01; 02; $D_у$ 2000 мм — МА 99016; 01; 02; 03; 04; 05) и газа сернокислотного производства ($D_у$ 1800 — МА 99016.03; 04; 05; $D_у$ 2000 мм — МА 99016.06; 07; 08) рабочей температурой до 80° С.

	$D_у$ 1200, 1400 и 1600 мм	$D_у$ 1800 и 2000 мм
$P_у$	1 (10)	0,25 (2,5)
$P_{пр}$	1,5 (15)	0,4 (4)
$P_р$	1 (10)	0,25 (2,5)

Присоединение к трубопроводу (см. табл. на стр. 117) — фланцевое с присоединительными размерами по ГОСТ 12815—80 (для $D_у$ 1200, 1400, 1600 и 1800 мм) и концы под приварку (для $D_у$ 2000 мм).

Затвор — диск с резиновым кольцом, закрепленным прижимным кольцом в канавке диска.

Пропуск среды в затворе (по ГОСТ 9544—75), см³/мин, не более: 65 (для $D_у$ 1200 мм); 80 (для $D_у$ 1400 мм); 100 (для $D_у$ 1600 мм); 120 (для $D_у$ 1800 мм) и 140 (для $D_у$ 2000 мм).

Уплотнение приводного вала — сальниковое. Подтяжка сальника — шпильками.

Рабочая среда подается на диск со стороны приводного вала.

Управление затвором — от электропривода (см. таблицу).

Тип электропривода	Электродвигатель		Время открывания или закрывания затвора, с
	Тип	Мощность, кВт	
В 06У2	АИР100S4У2	3	90
Б 099.100-19М	4АС100S4У3	3,2	90
Б 099.100-06М	4АС100S4У3	3,2	72
Г 03У2	4АМС100L4У2	4,25	72
Б 099.102-06М	4АС132S4У3	8,5	9
Г 07У2	4АМС132S4У2	8,5	9

Характеристика затвора (присоединение к трубопроводу, тип электропривода, код ОКП и масса в зависимости от исполнения) приведена в таблице.

Номер чертежа и исполнение	Условный проход D_y, мм	Условное обозначение	Код ОКП	Тип электропривода	Присоединение к трубопроводу	Масса, кг
МА 99016-1200	1200	32с908р	37 4149 3018	В 06У2	Фланцевое	2220
МА 99016-1200.01		32с908рЭ	37 4149 3026	В 06У2Э		
02		32с908рТ	37 4149 3072	В 06Т2		
03		32с908р1	37 4149 3069	Б 099.100-19МУ2		
04		32с908р1Э	37 4149 3073	Б 099.100-19МУ2Э		
05		32с908р1Т	37 4149 3074	Б 099.100-19МТ2		2227
06		32с908р2	37 4149 3075	Б 099.100-19МУ2	Концы под приварку	2220
07		32с908р2Э	37 4149 3076	Б 099.100-19МУ2Э		
08		32с908р2Т	37 4149 3077	Б 099.100-19МТ2		2227
09	1400/1200	32с908р3	37 4149 3078	Б 099.100-19МУ2		2750
10		32с908р3Э	37 4149 3079	Б 099.100-19МУ2Э		
11		32с908р3Т	37 4149 3080	Б 099.100-19МТ2		2757
МА 99016-1400	1400	32с908р	37 4149 3019	Г 03У2	Фланцевое	3803
МА 99016-1400.01		32с908рЭ	37 4149 3027	Г 03У2Э		
02		32с908рТ	37 4149 3081	Г 03Т2		
03		32с908р	37 4149 3070	Б 099.102-06МУ2		3647
04		32с908р1Э	37 4149 3082	Б 099.102-06МУ2Э		
05		32с908р1Т	37 4149 3083	Б 099.102-06МТ2		3679
МА 99016-1600	1600	32с908р	37 4149 3020	Г 07У2	Фланцевое	5202
МА 99016-1600.01		32с908рЭ	37 4149 3028	Г 07У2Э		
02		32с908рТ	37 4149 3084	Г 07Т2		
03		32с908р1	37 4149 3071	Б 099.102-06МУ2		5055
04		32с908р1Э	37 4149 3085	Б 099.102-06МУ2Э		
05		32с908р1Т	37 4149 3086	Б 099.102-06МТ2		5087
06		32с908р2	37 4149 3087	Б 099.102-06МУ2	Концы под приварку	4995
07		32с908р2Э	37 4149 3088	Б 099.102-06МУ2Э		
08		32с908р2Т	37 4149 3089	Б 099.102-06МТ2		5027
МА 99016-1800	1800	32с905р	37 4149 3021	Б 099.100-06МУ2	Фланцевое	3180
МА 99016-1800.01		32с905рЭ	37 4149 3021	Б 099.100-06МУ2Э		
02		32с905рТ	37 4149 3091	Б 099.100-06МТ2		
03		32нж905р	37 4149 9077	Б 099.100-06МУ2		
04		32нж905рЭ	37 4149 9078	Б 099.100-06МУ2Э		
05		32нж905рТ	37 4149 9079	Б 099.100-06МТ2		
МА 99016-2000	2000	32с905р	37 4149 3052	В 06У2	Концы под приварку	3825
МА 99016-2000.01		32с905рЭ	37 4149 3092	В 06У2Э		
02		32с905рТ	37 4149 3093	В 06Т2		
03		32с905р1	37 4149 3022	Б 099.100-06МУ2		3815
04		32с905р1Э	37 4149 3094	Б 099.100-06МУ2Э		
05		32с905р1Т	37 4149 3095	Б 099.100-06МТ2		
06		32нж905р	37 4149 9080	Б 099.100-06МУ2		
07		32нж905рЭ	37 4149 9081	Б 099.100-06МУ2Э		
08		32нж905рТ	37 4149 9082	Б 099.100-06МТ2		

Отключение электропривода осуществляется путевым выключателем ВП-4-III.

Максимальное усилие на маховике электропривода при открывании или закрывании затвора: 260 (26) — для МА 99016; 01; 02 и 310 (31) — для МА 99016.03; 04; 05; 06; 08 (D_y 1200 мм); 220 (22) — для МА 99016; 01; 02 и 390 (39) — для МА 99016.03; 04; 05 (D_y 1400 мм); 380 (38) — для МА 99016; 01; 02 и 600 (60) — для МА 99016.03; 04; 05; 06; 07; 08 (D_y 1600 мм); 150 (15) — D_y 1800 мм; 180 (18) — МА 99016; 01; 02 и 240 (24) — для МА 99016.03; 04; 05 (D_y 2000 мм).

Крутящий момент на приводном валу диска 25400 (2540) — для D_y 1200 мм; 40000 (4000) — для D_y 1400 мм; 56100 (5610) — для D_y 1600 мм; 16100 (1610) — для D_y 1800 мм; 20000 (2000) — для D_y 2000 мм.

Затвор устанавливают на горизонтальном трубопроводе с вертикальным или горизонтальным расположением приводного вала. При этом необходимо предусмотреть опору к корпусу затвора (в соответствии с заказ-нарядом).

Условия эксплуатации — климатические исполнения У2 и Т2 по ГОСТ 15150—69.

Условия транспортирования и хранения — по ГОСТ 13547—79.

Материал основных деталей: корпус, диск, приводной вал, ось и прижимное кольцо — сталь 25Л-II (для D_y 1200, 1400, 1600 и 1800 мм) — МА 99016; 01; 02; для D_y 2000 мм — МА 99016; 01; 02; 03; 04; 05); сталь 10Х17Н13М3Т или сталь 12Х18Н12М3ТЛ (для D_y 1800 мм) — МА 99016.03; 04; 05; для D_y 2000 мм — МА 99016.06; 07; 08); сальник — серый чугун; уплотнительное кольцо — резиновый шнур 2с или 5-9-Т1-2-100; прокладка — паронит; набивка — пропитанный асбест АП.

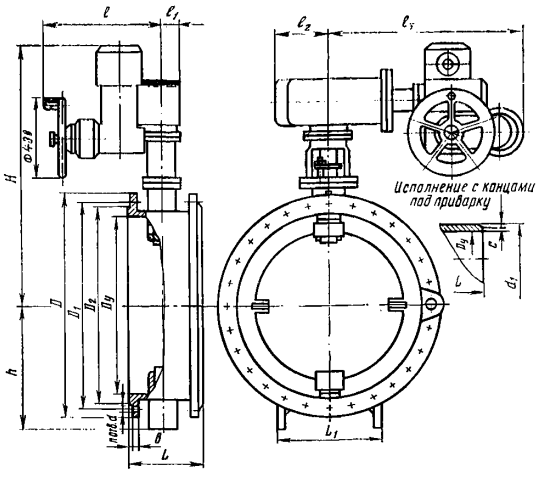

Затвор относится к классу ремонтируемых.

Гарантийный срок — 12 месяцев со дня ввода в эксплуатацию.

Гарантийная наработка — 700 циклов.

Изготовление и поставка — по ТУ 26-07-1132—76.

ОСНОВНЫЕ ГАБАРИТНЫЕ И ПРИСОЕДИНИТЕЛЬНЫЕ РАЗМЕРЫ (мм)

Условный проход D_y	L	L_1	D	D_1	D_2	b	d	d_1	c	H	h	l	l_1	l_2	l_3	n
1200	450	720	1455	1380	1325	33	40	1230	2	1575	800	710	155	320	1115	32
1400	500	840	1675	1590	1525	50	46	—	—	1805	905	850	210	440	1425	36
1600	550	960	1915	1820	1790	55	52	1632	2	1935	1030	850	210	440	1425	40
1800	600	1000	1985	1930	1890	29	30	—	—	1864	1140	710	155	320	1110	44
2000	850	1320	—	—	—	—	—	2035	2	1965	1445	710	155	320	1115	—

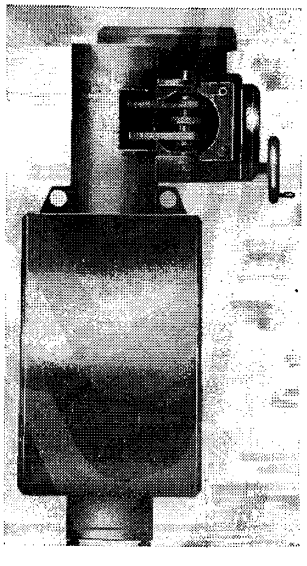

32с310р
32с910р
(ИА 99044)

Затворы поворотные дисковые

Применяются на трубопроводах для воды рабочей температурой до 100° С.

P_y	1 (10)
$P_{пр}$	1,5 (15)

Присоединение к трубопроводу — концы под приварку (для D_y 300 и 400 мм) и фланцевое с присоединительными размерами по ГОСТ 12815—80 (для D_y 300, 400, 600, 800, 1000 и 1200 мм). Затворы могут быть изготовлены с ответными фланцами.

Уплотнение затвора — диск с резиновым кольцом, закрепленным к диску прижимным кольцом.

Конструкция затворов обеспечивает поворот диска на 90°.

Герметичность затвора по 3-му классу ГОСТ 9544—75.

Рабочая среда подается на диск со стороны приводного вала.

Управление затвором — ручное или электроприводом (см. таблицу).

Условный проход затвора D_y, мм	Тип электропривода	Электродвигатель		Время открывания или закрывания затвора, с
		Тип	Мощность, кВт	
300	Н-А10У2	4АА63А4У3	0,25	45
400	Б 02У2	АИР71А4У2	0,55	31
	Н-Б11У2	4АХС80А4У3	1,3	37
600	Б 05У2*	АИРС80А4У2	1,32	33
	Н-Б11У2	4АХС80А4У3	1,3	40
800	В 02У2	АИРС80В4У2	1,7	52
	Н-В12У2	4АС100S4У3	3,2	52
1000	В 06У2	АИР100S4У2	3	48
	Н-В25У2	4АС100S4У3	3,2	49
1200	В 06У2	4АМС100S4У2	3,2	74
	Н-В25У2	4АС100S4У3	3,2	77

* Допускается замена электропривода Б 05У2 электроприводами УФ 099.006-04 и УФ 099.006-10.

При закрывании или открывании затвора электроприводом бугельный узел вместе с электроприводом поворачивается на угол 14—45°.

Затвор устанавливают на трубопроводе: в любом рабочем положении (с ручным управлением) и электроприводом вверх.

Условия эксплуатации — климатические исполнения У2 и Т2 по ГОСТ 15150—69.

Условия хранения — Ж1 по ГОСТ 15150—69.

Материал основных деталей: корпус и диск — сталь; вал — сталь 40Х или 20Х13 (исп. 01); бугель — Сталь 20.

Вид управления и код ОКП в зависимости от исполнения затвора приведены в таблице.

Номер чертежа и исполнение	Условный проход D_y, мм	Условное обозначение	Код ОКП	Вид управления
ИА 99044-300	300	32с910р	37 4139 3045	Электропривод Н-А10У2
ИА 99044-300.01		32с310р	37 4139 3060	Ручное
02		32с910р2	37 4139 3047	Н-А10У2
03		32с310р1	37 4139 3062	Ручное
ИА 99044-400	400	32с910р	37 4139 3013	Б 02У2
ИА 99044-400.01		32с910р1	37 4139 3046	Н-Б11У2
02		32с310р	37 4139 3061	Ручное
03		32с910р2	37 4139 3048	Б 02У2
04		32с910р3	37 4139 3057	Н-Б11У2
05		32с310р1	37 4139 3063	Ручное
ИА 99044-600	600	32с910р	37 4149 3011	Б 05У2
ИА 99044-600.01		32с910р1	37 4149 3057	Н-Б11У2
ИА 99044-800	800	32с910р	37 4149 3012	В 02У2
ИА 99044-800.01		32с910р1	37 4149 3058	Н-В12У2
ИА 99044-1000	1000	32с910р	37 4149 3034	В 06У2
ИА 99044-1000.01		32с910р1	37 4149 3059	Н-В25У2
ИА 99044-1200	1200	32с910р	37 4149 3035	В 06У2
ИА 99044-1200.01		32с910р1	37 4149 3060	Н-В25У2

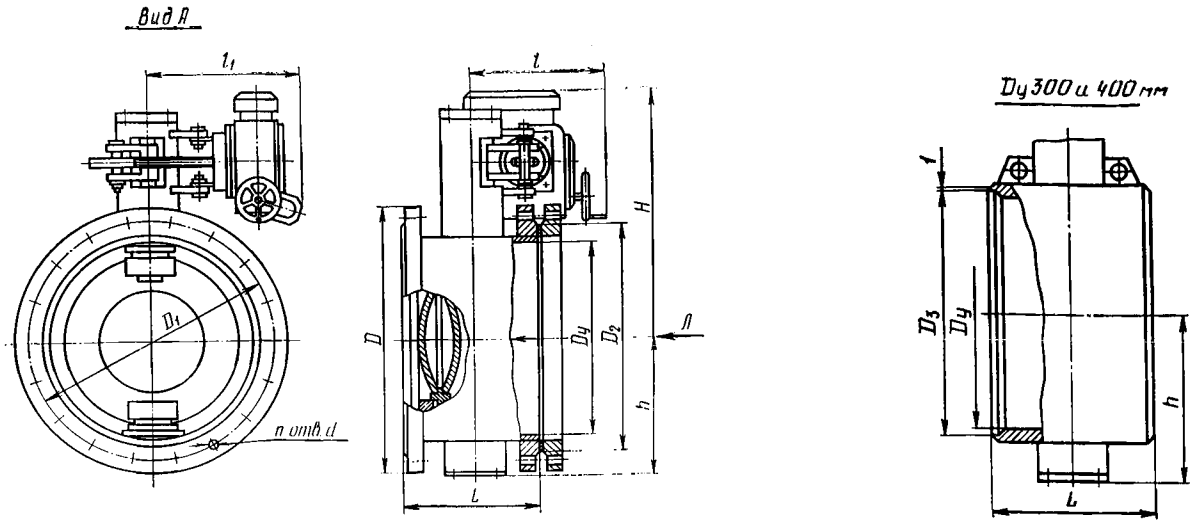

ОСНОВНЫЕ ГАБАРИТНЫЕ, ПРИСОЕДИНИТЕЛЬНЫЕ РАЗМЕРЫ (мм) И МАССА (кг)

Номер чертежа и исполнение	Условный проход D_y, мм	L	D	D_1	D_2	D_3	d	H	h	l	l_1	n	Масса
ИА 99044-309	300	220	440	400	376	—	22	470	220	245	454	12	141
ИА 99044-300.01								230		225	350		160
02		350	—	—	—	310	—	460	215	245	454	—	115
03								235		225	350		130
ИА 99044-400	400	240	565	515	487	—	26	633	282	480	620	16	238
ИА 99044-400.01								628		445	700		240
02								500		383	350		192
03		350	—	—	—	406	—	570	273	480	620	—	138
04								565		445	700		145
05								500		383	350		173
ИА 99044-600	600	300	780	725	693	—	30	748	395	500	655	20	466
ИА 99044-600.01								743		475	691		466
ИА 99044-800	800	350	1010	950	905	—	33	947	512	590	780	24	869
ИА 99044-800.01								910		555	860		878
ИА 99044-1000	1000	400	1220	1160	1110	—	36	1070	630	590	780	28	1273
ИА 99044-1000.01								1033		555	860		1268
ИА 99044-1200	1200	450	1455	1380	1330	—	39	1212	750	650	875	32	1864
ИА 99044-1200.01								1175		620	950		1859

Затворы относятся к классу ремонтируемых.

Гарантийный срок — 24 месяца со дня ввода в эксплуатацию.

Гарантийная наработка — 650 циклов.

Затворы могут быть изготовлены в экспортном и экспортном тропическом исполнениях.

Изготовление и поставка — по ТУ 26-07-1083—82.

32нж627нж
(К 99073)
(Dy 1200 мм)

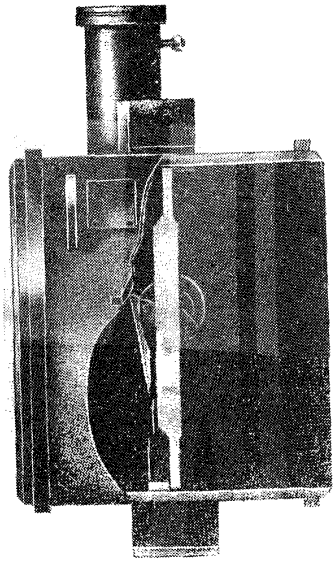

Затвор поворотный дисковый с пневмоприводом

Применяется на трубопроводах для воздуха рабочей температурой до 220° С.

$P_у$ 1 (10)
$P_{пр}$ 1,5 (15)
ΔP . . . . 0,5 (5) — при закрытом затворе

Присоединение к трубопроводу, код ОКП и масса затвора в зависимости от исполнения приведены в таблице.

Присоединительные размеры фланцев по ГОСТ 12815—80 (исп. 4, ряд 2).

Ответные фланцы под приварку — по ГОСТ 12821—80.

Уплотнительная поверхность корпуса наплавлена коррозионно-стойкой сталью.

Уплотнение вала — сальниковое.

Управление затвора — от пневмопривода.

Давление управляющего воздуха в пневмоприводе — 0,4 (4).

Рабочая среда подается по стрелке, указанной на корпусе.

Затвор устанавливают на трубопроводе с горизонтальным расположением оси поворота диска, пневмоприводом вверх.

Условия эксплуатации — климатическое исполнение У категорий 5 и 5.1 по ГОСТ 15150—69.

Условия транспортирования — 7 (Ж1), а хранения — 5 (ОЖ4) по ГОСТ 15150—69.

Материал основных деталей: корпус — сталь ВСт3сп+12Х18Н10Т (допускается замена на сталь 12Х18Н9Т); диск — сталь 12Х18Н9Т; вал — сталь 14Х17Н2.

Номер чертежа и исполнение	Условное обозначение	Код ОКП	Присоединение к трубопроводу	Масса, кг
К 99073-1200	32нж627нж	37 4149 9176	Концы под приварку	1500
К 99073-1200.01	32нж627нж1	37 4149 9177	Фланцевое	1470
02	32нж627нж2	37 4149 9178	Ответные фланцы под приварку	2000

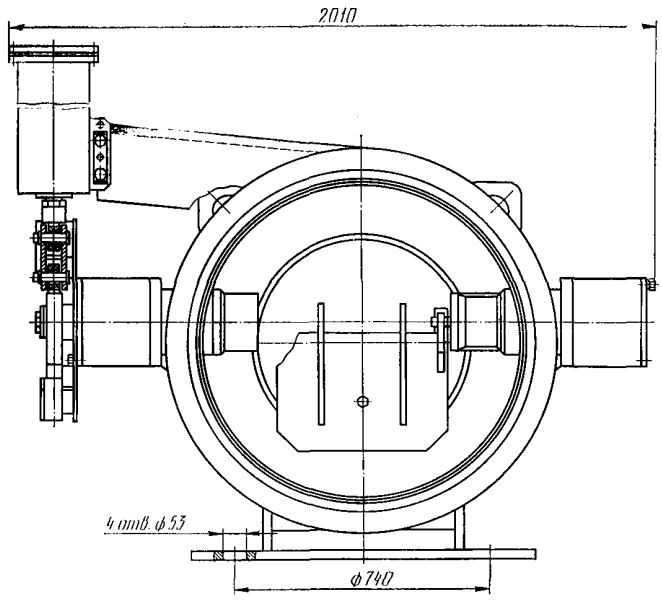

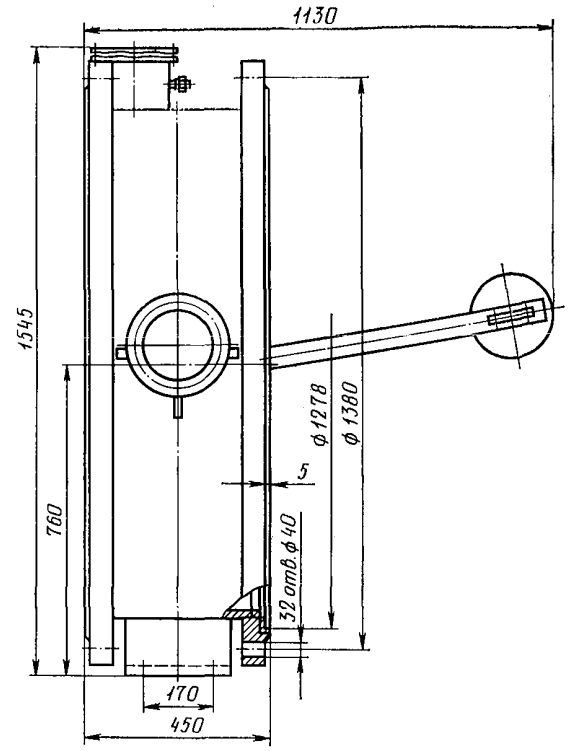

Исполнение фланцевое

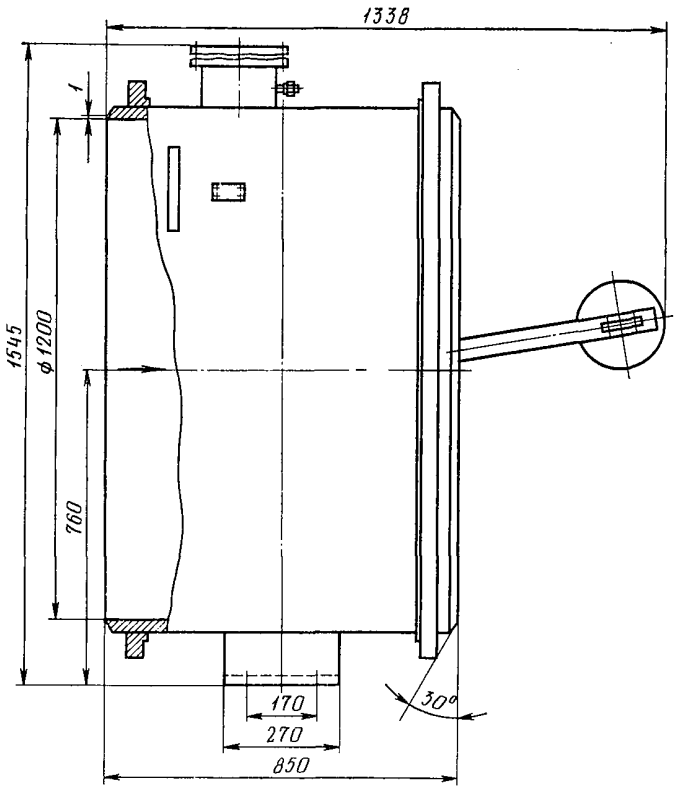

Исполнение с концами под приварку

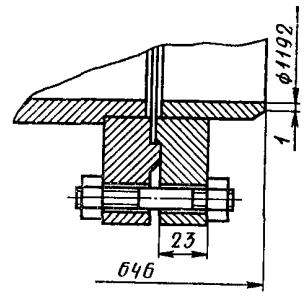

Исполнение с ответными фланцами и концами под приварку

Затвор относится к классу ремонтируемых.

Гарантийный срок — 18 месяцев со дня ввода в эксплуатацию.

Гарантийная наработка — 600 циклов.

Изготовление и поставка — по ТУ 26-07-342—84.

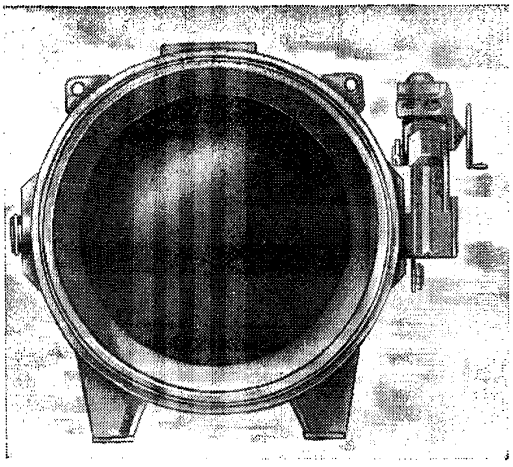

32с918р
(К 99059)
32с919р
(К 99060)

Затворы поворотные дисковые с электроприводом

Применяются на трубопроводах для рабочих сред (см. таблицу на стр. 124).

	К 99059	К 99060	
$P_у$	1,6 (16)	1 (10)	
$P_{пр}$	2,4 (24)	1,5 (15)	
ΔP	1(10)	0,8 (8)	— при закрытом затворе

Присоединение к трубопроводу — концы под приварку по ОСТ 26-07-1180—75, фланцевое с присоединительными размерами по ГОСТ 12815—80 (исп. 1) и ответные фланцы под приварку.

Уплотнение в затворе — диск с резиновым кольцом.

Герметичность затвора для $D_у$ 1000—2000 мм по 1-му классу ГОСТ 9544—75 при подаче среды на диск (со стороны приводного вала) и по 2-му классу при подаче среды в обратном направлении.

Для $D_у$ 2400 мм пропуск среды в затворе составляет, $см^3$/мин, не более: по воздуху — 3600 (при подаче среды на диск) и 11 000 (при обратной подаче); по воде — 20 (при подаче среды на диск) и 60 (при обратной подаче).

Пропуск среды через прокладочные соединения: по воздуху — не более 0,1 $см^3$/мин, по воде — не допускается.

Рабочая среда подается в любом направлении.

Управление затвором — от электропривода (см. таблицу).

Условный проход затвора $D_у$, мм	Тип электропривода	Электродвигатель	
		Тип	Мощность, кВт
1000, 1200	Б 099.101-06М	В100L4У2 или 2В100L4У2	4
1400, 1600, 2000, 2400	Б 099-102-06М	4АМС132S4У2	8,5
	Б 099.103-06М	2В132S4У2	7,5

Время открывания или закрывания затвора, с: 64 (для $D_у$ 1000 мм); 86 (для $D_у$ 1200 мм); 80 (для $D_у$ 1400, 1600 и 2000 мм) и 95 (для $D_у$ 2400 мм).

Затворы устанавливают на трубопроводе в любом рабочем положении.

Условия эксплуатации — климатическое исполнение У2 по ГОСТ 15150—69.

Материал основных деталей: корпус, диск и вал — сталь; уплотнительное кольцо — резина УВ-2451-81, III-2В-23-ИРП-3029 (по ТУ 38.105.1082—76); 6-00-24 и 6-00-25 (по ТУ 38.3АГ.405490—82).

Характеристика клапана (рабочая среда и ее температура, присоединение к трубопроводу, код ОКП и масса в зависимости от исполнения) приведена в таблице.

Номер чертежа и исполнение	Условный проход D_y, мм	Условное обозначение	Код ОКП	Рабочая среда	Температура рабочей среды, °С	Тип электропривода	Присоединение к трубопроводу	Масса, кг
К 99059-1000	1000	32с918р	37 4149 3127	Нефть	От −20 до +150	Б 099.101-06М	Концы под приварку	1670
К 99059-1000.01		32с918р1	37 4149 3129				Фланцевое	1460
02		32с918р2	37 4149 3131				Ответные фланцы под приварку	2040
—		—	—	—			—	—
03		32с918р3	37 4149 3133	Воздух и вода			Концы под приварку	1670
04		32с918р4	37 4149 3135				Фланцевое	1460
05		32с918р5	37 4149 3137				Ответные фланцы под приварку	2040
—		—	—	—			—	—
06		32с918рЭ	37 4149 3139	Нефть		Б 099.101-06МЭ	Концы под приварку	1670
07		32с918р1Э	37 4149 3141				Фланцевое	1460
08		32с918р2Э	37 4149 3143				Ответные фланцы под приварку	2040
—		—	—	—			—	—
09		32с918р3Э	37 4149 3145	Воздух и вода			Концы под приварку	1670
10		32с918р4Э	37 4149 3147				Фланцевое	1460
11		32с918р5Э	37 4149 3149				Ответные фланцы под приварку	2040
К 99059-1200	1200	32с918р	37 4149 3128	Нефть		Б 099.101-06М	Концы под приварку	1915
К 99059-1200.01		32с918р1	37 4149 3130				Фланцевое	2050
02		32с918р2	37 4149 3132				Ответные фланцы под приварку	3150
—		—	—	—			—	—
03		32с918р3	37 4149 3134	Воздух и вода			Концы под приварку	1915
04		32с918р4	37 4149 3136				Фланцевое	2050
05		32с918р5	37 4149 3138				Ответные фланцы под приварку	3150
—		—	—	—			—	—
06		32с918рЭ	37 4149 3140	Нефть		Б 099.101-06МЭ	Концы под приварку	1915
07		32с918р1Э	37 4149 3142				Фланцевое	2050
08		32с918р2Э	37 4149 3144				Ответные фланцы под приварку	3150
—		—	—	—			—	—
09		32с918р3Э	37 4149 3146	Воздух и вода			Концы под приварку	1915
10		32с918р4Э	37 4149 3148				Фланцевое	2050
11		32с918р5Э	37 4149 3150				Ответные фланцы под приварку	3150
К 99059-1400	1400	32с918р	37 4149 3113	Нефть		Б 099.103-06М	Концы под приварку	3400
—		—	—	—		—	—	—
К 99059-1400.01		32с918р1	37 4149 3121	Воздух и вода		Б 099.102-06М		
—		—	—	—		—	—	—
02		32с918рЭ	37 4149 3115	Нефть		Б 099.103-06МЭ		
—		—	—	—		—	—	—
03		32с918р1Э	37 4149 3124	Воздух и вода		Б 099.102-06МЭ		
К 99059-1600	1600	32с918р	37 4149 3114	Нефть		Б 099.103-06М	Концы под приварку	4100
—		—	—	—		—	—	—
К 99059-1600.01		32с918р1	37 4149 3122	Воздух и вода		Б 099.102-06М		
—		—	—	—		—	—	—
02		32с918рЭ	37 4149 3116	Нефть		Б 099.103-06МЭ		
—		—	—	—		—	—	—
03		32с918р1Э	37 4149 3125	Воздух и вода		Б 099.102-06МЭ		
К 99059-2000	2000	32с918р	37 4149 3119	Нефть		Б 099.103-06М	Концы под приварку	5500
—		—	—	—		—	—	—
К 99059-2000.01		32с918р1	37 4149 3123	Воздух и вода		Б 099.102-06М		5420
—		—	—	—		—	—	—
02		32с918рЭ	37 4149 3120	Нефть		Б 099.103-06МЭ		5500
—		—	—	—		—	—	—
03		32с918р1Э	37 4149 3126	Воздух и вода		Б 099.102-06МЭ		5420
К 99060-2000	2000	32с919р	37 4149 3109	Воздух и вода	От −20 до +100	Б 099.102-06М	Концы под приварку	6250
—		—	—	—		—	—	—
К 99060-2000.01		32с919рЭ	37 4149 3111			Б 099.102-06МЭ		
—		—	—	—		—	—	—
К 99060-2400	2400	32с919р	37 4149 3110			Б 099.102-06М		8100
К 99060-2400.01		32с919рЭ	37 4149 3112			Б 099.102-06МЭ		

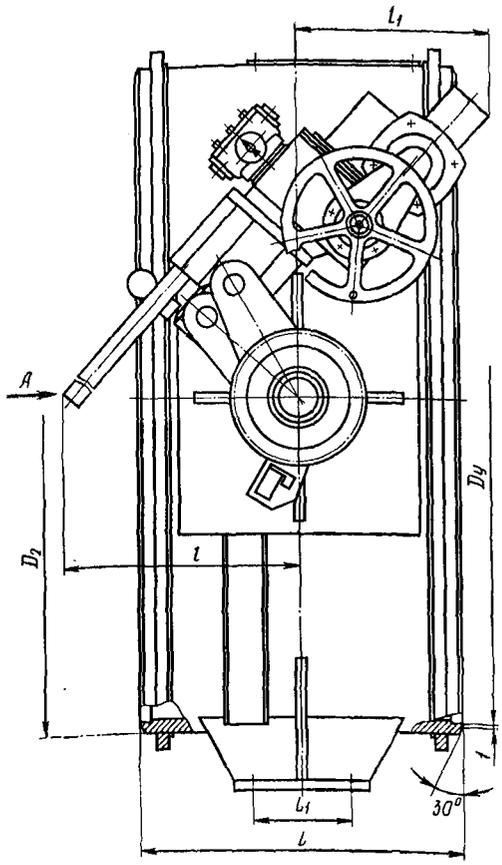

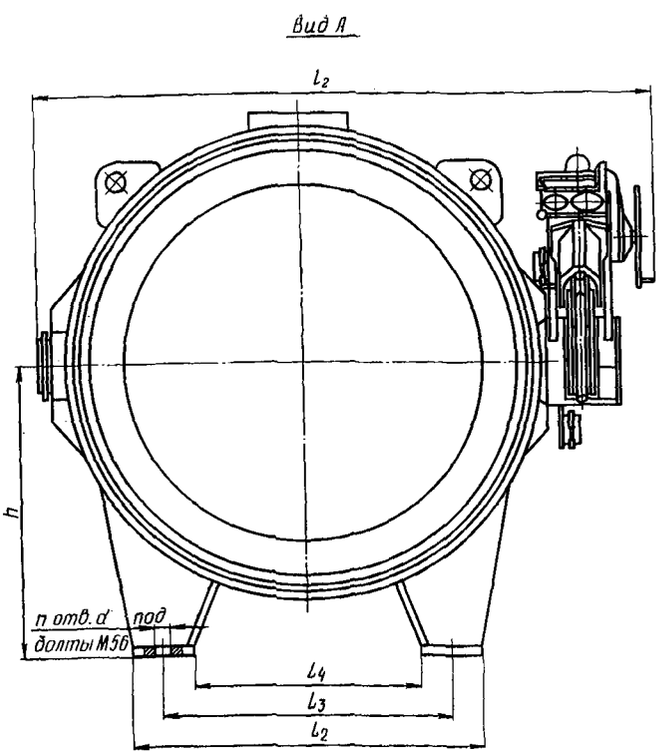

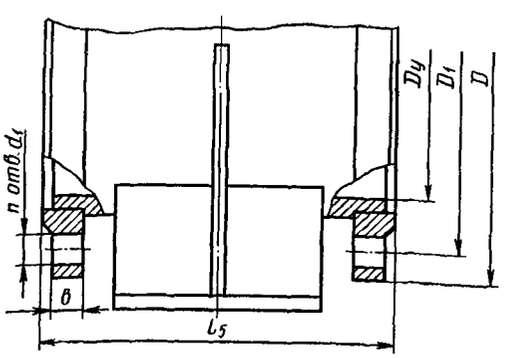

Исполнение фланцевое

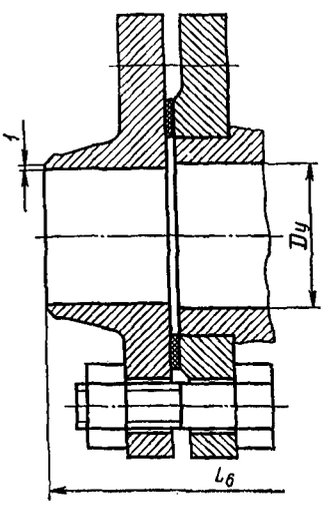

Исполнение с ответными фланцами под приварку

ОСНОВНЫЕ ГАБАРИТНЫЕ И ПРИСОЕДИНИТЕЛЬНЫЕ РАЗМЕРЫ (мм)

Условный проход D_y	L	L_1	L_2	L_3	L_4	L_5	L_6	D	D_1	D_2	h	l	l_1	l_2	b	n	d^*	d_1
1000	800	240	880	720	560	550	720	1255	1170	1040	670	680	345	1840	49	28	62	45
1200	850	320	880	760	580	630	800	1485	1390	1240	775	750	400	1945	51	32	62	52
1400	1000	270	900	800	580	—	—	—	—	1440	895	920	600	2220	—	—	63	—
1600	1000	270	1000	870	580	—	—	—	—	1644	1050	920	600	2880	—	—	63	—
2000	1000	270	1330	1100	880	—	—	—	—	2052	1250	920	600	2900	—	—	63	—
2400	1100	400	1800	1500	1200	—	—	—	—	2452	1500	960	550	3280	—	—	63	—

* Количество отверстий (на виде А) равно 4.

Затвор относится к классу ремонтируемых.
Гарантийный срок — 18 месяцев со дня ввода в эксплуатацию.
Гарантийная наработка — 550 циклов.
Изготовление и поставка — по ТУ 26-07-293—81.

32с24бк
32с024бк
32лс24бк
(ИА 99071)

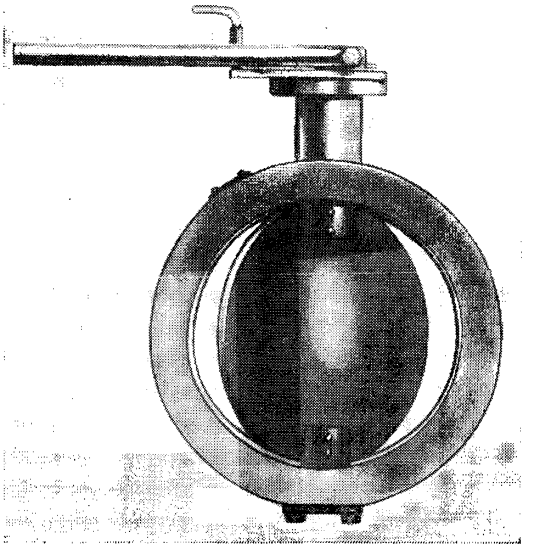

Затворы дисковые регулирующие

Применяются на трубопроводах для природного газа и воздуха рабочей температурой от —10 до +100° С.

$P_у$	1,6 (16)	
$P_{пр}$	2,4 (24)	
ΔP	0,3 (3)	— при закрытом диске
ΔP	0,1 (1)	— при регулировании

Присоединение к трубопроводу — без присоединительных фланцев (устанавливается между фланцами трубопровода) и без присоединительных фланцев с ответными фланцами трубопровода по ГОСТ 12820—80.

Присоединительные размеры фланцев трубопровода по ГОСТ 12815—80 (исп. 1).

Конструкция затворов обеспечивает поворот диска на 90°.

Фиксация диска в нужном положении осуществляется с помощью стопора.

Рабочая среда подается в любом направлении.

Максимальный коэффициент пропускной способности K_v, т/ч — 2000 (для $D_у$ 200 мм); 3200 (для $D_у$ 250 мм) и 4600 (для $D_у$ 300 мм).

Пропускная способность при закрытом диске не должна превышать 1% от K_v.

Управление затвором — ручное или дистанционное (см. таблицу на стр. 127).

Затвор устанавливают на трубопроводе в любом рабочем положении.

Условия эксплуатации — климатические исполнения У5, ХЛ1 и Т1 по ГОСТ 15150—69, но при температуре окружающего воздуха от —60 до +40° С (затворы исп. 04; 05).

Условия транспортирования — 1 (Л) и хранения 5 (ОЖ4) по ГОСТ 15150—69.

Материал основных деталей: корпус, диск, вал и фланец — Сталь 20 (И 99071; И 99071.01; 02; 03; 06; 07; 08; 09) и сталь 09Г2С (исп. 04; 05).

Характеристика клапана (вид управления, код ОКП и масса в зависимости от исполнения) приведена в таблице.

Номер чертежа и исполнение	Условный проход D_y, мм	Условное обозначение	Код ОКП	Вид управления	Масса, кг
ИА 99071-200	200	32с24бк	37 4139 3113	Ручное	17
ИА 99071-200.01		32с24бк1	37 4139 3082		33
02		32с024бк	37 4139 3083	Дистанционное	16,6
03		32с024бк1	37 4139 3084		32,6
04		32лс24бк	37 4139 3085	Ручное	17
05		32лс24бк1	37 4139 3086		33
06		32с24бкТ	37 4139 3087	Ручное	17
07		32с24бк1Т	37 4139 3088		33
08		32с024бкТ	37 4139 3089	Дистанционное	16,6
09		32с024бк1Т	37 4139 3090		32,6
ИА 99071-250	250	32с24бк	37 4139 3091	Ручное	26,2
ИА 99071-250.01		32с24бк1	37 4139 3092		52
02		32с024бк	37 4139 3093	Дистанционное	25,4
03		32с024бк1	37 4139 3094		51,2
04		32лс24бк	37 4139 3095	Ручное	26,2
05		32лс24бк1	37 4139 3096		52
06		32с24бкТ	37 4139 3097	Ручное	26,2
07		32с24бк1Т	37 4139 3098		52
08		32с024бкТ	37 4139 3099	Дистанционное	25,4
09		32с024бк1Т	37 4139 3100		51,2
ИА 99071-300	300	32с24бк	37 4139 3101	Ручное	30
ИА 99071-300.01		32с24бк1	37 4139 3102		61
02		32с024бк	37 4139 3103	Дистанционное	29
03		32с024бк1	37 4139 3104		60
04		32лс24бк	37 4139 3105	Ручное	30
05		32лс24бк1	37 4139 3106		61
06		32с24бкТ	37 4139 3107	Ручное	30
07		32с24бк1Т	37 4139 3108		61
08		32с024бкТ	37 4139 3109	Дистанционное	29
09		32с024бк1Т	37 4139 3110		60

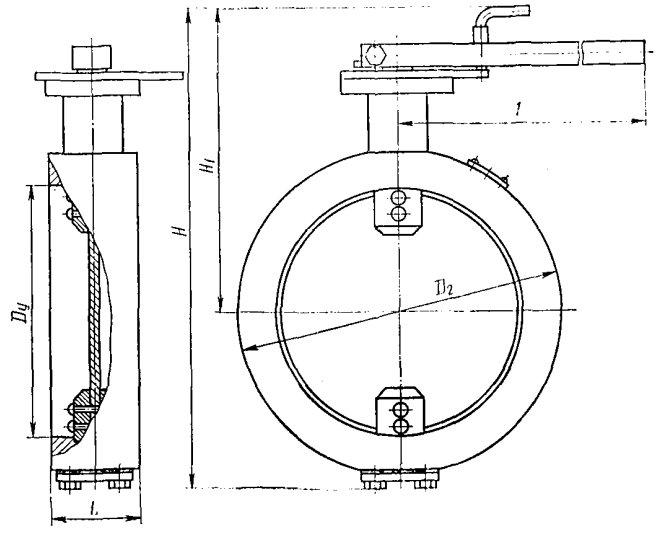

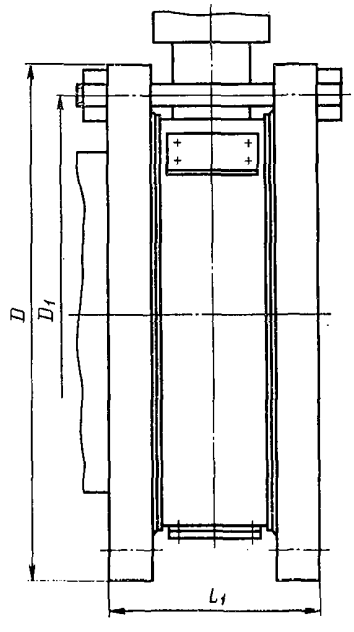

Исполнение фланцевое

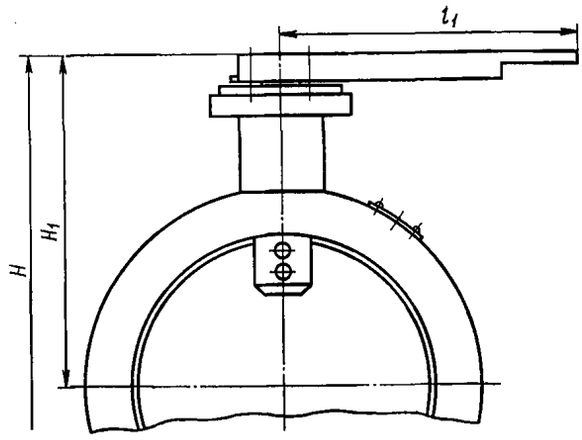

Исполнение с дистанционным управлением

ОСНОВНЫЕ ГАБАРИТНЫЕ И ПРИСОЕДИНИТЕЛЬНЫЕ РАЗМЕРЫ (мм)

Номер чертежа и исполнение	Условный проход D_y	L	L_1	D	D_1	D_2	H	H_1	l	l_1
ИА 99071-200	200	71	135	—	—	268	405	260	247	—
ИА 99071-200.01				335	295					
02				—	—		368	225	—	195
03				335	295					
04				—	—		405	260	247	—
05				335	295					
06				—	—					
07				335	295					
08				—	—		368	225	—	195
09				335	295					
ИА 99071-250	250	80	150	—	—	325	463	290	450	—
ИА 99071-250.01				405	355					
02				—	—		427	255	—	195
03				405	355					
04				—	—		463	290	450	—
05				405	355					
06				—	—					
07				405	355					
08				—	—		427	255	—	195
09				405	355					
ИА 99071-300	300	80	150	—	—	375	513	316	450	—
ИА 99071-300.01				460	410					
02				—	—		477	280	—	195
03				460	410					
04				—	—		513	316	450	—
05				460	410					
06				—	—					
07				460	410					
08				—	—		477	280	—	195
09				460	410					

Затворы относятся к классу ремонтируемых.
Гарантийный срок — 18 месяцев со дня ввода в эксплуатацию.
Гарантийная наработка — не менее 700 циклов.
Изготовление и поставка — по ТУ 26-07-309—82.

32нж629нж
(К 99072)
(Dy 800 мм)

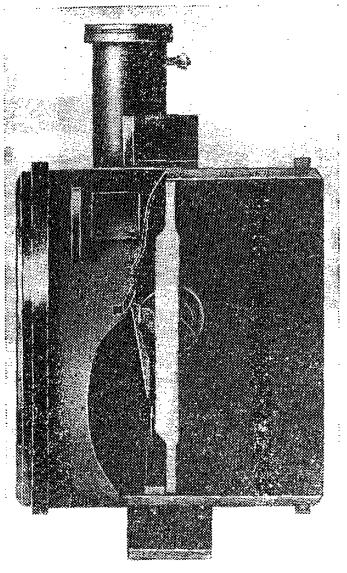

Затвор поворотный дисковый с пневмоприводом

Применяется для защиты компрессоров от обратного потока нитрозных газов (состав, %: NO — 08; NO_2 — 5,9; O_2 — 4,78; N_2 — 88,06; H_2O — 1,16) рабочей температурой до 230° С.

$P_у$ 1,6 (16)
$P_{пр}$ . . . 2,4 (24)
ΔP . . . 1,26 (12,6) — перепад давления среды в затворе

Присоединение к трубопроводу, код ОКП и масса затвора в зависимости от исполнения приведены в таблице.

Разделка присоединительных концов под приварку по ГОСТ 12821—80.

Присоединительные размеры фланцев по ГОСТ 12815—80 (исп. 4, ряд. 2). Ответные фланцы с патрубками под приварку по чертежам предприятия-изготовителя.

Рабочая среда подается по стрелке, указанной на корпусе.

Уплотнение приводного вала — резиновые кольца.

Управление затвором — от пневмопривода. Давление управляющего воздуха в пневмоприводе — 0,4 (4).

Затвор устанавливают на трубопроводе пневмоприводом вверх, с горизонтальным расположением оси поворота диска.

Условия эксплуатации — климатическое исполнение У1 по ГОСТ 15150—69.

Условия транспортирования — 7 (Ж1) и хранения — 5 (ОЖ-4) по ГОСТ 15150—69.

Материал основных деталей: корпус — сталь 12Х18Н9Т; вал — сталь 14Х17Н2; рычаг — сталь; опора — сталь 12Х13.

Номер чертежа и исполнение	Условное обозначение	Код ОКП	Присоединение к трубопроводу	Масса, кг
К 99072-800	32нж629нж	37 4149 9180	Концы под приварку	858
К 99072-800.01	32нж629нж1	37 4149 9181	Фланцевое	834
02	32нж629нж2	37 4149 9182	Ответные фланцы с патрубками под приварку	1254

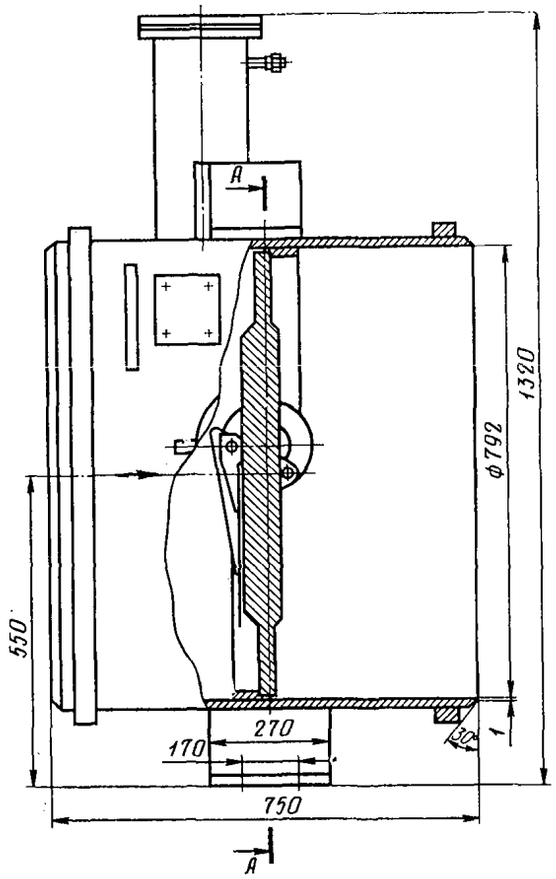

Исполнение с концами под приварку

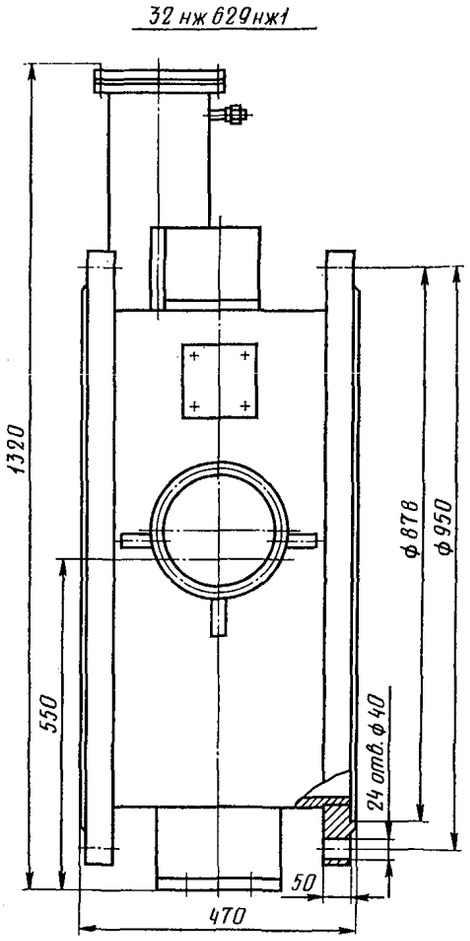

Исполнение фланцевое

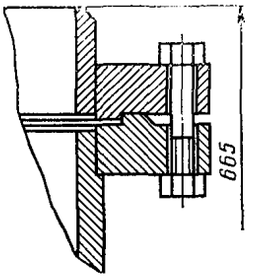

Исполнение с ответными фланцами и концами под приварку (размеры по чертежам предприятия-изготовителя)

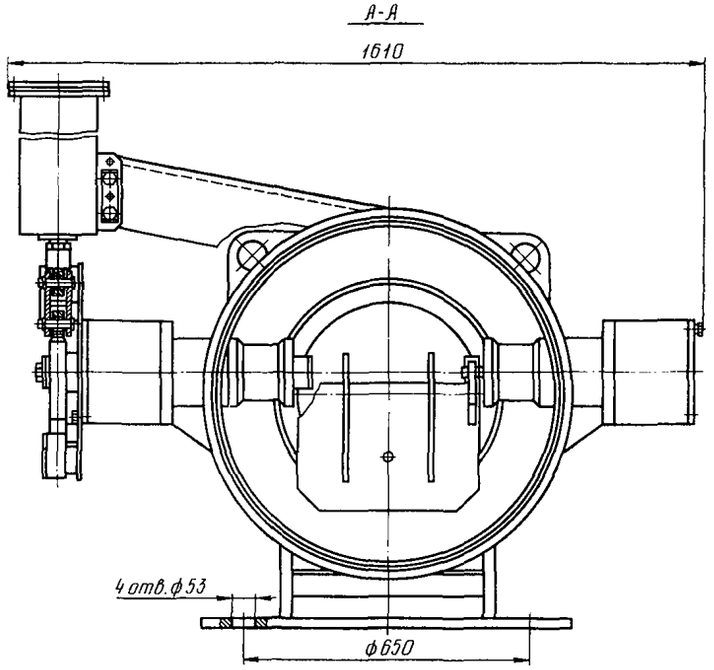

Затвор относится к классу ремонтируемых.

Гарантийный срок — 18 месяцев со дня ввода в эксплуатацию.

Гарантийная наработка — 600 циклов.

Изготовление и поставка — по ТУ 26-07-368—85.

32с30р
32с930р
(К 99068)

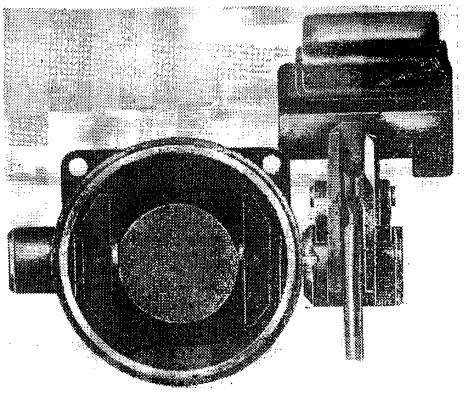

Затворы поворотные дисковые с патрубками под приварку

Применяются на трубопроводах для воды в системах отопления, горячего водоснабжения, котельных установок и тепловых сетей рабочей температурой до 200° С.

$P_у$	2,5 (25)	
$P_{пр}$	3,8 (38)	
ΔP	1,6 (16)	— при закрытом затворе

Присоединение к трубопроводу — патрубки под приварку по ОСТ 26-07-1180—75.

Уплотнительные поверхности затвора наплавлены твердым сплавом.

Уплотнение корпуса, вала и оси затвора — резиновые кольца.

Герметичность затвора — по 3-му классу ГОСТ 9544—75.

Рабочая среда подается в любом направлении.

Управление затвором — от электропривода (см. таблицу) или ручное, маховиком.

Тип электропривода	Электродвигатель		Время открывания или закрывания затвора, с
	Тип	Мощность, кВт	
Н-А05У2	4АА56В4У3	0,18	45
Н-Б06У2	4АХС80А4У2	1,3	45
Н-В06У2	4АС100S4У3	3,2	66

Отключение электропривода в крайних положениях диска осуществляется путевым выключателем.

Крутящий момент на валу затвора: 942 (94,2) — для $D_у$ 200 и 250 мм; 929 (92,9) — для $D_у$ 300 мм; 3320 (332) — для $D_у$ 400 мм; 6450 (645) — для $D_у$ 500 мм; 10 863 (1086,3) — для $D_у$ 600 мм и 16 500 (1650) — для $D_у$ 800 мм.

Число оборотов маховика — 35.

Затвор устанавливают на трубопроводе:

с ручным управлением — в любом рабочем положении; с электроприводом — с горизонтальным расположением приводного вала.

Условия транспортирования — 4 (Ж2) и хранения — 5 (ОЖ4) ГОСТ 15150—69.

Условия эксплуатации — климатические исполнения У2 и Т2 по ГОСТ 15150—69.

Материал основных деталей: корпус, фланец, шпиндель и рычаг — сталь; вал и ось — сталь 20Х13; уплотнительные кольца в корпусе — резина марки 6-00-24 (2ПБ/27А); уплотнение вала и оси затвора — резиновые кольца по ГОСТ 9833—73.

Характеристика затвора (вид управления, код ОКП и масса в зависимости от исполнения) приведена в таблице.

Номер чертежа и исполнение	Условный проход D_y, мм	Условное обозначение	Код ОКП	Вид управления	Масса, кг
К 99068-200	200	32с930р	37 4139 3120	Электропривод Н-А05У2	65
К 99068-200.01		32с930рТ	37 4139 3121	Н-А05Т2	
02		32с930рЭ	37 4139 3122	Н-А05У2Э	
—					
03		32с30р	37 4139 3123	Ручное	40
04		32с30рТ	37 4139 3124		
05		32с30рЭ	37 4139 3125		
К 99068-250	250	32с930р	37 4139 3126	Н-А05У2	95
К 99068-250.01		32с930рТ	37 4139 3127	Н-А05Т2	
02		32с930рЭ	37 4139 3128	Н-А05У2Э	
—					
03		32с30р	37 4139 3129	Ручное	70
04		32с30рТ	37 4139 3130		
05		32с30рЭ	37 4139 3131		
К 99068-300	300	32с930р	37 4139 3132	Н-А05У2	130
К 99068-300.01		32с930рТ	37 4139 3133	Н-А05Т2	
02		32с930рЭ	37 4139 3134	Н-А05У2Э	
—					
03		32с30р	37 4139 3135	Ручное	105
04		32с30рТ	37 4139 3136		
05		32с30рЭ	37 4139 3137		
К 99068-400	400	32с930р	37 4139 3138	Н-А05У2	170
К 99068-400.01		32с930рТ	37 4139 3139	Н-А05Т2	
02		32с930рЭ	37 4139 3140	Н-А05У2Э	
—					
03		32с30р	37 4139 3141	Ручное	145
04		32с30рТ	37 4139 3142		
05		32с30рЭ	37 4139 3143		
К 99068-500	500	32с930р	37 4139 3144	Н-Б06У2	465
К 99068-500.01		32с930рТ	37 4139 3145	Н-Б06Т2	468
02		32с930рЭ	37 4139 3146	Н-Б06У2Э	465
—					
03		32с30р	37 4139 3147	Ручное	410
04		32с30рТ	37 4139 3148		
05		32с30рЭ	37 4139 3149		
К 99068-600	600	32с930р	37 4139 3150	Н-Б06У2	620
К 99068-600.01		32с930рТ	37 4139 3151	Н-Б06Т2	623
02		32с930рЭ	37 4139 3152	Н-Б06У2Э	620
—					
03		32с30р	37 4139 3153	Ручное	565
04		32с30рТ	37 4139 3154		
05		32с30рЭ	37 4139 3155		
К 99068-800	800	32с930р	37 4139 3197	Н-Б06У2	1370
К 99068-800.01		32с930рТ	37 4139 3198	Н-Б06Т2	1377
02		32с930рЭ	37 4139 3199	Н-Б06У2Э	1370

32с930р

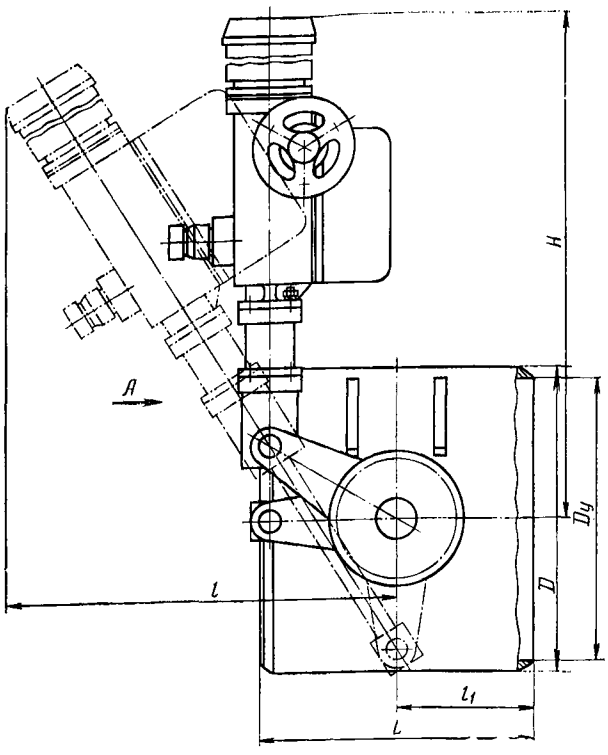

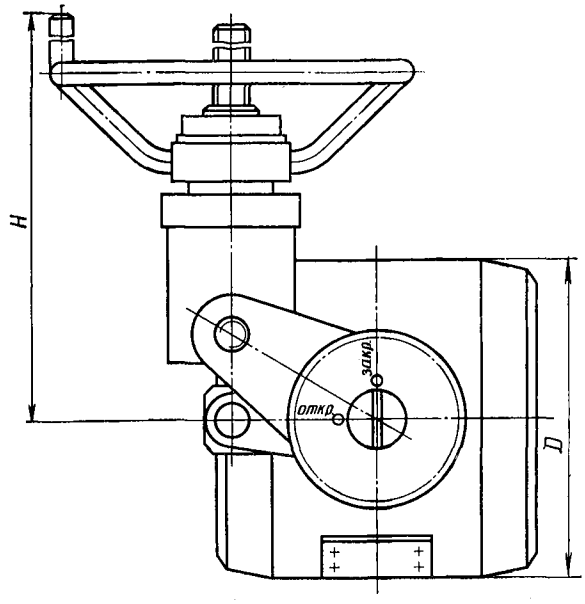

Исполнение с ручным управлением (32с30р)

Вид А

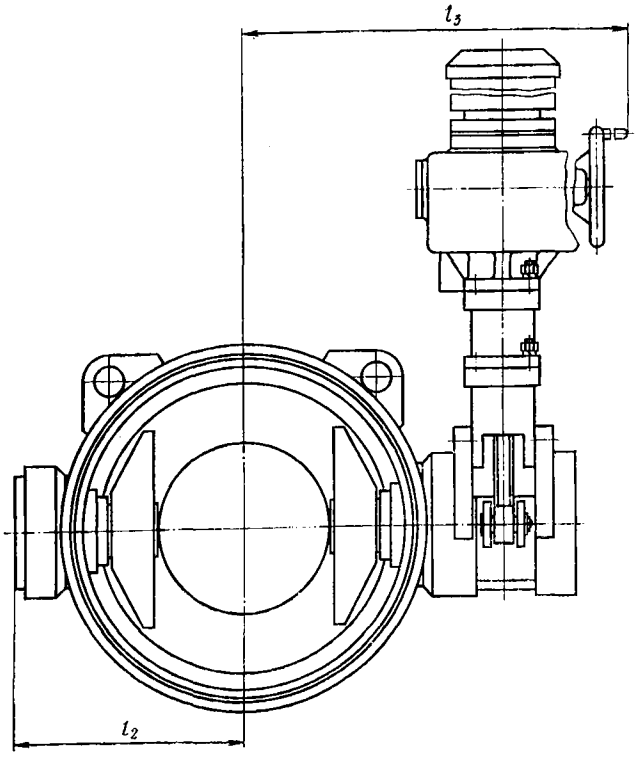

ОСНОВНЫЕ ГАБАРИТНЫЕ
И ПРИСОЕДИНИТЕЛЬНЫЕ РАЗМЕРЫ (мм)

Условный проход D_y	L	D		l	l_1	l_2	l_3
200	250	245	700/375	450	125	210	510
250	300	299	700/375	450	150	200	480
300	350	351	700/375	450	175	210	500
400	400	440	780/375	600	200	280	575
500	450/600	570	665/815	465	220	330	760
600	600	680	680/525	420	320	395	705
800	1085	840	1000	610	340	485	1025

Примечание. Размеры в знаменателе — для затворов с ручным управлением.

Затвор относится к классу ремонтируемых.
Гарантийный срок — 24 месяца со дня ввода в эксплуатацию.
Гарантийная наработка — не менее 600 циклов.
Изготовление и поставка — по ТУ 26-07-383—87.

КОЭФФИЦИЕНТ СОПРОТИВЛЕНИЯ ДЛЯ ЗАТВОРОВ

Условный проход D_y, мм	Условное обозначение и номер чертежа	Коэффициент сопротивления	Условный проход D_y, мм	Условное обозначение и номер чертежа	Коэффициент сопротивления
200	32а610р (К 99064)	0,62	50, 80	32кч915бк (К 99056)	1,1
80, 100	32а911р (ЕА 98025)	1	100		0,8
150	32а911р (ЕА 98025)	0,8	100, 150	32ч3р (2967-100-00-00, 2960-150-00-00)	0,8
50, 65, 80, 100	32а1р (ЕА 26223)	1	400	32ч303р (3317-400-00-00)	0,6
125		0,6	1200, 1400, 1600, 1800, 2000	32с908р (МА 99016)	0,4
150, 200		0,3			
300		0,2	2400	32с908р (МА 99018)	0,1
25, 32, 40	32а5р, 32а5р1 и 32а5р2 (УЛ 98013)	1	400	32с910р (ИА 99044)	0,6
200	32ч912р (М 96076)	0,3	600, 800, 1000		0,4
500	32ч306р, 32ч906р (КЗ 9901)	0,6	600, 800, 1000, 1200	32нж616р (К 99046)	0,4
600, 800		0,4			
100, 150	32ч022бк (ДЗ 99094)	0,8	300, 400	32с24бк (ИА 99071)	0,6
200		0,62	400, 600	32нж906р4 (ИА 99017)	0,6
500, 600	32ч321р (КЗ 99083)	0,6	800		0,4
800		0,4	1000, 1200, 1400	32с918р (К 99059)	0,4

КЛАПАНЫ ГЕРМЕТИЧЕСКИЕ

Наименование и краткая характеристика	Условное обозначение	Рабочая среда	Температура рабочей среды, °С	Калькодержатель	Изготовитель	Стр.
Вентиляционный фланцевый, на $P_р$ 0,007 (0,07), D_y 400 мм	19с341нж (ИА 01015)	Выхлопные газы	До 420	Ивано-Франковский арматурный завод	Ивано-Франковский арматурный завод	135
То же с электроприводом, на $P_р$ 0,007 (0,07), D_y 450 и 800 мм	19с941нж (ИА 01014)					
Вентиляционный фланцевый, на $P_р$ 0,005 (0,05), D_y 200 мм	19ч320р (ИА 01013)	Воздух	От —30 до +40	То же	То же	137
То же, D_y 300, 400 и 600 мм	19ч339р (ИА 01010)					
То же с электроприводом фланцевый, на $P_р$ 0,005 (0,05), D_y 200 мм	19ч920р (ИА 01012)	То же	То же	»	Ивано-Франковский арматурный завод (ИА 01012 — D_y 200 мм; ИА 01009 — D_y 300÷÷1000 мм); ПО «Казтяжпромарматура» (г. Усть-Каменогорск Казахской ССР) (ИА 01009 — D_y 1200 мм)	138
То же, D_y 300, 400, 600, 800, 1000 и 1200 мм	19с939р (ИА 01009)					
Вентиляционный с электроприводом фланцевый, на $P_р$ 0,005 (0,05), D_y 300, 600, 800, 1000 и 1200 мм	19с940р (ИА 01011)	»	»	»	Ивано-Франковский арматурный завод	141

19с941нж (ИА 01014) 19с341нж (ИА 01015)

Клапаны герметические вентиляционные фланцевые

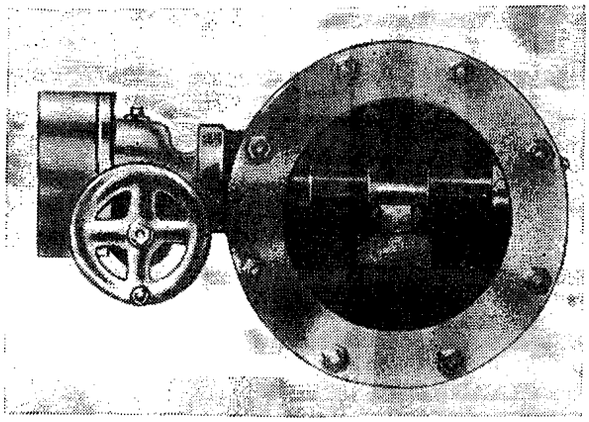

Применяются для установки в качестве запорного устройства на трубопроводах выхлопных газов дизелей рабочей температурой до 420° С.

$P_{пр}$ 3 (30)
$P_р$ при $t \leqslant 420°$ С 0,007 (0,07)
$P_{ав}$ . . . . . 2 (20) — аварийное

Присоединение к трубопроводу — фланцевое.

Уплотнительные поверхности диска и корпуса наплавлены твердым сплавом.

Рабочая среда подается под диск.

Затвор должен быть герметичным: при подаче газа рабочим давлением для клапанов с вертикальным положением диска; при подаче газа давлением 0,011 (0,11) — для $D_у$ 450 мм и 0,012 (0,12) — для $D_у$ 800 мм — для клапанов с горизонтальным положением диска. В этом случае в затворе допускается пропуск среды не более 3 дм³/мин.

Клапаны с открытым затвором должны быть герметичны по отношению к окружающей среде при подаче давления 2(20). Пропуск среды не допускается.

Управление клапанами — от электропривода (см. таблицу) или с помощью ручного дублера; ручное, маховиком через червячный редуктор.

Условный проход клапана $D_у$, мм	Тип электропривода	Электродвигатель: Тип	Электродвигатель: Мощность, кВт	Время открывания или закрывания клапана	Максимальное усилие на ободе маховика электропривода
450	Б 05У2	АИРС80А4	1,32	10	200 (20)
800	В 02У2	АИРС80В4	1,7	10	260 (26)

Клапаны являются сейсмоударостойкими, т. е. выдерживают кратковременные ударные нагрузки с ускорением до 15 g по трем взаимно перпендикулярным осям.

Клапан ИА 01014 может работать в системе автоматического управления, в том числе с использованием микропроцессорной техники.

Клапаны ИА 01014 и ИА 01015 являются изделиями повышенной прочности.

Клапан ИА 01015 устанавливают на трубопроводе в любом рабочем положении; клапан ИА 01014 — в положении, допустимом электроприводом.

Условия эксплуатации — климатические исполнения У2 и Т2 — по ГОСТ 15150—69.

Условия транспортирования — 7 (Ж1) и хранения — 3 (Ж3).

Материал основных деталей: корпус, диск и вал — сталь.

Характеристика клапана (вид управления, код ОКП и масса в зависимости от исполнения) приведена в таблице.

Номер чертежа и исполнение	Условный проход $D_у$, мм	Условное обозначение	Код ОКП	Вид управления	Масса, кг
ИА 01014-450	450	19с941нж	37 4237 3017	Электропривод Б 05У2	527
ИА 01014-450.01 02		19с941нжЭ	37 4237 3045	Б 05У2Э	527
		19с941нжТ	37 4237 3046	Б 05Т2	531
ИА 01014-800	800	19с941нж	37 4237 3019	В 02У2	1350
ИА 01014-800.01 02		19с941нжЭ	37 4237 3020	В 02У2Э	
		19с941нжТ	37 4237 3021	В 02Т2	
ИА 01015-450	450	19с341нж	37 4237 3030	Маховиком червячного редуктора	474
ИА 01015-450.01 02		19с341нжЭ	37 4237 3047		
		19с341нжТ	37 4237 3048		

Примечание. Допускается замена электроприводов Б 05У2, Б 05У2Э и Б 05Т2 на электроприводы УФ 099.006-04, УФ 099.006-10 и УФ 099.006-16 соответственно.

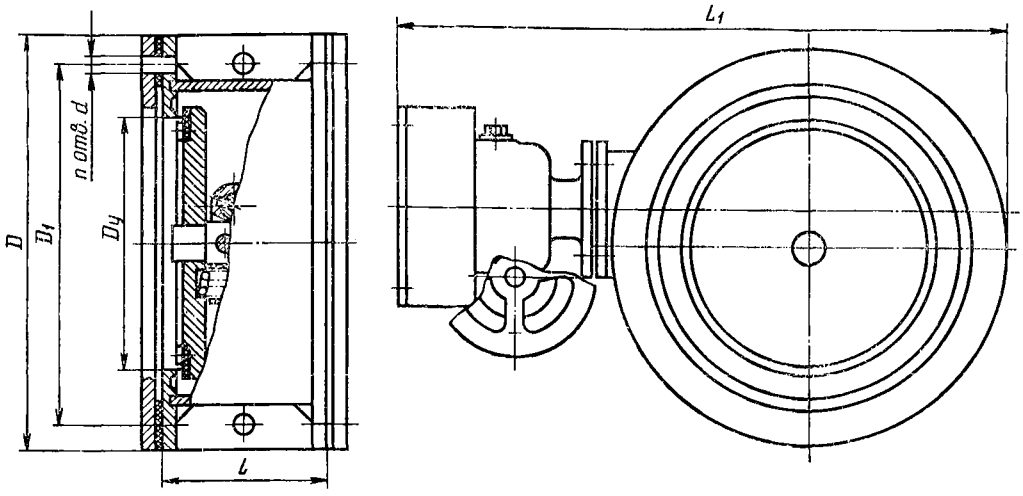

Клапан 19с341нж (D_y 450 мм)

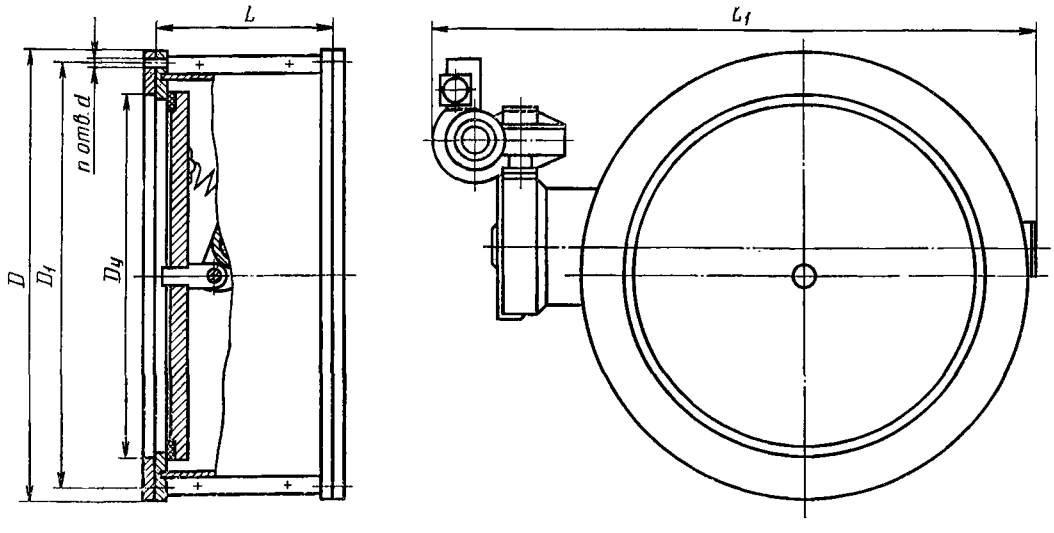

Клапан 19с941нж (D_y 800 мм)

ОСНОВНЫЕ ГАБАРИТНЫЕ, ПРИСОЕДИНИТЕЛЬНЫЕ РАЗМЕРЫ (мм) И МАССА (кг)

Номер чертежа	Условный проход D_y	L	L_1	D	D_1	d	n
ИА 01014	450 800	350 400	1130 1740	680 1095	635 1025	24 40	20 24
ИА 01015	450	350	1050	680	635	24	20

Клапаны относятся к классу ремонтируемых.

Гарантийный срок службы — 24 месяца при условии ввода в эксплуатацию не позднее чем через 6 месяцев (для действующих) и 9 месяцев (для вновь строящихся предприятий).

Гарантийная наработка — 700 циклов.

Изготовление и поставка по ТУ 26-07-1082—83.

19с339р
(ИА 01010)
19ч320р
(ИА 01013)

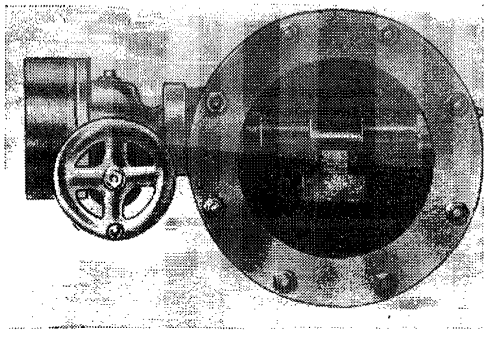

Клапаны герметические вентиляционные фланцевые

Применяются на воздуховодах вентиляционных систем в качестве запорного устройства при температуре воздуха от — 30 до +40° С.

$P_{пр}$ 0,3 (3)
$P_{р}$ 0,005 (0,05)
$P_{ав}$ . . . . . 0,2 (2) — аварийное

Присоединение к трубопроводу — фланцевое.

Уплотнение в затворе — резина.

Рабочая среда подается под диск.

Затвор клапана должен быть герметичным: при подаче воздуха рабочим давлением — для клапанов с вертикальным положением диска; при подаче воздуха давлением 0,009 (0,09) — для $D_у$ 200 и 300 мм и 0,01 (0,1) — для $D_у$ 400 и 600 мм — для клапанов с горизонтальным положением диска.

Клапаны с открытым затвором должны быть герметичны по отношению к окружающей среде при подаче давления 0,2 (2). Пропуск среды не допускается.

Управление клапанами — ручное, маховиком через червячный редуктор.

Клапаны являются сейсмоударостойкими, т. е. выдерживают кратковременные ударные нагрузки с ускорением до 15g по трем взаимно перпендикулярным осям.

Клапаны могут работать в системах автоматического управления, в том числе с использованием микропроцессорной техники.

Клапаны устанавливают на трубопроводах в любом рабочем положении.

Условия эксплуатации — климатические исполнения У2 и Т2 по ГОСТ 15150—69.

Условия транспортирования — 7 (Ж1) и хранения — 3 (Ж3) по ГОСТ 15150—69.

Материал основных деталей: корпус и диск — чугун (для $D_у$ 200 мм) или сталь (для $D_у$ 300, 400 и 600 мм); вал — сталь; уплотнительное кольцо в затворе — резина.

Код ОКП в зависимости от исполнения приведен в таблице.

Номер чертежа и исполнение	Условный проход $D_у$, мм	Условное обозначение	Код ОКП
ИА 01013-200	200	19ч320р	37 2237 3035
ИА 01013-200.01		19ч320рЭ	37 2237 3037
02		19ч320рТ	37 2237 3039
ИА 01010-300	300	19с339р	37 4237 3033
ИА 01010-300.01		19с339рЭ	37 4237 3061
02		19с339рТ	37 4237 3062
ИА 01010-400	400	19с339р	37 4237 3035
ИА 01010-400.01		19с339рЭ	37 4237 3082
02		19с339рТ	37 4237 3083
ИА 01010-600	600	19с339р	37 4237 3036
ИА 01010-600.01		19с339рЭ	37 4237 3063
02		19с339рТ	37 4237 3064

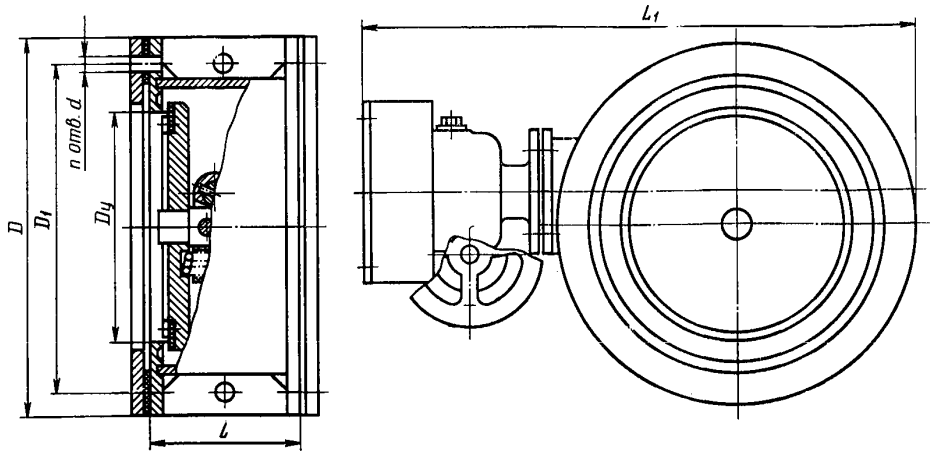

ОСНОВНЫЕ ГАБАРИТНЫЕ
И ПРИСОЕДИНИТЕЛЬНЫЕ РАЗМЕРЫ (мм)
И МАССА (кг)

Условный проход D_y	L	L_1	D	D_1	d	n	Масса
200	125	496	285	265	11	8	34
300	200	640	428	403	14	12	82
400	290	814	530	505	14	20	194
600	290	1030	725	700	14	24	230

Клапаны относятся к классу восстанавливаемых.

Гарантийный срок — 24 месяца при условии ввода в эксплуатацию не позднее чем через 6 месяцев (для действующих) и 9 месяцев (для строящихся предприятий).

Гарантийная наработка — 700 циклов.

Изготовление и поставка — по ТУ 26-07-1082—83.

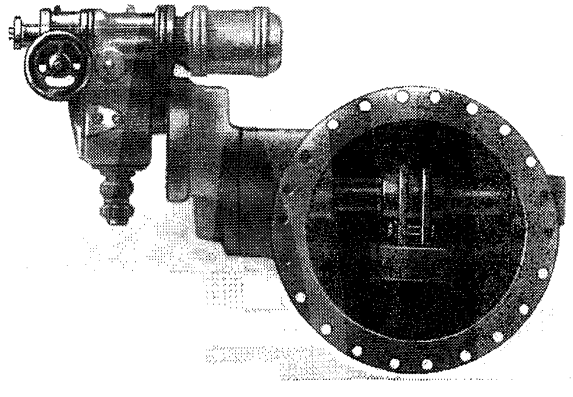

19с939р
(ИА 01009)
19с920р
(ИА 01012)

Клапаны герметические вентиляционные с электроприводом фланцевые

Применяются на воздуховодах вентиляционных систем в качестве запорного устройства при температуре воздуха от —30 до +40° С.

$P_{пр}$ 0,3 (3)
$P_р$ при $t \leqslant 40°$ С . . . 0,005 (0,05)
$P_{ав}$ . . . . . 0,2 (2) — аварийное

Присоединение к трубопроводу — фланцевое.
Уплотнение в затворе — резина.
Рабочая среда подается под диск.
Затвор клапана должен быть герметичным:
при подаче воздуха рабочим давлением (для клапанов с вертикальным положением диска); при подаче воздуха давлением 0,009 (0,09) — для D_y 200 и 300 мм; 0,01 (0,1) — для D_y 400 и 600 мм;

0,011 (0,11) — для D_y 800 мм; 0,012 (0,12) — для D_y 1000 мм и 0,014 (0,14) — для D_y 1200 мм — для клапанов с горизонтальным положением диска.

Клапаны с открытым затвором должны быть герметичны по отношению к окружающей среде при подаче давления 0,2(2). Пропуск среды не допускается.

Управление клапанами — от электропривода (см. таблицу) или с помощью ручного дублера.

Условный проход клапана D_y, мм	Тип электропривода	Электродвигатель: Тип	Электродвигатель: Мощность, кВт	Время открывания или закрывания клапана, с	Максимальное усилие на ободе маховика электропривода
200 300 400	А-18У3 А-16У3 А-17У3	4АА56В4У3	0,18	15 15 15	35 (3,5) 35 (3,5) 60 (6)
600	Б 02У2	АИР71А4	0,55	15	100 (10)
800 1000 1200	Б 05У2	АИРС80А4	1,32	10 10 20	200 (20) 200 (20) 200 (20)

Клапаны являются сейсмоударостойкими, т. е. выдерживают кратковременные ударные нагрузки с ускорением до 15g по трем взаимно перпендикулярным осям.

Клапаны могут работать в системах автоматического управления, в том числе с использованием микропроцессорной техники.

Клапаны устанавливают на трубопроводе в положении, допустимом электроприводом.

Условия эксплуатации — климатические исполнения У2 и Т2 по ГОСТ 15150—69.

Условия транспортирования — 7(Ж1) и хранения — 3 (Ж3) по ГОСТ 15150—69.

Материал основных деталей: корпус и диск — чугун (D_y 200 мм) или сталь (D_y 300, 400, 600, 800, 1000 и 1200 мм); вал — сталь; уплотнительное кольцо в затворе — резина.

Характеристика клапана (тип электропривода, код ОКП и масса в зависимости от исполнения) приведена в таблице.

Номер чертежа и исполнение	Условный проход D_y, мм	Условное обозначение	Код ОКП	Тип электропривода	Масса, кг
ИА 01012-200 ИА 01012-200.01 02	200	19ч920р 19ч920рЭ 19ч920рТ	37 2237 3034 37 2237 3036 37 2237 3038	А-18У3 А-18У3Э А-18Т2	50
ИА 01009-300 ИА 01009-300.01 02	300	19с939р 19с939рЭ 19с939рТ	37 4237 3007 37 4237 3051 37 4237 3052	А-16У3 А-16У3Э А-16Т2	106
ИА 01009-400 ИА 01009-400.01 02	400	19с939р 19с939рЭ 19с939рТ	37 4237 3008 37 4237 3053 37 4237 3054	А-17У3 А-17У3Э А-17Т2	158
ИА 01009-600 ИА 01009-600.01 02	600	19с939р 19с939рЭ 19с939рТ	37 4237 3010 37 4237 3055 37 4237 3056	Б 02У2 Б 02У2Э Б 02Т2	293 293 297
ИА 01009-800 ИА 01009-800.01 02	800	19с939р 19с939рЭ 19с939рТ	37 4237 3012 37 4237 3041 37 4237 3042	Б 05У2 Б 05У2Э Б 05Т2	544 544 548
ИА 01009-1000 ИА 01009-1000.01 02	1000	19с939р 19с939рЭ 19с939рТ	37 4237 3014 37 4237 3043 37 4237 3044	Б 05У2 Б 05У2Э Б 05Т2	971 971 981
ИА 01009-1200 ИА 01009-1200.01 02	1200	19с939р 19с939рЭ 19с939рТ	37 4237 3015 37 4237 3057 37 4237 3058	Б 05У2 Б 05У2Э Б 05Т2	1377 1377 1381

Примечание. Допускается замена электроприводов Б 02У2, Б 02У2Э, Б 02Т2, Б 05У2, Б 05У2Э и Б 05Т2 на электроприводы УФ 099.006-01, УФ 099.006-07, УФ 099.006-13, УФ 099.006-04, УФ 099.006-10 и УФ 099.006-16 соответственно.

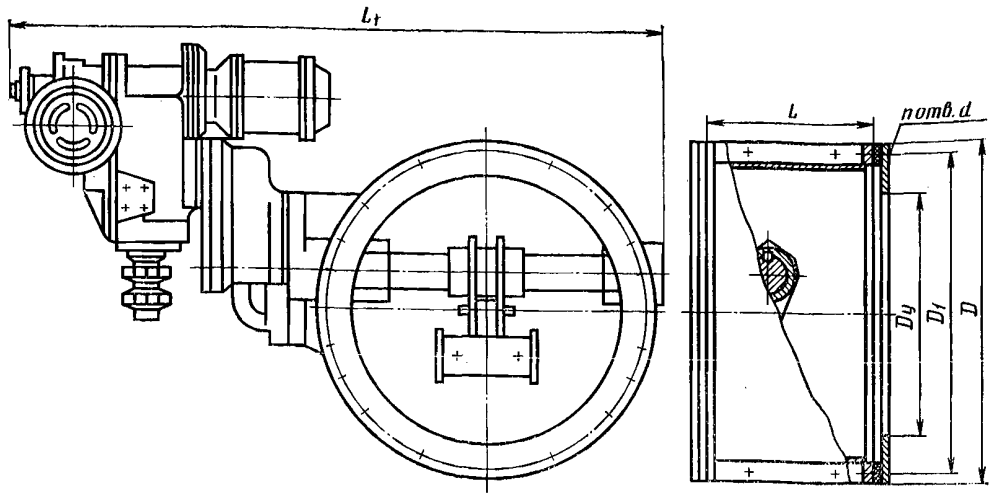

Клапаны ИА 01009 (D_y 300 и 400 мм) и ИА 01012 (D_y 200 мм)

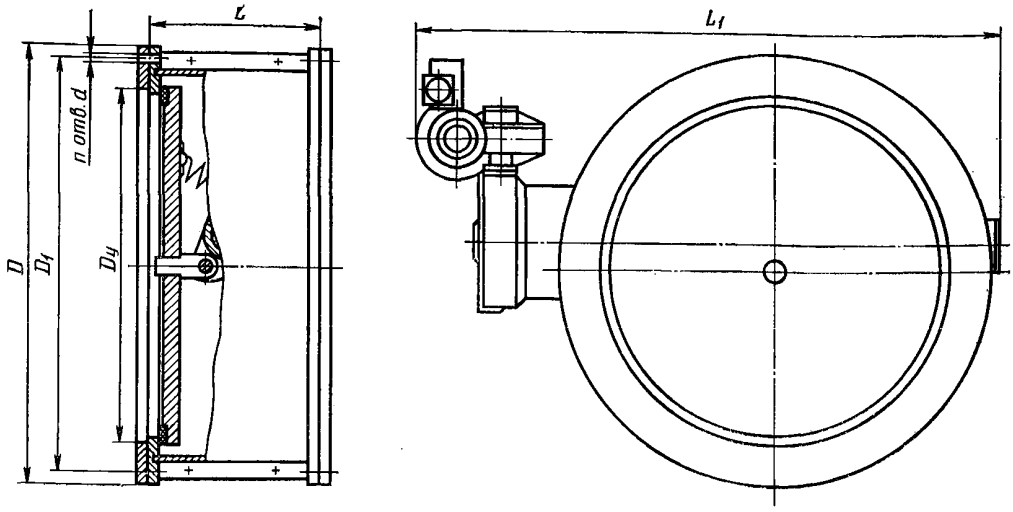

Клапан ИА 01009 (D_y 600, 800, 1000 и 1200 мм)

ОСНОВНЫЕ ГАБАРИТНЫЕ
И ПРИСОЕДИНИТЕЛЬНЫЕ РАЗМЕРЫ (мм)

Условный проход D_y	L	L_1	D	D_1	d	n
200	125	826	285	265	11	8
300	200	1136	428	403	14	12
400	290	1261	530	505	14	20
600	290	1108	725	700	14	24
800	400	1480	985	950	18	24
1000	500	1570	1230	1198	23	32
1200	500	1825	1445	1405	23	32

Клапаны относятся к классу ремонтируемых.

Гарантийный срок — 24 месяца при условии ввода в эксплуатацию не позднее чем через 6 месяцев (для действующих) и 9 месяцев (для строящихся предприятий).

Гарантийная наработка — 700 циклов.

Изготовление и поставка — по ТУ 26-07-1082—83.

19с940р (ИА 01011)

Клапан герметический вентиляционный с электроприводом фланцевый

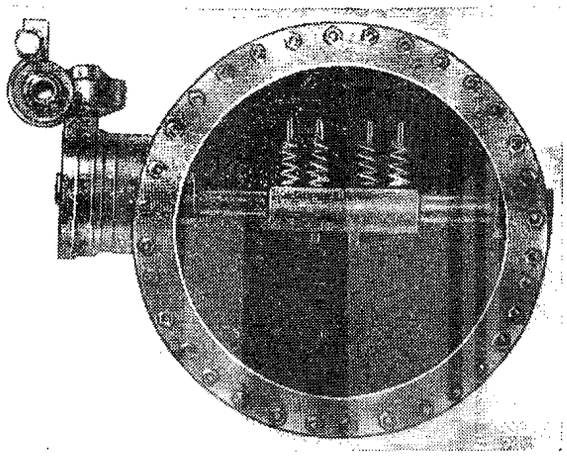

Условный проход клапана D_y, мм	Тип электропривода	Электродвигатель: Тип	Электродвигатель: Мощность, кВт	Время открывания или закрывания клапана, с	Максимальное усилие на ободе маховика электропривода
300	А-16У3	4АА56В4У3	0,18	15	35 (3,5)
600	Б 02У2	АИР71А4	0,55	15	100 (10)
800, 1000, 1200	Б 05У2	АИРС80А4	1,32	10	200 (20)

Применяется на воздуховодах вентиляционных систем в качестве запорного устройства при температуре воздуха от —30 до +40° С.

$P_{пр}$ 0,3 (3)
$P_р$ при $t \leqslant 40°$ С . . . 0,005 (0,05)
$P_{ав}$ . . . . . 0,2 (2) — аварийное

Присоединение к трубопроводу — фланцевое.

Уплотнение в затворе — резина.

Рабочая среда подается под диск.

Затвор клапана должен быть герметичным:

при подаче воздуха рабочим давлением — для клапана с вертикальным положением диска; при подаче воздуха давлением 0,01 (0,1) — для D_y 300 мм; 0,011 (0,11) — для D_y 600 мм; 0,012 (0,12) — для D_y 800 мм и 0,014 (0,14) — для D_y 1000 и 1200 мм — для клапана с горизонтальным положением диска.

Клапан с открытым затвором должен быть герметичен по отношению к окружающей среде при подаче давления 2(20). Пропуск среды не допускается.

Управление клапаном — от электропривода (см. таблицу) или с помощью ручного дублера.

Клапан является сейсмоударостойким, т. е. выдерживает кратковременные ударные нагрузки с ускорением до 15 g по трем взаимно перпендикулярным осям.

Клапан может работать в системах автоматического управления, в том числе с использованием микропроцессорной техники.

Клапан является изделием повышенной прочности.

Клапан устанавливают на трубопроводе в положении, допустимом электроприводом.

Условия эксплуатации — климатические исполнения У2 и Т2 по ГОСТ 15150—69.

Условия транспортирования — 7 (Ж1) и хранения — 3 (Ж3).

Материал основных деталей: корпус, диск и вал — сталь.

Характеристика клапана (тип электропривода, код ОКП и масса в зависимости от исполнения) приведена в таблице.

Номер чертежа и исполнение	Условный проход D_y, мм	Условное обозначение	Код ОКП	Тип электропривода	Масса, кг
ИА 01011-300	300	19с940р	37 4237 3022	А-16У3	156
ИА 01011-300.01		19с940рЭ	37 4237 3065	А-16У3Э	156
02		19с940рТ	37 4237 3066	А-16Т2	156
ИА 01011-600	600	19с940р	37 4237 3024	Б 02У2	464
ИА 01011-600.01		19с940рЭ	37 4237 3067	Б 02У2Э	464
02		19с940рТ	37 4237 3068	Б 02Т2	468
ИА 01011-800	800	19с940р	37 4237 3026	Б 05У2	979
ИА 01011-800.01		19с940рЭ	37 4237 3069	Б 05У2Э	979
02		19с940рТ	37 4237 3070	Б 05Т2	983
ИА 01011-1000	1000	19с940р	37 4237 3028	Б 05У2	1902
ИА 01011-1000.01		19с940рЭ	37 4237 3071	Б 05У2Э	1902
02		19с940рТ	37 4237 3072	Б 05Т2	1906
ИА 01011-1200	1200	19с940р	37 4237 3029	Б 05У2	2492
ИА 01011-1200.01		19с940рЭ	37 4237 3084	Б 05У2Э	2492
02		19с940рТ	37 4237 3085	Б 05Т2	2496

Примечание. Допускается замена электроприводов Б 02У2, Б 02У2Э, Б 02Т2, Б 05У2, Б05У2Э и Б 05Т2 на электроприводы УФ 099.006-01, УФ 099.006-07, УФ 099.006-13, УФ 099.006-04, УФ 099.006-10 и УФ 099.006-16 соответственно.

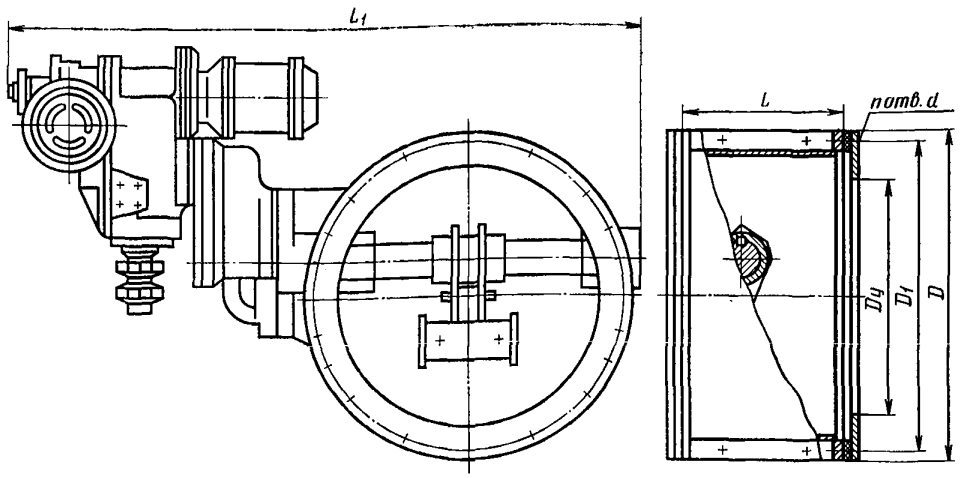

Клапан D_y 300 мм

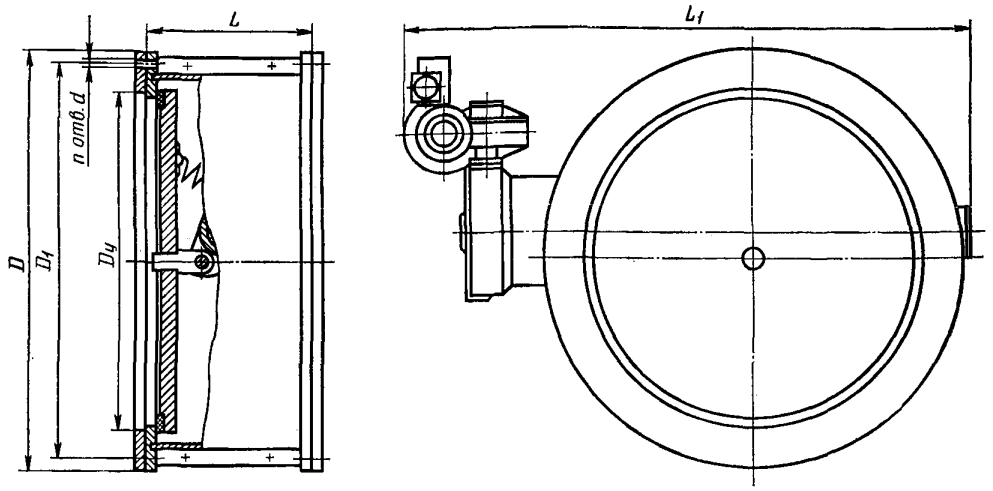

Клапаны D_y 600, 800, 1000 и 1200 мм

ОСНОВНЫЕ ГАБАРИТНЫЕ
И ПРИСОЕДИНИТЕЛЬНЫЕ РАЗМЕРЫ (мм)

Условный проход D_y	L	L_1	D	D_1	d	n
300	200	1154	458	422	22	16
600	310	1108	810	760	30	24
800	400	1480	1060	995	40	24
1000	500	1680	1310	1240	40	36
1200	500	1860	1530	1450	46	36

Клапан относится к классу ремонтируемых.

Гарантийный срок — 24 месяца при условии ввода в эксплуатацию не позднее чем через 6 месяцев (для действующих) и 9 месяцев (для вновь строящихся предприятий).

Гарантийная наработка — 700 циклов.

Изготовление и поставка — по ТУ 26-07-1082—83.

ПРИЛОЖЕНИЕ 1
(для каждого конкретного исполнения)

ОПРОСНЫЙ ЛИСТ
(к протоколу согласования №)

На изделия (условное обозначение, D_y) _____

_____

примененные _____

1. Рабочая среда (химическая формула, название, полный химический состав с указанием %-ного соотношения отдельных компонентов и их концентрация, физическое состояние, плотность)

_____

_____

2. Давление рабочей среды (размерность, остаточное — по отношению к окружающей среде или в затворе; или избыточное)
   - а) на входе _____
   - б) на выходе _____
   - в) максимальный и минимальный расходы _____
   - г) расходная характеристика _____
   - д) перепад давлений _____
3. Температура рабочей среды, °С _____
4. Наличие в рабочей среде механических примесей (в мг/л, наибольшая крупность частиц в мк, их состав и твердость)

_____

5. Направление подачи среды _____
6. Преимущественное положение запорного органа (закрыт или открыт)

_____

7. Окружающие условия:
   - а) влажность _____ % при _____ °С,
   - б) температура от _____ до _____ °С,
   - в) запыленность (концентрация в %) _____
   - г) загазованность (химический состав, концентрация в %) _____
   - д) вибрация (частота в Гц, амплитуда) _____
   - е) взрывоопасность (требуемая категория взрывозащиты электрооборудования _____
8. Установочное положение арматуры на трубопроводе _____
9. Место установки (в помещении или на открытых площадках в соответствии с ГОСТ 15150—69 _____
10. Подвижная или стационарная установка _____
11. Назначение и условия работы арматуры в установке (запорная, регулирующая, предохранительная) _____

_____

12. Возможность защиты арматуры от попадания атмосферных осадков, паров рабочей среды и т. д. (по эксплуатационным условиям) _____
13. Гарантийный срок службы _____
14. Гарантийная наработка (частота срабатываний в циклах за единицу времени) _____
15. Возможность замены быстроизнашивающихся деталей (по эксплуатационным условиям) _____
16. Доступ к арматуре для осмотра и ремонта _____
17. Вид привода (ручное управление, пневмопривод, электропривод и т, д.) _____
18. Время закрывания или открывания (для приводной арматуры) _____
19. Периодичность осмотра и проверки работоспособности _____
20. Места крепления арматуры на установке _____
21. Материал трубопроводов _____
22. Какая арматура установлена в аналогичных условиях эксплуатации и данные о ее эксплуатации _____
23. Прочие специфические требования к арматуре в тех случаях, когда они имеются (ограничения по применению материалов, требования по герметичности: а) в затворе, б) по отношению к окружающей среде; наличие изоляции и т. д.)

_____

Опросный лист заполняется при необходимости согласования заказа арматуры с ЦКБА в случаях, указанных в ГОСТ 2.1224—85, п. 1.6.

Дата заполнения опросного листа _____ Начальник отдела _____ Ведущий конструктор _____

Печать организации, заказывающей арматуру Заключение ЦКБА « » _____ 19 г.

ПЕРЕЧЕНЬ
ОСНОВНЫХ ГОСТов НА ЗАДВИЖКИ, ЗАТВОРЫ И КЛАПАНЫ ГЕРМЕТИЧЕСКИЕ

Номер ГОСТа	
356 — 80 (СТ СЭВ 253—76)	Арматура и детали трубопроводов. Давления условные, пробные и рабочие. Ряды
380 — 81	Сталь углеродистая общего назначения. Марки и технические требования.
3706 — 83	Задвижки литые фланцевые и под приварку. Строительные длины.
5632 — 72	Стали высоколегированные и сплавы коррозионно-стойкие, жаростойкие и жаропрочные. Марки и технические требования
5762 — 74	Задвижки на условное давление P_y 2,5 (25). Общие технические условия
6527 — 68	Концы муфтовые с трубной цилиндрической резьбой. Размеры
8437 — 75	Задвижки параллельные с выдвижным шпинделем фланцевые чугунные на P_y 1 (10). Технические условия
9399 — 81	Фланцы стальные резьбовые на P_y 20 (200) — 100 (1000). Технические условия
9400 — 81	Концы присоединительные резьбовые для арматуры, соединительных частей и трубопроводов под линзовое уплотнение на P_y 20 (200) — 100 (1000). Размеры
9544—75	Арматура трубопроводная запорная. Нормы герметичности затворов
9698 — 86	Задвижки. Основные параметры
9833—73	Кольца резиновые уплотнительного круглого сечения для гидравлических и пневматических устройств. Конструкция и размеры
10042 — 75	Задвижки клиновые с невыдвижным шпинделем фланцевые чугунные на P_y 2,5 (25). Технические условия
10194 — 78	Задвижки клиновые с выдвижным шпинделем стальные на P_y 1,6 (16). Технические условия
10738 — 76	Задвижки клиновые с выдвижным шпинделем стальные на P_y 2,5 (25). Технические условия
10926 — 75	Задвижки клиновые с выдвижным шпинделем стальные на P_y 6,4 (64)
12521 — 77	Затворы поворотные дисковые. Основные параметры
12673 — 71	Задвижки клиновые с выдвижным шпинделем на P_y не более 0,25 (2,5). Технические условия.
12815 — 80 (СТ СЭВ 3249—81— СТ СЭВ 3252—81)	Фланцы арматуры, соединительных частей и трубопроводов на P_y от 0,1 (1) до 20 (200). Типы. Присоединительные размеры и размеры уплотнительных поверхностей
12817 — 80	Фланцы литые из серого чугуна на P_y 0,1 (1) до 1,6 (16). Конструкция и размеры
12818 — 80	Фланцы литые из ковкого чугуна на P_y от 1,6 (16) до 4 (40). Конструкция и размеры
12819 — 80	Фланцы литые стальные на P_y от 1,6 (16) до 20 (200). Конструкция и размеры
12820 — 80	Фланцы стальные плоские приварные на P_y от 0,1 (1) до 2,5 (25). Конструкция и размеры
12821 — 80	Фланцы стальные приварные встык на P_y от 0,1 (1) до 20 (200). Конструкция и размеры
12822 — 80	Фланцы стальные свободные на приварном кольце на P_y от 0,1 (1) до 2,5 (25). Конструкция и размеры
15150 — 69 (СТ СЭВ 458—77, СТ СЭВ 460—77)	Машины, приборы и другие технические изделия. Исполнения для различных климатических районов. Категории, условия эксплуатации, хранения и траспортирования в части воздействия климатических факторов внешней среды
26304 — 84Э	Арматура промышленная трубопроводная для экспорта. Общие технические условия
12.2.063—81	Арматура промышленная трубопроводная. Общие требования безопасности

gost.e-ecolog.ru