ТИПОВОЙ ПРОЕКТ

902-1-129.88

КОМПЛЕКТНО-БЛОЧНАЯ МАЛОГАБАРИТНАЯ КАНАЛИЗАЦИОННАЯ НАСОСНАЯ УСТАНОВКА С НАСОСАМИ ЭЦК-16/6 ПРОИЗВОДИТЕЛЬНОСТЬЮ 20 $м^3/ч$ ГЛУБИНОЙ ПОДВОДЯЩЕГО КОЛЛЕКТОРА 3,0 м

АЛЬБОМ I

Пояснительная записка, технологическая часть, автоматизация, архитектурно-строительная часть отопление и вентиляция, электротехническая часть

Привязан

Инв. №

gost.e-ecolog.ru

ТИПОВОЙ ПРОЕКТ

902-1-129.88

КОМПЛЕКТНО-БЛОЧНАЯ МАЛОГАБАРИТНАЯ КАНАЛИЗАЦИОННАЯ НАСОСНАЯ УСТАНОВКА С НАСОСАМИ ЭЦК-16/6 ПРОИЗВОДИТЕЛЬНОСТЬЮ 20 м³/ч ГЛУБИНОЙ ПОДВОДЯЩЕГО КОЛЛЕКТОРА 3,0 м

АЛЬБОМ I

СОСТАВ ПРОЕКТА

Альбом I. Пояснительная записка, технологическая часть автоматизация, архитектурно-строительная часть отопление и вентиляция, электротехническая часть

Альбом II. Спецификации оборудования

Альбом III. Ведомости потребности в материалах

Альбом IV. Задание заводу-изготовителю на щиты автоматики

Альбом V. Сметы

Разработан СПКБ„Проектнефтегазспецмонтаж“

Директор СПКБ Белкин Н. М.

Главный инженер проекта Лизина А. В.

УТВЕРЖДЕН

И ВВЕДЕН В ДЕЙСТВИЕ МИННЕФТЕГАЗСТРОЕМ

ПРИКАЗ № 13 ОТ 13 ЯНВАРЯ 1988 г.

Привязан

Инв. №

Содержание альбома

№№ п/п	Наименование	Марка лист	Стр.	№№ п/п	Наименование	Марка лист	Стр.
				10	Варианты нагрузок на МКНУ	902-1-129.88 АС л.2	15
	Общая часть				Варианты I ... III		
				11	Схемы установок пригрузов на МКНУ	902-1-129.88 АС л.3	16
1	Пояснительная записка	902-1-129.88 ПЗ л.1-4	3-6		Варианты I ... II. Разрезы 1-1, 2-2		
				12	Пригрузы П1, П2 Разрезы 3-3, 4-4	902-1-129.88 АС л.4	17
	Технологическая часть				МН-1, МН-2		
				13	Задание на фундаменты	902-1-129.88 АС л.5	18
2	Общие данные	902-1-129.88 ТХ л.1	7				
3	План, разрез I-I	902-1-129.88 ТХ л.2	8		Отопление и вентиляция		
	Автоматизация			14	Блок-контейнеры МКНУ, КИПиАиЭ	902-1-129.88 ОВ л.1	19
					Общие данные		
4	Общие данные. Схема функцио-	902-1-129.88 А л.1	9	15	Блок-контейнеры МКНУ, КИПиАиЭ.	902-1-129.88 ОВ л.2	20
	нальная.				План на отм.0.000. Разрез 1-1. Схемы		
5	Схема электрическая принципи-	902-1-129.88 А л.2	10		систем отопления №1, №2		
	альная (начало)						
6	Схема электрическая принципи-	902-1-129.88 А л.3	11		Электротехническая часть		
	альная (окончание)						
7	Схема соединений внешних проводок	902-1-129.88 А л.4	12	16	Общие данные. Схема электричес-	902-1-129.88 ЭМ л.1	21
8	Схема расположения средств авто-	902-1-129.88 А л.5	13		кая принципиальная.		
	матизации и проводок			17	План расположения. Кабельный	902-1-129.88 ЭМ л.2	22
					журнал. Вид А.		
	Архитектурно-строительная часть						
9	Общие данные	902-1-129.88 АС л.1	14				

Альбом I

Типовой проект 902-1-129.88

1. Общие указания

Типовой проект „Комплектно-блочная малогабаритная канализационная насосная установка с насосами ЭЦК 16/6 производительностью 20 м³/ч выполнен по плану типового проектирования СПКБ „Проектнефтегазспецмонтаж" на 1987 год.

Малогабаритная канализационная насосная установка (МКНУ) является изделием полной заводской готовности и позволяет осуществлять индустриальный метод строительства, сокращающий трудозатраты на стройплощадке.

Установка МКНУ предназначена для перекачки очищенных бытовых и невзрывоопасных производственных сточных вод, имеющих нейтральную или слабощелочную реакцию.

Типовой проект выполнен в соответствии со СНиП 2.04.03-85, СНиП 2.04.05-86, СНиП III-4-80.

СПКБ „Проектнефтегазспецмонтаж" разработана рабочая конструкторская документация, которая не прикладывается к комплекту документации типового проекта, хранится в СПКБ „Проектнефтегазспецмонтаж" и высылается по заявкам заинтересованных организаций в требуемом количестве экземпляров в трёхмесячный срок с момента поступления заявки.

Настоящий типовой проект разработан взамен типового проекта 402-22-42 с 83

1.1. Основные проектные решения

Малогабаритная канализационная насосная установка представляет собой приёмный резервуар с установленным в нём погружным насосом и отдельно стоящим блок-контейнером КИПиАиЭ.

1.2. Технико-экономические показатели

	т.п. 902-1-129.88	т.п. 402-22-42 с. 83
Производительность, м³/ч	20	20
Характеристика перекачиваемой среды,	очищенные бытовые невзрывоопасные производственные сточные воды	
Категория производства,	Д	Д
Класс помещения по взрывопожароопасности,	нормальный III а	нормальный III а
Степень огнестойкости,		
Отопление,	водяное	водяное
Расход тепла на отопление, ккал/ч / кВт	568 / 0,66	412 / 0,44
Напряжение питающей сети 50 гц, В	220/380	220/380
Установленная мощность, кВт	4,12	3,0
Площадь застройки, м²	3,0	3,0
Объём строительный, м³	8,37	8,37
Общая сметная стоимость, тыс. руб.	4,92	5,62
Стоимость строительно-монтажных работ, тыс. руб.	3,45	3,89
в т.ч. на заводе изготавителе,	2,40	3,22
на стройплощадке,	1,05	0,67
Стоимость оборудования, тыс. руб.	1,47	1,73
Общая сметная стоимость на расчётный показатель, руб.	246,0	281,0
Построечные трудозатраты на расчётный показатель, чел/дн	3,665	4,49
Расход стали на расчетный показатель, т	0,137	0,155
Количество работающих, чел.	1 (периодически)	1 (периодически)
Коэффициент загрузки оборудования	0,3-0,5	0,3-0,5

2. Технологическая часть

2.1. Технологическая схема

Сточные воды от канализуемого объекта по самотечному коллектору поступают в приёмный резервуар малогабаритной канализационной насосной установки, оборудованной погружными канализационными электронасосами марки ЭЦК 16/6.

Работа насосных агрегатов автоматизирована в зависимости от уровня сточной жидкости в приёмном резервуаре.

2.2. Характеристика и назначение основных сооружений

Малогабаритная канализационная насосная установка полного заводского изготовления, предназначена для перекачки бытовых и производственных сточных вод, состоит из приёмного резервуара и блок-контейнера КИПиАиЭ.

Проект расчитан на применение в районах с расчётной зимней температурой наружного воздуха минус 30°С, минус 40°С, минус 50°С при наличии грунтовых вод.

Для районов с температурой наружного воздуха минус 50°С станция автоматического управления насосами устанавливается в отапливаемом блок-контейнере КИПиАиЭ.

Особенности строительства насосной установки в районах вечной мерзлоты, в просадочных и пучинистых грунтах учитываются при привязке проекта в каждом конкретном случае.

Малогабаритная канализационная насосная установка запроектирована без надземной части, подземная часть выполнена из стальной трубы диаметром 1420 мм при глубине подводящего коллектора 3,0 м

Для отключения поступления сточных вод в насосную установку на подводящем коллекторе необходимо предусмотреть камеру отключения с задвижкой с ручным приводом (в данном проекте не учитывается).

Ёмкость приёмного резервуара 3,1 м³, что соответствует 10-минутной производительности одного насоса.

Для задержания отбросов предусматривается решетка-контейнер.

Один раз в сутки решетка-контейнер поднимается по направляющим на поверхность для перегрузки отбросов в герметичный контейнер.

В приёмном резервуаре устанавливаются два погружных канализационных электронасоса типа ЭЦК 16/6. (один рабочий и один резервный)

Техническая характеристика устанавливаемых насосов:

подача, м³/ч	16-20
напор, м	6-8
мощность, кВт	1,5
числа оборотов, об/мин	2800

Из насосной станции выходят два напорных трубопровода.

На напорном трубопроводе каждого насоса устанавливаются обратные клапаны и задвижки (с ручным управлением), размещаемые

Проект разработан в соответствии с действующими нормами и правилами и предусматривает мероприятия, обеспечивающие взрывную, взрывопожарную и пожарную безопасность при эксплуатации сооружения.

Главный инженер проекта (Лизина А.В.)

Инв. № подл. | Подп. и дата | Взам. инв. №

ГИП				Привязан	
Зав. отд.					
Примен.					
Пров.					
Инв. №					

902-1-129.88ПЗ

ГИП	Лизина		12.9.87	Строительство насосной установки производительностью 20 м³/ч со встроенной автоматикой	Стадия	Лист	Листов
Зав.отд.	Рожков		17.09.87		РП	1	4
Разраб.	Окина		17.09.87				
Пров.	Тихонова		17.09.87				
Н.контр.	Сашенко		17.9.87	Пояснительная записка	СПКБ Проектнефтегазспецмонтаж		

Формат А2

в отдельно стоящем колодце (в настоящем проекте не учитывается)

Для смыва осадка со стен и днища приёмного резервуара, а также технологического оборудования МКНУ, при привязке проекта необходимо запроектировать водопроводный колодец с поливочным краном, оборудованным резиновым шлангом с брандспойтом.

Дно приемного резервуара имеет уклон i = 0,1 в сторону всасывающих патрубков насосов.

Погружные электронасосы устанавливаются под заливом. Работа их автоматизирована в зависимости от уровня сточных вод в приёмном резервуаре. Автоматическое включение насосов осуществляется при открытых задвижках на всех трубопроводах. Закрываются задвижки только на время производства ремонтных работ.

При невключении или аварийной остановке рабочего насоса, а также при аварийном уровне сточных вод в приёмном резервуаре предусматривается автоматическое включение резервного агрегата.

Слуск в приёмный резервуар осуществляется через специальный люк по ходовым скобам.

При обслуживании насосной станции необходимо соблюдать требования „Правил безопасности при эксплуатации водопроводных сооружений."

Для проведения ремонтных работ в приёмном резервуаре на складе должна храниться передвижная вентиляционная установка - агрегат вентиляторный А25 095-20.

Вентиляция приёмного резервуара естественная, обеспечивается вентиляционной аварной трубой.

Электроснабжение осуществляется по двум вводам (один рабочий, второй резервный). Переключение вводов ручное.

Контрольно-измерительные приборы, устройства управления и автоматики обеспечивают местное управление насосами, автоматическое выключение основного насоса при минимальном уровне перекачиваемой среды в приёмном резервуаре и включение основного насоса при максимальном уровне, а также включение резервного насоса при остановке рабочего насоса, поочерёдное отключение насосов при понижении уровня и подача сигнала на пульт диспетчера при аварийном уровне.

Грузоподъёмное устройство - стрела с ручной талью.

3. Генеральный план.

Генеральный план участка малогабаритной канализационной насосной установки, предназначенной для перекачки бытовых и производственных стоков, разрабатывается при привязке проекта.

Площадь участка, необходимая для строительства, составляет 0,005 га

Ливневые и талые воды отводятся с планируемой территории участка по рельефу местности.

Электроснабжение насосной установки предусматривается от внешних сетей.

При привязке типового проекта территорию участка следует располагать по отношению к производственным и жилым зданиям с подветренной стороны.

Санитарно-защитная зона между границами участка и жилой застройкой, а также участками общественных зданий и предприятий пищевой промышленности, должна составлять 100 м.

4. Архитектурно-строительная часть.

Природно-климатические условия строительства.

Намечаемая область применения проекта:	районы с расчетной температурой наружного воздуха минус 30°С, минус 40°С, минус 50°С
Скоростной напор ветра:	48 кгс/м² (0,48 кПа)
Вес снегового покрова	200 кгс/м² (2,00 кПа)
Грунтовые условия:	грунты непучинистые, непросадочные со следующими нормативными характеристиками: $\varphi_н = 28°$ $C^н = 2 \ldots$ кПа $E = 15$ мПа $\gamma = 1,8$ т/м³
Степень огнестойкости	III а
Класс взрывоопасности	по ПУЭ нормальный.
Сейсмичность площадки строительства	6 баллов

Для данных грунтовых условий все поверхности, соприкасающиеся с грунтом, обмазать битумом за 2 раза. При наличии других грунтовых условий антикоррозийная защита определяется при привязке проекта и принимается в соответствии со СНиП 2.03.11-85

Малогабаритная канализационная насосная установка (МКНУ) состоит из приёмного резервуара и станции управления. Приёмный резервуар - сооружение подземное, выполняется из стальной трубы ⌀ 1420 мм. Станция управления - сооружение наземное, устанавливается на отдельном фундаменте.

Строительная конструкция блока-контейнера для КИПиАиЭ состоит из утеплённого основания, стеновых щитов, щита покрытия, дверей и опор для крепления оборудования.

Толщина теплоизоляции в ограждающей конструкции принята 100 мм

Стеновые щиты, щит покрытия - самонесущие.

Стеновые щиты и двери выполнены из панелей I ПСТ 238.1016.81 - А.0,8 ГОСТ 23486 - 79.

Щит покрытия - разработка индивидуальная.

Размеры контейнера - ширина 1555 мм
длина 1270 мм
высота 1600 мм

Проект предусматривает использование МКНУ при различных сочетаниях уровня грунтовых вод. При наличии значительных выталкивающих сил, действующих на приёмный резервуар установки, конструкция последнего загружается бетонными пригрузами различного веса: от 0,74 т до 2,24 т; если выталкивающие силы невелики, то конструкция МКНУ пригружается уплотнённым грунтом.

5. Отопление и вентиляция

Проект отопления и вентиляции малогабаритной канализационной насосной установки разработан на основании технологических чертежей, СНиП 2.04.05-86 „Отопление, вентиляция и кондиционирование", ВНТП-3-85 „Нормы технологического проектирования объектов сбора, транспорта, подготовки нефти, газа и воды нефтяных месторождений".

Расчётные параметры наружного воздуха для холодного периода приняты минус 30; минус 40; минус 50°С.

Расчётная температура внутри помещения принята 10°С.

Теплоноситель - горячая вода с параметрами 95-70°С или перегретая вода 150-70°С. Система отопления двухтрубная с верхней разводкой. В качестве нагревательных приборов приняты конвекторы типа „Универсал-20"

Типовой проект 902-1-129.88

Инв. № подл. | Подп. и дата | Взам. инв. №
8441 | 11.04.88

Привязан

Пров.
Прамен.
Инв. №

902-1-129.88 ПЗ Лист 2

Формат А2

Вентиляция - приточно-вытяжная с естественным побуждением. Вытяжка осуществляется через зонт, приток - неорганизованный за счёт инфильтрации.

Воздуховод, трубопроводы и нагревательные приборы по грунтовке ГФ-021 ГОСТ 25129-82 окрасить лаком ХВ-784 ГОСТ 7313-75 за два раза.

Монтаж, наладку и приёмку систем отопления и вентиляции производить в соответствии со СНиП 3.05.01-85, Внутренние санитарно-технические системы.'

6. КИПиА

Проектом предусматривается автоматизация малогабаритной канализационной установкой в следующем объёме:

местный режим работы насосов, осуществляемый со щитов станций управления электротехнической части проекта;

автоматическое включение основного насоса при достижении максимального уровня в приёмном резервуаре;

автоматическое включение резервного насоса при дальнейшем повышении уровня (по сигналу максимально-аварийный уровень);

автоматическое включение резервного насоса при неисправности основного насоса;

автоматическое отключение насосов при снижении уровня до минимального;

автоматический контроль работы насосов по давлению в напорном трубопроводе;

автоматический контроль минимальной температуры (+5°С) в блок-контейнере КИПиА;

аварийная сигнализация в диспетчерскую по следующим параметрам:

пропажа напряжения,

неисправность основного насоса,

неисправность резервного насоса,

максимально-аварийный уровень в приемном резервуаре,

минимально-допустимая температура в блок-контейнере КИПиА.

Для контроля уровня предусмотрен регулятор-сигнализатор уровня типа ЭРСУ-4. Датчики сигнализаторы устанавливаются в приёмном резервуаре. Блок релейный сигнализатора устанавливается в блок-контейнере КИПиА.

Для контроля давления предусмотрены датчики давления типа ДД. Датчики давления устанавливаются в приёмном резервуаре.

Для контроля температуры в блок-контейнере КИПиА предусмотрен датчик температуры типа ДТКБ-49

Щит автоматизации установливается в блок-контейнере КИПиА.

От приёмного резервуара до блок-контейнера КИПиА кабельные линии прокладываются в траншее. В проекте автоматизации применяется серийная аппаратура отечественного производства.

7. Электротехническая часть.

Основные электротехнические показатели:

напряжение питающей сети частотой 50 Г, В	380/220
потребная мощьность без учёта резервной, квт	4,12
расчетный ток. А	5,0
Силовое электрооборудование	

Комплектно-блочная малогабаритная канализационная установка относится ко II категории электроснабжения. Питание предусматривается по двум Вводам от независимых источников питания. Переключение рабочего ввода на резервный осуществляется пакетным переключателем ПП3.

Для защиты электроприёмников от перегрузок и токов короткого замыкания приняты выключатель автоматический АП50-3МТ.

Для управления электродвигателями насосов приняты магнитные пускатели типа ПМЛ. Питание к электродвигателям насосов выполняется кабелем КГ.

Для ремонтного освещения предусмотрен ящик ЯТП-0,25 с понижающим трансформатором.

Защитные мероприятия

Части приборов, электроустановок, нормально не находящиеся под напряжение зонулить.

В качестве проводников защитного зонуления использовать нулевые жилы кабелей.

При выполнении защитных мероприятий руководствоваться „ Правилами устройств электроустановок" глава 1.7, „ Правилами устройств технической эксплуатации электроустановок потребителей", „ Правилами технической безопасности при эксплуатации электроустановок потребителей"

8. Основные положения по организации строительства.

По степени сложности малогабаритная канализационная насосная установка относится к несложным объектам.

Перед монтажом конструкций производятся подготовительные работы, включающие:

- создание геодезической разбивочной оси;
- расчистку территории строительной площадки;
- инженерную подготовку строительной площадки с работами по планировке территории, устройству постоянной или временной дороги, прокладке сетей канализации, энерго-, вода-, теплоснабжения.

При разработке грунта для расчистки территории предполагается использование драглайна типа Э0-511-АС, Э-10011-А.

Приёмный резервуар устанавливается в предварительно подготовленный котлован или скважину пробуренную буровой установкой типа „ НБС-1,7А" (СКБ Главмосстроя) или УВД-100 (СКБ Министерства геологии) диаметром не менее 1500 мм.

Транспортирование приёмного резервуара может осуществляться любыми транспортными средствами, соответствующей грузоподъёмности (железнодорожными платформами, речными баржами, трайлерами и др.)

Крепление МКНУ на железнодорожной платформе производить в соответствии с „ Техническими условиями погрузки и крепления грузов," выпущенными МПС СССР, 1969 г.

Разрешается перемещение сооружений МКНУ на катках по выровне поверхности, перемещение волоком не допускается.

9. Техника безопасности. Производство строительно-монтажных работ.

Все строительно-монтажные работы должны производиться согласно СНиП III-4-80

Привязан				
Пров.				
Гл.инж.				
Инв.№				

„Техника безопасности в строительстве. Правила производства и приёмки работ."

Строительная площадка должна быть ограждена и освещена в тёмное время суток в соответствии с „Инструкцией по проектированию электрического освещения строительных площадок."

Пожарная безопасность на строительной площадке и рабочих местах должна обеспечиваться в соответствии с требованиями „Правил пожарной безопасности при производстве строительно-монтажных работ" и „Правил пожарной безопасности при производстве сварочных и других огневых работ на объектах народного хозяйства," утверждённых ГУПО МВД СССР, а также ГОСТ 12.1.004-76 ССБТ „Пожарная безопасность. Общие требования."

Электробезопасность на строительной площадке, участках работ и рабочих местах должна обеспечиваться в соответствии с требованиями ГОСТ 12.1013. ССБТ „Строительство Электробезопасность. Общие требования."

Производство электротехнических работ

К выполнению работ по обслуживанию и ремонту оборудования и аппаратуры допускаются лица, прошедшие обучение правилам безопасности и имеющие удостоверение на право производства работ.

Обслуживающий персонал должен точно выполнять требования техники безопасности, указанные в эксплуатационной документации на оборудование, а также в „Правилах безопасности в нефтегазовой промышленности," „Правилах технической эксплуатации электроустановок потребителей и правилах техники безопасности при эксплуатации электроустановок потребителей." и „Правилах устройства электроустановок."

Металлический каркас блок-контейнера необходимо соединить с наружным контуром.

Для эксплуатации электроустановок предусматриваются защитные средства (резиновые коврики, предупредительные плакаты).

10. Указания по привязке проекта

При привязке типового проекта территорию участка МКНУ следует располагать по отношению к производственным и жилым зданиям с подветренной стороны.

Санитарно-защитная зона между границами участка и жилой застройкой, а также участками общественных зданий и предприятиями пищевой промышленности, должна составить 100 м.

Для районов строительства с расчетной средней температурой воздуха ниже минус 40°С несущие конструкции выполнить из стали 09Г2С ТУ 14-1-3023-80.

Тип, конструкция и материал фундаментов под блок-контейнер с насосными установками; сочетание пригрузов, тип анкерного устройства для приёмной камеры определяются организацией, производящей привязку проекта, с учётом грунтовых условий площадки строительства, в соответствии с заданием на фундаменты и вариантами нагрузок на МКНУ, разработанными в данном проекте.

Технологическая часть

Расчётный объём сооружений при привязке к конкретным условиям должен быть проверен в соответствии с характером и концентрацией загрязнений в поступающих сточных водах.

При привязке МКНУ на подводящем коллекторе перед приёмным резервуаром необходимо предусмотреть камеру отключения с задвижкой с ручным приводом.

Альбом I

Типовой проект 902-1-129.88

Инв. № подл.	Подп. и дата	Взам. инв. №
912591	11.05.88	

Примечание			
Пров.			
Примеч.			
Инв. №			

902-1-129.88. ПЗ

Лист 4

13

Формат А2

Ведомость основных комплектов рабочих чертежей

Обозначение	НАИМЕНОВАНИЕ	Примечание
902-1-129.88ПЗ	Пояснительная записка	
902-1-129.88ТХ	Технологическая часть	
902-1-129.88А	Автоматизация	
902-1-129.88АС	Архитектурно-строительная часть	
902-1-129.88ОВ	Отопление и вентиляция	
902-1-129.88Э	Электротехническая часть	
902-1-129.88СО	Спецификация оборудования	
902-1-129.88ВМ	Ведомость потребности в	
	материалах	
	Сметы	

Ведомость рабочих чертежей марки ТХ

Лист	НАИМЕНОВАНИЕ	Примечание
1	Общие данные	л.1
2	План, разрез I-I	л.2

Таблица модификаций МКНУ

Обозначение	Категория производства	Температура наружного воздуха С°	Обозначение в конструкторской документации
	Д	минус 30°С минус 40°С минус 50°С	1877-13.0.00.00.000

Ведомость прилагаемых документов

Обозначение	НАИМЕНОВАНИЕ	Примечание
1664-1.0.00.00.000	Решетка-заслонка	
	Контейнер	
	Решетка-контейнер	
	Грузоподъёмное устройство	
1664-1.0.01.00.000	Резервуар	
1877-14.1.00.00.000	Блок-контейнер МКНУ	
1877-12.1.00.00.000	Блок-контейр КИПиАиЭ	
902-1-130.88СО	Спецификация оборудования	
902-1-130.88ВМ	Ведомость потребности в	
	материалах	

План-схема

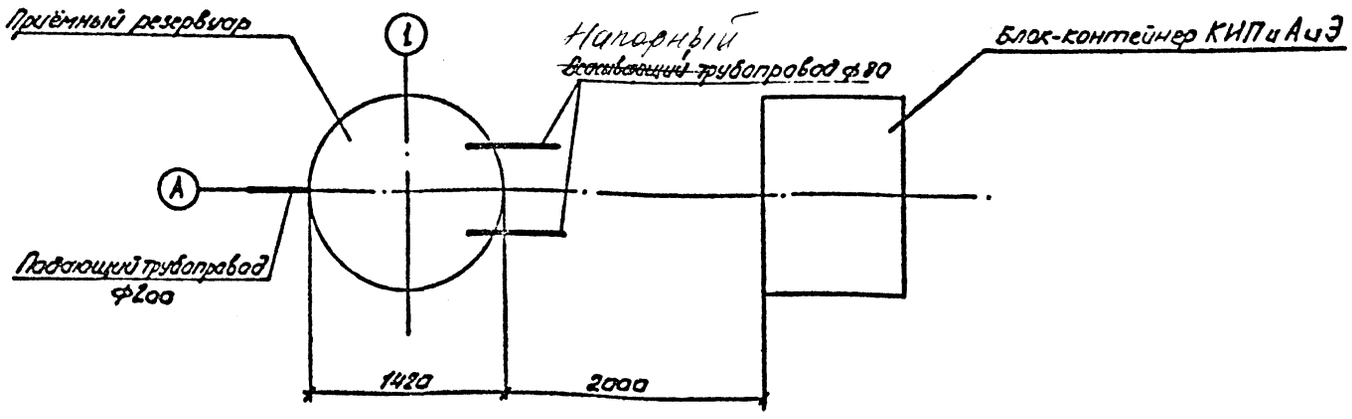

Типовой проект 902-1-129.88

Проект разработан в соответствии с действующими нормами и правилами и предусматривает мероприятия, обеспечивающие взрывную, взрывопожарную и пожарную безопасность при эксплуатации сооружения.

Главный инженер проекта [подпись] / Лизина А.В. /

ГИП				Привязан
Зав.отд.				
Примен.				
Пров.				
Инв.№				
ГИП	Лизина	[подпись]	1.10.87	902-1-129.88.ТХ
Зав.отд.	Рожков	[подпись]	02.10.87	Комплектно-блочная малобаварит-ная канализационная насосная установка на сосаны эл. 5 производительностью 20 м³/ч, глубина подающего коллектора 3,0 м
Разраб.	Окина	[подпись]	02.10.87	
Пров.	Тихонова	[подпись]	02.10.87	
Н.контр.	Ляшенко	[подпись]	1.10.87	Общие данные.

Стадия	Лист	Листов
РП	1	2

СПКБ Проектнефтегазсиномонтаж

Формат А2

Альбом I

Типовой проект 902-1-129.88

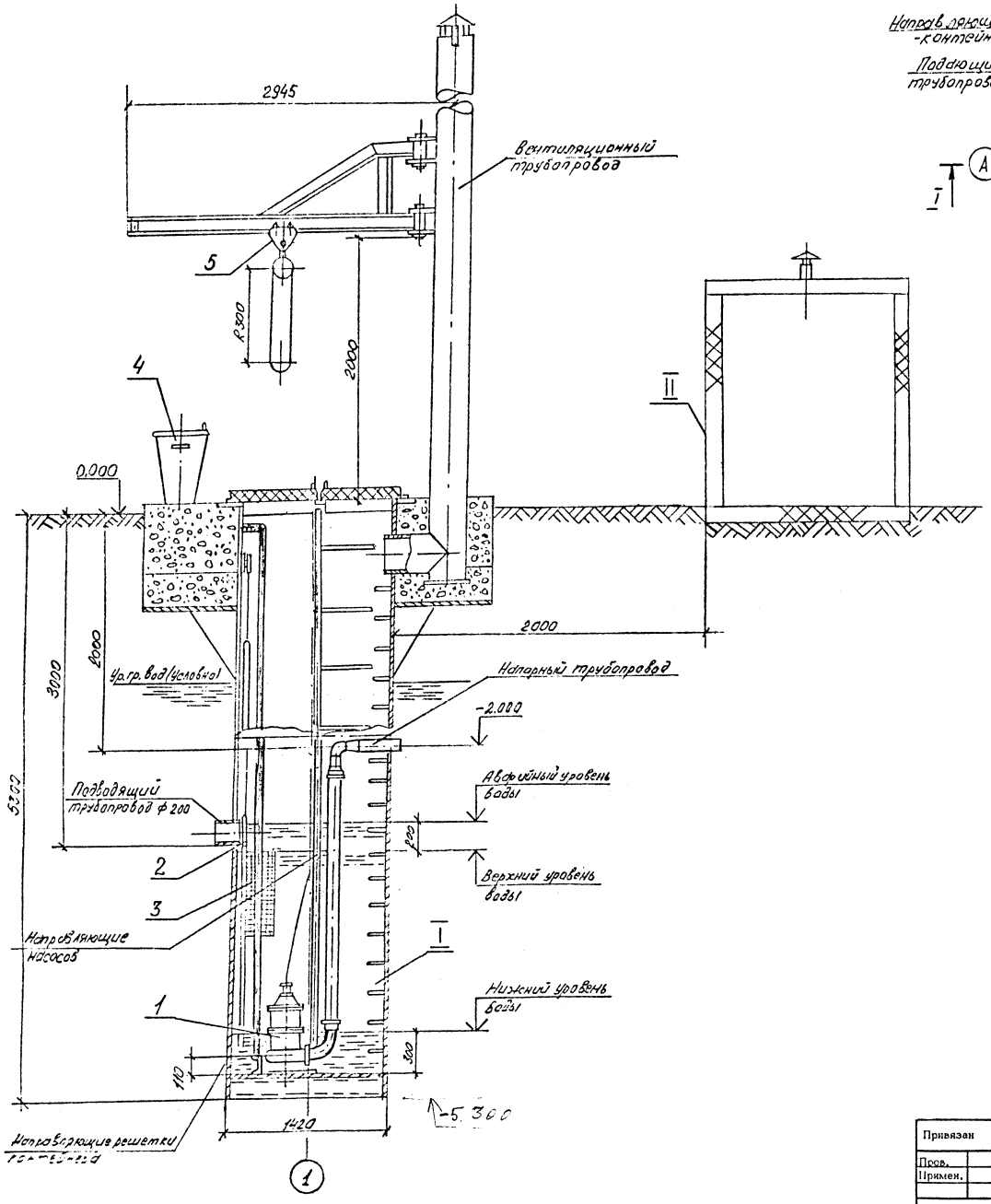

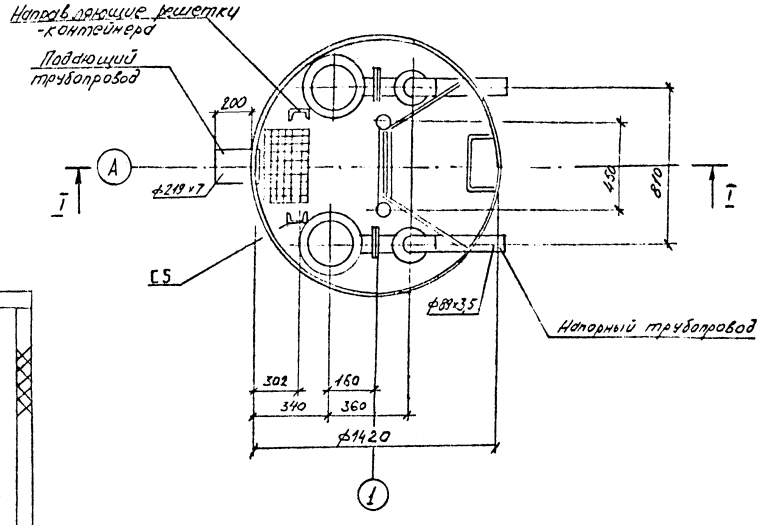

Экспликация сооружений

№№ п/п	Наименование	Примечание
I	Приёмный резервуар с насосами марки ЭЦК 16/6	
II	Блок-контейнер КИП и А и Э	

Экспликация оборудования

№№ п/п	Наименование	Примечание
1	Насос канализационный погружной марки ЭЦК 16/6	
2	Решетка - заслонка	
3	Решетка-контейнер	
4	Контейнер	
5	Грузоподъёмное устройство	

				902-1-129.88 ТХ	
ГИП	Лизина		1.10.87		
Зав.отд.	Рожков		01.08.87	Комплекто-блочная малогабаритная канализационная насосная установка с насосами ЭЦК 16/6, производительностью 20 м³/ч, глубиной подводящего коллектора 3,0 м	Стадия: рп; Лист: 2; Листов:
Разраб.	Окина		1.08.87		
Пров.	Тихонова		9.08.87	План, разрез I-I	СПКБ Проектнефтегазспецмонтаж
Н.контр.	Ляшенко				

Привязан

Пров.

Примен.

Инв. №

Инв. № подл. | Подп. и дата | Взам.инв.№

Отд.№3 | Отд.№2 | Отд.№9

Формат А2

Альбом I

Типовой проект 902-1-129.88

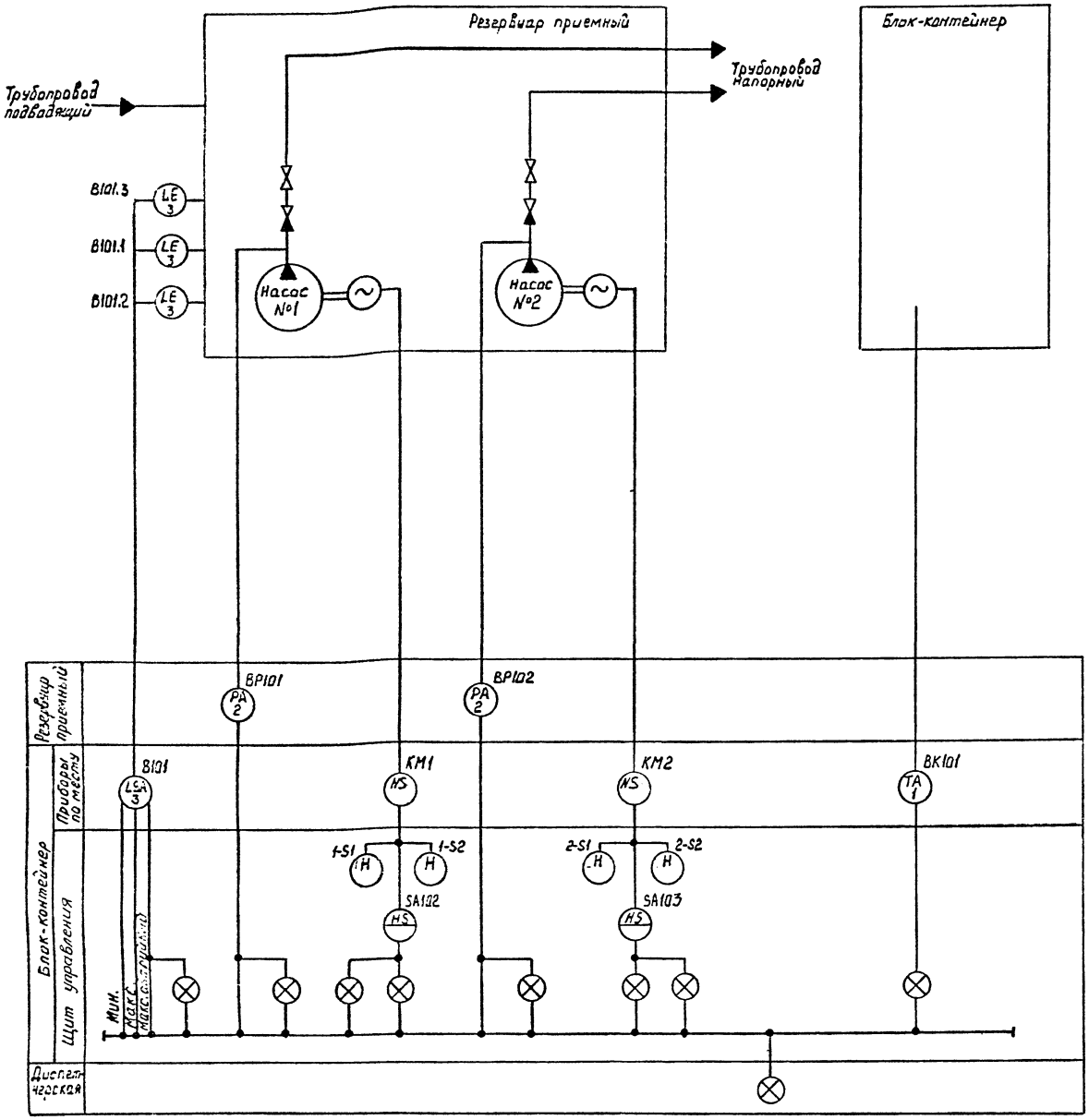

Проект разработан в соответствии с действующими нормами и правилами и предусматривает мероприятия, обеспечивающие взрывную, взрывопожарную и пожарную безопасность при эксплуатации сооружения

Гл.инженер проекта А.В.Лизина

Инв.№ подл. | Подп. и дата | Взам. инв.№

Ведомость рабочих чертежей основного комплекта марки А

Лист	Наименование	Примечание
1	Общие данные. Схема автоматизации	
2	Схема электрическая принципиальная (Начало)	
3	Схема электрическая принципиальная (Окончание)	
4	Схема соединений внешних проводок	
5	Схема расположений средств автоматизации и проводок	

Ведомость прилагаемых документов

Обозначение	Наименование	Примечание
902-1-129-88-А.СО1	Спецификация оборудования	
902-1-129-88-А.СО2	Спецификация щитов	
902-1-129-88-А.ВМ	Ведомость потребности в материалах	
902-1-129-88-А.ТД1	Задание заводу на щиты	
902-1-129-88-А.ТД2	Щит управления. Общий вид	
902-1-129-88-А.ТД3	Щит управления. Таблица соединений	
902-1-129-88-А.ТД4	Щит управления. Таблица подключения	

1. Номера позиций даны по 902-1-129.88-А.СО1
2. Позиционные обозначения приборов даны по сх. 902-1-129.88-А л.2,3
3. Позиционные обозначения КМ1, КМ2 даны по 902-1-129.88-ЭМ л.2

ГИП				Привязан			
Зав.отд.							
Примен.							
Пров.							
Инв.№							
				902-1-129.88-А			
ГИП	Лизина		2.10.87	Комплектно-блочная малогабаритная канализационная насосная установка с насосами ЭЦК 16,6 производительностью 16 м³/ч глубиной подводящего коллектора 3 м	Стадия	Лист	Листов
Зав.отд.	Шигуров		1.10.87		РП	1	5
Инженер	Резник		1.10.87				
Разраб.	Орлова		1.10.87	Общие данные Схема автоматизации	СПбГ Проектнефтегазспецмонтаж		
Пров.	Ратнер		1.10.87				
Н.контр.	Рыбаков		01.10.87				

Формат А2

Типовой проект 902-1-129.88 Альбом I

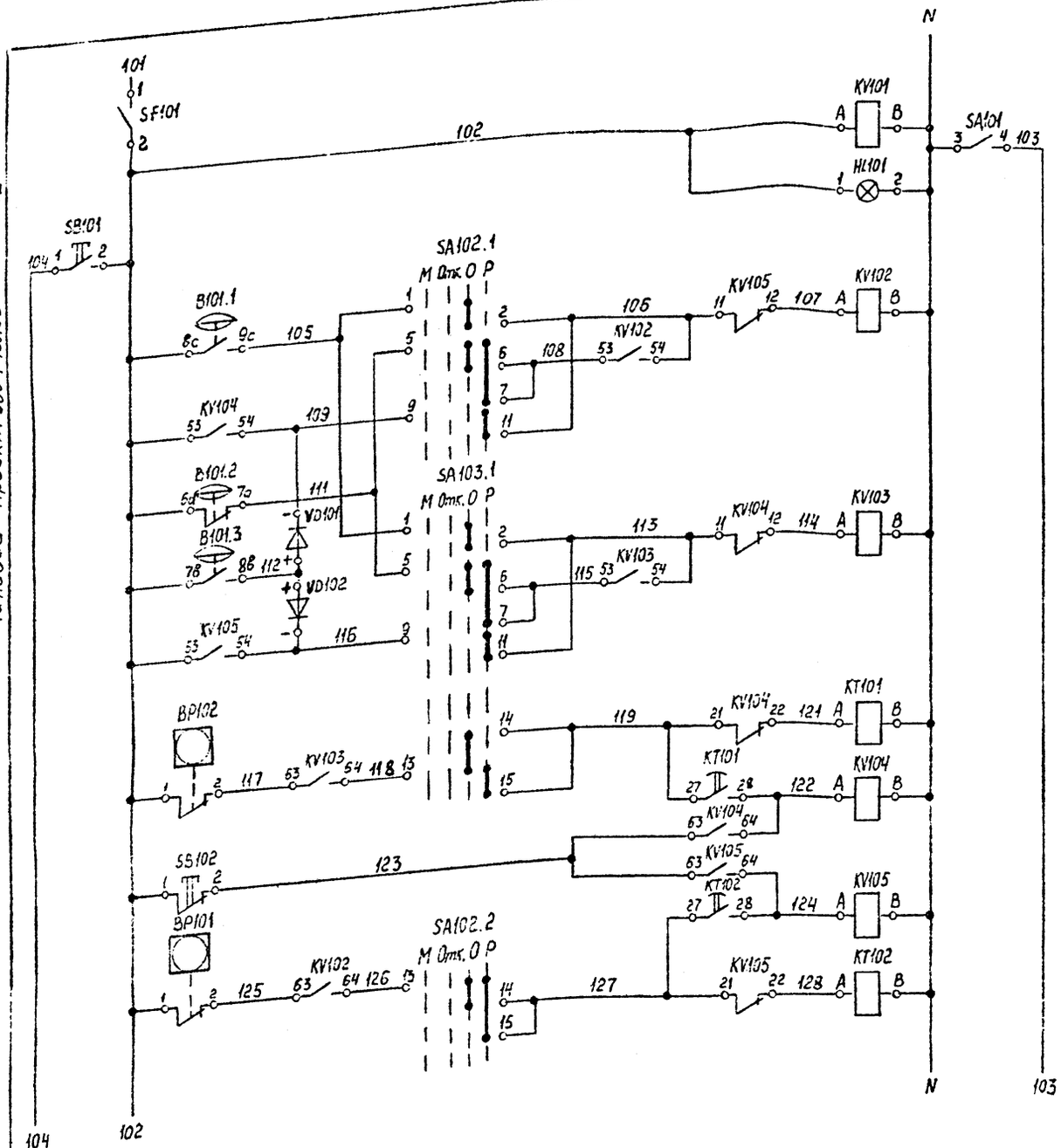

Включение сигнализации	
Наличие напряжения	
Опробование сигнализации	
Насос №1	Запуск в режиме „основной"
	Запуск в режиме „резервный"
Отключение по минимальному уровню	
Запуск по максимальному аварийному уровню	
Насос №2	Запуск в режиме „основной"
	Запуск в режиме „резервный"
	Контроль работы по давлению
Деблокировка	
Насос №1	Контроль работы по давлению

Поз. обозначение	Наименование	Кол.	Примечание
HL101...HL107	Лампа Ц220-10 ГОСТ 5011-83	7	
			HL101 линза зеленая
			HL102, HL103 линза молочная
			HL104...HL107 линза красная
			Арматура сигнальная АС-220
KT101,	Реле времени РВ248 ~220 В	2	
KT102	ТУ 16-523.158-79		
KV101...	Реле промежуточное ПЭ-37-44У3 220 В	7	
KV107	50 Гц ТУ 16-523.662-82		
SA101	Тумблер-переключатель. Тип ТВ1-1	1	
	УСО.360.049 ТУ		
SA102,	Переключатель ПМОФ 45-888888/...Д39	2	
SA103	ТУ 16-526.128-80		
	Выключатель КЕ011У3 „С"		
	ТУ 16-642-015-84		
SB 101	исполн. 4, черный	1	
SB 102	исполн. 5, черный	1	
SF101	Выключатель автоматический перемен	1	
	ного тока А53-МУ3 1,0×1,3		
	ТУ 16-522.110-74		
VD101,	Диод 226Б Ш53.362.002ТУ		
VD102			
	По месту		
B101	Регулятор-сигнализатор уровня ЭРСУ-4	1	
	ТУ 25-02.080.678-79		
BK101	Датчик температурный камерный биметал-	1	
	лический ДТКБ-53. Дифференциал 2°С		
	ТУ 25-02.828-75		
BP101, BP102	Датчик-реле давления ДД-1,6	2	
	ТУ 25-02.1334-73		

1. Контакты манометров BP101, BP102 настроить на размыкание при увеличении давления выше 0,2 МПа (2 кгс/см²)
2. Контакты датчика температуры BK101 настроить на размыкание при увеличении температуры более 5°С

				902-1-129.88-А			
Привязан				ГИП	Лизина		1.10.87
				Зав.отд.	Шагуров		1.10.87
Пров.				Гл.констр.	Резник		1.10.87
Прямен.				Разраб.	Орлова		1.10.87
				Пров.	Ратнер		1.10.87
Инв.№				Н.контр.	Рыбаков		01.10.87

Комплектно-блочная малогабаритная канализационная насосная установка с насосами ЦК 16/6 производительностью 16 м³/ч глубиной подводящего коллектора 3 м

Схема электрическая принципиальная. (Начало)

Стадия	Лист	Листов
РП	2	5

СПКБ Проектнефтегазспецмонтаж

Формат А2

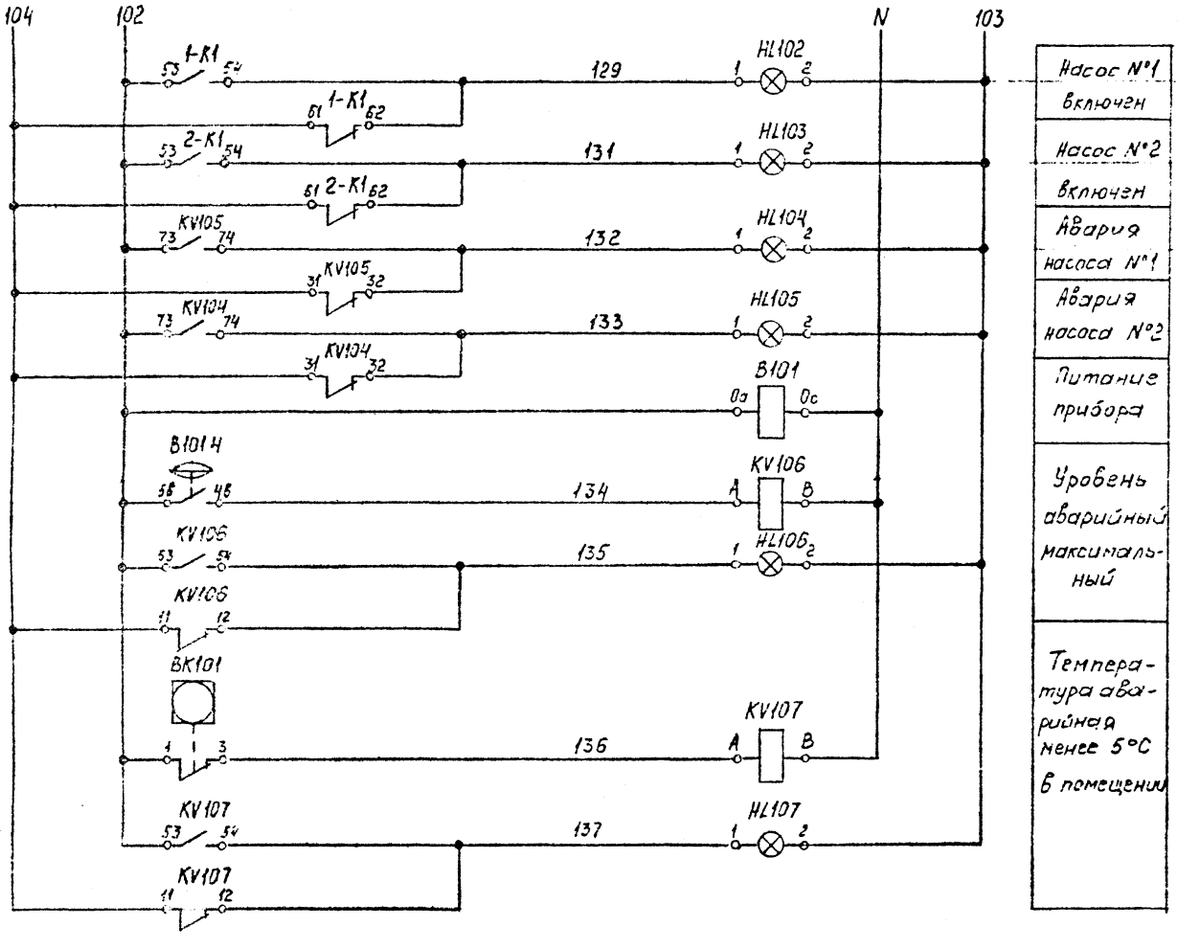

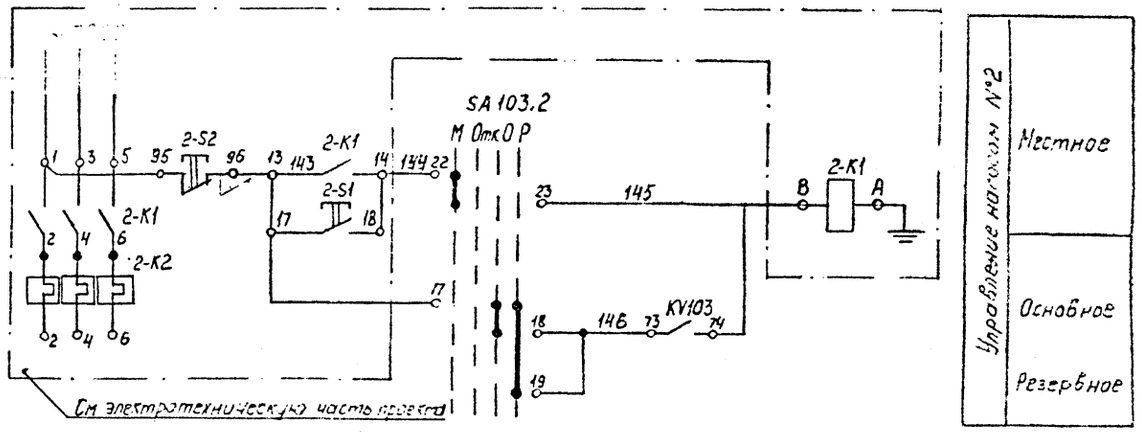

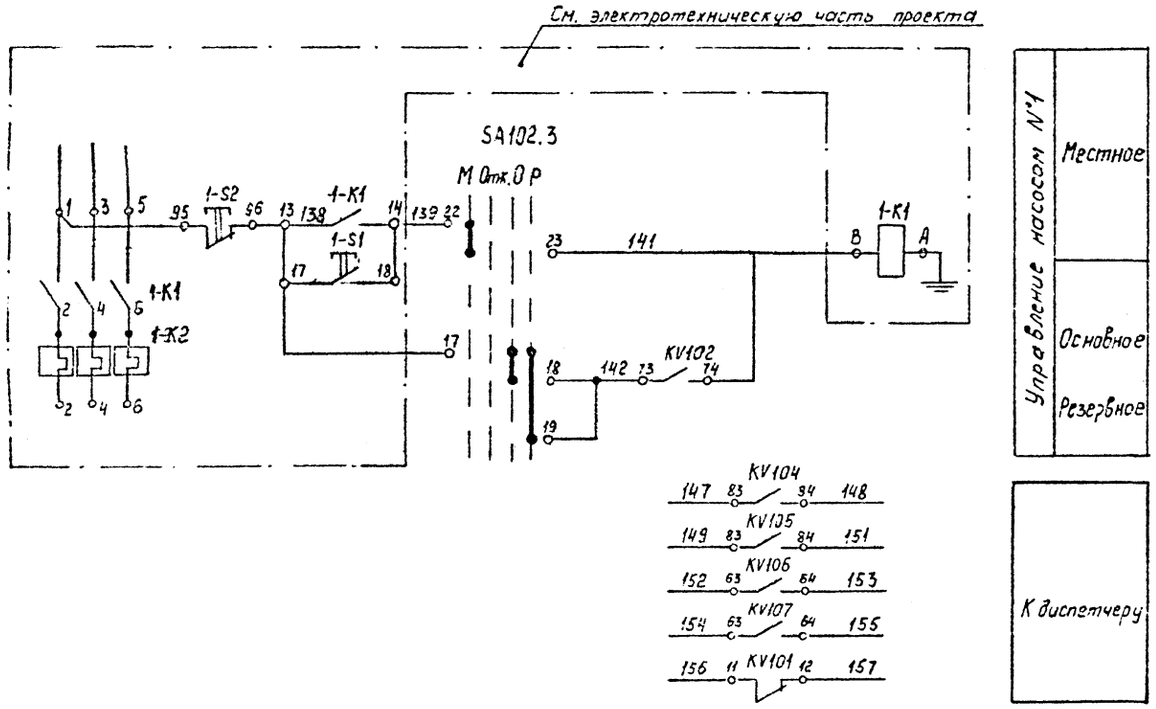

Диаграмма №1
Порядок замыкания контактов переключателя SA102, SA103

ПМОФ 45-888888/...Д39					
Тип контакта	Номер контакта	Положение рукояти: Местное -90°	Отключено -45°	Основной 0	Резерв +45°
8	1-2			X	
	1-3				X
	2-3	X			
	2-4		X		
8	5-6			X	
	5-7				X
	6-7	X			
	6-8		X		
8	9-10			X	
	9-11				X
	10-11	X			
	10-12		X		
8	13-14			X	
	13-15				X
	14-15	X			
	14-16		X		
8	17-18			X	
	17-19				X
	18-19	X			
	18-20		X		
8	21-22			X	
	21-23				X
	22-23	X			
	22-24		X		

Схемы расположения выводов контактов и обмоток реле

Реле промежуточное KV101... KV107

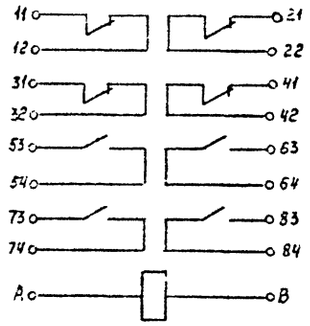

Реле времени KT101, KT102

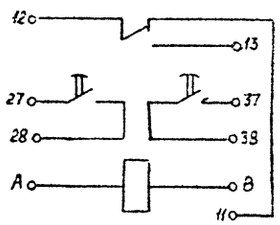

Диаграмма №2
Временная выдержка работы контактов реле KT101, KT102

Обозначение по схеме	Обозначение контактов	Выдержка времени 0 — 10сек
KT101, KT102	27 — 28	

Типовой проект 902-1-129.88 Альбом I

Инв. № подл.	Подп. и дата	Взам. инв. №
21252	11.04.88	

Гип	Лизина		1.10.87	Комплектно-блочная малогабаритная канализационная насосная установка с насосами ЭЦК 16/6 производительностью 16 м3/ч глубиной подводящего коллектора 3 м
Зав. отд.	Шигуров		1.10.87	
Гл. констр.	Резник		1.10.87	
Разраб.	Орлова		1.10.87	Схема электрическая принципиальная (Окончание)
Пров.	Ратнер		1.10.87	
Н. контр.	Рыбаков		1.10.87	

902-1-129.88-А

Стадия	Лист	Листов
РП	3	5

СПКБ Проектнефтегазспецмонтаж

Формат А2

Наименование параметра и место отбора импульса	Электропомещение				Резервуар приемный				
	Управление насосами		Питание системы автоматики	Температура не менее 5 °С	Насос №1	Насос №2	Уровень		
	Пускатели магнитные						Максимальный	Минимальный	Максимальный аварийный
Позиция по 902-1-129.88-А.СОЗ	—	—	—	1	2		3		
Обозначение по 902-1-129.88-АА.1	—	—	—	ВК101	ВР101	ВР102	В101.1	В101.2	В101.3
Обозначение по 902-1-129.88-ЭЗ.1	КМ1	КМ2	QF1	—					

Поз. обозначение	Наименование	Кол.	Примечание
	Кабели ГОСТ 1508-78		
	АКВВГ 4х2.5	4	м
	АКВВГ 10х2,5	5	м
	КВВБ 5х1	20	м

Обозначение	Наименование
	Жила кабеля или проводи, используемая для заземления электрической установки

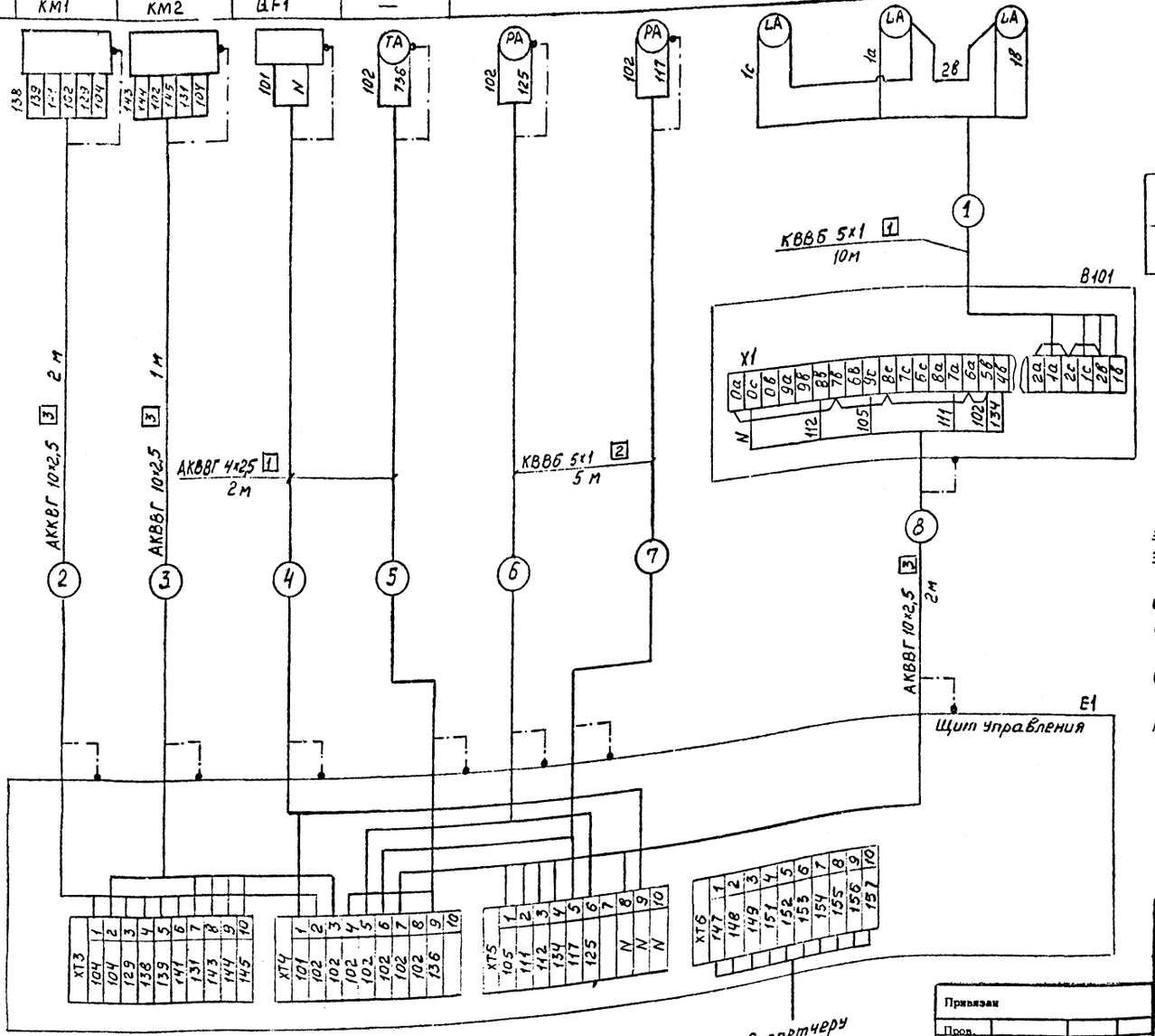

1. Позиционные обозначения даны по 902-1-129.88-А.л 2,3
2. Все металлические, нормально неголоведущие части электрооборудования занулить согласно ПУЭ. В качестве зануления использовать нулевую жилу провода
3. Длины кабелей даны с учетом 6% надбавки на изгибы, повороты и отходы согласно письму Госстроя СССР от 17.12.79 г №89-Д.
4. Кабель №1 развести на три датчика ЭРСУ-4 (ВК101.1... ВК101.3) и тщательно заизолировать.
5. Монтаж магнитных пускателей КМ1, КМ2 проводить по сх. 902-1-129.88-А л.3

				902-1-129.88-А			
ГИП	Лизина		10.87	Схема автоматизации насосной станции с насосами ЭЦВ 10-63-110 производительностью 63 м³/ч с погружным электродвигателем 16 м³/ч глубиной подачи 110 м с коллектора 6 м. Схема соединений внешних проводок	Стадия	Лист	Листов
Зав.отд.	Шигуров		10.87		РП	4	5
Разраб.	Орлова		10.87		СПКБ Проектнефтегазспецмонтаж		
Пров.	Катнер		10.87				
Н.контр.	Лубаков		10.87				

Привязан

Пров.

Примен.

Инв.№

Инв.№ подл. | Подп. и дата | Взам. инв.№

Типовой проект 902-1-129.88 Альбом I

Формат А2.

Типовой проект 902-1-129.88 Альбом I

План на отм. 0.000
М1:20

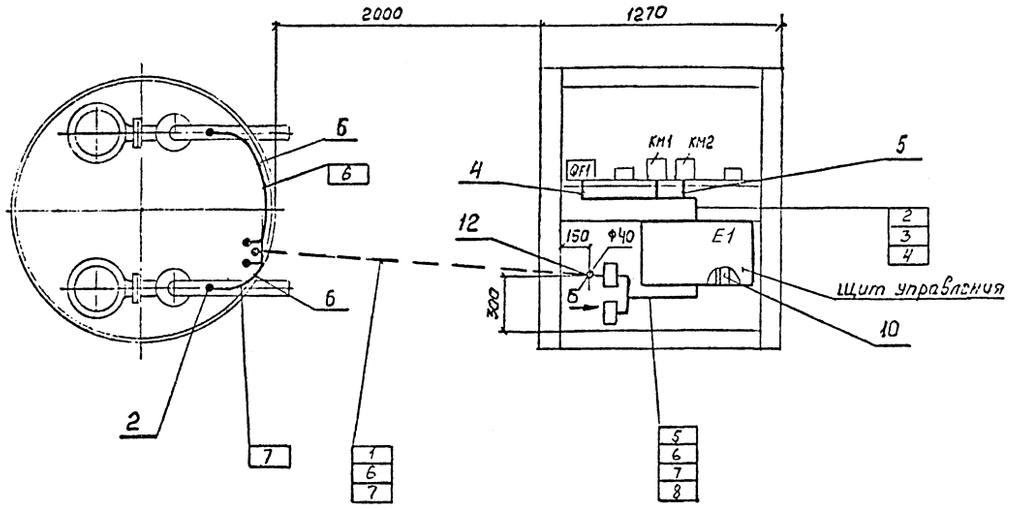

Вид Б повернуто
М1:10

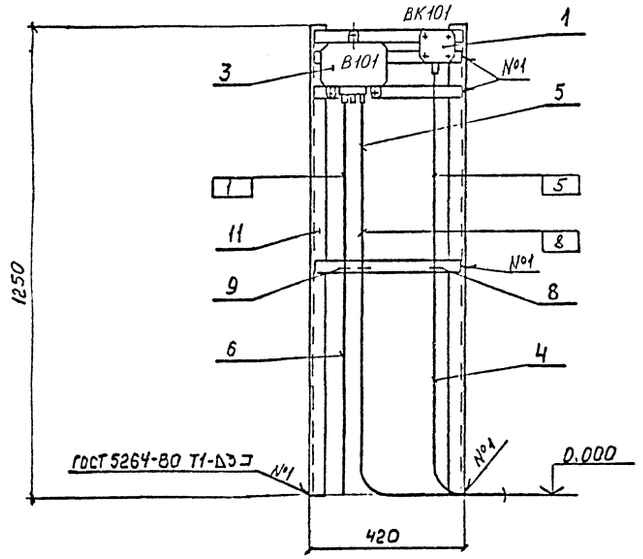

Обозначение	Наименование
•	Первичный измерительный прибор, датчик встроенный в технологическое оборудование

1. Позиции приборов даны по 902-1-129.88-А.С01.

2. Нумерация трубных и электрических проводок соответствует 902-1-129.88-А. л.4

3. Все металлические, нормально нетоковедущие части электрооборудования занулить согласно ПУЭ. В качестве зануления использовать нулевую жилу провода.

4. Проход электрических проводок в защитных трубах через ограждающие конструкции осуществить согласно „Инструкции по проектированию и монтажу проходов трубных и электрических проводок приборов и средств автоматизации через стены и перекрытия зданий и сооружений" ВСН2-98-77 Мингазтегазстрой

5. Монтаж приборов и средств автоматизации выполнить в соответствии с указаниями СНиП 3.05.07-85

6. Кабели №№1,6,7 от приемного резервуара до блок-контейнера прокладывается в траншее.

				902-1-129.88-А			
Гип	Лизина		1.10.87	Комплектно-блочная малогабаритная канализационная насосная установка с насосами ЭЦК 16/6 производительностью 16 м³/ч глубиной подводящего коллектора 3 м	Стадия	Лист	Листов
Зав.отд.	Шигуров		1.10.87		РП	5	5
Гл.инстр.пр	Резник		1.10.87				
Разраб.	Орлова		1.10.87				
Пров.	Ратнер		1.10.87	Схема расположения средств автоматизации и проводок	СПКБ Проектнефтегазспецмонтаж		
Н.контр	Рыбаков		1.10.87				

Привязан
Пров.
Примен.
Инв.№

Альбом I

Типовой проект 902-1-129.88

Спецификация сооружений

Поз.	НАИМЕНОВАНИЕ	Примечание
1	Резервуар	
2	Блок-контейнер КИПиА.	

Ведомость спецификаций

Лист	НАИМЕНОВАНИЕ	Примечание
3	Спецификация элементов к схеме установок пригрузов III Варианта	
4	Спецификация элементов сборных конструкций	

Ведомость чертежей основного комплекта марки АС

Лист	НАИМЕНОВАНИЕ	Примечание
1	Общие данные	
2	Варианты нагрузок на МКНУ.	
	Варианты I, II, III	
3	Схемы установок пригрузов для МКНУ.	
	Варианты I, II, III. Разрезы 1-1, 2-2.	
4	Пригрузы П1, П2. Разрезы 3-3, 4-4.	
5	Задание на фундаменты. под блок-контейнер КИПиА	

Ведомость прилагаемых документов

Обозначение	НАИМЕНОВАНИЕ	Примечание
	Прилагаемые документы	
АС ВМ	Ведомость потребности в материалах	

Схема расположения сооружений

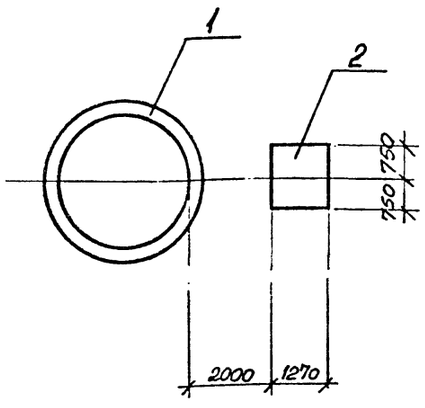

4. Проект предусматривает использование МКНУ при различных уровнях грунтовых вод.

2. При наличии значительных выталкивающих сил, действующих на приемный резервуар установки, конструкция последнего загружается бетонными пригрузами. Если выталкивающие силы невелики, то конструкция МКНУ пригружается уплотненным грунтом.

3. При монтаже бетонных конструкций в зимнее время стыкуемые поверхности должны быть защищены от снега и наледи. Заделку стыков растворов проводить с противоморозными добавками.

Согласовано

Инв. № подл. | Подп. и дата | Взам. инв. №

Типовой проект разработан в соответствии с действующими нормами и правилами, и предусматривает мероприятия обеспечивающие взрывобезопасность взрывопожаробезопасность и пожаробезопасность при эксплуатации здания.

Главный инженер проекта Лизина А.В.

ГИП	Лизина		
Зав.отд.	Кацман		
Разраб.	Лазорева		
Пров.	Кудрина		
Н.контр.	Кашень		

Привязан

902-1-129.88-АС

Комплектно-блочная насосная для подземной установки с насосом 3Ф6К, производительностью 20м³/ч и глубиной погружения 5,0м

Стадия	Лист	Листов
РЧ	1	5

Общие данные

СПКБ Проектнефтегазспецмонтаж

Формат А2

Альбом 1

Типовой проект 902-1-129.88

ВАРИАНТ I

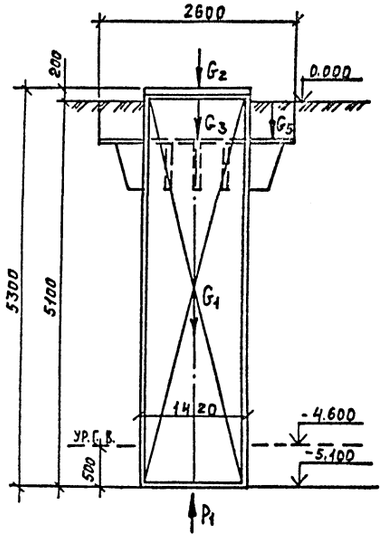

ВАРИАНТ III

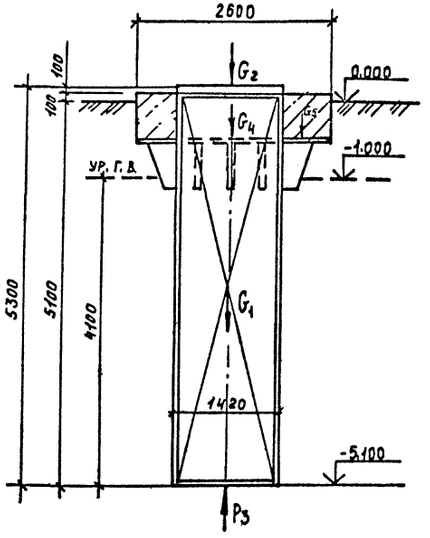

ТАБЛИЦА НАГРУЗОК

ВИД НАГРУЗКИ	ПОСТОЯННАЯ НАГРУЗКА			ВРЕМЕННАЯ НАГРУЗКА												ОТ ВЕТРА НА ТОРЕЦ СООРУЖЕНИЯ В ПРОДОЛЬНОМ НАПРАВЛЕНИИ		
				ДЛИТЕЛЬНАЯ ПОЛЕЗНАЯ			КРАТКОВРЕМЕННАЯ											
							СНЕГОВАЯ			КРАНОВАЯ			ОТ ГРУНТ. ВОД.					
	норм.	п	расч.	норм	п	расч.	норм.	п	расч.	норм	п	расч.	норм.	п	расч.	норм	п	расч.
G_1 /вес конструкции мкну/	2.52	0,9	2.29															
G_2 /нагрузки на люки/	0,1	0,9	0,09															
G_3 /нагрузка от грунта/	3,12	0,9	2,8															
G_4 /пригруз/	5.78	0,9	5,2															
G_5 /вентиляционная труба/	0,9	0,9	0,81															
G_6 /нагрузка от крана/										0.5	1.2	0.6						
P_1 /выталкивающая сила/													0,8	"	0,9			
P_2 /выталкивающая сила/													4,48	"	5.0			
P_3 /выталкивающая сила/													6.55	"	7,3			
q_1 /нагрузка от грунта/				4.59	1.2	5.5												
q_2 /нагрузка от воды/													0,5	1.2	0,6			
q_3 /нагрузка от воды/													2,8	1,2	3,36			
q_4 /нагрузка от воды/													4,1	1,2	4.92			

ВАРИАНТ II

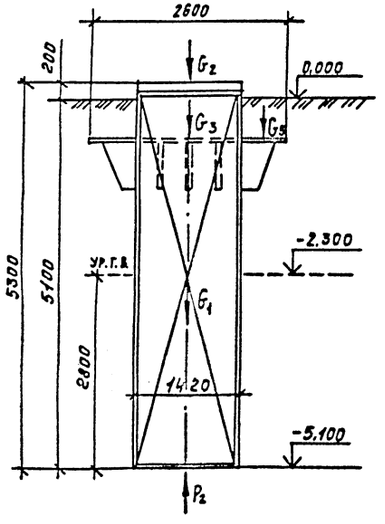

РАСЧЕТНАЯ СХЕМА ВАРИАНТ I

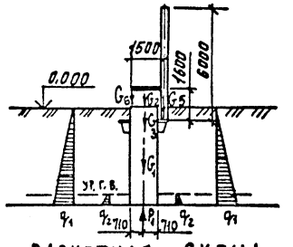

РАСЧЕТНАЯ СХЕМА ВАРИАНТ II

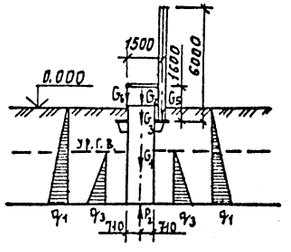

РАСЧЕТНАЯ СХЕМА ВАРИАНТ III

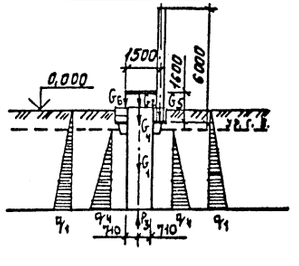

1. "Согласно СНиП 2.09.03-85, сооружение промышленных предприятий" коэффициент устойчивости принят равным 1,1.

2. Вес пригрузов дан с учетом обетонирования вентиляционной трубы.

Привязан							
Проверил							
Применил							
Инв. №							

ГИП	Лизина	[signature]	8.09.87
Зав. отд.	Кацман	[signature]	25.11.87
Пров.	Кудрина	[signature]	25.11.87
Разраб.	Осокин	[signature]	25.11.87
Н. контр.	Ляшенко	[signature]	8.09.87

902-1-129.88-АС

Комплектно-блочная малогабаритная канализационная насосная установка с насосом ЭЦК 16/6 производительностью 20 м³/ч глубиной подводящего коллектора 3 м

Варианты нагрузок на МКНУ
Варианты I, II, III

Стадия	Лист	Листов
РП	2	

СПКБ
Проектнефтегазспецмонтаж

Формат А2

Инв. № подл.	Подп. и дата	Взам. инв. №
21252	11.09.88	

Альбом 1

Типовой проект 902-1-129.88

СХЕМЫ УСТАНОВОК ПРИГРУЗОВ ДЛЯ МКНУ

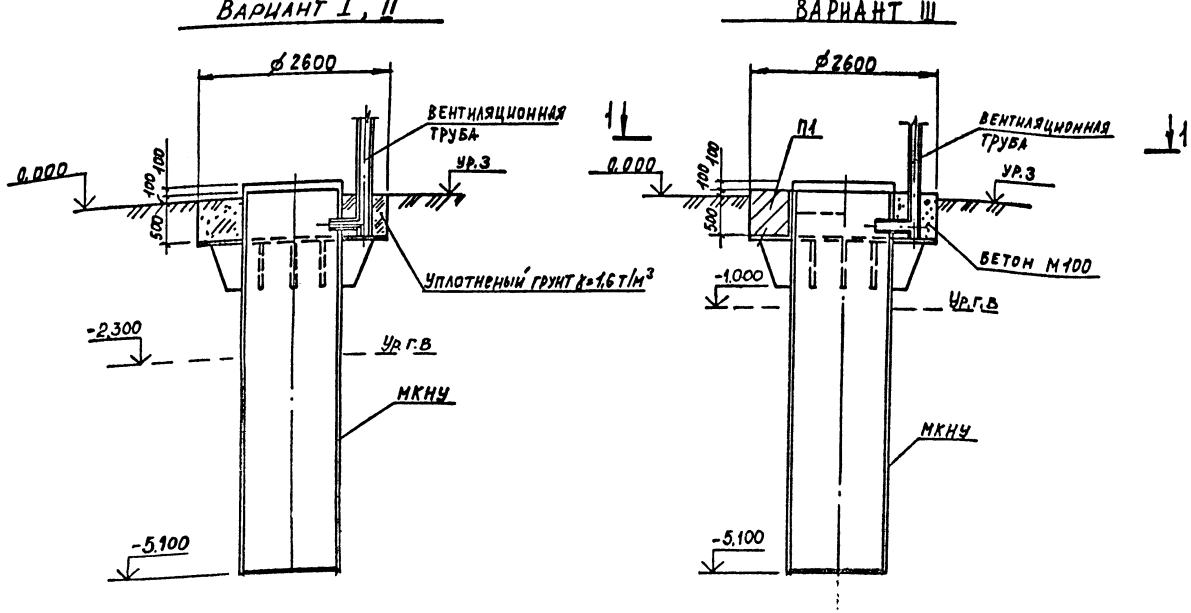
ВАРИАНТ I, II
ВАРИАНТ III

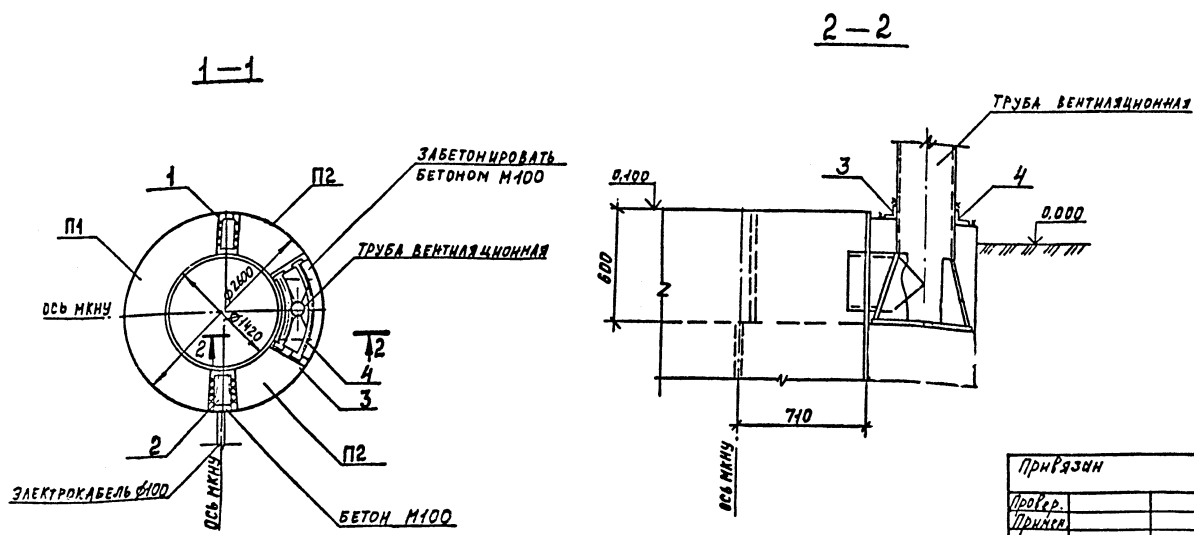
1—1
2—2

Спецификация к схеме установок пригрузов для МКНУ

Марка поз.	Обозначение	Наименование	Кол.	Масса	Примеч.
		III вариант			
П1	л.4	Пригруз П1	1	2,24т	
П2	л.4	Пригруз П2	2	0,74т	
		Детали			
1		-100x8 ГОСТ 19903-74	1	1,7кг	
		L = 270 мм			
2		-180x8 ГОСТ 19903-74	1	2,9кг	
		L = 270 мм			
3		L100x63x8 ГОСТ 8510-86	1	9,1кг	
		L = 1000 мм			
4		L100x63x8 ГОСТ 8510-86	1	13,6кг	
		L = 1650 мм			
		Материал на			
		III вариант			
		Бетон марки В15	0,25		м³

Ведомость деталей

Поз.	Эскиз
3	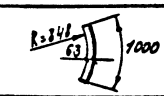
4	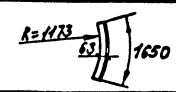

1. Для вариантов I и II принят в качестве пригрузов уплотненный грунт с объемным весом равным 1,6т/м³
2. Разрез 4-4 смотри лист 6.
3. Детали поз. 1,2,3,4 крепить монтажным швом.
4. Сварку производить по ГОСТ 5264-80.
5. Электрод Э-42 по ГОСТ 9467-75.

Привязан				902-1-129.88-АС	
	ГИП	Лизина		Комплектно-блочная малогабаритная канализационная насосная установка с насосом ЭЦК16/6 производительностью 6м³ с глубиной подводящего коллектора 3 м.	Стадия: РП; Лист: 3; Листов:
Провер.	Зав. отд.	Кацман			
Примен.	Пров.	Кудрина		Схемы установок пригрузов для МКНУ.	СПКБ
	Разраб.	Осокин		Варианты I, II, III Разрезы 1-1; 2-2	Проектнефтегазспецмонтаж
Инв. №	Н. контр.	Ляшенко			

Формат А2

Альбом I

Типовой проект 902-1-129.88

ПРИГРУЗ П1

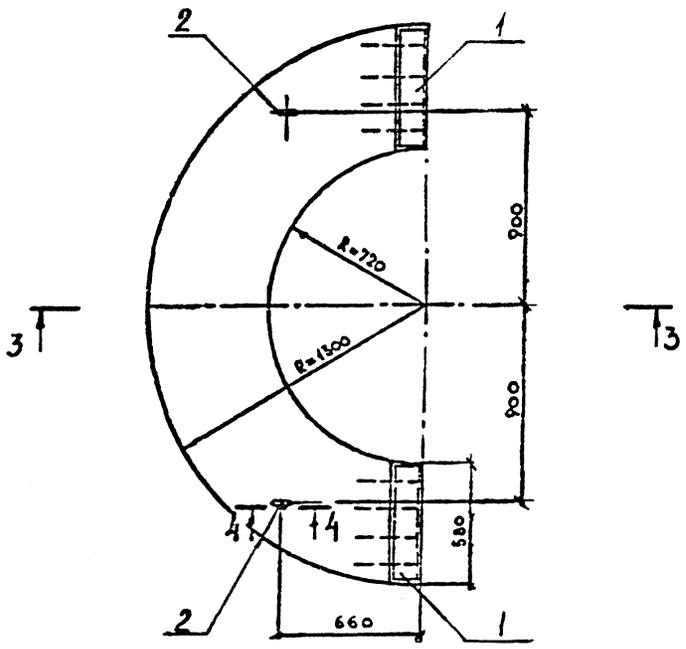

ПРИГРУЗ П2

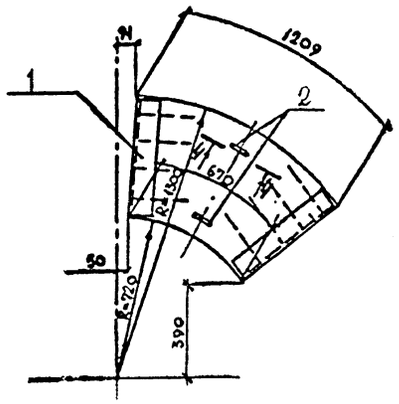

3-3

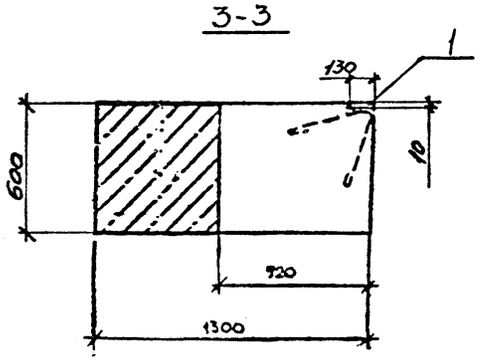

МН-1

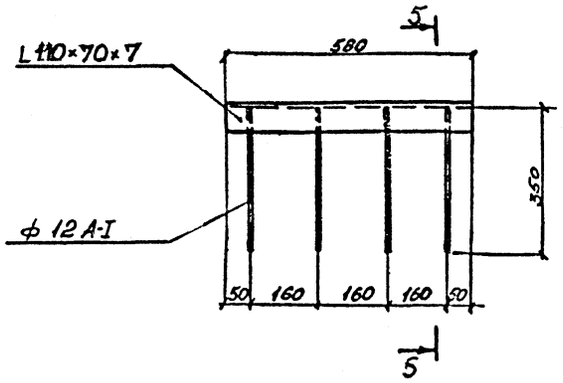

МН-2

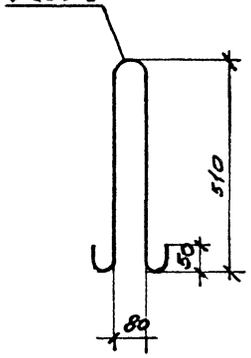

5-5

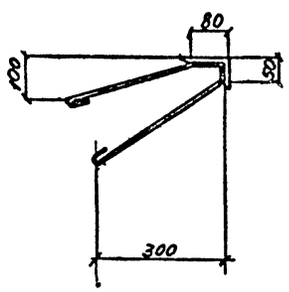

4-4

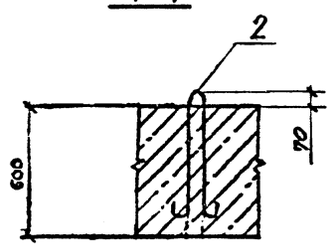

Спецификация на пригрузов П1 и П2

Формат	Зона	Поз.	Обозначение	Наименование	Кол. П1	Кол. П2	Примечание
				Сборочные единицы			
А2		1		Изделие закладное			
				МН-1	2	2	9,3 кг
А2		2		изделие закладное			
				МН-2	2	2	3,0 кг
				Материалы			
				Бетон марки В20	1,1	0,3	м³

Ведомость расхода стали на один элемент, кг

Марка элемента	Изделия закладные								Общий расход
	Арматура класса А-I ГОСТ 5781-82				Прокат марки ВСт3кп2 ГОСТ 8510-86			Всего	
	12	18		Итого	L110×70×7		Итого		
П1	7,2	6,0		13,2	11,4		11,4	11,4	24,6
П2	7,2	6,0		13,2	11,4		11,4	11,4	24,6

Привязан			
Пров.			
Примен.			
Инв.№			

ГИП	Лизина		8.09.87
Зав.отд	Кацман		25.08.87
Разраб	Лазарева		25.08.87
Пров	Кудрина		25.08.87
Н.контр	Ляшенко		10.09.87

902-1-129.88-АС

Комплектно-блочная малогабаритная канализационная насосная установка с насосом 9ЦК16/6 производительностью 20м³/ч глубиной подводящего коллектора 3 м

Стадия	Лист	Листов
РЧ	4	

Пригрузы П1, П2
Разрезы 3-3, 4-4.
МН-1, МН-2

СПКБ
Проектнефтегазспецмонтаж

Инв. № подл. 91158 | Подп. и дата 11.09.88 | Взам. инв. №

формат А2

Альбом I

Типовой проект 902-1-129.88

Схема фундаментов

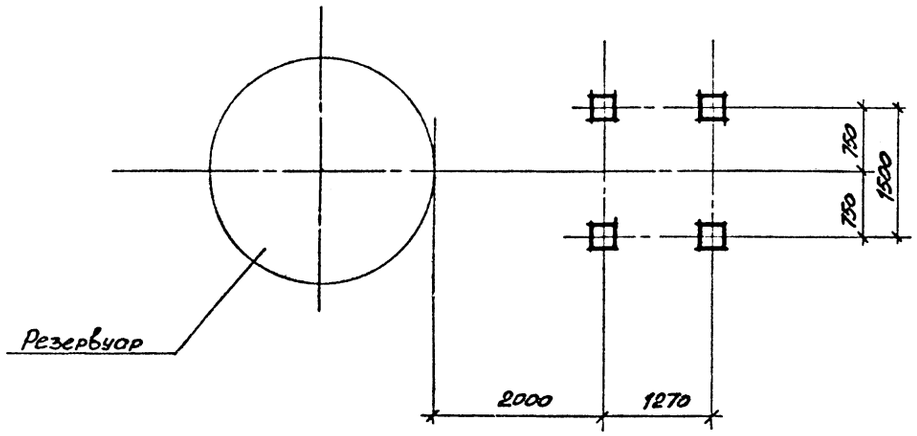

Схема нагрузок на фундаменты

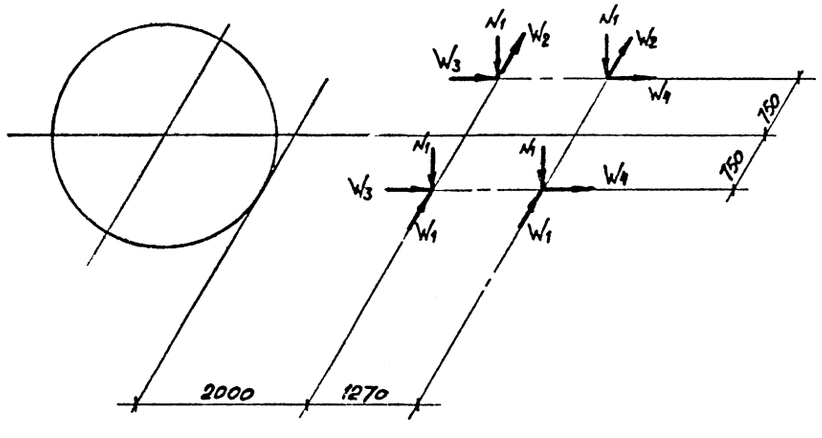

НАГРУЗКИ НА ФУНДАМЕНТЫ, т

Вид нагрузки	Постоянная нагрузка			Временная нагрузка									От ветра на торец здания в продольном направлении		
				Длительная нагрузка			Кратковременная								
							Снеговая			Ветровая					
	Норм.	п	Расч.	Норм.	п	Расч.	Норм.	п	Расч.	Норм.	п	Расч.	Норм.	п	Расч.
N_1	0,15	1,05		0,09	1,05	0,10	0,1	1,6	0,16						
W_1										0,05	1,2	0,06			
W_2										0,03		0,036			
W_3													0,053	1,2	0,064
W_4													0,04		0,048

1. Согласно СНиП 2.01.07.-85 приняты следующие нормативные нагрузки:
   снеговая (V район) - 200 кгс/м² (2,00 кПа);
   ветровая (IV район) - 48 кгс/м² (0,48 кПа).
2. Нагрузки приняты на уровне верха фундаментов.
3. Технологические нагрузки приняты от существующего оборудования.
4. На данной схеме нагрузки от ветра W даны при действии ветра в продольном и поперечном направлениях одновременно. При расчете фундаментов ветровые нагрузки W принимать дифференцированно.

Инв. № подл.	Подп. и дата	Взам. инв. №
212591	11.04.88	

Привязан			
Пров.			
Примен.			
Инв. №			

ГИП	Лизина		8.09.87
Зав. отд.	Кацман		25.08.87
Разраб.	Баранова		25.08.87
Пров.	Кудрина		25.08.87
Н. контр.	Ляшенко		8.09.87

902-1-129.88-АС

Комплектно-блочная малогабаритная канализационная насосная установка с насосом ЭЦК 16/6 производительностью 20 м³/ч глубиной подводящего коллектора 3м

Стадия	Лист	Листов
Р4	5	

Задание на фундаменты под блок-контейнер КИП и П

СПКБ Проектнефтегазспецмонтаж

формат А2

Альбом I

Типовой проект 902-1-129.88

Ведомость рабочих чертежей основного комплекта марки ОВ

Лист	Наименование	Примечание
1	Блок-контейнер КИП и А и Э. Общие данные	
2	Блок-контейнер КИП и А и Э. План на отм. 0.000.	
	Разрез 1-1. Схема системы отопления	

Ведомость прилагаемых документов

Обозначение	Наименование	Примечание
902-1-129.88-ОВ.СО	Блок-контейнер КИП и А и Э.	Альбом III
	Спецификация оборудования	
	систем отопления и	
	вентиляции	
902-1-129.88-ОВ.ВМ	Блок-контейнер КИП и А и Э.	Альбом IV
	Ведомость потребности	
	в материалах систем	
	отопления и вентиляции	

Общие указания

1. Типовой проект комплектно-блочной малогабаритной канализационной насосной установки выполнен по плану типового проектирования СПКБ „Проектнефтегазспецмонтаж" на 1987г. и в соответствии со строительными нормами и правилами:

СН и П 2.04.05-86 „Отопление, вентиляция и кондиционирование";

ВНТП-3-85 „Нормы технологического проектирования объектов сбора, транспорта, подготовки нефти, газа и воды нефтяных месторождений".

2. Расчетные параметры наружного воздуха для холодного периода приняты минус 30; минус 40; минус 50 °С.

3. Расчетная температура внутри помещения принята 10 °С.

4. Теплоноситель — горячая вода с параметрами 95-70 °С или перегретая вода 150-70 °С.

5. Система отопления двухтрубная с верхней разводкой.

6. В качестве нагревательных приборов приняты конвекторы типа „Универсал-20".

7. Вентиляция - приточно-вытяжная с естественным побуждением. Вытяжка осуществляется через зонт, приток — неорганизованный за счет инфильтрации.

8. Воздуховод, трубопроводы и нагревательные приборы по грунтовке ГФ-021 ГОСТ 25129-82 окрасить лаком ХВ-784 ГОСТ 7313-75 за два раза.

9. Монтаж, наладку и приемку систем отопления и вентиляции производить в соответствии со СНиП 3.05.01-85 „Внутренние санитарно-технические системы".

10. Конструкторская документация на изготовление „Блок-контейнера КИП и А и Э" 1877-12.1.03/04.00.000 высылается централизовано СПКБ „Проектнефтегазспецмонтаж" заинтересованным организациям.

План - схема

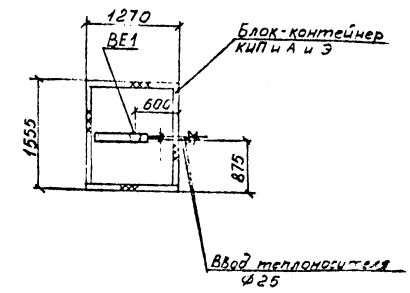

ОСНОВНЫЕ ПОКАЗАТЕЛИ ПО ЧЕРТЕЖАМ ОТОПЛЕНИЯ И ВЕНТИЛЯЦИИ

Наименование здания (сооружения), помещения	Объем, м3	Периоды года при $t_н$, °С	Расход тепла, Вт(ккал/ч)				Расход холода, Вт (ккал/ч)	Установлен. мощн. эл. двигат., кВт
			На отопление	На вентиляцию	На горячее водоснабжение	Общий		
Блок-контейнер КИП и А и Э	1,8	минус 30	660(568)	—	—	660(568)	—	—
		минус 40	825(711)	—	—	825(711)	—	—
		минус 50	990(853)	—	—	990(853)	—	—

Типовой проект разработан в соответствии с действующими нормами и правилами и предусматривает мероприятия, обеспечивающие взрывную, взрывопожарную и пожарную безопасность при эксплуатации сооружения.

Гл. инженер проекта /Лизина А.В./

Инв. № подл.	Подп. и дата	Взам. инв. №
11.04.88	11.04.88	

ГИП				Привязан
Зав.отд.				
Примен.				
Пров.				
Инв.№				
				902-1-129.88-ОВ
ГИП	Лизина		28.08.87	
Зав.отд.	Курцер		25.08.87	Комплектно-блочная малогабаритная канализационная насосная установка с насосами ЗЦК 46/6 производительностью 20 м3/ч глубиной подводящего коллектора 3 м
Разраб.	Синицына		19.08.87	
Пров.	Арефьев		28.08.87	
Н.контр.	Ляшенко		28.08.87	Блок-контейнер КИП и А и Э. Общие данные

Стадия	Лист	Листов
РП	1	2

СПКБ Проектнефтегазспецмонтаж

Формат А2

Альбом I

Типовой проект 902-1-129.88

Разрез 1-1

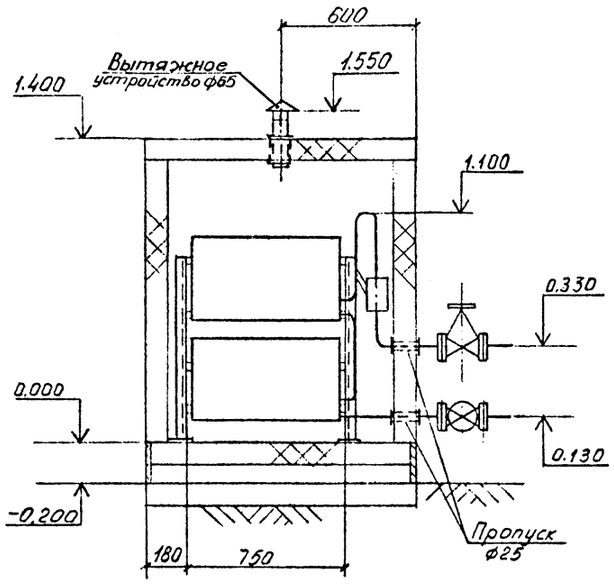

Система отопления

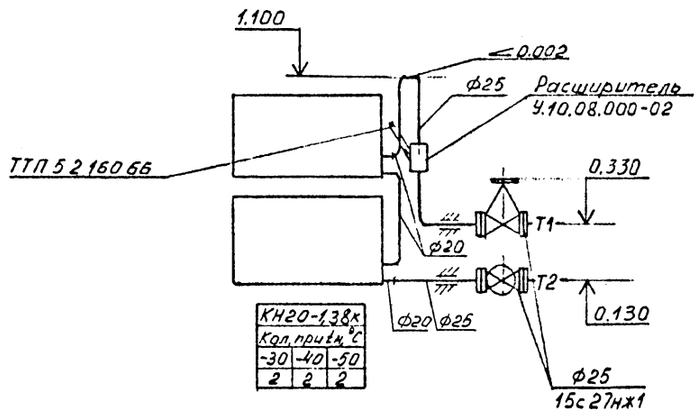

КН20-1,38к		
Кол. прит. °С		
-30	-40	-50
2	2	2

План на отм. 0.000

КН20-1,38к		
Кол. прит. °С		
-30	-40	-50
2	2	2

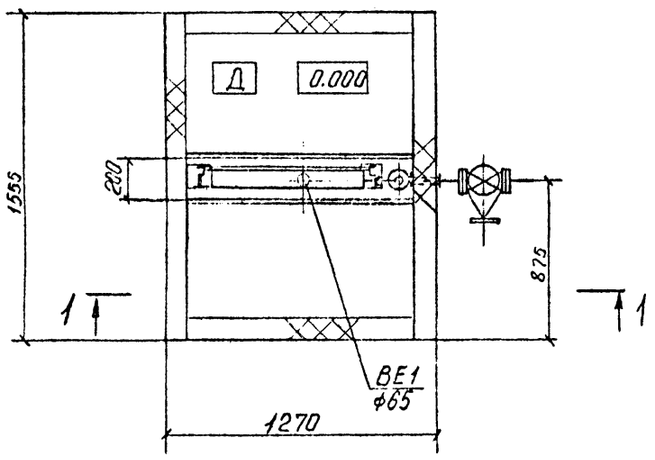

Согласовано:			
Отдел №9		Резник	24.08.87
Отдел №3	Кэтова		24.08.87

Инв. № подл.	Подп. и дата	Взам. инв. №
2126.21	11.04.88	

				902-1-129.88-ОВ
ГИП	Лизина		28.08.87	
Зав. отд.	Курцер		25.08.87	Комплектно-блочная малогабаритная канализационная насосная установка с насосами ЭЦК16/6 производительностью 20м³/ч глубиной подводящего коллектора 3 м
Гл. контр. пр.	Арефьев		29.08.87	
Разраб.	Комина		24.08.87	
Пров.	Синицына		24.08.87	Блок-контейнер КИПиА и Э. План на отм. 0.000. Разрез 1-1. Схема системы отопления
Н. контр.	Ляшенко		28.08.87	

Стадия	Лист	Листов
РП	2	

СПКБ Проектнефтегазспецмонтаж

Привязан

Пров.

Примен.

Инв. №

формат А2

Типовой проект 902-1-129.88

Альбом I

Ведомость прилагаемых документов

Обозначение	НАИМЕНОВАНИЕ	Примечание
902-1-129.88-ЭМСО	Спецификация оборудования	

Ведомость рабочих чертежей основного комплекта марки ЭМ

Лист	НАИМЕНОВАНИЕ	Примечание
1	Общие данные Схема электрическая принципиальная	
2	План расположения. Кабельно трубный журнал. Вид А	

Поз. обозначение	Наименование	Кол.	Примечание
КМ1, КМ2	Пускатель ПМЛ-122002А 380 В ТУ 16-644.001-83 Приставка контактная ПКЛ-2204; ТУ16-523.554-78 Реле электротепловое токовое РТЛ-1007 ТУ 16-523.549-82	2	
QF1	Выключатель АП50Б-2М3ТНУ3 IP20 10×100 ТУ 16-522.139-78	1	
QF2	Выключатель АП50Б-3МТУ3 IP20 25×10 ТУ 16-522.139-78	1	
SB1	Переключатель пакетный ПП3-10/12У3 IP56 ТУ 16-642.051-86	1	
TV1	Ящик ЯТП 0,25-21У3 ТУ36-631-76	1	
XS1	Розетка РШ30-о-п-25/380У4; ТУ16-526372-80	1	
XP1	Вилка ВШ30-о-п-25/380У4 ТУ 16-526372-80	1	
XT1	Коробка КОР-75 ТУ36-УССР667-75	1	

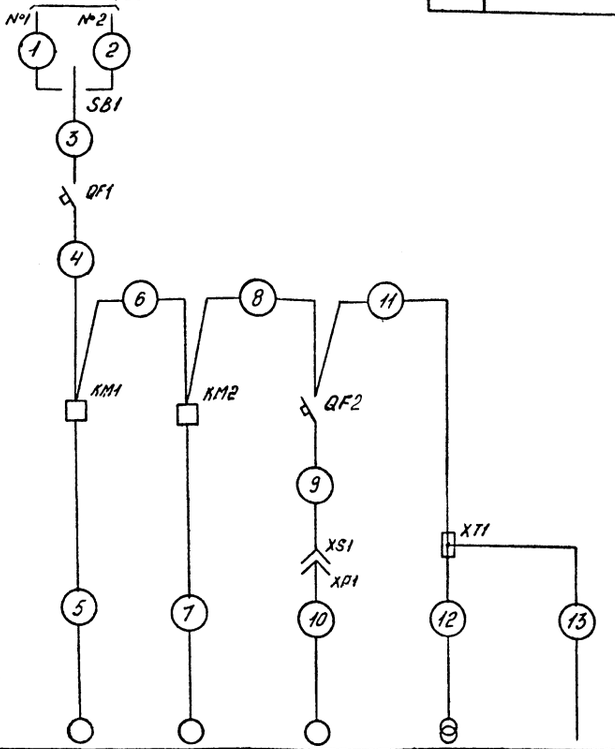

Данные питающей сети	
Шинопровод, распределительный пункт	Аппарат на вводе: тип; Iном, А; расцепитель, А
	Обозначение, тип, напряжение Руст, кВт Iрасч, А
Аппарат отходящей линии	Тип; Iном, А; расцепитель или плавкая вставка, А
Марка и сечение проводника	Обозначение участка сети; длина, м Обозначение трубы на плане по стандарту; длина, м
Пусковой аппарат	Обозначение; тип; Iном, А; Расцепитель; установка теплового реле, А
Марка и сечение проводника	Обозначение участка сети; длина, м Обозначение трубы на плане по стандарту; длина, м

Электроприемник						
Условное изображение						
Номер по плану		М1	М2	М3	TV1	–
Тип		–	–	4АА56А4	ЯТП 0,25-21У3	–
Рном, кВт		1,5	1,5	0,12	0,25	–
Ток, А	Iном	3,18	3,18	–	1,1	–
	Iпуск			–	–	–
Наименование механизма		Насос канализационный погружной марки (рабочий)	Насос канализационный погружной марки (резерв)	Вентилятор	Освещение ремонтное	Автоматизация
Обозначение чертежа принципиальной схемы		–				

Рабочие чертежи основного комплекта марки ЭМ выполнены в соответствии с действующими строительными нормами и правилами и предусматривает технические решения, обеспечивающие безопасность при соблюдении установленных правил безопасности эксплуатации здания

Главный инженер проекта Лизина А.В.

1. Подвод питания к насосам электрическим выполнить кабелем марки КГ. ГОСТ 13497-77, проложенным между пускателями магнитными и резервуаром. Подвод питания к пускателям магнитным и выключателям автоматическим выполнить кабелем марки АВВГ 4×2,5.

2. Монтаж сети ремонтного освещения выполнить кабелем марки АВВГ 2×2,5. ГОСТ 16442-80

3. Части установок, нормально не находящиеся под напряжением, занулить. Для зануления использовать нулевую жилу кабеля и металлоконструкции установки.

4. Монтаж электроустановок выполнить согласно ПУЭ изд. 1985г, разделы 1, 2, 5, 6

5. План расположения читать совместно со спецификацией оборудования 902-1-129.88 — ЭМСО.

6. Напряжение питающей сети 380/220 В, 50 Гц, сети ремонтного освещения 12 В, 50 Гц.

ГИП	Лизина		7.12.87	Комплектно-блочная малогабаритная канализационная насосная установка с насосами ЭЦК 16/6	Стадия: РП; Лист: 1; Листов: 2
Завотд.	Васильев		21.08.87		
Разраб.	Котова		20.08.87	Общие данные Схема электрическая принципиальная.	СПКБ Проектнефтегазспецмонтаж
Пров.	Дронова		20.08.87		
Н. контр.	Рыбаков		07.12.87		

Инв. № подл. 8125.81 | Подп. и дата 11.04.88 | Взам. инв. №

Формат А2

Альбом I

Типовой проект 902-1-129.88

План расположения
М 1:20

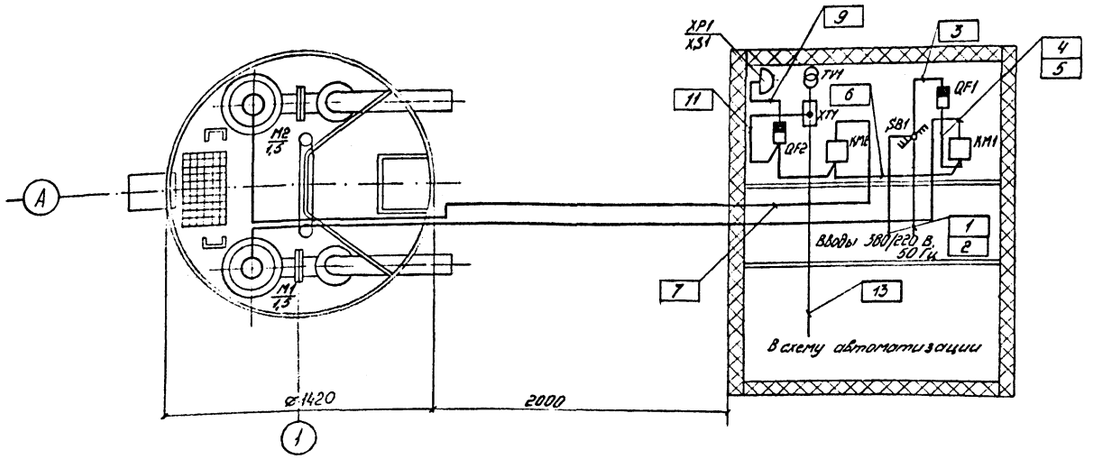

Вид А

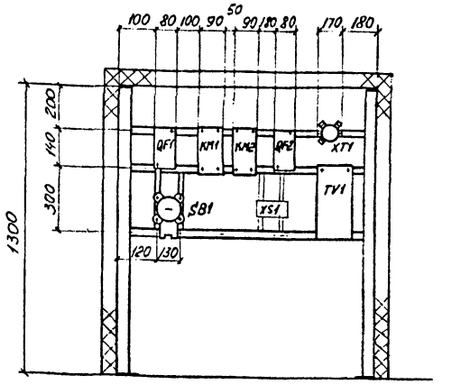

1.* Марку провода и сечение жил определяет генпроектировщик при привязке проекта.

2. Вентилятор М3 и кабель 10 условно не показаны на плане расположения электрооборудования.

3. Розетка XS1 предназначена для подключения вентилятора М3, хранящегося на складе, с помощью вилки XP1 и кабеля 10

Кабельнотрубный журнал

Обозначение кабеля, провода	Трасса: Начало	Трасса: Конец	Проход через трубу: Обозначение	Проход через трубу: Диаметр по стандарту, мм	Проход через трубу: Длина, м	Проход через протяжной ящик №	Кабель, провод по проекту: Марка	Кабель, провод по проекту: Количество, число и сечение жил	Кабель, провод по проекту: Длина, м	Кабель, провод проложен: Марка	Кабель, провод проложен: Количество, число и сечение жил	Кабель, провод проложен: Длина, м
1	Ввод 380/220 В, 50 Гц	SB1	-	-	-	-	*	-	-	-	-	-
2	Ввод 380/220 В, 50 Гц	SB1	-	-	-	-	*	-	-	-	-	-
3	SB1	QF 1	-	-	-	-	АВВГ	4х2,5	0,5	-	-	-
4	QF1	KM1	-	-	-	-	АВВГ	4х2,5	0,5	-	-	-
5	KM1	M1	-	-	-	-	КГ	3х2,5+1х1,5	5,0	-	-	-
6	KM1	KM2	-	-	-	-	АВВГ	4х2,5	0,5	-	-	-
7	KM2	M2	-	-	-	-	КГ	3х2,5+1х1,5	5,0	-	-	-
8	KM2	QF2	-	-	-	-	АВВГ	4х2,5	0,5	-	-	-
9	QF2	XS1	-	-	-	-	АВВГ	4х2,5	1	-	-	-
10	XP1	M3	-	-	-	-	КПГС	3х2,5+1х1,5	15	-	-	-
11	QF2	XT1	-	-	-	-	АВВГ	4х2,5	1	-	-	-
12	XT1	TV1	-	-	-	-	АВВГ	2х2,5	1	-	-	-
13	XT1	Автоматизация	-	-	-	-	АВВГ	2х2,5	2	-	-	-

Согласовано: Отд № 9, Отд № 2, Отд № 4

Инв. № подл. | Подп. и дата | Взам. инв. №

ГИП	Лизина		7.11.87	902-1-129.88-ЭМ
Зав.отд.	Васильев		21.08.87	
Разраб.	Котова			Комплектно-блочная малогабаритная канализационная насосная установка с насосами ЭЦК 16/6
Пров.	Аронова			План расположения Кабельнотрубный журнал Вид А
Н.контр.	Бормотов			

Стадия: РП | Лист: 2 | Листов: -

СПКБ Проектнефтегазспецмонтаж

Привязан

Пров.

Примен.

Инв. №

Формат А2

gost.e-ecolog.ru