ПРОМЫШЛЕННАЯ ТРУБОПРОВОДНАЯ АРМАТУРА

ЧАСТЬ I

КАТАЛОГ

gost.e-ecolog.ru

ЛЕНИНГРАДСКОЕ НАУЧНО-ПРОИЗВОДСТВЕННОЕ ОБЪЕДИНЕНИЕ
АРМАТУРОСТРОЕНИЯ
НПО «ЗНАМЯ ТРУДА» имени И. И. ЛЕПСЕ

ЦЕНТРАЛЬНОЕ КОНСТРУКТОРСКОЕ БЮРО АРМАТУРОСТРОЕНИЯ
ЦКБА

ЦЕНТРАЛЬНЫЙ ИНСТИТУТ НАУЧНО-ТЕХНИЧЕСКОЙ ИНФОРМАЦИИ И ТЕХНИКО-ЭКОНОМИЧЕСКИХ
ИССЛЕДОВАНИЙ ПО ХИМИЧЕСКОМУ И НЕФТЯНОМУ МАШИНОСТРОЕНИЮ

ПРОМЫШЛЕННАЯ ТРУБОПРОВОДНАЯ АРМАТУРА

КАТАЛОГ

Издание четвертое, исправленное и дополненное
Срок ввода в действие — III квартал 1988 г.

Часть I

КЛАПАНЫ (ВЕНТИЛИ) ЗАПОРНЫЕ ИЗ УГЛЕРОДИСТОЙ И КОРРОЗИОННО-СТОЙКОЙ СТАЛЕЙ

ЦИНТИхимнефтемаш Москва 1988

Рубр. ГАСНТИ: 55.39
УДК 621.646.2(085)

В каталоге содержится описание серийно изготовляемых запорных клапанов (вентилей).

Каталог предназначен для инженерно-технических работников проектных организаций, проектирующих предприятия, на которых применяют промышленную трубопроводную арматуру; предприятий, изготовляющих и эксплуатирующих эту арматуру, а также работников плановых и сбытовых организаций.

Все вопросы и замечания по каталогу следует направлять в Центральное конструкторское бюро арматуростроения (ЦКБА) по адресу: 197061, Ленинград, ул. М. Монетная, 2.

Под общей редакцией **Ю. Х. Добина.**
Составители **Г. А. Бухалова, Ф. Н. Роговая и В. А. Федоров**

Введение

В настоящем каталоге приведены сведения о запорных клапанах (вентилях) из углеродистой и коррозионно-стойкой сталей. Приведено полное наименование, условное обозначение и номер чертежа, назначение, основные параметры, гарантийные обязательства поставщика арматуры, краткое описание, фотография внешнего вида, чертеж общего вида, материал основных деталей, основные габаритные, присоединительные размеры и масса, код ОКП, предприятие — изготовитель и калькодержатель.

Принятое в каталоге и в сбытовых документах (прейскурантах оптовых цен, ведомостях заказа и др.) условное обозначение арматуры состоит из цифр и букв. Первые две цифры обозначают тип арматуры (табл. 1), буквы за ними — материал корпуса (табл. 2), одна или две цифры после букв — номер модели (ручной привод с маховиком или рукояткой); при наличии трех цифр первая из них обозначает вид привода (табл. 3), а две следующие — номер модели; последние буквы — материал уплотнительных поверхностей (табл. 4) или способ нанесения внутреннего покрытия корпуса (табл. 5).

В отдельных случаях после букв, обозначающих материал уплотнительных поверхностей, добавляют цифру, которая обозначает вариант исполнения данного изделия или изготовление его из другого материала. Изделие без вставных или наплавленных колец, т. е. с уплотнительными поверхностями, выполненными непосредственно на корпусе или затворе, обозначается буквами «бк» (без колец).

При изготовлении изделий в экспортном или тропическом исполнении в конце условного обозначения указаны соответственно буквы Э и Т.

Например:

клапан запорный с корпусом из углеродистой стали с ручным управлением, с материалом уплотнительных поверхностей из пластмассы — 13с42п;

клапан с корпусом из коррозионно-стойкой стали, с электроприводом, с уплотнительными поверхностями, наплавленными коррозионно-стойкой сталью; тропическое исполнение — 15нж958нж.

Условное обозначение арматуры может не соответствовать существующей системе классификации; например, обозначение, состоящее из букв и цифр. Буквы обозначают тип изделия, цифры за ними — условное давление:

ВМ-100 — вентиль (клапан) муфтовый, рассчитанный на P_y 16 (160) МПа (кгс/см^2).

Для изделий, не имеющих условного обозначения, в каталоге указан номер чертежа.

Для облегчения пользования каталогом у большинства изделий указаны условное обозначение и номер чертежа.

Таблица 1

Тип арматуры	Условное обозначение
Кран (пробно-спускной)	10
Кран (для трубопровода)	11
Запорное устройство для указателя уровня	12
Клапан (вентиль) запорный (клапан отсечной)	13, 14, 15, 22
Клапан обратный (подъемный и приемный с сеткой)	16
Клапан предохранительный	17
Затвор обратный (клапан обратный поворотный)	19
(Клапан перепускной)	20
Регулятор (давления, клапан редукционный)	18, 21
Клапан распределительный	23
Клапан регулирующий	25
Клапан смесительный	27
Задвижка	30, 31
Затвор дисковый	32
Задвижка шланговая	33
Инжектор	40
Конденсатоотводчик	45

Примечание. Наименования, указанные в скобках, с 1982 г. не применяются.

Таблица 2

Материал корпуса	Условное обозначение
Углеродистая сталь	с
Легированная сталь	лс
Коррозионно-стойкая (нержавеющая) сталь	нж
Серый чугун	ч
Ковкий чугун	кч
Высокопрочный чугун	вч
Латунь, бронза	Б
Алюминий	а
Монель-металл	мн
Пластмассы (кроме винипласта)	п
Винипласт	вп
Фарфор	к
Титановый сплав	тн
Стекло	ск

Таблица 3

Привод	Условное обозначение
Под дистанционное управление	0
Механический с червячной передачей	3
То же с цилиндрической зубчатой передачей	4
То же с конической передачей	5
Пневматический	6
Гидравлический	7
Пневмогидравлический	6 (7)
Электромагнитный	8
Электрический	9

Таблица 4

Материал уплотнительных поверхностей	Условное обозначение
Латунь, бронза	бр
Монель-металл	мн
Коррозионно-стойкая (нержавеющая) сталь	нж
Нитрированная сталь	нт
Баббит	бт
Стеллит	ст
Сормайт	ср
Кожа	к
Эбонит	э
Резина	р
Пластмассы (кроме винипласта)	п
Винипласт	вп

Таблица 5

Способ нанесения внутреннего покрытия	Условное обозначение
Гуммирование	гм
Эмалирование	эм
Свинцевание	св
Футерование пластмассой	п
Футерование найритом	н

При заказе электроприводов следует руководствоваться техническими характеристиками, приведенными в каталоге «Промышленная трубопроводная арматура», часть V, ЦИНТИхимнефтемаш, 1984.

В настоящем каталоге указаны марки только коррозионно-стойких сталей; там, где марка стали не дана, имеется ввиду углеродистая сталь.

По всему каталогу единица измерения давления МПа (кгс/см^2), а также единица измерения усилия Н (кгс) или крутящего момента на рукоятке, маховике Н·м (кгс·м) при цифрах не указываются.

Во всех таблицах масса изделий — ориентировочная.

Заказы на арматуру оформляют в установленном порядке.

При заказе сильфонной арматуры, а также арматуры, изготовленной из коррозионно-стойкой стали, следует заполнить опросный лист (см. приложение 2) и согласовать его с ЦКБА. Для заказа арматуры, изготовленной из титановых сплавов, необходимо согласование с ВИАМ.

Общие сведения

Чертежи, приведенные в каталоге, дают общее представление о конструкции изделия и в деталях могут отличаться от фактически изготовленного изделия.

При выборе трубопроводной арматуры, предназначенной для паропроводов, а также взрыво- и огнеопасных химических производств, следует руководствоваться правилами Госгортехнадзора, отраслевыми нормативными документами, ограничивающими применение арматуры, в частности, чугунной арматуры для паропроводов на определенное давление, условные проходы и температуру и в значительной степени ограничивающими ее применение для взрыво- и огнеопасных сред.

При выборе арматуры для коррозионных сред необходимо предусмотреть, чтобы материал основных деталей был стойким в этих средах.

При транспортировании, хранении, монтаже и эксплуатации запорной арматуры необходимо выполнять следующие основные требования:

транспортирование арматуры производить с заглушенными патрубками в упаковке завода-изготовителя;

хранить ее на складах в упаковке завода-изготовителя или в неупакованном виде на стеллажах в сухом помещении (в последнем случае обязательно наличие заглушек). При длительном хранении каждые полгода менять смазку на обработанных поверхностях изделий и удалять обнаруженную грязь и ржавчину;

арматуру, на корпусе которой указано направление потока среды, устанавливать на трубопроводе так, чтобы направление движения среды совпало с направлением стрелки;

при монтаже фланцевой арматуры фланцы на трубопроводах устанавливать без перекосов и при полном совпадении болтовых отверстий с отверстиями во фланцах арматуры. Затягивать болты нормальным гаечным ключом способами, гарантирующими от перекосов и перетяжек;

перед установкой арматуры трубопровод тщательно очищать от грязи, песка, окалины и т. п.;

при гидравлическом испытании трубопровода на прочность затворы арматуры следует открывать полностью;

устанавливать арматуру в местах, доступных для обслуживания и осмотра;

использовать арматуру строго по назначению в соответствии с техническим паспортом, техническими условиями, стандартами или особыми условиями заказа. Запорная арматура не предназначена для регулирования и дросселирования рабочей среды. Возможность использования арматуры в качестве регулирующей должна быть согласована с разработчиком;

во время эсплуатации следует производить периодические осмотры (регламентные работы) в определенные сроки, установленные графиком в зависимости от режима работы агрегата, но не реже одного раза в 3 месяца;

открывать запорную арматуру полностью до упора, закрывать — с нормальным усилием для создания плотности без применения (и в том, и другом случаях) добавочных рычагов;

сальниковые болты и шпильки подтягивать равномерно во избежание перекосов;

резьбу шпинделей смазывать не реже одного раза в месяц;

при обнаружении неустранимых неплотностей в прокладках (между корпусом и крышкой) и в затворе арматуру следует снимать с трубопровода, разбирать и тщательно осматривать. Дефекты на уплотнительных поверхностях затвора устраняют проточкой с последующей притиркой или только притиркой. Возможность подобного ремонта уплотнительных поверхностей предусмотрена конструкцией;

арматуру, предназначенную для особо ответственных установок, находящуюся в эксплуатации, в резерве или ремонте, принимать на учет и регистрировать в специальном журнале с указанием времени поступления на склад, установки, производственных осмотров и ремонтов и состояния после ремонта.

Трубопроводная арматура не предназначена для эксплуатации на рабочих средах, содержащих посторонние механические примеси (размер частиц не более 70 мкм, кроме запорной арматуры, используемой при работе на пульпе).

Арматура предназначена для эксплуатации на стационарных установках; применение ее (арматуры) на подвижных установках должно быть согласовано с разработчиком.

Комплект поставки. Изделие в сборе.

Поставка арматуры с ответными фланцами, крепежными деталями и прокладками осуществляется в соответствии с заказ-нарядами.

Крепежные детали к ответным фланцам поставляют только в том случае, когда по условиям работы арматуры они являются специальными.

Метизы общего назначения в комплект поставки не входят.

Материал ответных фланцев должен быть идентичным материалу трубопровода, к которому они привариваются.

КЛАПАНЫ (ВЕНТИЛИ) ЗАПОРНЫЕ ИЗ УГЛЕРОДИСТОЙ И КОРРОЗИОННО-СТОЙКОЙ СТАЛЕЙ

Наименование и краткая характеристика	Номер чертежа и условное обозначение	Рабочая среда	Температура рабочей среды, °С	Стр.	Калькодержатель	Изготовитель
Сильфонный, на $P_р$ от 0,05 (0,5) до $5 \cdot 10^{-6}$ мм рт. ст.; $D_у$ 3, 10, 20 и 50 мм	У 26036 (14нж1р); С 26036 (14нж1р4)	Водород	До 50	13	НПО «Знамя труда» имени И. И. Лепсе (Ленинград)	Волжский машиностроительный завод (г. Андропов Ярославской обл.) — $D_у$ 50 мм
С электромагнитным приводом НЗ с патрубками под приварку, на $P_у$ от 0,01 (0,1) до 0,1 (1); $D_у$ 6 мм	ПТ 26525 (22нж901р)	Пеногаситель	От 20 до 130	15	ПО «Пензтяжпромарматура	ПО «Пензтяжпромарматура»
С электромагнитным приводом НЗ муфтовые, на $P_р$ до 0,25 (2,5); $D_у$ 15 мм	Т 26316 (13нж829р); Т 26316.01 (13нж829р1)	Мазут	До 90	16	То же	То же
		Дизельное топливо	До 20			
Сильфонный вакуумный цапковый с ниппелями, на $P_у$ 0,6 (6) и вакуум $1 \cdot 10^{-3}$ мм рт. ст.; $D_у$ 15 мм	У 26388 (14нж60п)	Агрессивная газообразная	До 50	17	НПО «Знамя труда» имени И. И. Лепсе	—
Сильфонные, на $P_у$ 1 (10); $D_у$ 15, 20, 25, 32, 40, 50, 65, 80, 100 и 150 мм	У 26161 (14нж17ст); С 26161 (14с17ст3)	Жидкая и газообразная	До 350	18	НПО «Знамя труда» имени И. И. Лепсе; ПО «Пензтяжпромарматура», ($D_у$ 150 мм)	ПО «Днепротяжбуммаш» имени Артема (Славгородское арматурное производство, пос. Славгород Днепропетровской обл.) — $D_у$ 15 мм; ПО «Старт» (Горьковская обл.) — $D_у$ 20, 25 и 32 мм; ПО «Пензтяжпромарматура» ($D_у$ 150 мм)
Сильфонный с электроприводом, на $P_у$ 1 (10); $D_у$ 15, 20, 25, 32, 40, 50, 65, 80 и 100 мм	У 26161 (14с917ст, 14нж917ст)	Жидкая и газообразная	До 350	27	НПО «Знамя труда» имени И. И. Лепсе	То же, кроме ПО «Пензтяжпромарматура»
Клапан на $P_у$ 1,6 (16); $D_у$ 50 мм	У 21068 (13с7мн)	Фтористый водород	До 50	33	То же	НПО «Знамя труда» имени И. И. Лепсе
С обогревом фланцевый, на $P_у$ 1,6 (16); $D_у$ 25, 40, 50, 80, 100 и 150 мм	У 21156 (13нж18п)	Среда, в которой применяемые материалы коррозионностойки	До 200	34	»	То же
Сильфонный, на $P_у$ 1 (10) и 1,6 (16); $D_у$ 25 и 50 мм	П 26405 (13с42п)	Агрессивная	От —30 до +200	38	»	»
Муфтовые, на $P_р$ 1,6 (16); $D_у$ 20 мм	КС 7854 (13с45р); КС 7168 (13с46р)	Газообразный аммиак	От —30 до +50	39	ПО «Прикарпатпромарматура»	ПО «Прикарпатпромарматура» (г. Львов)

Продолжение

Наименование и краткая характеристика	Номер чертежа и условное обозначение	Рабочая среда	Температура рабочей среды, °С	Стр.	Калькодержатель	Изготовитель
С обогревом и электроприводом, на P_y 1,6 (16); D_y 25, 40, 50, 80, 100 и 150 мм	У 21037 (13нж918п)	Капролактам	До 100	40	НПО «Знамя труда» имени И. И. Лепсе	НПО «Знамя труда» имени И. И. Лепсе
С электроприводом, на P_y 1,6 (16); D_y 150 мм	У 23001 (13нж955п)	Среды, по отношению к которым применяемые материалы коррозионностойки	До 420	43	То же	То же
Прямоточные, на P_y 1,6 (16); D_y 32, 40, 50, 80, 100, 150 и 25 мм	У 21155 (15с58нж, п); У 21185 (15нж58бк)	То же	До 420	44	»	»
Фланцевый, на P_y 1,6 (16); D_y 15, 20 и 25 мм	СА 21096 (15нж65п)	Жидкая и газообразная агрессивная	От —40 до +200	47	ПО «Днепротяжбуммаш» имени Артема	ПО «Днепротяжбуммаш» имени Артема (Славгородское арматурное производство)
Клапан на P_y 1,6 (16); D_y 32, 40, 50, 65, 80, 100, 125 и 150 мм	У 21023 (15нж65бк)	Агрессивная	До 300	48	НПО «Знамя труда» имени И. И. Лепсе	НПО «Знамя труда» имени И. И. Лепсе (клапан У 21154) и Волжский машиностроительный завод (г. Андронов Ярославской обл.) — клапаны У 21023 и У 21154, D_y 40, 80 и 150 мм
	У 21154 (15нж65нж)		До 420			
	(15нж65п)		До 200			
Угловой, на P_y 1,6 (16); D_y 50, 100 и 150 мм	У 23135 (15нж83п)	Малоагрессивная	До 200	63	То же	НПО «Знамя труда» имени И. И. Лепсе
	(15нж83нж)		До 420			
Бессальниковый с электромагнитным приводом НЗ, на P_y 1,6 (16); D_y 10 и 15 мм	ЛА 26336.06 (15с832р)	Пресная вода	До +45	65	ПО «Прикарпатпромарматура»	ПО «Прикарпатпромарматура»
		Жидкий и газообразный аммиак и воздух	От —40 до +45			
С электроприводом, на P_y 1,6 (16); D_y 80, 100 и 150 мм	ЗЛ 21207 (15нж916нж)	Гидролизат	100	66	НПО «Знамя труда» имени И. И. Лепсе	НПО «Знамя труда» имени И. И. Лепсе
Прямоточный с электроприводом, на P_y 1,6 (16); D_y 50, 80, 100 и 150 мм	У 21162 (15нж958п)	Агрессивная	До 200	69	То же	То же
	(15нж958нж)		До 420			
Прямоточный с пневмоприводом, на P_y 1,6 (16); D_y 100 и 150 мм	Е 21082М (22нж630нж, 22с630нж)	Среда, по отношению к которой применяемые материалы коррозионностойки	До 200	73	»	»
Проходной сильфонный, на P_y 1,6 (16); D_y 32, 40, 50, 65, 80, 100, 125 и 150 мм	У 26530 (26нж7п)	То же	До 200	75	»	»
Муфтовый, на P_y 1,6 (16); D_y 6 мм	ЗВ-2М (9003.00.00)	Вода и воздух	До 100	79	НПО «Промавтоматика»	НПО «Промавтоматика» (г. Киев)
Прямоточный, на P_y 1,6 (16); D_y 200, 250 и 300 мм	МА 21124 (2187.01)	Агрессивная	До 200	79	Алексинский завод «Тяжпромарматура»	Алексинский «Тяжпромарматура» (Тульская обл.)
Мембранный с электромагнитным приводом НЗ, на P_p от 5 мм рт. ст. до 2,3 (23); D_y 10 и 15 мм	Т26264 (13с810р)	Жидкий и газообразный аммиак с маслами	От —40 до +60	80	ПО «Пензтяжпромарматура»	ПО «Пензтяжпромарматура»
		Вода	От 2 до 45			

Продолжение

Наименование и краткая характеристика	Номер чертежа и условное обозначение	Рабочая среда	Температура рабочей среды, °С	Стр.	Калькодержатель	Изготовитель
Сильфонный, на $P_р$ 2,3 (23); $D_у$ 6 и 10 мм	У 26166 (14нж19р, 14нж19п)	Агрессивная	До 80	81	НПО «Знамя труда» имени И. И. Лепсе	—
Сильфонный, на $P_р$ 2,5 (25); $D_у$ 15 мм	У 26164 (14нж19ст19, 14с19ст20)	Среды, по отношению к которым применяемые материалы коррозионностойки	До 350	83	То же	ПО «Днепротяжбуммаш» имени Артема (Славгородское арматурное производство)
Проходные, с колпаком, фланцевые, на $P_р$ 2,5 (25); $D_у$ 25, 32 и 200 мм	СА 22012 ПТ 22012 (14с20п1)	Хладон с маслами	От —40 до +150	85	ПО «Днепротяжбуммаш» имени Артема ($D_у$ 25 и 32 мм); ПО «Пензтяжпромарматура» ($D_у$ 200 мм)	ПО «Днепротяжбуммаш» имени Артема (Славгородское арматурное производство) — $D_у$ 25 и 32 мм; ПО «Пензтяжпромарматура» ($D_у$ 200 мм)
Угловой, с колпаком, фланцевый, на $P_у$ 2,5 (25); $D_у$ 25 мм	СА 24012 (14с22п, 14нж22п)	То же	От —100 до +150	86	ПО «Днепротяжбуммаш» имени Артема	ПО «Днепротяжбуммаш» имени Артема
Цапковый с ниппелями, на $P_у$ 2,5 (25); $D_у$ 6, 10, 15 и 20 мм	СА 22014 (14с26п1, 14нж26п2)	»	От —100 до +150	87	То же	То же
Угловой цапковый с ниппелями, на $P_р$ 2,5 (25); $D_у$ 6, 10, 15 и 20 мм	СА 24014 (14с27п1, 14нж27п2)	»	От —100 до +150	90	»	»
Угловой с конической резьбой, на $P_р$ 2,5 (25); $D_у$ 15 мм	СА 24015 (14с96п1, 14нж96п2)	»	От —100 до +150	92	»	»
Регулирующие проходные, на $P_у$ 2,5 (25); $D_у$ 6, 15, 20, 25 и 32 мм	СА 27055 (14с98п1, 14нж98п2); СА 27048 (14с99п1, 14нж99п3)	»	От —100 до +150	93	»	»
Угловой цапковый, на $P_у$ 2,5 (25); $D_у$ 15 мм	Е 24010 (15нж4бк)	Жидкий хлор	От —50 до +50	96	НПО «Волгограднефтемаш»	НПО «Волгограднефтемаш» (Котельниковский арматурный завод)
Муфтовый, на $P_у$ 2,5 (25); $D_у$ 6 и 15 мм	У 22074 (15нж6бк)	Агрессивная	До 300	96	НПО «Знамя труда» имени И. И. Лепсе	ПО «Днепротяжбуммаш» имени Артема (Славгородское арматурное производство) — $D_у$ 6 мм; ПО «Старт» (Горьковская обл.) — $D_у$ 6 и 15 мм
Цапковый, на $P_у$ 2,5 (25); $D_у$ 15 мм	КЗ 22011 (15с10п, 15с10п2)	Жидкий и газообразный аммиак	От —70 до +150	98	ПО «Курганармхиммаш» (кроме клапана 15с10п2)	ПО «Курганармхиммаш» (кроме клапана 15с10п2)
Цапковый, на $P_у$ 2,5 (25); $D_у$ 10 мм	КЗ 22043 (15нж11бк, 15с11бк)	То же	От —70 до +150	99	То же (кроме клапана 15с11бк)	То же (кроме клапана 15с11бк)
		Агрессивные среды	До 300			
Фланцевый, на $P_у$ 2,5 (25); $D_у$ 20, 25 и 32 мм	КЗ 22010 (15с12п)	Жидкий и газообразный аммиак	От —40 до +150	100	ПО «Курганармхиммаш»	ПО «Курганармхиммаш»
Угловой цапковый, на $P_у$ 2,5 (25); $D_у$ 6 и 10 мм	КЗ 24028 (15с23бк, бк1; 15нж13бк)	То же	От —70 до +150	101	То же (кроме клапана 15с13бк)	То же (кроме клапана 15с13бк)
		Агрессивная	До 300			
Фланцевый, на $P_у$ 2,5 (25); $D_у$ 40, 50, 65, 80 и 100 мм	ГЛ 21065 (15с18п)	Жидкий и газообразный аммиак	От —70 до +150	102	Георгиевский арматурный завод имени В. И. Ленина	Георгиевский арматурный завод имени В. И. Ленина (Ставропольский край)
		Хлор	От —60 до +50			
		Водород	От —30 до +60			

Продолжение

Наименование и краткая характеристика	Номер чертежа и условное обозначение	Рабочая среда	Температура рабочей среды, °С	Стр.	Калькодержатель	Изготовитель
Фланцевый на P_y 2,5 (25); D_y 125 мм	У 21188 (15с18п)	Жидкий и газообразный аммиак	От —40 до +150	104	НПО «Знамя труда» имени И. И. Лепсе	Брянский завод ирригационных машин
Проходной фланцевый, на P_y 2,5 (25); D_y 150 мм	ПТ 21167 (15с18п, 15лс18п1; п3)	То же	От —40 до +150	105	ПО «Пензтяжпромарматура»	ПО «Пензтяжпромарматура»
		Жидкий и газообразный хлор	От —60 до +50			
Специальный сальниковый, на P_y 2,5 (25); D_y 15 мм	УФ 24005 (22нж58п)	Хлор	От —50 до +50	106	ПО «Киевпромарматура»	ПО «Киевпромарматура»
Угловые, на P_y 2,5 (25); D_y 32 мм	У 23161 (22с60р); У 23161.01 (22с60р1)	Аммиак	От —40 до +50	107	НПО «Знамя труда» имени И. И. Лепсе	Георгиевский арматурный завод имени В. И. Ленина
Трехходовой, на P_y 4 (40); D_y 150 мм	У 25017 (13нж31п, 13нж31пж, 13с31п, 13с31нж)	Агрессивная	До 250	108	То же	НПО «Знамя труда» имени И. И. Лепсе
Мембранный с электромагнитным приводом, на P_y от 5 мм рт. ст. до 4 (40); D_y 6, 10, 15, 25 и 40 мм	Т 26198 (13нж828р)	Жидкий хладон-12	От —2 до +45	110	НПО «Знамя труда» имени И. И. Лепсе (D_y 25 и 40 мм); ПО «Пензтяжпромарматура» (D_y 6, 10 и 15 мм)	НПО «Знамя труда» имени И. И. Лепсе (D_y 25 и 40 мм); ПО «Пензтяжпромарматура» (D_y 6, 10 и 15 мм)
		Газообразный хладон-12	От 20 до 60			
		Жидкий хладон-22	От —20 до +50			
		Газообразный хладон-22	От 20 до 60			
		Пресная вода	От 1 до 40			
		Жидкий аммиак	От —45 до +40			
		Газообразный аммиак	От —20 до +60			
		20%-ный водный раствор хлористого натрия	От —15 до +30			
		29,4%-ный водный раствор хлористого кальция	От —45 до +30			
		Морская вода	От —2 до +35			
Трехходовой, на P_y 4 (40); D_y 50, 80 и 100 мм	У 25001 (15нж1п1, 15с1п1, 15с1нж1, 15тн1тн1, 15с1мн4)	Среда, по отношению к которой применяемые материалы коррозионностойки	От —40 до +250	114	НПО «Знамя труда» имени И. И. Лепсе	НПО «Знамя труда» имени И. И. Лепсе
Клапан на P_y 4 (40); D_y 150 и 200 мм	ПТ 21017 (15с22нж)	Перегретый пар и каменноугольное масло	До 425	117	ПО «Пензтяжпромарматура»	ПО «Пензтяжпромарматура»
	(15нж22нж)	Слабоагрессивная	До 420			
Клапан на P_y 4 (40); D_y 40, 50, 65, 80, 100 и 125 мм	У 21003 (15нж22п)	Агрессивная	До 200	118	НПО «Знамя труда» имени И. И. Лепсе	НПО «Знамя труда» имени И. И. Лепсе
	(15нж22нж)		До 420			

Продолжение

Наименование и краткая характеристика	Номер чертежа и условное обозначение	Рабочая среда	Температура рабочей среды, °С	Стр.	Калькодержатель	Изготовитель
Сильфонный, на P_y 4 (40); D_y 32, 50, 65, 100, 125 и 150 мм	У 26362 (15нж40п, 15тн40п, 15нж040п)	Хладон	От —100 до +150	123	НПО «Знамя труда» имени И. И. Лепсе	НПО «Знамя труда» имени И. И. Лепсе
	(15нж540п, 15тн040п, 15тн540п)	Среда, по отношению к которой применяемые материалы коррозионностойки	Не более 200			
Мембранный, на P_y 4 (40); D_y 5 мм	КТ 29160 (15с53бк)	Ацетилен	От —50 до +50	131	НПО «Волгограднефтемаш»	НПО «Волгограднефтемаш (Котельниковский арматурный)
С выносным сальником, на P_y 4 (40); D_y 40 и 50 мм	У 21208 (15нж85п)	Масло с растворителями	До —100	132	НПО «Знамя труда» имени И. И. Лепсе	НПО «Знамя труда» имени И. И. Лепсе
С электроприводом, на P_y 4 (40); D_y 50, 80 и 100 мм	У 21163 (15нж922п)	Агрессивная	До 200	134	То же	То же
С электроприводом, на P_y 4 (40); D_y 150 и 200 мм	ПТ 21120 (15с922нж, 15нж922нж)	Перегретый пар и каменноугольное масло	До 425	136	ПО «Пензтяжпромарматура»	ПО «Пензтяжпромарматура»
Фланцевый, на P_y 4 (40); D_y 40, 50, 65, 80 и 100 мм	ГЛ 21003М (15с922нж)	Вода, пар, неагрессивная среда	До 425	139	Георгиевский арматурный завод имени В. И. Ленина	Георгиевский арматурный завод имени В. И. Ленина
	(15с22нж)	Индустриальное масло	От 5 до 120			
Муфтовый, на P_y 4 (40); D_y 6 и 15 мм	ВПД (780.00.00, 781.00.00)	Неагрессивная жидкая и газообразная	До 200	142	Ангарское ПО «Ангарскнефтеоргсинтез»	Ангарское ПО «Ангарскнефтеоргсинтез» (Ангарский ремонтно-механический завод) (Иркутская обл.)
Клапан на P_y 6,3 (63); D_y 15, 20, 25, 32 и 40 мм	КЗ 21077 (13с65нж)	Вода и пар	До 425	143	ПО «Курганармхиммаш»	ПО «Курганармхиммаш»
Проходной цапковый, на P_y 10 (100); D_y 10 и 15 мм	КЗ 22004 (15с9бк)	Жидкая и газообразная углекислота	От —80 до +150	145	То же	То же
Клапан на P_y 10 (100); D_y 50 мм	С 21129 (15нж82ст)	Водородсодержащие среды	До 600	146	НПО «Знамя труда» имени И. И. Лепсе	НПО «Знамя труда» имени И. И. Лепсе
Регулирующий с электроприводом, на P_p 12 (120); D_y 32 мм	К 27056 (13с941нж)	Пар	До 325	147	То же	То же
Клапан на P_y 16 (160); D_y 15, 20 и 25 мм	ПЗ 22038 (15с54бк2, 15с54нж)	Неагрессивная	До 200	147	ПО «Пензтяжпромарматура»	Машиностроительный завод имени Бунията Сардарова (г. Баку) — D_y 15 мм; Грозненский завод «Нефтехимзапчасть» (Чечено-Ингушская АССР) — D_y 20 мм; ПО «Днепротяжбуммаш» имени Артема (D_y 15 и 25 мм); Кокандский завод газовой арматуры и нестандартизированного оборудования «Большевик»; Ангарское ПО «Ангарскнефтеоргсинтез» (Ангарский ремонтно-механический завод)
Клапан на P_y 16 (160); D_y 15 мм	ПЗ 2286 (15нж54бк)	Агрессивная	До 300	148	То же	ПО «Пензтяжпромарматура»

Продолжение

Наименование и краткая характеристика	Номер чертежа и условное обозначение	Рабочая среда	Температура рабочей среды, °С	Стр.	Калькодержатель	Изготовитель
Клапан на P_y 16 (160); D_y 15 мм	ОБ 22044 (15с54бк)	Неагрессивная	До 200	149	—	—
Клапан на P_y 16 (160); D_y 15, 20 и 25 мм	С 21150 (15с57бк, 15нж57бк)	Среды, по отношению к которым применяемые материалы коррозионностойки	До 300	150	НПО «Знамя труда» имени И. И. Лепсе	Кокандский завод газовой арматуры и нестандартизированного оборудования «Большевик» (Ферганская обл.)
С патрубками под приварку, на P_y 16 (160); D_y 32, 40 и 50 мм	ВКС	Неагрессивная и агрессивная	До 300	152	Машиностроительный завод имени Буннята Сардарова	Машиностроительный завод имени Буннята Сардарова (г. Баку)
		Природный газ	До 100			
Муфтовый, на P_y 16 (160); D_y 6 и 15 мм	ВВД (Р 1326.00.00, Р 1327.00.00)	Неагрессивная жидкая и газообразная	До 450	153	Ангарское ПО «Ангарскнефтеоргсинтез»	Ангарское ПО «Ангарскнефтеоргсинтез» (Ангарский ремонтно-механический завод)
Сильфонный, на P_y 20 (200); D_y 6, 40 и 80 мм	К 29135.01 (13нж62ст, 13нж652ст)	Газ (углеводород, широкая нефтяная фракция, сероводород)	До 430	154	НПО «Знамя труда» имени И. И. Лепсе	НПО «Знамя труда» имени И. И. Лепсе
С электроприводом, на P_y 20 (200); D_y 15 мм	К 21002 (15нж56бк)	Газ и жидкость	До 200	155	НПО «Знамя труда» имени И. И. Лепсе	ПО «Пензтяжпромарматура»
Угловой с разъемным шпинделем, на P_y 32 (320); D_y 50, 65, 80 и 125 мм	К 2314 (15с75нжV)	Жидкая и газообразная	От —50 до +200	156	То же	НПО «Знамя труда» имени И. И. Лепсе
Угловой с электроприводом, на P_p 32 (320); D_y 50, 65, 80 и 125 мм	К 2360 (15с979нжVБ)	То же	От —50 до +200	157	»	—
Угловой, на P_p 32 (320) и 40 (400); D_y 125 мм	К 23103 (13с323нж)	Азотно-водородоаммиачная смесь	От —50 до +200	159	»	ПО «Пензтяжпромарматура»
Угловой для присоединения манометра, на P_p 40 (400); D_y 3 мм	СМ 23157.01 (15лс96нж1)	Неагрессивная жидкая и газообразная	От —50 до +200	160	НПО имени М. В. Фрунзе	НПО имени М. В. Фрунзе, г. Сумы (Конотопский арматурный завод)
Угловые с запорным устройством для манометра, на P_p 40 (400); D_y 3 мм	СМ 23157.02; 03 (15лс96нж2, 15лс96нж3)	То же	От —50 до +200	161	То же	То же
Угловой с электроприводом, на P_p 40 (400); D_y 10, 15, 25, 32 и 40 мм	УФ 23021.01; 13 (15с921нж1)	Жидкие и газообразные среды, нейтральные к материалам деталей, соприкасающихся со средой	От —40 до +200	162	НПО имени М. В. Фрунзе, г. Сумы (D_y 10, 15 и 40 мм); ПО «Киевпромарматура» (D_y 25 и 32 мм)	НПО имени М. В. Фрунзе, г. Сумы (Конотопский арматурный завод) — D_y 10, 15, 32 и 40 мм; ПО «Киевпромарматура» (D_y 25 мм)

КОЭФФИЦИЕНТ СОПРОТИВЛЕНИЯ КЛАПАНОВ ИЗ УГЛЕРОДИСТОЙ И КОРРОЗИОННО-СТОЙКОЙ СТАЛЕЙ

Номер чертежа	Условный проход D_y, мм	Значение коэффициента при подаче среды	
		на золотник	под золотник
У 26036	3	—	5,5
	10	—	5
	20	—	8
С 26036	50	—	9,2
У 26161	15	—	7
	20	—	5,5
	25	—	6
	32	—	8
	40	—	6
	65	—	6
	80	—	8,3
	100	—	8,3
С 26161	150	8,2	8,2
У 21068	50	—	5,3
У 21156	25	—	3,7
	40	—	5,3
	50	—	5,3
	80	—	5,3
	100	—	5,3
	150	—	5,3
П 26405	25	—	2
	50	—	4
У 21037	25	—	4,5
	40	—	5
	50	—	5,5
	80	—	7
	100	—	7
	150	—	7
У 23001	150	—	6,5
У 21155	40	—	3
	50	—	2,1
	80	—	3,2
	100	—	5,5
	150	—	3
У 21185	25	—	2
	32	—	3,5
	50	—	3,5
СА 21096	15	—	5
	20	—	5
	25	—	5
У 21023	32	—	6,8
	40	—	4,9
У 21154	32	—	6
	40	—	4,5
	50	—	5,3
	65	—	5,3
	80	—	7
	100	—	7
	125	—	7
	150	—	6
ЗЛ 21207	80	—	5
У 21162	50	—	2,5
	80	—	3,2
	100	—	3,2
	150	—	4
Е 21082	100	—	4
	150	—	3,2
МА 21124	200	—	4
	250	—	4
	300	—	4

Номер чертежа	Условный проход D_y, мм	Значение коэффициента при подаче среды	
		на золотник	под золотник
У 26166	6	4	4
	10	6	6
ПТ 22012	200	—	5,5
Е 24010	15	—	2,1
У 22074	6	—	5,5
	15	—	5,5
КЗ 22011	15	—	7
КЗ 22043	10	—	7
КЗ 22010	20	7	7
КЗ 24028	6	—	2
	10	—	3,5
ГЛ 21055	40	—	5,5
	50	—	5,5
	65	—	5,5
	80	—	5,5
	100	—	5,5
ПТ 21167	150	—	6
У 23161	32	—	7
У 25001	50	4,5	—
	80	4,5	—
	100	4,5	—
ПТ 21017	150	6	—
	200	6	—
У 21003	40	—	4,5
	50	—	5,3
	80	—	7
	100	—	7
У 26362	32	8,1	—
	50	6,5	—
	65	8	—
	100	6,6	—
	125	6,8	—
	150	6,8	—
У 21208	40	—	5
	50	—	6
У 21163	50	—	5,4
	80	—	5,4
	100	—	7
ПТ 21120	150	6,1	—
ГЛ 21003М	40	—	5,5
	50	—	5,5
	65	—	5,5
	80	—	5,5
	100	—	5,5
Р 780.00.00	6	—	23,5
КЗ 21077	15	—	10
	20	—	6,5
	25	—	14
	32	—	6,5
	40	—	14
ПЗ 21025	25	—	6
КЗ 21168	15	—	14
	20	—	14
	25	—	14
	32	—	14
	40	—	14

Номер чертежа	Условный проход D_y, мм	Значение коэффициента при подаче среды	
		на золотник	под золотник
КЗ 22004	10	—	8
	15	—	8
С 21129	50	—	6
К 27056	32	—	6,4
ПЗ 22038	15	—	440
С 21150	15	—	15
	20	—	15
	25	—	15

Продолжение

Номер чертежа	Условный проход D_y, мм	Значение коэффициента при подаче среды	
		на золотник	под золотник
ВВД	6	—	14
	15	—	440
К 29135	6	—	4
	40	—	6,5
	80	—	4
К 21002	15	—	5
К 23103	125	—	4

У 26036
С 26036
(14нж1р)

Клапаны сильфонные

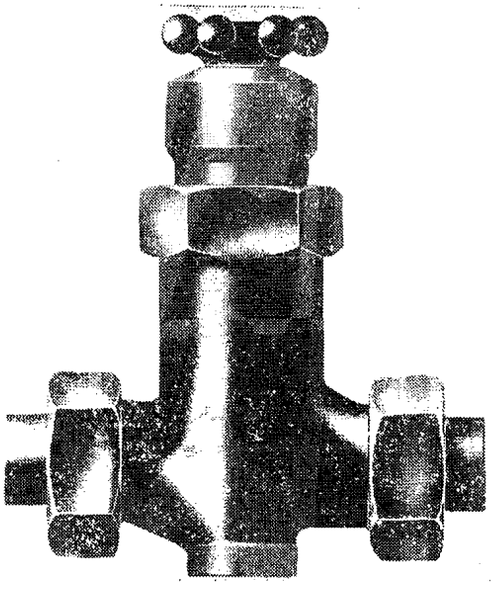

Применяются на трубопроводах для водорода рабочей температурой до 50° С и в вакуумных установках для работы при вакууме до $5 \cdot 10^{-6}$ мм рт. ст.

$P_р$ при $t=50°$ С . . . От 0,05 (0,5) до $5 \cdot 10^{-6}$ мм рт. ст.

$P_{пр}$ 0,15 (0,5)

Присоединение к трубопроводу — цапковое с ниппелями под приварку, стягиваемыми накидными гайками (клапан У 26036); фланцевое с присоединительными размерами фланцев по ГОСТ 12815—80 (исп. 5, ряд 2) (клапан С 26036).

Уплотнение в золотнике — плоское (кольцо).

Герметичность затвора по 1-му классу ГОСТ 9544—75.

Уплотнение штока — сильфонное, предотвращает проникновение рабочей среды по штоку в окружающую среду.

Рабочая среда подается под золотник.

Управление клапаном — ручное, маховиком.

Максимальное усилие на маховике при закрывании: 1,5 (0,15) — для D_y 3 и 10 мм; 3 (0,3) — для D_y 20 мм и 6 (0,6) — для D_y 50 мм.

Клапан устанавливают на трубопроводе в любом рабочем положении.

Условия эксплуатации: климатическое исполнение У1 по ГОСТ 15150—69; температура окружающей среды от —10 до +50° С; относительная влажность 98% при температуре 20° С.

Материал основных деталей: корпус, шток, сильфон — сталь 12Х18Н9Т; уплотнительное кольцо в золотнике — вакуумная резина.

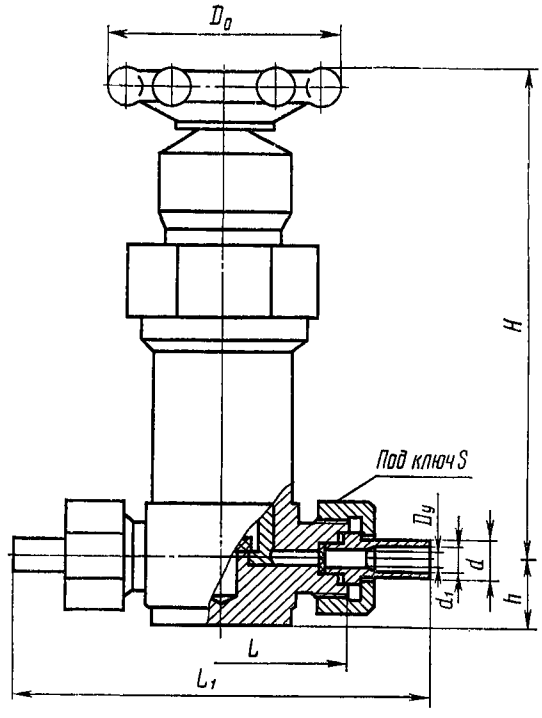

Исполнение цапковое с ниппелями под приварку (клапан У 26036)

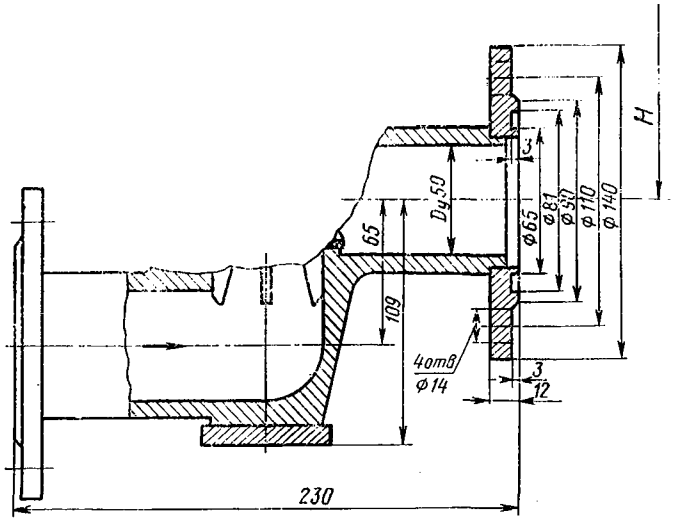

Исполнение фланцевое (клапан С 26036)

ОСНОВНЫЕ ГАБАРИТНЫЕ, ПРИСОЕДИНИТЕЛЬНЫЕ РАЗМЕРЫ (мм), МАССА (кг) И КОДЫ ОКП

Номер чертежа и исполнение	Условный проход D_y	Условное обозначение	Код ОКП	L	L_1	d	d_1	H	h	S	D_0	Масса
У 26036-003	3	14нж1р	37 4211 9168	56	86	8	6	108	15	22	50	0,57
У 26036-003.01		14нж1р1	38 4211 8009					201				0,62
02		14нж1р2	37 4211 8011					103				0,57
У 26036-010	10	14нж1р	37 4211 9169	66	96	16	12	111	21	32	50	0,75
У 26036-010.01		14нж1р1	37 4211 8010					204				0,84
02		14нж1р2	37 4211 8012					106				0,75
У 26036-020	20	14нж1р	37 4212 9107	106	144	30	24	130	34	50	50	1,9
У 26036-020.01		14нж1р1	37 4212 9703					262				2
02		14нж1р2	37 4212 9704					128				1,9
С 26036-050.01	50	14нж1р4	37 4214 8049	—	—	—	—	230	—	—	120	12,9
02		14нж1р3	37 4214 8050					220				12,6
03		14нж1р5	37 4214 8051					330				13,2
04		14нж1р6	37 4214 8052					325				12,9

Гарантийный срок — 18 месяцев со дня ввода в эксплуатацию, но не более 30 месяцев со дня отгрузки потребителю.

Гарантийная наработка — не более 3000 циклов.

Изготовление и поставка по ТУ 26-07-024—76.

ПТ 26525 (22нж901р) (Dy 6 мм)

Клапан с электромагнитным приводом НЗ с патрубками под приварку

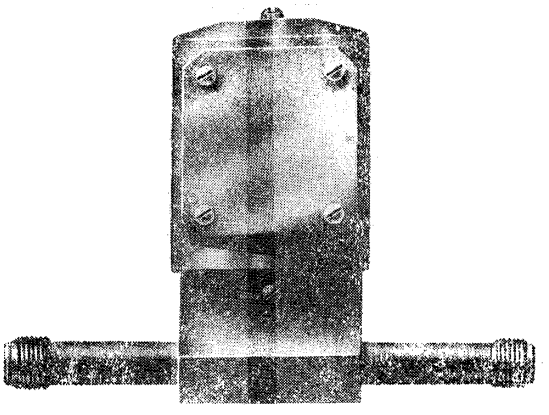

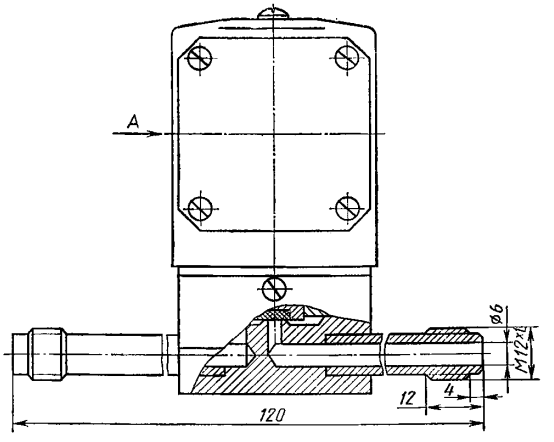

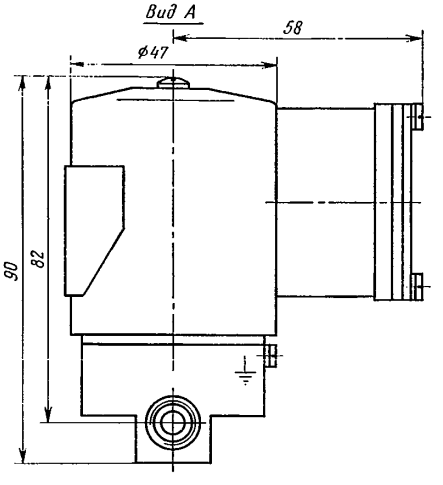

Применяется в качестве запорных устройств с дистанционным электрическим управлением на установках стерильного, глубинного культивирования микроорганизмов в ферментаторах емкостью 0,25; 0,63 и 1 м³.

Рабочая среда — пеногаситель: рыбий жир или подсолнечное масло, 10%-ные растворы NaOH, HCl — температурой 20° С; пар — температурой от 20 до 130° С.

$P_у$	От 0,01 (0,1) до 0,1 (1)
$P_{пр}$	0,15 (1,5)

Присоединение к трубопроводу — патрубки под приварку.

Уплотнение в затворе — плоское (резинометаллическое кольцо).

Герметичность затвора по 1-му классу ГОСТ 9544—75.

Клапан нормально закрытый; герметичен в соединениях по отношению к окружающей среде при максимальном давлении $P_р$ 0,1 (1).

Рабочая среда подается на золотник.

Управление клапаном — от электромагнитного привода постоянного тока напряжением 24 В, мощностью 15 Вт, ПВ=25%.

Время срабатывания, с: 1 (при открывании); 2 (при закрывании).

Степень защиты электромагнитного привода — IP54 по ГОСТ 14255—69.

Клапан устанавливают на горизонтальном трубопроводе электромагнитом вверх. Отклонение электромагнита от вертикали — не более 15° в любую сторону.

Условия эксплуатации: предельные параметры окружающей среды (температура и влажность) должны соответствовать категории 4.2 климатического исполнения УХЛ по ГОСТ 15150—69.

Материал основных деталей: корпус — сталь 12Х18Н10Т; сердечник — сталь 12Х17; уплотнение в затворе — резина 5Т-307.

Коды ОКП и масса клапана приведены в таблице:

Номер чертежа и исполнение	Условное обозначение	Код ОКП	Масса, кг
ПТ 26525-006	22нж901р	37 4231 9248	0,97
ПТ 26525-006.01	22нж901рЭ	37 4231 9249	0,97
02	22нж901рТ	37 4231 9250	0,97

Гарантийный срок — 24 месяца со дня ввода в эксплуатацию.

Гарантийная наработка — 100 000 циклов.

Изготовление и поставка — по ТУ 26-07-1377—85.

ОКП 37 4211 9057
ОКП 37 4211 8445

Т 26316 (13нж829р) Т 26316.01 (13нж829р1) (Dy 15 мм)

Клапаны с электромагнитным приводом НЗ муфтовые

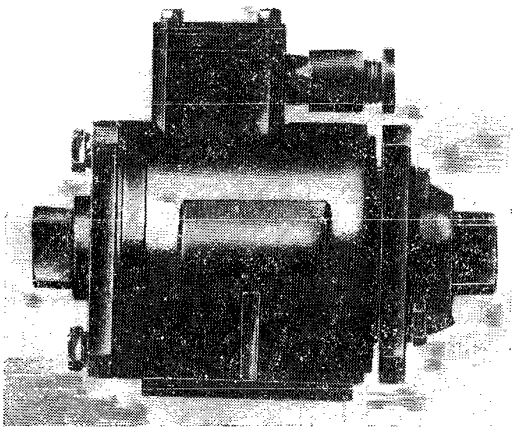

Применяются в системах с дистанционным электрическим управлением на трубопроводах для мазута М40 и М100 рабочей температурой до 90° С и дизельного топлива рабочей температурой до 20° С.

$P_р$ . . . . . До 0,25 (2,5)
$P_{пр}$ . . . . . 0,4 (4) — для Т 26316; 0,9 (9) — для Т 26316.01

(для клапана Т 26316) или переменного тока напряжением 220 В (для клапана Т 26316.01), мощностью 50 Вт, ПВ=100%; время открывания и закрывания клапана 1 с.

При поступлении тока в катушку электромагнита сердечник втягивается и открывает основной проход.

При отключении тока под действием усилия пружины и давления рабочей среды клапан закрывается.

Клапан устанавливают на трубопроводе горизонтально.

Условия эксплуатации: климатическое исполнение У3 по ГОСТ 15150—69; температура окружающей среды 5—50° С; относительная влажность 95% при температуре 25° С.

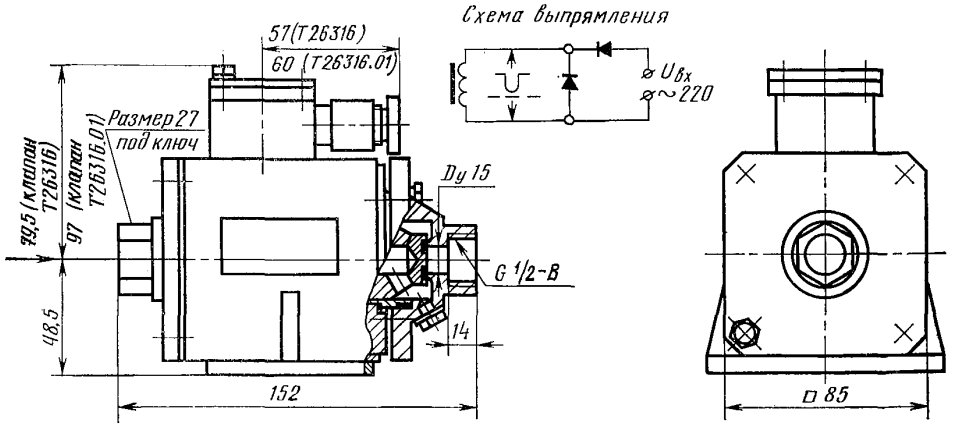

Присоединение к трубопроводу — муфтовое по ГОСТ 6527—68.

Уплотнение в затворе — плоское (кольцо).

Затвором клапана является сердечник.

Клапан герметичен по отношению к окружающей среде.

Рабочая среда подается на сердечник.

Управление клапаном — от электромагнитного привода постоянного тока напряжением 110 В

Материал основных деталей: корпус — сталь 08Х18Н10Т; крышка — Сталь 10; уплотнительное кольцо в золотнике — резина.

Масса клапана, кг: 3,9 (Т 26316) и 4,5 (Т 26316.01).

Гарантийный срок — 1 год со дня ввода в эксплуатацию.

Гарантийная наработка — 10000 циклов.

Изготовление и поставка — по ТУ 26-07-005—72.

ОКП 37 4211 9172

У 26388
(14нж60п)
(Dy 15 мм)

Клапан сильфонный вакуумный цапковый с ниппелями

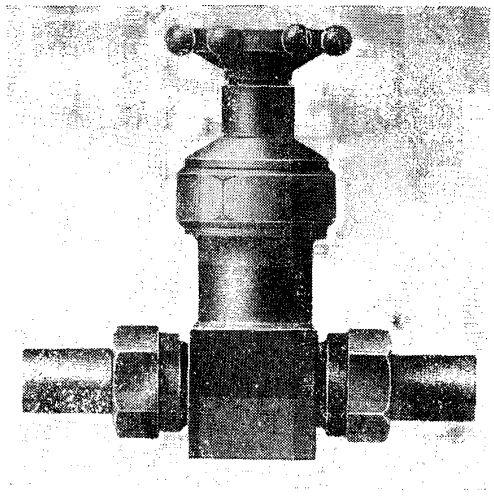

Применяется на трубопроводах для агрессивных газообразных сред, в которых коррозионностойки применяемые материалы, рабочей температурой до 50° С.

$P_у$ . . . 0,6 (6) и вакуум $1 \cdot 10^{-3}$ мм рт. ст.

$P_{пр}$ . . . 0,9 (9)

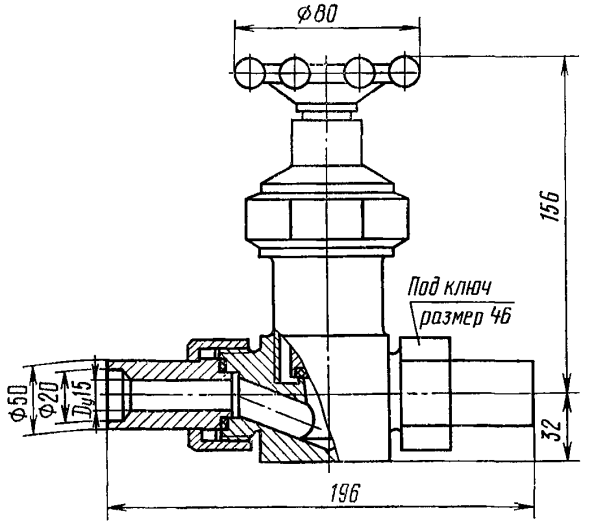

Присоединение к трубопроводу — цапковое с ниппелями под приварку, стягиваемыми накидными гайками.

Уплотнение в затворе — плоское (кольцо).

Уплотнение штока — сильфонное, предотвращает проникновение рабочей среды в окружающую среду.

Рабочая среда подается под золотник.

Управление клапаном — ручное, маховиком. Крутящий момент на маховике — 3,6 (0,36).

Клапан устанавливают на трубопроводе в любом рабочем положении.

Условия эксплуатации: климатическое исполнение У1 по ГОСТ 15150—69; температура окружающей среды от —10 до +50° С; относительная влажность до 98% при температуре 20° С.

Материал основных деталей: корпус, крышка и шток — сталь 12Х18Н9Т; уплотнительное кольцо в золотнике — фторопласт 4.

Масса клапана — 3,8 кг.

Гарантийный срок — 18 месяцев со дня ввода в эксплуатацию, но не более 30 месяцев со дня отгрузки потребителю.

Гарантийная наработка — не менее 3000 циклов.

Изготовление и поставка — по ТУ 26-07-024—76.

Клапаны сильфонные

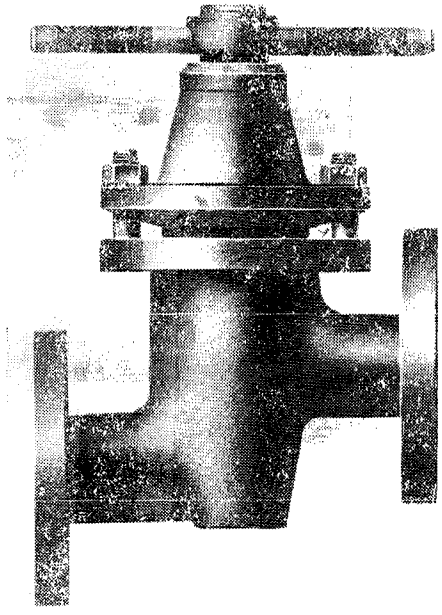

Применяются на трубопроводах для жидких и газообразных сред рабочей температурой до 350° С.

$P_у$ 1 (10)

$P_{пр}$ . . . . . 1,5 (15) и 2,2 (22) — для клапана 14с17ст

$P_р$ при t=350° С . 1 (10) — для клапана 14нж917ст; п 0,85 (8,5) — для клапана 14нж17ст

Присоединение к трубопроводу: цапковое по ГОСТ 2822—78 (для $D_у$ 15, 20 и 25 мм); фланцевое (для $D_у$ 32, 40, 50, 65, 80, 100 и 150 мм) и патрубки под приварку (для $D_у$ 15, 20, 25, 32, 40, 50, 65, 80 и 100 мм). Присоединительные размеры фланцев по ГОСТ 12815—80 (исп. 9, ряд 2).

Уплотнение в затворе — плоское (кольцо) или конусное с наплавкой на корпусе и золотнике твердым сплавом.

Герметичность в затворе по 1-му классу ГОСТ 9544—75.

Уплотнение шпинделя — сильфонное, предотвращает проникновение рабочей среды по шпинделю в окружающую среду.

Рабочая среда подается под золотник.

Управление клапаном — ручное, маховиком (для $D_у$ 15, 20 и 25 мм) и рукояткой (для $D_у$ 32, 40, 50, 65, 80, 100 и 150 мм) или дистанционное через шарнирную муфту (для $D_у$ 15, 20, 25, 32, 40, 50, 65, 80 и 100 мм)*.

Клапан устанавливают на трубопроводе в любом рабочем положении.

Условия эксплуатации: климатические исполнения У2 и Т2 по ГОСТ 15150—69.

Характеристика клапанов в зависимости от исполнения (температура рабочей среды, материал основных деталей и уплотнения в затворе, тип присоединения к трубопроводу, способ управления, крутящий момент, масса и коды ОКП) приведена в таблице.

* Условное обозначение клапанов с дистанционным управлением через шарнирную муфту: 14с017ст, 14с017п, 14нж017ст и 14нж017п.

ХАРАКТЕРИСТИКА КЛАПАНОВ

Номер чертежа и исполнение	Условное обозначение	Код ОКП	Условный проход $D_у$, мм	Температура рабочей среды, °С, не более	Материал (сталь) основных деталей: корпус, золотник	Материал уплотнения в затворе	Присоединение к трубопроводу	Способ управления	Крутящий момент	Масса, кг, не более
У 26161-015	14нж17ст1	37 4211 9179	15	350	12Х18Н9Т	Сплав ЦН-12М	Цапковое	1	0,57 (0,057)	2,42
У 26161-015.01	14нж017ст4	37 4211 9236						2		2,47
03	14нж17ст10	37 4211 9186						1		2,43
04	14нж017ст13	37 4211 9242						2		2,47
06	14нж17ст19	37 4211 9206					Патрубки под приварку	1		2,43
07	14нж017ст22	37 4211 9257						2		2,47
09	14нж17п28-1	37 4211 9188		200		Фторопласт		1		2,4
10	14нж17п28-2	37 4211 9189		40		Пластмасса				
11	14нж17п28-3	37 4211 9190		40		Полиэтилен				
12	14нж17р28-4	37 4211 9191		50		Резина				
13	14нж017п31-1	37 4211 9249		200		Фторопласт	Цапковое	2		2,44
14	14нж017п31-2	37 4211 9251		40		Пластмасса				
15	14нж017п31-3	37 4211 9253		40		Полиэтилен				
16	14нж017р31-4	37 4211 9255		50		Резина				

Продолжение

Номер чертежа и исполнение	Условное обозначение	Код ОКП	Условный проход D_y, мм	Температура рабочей среды, °С, не более	Материал (сталь) основных деталей: корпус, золотник	Материал уплотнения в затворе	Присоединение к трубопроводу	Способ управления	Крутящий момент	Масса, кг, не более
21	14нж17ст2	37 4211 9181						1		2,42
22	14нж017ст5	37 4211 9238					Цапковое	2		2,47
24	14нж17ст11	37 4211 9187		350		Сплав ЦН-12М		1		2,43
25	14нж017ст14	37 4211 9244						2		2,47
27	14нж17ст20	37 4211 9208					Патрубки под приварку	1		2,43
28	14нж017ст23	37 4211 9246						2		2,47
30	14нж17п29-1	37 4211 9196		200	10Х17Н13М3Т	Фторопласт				
31	14нж17п29-2	37 4211 9199		40		Пластмасса		1		2,4
32	14нж17п29-3	37 4211 9200		40		Полиэтилен				
33	14нж17р29-4	37 4211 9201		50		Резина	Цапковое			
34	14нж017п32-1	37 4211 9316		200		Фторопласт				
35	14нж017п32-2	37 4211 9317		40		Пластмасса		2		2,44
36	14нж017п32-3	37 4211 9319		40		Полиэтилен				
37	14нж017р32-4	37 4211 9321	15	50		Резина			0,57 (0,057)	
42	14с17ст3	37 4211 4006						1		2,42
43	14с017ст6	37 4211 4292					Цапковое	2		2,47
45	14с17ст12	37 4211 4294				Сплав ЦН-12М		1		2,43
46	14с017ст15	37 4211 4126		350				2		2,47
48	14с17ст21	37 4211 4035					Патрубки под приварку	1		2,43
49	14с017ст24	37 4211 4129			Сталь 20			2		2,47
51	14с17п30-1	37 4211 4015		200		Фторопласт				
52	14с17п30-2	37 4211 4019		40		Пластикат		1		2,4
53	14с17р30-3	37 4211 4024		50		Резина	Цапковое			
54	14с017п33-1	37 4211 4262		200		Фторопласт				
55	14с017п33-2	37 4211 4264		40		Пластикат		2		2,44
56	14с017р33-3	37 4211 4297		50		Резина				
У 26161-020	14нж17ст1	37 4212 9109						1		6,62
У 26161-020.01	14нж017ст4	37 4212 9157					Цапковое	2		6,53
03	14нж17ст10	37 4212 9114		350		Сплав ЦН-12М		1		6,76
04	14нж017ст13	37 4212 9160						2		6,68
06	14нж17ст19	37 4212 9120					Патрубки под приварку	1		6,6
07	14нж017ст22	37 4212 9166						2		6,42
09	14нж17п28-1	37 4212 9090		200	12Х18Н9Т	Фторопласт				
10	14нж17п28-2	37 4212 9093		40		Пластмасса		1		6,74
11	14нж17п28-3	37 4212 9096		40		Полиэтилен				
12	14нж17р28-4	37 4212 9098		50		Резина	Цапковое			
13	14нж017п31-1	37 4212 9148		200		Фторопласт				
14	14нж017п31-2	37 4212 9151		40		Пластмасса		2		6,65
15	14нж017п31-3	37 4212 9154		40		Полиэтилен				
16	14чж017р31-4	37 4212 9240		50		Резина				
21	14нж17ст2	37 4212 9112	20					1	2,1 (0,21)	6,62
22	14нж017ст5	37 4212 9176					Цапковое	2		6,53
24	14нж17ст11	37 4212 9117		350		Сплав ЦН-12М		1		6,76
25	14нж017ст14	37 4212 9163						2		6,68
27	14нж17ст20	37 4212 9123					Патрубки под приварку	1		6,6
28	14нж017ст23	37 4212 9169						2		6,42
30	14нж17п29-1	37 4212 9101		200	10Х17Н13М3Т	Фторопласт				
31	14нж17п29-2	37 4212 9103		40		Пластмасса		1		6,74
32	14нж17п29-3	37 4212 9105		40		Полиэтилен				
33	14нж17р29-4	37 4212 9230		50		Резина	Цапковое			
34	14нж017п32-1	37 4212 9134		200		Фторопласт				
35	14нж017п32-2	37 4212 9137		40		Пластмасса		2		6,65
36	14нж017п32-3	37 4212 9140		40		Полиэтилен				
37	14нж017р32-4	37 4212 9142		50		Резина				

Продолжение

Номер чертежа и исполнение	Условное обозначение	Код ОКП	Условный проход D_y, мм	Температура рабочей среды, °С, не более	Материал (сталь) основных деталей: корпус, золотник	Материал уплотнения в затворе	Присоединение к трубопроводу	Способ управления	Крутящий момент	Масса, кг, не более
42	14с17ст3	37 4212 4016	20	350	Сталь 20	Сплав ЦН-12М	Цапковое	1		6,62
43	14с017ст6	37 4212 4088						2		6,53
45	14с17ст12	37 4212 4005						1		6,76
46	14с017ст15	37 4212 4091						2		6,68
48	14с17ст21	37 4212 4014					Патрубки под приварку	1		6,6
49	14с017ст24	37 4212 4104						2		6,42
51	14с17п30-1	37 4212 4007		200		Фторопласт	Цапковое	1		6,74
52	14с17п30-2	37 4212 4018		40		Пластикат				
53	14с17р30-3	37 4212 4012		50		Резина				
54	14с017п33-1	37 4212 4024		200		Фторопласт		2		6,65
55	14с017п33-2	37 4212 4050		40		Пластикат				
56	14с017р33-3	37 4212 4052		50		Резина				
У 26161-025	14нж17ст1	37 4212 9110	25	350	12Х18Н9Т	ЦН-12М	Цапковое	1	2,1 (0,21)	6,61
У 26161-025.01	14нж017ст4	37 4212 9158						2		6,52
03	14нж17ст10	37 4212 9115						1		6,7
04	14нж017ст13	37 4212 9161						2		6,6
06	14нж17ст19	37 4212 9121					Патрубки под приварку	1		6,4
07	14нж017ст22	37 4212 9167						2		6,3
09	14нж17п28-1	37 4212 9091		200		Фторопласт	Цапковое	1		6,73
10	14нж17п28-2	37 4212 9094		40		Пластмасса				
11	14нж17п28-3	37 4212 9097		40		Полиэтилен				
12	14нж17р28-4	37 4212 9099		50		Резина				
13	14нж017п31-1	37 4212 9149		200		Фторопласт		2		6,65
14	14нж017п31-2	37 4212 9152		40		Пластмасса				
15	14нж017п31-3	37 4212 9155		40		Полиэтилен				
16	14нж017р31-4	37 4212 9241		50		Резина				
21	14нж17ст2	37 4212 9113		350	10Х17Н13М3Т	Сплав ЦН-12М	Цапковое	1		6,61
22	14нж017ст5	37 4212 9177						2		6,52
24	14нж17ст11	37 4212 9118						1		6,7
25	14нж017ст14	37 4212 9164						2		6,6
27	14нж17ст20	37 4212 9124					Патрубки под приварку	1		6,4
28	14нж017ст23	37 4212 9170						2		6,3
30	14нж17п29-1	37 4212 9102		200		Фторопласт	Фланцевое	1		6,73
31	14нж17п29-2	37 4212 9104		40		Пластмасса				
32	14нж17п29-3	37 4212 9106		40		Полиэтилен				
33	14нж17р29-4	37 4212 9231		50		Резина				
34	14нж017п32-1	37 4212 9135		200		Фторопласт		2		6,65
35	14нж017п32-2	37 4212 9138		40		Пластмасса				
36	14нж017п32-3	37 4212 9141		40		Полиэтилен				
37	14нж017р32-4	37 4212 9143		50		Резина				
42	14с17ст3	37 4212 4017		350	Сталь 20	Сплав ЦН-12М	Фланцевое	1		6,61
43	14с017ст6	37 4212 4089						2		6,52
45	14с17ст12	37 4212 4006						1		6,7
46	14с017ст15	37 4212 4092						2		6,6
48	14с17ст21	37 4212 4015					Патрубки под приварку	1		6,4
49	14с017ст24	37 4212 4105						2		6,3
51	14с17п30-1	37 4212 4009		200		Фторопласт	Фланцевое	1		6,73
52	14с17п30-2	37 4212 4019		40		Пластикат				
53	14с17р30-3	37 3212 4013		50		Резина				
54	14с017п33-1	37 4212 4025		200		Фторопласт		2		6,65
55	14с017п33-2	37 4212 4051		40		Пластикат				
56	14с017р33-3	37 4212 4053		50		Резина				

Продолжение

Номер чертежа и исполнение	Условное обозначение	Код ОКП	Условный проход D_y, мм	Температура рабочей среды, °С, не более	Материал (сталь) основных деталей: корпус, золотник	Материал уплотнения в затворе	Присоединение к трубопроводу	Способ управления	Крутящий момент	Масса, кг, не более
У 26161-032	14нж17ст1	37 4213 9126						1		13,5
У 26161-032.01	14нж017ст4	37 4213 9220					Фланцевое	2		14
03	14нж17ст10	37 4213 9131		350		Сплав ЦН-12М		1		14
04	14нж017ст13	37 4213 9202						2		14,4
06	14нж17ст19	37 4213 9136					Патрубки под приварку	1		10,2
07	14нж017ст22	37 4213 9205						2		10,6
09	14нж17п28-1	37 4213 9153		200	12Х18Н9Т	Фторопласт				
10	14нж17п28-2	37 4213 9156		40		Пластмасса		1		12,6
11	14нж17п28-3	37 4213 9158		40		Полиэтилен				
12	14нж17р28-4	37 4213 9161		50		Резина				
13	14нж017п31-1	37 4213 9194		200		Фторопласт	Фланцевое			
14	14нж017п31-2	37 4213 9197		40		Пластмасса		2		13
15	14нж017п31-3	37 4213 9200		40		Полиэтилен				
16	14нж017р31-4	37 4213 9288		50		Резина				
21	14нж17ст2	37 4213 9129						1		13,5
22	14нж017ст5	37 4213 9223					Фланцевое	2		14
24	14нж17ст11	37 4213 9134						1		14
25	14нж017ст14	37 4213 9225		350		Сплав ЦН-12М		2		14,4
27	14нж17ст20	37 4213 9139					Патрубки под приварку	1	2,4 (0,24)	10,2
28	14нж017ст23	37 4213 9208						2		10,6
30	14нж17п29-1	37 4213 9163	32	200	10Х17Н13М3Т	Фторопласт				
31	14нж17п29-2	37 4213 9164		40		Пластмасса		1		12,6
32	14нж17п29-3	37 4213 9167		40		Полиэтилен				
33	14нж17р29-4	37 4213 9169		50		Резина				
34	14нж017п32-1	37 4213 9227		200		Фторопласт	Фланцевое			
35	14нж017п32-2	37 4213 9229		40		Пластмасса		2		13
36	14нж017п32-3	37 4213 9231		40		Полиэтилен				
37	14нж017р32-4	37 4213 9233		50		Резина				
42	14с17ст3	37 4213 4016						1		13,5
43	14с017ст6	37 4213 4120					Фланцевое	2		14
45	14с17ст12	37 4213 4041				Сплав ЦН-12М		1		14
46	14с017ст15	37 4213 4100		350				2		14,4
48	14с17ст21	37 4213 4013					Патрубки под приварку	1		10,2
49	14с017ст24	37 4213 4098						2		10,6
51	14с17п30-1	37 4213 4005		200	Сталь 20	Фторопласт				
52	14с17п30-2	37 4213 4007		40		Пластикат		1		12,5
53	14с17р30-3	37 4213 4010		50		Резина				
54	14с017п33-1	37 4213 4093		200		Фторопласт	Фланцевое			
55	14с017п33-2	37 4213 4095		40		Пластикат		2		13
56	14с017р33-3	37 4213 4096		50		Резина				
У 26161-040	14нж17ст1	37 4213 9127						1		14,8
У 26161-040.01	14нж017ст4	37 4213 9221					Фланцевое	2		14,3
03	14нж17ст10	37 4213 9132				Сплав ЦН-12М		1	3,5 (0,35)	14,55
04	14нж017ст13	37 4213 9203		350				2		15,08
06	14нж17ст19	37 4213 9137					Патрубки под приварку	1		10,76
07	14нж017ст22	37 4213 9206						2		11,2
09	14нж17п28-1	37 4213 9154		200		Фторопласт			2,5 (0,25)	
10	14нж17п28-2	37 4213 9157		40		Пластмасса		1	1,7 (0,17)	14,57
11	14нж17п28-3	37 4213 9159		40		Полиэтилен				
12	14нж17р28-4	37 4213 9162		50		Резина			1,2 (0,12)	
13	14нж017п31-1	37 4213 9195		200		Фторопласт	Фланцевое		2,5 (0,25)	
14	14нж017п31-2	37 4213 9198		40		Пластмасса		2	1,7 (0,17)	14,3
15	14нж017п31-3	37 4213 9201		40		Полиэтилен				
16	14нж017р31-4	37 4213 9289		50		Резина			1,2 (0,12)	

Продолжение

Номер чертежа и исполнение	Условное обозначение	Код ОКП	Условный проход D_y, мм	Температура рабочей среды, °С, не более	Материал (сталь) основных деталей: корпус, золотник	Материал уплотнения в затворе	Присоединение к трубопроводу	Способ управления	Крутящий момент	Масса, кг, не более
21	14нж17ст2	37 4213 9130	40	350	10Х17Н13М3Т	Сплав ЦН-12М	Фланцевое	1	3,5 (0,35)	14,8
22	14нж017ст5	37 4213 9224						2		14,3
24	14нж17ст11	37 4213 9135						1		14,55
25	14нж017ст14	37 4213 9876						2		15,02
27	14нж17ст20	37 4213 9140					Патрубки под приварку	1		10,76
28	14нж017ст23	37 4213 9878						2		11,2
30	14нж17п29-1	37 4213 9880		200		Фторопласт	Фланцевое	1	2,5 (0,25)	14,57
31	14нж17п29-2	37 4213 9165		40		Пластмасса			1,7 (0,17)	
32	14нж17п29-3	37 4213 9168		40		Полиэтилен				
33	14нж17р29-4	37 4213 9170		50		Резина			1,2 (0,12)	
34	14нж017п32-1	37 4213 9881		200		Фторопласт		2	2,5 (0,25)	14,3
35	14нж017п32-2	37 4213 9882		40		Пластмасса			1,7 (0,17)	
36	14нж017п32-3	37 4213 9883		40		Полиэтилен				
37	14нж017р32-4	37 4213 9884		50		Резина			1,2 (0,12)	
42	14с17ст3	37 4213 4017		350	Сталь 20	Сплав ЦН-12М		1	3,5 (0,35)	14,8
43	14с017ст6	37 4213 4121						2		14,3
45	14с17ст12	37 4213 4042						1		14,55
46	14с017ст15	37 4213 4101						2		15,02
48	14с17ст21	37 4213 4014					Патрубки под приварку	1		10,76
49	14с017ст24	37 4213 4099						2		11,2
51	14с17п30-1	37 4213 4006		200		Фторопласт	Фланцевое	1	2,5 (0,25)	14,57
52	14с17п30-2	37 4213 4008		40		Пластикат			1,2 (0,12)	
53	14с17р30-3	37 4213 4011		50		Резина				
54	14с017п33-1	37 4213 4094		200		Фторопласт		2	2,5 (0,25)	14,3
55	14с017п33-2	37 4213 4246		40		Пластикат			1,2 (0,12)	
56	14с017р33-3	37 4213 4224		50		Резина				
У 21161-050	14нж17ст1	37 4214 9121	50	350	12Х18Н9Т	Сплав ЦН-12М	Фланцевое	1	5 (0,5)	17,3
У 21161-050.01	14нж017ст4	37 4214 9189						2		17,6
03	14нж17ст10	37 4214 9124						1		17,3
04	14нж017ст13	37 4214 9193						2		17,6
06	14нж17ст19	37 4214 9127					Патрубки под приварку	1		12,6
07	14нж017ст22	37 4214 9202						2		13
09	14нж17п28-1	37 4214 9148		200		Фторопласт	Фланцевое	1	3,5 (0,35)	17
10	14нж17п28-2	37 4214 9151		40		Пластмасса			2,5 (0,25)	
11	14нж17п28-3	37 4214 9154		40		Полиэтилен				
12	14нж17р28-4	37 4214 9157		50		Резина			1,8 (0,18)	
13	14нж017п31-1	37 4214 9196		200		Фторопласт		2	3,5 (0,35)	17,5
14	14нж017п31-2	37 4214 9199		40		Пластмасса			2,5 (0,25)	
15	14нж017п31-3	37 4214 9253		40		Полиэтилен				
16	14нж017р31-4	37 4214 9906		50		Резина			0,18 (1,8)	
21	14нж17ст2	37 4214 9907	50	350	10Х17Н13М3Т	Сплав ЦН-12М	Фланцевое	1	5 (0,5)	17,3
22	14нж017ст5	37 4214 9716						2		17,6
24	14нж17ст11	37 4214 9909						1		17,3
25	14нж017ст14	37 4214 9910						2		17,6
27	14нж17ст20	37 4214 9912					Патрубки под приварку	1		12,6
28	14нж017ст23	37 4214 9913						2		13
30	14нж17п29-1	37 4214 9915		200		Фторопласт	Фланцевое	1	3,5 (0,35)	17
31	14нж17п29-2	37 4214 9240		40		Пластмасса			2,5 (0,25)	
32	14нж17п29-3	37 4214 9242		40		Полиэтилен				
33	14нж17р29-4	37 4214 9244		50		Резина			1,8 (0,18)	
34	14нж017п32-1	37 4214 9916		200		Фторопласт		2	3,5 (0,35)	17,5
35	14нж017п32-2	37 4214 9917		40		Пластмасса			2,5 (0,25)	
36	14нж017п32-3	37 4214 9918		40		Полиэтилен				
37	14нж017р32-4	37 4214 9919		50		Резина			1,8 (0,18)	

Продолжение

Номер чертежа и исполнение	Условное обозначение	Код ОКП	Условный проход D_y, мм	Температура рабочей среды, °С, не более	Материал (сталь) основных деталей: корпус, золотник	Материал уплотнения в затворе	Присоединение к трубопроводу	Способ управления	Крутящий момент	Масса, кг, не более
42	14с17ст3	37 4214 4005	50	350	Сталь 20	Сплав ЦН-12М	Фланцевое	1	5 (0,5)	17,3
43	14с017ст6	37 4214 4148						2		17,6
45	14с17ст12	37 4214 4008					Патрубки под приварку	1		17,3
46	14с017ст15	37 4214 4150						2		17,6
48	14с17ст21	37 4214 4018						1		12,6
49	14с017ст24	37 4214 4079						2		13
51	14с17п30-1	37 4214 4011		200		Фторопласт	Фланцевое	1	3,5 (0,35)	17
52	14с17п30-2	37 4214 4013		40		Пластикат			1,8 (0,18)	
53	14с17р30-3	37 4214 4016		50		Резина				
54	14с017п33-1	37 4214 4073		200		Фторопласт		2	3,5 (0,35)	17,5
55	14с017п33-2	37 4214 4200		40		Пластикат			1,8 (0,18)	
56	14с017р33-3	37 4214 4076		50		Резина				
У 26161-065	14нж17ст1	37 4214 9122	65	350	12Х18Н9Т	Сплав ЦН-12М	Фланцевое	1	10 (1)	27,4
У 26161-065.01	14нж017ст4	37 4214 9191						2		27,7
03	14нж17ст10	37 4214 9125					Патрубки под приварку	1		27,5
04	14нж017ст13	37 4214 9194						2		27,8
06	14нж17ст19	37 4214 9128						1		27,5
07	14нж017ст22	37 4214 9203						2		30,5
09	14нж17п28-1	37 4214 9149		200		Фторопласт	Фланцевое	1	7 (0,7)	28
10	14нж17п28-2	37 4214 9152		40		Пластмасса				
11	14нж17п28-3	37 4214 9155		40		Полиэтилен				
12	14нж17р28-4	37 4214 9158		50		Резина			4,6 (0,46)	
13	14нж017п31-1	37 4214 9197		200		Фторопласт		2	7 (0,7)	28,2
14	14нж017п31-2	37 4214 9200		40		Пластмасса				
15	14нж017п31-3	37 4214 9254		40		Полиэтилен				
16	14нж017р31-4	37 4214 9923		50		Резина			4,6 (0,46)	
21	14нж17ст2	37 4214 9924		350	10Х17Н13М3Т	Сплав ЦН-12М	Фланцевое	1	10 (1)	27,4
22	14нж017ст5	37 4214 9925						2		27,7
24	14нж17ст11	37 4214 9927					Патрубки под приварку	1		27,5
25	14нж017ст14	37 4214 9928						2		27,8
27	14нж17ст20	37 4214 9930						1		30,2
28	14нж017ст23	37 4214 9717						2		30,5
30	14нж17п29-1	37 4214 9718		200		Фторопласт	Фланцевое	1	7 (0,7)	28
31	14нж17п29-2	37 4214 9241		40		Пластмасса				
32	14нж17п29-3	37 4214 9243		40		Полиэтилен				
33	14нж17р29-4	37 4214 9245		50		Резина			4,6 (0,46)	
34	14нж017п32-1	37 4214 9932		200		Фторопласт		2	7 (0,7)	28,2
35	14нж017п32-2	37 4214 9933		40		Пластмасса				
36	14нж017п32-3	37 4214 9934		40		Полиэтилен				
37	14нж017р32-4	37 4214 9935		50		Резина			4,6 (0,46)	
42	14с17ст3	37 4214 4006		350	Сталь 20	Сплав ЦН-12М	Фланцевое	1	10 (1)	27,4
43	14с017ст6	37 4214 4149						2		27,7
45	14с17ст12	37 4214 4009					Патрубки под приварку	1		27,5
46	14с017ст15	37 4214 4151						2		27,8
48	14с17ст21	37 4214 4019						1		30,2
49	14с017ст24	37 4214 4080						2		30,5
51	14с17п30-1	37 4214 4012		200		Фторопласт	Фланцевое	1	7 (0,7)	28
52	14с17п30-2	37 4214 4014		40		Пластикат				
53	14с17р30-3	37 4214 4017		50		Резина			4,6 (0,46)	
54	14с017п33-1	37 4214 4074		200		Фторопласт		2	7 (0,7)	28,2
55	14с017п33-2	37 4214 4203		40		Пластикат				
56	14с017р33-3	37 4214 4077		50		Резина			4,6 (0,46)	

Продолжение

Номер чертежа и исполнение	Условное обозначение	Код ОКП	Условный проход D_y, мм	Температура рабочей среды, °С, не более	Материал (сталь) основных деталей: корпус, золотник	Материал уплотнения в затворе	Присоединение к трубопроводу	Способ управления	Крутящий момент	Масса, кг, не более
У 26161-080	14нж17ст1	37 4215 9021	80	350	12Х18Н9Т	Сплав ЦН-12М	Фланцевое	1	10 (1)	35,7
У 26161-080.01	14нж017ст4	37 4215 9192						2		35,5
03	14нж17ст10	37 4215 9137						1		36,9
04	14нж017ст13	37 4215 9195						2		36,7
06	14нж17ст19	37 4215 9141					Патрубки под приварку	1		31,4
07	14нж017ст22	37 4215 9205						2		30
09	14нж17п28-1	37 4215 9147		200		Фторопласт	Фланцевое	1	8,3 (0,83)	37
10	14нж17п28-2	37 4215 9151		40		Пластмасса				
11	14нж17п28-3	37 4215 9240		40		Полиэтилен			5,7 (0,57)	
12	14нж17р28-4	37 4215 9154		50		Резина				
13	14нж017п31-1	37 4215 9198		200		Фторопласт		2	8,3 (0,83)	36,9
14	14нж017п31-2	37 4215 9202		40		Пластмасса				
15	14нж017п31-3	37 4215 9280		40		Полиэтилен			5,7 (0,57)	
16	14нж017р31-4	37 4215 9283		50		Резина				
21	14нж17ст2	37 4215 8211		350	10Х17Н13М3Т	Сплав ЦН-12М	Фланцевое	1	10 (1)	35,7
22	14нж017ст5	37 4215 8212						2		35,5
24	14нж17ст11	37 4215 9348						1		36,9
25	14нж017ст14	37 4215 8214						2		36,7
27	14нж17ст20	37 4215 9351					Патрубки под приварку	1		31,4
28	14нж017ст23	37 4215 8216						2		30
30	14нж17п29-1	37 4215 9245		200		Фторопласт	Фланцевое	1	8,3 (0,83)	37
31	14нж17п29-2	37 4215 9248		40		Пластмасса				
32	14нж17п29-3	37 4215 9251		40		Полиэтилен			5,7 (0,57)	
33	14нж17р29-4	37 4215 9254		50		Резина				
34	14нж017п32-1	37 4215 8218		200		Фторопласт		2	8,3 (0,83)	36,9
35	14нж017п32-2	37 4215 8219		40		Пластмасса				
36	14нж017п32-3	37 4215 8220		40		Полиэтилен			5,7 (0,57)	
37	14нж017р32-4	37 4215 8221		50		Резина				
42	14с17ст3	37 4215 4017		350	Сталь 20	Сплав ЦН-12М	Фланцевое	1	10 (1)	35,7
43	14с017ст6	37 4215 4166						2		35,5
45	14с17ст12	37 4215 4005						1		36,9
46	14с017ст15	37 4215 4170						2		36,7
48	14с17ст21	37 4215 4013					Патрубки под приварку	1		31,4
49	14с017ст24	37 4215 4076						2		30
51	14с17п30-1	37 4215 4008		200		Фторопласт	Фланцевое	1	8,3 (0,83)	37
52	14с17п30-2	37 4215 4157		40		Пластикат				
53	14с17р30-3	37 4215 4160		50		Резина			5,7 (0,57)	
54	14с017п33-1	37 4215 4068		200		Фторопласт		2	8,3 (0,83)	36,9
55	14с017п33-2	37 4215 4300		40		Пластикат				
56	14с017р33-3	37 4215 4072		50		Резина			5,7 (0,57)	
У 26161-100	14нж17ст1	37 4215 9022	100	350	12Х18Н9Т	Сплав ЦН-12М	Фланцевое	1	15 (1,5)	63,15
У 26161-100.01	14нж017ст4	37 4215 9193						2		62,5
03	14нж17ст10	37 4215 9138						1		64,6
04	14нж017ст13	37 4215 9196						2		64
06	14нж17ст19	37 4215 9142					Патрубки под приварку	1		56
07	14нж017ст22	37 4215 9206						2		55,3
09	14нж17п28-1	37 4215 9148		200		Фторопласт	Фланцевое	1	14,7 (1,47)	66,3
10	14нж17п28-2	37 4215 9152		40		Пластмасса				
11	14нж17п28-3	37 4215 9241		40		Полиэтилен			10,4 (1,04)	
12	14нж17р28-4	37 4215 9155		50		Резина				
13	14нж017п31-1	37 4215 9199		200		Фторопласт		2	14,7 (1,47)	65
14	14нж017п31-2	37 4215 9203		40		Пластмасса				
15	14нж017п31-3	37 4215 9281		40		Полиэтилен			10,4 (1,04)	
16	14нж017р31-4	37 4215 9284		50		Резина				

Продолжение

Номер чертежа и исполнение	Условное обозначение	Код ОКП	Условный проход D_y, мм	Температура рабочей среды, °С, не более	Материал (сталь) основных деталей: корпус, золотник	Материал уплотнения в затворе	Присоединение к трубопроводу	Способ управления	Крутящий момент	Масса, кг, не более
21	14нж17ст2	37 4215 8223	100	350	10Х17Н13М3Т	Сплав ЦН-12М	Фланцевое	1	15 (1,5)	63,15
22	14нж017ст5	37 4215 8224						2		62,5
24	14нж17ст11	37 4215 9349						1		64,6
25	14нж017ст14	37 4215 8226						2		64
27	14нж17ст20	37 4215 9352					Патрубки под приварку	1		56
28	14нж017ст23	37 4215 8228						2		55,3
30	14нж17п29-1	37 4215 9246		200		Фторопласт	Фланцевое	1	14,7 (1,47)	66,3
31	14нж17п29-2	37 4215 9249		40		Пластмасса				
32	14нж17п29-3	37 4215 9252		40		Полиэтилен				
33	14нж17р29-4	37 4215 9255		50		Резина			10,4 (1,04)	
34	14нж017п32-1	37 4215 8230		200		Фторопласт		2	14,7 (1,47)	65
35	14нж017п32-2	37 4215 8231		40		Пластмасса				
36	14нж017п32-3	37 4215 8232		40		Полиэтилен				
37	14нж017р32-4	37 4215 8233		50		Резина			10,4 (1,04)	
42	14с17ст3	37 4215 4018		350	Сталь 20	Сплав ЦН-12М	Фланцевое	1	15 (1,5)	63,15
43	14с017ст6	37 4215 4167						2		62,5
45	14с17ст12	37 4215 4006						1		64,6
46	14с017ст15	37 4215 4171						2		64
48	14с17ст21	37 4215 4014					Патрубки под приварку	1		56
49	14с017ст24	37 4215 4077						2		55,3
51	14с17п30-1	37 4215 4009		200		Фторопласт	Фланцевое	1	14,7 (1,47)	66,3
52	14с17п30-2	37 4215 4158		40		Пластикат				
53	14с17р30-3	37 4215 4161		50		Резина			10,4 (1,04)	
54	14с017п33-1	37 4215 4069		200		Фторопласт		2	14,7 (1,47)	65
55	14с017п33-2	37 4215 4301		40		Пластикат				
56	14с017р33-3	37 4215 4073		50		Резина			10,4 (1,04)	
С 26161-150Сп3	14с17ст3	37 4216 4009	150	350		Сплавы ЦН-6Л и ЦН-12М		1	34 (3,4)	174

Примечание. В графе «Способ управления»:
1 — ручное управление маховиком или рукояткой.
2 — дистанционное через шарнирную муфту.

Исполнение фланцевое

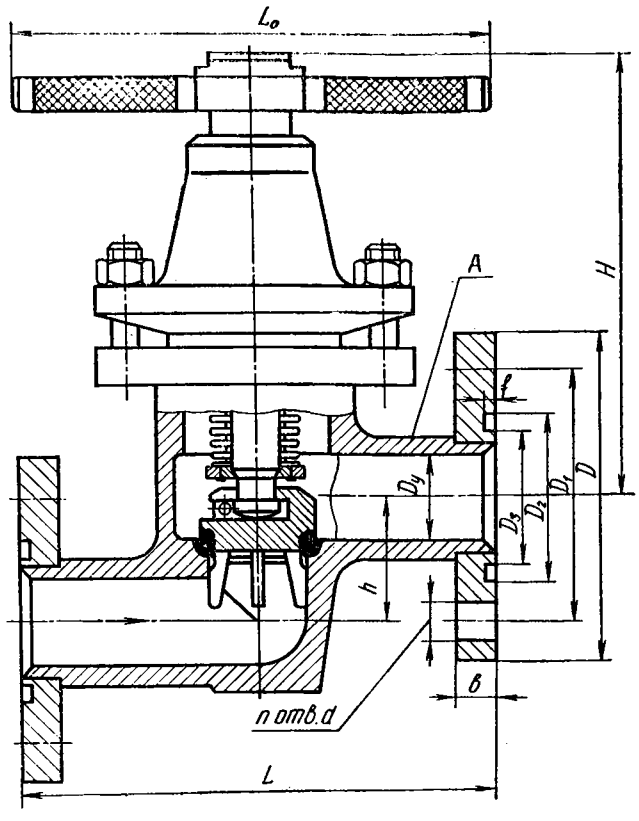

Исполнение цапковое

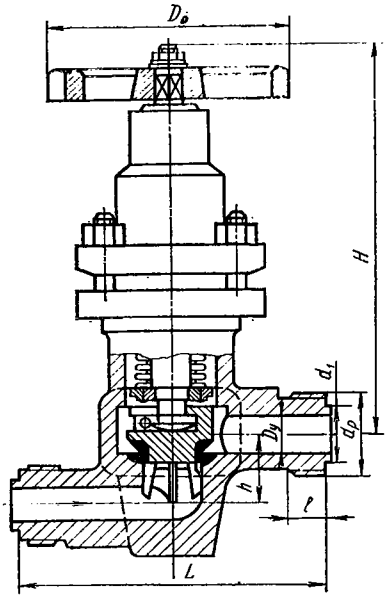

Исполнение с патрубками под приварку

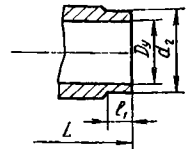

Исполнение с шарнирной муфтой

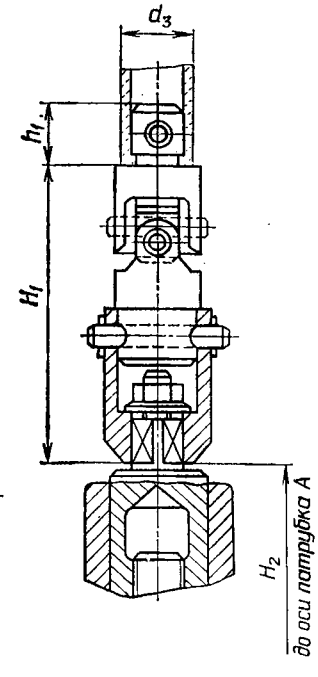

ОСНОВНЫЕ ГАБАРИТНЫЕ И ПРИСОЕДИНИТЕЛЬНЫЕ РАЗМЕРЫ (мм)
D_y 15, 20 и 25 мм

Условный проход D_y	L	d_p	d_1	l	l_1	H	h	D_0	d_2	d_3	H_1	H_2	h_1
15	130	М36×2	22	22	10	151	24	100	20	20	83	127	15
20	150	М39×2	25	27	26	201	35	120	27	20	83	175	15
25	160	М48×2	32	26	30	198	40	120	32	20	83	172	15

ОСНОВНЫЕ ГАБАРИТНЫЕ И ПРИСОЕДИНИТЕЛЬНЫЕ РАЗМЕРЫ (мм)
D_y 32, 40, 50, 65, 80, 100 и 150 мм

Условный проход D_y	L	D	D_1	D_2	D_3	b	f	d	d_2	l_1	H	h	L_0	n	d_3	H_1	H_2	h_1
32	180	135	100	66	50	16	3	18	37	12	200	45	200	4	32	86	168	24
40	200	145	110	76	60	18	3	18	47	12	196	55	200	4	32	88	170	24
50	230	160	125	88	72	18	3	18	57	12	194	65	200	4	32	88	162	24
65	290	180	145	110	94	20	3	18	76	15	218	84	260	4	32	88	186	24
80	310	195	160	121	105	20	3	18	88	15	220	95	260	4	32	88	188	24
100	350	215	180	150	128	22	3	18	110	24	243	120	320	8	40	184	211	20
150	480	280	240	204	182	24	3	23	162	25	410	176	500	8	—	—	—	—

Гарантийный срок — 24 месяца со дня ввода в эксплуатацию, но не более трех лет со дня отгрузки потребителю.

Гарантийная наработка: 3000 циклов (для клапанов с эластичным уплотнением в затворе) и 1500 циклов (для клапанов с уплотнением в затворе из металла).

Изготовление и поставка — по ТУ 26-07-382—86.

У 26161 (14с917ст, 14с917п, 14нж917ст и 14нж917п)

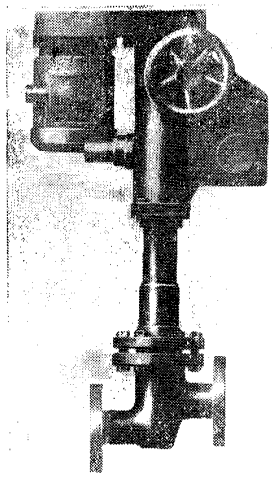

Клапаны сильфонные с электроприводом

Применяются на трубопроводах для жидких и газообразных сред. Клапаны могут быть использованы в вакуумных установках при вакууме до $5 \cdot 10^{-3}$ мм рт. ст.

$P_у$	1 (10)
$P_{пр}$	1,5 (15)
$P_р$ при $t = 350°$ С	0,7 (7) — для клапана 14с917ст; п 0,85 (8,5) — для клапана 14нж917ст; п

Присоединение к трубопроводу: цапковое по ГОСТ 2822—78 (для $D_у$ 20 и 25 мм), фланцевое (для $D_у$ 32, 40, 50, 65, 80 и 100 мм) и патрубки под приварку (для $D_у$ 20, 25, 32, 40, 50, 65, 80 и 100 мм).

Присоединительные размеры фланцев по ГОСТ 12815—80 (исп. 9, ряд 2).

Уплотнение в затворе — плоское (кольцо) или конусное с наплавкой на корпусе и золотнике твердым сплавом.

Герметичность затвора по 1-му классу ГОСТ 9544—75.

Уплотнение шпинделя — сильфонное, предотвращает проникновение рабочей среды по шпинделю в окружающую среду.

Рабочая среда подается под золотник.

Управление клапаном — от электропривода по ТУ 26-07-015—74 (см. таблицу), а также с помощью ручного дублера.

Клапаны устанавливают на горизонтальном трубопроводе электроприводом вертикально вверх. Допускается установка клапана с горизонтальным расположением шпинделя при наличии опоры под электропривод.

Условный проход $D_у$, мм	Тип электропривода	Электродвигатель			
		Тип	Напряжение, В	Мощность, кВт	Частота вращения, об/мин
15	ТЭ 099.088-01М	АВ-042-4М	220/380	0,025	1300
20	ТЭ 099.088-03М	АВ-042-4М	220/380	0,025	1300
25	ТЭ 099.088-03М	АВ-042-4М	220/380	0,025	1300
32	ТЭ 099.058-01М	4АА56В4 или АОЛ-12-4	220/380	0,18	1500
40	ТЭ 099.058-01М	4АА56В4 или АОЛ-12-4	220/380	0,18	1500
50	ТЭ 099.058-01М	4АА56В4 или АОЛ-12-4	220/380	0,18	1500
65	ТЭ 099.058-07М	4АА63А4 или АОЛ-12-4	220/380	0,25 или 0,18	1500
80	ТЭ 099.058-07М	4АА63А4 или АОЛ-12-4	220/380	0,25 или 0,18	1500
100	Б 099.098-01М	4АХС80А4 или АОЛС2-21-4	220/380	1,3	1300

Характеристика клапана в зависимости от исполнения (температура рабочей среды, материал основных деталей и уплотнения в затворе, тип присоединения к трубопроводу, способ управления, крутящий момент, масса и коды ОКП) приведена в таблице.

Номер чертежа и исполнение	Условное обозначение	Код ОКП	Условный проход D_y, мм	Температура рабочей среды, °С, не более	Материал (сталь) основных деталей: корпус, золотник	Материал уплотнения в затворе	Присоединение к трубопроводу	Способ управления (тип электропривода)	Крутящий момент	Масса, кг, не более
У 26161-015.02	14нж917ст7	37 4211 9272	15	350	12Х18Н9Т	Сплав ЦН-12М	Цапковое	ТЭ 099.088-01М	0,57 (0,057)	15,2
05	14нж917ст16	37 4211 9278								15,47
08	14нж917ст25	37 4211 9306					Патрубки под приварку			15,74
17	14нж917п34-1	37 4211 9284		200		Фторопласт				
18	14нж917п34-2	37 4211 9287		40		Пластмасса				15,05
19	14нж917п34-3	37 4211 9290		40		Полиэтилен				
20	14нж917р34-4	37 4211 9293		50		Резина	Цапковое			
23	14нж917ст8	37 4211 9275		350	10Х17Н13М3Т	Сплав ЦН-12М				15,2
26	14нж917ст17	37 4211 9281								15,74
29	14нж917ст26	37 4211 9309					Патрубки под приварку			15,74
38	14нж917п35-1	37 4211 9296		200		Фторопласт				
39	14нж917п35-2	37 4211 9299		40		Пластмасса				15,05
40	14нж917п35-3	37 4211 9300		40		Полиэтилен				
41	14нж917р35-4	37 4211 9303		50		Резина	Цапковое			
44	14с917ст9	37 4211 4293		350	Сталь 20	ЦН-12М				15,2
47	14с917ст18	37 4211 4187								15,74
50	14с917ст27	37 4211 4199					Патрубки под приварку			15,74
57	14с917п36-1	37 4211 4190		200		Фторопласт				
58	14с917п36-2	37 4211 4193		40		Пластикат				15,05
59	14с917р36-3	37 4211 4298		50		Резина	Цапковое			
У 26161-020.02	14нж917ст7	37 4212 9217	20	350	12Х18Н9Т	Сплав ЦН-12М	Цапковое	ТЭ 099.088-03М	2,1 (0,21)	17,75
05	14нж917ст16	37 4212 9219								17,76
08	14нж917ст25	37 4212 9225					Патрубки под приварку			17,6
17	14нж917п34-1	37 4212 9201		200		Фторопласт				
18	14нж917п34-2	37 4212 9203		40		Пластмасса				17,9
19	14нж917п34-3	37 4212 9205		40		Полиэтилен				
20	14нж917р34-4	37 4212 9207		50		Резина	Цапковое			
23	14нж917ст8	37 4212 9221		350	10Х17Н13М3Т	Сплав ЦН-12М				17,75
26	14нж917ст17	37 4212 9223								17,76
29	14нж917ст26	37 4212 9227					Патрубки под приварку			17,6
38	14нж917п35-1	37 4212 9209		200		Фторопласт				
39	14нж917п35-2	37 4212 9211		40		Пластмасса				17,9
40	14нж917п35-3	37 4212 9213		40		Полиэтилен				
41	14нж917р35-4	37 4212 9215		50		Резина	Цапковое			
44	14с917ст9	37 4212 4186		350	Сталь 20	Сплав ЦН-12М				17,75
47	14с917ст18	37 4212 4157								17,76
50	14с917ст27	37 4212 4188					Патрубки под приварку			17,6
57	14с917п36-1	37 4212 4160		200		Фторопласт				
58	14с917п36-2	37 4212 4162		40		Пластикат				17,9
59	14с917р36-3	37 4212 4048		50		Резина	Цапковое			
У 26161-025.02	14нж917ст7	37 4212 9218	25	350	12Х18Н9Т	Сплав ЦН-12М	Цапковое			17,8
05	14нж917ст16	37 4212 9220								17,9
08	14нж917ст25	37 4212 9226					Патрубки под приварку			17,6
17	14нж917п34-1	37 4212 9202		200		Фторопласт				
18	14нж917п34-2	37 4212 9204		40		Пластмасса				17,9
19	14нж917п34-3	37 4212 9206		40		Полиэтилен	Цапковое			
20	14нж917р34-4	37 4212 9208		50		Резина				

Продолжение

Номер чертежа и исполнение	Условное обозначение	Код ОКП	Условный проход D_y, мм	Температура рабочей среды, °С, не более	Материал (сталь) основных деталей: корпус, золотник	Материал уплотнения в затворе	Присоединение к трубопроводу	Способ управления (тип электропривода)	Крутящий момент	Масса, кг, не более
23	14нж917ст8	37 4212 9222	25	350	10Х17Н13М3Т	Сплав ЦН-12М	Цапковое	ТЭ 099.088-03М	2,1 (0,21)	17,8
26	14нж917ст17	37 4212 9224								17,9
29	14нж917ст26	37 4212 9228					Патрубки под приварку			17,6
38	14нж917п35-1	37 4212 9210		200		Фторопласт	Фланцевое			17,9
39	14нж917п35-2	37 4212 9212		40		Пластмасса				
40	14нж917п35-3	37 4212 9214		40		Полиэтилен				
41	14нж917р35-4	37 4212 9216		50		Резина				
44	14с917ст9	37 4212 4187			Сталь 20	Сплав ЦН-12М	Патрубки под приварку			17,8
47	14с917ст18	37 4212 4158								17,9
50	14с917ст27	37 4212 4190		350						17,6
57	14с917п36-1	37 4212 4161		200		Фторопласт	Фланцевое			17,9
58	14с917п36-2	37 4212 4163		40		Пластикат				
59	14с917р36-3	37 4212 4049		50		Резина				
У 26161-032.02	14нж917ст7	37 4213 9271	32		12Х18Н9Т	Сплав ЦН-12М	Фланцевое	ТЭ 099.058-01М	2,4 (0,24)	51
05	14нж917ст16	37 4213 9278		350			Патрубки под приварку			51
08	14нж917ст25	37 4213 9282								48
17	14нж917п34-1	37 4213 9259		200		Фторопласт	Фланцевое			51
18	14нж917п34-2	37 4213 9261		40		Пластмасса				
19	14нж917п34-3	37 4213 9263		40		Полиэтилен				
20	14нж917р34-4	37 4213 9290		50		Резина				
23	14нж917ст8	37 4213 9274		350	10Х17Н13М3Т	Сплав ЦН-12М	Патрубки под приварку			48
26	14нж917ст17	37 4213 9280								
29	14нж917ст26	37 4213 9284								
38	14нж917п35-1	37 4213 9265		200		Фторопласт	Фланцевое			51
39	14нж917п35-2	37 4213 9267		40		Пластмасса				
40	14нж917ст35-3	37 4213 9269		40		Полиэтилен				
41	14нж917р35-4	37 4213 9293		50		Резина				
44	14с917ст9	37 4213 4159		350	Сталь 20	Сплав ЦН-12М	Патрубки под приварку			51
47	14с917ст18	37 4213 4162								48
50	14с917ст27	37 4213 4186								
57	14с917п36-1	37 4213 4164		200		Фторопласт	Фланцевое			51
58	14с917п36-2	37 4213 4206		40		Пластикат				
59	14с917р36-3	37 4213 4166		50		Резина				
У 26161-040.02	14нж917ст7	37 4213 9272	40	350	12Х18Н9Т	Сплав ЦН-12М	Фланцевое		3,5 (0,35)	53
05	14нж917ст16	37 4213 9279					Патрубки под приварку			49
08	14нж917ст25	37 4213 9283								
17	14нж917п34-1	37 4213 9260		200		Фторопласт	Фланцевое		2,5 (0,25)	48,8
18	14нж917п34-2	37 4213 9262		40		Пластмасса				
19	14нж917п34-3	37 4213 9264		40		Полиэтилен			1,7 (0,17)	
20	14нж917р34-4	37 4213 9291		50		Резина			1,2 (0,12)	
23	14нж917ст8	37 4213 9875		350	10Х17Н13М3Т	Сплав ЦН-12М	Патрубки под приварку		3,5 (0,35)	53
26	14нж917ст17	37 4213 9877								49
29	14нж917ст26	37 4213 9879								
38	14нж917п35-1	37 4213 9885		200		Фторопласт	Фланцевое		2,5 (0,25)	48,8
39	14нж917п35-2	37 4213 9268		40		Пластмасса				
40	14нж917п35-3	37 4213 9270		40		Полиэтилен			1,7 (0,17)	
41	14нж917р35-4	37 4213 9294		50		Резина			1,2 (0,12)	

Продолжение

Номер чертежа и исполнение	Условное обозначение	Код ОКП	Условный проход D_y, мм	Температура рабочей среды, °С, не более	Материал (сталь) основных деталей: корпус, золотник	Материал уплотнения в затворе	Присоединение к трубопроводу	Способ управления (тип электропривода)	Крутящий момент	Масса, кг, не более
44	14с917ст9	37 4213 4160	40	350	Сталь 20	Сплав ЦН-12М	Фланцевое	ТЭ 099.058-01М	3,5 (0,35)	53
47	14с917ст18	37 4213 4163								
50	14с917ст27	37 4213 4187					Патрубки под приварку			49
57	14с917п36-1	37 4213 4165		200		Фторопласт	Фланцевое		2,5 (0,25)	48,8
58	14с917п36-2	37 4213 4208		40		Пластикат			1,2 (0,12)	48,8
59	14с917р36-3	37 4213 4167		50		Резина				
У 26161-050.02	14нж917ст7	37 4214 9227	50	350	12Х18Н9Т	Сплав ЦН-12М	Фланцевое		5 (0,5)	50,85
05	14нж917ст16	37 4214 9260					Патрубки под приварку		5 (0,5)	45,85
08	14нж917ст25	37 4214 9263								
17	14нж917п34-1	37 4214 9230		200		Фторопласт	Фланцевое		3,5 (0,35)	50,85
18	14нж917п34-2	37 4214 9269		40		Пластмасса			2,5 (0,25)	
19	14нж917п34-3	37 4214 9272		40		Полиэтилен				
20	14нж917р34-4	37 4214 9275		50		Резина			1,8 (0,18)	
23	14нж917ст8	37 4214 9908		350	10Х17Н13М3Т	Сплав ЦН-12М	Фланцевое		5 (0,5)	50,85
26	14нж917ст17	37 4214 9911					Патрубки под приварку		5 (0,5)	45,85
29	14нж917ст26	37 4214 9914								
38	14нж917п35-1	37 4214 9920		200		Фторопласт	Фланцевое		3,5 (0,35)	50,85
39	14нж917п35-2	37 4214 9280		40		Пластмасса			2,5 (0,25)	
40	14нж917п35-3	37 4214 9283		40		Полиэтилен				
41	14нж917р35-4	37 4214 9286		50		Резина			1,8 (0,18)	
44	14с917ст9	37 4214 4116		350	Сталь 20	Сплав ЦН-12М	Фланцевое		5 (0,5)	50,85
47	14с917ст18	37 4214 4119					Патрубки под приварку		5 (0,5)	45,85
50	14с917ст27	37 4214 4172								
57	14с917п36-1	37 4214 4122		200		Фторопласт	Фланцевое		3,5 (0,35)	50,85
58	14с917п36-2	37 4214 4201		40		Пластикат			1,8 (0,18)	
59	14с917р36-3	37 4214 4202		50		Резина				
У 26161-065.02	14нж917ст7	37 4214 9228	65	350	12Х18Н9Т	Сплав ЦН-12М	Фланцевое		10 (1)	61
05	14нж917ст16	37 4214 9261					Патрубки под приварку			62
08	14нж917ст25	37 4214 9264								60
17	14нж917п34-1	37 4214 9231		200		Фторопласт	Фланцевое		7 (0,7)	62
18	14нж917п34-2	37 4214 9270		40		Пластмасса				
19	14нж917п34-3	37 4214 9273		40		Полиэтилен				
20	14нж917р34-4	37 4214 9276		50		Резина			4,6 (0,46)	60
23	14нж917ст8	37 4214 9926		350	10Х17Н13М3Т	Сплав ЦН-12М	Фланцевое		10 (1)	61
26	14нж917ст17	37 4214 9929					Патрубки под приварку			62
29	14нж917ст26	37 4214 9931								60
38	14нж917п35-1	37 4214 9936		200		Фторопласт	Фланцевое		7 (0,7)	62
39	14нж917п35-2	37 4214 9281		40		Пластмасса				
40	14нж917п35-3	37 4214 9284		40		Полиэтилен				
41	14нж917р35-4	37 4214 9287		50		Резина			4,6 (0,46)	62
44	14с917ст9	37 4214 4117		350	Сталь 20	Сплав ЦН-12М	Фланцевое		7 (0,7)	61
47	14с917ст18	37 4214 4120					Патрубки под приварку			62
50	14с917ст27	37 4214 4173		350						60
57	14с917п36-1	37 4214 4123		200		Фторопласт	Фланцевое			62
58	14с917п36-2	37 4214 4204		40		Пластикат				
59	14с917р36-3	37 4214 4205		50		Резина	Фланцевое		4,6 (0,46)	62

Продолжение

Номер чертежа и исполнение	Условное обозначение	Код ОКП	Условный проход D_y, мм	Температура рабочей среды, °С, не более	Материал (сталь) основных деталей: корпус, золотник	Материал уплотнения в затворе	Присоединение к трубопроводу	Способ управления тип электропривода	Крутящий момент	Масса, кг, не более
У 26161-080.02	14нж917ст7	37 4215 9266	80	350	12Х18Н9Т	Сплав ЦН-12М	Фланцевое	ТЭ 099.058-07М	8,3 (0,83)	68,6
05	14нж917ст16	37 4215 9227								67,5
08	14нж917ст25	37 4215 9300					Патрубки под приварку			56,6
17	14нж917п34-1	37 4215 9230		200		Фторопласт	Фланцевое		8,3 (0,83)	
18	14нж917п34-2	37 4215 9318		40		Пластмасса				70,6
19	14нж917п34-3	37 4215 9321		40		Полиэтилен			5,7 (0,57)	
20	14нж917р34-4	37 4215 9324		50		Резина				70,6
23	14нж917ст8	37 4215 8213		350	10Х17Н13М3Т	Сплав ЦН-12М	Фланцевое		10 (1)	68,6
26	14нж917ст17	37 4215 8215								67,5
29	14нж917ст26	37 4215 8217		350			Патрубки под приварку		10 (1)	56,6
38	14нж917п35-1	37 4215 8222		200		Фторопласт	Фланцевое		8,3 (0,83)	
39	14нж917п35-2	37 4215 9329		40		Пластмасса				70,6
40	14нж917п35-3	37 4215 9332		40		Полиэтилен				
41	14нж917р35-4	37 4215 9335		50		Резина			5,7 (0,57)	70,6
44	14с917ст9	37 4215 4112		350	Сталь 20	Сплав ЦН-12М	Фланцевое		10 (1)	68,6
47	14с917ст18	37 4215 4116								67,5
50	14с917ст27	37 4215 4205		350			Патрубки под приварку		10 (1)	56,6
57	14с917п36-1	37 4215 4120		200		Фторопласт	Фланцевое		8,3 (0,83)	
58	14с917п36-2	37 4215 4238		40		Пластикат				70,6
59	14с917р36-3	37 4215 4241		50		Резина			5,7 (0,57)	
У 26161-100.02	14нж917ст7	37 4215 9267	100	350	12Х18Н9Т	Сплав ЦН-12М	Фланцевое	Б 099.098-01М	15 (1,5)	131,9
05	14нж917ст16	37 4215 9228								132,4
08	14нж917ст25	37 4215 9301					Патрубки под приварку		15 (1,5)	124,6
17	14нж917п34-1	37 4215 9231		200		Фторопласт	Фланцевое		14,7 (1,47)	130
18	14нж917п34-2	37 4215 9319		40		Пластмасса				
19	14нж917п34-3	37 4215 9322		40		Полиэтилен				
20	14нж917р34-4	37 4215 9325		50		Резина			10,4 (1,04)	
23	14нж917ст8	37 4215 8225		350	10Х17Н13М3Т	Сплав ЦН-12М			15 (1,5)	131,9
26	14нж917ст17	37 4215 8227								132,4
29	14нж917ст26	37 4215 8229		350			Патрубки под приварку		15 (1,5)	124,6
38	14нж917п35-1	37 4215 8234		200		Фторопласт	Фланцевое		14,7 (1,47)	130
39	14нж917п35-2	37 4215 9330		40		Пластмасса				
40	14нж917п35-3	37 4215 9333		40		Полиэтилен				
41	14нж917р35-4	37 4215 9336		50		Резина			10,4 (1,04)	130
44	14с917ст9	37 4215 4113		350	Сталь 20	Сплав ЦН-12М	Фланцевое		15 (1,5)	131,9
47	14с917ст18	37 4215 4117								132,4
50	14с917ст27	37 4215 4206		350			Патрубки под приварку			124,6
57	14с917п36-1	37 4215 4121		200		Фторопласт	Фланцевое		14,7 (1,47)	130
58	14с917п36-2	37 4215 4239		40		Пластикат				
59	14с917р36-3	37 4215 4242		50		Резина			10,4 (1,04)	130

Исполнение фланцевое

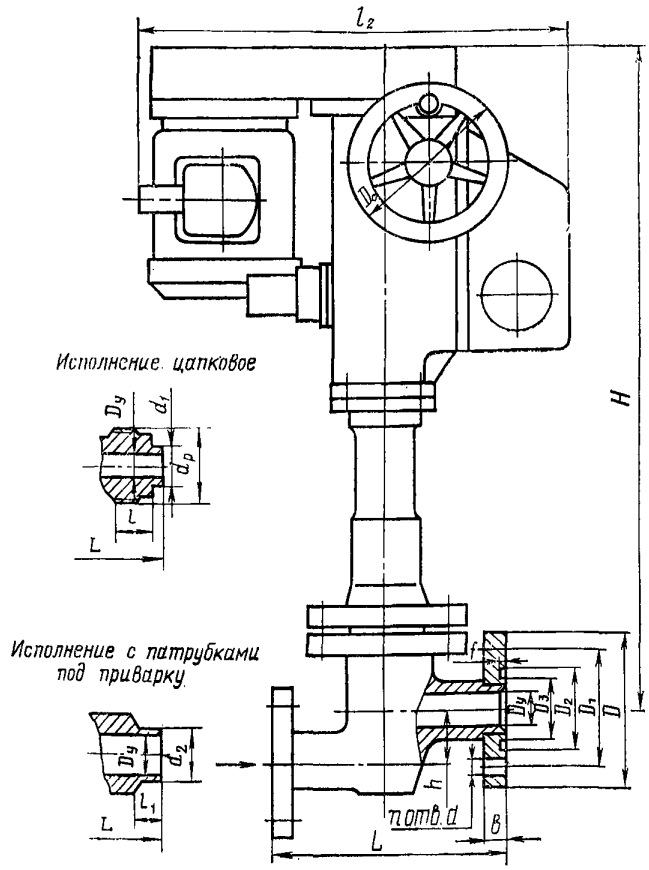

ОСНОВНЫЕ ГАБАРИТНЫЕ И ПРИСОЕДИНИТЕЛЬНЫЕ РАЗМЕРЫ (мм)
D_y 15, 20 и 25 мм

Условный проход D_y	L	d_p	d_1	l	l_1	H	h	l_2	D_0
15	130	М36×2	22	22	10	517	24	220	140
20	150	М39×2	25	27	26	528	35	220	140
25	160	М48×2	32	26	30	528	40	220	140

ОСНОВНЫЕ ГАБАРИТНЫЕ И ПРИСОЕДИНИТЕЛЬНЫЕ РАЗМЕРЫ (мм)
D_y 32, 40, 50, 65, 80 и 100 мм

Условный проход D_y	L	D	D_1	D_2	D_3	b	f	d	d_2	l_1	l_2	H	h	D_0	n
32	180	135	100	66	50	16	3	18	37	12	370	630	45	150	4
40	200	145	110	76	60	18	3	18	47	12	398	650	55	150	4
50	230	160	125	88	72	18	3	18	57	12	320	800	65	150	4
65	290	180	145	110	94	20	3	18	76	15	320	860	84	150	4
80	310	195	160	121	105	20	3	18	88	15	380	860	95	150	4
100	350	215	180	150	128	22	3	18	110	24	490	785	120	240	8

Гарантийный срок — 24 месяца со дня ввода в эксплуатацию, но не более трех лет со дня отгрузки потребителю.

Гарантийная наработка: 3000 циклов (для клапанов с эластичным уплотнением в затворе) и 1500 циклов (для клапанов с металлическим уплотнением в затворе).

Изготовление и поставка — по ТУ 26-07-382—86.

У 21068
(13с7мн)
(Dy 50 мм)

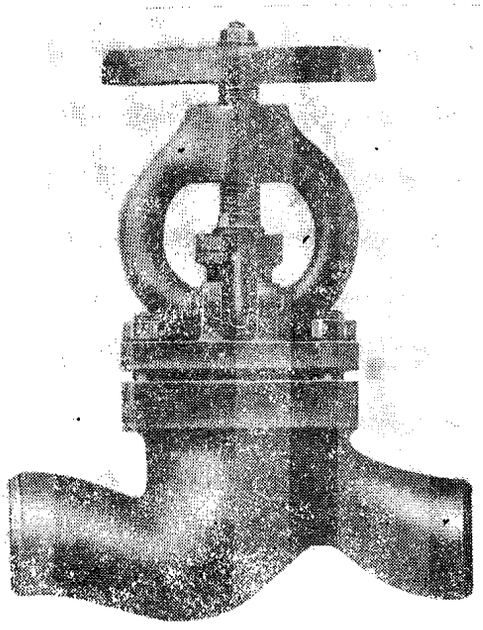

Клапан

Применяется на трубопроводах для фтористого водорода рабочей температурой до 50° С.

$P_у$ . . .	1,6 (16)
$P_{пр}$ . . .	2,4 (24)
$P_р$	1,6 (16)

Коды ОКП в зависимости от исполнения приведены в таблице.

Номер чертежа и исполнение	Условное обозначение	Код ОКП
У 21068-050	13с7мн	37 4214 1008
У 21068-050.01	13с7мн1	37 4214 1157
02	13с7мн2	37 4214 1158
03	13с7мнТ	37 4214 1010
04	13с7мн1Т	37 4214 1161
05	13с7мн2Т	37 4214 1162
06	13с1мнЭ	37 4214 1009
07	13с7мн1Э	37 4214 1159
08	13с7мн2Э	37 4214 1160

Присоединение к трубопроводу — патрубки под приварку; фланцевое — по ГОСТ 12821—80 с уплотнительными поверхностями и присоединительными размерами по ГОСТ 12815—80 (исп. 1, ряд 2) и ответные фланцы под приварку.

Уплотнение в затворе — плоское; уплотнительные поверхности корпуса наплавлены монель-металлом.

Герметичность затвора по 1-му классу ГОСТ 9544—75.

Уплотнение шпинделя — сальниковое. Подтяжка сальника — откидными болтами.

Рабочая среда подается под золотник.

Управление клапаном — ручное, рукояткой или маховиком.

Максимальное усилие на маховике при закрывании — 490 (49).

Клапан устанавливают на трубопроводе в любом рабочем положении.

Условия эксплуатации: климатическое исполнение У2 и Т2 по ГОСТ 15150—69; температура окружающей среды от —35 до +50° С; относительная влажность до 100% при температуре 35° С.

Материал основных деталей: корпус, крышка — сталь 25Л-II; шпиндель, золотник — монель-металл НМЖМц 28-2,5-1,5; набивка ФУМ-В.

Масса клапана, кг: 14 (с патрубками под приварку); 18 (с фланцами) и 24 (с ответными фланцами под приварку).

Гарантийный срок — 24 месяца со дня ввода в эксплуатацию.

Гарантийная наработка — 2000 циклов.

Изготовление и поставка по ТУ 26-07-177—85.

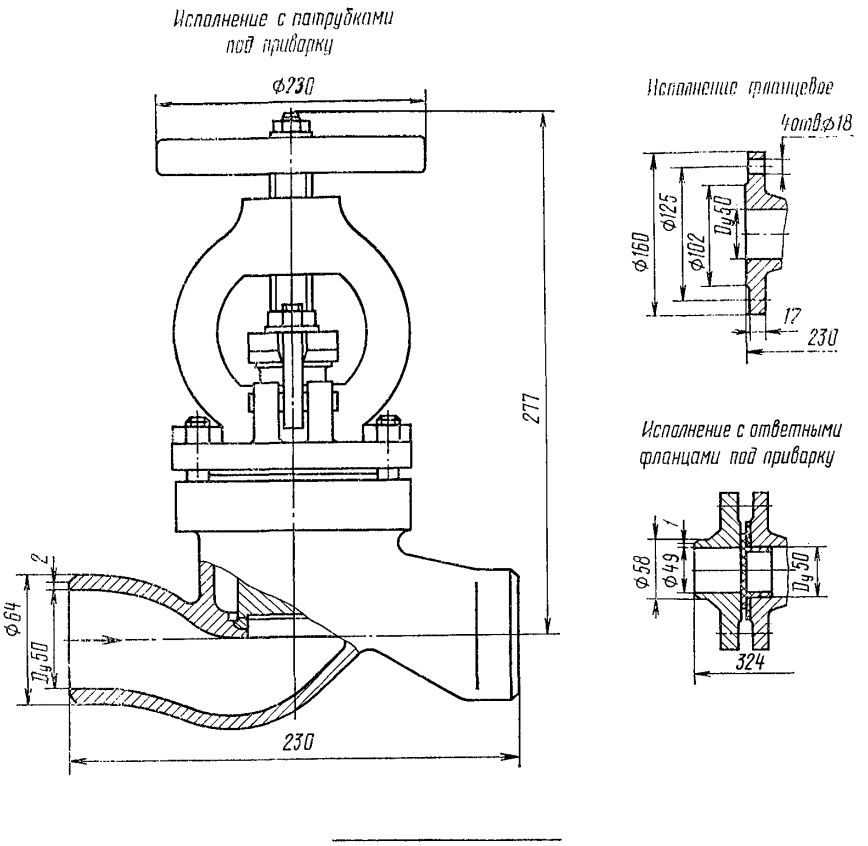

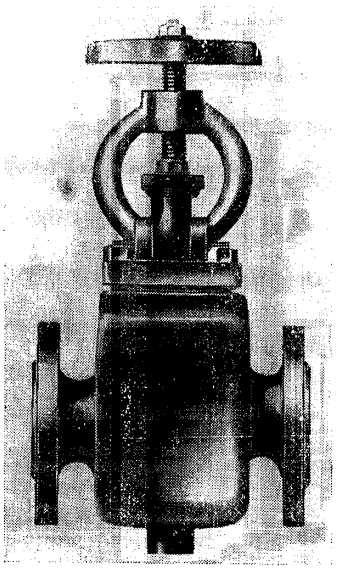

У 21156
(13нж18п)

Клапан с обогревом фланцевый

Применяется для установки на трубопроводах для сред, по отношению к которым применяемые материалы коррозионностойки. Температура рабочей среды до 200° С.

$P_у$ . . .	1,6 (16)
$P_{пр}$ . . .	2,4 (24)

Присоединение к трубопроводу: патрубки под приварку; фланцевое по ГОСТ 12821—80 с уплотнительными поверхностями и присоединительными размерами по ГОСТ 12815—80 (исп. 1, ряд. 2) и ответные фланцы под приварку.

По требованию заказчика допускается изготовлять присоединительные фланцы по ГОСТ 12821—80 с уплотнительными поверхностями и присоединительными размерами по ГОСТ 12815—80 (исп. 9, ряд. 2).

Уплотнение в затворе — плоское (кольцо).

Герметичность затвора по 1-му классу ГОСТ 9544—75.

Уплотнение шпинделя — сальниковое. Подтяжка сальника — откидными болтами.

Для обогрева клапана в рубашку подается вода давлением $P_р$ 0,6 (6), температурой 100° С (13нж18п, 13нж18п1 и 13нж18п2) или насыщенный пар давлением $P_р$ 1 (10) и температурой 200° С (13нж18п3, 13нж18п4 и 13нж18п5).

Рабочая среда подается под золотник.

Управление клапаном — ручное, маховиком или рукояткой.

Максимальное усилие на маховике при закрывании: 240 (24) (для $D_у$ 25 мм); 490 (49) (для $D_у$ 40 и 50 мм); 800 (80) (для $D_у$ 80 мм); 988 (98,8) (для $D_у$ 100 мм) и 1260 (126) (для $D_у$ 150 мм).

Клапан устанавливают на трубопроводе: одним из отверстий для спуска конденсата вниз (для $D_у$ 25, 40 и 50 мм), в любом рабочем положении (для $D_у$ 80 и 100 мм) и штуцерами рубашки обогрева вниз (для $D_у$ 150 мм).

Условия эксплуатации: климатические исполнения У2 и Т2 по ГОСТ 15150—69.

Гарантийный срок — 24 месяца со дня ввода в эксплуатацию.

Гарантийная наработка — 3000 циклов.

Изготовление и поставка — по ТУ 26-07-177—85.

МАТЕРИАЛ ОСНОВНЫХ ДЕТАЛЕЙ

	13нж18п 13нж18п1 13нж18п2	13нж18п3 13нж18п4 13нж18п5
Корпус, крышка	Сталь 12Х18Н9ТЛ	Сталь 12Х18Н12М3ТЛ
Золотник, шпиндель	Сталь 12Х18Н9Т	Сталь 10Х17Н13М3Т
Набивка	ФУМ-В	ФУМ-В
Уплотнительное кольцо в золотнике	Фторопласт 4	Фторопласт 4

Коды ОКП и масса клапана в зависимости от исполнения приведены в таблице.

Номер чертежа и исполнение	Условное обозначение	Условный проход $D_у$, мм	Код ОКП	Масса, кг, не более		
				с патрубками под приварку	без ответных фланцев	с ответными фланцами под приварку
У 21156-025	13нж18п	25	37 4212 9469	9	—	—
У 21156-025.01	13нж18п3		37 4212 9468	9	—	—
02	13нж18пТ		37 4212 9495	9	—	—
03	13нж18п3Т		37 4212 9496	9	—	—
04	13нж18пЭ		37 4212 9493	9	—	—
05	13нж18п3Э		37 4213 9494	9	—	—
У 21156-040	13нж18п	40	37 4213 9583	16	—	—
У 21156-040.01	13нж18п1		37 4213 9378	—	19,5	—
02	13нж18п2		37 4213 9584	—	—	25
03	13нж18п3		37 4213 9585	16	—	—
04	13нж18п4		37 4213 9364	—	19,5	—
05	13нж18п5		37 4213 9586	—	—	25

Продолжение

Номер чертежа и исполнение	Условное обозначение	Условный проход D_y, мм	Код ОКП	Масса, кг, не более		
				с патрубками под приварку	без ответных фланцев	с ответными фланцами под приварку
06	13нж18пТ	40	37 4213 9593	16	—	—
07	13нж18п1Т		37 4213 9594	—	19,5	—
08	13нж18п2Т		37 4213 9595	—	—	25
09	13нж18п3Т		37 4213 9596	16	—	—
10	13нж18п4Т		37 4213 9597	—	19,5	—
11	13нж18п5Т		37 4213 9598	—	—	25
12	13нж18пЭ		37 4213 9587	16	—	—
13	13нж18п1Э		37 4213 9588	—	19,5	—
14	13нж18п2Э		37 4213 9589	—	—	25
15	13нж18п3Э		37 4213 9590	16	—	—
16	13нж18п4Э		37 4213 9591	—	19,5	—
17	13нж18п5Э		37 4213 9592	—	—	25
У 21156-050	13нж18п	50	37 4214 9627	17,5	—	—
У 21156-050.01	13нж18п1		37 4214 9392	—	21	—
02	13нж18п2		37 4214 9628	—	—	27
03	13нж18п3		37 4214 9629	17,5	—	—
04	13нж18п4		37 4214 9376	—	21	—
05	13нж18п5		37 4214 9630	—	—	27
06	13нж18пТ		37 4214 9637	17,5	—	—
07	13нж18п1Т		37 4214 9638	—	21	—
08	13нж18п2Т		37 4214 9639	—	—	27
09	13нж18п3Т		37 4214 9640	17,5	—	—
10	13нж18п4Т		37 4214 9641	—	21	—
11	13нж18п5Т		37 4214 9642	—	—	27
12	13нж18пЭ		37 4214 9631	17,5	—	—
13	13нж18п1Э		37 4214 9632	—	21	—
14	13нж18п2Э		37 4214 9633	—	—	27
15	13нж18п3Э		37 4214 9634	17,5	—	—
16	13нж18п4Э		37 4214 9635	—	21	—
17	13нж18п5Э		37 4214 9636	—	—	27
У 21156-080	13нж18п	80	37 4215 9911	42	—	—
У 21156-080.01	13нж18п1		37 4215 9469	—	47	—
02	13нж18п2		37 4215 9912	—	—	57
03	13нж18п3		37 4215 9913	42	—	—
04	13нж18п4		37 4215 9442	—	47	—
05	13нж18п5		37 4215 9914	—	—	57
06	13нж18пТ		37 4215 9921	42	—	—
07	13нж18п1Т		37 4215 9922	—	47	—
08	13нж18п2Т		37 4215 9923	—	—	57
09	13нж18п3Т		37 4215 9924	42	—	—
10	13нж18п4Т		37 4215 9925	—	47	—
11	13нж18п5Т		37 4215 9926	—	—	57
12	13нж18пЭ		37 4215 9915	42	—	—
13	13нж18п1Э		37 4215 9916	—	47	—
14	13нж18п2Э		37 4215 9917	—	—	57
15	13нж18п3Э		37 4215 9918	42	—	—
16	13нж18п4Э		37 4215 9919	—	47	—
17	13нж18п5Э		37 4215 9920	—	—	57
У 21156-100	13нж18п	100	37 4215 9927	54,5	—	—
У 21156-100.01	13нж18п1		37 4215 9470	—	60,5	—
02	13нж18п2		37 4215 9928	—	—	73
03	13нж18п3		37 4215 9929	54,5	—	—
04	13нж18п4		37 4215 9443	—	60,5	—
05	13нж18п5		37 4215 9930	—	—	73
06	13нж18пТ		37 4215 9937	54,5	—	—
07	13нж18п1Т		37 4215 9938	—	60,5	—
08	13нж18п2Т		37 4215 9939	—	—	73
09	13нж18п3Т		37 4215 9940	54,5	—	—
10	13нж18п4Т		37 4215 9941	—	60,5	—

Продолжение

Номер чертежа и исполнение	Условное обозначение	Условный проход D_y, мм	Код ОКП	Масса, кг, не более		
				с патрубками под приварку	без ответных фланцев	с ответными фланцами под приварку
11	13нж18п5Т	100	37 4215 9942	—	—	73
12	13нж18пЭ		37 4215 9931	54,5	—	—
13	13нж18п1Э		37 4215 9932	—	60,5	—
14	13нж18п2Э		37 4215 9933	—	—	73
15	13нж18п3Э		37 4215 9934	54,5	—	—
16	13нж18п4Э		37 4215 9935	—	60,5	—
17	13нж18п5Э		37 4215 9936	—	—	73
У 21156-150	13нж18п3	150	37 4216 9427	110	—	—
У 21156-150.01	13нж18п4		37 4216 9226	—	125	—
02	13нж18п5		37 4216 9428	—	—	147
03	13нж18п3Т		37 4216 9432	110	—	—
04	13нж18п4Т		37 4216 9433	—	125	—
05	13нж18п5Т		37 4216 9434	—	—	147
06	13нж18п3Э		37 4216 9429	110	—	—
07	13нж18п4Э		37 4216 9430	—	125	—
08	13нж18п5Э		37 4216 9431	—	—	147

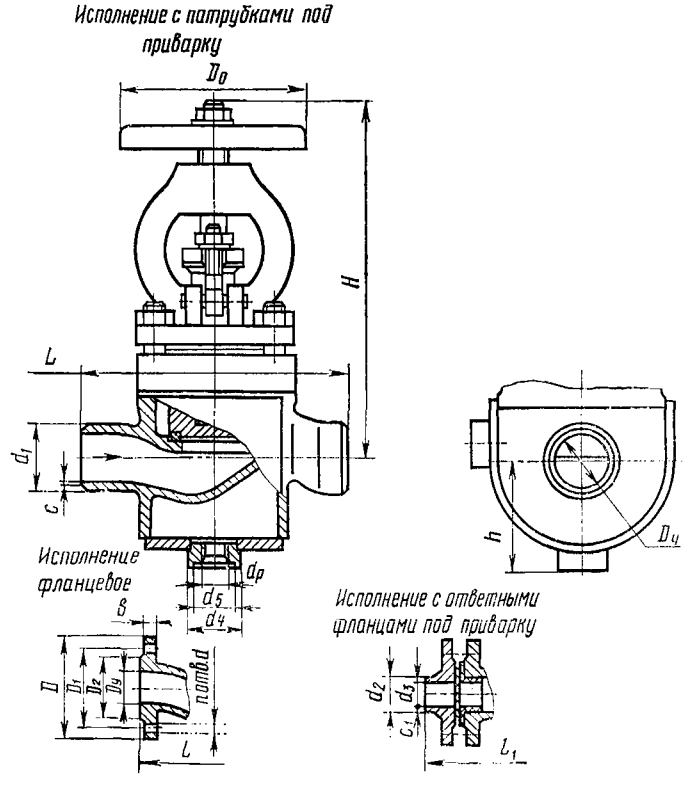

ОСНОВНЫЕ ГАБАРИТНЫЕ И ПРИСОЕДИНИТЕЛЬНЫЕ РАЗМЕРЫ (мм)

Условный проход D_y, мм	L	L_1	D	D_1	D_2	b	d	d_1	d_2	d_3	d_4	d_5	d_p	c	c_1	H	h	n	D_0
25	160	—	—	—	—	—	—	39	—	—	38	30,5	М20×1,5	2	—	262	70	—	200*
40	200	296	145	110	88	14	18	54	46	38	38	30,5	М20×1,5	2	1	281	85	4	230*
50	230	326	160	125	102	14	18	68	58	49	38	30,5	М20×1,5	2	1	281	80	4	230*
80	310	424	195	160	138	17	18	100	90	78	38	30,5	М20×1,5	1	1	400	100	4	240
100	350	464	215	180	158	17	18	120	110	96	38	30,5	М20×1,5	2	1	425	110	8	240
150	480	602	280	240	212	21	23	172	161	146	38	30,5	М20×1,5	2	1	548	172	8	360

* Указана длина рукоятки.

П 26405
(13с42п)

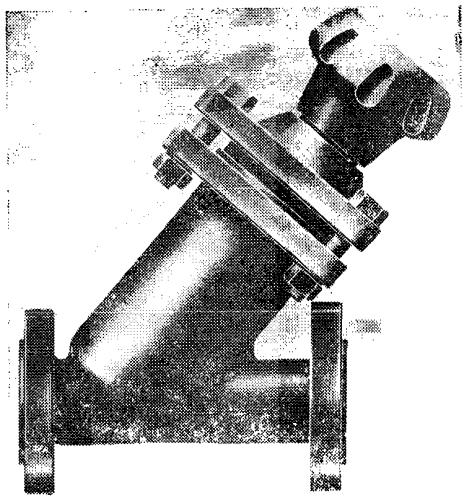

Клапан сильфонный

Применяется на трубопроводах для агрессивных сред температурой от —15 до +100° С (ПТ 26405; ПТ 26405.02; 05; 07), от —30 до +80° С (ПТ 26405.01; 06), от —30 до +140° С (ПТ 26405.03; 08) и от —30 до +200° С (ПТ 26405.04; 09).

	ПТ 26405; 02; 05; 06; 07	ПТ 26405.03; 04; 08; 09
$P_у$	1 (10)	1,6 (16)
$P_{пр}$	1,5 (15)	2,4 (24)

Присоединение к трубопроводу — фланцевое с присоединительными размерами фланцев по ГОСТ 12815—80 (исп. 3, ряд. 1) на $P_у$ 1,6 (16).

Уплотнение в затворе — конусное.

Герметичность в затворе по 1-му классу ГОСТ 9544—75.

Уплотнение по штоку — сильфонное, предотвращает проникновение рабочей среды по штоку в окружающую среду.

Рабочая среда подается под золотник.

Управление клапаном — ручное, маховиком.

Крутящий момент на маховике: 20 (2) — для $D_у$ 25 мм; 50 (5) — для $D_у$ 50 мм.

Клапан устанавливают на трубопроводе в любом рабочем положении.

Условия эксплуатации — климатическое исполнение У1 по ГОСТ 15150—69.

Характеристика клапана (материал основных деталей, масса и коды ОКП) приведена в таблице.

Номер чертежа и исполнение	Условный проход $D_у$, мм	Условное обозначение	Код ОКП	Материал футеровки стального корпуса	Масса, кг, не более
П 26405-025	25	13с42п1	37 4212 4070	Фторопласт	5,9
П 26405-025.01		13с42п2	37 4212 4071	Морозостойкий пропилен	5,5
02		13с42п3	37 4212 4072	Пентапласт	5,7
03		13с42п	37 4212 4073	Фторопласт	5,9
04		13с42п4	37 4212 4222	То же	6,1
П 26405-050	50	13с42п1	37 4214 4263	Фторопласт	15,6
П 26405-050.01		13с42п2	37 4214 4264	Морозостойкий пропилен	15,3
02		13с42п3	37 4214 4265	Пентапласт	15,5
03		13с42п	37 4214 4266	Фторопласт	17
04		13с42п4	37 4214 4267	То же	17
05		13с42п1Э	37 4214 4269	»	15,7
06		13с42п2Э	37 4214 4770	Морозостойкий пропилен	15,3
07		13с42п3Э	37 4214 4271	Пентапласт	15,6
08		13с42пЭ	37 4214 4272	Фторопласт	17
09		13с42п4Э	37 4214 4273	То же	17

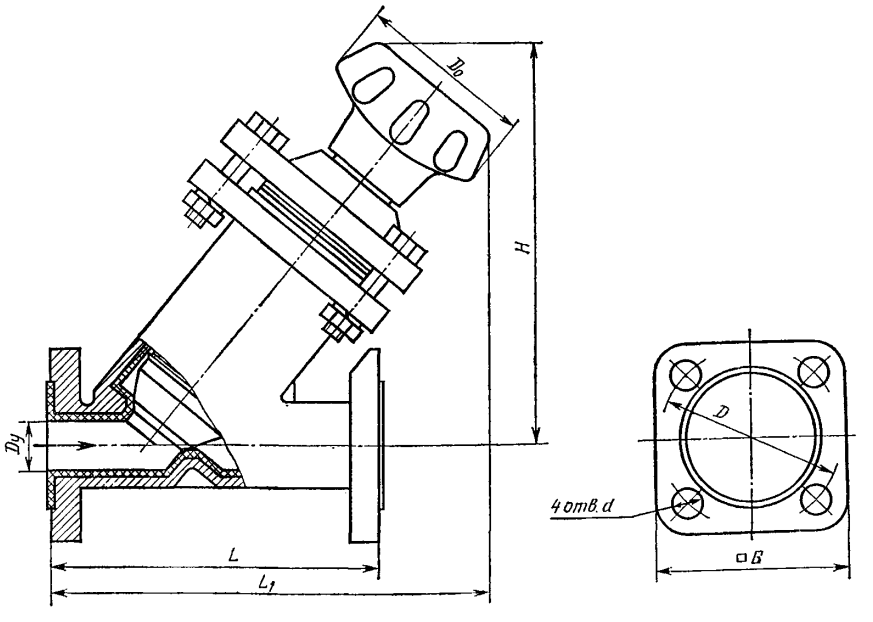

ОСНОВНЫЕ ГАБАРИТНЫЕ И ПРИСОЕДИНИТЕЛЬНЫЕ РАЗМЕРЫ (мм)

Условный проход D_y	D_0	D	d	L	L_1	H	B
25	85	85	14	160	210	195	90
50	135	125	18	230	270	230	130

Гарантийный срок — 18 месяцев со дня ввода в эксплуатацию.
Гарантийная наработка — 1400 циклов.
Изготовление и поставка — по ТУ 26-07-270—80.

ОКП 37 4211 1153
ОКП 37 4211 1154

КС 7854.000
(13с45р)
КС 7168.000
(13с46р)

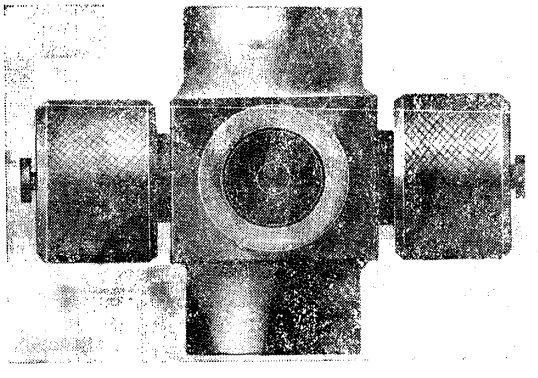

Клапаны муфтовые

Применяются на агрегатах для внесения в почву безводного аммиака, а также на трубопроводах для газообразного аммиака рабочей температурой от —30 до +50° С — в качестве запорного устройства для манометров. Температура окружающей среды от —50 до +50° С.

$P_р$	1,6 (16)
$P_{пр}$	2,4 (24)

Присоединение к трубопроводу — муфтовое.
Герметичность затвора по 1-му классу ГОСТ 9544—75.

Рабочая среда подается через штуцер *А*.

Управление клапаном — ручное.

Клапан КС 7854 устанавливают на трубопроводе вертикально патрубком *А* вниз; клапан КС 7168 устанавливают в любом рабочем положении.

Материал основных деталей: корпус, шпиндель — сталь; уплотнительное кольцо в золотнике — резича ИРП-2057.

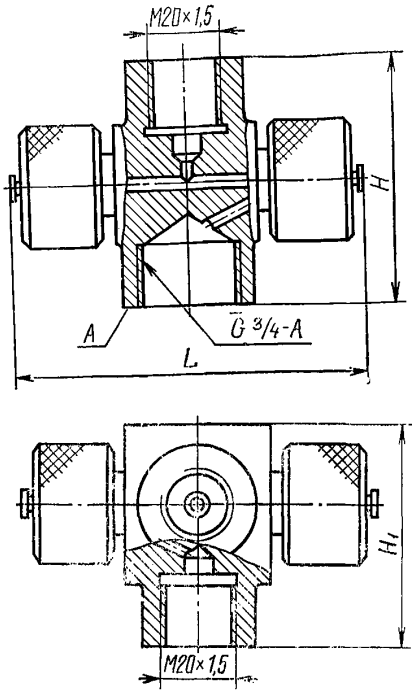

ОСНОВНЫЕ ГАБАРИТНЫЕ И ПРИСОЕДИНИТЕЛЬНЫЕ РАЗМЕРЫ (мм) И МАССА (кг)

Номер чертежа и исполнение	*L*	*H*	H_1	Масса
КС 7854.000	91	85	60	0,6
КС 7168.000	87	32	72	0,22

Гарантийный срок — два года со дня ввода в эксплуатацию.

Гарантийная наработка — 950 циклов.

Изготовление и поставка—по ТУ 26-07-1106—79.

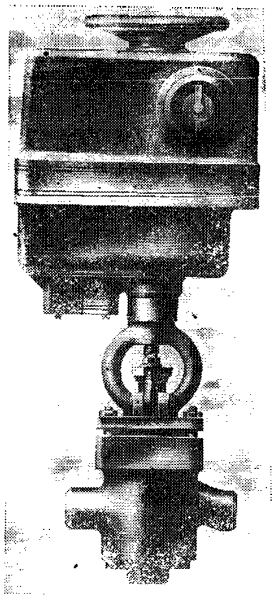

У 21037 (13нж918п)

Клапан с обогревом и электроприводом

Применяется на трубопроводах для расплавленного капролактама рабочей температурой до 100° С.

$P_у$ 1,6 (16)

$P_{пр}$ 2,4 (24)

Присоединение к трубопроводу: патрубки под приварку — $D_у$ 25 мм, У 21037; 01; 02; $D_у$ 40—150 мм, У 21037; 03; 06; фланцевое с присоединительными размерами фланцев по ГОСТ 12815—80 (исп. 1, ряд 2) — $D_у$ 40—150 мм, У 21037; 01; 04; 07; с ответными фланцами под приварку по ГОСТ 12821—80 — $D_у$ 40—150 мм, У 21037; 02; 05; 08.

Уплотнение в затворе — плоское (кольцо).

Герметичность в затворе по 1-му классу ГОСТ 9544—75.

Рабочая среда подается под золотник.

Управление клапаном — от электропривода (по ТУ 26-07-015—74) с ручным дублером (см. табл. на стр. 41).

Число оборотов маховика ручного дублера при открывании и закрывании клапана: 4 (для $D_у$ 25 мм); 18 (для $D_у$ 40 и 50 мм); 130 (для $D_у$ 100 мм); 80 (для $D_у$ 80 мм) и 312 (для $D_у$ 150 мм).

Клапан устанавливают на трубопроводе в любом рабочем положении. При необходимости следует предусмотреть дополнительное крепление электропривода.

Клапан обогревается водой температурой 100° С под давлением 0,6 (6).

Условия эксплуатации: климатические исполнения У2 и Т2 по ГОСТ 15150—69; температура окружающей среды от —30 до +50° С.

Материал основных деталей: корпус — сталь 12Х18Н9ТЛ; золотник — сталь 12Х18Н9Т; уплотнительное кольцо в золотнике — фторопласт 4.

Тип электропривода, масса и коды ОКП клапана в зависимости отисполнения приведены в таблице.

Номер чертежа и исполнение	Условный проход D_y, мм	Условное обозначение	Код ОКП	Тип электропривода	Масса, кг, не более		
					с патрубками под приварку	без ответных фланцев	с ответными фланцами под приварку
У 21037-025	25	13нж918п	37 4212 9477	ТЭ 099.088-03М	23,5	—	—
У 21037-025.01		13нж918пЭ	37 4212 9478	ТЭ 099.088-03МЭ			
02		13нж918пТ	37 4212 9479	ТЭ 099.088-03МТ			
У 21037-040	40	13нж918п	37 4213 9405	ТЭ 099.058-01М	44,3	—	—
У 21037-040.01		13нж918п1	37 4213 9406		—	47,4	—
02		13нж918п2	37 4213 9407		—	—	51,4
03		13нж918пЭ	37 4213 9408	ТЭ 099.058-01МЭ	44,3	—	—
04		13нж918п1Э	37 4213 9409		—	47,4	—
05		13нж918п2Э	37 4213 9410		—	—	51,4
06		13нж918пТ	37 4213 9411	ТЭ 099.058-01МТ	44,3	—	—
07		13нж918п1Т	37 4213 9412		—	47,4	—
08		13нж918п2Т	37 4213 9413		—	—	51,4
У 21037-050	50	13нж918п	37 4214 9465	ТЭ 099.058-01М	46,2	—	—
У 21037-050.01		13нж918п1	37 4214 9466		—	51,2	—
02		13нж918п2	37 4214 9467		—	—	55,8
03		13нж918пЭ	37 4214 9468	ТЭ 099.058-01МЭ	46,2	—	—
04		13нж918п1Э	37 4214 9469		—	51,2	—
05		13нж918п2Э	37 4214 9470		—	—	55,8
06		13нж918пТ	37 4214 9471	ТЭ 099.058-01МТ	46,2	—	—
07		13нж918п1Т	37 4214 9472		—	51,2	—
08		13нж918п2Т	37 4214 9473		—	—	55,8
У 21037-080	80	13нж918п	37 4215 9595	ТЭ 099.058-07М	58	—	—
У 21037-080.01		13нж918п1	37 4215 9597		—	63,4	—
02		13нж918п2	37 4215 9599		—	—	72
03		13нж918пЭ	37 4215 9601	ТЭ 099.058-07МЭ	58	—	—
04		13нж918п1Э	37 4215 9603		—	63,4	—
05		13нж918п2Э	37 4215 9605		—	—	72
06		13нж918пТ	37 4215 9607	ТЭ 099.058-07МТ	58	—	—
07		13нж918п1Т	37 4215 9609		—	63,4	—
08		13нж918п2Т	37 4215 9611		—	—	72
У 21037-100	100	13нж918п	37 4215 9596	Б 099.098-01М	105,6	—	—
У 21037-100.01		13нж918п1	37 4215 9598		—	110,8	—
02		13нж918п2	37 4215 9600		—	—	121,5
03		13нж918пЭ	37 4215 9602	Б 099.098-01МЭ	105,6	—	—
04		13нж918п1Э	37 4215 9604		—	110,8	—
05		13нж918п2Э	37 4215 9606		—	—	121,5
06		13нж918пТ	37 4215 9608	Б 099.098-01МТ	105,6	—	—
07		13нж918п1Т	37 4215 9610		—	110,8	—
08		13нж918п2Т	37 4215 9612		—	—	121,5
У 21037-150	150	13нж918п	37 4216 9282	Б 099.098-02М	156,5	—	—
У 21037-150.01		13нж918п1	37 4216 9283		—	171,4	—
02		13нж918п2	37 4216 9284		—	—	188,6
03		13нж918пЭ	37 4216 9285	Б 099.098-02МЭ	156,5	—	—
04		13нж918п1Э	37 4216 9286		—	171,4	—
05		13нж918п2Э	37 4216 9287		—	—	188,6
06		13нж918пТ	37 4216 9288	Б 099.098-02МТ	156,5	—	—
07		13нж918п1Т	37 4216 9289		—	171,4	—
08		13нж918п2Т	37 4216 9290		—	—	188,6

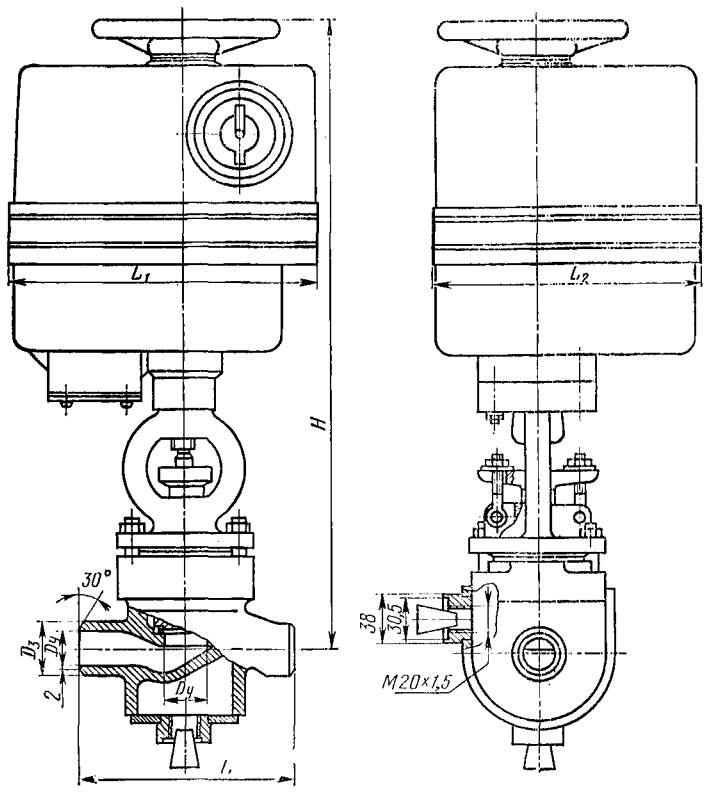

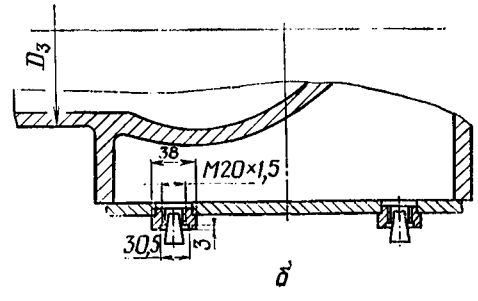

Исполнение с патрубками под приварку:

а — клапан У 21037-025; -025.01; -025.02; *б* — клапан У 21037-040; -040.03; -040.06; -050; -050.03; -050.06; -080; -080.03; -080.06; -100; -100.03; -100.06; -150; -150.03; -150.06

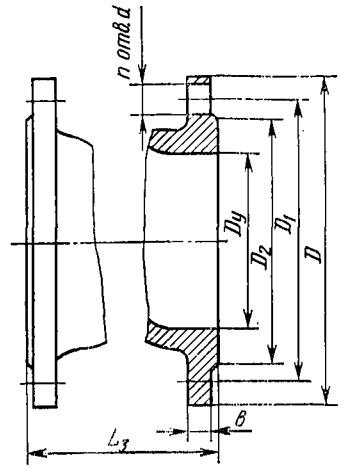

Исполнение фланцевое (клапан D_y 40, 50, 80, 100 и 150 мм, исп. 01, 04 и 07)

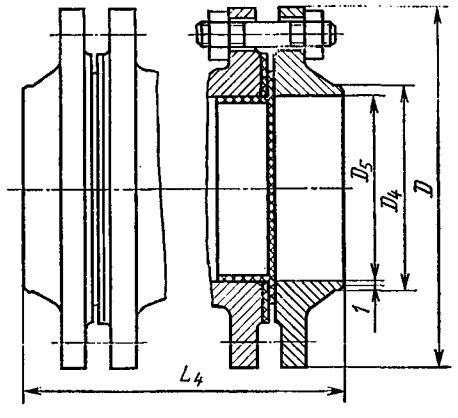

Исполнение фланцевое с ответными фланцами под приварку (клапан D_y 40, 50, 80, 100 и 150 мм, исп. 02, 05 и 08)

ОСНОВНЫЕ ГАБАРИТНЫЕ И ПРИСОЕДИНИТЕЛЬНЫЕ РАЗМЕРЫ (мм)

Условный проход D_y	D	D_1	D_2	D_3	D_4	D_5	L	L_1	L_2	L_3	L_4	H	n	d	b
25	—	—	—	39	—	—	160	225	196	—	—	470	—	—	—
40	145	110	88	54	46	40	200	398	355	200	296	560	4	18	13
50	160	125	102	64	58	49	230	398	355	230	326	570	4	18	13
80	195	160	138	100	90	78	310	398	355	310	424	820	4	18	17
100	215	180	158	120	110	96	350	530	605	350	464	719	8	18	17
150	280	240	212	172	161	146	480	530	605	480	602	780	8	23	19

Гарантийный срок — 24 месяца со дня ввода в эксплуатацию.
Гарантийная наработка — 3000 циклов.
Изготовление и поставка — по ТУ 26-07-229—79.

У 23001 (13нж955п) (Dy 150 мм)

Клапан с электроприводом

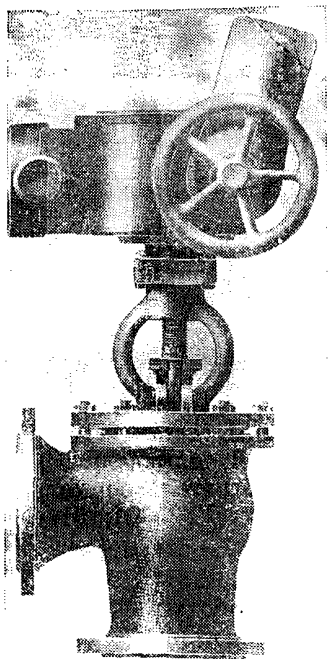

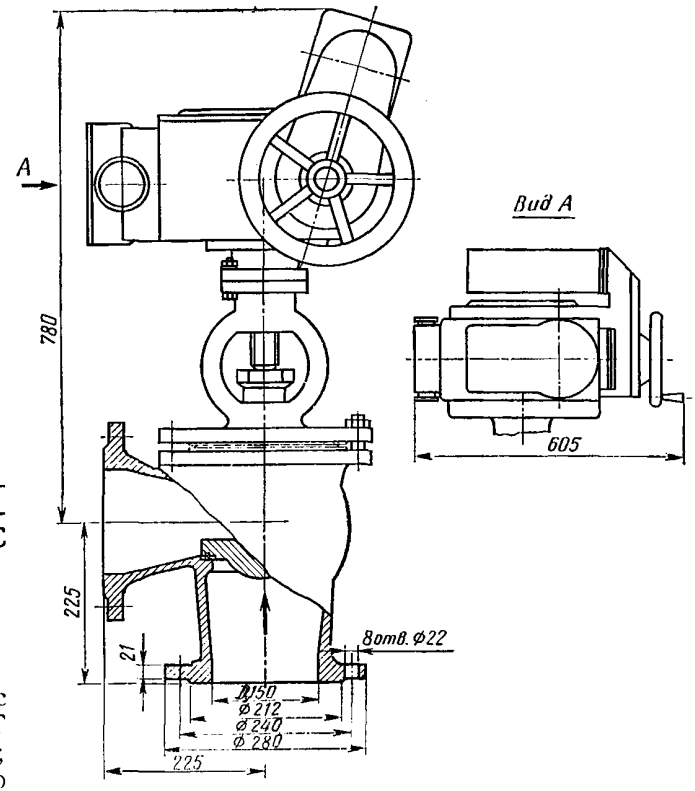

Исполнение фланцевое

Применяется на трубопроводах для сред, по отношению к которым применяемые материалы коррозионностойки, рабочей температурой до 200° С (У 23001; 01—05); до 420° С (У 23001.06—11).

$P_у$	1,6 (16)
$P_{пр}$ . . .	2,4 (24)

Присоединение к трубопроводу: фланцевое с присоединительными размерами фланцев по ГОСТ 12815—80 (исп. 1, ряд. 2) — У 23001; 01; 02; 06; 07; 08; с ответными фланцами под приварку по ГОСТ 12821—80 — У 23001.03; 04; 05; 09; 10; 11.

Уплотнение в затворе — плоское (кольцо) — для клапана У 23001; 01—05; металл по металлу с наплавкой золотника твердым сплавом ЦН-12М для клапана У 23001.06—11.

Герметичность затвора по 1-му классу ГОСТ 9544—75.

Рабочая среда подается под золотник.

Управление клапаном — от электропривода (по ТУ 26-07-015—74) с ручным дублером.

Число оборотов маховика ручного дублера при открывании и закрывании клапана — 220.

Тип электропривода, код ОКП и масса клапана в зависимости от исполнений приведены в таблице.

Номер чертежа и исполнение	Условное обозначение	Код ОКП	Тип электропривода	Масса, кг, не более
У 23001-150	13нж955п	37 4216 9911	Б 099.098-02М	142
У 23001-150.01	13нж955пЭ	37 4216 9915	Б 099.098-02МЭ	
02	13нж955пТ	37 4216 9916	Б 099.098-02МТ	
03	13нж955пТ	37 4216 9912	Б 099.098-02М	
04	13нж955п1Э	37 4216 9916	Б 099.098-02МЭ	164
05	13нж955п1Т	37 4216 9920	Б 099.098-02МТ	
06	13нж955нж	37 4216 9913	Б 099.098-02М	
07	13нж955нжЭ	37 4216 9917	Б 099.098-02МЭ	142
08	13нж955нжТ	37 4216 9921	Б 099.098-02МТ	
09	13нж955нжТ	37 4216 9914	Б 099.098-02М	
10	13нж955нж1Э	37 4216 9918	Б 099.098-02МЭ	164
11	13нж955нж1Т	37 4216 9922	Б 099.098-02МТ	

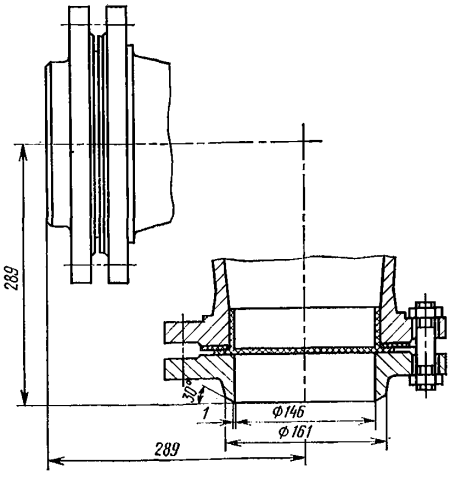

Исполнение фланцевое с ответными фланцами под приварку

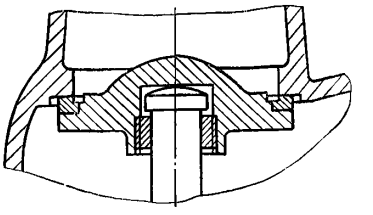

Узел уплотнения в затворе для клапана исполнений 06—11

Клапан устанавливают на трубопроводе в любом рабочем положении.

Условия эксплуатации: климатическое исполнение У2 и Т2 по ГОСТ 15150—69, но при температуре окружающей среды от —35 до +50° С.

Материал основных деталей: корпус, крышка — сталь 12Х18Н12М3ТЛ; шпиндель, золотник — сталь 10Х17Н12М3Т; уплотнительное кольцо в золотнике — фторопласт 4 (У 23001; 01—05).

Гарантийный срок — 24 месяца со дня ввода в эксплуатацию.

Гарантийная наработка — 3000 циклов (с уплотнением в затворе из фторопласта 4) и 2000 циклов (с металлическим уплотнением в затворе).

Изготовление и поставка — по ТУ 26-07-229—79.

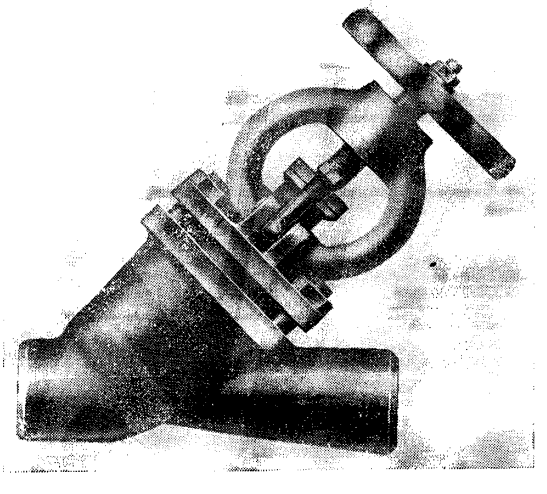

У 21155 (15с58нж, 15нж58п и 15нж58нж) У 21185 (15нж58бк)

Клапаны прямоточные

Применяются на трубопроводах для агрессивных сред, по отношению к которым применяемые материалы коррозионностойки, рабочей температурой до 200° С (15с58п, 15нж58п); до 420° С (15с58нж, 15нж58нж, 15нж58бк) и до 300° С (15нж58бк).

$P_у$	1,6 (16)
$P_{пр}$ . . .	2,4 (24)

Присоединение к трубопроводу — патрубки под приварку ($D_у$ 40 мм), фланцевое и ответные фланцы под приварку.

Присоединительные фланцы: клапана У 21155 по ГОСТ 12821—80, клапана У 21185 — по чертежам изготовителя; уплотнительные поверхности и присоединительные размеры фланцев по ГОСТ 12815—80 (исп. 1, ряд 2).

По требованию заказчика допускается изготовление присоединительных фланцев по ГОСТ 12819—80 и ГОСТ 12821—80 с уплотнительными поверхностями и присоединительными размерами по ГОСТ 12815—80 (исп. 9, ряд 2), по ГОСТ 12821—80 на P_y 1,6 (16) (для У 21155) и ГОСТ 12815—80 (исп. 5, ряд 2) (для У 21185).

Уплотнение в затворе — плоское (кольцо) (у клапана 15нж58п) или конусное с наплавкой твердым сплавом ЦН-12М (у клапанов 15с58нж и 15нж58нж).

Уплотнительные поверхности клапана 15нж58бк выполнены непосредственно на корпусе и золотнике.

Герметичность затвора по 1-му классу ГОСТ 9544—75.

Уплотнение шпинделя — сальниковое. Подтяжка сальника — откидными болтами.

Рабочая среда подается под золотник.

Управление клапаном — ручное, маховиком или рукояткой.

Максимальное усилие на маховике клапана У 21155 при закрывании: 242 (24,2) — для D_y 32 мм; 490 (49) — для D_y 40 и 50 мм; 970 (97) — для D_y 80 мм; 988 (98,8) — для D_y 100 мм; 1260 (126) — для D_y 150 мм.

Крутящий момент на шпинделе клапана У 21185: 14,9 (1,49) — для D_y 25 и 32 мм; 28,1 (2,81) — для D_y 50 мм.

Клапаны устанавливают на трубопроводе в любом рабочем положении.

МАТЕРИАЛ ОСНОВНЫХ ДЕТАЛЕЙ КЛАПАНОВ

Наименование	15с58нж	15нж58п 15нж58нж	15нж58бк
Корпус и крышка	Сталь 25Л-II	Сталь 12Х18Н12М3ТЛ или сталь 10Х17Н13М3Т	Сталь 14Х18Н4Г4Л или сталь 12Х18Н9ТЛ
Золотник и шпиндель	Сталь 25 или сталь 20Х13	Сталь 12Х18Н9Т или сталь 10Х17Н13М3Т	Сталь 12Х18Н9Т или сталь 14Х17Н2
Набивка	Асбест АГ-1	ФУМ-В, фторопласт 4 или асбест АГ-1	Асбест АГ-1
Уплотнительное кольцо в золотнике	—	Фторопласт 4	—

Коды ОКП в зависимости от исполнения приведены в таблице.

Номер чертежа и исполнение	Условный проход D_y, мм	Условное обозначение	Код ОКП	Номер чертежа и исполнение	Условный проход D_y, мм	Условное обозначение	Код ОКП
У 21155-050.18		15с58п19	37 4214 1163	У 21155-080.21		15с58нж22	37 4215 1060
19		15с58п20	37 4214 1164	22		15с58нж23	37 4215 1041
20		15с58п21	37 4214 1165	23		15с58нж23Т	37 4215 1070
21		15с58нж22	37 4214 1166	24		15с58нж24	37 4215 1061
22		15с58нж23	37 4214 1146	25	80	15с58нж24Т	37 4215 1071
23		15с58нж24	37 4214 1147	31		15с58нж22Т	37 4215 1072
42		15с58п19Т	37 4214 1173	43		15с58нж23Э	37 4215 1064
43	50	15с58п20Т	37 4214 1174	45		15с58нж24Э	37 4215 1065
44		15с58п21Т	37 4214 1175	47		15с58нж22Э	37 4215 1066
45		15с58нж22Т	37 4214 1176	У 21155-100.21		15с58нж22	37 4215 1062
46		15с58нж23Т	37 4214 1177	22		15с58нж23	37 4215 1042
47		15с58нж24Т	37 4214 1178	23		15с58нж23Т	37 4215 1073
66		15с58п19Э	37 4214 1167	24		15с58нж24	37 4215 1063
67		15с58п20Э	37 4214 1168	25	100	15с58нж24Т	37 4215 1074
68		15с58п21Э	37 4214 1169	31		15с58нж22Т	37 4215 1075
69		15с58нж22Э	37 4214 1170	43		15с58нж23Э	37 4215 1067
70		15с58нж23Э	37 4214 1171	45		15с58нж24Э	37 4215 1068
71		15с58нж24Э	37 4214 1172	47		15с58нж22Э	37 4215 1069

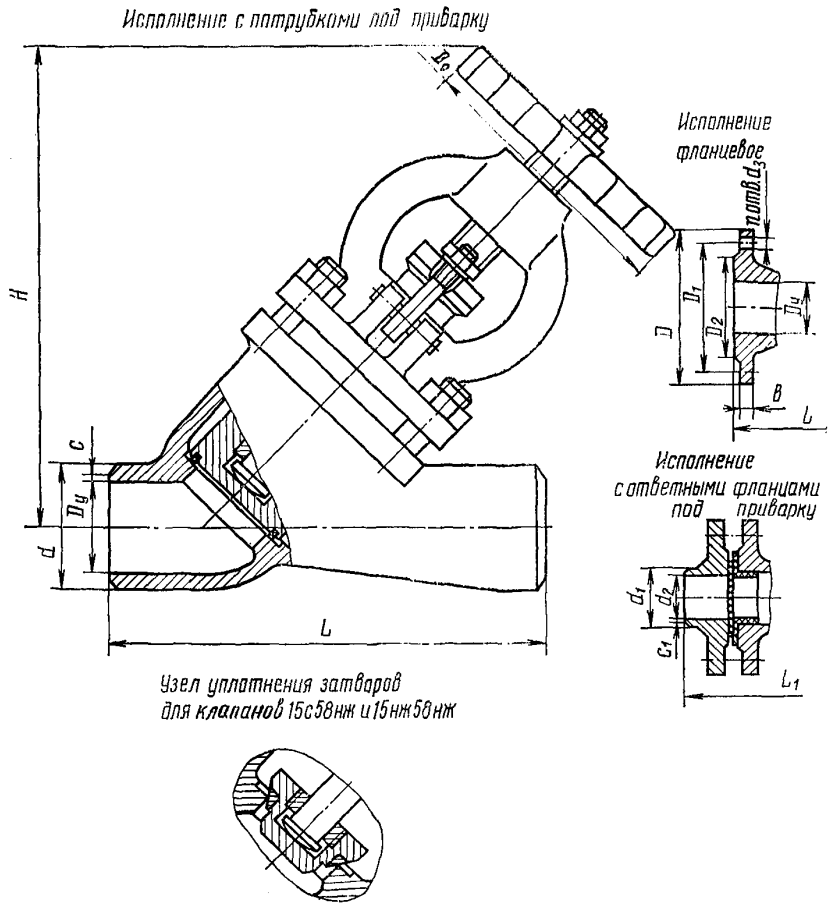

ОСНОВНЫЕ ГАБАРИТНЫЕ, ПРИСОЕДИНИТЕЛЬНЫЕ РАЗМЕРЫ (мм) И МАССА (кг)

Номер чертежа	Условный проход D_y	L	L_1	D	D_1	D_2	b	d	d_1	d_2	d_3	c	c_1	H	D_0	n	Масса: с патрубками под приварку	Масса: без ответных фланцев	Масса: с ответными фланцами под приварку
У 21155	32	180	272	135	100	78	14	45	39	31	18	2	1	208	100	4	6	9,5	14,2
	40	200	—	—	—	—	—	54	—	—	—	2	—	270	230*	—	11,4	—	—
	50	230	324	160	125	102	14	64	58	48	18	2	1	260	230*	4	11,4	15,9	22,2
	80	310	424	195	160	138	17	100	90	78	18	1	1	385	280*	4	31,5	37,5	47,5
	100	350	464	215	180	158	17	120	110	100	18	2	1	420	240	8	42	49,5	62
	150	480	608	280	240	212	21	172	161	146	23	2	1	572	360	8	81,4	95,4	117,2
У 21185	25	160	240	115	85	68	12	—	33	25	14	—	1	190	100	4	—	7,8	10,1
	32	180	272	135	100	78	16	—	55	31	18	—	1	195	100	4	—	7,8	11
	50	230	324	160	125	102	16	—	58	49	18	—	1	240	140	4	—	13,6	18,7

* Указана длина рукоятки.

Гарантийный срок — 24 месяца со дня ввода в эксплуатацию.

Гарантийная наработка — 1500 циклов.

Изготовление и поставка — по ГОСТ 20294—74 (клапаны 15нж58бк, 15нж58п, 15нж58нж), по ТУ 26-07-177—85 (клапаны 15с58п и 15с58нж).

СА 21096 (15нж65п)

Клапан фланцевый

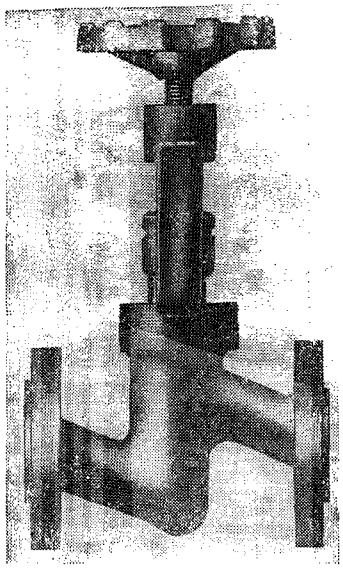

Применяется на трубопроводах для жидких и газообразных агрессивных сред рабочей температурой от —40 до +200° С.

$P_у$ 1,6 (16)
$P_{пр}$ . . . 2,4 (24)

Присоединение к трубопроводу — фланцевое с присоединительными размерами по ГОСТ 12815—80.

По требованию заказчика клапан может быть изготовлен с патрубками под приварку.

Уплотнение в затворе — плоское (кольцо).

Герметичность затвора по 1-му классу ГОСТ 9544—75.

Уплотнение шпинделя — сальниковое. Подтяжка сальника — накидной гайкой.

Рабочая среда подается под золотник.

Управление клапаном — ручное, маховиком.

Максимальное усилие на маховике при закрывании: 105 (10,5) — для $D_у$ 15 мм; 180 (18) — для $D_у$ 20 и 25 мм.

Клапан устанавливают на трубопроводе в любом рабочем положении.

Характеристика рабочей среды, материал основных деталей и коды ОКП в зависимости от исполнения клапана, приведена в таблице.

Номер чертежа и исполнение	Условный проход $D_у$, мм	Условное обозначение	Код ОКП	Материал основных деталей: Корпус и золотник	Материал основных деталей: Уплотнительное кольцо в золотнике	Рабочая среда	Температура рабочей среды, °С
СА 21096-015.06	15	15нж65п26 15нж65п26Э 15нж65п26Т	37 4211 9092 37 4211 9093 37 4211 9094	Сталь 10Х17Н13М3Т	Фторопласт 4	Агрессивная	До 200
12		15нж65п34 15нж65п34Э 15нж65п34Т	37 4211 9082 37 4211 9083 37 4211 9084	Сталь 14Х17Н2			
СА 21096-020.09	20	15нж65п28 15нж65п28Э 15нж65п28Т	37 4212 9040 37 4212 9399 37 4212 9401	Сталь 15Х18Н12С4ТЮ	Фторопласт 4	Крепкая азотная кислота	От —40 до +80
10		15нж65п30 15нж65п30Э 15нж65п30Т	37 4212 9044 37 4212 9403 37 4212 9405	Сталь 06ХН28МДТ		Кислоты: серная, кремнефтористоводородная (до 25%), фосфорная (32—50%), фтористые соединения	До 80
12		15нж65п34 15нж65п34Э 15нж65п34Т	37 4212 9038 37 4212 9409 37 4212 9411	Сталь 14Х17Н2		Агрессивная	До 200
СА 21096-025.06	25	15нж65п26 15нж65п26Э 15нж65п26Т	37 4212 9380 37 4212 9382 37 4212 9384	Сталь 10Х17Н13М3Т	Фторопласт 4	Агрессивная	До 200
12		15нж65п34 15нж65п34Э 15нж65п34Т	37 4212 9039 37 4212 9070 37 4212 9072	Сталь 14Х17Н2		То же	До 200

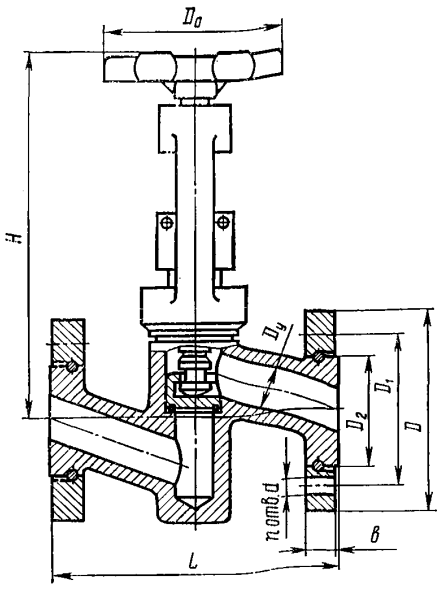

ОСНОВНЫЕ ГАБАРИТНЫЕ, ПРИСОЕДИНИТЕЛЬНЫЕ РАЗМЕРЫ (мм) И МАССА (кг)

Условный проход D_y	L	D	D_1	D_2	b	d	H	D_0	n	Масса
15	130	95	65	42	12	14	192	65	4	3,2
20	150	105	75	55	12	14	202	100	4	4,7
25	160	115	85	62	12	14	205	100	4	5,7

Гарантийный срок — 18 месяцев со дня ввода в эксплуатацию.

Гарантийная наработка — 500 циклов.

Изготовление и поставка — по ТУ 26-07-1176—77.

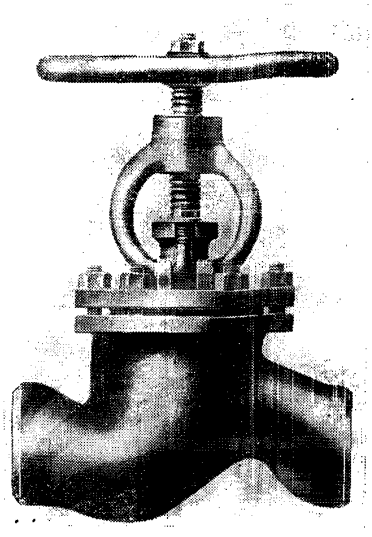

У 21023 (15нж65бк) У 21154 (15нж65п, 15нж65нж)

Клапаны

Применяются на трубопроводах для агрессивных сред, по отношению к которым коррозионностойки применяемые материалы, рабочей температурой до 200° С (клапан 15нж65п) и до 420° С (клапаны 15нж65бк и 15нж65нж).

P_y	1,6 (16)
$P_{пр}$	2,4 (24)

Присоединение к трубопроводу — патрубки под приварку, фланцевое и ответные фланцы под приварку. Присоединительные размеры фланцев по ГОСТ 12815—80 (исп. 1, ряд 2), ответных фланцев по ГОСТ 12821—80.

Уплотнение в затворе — плоское (кольцо) (у клапана 15нж65п), с наплавкой золотника твердым сплавом ЦН-6 (у клапана 15нж65нж). Уплотнительные поверхности у клапана 15нж65бк выполнены непосредственно на самом корпусе и золотнике.

Герметичность затвора по 1-му классу ГОСТ 9544—75.

Уплотнение шпинделя — сальниковое. Подтяжка сальника — откидными болтами.

Рабочая среда подается под золотник.

Управление клапаном — ручное, маховиком.

Максимальное усилие на маховике при закрывании клапана У 21154: 242 (24,2) — для D_y 32 мм; 490 (49) — для D_y 40 и 50 мм; 516 (51,6) — для D_y 65 мм; 803 (80,3) — для D_y 80 мм; 988 (98,8) — для D_y 100 мм; 1030 (103) — для D_y 125 мм; 1260 (126) — для D_y 150 мм.

Клапан устанавливают на трубопроводе в любом рабочем положении.

Условия эксплуатации: климатические исполнения У2 и Т2 по ГОСТ 15150—69. Температура окружающей среды от —35 до +50° С, относительная влажность до 100% при температуре 35° С.

Характеристика клапанов У 21023 и У 21154 (температура рабочей среды, материал основных деталей, крутящий момент на шпинделе, масса и коды ОКП) приведена в таблицах на стр. 49 и 51.

ХАРАКТЕРИСТИКА КЛАПАНА У 21023

Номер чертежа и исполнение	Условное обозначение	Код ОКП	Условный проход D_y, мм	Температура рабочей среды, °С, не более	Материал основных деталей (сталь): а) корпус, крышка; б) золотник	Крутящий момент на шпинделе	Масса, кг, не более	
							без ответных фланцев	с ответными фланцами под приварку
У 21023-032.30	15нж65бк59	37 4213 9057	32	300	а) 14Х18Н4Г4Л-II; б) 14Х17Н2	14,9 (1,49)	6,2	—
66	15нж65бк59Э	37 4213 8277					6,2	—
67	15нж65бк59Т	37 4213 8278					6,2	—
32	15нж65бк94	37 4213 8273					—	10,6
68	15нж65бк94Э	37 4213 8279					—	10,6
69	15нж65бк94Т	37 4213 8280					—	10,6
46	15нж65бк45	37 4213 9052		420	а) 12Х18Н9ТЛ-II; б) 12Х18Н9Т		6,2	—
70	15нж65бк45Э	37 4213 8281					6,2	—
71	15нж65бк45Т	37 4213 8282					6,2	—
48	15нж65бк95	37 4213 8274					—	10,6
72	15нж65бк95Э	37 4213 8283					—	10,6
73	15нж65бк95Т	37 4213 8284					—	10,6
У 21023-040.30	15нж65бк59	37 4213 9058	40	300	а) 14Х18Н4Г4Л-II; б) 14Х17Н2	21,7 (2,17)	11,8	—
66	15нж65бк59Э	37 4213 8285					11,8	—
67	15нж65бк59Т	37 4213 8286					11,8	—
32	15нж65бк94	37 4213 8275					—	17
68	15нж65бк94Э	37 4213 8287					—	17
69	15нж65бк94Т	37 4213 8288					—	17
46	15нж65бк45	37 4213 9053		420	а) 12Х18Н9ТЛ-II; б) 12Х18Н9Т		11,8	—
70	15нж65бк45Э	37 4213 8289					11,8	—
71	15нж65бк45Т	37 4213 8290					11,8	—
48	15нж65бк95	37 4213 8276					—	17
72	15нж65бк95Э	37 4213 8291					—	17
73	15нж65бк95Т	37 4213 8292					—	17
У 21023-050.10	15нж65бк69	37 4214 9058	50	420	а) 12Х18Н12М3ТЛ-II; б) 10Х17Н13М3Т	28,1 (2,81)	13,7	—
62	15нж65бк69Э	37 4214 8469					13,7	—
63	15нж65бк69Т	37 4214 8470					13,7	—
12	15нж65бк96	37 4214 8464					—	19,2
64	15нж65бк96Э	37 4214 8471					—	19,2
65	15нж65бк96Т	37 4214 8472					—	19,2
30	15нж65бк59	37 4214 9055		300	а) 14Х18Н4Г4Л-II; б) 14Х17Н2		13,7	—
66	15нж65бк59Э	37 4214 8473					13,7	—
67	15нж65бк59Т	37 4214 8474					13,7	—
32	15нж65бк94	37 4214 9054					—	19,2
68	15нж65бк94Э	37 4214 8475					—	19,2
69	15нж65бк94Т	37 4214 8476					—	19,2
46	15нж65бк45	37 4214 9049		420	а) 12Х18Н9ТЛ-II; б) 12Х18Н9Т		13,7	—
70	15нж65бк45Э	37 4214 8477					13,7	—
71	15нж65бк45Т	37 4214 8478					13,7	—
48	15нж65бк95	37 4214 8276					—	19,2
72	15нж65бк95Э	37 4214 8479					—	19,2
73	15нж65бк95Т	37 4214 8480					—	19,2
У 21023-065.10	15нж65бк69	37 4214 9059	65	420	а) 12Х18Н12М3ТЛ-II; б) 10Х17Н13М3Т	59,7 (5,97)	26,9	—
62	15нж65бк69Э	37 4214 8481					26,9	—
63	15нж65бк69Т	37 4214 8482					26,9	—
12	15нж65бк96	37 4214 8466					—	35,2
64	15нж65бк96Э	37 4214 8483					—	35,2
65	15нж65бк96Т	37 4214 8484					—	35,2
30	15нж65бк59	37 4214 9056		300	а) 14Х18Н4Г4Л-II; б) 14Х17Н2		26,9	—
66	15нж65бк59Э	37 4214 8485					26,9	—
67	15нж65бк59Т	37 4214 8486					26,9	—
32	15нж65бк94	37 4214 8467					—	35,2
68	15нж65бк94Э	37 4214 8487					—	35,2
69	15нж65бк94Т	37 4214 8488					—	35,2

Продолжение

Номер чертежа и исполнение	Условное обозначение	Код ОКП	Условный проход D_y, мм	Температура рабочей среды, °С, не более	Материал основных деталей (сталь): а) корпус, крышка; б) золотник	Крутящий момент на шпинделе	Масса, кг, не более: без ответных фланцев	Масса, кг, не более: с ответными фланцами под приварку
46	15нж65бк45	37 4214 9505	65	420	а) 12Х18Н9ТЛ-II; б) 12Х18Н9Т	59,7 (5,97)	26,9	—
70	15нж65бк45Э	37 4214 8489					26,9	—
71	15нж65бк45Т	37 4214 8490					26,9	—
48	15нж65бк95	37 4214 8468					—	35,2
72	15нж65бк95Э	37 4214 8491					—	35,2
73	15нж65бк95Т	37 4214 8492					—	35,2
У 21023-080.10	15нж65бк69	37 4215 9067	80	420	а) 12Х18Н12М3ТЛ-II; б) 10Х17Н13М3Т	75,2 (7,52)	29,4	—
62	15нж65бк69Э	37 4215 8709					29,4	—
63	15нж65бк69Т	37 4215 8710					29,4	—
12	15нж65бк96	37 4215 8703					—	39,6
64	15нж65бк96Э	37 4215 8711					—	39,6
65	15нж65бк96Т	37 4215 8712					—	39,6
30	15нж65бк59	37 4215 9063		300	а) 14Х18Н4Г4Л-II; б) 14Х17Н2		29,4	—
66	15нж65бк59Э	37 4215 8713					29,4	—
67	15нж65бк59Т	37 4215 8714					29,4	—
32	15нж65бк94	37 4215 8704					—	39,6
68	15нж65бк94Э	37 4215 8715					—	39,6
69	15нж65бк94Т	37 4215 8716					—	39,6
46	15нж65бк45	37 4215 9055		420	а) 12Х18Н9ТЛ-II; б) 12Х18Н9Т		29,4	—
70	15нж65бк45Э	37 4215 8717					29,4	—
71	15нж65бк45Т	37 4215 8718					29,4	—
48	15нж65бк95	37 4215 8702					—	39,6
72	15нж65бк95Э	37 4215 8719					—	39,6
73	15нж65бк95Т	37 4215 8720					—	39,6
У 21023-100.10	15нж65бк69	37 4215 9068	100	420	а) 12Х18Н12М3ТЛ-II; б) 10Х17Н13М3Т	110,5 (11,05)	47,4	—
62	15нж65бк69Э	37 4215 8721					47,4	—
63	15нж65бк69Т	37 4215 8722					47,4	—
12	15нж65бк96	37 4215 8705					—	61,1
64	15нж65бк96Э	37 4215 8723					—	61,1
65	15нж65бк96Т	37 4215 8724					—	61,1
30	15нж65бк59	37 4215 9064		300	а) 14Х18Н4Г4Л-II; б) 14Х17Н2		47,4	—
66	15нж65бк59Э	37 4215 8725					47,4	—
67	15нж65бк59Т	37 4215 8726					47,4	—
32	15нж65бк94	37 4215 8454					—	61,1
68	15нж65бк94Э	37 4215 8727					—	61,1
69	15нж65бк94Т	37 4215 8728					—	61,1
46	15нж65бк45	37 4215 9056		420	а) 12Х18Н9ТЛ-II; б) 12Х18Н9Т		47,4	—
70	15нж65бк45Э	37 4215 8729					47,4	—
71	15нж65бк45Т	37 4215 8730					47,4	—
48	15нж65бк95	37 4215 8455					—	61,1
72	15нж65бк95Э	37 4215 8731					—	61,1
73	15нж65бк95Т	37 4215 8732					—	61,1
У 21023-125.10	15нж65бк69	37 4215 9069	125	420	а) 12Х18Н12М3ТЛ-II; б) 10Х17Н13М3Т	243 (24,3)	67	—
62	15нж65бк69Э	37 4215 8734					67	—
63	15нж65бк69Т	37 4215 8735					67	—
12	15нж65бк96	37 4215 8706					—	82,5
64	15нж65бк96Э	37 4215 8736					—	82,5
65	15нж65бк96Т	37 4215 8737					—	82,5
30	15нж65бк59	37 4215 9065		300	а) 14Х18Н4Г4Л-II; б) 14Х17Н2		67	—
66	15нж65бк59Э	37 4215 8738					67	—
67	15нж65бк59Т	37 4215 8739					67	—
32	15нж65бк94	37 4215 8707					—	82,5
68	15нж65бк94Э	37 4215 8740					—	82,5
69	15нж65бк94Т	37 4215 8741					—	82,5

Продолжение

Номер чертежа и исполнение	Условное обозначение	Код ОКП	Условный проход D_y, мм	Температура рабочей среды, °С, не более	Материал основных деталей (сталь): а) корпус, крышка; б) золотник	Крутящий момент на шпинделе	Масса, кг, не более: без ответных фланцев	Масса, кг, не более: с ответными фланцами под приварку
46	15нж65бк45	37 4215 9057	125	420	а) 12Х18Н9ТЛ-II; б) 12Х18Н9Т	243 (24,3)	67	—
70	15нж65бк45Э	37 4215 8742					67	—
71	15нж65бк45Т	37 4215 8743					67	—
48	15нж65бк95	37 4215 8708					—	82,5
72	15нж65бк95Э	37 4215 8744					—	82,5
73	15нж65бк95Т	37 4215 8745					—	82,5
У 21023-150.10	15нж65бк69	37 4216 9030	150	420	а) 12Х18Н12М3ТЛ-II; б) 10Х17Н13М3Т	305 (30,5)	99	—
62	15нж65бк69Э	37 4216 8152					99	—
63	15нж65бк69Т	37 4216 8153					99	—
12	15нж65бк96	37 4216 8151					—	120,8
64	15нж65бк96Э	37 4216 8154					—	120,8
65	15нж65бк96Т	37 4216 8155					—	120,8
30	15нж65бк59	37 4216 9028		300	а) 14Х18Н4Г4Л-II; б) 14Х17Н2		99	—
66	15нж65бк59Э	37 4216 8156					99	—
67	15нж65бк59Т	37 4216 8157					99	—
32	15нж65бк94	37 4216 9031					—	120,8
68	15нж65бк94Э	37 4216 8158					—	120,8
69	15нж65бк94Т	37 4216 8159					—	120,8
46	15нж65бк45	37 4216 9027		420	а) 12Х18Н9ТЛ-II; б) 12Х18Н9Т		99	—
70	15нж65бк45Э	37 4216 8160					99	—
71	15нж65бк45Т	37 4216 8161					99	—
48	15нж65бк95	37 4216 9924					—	120,8
72	15нж65бк95Э	37 4216 8162					—	120,8
73	15нж65бк95Т	37 4216 8163					—	120,8

ХАРАКТЕРИСТИКА КЛАПАНА У 21154

Номер чертежа и исполнение	Условное обозначение	Код ОКП	Условный проход D_y, мм	Температура рабочей среды, °С, не более	Материал основных деталей (сталь): а) корпус, крышка; б) золотник	Масса, кг, не более: с патрубками под приварку	Масса, кг, не более: без ответных фланцев	Масса, кг, не более: с ответными фланцами под приварку
У 21154-032	15нж65п6	37 4213 9463	32	200	а) 12Х18Н12М3ТЛ; б) 10Х17Н13М3Т	8	—	—
У 21154-032.01	15нж65п6Т	37 4213 9466				8	—	—
02	15нж65п7	37 4213 9414				—	10,5	—
03	15нж65п7Т	37 4213 9471				—	10,5	—
04	15нж65п8	37 4213 9473				—	—	15,5
05	15нж65п8Т	37 4213 9477				—	—	15,5
06	15нж65нж9	37 4213 9479		420		8	—	—
07	15нж65нж9Т	37 4213 9483				8	—	—
08	15нж65нж10	37 4213 9373				—	10,5	—
09	15нж65нж10Т	37 4213 9487				—	10,5	—
10	15нж65нж11	37 4213 9489				—	—	15,5
11	15нж65нж11Т	37 4213 9493				—	—	15,5
12	15нж65п18	37 4213 9495		200	а) 16Х18Н12С4ТЮЛ; б) 15Х18Н12С4ТЮ	8	—	—
13	15нж65п18Т	37 4213 9499				8	—	—
14	15нж65п19	37 4213 9361				—	10,5	—
15	15нж65п19Т	37 4213 9502				—	10,5	—
16	15нж65п20	37 4213 9347				—	—	15,5
17	15нж65п20Т	37 4213 9506				—	—	15,5
18	15нж65п6Э	37 4213 9464				8	—	—
19	15нж65п7Э	37 4213 9469			а) 12Х18Н12М3ТЛ; б) 10Х17Н13М3Т	—	10,5	—
20	15нж65п8Э	37 4213 9475				—	—	15,5

Продолжение

Номер чертежа и исполнение	Условное обозначение	Код ОКП	Условный проход D_y, мм	Температура рабочей среды, °С, не более	Материал основных деталей (сталь): а) корпус, крышка; б) золотник	Масса, кг, не более		
						с патрубками под приварку	без ответных фланцев	с ответными фланцами под приварку
21	15нж65нж9Э	37 4213 9481	32	420	а) 12Х18Н12М3ТЛ; б) 10Х17Н13М3Т	8	—	—
22	15нж65нж10Э	37 4213 9485				—	10,5	—
23	15нж65нж11Э	37 4213 9491				—	—	15,5
24	15нж65п18Э	37 4213 9497		200	а) 16Х18Н12С4ТЮЛ; б) 15Х18Н12С4ТЮ	8	—	—
25	15нж65п19Э	37 4213 9501				—	10,5	—
26	15нж65п20Э	37 4213 9504				—	—	15,5
27	15нж65п24	37 4213 8217			а) 05Х18АН6М2ФЛ; б) 10Х17Н13М3Т	—	10,5	—
28	15нж65п24Т	37 4213 8223				—	10,5	—
29	15нж65п25	37 4213 8218				—	—	15,5
30	15нж65п25Т	37 4213 8224				—	—	15,5
31	15нж65нж12	37 4213 8219		420		—	10,5	—
32	15нж65нж12Т	37 4213 8225				—	10,5	—
33	15нж65нж13	37 4213 8220				—	—	15,5
34	15нж65нж13Т	37 4213 8226				—	—	15,5
35	15нж65п28	37 4213 8221		200	а) 05Х18АН6С4ФЮЛ; б) 15Х18Н12С4ТЮ	—	10,5	—
36	15нж65п28Т	37 4213 8227				—	10,5	—
37	15нж65п29	37 4213 8222				—	—	15,5
38	15нж65п29Т	37 4213 8228				—	—	15,5
39	15нж65п24Э	37 4213 8229		200	а) 05Х18АН6М2ФЛ; б) 10Х17Н13М3Т	—	10,5	—
40	15нж65п25Э	37 4213 8230				—	—	15,5
41	15нж65нж12Э	37 4213 8231		420		—	10,5	—
42	15нж65нж13Э	37 4213 8232				—	—	15,5
43	15нж65п28Э	37 4213 8233		200	а) 05Х18АН6С4ФЮЛ; б) 15Х18Н12С4ТЮ	—	10,5	—
44	15нж65п29Э	37 4213 8234				—	—	15,5
У 21154-040	15нж65п	37 4213 9508	40		а) 12Х18Н9ТЛ; б) 12Х18Н9Т	13,5	—	—
У 21154-040.01	15нж65п1	37 4213 9374				—	17	—
02	15нж65п2	37 4213 9509				—	—	22,5
03	15нж65нж3	37 4213 9513		420		13,5	—	—
04	15нж65нж4	37 4213 9375				—	17	—
05	15нж65нж5	37 4213 9349				—	—	22,5
06	15нж65п6	37 4213 9415		200	а) 12Х18Н12М3ТЛ; б) 10Х17Н13М3Т	13,5	—	—
07	15нж65п7	37 4213 9468				—	17	—
08	15нж65п8	37 4213 9474				—	—	22,5
09	15нж65нж9	37 4213 9480		420		13,5	—	—
10	15нж65нж10	37 4213 9376				—	17	—
11	15нж65нж11	37 4213 9490				—	—	22,5
12	15нж65п12	37 4213 9510		200	а) 14Х18Н4Г4Л; б) 14Х17Н2	13,5	—	—
13	15нж65п13	37 4213 9511				—	17	—
14	15нж65п14	37 4213 9512				—	—	22,5
15	15нж65нж15	37 4213 9514		420		13,5	—	—
16	15нж65нж16	37 4213 9515				—	17	—
17	15нж65нж17	37 4213 9516				—	—	22,5
18	15нж65п18	37 4213 9496		200	а) 16Х18Н12С4ТЮЛ; б) 15Х18Н12С4ТЮ	13,5	—	—
19	15нж65п19	37 4213 9362				—	17	—
20	15нж65п20	37 4213 9503				—	—	22,5
21	15нж65п21	37 4213 9517		200	а) 07Х20Н25М3Д2ТЛ; б) 06ХН28МДТ	13,5	—	—
22	15нж65п22	37 4213 9377				—	17	—
23	15нж65п23	37 4213 9518				—	—	22,5
24	15нж65пТ	37 4213 9534		420	а) 12Х18Н9ТЛ; б) 12Х18Н9Т	13,5	—	—
25	15нж65п1Т	37 4213 9535				—	17	—
26	15нж65п2Т	37 4213 9536				—	—	22,5
27	15нж65нж3Т	37 4213 9543		420		13,5	—	—
28	15нж65нж4Т	37 4213 9544				—	17	—
29	15нж65нж5Т	37 4213 9545				—	—	22,5
30	15нж65п6Т	37 4213 9467		200	а) 12Х18Н12М3ТЛ; б) 10Х17Н13М3Т	13,5	—	—
31	15нж65п7Т	37 4213 9472				—	17	—
32	15нж65п8Т	37 4213 9478				—	—	22,5

Продолжение

Номер чертежа и исполнение	Условное обозначение	Код ОКП	Условный проход D_y, мм	Температура рабочей среды, °С, не более	Материал основных деталей (сталь): а) корпус, крышка; б) золотник	Масса, кг, не более: с патрубками под приварку	Масса, кг, не более: без ответных фланцев	Масса, кг, не более: с ответными фланцами под приварку
33	15нж65нж9Т	37 4213 9484	40	420	а) 12Х18Н12М3ТЛ; б) 10Х17Н13М3Т	13,5	—	—
34	15нж65нж10Т	37 4213 9488				—	17	—
35	15нж65нж11Т	37 4213 9494				—	—	22,5
36	15нж65п12Т	37 4213 9537		200	а) 14Х18Н4Г4Л; б) 14Х17Н2	13,5	—	—
37	15нж65п13Т	37 4213 9538				—	17	—
38	15нж65п14Т	37 4213 9539				—	—	22,5
39	15нж65нж15Т	37 4213 9546		420		13,5	—	—
40	15нж65нж16Т	37 4213 9547				—	17	—
41	15нж65нж17Т	37 4213 9548				—	—	22,5
42	15нж65п18Т	37 4213 9500		200	а) 16Х18Н12С4ТЮЛ; б) 15Х18Н12С4ТЮ	13,5	—	—
43	15нж65п19Т	37 4213 9404				—	17	—
44	15нж65п20Т	37 4213 9507				—	—	22,5
45	15нж65п21Т	37 4213 9540			а) 07Х20Н25М3Д2ТЛ; б) 06ХН28МДТ	13,5	—	—
46	15нж665п22Т	37 4213 9541				—	17	—
47	15нж65п23Т	37 4213 9542				—	—	22,5
48	15нж65пЭ	37 4213 9519				13,5	—	—
49	15нж65п1Э	37 4213 9520				—	17	—
50	15нж65п2Э	37 4213 9521				—	—	22,5
51	15нж65нж3Э	37 4213 9528		420	а) 12Х18Н9ТЛ; б) 12Х18Н9Т	13,5	—	—
52	15нж65нж4Э	37 4213 9529				—	17	—
53	15нж65нж5Э	37 4213 9530				—	—	22,5
54	15нж65п6Э	37 4213 9465		200	а) 12Х18Н12М3ТЛ; б) 10Х17Н13М3Т	13,5	—	—
55	15нж65п7Э	37 4213 9470				—	17	—
56	15нж65п8Э	37 4213 9476				—	—	22,5
57	15нж65нж9Э	37 4213 9482		420		13,5	—	—
58	15нж65нж10Э	37 4213 9486				—	17	—
59	15нж65нж11Э	37 4213 9492				—	—	22,5
60	15нж65п12Э	37 4213 9522		200	а) 14Х18Н4Г4Л; б) 14Х17Н2	13,5	—	—
61	15нж65п13Э	37 4213 9523				—	17	—
62	15нж65п14Э	37 4213 9524				—	—	22,5
63	15нж65нж15Э	37 4213 9531		420		13,5	—	—
64	15нж65нж16Э	37 4213 9532				—	17	—
65	15нж65нж17Э	37 4213 9533				—	—	22,5
66	15нж65п18Э	37 4213 9498		200	а) 16Х18Н12С4ТЮЛ; б) 15Х18Н12С4ТЮ	13,5	—	—
67	15нж65п19Э	37 4213 9403				—	17	—
68	15нж65п20Э	37 4213 9505				—	—	22,5
69	15нж65п21Э	37 4213 9525			а) 07Х20Н25М3Д2ТЛ; б) 06ХН28МДТ	13,5	—	—
70	15нж65п22Э	37 4213 9526				—	17	—
71	15нж65п23Э	37 4213 9527				—	—	22,5
72	15нж65п24	37 4213 8235		420	а) 05Х18АН6М2ФЛ; б) 10Х17Н13М3Т	—	17	—
73	15нж65п25	37 4213 8236				—	—	22,5
74	15нж65нж12	37 4213 8237				—	17	—
75	15нж65нж13	37 4213 8238				—	—	22,5
76	15нж65п28	37 4213 8239		200	а) 05Х18АН6С4ФЮЛ; б) 15Х18Н12С4ТЮ	—	17	—
77	15нж65п29	37 4213 8240				—	—	22,5
78	15нж65п26	37 4213 8241			а) 05Х20АН16М2Д2ФЛ; б) 06ХН28МДТ	—	17	—
79	15нж65п27	37 4213 8242				—	—	22,5
80	15нж65п24Т	37 4213 8243		420	а) 05Х18АН6М2ФЛ; б) 10Х17Н13М3Т	—	17	—
81	15нж65п25Т	37 4213 8244				—	—	22,5
82	15нж65нж12Т	37 4213 8245				—	17	—
83	15нж65нж13Т	37 4213 8246				—	—	22,5
84	15нж65п28Т	37 4213 8247		200	а) 05Х18АН6С4ФЮЛ; б) 15Х18Н12С4ТЮ	—	17	—
85	15нж65п29Т	37 4213 8248				—	—	22,5
86	15нж65п26Т	37 4213 8249			а) 05Х20АН16М2Д2ФЛ; б) 06ХН28МДТ	—	17	—
87	15нж65п27Т	37 4213 8250				—	—	22,5
88	15нж65п24Э	37 4213 8251			а) 05Х18АН6М2ФЛ; б) 10Х17Н13М3Т	—	17	—
89	15нж65п25Э	37 4213 8252				—	—	22,5

Продолжение

Номер чертежа и исполнение	Условное обозначение	Код ОКП	Условный проход D_y, мм	Температура рабочей среды, °С, не более	Материал основных деталей (сталь): а) корпус, крышка; б) золотник	Масса, кг, не более		
						с патрубками под приварку	без ответных фланцев	с ответными фланцами под приварку
90	15нж65нж12Э	37 4213 8253	40	420	а) 05Х18АН6М2ФЛ; б) 10Х17Н13М3Т	—	17	—
91	15нж65нж13Э	37 4213 8254				—	—	22,5
92	15нж65п28Э	37 4213 8255		200	а) 05Х18АН6С4ФЮЛ; б) 15Х18Н12С4ТЮ	—	17	—
93	15нж65п29Э	37 4213 8256				—	—	22,5
94	15нж65п26Э	37 4213 8257			а) 05Х20АН16М2Д2ФЛ; б) 06ХН28МДТ	—	17	—
95	15нж65п27Э	37 4213 8258				—	—	22,5
У 21154-050	15нж65п	37 4214 9524	50		а) 12Х18Н9ТЛ; б) 12Х18Н9Т	14,2	—	—
У 21154-050.01	15нж65п1	37 4214 9355				—	18,2	—
02	15нж65п2	37 4214 9356				—	—	24,5
03	15нж65нж3	37 4214 9525		420		14,2	—	—
04	15нж65нж4	37 4214 9357				—	18,2	—
05	15нж65нж5	37 4214 9345				—	—	24,5
06	15нж65п6	37 4214 9526		200	а) 12Х18Н12М3ТЛ; б) 10Х17Н13М3Т	14,2	—	—
07	15нж65п7	37 4214 9387				—	18,2	—
08	15нж65п8	37 4214 9528				—	—	24,5
09	15нж65нж9	37 4214 9529		420		14,2	—	—
10	15нж65нж10	37 4214 9358				—	18,2	—
11	15нж65нж11	37 4214 9359				—	—	24,5
12	15нж65п12	37 4214 9531		200	а) 14Х18Н4Г4Л; б) 14Х17Н2	14,2	—	—
13	15нж65п13	37 4214 9532				—	18,2	—
14	15нж65п14	37 4214 9533				—	—	24,5
15	15нж65нж15	37 4214 9534		420		14,2	—	—
16	15нж65нж16	37 4214 9535				—	18,2	—
17	15нж65нж17	37 4214 9536				—	—	24,5
18	15нж66п18	37 4214 9537		200	а) 16Х18Н12С4ТЮЛ; б) 15Х18Н12С4ТЮ	14,2	—	—
19	15нж65п19	37 4214 9360				—	18,2	—
20	15нж65п20	37 4214 9361				—	—	24,5
21	15нж65п21	37 4214 9538		200	а) 07Х20Н25М3Д2ТЛ; б) 06ХН28МДТ	14,2	—	—
22	15нж65п22	37 4214 9362				—	18,2	—
23	15нж65п23	37 4214 9363				—	—	24,5
24	15нж65пТ	37 4214 9568		420	а) 12Х18Н9ТЛ; б) 12Х18Н9Т	14,2	—	—
25	15нж65п1Т	37 4214 9569				—	18,2	—
26	15нж65п2Т	37 4214 9570				—	—	24,5
27	15нж65нж3Т	37 4214 9571		200	а) 12Х18Н12М3ТЛ; б) 10Х17Н13М3Т	14,2	—	—
28	15нж65нж4Т	37 4214 9572				—	18,2	—
29	15нж65нж5Т	37 4214 9573				—	—	24,5
30	15нж65п6Т	37 4214 9574		420		14,2	—	—
31	15нж65п7Т	37 4214 9576				—	18,2	—
32	15нж65п8Т	37 4214 9578				—	—	24,5
33	15нж65нж9Т	37 4214 9580		200	а) 14Х18Н4Г4Л; б) 14Х17Н2	14,2	—	—
34	15нж65нж10Т	37 4214 9582				—	18,2	—
35	15нж65нж11Т	37 4214 9584				—	—	24,5
36	15нж65п12Т	37 4214 9586		420		14,2	—	—
37	15нж65п13Т	37 4214 9587				—	18,2	—
38	15нж65п14Т	37 4214 9588				—	—	24,5
39	15нж65нж15Т	37 4214 9590		200	а) 14Х18Н4Г4Л; б) 15Х18Н12С4ТЮ	14,2	—	—
40	15нж65нж16Т	37 4214 9591				—	18,2	—
41	15нж65нж17Т	37 4214 9592				—	—	24,5
42	15нж65п18Т	37 4214 9593		200	а) 07Х20Н25М3Д2ТЛ; б) 06ХН28МДТ	14,2	—	—
43	15нж65п19Т	37 4214 9411				—	18,2	—
44	15нж65п20Т	37 4214 9594				—	—	24,5
45	15нж65п21Т	37 4214 9595		200	а) 12Х18Н9ТЛ; б) 12Х18Н9Т	14,2	—	—
46	15нж65п22Т	37 4214 9596				—	18,2	—
47	15нж65п23Т	37 4214 9597				—	—	24,5
48	15нж65пЭ	37 4214 9539				14,2	—	—
49	15нж65п1Э	37 4214 9540				—	18,2	—
50	15нж65п2Э	37 4214 9541				—	—	24,5

Продолжение

Номер чертежа и исполнение	Условное обозначение	Код ОКП	Условный проход D_y, мм	Температура рабочей среды, °С, не более	Материал основных деталей (сталь): а) корпус, крышка; б) золотник	Масса, кг, не более		
						с патрубками под приварку	без ответных фланцев	с ответными фланцами под приварку
51	15нж65нж3Э	37 4214 9542	50	420	а) 12Х18Н9ТЛ; б) 12Х18Н9Т	14,2	—	—
52	15нж65нж4Э	37 4214 9543				—	18,2	—
53	15нж65нж5Э	37 4214 9544				—	—	24,5
54	15нж65п6Э	37 4214 9545		200	а) 12Х18Н12М3ТЛ; б) 10Х17Н13М3Т	14,2	—	—
55	15нж65п7Э	37 4214 9547				—	18,2	—
56	15нж65п8Э	37 4214 9549				—	—	24,5
57	15нж65нж9Э	37 4214 9551		420		14,2	—	—
58	15нж65нж10Э	37 4214 9553				—	18,2	—
59	15нж65нж11Э	37 4214 9555				—	—	24,5
60	15нж65п12Э	37 4214 9557		200	а) 14Х18Н4Г4Л; б) 14Х17Н2	14,2	—	—
61	15нж65п13Э	37 4214 9558				—	18,2	—
62	15нж65п14Э	37 4214 9559				—	—	24,5
63	15нж65нж15Э	37 4214 9560		420		14,2	—	—
64	15нж65нж16Э	37 4214 9561				—	18,2	—
65	15нж65нж17Э	37 4214 9562				—	—	24,5
66	15нж65п18Э	37 4214 9563		200	а) 16Х18Н12С4ТЮЛ; б) 15Х18Н12С4ТЮ	14,2	—	—
67	15нж65п19Э	37 4214 9410				—	18,2	—
68	15нж65п20Э	37 4214 9564				—	—	24,5
69	15нж65п21Э	37 4214 9565			а) 07Х20Н25М3Д2ТЛ; б) 06ХН28МДТ	14,2	—	—
70	15нж65п22Э	37 4214 9566				—	18,2	—
71	15нж65п23Э	37 4214 9567				—	—	24,5
72	15нж65п24	37 4214 8391				—	18,2	—
73	15нж65п25	37 4214 8392			а) 05Х18АН6М2ФЛ; б) 10Х17Н13М3Т	—	—	24,5
74	15нж65нж12	37 4214 8393		420		—	18,2	—
75	15нж65нж13	37 4214 8394				—	—	24,5
76	15нж65п28	37 4214 8395		200	а) 05Х18АН6С4ФЮЛ; б) 15Х18Н12С4ТЮ	—	18,2	—
77	15нж65п29	37 4214 8396				—	—	24,5
78	15нж65п26	37 4214 8397			а) 05Х20АН16М2Д2ФЛ; б) 06ХН28МДТ	—	18,2	—
79	15нж65п27	37 4214 8398				—	—	24,5
80	15нж65п24Т	37 4214 8399				—	18,2	—
81	15нж65п25Т	37 4214 8400		420	а) 05Х18АН6М2ФЛ; б) 10Х17Н13М3Т	—	—	24,5
82	15нж65нж12Т	37 4214 8401				—	18,2	—
83	15нж65нж13Т	37 4214 8402				—	—	24,5
84	15нж65п28Т	37 4214 8403		200	а) 05Х18АН6С4ФЮЛ; б) 15Х18Н12С4ТЮ	—	18,2	—
85	15нж65п29Т	37 4214 8404				—	—	24,5
86	15нж65п26Т	37 4214 8405		200	а) 05Х20АН16М2Д2ФЛ; б) 06ХН28МДТ	—	18,2	—
87	15нж65п27Т	37 4214 8406				—	—	24,5
88	15нж65п24Э	37 4214 8407		420	а) 05Х18АН6М2ФЛ; б) 10Х17Н13М3Т	—	18,2	—
89	15нж65п25Э	37 4214 8408				—	—	24,5
90	15нж65нж12Э	37 4214 8409				—	18,2	—
91	15нж65нж13Э	37 4214 8410				—	—	24,5
92	15нж65п28Э	37 4214 8411		200	а) 05Х18АН6С4ФЮЛ; б) 15Х18Н12С4ТЮ	—	18,2	—
93	15нж65п29Э	37 4214 8412				—	—	24,5
94	15нж65п26Э	37 4214 8413			а) 05Х20АН16М2Д2ФЛ; б) 06ХН28МДТ	—	18,2	—
95	15нж65п27Э	37 4214 8414				—	—	24,5
У 21154-065	15нж65п6	37 4214 9527	65			19,5	—	—
У 21154-065.01	15нж65п7	37 4214 9375						
02	15нж65п7Т	37 4214 9577				—	25,5	—
03	15нж65п8	37 4214 9388						
04	15нж65п8Т	37 4214 9579				—	—	33
05	15нж65нж9	37 4214 9530		420	а) 12Х18Н12М3ТЛ; б) 10Х17Н13М3Т	19,5	—	—
06	15нж65нж10	37 4214 9364						
07	15нж65нж10Т	37 4214 9583				—	25,5	—
08	15нж65нж11	37 4214 9365						
09	15нж65нж11Т	37 4214 9585				—	—	33
10	15нж65п6Т	37 4214 9575		200		19,5	—	—
11	15нж65нж9Т	37 4214 9581		420		19,5	—	—

Продолжение

Номер чертежа и исполнение	Условное обозначение	Код ОКП	Условный проход D_y, мм	Температура рабочей среды, °С, не более	Материал основных деталей (сталь): а) корпус, крышка; б) золотник	Масса, кг, не более: с патрубками под приварку	Масса, кг, не более: без ответных фланцев	Масса, кг, не более: с ответными фланцами под приварку
12	15нж65п6Э	37 4214 9546	65	200	а) 12Х18Н12М3ТЛ; б) 10Х17Н13М3Т	19,5	—	—
13	15нж65п7Э	37 4214 9548				—	25,5	—
14	15нж65п8Э	37 4214 9550				—	—	33
15	15нж65нж9Э	37 4214 9552		420		19,5	—	—
16	15нж65нж10Э	37 4214 9554				—	25,5	—
17	15нж65нж11Э	37 4214 9556				—	—	33
18	15нж65п24	37 4214 8415		200	а) 05Х18АН6М2ФЛ; б) 10Х17Н13М3Т	—	25,5	—
19	15нж65п24Т	37 4214 8419						
20	15нж65п25	37 4214 8416				—	—	33
21	15нж65п25Т	37 4214 8420						
22	15нж65нж12	37 4214 8417		420		—	25,5	—
23	15нж65нж12Т	37 4214 8421						
24	15нж65нж13	37 4214 8418				—	—	33
25	15нж65нж13Т	37 4214 8422						
26	15нж65п24Э	37 4214 8423		200		—	25,5	—
27	15нж65п25Э	37 4214 8424				—	—	33
28	15нж65нж12Э	37 4214 8425		420		—	25,5	—
29	15нж65нж13Э	37 4214 8426				—	—	33
У 21154-080	15нж65п6	37 4215 9716	80	200	а) 12Х18Н12М3ТЛ; б) 10Х17Н13М3Т	32	—	—
У 21154-080.01	15нж65п7	37 4215 9452				—	37,5	—
02	15нж65п7Т	37 4215 9815						
03	15нж65п8	37 4215 9453				—	—	47,5
04	15нж65п8Т	37 4215 9818						
05	15нж65нж9	37 4215 9719		420		32	—	—
06	15нж65нж10	37 4215 9722				—	37,5	—
07	15нж65нж10Т	37 4215 9824						
08	15нж65нж11	37 4215 9423				—	—	47,5
09	15нж65нж11Т	37 4215 9827						
10	15нж65п21	37 4215 9723		200	а) 07Х20Н25М3Д2ТЛ; б) 06ХН28МДТ	32	—	—
11	15нж65п22	37 4215 9424				—	37,5	—
12	15нж65п22Т	37 4215 9841						
13	15нж65п23	37 4215 9425				—	—	47,5
14	15нж65п23Т	37 4215 9844						
15	15нж65п	37 4215 9725		420		32	—	—
16	15нж65п1	37 4215 9426				—	37,5	—
17	15нж65п1Т	37 4215 9492						
18	15нж65п2	37 4215 9427				—	—	47,5
19	15нж65п2Т	37 4215 9800		200	а) 12Х18Н9ТЛ; б) 12Х18Н9Т	32	—	—
20	15нж65нж3	37 4215 9728				—	37,5	—
21	15нж65нж4	37 4215 9428		420				
22	15нж65нж4Т	37 4215 9806				—	—	47,5
23	15нж65нж5	37 4215 9429						
24	15нж65нж5Т	37 4215 9809				32	—	—
25	15нж65п18	37 4215 9731		200	а) 16Х18Н12С4ТЮЛ; б) 15Х18Н12С4ТЮ	—	37,5	—
26	15нж65п19	37 4215 9430						
27	15нж65п19Т	37 4215 9833				—	—	47,5
28	15нж65п20	37 4215 9431						
29	15нж65п20Т	37 4215 9835						
30	15нж65п6Т	37 4215 9812		420	а) 12Х18Н12М3ТЛ; б) 10Х17Н13М3Т	32	—	—
31	15нж65нж9Т	37 4215 9821						
32	15нж65п21Т	37 4215 9838		200	а) 07Х20Н25М3Д2ТЛ; б) 06ХН28МДТ	32	—	—
33	15нж65пТ	37 4215 9796		420	а) 12Х18Н9ТЛ; б) 12Х18Н9Т	32	—	—
34	15нж65нж3Т	37 4215 9803						
35	15нж65п18Т	37 4215 9830		200	а) 16Х18Н12С4ТЮЛ; б) 15Х18Н12С4ТЮ	32	—	—
36	15нж65п6Э	37 4215 9745		200	а) 12Х18Н12М3ТЛ; б) 10Х17Н13М3Т	32	—	—
37	15нж65п7Э	37 4215 9748				—	37,5	—
38	15нж65п8Э	37 4215 9751						

Продолжение

Номер чертежа и исполнение	Условное обозначение	Код ОКП	Условный проход D_y, мм	Температура рабочей среды, °С, не более	Материал основных деталей (сталь): а) корпус, крышка; б) золотник	Масса, кг, не более: с патрубками под приварку	Масса, кг, не более: без ответных фланцев	Масса, кг, не более: с ответными фланцами под приварку
39	15нж65нж9Э	37 4215 9754	80	420	а) 12Х18Н12М3ТЛ; б) 10Х17Н13М3Т	32	—	—
40	15нж65нж10Э	37 4215 9757				—	37,5	—
41	15нж65нж11Э	37 4215 9760				—	—	47,5
42	15нж65п21Э	37 4215 9763		200	а) 07Х20Н25М3Д2ТЛ; б) 06ХН28МДТ	32	—	—
43	15нж65п22Э	37 4215 9766				—	37,5	—
44	15нж65п23Э	37 4215 9769				—	—	47,5
45	15нж65пЭ	37 4215 9772			а) 12Х18Н9ТЛ; б) 12Х18Н9Т	32	—	—
46	15нж65п1Э	37 4215 9491				—	37,5	—
47	15нж65п2Э	37 4215 9775				—	—	47,5
48	15нж65нж3Э	37 4215 9778		420	а) 12Х18Н9ТЛ; б) 12Х18Н9Т	32	—	—
49	15нж65нж4Э	37 4215 9781				—	37,5	—
50	15нж65нж5Э	37 4215 9784				—	—	47,5
51	15нж65п18Э	37 4215 9787		200	а) 16Х18Н12С4ТЮЛ; б) 15Х18Н12С4ТЮ	32	—	—
52	15нж65п19Э	37 4215 9790				—	37,5	—
53	15нж65п20Э	37 4215 9792				—	—	47,5
54	15нж65п24	37 4215 8541			а) 05Х18АН6М2ФЛ; б) 10Х17Н13М3Т	—	37,5	—
55	15нж65п24Т	37 4215 8547				—	—	47,5
56	15нж65п25	37 4215 8542		420		—	37,5	—
57	15нж65п25Т	37 4215 8548				—	—	47,5
58	15нж65нж12	37 4215 8543		200	а) 05Х20АН16М2Д2ФЛ; б) 06ХН28МДТ	—	37,5	—
59	15нж65нж12Т	37 4215 8549				—	—	47,5
60	15нж65нж13	37 4215 8544			а) 05Х18АН6С4ФЮЛ; б) 15Х18Н12С4ТЮ	—	37,5	—
61	15нж65нж13Т	37 4215 8550				—	—	47,5
62	15нж65п26	37 4215 8545		420	а) 05Х18АН6М2ФЛ; б) 10Х17Н13М3Т	—	37,5	—
63	15нж65п26Т	37 4215 8551				—	—	47,5
64	15нж65п27	37 4215 8546				—	37,5	—
65	15нж65п27Т	37 4215 8552				—	—	47,5
66	15нж65п28	37 4215 8555		200	а) 05Х20АН16М2Д2ФЛ; б) 06ХН28МДТ	—	37,5	—
67	15нж65п28Т	37 4215 8553				—	—	47,5
68	15нж65п29	37 4215 8556			а) 05Х18АН6М2ФЛ; б) 10Х17Н13М3Т	—	37,5	—
69	15нж65п29Т	37 4215 8554				—	—	47,5
70	15нж65п24Э	37 4215 8557		420	а) 05Х20АН16М2Д2ФЛ; б) 06ХН28МДТ	—	37,5	—
71	15нж65п25Э	37 4215 8558				—	—	47,5
72	15нж65нж12Э	37 4215 8559			а) 05Х18АН6С4ФЮЛ; б) 15Х18Н12С4ТЮ	—	37,5	—
73	15нж65нж13Э	37 4215 8560				—	—	47,5
74	15нж65п26Э	37 4215 8561		200	а) 12Х18Н12М3ТЛ; б) 10Х17Н13М3Т	43	—	—
75	15нж65п27Э	37 4215 8562				—	50,5	—
76	15нж65п28Э	37 4215 8563				—	—	63
77	15нж65п29Э	37 4215 8564		420		43	—	—
У 21154-100	15нж65п6	37 4215 9717				—	50,5	—
У 21154-100.01	15нж65п7	37 4215 9633	100	200	а) 07Х20Н25М3Д2ТЛ; б) 06ХН28МДТ	—	—	63
02	15нж65п7Т	37 4215 9816				43	—	—
03	15нж65п8	37 4215 9734			а) 12Х18Н9ТЛ; б) 12Х18Н9Т	—	50,5	—
04	15нж65п8Т	37 4215 9819				—	—	63
05	15нж65нж9	37 4215 9720				43	—	—
06	15нж65нж10	37 4215 9461				—	50,5	—
07	15нж65нж10Т	37 4215 9825				—	—	63
08	15нж65нж11	37 4215 9736				43	—	—
09	15нж65нж11Т	37 4215 9828				—	50,5	—
10	15нж65п21	37 4215 9723				—	—	63
11	15нж65п22	37 4215 9463				43	—	—
12	15нж65п22Т	37 4215 9842				—	50,5	—
13	15нж65п23	37 4215 9738				—	—	63
14	15нж65п23Т	37 4215 9845				43	—	—
15	15нж65п	37 4215 9726				—	50,5	—
16	15нж65п1	37 4215 9464						
17	15нж65п1Т	37 4215 9799						

Продолжение

Номер чертежа и исполнение	Условное обозначение	Код ОКП	Условный проход D_y, мм	Температура рабочей среды, °С, не более	Материал основных деталей (сталь): а) корпус, крышка; б) золотник	Масса, кг, не более: с патрубками под приварку	Масса, кг, не более: без ответных фланцев	Масса, кг, не более: с ответными фланцами под приварку
18	15нж65п2	37 4215 9740	100	200	а) 12Х18Н9ТЛ; б) 12Х18Н9Т	—	—	63
19	15нж65п2Т	37 4215 9801				43	—	—
20	15нж65нж3	37 4215 9729		420		—	50,5	—
21	15нж65нж4	37 4215 9465				—	—	63
22	15нж65нж4Т	37 4215 9807				43	—	—
23	15нж65нж5	37 4215 9412		200	а) 16Х18Н12С4ТЮЛ; б) 15Х18Н12С4ТЮ	—	50,5	—
24	15нж65нж5Т	37 4215 9810				—	—	63
25	15нж65п18	37 4215 9732				43	—	—
26	15нж65п19	37 4215 9438		420	а) 12Х18Н12М3ТЛ; б) 10Х17Н13М3Т	43	—	—
27	15нж65п19Т	37 4215 9494		200	а) 07Х20Н25М3Д2ТЛ; б) 06ХН28МДТ	43	—	—
28	15нж65п20	37 4215 9742						
29	15нж65п20Т	37 4215 9836						
30	15нж65п6Т	37 4215 9813		420	а) 12Х18Н9ТЛ; б) 12Х18Н9Т	43	—	—
31	15нж65нж9Т	37 4215 9822		200	а) 16Х18Н12С4ТЮЛ; б) 15Х18Н12С4ТЮ	43	—	—
32	15нж65п21Т	37 4215 9839						
33	15нж65пТ	37 4215 9797		200	а) 12Х18Н12М3ТЛ; б) 10Х17Н13М3Т	—	50,5	—
34	15нж65нж3Т	37 4215 9804				—	—	63
35	15нж65п18Т	37 4215 9831				43	—	—
36	15нж65п6Э	37 4215 9746		420	а) 12Х18Н9ТЛ; б) 12Х18Н9Т	43	—	—
37	15нж65п7Э	37 4215 9749		200	а) 07Х20Н25М3Д2ТЛ; б) 06ХН28МДТ	—	50,5	—
38	15нж65п8Э	37 4215 9752				—	—	63
39	15нж65нж9Э	37 4215 9755		420	а) 12Х18Н12М3ТЛ; б) 10Х17Н13М3Т	43	—	—
40	15нж65нж10Э	37 4215 9758				—	50,5	—
41	15нж65нж11Э	37 4215 9761				—	—	63
42	15нж65п21Э	37 4215 9764		200	а) 07Х20Н25М3Д2ТЛ; б) 06ХН28МДТ	43	—	—
43	15нж65п22Э	37 4215 9767				—	50,5	—
44	15нж65п23Э	37 4215 9770				—	—	63
45	15нж65пЭ	37 4215 9773		420	а) 12Х18Н9ТЛ; б) 12Х18Н9Т	43	—	—
46	15нж65п1Э	37 4215 9795				—	50,5	—
47	15нж65п2Э	37 4215 9776				—	—	63
48	15нж65нж3Э	37 4215 9779		200	а) 16Х18Н12С4ТЮЛ; б) 15Х18Н12С4ТЮ	43	—	—
49	15нж65нж4Э	37 4215 9782				—	50,5	—
50	15нж65нж5Э	37 4215 9785				—	—	63
51	15нж65п18Э	37 4215 9788		200	а) 05Х18АН6М2ФЛ; б) 10Х17Н13М3Т	43	—	—
52	15нж65п19Э	37 4215 9493				—	50,5	—
53	15нж65п20Э	37 4215 9793				—	—	63
54	15нж65п24	37 4215 8565		420	а) 05Х18АН6М2ФЛ; б) 10Х17Н13М3Т	—	50,5	—
55	15нж65п24Т	37 4215 8573				—	—	63
56	15нж65п25	37 4215 8566		200	а) 05Х20АН16М2Д2ФЛ; б) 06ХН28МДТ	—	50,5	—
57	15нж65п25Т	37 4215 8574				—	—	63
58	15нж65нж12	37 4215 8567		200	а) 05Х18АН6С4ФЮЛ; б) 15Х18Н12С4ТЮ	—	50,5	—
59	15нж65нж12Т	37 4215 8575				—	—	63
60	15нж65нж13	37 4215 8568		420	а) 05Х18АН6М2ФЛ; б) 10Х17Н13М3Т	—	50,5	—
61	15нж65нж13Т	37 4215 8576				—	50,5	—
62	15нж65п26	37 4215 8569				—	—	63
63	15нж65п26Т	37 4215 8577						
64	15нж65п27	37 4215 8570						
65	15нж65п27Т	37 4215 8578						
66	15нж65п28	37 4215 8571						
67	15нж65п28Т	37 4215 8579						
68	15нж65п29	37 4215 8572						
69	15нж65п29Т	37 4215 8580						
70	15нж65п24Э	37 4215 8581						
71	15нж65п25Э	37 4215 8582						
72	15нж65нж12Э	37 4215 8583						
73	15нж65нж13Э	37 4215 8584						

Продолжение

Номер чертежа и исполнение	Условное обозначение	Код ОКП	Условный проход D_y, мм	Температура рабочей среды, °С, не более	Материал основных деталей (сталь): а) корпус, крышка; б) золотник	Масса, кг, не более		
						с патрубками под приварку	без ответных фланцев	с ответными фланцами под приварку
74	15нж65п26Э	37 4215 8585	100	200	а) 05Х20АН16М2Д2ФЛ; б) 06ХН28МДТ	—	50,5	—
75	15нж65п27Э	37 4215 8586				—	—	63
76	15нж65п28Э	37 4215 8587			а) 05Х18АН6С4ФЮЛ; б) 15Х18Н12С4ТЮ	—	50,5	—
77	15нж65п29Э	37 4215 8588				—	—	63
У 21154-125	15нж65п6	37 4215 9718	125	200	а) 12Х18Н12М3ТЛ; б) 10Х17Н13М3Т	65	—	—
У 21154-125-01	15нж65п6Т	37 4215 9814						
02	15нж65п7	37 4215 9634				—	75,5	—
03	15нж65п7Т	37 4215 9817						
04	15нж65п8	37 4215 9735		200		—	—	92
05	15нж65п8Т	37 4215 9820						
06	15нж65нж9	37 4215 9721		420	а) 12Х18Н12М3ТЛ; б) 10Х17Н13М3Т	65	—	—
07	15нж65нж9Т	37 4215 9823						
08	15нж65нж10	37 4215 9466				—	75,5	—
09	15нж65нж10Т	37 4215 9826						
10	15нж65нж11	37 4215 9737				—	—	92
11	15нж65нж11Т	37 4215 9829						
12	15нж65п21	37 4215 9724		200	а) 07Х20Н25М3Д2ТЛ; б) 06ХН28МДТ	65	—	—
13	15нж65п21Т	37 4215 9840						
14	15нж65п22	37 4215 9467				—	75,5	—
15	15нж65п22Т	37 4215 9843						
16	15нж65п23	37 4215 9739				—	—	92
17	15нж65п23Т	37 4215 9846						
18	15нж65п18	37 4215 9733			а) 16Х18Н12С4ТЮЛ; б) 15Х18Н12С4ТЮ	65	—	—
19	15нж65п18Т	37 4215 9832						
20	15нж65п19	37 4215 9439				—	75,5	—
21	15нж65п19Т	37 4215 9834						
22	15нж65п20	37 4215 9743				—	—	92
23	15нж65п20Т	37 4215 9837						
24	15нж65п	37 4215 9727		420	а) 12Х18Н9ТЛ; б) 12Х18Н9Т	65	—	—
25	15нж65пТ	37 4215 9798						
26	15нж65п1	37 4215 9635				—	75,5	—
27	15нж65п1Т	37 4215 9496						
28	15нж65п2	37 4215 9741				—	—	92
29	15нж65п2Т	37 4215 9802						
30	15нж65нж3	37 4215 9730		200	а) 12Х18Н12М3ТЛ; б) 10Х17Н13М3Т	65	—	—
31	15нж65нж3Т	37 4215 9805						
32	15нж65нж4	37 4215 9468				—	75,5	—
33	15нж65нж4Т	37 4215 9808						
34	15нж65нж5	37 4215 9744				—	—	92
35	15нж65нж5Т	37 4215 9811				—	—	92
36	15нж65п6Э	37 4215 9747		420	а) 12Х18Н12М3ТЛ; б) 10Х17Н13М3Т	65	—	—
37	15нж65п7Э	37 4215 9750				—	75,5	—
38	15нж65п8Э	37 4215 9753				—	—	92
39	15нж65нж9Э	37 4215 9756		200	а) 07Х20Н25М3Д2ТЛ; б) 06ХН28МДТ	65	—	—
40	15нж65нж10Э	37 4215 9759				—	75,5	—
41	15нж65нж11Э	37 4215 9762				—	—	92
42	15нж65п21Э	37 4215 9765		420	а) 16Х18Н12С4ТЮЛ; б) 15Х18Н12С4ТЮ	65	—	—
43	15нж65п22Э	37 4215 9768				—	75,5	—
44	15нж65п23Э	37 4215 9771				—	—	92
45	15нж65п18Э	37 4215 9789		200	а) 12Х18Н9ТЛ; б) 12Х18Н9Т	65	—	—
46	15нж65п19Э	37 4215 9791				—	75,5	—
47	15нж65п20Э	37 4215 9794				—	—	92
48	15нж65пЭ	37 4215 9774		420	а) 12Х18Н9ТЛ; б) 12Х18Н9Т	65	—	—
49	15нж65п1Э	37 4215 9495				—	75,5	—
50	15нж65п2Э	37 4215 9777				—	—	92
51	15нж65нж3Э	37 4215 9780				65	—	—
52	15нж65нж4Э	37 4215 9783				—	75,5	—
53	15нж65нж5Э	37 4215 9786				—	—	92

Продолжение

Номер чертежа и исполнение	Условное обозначение	Код ОКП	Условный проход D_y, мм	Температура рабочей среды, °С, не более	Материал основных деталей (сталь): а) корпус, крышка; б) золотник	Масса, кг, не более		
						с патрубками под приварку	без ответных фланцев	с ответными фланцами под приварку
54	15нж65п24	37 4215 8589	125	200	а) 05Х18АН6М2ФЛ; б) 10Х17Н13М3Т	—	75,5	—
55	15нж65п24Т	37 4215 8597				—	—	92
56	15нж65п25	37 4215 8590				—	75,5	—
57	15нж65п25Т	37 4215 8598				—	—	92
58	15нж65нж12	37 4215 8591		420		—	75,5	—
59	15нж65нж12Т	37 4215 8599				—	—	92
60	15нж65нж13	37 4215 8592				—	75,5	—
61	15нж65нж13Т	37 4215 8600				—	—	92
62	15нж65п26	37 4215 8593		200	а) 05Х20АН16М2Д2ФЛ; б) 06ХН28МДТ	—	75,5	—
63	15нж65п26Т	37 4215 8601				—	—	92
64	15нж65п27	37 4215 8594				—	75,5	—
65	15нж65п27Т	37 4215 8602				—	—	92
66	15нж65п28	37 4215 8595			а) 05Х18АН6С4ФЮЛ; б) 15Х18Н12С4ТЮ	—	75,5	—
67	15нж65п28Т	37 4215 8603				—	—	92
68	15нж65п29	37 4215 8596				—	75,5	—
69	15нж65п29Т	37 4215 8604				—	—	92
70	15нж65п24Э	37 4215 8605		420	а) 05Х18АН6М2ФЛ; б) 10Х17Н13М3Т	—	75,5	—
71	15нж65п25Э	37 4215 8606				—	—	92
72	15нж65нж12Э	37 4215 8607				—	75,5	—
73	15нж65нж13Э	37 4215 8608				—	—	92
74	15нж65п26Э	37 4215 8609		200	а) 05Х20АН16М2Д2ФЛ; б) 06ХН28МДТ	—	75,5	—
75	15нж65п27Э	37 4215 8610				—	—	92
76	15нж65п28Э	37 4215 8611			а) 05Х18АН6С4ФЮЛ; б) 15Х18Н12С4ТЮ	—	75,5	—
77	15нж65п29Э	37 4215 8612				—	—	92
У 21154-150	15нж65п6	37 4216 9379	150	200	а) 12Х18Н12М3ТЛ; б) 10Х17Н13М3Т	83	—	—
У 21154-150.01	15нж65п6Т	37 4216 9403				—	105,5	—
02	15нж65п7	37 4216 9297				—	—	127,5
03	15нж65п7Т	37 4216 9239		420		83	—	—
04	15нж65п8	37 4216 9231				—	105,5	—
05	15нж65п8Т	37 4216 9404				—	—	127,5
06	15нж65нж9	37 4216 9381		200	а) 07Х20Н25М3Д2ТЛ; б) 06ХН28ДТ	83	—	—
07	15нж65нж9Т	37 4216 9405				—	105,5	—
08	15нж65нж10	37 4216 9382				—	—	127,5
09	15нж65нж10Т	37 4216 9406				83	—	—
10	15нж65нж11	37 4216 9383		200	а) 16Х18Н12С4ТЮЛ; б) 15Х18Н12С4ТЮ	—	105,5	—
11	15нж65нж11Т	37 4216 9407				—	—	127,5
12	15нж65п21	37 4216 9386				83	—	—
13	15нж65п21Т	37 4216 9411				—	105,5	—
14	15нж65п22	37 4216 9232				—	—	127,5
15	15нж65п22Т	37 4216 9412				83	—	—
16	15нж65п23	37 4216 9387		200	а) 12Х18Н9ТЛ; б) 12Х18Н9Т	—	105,5	—
17	15нж65п23Т	37 4216 9413				—	—	127,5
18	15нж65п18	37 4216 9384		420		83	—	—
19	15нж65п18Т	37 4216 9408				—	105,5	—
20	15нж65п19	37 4216 9225				—	—	127,5
21	15нж65п19Т	37 4216 9409				83	—	—
22	15нж65п20	37 4216 9385				—	105,5	—
23	15нж65п20Т	37 4216 9410				—	—	127,5
24	15нж65п	37 4216 9375						
25	15нж65пТ	37 4216 9397						
26	15нж65п1	37 4216 9298						
27	15нж65п1Т	37 4216 9398						
28	15нж65п2	37 4216 9376						
29	15нж65п2Т	37 4216 9399						
30	15нж65нж3	37 4216 9377						
31	15нж65нж3Т	37 4216 9400						
32	15нж65нж4	37 4216 9233						
33	15нж65нж4Т	37 4216 9401						

Продолжение

Номер чертежа и исполнение	Условное обозначение	Код ОКП	Условный проход D_y, мм	Температура рабочей среды, °С, не более	Материал основных деталей (сталь): а) корпус, крышка; б) золотник шпиндель	Масса, кг, не более		
						с патрубками под приварку	без ответных фланцев	с ответными фланцами под приварку
34	15нж65нж5	37 4216 9378	150	420	а) 12Х18Н9ТЛ; б) 12Х18Н9Т	—	—	127,5
35	15нж65нж5Т	37 4216 9402						
36	15нж65п6Э	37 4216 9388		200	а) 12Х18Н12М3ТЛ; б) 10Х17Н13М3Т	83	—	—
37	15нж65п7Э	37 4216 9238				—	105,5	—
38	15нж65п8Э	37 4216 9389				—	—	127,5
39	15нж65нж9Э	37 4216 9390		420		83	—	—
40	15нж65нж10Э	37 4216 9391				—	105,5	—
41	15нж65нж11Э	37 4216 9392				—	—	127,5
42	15нж65п21Э	37 4216 9394		200	а) 07Х20Н25М3Д2ТЛ; б) 06ХН28МДТ	83	—	—
43	15нж65п22Э	37 4216 9395				—	105,5	—
44	15нж65п23Э	37 4216 9396				—	—	127,5
45	15нж65п18Э	37 4216 9393			а) 16Х18Н12С4ТЮЛ; б) 15Х18Н12С4ТЮ	83	—	—
46	15нж65п19Э	37 4216 9414				—	105,5	—
47	15нж65п20Э	37 4216 9415				—	—	127,5
48	15нж65пЭ	37 4216 9416				83	—	—
49	15нж65п1Э	37 4216 9417				—	105,5	—
50	15нж65п2Э	37 4216 9418				—	—	127,5
51	15нж65нж3Э	37 4216 9419		420	а) 12Х18Н9ТЛ; б) 12Х18Н9Т	83	—	—
52	15нж65нж4Э	37 4216 9420				—	105,5	—
53	15нж65нж5Э	37 4216 9421				—	—	127,5
54	15нж65п24	37 4216 9985		200	а) 05Х18АН6М2ФЛ; б) 10Х17Н13М3Т	—	105,5	—
55	15нж65п24Т	37 4216 9993						
56	15нж65п25	37 4216 9986				—	—	127,5
57	15нж65п25Т	37 4216 9994						
58	15нж65нж12	37 4216 9987		420		—	105,5	—
59	15нж65нж12Т	37 4216 9995						
60	15нж65нж13	37 4216 9988				—	—	127,5
61	15нж65нж13Т	37 4216 9996						
62	15нж65п26	37 4216 9989		200	а) 05Х20АН16М2Д2ФЛ; б) 06ХН28МДТ	—	105,5	—
63	15нж65п26Т	37 4216 9997						
64	15нж65п27	37 4216 9990				—	—	127,5
65	15нж65п27Т	37 4216 9998						
66	15нж65п28	37 4216 9991		200	а) 05Х18АН6С4ФЮЛ; б) 15Х18Н12С4ТЮ	—	105,5	—
67	15нж65п28Т	37 4216 9999						
68	15нж65п29	37 4216 9992				—	—	127,5
69	15нж65п29Т	37 4216 8005						
70	15нж65п24Э	37 4216 8006		420	а) 05Х18АН6М2ФЛ; б) 10Х17Н13М3Т	—	105,5	—
71	15нж65п25Э	37 4216 8007				—	—	127,5
72	15нж65нж12Э	37 4216 8008				—	105,5	—
73	15нж65нж13Э	37 4216 8009				—	—	127,5
74	15нж65п26Э	37 4216 8010		200	а) 05Х20АН16М2Д2ФЛ; б) 06ХН28МДТ	—	105,5	—
75	15нж65п27Э	37 4216 8011				—	—	127,5
76	15нж65п28Э	37 4216 8012			а) 05Х18АН6С4ФЮЛ; б) 15Х18Н12С4ТЮ	—	105,5	—
77	15нж65п29Э	37 4216 8013				—	—	127,5

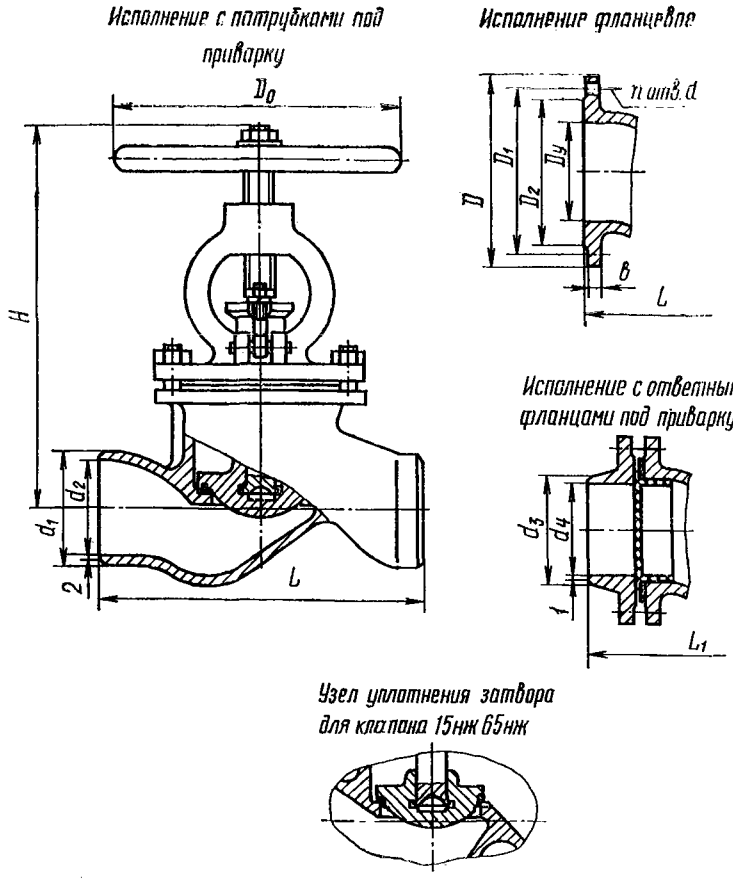

ОСНОВНЫЕ ГАБАРИТНЫЕ И ПРИСОЕДИНИТЕЛЬНЫЕ РАЗМЕРЫ (мм)

Условный проход $D_у$	L	L_1	D	D_1	D_2	d	d_1	d_2	d_3	d_4	b	H	D_0	n
32	180	272	135	100	78	18	46	32	39	31	14	240	100	4
40	200	290	145	110	88	18	54	40	46	38	17	281	140	4
50	230	324	160	125	102	18	64	50	58	48	17	264	140	4
65	290	398	180	145	122	18	81	65	77	65	19	351	200	4
80	310	424	195	160	138	18	98	80	90	78	20	400	200	4
100	350	464	215	180	158	18	120	100	110	96	17	425	240	8
125	400	528	245	210	184	18	145	125	135	121	19	536	360	8
150	480	602	280	240	212	23	172	150	161	150	21	548	360	8

Гарантийный срок — 24 месяца со дня ввода в эксплуатацию.
Гарантийная наработка — в соответствии с ТУ на изделие.
Изготовление и поставка клапана У 21154 — по ТУ 26-07-177—77; клапана У 21023 — по ТУ 26-07-409—87.

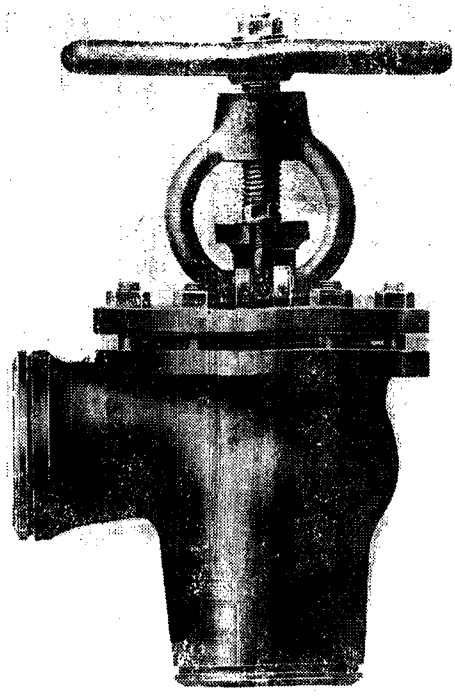

Клапан угловой

Применяется на трубопроводах для малоагрессивных коррозионных сред рабочей температурой до 200° С (клапан 15нж83п) и до 420° С (клапан 15нж83нж).

$P_у$ 1,6 (16)
$P_{пр}$ . . . 2,4 (24)

Присоединение к трубопроводу — патрубки под приварку; фланцевое: без ответных фланцев и с ответными фланцами под приварку.

Уплотнение в затворе — плоское (кольцо) (для клапана 15нж83п) и с наплавкой на золотнике твердым сплавом (для клапана 15нж83нж).

Герметичность затвора по 1-му классу ГОСТ 9544—75.

Рабочая среда подается под золотник.

Управление клапаном — ручное, маховиком.

Максимальное усилие на маховике: 988 (98,8) — для $D_у$ 100 мм, 126 (12,6) — для $D_у$ 150 мм.

Клапан устанавливают на трубопроводе в любом рабочем положении.

Условия эксплуатации: климатические исполнения У2 и Т2 по ГОСТ 15150—69 (при параметрах рабочей среды).

Характеристика клапана (материал основных деталей и уплотнения в затворе, масса и коды ОКП в зависимости от исполнений) приведена в таблице.

Номер чертежа и исполнение	Условный проход $D_у$, мм	Условное обозначение	Код ОКП	Материал основных деталей (сталь): а) корпус, крышка; б) золотник, шпиндель	Материал уплотнения в затворе	Масса, кг, не более: с патрубками под приварку	без ответных фланцев	с ответными фланцами под приварку
У 23135-050	50	15нж83п	37 4214 9645	а) 12Х18Н9ТЛ; б) 12Х18Н9Т	Фторопласт 4	10,8	—	—
У 23135-050.01		15нж83п1	37 4214 9646			—	14,5	—
02		15нж83п2	37 4214 9647			—	—	20
03		15нж83нж3	37 4214 9648		Сплав ЦН-12М	10,8	—	—
04		15нж83нж4	37 4214 9649			—	14,5	—
05		15нж83нж5	37 4214 9650			—	—	20
06		15нж83п6	37 4214 9651	а) 12Х18Н12М3ТЛ; б) 10Х17Н13М3Т	Фторопласт 4	10,8	—	—
07		15нж83п7	37 4214 9652			—	14,5	—
08		15нж83п8	37 4214 9653			—	—	20
09		15нж83нж9	37 4214 9654		Сплав ЦН-12М	10,8	—	—
10		15нж83нж10	37 4214 9655			—	14,5	—
11		15нж83нж11	37 4214 9656			—	—	20
12		15нж83пТ	37 4214 9669	а) 12Х18Н9ТЛ; б) 12Х18Н9Т	Фторопласт 4	10,8	—	—
13		15нж83п1Т	37 4214 9670			—	14,5	—
14		15нж83п2Т	37 4214 9671			—	—	20
15		15нж83нж3Т	37 4214 9672		Сплав ЦН-12М	10,8	—	—
16		15нж83нж4Т	37 4214 9673			—	14,5	—
17		15нж83нж5Т	37 4214 9674			—	—	20

Продолжение

Номер чертежа и исполнение	Условный проход D_y, мм	Условное обозначение	Код ОКП	Материал основных деталей (сталь): а) корпус, крышка; б) золотник, шпиндель	Материал уплотнения в затворе	Масса, кг, не более: с патрубками под приварку	Масса, кг, не более: без ответных фланцев	Масса, кг, не более: с ответными фланцами под приварку
18		15нж83п6Т	37 4214 9675		Фторопласт 4	10,8	—	—
19		15нж83п7Т	37 4214 9676			—	14,5	—
20		15нж83п8Т	37 4214 9677	а) 12Х18Н12М3ТЛ;		—	—	20
21		15нж83нж9Т	37 4214 9678	б) 10Х17Н13М3Т	Сплав ЦН-12М	10,8	—	—
22		15нж83нж10Т	37 4214 9679			—	14,5	—
23		15нж83нж11Т	37 4214 9680			—	—	20
24		15нж83пЭ	37 4214 9657		Фторопласт 4	10,8	—	—
25		15нж83п1Т	37 4214 9658			—	14,5	—
26		15нж83п2Э	37 4214 9659	а) 12Х18Н9ТЛ;		—	—	20
27	50	15нж83нж3Э	37 4214 9660	б) 12Х18Н9Т	Сплав ЦН-12М	10,8	—	—
28		15нж83нж4Э	37 4214 9661			—	14,5	—
29		15нж83нж5Э	37 4214 9662			—	—	20
30		15нж83п6Э	37 4214 9663		Фторопласт 4	10,8	—	—
31		15нж83п7Э	37 4214 9664			—	14,5	—
32		15нж83п8Э	37 4214 9665	а) 12Х18Н12М3ТЛ;		—	—	20
33		15нж83нж9Э	37 4214 9666	б) 10Х17Н13М3Т	Сплав ЦН-12М	10,8	—	—
34		15нж83нж10Э	37 4214 9667			—	14,5	—
35		15нж83нж11Э	37 4214 9668			—	—	20
У 23135-100		15нж83п6	37 4215 9943		Фторопласт 4	48,5	—	—
У 23135-100.01		15нж83п7	37 4215 9944			—	54,5	—
02		15нж83п8	37 4215 9945			—	—	67,2
03		15нж83нж9	37 4215 9946		Сплав ЦН-12М	48,7	—	—
04		15нж83нж10	37 4215 9947			—	54,7	—
05		15нж83нж11	37 4215 9948			—	—	67,4
06		15нж83п6Т	37 4215 9955		Фторопласт 4	48,5	—	—
07		15нж83п7Т	37 4215 9956			—	54,5	—
08		15нж83п8Т	37 4215 9957			—	—	67,2
09	100	15нж83нж9Т	37 4215 9958	а) 12Х18Н12М3ТЛ;	Сплав ЦН-12М	48,7	—	—
10		15нж83нж10Т	37 4215 9959	б) 10Х17Н13М3Т		—	54,7	—
11		15нж83нж11Т	37 4215 9960			—	—	67,4
12		15нж83п6Э	37 4215 9949		Фторопласт 4	48,5	—	—
13		15нж83п7Э	37 4215 9950			—	54,5	—
14		15нж83п8Э	37 4215 9951			—	—	67,2
15		15нж83нж9Э	37 4215 9952		Сплав ЦН-12М	48,7	—	—
16		15нж83нж10Э	37 4215 9953			—	54,7	—
17		15нж83нж11Э	37 4215 9954			—	—	67,4
У 23135-150		15нж83п6	37 4216 9435		Фторопласт 4	87,8	—	—
У 23135-150.01		15нж83п7	37 4216 9436			—	90,8	—
02		15нж83п8	37 4216 9437			—	—	112,5
03		15нж83нж9	37 4216 9438		Сплав ЦН-12М	87	—	—
04		15нж83нж10	37 4216 9439			—	90	—
05		15нж83нж11	37 4216 9440			—	—	111,7
06		15нж83п6Т	37 4216 9447		Фторопласт 4	87,8	—	—
07		15нж83п7Т	37 4216 9448			—	90,8	—
08		15нж83п8Т	37 4216 9449			—	—	112,5
09	150	15нж83нж9Т	37 4216 9450	а) 12Х18Н12М3ТЛ;	Сплав ЦН-12М	87	—	—
10		15нж83нж10Т	37 4216 9451	б) 10Х17Н13М3Т		—	90	—
11		15нж83нж11Т	37 4216 9452			—	—	111,7
12		15нж83п6Э	37 4216 9441		Фторопласт 4	87,8	—	—
13		15нж83п7Э	37 4216 9442			—	90,8	—
14		15нж83п8Э	37 4216 9443			—	—	112,5
15		15нж83нж9Э	37 4216 9444		Сплав ЦН-12М	87	—	—
16		15нж83нж10Э	37 4216 9445			—	90	—
17		15нж83нж11Э	37 4216 9446			—	—	111,7

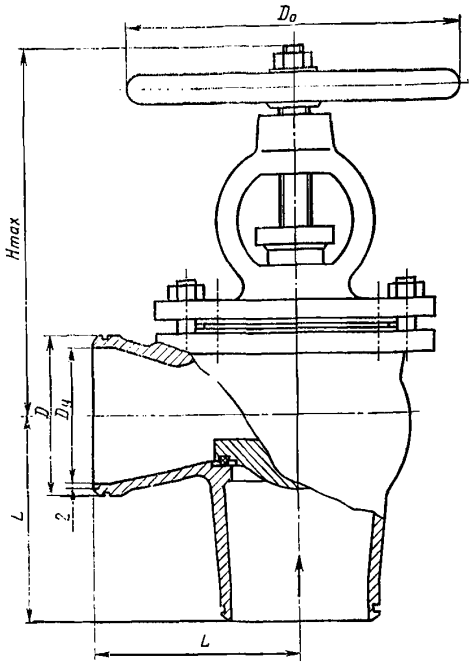

Исполнение с патрубками под приварку

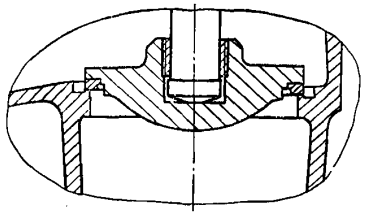

Узел уплотнения в затворе для клапана 15нж83нж

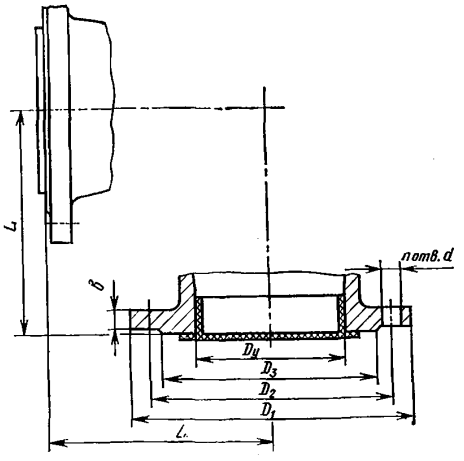

Исполнение фланцевое

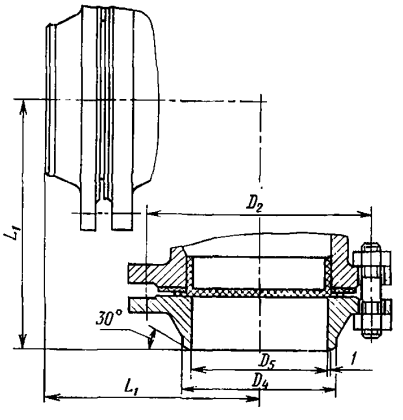

Исполнение фланцевое с ответными фланцами под приварку

ОСНОВНЫЕ ГАБАРИТНЫЕ И ПРИСОЕДИНИТЕЛЬНЫЕ РАЗМЕРЫ (мм)

Условный проход D_y	L	L_1	D	D_1	D_2	D_3	D_4	D_5	H_{max}	D_0	b	d	n
50	125	173	64	160	125	102	58	48	277	140	14	18	4
100	175	230	120	215	180	158	110	96	438	160	17	18	8
150	225	289	175	280	240	212	161	146	460	360	22	23	8

Гарантийный срок — 24 месяца со дня ввода в эксплуатацию.
Изготовление и поставка — по ТУ 26-07-177—85.

Клапан бессальниковый с электромагнитным приводом НЗ

ЛА 26336М (исп. 06) (15с832р)

Применяется в системах с дистанционным электрическим управлением на трубопроводах для пресной воды рабочей температурой до 45° С или жидкого и газообразного аммиака и воздуха рабочей температурой от —40 до +45° С.

$P_р$ 1,6 (16)
$P_{пр}$ 2,4 (24)

Присоединение к трубопроводу — штуцерно-торцовое по ГОСТ 5890—78 с ниппелями под приварку.

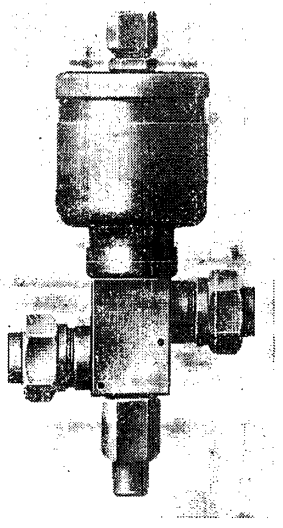

Материал основных деталей: корпус, колпачок — сталь; золотник — сталь 12Х18Н9Т; прокладка — паронит; уплотнительное кольцо в золотнике — резина.

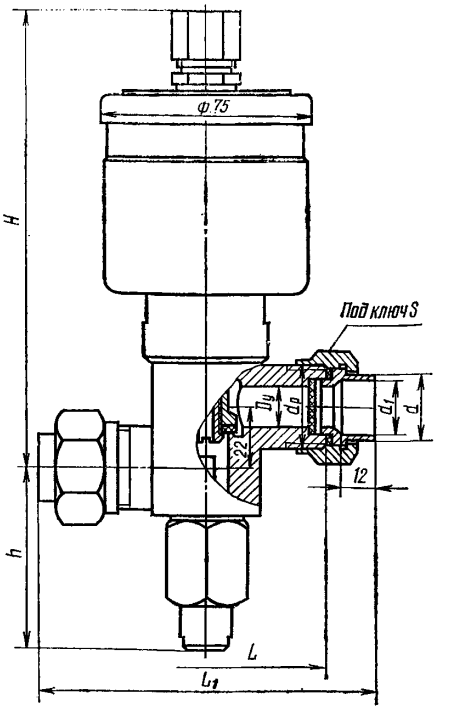

Уплотнение в затворе — плоское (кольцо).

Рабочая среда подается на золотник.

Управление клапаном — от электромагнитного привода в брызгозащищенном исполнении, а также с помощью ручного дублера. Характеристика электромагнитного привода: ПВ=100%; переменный ток напряжением 220 В; мощность 40 ВА.

Время открывания клапана — не более 2 с, время закрывания — не более 10 с.

При обесточенном электромагните золотник под действием рабочей среды перекрывает проход клапана.

При подаче тока в катушку сердечник притягивается к стопу и поднимает разгрузочный золотник. Давление из надзолотниковой полости сбрасывается в подзолотниковую полость, основной золотник поднимается под действием давления рабочей среды и тягового усилия электромагнита, и клапан открывается.

При выключении тока клапан закрывается.

Клапан устанавливают на горизонтальном трубопроводе электромагнитным приводом вверх. Допускается отклонение от вертикали на угол 15° в любую сторону.

Условия эксплуатации: температура окружающей среды от —20 до +35° С; относительная влажность до 90% при температуре 20° С.

ОСНОВНЫЕ ГАБАРИТНЫЕ, ПРИСОЕДИНИТЕЛЬНЫЕ РАЗМЕРЫ (мм), МАССА (кг) И КОДЫ ОКП

Код ОКП	Условный проход D_y	L	L_1	d	d_1	$d_р$	H	h	S	Масса
37 4211 4427	10	72	106	19,5	14,5	М27×1,5	147	63	30	2,4
37 4211 4428	15	84	118	24,5	20	М30×1,5	165	65	36	2,

Гарантийный срок — два года со дня ввода в эксплуатацию.

Гарантийная наработка — 30000 циклов.

Изготовление и поставка—по ТУ 26-07-1069—83.

Клапан с электроприводом

ЗЛ 21207М

(15нж916нж)

Применяется на трубопроводах для гидролизата рабочей температурой до 100° С.

P_y	1,6 (16)
$P_{пр}$	2,4 (24)

Присоединение к трубопроводу — фланцевое: без ответных фланцев и с ответными фланцами под приварку по ГОСТ 12821—80 с уплотнительной поверхностью и присоединительными размерами по ГОСТ 12815—80 (исп. 1, ряд 2). По требованию

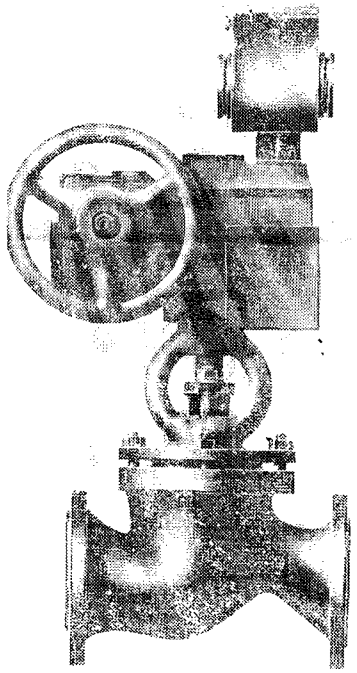

заказчика допускается изготовление с уплотнительной поверхностью и присоединительными размерами по ГОСТ 12815—80 (исп. 9, ряд 2).

Уплотнение в затворе — конусное, металл по металлу.

Герметичность затвора по 1-му классу ГОСТ 9544—75.

Рабочая среда подается под золотник.

Управление клапаном — от электропривода (по ТУ 26-07-1298—82) с ручным дублером.

Клапан устанавливают на трубопроводе электроприводом вертикально вверх.

Условия эксплуатации: климатические исполнения У2 и Т2 по ГОСТ 15150—69.

Материал основных деталей: корпус, крышка — сталь 07Х20Н25М3Д2ТЛ; золотник — сталь 06ХН28МДТ.

Характеристика клапана (тип электропривода, масса и коды ОКП в зависимости от исполнений) приведена в таблице.

Номер чертежа и исполнение	Условный проход, D_y, мм	Условное обозначение	Код ОКП	Тип электропривода	Масса, кг, не более	
					без ответных фланцев	с ответными фланцами под приварку
ЗЛ 21207М-080	80	15нж916нжМ	37 4215 8623	УФ 099.009-01	93	—
ЗЛ 21207М-080.01		15нж916нж1М	37 4215 8624		—	103
02		15нж916нжМЭ	37 4215 8625	УФ 099.009-07	93	—
03		15нж916нж1МЭ	37 4215 8626		—	103
04		15нж916нжМТ	37 4215 8627	УФ 099.009-13	107	—
05		15нж916нж1МТ	37 4215 8628		—	117
06		15нж916нж2М	37 4215 8629	УФ 099.009-01	85	—
07		15нж916нж3М	37 4215 8630		—	95
08		15нж916нж2МЭ	37 4215 8631	УФ 099.009-07	85	—
09		15нж916нж3МЭ	37 4215 8632		—	95
10		15нж916нж2МТ	37 4215 8633	УФ 099.009-13	99	—
11		15нж916нж3МТ	37 4215 8634		—	109
ЗЛ 21207М-100	100	15нж916нжМ	37 4215 8635	УФ 099.009-04	107	—
ЗЛ 21207М-100.01		15нж916нж1М	37 4215 8636		—	120
02		15нж916нжМЭ	37 4215 8637	УФ 099.009-10	108	—
03		15нж916нж1МЭ	37 4215 8638		—	121
04		15нж916нжМТ	37 4215 8639	УФ 099.009-16	112	—
05		15нж916нж1МТ	37 4215 8640		—	125
06		15нж916нж2М	37 4215 8641	УФ 099.009-04	99	—
07		15нж916нж3М	37 4215 8642		—	112
08		15нж916нж2МЭ	37 4215 8643	УФ 099.009-10	100	—
09		15нж916нж3МЭ	37 4215 8644		—	113
10		15нж916нж2МТ	37 4215 8645	УФ 099.009-16	104	—
11		15нж916нж3МТ	37 4215 8646		—	117
ЗЛ 21207М-150	150	15нж916нжМ	37 4216 8025	УФ 099.009-04	151	—
ЗЛ 21207М-150.01		15нж916нж1М	37 4216 8026		—	173
02		15нж916нжМЭ	37 4216 8027	УФ 099.009-10	152	—
03		15нж916нж1МЭ	37 4216 8028		—	174
04		15нж916нжМТ	37 4216 8029	УФ 099.009-16	155	—
05		15нж916нж1МТ	37 4216 8030		—	178
06		15нж916нж2М	37 4216 8031	УФ 099.009-04	142	—
07		15нж916нж3М	37 4216 8032		—	165
08		15нж916нж2МЭ	37 4216 8033	УФ 099.009-10	143	—
09		15нж916нж3МЭ	37 4216 8034		—	166
10		15нж916нж2МТ	37 4216 8036	УФ 099.009-16	147	—
11		15нж916нж3МТ	37 4216 8037		—	150

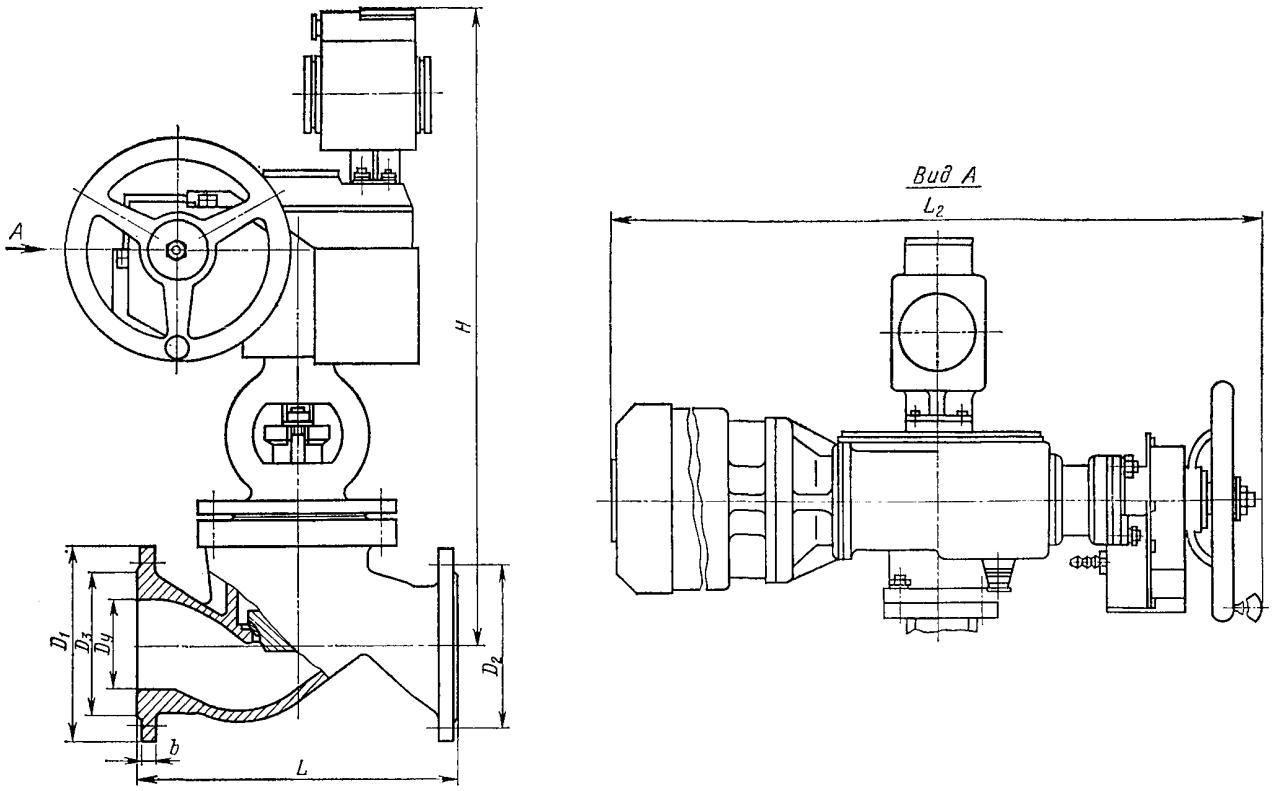

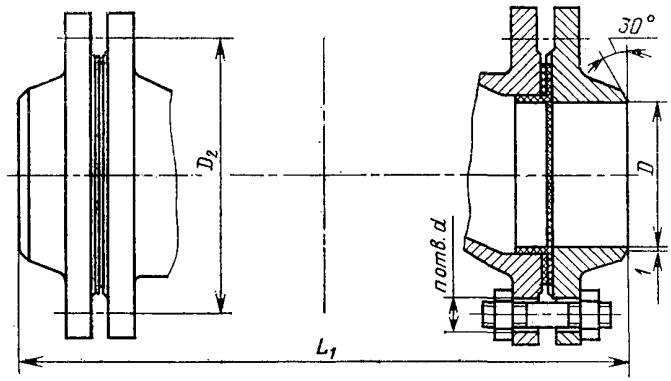

Исполнение с ответными фланцами под приварку

ОСНОВНЫЕ ГАБАРИТНЫЕ И ПприсоединительНЫЕ РАЗМЕРЫ (мм)

Условный проход $D_у$	D	D_1	D_2	D_3	L	L_1	L_2	H	b	n	d
80	78	195	160	138	310	420	910	700	17	4	18
100	96	215	180	158	350	460	903	700	17	8	18
150	146	280	240	212	480	604	940	770	21	8	23

Гарантийный срок — 12 месяцев со дня ввода в эксплуатацию.
Гарантийная наработка — 400 циклов.
Изготовление и поставка — по ТУ 26-07-229—79.

У 21162
(15нж958п, 15нж958нж)

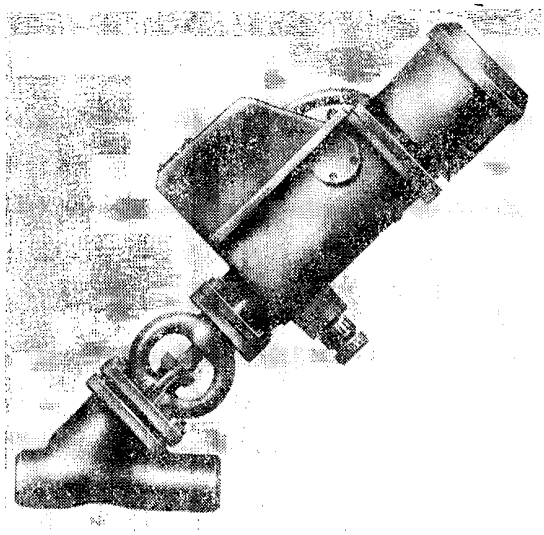

Клапан прямоточный с электроприводом

Применяется на трубопроводах для агрессивных сред рабочей температурой до 200° С (клапан 15нж958п) и до 420° С (клапан 15нж958нж).

$P_у$	1,6 (16)
$P_{пр}$	2,4 (24)
$P_р$ при t=420° С	1,25 (12,5)—для клапана; 15нж958нж

Присоединение к трубопроводу — патрубки под приварку; фланцевое: без ответных фланцев и с ответными фланцами под приварку по ГОСТ 12821—80 с присоединительными размерами фланцев по ГОСТ 12815—80 (исп. 1, ряд 2).

Уплотнение в затворе — плоское (кольцо) — у клапана 15нж958п и с наплавкой на золотнике твердым сплавом — у клапана 15нж958нж (на чертеже условно не показано).

Герметичность в затворе по 1-му классу ГОСТ 9544—75.

Уплотнение по штоку — сальниковое. Подтяжка сальника — откидными болтами.

Рабочая среда подается под золотник.

Управление клапаном — от электропривода (см. таблицу), а также с помощью ручного дублера.

Крутящий момент на резьбовой втулке: 36 (3,6) — для $D_у$ 50 мм; 85 (8,5) — для $D_у$ 80 мм; 127 (12,7) — для $D_у$ 100 мм; 248 (24,8) — для $D_у$ 150 мм.

Клапан устанавливают на трубопроводе в любом рабочем положении; при необходимости следует предусмотреть дополнительное крепление электропривода.

Условия эксплуатации: климатические исполнения У2 и Т2 по ГОСТ 15150—69; температура окружающей среды от —35 до +50° С; относительная влажность до 100% при температуре 35° С.

Материал основных деталей: корпус, крышка — сталь 12Х18Н9ТЛ; золотник — сталь 12Х18Н12М3ТЛ; уплотнительное кольцо в золотнике — фторопласт 4; наплавка на золотнике — сплав ЦН-12.

Условный проход клапана $D_у$, мм	Тип электропривода	Электродвигатель			
		Тип	Напряжение, В	Мощность, кВт	Частота вращения, об/мин
50	ТЭ 099.058-01М	4АА56В4 или АОЛ-12-4	220/380	0,18	1500
80	ТЭ 099.058-07М	4АА63А4 или АОЛ-12-4	220/380	0,25 или 0,18	1500
00	Б 099.098-02М	4АХС80А4 или АОЛС2-21-4	220/380	1,3	1500
150	Б 099.098-02М	4АХС80А4 или АОЛС2-21-4	220/380	1,3	1500

Характеристика клапана (тип электропривода, масса и коды ОКП в зависимости от исполнений) приведена в таблице.

Номер чертежа и исполнение	Условный проход D_y, мм	Условное обозначение	Код ОКП	Тип электропривода	Масса, кг, не более		
					с патрубками под приварку	без ответных фланцев	с ответными фланцами под приварку
У 21162-050		15нж958п	37 4214 9420		38	—	—
У 21162-050.01		15нж958п1	37 4214 9421		—	42	—
02		15нж958п2	37 4214 9422		—	—	48
03		15нж958нж	37 4214 9423	Н-А01КУ2	38	—	—
04		15нж958нж1	37 4214 9424		—	42	—
05		15нж958нж2	37 4214 9425		—	—	48
06		15нж958п3	37 4214 9426		38	—	—
07		15нж958п4	37 4214 9377		—	42	—
08		15нж958п5	37 4214 9428		—	—	48
09		15нж958нж3	37 4214 9429		38	—	—
10		15нж958нж4	37 4214 9430		—	42	—
11		15нж958нж5	37 4214 9431		—	—	48
12		15нж958пЭ	37 4214 9432		38	—	—
13		15нж958п1Э	37 4214 9433		—	42	—
14		15нж958п2Э	37 4214 9434		—	—	48
15		15нж958нжЭ	37 4214 9435		38	—	—
16	50	15нж958нж1Э	37 4214 9436	Н-А01КЭ	—	42	—
17		15нж958нж2Э	37 4214 9437		—	—	48
18		15нж958п3Э	37 4214 9438		38	—	—
19		15нж958п4Э	37 4214 9439		—	42	—
20		15нж958п5Э	37 4214 9440		—	—	48
21		15нж958нж3Э	37 4214 9441		38	—	—
22		15нж958нж4Э	37 4214 9442		—	42	—
23		15нж958нж5Э	37 4214 9443		—	—	48
24		15нж958пТ	37 4214 9444		38	—	—
25		15нж958п1Т	37 4214 9445		—	42	—
26		15нж958п2Т	37 4214 9446		—	—	48
27		15нж958нжТ	37 4214 9447		38	—	—
28		15нж958нж1Т	37 4214 9448	Н-А01КТ2	—	42	—
29		15нж958нж2Т	37 4214 9449		—	—	48
30		15нж958п3Т	37 4214 9450		38	—	—
31		15нж958п4Т	37 4214 9451		—	42	—
32		15нж958п5Т	37 4214 9452		—	—	48
33		15нж958нж3Т	37 4214 9453		38	—	—
34		15нж958нж4Т	37 4214 9454		—	42	—
35		15нж958нж5Т	37 4214 9455		—	—	48
У 21162-080		15нж958п	37 4215 9505		58,5	—	—
У 21162-080.01		15нж958п1	37 4215 9507		—	63,5	—
02	80	15нж958п2	37 4215 9509	Н-А07КУ2	—	—	70

Продолжение

Номер чертежа и исполнение	Условный проход D_y, мм	Условное обозначение	Код ОКП	Тип электропривода	Масса, кг, не более		
					с патрубками под приварку	без ответных фланцев	с ответными фланцами под приварку
03	80	15нж958пж	37 4215 9511	Н-А07КУ2	58,5	—	—
04		15нж958нж1	37 4215 9513		—	63,5	—
05		15нж958нж2	37 4215 9515		—	—	70
06		15нж958п3	37 4215 9517		58,5	—	—
07		15нж958п4	37 4215 9444		—	63,5	—
08		15нж958п5	37 4215 9421		—	—	70
09		15нж958нж3	37 4215 9523		58,5	—	—
10		15нж958нж4	37 4215 9525		—	63,5	—
11		15нж958нж5	37 4215 9527		—	—	70
12		15нж958пЭ	37 4215 9529	Н-А07КЭ	58,5	—	—
13		15нж958п1Э	37 4215 9531		—	63,5	—
14		15нж958п2Э	37 4215 9533		—	—	70
15		15нж958нжЭ	37 4215 9535		58,5	—	—
16		15нж958нж1Э	37 4215 9537		—	63,5	—
17		15нж958нж2Э	37 4215 9539		—	—	70
18		15нж958п3Э	37 4215 9541		58,5	—	—
19		15нж958п4Э	37 4215 9543		—	63,5	—
20		15нж958п5Э	37 4215 9545		—	—	70
21		15нж958нж3Э	37 4215 9547		58,5	—	—
22		15нж9584Э	37 4215 9549		—	63,5	—
23		15нж958нж5Э	37 4215 9551		—	—	70
24		15нж958пТ	37 4215 9553	Н-А07КТ2	58,5	—	—
25		15нж958п1Т	37 4215 9555		—	63,5	—
26		15нж958п2Т	37 4215 9557		—	—	70
27		15нж958нжТ	37 4215 9559		58,5	—	—
28		15нж958нж1Т	37 4215 9561		—	63,5	—
29		15нж958нж2Т	37 4215 9563		—	—	70
30		15нж958п3Т	37 4215 9565		58,5	—	—
31		15нж958п4Т	37 4215 9567		—	63,5	—
32		15нж958п5Т	37 4215 9569		—	—	70
33		15нж958нж3Т	37 4215 9571		58,5	—	—
34		15нж958нж4Т	37 4215 9573		—	63,5	—
35		15нж958нж5Т	37 4215 9575		—	—	70
У 21162-100	100	15нж958п	37 4215 9506	Н-Б02У2	92,9	—	—
У 21162-100.01		15нж958п1	37 4215 9508		—	99,5	—
02		15нж958п2	37 4215 9510		—	—	112,2
03		15нж958нж	37 4215 9512		92,9	—	—
04		15нж958нж1	37 4215 9514		—	99,5	—
05		15нж958нж2	37 4215 9516		—	—	112,2
06		15нж958нж3	37 4215 9518		92,9	—	—
07		15нж958п4	37 4215 9445		—	99,5	—
08		15нж958п5	37 4215 9522		—	—	112,2
09		15нж958нж3	37 4215 9524		92,9	—	—

Продолжение

Номер чертежа и исполнение	Условный проход D_y, мм	Условное обозначение	Код ОКП	Тип электропривода	Масса, кг, не более		
					с патрубками под приварку	без ответных фланцев	с ответными фланцами под приварку
10	100	15нж958нж4	37 4215 9526	Н-Б02У2	—	99,5	—
11		15нж958нж5	37 4215 9528		—	—	112,2
12		15нж958пЭ	37 4215 9530		92,9	—	—
13		15нж958п1Э	37 4215 9532		—	99,5	—
14		15нж958п2Э	37 4215 9534		—	—	112,2
15		15нж958нжЭ	37 4215 9536		92,9	—	—
16		15нж958нж1Э	37 4215 9538		—	99,5	—
17		15нж958нж2Э	37 4215 9540		—	—	112,2
18		15нж958п3Э	37 4215 9542		92,9	—	—
19		15нж958п4Э	37 4215 9544		—	99,5	—
20		15нж958п5Э	37 4215 9546		—	—	112,2
21		15нж958нж3Э	37 4215 9548		92,9	—	—
22		15нж958нж4Э	37 4215 9550		—	99,5	—
23		15нж958нж5Э	37 4215 9552		—	—	112,2
24		15нж958пТ	37 4215 9554		92,9	—	—
25		15нж958п1Т	37 4215 9556		—	99,5	—
26		15нж958п2Т	37 4215 9558		—	—	112,2
27		15нж958нжТ	37 4215 9560		92,9	—	—
28		15нж958нж1Т	37 4215 9562		—	99,5	—
29		15нж958нж2Т	37 4215 9564		—	—	112,2
30		15нж958п3Т	37 4215 9566		92,9	—	—
31		15нж958п4Т	37 4215 9568		—	99,5	—
32		15нж958п5Т	37 4215 9570		—	—	112,2
33		15нж958нж3Т	37 4215 9572		92,9	—	—
34		15нж958нж4Т	37 4215 9574		—	99,5	—
35		15нж958нж5Т	37 4215 9576		—	—	112,2
У 21162-150	150	15нж958п	37 4216 9246	Н-Б02У2	135	—	—
У 21162-150.01		15нж958п1	37 4216 9247		—	149	—
02		15нж958п2	37 4216 9248		—	—	171
03		15нж958нж	37 4216 9249		135	—	—
04		15нж958нж1	37 4216 9250		—	149	—
05		15нж958нж2	37 4216 9251		—	—	171
06		15нж958п3	37 4216 9252		135	—	—
07		15нж958п4	37 4216 9228		—	149	—
08		15нж958п5	37 4216 9254		—	—	171
09		15нж958нж3	37 4216 9255		135	—	—
10		15нж958нж4	37 4216 9256		—	149	—
11		15нж958нж5	37 4216 9257		—	—	171
12		15нж958пЭ	37 4216 9258		135	—	—
13		15нж958п1Э	37 4216 9259		—	149	—
14		15нж958п2Э	37 4216 9260		—	—	171
15		15нж958нжЭ	37 4216 9261		135	—	—
16		15нж958нж1Э	37 4216 9262		—	149	—
17		15нж958нж2Э	37 4216 9263		—	—	171
18		15нж958п3Э	37 4216 9264		135	—	—
19		15нж958п4Э	37 4216 9265		—	149	—
20		15нж958п5Э	37 4216 9266		—	—	171
21		15нж958нж3Э	37 4216 9267		135	—	—
22		15нж958нж4Э	37 4216 9268		—	149	—
23		15нж958нж5Э	37 4216 9269		—	—	171
24		15нж958пТ	37 4216 9270		135	—	—
25		15нж958п1Т	37 4216 9271		—	149	—
26		15нж958п2Т	37 4216 9272		—	—	171
27		15нж958нжТ	37 4216 9273		135	—	—
28		15нж958нж1Т	37 4216 9274		—	149	—
29		15нж958нж2Т	37 4216 9275		—	—	171
30		15нж958п3Т	37 4216 9276		135	—	—
31		15нж958п4Т	37 4216 9277		—	149	—
32		15нж958п5Т	37 4216 9278		—	—	171
33		15нж958нж3Т	37 4216 9279		135	—	—
34		15нж958нж4Т	37 4216 9280		—	149	—
35		15нж958нж5Т	37 4216 9281		—	—	171

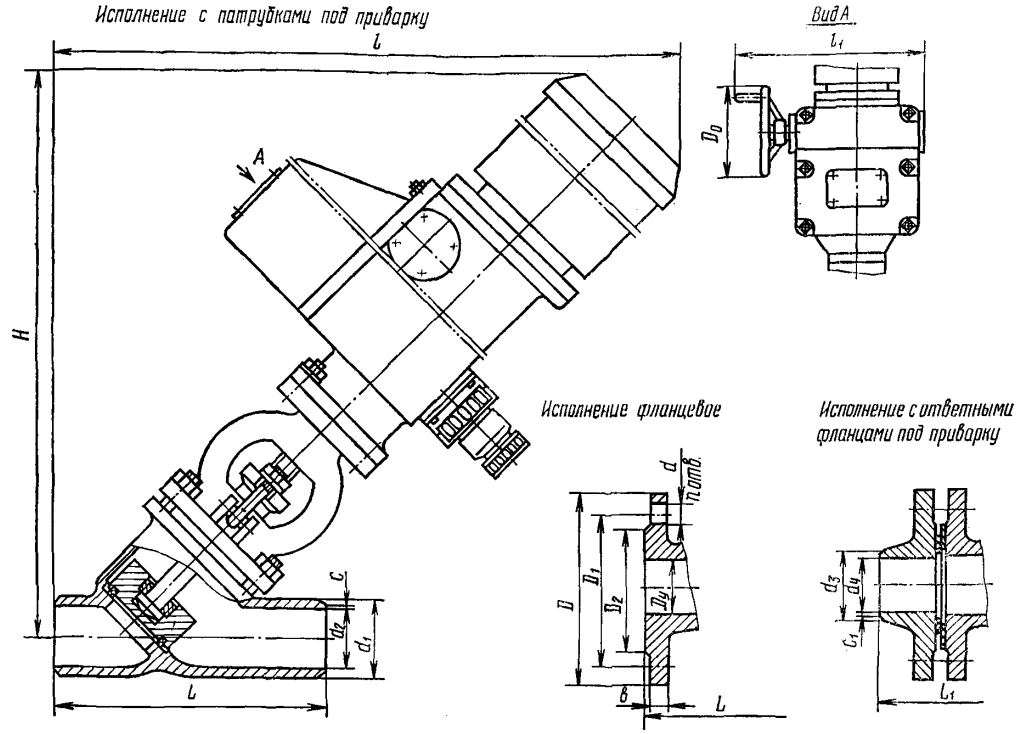

ОСНОВНЫЕ ГАБАРИТНЫЕ И ПРИСОЕДИНИТЕЛЬНЫЕ РАЗМЕРЫ (мм)

Условный проход $D_у$	L	L_1	D	D_1	D_2	d	d_1	d_2	d_3	d_4	b	H	l	l_1	D_0	c	c_1	n
50	230	324	160	125	102	18	64	50	58	48	14	600	630	342	150	2	1	4
80	310	424	195	160	133	18	100	80	90	78	17	640	720	342	150	1	1	4
100	350	464	215	180	158	18	120	100	110	100	17	640	590	605	150	2	1	8
150	480	608	280	240	212	22	172	150	161	146	21	720	950	605	240	2	1	8

Гарантийный срок — 24 месяца со дня ввода в эксплуатацию.

Гарантийная наработка — 3000 циклов (с уплотнением в затворе из фторопласта 4) и 2000 циклов (с уплотнением в затворе из металла).

Изготовление и поставка — по ТУ 26-07-229—79.

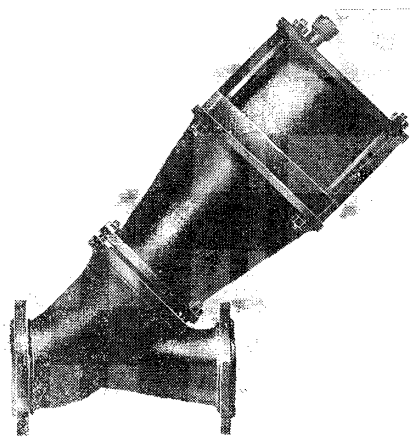

Е 21082М

Клапан прямоточный с пневмоприводом

Применяется на трубопроводах для сред, по отношению к которым применяемые материалы коррозионностойки. Температура рабочей среды — не более 200° С.

$P_у$ 1,6 (16)
$P_{пр}$ 2,4 (24)

Присоединение к трубопроводу — фланцевое (исполнения 01; 04; 07; 10; 13; 16) с присоедини-

тельными размерами по ГОСТ 12815—80 (исп. 1, ряд 2).

По требованию заказчика могут быть изготовлены клапан (исполнения 02; 05; 08; 11; 14; 17) с ответными фланцами под приварку по ГОСТ 12821—80 и клапан (исполнения 03; 06; 09; 12; 15; 18) с патрубками под приварку. Чертежи условно не показаны.

Уплотнение в затворе — конусное, металл по металлу с наплавкой коррозионно-стойкой стали на корпусе и золотнике.

Герметичность по 3-му классу ГОСТ 9544—75.

Рабочая среда подается под золотник.

Управление клапаном — от пневмопривода двустороннего действия У 096.369. Давление управляющего воздуха — 0,63 (6,3).

Клапан устанавливают на трубопроводе в любом рабочем положении.

Условия эксплуатации: климатические исполнения У1 и Т1 по ГОСТ 15150—69, но при температуре окружающего воздуха не более 60° С, относительная влажность до 90% при температуре 25° С.

Характеристика клапана (материал основных деталей, масса и коды ОКП в зависимости от исполнений) приведена в таблице.

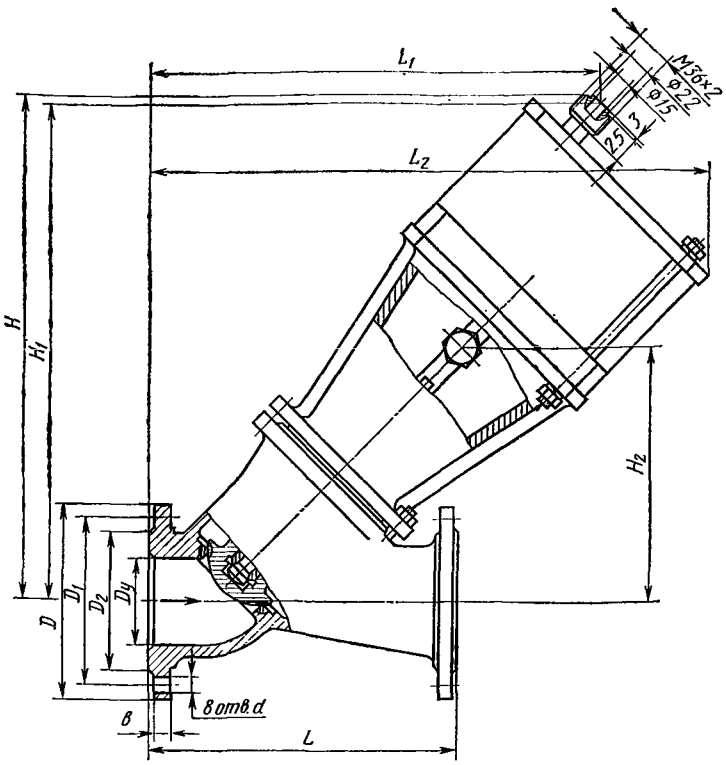

Номер чертежа и исполнение	Условный проход, D_y, мм	Условное обозначение	Код ОКП	Материал (сталь) основных деталей: корпус, золотник	Масса, кг, не более		
					без ответных фланцев	с ответными фланцами под приварку	с патрубками под приварку
Е 21082М-100.01	100	22нж630нж	37 4215 9460	12Х18Н9ТЛ	77	—	—
07		22нж630нжЭ	37 4215 9689				
13		22нж630нжТ	37 4215 9692				
02		22нж630нж1	37 4215 9681		—	90	—
08		22нж630нж1Э	37 4215 9690				
14		22нж630нж1Т	37 4215 9693				
03		22нж630нж2	37 4215 9682		—	—	72
09		22нж630нж2Э	37 4215 9691				
15		22нж630нж2Т	37 4215 9694				
04		22с630нж	37 4215 1044	Сталь 25Л-II	77	—	—
10		22с630нжЭ	37 4215 1047				
16		22с630нжТ	37 4215 1050				
05		22с630нж1	37 4215 1045		—	90	—
11		22с630нж1Э	37 4215 1048				
17		22с630нж1Т	37 4215 1051				
06		22с630нж2	37 4215 1046	Сталь 25Л-II	—	—	72
12		22с630нж2Э	37 4215 1049				
18		22с630нж2Т	37 4215 1052				
Е 21082М-150.01	150	22нж630нж	37 4216 9006	12Х18Н9ТЛ	123	—	—
07		22нж630нжЭ	37 4216 9327				
13		22нж630нжТ	37 4216 9330				
02		22нж630нж1	37 4216 9325		—	145	—
08		22нж630нж1Э	37 4216 9328				
14		22нж630нж1Т	37 4216 9331				
03		22нж630нж2	37 4216 9326	Сталь 25Л-II	—	—	109
09		22нж630нж2Э	37 4216 9329				
15		22нж630нж2Т	37 4216 9332				
04		22с630нж	37 4216 1068		123	—	—
10		22с630нжЭ	37 4216 1071				
16		22с630нжТ	37 4216 1074				
05		22с630нж1	37 4216 1069		—	145	—
11		22с630нж1Э	37 4216 1073				
17		22с630нж1Т	37 4216 1075				
06		22с630нж2	37 4216 1070		—	—	109
12		22с630нж2Э	37 4216 1073				
18		22с630нж2Т	37 4216 1076				

ОСНОВНЫЕ ГАБАРИТНЫЕ И ПРИСОЕДИНИТЕЛЬНЫЕ РАЗМЕРЫ (мм)

Условный проход D_y	D	D_1	D_2	d	b	L	L_1	L_2	H	H_1	H_2
100	215	180	158	18	17	350	510	630	570	550	300
150	280	240	212	23	21	480	680	830	730	700	400

Гарантийный срок — 24 месяца со дня ввода в эксплуатацию.
Гарантийная наработка — не менее 2800 циклов.
Изготовление и поставка — по ТУ 26-07-234—79.

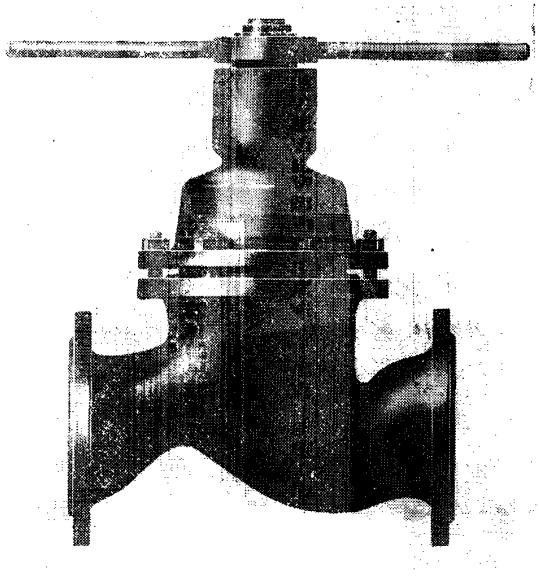

У 26530

Клапан проходной сильфонный

Применяется на трубопроводах для сред, по отношению к которым применяемые материалы коррозионностойки. Температура рабочей среды до 200° С.

P_y 1,6 (16)
$P_{пр}$ 2,4 (24)

Присоединение к трубопроводу (см. рисунки) — фланцевое:

исполнение I — с присоединительными размерами фланцев и гладкой уплотнительной поверхностью по ГОСТ 12815—80 (исп. 1);

исполнение II — с ответными фланцами под приварку и с гладкой уплотнительной поверхностью по ГОСТ 12821—80;

исполнение III — с присоединительными размерами фланцев и уплотнительной поверхностью «шип—паз» по ГОСТ 12815—80 (исп. 5);

исполнение IV — с ответными фланцами под приварку и уплотнительной поверхностью «шип—паз» по ГОСТ 12821—80.

Уплотнение в затворе — плоское (кольцо).

Герметичность затвора по 1-му классу ГОСТ 9544—75.

Рабочая среда подается на и под золотник (для D_y 32, 40, 50, 65 и 80 мм); на залотник (для D_y 100, 125 и 150 мм).

Управление клапаном — ручное.

Усилие на рукоятке — 50 (5) — для D_y 40, 50, 65, 100, 125 и 150 мм; 57 (5,7) — для D_y 32 мм; 80 (8) — для D_y 80 мм.

Клапан устанавливают на трубопроводе в любом рабочем положении.

Условия эксплуатации: климатические исполнения У2 и Т2 по ГОСТ 15150—69.

Материал основных деталей: корпус — сталь 12Х18Н9ТЛ; золотник — сталь 12Х18Н9Т; уплотнительное кольцо в золотнике — фторопласт 4.

Характеристика клапана (исполнение по присоединению к трубопроводу, масса и коды ОКП в зависимости от исполнения) приведена в таблице.

Номер чертежа и исполнение	Условный проход D_y, мм	Условное обозначение	Код ОКП	Присоединение к трубопроводу (исполнение)	Масса, кг, не более
У 26530-032		26нж7п	37 4233 9221	I	10,5
У 26530-032.01		26нж7п1	37 4233 9222	II	15,5
02		26нж7п2	37 4233 9223	III	10,5
03		26нж7п3	37 4233 9224	IV	15,5
04		26нж7пЭ	37 4233 9227	I	10,5
05		26нж7п1Э	37 4233 9228	II	15,5
06		26нж7п2Э	37 4233 9229	III	10,5
07	32	26нж7п3Э	37 4233 9230	IV	15,5
08		26нж7пТ	37 4233 9233	I	10,5
09		26нж7п1Т	37 4233 9234	II	15,5
10		26нж7п2Т	37 4233 9235	III	10,5
11		26нж7п3Т	37 4233 9236	IV	15,5
12		26нж7п4	37 4233 9225	III	10,5
13		26нж7п5	37 4233 9226	IV	15,5
14		26нж7п4Э	37 4233 9231	III	10,5
15		26нж7п5Э	37 4233 3232	IV	15,5
16		26нж7п4Т	37 4233 9237	III	10,5
17		26нж7п5Т	37 4233 9238	IV	15,5
У 26530-040		26нж7п	37 4233 9239	I	15
У 26530-040.01		26нж7п1	37 4233 9240	II	20,5
02		26нж7п2	37 4233 9241	III	15
03		26нж7п3	37 4233 9242	IV	20,5
04		26нж7пЭ	37 4233 9245	I	15
05		26нж7п1Э	37 4233 9246	II	20,5
06		26нж7п2Э	37 4233 9247	III	15
07		26нж7п3Э	37 4233 9248	IV	20,5
08	40	26нж7пТ	37 4233 9251	I	15
09		26нж7п1Т	37 4233 9252	II	20,5
10		26нж7п2Т	37 4233 9253	III	15
11		26нж7п3Т	37 4233 9254	IV	20,5
12		26нж7п4	37 4233 9243	III	15
13		26нж7п5	37 4233 9244	IV	20,5
14		26нж7п4Э	37 4233 9249	III	15
15		26нж7п5Э	37 4233 9250	IV	20,5
16		26нж7п4Т	37 4233 9255	III	15
17		26нж7п5Т	37 4233 9256	IV	20,5
У 26530-050		26нж7п	37 4234 9258	I	16,5
У 26530-050.01		26нж7п1	37 4234 9259	II	22,8
02		26нж7п2	37 4234 9260	III	16,5
03		26нж7п3	37 4234 9261	IV	22,8
04		26нж7пЭ	37 4234 9264	I	16,5
05		26нж7п1Э	37 4234 9265	II	22,8
06		26нж7п2Э	37 4234 9266	III	16,5
07		26нж7п3Э	37 4234 9267	IV	22,8
08	50	26нж7пТ	37 4234 9270	I	16,5
09		26нж7п1Т	37 4234 9271	II	22,8
10		26нж7п2Т	37 4234 9272	III	16,5
11		26нж7п9Т	37 4234 9273	IV	22,8
12		26нж7п4	37 4234 9262	III	16,5
13		26нж7п5	37 4234 9263	IV	22,8
14		26нж7п4Э	37 4234 9268	III	16,5
15		26нж7п5Э	37 4234 9269	IV	22,8
16		26нж7п4Т	37 4234 9274	III	16,5
17		26нж7п5Т	37 4234 9275	IV	22,8
У 26530-065		26нж7п	37 4234 9276	I	30
У 26530-065.01		26нж7п1	37 4234 9277	II	37,5
02		26нж7п2	37 4234 9278	III	30
03		26нж7п3	37 4234 9279	IV	37,5
04		26нж7пЭ	37 4234 9282	I	30
05		26нж7п1Э	37 4234 9283	II	37,5
06		26нж7п2Э	37 4234 9284	III	30
07		26нж7п3Э	37 4234 9285	IV	37,5
08	65	26нж7пТ	37 4234 9288	I	30
09		26нж7п1Т	37 4234 9289	II	37,5
10		26нж7п2Т	37 4234 9290	III	30
11		26нж7п3Т	37 4234 9291	IV	37,5
12		26нж7п4	37 4234 9280	I	30
13		26нж7п5	37 4234 9281	II	37,5
14		26нж7п4Э	37 4234 9286	III	30
15		26нж7п5Э	37 4234 9287	IV	37,5
16		26нж7п4Т	37 4234 9292	I	30
17		26нж7п5Т	37 4234 9293	II	37,5

Продолжение

Номер чертежа и исполнение	Условный проход D_y, мм	Условное обозначение	Код ОКП	Присоединение к трубопроводу (исполнение)	Масса, кг, не более
У 26530-080		26нж7п	37 4235 9200	I	35,5
У 26530-080.01		26нж7п1	37 4235 9201	II	44
02		26нж7п2	37 4235 9202	III	35,5
03		26нж7п3	37 4235 9203	IV	44
04		26нж7пЭ	37 4235 9206	I	35,5
05		26нж7п1Э	37 4235 9207	II	44
06		26нж7п2Э	37 4235 9208	III	35,5
07		26нж7п3Э	37 4235 9209	IV	44
08		26нж7пТ	37 4235 9212	I	35,5
09		26нж7п1Т	37 4235 9213	II	44
10		26нж7п2Т	37 4235 9214	III	35,5
11	80	26нж7п3Т	37 4235 9215	IV	44
12		26нж7п4	37 4235 9204	III	35,5
13		26нж7п5	37 4235 9205	IV	44
14		26нж7п4Э	37 4235 9210	III	35,5
15		26нж7п5Э	37 4235 9211	IV	44
16		26нж7п4Т	37 4235 9216	III	35,5
17		26нж7п5Т	37 4235 9217	IV	44
У 26530-100		26нж7п	37 4235 9218	I	53
У 26530-100.01		26нж7п1	37 4235 9219	II	65
02		26нж7п2	37 4235 9220	III	53
03		26нж7п3	37 4235 9221	IV	65
04		26нж7пЭ	37 4235 9224	I	53
05		26нж7п1Э	37 4235 9225	II	65
06		26нж7п2Э	37 4235 9226	III	53
07		26нж7п3Э	37 4235 9227	IV	65
08	100	26нж7пТ	37 4235 9230	I	53
09		26нж7п1Т	37 4235 9231	II	65
10		26нж7п2Т	37 4235 9232	III	53
11		26нж7п3Т	37 4235 9233	IV	65
12		26нж7п4	37 4235 9222	III	53
13		26нж7п5	37 4235 9223	IV	65
14		26нж7п4Э	37 4235 9228	III	53
15		26нж7п5Э	37 4235 9229	IV	65
16		26нж7п4Т	37 4235 9234	III	53
17		26нж7п5Т	37 4235 9235	IV	65
У 26530-125		26нж7п	37 4236 9125	I	71
У 26530-125.01		26нж7п1	37 4236 9127	II	90
02		26нж7п2	37 4236 8127	III	71
03		26нж7п3	37 4236 9128	IV	90
04		26нж7пЭ	37 4236 9131	I	71
05		26нж7п1Э	37 4236 9132	II	90
06		26нж7п2Э	37 4236 9133	III	71
07		26нж7п3Э	37 4236 9134	IV	90
08	125	26нж7пТ	37 4236 9137	I	71
09		26нж7п1Т	37 4236 9138	II	90
10		26нж7п2Т	37 4236 9139	III	71
11		26нж7п3Т	37 4236 9140	IV	90
12		26нж7п4	37 4236 9129	III	71
13		26нж7п5	37 4236 9130	IV	90
14		26нж7п4Э	37 4236 9135	III	71
15		26нж7п5Э	37 4236 9136	IV	90
16		26нж7п4Т	37 4236 9141	III	71
17		26нж7п5Т	37 4236 9142	IV	90
У 26530-150		26нж7п	37 4236 9143	I	88
У 26530-150.01		26нж7п1	37 4236 9144	II	110
02		26нж7п2	37 4236 9145	III	88
03		26нж7п3	37 4236 9146	IV	110
04		26нж7пЭ	37 4236 9149	I	88
05		26нж7п1Э	37 4236 9150	II	110
06		26нж7п2Э	37 4236 9151	III	88
07		26нж7п3Э	37 4236 9152	IV	110
08	150	26нж7пТ	37 4236 9155	I	88
09		26нж7п1Т	37 4236 9156	II	110
10		26нж7п2Т	37 4236 9157	III	88
11		26нж7п3Т	37 4236 9158	IV	110
12		26нж7п4	37 4236 9147	III	88
13		26нж7п5	37 4236 9148	IV	110
14		26нж7п4Э	37 4236 9153	III	88
15		26нж7п5Э	37 4236 9154	IV	110
16		26нж7п4Т	37 4236 9159	III	88
17		26нж7п5Т	37 4236 9160	IV	110

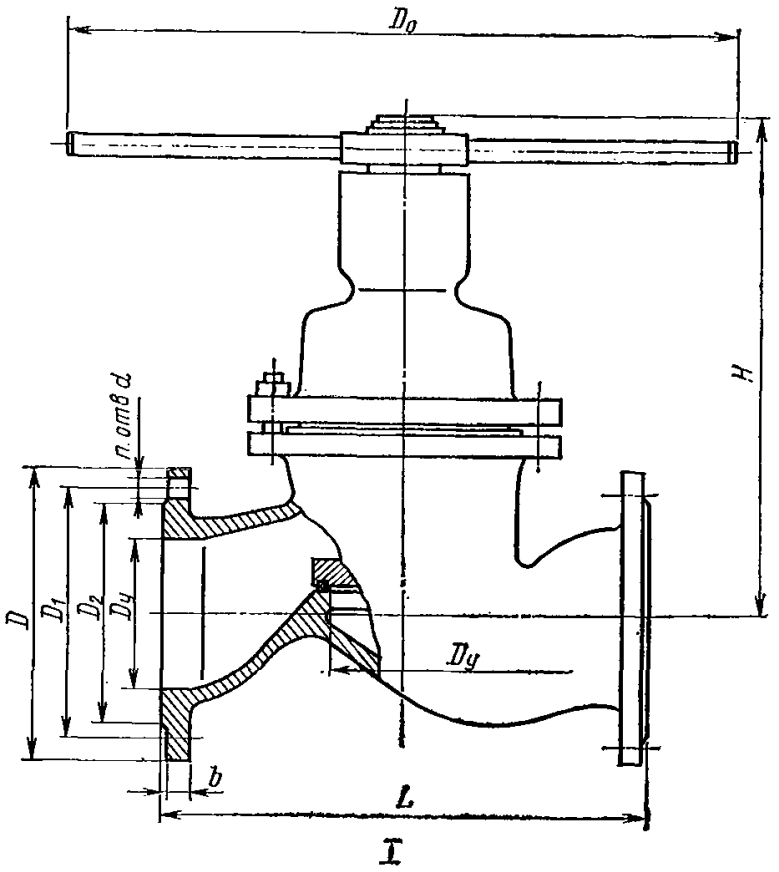

I

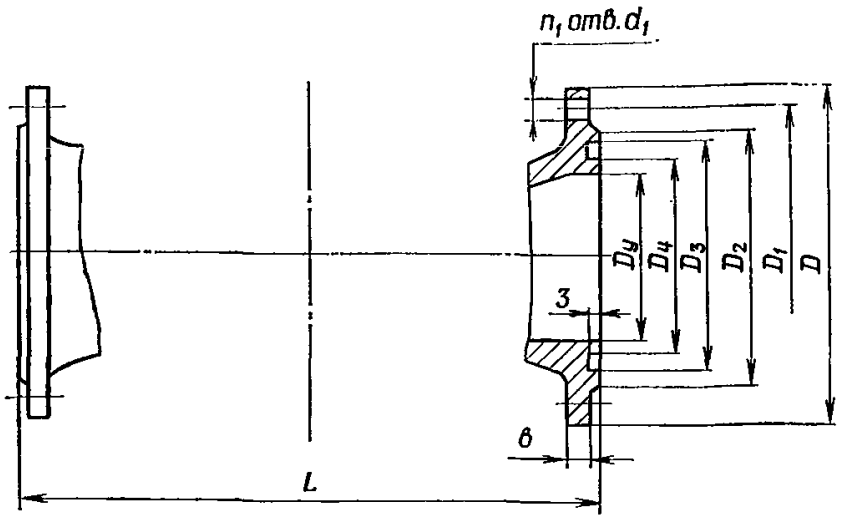

III

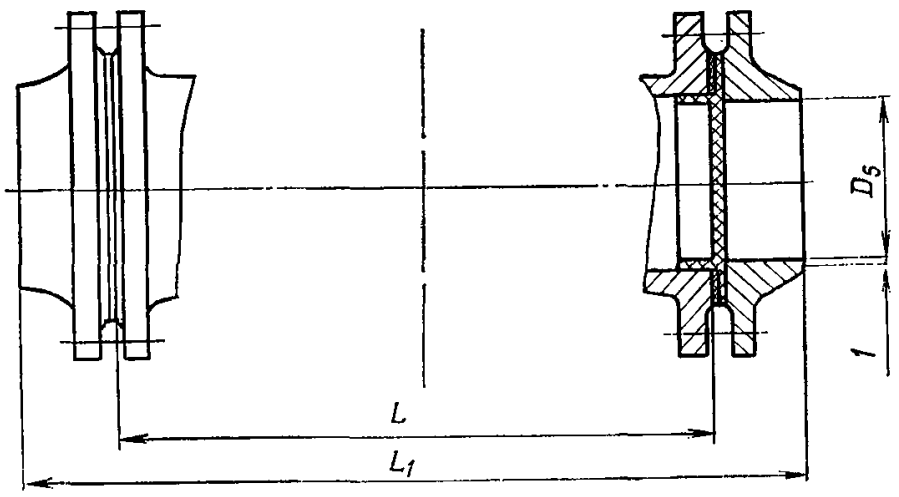

II

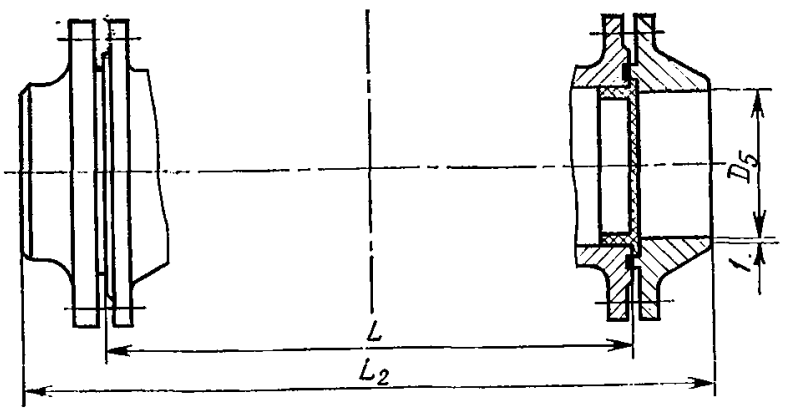

IV

Исполнение фланцевое:

I — с присоединительными размерами фланцев и гладкой уплотнительной поверхностью по ГОСТ 12815—80 (исп. 1); *II* — с ответными фланцами под приварку с гладкой уплотнительной поверхностью по ГОСТ 12821—80

Исполнение фланцевое:

III — с присоединительными размерами фланцев и уплотнительной поверхностью «шип — паз» по ГОСТ 12815—80 (исп. 5); *IV* — с ответными фланцами под приварку и уплотнительной поверхностью «шип — паз» по ГОСТ 12821 — 80

ОСНОВНЫЕ ГАБАРИТНЫЕ И ПРИСОЕДИНИТЕЛЬНЫЕ РАЗМЕРЫ (мм)

Условный проход D_y	D	D_1	D_2	D_3	D_4	D_5	D_0	L	L_1	L_2	H	b	n	n_1	d	d_1
32	135	100	78	66	50	31	180	180	266	256	210	14	4	4	18	18
40	145	110	88	76	60	38	180	200	298	290	230	16	4	4	18	18
50	160	125	102	88	72	49	180	230	334	326	230	17	4	4	18	18
65	180	145	122	110	94	66	220	290	398	390	280	19	4	4	18	18
80	195	160	133	121	105	78	220	310	418	416	305	19	8	4	18	18
100	215	180	158	128	150	96	320	350	464	456	395	17	8	4	18	18
125	245	210	184	176	154	121	600	400	518	516	414	19	8	4	23	18
150	280	240	212	204	182	146	600	480	598	594	435	21	8	4	23	18

Гарантийный срок — 24 месяца со дня ввода в эксплуатацию.
Гарантийная наработка — 3000 циклов.
Изготовление и поставка — по ТУ 26-07-365—85.

ОКП 37 4211 1008
ОКП 37 4211 1155 (экспортное исполнение)
ОКП 37 4211 8151 (тропическое исполнение)

ЗВ-2М (9063.00.00) (Dy 6 мм)

Клапан муфтовый

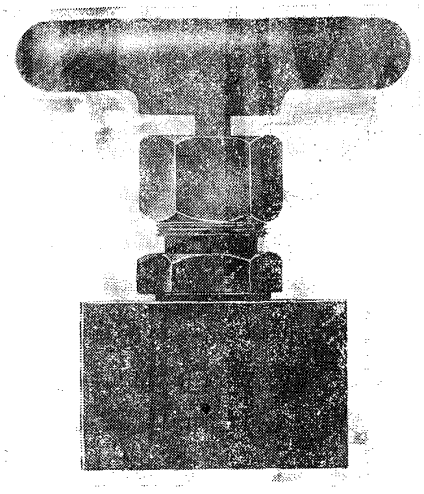

Условия эксплуатации: климатические исполнения УХЛ4 и Т3 (экспортно-тропическое) по ГОСТ 15150—69. Температура окружающей среды от —50 до +50° С. Относительная влажность до 98% при температуре 35° С.

Материал основных деталей: корпус — углеродистая сталь (для клапана исполнения УХЛ4), коррозионно-стойкая сталь (для клапана исполнения Т3); золотник — коррозионно-стойкая сталь.

Масса клапана — не более 0,22 кг.

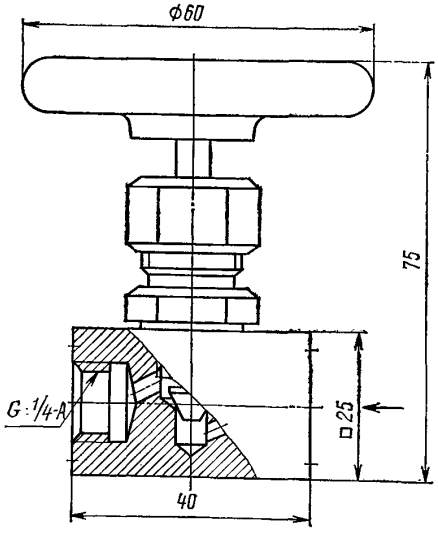

Применяется на трубопроводах при монтаже систем автоматизации технологических процессов) для воды и воздуха рабочей температурой до 100° С.

$P_у$	1,6 (16)
$P_{пр}$	2,4 (24)

Присоединение к трубопроводу — муфтовое.

Уплотнение в затворе — конусное, металл по металлу.

Герметичность затвора по 1-му классу ГОСТ 9544—75.

Уплотнение шпинделя — сальниковое; подтяжка сальника — накидной гайкой.

Рабочая среда подается под золотник.

Управление клапаном — ручное, маховиком.

Максимальное усилие на маховике при закрывании — не более 220 (22).

Клапан устанавливают на трубопроводе в любом рабочем положении.

Гарантийный срок — 12 месяцев со дня ввода в эксплуатацию.

Гарантийная наработка — 450 циклов.

Изготовление и поставка—по ТУ 26-07-1090—74.

МА 21124 (2187.01)

Клапан прямоточный

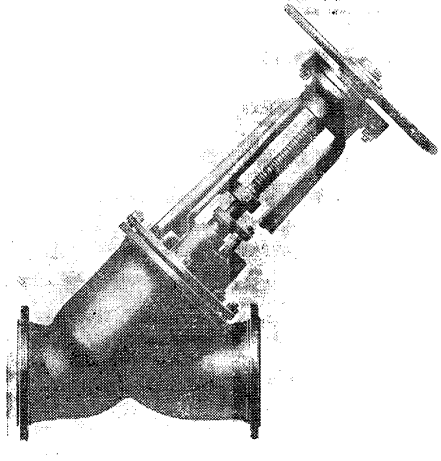

Применяется на трубопроводах для жидких агрессивных сред рабочей температурой до 185° С; белого сульфатного щелока, органических кислот рабочей температурой до 200° С.

$P_у$	1,6 (16)

Присоединение к трубопроводу — фланцевое с присоединительными размерами по ГОСТ 12815—80 (исп. 1, ряд 2).

Уплотнение в затворе — плоское.

Герметичность в затворе по 2-му классу ГОСТ 9544—75.

Рабочая среда подается под золотник.

Управление клапаном — ручное, маховиком.

Усилие на маховике (при работе двух операторов) — не более 220 (22) на каждого.

Клапан устанавливают на трубопроводе в любом рабочем положении.

Условия эксплуатации — климатическое исполнение Т5 по ГОСТ 15150—69.

Материал основных деталей: корпус — сталь 12Х18Н12М3ТЛ-II; золотник — сталь 12Х18Н12М3ТЛ.

Характеристика клапана (масса и коды ОКП в зависимости от исполнений) приведена в таблице.

Номер чертежа и исполнение	Условный проход D_y, мм	Код ОКП	Масса, кг, не более
МА 21124-200	200	37 4216 9032	215
МА 21124-250	250	37 4217 9008	245
МА 21124-300	300	37 4217 9006	360
МА 21124-200.01	200	37 4216 9466	215
МА 21124-250.01	250	37 4217 9054	245
МА 21124-300.01	300	37 4217 9055	360
МА 21124-200.02Э	200	37 4216 9467	215
МА 21124-250.02Э	250	37 4217 9057	245
МА 21124-300.02Э	300	37 4217 9058	360
МА 21124-200.03Э	200	37 4216 9468	215
МА 21124-250.03Э	250	37 4217 9060	245
МА 21124-300.03Э	300	37 4217 9061	360

Гарантийный срок — 12 месяцев со дня ввода в эксплуатацию.

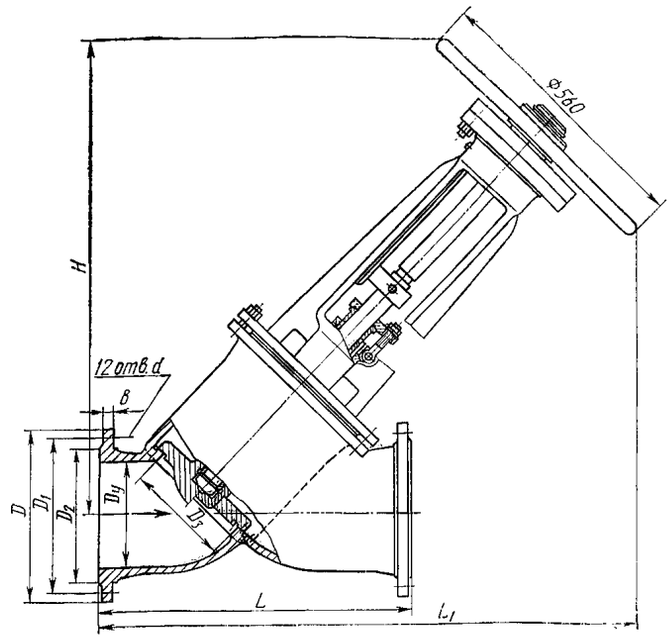

ОСНОВНЫЕ ГАБАРИТНЫЕ И ПРИСОЕДИНИТЕЛЬНЫЕ РАЗМЕРЫ (мм)

Условный проход D_y	D	D_1	D_2	D_3	L	L_1	H	d	b
200	335	295	268	200	600	1050	910	23	23
250	405	355	320	200	730	1120	920	27	27
300	460	410	370	300	850	1260	1075	27	27

Гарантийная наработка — не менее 600 циклов.

Изготовление и поставка — по ТУ 26-07-1142—76.

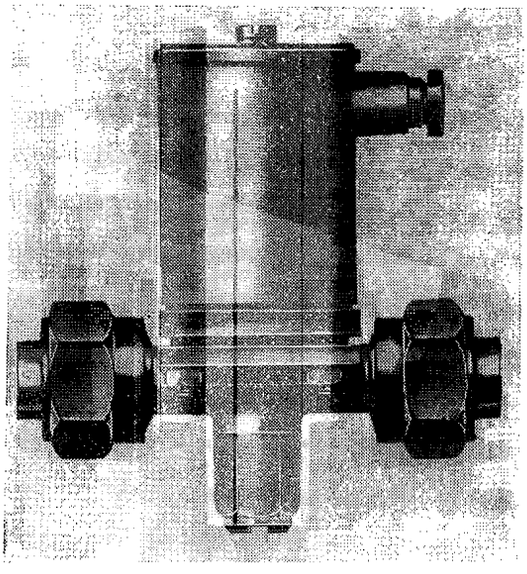

Т 26264 (13с810р)

Клапан мембранный с электромагнитным приводом НЗ

Применяется в холодильных установках с дистанционным электрическим управлением на трубопроводах для жидкого и газообразного аммиака (с маслами ХА, ХА-30 и ХА-23) рабочей температурой от —40 до +45° С (жидкий аммиак), от —20 до +60° С (газообразный аммиак) и для пресной воды рабочей температурой от 2 до 45° С.

	Жидкий и газообразный аммиак	Пресная вода
$P_р$ . . .	От $6{,}65 \cdot 10^{-4}$ до 2,3 (от 5 мм рт. ст. до 23)	От 0 до 2,3 (23)
$P_{пр}$ . . .	3,5 (35)	3,5 (35)

Присоединение к трубопроводу — штуцерно-торцовое с диаметром расточки в ниппеле по ОСТ 26.03-553—81 или по ГОСТ 5890—78 (оговаривают при заказе).

Между корпусом и крышкой расположена мембрана.

Уплотнение по штоку — сальниковое.

Уплотнение в затворе — плоское (кольцо).

Герметичность в затворе обеспечивается при перепаде давления на закрытом клапане от 0,1 (1) до рабочего $P_р$.

Перепад давления на открытом клапане — не более 0,02 (0,2) при скорости газа 8—10 м/с или при скорости жидкости 1 м/с.

Клапан вакуумно-плотен по отношению к окружающей среде при остаточном давлении 5 мм рт. ст.

Рабочая среда подается на золотник.

Управление клапаном — от электромагнитного привода (см. таблицу), а также с помощью ручного дублера.

ХАРАКТЕРИСТИКА ЭЛЕКТРОМАГНИТНОГО ПРИВОДА

ПВ, %	Постоянный ток		Переменный ток		
	Напряжение, В	Мощность, Вт	Напряжение, В	Мощность, ВА	Частота Гц
100	12; 24; 110 и 220	20	127; 220; 380 и 400	40	50
			220	60	60

Время открывания клапана — до 1 с; время закрывания — до 10 с.

При подаче тока в катушку электромагнита сердечник, втягиваясь, открывает разгрузочное отверстие в запорном устройстве, давление из надмембранной полости сбрасывается, под действием давления рабочей среды запорное устройство поднимается и открывает основной проход клапана.

При отключении тока сердечник электромагнита под действием собственной массы и усилия пружины перекрывает разгрузочное отверстие, давление над мембраной увеличивается до рабочего ($P_р$), запорное устройство прижимается к седлу корпуса и клапан закрывается.

Клапан устанавливают на горизонтальном трубопроводе электромагнитным приводом вверх. Допускается отклонение от вертикали на угол не более 15° в любую сторону.

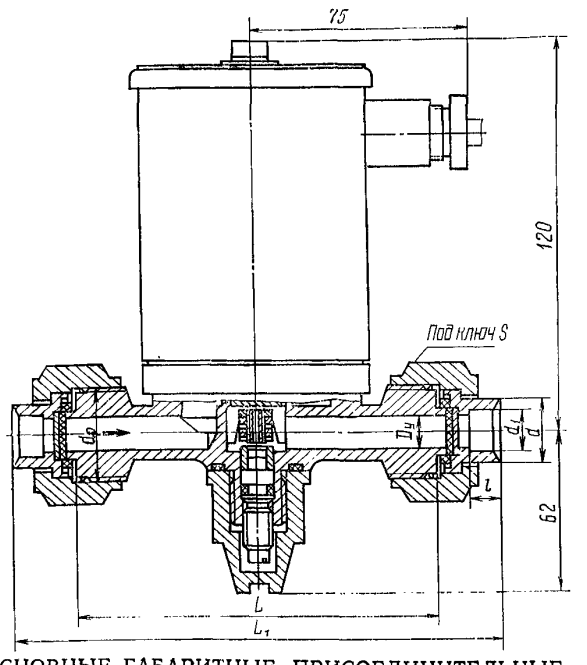

ОСНОВНЫЕ ГАБАРИТНЫЕ, ПРИСОЕДИНИТЕЛЬНЫЕ РАЗМЕРЫ (мм) И МАССА (кг)

Условный проход $D_у$	L	L_1	d	d_1 по ОСТ 26.03-553—81	d_1 по ГОСТ 5890—78	$d_р$	l	S	Масса
10	102	138	19	12,2	14,5	М27×1,5	9	36	2,8
15	115	159	27	18,2	22,5	М36×2	13	46	3

Условия эксплуатации: температура окружающей среды от —50 до +50° С (для клапанов, работающих на аммиаке) и от 1 до 50° С (для клапанов, работающих на пресной воде).

Материал основных деталей: корпус — сталь; золотник — сталь 14Х17Н2; мембрана, прокладка, уплотнительное кольцо в золотнике — резина.

Коды ОКП клапана в зависимости от исполнений приведены в таблице.

Гарантийный срок — 24 месяца со дня ввода в эксплуатацию.

Гарантийная наработка — 60000 циклов.

Изготовление и поставка — по ТУ 26-07-046—74.

Номер чертежа и исполнение	Условный проход $D_у$, мм	Условное обозначение	Код ОКП	Номер чертежа и исполнение	Условный проход $D_у$, мм	Условное обозначение	Код ОКП
Т 26264-010.01		13с810р1	37 4211 4054	Т 26264-015.01		13с810р1	37 4211 4055
02		13с810р2	37 4211 4495	02		13с810р2	37 4211 4504
03		13с810р3	37 4211 4496	03		13с810р3	37 4211 4505
04		13с810р4	37 4211 4385	04		13с810р4	37 4211 4388
05		13с810р5	37 4211 4497	05		13с810р5	37 4211 4506
06	10	13с810р6	37 4211 4498	06	15	13с810р6	37 4211 4507
07		13с810р7	37 4211 4499	07		13с810р7	37 4211 4508
08		13с810р1Т	37 4211 4386	08		13с810р1Т	37 4211 4389
09		13с810р2Т	37 4211 4500	09		13с810р2Т	37 4211 4509
10		13с810р3Т	37 4211 4501	10		13с810р3Т	37 4211 4510
11		13с810р8Т	37 4211 4502	11		13с810р8Т	37 4211 4511
12		13с810р9Т	37 4211 4503	12		13с810р9Т	37 4211 4512
13		13с810р7Т	37 4211 4387	13		13с810р7Т	37 4211 4390

Клапан сильфонный

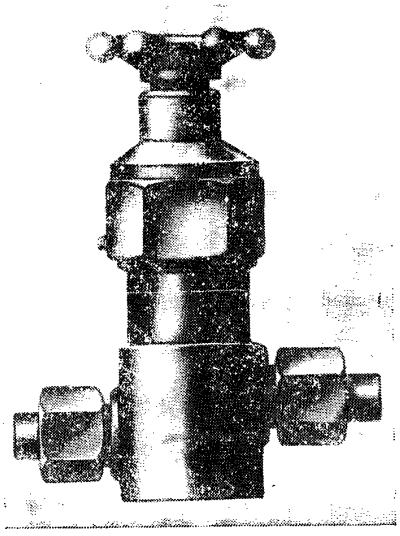

Управление клапаном — ручное, маховиком.

Крутящий момент на втулке: 3 (0,3) — для У 26166; 4 (0,4) — для У 26166.01.

Клапан устанавливают на трубопроводе в любом рабочем положении.

Условия эксплуатации: климатическое исполнение У1 по ГОСТ 15150—69; температура окружающей среды от —10 до +50° С; относительная влажность до 98% при температуре 20° С.

Материал основных деталей: корпус, шток — сталь 12Х18Н9Т; крышка — сталь 14Х17Н2; уплотнительное кольцо в золотнике — резина (клапан 14нж19р) или фторопласт 4 (клапан 14нж19п).

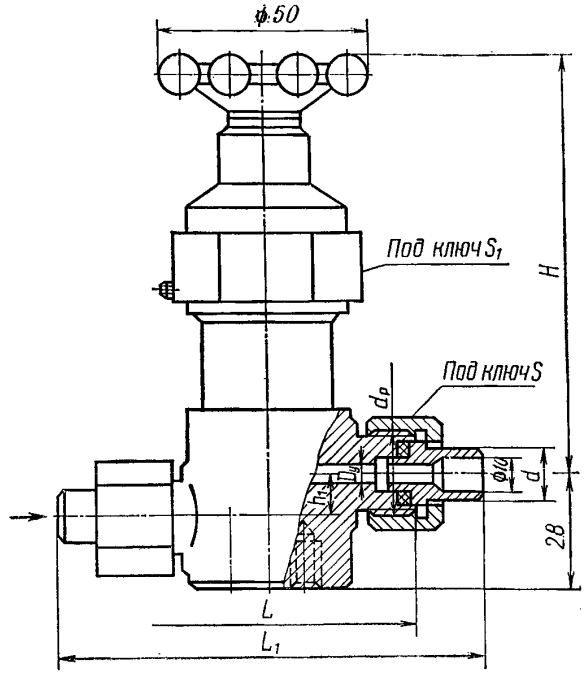

Применяется на трубопроводах для агрессивных сред, в которых коррозионностойки применяемые материалы, рабочей температурой до 80° С. Может быть использован в вакуумных установках при вакууме до 10^{-3} мм рт. ст.

$P_{пр}$ 3,5 (35)
$P_р$ при $t \leqslant 80°$ С . . . 2,3 (23)

Присоединение к трубопроводу — ниппели, стягиваемые накидными гайками ($D_у$ 6 и 10 мм), и штуцерное по ГОСТ 2822—78 ($D_у$ 10 мм).

Уплотнение в затворе — плоское (кольцо).

Герметичность затвора по 1-му классу ГОСТ 9544—75.

Уплотнение шпинделя — сильфонное, предотвращает проникновение рабочей среды по шпинделю в окружающую среду.

Рабочая среда подается под золотник, допускается подача среды на золотник.

ОСНОВНЫЕ ГАБАРИТНЫЕ, ПРИСОЕДИНИТЕЛЬНЫЕ РАЗМЕРЫ (мм) И МАССА (кг)

Номер чертежа и исполнение	Условный проход $D_у$, мм	Условное обозначение	Код ОКП	L	L_1	$d_р$	d	H	h_1	S	S_1	Масса
У 26166-006 У 26166-006.01	6	14нж19р 14нж19п	37 4211 9173 37 4211 9615	70	102	М22×1,5	13	100	10	27	41	1,1
У 26166-010 У 26166-010.01	10	14нж19р 14нж19п	37 4211 9174 37 4211 8036	106	—	М27×1,5	15	125	15	32	47	1,1

Гарантийный срок — 18 месяцев со дня ввода в эксплуатацию, но не более 30 месяцев со дня отгрузки потребителю.

Гарантийная наработка — не менее 3000 циклов.

Изготовление и поставка — по ТУ 26-07-024—76.

У 26164
(Dy 15 мм)

Клапан сильфонный

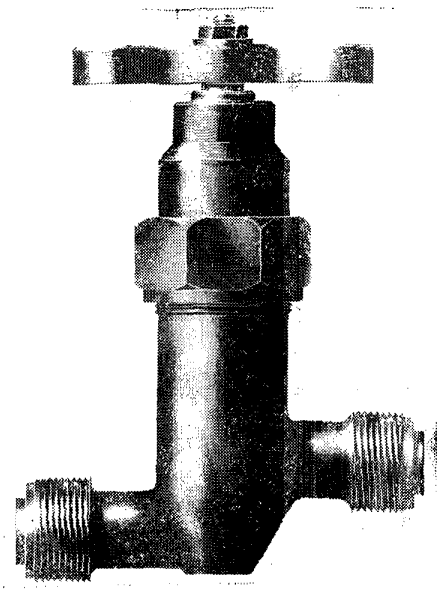

Применяется в технологических линиях на трубопроводах для рабочей среды, по отношению к которой применяемые материалы коррозионностойки. Температура рабочей среды до 350° С.

$P_р$ 2,5 (25)

Присоединение к трубопроводу: штуцерно-торцовое по ГОСТ 5890—78 и патрубки под приварку.

Уплотнение в затворе — конусное, с наплавкой на корпусе и золотнике твердым сплавом ЦН-12.

Герметичность затвора по 1-му классу ГОСТ 9544—75.

Уплотнение по штоку — сильфонное.

Соединение корпуса и стойки — беспрокладочное.

Клапан вакуумно-плотен по отношению к окружающей среде при вакууме $1 \cdot 10^{-3}$ мм рт. ст. и в затворе при вакууме 0,1 мм рт. ст.

Рабочая среда подается под золотник; допускается подача среды на золотник.

Крутящий момент на резьбовой втулке — 24,7 (2,47).

Клапан устанавливают на трубопроводе в любом рабочем положении.

Условия эксплуатации: климатическое исполнение У1 по ГОСТ 15150—69, но при температуре окружающего воздуха от —40 до +50° С; относительная влажность 98% при температуре 20° С.

Характеристика клапана (тип управления, материал основных деталей, масса и коды ОКП в зависимости от исполнений) приведена в таблице.

Номер чертежа и исполнение	Условный проход $D_у$, мм	Условное обозначение	Код ОКП	Тип управления (исполнение)	Материал основных деталей (корпус, золотник, шпиндель)	Масса, кг, не более
У 26164-015	15	14нж19ст19	37 4231 9128	Ручное	Сталь 12Х18Н9Т	2,6
У 26164-015.01		14нж19ст19Э	37 4231 9129			
02		14нж19ст19Т	37 4231 9130			
03		14нж019ст19	37 4231 9131	С шарнирной муфтой		2,7
04		14нж019ст19Э	37 4231 9132			
05		14нж019ст19Т	37 4231 9133			
06		14нж519ст19	37 4231 9134	С конической передачей		3,5
07		14нж519ст19Э	37 4231 9135			
08		14нж519ст19Т	37 4231 9136			
09		14нж19ст20	37 4231 9137	Ручное		2,4
10		14нж19ст20Э	37 4231 9138			
11		14нж19ст20Т	37 4231 9139			
12		14нж019ст20	37 4231 9140	С шарнирной муфтой		2,5
13		14нж019ст20Э	37 4231 9141			
14		14нж019ст20Т	37 4231 9142			
15		14нж519ст20	37 4231 9143	С конической передачей		3,3
16		14нж519ст20Э	37 4231 9144			
17		14нж519ст20Т	37 4231 9145			
18		14с19ст19	37 4231 3020	Ручное	Сталь 20	2,6
19		14с19ст19Э	37 4231 3021			
20		14с019ст19Т	37 4231 3022			
21		14с019ст19	37 4231 3023	С шарнирной муфтой		2,7
22		14с019ст19Э	37 4231 3024			
23		14с019ст19Т	37 4231 3025			
24		14с519ст19	37 4231 3026	С конической передачей		3,5
25		14с519ст19Э	37 4231 3027			
26		14с519ст19Т	37 4231 3028			
27		14с19ст20	37 4231 3029	Ручное		2,4
28		14с19ст20Э	37 4231 3030			
29		14с19ст20Т	37 4231 3031			
30		14с019ст20	37 4231 3032	С шарнирной муфтой		2,5
31		14с019ст20Э	37 4231 3033			
32		14с019ст20Т	37 4231 3034			
33		14с519ст20	37 4231 3035	С конической передачей		3,3
34		14с519ст20Э	37 4231 3036			
35		14с519ст20Т	37 4231 3037			

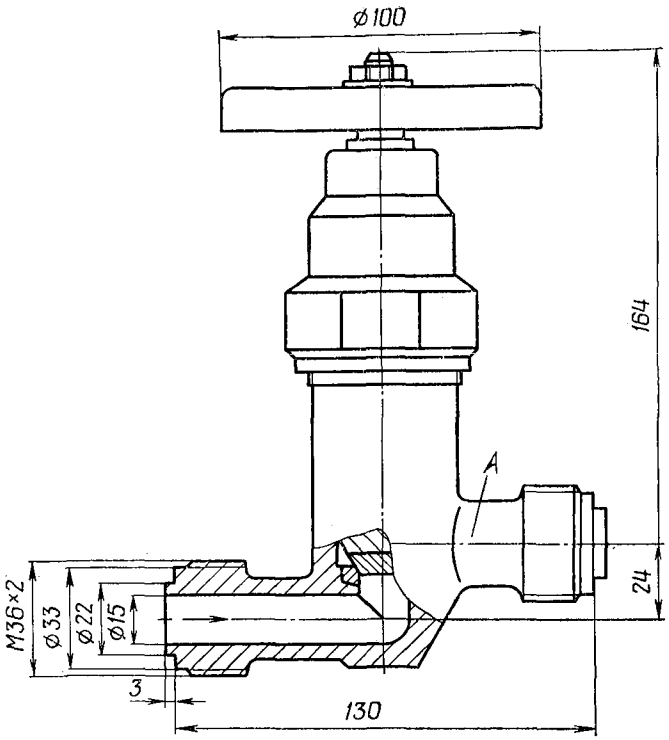

Исполнение штуцерно-торцовое. Управление ручное

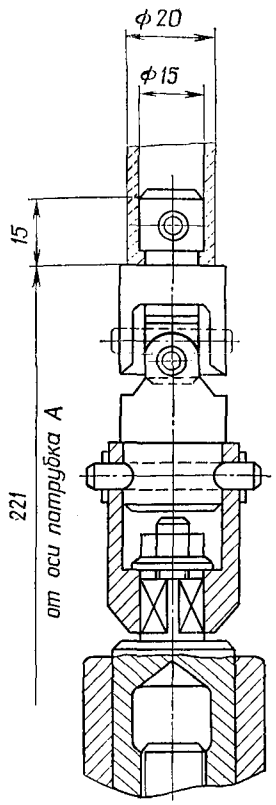

Исполнение с шарнирной муфтой

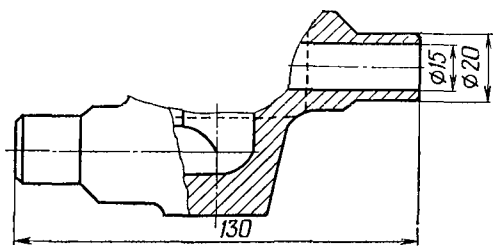

Исполнение с патрубками под приварку

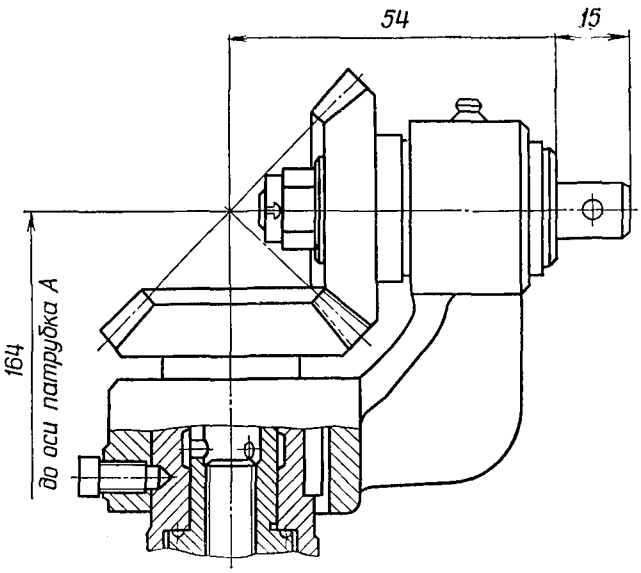

Исполнение с конической передачей

Гарантийный срок — 18 месяцев со дня ввода в эксплуатацию, но не более 30 месяцев со дня отгрузки потребителю.

Гарантийная наработка—не менее 1500 циклов.

Изготовление и поставка—по ТУ 26-07-024—76.

СА 22012
ПТ 22012

Клапаны проходные с колпаком фланцевые

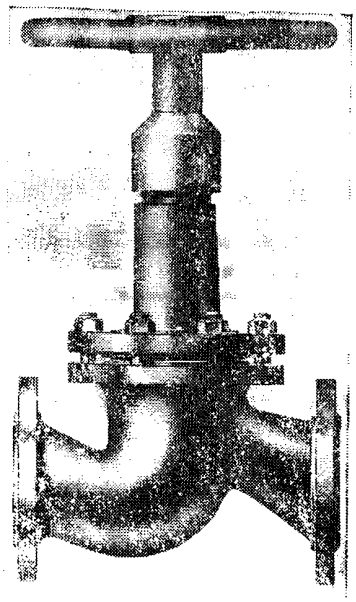

Применяются на трубопроводах для хладона (с 10%-ным содержанием масел: ХФ-12-18, ХФ22-24, ХФ22с-16, ХА-30, ХС-40, ХМ-35, ПМТС-5 и ПФГОС-4) рабочей температурой от —40 до +150° С.

$P_р$	2,5 (25)
$P_{пр}$ . . .	3,8 (38)

Присоединение к трубопроводу — фланцевое: без ответных фланцев (исп. А) и с ответными фланцами под приварку (исп. Б) — на чертеже условно не показаны.

Присоединительные размеры фланцев по ГОСТ 12815—80 (исп. 9, ряд 2) на $P_у$ 25.

Уплотнение в затворе — плоское (кольцо).

Пропуск среды через затвор не допускается.

В конструкции предусмотрено обратное (верхнее) уплотнение затвора (при совершении хода золотника), которое обеспечивает герметичность сальниковой камеры при открытом полностью затворе.

Уплотнение по штоку — сальниковое. Подтяжка сальника — резьбовым сальником.

Рабочая среда подается под золотник.

Для предотвращения утечки хладона крышка клапана закрыта навертным колпаком. При открывании и закрывании колпак отвинчивают и используют в качестве маховика (рукоятки).

Максимальное усилие на маховике: 196 (19,6) — для $D_у$ 25 мм; 290 (29)—для $D_у$ 32 мм; 940 (94)— для $D_у$ 200 мм.

Клапан устанавливают на трубопроводе в любом рабочем положении.

Условия эксплуатации: климатические исполнения У1 и Т1 по ГОСТ 15150—69; температура окружающей среды: от —40 до +50° С (для клапанов из углеродистой стали) и от —50 до +50° С (для клапанов из кислотостойкой стали); относительная влажность 98% при температуре 35° С.

Материал основных деталей: корпус, крышка, золотник и шпиндель — Сталь 20 (для $D_у$ 25 и 32 мм); сталь 25Л-II и сталь 14Х18Н4Г4Л (для $D_у$ 200 мм).

Характеристика клапана (исполнение по присоединению к трубопроводу и климатическое исполнение, коды ОКП в зависимости от исполнений клапана) приведена в таблице.

Номер чертежа и исполнение	Условный проход $D_у$, мм	Условное обозначение	Код ОКП	Исполнение*
СА 22012-025	25	14с20п1	37 4212 1012	А, Г
СА 22012-025.01		14с20п2	37 4212 1014	Б, Г
02		14нж20п3	37 4212 9449	А, Г
03		14нж20п4	37 4212 9079	Б, Г
04		14с20п1Т	37 4212 1112	А, Д
05		14с20п2Т	37 4212 1138	Б, Д
06		14нж20п3Т	37 4212 9451	А, Д
07		14нж20п4Т	37 4212 9487	Б, Д
08		14с20п1Э	37 4212 1111	А, Г
09		14с20п2Э	37 4212 1137	Б, Г
10		14нж20п3Э	37 4212 9450	А, Г
11		14нж20п4Э	37 4212 9486	Б, Г
СА 22012-032	32	14с20п1	37 4213 1009	А, Г
СА 22012-032.01		14с20п2	37 4213 1013	Б, Г
02		14нж20п3	37 4213 9342	А, Г
03		14нж20п4	37 4213 9087	Б, Г
04		14с20п1Т	37 4213 1128	А, Д
05		14с20п2Т	37 4213 1158	Б, Д
06		14нж20п3Т	37 4213 9344	А, Д
07		14нж20п4Т	37 4213 8004	Б, Д
08		14с20п1Э	37 4213 1159	А, Г
09		14с20п2Э	37 4213 1157	Б, Г
10		14нж20п3Э	37 4213 9343	А, Г
11		14нж20п4Э	37 4213 8005	Б, Г
ПТ 22012-200	200	14с20п1	37 4216 1012	А, Г
ПТ 22012-200.01		14с20п1Э	37 4216 1067	
02		14нж20п3	37 4216 9025	
03		14нж20п3Э	37 4216 9923	

* А — без ответных фланцев;
Б — с ответными фланцами под приварку;
Г — для умеренного климата;
Д — для тропического климата.

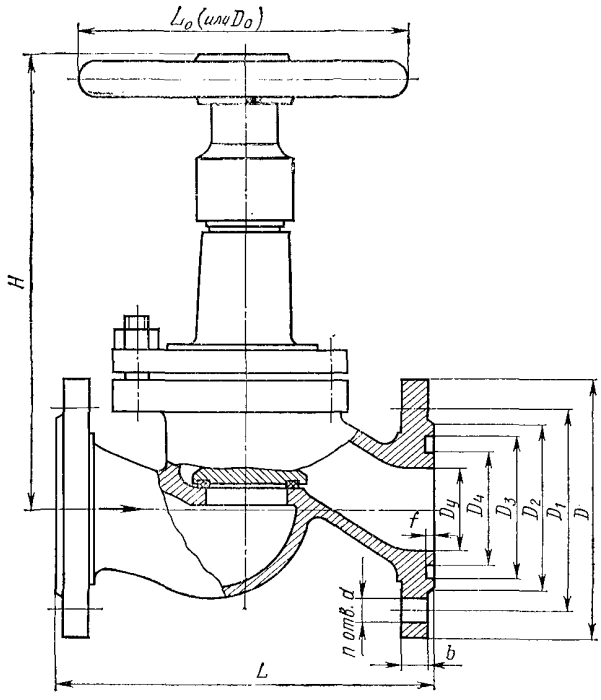

Гарантийный срок — 24 месяца (для клапана СА 22012) и 30 месяцев (для клапана ПТ 22012) со дня ввода в эксплуатацию.

Гарантийная наработка — 3000 циклов (для клапана СА 22012) и 3500 циклов (для клапана ПТ 22012).

Изготовление и поставка — по ТУ 26-07-022—76 (для клапана СА 22012); по ТУ 26-07-1411—86 (для клапана ПТ 22012).

ОСНОВНЫЕ ГАБАРИТНЫЕ, ПРИСОЕДИНИТЕЛЬНЫЕ РАЗМЕРЫ (мм) И МАССА (кг, не более)

Номер чертежа и исполнение	Условный проход D_y	L	D	D_1	D_2	D_3	D_4	d	b	f	H	L_0 (или D_0)	n	Масса	
														без ответных фланцев	с ответными фланцами под приварку
СА 22012	25	160	90*	85	68	58	42	14	14	3	194	120	4	5,5	8,3
	32	180	105*	100	78	66	50	18	16	3	330	120	4	6,6	10,22
ПТ 22012	200	600	360	310	278	260	238	26	31	5	718	560**	12	184	228

* Клапан изготовляют с квадратными фланцами.
** Указан диаметр маховика.

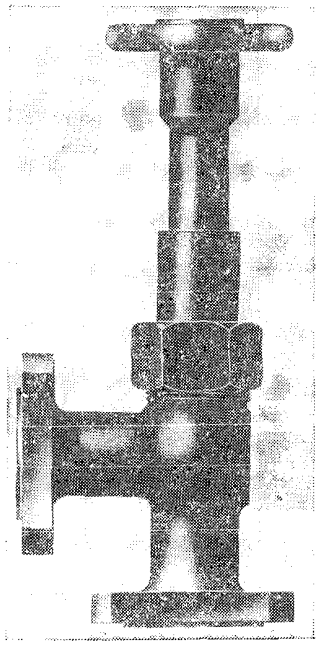

СА 24012 (Dy 25 мм)

Клапан угловой с колпаком фланцевый

Применяется на трубопроводах для хладона (с 10%-ным содержанием масел ХФ12-18, ХФ22-24, ХФ22с-16 и ХА-30) рабочей температурой от —40 до +150° С (клапаны 14с22п1 и 14с22п2) и от —100 до +150° С (клапаны 14нж22п3 и 14нж22п4).

$P_у$ 2,5 (25)
$P_{пр}$ . . . 3,8 (38)

Присоединение к трубопроводу — фланцевое: без ответных фланцев и с ответными фланцами под приварку по ГОСТ 12821—80; присоединительные размеры фланцев по ГОСТ 12815—80.

Уплотнение в затворе — плоское (кольцо).

Протечки в затворе не допускаются.

Уплотнение шпинделя — сальниковое. Подтяжка сальника — накидной гайкой.

Верхнее уплотнение обеспечивает отключение сальниковой камеры при полностью открытом затворе.

Рабочая среда подается под золотник.

Для предотвращения утечки хладона через сальник крышка клапана закрыта навертным колпаком. При открывании и закрывании клапана колпак отвинчивают и используют в качестве маховика.

Максимальное усилие на маховике при закрывании — 196 (19,6).

Клапан устанавливают на трубопроводе в любом рабочем положении.

Условия эксплуатации: климатические исполнения У1 и Т1 по ГОСТ 15150—69; температура окружающей среды от —40 до +50° С (для клапана 14с22п1) и от —50 до +50° С (для клапана 14нж22п3); относительная влажность 98% при температуре 20° С.

Материал основных деталей: корпус, золотник — Сталь 20 (клапан 14с22п) и сталь 10Х14Г14Н4Т (клапан 14нж22п); уплотнительное кольцо в золотнике — фторопласт 4.

Характеристика клапана (исполнение по присоединению к трубопроводу и климатическое исполнение, масса и коды ОКП в зависимости от исполнения клапана) приведена в таблице.

Гарантийный срок — 24 месяца со дня ввода в эксплуатацию.

Гарантийная наработка — 3000 циклов.

Изготовление и поставка — по ТУ 26-07-022—76.

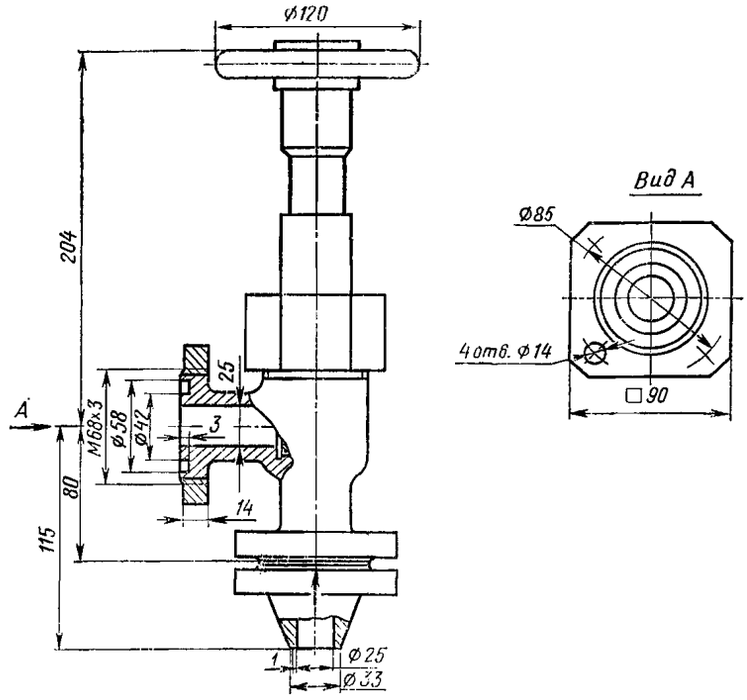

Номер чертежа и исполнение	Условное обозначение	Код ОКП	Исполнение*	Масса, кг, не более	
				без ответных фланцев	с ответными фланцами под приварку
СА 24012-025	14с22п1	37 4212 2005	А, Г	7,1	—
СА 24012-025.01	14с22п2	37 4212 2007	Б, Г	—	9,8
02	14нж22п3	37 4212 9452	А, Г	7,1	—
03	14нж22п4	37 4212 9080	Б, Г	—	9,8
04	14с22п1Т	37 4212 2048	А, Д	7,1	—
05	14с22п2Т	37 4212 2085	Б, Д	—	9,8
06	14нж22п3Т	37 4212 9454	А, Д	7,1	—
07	14нж22п4Т	37 4212 9489	Б, Д	—	9,8
08	14с22п1Э	37 4212 2047	А, Г	7,1	—
09	14с22п2Э	37 4212 2084	Б, Г	—	9,8
10	14нж22п3Э	37 4212 9453	А, Г	7,1	—
11	14нж22п4Э	37 4212 9488	Б, Г	—	9,8

* А — без ответных фланцев;
Б — с ответными фланцами под приварку;
Г — для умеренного климата;
Д — для тропического климата.

СА 22014

Клапан цапковый

с ниппелями

Применяется на трубопроводах для хладона-12 и хладона-22 (с 10%-ным содержанием масел ХФ12-18, ХФ22-24, ХФ22с-16 и ХА-30) рабочей температурой от —40 до +150° С (клапан 14с26п1) и от —100 до +150° С (клапан 14нж26п2).

$P_у$ 2,5 (25)
$P_{пр}$ . . . 3,8 (38)

Присоединение к трубопроводу: штуцерно-торцовое со стальными ниппелями по ГОСТ 5890—78 и с латунными ниппелями (см. табл. на стр. 89).

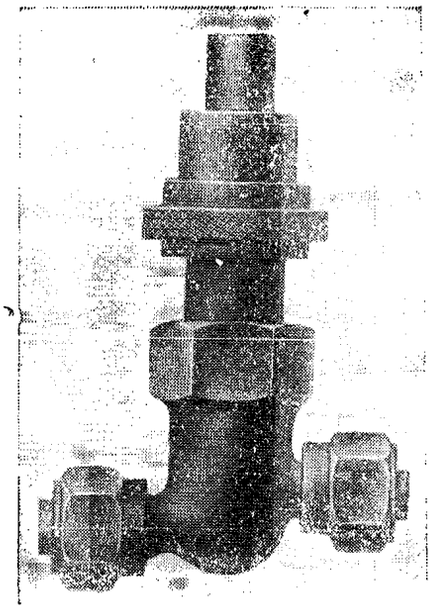

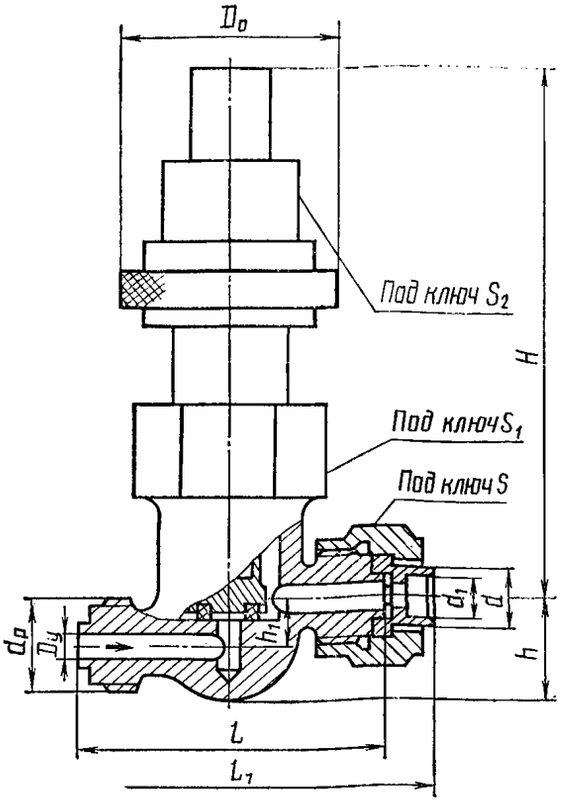

Исполнение (Ж) штуцерно-торцовое со стальными ниппелями

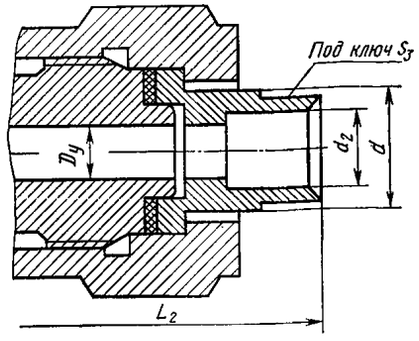

Исполнение (И) штуцерно-торцовое с латунными ниппелями

Уплотнение в затворе — плоское (кольцо).

Пропуск среды через затвор не допускается.

Уплотнение по штоку — сальниковое. Подтяжка сальника — резьбовым сальником.

Рабочая среда подается под золотник.

Управление клапаном — ручное, маховиком.

Максимальное усилие на маховике при закрывании: 160 (16) — для D_y 6 и 10 мм; 170 (17) — для D_y 15 мм и 90 (9) — для D_y 20 мм.

Клапан устанавливают на трубопроводе в любом рабочем положении.

Условия эксплуатации: климатические исполнения У1 и Т1 по ГОСТ 15150—69; температура окружающей среды: от —40 до +50° С (для клапанов из углеродистой стали); от —50 до +50° С (для клапанов из кислотостойкой стали); относительная влажность воздуха 98% при температуре 20° С.

Материал основных деталей: корпус, золотник — Сталь 20 (клапан 14с26п1) и сталь 10Х14Г14Н4Т (клапан 14нж26п2); шпиндель и сальник — сталь 07Х21Г7АН5; уплотнительное кольцо в золотнике — фторопласт 4.

ОСНОВНЫЕ ГАБАРИТНЫЕ, ПРИСОЕДИНИТЕЛЬНЫЕ РАЗМЕРЫ (мм) И МАССА (кг, не более)

Условный проход D_y	L	L_1	L_2	d_p	d	d_1	d_2	H	h	h_1	S	S_1	S_2	S_3	D_0	Масса
6	80	102	112	М22×1,5	14	10,5	9	160	25	12	30	50	30	12	50	1,21
10	100	126	138	М27×1,5	19	14,5	12	168	32	16	36	50	30	17	50	1,7
15	110	150	162	М36×2	27	22,5	18	162	46	25	46	65	30	24	55	2,1
20	116	160	176	М39×2	30	25,5	24,5	210	58	32	46	60	36	27	80	3,55

Характеристика клапана (исполнение по присоединению к трубопроводу и климатическое исполнение, коды ОКП в зависимости от исполнений клапана) приведена в таблице.

Гарантийный срок — 24 месяца со дня ввода в эксплуатацию.

Гарантийная наработка — 3000 циклов.

Изготовление и поставка—по ТУ 26-07-022—76.

Номер чертежа и исполнение	Условный проход D_y, мм	Условное обозначение	Код ОКП	Исполнение*
СА 22014-006	6	14с26п1	37 4211 1011	Г, Ж
СА 22014-006.01				Г, И
02		14нж26п2	37 4211 9534	Г, Ж
03				Г, И
04		14с26п1Т	37 4211 1017	Д, Ж
05				Д, И
06		14нж26п2Т	37 4211 9535	Д, Ж
07				Д, И
08		14с26п1Э	37 4211 1014	Г, Ж
09				Г, И
10		14нж26п2Э	37 4211 8095	Г, Ж
11				Г, И
СА 22014-010	10	14с26п1	37 4211 1012	Г, Ж
СА 22014-010.01				Г, И
02		14нж26п2	37 4211 9124	Г, Ж
03				Г, И
04		14с26п1Т	37 4211 1018	Д, Ж
05				Д, И
06		14нж26п2Т	37 4211 9536	Д, Ж
07				Д, И
08		14с26п1Э	37 4211 1015	Г, Ж
09				Г, И
10		14нж26п2Э	37 4211 8096	Г, Ж
11				Г, И
СА 22014-015	15	14с26п1	37 4211 1013	Г, Ж
СА 22014-015.01				Г, И
02		14нж26п2	37 4211 9126	Г, Ж
03				Г, И
04		14с26п1Т	37 4211 1019	Д, Ж
05				Д, И
06		14нж26п2Т	37 4211 9537	Д, Ж
07				Д, И
08		14с26п1Э	37 4211 1016	Г, Ж
09				Г, И
10		14нж26п2Э	37 4211 8097	Г, Ж
11				Г, И
СА 22014-020	20	14с26п1	37 4212 1020	Г, Ж
СА 22014-020.01				Г, И
02		14нж26п2	37 4212 9335	Г, Ж
03				Г, И
04		14с26п1Т	37 4212 1022	Д, Ж
05				Д, И
06		14нж26п2Т	37 4212 9336	Д, Ж
07				Д, И
08		14с26п1Э	37 4212 1021	Г, Ж
09				Г, И
10		14нж26п2Э	37 4212 9492	Г, Ж
11				Г, И

* Г — для умеренного климата;
Д — для тропического климата;
Ж — штуцерно-торцовое со стальными ниппелями;
И — штуцерно-торцовое с латунными ниппелями.

СА 24014

Клапан угловой цапковый с ниппелями

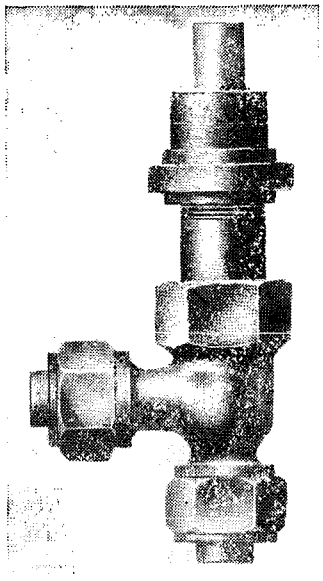

Применяется на трубопроводах для жидкого и газообразного хладона (с 10%-ным содержанием масел ХФ12-18, ХФ22-24, ХФ22с-16 и ХА-30) рабочей температурой от —40 до +150° С (клапан 14с27п1) и от —100 до +150° С (клапан 14нж27п2).

$P_р$ 2,5 (25)
$P_{пр}$ . . . 3,8 (38)

Присоединение к трубопроводу: штуцерно-торцовое со стальными ниппелями по ГОСТ 5890—78 и с латунными ниппелями.

Уплотнение в затворе — плоское (кольцо).

Пропуск среды через затвор не допускается.

Уплотнение шпинделя — сальниковое. Подтяжка сальника — резьбовым сальником.

Верхнее уплотнение в крышке клапана обеспечивает отключение сальниковой камеры при полностью открытом затворе.

Рабочая среда подается под золотник.

Для предотвращения утечки хладона через сальник крышка клапана закрыта навертным колпаком.

При открывании и закрывании клапана колпак отвинчивают и используют в качестве маховика.

Максимальное усилие на маховике при закрывании: 160 (16) — для $D_у$ 6 и 10 мм; 170 (17) — для $D_у$ 15 мм и 90 (9) — для $D_у$ 20 мм.

Клапан устанавливают на трубопроводе в любом рабочем положении.

Условия эксплуатации: климатические исполнения У1 и Т1 по ГОСТ 15150—69; температура окружающей среды: от —40 до +50° С (для клапана 14с27п1); от —50 до +50° С (для клапана 14нж27п2); относительная влажность воздуха 98% при температуре 20° С.

Материал основных деталей: корпус, золотник, крышка — Сталь 20 (клапан 14с27п1) и сталь 10Х14Г14Н4Т (клапан 14нж27п2); уплотнительное кольцо в золотнике — фторопласт 4.

Характеристика клапана (исполнение по присоединению к трубопроводу и климатическое исполнение, коды ОКП в зависимости от исполнений клапана) приведена в таблице.

Номер чертежа и исполнение	Условный проход $D_у$, мм	Условное обозначение	Код ОКП	Исполнение*
СА 24014-006	6	14с27п1	37 4211 2005	Г,Ж
СА 24014-006.01				Г,И
02		14нж27п2	37 4211 9162	Г,Ж
03				Г,И
04		14с27п1Т	37 4211 2012	Д,Ж
05				Д,И
06		14нж27п2Т	37 4211 9547	Д,Ж
07				Д,И
08		14с27п1Э	37 4211 2009	Г,Ж
09				Г,И
10		14нж27п2Э	37 4211 8099	Г,Ж
11				Г,И
СА 24014-010	10	14с27п1	37 4211 2006	Г,Ж
СА 24014-010.01				Г,И
02		14нж27п2	37 4211 9546	Г,Ж
03				Г,И
04		14с27п1Т	37 4211 2013	Д,Ж
05				Д,И
06		14нж27п2Т	37 4211 9548	Д,Ж
07				Д,И
08		14с27п1Э	37 4211 2010	Г,Ж
09				Г,И
10		14нж27п2Э	37 4211 8100	Г,Ж
11				Г,И

Номер чертежа и исполнение	Условный проход $D_у$, мм	Условное обозначение	Код ОКП	Исполнение*
СА 24014-015	15	14с27п1	37 4211 2007	Г,Ж
СА 24014-015.01				Г,И
02		14нж27п2	37 4211 9163	Г,Ж
03				Г,И
04		14с27п1Т	37 4211 2014	Д,Ж
05				Д,И
06		14нж27п2Т	37 4211 9549	Д,Ж
07				Д,И
08		14с27п1Э	37 4211 2011	Г,Ж
09				Г,И
10		14нж27п2Э	37 4211 8101	Г,Ж
11				Г,И
СА 24014-020	20	14с27п1	37 4212 2009	Г,Ж
СА 24014-020.01				Г,И
02		14нж27п2	37 4212 9341	Г,Ж
03				Г,И
04		14с27п1Т	37 4212 2010	Д,Ж
05				Д,И
06		14нж27п2Т	37 4212 9342	Д,Ж
07				Д,И
08		14с27п1Э	37 4212 2049	Г,Ж
09				Г,И
10		14нж27п2Э	37 4212 9493	Г,Ж
11				Г,И

* Г — для умеренного климата;
Д — для тропического климата;
Ж — штуцерно-торцовое со стальными ниппелями;
И — штуцерно-торцовое с латунными ниппелями.

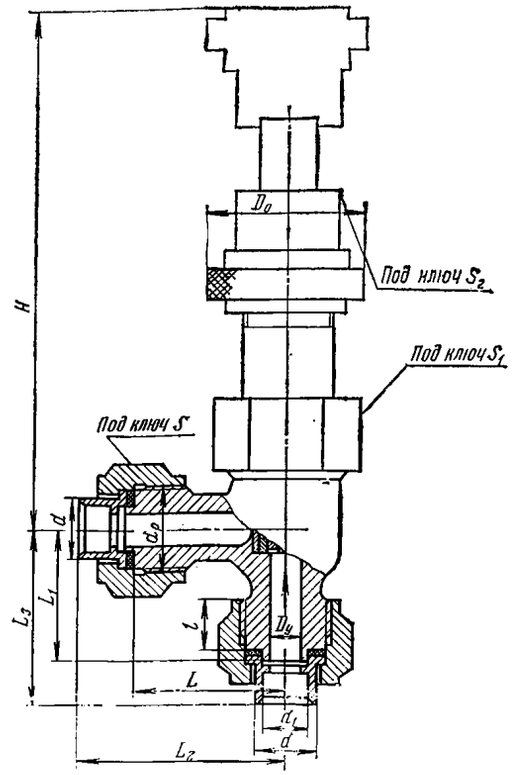

Исполнение (Ж) штуцерно-торцовое со стальными ниппелями

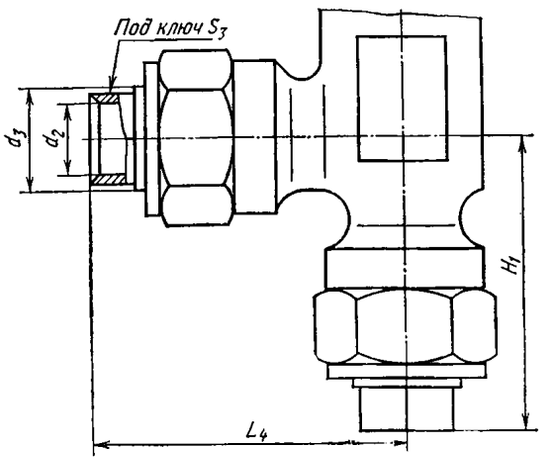

Исполнение (И) штуцерно-торцовое с латунными ниппелями

ОСНОВНЫЕ ГАБАРИТНЫЕ, ПРИСОЕДИНИТЕЛЬНЫЕ РАЗМЕРЫ (мм) И МАССА (кг)

Условный проход D_y	L	L_1	L_2	L_3	L_4	$d_р$	d	d_1	d_2	d_3	l	H	H_1	S	S_1	S_2	S_3	D_0	Масса
6	37	32	51	46	56	М22×1,5	14	10,5	9,2	14	14	164	51	30	50	32	12	50	1,25
10	47	38	63	54	69	М27×1,5	19	14,5	12,2	19	16	162	60	36	50	32	17	50	1,6
15	55	52	75	72	81	М36×2	27	22,5	18	27	22	162	78	46	50	30	24	65	2,1
20	61	55	80	77	88	М39×2	30	25,5	24,5	30	23	230	85	46	60	35	27	80	3,55

Гарантийный срок — 24 месяца со дня ввода в эксплуатацию.
Гарантийная наработка — 3000 циклов.
Изготовление и поставка — по ТУ 26-07-022—76.

СА 24015
(Dy 15 мм)

Клапан угловой

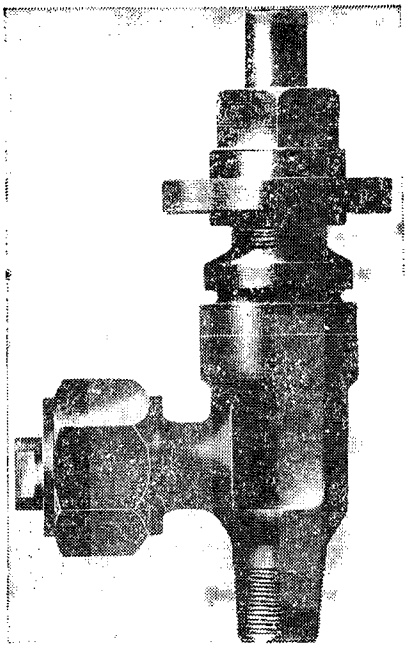

Номер чертежа и исполнение	Условное обозначение	Код ОКП	Исполнение*
СА 24015-015	14с96п1	37 4211 2095	Г,Ж
СА 24015-015.01			Г,И
02	14нж96п2	37 4211 9644	Г,Ж
03			Г,И
04	14с96п1Т	37 4211 2097	Д,Ж
05			Д,И
06	14нж96п2Т	37 4211 9646	Д,Ж
07			Д,И
08	14с96п1Э	37 4211 2096	Г,Ж
09			Г,И
10	14нж96п2Э	37 4211 9645	Г,Ж
11			Г,И

* Г — для умеренного климата;
Д — для тропического климата;
Ж — штуцерно-торцовое со стальным ниппелем;
И — штуцерно-торцовое с латунным ниппелем.

Применяется на трубопроводах для хладона (с 10%-ным содержанием масел ХФ12, ХФ22, ХФ22с и ХА-30) рабочей температурой от —40 до +150° С (клапан 14с96п1) и от —100 до +150° С (клапан 14нж96п2).

$P_р$	2,5 (25)
$P_{пр}$	3,8 (38)

Присоединение к трубопроводу — штуцерно-торцовое по ГОСТ 5890—78 со стальным или латунным ниппелем (на выходе) и цапковое с конической резьбой по ГОСТ 6211—81 (на входе).

Уплотнение в затворе — плоское (кольцо).

Уплотнение шпинделя — сальниковое; подтяжка — резьбовым сальником.

Пропуск среды через затвор не допускается.

Рабочая среда подается под золотник.

Управление клапаном — ручное, маховиком.

Усилие на маховике при закрывании — 170 (17).

Клапан устанавливают на трубопроводе в любом рабочем положении.

Условия эксплуатации: климатические исполнения У1 и Т1 по ГОСТ 15150—69; температура окружающей среды: от —40 до +50° С (клапан 14с96п1) и от —50 до +50° С (клапан 14нж96п2); относительная влажность 98% при температуре 20° С.

Материал основных деталей: корпус, золотник — Сталь 20 (клапан 14с96п1) и сталь 10Х14Г14Н4Т (клапан 14нж96п2); уплотнительное кольцо в золотнике — фторопласт 4.

Масса клапана — 1,7 кг.

Характеристика клапана (исполнение по присоединению к трубопроводу и климатическое исполнение, коды ОКП в зависимости от исполнений клапана) приведена в таблице.

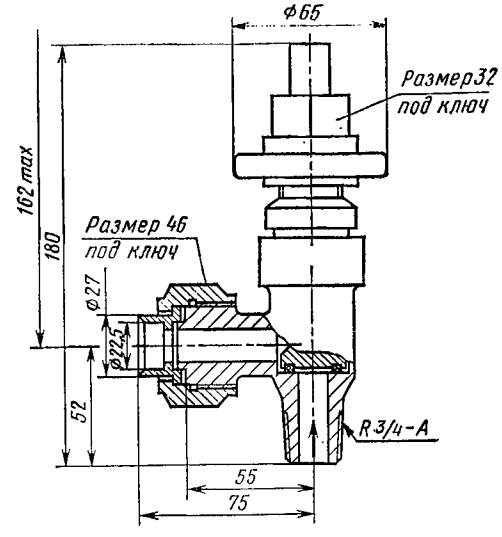

Исполнение (Ж) штуцерно-торцовое со стальными ниппелями

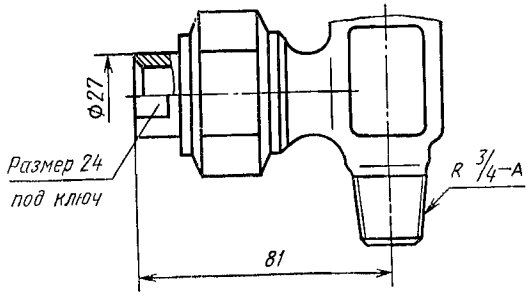

Исполнение (И) штуцерно-торцовое с латунными ниппелями

Гарантийный срок — 24 месяца со дня ввода в эксплуатацию.

Гарантийная наработка — 3000 циклов.

Изготовление и поставка — по ТУ 26-07-022—76.

СА 27048
СА 27055

Клапаны регулирующие проходные

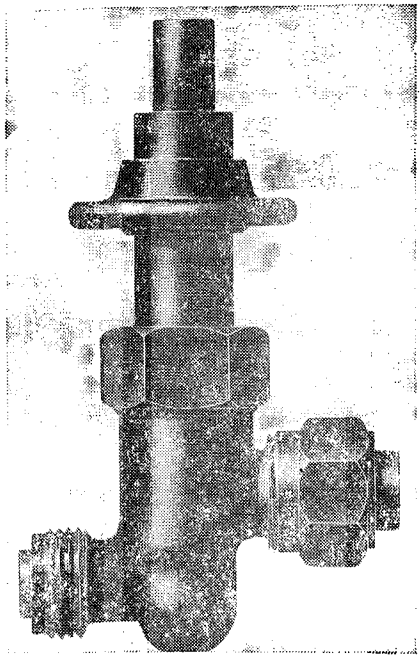

Применяются на трубопроводах для хладона (с 10%-ным содержанием масел ХФ12-18, ХФ22-24, ХФ22с-16 и ХА-30) рабочей температурой от —100 до +150° С.

$P_у$	2,5 (25)
$P_{пр}$ . . .	3,8 (38)

Присоединение к трубопроводу — штуцерно-торцовое по ГОСТ 5890—78: со стальными или латунными ниппелями; фланцевое: без ответных фланцев и с ответными фланцами под приварку по ГОСТ 12821—80. Присоединительные размеры фланцев по ГОСТ 12815—80 (исп. 5).

Уплотнение в затворе — плоское (кольцо).

Пропуск среды через затвор не допускается.

Уплотнение по штоку — сальниковое.

Рабочая среда подается под золотник.

Управление клапаном — ручное, маховиком.

Усилие на маховике клапана СА 27048: 196 (19,6) — для $D_у$ 25 мм; 290 (29) — для $D_у$ 32 мм; клапана СА 27055: 160 (16) — для $D_у$ 6 мм; 170 (17) — для $D_у$ 15 мм; 90 (9) — для $D_у$ 20 мм.

Клапан устанавливают на трубопроводе в любом рабочем положении.

Условия эксплуатации: климатические исполнения У1 и Т1 по ГОСТ 15150—69; температура окружающей среды: от —40 до +50° С (для клапана 14с99п) и от —50 до +50° С (для клапана 14нж99п); относительная влажность 98% при температуре 20° С.

Материал основных деталей: корпус, крышка, золотник — Сталь 20 (клапаны 14с99п) и сталь 10Х14Г14Н4Т (клапаны 14нж99п).

Характеристика клапана (исполнение по присоединению к трубопроводу и климатическое исполнение, коды ОКП и масса в зависимости от исполнения клапана) приведена в таблице.

Номер чертежа и исполнение	Условный проход $D_у$, мм	Условное обозначение	Код ОКП	Исполнение*	Масса, кг, не более	
					без ответных фланцев	с ответными фланцами под приварку
СА 27048-025	25	14с99п1	37 4212 6004	А, Г	7,2	—
СА 27048-025.01		14с99п2	37 4212 6051	Б, Г	—	10
02		14нж99п3	37 4212 9456	А, Г	7,1	—
03		14нж99п4	37 4212 9486	Б, Г	—	9,8
04		14с99п1Т	37 4212 6099	А, Д	7,2	—
05		14с99п2Т	37 4212 6102	Б, Д	—	10
06		14нж99п3Т	37 4212 9458	А, Д	7,1	—
07		14нж99п4Т	37 4212 9491	Б, Д	—	9,8
08		14с99п1Э	37 4212 6098	А, Г	7,2	—
09		14с99п2Э	37 4212 6101	Б, Г	—	10
10		14нж99п3Э	37 4212 9457	А, Г	7,1	—
11		14нж99п4Э	37 4212 9490	Б, Г	—	9,8
СА 27048-032	32	14с99п1	37 4213 6014	А, Г	8,6	—
СА 27048-032.01		14с99п2	37 4213 6042	Б, Г	—	13
02		14нж99п3	37 4213 9353	А, Г	8,6	—
03		14нж99п4	37 4213 9549	Б, Г	—	13
04		14с99п1Т	37 4213 6029	А, Д	8,6	—
05		14с99п2Т	37 4213 6081	Б, Д	—	13

Продолжение

Номер чертежа и исполнение	Условный проход D_y, мм	Условное обозначение	Код ОКП	Исполнение*	Масса, кг, не более	
					без ответных фланцев	с ответными фланцами под приварку
06	32	14нж99п3Т	37 4213 9355	А, Д	8,6	—
07		14нж99п4Т	37 4213 9997	Б, Д	—	13
08		14с99п1Э	37 4213 6028	А, Г	8,6	—
09		14с99п2Э	37 4213 6080	Б, Г	—	13
10		14нж99п3Э	37 4213 9354	А, Г	8,6	—
11		14нж99п4Э	37 4213 9998	Б, Г	—	13
СА 27055-006 СА 27055-006.01	6	14с98п1	37 4211 6004	Г, Ж Г, И	Масса, кг, не более	
02 03		14нж98п2	37 4211 9005	Г, Ж Г, И	1,25	
04 05		14с98п1Т	37 4211 6072	Д, Ж Д, И		
06 07		14нж98п2Т	37 4211 9543	Д, Ж Д, И		
08 09		14с98п1Э	37 4211 6068	Г, Ж Г, И		
10 11		14нж98п2Э	37 4211 9540	Г, Ж Г, И		
СА 27055-015 СА 27055-015.01	15	14с98п1	37 4211 6006	Г, Ж Г, И	2,1	
02 03		14нж98п2	37 4211 9539	Г, Ж Г, И		
04 05		14с98п1Т	37 4211 6074	Д, Ж Д, И		
06 07		14нж98п2Т	37 4211 9545	Д, Ж Д, И		
08 09		14с98п1Э	37 4211 6007	Г, Ж Г, И		
10 11		14нж98п2Э	37 4211 9542	Г, Ж Г, И		
СА 27055-020 СА 27055-020.01	20	14с98п1	37 4212 6035	Г, Ж Г, И	3,55	
02 03		14нж98п2	37 4212 9337	Г, Ж Г, И		
04 05		14с98п1Т	37 4212 6053	Д, Ж Д, И		
06 07		14нж98п2Т	37 4212 9340	Д, Ж Д, И		
08 09		14с98п1Э	37 4212 6103	Г, Ж Г, И		
10 11		14нж98п2Э	37 4212 9338	Г, Ж Г, И		

* А — без ответных фланцев;
Б — с ответными фланцами под приварку;
Г — для умеренного климата;
Д — для тропического климата;
Ж — штуцерно-торцовое со стальными ниппелями;
И — штуцерно-торцовое с латунными ниппелями.

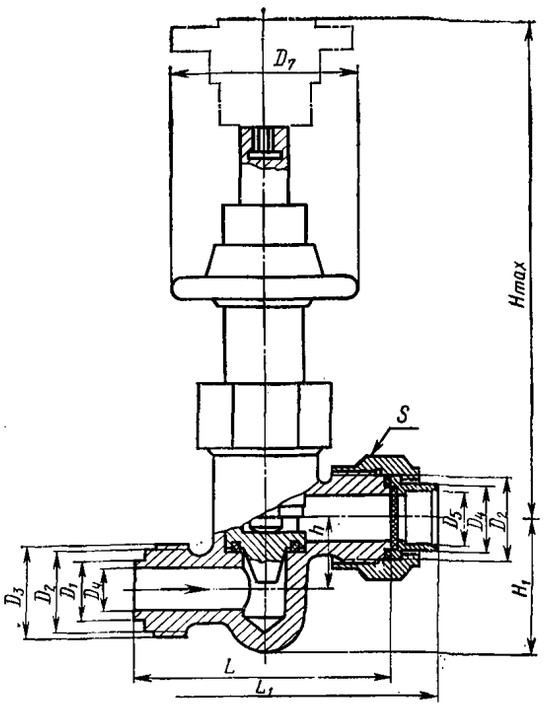

Исполнение (Ж) штуцерно-торцовое со стальными ниппелями

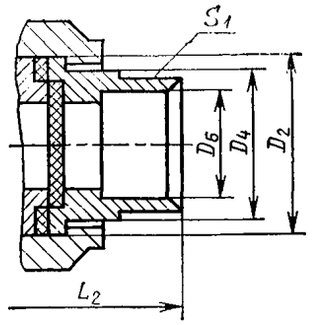

Исполнение (И) штуцерно-торцовое с латунными ниппелями

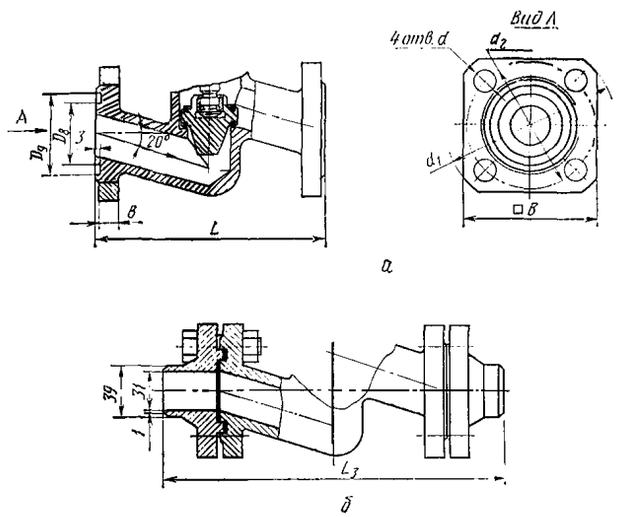

Исполнение фланцевое:
а — без ответных фланцев; *б* — с ответными фланцами под приварку

ОСНОВНЫЕ ГАБАРИТНЫЕ И ПРИСОЕДИНИТЕЛЬНЫЕ РАЗМЕРЫ (мм)

Номер чертежа	Условный проход, D_y	D_1	D_2	D_3	D_4	D_5	D_6	D_7	D_8	D_9	d	d_1	d_2	B	b	H_{max}	H_1	h	L	L_1	L_2	L_3	S	S_1
СА 27055	6	10	19	М22×1,5	14	10	9	50	—	—	—	—	—	—	—	160	25	12	80	102	112	—	30	14
	15	22	33	М36×2	27	22	18	65	—	—	—	—	—	—	—	162	46	25	116	150	162	—	46	22
	20	25	36	М39×2	30	25	24	80	—	—	—	—	—	—	—	210	58	32	122	160	176	—	46	27
СА 27048	25	—	—	—	—	—	—	80	42	58	14	115	85	90	14	253	—	—	160	—	—	238	—	—
	32	—	—	—	—	—	—	120	50	66	18	135	100	105	16	278	—	—	180	—	—	272	—	—

Гарантийный срок — 24 месяца со дня ввода в эксплуатацию.
Гарантийная наработка — 3000 циклов.
Изготовление и поставка — по ТУ 26-07-022—76.

Е 24010
(Dy 15 мм)

Клапан угловой цапковый

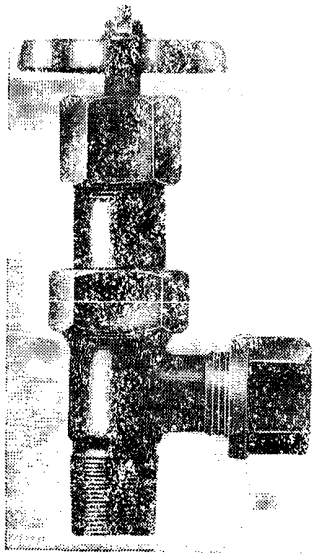

Применяется для установки на контейнерах для жидкого хлора рабочей температурой от —50 до +50° С.

$P_у$ 2,5 (25)
$P_{пр}$ . . . 3,8 (38)

Присоединительные концы — цапковые с трубной конической резьбой по ГОСТ 9909—81 (на входе) и с трубной цилиндрической резьбой по ГОСТ 6357—81 (на выходе).

Уплотнение в затворе — конусное, металл по металлу.

Герметичность затвора по 1-му классу ГОСТ 9544—75.

Уплотнение шпинделя — сальниковое. Подтяжка сальника — накидной гайкой.

Рабочая среда подается под золотник.

Управление клапаном — ручное, маховиком.

Максимальное усилие на маховике при закрывании — 150 (15).

Клапан устанавливают на контейнерах в любом рабочем положении.

Материал основных деталей: корпус и крышка — сталь 10Х14Г14Н3Т; золотник — сталь 14Х17Н2.

Коды ОКП и масса клапана приведены в таблице.

Номер чертежа и исполнение	Условное обозначение	Код ОКП	Масса, кг, не более
Е 24010-015	15нж4бк	37 4211 9612	1,3
Е 24010-015.01	15нж4бкЭ	37 4211 9613	
02	15нж4бкТ	37 4211 9614	

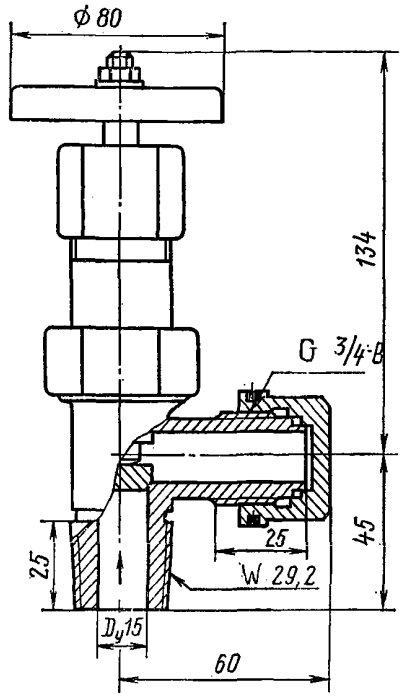

Гарантийный срок — 24 месяца со дня ввода в эксплуатацию.

Гарантийная наработка — 2000 циклов.

Изготовление и поставка — по ТУ 26-07-233—78.

У 22074
(15нж6бк)

Клапан муфтовый

Применяется на трубопроводах для агрессивных сред рабочей температурой до 300° С (клапан У 22074; 01; 04; 05) и до 200° С (клапан У 22074.02; 03).

$P_у$ 2,5 (25)
$P_{пр}$ . . . 3,8 (38)

Присоединение к трубопроводу — муфтовое с трубной цилиндрической резьбой по ГОСТ 6357—81.

Уплотнение в затворе — конусное, металл по металлу.

Герметичность затвора по 1-му классу ГОСТ 9544—75.

Уплотнение шпинделя — сальниковое. Подтяжка сальника — накидной гайкой.

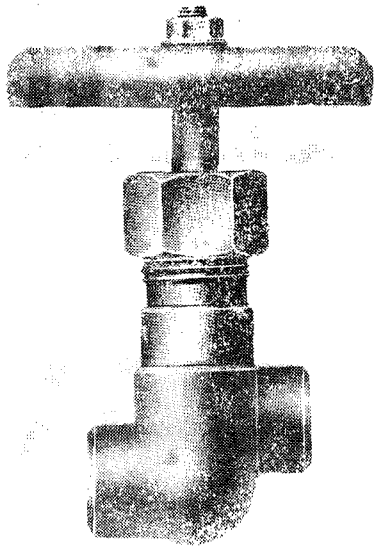

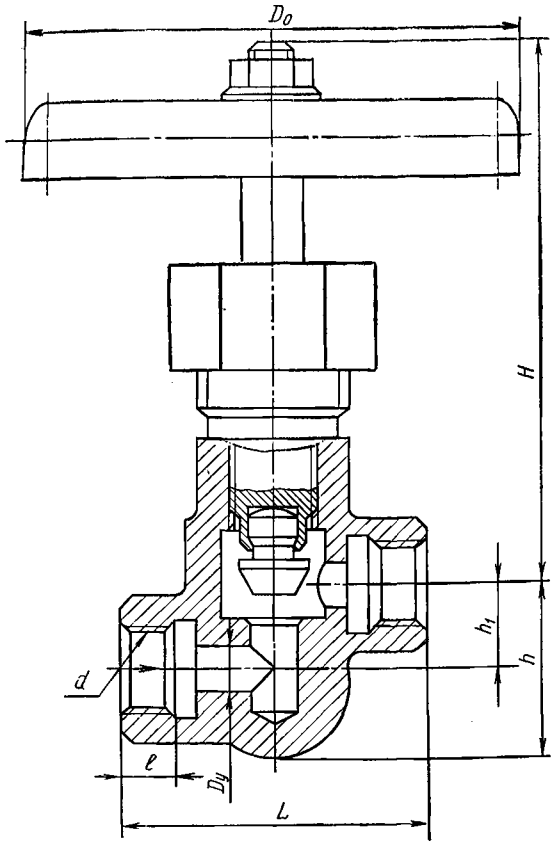

Рабочая среда подается под золотник.

Управление клапаном — ручное, маховиком.

Максимальное усилие на маховике при закрывании: 70 (7) — для D_y 6 мм и 150 (15) — для D_y 15 мм.

Клапан устанавливают на трубопроводе в любом рабочем положении.

Условия эксплуатации — климатическое исполнение У1 по ГОСТ 15150—69.

Материал основных деталей: корпус и сальник — сталь 12Х18Н9Т и сталь 20Х13; шпиндель и золотник — сталь 14Х17Н2; набивка — асбестовый шнур (клапан У 22074; 01; 04; 05) и ФУМ (клапан У 22074.02; 03).

Масса клапана и коды ОКП в зависимости от исполнений приведены в таблице.

Номер чертежа и исполнение	Условный проход D_y, мм	Условное обозначение	Код ОКП	Масса, кг, не более
У 22074-006 У 22074-006.01	6	15нж6бк 15нж6бк1	37 4211 9065 37 4211 9070	0,3
02 03		15нж6бк2 15нж6бк3	37 4211 9072 37 4211 9656	0,24
04 05		15нж6бкЭ 15нж6бкТ	37 4211 9552 37 4211 9638	0,3
У 22074-015 А 22074-015.01	15	15нж6бк 15нж6бк1	37 4211 9067 37 4211 9071	0,94
02 03		15нж6бк2 15нж6бк3	37 4211 9655 37 4211 9657	0,86
04 05		15нж6бкЭ 15нж6бкТ	37 4211 9658 37 4211 9659	0,94

ОСНОВНЫЕ ГАБАРИТНЫЕ И ПРИСОЕДИНИТЕЛЬНЫЕ РАЗМЕРЫ (мм)

Условный проход D_y	L	d	l	H	h	h_1	D_0
6	40	G1/4-A	10	80	23	11	65
15	58	G1/2-A	13	141	41	21	80

Гарантийный срок — 24 месяца со дня ввода в эксплуатацию.

Гарантийная наработка — 750 циклов.

Изготовление и поставка — по ТУ 26-07-271—80.

КЗ 22011
(15с10п)
(Dy 15 мм)

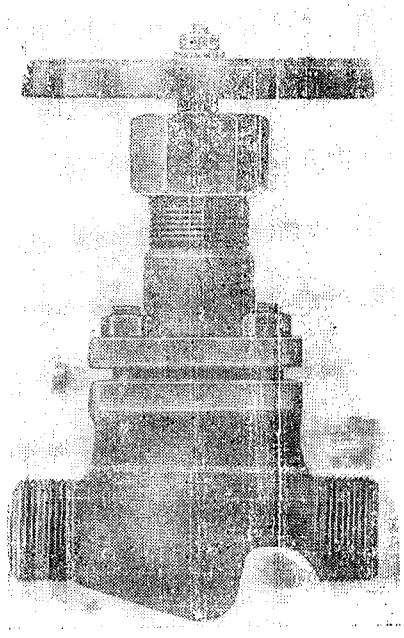

Клапан цапковый

Коды ОКП клапана в зависимости от исполнений приведены в таблице.

Номер чертежа и исполнение	Условное обозначение	Код ОКП
КЗ 22011-015	15с10п	37 4211 1067
КЗ 22011-015.01	15с10пТ	37 4211 1024
02	15с10п2	37 4211 1023
03	15с10п2Т	37 4211 1025

Применяется на трубопроводах для жидкого и газообразного аммиака (с маслами ХА, ХА-23 или ХА-30) рабочей температурой от —40 до +150° С (15с10п) и от —70 до +150° С (15с10п2).

$P_у$	2,5 (25)
$P_{пр}$ . . .	3,8 (38)

Присоединение к трубопроводу — цапковое.

Уплотнение шпинделя — сальниковое. Подтяжка сальника — накидной гайкой.

Верхнее уплотнение в крышке клапана обеспечивает разгрузку сальниковой камеры при полностью открытом затворе.

Герметичность затвора по 1-му классу ГОСТ 9544—75.

Рабочая среда подается под золотник.

Управление клапаном — ручное, маховиком или рукояткой.

Максимальное усилие на маховике при закрывании — 500 (50).

Клапан устанавливают на трубопроводе в любом рабочем положении.

Условия эксплуатации: климатические исполнения У1 и У2; Т1 и Т2 — по ГОСТ 15150—69.

Материал основных деталей: корпус и золотник — Сталь 25 (клапан 15с10п) и сталь 20ХН3А (клапан 15с10п2); набивка — фторопласт 4 или асбест АГ.

Масса клапана — 2 кг.

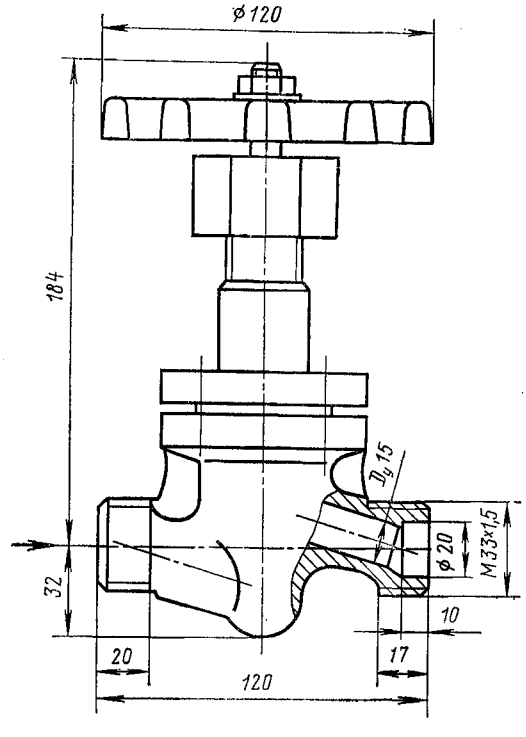

Гарантийный срок — 24 месяца со дня ввода в эксплуатацию.

Гарантийная наработка — 3000 циклов.

Изготовление и поставка — по ТУ 26-07-1380—85.

КЗ 22043
(Dy 10 мм)

Клапан цапковый

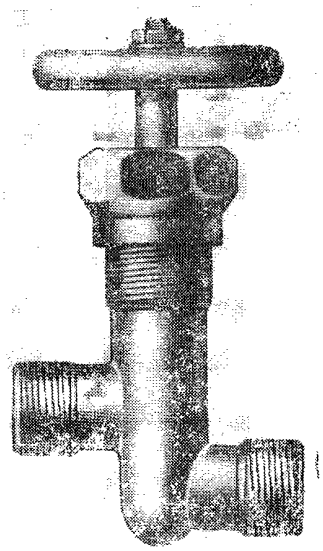

Масса клапана и коды ОКП в зависимости от исполнений приведены в таблице.

Номер чертежа и исполнение	Условное обозначение	Код ОКП	Масса, кг, не более
КЗ 22043-010	15с11бк1	37 4211 1020	
КЗ 22043-010.01	15с11бкТ	37 4211 1022	
03	15с11бк	37 4211 1168	0,48
04	15нж11бк	37 4211 9022	
05	15нж11бкЭ	37 4211 9024	
06	15нж11бкТ	37 4211 9025	

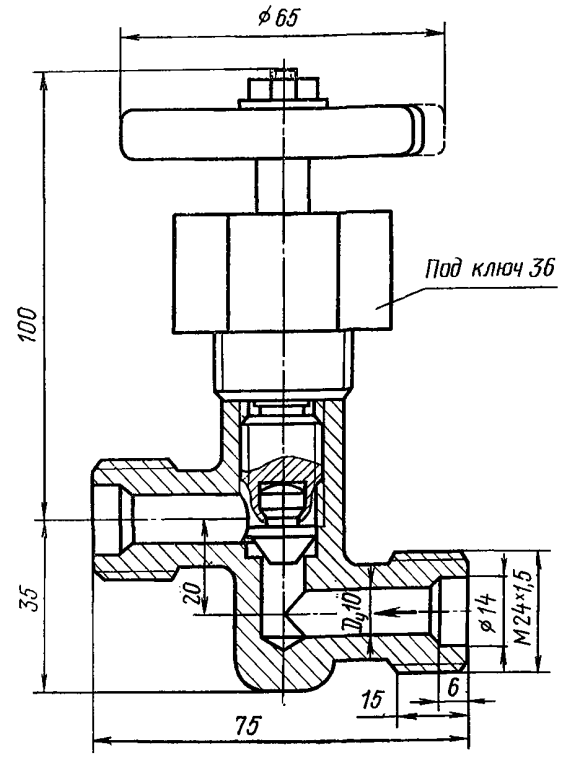

Применяется на трубопроводах для жидкого и газообразного аммиака рабочей температурой от —40 до +150° С (клапан 15с11бк1) и от —70 до +150° С (клапан 15с11бк); для агрессивных сред рабочей температурой до 300° С (клапан 15нж11бк).

$P_у$	2,5 (25)
$P_{пр}$	3,8 (38)

Присоединение к трубопроводу — цапковое.

Уплотнение в затворе — конусное, металл по металлу.

Герметичность затвора по 1-му классу ГОСТ 9544—75.

Уплотнение шпинделя — сальниковое. Подтяжка сальника — накидной гайкой.

Рабочая среда подается под золотник.

Управление клапаном — ручное, маховиком или рукояткой.

Максимальное усилие на маховике при закрывании — 320 (32).

Клапан устанавливают на трубопроводе в любом рабочем положении.

Условия эксплуатации: климатические исполнения У1 и Т1; У2 и Т2 (для клапана 15с11бк) по ГОСТ 15150—69.

МАТЕРИАЛ ОСНОВНЫХ ДЕТАЛЕЙ

	15с11бк	15с11бк1	15нж11бк
Корпус	Сталь 20ХН3А	Сталь 25	Сталь 12Х18Н9Т
Золотник	Сталь 20ХН3А	Сталь 20Х13	Сталь 20Х13
Набивка	Асбест АГИ	Фторопласт 4, ФУМ-В, асбест АГИ или АФТ	Асбест АГИ

Гарантийный срок — 18 месяцев со дня ввода в эксплуатацию.

Гарантийная наработка — 1000 циклов (для клапана 15с11бк) и 850 циклов (для клапана 15нж11бк).

Изготовление и поставка — по ТУ 26-07-1380—85 (клапаны 15с11бк1 и 15с11бк); по ТУ 26-07-1123—79 (клапан 15нж11бк).

КЗ 22010 (15с12п)

Клапан фланцевый

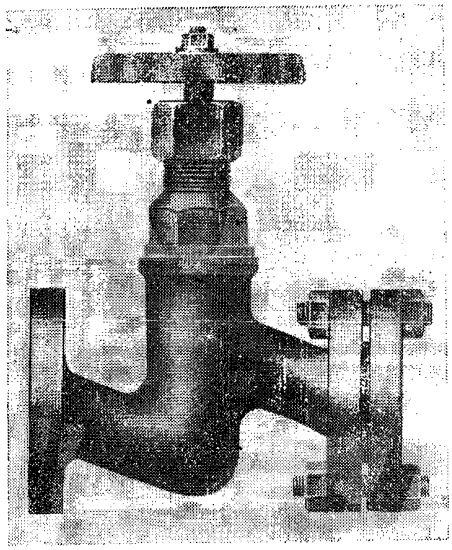

Применяется на трубопроводах для жидкого и газообразного аммиака (с маслами ХА, ХА-23 или ХА-30) рабочей температурой от —40 до +150° С.

$P_у$	2,5 (25)
$P_{пр}$	3,8 (38)

Присоединение к трубопроводу — фланцевое и фланцевое на резьбе.

Присоединительные размеры фланцев и уплотнительных поверхностей по ГОСТ 12815—80 (исп. 5, ряд 2).

Уплотнение шпинделя — сальниковое. Подтяжка сальника — накидной гайкой.

Верхнее уплотнение в крышке обеспечивает разгрузку сальниковой камеры при полностью открытом затворе.

Герметичность затвора по 1-му классу ГОСТ 9544—75.

Рабочая среда подается под золотник.

Управление клапаном — ручное, маховиком или рукояткой.

Максимальное усилие на маховике при закрывании: 600 (60) — для $D_у$ 20 и 25 мм; 750 (75) — для $D_у$ 32 мм.

Клапан устанавливают на трубопроводе в любом рабочем положении.

Условия эксплуатации: климатические исполнения У1 и Т1; У2 и Т2 — по ГОСТ 15150—69.

Материал основных деталей: корпус — сталь 20ХН3А (15с12п1 и 15с12п3) и Сталь 25 (15с12п и 15с12п2); уплотнительное кольцо в золотнике — фторопласт 4.

Масса клапана и коды ОКП в зависимости от исполнений приведены в таблице.

Номер чертежа и исполнение	Условный проход $D_у$, мм	Условное обозначение	Код ОКП	Масса, кг, не более	
				без ответных фланцев	с ответными фланцами
КЗ 22010-020	20	15с12п	37 4212 1039	4	6,55
КЗ 22010-020.01		15с12пТ	37 4212 1028		
02		15с12п1	37 4212 1032		
03		15с12п1Т	37 4212 1026		
04		15с12п2	37 4212 1105	4,98	7,48
05		15с12п2Т	37 4212 1109		
06		15с12п3	37 4212 1135		
07		15с12п3Т	37 4212 1024		
КЗ 22010-025	25	15с12п	37 4212 1040	4,7	7,25
КЗ 22010-025.01		15с12пТ	37 4212 1029		
02		15с12п1	37 4212 1033		
03		15с12п1Т	37 4212 1027		
04		15с12п2	37 4212 1106	5,654	8,554
05		15с12п2Т	37 4212 1110		
06		15с12п3	37 4212 1136		
07		15с12п3Т	37 4212 1025		
КЗ 22010-032	32	15с12п	37 4213 1109	5,6	10,23
КЗ 22010-032.01		15с12пТ	37 4213 1127		
02		15с12п1	37 4213 1016		
03		15с12п1Т	37 4213 1018		
04		15с12п2	37 4213 1125	6,9	11,8
05		15с12п2Т	37 4213 1126		
06		15с12п3	37 4213 1151		
07		15с12п3Т	37 4213 1017		

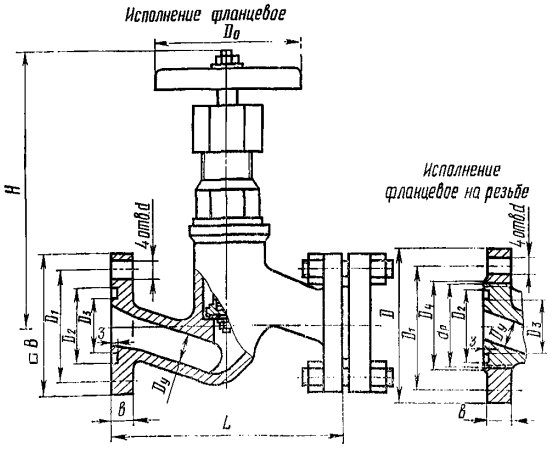

ОСНОВНЫЕ ГАБАРИТНЫЕ И ПРИСОЕДИНИТЕЛЬНЫЕ РАЗМЕРЫ (мм)

Условный проход D_y	L	$\square B$	D	D_1	D_2	D_3	D_4	d_p	b	d	H	D_0
20	150	80	105	75	58	51	35	M56×1,5	14	14	190	120
25	160	90	115	85	68	58	42	M64×1,5	14	14	198	120
32	180	105	135	100	78	66	50	M72×1,5	16	18	226	140

Гарантийный срок — 24 месяца со дня ввода в эксплуатацию.

Гарантийная наработка — 3000 циклов.

Изготовление и поставка — по ТУ 26-07-1380—85.

КЗ 24028

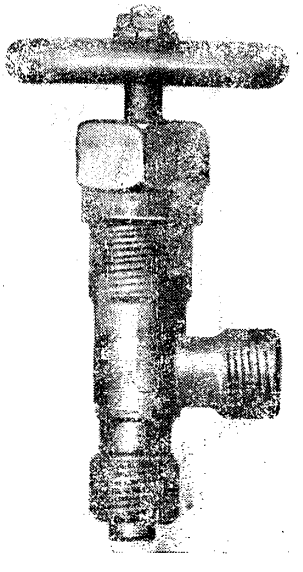

Клапан угловой цапковый

Применяется на трубопроводах для жидкого и газообразного аммиака рабочей температурой от —40 до +150° С (клапан 15с13бк1), от —70 до +150° С (клапан 15с13бк) и для агрессивных сред рабочей температурой до 300° С (клапан 15нж13бк).

P_y	2,5 (25)
$P_{пр}$	3,8 (38)

Присоединение к трубопроводу — цапковое.

Уплотнение в затворе — конусное, металл по металлу.

Герметичность затвора по 1-му классу ГОСТ 9544—75.

Уплотнение шпинделя — сальниковое. Подтяжка сальника — накидной гайкой.

Рабочая среда подается под золотник.

Управление клапаном — ручное, маховиком.

Максимальное усилие на маховике при закрывании — 320 (32).

Клапан устанавливают на трубопроводе в любом рабочем положении.

Условия эксплуатации: климатические исполнения У1 и Т1; У2 и Т2 (для клапана 15с13бк) — ГОСТ 15150—69.

МАТЕРИАЛ ОСНОВНЫХ ДЕТАЛЕЙ

	15с13бк	15с13бк1	15нж13бк
Корпус	Сталь 20ХН3А	Сталь 25	Сталь 12Х18Н9Т
Золотник	Сталь 20ХН3А	Сталь 20Х13	Сталь 20Х13
Набивка	Асбест АГИ или АФТ, ФУМ-В и фторопласт 4	Фторопласт 4, ФУМ-В, асбест АГИ или АФТ	Асбест АГИ

Коды ОКП клапана в зависимости от исполнений приведены в таблице.

Номер чертежа и исполнение	Условный проход D_y, мм	Условное обозначение	Код ОКП
КЗ 24028-006	6	15с13бк1	37 4211 2026
КЗ 24028-006.01		15с13бк1Т	37 4211 2030
02		15с13бк	37 4211 2139
03		15с13бкТ	37 4211 2229
04		15нж13бк	37 4211 9156
05		15нж13бкЭ	37 4211 9158
06		15нж13бкТ	37 4211 9160
КЗ 24028-010	10	15с13бк1	37 4211 2027
КЗ 24028-010.01		15с13бк1Т	37 4211 2031
02		15с13бк	37 4211 2140
03		15с13бкТ	37 4211 2230
04		15нж13бк	37 4211 9157
05		15нж13бкЭ	37 4211 9159
06		15нж13бкТ	37 4211 9161

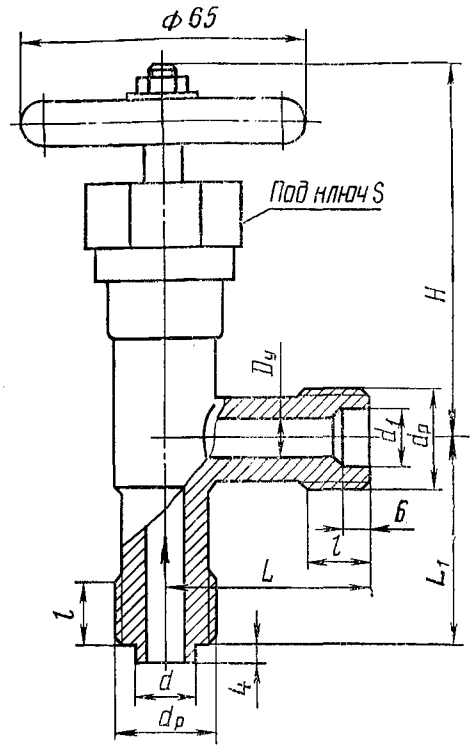

ОСНОВНЫЕ ГАБАРИТНЫЕ, ПРИСОЕДИНИТЕЛЬНЫЕ РАЗМЕРЫ (мм) И МАССА (кг)

Условный проход D_y	L	L_1	d_p	d	d_1	l	H	S	Масса
6	32	34	М20×1,5	10	10	12	86	30	0,32
10	48	50	М24×1,5	14	14	15	100	36	0,55

Гарантийный срок — 18 месяцев со дня ввода в эксплуатацию.

Гарантийная наработка — 1000 циклов (для клапана 15с13бк) и 850 циклов (для клапана 15нж13бк).

Изготовление и поставка — по ТУ 26-07-1380—85 (клапаны 15с13бк1 и 15с13бк) и по ТУ 26-07-1123—79 (клапан 15нж13бк).

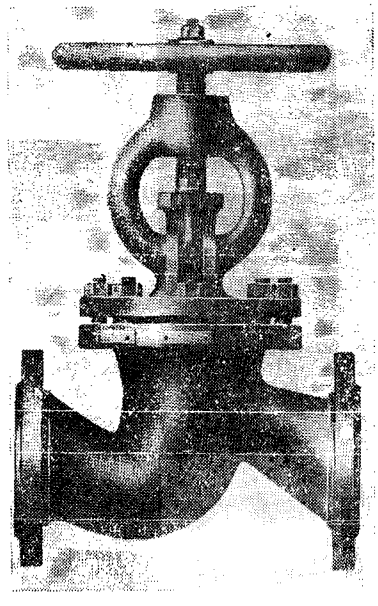

ГЛ 21065

Клапан фланцевый

Применяется на трубопроводах для жидкого и газообразного аммиака рабочей температурой от —70 до +150° С; сухого, жидкого и газообразного хлора рабочей температурой от —60 до +50° С (для D_y 50, 80 и 100 мм) и электролитического водорода рабочей температурой от —30 до +60° С (для D_y 50 мм).

P_y 2,5 (25)
$P_{пр}$ . . . 3,8 (38)

Присоединительные фланцы по ГОСТ 12815—80 (исп. 3).

Уплотнение в затворе — плоское (кольцо).

Уплотнительная поверхность корпуса наплавлена коррозионно-стойкой сталью.

Герметичность затвора по 1-му классу ГОСТ 9544—75.

Уплотнение шпинделя — сальниковое. Подтяжка сальника — откидными болтами.

Верхнее уплотнение в крышке клапана обеспечивает отключение сальниковой камеры при полностью открытом затворе.

Рабочая среда подается под золотник.

Управление клапаном — ручное, маховиком.

Максимальное усилие на маховике при закрывании: 360 (36) — для D_y 40 мм; 390 (39) — для D_y 50 мм; 580 (58) — для D_y 65 мм; 770 (77) — для D_y 80 мм и 840 (84) — для D_y 100 мм.

Клапан устанавливают на трубопроводе в любом рабочем положении.

Материал основных деталей: корпус, крышка, золотник — стали 25Л-II; 20ХН3Л и 08ГДНФЛ (в зависимости от исполнений).

Коды ОКП клапана в зависимости от исполнений приведены в таблице.

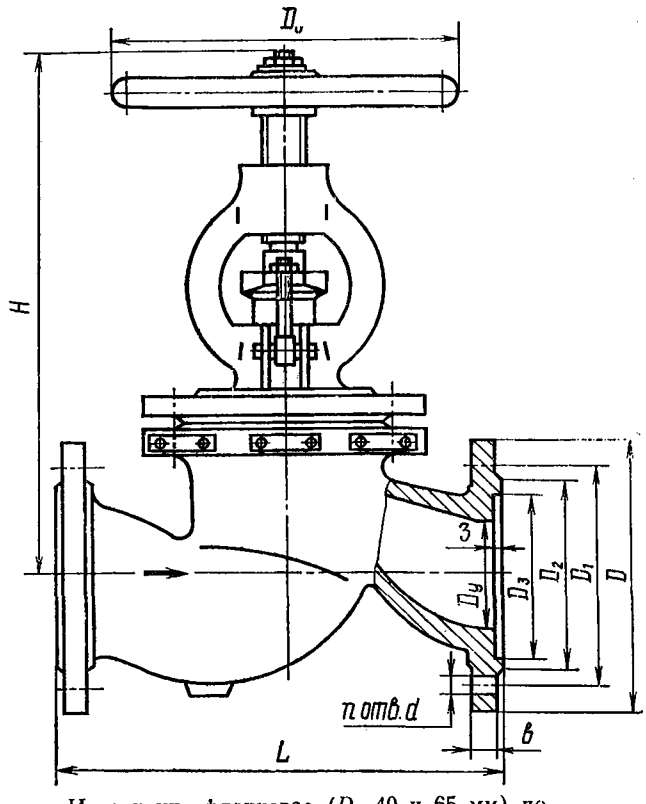

Исполнение фланцевое (D_y 40 и 65 мм) по ГОСТ 12815 (исп. 3, ряд 2)

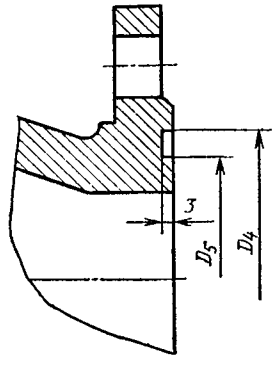

Исполнение фланцевое (D_y 50, 80 и 100 мм) по ГОСТ 12815—80 (исп. 5, ряд 2)

Номер чертежа и исполнение	Условный проход D_y, мм	Условное обозначение	Код ОКП
ГЛ 21065-040	40	15с18п	37 4213 1023
ГЛ 21065-040.01		15с18пЭ	37 4213 1114
02		15с18пТ	37 4213 1115
ГЛ 21065-050	50	15с18п	37 4214 1025
ГЛ 21065-050.01		15с18пЭ	37 4214 1027
02		15с18пТ	37 4214 1029
ГЛ 21065-065	65	15с18п	37 4214 1026
ГЛ 21065-065.01		15с18пЭ	37 4214 1028
02		15с18пТ	37 4214 1030
ГЛ 21065-080	80	15с18п	37 4215 1022
ГЛ 21065-080.01		15с18пЭ	37 4215 1032
02		15с18пТ	37 4215 1034
ГЛ 21065-100	100	15с18п	37 4215 1023
ГЛ 21065-100.01		15с18пЭ	37 4215 1033
02		15с18пТ	37 4215 1035

ОСНОВНЫЕ ГАБАРИТНЫЕ, ПРИСОЕДИНИТЕЛЬНЫЕ РАЗМЕРЫ (мм) И МАССА (кг)

Условный проход D_y	L	D	D_1	D_2	D_3	D_4	D_5	b	d	H	D_0	n	Масса
40	200	145	110	88	76	—	—	16	18	296	160	4	14,6
50	230	160	125	102	88	88	72	17	18	296	160	4	16,6
65	290	180	145	122	110	—	—	19	18	391	240	8	32,8
80	310	195	160	133	121	121	105	19	18	391	240	8	36
100	350	230	190	158	150	150	128	21	22	426	320	8	49,6

Гарантийный срок —24 месяца со дня ввода в эксплуатацию.

Гарантийная наработка — 3000 циклов.

Изготовление и поставка — по ГОСТ 10094—75.

У 21188
(Dy 125 мм)

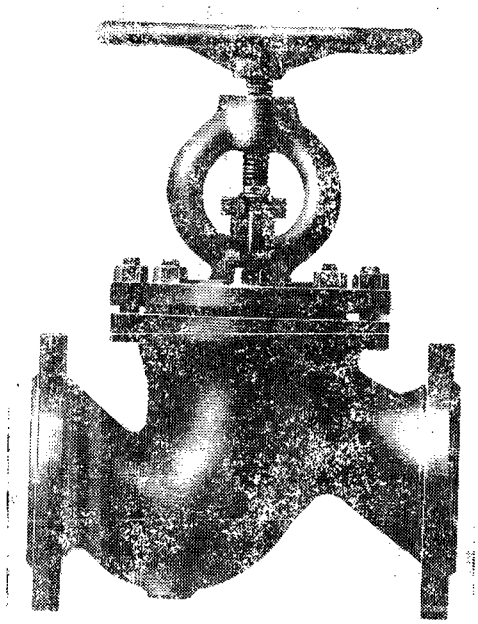

Клапан фланцевый

Применяется на трубопроводах для жидкого и газообразного аммиака температурой от —40 до +150° С.

$P_у$	2,5 (25)
$P_{пр}$	3,8 (38)

Присоединение к трубопроводу — фланцевое по ГОСТ 12819—80 с присоединительными размерами по ГОСТ 12815—80 (исп. 3, ряд 2) — клапан У 21188; 02; 04.

По требованию заказчика клапан может быть изготовлен с ответными фланцами под приварку по ГОСТ 12821—80 (клапан У 21188.01; 03; 05).

Уплотнение в затворе — плоское (кольцо).

Герметичность в затворе — по 1-му классу ГОСТ 9544—75.

Уплотнение по штоку — сальниковое.

Рабочая среда подается под золотник.

Управление клапаном — ручное, маховиком.

Максимальное усилие на маховике — 119 (11,9).

Клапан устанавливают на трубопроводе в любом рабочем положении.

Условия эксплуатации: климатические исполнения У2, но для работы при температуре не ниже —40° С, и Т2 — по ГОСТ 15150—69.

Материал основных деталей: корпус, крышка — сталь 25Л-II.

Масса клапана и коды ОКП в зависимости от исполнений приведены в таблице.

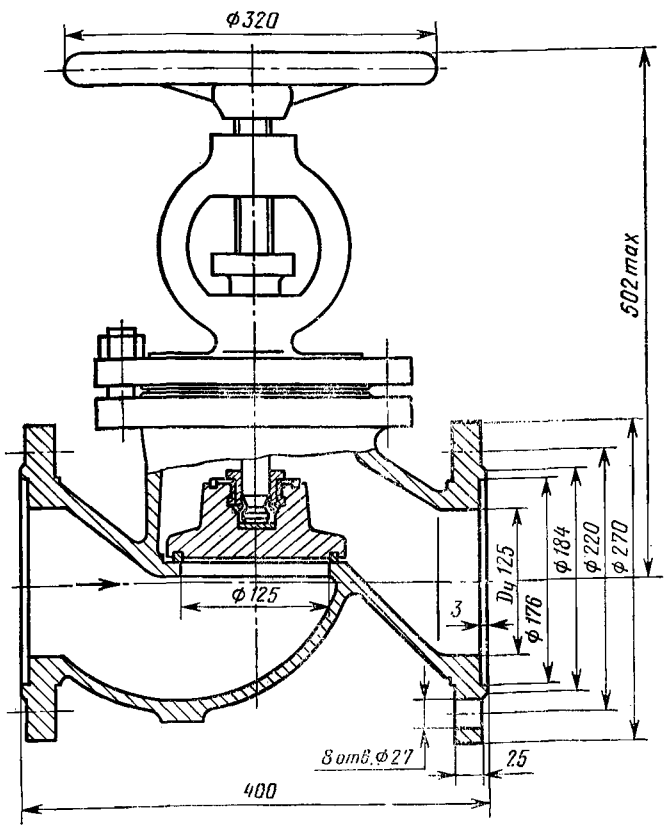

Номер чертежа и исполнение	Условное обозначение	Код ОКП	Масса, кг, не более
У 21188-125	15с18п	37 4215 1038	74
У 21188-125.01	15с18п1	37 4215 1079	99
02	15с18пЭ	37 4215 1154	74
03	15с18п1Э	37 4215 1155	99
04	15с18пТ	37 4215 1156	74
05	15с18п1Т	37 4215 1157	99

Гарантийный срок — 24 месяца со дня ввода в эксплуатацию.

Гарантийная наработка — 3000 циклов.

Изготовление и поставка — по ТУ 26-07-384—86.

ПТ 21167 (15лс18п) (Dy 150 мм)

Клапан проходной фланцевый

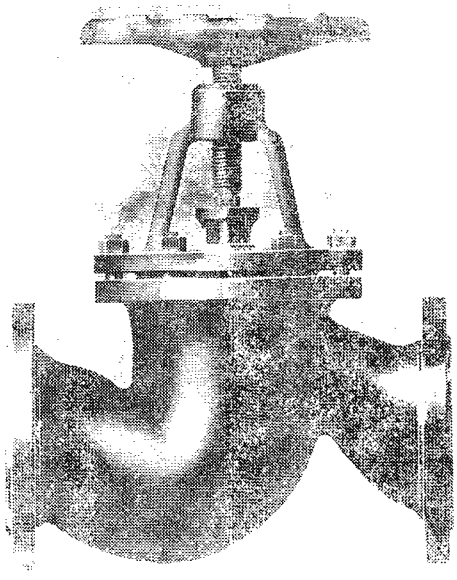

Применяется на трубопроводах для жидкого и газообразного аммиака рабочей температурой от —40 до +150° С; жидкого и газообразного сухого хлора рабочей температурой от —60 до +50° С.

P_y	2,5 (25)
$P_{пр}$ . . .	3,8 (38)

Присоединение к трубопроводу — фланцевое по ГОСТ 12815—80 (исп. 3).

Уплотнение в затворе — плоское (кольцо).

Герметичность в затворе по 1-му классу ГОСТ 9544—75.

Уплотнение по штоку — сальниковое.

Рабочая среда подается под золотник.

Управление клапаном — ручное.

Наибольшее усилие на маховике — 1750 (175).

Клапан устанавливают на трубопроводе в любом рабочем положении.

Условия эксплуатации: климатическое исполнение У1 по ГОСТ 15150—69; температура окружающего воздуха от —40 до +50° С; относительная влажность воздуха — 98% при температуре 35° С.

Материал основных деталей: корпус, крышка и золотник — стали 25Л-II; 20Л-III, 20ХН3Л, 14Х18Н4Г4Л и 08ГДНФЛ (в зависимости от исполнений); уплотнительное кольцо в золотнике — фторопласт 4.

Масса клапана и коды ОКП в зависимости от исполнений приведены в таблице.

Номер чертежа и исполнение	Условное обозначение	Код ОКП	Масса, кг, не более
ПТ 21167-150	15с18п	37 4216 1092	97
ПТ 21167-150.01	15лс18п1	37 4216 1094	
02	15лс18п3	37 4216 1142	

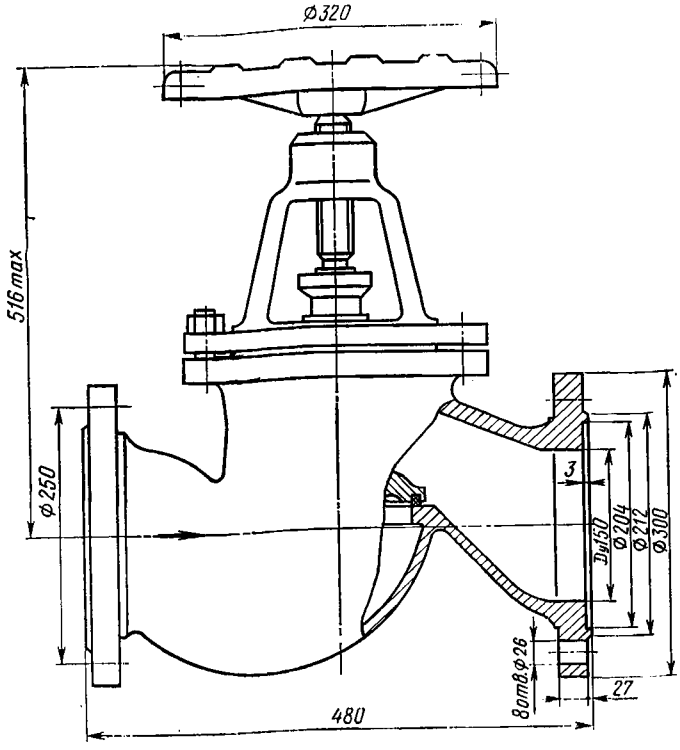

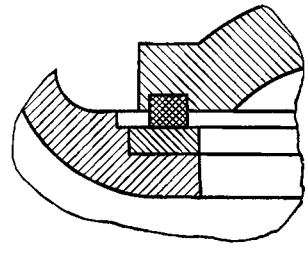

Узел уплотнения в затворе — **плоское с наплавкой твердым сплавом на корпусе**

Гарантийный срок — 30 месяцев со дня ввода в эксплуатацию.

Гарантийная наработка — 3500 циклов.

Изготовление и поставка — по ТУ 26-07-1411—86.

ОКП 37 4231 9117

УФ 24005
(22нж58п)
(Dy 15 мм)

Клапан специальный сальниковый

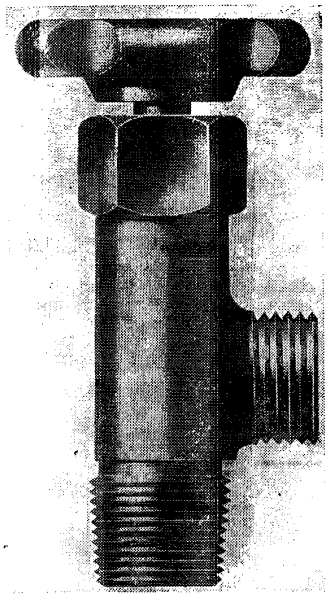

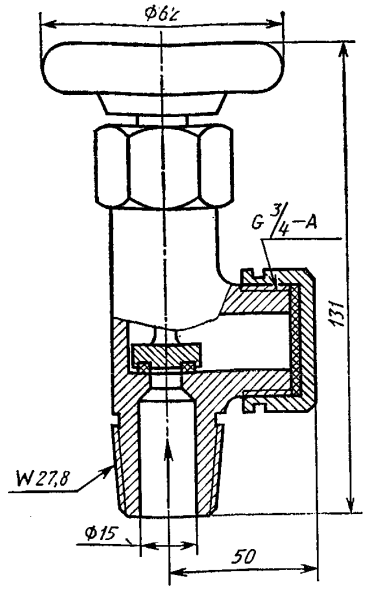

Применяется для установки перед регуляторами давления хлора и на контейнерах для жидкого хлора рабочей температурой от —50 до +50° С.

$P_у$	2,5 (25)
$P_{пр}$	3,8 (38)

Присоединение к трубопроводу — цапковое: с конической резьбой по ГОСТ 9909—81 (на входе) и с цилиндрической резьбой по ГОСТ 6357—81 (на выходе).

Уплотнение в затворе — плоское (кольцо).

Герметичность затвора по 1-му классу ГОСТ 9544—75.

Уплотнение по штоку — сальниковое.

Рабочая среда подается под золотник.

Управление клапаном — ручное, маховиком.

Максимальный крутящий момент на маховике — не более 59 (5,9).

Клапан устанавливают на трубопроводе в любом рабочем положении.

Условия эксплуатации — климатическое исполнение У1 по ГОСТ 15150—69.

Материал основных деталей: корпус — сталь 10Х14Г14Н4Т; золотник — латунь ЛЦ-40С; уплотнительное кольцо в золотнике — фторопласт 4.

Масса клапана — 1 кг.

Гарантийный срок — 18 месяцев со дня ввода в эксплуатацию.

Гарантийная наработка — 2000 циклов.

Изготовление и поставка — по ТУ 26-07-1294—81.

ОКП 37 4233 3008
ОКП 37 4233 3009

У 23161 (22с60р) У 23161.01 (22с60р1)

Клапаны угловые

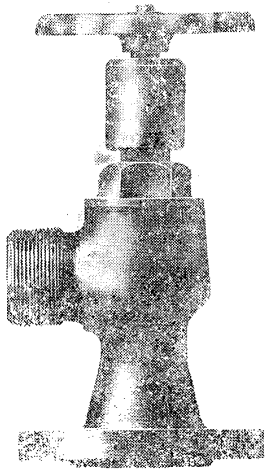

Применяются на трубопроводах для жидкого и газообразного аммиака рабочей температурой от —40 до +50° С.

$P_у$	2,5 (25)
$P_{пр}$	3,8 (38)

Присоединение к трубопроводу: входного патрубка — фланцевое с присоединительными размерами фланцев по ГОСТ 12815—80 (исп. 3); выходного патрубка — штуцерно-торцовое с конической резьбой по ГОСТ 6211—81.

Уплотнение в затворе — плоское (кольцо).

Уплотнение шпинделя — резиновые кольца.

Рабочая среда подается под золотник.

Пропуск среды через затвор не допускается.

Управление клапаном — ручное, маховиком.

Клапаны устанавливают на трубопроводе в любом рабочем положении.

Условия эксплуатации — климатическое исполнение О по ГОСТ 15150—69.

Материал основных деталей: корпус и крышка — сталь; шток и золотник — сталь 20Л-II; уплотнительное кольцо в затворе — резина 51-2113.

Масса клапана: 5,8 кг (22с60р) и 5,95 кг (22с60р1).

Гарантийный срок — 24 месяца со дня ввода в эксплуатацию, но не позднее 12 месяцев со дня получения клапанов потребителем.

Гарантийная наработка — 2700 циклов.

Изготовление и поставка — по ТУ 26-07-315—82.

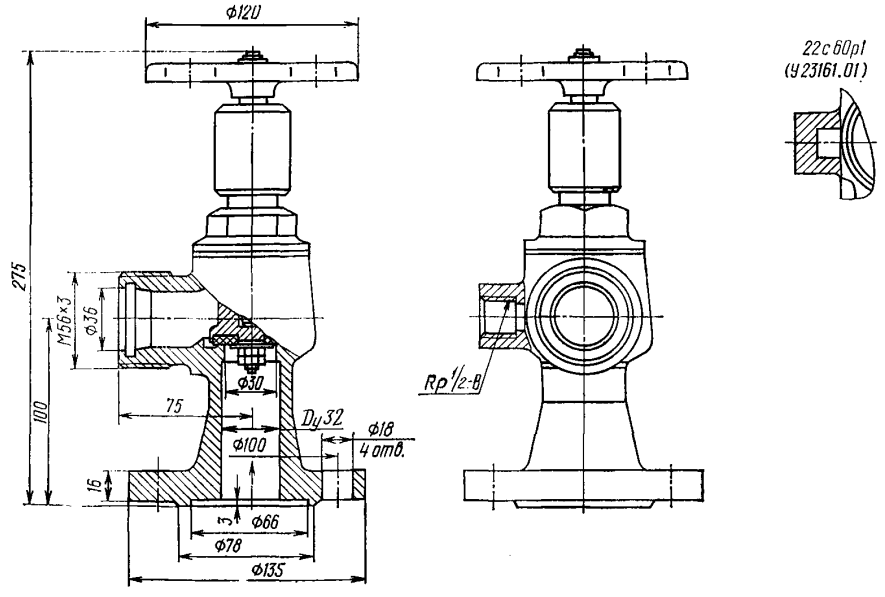

У 25017
(Dy 150 мм)

Клапан трехходовой

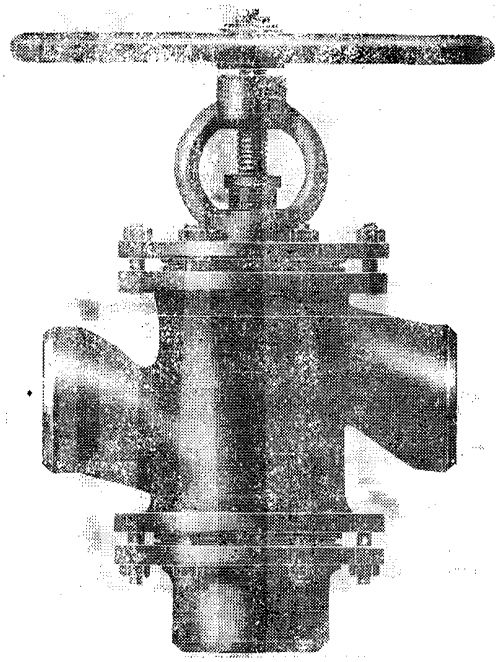

Применяется на трубопроводах в качестве переключающего устройства для сред, по отношению к которым применяемые материалы коррозионностойки, рабочей температурой до 250° С.

P_y 4 (40)

Присоединение к трубопроводу — патрубки под приварку (У 25017; 03; 06; 09), фланцевое (У 25017.01; 04; 07; 10) и с ответными фланцами под приварку по ГОСТ 12821—80 (У 25017.02; 05; 08; 11).

Присоединительные размеры фланцев по ГОСТ 12815—80.

Уплотнение в затворе — плоское (кольцо) из фторопласта 4 (для У 25017; 01—08) и с наплавкой в седле корпуса и золотнике твердым сплавом ЦН-6 и из стали 20Х13 (для У 25017.09—11).

Герметичность в затворе по 1-му классу ГОСТ 9544—75.

Уплотнение штока — сальниковое.

Рабочая среда подается в любом направлении.

Управление клапаном — ручное, рукояткой.

Число оборотов маховика для осуществления полного хода золотника — 36.

Время полного закрывания или открывания — 30 с.

Клапан устанавливают на трубопроводе в любом рабочем положении.

Условия эксплуатации: температура окружающего воздуха от —40 до +50° С; относительная влажность до 100%, при температуре 35° С.

Характеристика клапана (крутящий момент, материал основных деталей и масса в зависимости от исполнений) приведена в таблице.

Номер чертежа и исполнение	Условное обозначение	Код ОКП	Крутящий момент при управлении клапаном				Материал основных деталей: корпус, золотник	Масса, кг, не более		
			Верхнее уплотнение		Нижнее уплотнение			с патрубками под приварку	без ответных фланцев	с ответными фланцами под приварку
			Открывание	Закрывание	Открывание	Закрывание				
У 25017-150	13нж31п	37 4216 9550	4,5 (45)	2,5 (25)	4,24 (42,4)	2,35 (23,5)	Сталь 12Х18Н9ТЛ	130	—	—
У 25017-150.01	13нж31п1	37 4216 9962						—	154	—
02	13нж31п2	37 4216 9963						—	—	193
03	13нж31нж	37 4216 9551	4,08 (40,8)	2,25 (22,5)	3,83 (38,3)	2,09 (20,9)		130	—	—
04	13нж31нж1	37 4216 9964						—	154	—
05	13нж31нж2	37 4216 9965						—	—	193
06	13с31п	37 4216 3014	4,5 (45)	2,5 (25)	4,24 (42,4)	2,35 (23,5)	Сталь 25Л-II	130	—	—
07	13с31п1	37 4216 3020						—	154	—
08	13с31п2	37 4216 3021						—	—	193
09	13с31нж	37 4216 3015	4,08 (40,8)	2,25 (22,5)	3,83 (38,3)	2,09 (20,9)		130	—	—
10	13с31нж1	37 4216 3022						—	154	—
11	13с31нж2	37 4216 3023						—	—	193

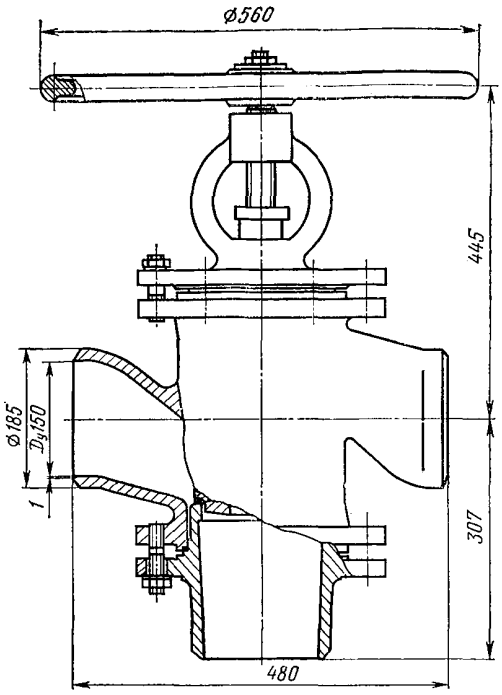

Исполнение с патрубками под приварку

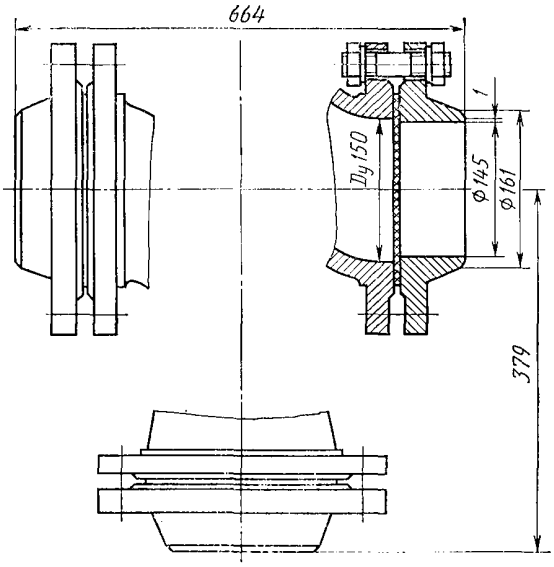

Исполнение с ответными фланцами под приварку

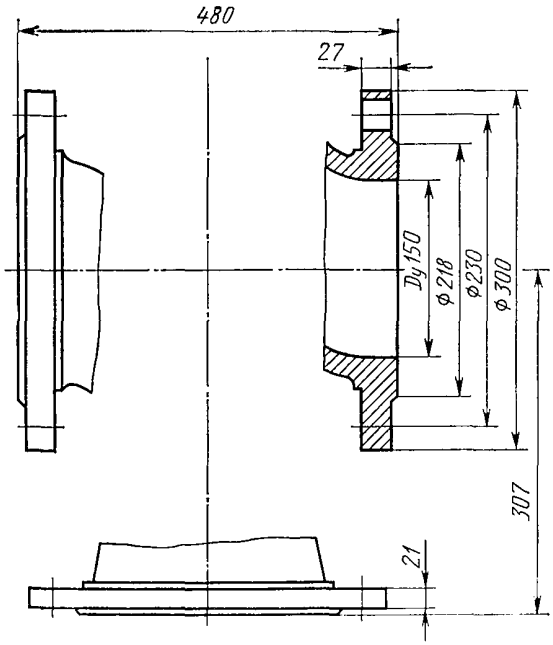

Исполнение фланцевое

Гарантийный срок — 24 месяца со дня ввода в эксплуатацию.

Гарантийная наработка, не менее: 3000 циклов (для клапана У 25017; 01—08) и 2000 циклов (для клапана У 25017.09—11).

Изготовление и поставка — по ТУ 26-07-171—77.

Клапан мембранный с электромагнитным приводом

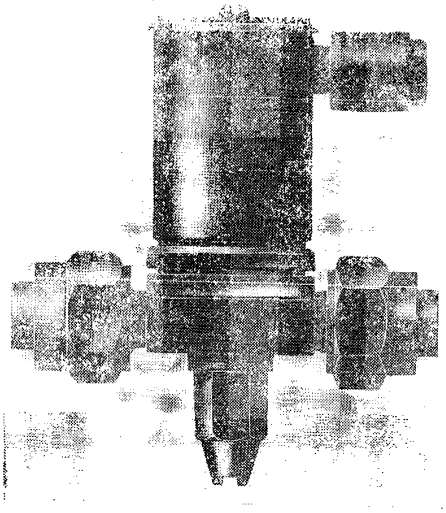

Применяется в системах с дистанционным электрическим управлением холодильных установок на трубопроводах для жидкого и газообразного хладона, жидкого и газообразного аммиака, пресной и морской воды, водных растворов хлористого кальция и хлористого натрия (см. табл. на стр. 111).

$P_р$ 4 (40)
$P_{пр}$ 6 (60)

Присоединение к трубопроводу: штуцерно-торцовое с диаметром расточки в ниппеле по ОСТ 26.03-553—81 ($D_у$ 6, 10 и 15 мм) или по ГОСТ 5890—78 (по требованию заказчика); фланцевое без ответных фланцев ($D_у$ 25 и 40 мм), а также с ответными фланцами под приварку по ГОСТ 12820—80 (по требованию заказчика) — на чертеже это исполнение условно не показано.

Присоединительные размеры фланцев по ГОСТ 12815—80 (исп. 3, ряд 2).

Уплотнение в затворе — мембрана.

Герметичность в затворе обеспечивается при перепаде давления на закрытом клапане от 0,1 (1) до максимального перепада давлений, обеспечивающего открывание клапана.

При перепаде давления (на закрытом клапане) 0,09 (0,9) допускается расход хладона 0,5 см³/мин через клапаны типов СВМ12Ж, СВМ12Г, СВМ22, расход воздуха 0,5 см³/мин через клапаны типов СВМА и СВМВ.

Клапаны, предназначенные для хладона и аммиака, вакуумно-плотны по отношению к окружающей среде при остаточном давлении 5 мм рт. ст.

Рабочая среда подается на золотник.

Управление клапаном — от электромагнитного привода постоянного тока в водозащищенном исполнении (напряжение 24, 110 или 220 В, мощность 20 Вт, ПВ=100%) или переменного тока (напряжение 127, 220 или 380 В, мощность 40 ВА, ПВ=100%; для клапана Т 26198-040.36 напряжение 220 В, частота 60 Гц, мощность 50 ВА), а также с помощью ручного дублера, состоящего из аварийного винта с уплотняющим резиновым кольцом, закрытого колпачком.

В исходном положении (электромагнит в сеть не включен) разгрузочное отверстие перекрыто сердечником электромагнита. Основное проходное отверстие закрыто.

При подаче тока в катушку сердечник поднимается, открывая разгрузочное отверстие. Давление из надмембранной полости сбрасывается в подзолотниковую полость, на мембране возникает перепад давления, под действием которого мембрана вместе с запорным устройством поднимается вверх, открывая основное проходное отверстие.

При выключении тока сердечник, опускаясь, перекрывает разгрузочное отверстие, сброс давления из надмембранной полости прекращается, перепад давления исчезает и под действием массы разгрузочного устройства и усилия пружины основное проходное отверстие закрывается.

Клапан следует использовать с фильтром, входящим в состав холодильной установки.

Клапан устанавливают на горизонтальном трубопроводе электромагнитным приводом вверх.

Условия эксплуатации: температура окружающего воздуха от 0 до 50 С (для морской воды, водных растворов хлористого натрия и хлористого кальция); от 1 до 50° С (для пресной воды) и от —10 до +50° С (для остальных сред); относительная влажность 95% при температуре 35° С.

Материал основных деталей:

корпус: сталь 08Х18Н10Т (или 12Х18Н9ТЛ) — для хладона, аммиака и пресной воды; сталь 10Х17Н13М3Т (или 12Х18Н12М2ТЛ) — для морской воды, водных растворов хлористого натрия и хлористого кальция;

золотник: сталь 12Х18Н9Т (или 08Х18Н10Т) — для хладона, аммиака и пресной воды; сталь 10Х17Н13М3Т (или 10Х17Н13М2Т) — для морской воды, водных растворов хлористого натрия и хлористого кальция;

уплотнительное кольцо в золотнике и мембрана — резина:

51-2068-1 (для жидкого хладона-12);

ИРП 1225А (для газообразного хладона-12);

ИРП 1175 (для жидкого и газообразного аммиака);

51-2128 (для жидкого и газообразного хладона-22 с маслом ХС-40 и ХА-30);

51-6001 (для жидкого и газообразного хладона-22 с маслом ХФ22с-16; морской и пресной воды; водных растворов хлористого натрия и хлористого кальция).

Характеристика клапана (тип, наименование рабочей среды, ее рабочее давление и температура, перепад давления на закрытом клапане и коды ОКП в зависимости от исполнений) приведена в таблице.

Номер чертежа и исполнение	Условный проход, D_y, мм	Условное обозначение	Код ОКП	Тип клапана	Рабочее давление (P_p)	Температура рабочей среды, °С	Рабочая среда	Перепад давления на закрытом клапане
Т 26198-006.01	6	13нж828р	37 4211 8209	СВМ12Ж-6с	От $6{,}65 \cdot 10^{-4}$ до 1,8 (от 5 мм рт. ст. до 18)	От —2 до +45	Жидкий хладон-12 с маслом ХФ12-16*	0—1,5 (0—15)
02		13нж828р1	37 4211 8210					
03		13нж828р2	37 4211 9060					
04		13нж828р3	37 4211 8211					
05		13нж828р4	37 4211 8212					
06		13нж828р5	37 4211 8213					
Т 26198-010.01	10	13нж828р	37 4211 8214	СВМ12Ж-10с				
02		13нж828р1	37 4211 8215					
03		13нж828р2	37 4211 8216					
04		13нж828р3	37 4211 8217					
05		13нж828р4	37 4211 8218					
06		13нж828р5	37 4211 9061					
07		13нж828р6	37 4211 8219	СВМ12Г-10с		От 20 до 60	Газообразный хладон-12 с маслом ХФ12-16	0—1,5 (0—15)
08		13нж828р7	37 4211 8220					
09		13нж828р8	37 4211 8221					
10		13нж828р9	37 4211 8222					
11		13нж828р10	37 4211 8223					
12		13нж828р11	37 4211 8224					
Т 26198-015.01	15	13нж828р	37 4211 8225	СВМ12Ж-15с		От —2 до +45	Жидкий хладон-12 с маслом ХФ12-16	0—1,5 (0—15)
02		13нж828р1	37 4211 8226					
03		13нж828р2	37 4211 8227					
04		13нж828р3	37 4211 9062					
05		13нж828р4	37 4211 8228					
06		13нж828р5	37 4211 8229					
07		13нж828р6	37 4211 8230	СВМ12Г-15с		От 20 до 60	Газообразный хладон-12 с маслом ХФ12-16	0—1,5 (0—15)
08		13нж828р7	37 4211 8231					
09		13нж828р8	37 4211 8232					
10		13нж828р9	37 4211 8233					
11		13нж828р10	37 4211 8234					
12		13нж828р11	37 4211 8235					
Т 26198-025	25	13нж828р	37 4212 9863	СВМ12Ж-25с		От —2 до +45	Жидкий хладон-12 с маслом ХФ12-16	0,05—1,5 (0,5—15)
Т 26198-025.01		13нж828р1	37 4212 9864					
02		13нж828р2	37 4212 9865					
03		13нж828р3	37 4212 9866					
04		13нж828р4	37 4212 9867					
05		13нж828р5	37 4212 9868					
06		13нж828р6	37 4212 9869	СВМ12Г-25с		От 20 до 60	Газообразный хладон-12 с маслом ХФ12-16	
07		13нж828р7	37 4212 9870					
08		13нж828р8	37 4212 9276					
09		13нж828р9	37 4212 9871					
10		13нж828р10	37 4212 9872					
11		13нж828р11	37 4212 9873					
12		13нж828р12	37 4212 9874	СВМ22-25с	От $6{,}65 \cdot 10^{-4}$ до 2,3 (от 5 мм рт. ст. до 23)	От —20 до +50 (жидкий хладон-22); от 20 до 60 (газообразный хладон-22)	Жидкий и газообразный хладон-22 с маслом ХФ22с-16	0,05—2 (0,5—20)
13		13нж828р13	37 4212 9875					
14		13нж828р14	37 4212 9876					
15		13нж828р15	37 4212 9877					
16		13нж828р16	37 4212 9878					
17		13нж828р17	37 4212 9879	СВМ22-25с	От 0,05 до 1 (от 0,5 до 10)	От 1 до 40	Пресная вода	0,05—1 (0,5—10)
18		13нж828р18	37 4212 9880	СВМА-25с	От $6{,}65 \cdot 10^{-4}$ до 2,3 (от 5 мм рт. ст. до 23)	От —45 до +40 (жидкий аммиак); от —20 до +60 (газообразный аммиак)	Жидкий и газообразный аммиак с маслом ХА-23 или ХА-30	0,05—2 (0,5—20)
19		13нж828р19	37 4212 9881					
20		13нж828р20	37 4212 9882					
21		13нж828р21	37 4212 9883					
22		13нж828р22	37 4212 9884					
23		13нж828р23	37 4212 9885					
24		13нж828р24	37 4212 9886	СВМВ-25с	От 0,05 до 1 (от 0,5 до 10)	От —15 до +30	20%-ный водный раствор хлористого натрия	0,05—1 (0,5—10)
25		13нж828р25	37 4212 9887					
26		13нж828р26	37 4212 9888					
27		13нж828р27	37 4212 9889			От —45 до +30	29,4%-ный водный раствор хлористого кальция	
28		13нж828р28	37 4212 9890					
29		13нж828р29	37 4212 9891	СВМВ-25с	От 0,1 до 4 (от 1 до 40)	От —2 до +35	Морская вода	0,1—1,5 (1—15)

* Здесь и далее содержание масла до 10%.

Продолжение

Номер чертежа и исполнение	Условный проход D_y, мм	Условное обозначение	Код ОКП	Тип клапана	Рабоче давление ($P_р$)	Температура рабочей среды, °С	Рабочая среда	Перепад давления на закрытом клапане
30	25	13нж828р30	37 4212 9892	СВМ22с-25с	От $6{,}65 \cdot 10^{-4}$ до 2,3 (от 5 мм рт. ст. до 23)	От —22 до +50 (жидкий хладон-22); от 20 до 60 (газообразный хладон-22)	Жидкий и газообразный хладон-22 с маслом ХС-40 и ХА-30	0,05—2 (0,5—20)
31		13нж828р31	37 4212 9893					
32		13нж828р32	37 4212 9538					
33		13нж828р33	37 4212 9894					
34		13нж828р34	37 4212 9895					
35		13нж828р35	37 4212 9896					
Т 26198-040	40	13нж828р	37 4213 8044					
Т 26198-040.01		13нж828р1	37 4213 8045					
02		13нж828р2	37 4213 8046	СВМ12Ж-40с	От $6{,}65 \cdot 10^{-4}$ до 1,8 (от 5 мм рт. ст. до 18)	От —2 до +45	Жидкий хладон-12 с маслом ХФ12-16	0,05—1,5 (0,5—15)
03		13нж828р3	37 4213 8047					
04		13нж828р4	37 4213 8048					
05		13нж828р5	37 4213 8049					
06		13нж828р6	37 4213 8050	СВМ12Г-40с	От $6{,}65 \cdot 10^{-4}$ до 1,8 (от 5 мм рт. ст. до 18)	От 20 до 60	Газообразный хладон-12 с маслом ХФ12-16	0,05—1,5 (0,5—15)
07		13нж828р7	37 4213 8051					
08		13нж828р8	37 4213 8052					
09		13нж828р9	37 4213 8053					
10		13нж828р10	37 4213 8054					
11		13нж828р11	37 4213 8089					
12		13нж828р12	37 4213 9120	СВМ22-40с	От $6{,}65 \cdot 10^{-4}$ до 2,3 (от 5 мм рт. ст. до 23)	От —20 до +50 (жидкий хладон-22); от 20 до 60 (газообразный хладон-22)	Жидкий и газообразный хладон-22 с маслом ХФ22с-16	0,05—2 (0,5—20)
13		13нж828р13	37 4213 8090					
14		13нж828р14	37 4213 8091					
15		13нж828р15	37 4213 8058					
16		13нж828р16	37 4213 8059					
17		13нж828р17	37 4213 8060	СВМ22-40с	От 0,05 до 1 (от 0,5 до 10)	От 1 до 40	Пресная вода	0,05—1 (0,5—10)
18		13нж828р18	37 4213 8061	СВМА-40с	От $6{,}65 \cdot 10^{-4}$ до 2,3 (от 5 мм рт. ст. до 23)	От —45 до +40 (жидкий аммиак); от —20 до +60 (газообразный аммиак)	Жидкий и газообразный аммиак с маслом ХА-23 или ХА-30	0,05—2 (0,5—20)
19		13нж828р19	37 4213 8062					
20		13нж828р20	37 4213 8063					
21		13нж828р21	37 4213 8064					
22		13нж828р22	37 4213 8065					
23		13нж828р23	37 4213 8066					
24		13нж828р24	37 4213 8067	СВМВ-40с	От 0,05 до1 (от 0,5 до 10)	От —15 до +30	20%-ный водный раствор хлористого натрия	0,05—1 (0,5—10)
25		13нж828р25	37 4213 8068					
26		13нж828р26	37 4213 8069			От —45 до +30	29,4%-ный водный раствор хлористого кальция,	
27		13нж828р27	37 4213 8070					
28		13нж828р28	37 4213 8071					
29		13нж828р29	37 4213 8072	СВМВ-40с	От 0,1 до 4 (от 1 до 40)	От —2 до +35	Морская вода	0,1—1,5 (1—15)
30		13нж828р30	37 4213 8073	СВМ22с-40с	От $6{,}65 \cdot 10^{-4}$ до 2,3 (от 5 мм рт. ст. до 23)	От —20 до +50 (жидкий хладон-22); от 20 до 60 (газообразный хладон-22)	Жидкий и газообразный хладон-22 с маслом ХС-40 и ХА-30	0,05—2 (0,5—20)
31		13нж828р31	37 4213 8074					
32		13нж828р32	37 4213 9704					
33		13нж828р33	37 4213 8075					
34		13нж828р34	37 4213 8076					
35		13нж828р35	37 4213 8077					
36		13нж828р36	37 4213 8078					

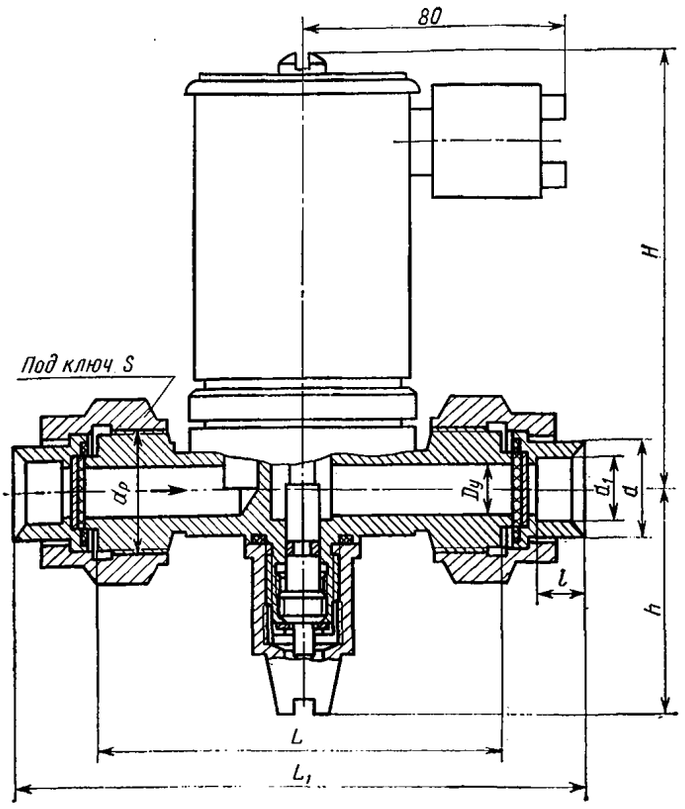

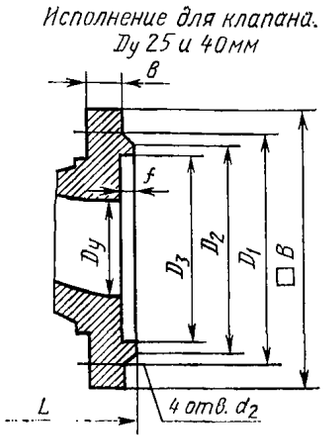

Исполнение для клапана $D_у$ 6, 10 и 15 мм

ОСНОВНЫЕ ГАБАРИТНЫЕ, ПРИСОЕДИНИТЕЛЬНЫЕ РАЗМЕРЫ (мм) И МАССА

для $D_у$ 6, 10 и 15 мм

Условный проход $D_у$	L	L_1	d	d_1 по ОСТ 26.03-553—81	d_1 по ГОСТ 5890—78	$d_р$	H	h	l	S	Масса, кг, не более
6	100	130	14	9,2	10	М22×1,5	135	62	7	30	2,5
10	102	138	9	12,2	14	М27×1,5	135	62	9	36	2,7
15	115	160	27	18,4	22	М36×2	140	65	13	46	3,2

для $D_у$ 25 и 40 мм

Условный проход. $D_у$	L	L_1*	□B	D_1	D_2	D_3	f	b	d_2	H	h	Масса, кг, не более	
												без ответных фланцев	с ответными фланцами под приварку
25	160	230	90	85	68	59	2	14	14	165	110	8	10,5
40	200	285	110	110	88	77	3	16	18	170	135	10,7	15,2

* Указана длина по ответным фланцам под приварку.

Гарантийный срок — 24 месяца со дня ввода в эксплуатацию.
Гарантийная наработка — 100000 циклов.
Изготовление и поставка — по ТУ 26-07-195—77.

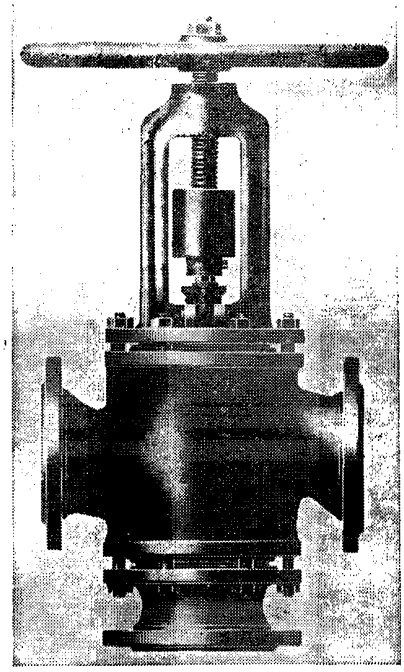

Клапан трехходовой

Применяется на трубопроводах (в качестве переключающего устройства) для сред, по отношению к которым применяемые материалы коррозионностойки. Температура рабочей среды от —40 до +250° С.

$P_у$	4 (40)
$P_{пр}$	6 (60)

Присоединение к трубопроводу:

фланцевое: с гладкой уплотнительной поверхностью (У 25001.04) и уплотнительной поверхностью «шип—паз» (У 25001; 02; 06; 08);

с ответными фланцами под приварку: с гладкой уплотнительной поверхностью (У 25001.05) и с уплотнительной поверхностью «шип—паз» (У 25001.01; 03; 07; 09).

Присоединительные размеры фланцев по ГОСТ 12815—80 (исп. 1 или 9; ряд 2) и по ГОСТ 12821—80.

Уплотнение в затворе — плоское (кольцо) и ножевое (У 25001.06; 07).

Герметичность в затворе по 1-му классу ГОСТ 9544—75; для исп. 04, 05 — по 2-му классу ГОСТ 9544—75.

Уплотнение по штоку — сальниковое.

Рабочая среда подается на золотник.

Управление клапаном — ручное, маховиком.

Клапан устанавливают на трубопроводе в любом рабочем положении.

Условия эксплуатации — температура окружающей среды от —40 до +50° С при относительной влажности от 35 до 90%.

МАТЕРИАЛ ОСНОВНЫХ ДЕТАЛЕЙ

Номер чертежа и исполнение	а) Корпус; б) Золотник; в) Шток	Уплотнительных поверхностей: а) на корпусе; б) на золотнике (кольцо)
У 25001 У 25001.01	а) Сталь 12Х18Н9ТЛ; б) Сталь 12Х18Н9Т; в) Сталь 14Х17Н2	а) Сталь 12Х18Н9ТЛ б) Фторопласт 4
02 03	а) Сталь 25Л-II; б) Сталь 20Х13; в) Сталь 14Х17Н2	а) Сталь 25Л-II; б) Фторопласт 4
04 05	а) Сталь 25Л-II; б) Сталь 20Х13; в) Сталь 14Х17Н2	а, б) Наплавка из стали 20Х13
06 07	а) Титановый сплав ВТ5-Л; б) Титановый сплав ВТ1-0; в) Окисленный титан ОТ-4	а) Титановый сплав ВТ5-Л; б) Окисленный титан ОТ-4
08 09	а) Сталь 20ГМЛ-II; б, в) Сталь 09Г2С;	а) Монель-металл; б) Фторопласт 4

Характеристика клапана (крутящий момент, масса и коды ОКП в зависимости от исполнения) приведена в таблице.

Номер чертежа и исполнение	Условный проход D_y, мм	Условное обозначение	Код ОКП	Крутящий момент при управлении клапаном				Масса, кг, не более	
				Верхнее уплотнение		Нижнее уплотнение		без ответных фланцев	с ответными фланцами под приварку
				Открывание	Закрывание	Открывание	Закрывание		
У 25001-050	50	15нж1п1	37 4214 9865	365 (36,5)	246 (24,6)	655 (65,5)	540 (54)	29	—
У 25001-050.01		15нж1п2	37 4214 9380					—	41
02		15с1п1	37 4214 3006					29	—
03		15с1п2	37 4214 3012					—	41
04		15с1нж1	37 4214 3014	717 (71,7)	690 (69)	580 (58)	480 (48)	29	—
05		15с1нж2	37 4214 3016					—	41
06		15тн1тн1	37 1214 3005	600 (60)	580 (58)	650 (65)	540 (54)	20,5	—
07		15тн1тн2	37 1214 3007					—	31,5
08		15с1мн4	37 4214 3018	365 (36,5)	246 (24,6)	655 (65,5)	540 (54)	29	—
09		15с1мн5	37 4214 3008					—	41
У 25001-080	80	15нж1п1	37 4215 8375	1960 (196)	1585 (158,5)	1033 (103,3)	626 (62,6)	52	—
У 25001-080.01		15нж1п2	37 4215 8456					—	65,5
02		15с1п1	37 4215 3023					52	—
03		15с1п2	37 4215 3026					—	65,5
04		15с1нж1	37 4215 3024	1657 (165,7)	1333 (133,3)	854 (85,4)	738 (73,8)	52	—
05		15с1нж2	37 4215 3027					—	65,5
06		15тн1тн1	37 1215 3006	1906 (190,6)	1568 (156,8)	1208 (120,8)	1166 (116,6)	38,5	—
07		15тн1тн2	37 1215 3007					—	46,5
08		15с1мн4	37 4215 3025	1960 (196)	1585 (158,5)	1033 (103,3)	626 (62,6)	52	—
09		15с1мн5	37 4215 3030					—	65,5
У 25001-100	100	15нж1п1	37 4215 9414	2040 (204)	1310 (131)	1940 (194)	1270 (127)	73	—
У 25001-100.01		15нж1п2	37 4215 8153					—	105
02		15с1п1	37 4215 3020					73	—
03		15с1п2	37 4215 3021					—	105
04		15с1нж1	37 4215 3022	1900 (190)	1230 (123)	1800 (180)	1190 (119)	73	—
05		15с1нж2	37 4215 3028					—	105
06		15тн1тн1	37 1215 3005	2180 (218)	1610 (161)	2040 (204)	1530 (153)	46	—
07		15тн1тн2	37 1215 3008					—	68
08		15с1мн4	37 4215 3029	2045 (204,5)	1310 (131)	1940 (194)	1270 (127)	73	—
09		15с1мн5	37 4215 3031					—	105

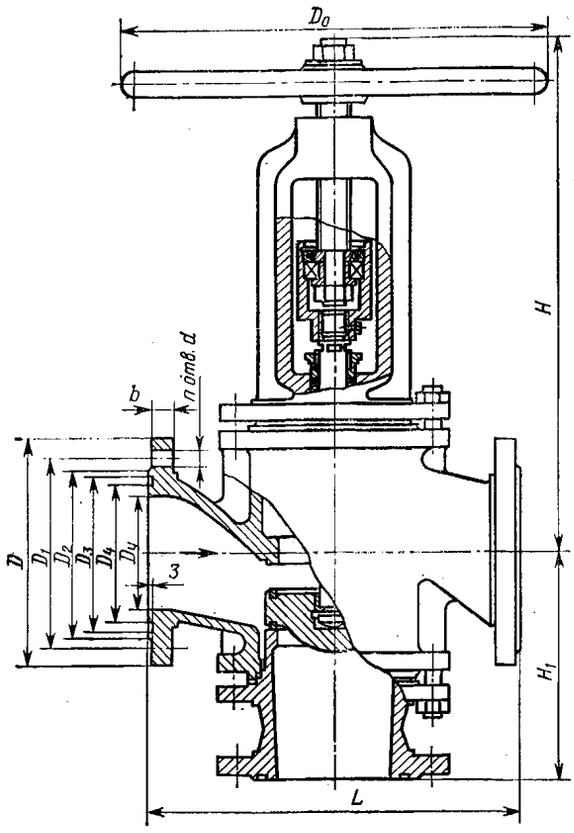

Исполнение фланцевое с уплотнительной поверхностью «шип — паз»

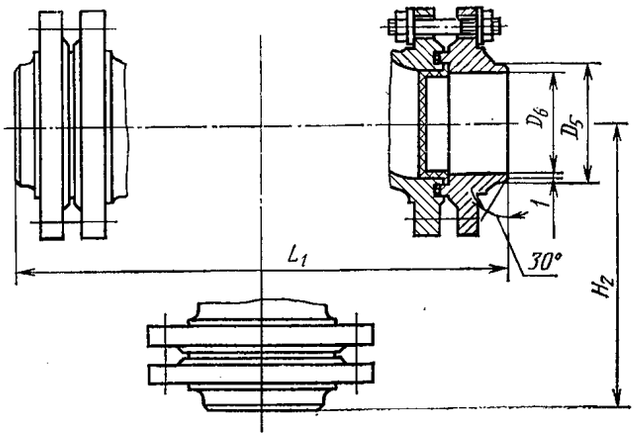

Исполнение с ответными фланцами под приварку, с уплотнительной поверхностью «шип — паз»

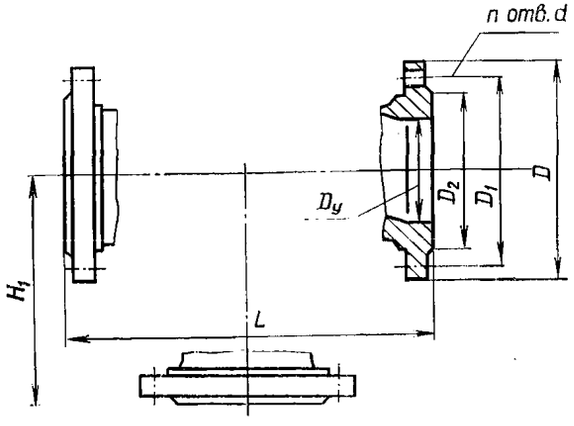

Исполнение фланцевое с гладкой уплотнительной поверхностью

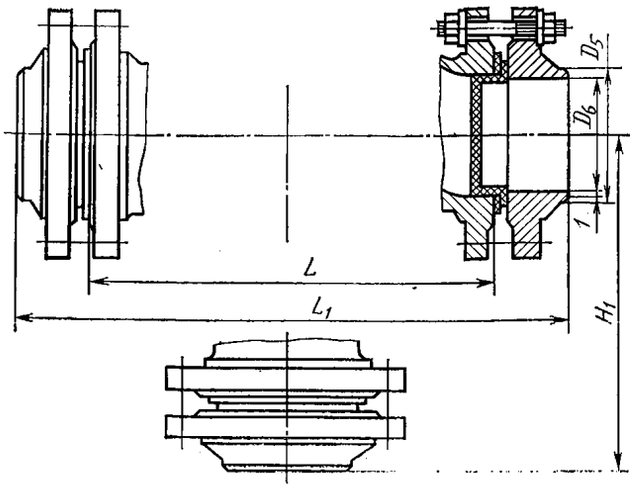

Исполнение с ответными фланцами под приварку, с гладкой уплотнительной поверхностью

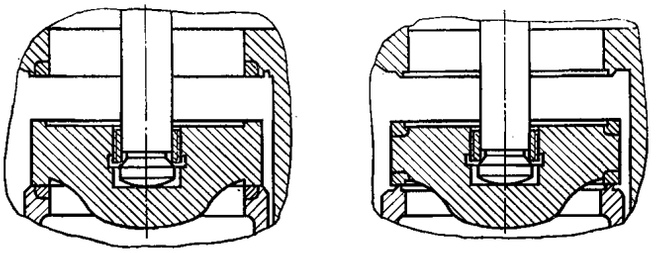

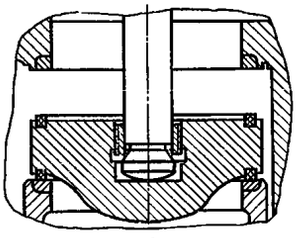

Узлы уплотнения в затворе:

а — уплотнение плоское, металл по металлу с наплавкой на седле корпуса; *б* — уплотнение ножевое с наплавкой на корпусе золотника; *в* — уплотнение плоское (фторопластовые кольца на корпусе золотника и наплавка на седле корпуса)

ОСНОВНЫЕ ГАБАРИТНЫЕ И ПРИСОЕДИНИТЕЛЬНЫЕ РАЗМЕРЫ (мм)

Условный проход D_y	L	L_1	D_0	D	D_1	D_2	D_3	D_4	D_5	D_6	H	H_1	H_2	b	d	n
50	230	330	200	160	125	102	88	72	58	48	265	163	210	17	18	4
80	310	434	200	195	160	138	121	105	90	78	400	230	292	19	18	8
100	350	494	200	230	190	158	150	128	110	96	650	240	312	21	22	8

Гарантийный срок — 24 месяца со дня ввода в эксплуатацию.

Гарантийная наработка, не менее: 3000 циклов (при уплотнении в затворе из фторопласта 4) и 2000 циклов (при уплотнении в затворе металл по металлу).

Изготовление и поставка — по ТУ 26-07-171—77.

ОКП 37 4216 1010
ОКП 37 4216 9300

ПТ 21017
(15с22нж, 15нж22нж)

Клапан

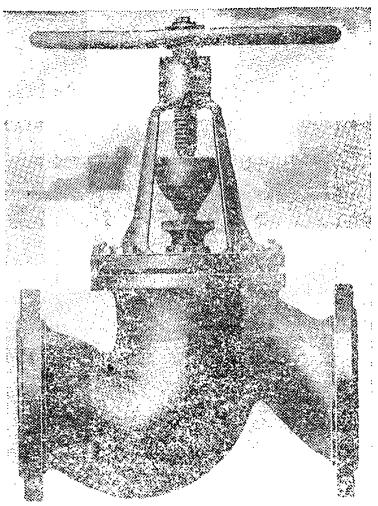

Исполнение фланцевое

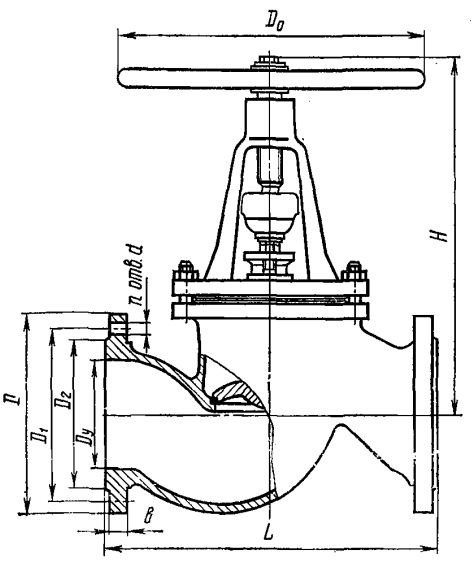

Применяется на трубопроводах для перегретого пара и каменноугольного масла рабочей температурой до 425° С (клапан 15с22нж) и слабоагрессивных сред рабочей температурой до 420° С (клапан 15нж22нж).

$P_у$	4 (40)
$P_{пр}$	6 (60)

Присоединение к трубопроводу — фланцевое или патрубки под приварку.

Присоединительные размеры фланцев по ГОСТ 12815—80 (исп. 1 и 3, ряд. 1).

Уплотнение в затворе — конусное с наплавкой уплотнительной поверхности корпуса и золотника коррозионно-стойкой сталью.

Герметичность затвора по 1-му классу ГОСТ 9544—75.

Уплотнение шпинделя — сальниковое. Подтяжка сальника — шпильками.

Рабочая среда подается на золотник.

Управление клапаном — ручное, маховиком.

Клапан устанавливают на трубопроводе в любом рабочем положении.

Материал основных деталей: корпус и крышка — сталь 25Л-II и Сталь 20 (клапана 15с22нж) и стали 12Х18Н9ТЛ, 12Х18Н12М3ТЛ или 10Х17Н13М3Т (клапана 15нж22нж); шпиндель и золотник — Сталь 20 (клапана 15с22нж) или сталь 12Х18Н12М3ТЛ (клапана 15нж22нж); набивка сальника — асбест АГ-1 или ФУМ-В.

Исполнение фланцевое

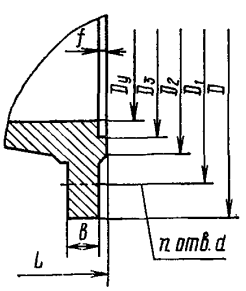

Исполнение с патрубками под приварку

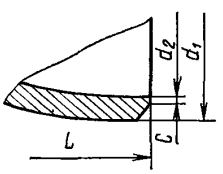

ОСНОВНЫЕ ГАБАРИТНЫЕ, ПРИСОЕДИНИТЕЛЬНЫЕ РАЗМЕРЫ (мм) И МАССА (кг)

Условный проход $D_у$	L	D	D_1	D_2	D_3	d	d_1	d_2	c	b	f	H	D_0	n	Масса с патрубками под приварку	Масса с фланцами
150	480	300	250	212	204	27	172	145	2	27	3	590	400	8	88,7	106
200	600	375	320	285	260	30	224	200	2	35	3	725	560	12	124	165

Гарантийный срок — 24 месяца со дня ввода в эксплуатацию.

Гарантийная наработка — не более 1500 циклов.

Изготовление и поставка — по ТУ 26-07-1173—77.

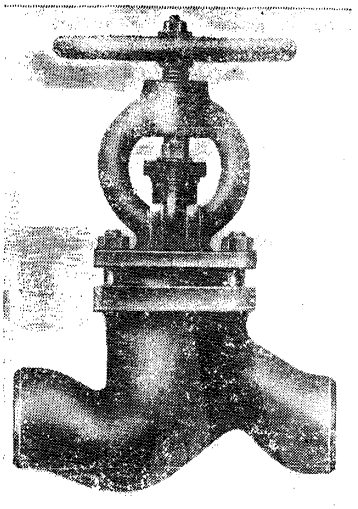

У 21003
(15нж22п, 15нж22нж)
Клапан

Применяется на трубопроводах для агрессивных сред, по отношению к которым коррозионностойки применяемые материалы, рабочей температурой до 200° С (клапан 15нж22п) и до 420° С (клапан 15нж22нж).

$P_у$	4 (40)
$P_{пр}$	6 (60)

Присоединение к трубопроводу — фланцевое, ответные фланцы под приварку или патрубки под приварку. Присоединительные размеры: фланцев — по ГОСТ 12815—80 (исп. 1, ряд 2), ответных фланцев под приварку — по ГОСТ 12821—80.

Исполнение с патрубками под приварку

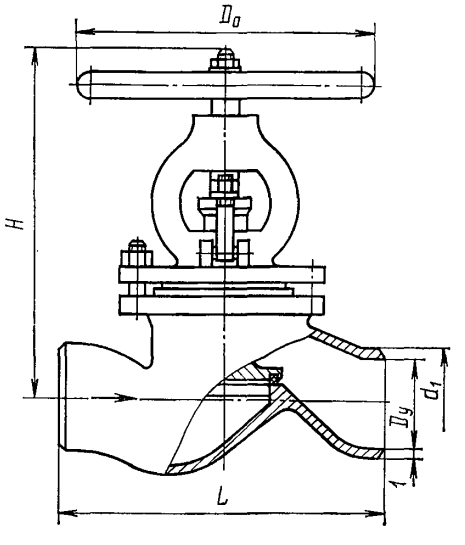

Исполнение с ответными фланцами под приварку

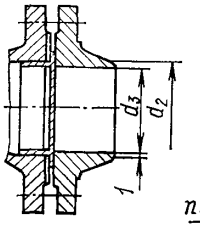

Исполнение фланцевое

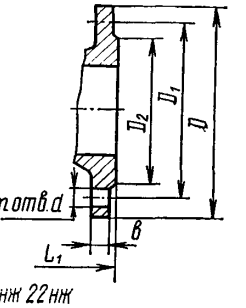

Узел уплотнения затвора клапана 15нж 22нж

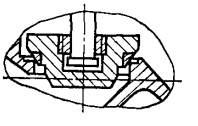

ОСНОВНЫЕ ГАБАРИТНЫЕ И ПРИСОЕДИНИТЕЛЬНЫЕ РАЗМЕРЫ (мм)

Условный проход $D_у$	L	L_1	D	D_1	D_2	d	d_1	d_2	d_3	b	H	D_0	n
40	200	300	145	110	88	18	54	46	38	16	295	160	4
50	230	330	160	125	102	18	64	58	48	17	295	160	4
65	290	400	180	145	122	18	81	77	66	19	400	240	8
80	310	430	195	160	138	18	98	90	78	19	400	240	8
100	350	490	230	190	162	23	120	110	96	21	440	320	8
125	400	550	270	220	188	27	—	135	120	25	610	400	8

Характеристика клапана (материал основных деталей, масса и коды ОКП в зависимости от исполнений) приведена в таблице на стр. 119.

Номер чертежа и исполнение	Условный проход D_y, мм	Условное обозначение	Код ОКП	Материал (сталь) основных деталей: а) корпус, крышка; б) золотник, шпиндель	Масса, кг, не более		
					с патрубками под приварку	без ответных фланцев	с ответными фланцами под приварку
У 21003-040	40	15нж22п	37 4213 9552	а) 12Х18Н9ТЛ; б) 12Х18Н9Т	13,5	—	—
У 21003-040.01		15нж22п1	37 4213 9381		—	17	—
02		15нж22п2	37 4213 9553		—	—	22,5
03		15нж22нж3	37 4213 9554		13,5	—	—
04		15нж22нж4	37 4213 9555		—	17	—
05		15нж22нж5	37 4213 9556		—	—	22,5
06		15нж22п6	37 4213 9557	а) 12Х18Н12М3ТЛ; б) 10Х17Н13М3Т	13,5	—	—
07		15нж22п7	37 4213 9382		—	17	—
08		15нж22п8	37 4213 9558		—	—	22,5
09		15нж22п9	37 4213 9559	а) 07Х20Н25М3Д2ТЛ; б) 06ХН28МДТ	13,5	—	—
10		15нж22п10	37 4213 9366		—	17	—
11		15нж22п11	37 4213 9560		—	—	22,5
12		15нж22пТ	37 4213 9561	а) 12Х18Н9ТЛ; б) 12Х18Н9Т	13,5	—	—
13		15нж22п1Т	37 4213 9562		—	17	—
14		15нж22п2Т	37 4213 9563		—	—	22,5
15		15нж22нж3Т	37 4213 9564		13,5	—	—
16		15нж22нж4Т	37 4213 9565		—	17	—
17		15нж22нж5Т	37 4213 9566		—	—	22,5
18		15нж22п6Т	37 4213 9567	а) 12Х18Н12М3ТЛ; б) 10Х17Н13М3Т	13,5	—	—
19		15нж22п7Т	37 4213 9402		—	17	—
20		15нж22п8Т	37 4213 9568		—	—	22,5
21		15нж22п9Т	37 4213 9569	а) 07Х20Н25М3Д2ТЛ; б) 06ХН28МДТ	13,5	—	—
22		15нж22п10Т	37 4213 9570		—	17	—
23		15нж22п11Т	37 4213 9571		—	—	22,5
24		15нж22пЭ	37 4213 9572	а) 12Х18Н9ТЛ; б) 12Х18Н9Т	13,5	—	—
25		15нж22п1Э	37 4213 9573		—	17	—
26		15нж22п2Э	37 4213 9574		—	—	22,5
27		15нж22нж3Э	37 4213 9575		13,5	—	—
28		15нж22нж4Э	37 4213 9576		—	17	—
29		15нж22нж5Э	37 4213 9577		—	—	22,5
30		15нж22п6Э	37 4213 9578	а) 12Х18Н12М3ТЛ; б) 10Х17Н13М3Т	13,5	—	—
31		15нж22п7Э	37 4213 9401		—	17	—
32		15нж22п8Э	37 4213 9579		—	—	22,5
33		15нж22п9Э	37 4213 9580	а) 07Х20Н25М3Д2ТЛ; б) 06ХН28МДТ	13,5	—	—
34		15нж22п10Э	37 4213 9581		—	17	—
35		15нж22п11Э	37 4213 9582		—	—	22,5
36		15нж22п12	37 4213 8205	а) 05Х18АН6М2ФЛ; б) 10Х17Н13М3Т	—	17	—
37		15нж22п13	37 4213 8206		—	—	22,5
38		15нж22п14	37 4213 8207	а) 05Х20АН16М2Д2ФЛ; б) 06ХН28МДТ	—	17	—
39		15нж22п15	37 4213 8208		—	—	22,5
40		15нж22п12Т	37 4213 8209	а) 05Х18АН6М2ФЛ; б) 10Х17Н13М3Т	—	17	—
41		15нж22п13Т	37 4213 8210		—	—	22,5
42		15нж22п14Т	37 4213 8211	а) 05Х20АН16М2Д2ФЛ; б) 06Х28МДТ	—	17	—
43		15нж22п15Т	37 4213 8212		—	—	22,5
44		15нж22п12Э	37 4213 8213	а) 05Х18АН6М2ФЛ; б) 10Х17Н13М3Т	—	17	—
45		15нж22п13Э	37 4213 8214		—	—	22,5
46		15нж22п14Э	37 4213 8215	а) 05Х20АН16М2Д2ФЛ; б) 06ХН28МДТ	—	17	—
47		15нж22п15Э	37 4213 8216		—	—	22,5
У 21003-050	50	15нж22п	37 4214 9391	а) 12Х18Н9ТЛ; б) 12Х18Н9Т	14,2	—	—
У 21003-050.01		15нж22п1	37 4214 9384		—	18,2	—
02		15нж22п2	37 4214 9385		—	—	24,5
03		15нж22нж3	37 4214 9598		14,2	—	—
04		15нж22нж4	37 4214 9366		—	18,2	—
05		15нж22нж5	37 4214 9344		—	—	24,5
06		15нж22п6	37 4214 9599	а) 12Х18Н12М3ТЛ; б) 10Х17Н13М3Т	14,2	—	—
07		15нж22п7	37 4214 9367		—	18,2	—
08		15нж22п8	37 4214 9368		—	—	24,5
09		15нж22п9	37 4214 9600	а) 07Х20Н25М3Д2ТЛ; б) 06ХН28МДТ	14,2	—	—
10		15нж22п10	37 4214 9369		—	18,2	—
11		15нж22п11	37 4214 9370		—	—	24,5

Продолжение

Номер чертежа и исполнение	Условный проход D_y, мм	Условное обозначение	Код ОКП	Материал (сталь) основных деталей: а) корпус, крышка; б) золотник, шпиндель	Масса, кг, не более		
					с патрубками под приварку	без ответных фланцев	с ответными фланцами под приварку
12	50	15нж22пТ	37 4214 9601	а) 12Х18Н9ТЛ; б) 12Х18Н9Т	14,2	—	—
13		15нж22п1Т	37 4214 9602		—	18,2	—
14		15нж22п2Т	37 4214 9603		—	—	24,5
15		15нж22нж3Т	37 4214 9604		14,2	—	—
16		15нж22нж4Т	37 4214 9605		—	18,2	—
17		15нж22нж5Т	37 4214 9606		—	—	24,5
18		15нж22п6Т	37 4214 9607	а) 12Х18Н12М3ТЛ; б) 10Х17Н13М3Т	14,2	—	—
19		15нж22п7Т	37 4214 9409		—	18,2	—
20		15нж22п8Т	37 4214 9608		—	—	24,5
21		15нж22п9Т	37 4214 9609	а) 07Х20Н25М3Д2ТЛ; б) 06ХН28МДТ	14,2	—	—
22		15нж22п10Т	37 4214 9610		—	18,2	—
23		15нж22п11Т	37 4214 9611		—	—	24,5
24		15нж22пЭ	37 4214 9612	а) 12Х18Н9ТЛ; б) 12Х18Н9Т	14,2	—	—
25		15нж22п1Э	37 4214 9613		—	18,2	—
26		15нж22п2Э	37 4214 9614		—	—	24,5
27		15нж22нж3Э	37 4214 9615		14,2	—	—
28		15нж22нж4Э	37 4214 9616		—	18,2	—
29		15нж22нж5Э	37 4214 9617		—	—	24,5
30		15нж22п6Э	37 4214 9618	а) 12Х18Н12М3ТЛ; б) 10Х17Н13М3Т	14,2	—	—
31		15нж22п7Э	37 4214 9408		—	18,2	—
32		15нж22п8Э	37 4214 9619		—	—	24,5
33		15нж22п9Э	37 4214 9620	а) 07Х20Н25М3Д2ТЛ; б) 06ХН28МДТ	14,2	—	—
34		15нж22п10Э	37 4214 9621		—	18,2	—
35		15нж22п11Э	37 4214 9622		—	—	24,5
36		15нж22п12	37 4214 8379	а) 05Х18АН6М2ФЛ; б) 10Х17Н13М3Т	—	18,2	—
37		15нж22п13	37 4214 8380		—	—	24,5
38		15нж22п14	37 4214 8381	а) 05Х20АН16М2Д2ФЛ; б) 06ХН28МДТ	—	18,2	—
39		15нж22п15	37 4214 8382		—	—	24,5
40		15нж22п12Т	37 4214 8383	а) 05Х18АН6М2ФЛ; б) 10Х17Н13М3Т	—	18,2	—
41		15нж22п13Т	37 4214 8384		—	—	24,5
42		15нж22п14Т	37 4214 8385		—	18,2	—
43		15нж22п15Т	37 4214 8386		—	—	24,5
44		15нж22п12Э	37 4214 8387	а) 05Х20АН16М2Д2ФЛ; б) 06ХН28МДТ	—	18,2	—
45		15нж22п13Э	37 4214 8388		—	—	24,5
46		15нж22п14Э	37 4214 8389		—	18,2	—
47		15нж22п15Э	37 4214 8390		—	—	24,5
У 21003-080	80	15нж22п6	37 4215 9471	а) 12Х18Н12М3ТЛ; б) 10Х17Н13М3Т	32	—	—
У 21003-080.01		15нж22п7	37 4215 9432		—	37,5	—
02		15нж22п7Т	37 4215 9490				
03		15нж22п8	37 4215 9433		—	—	50,5
04		15нж22п8Т	37 4215 9870				
05		15нж22нж	37 4215 9851		32	—	—
06		15нж22нж1	37 4215 9852		—	37,5	—
07		15нж22нж1Т	37 4215 9871				
08		15нж22нж2	37 4215 9853		—	—	50,5
09		15нж22нж2Т	37 4215 9872				
10		15нж22п9	37 4215 9847	а) 07Х20Н25М3Д2ТЛ; б) 06ХН28МДТ	32	—	—
11		15нж22п10	37 4215 9434		—	37,5	—
12		15нж22п10Т	37 4215 9873				
13		15нж22п11	37 4215 9435		—	—	50,5
14		15нж22п11Т	37 4215 9874				
15		15нж22п	37 4215 9854	а) 12Х18Н9ТЛ; б) 12Х18Н9Т	32	—	—
16		15нж22п1	37 4215 9450		—	37,5	—
17		15нж22п1Т	37 4215 9875				
18		15нж22п2	37 4215 9451		—	—	50,5
19		15нж22п2Т	37 4215 9876				
20		15нж22нж3	37 4215 9855		32	—	—
21		15нж22нж4	37 4215 9436		—	37,5	—
22		15нж22нж4Т	37 4215 9877				

Продолжение

Номер чертежа и исполнение	Условный проход D_y, мм	Условное обозначение	Код ОКП	Материал (сталь) основных деталей: а) корпус, крышка; б) золотник, шпиндель	Масса, кг, не более		
					с патрубками под приварку	без ответных фланцев	с ответными фланцами под приварку
23		15нж22нж5	37 4215 9437	а) 12Х18Н9ТЛ; б) 12Х18Н9Т	—	—	50,5
24		15нж22нж5Т	37 4215 9878				
25		15нж22п6Т	37 4215 9879	а) 12Х18Н12М3ТЛ; б) 10Х17Н13М3ТЛ	32	—	—
26		15нж22нжТ	37 4215 9880				
27		15нж22п9Т	37 4215 9881	а) 07Х20Н25М3Д2ТЛ; б) 06ХН28МДТ	32	—	—
28		15нж22п7Т	37 4215 9882	а) 12Х18Н9ТЛ; б) 12Х18Н9Т	32	—	—
29		15нж22нж3Т	37 4215 9883				
30		15нж22п6Э	37 4215 9856	а) 12Х18Н12М3ТЛ; б) 10Х17Н13М3Т	32	—	—
31		15нж22п7Э	37 4215 9488		—	37,5	—
32		15нж22п8Э	37 4215 9887		—	—	50,5
33		15нж22нжЭ	37 4215 9858		32	—	—
34		15нж22нж1Э	37 4215 9859		—	37,5	—
35		15нж22нж2Э	37 4215 9860		—	—	50,5
36		15нж22п9Э	37 4215 9861	а) 07Х20Н25М3Д2ТЛ; б) 06ХН28МДТ	32	—	—
37		15нж22п10Э	37 4215 9862		—	37,5	—
38		15нж22п11Э	37 4215 9863		—	—	50,5
39		15нж22пЭ	37 4215 9864	а) 12Х18Н9ТЛ; б) 12Х18Н9Т	32	—	—
40		15нж22п1Э	37 4215 9865		—	37,5	—
41		15нж22п2Э	37 4215 9866		—	—	50,5
42		15нж22нж3Э	37 4215 9867		32	—	—
43		15нж22нж4Э	37 4215 9868		—	37,5	—
44		15нж22нж5Э	37 4215 9869		—	—	50,5
45	80	15нж22п12	37 4215 8505	а) 05Х18АН6М2ФЛ; б) 10Х17Н13М3Т	—	37,5	—
46		15нж22п12Т	37 4215 8511				
47		15нж22п13	37 4215 8506		—	—	50,5
48		15нж22п13Т	37 4215 8512				
49		15нж22нж6	37 4215 8507		—	37,5	—
50		15нж22нж6Т	37 4215 8513				
51		15нж22нж7	37 4215 8508		—	—	50,5
52		15нж22нж7Т	37 4215 8514				
53		15нж22п14	37 4215 8509	а) 05Х20АН16М2Д2ФЛ; б) 06ХН28МДТ	—	37,5	—
54		15нж22п14Т	37 4215 8515				
55		15нж22п15	37 4215 8510		—	—	50,5
56		15нж22п15Т	37 4215 8516				
57		15нж22п12Э	37 4215 8517	а) 05Х18АН6М2ФЛ; б) 10Х17Н13М3Т	—	37,5	—
58		15нж22п13Э	37 4215 8518		—	—	50,5
59		15нж22нж6Э	37 4215 8519		—	37,5	—
60		15нж22нж7Э	37 4215 8520		—	—	50,5
61		15нж22п14Э	37 4215 8521	а) 05Х20АН16М2Д2ФЛ; б) 06ХН28МДТ	—	37,5	—
62		15нж22п15Э	37 4215 8522		—	—	50,5
У 21003-100		15нж22п6	37 4215 9884	а) 12Х18Н12М3ТЛ; б) 10Х17Н13М3Т	45,5	—	—
У 21003-100.01		15нж22п7	37 4215 9472		—	55	—
02		15нж22п7Т	37 4215 9900				
03		15нж22п8	37 4215 9885		—	—	77
04		15нж22п8Т	37 4215 9901				
05		15нж22нж	37 4215 9886	а) 12Х18Н12М3ТЛ; б) 10Х17Н13М3Т	45,5	—	—
06		15нж22нж1	37 4215 9887		—	55	—
07		15нж22нж1Т	37 4215 9902				
08		15нж22нж2	37 4215 9888		—	—	77
09	100	15нж22нж2Т	37 4215 9903				
10		15нж22п9	37 4215 9889	а) 07Х20Н25М3Д2ТЛ; б) 06ХН28МДТ	45,5	—	—
11		15нж22п10	37 4215 9447		—	55	—
12		15нж22п10Т	37 4215 9904				
13		15нж22п11	37 4215 9890		—	—	77
14		15нж22п11Т	37 4215 9905				
15		15нж22п6Т	37 4215 9906	а) 12Х18Н12М3ТЛ; б) 10Х17Н13М3Т	45,5	—	—
16		15нж22нжТ	37 4215 9907				
17		15нж22п9Т	37 4215 9908	а) 07Х20Н25М3Д2ТЛ; б) 06ХН28МДТ	45,5	—	—

Продолжение

Номер чертежа и исполнение	Условный проход D_y, мм	Условное обозначение	Код ОКП	Материал (сталь) основных деталей: а) корпус, крышка; б) золотник, шпиндель	Масса, кг, не более		
					с патрубками под приварку	без ответных фланцев	с ответными фланцами под приварку
18	100	15нж22п6Э	37 4215 9891	а) 12Х18Н12М3ТЛ; б) 10Х17Н13М3Т	45,5	—	—
19		15нж22п7Э	37 4215 9892		—	55	—
20		15нж22п8Э	37 4215 9893		—	—	77
21		15нж22нжЭ	37 4215 9894		45,5	—	—
22		15нж22нж1Э	37 4215 9895		—	55	—
23		15нж22нж2Э	37 4215 9896		—	—	77
24		15нж22п9Э	37 4215 9897	а) 07Х20Н25М3Д2ТЛ; б) 06ХН28МДТ	45,5	—	—
25		15нж22п10Э	37 4215 9898		—	55	—
26		15нж22п11Э	37 4215 9899		—	—	77
27		15нж22п1	37 4215 8240	а) 12Х18Н9ТЛ; б) 12Х18Н9Т	—	55	—
28		15нж22п2	37 4215 8241		—	—	77
29		15нж22п1Т	37 4215 8242		—	55	—
30		15нж22п2Т	37 4215 8243		—	—	77
31		15нж22п1Э	37 4215 8244		—	55	—
32		15нж22п2Э	37 4215 8245		—	—	77
33		15нж22п12	37 4215 8523	а) 05Х18АН6М2ФЛ; б) 10Х17Н13М3Т	—	55	—
34		15нж22п12Т	37 4215 8529				
35		15нж22п13	37 4215 8524		—	—	77
36		15нж22п13Т	37 4215 8530				
37		15нж22нж3	37 4215 8525		—	55	—
38		15нж22нж3Т	37 4215 8531				
39		15нж22нж4	37 4215 8526		—	—	77
40		15нж22нж4Т	37 4215 8532				
41		15нж22п14	37 4215 8527	а) 05Х20АН16М2Д2ФЛ; б) 06ХН28МДТ	—	55	—
42		15нж22п14Т	37 4215 8533				
43		15нж22п15	37 4215 8528		—	—	77
44		15нж22п15Т	37 4215 8534				
45		15нж22п12Э	37 4215 8535	а) 05Х18АН6М2ФЛ; б) 10Х17Н13М3Т	—	55	—
46		15нж22п13Э	37 4215 8536		—	—	77
47		15нж22нж3Э	37 4215 8537		—	55	—
48		15нж22нж4Э	37 4215 8538		—	—	77
49		15нж22п14Э	37 4215 8539	а) 05Х20АН16М2Д2ФЛ; б) 06ХН28МДТ	—	55	—
50		15нж22п15Э	37 4215 8540		—	—	77

Уплотнение в затворе — плоское (15нж22п) или конусное с наплавкой уплотнительной поверхности золотника коррозионно-стойкой сталью (15нж22нж).

Уплотнение шпинделя — сальниковое. Подтяжка сальника — откидными болтами.

Рабочая среда подается под золотник.

Герметичность затвора по 1-му классу ГОСТ 9544—75.

Управление клапаном — ручное, маховиком.

Максимальное усилие на маховике при закрывании: 720 (72) — для D_y 40 мм; 920 (92) — для D_y 50 мм: 1210 (121) — для D_y 65 мм; 1390 (139) — для D_y 80 мм и 1680 (168) — для D_y 100 мм.

Клапан устанавливают на трубопроводе в любом рабочем положении.

Условия эксплуатации — климатические исполнения У2 и Т2 — по ГОСТ 15150—69.

Гарантийный срок — 24 месяца со дня ввода в эксплуатацию.

Гарантийная наработка: 3000 циклов (клапан 15нж22п) и 2000 циклов (клапан 15нж22нж).

Изготовление и поставка — по ТУ 26-07-177—85.

У 26362

Клапан сильфонный

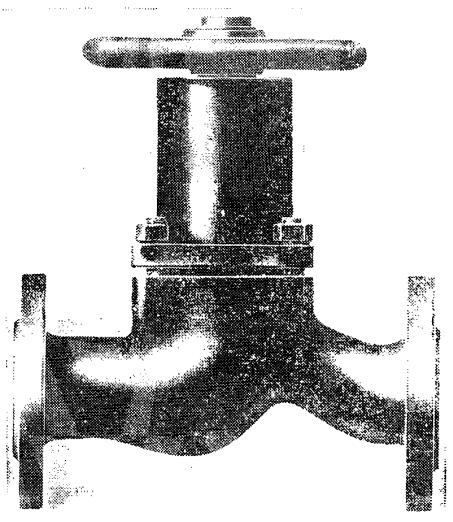

Применяется на трубопроводах для хладона (с содержанием масел) рабочей температурой от —100 до +150° С и для сред, в которых применяемые материалы коррозионностойки, — температурой не более 200° С.

P_y 4 (40)

Присоединение к трубопроводу (см. табл. на стр. 124) — фланцевое по ГОСТ 12815—80 (исп. 9); ответные фланцы под приварку по ГОСТ 12821—80 и патрубки под приварку.

Уплотнение в затворе — плоское (кольцо).

Герметичность в затворе по 1-му классу ГОСТ 9544—75.

Уплотнение по штоку — сильфонное.

Клапан вакуумно-плотен в затворе и относительно окружающей среды.

Рабочая среда подается в любом направлении (для D_y 32, 50 и 65 мм) и на золотник (для D_y 100, 125 и 150 мм).

Управление клапаном (см. таблицу) — ручное, маховиком и дистанционное: через шарнирную муфту или от конического редуктора Б 095.018 через шарнирную муфту, а также от электропривода ТЭ 099.058 или Б 099.098.

Условный проход клапана D_y, мм	Тип электропривода	Электродвигатель		
		Тип	Мощность, кВт	Частота вращения вала, об/мин
50	ТЭ 099.058-01М	4АА56В4 или АОЛ-12-4	0,18	1500
65	ТЭ 099.058-07М	4АА63А4 или АОЛ-12-4	0,025 или 0,18	1500
100	Б 099.098-01М	4АХС80А4 или АОЛС2-21-4	1,3	1500
150	Б 099.098-01М	4АХС80А4 или АОЛС2-21-4	1,3	1500

Крутящий момент на резьбовой втулке: 79 (7,9) — для D_y 32 мм; 58 (5,8) — для D_y 50 мм; 93 (9,3) — для D_y 65 мм; 132 (13,2) — для D_y 100 мм; 194 (19,4) — для D_y 125 мм и 205 (20,5) — для D_y 150 мм.

Клапан устанавливают на трубопроводе в любом рабочем положении.

Условия эксплуатации — климатические исполнения У2 и Т2 по ГОСТ 15150—69, но при температуре окружающего воздуха от —40 до +60° С; относительная влажность 95% при температуре 20° С.

Материал основных деталей: корпус, крышка и золотник — стали 08Х18Н10Т, 10Х18Н9Л, 12Х18Н9ТЛ, 12Х18Н9ТЛ-II, 25Л-II и титановый сплав ТЛ-3 (в зависимости от исполнений); уплотнительное кольцо в золотнике — фторопласт 4.

Характеристика клапана (вид присоединения к трубопроводу, управление клапаном, масса и коды ОКП в зависимости от исполнений) приведена в таблице на стр. 124.

Номер чертежа и исполнение	Условный проход D_y, мм	Условное обозначение	Код ОКП	Присоединение к трубопроводу	Управление клапаном (исполнение)	Масса, кг, не более
У 26362-032	32	15нж40п	37 4213 9626	Патрубки под приварку	Ручное	8,2
У 26362-032.01		15нж040п	37 4213 9791		С шарнирной муфтой	8,1
02		15нж540п	37 4213 9792		С редуктором Б 095.018-00-02	10,6
03		15нж40п1	37 4213 9365	Фланцевое	Ручное	11
04		15нж040п1	37 4213 9793		С шарнирной муфтой	10,4
05		15нж540п1	37 4213 9795		С редуктором Б 095.018-00-02	12,9
06		15тн40п	37 1213 1041		Ручное	8
07		15тн040п	37 1213 1042		С шарнирной муфтой	7,8
08		15тн540п	37 1213 1043		С редуктором Б 095.018-00-02	10,3
14		15нж40п3	37 4213 9796	Ответные фланцы под приварку	Ручное	16,3
15		15нж040п3	37 4213 9797		С шарнирной муфтой	15,7
16		15нж540п3	37 4213 9798		С редуктором Б 095.018-00-02	18,1
17		15тн40п1	37 1213 1044		Ручное	11,8
18		15тн040п1	37 1213 1045		С шарнирной муфтой	11,7
19		15тн540п1	37 1213 1046		С редуктором Б 095.018-00-02	14,2
20		15нж40пЭ	37 4213 9799	Патрубки под приварку	Ручное	8,2
21		15нж040пЭ	37 4213 9800		С шарнирной муфтой	8,1
22		15нж540пЭ	37 4213 9801		С редуктором Б 095.018-00-05	10,6
23		15нж40п1Э	37 4213 9802	Фланцевое	Ручное	11
24		15нж040п1Э	37 4213 9803		С шарнирной муфтой	10,4
25		15нж540п1Э	37 4213 9802		С редуктором Б 095.018-00-05	12,9
26		15тн40пЭ	37 1213 1047		Ручное	8
27		15тн040пЭ	37 1213 1048		С шарнирной муфтой	7,8
28		15тн540пЭ	37 1213 1049		С редуктором Б 095.018-00-05	10,3
29		15нж40п3Э	37 4213 9803	Ответные фланцы под приварку	Ручное	16,3
30		15нж040п3Э	37 4213 9804		С шарнирной муфтой	15,7
31		15нж540п3Э	37 4213 9805		С редуктором Б 095.018-00-05	18,1
32		15тн40п1Э	37 1213 1050		Ручное	11,8
33		15тн040п1Э	37 1213 1051		С шарнирной муфтой	11,7
34		15тн540п1Э	37 1213 1052		С редуктором Б 095.018-00-05	14,2
35		15нж40пТ	37 4213 9806	Патрубки под приварку	Ручное	18,2
36		15нж040пТ	37 4213 9807		С шарнирной муфтой	8,1
37		15нж540пТ	37 4213 9808		С редуктором Б 095.018-00-08	10,6
38		15нж40п1Т	37 4213 9809	Фланцевое	Ручное	11
39		15нж040п1Т	37 4213 9810		С шарнирной муфтой	10,4
40		15нж540п1Т	37 4213 9811		С редуктором Б 095.018-00-08	12,9
41		15тн40пТ	37 1213 1053		Ручное	8
42		15тн040пТ	37 1213 1054		С шарнирной муфтой	7,8
43		15тн540пТ	37 1213 1055		С редуктором Б 095.018-00-08	10,3
44		15нж40п3Т	37 4213 9812	Ответные фланцы под приварку	Ручное	16,3
45		15нж040п3Т	37 4213 9813		С шарнирной муфтой	15,7
46		15нж540п3Т	37 4213 9814		Редуктор Б 095.018-00-08	18,1
47		15тн40п1Т	37 1213 1056		Ручное	11,8
48		15тн040п1Т	37 1213 1057		С шарнирной муфтой	11,7
49		15тн540п1Т	37 1213 1058		С редуктором Б 095.018-00-08	14,2
У 26362-050	50	15нж40п	37 4214 9516	Патрубки под приварку	Ручное	14
У 26362-050.01		15нж040п	37 4214 9874		С шарнирной муфтой	12,7
02		15нж540п	37 4214 9875		С редуктором Б 095.018-00	15,5
03		15нж940п	37 4214 9517		С электроприводом ТЭ 099.058-01М	32,9
04		15нж40п1	37 4214 9247	Фланцевое	Ручное	17,7
05		15нж040п1	37 4214 9787		С шарнирной муфтой	16,5
06		15нж540п1	37 4214 9788		С редуктором Б 095.018-00	19,2
07		15нж940п1	37 4214 9709		С электроприводом ТЭ 099.058-01М	36,5
17		15нж40п3	37 4214 9789	Ответные фланцы под приварку	Ручное	24,6
18		15нж040п3	37 4214 9790		С шарнирной муфтой	23,3
19		15нж540п3	37 4214 9791		С редуктором Б 095.018-00	26
20		15нж940п4	37 4214 9792		С электроприводом ТЭ 099.058-01М	43,4
25		15нж40пЭ	37 4214 9793	Патрубки под приварку	Ручное	14
26		15нж040пЭ	37 4214 9794		С шарнирной муфтой	12,7
27		15нж540пЭ	37 4214 9795		С редуктором Б 095.018-00-03	15,5
28		15нж940пЭ	37 4214 9796		С электроприводом ТЭ 099.058-01МЭ	32,9
29		15нж40п1Э	37 4214 9797	Фланцевое	Ручное	17,7
30		15нж040п1Э	37 4214 9798		С шарнирной муфтой	16
31		15нж540п1Э	37 4214 9799		С редуктором Б 095.018-00-03	19,2
32		15нж940п1Э	37 4214 9800		С электроприводом ТЭ 099.058-01МЭ	36,5
37		15нж40п3Э	37 4214 9801	Патрубки под приварку	Ручное	24,6
38		15нж040п3Э	37 4214 9802		С шарнирной муфтой	23,3
39		15нж540п3Э	37 4214 9803		С редуктором Б 095.018-00-03	26
40		15нж940п4Э	37 4214 9804		С электроприводом ТЭ 099.058-01МЭ	43,4

Продолжение

Номер чертежа и исполнение	Условный проход D_y, мм	Условное обозначение	Код ОКП	Присоединение к трубопроводу	Управление клапаном (исполнение)	Масса, кг, не более
45		15нж40пТ	37 4214 9805		Ручное	14
46		15нж040пТ	37 4214 9806	Патрубки под приварку	С шарнирной муфтой	12,7
47		15нж540пТ	37 4214 9807		С редуктором Б 095.018-00-06	15,5
48		15нж940пТ	37 4214 9808		С электроприводом ТЭ 099.058-01МТ	32,9
49		15нж40п1Т	37 4214 9809		Ручное	17,7
50		15нж040п1Т	37 4214 9814		С шарнирной муфтой	16,5
51		15нж540п1Т	37 4214 9810	Фланцевое	С редуктором Б 095.018-00-06	19,2
52		15нж940п1Т	37 4214 9811		С электроприводом ТЭ 099.058-01МТ	36,5
57		15нж40п3Т	37 4214 9812		Ручное	24,6
58		15нж040п3Т	37 4214 9813	Ответные фланцы под приварку	С шарнирной муфтой	23,3
59		15нж540п3Т	37 4214 9815		С редуктором Б 095.018-00-06	26
60		15нж940п4Т	37 4214 9816		С электроприводом ТЭ 099.058-01МТ	43,4
65		15нж40п4	37 4214 9817	Фланцевое	Ручное	18,6
66		15нж40п5	37 4214 9818	Ответные фланцы под приварку	То же	25,5
67		15нж40п4Э	37 4214 9819	Фланцевое	»	18,6
68		15нж40п5Э	37 4214 9820	Ответные фланцы под приварку	»	25,5
69		15нж40п4Т	37 4214 9876	Фланцевое	»	18,6
70		15нж40п5Т	37 4214 9877	Ответные фланцы под приварку	»	25,5
71	50	15с40п	37 4214 4245	Фланцевое	»	18,5
72		15с40п1	37 4214 4246	Ответные фланцы под приварку	»	25,4
73		15с40пЭ	37 4214 4247	Фланцевое	»	18,5
74		15с40п1Э	37 4214 4248	Ответные фланцы под приварку	»	25,4
75		15с40пТ	37 4214 4249	Фланцевое	»	18,5
76		15с40п1Т	37 4214 4250	Ответные фланцы под приварку	»	25,4
77		15нж40п6	37 4214 8344	Фланцевое	»	18,6
78		15нж40п7	37 4214 8345	Ответные фланцы под приварку	»	25,5
79		15нж40п6Э	37 4214 8346	Фланцевое	»	18,6
80		15нж40п7Э	37 4214 8347	Ответные фланцы под приварку	»	25,5
81		15нж40п6Т	37 4214 8348	Фланцевое	»	18,6
82		15нж40п7Т	37 4214 8349	Ответные фланцы под приварку	»	25,5
У 26362-065		15нж40п	37 4214 9720		Ручное	26,6
У 26362-065.01		15нж040п	37 4214 9821	Патрубки под приварку	С шарнирной муфтой	25,5
02		15нж540п	37 4214 9822		С редуктором Б 095.018-00	29,5
03		15нж940п	37 4214 9381		С электроприводом ТЭ 099.058-07М	46,4
04		15нж40п1	37 4214 9248		Ручное	27
05		15нж040п1	37 4214 9824	Фланцевое	С шарнирной муфтой	26
06		15нж540п1	37 4214 9825		С редуктором Б 095.018-00	30
07		15нж940п1	37 4214 9710		С электроприводом ТЭ 099.058-07М	47
17	65	15нж40п3	37 4214 9826		Ручное	37,1
18		15нж040п3	37 4214 9827	Ответные фланцы под приварку	С шарнирной муфтой	36
19		15нж540п3	37 4214 9828		С редуктором Б 095.018-00	40
20		15нж940п4	37 4214 9829		С электроприводом ТЭ 099.058-07М	57
25		15нж40пЭ	37 4214 9830		Ручное	26,6
26		15нж040пЭ	37 4214 9831		С шарнирной муфтой	25,5
27		15нж540пЭ	37 4214 9832	Патрубки под приварку	С редуктором Б 095.018-00-03	29,5
28		15нж940пЭ	37 4214 9833		С электроприводом ТЭ 099.058-07МЭ	46,4

Продолжение

Номер чертежа и исполнение	Условный проход D_y, мм	Условное обозначение	Код ОКП	Присоединение к трубопроводу	Управление клапаном (исполнение)	Масса, кг, не более
29		15нж40п1Э	37 4214 9834	Фланцевое	Ручное	27
30		15нж040п1Э	37 4214 9835		С шарнирной муфтой	26
31		15нж540п1Э	37 4214 9836		С редуктором Б 095.018-00-03	30
32		15нж940п1Э	37 4214 9837		С электроприводом ТЭ 099.058-07МЭ	47
37		15нж40п3Э	37 4214 9838	Ответные фланцы под приварку	Ручное	37,1
38		15нж040п3Э	37 4214 9839		С шарнирной муфтой	36
39		15нж540п3Э	37 4214 9840		С редуктором Б 095.018-00-03	40
40		15нж940п4Э	37 4214 9841		С электроприводом ТЭ 099.058-07МЭ	57
45		15нж40пТ	37 4214 9842	Патрубки под приварку	Ручное	26,6
46		15нж040пТ	37 4214 9843		С шарнирной муфтой	25,5
47		15нж540пТ	37 4214 9844		С редуктором Б 095.018-00-06	29,5
48		15нж940пТ	37 4214 9845		С электроприводом ТЭ 099.058-07МТ	46,4
49		15нж40п1Т	37 4214 9846	Фланцевое	Ручное	27
50		15нж040п1Т	37 4214 9847		С шарнирной муфтой	26
51		15нж540п1Т	37 4214 9848		С редуктором Б 095.018-00-06	30
52		15нж940п1Т	37 4214 9849		С электроприводом ТЭ 099.058-07МТ	47
57		15нж40п3Т	37 4214 9850	Ответные фланцы под приварку	Ручное	37,1
58		15нж040п3Т	37 4214 9851		С шарнирной муфтой	36
59		15нж540п3Т	37 4214 9852		С редуктором Б 095.018-00-06	40
60		15нж940п4Т	37 4214 9853		С электроприводом ТЭ 099.058-07МТ	57
65	65	15нж40п4	37 4214 9854	Фланцевое	Ручное	31,5
66		15нж40п5	37 4214 9855	Ответные фланцы под приварку	То же	39,5
67		15нж40п4Э	37 4214 9856	Фланцевое	»	31,5
68		15нж40п5Э	37 4214 9857	Ответные фланцы под приварку	»	39,5
69		15нж40п4Т	37 4214 9878	Фланцевое	»	31,5
70		15нж40п5Т	37 4214 9879	Ответные фланцы под приварку	»	39,5
71		15с40п	37 4214 4251	Фланцевое	»	31,5
72		15с40п1	37 4214 4252	Ответные фланцы под приварку	»	39,5
73		15с40пЭ	37 4214 4253	Фланцевое	»	31,5
74		15с40п1Э	37 4214 4254	Ответные фланцы под приварку	»	39,5
75		15с40пТ	37 4214 4255	Фланцевое	»	31,5
76		15с40п1Т	37 4214 4256	Ответные фланцы под приварку	»	39,5
77		15нж40п6	37 4214 8356	Фланцевое	»	31,5
78		15нж40п7	37 4214 8357	Ответные фланцы под приварку	»	39,5
79		15нж40п6Э	37 4214 8358	Фланцевое	»	31,5
80		15нж40п7Э	37 4214 8359	Ответные фланцы под приварку	»	39,5
81		15нж40п6Т	37 4214 8360	Фланцевое	»	31,5
82		15нж40п7Т	37 4214 8361	Ответные фланцы под приварку	»	39,5
У 26362-100		15нж40п	37 4215 9701	Патрубки под приварку	Ручное	51,3
У 26362-100.01		15нж040п	37 4215 8100		С шарнирной муфтой	46,4
02		15нж540п	37 4215 8101		С редуктором Б 095.019-00	50,7
03		15нж940п	37 4215 8102		С электроприводом Б 099.098-01М	101,3
04	100	15нж40п1	37 4215 9446	Фланцевое	Ручное	58,5
05		15нж040п1	37 4215 8103		С шарнирной муфтой	51
06		15нж540п1	37 4215 8104		С редуктором Б 095.019-00	57
07		15нж940п1	37 4215 9970		С электроприводом Б 099.098-01М	107,5

Продолжение

Номер чертежа и исполнение	Условный проход D_y, мм	Условное обозначение	Код ОКП	Присоединение к трубопроводу	Управление клапаном (исполнение)	Масса, кг, не более
17		15нж40п3	37 4215 8109	Ответные фланцы под приварку	Ручное	79,3
18		15нж040п3	37 4215 8110		С шарнирной муфтой	66,7
19		15нж540п3	37 4215 8111		С редуктором Б 095.019-00	71
20		15нж940п4	37 4215 8112		С электроприводом Б 099.098-01М	117,2
25		15нж40пЭ	37 4215 8113	Патрубки под приварку	Ручное	51,3
26		15нж040пЭ	37 4215 8114		С шарнирной муфтой	46,4
27		15нж540пЭ	37 4215 8115		С редуктором Б 095.019-00-01	50,7
28		15нж940пЭ	37 4215 8116		С электроприводом Б 099.098-01МЭ	101,3
29		15нж40п1Э	37 4215 8117	Фланцевое	Ручное	58,5
30		15нж040п1Э	37 4215 8118		С шарнирной муфтой	46,2
31		15нж540п1Э	37 4215 8119		С редуктором Б 095.019-00-01	50,5
32		15нж940п1Э	37 4215 8120		С электроприводом Б 099.098-01МЭ	96,7
37		15нж40п3Э	37 4215 8121	Ответные фланцы под приварку	Ручное	79,3
38		15нж040п3Э	37 4215 8122		С шарнирной муфтой	66,7
39		15нж540п3Э	37 4215 8123		С редуктором Б 095.019-00-01	71
40		15нж940п4Э	37 4215 8124		С электроприводом Б 099.098-01МЭ	117,2
45		15нж40пТ	37 4215 8125	Патрубки под приварку	Ручное	51,3
46		15нж040пТ	37 4215 8126		С шарнирной муфтой	46,4
47		15нж540пТ	37 4215 8127		С редуктором Б 095.019-00-02	50,7
48		15нж940пТ	37 4215 8128		С электроприводом Б 099.098-01МТ	101,3
49		15нж40п1Т	37 4215 8129	Фланцевое	Ручное	58,5
50		15нж040п1Т	37 4215 8130		С шарнирной муфтой	46,2
51		15нж540п1Т	37 4215 8131		С редуктором Б 095.019-00-02	50,5
52		15нж940п1Т	37 4215 8132		С электроприводом Б 099.098-01МТ	96,7
57		15нж40п3Т	37 4215 8133	Ответные фланцы под приварку	Ручное	79,3
58		15нж040п3Т	37 4215 8134		С шарнирной муфтой	66,7
59		15нж540п3Т	37 4215 8135		С редуктором Б 095.019-00-02	71
60		15нж940п4Т	37 4215 8136		С электроприводом Б 099.098-01МТ	117,2
65	100	15нж40п4	37 4215 8137	Фланцевое	Ручное	56,5
66		15нж40п5	37 4215 8138	Ответные фланцы под приварку	То же	77,3
67		15нж40п4Э	37 4215 8139	Фланцевое	»	56,5
68		15нж40п5Э	37 4215 8140	Ответные фланцы под приварку	»	77,3
69		15нж40п4Т	37 4215 8155	Фланцевое	»	56,5
70		15нж40п5Т	37 4215 8156	Ответные фланцы под приварку	»	77,3
71		15с40п	37 4215 4333	Фланцевое	»	58,5
72		15с40п1	37 4215 4334	Ответные фланцы под приварку	»	79,3
73		15с40пЭ	37 4215 4335	Фланцевое	»	58,5
74		15с40п1Э	37 4215 4336	Ответные фланцы под приварку	»	79,3
75		15с40пТ	37 4215 4337	Фланцевое	»	58,5
76		15с40п1Т	37 4215 4338	Ответные фланцы под приварку	»	79,3
77		15нж40п6	37 4215 8482	Фланцевое	»	56,5
78		15нж40п7	37 4215 8483	Ответные фланцы под приварку	»	77,3
79		15нж40п6Э	37 4215 8484	Фланцевое	»	56,5
80		15нж40п7Э	37 4215 8485	Ответные фланцы под приварку	»	77,3
81		15нж40п6Т	37 4215 8486	Фланцевое	»	56,5
82		15нж40п7Т	37 4215 8487	Ответные фланцы под приварку	»	77,3
У 26362-125		15с40п	37 4215 4339	Фланцевое	»	79
У 26362-125.01	125	15с40п1	37 4215 4340	Ответные фланцы под приварку	»	110
02		15с40пЭ	37 4215 4341	Фланцевое	»	79

Продолжение

Номер чертежа и исполнение	Условный проход D_y, мм	Условное обозначение	Код ОКП	Присоединение к трубопроводу	Управление клапаном (исполнение)	Масса, кг, не более
03	125	15с40п1Э	37 4215 4342	Ответные фланцы под приварку	Ручное	110
04		15с40п1	37 4215 4343	Фланцевое	То же	79
05		15с40п1Т	37 4215 4344	Ответные фланцы под приварку	»	110
06		15нж40п4	37 4215 8488	Фланцевое	»	73
07		15нж40п5	37 4215 8489	Ответные фланцы под приварку	»	104
08		15нж40п4Э	37 4215 8490	Фланцевое	»	73
09		15нж40п5Э	37 4215 8491	Ответные фланцы под приварку	»	104
10		15нж40п4Т	37 4215 8492	Фланцевое	»	73
11		15нж40п5Т	37 4215 8493	Ответные фланцы под приварку	»	104
У 26362-150	150	15нж40п	37 4216 9455	Патрубки под приварку	Ручное	83,5
У 26362-150.01		15нж040п	37 4216 9456		С шарнирной муфтой	75,5
02		15нж540п	37 4216 9490		С редуктором Б 095.019-00	79,8
03		15нж940п	37 4216 9491		С электроприводом Б 099.098-01М	130,2
04		15нж40п1	37 4216 9229	Фланцевое	Ручное	112
05		15нж040п1	37 4216 9492		С шарнирной муфтой	87,2
06		15нж540п1	37 4216 9493		С редуктором Б 095.019-00	91,4
07		15нж940п1	37 4216 9458		С электроприводом Б 099.098-01М	142,3
17		15нж40п3	37 4216 9494	Ответные фланцы под приварку	Ручное	148
18		15нж040п3	37 4216 9495		С шарнирной муфтой	123,4
19		15нж540п3	37 4216 9496		С редуктором Б 095.019-00	127,6
20		15нж940п4	37 4216 9497		С электроприводом Б 099.098-01М	178,5
25		15нж40пЭ	37 4216 9498	Патрубки под приварку	Ручное	83,5
26		15нж040пЭ	37 4216 9499		С шарнирной муфтой	75,5
27		15нж540пЭ	37 4216 9500		С редуктором Б 095.019-00-01	79,8
28		15нж940пЭ	37 4216 9501		С электроприводом Б 099.098-01МЭ	130,2
29		15нж40п1Э	37 4216 9502	Фланцевое	Ручное	112
30		15нж040п1Э	37 4216 9503		С шарнирной муфтой	87,2
31		15нж540п1Э	37 4216 9504		С редуктором Б 095.019-00-01	91,4
32		15нж940п1Э	37 4216 9505		С электроприводом Б 099.098-01МЭ	142,3
37		15нж40п3Э	37 4216 9506	Ответные фланцы под приварку	Ручное	148
38		15нж040п3Э	37 4216 9507		С шарнирной муфтой	123,4
39		15нж540п3Э	37 4216 9508		С редуктором Б 095.019-00-01	127,6
40		15нж940п3Э	37 4216 9509		С электроприводом Б 099.098-01МЭ	178,5
45		15нж40пТ	37 4216 9510	Патрубки под приварку	Ручное	83,5
46		15нж040пТ	37 4216 9511		С шарнирной муфтой	75,5
47		15нж540пТ	37 4216 9512		С редуктором Б 095.019-00-02	79,8
48		15нж940пТ	37 4216 9513		С электроприводом Б 099.098-01МТ	130,2
49		15нж40п1Т	37 4216 9514	Фланцевое	Ручное	112
50		15нж040п1Т	37 4216 9515		С шарнирной муфтой	87,2
51		15нж540п1Т	37 4216 9516		С редуктором Б 095.019-00-02	91,4
52		15нж940п1Т	37 4216 9517		С электроприводом Б 099.098-01МТ	142,3
57		15нж40п3Т	37 4216 9518	Ответные фланцы под приварку	Ручное	148
58		15нж040п3Т	37 4216 9519		С шарнирной муфтой	123,4
59		15нж540п3Т	37 4216 9520		С редуктором Б 095.019-00-02	127,6
60		15нж940п4Т	37 4216 9521		С электроприводом Б 099.098-01МТ	178,5
65		15нж40п4	37 4216 9522	Фланцевое	Ручное	105
66		15нж40п5	37 4216 9523	Ответные фланцы под приварку	То же	141
67		15нж40п4Э	37 4216 9524	Фланцевое	»	105
68		15нж40п5Э	37 4216 9525	Ответные фланцы под приварку	»	141,1
69		15нж40п4Т	37 4216 9540	Фланцевое	»	105
70		15нж40п5Т	37 4216 9541	Ответные фланцы под приварку	»	141,1

Продолжение

Номер чертежа и исполнение	Условный проход D_y, мм	Условное обозначение	Код ОКП	Присоединение к трубопроводу	Управление клапаном (исполнение)	Масса, кг, не более
71	150	15с40п	37 4216 4177	Фланцевое	Ручное	112
72		15с40п1	37 4216 4178	Ответные фланцы под приварку	То же	148
73		15с40пЭ	37 4216 4179	Фланцевое	»	112
74		15с40п1Э	37 4216 4180	Ответные фланцы под приварку	»	148
75		15с40пТ	37 4216 4181	Фланцевое	»	112
76		15с40п1Т	37 4216 4182	Ответные фланцы под приварку	»	148
77		15нж40п6	37 4216 9979	Фланцевое	»	105
78		15нж40п7	37 4216 9980	Ответные фланцы под приварку	»	141
79		15нж40п6Э	37 4216 9981	Фланцевое	»	105
80		15нж40п7Э	37 4216 9982	Ответные фланцы под приварку	»	141
81		15нж40п6Т	37 4216 9983	Фланцевое	»	105
82		15нж40п7Т	37 4216 9984	Ответные фланцы под приварку	»	141

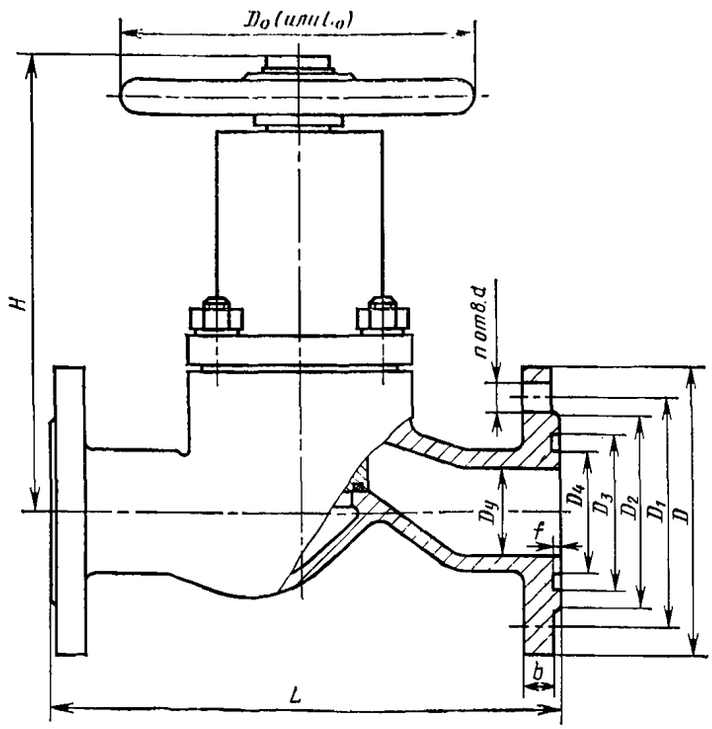

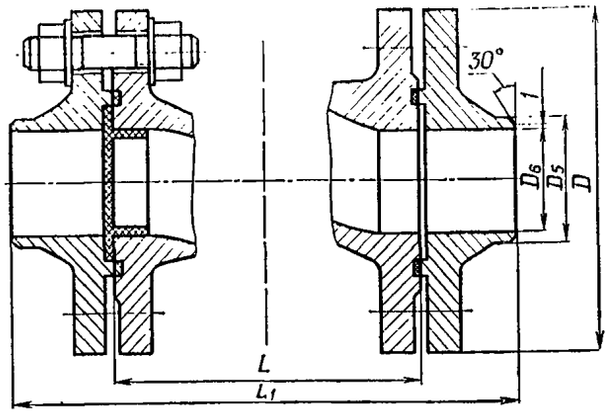

Исполнение с ответными фланцами под приварку

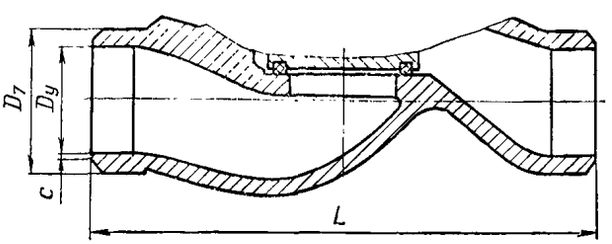

Исполнение с патрубками под приварку

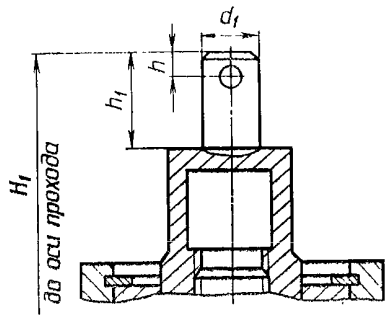

Исполнение под шарнирную муфту

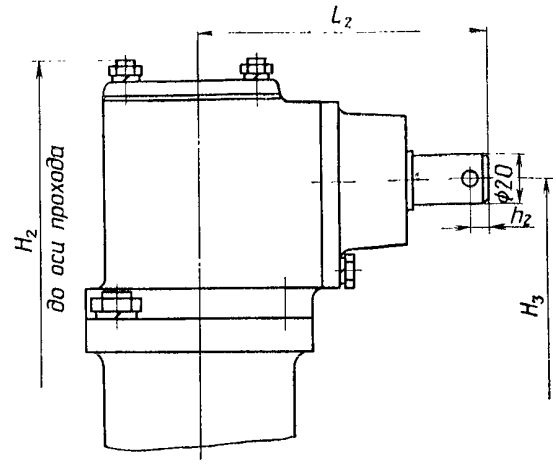

Исполнение с редуктором через р ирную муфту

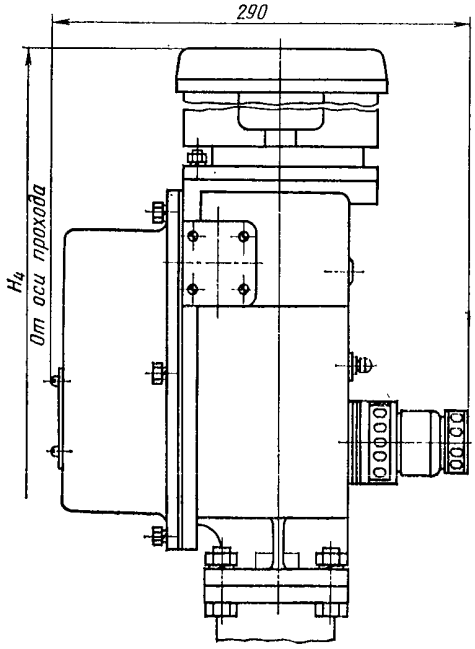

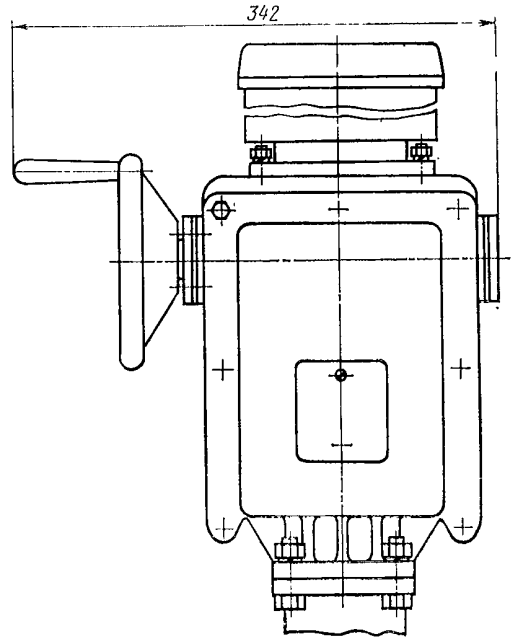

Исполнение с электроприводом ТЭ 099.058

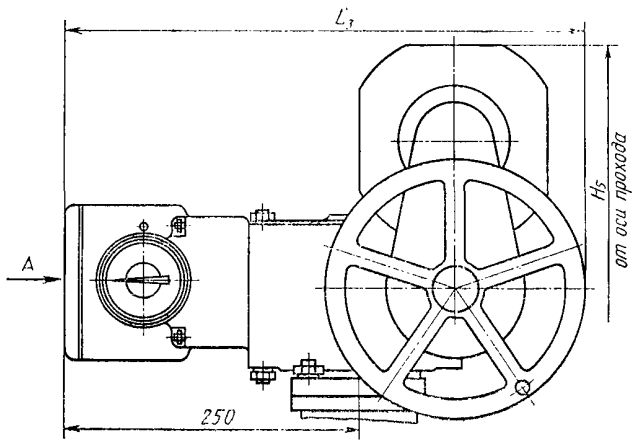

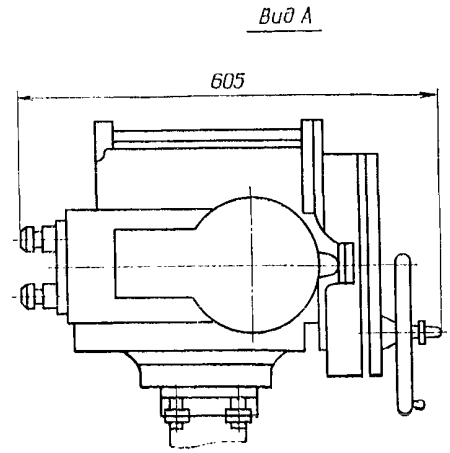

Исполнение с электроприводом Б 099.098

ОСНОВНЫЕ ГАБАРИТНЫЕ И ПРИСОЕДИНИТЕЛЬНЫЕ РАЗМЕРЫ (мм)

Условный проход $D_у$	D	D_1	D_2	D_3	D_4	D_5	D_6	D_7	D_0 (или L_0)	n	d	d_1	b	h	h_1	h_2	H	H_1	H_2	H_3	H_4	H_5	L	L_1	L_2	L_3	c
32	135	100	78	66	50	39	31	44	220	4	18	16	16	5	28	5	220	221	265	221	—	—	180	258	130	—	1
50	160	125	102	88	72	58	48	66	220	4	18	16	17	10	28	10	260	290	345	308	755	—	230	324	130	—	1
65	180	145	122	110	94	77	66	81	220	8	18	20	19	10	36	10	280	320	395	—	765	—	290	396	130	—	2
100	230	190	158	150	128	110	—	118	320	8	22	20	23	10	36	10	380	415	490	408	—	530	350	488	144	530	—
125	270	220	184	176	154	135	120	—	600*	8	26	—	25	—	—	—	405	—	—	—	—	—	400	476	—	—	3
150	300	250	212	204	182	161	145	170	400	8	27	25	27	10	42	10	420	460	550	452	—	754	480	620	144	400	3

* Указана длина рукоятки (L_0).

Гарантийный срок — 24 месяца или 30 месяцев (в зависимости от исполнения) со дня ввода в эксплуатацию.

Изготовление и поставка — по ТУ 26-07-110—74.

ОКП 37 4211 1026
ОКП 37 4211 1156 (экспортное исполнение)
ОКП 37 4211 1173 (тропическое исполнение)

КТ 29160 (15с53бк) (Dy 6 мм)

Клапан мембранный

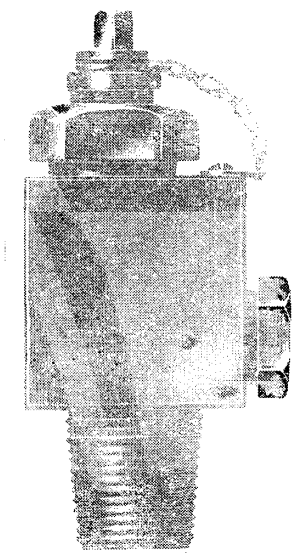

Применяется для установки на баллонах для ацетилена рабочей температурой от —50 до +50° С.

$P_у$ 4 (40)
$P_{пр}$ 6 (60)

Присоединительные концы: на входе — с наружной трубной конической резьбой, на выходе — с внутренней трубной цилиндрической резьбой. На входном патрубке имеется сетка с фильтром.

Между корпусом и затяжной пробкой расположена диафрагма.

Уплотнение в затворе — металл по металлу.

Герметичность затвора по 1-му классу ГОСТ 9544—75.

Пропуск среды через затвор не допускается.

Рабочая среда подается под золотник.

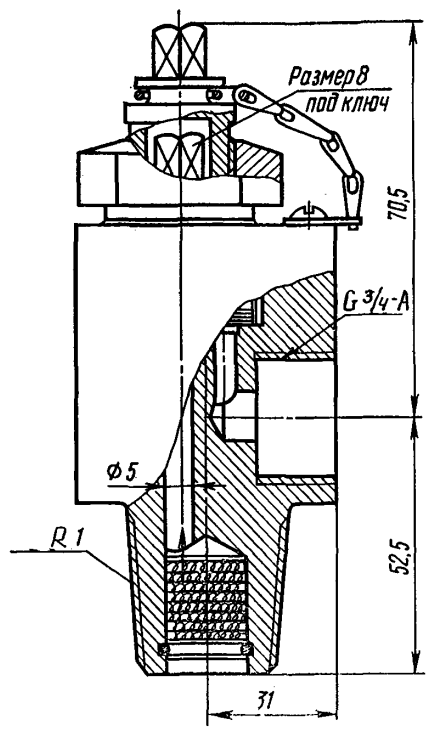

Клапан устанавливают на баллоне в любом рабочем положении.

Условия эксплуатации — по ГОСТ 5761—74.

Материал основных деталей: корпус — сталь; золотник, шпиндель — сталь 20Х13; диафрагма — латунь ЛС 59-1; сетка — сталь У10А.

Масса клапана — 1,45 кг.

Гарантийный срок — 18 месяцев со дня ввода в эксплуатацию.

Гарантийная наработка — 1200 циклов.

Изготовление и поставка — по ТУ 26-07-1256—83.

Клапан может быть изготовлен в экспортном и тропическом исполнениях.

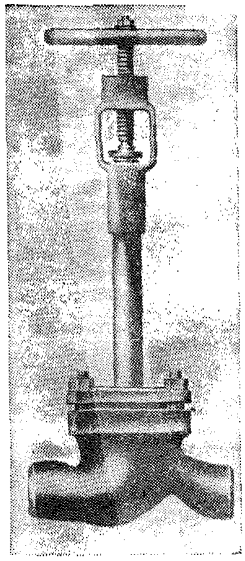

У 21208

Клапан с выносным сальником

Применяется на трубопроводах для масла (с растворителями) рабочей температурой до —100° С.

$P_у$ 4 (40)
$P_{пр}$ 6 (60)

Присоединение к трубопроводу — патрубки под приварку, фланцевое или ответные фланцы под приварку по ГОСТ 12821—80.

Присоединительные размеры фланцев — по ГОСТ 12815—80 (исп. 9, ряд 2).

Масса клапана и коды ОКП в зависимости от исполнений приведены в таблице.

Номер чертежа и исполнение	Условный проход $D_у$, мм	Условное обозначение	Код ОКП	Масса, кг, не более		
				с патрубками под приварку	без ответных фланцев	с ответными фланцами под приварку
У 21208-040	40	15нж85п	37 4213 9599	11	—	—
У 21208-040.01		15нж85пЭ	37 4213 9605			
02		15нж85п1	37 4213 9600	—	15,5	—
03		15нж85п1Э	37 4213 9606			
04		15нж85п2	37 4213 9371	—	—	21
05		15нж85п2Э	37 4213 9607			
06		15нж85п3	37 4213 9602	11	—	—
07		15нж85п3Э	37 4213 9608			
08		15нж85п4	37 4213 9603	—	15,5	—
09		15нж85п4Э	37 4213 9609			
10		15нж85п5	37 4213 9604	—	—	21
11		15нж85п5Э	37 4213 9610			
12		15нж85пТ	37 4213 9611	11	—	—
13		15нж85п1Т	37 4213 9612	—	15,5	—
14		15нж85п2Т	37 4213 9613	—	—	21
15		15нж85п3Т	37 4213 9614	11	—	—
16		15нж85п4Т	37 4213 9615	—	15,5	—
17		15нж85п5Т	37 4213 9616	—	—	21
У 21208-050	50	15нж85п	37 4214 9681	13	—	—
У 21208-050.01		15нж85пЭ	37 4214 9686			
02		15нж85п1	37 4214 9682	—	17,5	—
03		15нж85п1Э	37 4214 9687			
04		15нж85п2	37 4214 9395	—	—	23,5
05		15нж85п2Э	37 4214 9688			
06		15нж85п3	37 4214 9683	13	—	—
07		15нж85п3Э	37 4214 9689			
08		15нж85п4	37 4214 9684	—	17,5	—
09		15нж85п4Э	37 4214 9690			
10		15нж85п5	37 4214 9685	—	—	23,5
11		15нж85п5Э	37 4214 9691			
12		15нж85пТ	37 4214 9692	13	—	—
13		15нж85п1Т	37 4214 9693	—	17,5	—
14		15нж85п2Т	37 4214 9694	—	—	23,5
15		15нж85п3Т	37 4214 9695	13	—	—
16		15нж85п4Т	37 4214 9696	—	17,5	—
17		15нж85п5Т	37 4214 9697	—	—	23,5

Уплотнение в затворе — конусное.

Герметичность затвора по 1-му классу ГОСТ 9544—75.

Уплотнение шпинделя — сальниковое. Подтяжка сальника — втулкой.

Рабочая среда подается под золотник.

Управление клапаном — ручное, маховиком (или рукояткой).

Максимальное усилие на маховике при закрывании — 410 (41).

Клапан устанавливают на трубопроводе маховиком вверх; допускается отклонение от вертикали на угол не более 15° в любую сторону.

Условия эксплуатации: климатические исполнения У2 и Т2 — по ГОСТ 15150—69, но при температуре окружающей среды от —35 до +50° С, относительная влажность до 100% при температуре 35° С.

Материал основных деталей: корпус, разделитель — сталь 12Х18Н9ТЛ или 14Х18Н4Г4Л, шпиндель, золотник — сталь 12Х18Н9Т или 14Х17Н2; набивка — ФУМ-В; уплотнительное кольцо в золотнике — фторопласт 4.

ОСНОВНЫЕ ГАБАРИТНЫЕ И ПРИСОЕДИНИТЕЛЬНЫЕ РАЗМЕРЫ (мм)

Условный проход D_y	L	L_1	D	D_1	D_2	D_0	D_4	d_1	d_2	d_3	b	D_0 (или L_0)
40	200	304	145	110	88	75	60	54	46	38	16	230
50	230	326	160	125	102	88	72	64	58	49	17	230

Гарантийный срок — 24 месяца со дня ввода в эксплуатацию.

Гарантийная наработка — 3000 циклов.

Изготовление и поставка — по ТУ 26-07-177—85.

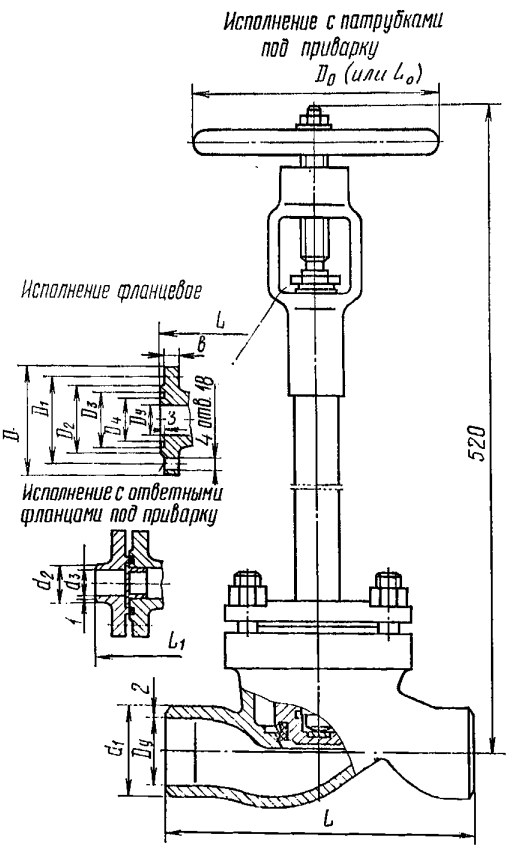

У 21163
(15нж922п)

Клапан с электроприводом

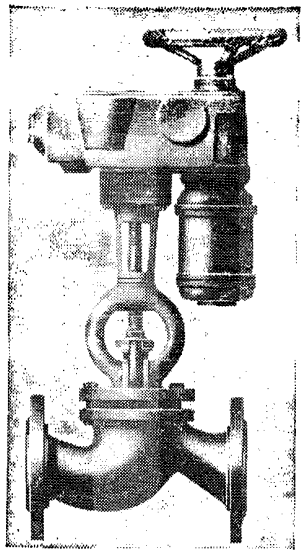

Применяется на трубопроводах для агрессивных сред, по отношению к которым коррозионностойки применяемые материалы, — рабочей температурой до 200° С.

$P_у$ 4 (40)
$P_{пр}$ 6 (60)

Присоединение к трубопроводу — фланцевое, ответные фланцы под приварку по ГОСТ 12821—80 или патрубки под приварку.

Присоединительные размеры фланцев по ГОСТ 12815—80 (исп. 1, ряд 2).

Уплотнение затвора — плоское (кольцо).

Герметичность в затворе по 1-му классу ГОСТ 9544—75.

Уплотнение шпинделя — сальниковое. Подтяжка сальника — откидными болтами.

Рабочая среда подается под золотник.

Управление клапаном — от электропривода по ТУ 26-07-015—74 (см. таблицу).

Клапан устанавливают на трубопроводе в любом рабочем положении. При необходимости следует предусмотреть дополнительное крепление электропривода (кроме положения электроприводом вверх).

Характеристика клапана (тип электропривода, код ОКП и масса в зависимости от исполнений) приведена в таблице.

Номер чертежа и исполнение	Условный проход $D_у$, мм	Условное обозначение	Код ОКП	Тип электропривода	Масса, кг, не более		
					с патрубками под приварку	без ответных фланцев	с ответными фланцами под приварку
У 21163-050	50	15нж922п	37 4214 9456	ТЭ 099.059-01 (В-А01КУ2)	70	—	—
У 21163-050.01		15нж922п1	37 4214 9379		—	75	—
02		15нж922п2	37 4214 9458		—	—	81
03		15нж922пЭ	37 4214 9459	ТЭ 099.059-01 (В-А01КЭ)	70	—	—
04		15нж922п1Э	37 4214 9460		—	75	—
05		15нж922п2Э	37 4214 9461		—	—	81
06		15нж922пТ	37 4214 9462	ТЭ 099.059-01 (В-А01КТ2)	70	—	—
07		15нж922п1Т	37 4214 9463		—	75	—
08		15нж922п2Т	37 4214 9464		—	—	81
У 21163-080	80	15нж922п	37 4215 9577	Б 099.099-02М (В-Б02У2)	96,6	—	—
У 21163-080.01		15нж922п1	37 4215 9448		—	102,1	—
02		15нж922п2	37 4215 9581		—	—	115,2
03		15нж922пЭ	37 4215 9583	Б 099.099-02МЭ (В-Б02У2Э)	96,6	—	—
04		15нж922п1Э	37 4215 9585		—	102,1	—
05		15нж922п2Э	37 4215 9587		—	—	115,2
06		15нж922пТ	37 4215 9589	Б 099-099-02МТ (В-Б02Т2)	96,6	—	—
07		15нж922п1Т	37 4215 9591		—	102,1	—
08		15нж922п2Т	37 4215 9593		—	—	115,2
У 21163-100	100	15нж922п	37 4215 9578	Б 099.099-02М (В-Б02У2)	123,9	—	—
У 21163-100.01		15нж922п1	37 4215 9449		—	131,9	—
02		15нж922п2	37 4215 9582		—	—	152,8
03		15нж922пЭ	37 4215 9584	Б 099.099--02МЭ (В-Б02У2Э)	123,9	—	—
04		15нж922п1Э	37 4215 9586		—	131,9	—
05		15нж922п2Э	37 4215 9588		—	—	152,8
06		15нж922пТ	37 4215 9590	Б 099.099-02МТ (В-Б02Т2)	123,9	—	—
07		15нж922п1Т	37 4215 9592		—	131,9	—
08		15нж922п2Т	37 4215 9594		—	—	152,8

Условия эксплуатации: климатические исполнения У2 и Т2 по ГОСТ 15150—69, но при температуре окружающего воздуха от —35 до +50° С; относительная влажность до 100% при температуре 35° С.

Материал основных деталей: корпус и крышка — сталь 12Х18Н12М3ТЛ; золотник — сталь 10Х17Н13М3Т; набивка сальника — ФУМ-В; уплотнительное кольцо в золотнике — фторопласт 4.

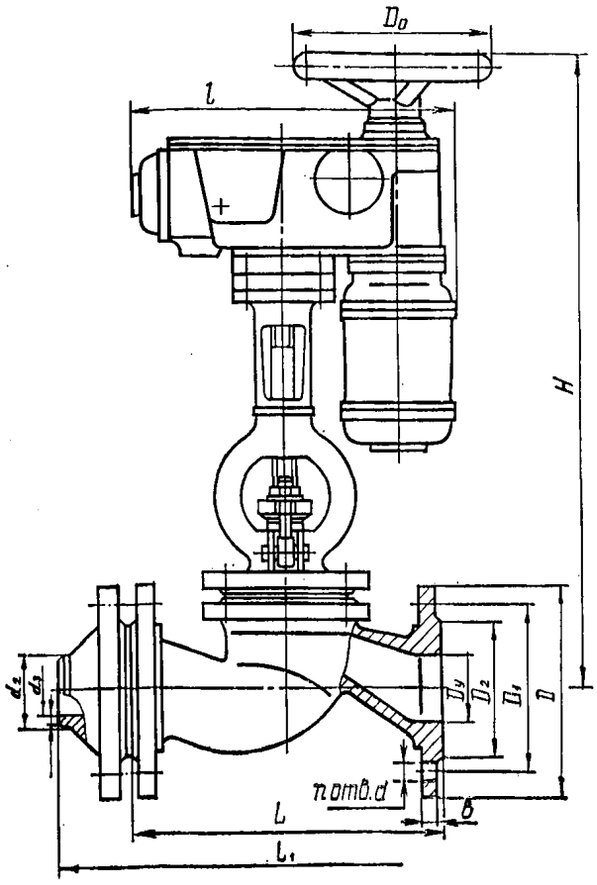

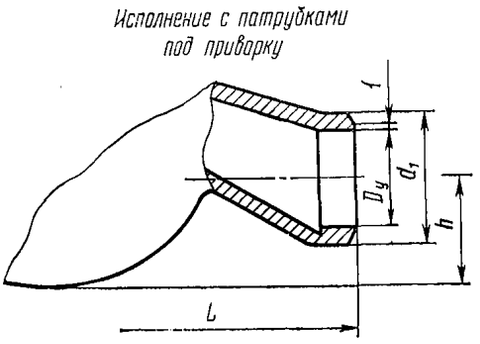

ОСНОВНЫЕ ГАБАРИТНЫЕ И ПРИСОЕДИНИТЕЛЬНЫЕ РАЗМЕРЫ (мм)

Условный проход D_y	L	L_1	D	D_1	D_2	d	d_1	d_2	d_3	b	H	h	l	D_0	n
50	230	324	160	125	102	18	64	58	48	18	780	51,5	450	160	4
80	310	424	195	160	138	18	98	90	78	19	820	81	550	200	4
100	350	464	230	190	162	18	120	110	100	21	736	94	530	200	8

Гарантийный срок — 24 месяца со дня ввода в эксплуатацию.
Гарантийная наработка — 3000 циклов.
Изготовление и поставка — по ТУ 26-07-229—70.

ПТ 21120
(15с922нж, 15нж922нж)

Клапан с электроприводом

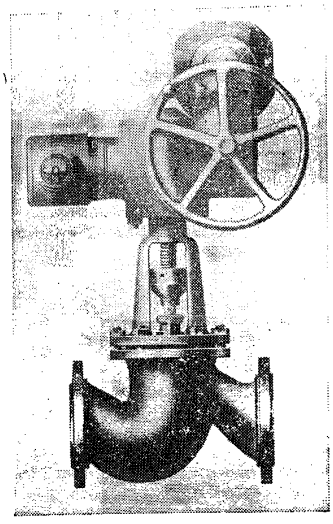

Применяется на трубопроводах для перегретого пара и каменноугольного масла рабочей температурой до 425° С.

$P_у$ 4 (40)
$P_{пр}$ 6 (60)

Присоединение к трубопроводу — фланцевое (исполнения с четными номерами) или патрубки под приварку (исполнения с нечетными номерами).

Присоединительные размеры фланцев по ГОСТ 12815—80 (исп. 1 или 3; ряд 2).

Уплотнение в затворе — конусное. Уплотнительные поверхности корпуса и золотника наплавлены коррозионно-стойкой сталью.

Герметичность затвора по 1-му классу ГОСТ 9544—75.

Уплотнение шпинделя — сальникоове. Подтяжка сальника — шпильками.

Рабочая среда подается на золотник.

Управление клапаном — от электропривода типов Б 099.100-02М и Б 099.101-02М. Время открывания или закрывания — 0,3 мин.

Клапан устанавливают на горизонтальном трубопроводе электроприводом вверх.

Условия эксплуатации — климатическое исполнение УХЛ1 (исп. Ж) по ГОСТ 15150—69.

Материал основных деталей: корпус, крышка — сталь 25Л-II, Сталь 20, стали 20ХН3Л, 10Х18Н9Л, 12Х18Н9ТЛ, 12Х18Н12М2ТЛ, 16Х18Н12С4ТЮЛ, 07Х20Н25М3Д2ТЛ и 06ХН28МДТ (в зависимости от исполнения).

Характеристика клапана (температура рабочей среды, масса и коды ОКП в зависимости от исполнений) приведена в таблице.

Номер чертежа и исполнение	Условный проход $D_у$, мм	Условное обозначение	Код ОКП	Температура рабочей среды, °С	Масса, кг, не более	
					с фланцами	с патрубками под приварку
ПТ 21120-150	150	15с922нж	37 4216 1050	До 425	230	—
ПТ 21120-150.01		15с922нж1	37 4216 1104			
02		15с922нж2	37 4216 1106		—	210
03		15с922нжТ	37 4216 1079		230	—
04		15с922нж1Т	37 4216 1108			
05		15с922нж2Т	37 4216 1110		—	210
06		15с922нж3	37 4216 1100		360	—
07		15с922нж4	37 4216 1081			
08		15с922нж5	37 4216 1112		—	330
09		15с922нж6	37 4216 1083	От —70 до +200	230	—
10		15с922нж7	37 4216 1114			
11		15с922нж8	37 4216 1116		—	210
12		15с922п	37 4216 1085		230	—
13		15с922п1	37 4216 1118			
14		15с922п2	37 4216 1120		—	210
15		15с922нж9	37 4216 1087		360	—
16		15с922нж10	37 4216 1122			
17		15с922нж11	37 4216 1124		—	330
18		15с922п3	37 4216 1089	От —70 до +200	360	—
19		15с922п4	37 4216 1126			
20		15с922п5	37 4216 1128		—	330

Продолжение

Номер чертежа и исполнение	Условный проход D_y, мм	Условное обозначение	Код ОКП	Температура рабочей среды, °С	Масса, кг, не более	
					с фланцами	с патрубками под приварку
21	150	15с922нж	37 4216 9341	До 420	230	—
22		15с922нж1	37 4216 9924			
23		15с922нж2	37 4216 9926		—	210
24		15с922нж3	37 4216 9343	До 100	230	—
25		15с922нж4	37 4216 9928		—	210
26		15с922п3	37 4216 9345		230	—
27		15нж922п4	37 4216 9347		—	210
28		15нж922нж5	37 4216 9349	До 420	230	—
29		15нж922нж6	37 4216 9930			
30		15нж922нж7	37 4216 9932		—	210
31		15нж922нж8	37 4216 9351	До 200	230	—
32		15нж922нж9	37 4216 9934		—	210
33		15нж922п	37 4216 9353		230	—
34		15нж922п1	37 4216 9936		—	210
35		15нж922нж10	37 4216 9355	До 150	230	—
36		15нж922нж11	37 4216 9938		—	210
37		15нж922п3	37 4216 9357		230	—
38		15нж922п4	37 4216 9940		—	210
39		15нж922нж12	37 4216	До 420	230	—
40		15нж922нж13	37 4216 9942			
41		15нж922нж14	37 4216 9944		—	210
42		15нж922нж15	37 4216 9361	До 100	230	—
43		15нж922нж16	37 4216 9946		—	210
44		15нж922п5	37 4216 9363		230	—
45		15нж922п6	37 4216 9948		—	210
46		15нж922п7	37 4216 9365	До 80	230	—
47		15нж922п8	37 4216 9950		—	210
48		15нж922п9	37 4216 9367		230	—
49		15нж922п10	37 4216 9952		—	210
50		15нж922п11	37 4216 9369	До 60	230	—
51		15нж922п12	37 4216 9954		—	210
52		15нж922п13	37 4216 9371		230	—
53		15нж922п14	37 4216 9956		—	210
54		15нж922нж17	37 4216 9373		230	—
55		15нж922нж18	37 4216 9958			
56		15нж922нж19	37 4216 9960		—	210
ПТ 21120-200	200	15нж922нж	37 4216 1051	До 425	320	—
ПТ 21120-200.01		15нж922нж1	37 4216 1105			
02		15нж922нж2	37 4216 1107		—	280
03		15нж922нжТ	37 4216 1080		320	—
04		15нж922нж1Т	37 4216 1109		320	—
05		15нж922нж2Т	37 4216 1111		—	280
06		15нж922нж3	37 4216 1101		450	—
07		15нж922нж4	37 4216 1082		450	—
08		15нж922нж5	37 4216 1113		320	—
09		15нж922нж6	37 4216 1084	От −70 до +200	320	—
10		15нж922нж7	37 4216 1115			
11		15нж922нж8	37 4216 1117		—	280
12		15нж922п	37 4216 1086		320	—
13		15нж922п1	37 4216 1119			
14		15нж922п2	37 4216 1121		—	280
15		15нж922нж9	37 4216 1088		450	—
16		15нж922нж10	37 4216 1123			
17		15нж922нж11	37 4216 1125		—	400
18		15нж922п3	37 4216 1090		450	—
19		15нж922п4	37 4216 1127			
20		15нж922п5	37 4216 1129		—	400
21		15нж922нж	37 4216 9342	До 420	320	—
22		15нж922нж1	37 4216 9925		320	—
23		15нж922нж2	37 4216 9927		—	280

Продолжение

Номер чертежа и исполнение	Условный проход D_y, мм	Условное обозначение	Код ОКП	Температура рабочей среды, °С	Масса, кг, не более	
					с фланцами	с патрубками под приварку
24	200	15нж922нж3	37 4216 9344	До 100	320	—
25		15нж922нж4	37 4216 9929		—	280
26		15нж922п3	37 4216 9346		320	—
27		15нж922п4	37 4216 9348		—	280
28		15нж922нж5	37 4216 9350	До 420	320	—
29		15нж922нж6	37 4216 9933		320	—
30		15нж922нж7	37 4216 9933		—	280
31		15нж922нж8	37 4216 9352	До 200	320	—
32		15нж922нж9	37 4216 9935		—	280
33		15нж922п	37 4216 9354		320	—
34		15нж922п1	37 4216 9937		—	280
35		15нж922нж10	37 4216 9356	До 150	320	—
36		15нж922нж11	37 4216 9939		—	280
37		15нж922п3	37 4216 9358		320	—
38		15нж922п4	37 4216 9941		—	280
39		15нж922нж12	37 4216 9360	До 420	320	—
40		15нж922нж13	37 4216 9943		320	—
41		15нж922нж14	37 4216 9945		—	280
42		15нж922нж15	37 4216 9362	До 100	320	—
43		15нж922нж16	37 4216 9947		—	280
44		15нж922п5	37 4216 9364		320	—
45		15нж922п6	37 4216 9949		—	280
46		15нж922п7	37 4216 9366	До 80	320	—
47		15нж922п8	37 4216 9951		—	280
48		15нж922п9	37 4216 9368	До 70	320	—
49		15нж922п10	37 4216 9953		—	280
50		15нж922п11	37 4216 9370	До 60	320	—
51		15нж922п12	37 4216 9955		—	280
52		15нж922п13	37 4216 9372	До 50	320	—
53		15нж922п14	37 4216 9957		—	280
54		15нж922нж17	37 4216 9374	До 300	320	—
55		15нж922нж18	37 4216 9959		320	—
56		15нж922нж19	37 4216 9961		—	280

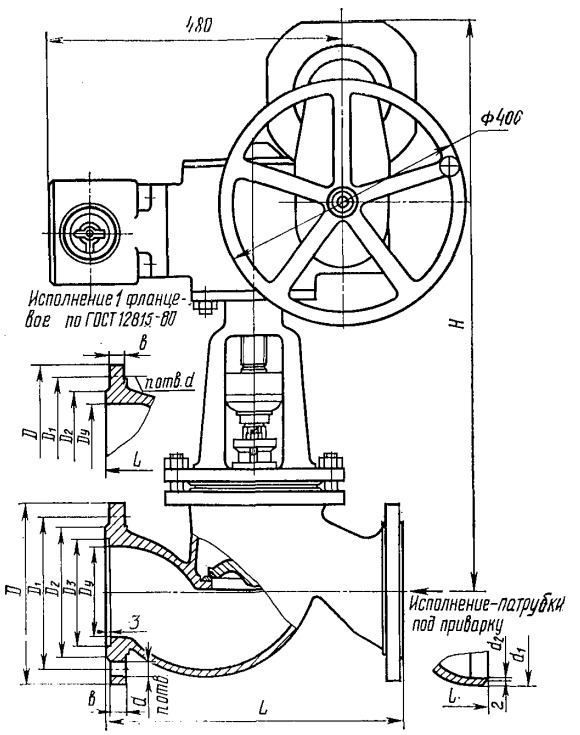

ОСНОВНЫЕ ГАБАРИТНЫЕ И ПРИСОЕДИНИТЕЛЬНЫЕ РАЗМЕРЫ (мм)

Условный проход $D_у$	L	D	D_1	D_2	D_3	d	d_1	d_2	b	H	n
150	480	300	250	218	204	27	172	145	27	1100	8
200	600	375	320	280	260	30	224	200	35	1151	12

Гарантийный срок — 24 месяца со дня ввода в эксплуатацию.

Гарантийная наработка — не менее 1500 циклов.

Изготовление и поставка—по ТУ 26-07-1173—77.

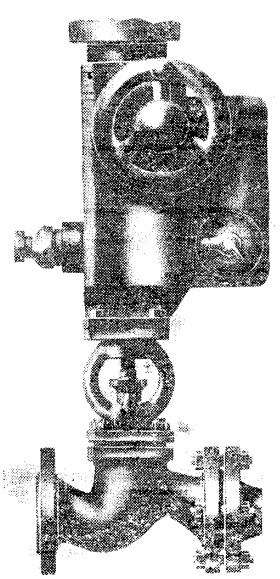

ГЛ 21003М

Клапан фланцевый

Применяется на трубопроводах для воды, пара, неагрессивных сред рабочей температурой до 425° С; индустриального масла И-30 (содержащего до 40% H_2S и до 20% CO_2) по ГОСТ 20799—75, температурой от 5 до 120° С (для ГЛ 21003М-065.09).

$P_у$ 4 (40)
$P_{пр}$ 6 (60)

Присоединение к трубопроводу — фланцевое по ГОСТ 12819—80 с присоединительными размерами и уплотнительными поверхностями по ГОСТ 12815—80 (исп. 3 или 5; ряд 2).

Уплотнение в затворе — плоское с наплавкой уплотнительных поверхностей корпуса и золотника коррозионно-стойкой сталью.

Герметичность в затворе — по 1-му классу ГОСТ 9544—75.

Уплотнение по штоку — сальниковое. Подтяжка сальника — откидными болтами.

Рабочая среда подается под золотник.

Управление клапаном — ручное, маховиком и от электропривода с ручным дублером (см. таблицу).

Клапан устанавливают на трубопроводе в любом рабочем положении, кроме положения электроприводом вниз.

При установке клапана с электроприводом в наклонном или горизонтальном положении следует предусмотреть опору под электропривод.

Условия эксплуатации по ГОСТ 15150—69: климатическое исполнение У1 (для клапанов с ручным управлением) или У2 (для клапанов с электроприводом), но для работы при температуре окружающего воздуха не ниже —30° С, а также климатическое исполнение Т2.

Материал основных деталей: корпус, крышка — сталь 25Л-II, золотник — сталь 20Х13.

Характеристика клапана (тип электропривода, код ОКП и масса в зависимости от исполнений) приведена в таблице.

Номер чертежа и исполнение	Условный проход D_y, мм	Условное обозначение	Код ОКП	Тип электропривода	Масса, кг, не более
ГЛ 21003М-040	40	15с922нж	37 4213 1096	ТЭ 099.058-01М	15,6
ГЛ 21003М-040.01		15с922нжЭ	37 4213 1149	ТЭ 099.058-01МЭ	
02		15с922нжТ	37 4213 1150	ТЭ 099.058-01МТ	
03		15с922нж1	37 4213 1154	ТЭ 099.059-01М	
04		15с922нж1Э	37 4213 1155	ТЭ 099.059-01МЭ	
05		15с922нж1Т	37 4213 1156	ТЭ 099.059-01МТ	
06		15с22нж	37 4213 1029	—	14,9
07		15с22нжЭ	37 4213 1030	—	
08		15с22нжТ	37 4213 1113	—	
ГЛ 21003М-050	50	15с922нж	37 4214 1101	ТЭ 099.058-01М	17,75
ГЛ 21003М-050.01		15с922нжЭ	37 4214 1103	ТЭ 099.058-01МЭ	
02		15с922нжТ	37 4214 1105	ТЭ 099.058-01МТ	
03		15с922нж1	37 4214 1184	ТЭ 099.059-01М	
04		15с922нж1Э	37 4214 1186	ТЭ 099.059-01МЭ	
05		15с922нж1Т	37 4214 1188	ТЭ 099.059-01МТ	
06		15с22нж	37 4214 1031	—	17,1
07		15с22нжЭ	37 4214 1033	—	
08		15с22нжТ	37 4214 1142	—	
ГЛ 21003М-065	65	15с922нж	37 4214 1102	УФ 099.006	32,36
ГЛ 21003М-065.01		15с922нжЭ	37 4214 1104	УФ 099.006-06	
02		15с922нжТ	37 4214 1106	УФ 099.006-12	
03		15с922нж1	37 4214 1185	Б 099.059М-07.01	
04		15с922нж1Э	37 4214 1187	Б 099.059М-07.02	
05		15с922нж1Т	37 4214 1189	Б 099.059М-07.03	
06		15с22нж	37 4214 1032	—	32,3
07		15с22нжЭ	37 4214 1034	—	
08		15с22нжТ	37 4214 1143	—	
09		15с922нж2	37 4214	Б 099.099-05М	32,27
ГЛ-21003М-080	80	15с922нж	37 4215 1106	УФ 099.006	36
ГЛ 21003М-080.01		15с922нжЭ	37 4215 1109	УФ 099.006-06	
02		15с922нжТ	37 4215 1111	УФ 099.006-12	
03		15с922нж1	37 4215 1132	Б 099.059-07.01	
04		15с922нж1Э	37 4215 1134	Б 099.059-07.02	
05		15с922нж1Т	37 4215 1136	Б 099.059-07.03	
06		15с22нж	37 4215 1025	—	
07		15с22нжЭ	37 4215 1028	—	
08		15с22нжТ	37 4215 1030	—	
ГЛ 21003М-100	100	15с922нж	37 4215 1107	УФ 099.006-03	46,36
ГЛ 21003М-100.01		15с922нжЭ	37 4215 1110	УФ 099.006-09	
02		15с922нжТ	37 4215 1112	УФ 099.006-15	
03		15с922нж1	37 4215 1113	Б 099.059М-09.01	
04		15с922нж1Э	37 4215 1135	Б 099.059М-09.02	
05		15с922нж1Т	37 4215 1137	Б 099.059М-09.03	
06		15с22нж	37 4215 1026	—	49,11
07		15с22нжЭ	37 4215 1029	—	
08		15с22нжТ	37 4215 1031	—	

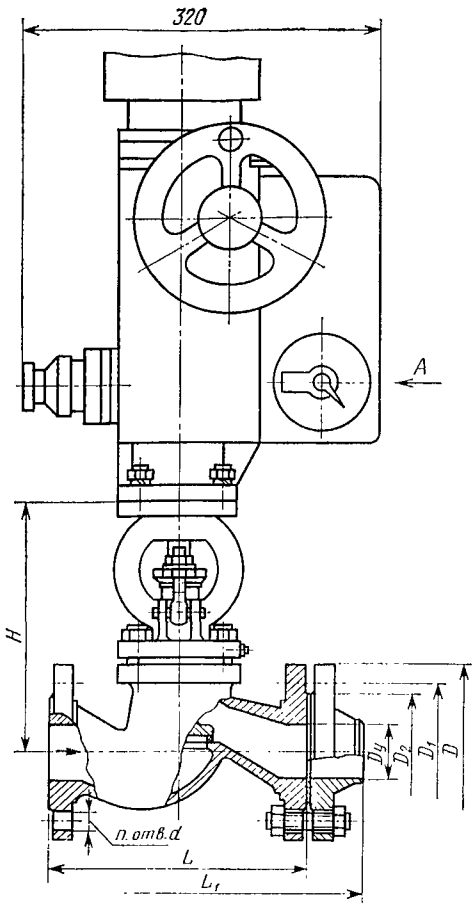

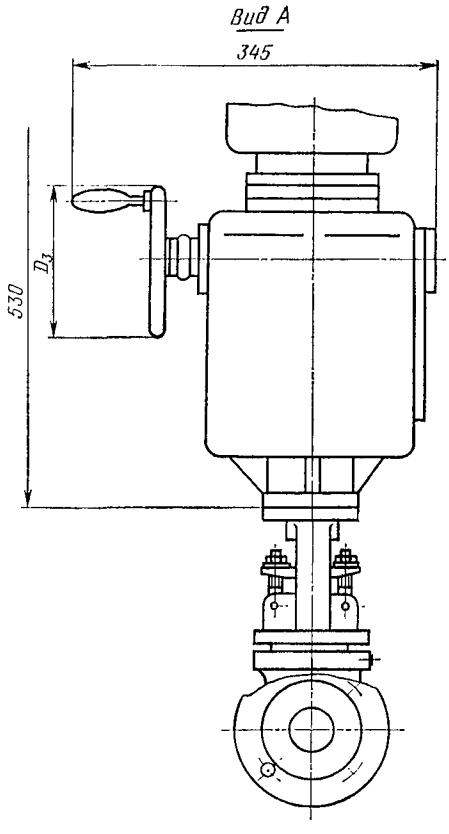

Исполнение с электроприводом Б 099.059М

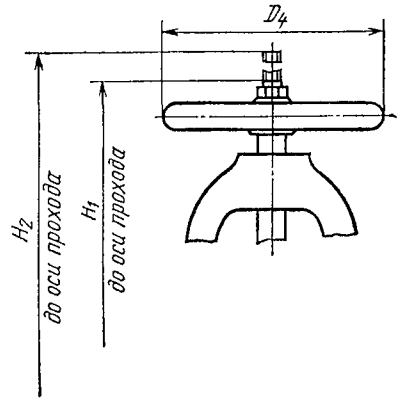

Исполнение с ручным управлением, маховиком

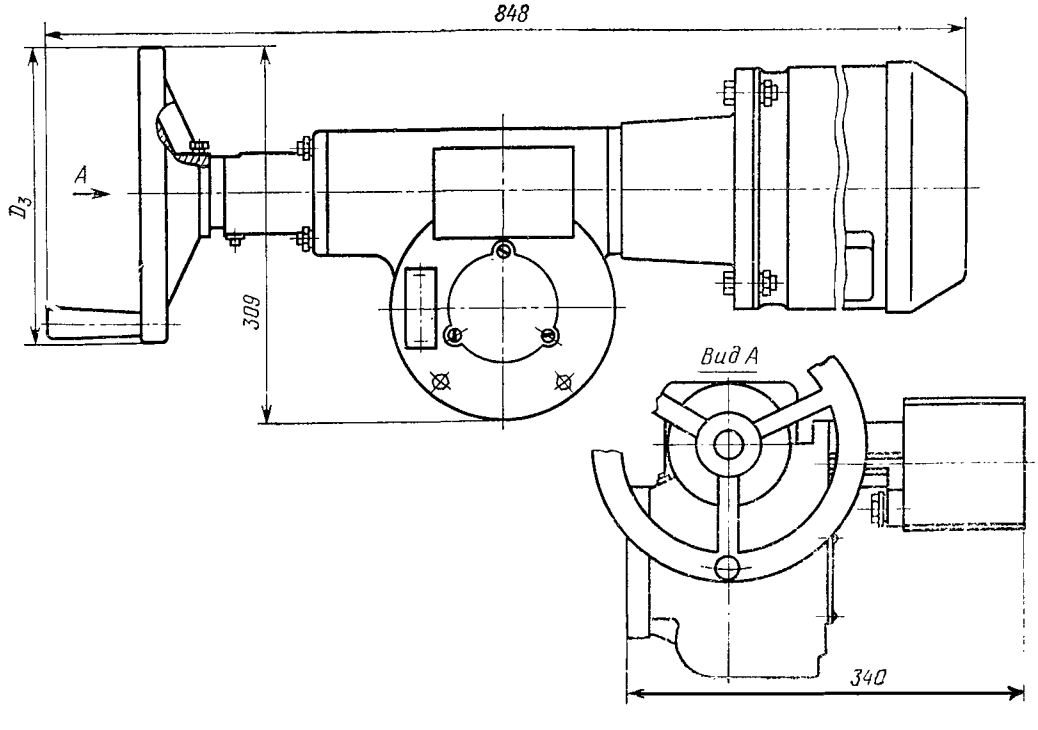

Исполнение с электроприводом УФ 099.006

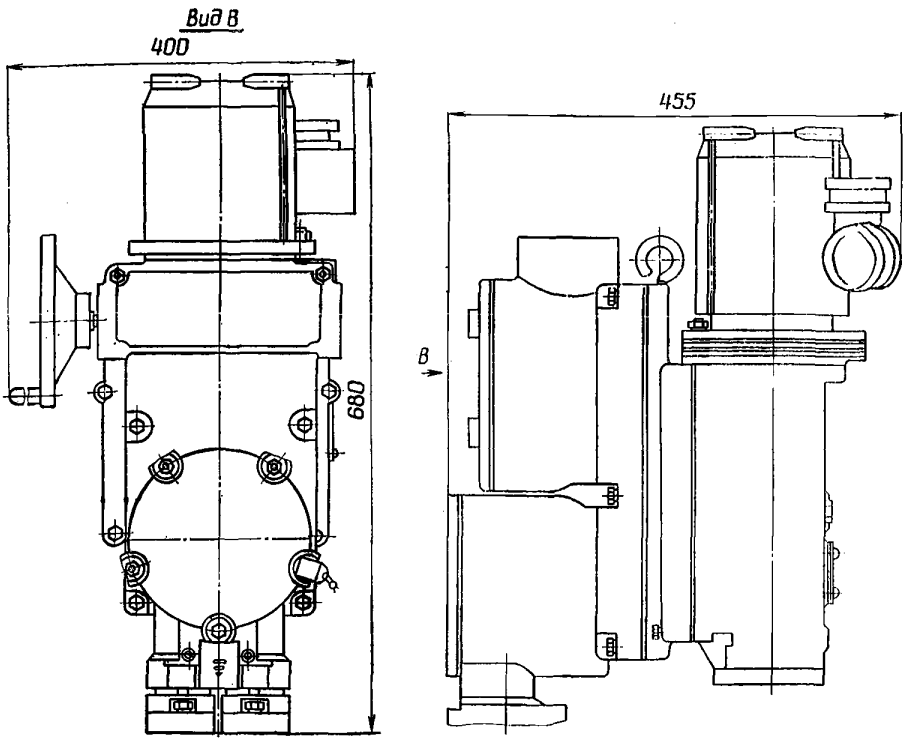

Исполнение с электроприводом ТЭ 099.059

ОСНОВНЫЕ ГАБАРИТНЫЕ И ПРИСОЕДИНИТЕЛЬНЫЕ РАЗМЕРЫ (мм)

Условный проход D_y	D	D_1	D_2	D_3	D_4	L	L_1	H	H_1	H_2	d	n
40	145	110	88	150	160	200	300	231	277	292	18	4
50	160	125	102	150	160	230	330	231	277	292	18	4
65	180	145	122	240	240	290	400	297	357	397	18	8
80	195	160	133	240	240	310	430	297	357	397	18	8
100	230	190	158	240	320	350	490	331	389	434	22	8

Гарантийный срок — 24 месяца со дня ввода в эксплуатацию.
Гарантийная наработка — 1500 циклов.
Изготовление и поставка — по ТУ 26-07-1248—80.

ВПД
(Р 780.00.00 и
Р 781.00.00)

Клапан муфтовый

Применяется на трубопроводах для неагрессивных жидких и газообразных сред рабочей температурой до 200° С.

P_y 4 (40)
$P_{пр}$ 6 (60)

Присоединение к трубопроводу — муфтовое.
Уплотнение в затворе — конусное.
Герметичность затвора по 3-му классу ГОСТ 9544—75.
Уплотнение шпинделя — сальниковое. Подтяжка сальника — накидной гайкой.

Материал основных деталей: корпус и накидная гайка — сталь; шпиндель — сталь 30Х13; набивка — плетеный асбест АПС.

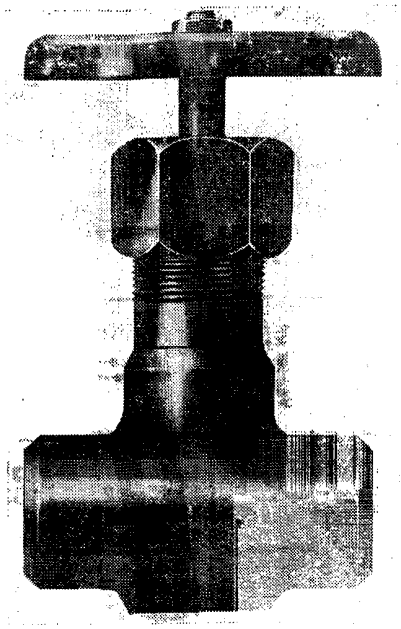

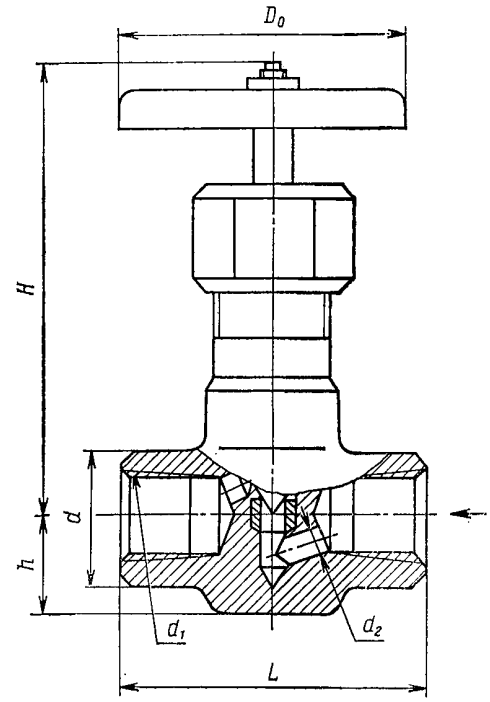

Рабочая среда подается под золотник.

Управление клапаном — ручное, маховиком.

Крутящий момент на шпинделе при закрывании — не более 6,5 (0,65).

Клапан устанавливают на трубопроводе в любом рабочем положении.

Клапан может быть изготовлен в экспортном и экспортном тропическом исполнениях.

ОСНОВНЫЕ ГАБАРИТНЫЕ, ПРИСОЕДИНИТЕЛЬНЫЕ РАЗМЕРЫ (мм) И МАССА (кг)

Номер чертежа	Условный проход D_y	Код ОКП	L	d	d_1	d_2	H	h	D_0	Масса
Р 780.00.00	6	37 4211 1052	62	24	$R_c1/4$	4	84	18	65	0,45
Р 781.00.00	15	37 4211 1053	64	30	$R_c1/2$	6	84	22	65	0,55

Гарантийный срок — 12 месяцев со дня ввода в эксплуатацию.

Гарантийная наработка — 500 циклов.

Изготовление и поставка — по ТУ 26-07-1288—81.

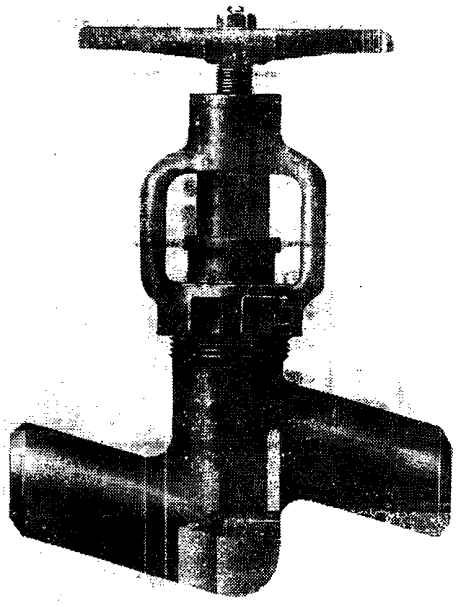

КЗ 21077 (взамен КЗ 21168)

Клапан

Применяется на трубопроводах для воды и пара рабочей температурой до 425° С.

P_y 6,3 (63)

Присоединение к трубопроводу — патрубки под приварку по ОСТ 26-07-1180—75; фланцевое по ГОСТ 12821—80 и с ответными фланцами под приварку. Присоединительные размеры фланцев по ГОСТ 12815—80 (исп. 3, ряд 1).

Уплотнение в затворе — конусное с наплавкой коррозионно-стойкой сталью.

Герметичность затвора по 1-му классу ГОСТ 9544—75.

Уплотнение по штоку — сальниковое.

Рабочая среда подается под золотник и на золотник.

Управление клапаном — ручное, маховиком.

Крутящий момент: 11,6 (1,16) — для D_y 15 мм; 18,9 (1,89) — для D_y 20 и 25 мм; 39,3 (3,93) — для D_y 32 и 40 мм.

Клапан устанавливают на трубопроводе в любом рабочем положении.

Условия эксплуатации: климатические исполнения У1 и Т1; У2 и Т2 по ГОСТ 15150—69.

Материал основных деталей: корпус — Сталь 20; крышка — Сталь 25; шток — сталь 20Х13; шпиндель — сталь 40Х; сальник — набивка сальника — АГИ.

Коды ОКП клапана в зависимости от исполнений приведены в таблице.

Номер чертежа и исполнение	Условный проход D_y, мм	Условное обозначение	Код ОКП
КЗ 21077-015	15	13с65нж	37 4231 3047
КЗ 21077-015.01		13с65нжЭ	37 4231 3048
02		13с65нжТ	37 4231 3049
03		13с65нж1	37 4231 3050
04		13с65нж1Э	37 4231 3051
05		13с65нж1Т	37 4231 3052
06		13с65нж2	37 4231 3053
07		13с65нж2Э	37 4231 3054
08		13с65нж2Т	37 4231 3055
КЗ 21077-020	20	13с65нж	37 4232 3034
КЗ 21077-020.01		13с65нжЭ	37 4232 3035
02		13с65нжТ	37 4232 3036
03		13с65нж1	37 4232 3037
04		13с65нж1Э	37 4232 3038
05		13с65нж1Т	37 4232 3039
06		13с65нж2	37 4232 3040
07		13с65нж2Э	37 4232 3041
08		13с65нж2Т	37 4232 3042
КЗ 21077-025	25	13с65нж	37 4232 3043
КЗ 21077-025.01		13с65нжЭ	37 4232 3044
02		13с65нжТ	37 4232 3045
03		13с65нж1	37 4232 3046
04		13с65нж1Э	37 4232 3047
05	25	13с65нж1Т	37 4232 3048
06		13с65нж2	37 4232 3049
07		13с65нж2Э	37 4232 3050
08		13с65нж2Т	37 4232 3051
КЗ 21077-032	32	13с65нж	37 4233 3013
КЗ 21077-032.01		13с65нжЭ	37 4233 3014
02		13с65нжТ	37 4233 3015
03		13с65нж1	37 4233 3016
04		13с65нж1Э	37 4233 3017
05		13с65нж1Т	37 4233 3018
06		13с65нж2	37 4233 3019
07		13с65нж2Э	37 4233 3020
08		13с65нж2Т	37 4233 3021
КЗ 21077-040	40	13с65нж	37 4233 3022
КЗ 21077-040.01		13с65нжЭ	37 4233 3023
02		13с65нжТ	37 4233 3024
03		13с65нж1	37 4233 3025
04		13с65нж1Э	37 4233 3026
05		13с65нж1Т	37 4233 3027
06		13с65нж2	37 4233 3028
07		13с65нж2Э	37 4233 3029
08		13с65нж2Т	37 4233 3030

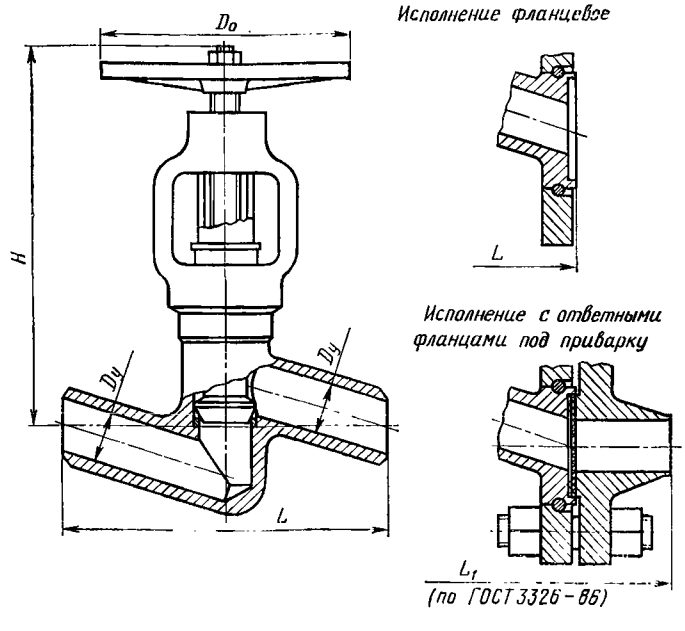

ОСНОВНЫЕ ГАБАРИТНЫЕ, ПРИСОЕДИНИТЕЛЬНЫЕ РАЗМЕРЫ (мм) И МАССА (кг)

Условный проход D_y	D_0	L	H	Масса		
				с патрубками под приварку	без ответных фланцев	с ответными фланцами под приварку
15	90	175	177	2,3	4,5	7,6
20	120	190	211	3,2	6	11,5
25	120	200	217	3,8	7,6	12,5
32	180	210	268	5,2	9,2	18,1
40	180	225	268	6,5	10,75	21,2

Гарантийный срок — 18 месяцев со дня ввода в эксплуатацию.

Гарантийная наработка — 1600 циклов.

Изготовление и поставка — по ТУ 26-07-1368—85.

КЗ 22004 (15с9бк)

Клапан проходной цапковый

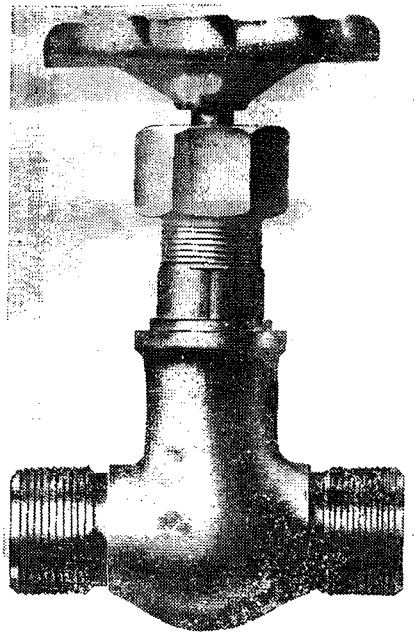

Усилие на маховике и коды ОКП клапана в зависимости от исполнений приведены в таблице.

Номер чертежа и исполнение	Условный проход D_y, мм	Условное обозначение	Код ОКП	Усилие на маховике
КЗ 22004-010	10	15с9бк	37 4211 1036	500
КЗ 22004-010.01		15с9бкЭ	37 4211 1038	(50)
02		15с9бкТ	37 4211 1040	
КЗ 22004-015		15с9бк	37 4211 1037	
КЗ 22004-015.01	15	15с9бкЭ	37 4211 1039	600
02		15с9бкТ	37 4211 1041	(60)

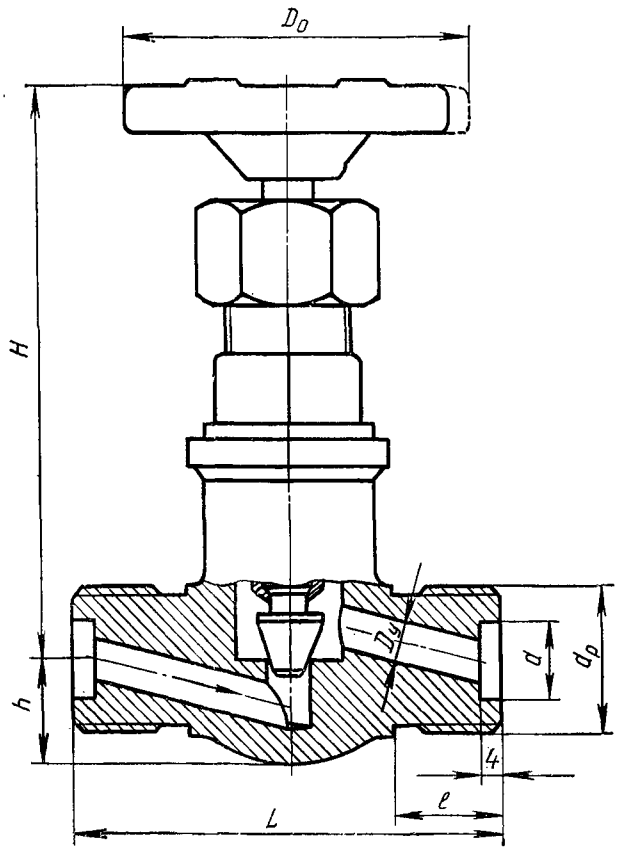

Применяется на трубопроводах для жидкой и газообразной углекислоты рабочей температурой от —80 до +150° С.

P_y 10 (100)
$P_{пр}$ . . . 15 (150)

Присоединение к трубопроводу — цапковое.

Уплотнение в затворе — конусное, металл по металлу.

Герметичность затвора по 1-му классу ГОСТ 9544—75.

Уплотнение шпинделя — сальниковое. Подтяжка сальника — накидной гайкой.

Рабочая среда подается под золотник.

Управление клапаном — ручное, маховиком или рукояткой.

Клапан устанавливают на трубопроводе в любом рабочем положении.

Условия эксплуатации: климатические исполнения УХЛ и Т категорий 1 и 2 по ГОСТ 15150—69

Материал основных деталей: корпус и сальник — сталь 20ХН3А; золотник — сталь 20Х13; набивка — асбест АГИ.

ОСНОВНЫЕ ГАБАРИТНЫЕ, ПРИСОЕДИНИТЕЛЬНЫЕ РАЗМЕРЫ (мм) И МАССА (кг)

Условный проход D_y	L	d_p	d	l	H	h	D_0	Масса
10	95	М27×1,5	18	23	153	25	100	1,17
15	116	М36×2	25	30	168	30	120	1,81

Гарантийный срок — 18 месяцев со дня ввода в эксплуатацию.
Гарантийная наработка — 800 циклов.
Изготовление и поставка — по ТУ 26-07-1161—77.

С 21129
(15нж82ст)
(Dy 50 мм)

Клапан фланцевый

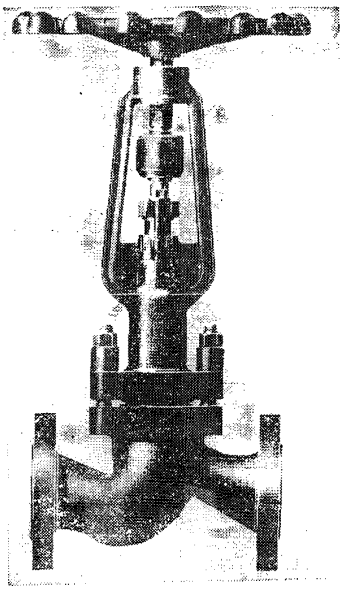

Применяется на трубопроводах для водородсодержащих сред (конвертированный газ, газовый конденсат, парогазовая смесь, воздух и пар) рабочей температурой до 600° С. Допускается использование клапанов при температуре до 200° С на P_y 10 (100); при этом перепад давления в затворе должен быть не более 6,3 (63).

P_y 10 (100)
$P_{пр}$ . . . 15 (150)

Присоединение к трубопроводу — фланцевое с присоединительными размерами по ГОСТ 12815—80 (исп. 3, ряд 2) и ответные фланцы под приварку.

Уплотнительные поверхности в затворе наплавлены стеллитом ВЗК по ОСТ 5.9937—84.

Герметичность в затворе по 1-му классу ГОСТ 9544—75.

Протечки в верхнем уплотнении не допускаются.

Уплотнение по штоку — сальниковое.

Рабочая среда подается под золотник.

Управление клапаном — ручное, маховиком.

Максимальное усилие на маховике: при закрывании — 680 (68), при открывании — 270 (27).

Клапан устанавливают на трубопроводе в любом рабочем положении.

Клапаны при температуре рабочей среды 375° С и выше для снижения температуры в сальнике и на резьбовой втулке рекомендуется устанавливать в горизонтальном положении или вертикально, маховиком вниз.

Условия эксплуатации — климатические исполнения У1 и Т1 по ГОСТ 15150—69.

Материал основных деталей: корпус — сталь 12Х18Н9ТЛ; золотник — сталь 12Х18Н10Т.

Масса клапана — 64 кг.

Температура и давление рабочей среды, коды ОКП клапана в зависимости от исполнений приведены в таблице.

Условное обозначение	Код ОКП	Рабочее давление, P_p	Температура рабочей среды, °С
15нж82ст	37 4214 9216	6,4 (64) 6,2 (62) 6 (60) 5,8 (58)	200 275 320 375
15нж82стЭ	37 4214 9514	5,6 (56) 5,4 (54) 5,2 (52) 5 (50)	420 460 480 500
15нж82стТ	37 4214 9515	4,8 (48) 4,6 (46) 4,4 (44) 4,2 (42) 4,1 (41) 4 (40)	520 540 560 580 590 600

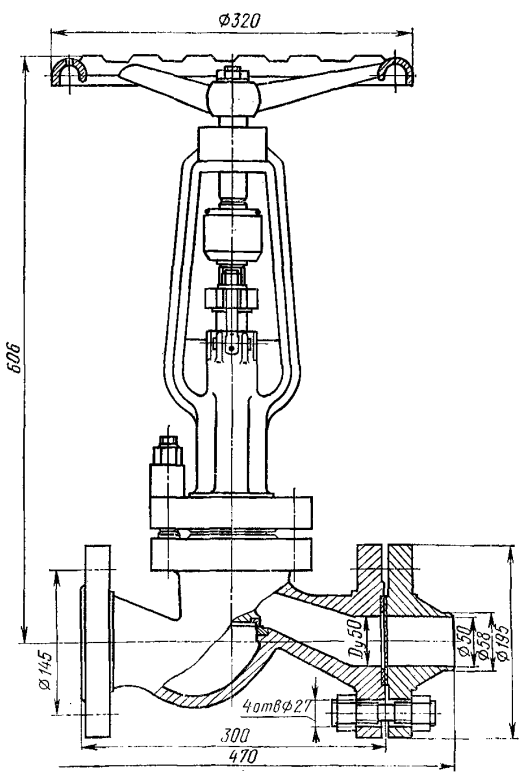

Гарантийный срок — 24 месяца со дня ввода в эксплуатацию.

Гарантийная наработка — 1000 циклов.

Изготовление и поставка — по ТУ 26-07-101—84.

ОКП 37 4213 6069

К 27056 (13с941нж) Dy (32 мм)

Клапан регулирующий с электроприводом

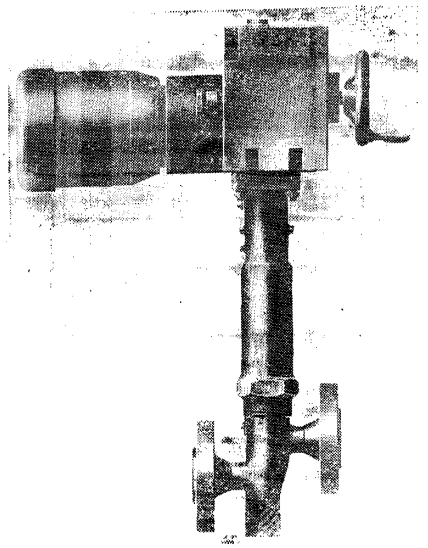

Материал основных деталей: корпус — Сталь 20; шток — сталь 20Х13; шпиндель — сталь 40Х; стойка — сталь 25Л-II.

Масса клапана — 54,25 кг.

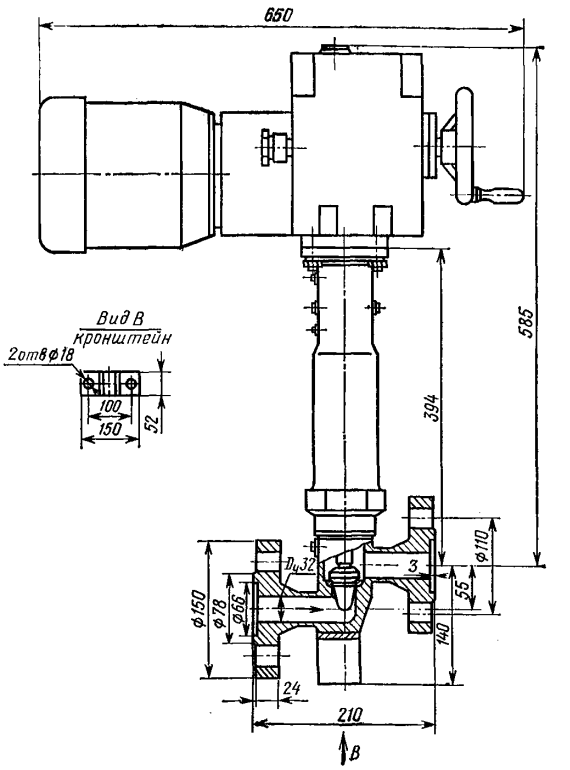

Применяется на трубопроводах для пара рабочей температурой до 325° С.

$P_р$ 12 (120)

Присоединение к трубопроводу — фланцевое по ГОСТ 12821—80 с присоединительными размерами и уплотнительными поверхностями по ГОСТ 12815—80 (исп. 3, ряд 2) на $P_у$ 16 (160).

Уплотнение в затворе — конусное. Уплотнительные поверхности наплавлены твердым сплавом ЦН-12М.

Герметичность в затворе по 1-му классу ГОСТ 9544—75.

Рабочая среда подается под шток.

Условная пропускная способность $K_v = 16$ м³/ч.

Пропускная характеристика — линейная.

Управление клапаном — от электропривода МЭМ 10/25-10Б с электродвигателем типа АОЛ; напряжение 220/380 В. Время одного оборота выходного вала — 25 с; наибольший крутящий момент на выходном валу — 100 (10).

Клапан устанавливают на трубопроводе вертикально, электроприводом вверх.

Гарантийный срок — 12 месяцев со дня ввода в эксплуатацию.

Гарантийная наработка — 1500 циклов.

Изготовление и поставка — по ТУ 26-07-295—81.

Клапан

ПЗ 22038 (15с54бк2, 15с54нж)

Применяется в дифференциальных манометрах на линиях установок теплотехнического и технического контроля. Рабочая среда — газ и жидкость, нейтральные к материалам основных деталей, температурой до 200° С.

$P_у$ 16 (160)
$P_{пр}$ 24 (240)

Присоединительные концы — с внутренней конической резьбой на обоих концах.

Уплотнение в затворе — конусное, металл по металлу.

Герметичность затвора по 1-му классу ГОСТ 9544—75.

Уплотнение шпинделя — сальниковое. Подтяжка сальника — накидной гайкой.

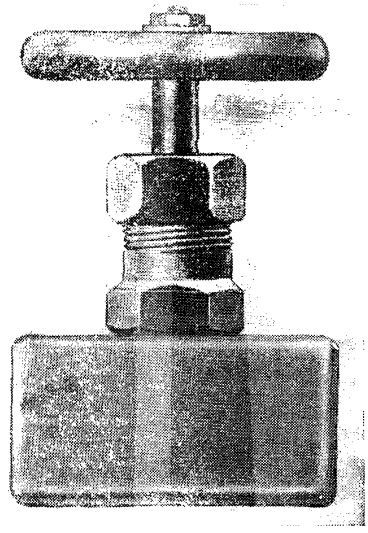

Условия эксплуатации: температура окружающей среды не ниже —40° С.

Материал основных деталей: корпус и крышка — сталь; золотник, шпиндель — сталь 20Х13; набивка — прорезиненный пропитанный асбест.

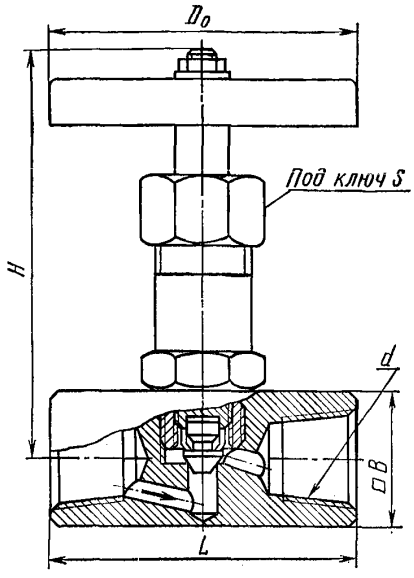

Рабочая среда подается под золотник.

Управление клапаном — ручное, маховиком.

Крутящий момент на шпинделе: 5 (0,5) — для D_y 6 и 15 мм; 8 (0,8) — для D_y 20 и 25 мм.

Клапан устанавливают на трубопроводе в любом рабочем положении.

ОСНОВНЫЕ ГАБАРИТНЫЕ, ПРИСОЕДИНИТЕЛЬНЫЕ РАЗМЕРЫ (мм) И МАССА (кг)

Условный проход D_y,	Код ОКП	L	d	□B	H	S	D_0	Масса
6	37 4211 1042	64	R_c1/4	30	86	24	65	0,54
15	37 4211 1043	68	R_c1/2	30	86	24	65	0,57
20	37 4212 1079	85	R_c3/4	45	96	32	65	1,37
25	37 4212 1080	100	R_c1	45	117	32	65	1,53

Гарантийный срок — 18 месяцев со дня ввода в эксплуатацию.

Гарантийная наработка — 800 циклов.

Изготовление и поставка — по ТУ 26-07-1418—86.

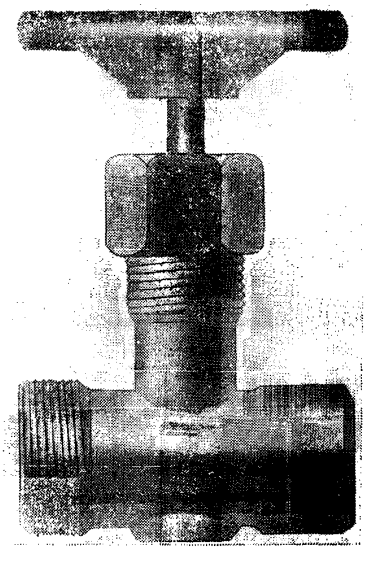

ПЗ 2286 (15нж54бк) (Dy 15 мм)

Клапан

Применяется в дифференциальных манометрах на линиях установок теплотехнического и технического контроля. Рабочая среда: газ и жидкость, нейтральные к материалам основных деталей, рабочей температурой до 300° С.

P_y 16 (160)
$P_{пр}$ 24 (240)

Присоединение к трубопроводу: на входе — с внутренней резьбой, на выходе — с наружной соединительной резьбой или под приварку.

Уплотнение в затворе — конусное, металл по металлу.

Герметичность затвора по 1-му классу ГОСТ 9544—75.

Уплотнение шпинделя — сальниковое. Подтяжка сальника — накидной гайкой.

Рабочая среда подается под золотник.

Управление клапаном — ручное, маховиком.

Максимальное усилие на маховике при закрывании — 147 (14,7).

Клапан устанавливают на трубопроводе в любом рабочем положении.

Материал основных деталей: корпус, золотник — сталь 12Х18Н9Т; шпиндель — сталь 10Х17Н13М3Т.

Масса и коды ОКП клапана в зависимости от исполнений приведены в таблице.

Номер чертежа и исполнение	Условное обозначение	Код ОКП	Масса, кг
ПЗ 2286-015	15нж54бк	37 4211 9151	0,7
ПЗ 2286-015.01	15нж54бкЭ	37 4211 9152	0,63
02	15нж54бкТ	37 4211 9153	
03	15нж54бк1	37 4211 9076	0,7
04	15нж54бк2	37 4211 9851	0,65
05	15нж54бк3	37 4211 8466	

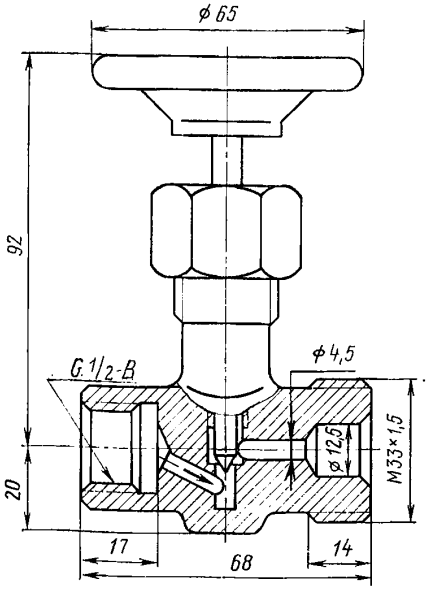

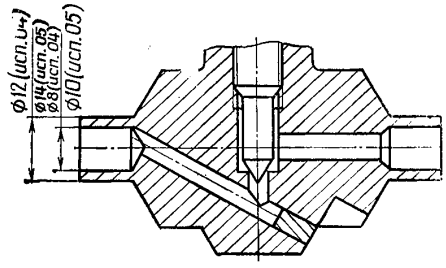

Исполнение с патрубками под приварку (исп. 04 и 05)

Гарантийный срок — 18 месяцев со дня ввода в эксплуатацию.

Гарантийная наработка — не более 2000 циклов.

Изготовление и поставка — по ТУ 26-07-1418—86.

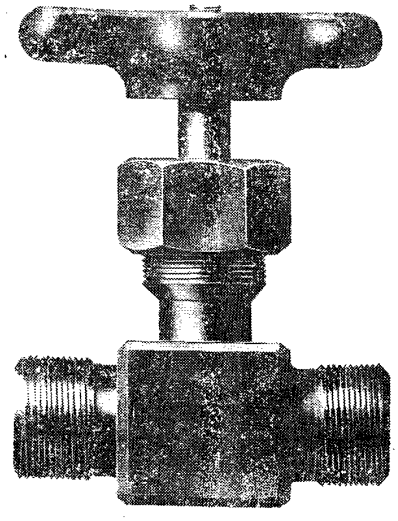

ОБ 22044 (15с54бк)

Dy (15 мм)

Клапан

Применяется в дифференциальных манометрах на линиях установок теплотехнического и технического контроля. Рабочая среда — неагрессивная, температурой не более 200° С.

$P_у$ 16 (160)
$P_{пр}$ . . . 24 (240)

Присоединение к трубопроводу — на резьбе и муфтовое.

Уплотнение в затворе — конусное, металл по металлу.

Герметичность затора по 1-му классу ГОСТ 9544—75.

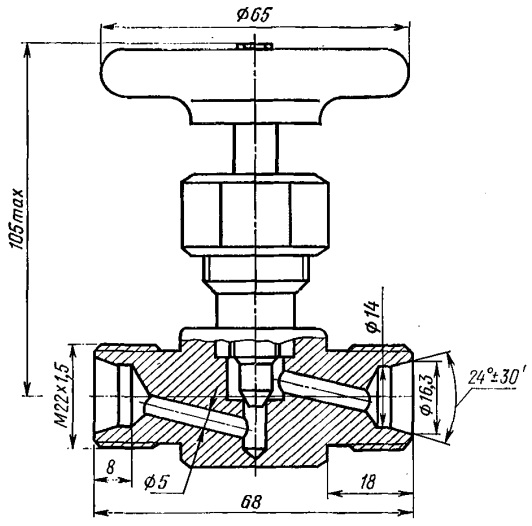

Исполнение на резьбе

КОДЫ ОКП И МАССА (кг)

Исполнение	Код ОКП	Масса
На резьбе	37 4211 1171	0,5
Муфтовое	37 4211 1043	0,6

Уплотнение по штоку — сальниковое.

Рабочая среда подается под золотник.

Управление клапаном — ручное, маховиком.

Клапан устанавливают на трубопроводе в любом рабочем положении.

Условия эксплуатации — температура окружающей среды не ниже —40° С.

Материал основных деталей: корпус, золотник — сталь; набивка сальника — паронит ПОН-2.

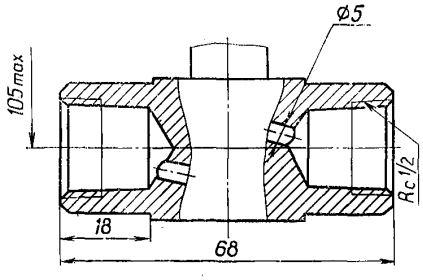

Исполнение муфтовое

Гарантийный срок — 18 месяцев со дня ввода в эксплуатацию.

Гарантийная наработка — не более 450 циклов.

Изготовление и поставка — по ГОСТ 23230—78.

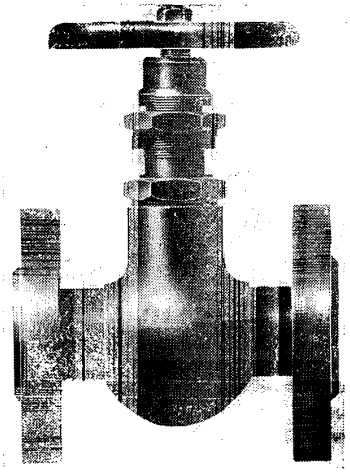

С 21150 (15с57бк, 15нж57бк)

Клапан

Применяется на трубопроводах для сред, по отношению к которым применяемые материалы коррозионностойки, рабочей температурой до 300° С; для клапана С 21150.03 — рабочей температурой до 100° С.

$P_у$ 16 (160)

$P_{пр}$ 24 (240)

Присоединение к трубопроводу: фланцевое с присоединительными размерами по ГОСТ 12815—80 (исп. 7); ответные фланцы под приварку по ГОСТ 12821—80 и штуцерно-торцовое.

Уплотнение в затворе — плоское.

Герметичность затвора по 1-му классу ГОСТ 9544—75.

Уплотнение по штоку — сальниковое.

Рабочая среда подается под золотник.

Управление клапаном — ручное, маховиком.

Крутящий момент на маховике: 30 (3) — для $D_у$ 15 мм и 45 (4,5) — для $D_у$ 20 и 25 мм.

Клапан устанавливают на трубопроводе в любом рабочем положении.

Условия эксплуатации — температура окружающей среды не ниже —40° С.

Материал основных деталей: Сталь 25 (С 21150; С 21150.04), сталь 15Х5М (С 21150.01), сталь 12Х18Н10Т (С 21150.02), сталь 10Х17Н13М2Т (С 21150.03), сталь 08Х22Н6Т (С 21150.05) и сталь 08Х21Н6М2Т (С 21150.06); золотник — сталь 20Х13, 12Х18Н10Т или 20Х23Н18; набивка сальника — АГ-14.

Клапан может быть изготовлен в экспортном и экспортном тропическом исполнениях.

Гарантийный срок — 18 месяцев со дня ввода в эксплуатацию.

Гарантийная наработка — не более: 2000 циклов (для клапанов из коррозионно-стойкой стали) и 450 циклов (для клапанов из углеродистой стали).

Изготовление и поставка — по ГОСТ 23230—78.

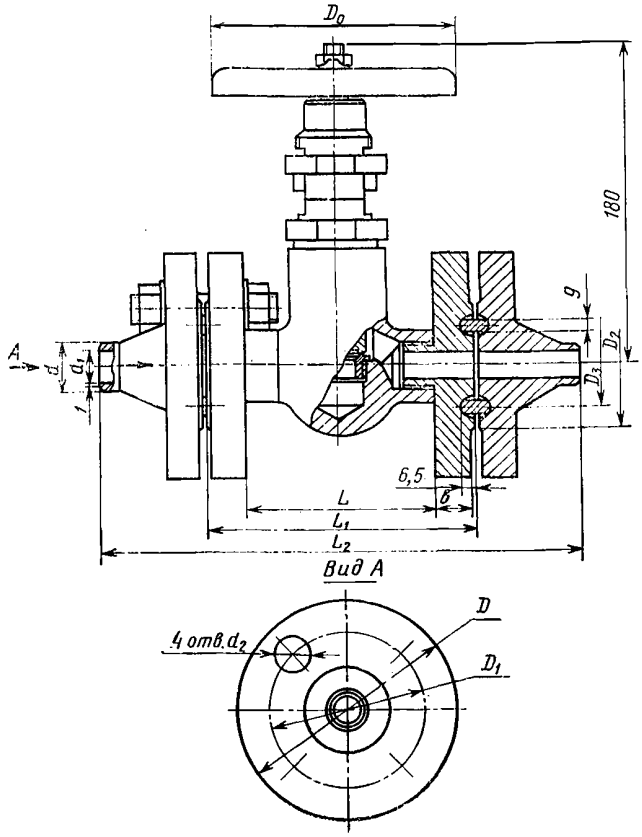

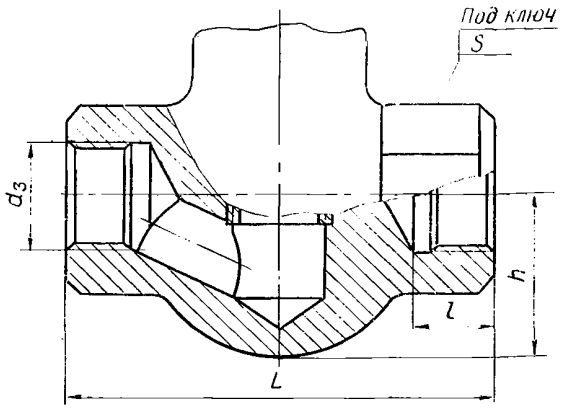

Исполнение штуцерно-торцовое

ОСНОВНЫЕ ГАБАРИТНЫЕ, ПРИСОЕДИНИТЕЛЬНЫЕ РАЗМЕРЫ (мм) И МАССА (кг)

Условный проход	Код ОКП		L	L_1	L_2	l	D	D_1	D_2	D_3	d	d_1	d_2	d_3	b	h	D_0	S	Масса		
	клапана из углеродистой стали	клапана из коррозионно-стойкой стали																	без ответных фланцев	с ответными фланцами под приварку	штуцерно-торцового
15	37 4211 1050	37 4211 9929	90	134	238	20	105	75	58	35	19	14	14	G1/2-A	18	29	140	36	5,7	7,3	3,3
20	37 4212 1036	37 4212 9647	110	158	270	24	125	90	68	45	26	20	18	G3/4-A	20	37	160	41	7,6	10,8	3,8
25	37 4212 1037	37 4212 9648	130	182	294	25	135	100	78	50	33	27	18	G1-A	22	47	160	50	9,3	13,2	4,5

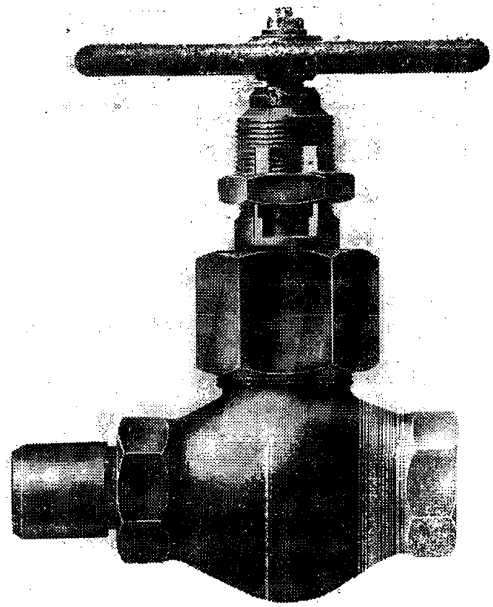

Клапан
с патрубками под приварку

Применяется на трубопроводах для неагрессивных и агрессивных сред (в зависимости от материалов основных деталей) рабочей температурой до 300° С; для природного газа рабочей температурой до 100° С.

$P_у$ 16 (160)
$P_{пр}$ . . . 24 (240)

Присоединение к трубопроводу — патрубки под приварку.

Уплотнение в затворе — плоское.

Герметичность затвора по 1-му классу ГОСТ 9544—75.

Уплотнение шпинделя — сальниковое. Подтяжка сальника — накидной гайкой.

Рабочая среда подается под золотник.

Управление клапаном — ру ное, маховиком.

Клапан устанавливают на трубопроводе в любом рабочем положении.

Условия эксплуатации — температура окружающей среды не ниже —40° С.

Гарантийный срок и наработка аналогичны приведенным на стр. 151.

Коды ОКП в зависимости от материального исполнения клапана приведены в таблице.

Условный проход	Код ОКП	
	клапана из углеродистой стали	клапана из коррозионно-стойкой стали
32	37 4213 1105	37 4213 9094
40	37 4213 1106	37 4213 9095
50	37 4214 1118	37 4214 9095

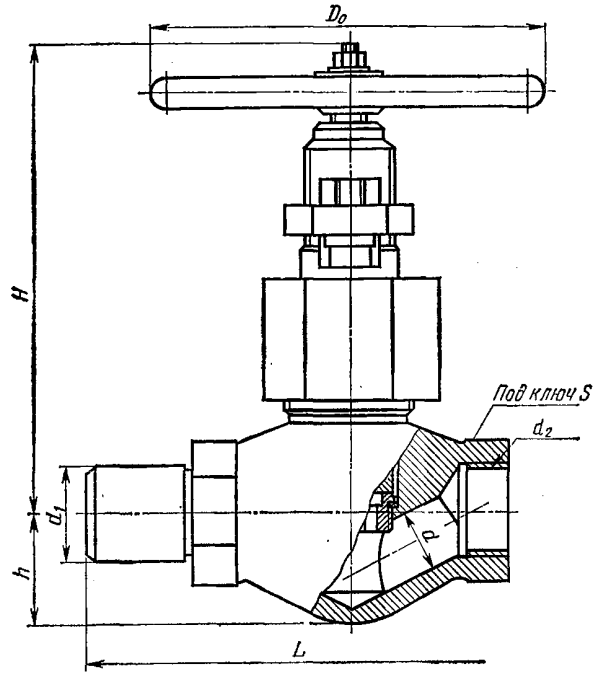

ОСНОВНЫЕ ГАБАРИТНЫЕ, ПРИСОЕДИНИТЕЛЬНЫЕ РАЗМЕРЫ (мм) И МАССА (кг)

Условный проход	L	d	d_1	d_2	S	H	h	D_0	Масса
32	280	26	42	G1 1/4-A	65	275	60	200	12,9
40	310	34	48	G1 1/2-A	70	275	65	240	15
50	328	40	63	G 2-A	80	300	75	240	20

МАТЕРИАЛ ОСНОВНЫХ ДЕТАЛЕЙ (ПРИ ТЕМПЕРАТУРЕ РАБОЧЕЙ СРЕДЫ 300° С)

Исполнение по материалу	Корпус	Седло и корпус	Шпиндель	Прокладка между корпусом и стойкой
01	Сталь 25	Сталь 30Х13	Сталь 20Х13	Сталь 05КП
02	Сталь 15Х5М	Сталь 15Х5М	Сталь 20Х13	Сталь 05КП
03	Сталь 12Х18Н9Т	Сталь 12Х18Н9Т	Сталь 45Х14Н14В2М	Сталь 12Х18Н9Т
04	Сталь 10Х17Н13М3Т	Сталь Х32Н8	Сталь Х32Н8	Сталь 10Х17Н13М3Т

ВВД (Р 1326.00.00 и Р 1327.00.00)

Клапан муфтовый

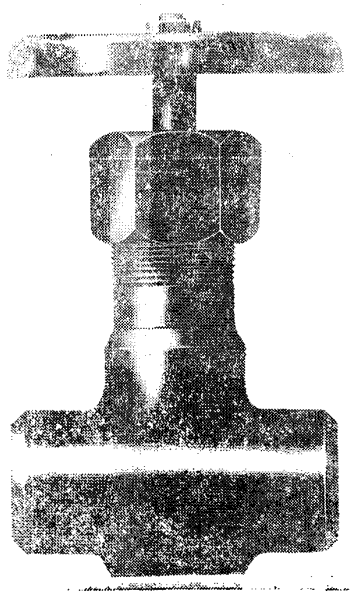

Применяется на трубопроводах для неагрессивных жидких и газообразных сред рабочей температурой до 450° С.

$P_у$	16 (160)
$P_{пр}$	24 (240)
$P_р$ при t, °С:	
200	16 (160)
250	14 (140)
300	12,5 (125)
400	10 (100)
435	8 (80)
445	7,1 (71)
450	6,4 (64)

Присоединение к трубопроводу — муфтовое с конической резьбой по ГОСТ 6211—81.

Уплотнение в затворе — конусное.

Герметичность затвора по 1-му классу ГОСТ 9544—75.

Уплотнение шпинделя — сальниковое. Подтяжка сальника — накидной гайкой.

Рабочая среда подается под золотник.

Управление клапаном — ручное, маховиком.

Крутящий момент на шпинделе при закрывании — не более 6,5 (0,65).

Клапан устанавливают на трубопроводе в любом рабочем положении.

Клапан может быть изготовлен в экспортном и экспортном тропическом исполнениях.

Материал основных деталей: корпус — Сталь 20; седло — сталь 12Х18Н10Т; золотник — сталь 30Х13; шпиндель — сталь 20Х13; набивка — асбест АПС.

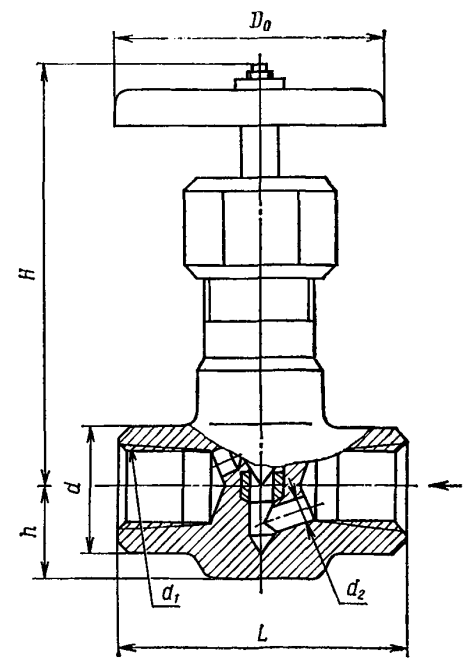

Гарантийный срок — 12 месяцев со дня ввода в эксплуатацию.

Изготовление и поставка—по ТУ 26-07-1078—79.

ОСНОВНЫЕ ГАБАРИТНЫЕ, ПРИСОЕДИНИТЕЛЬНЫЕ РАЗМЕРЫ (мм). МАССА (кг) и КОДЫ ОКП

Номер чертежа	Код ОКП	Условный проход	L	d	d_1	d_2	H	h	D_0	Масса
Р 1326.00.00	37 4211 1055	6	64	28	R_c1/4	4	102	20	65	0,57
Р 1327.00.00	37 4211 1056	15	68	28	R_c1/2	6	102	20	65	0,54

К 29135.01
(13нж62ст, 13нж562ст)

Клапан сильфонный

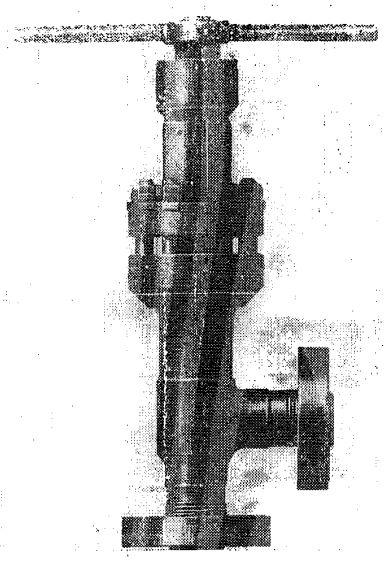

Клапан устанавливают на трубопроводе в любом рабочем положении.

Условия эксплуатации — климатическое исполнение У3 по ГОСТ 15150—69.

Материал основных деталей: корпус, золотник, коробка сальника — сталь 08Х18Н10Т; шток — сплав ХМ35ВТ.

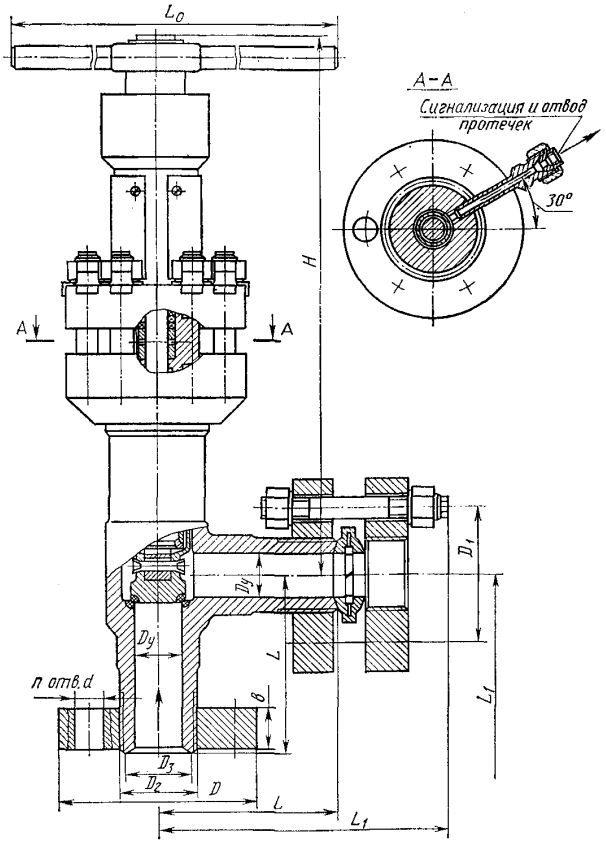

Применяется на трубопроводах для газа, содержащего 75% водорода, до 2% углеводородного газа и сероводорода и широкую нефтяную фракцию. Температура рабочей среды не более 430° С.

P_y	20 (200)
$P_{пр}$ . . .	37 (370)

Присоединение к трубопроводу — фланцевое с присоединительными размерами фланцев по ГОСТ 9399—81 и концами под линзовое уплотнение по ГОСТ 9400—81.

Уплотнение в затворе — конусное.

Седло корпуса, уплотнительная и направляющая поверхности золотника наплавлены стеллитом ВЗК по ОСТ 5.9937—84.

Герметичность в затворе по 1-му классу ГОСТ 9544—75.

Уплотнение штока — сильфонное и сальниковое.

Пропуск рабочей среды в окружающую среду не допускается.

Рабочая среда подается под золотник.

Управление клапаном — ручное, рукояткой (для D_y 6 и 40 мм) или от конического редуктора по ОСТ 26-07-790—73 (для D_y 80 мм).

Усилие на рукоятке — 770 (77).

ОСНОВНЫЕ ГАБАРИТНЫЕ, ПРИСОЕДИНИТЕЛЬНЫЕ РАЗМЕРЫ (мм), МАССА (кг) И КОДЫ ОКП

Код ОКП	Условный проход D_y	D	D_1	D_2	D_3	b	n	d	L_0	L	L_1	H	Масса
37 4211 8435	6	70	42	М14×1,5	10	15	3	16	240	60	110	310	9,9
37 4213 8185	40	165	115	М64×3	55	35	6	24	450	150	240	478	55
37 4215 8476	80	260	195	М125×4	115	55	6	36	560	235	370	1082	307

Гарантийный срок — 12 месяцев со дня ввода в эксплуатацию.
Гарантийная наработка — 900 циклов.
Изготовление и поставка — по ТУ 26-07-056—72.

К 21002
(Dy 15 мм)

Клапан

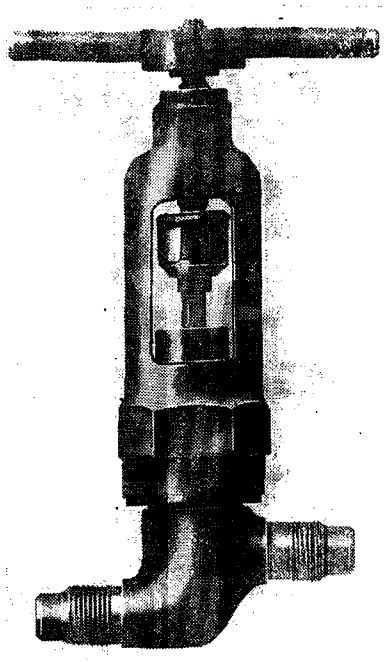

Применяется на трубопроводах для газа и жидкости, нейтральных к материалам основных деталей, рабочей температурой не более 200° С.

$P_у$	20 (200)
$P_{пр}$ . . .	30 (300)

Присоединение к трубопроводу — патрубки под приварку типа С17 (по ГОСТ 5264—80); фланцевое с присоединительными размерами по ГОСТ 9399—81 и концами под линзовое уплотнение по ГОСТ 9400—81.

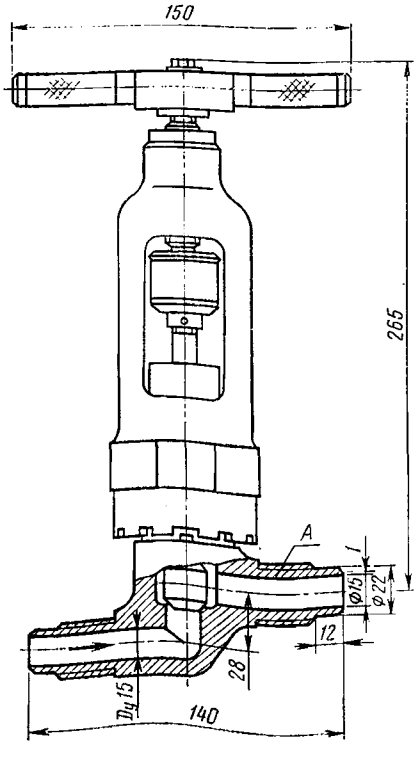

Уплотнение в затворе — конусное, металл по металлу.

Герметичность затвора по 1-му классу ГОСТ 9544—75.

Уплотнение штока — сальниковое. Подтяжка сальника — накидной гайкой.

Рабочая среда подается под золотник.

Управление клапаном — ручное, маховиком (К 21002; 01—05) и от электропривода Н-МОЗЧ У2, Н-МОЗЧ Т2 (по ТУ 26-07-015—74) (К 21002.06—11). Мощность электродвигателя — 0,025 кВт, напряжение — 380 В, ток — переменный.

Крутящий момент: 448 (44,8) — на стойке; 17,6 (1,76) — на шпинделе с ручным управлением; 230 (23) — на маховике ручного дублера электропривода. Время срабатывания электропривода — 25 с.

Клапан устанавливают на трубопроводе в любом рабочем положении (при ручном управлении) и вертикально — электроприводом вверх.

Материал основных деталей: корпус — сталь 08Х18Н10Т; шток — сталь 14Х17Н2; стойка — сталь 25Л-II.

Масса и коды ОКП клапана в зависимости от исполнения приведены в таблице.

Номер чертежа и исполнение	Условное обозначение	Код ОКП	Масса, кг
К 21002-015	15нж56бк	37 4211 9087	4
К 21002-015.01	15нж56бкЭ	37 4211 9086	
02	15нж56бкТ	37 4211 9143	
03	15нж56бк1	37 4211 9140	
04	15нж56бк1Э	37 4211	6,2
05	15нж56бк1Т	37 4211	
06	15нж956бк2	37 4211	
07	15нж956бк2Э	37 4211	20,8
08	15нж956бк2Т	37 4211	
09	15нж956бк3	37 4211	
10	15нж956бк3Э	37 4211	23
11	15нж956бк3Т	37 4211	

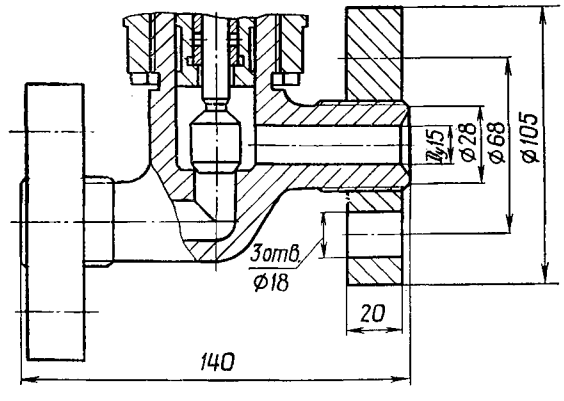

Исполнение фланцевое (К 21002.03—05; 09—11)

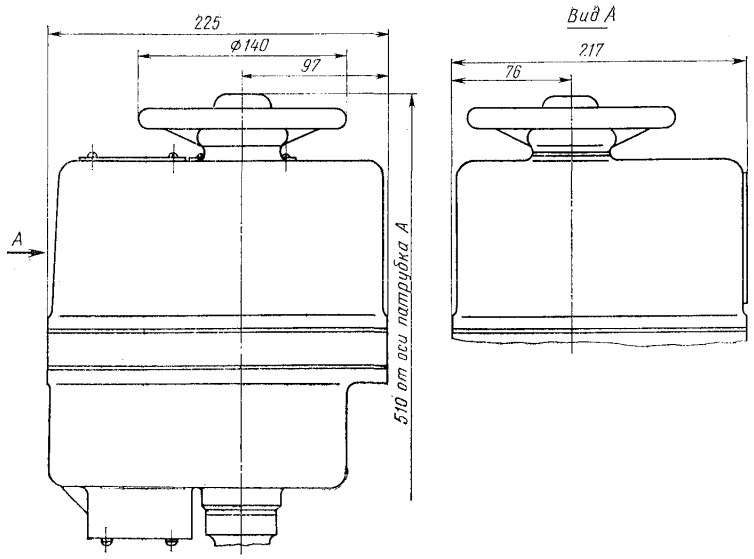

Исполнение с электроприводом

Гарантийный срок — 12 месяцев со дня ввода в эксплуатацию.
Гарантийная наработка — 2000 циклов.
Изготовление и поставка — по ТУ 26-07-260—80.

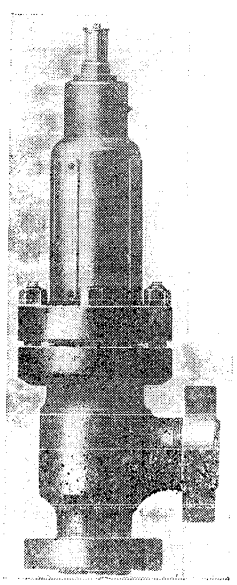

К 2314
(15с76нжV)

Клапан угловой
с разъемным шпинделем

Применяется на трубопроводах для жидких и газообразных сред рабочей температурой от —50 до +200° С.

$P_р$ 32 (320)
$P_{пр}$ . . . 45 (450)

Присоединение к трубопроводу — фланцевое с присоединительными размерами по ГОСТ 9399—81 и концами под линзовое уплотнение по ГОСТ 9400—81.

Уплотнение в затворе — конусное. Уплотнительные поверхности корпуса наплавлены твердым сплавом.

Допускаемый пропуск среды в затворе — по ГОСТ 10640—75.

Уплотнение штока — сальниковое.

Рабочая среда подается под золотник; допускается подача на золотник.

Управление клапаном — ручное, при помощи рычага-трещотка, надеваемого на квадрат (рычаг-трещотки в комплект поставки клапана не входит).

Крутящий момент: 430 (43) — для D_y 50 мм; 680 (68) — для D_y 65 мм; 1210 (121) — для D_y 80 мм и 2540 (254) — для D_y 125 мм.

Клапан устанавливают на трубопроводе в любом рабочем положении.

Условия эксплуатации — климатическое исполнение УХЛ2 по ГОСТ 15150—69.

Материал основных деталей: корпус, золотник — Сталь 40.

Гарантийные срок и наработка — по ГОСТ 10640—75.

Изготовление и поставка — по ТУ 26-07-041—76.

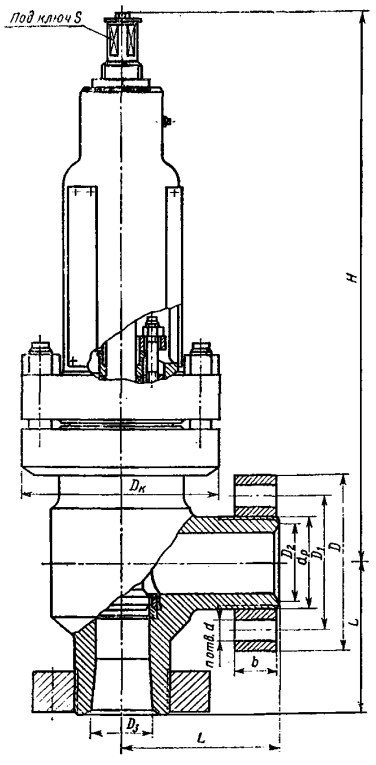

ОСНОВНЫЕ ГАБАРИТНЫЕ, ПРИСОЕДИНИТЕЛЬНЫЕ РАЗМЕРЫ (мм) И МАССА (кг)

Код ОКП	Условный проход	D	D_1	D_2	D_3	$D_к$	$d_р$	L	H	b	d	n	S	Масса
37 4214 2005	50	200	145	76	56	230	М80×3	170	652	40	29	6	27,7	88
37 4214 2006	65	225	170	90	70	—	М100×3	200	666	50	33	6	36	109
37 4215 2006	80	260	195	115	90	—	М125×4	235	884	55	36	6	41	244
37 4215 2007	125	330	255	162	125	360	М175×6	250	1262	80	42	8	46	437

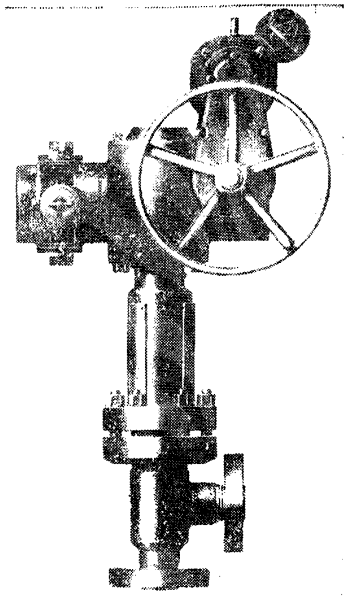

К 2360 (15с979нжVБ)

Клапан угловой с электроприводом

Применяется на трубопроводах для жидких и газообразных сред рабочей температурой от —50 до +200° С.

$P_р$ 32 (320)
$P_{пр}$ 45 (450)

Присоединение к трубопроводу — фланцевое с присоединительными размерами по ГОСТ 9399—81 и концами под линзовое уплотнение по ГОСТ 9400—81.

Уплотнение в затворе — конусное.

Допускаемый пропуск среды через затвор по ГОСТ 10640—75.

Уплотнительные поверхности корпуса наплавлены твердым сплавом.

Рабочая среда подается под золотник, допускается подача на золотник.

Управление клапаном — от электропривода во взрывозащищенном исполнении ВЗГ (см. таблицу), а также с помощью ручного дублера.

Клапан устанавливают на трубопроводе электроприводом вертикально вверх; допускается горизонтальное расположение электропривода при наличии опоры под него.

Условия эксплуатации — климатическое исполнение УХЛ2 по ГОСТ 15150—69.

Материал основных деталей: корпус, крышка, золотник — сталь 38ХА.

Условный проход клапана D_y, мм	Тип электропривода	Мощность электродвигателя, кВт	Крутящий момент на шпинделе	Максимальное усилие на маховике	Время закрывания, с
50	Б 099.101-01М	3	430 (43)	260 (26)	15
65	Б 099.101-07М	3	720 (72)	260 (26)	15
80	Б 099.103-02М	5,5	1320 (132)	450 (45)	25
125	Б 099.103-02М	5,5	2710 (271)	450 (45)	21

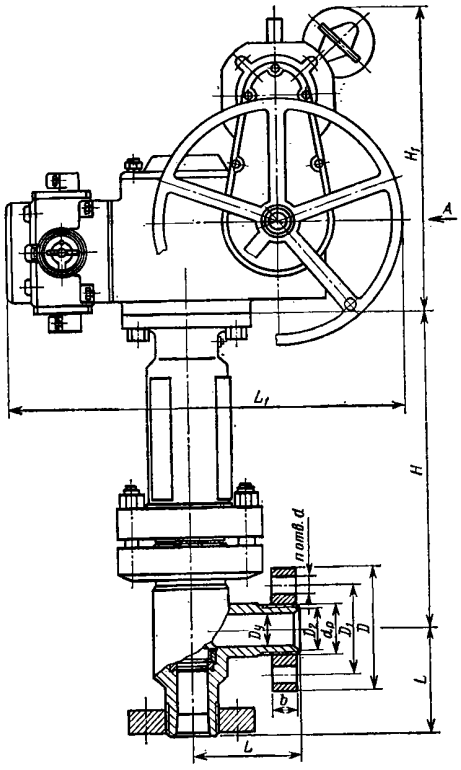

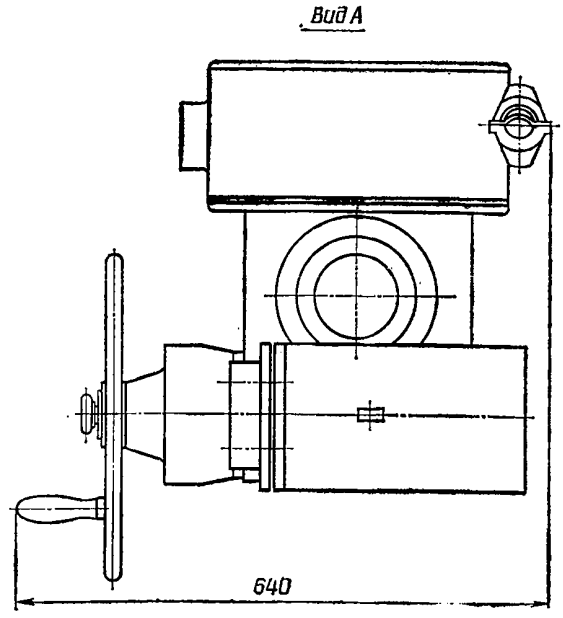

ОСНОВНЫЕ ГАБАРИТНЫЕ, ПРИСОЕДИНИТЕЛЬНЫЕ РАЗМЕРЫ (мм), МАССА (кг) И КОДЫ ОКП

Код ОКП	Условный проход D_y	D	D_1	D_2	d_p	L	L_1	H	H_1	b	n	d	Масса
37 4214 2047	50	200	145	72	М80×3	170	—	522	535	40	6	29	252
37 4214 2048	65	225	170	90	М100×3	200	—	525	535	50	6	33	274
37 4215 2061	80	260	195	115	М125×4	235	775	692	720	55	6	36	497
37 4215 2062	125	330	255	162	М175×6	290	775	895	720	80	8	42	686

Гарантийные срок и наработка — по ГОСТ 10640—75.

Изготовление и поставка — по ТУ 26-07-041—76.

К 23103 (13с323нж) (Dy 125 мм)

Клапан угловой

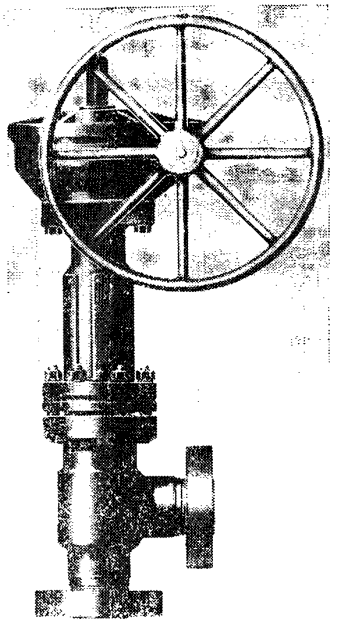

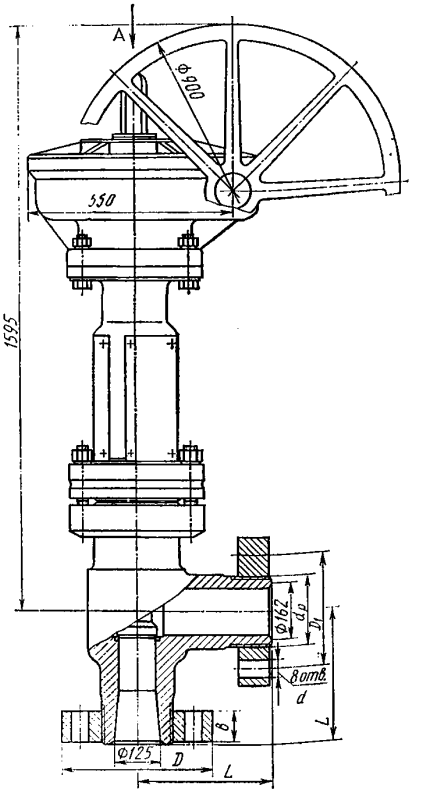

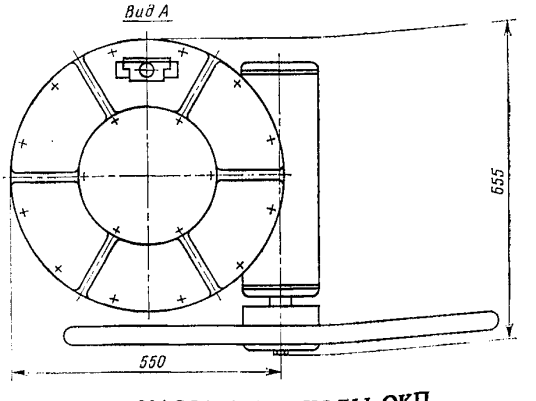

Применяется на трубопроводах для азотно-водородно-аммиачной смеси рабочей температурой от —50 до +200° С.

	К 23103; К 23103.01	К23103.02; 03
$P_р$	40 (400)	32 (320) *
$P_{пр}$	56 (560)	45 (450)

* Допускается увеличение давления до 35 (350).

Присоединение к трубопроводу — фланцевое с присоединительными размерами по ГОСТ 9399—81 и концами под линзовое уплотнение по ГОСТ 9400—81.

Уплотнение в затворе — конусное, с наплавкой на корпусе.

Уплотнение по штоку — сальниковое.

Рабочая среда подается в любом направлении.

Управление клапаном — от конического редуктора Б 093.010-06 (или по черт. 093.П2.005).

Максимальное усилие на маховике — 750 (75).

Крутящий момент на кулачковой втулке — 5120 (512).

Клапан устанавливают на трубопроводе вертикально, редуктором вверх; допускается горизонтальное расположение редуктора.

Условия эксплуатации — климатическое исполнение УХЛ1 (группа Ж1) по ГОСТ 15150—69.

Материал основных деталей: корпус — сталь 20Х2МА; шток — сталь 20Х13; сальниковая втулка — чугун ЧН5Г8.

ОСНОВНЫЕ ГАБАРИТНЫЕ, ПРИСОЕДИНИТЕЛЬНЫЕ РАЗМЕРЫ (мм), МАССА (кг) И КОДЫ ОКП

Номер чертежа и исполнение	Условное обозначение	Код ОКП	D	D_1	$d_р$	d	b	L	Масса
К 23103-125	13с323нж	37 4215 2025	400	305	М190×6	48	85	360	813
К 23103-125.01	13с323нж1	37 4215 2026							1030
02	13с323нж2	37 4215 2020	320	225	М175×6	42	80	290	754
03	13с323нж3	37 4215 2027							883

Гарантийные срок и наработка — по ГОСТ 10640—75.
Изготовление и поставка — по ТУ 26-07-041—76.

ОКП 37 4211 2175

СМ 23157.01 (15лс96нж1) (Dy 3 мм)

Клапан угловой для присоединения манометра

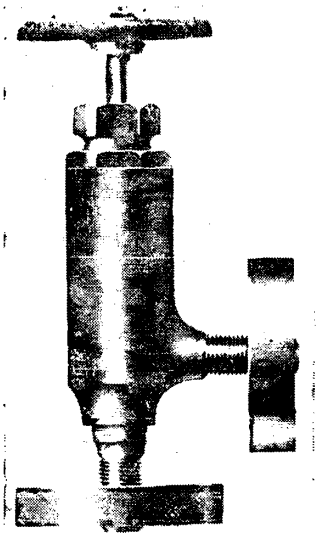

Применяется на трубопроводах для неагрессивных жидких и газообразных сред рабочей температурой от —50 до +200° С в качестве устройства для продувки и отключения манометра.

$P_р$	40 (400)
$P_{пр}$	56 (560)

Присоединение к трубопроводу — фланцевое с присоединительными размерами по ГОСТ 9399—81 и концами под линзовое уплотнение по ГОСТ 9400—81 (на $D_у$ 6 мм).

Уплотнение в затворе — конусное.

Уплотнение штока — сальниковое. Подтяжка сальника — втулкой.

Рабочая среда подается под шток-клапан.

Пропуск воздуха (через обратный клапан) не должен превышать: 10 см³/мин (при приемосдаточных испытаниях) и 100 см³/мин (после наработки 600 циклов на воздухе, содержащем не более 0,3 г/м³ механических примесей размером не более 0,07 мм).

Управление клапаном — ручное, маховиком.

Крутящий момент на шпинделе — не более 8 (0,8).

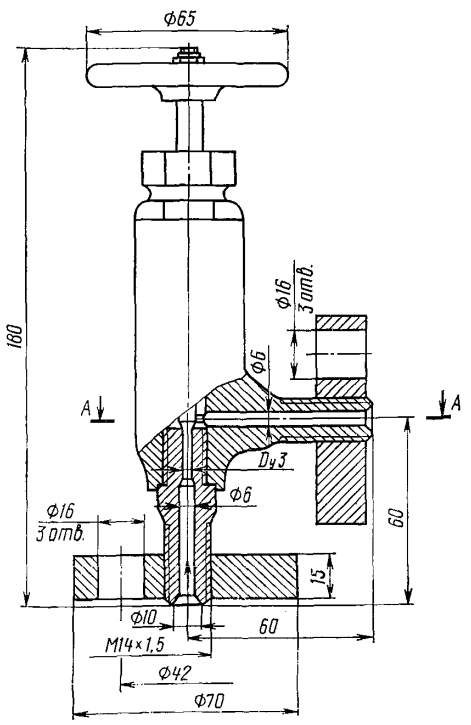

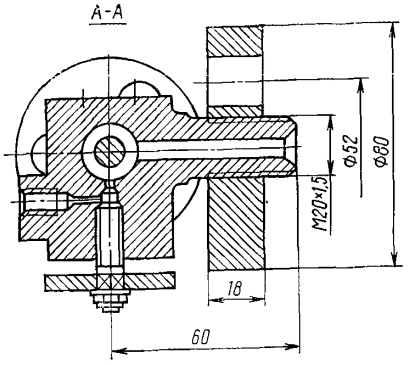

Клапан устанавливают на трубопроводе в любом рабочем положении.

Условия эксплуатации: климатическое исполнение УХЛ1 по ГОСТ 15150—69; температура окружающего воздуха от —50 до +50° С.

Материал основных деталей: корпус — сталь 10Г2; шпиндель и шток — сталь 20Х13; фланцы — сталь; штуцер — сталь 14Х17Н2: линза — сталь 14ХГС; уплотнительные кольца сальника — фторопласт 4.

Масса клапана — 1,9 кг.

По требованию заказчика клапан может быть поставлен с комплектом монтажных частей: фланец с резьбой М14×1,5-40 по ГОСТ 9399—81 (1 шт.); шпилька М14×80 (6 шт.); гайка М14 (12 шт.); линза Ж1-6-12Х18Н10Т (2 шт.); фланец (1 шт.).

Гарантийный срок — 24 месяца со дня ввода в эксплуатацию.

Гарантийная наработка — 600 циклов.

Изготовление и поставка — по ТУ 26-07-1220—81 и ГОСТ 10640—75.

Клапан может быть изготовлен в экспортном и экспортном тропическом исполнениях.

ОКП 37 4211 2176

СМ 23157-003.02 (15лс96нж2) СМ 23157-003.03 (15лс96нж3) (Dy 3 мм)

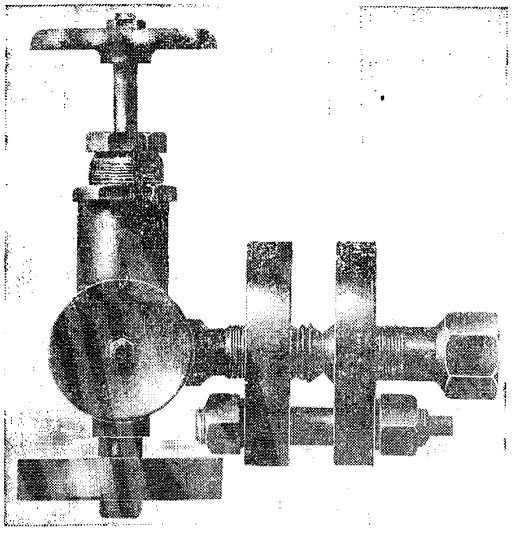

Клапаны угловые с запорным устройством для манометра фланцевые

Применяются на трубопроводах для неагрессивных жидких и газообразных сред рабочей температурой от —50 до +200° С в качестве запорного устройства для отключения и продувки манометра, а также автоматического перекрытия трубопровода в случае разрыва чувствительного элемента манометра.

$P_р$	40 (400)
$P_{пр}$ . . .	56 (560)

Присоединение к трубопроводу — фланцевое с присоединительными размерами по ГОСТ 9399—81 и ГОСТ 10495—80, с концами под линзовое уплотнение по ГОСТ 9400—81 (на $D_у$ 6 мм); уплотнительные линзы по ГОСТ 10493—81 и ГОСТ 10494—80.

Уплотнение в затворе — конусное.

Уплотнение штока — сальниковое. Подтяжка сальника — втулкой.

Рабочая среда подается под шток-клапан.

Пропуск воздуха (через обратный клапан) не должен превышать: 10 см³/мин (при приемосдаточных испытаниях) и 100 см³/мин (после наработки 600 циклов на воздухе, содержащем не более 0,3 м³ механических примесей размером не более 0,07 мм).

Управление клапаном — ручное, маховиком.

Крутящий момент на шпинделе — не более 8 (0,8).

Клапан устанавливают на трубопроводе в любом рабочем положении.

Условия эксплуатации: климатическое исполнение УХЛ1 по ГОСТ 15150—69, температура окружающего воздуха от —50 до +50° С.

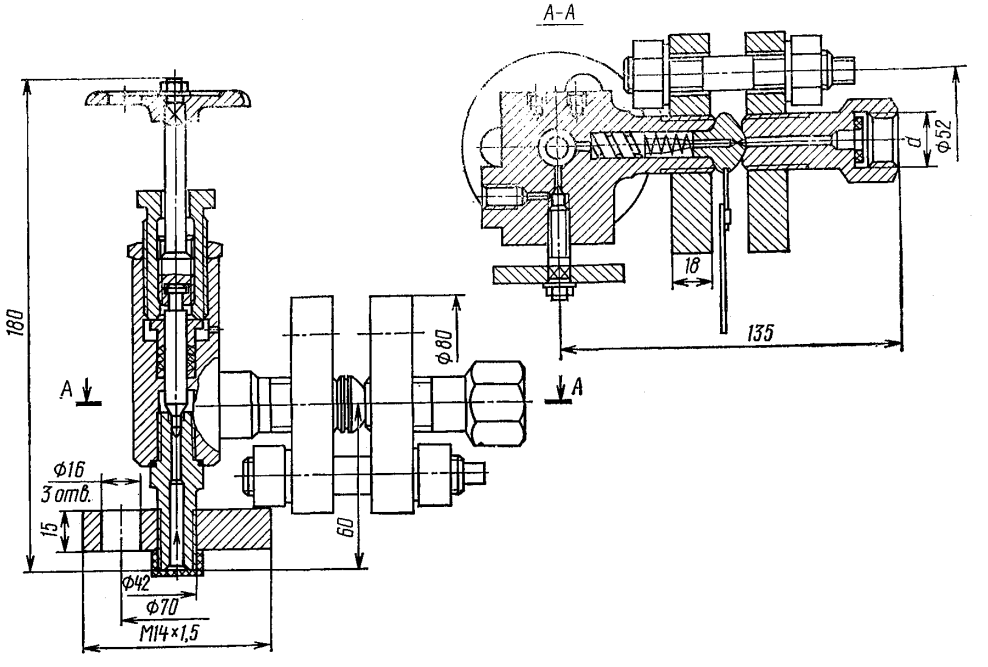

Материал основных деталей: корпус — сталь 10Г2; шток, шпиндель и стержень — сталь 20Х13; штуцер — сталь 14Х17Н2; линза — сталь 14ХГС; уплотнительные кольца сальника — фторопласт 4.

Диаметр d: $R_р$ 1/2 (клапан 15лс96нж2) и М20×1,5 (клапан 15лс96нж3).

Масса клапана — 2,5 кг.

По требованию заказчика клапаны могут быть поставлены с комплектом монтажных частей: ответные фланцы (1 шт.), шпильки (3 шт.), гайки (6 шт.), линзы (1 шт.).

Гарантийный срок — 24 месяца со дня ввода в эксплуатацию.

Гарантийная наработка — 600 циклов.

Изготовление и поставка — по ТУ 26-07-1220—81 и ГОСТ 10640—75.

Клапаны могут быть изготовлены в экспортном и экспортном тропическом исполнениях.

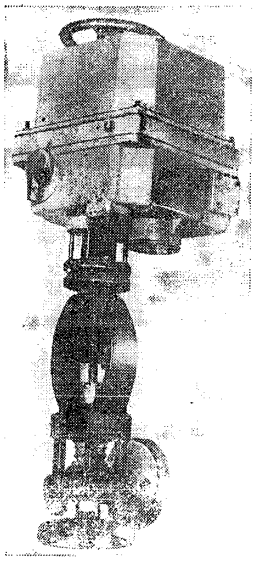

УФ 23021.01;13 (15с921нж1)

Клапан угловой с электроприводом фланцевый

Применяется на трубопроводах для жидких и газообразных сред, нейтральных к материалам деталей, соприкасающихся со средой, рабочей температурой от —40 до +200° С.

$P_р$	40 (400)
$P_{пр}$ . . .	56 (560)

Присоединение к трубопроводу — фланцевое с присоединительными размерами по ГОСТ 9399—81 и концами под линзовое уплотнение по ГОСТ 9400—81; уплотнительные линзы по ГОСТ 10493—81.

Клапан может быть изготовлен с концами под приварку.

Уплотнение корпуса клапана с корпусом сальника — плоское беспрокладочное притертое.

Уплотнение в затворе — конусное. Уплотнительная поверхность корпуса наплавлена твердым сплавом.

Уплотнение штока — сальниковое. Подтяжка сальника — специальной гайкой.

Верхнее уплотнение обеспечивает отключение сальниковой камеры при полностью открытом затворе.

Рабочая среда подается под золотник. Допускается подача среды на золотник (при этом показатели надежности снижаются на 15%).

Управление клапаном — от электропривода (см. таблицу), а также с помощью ручного дублера.

Клапан может быть изготовлен с электроприводом во взрывозащищенном исполнении.

Клапан устанавливают на трубопроводе в любом рабочем положении, допускаемом электроприводом.

Условия эксплуатации: климатическое исполнение У2 по ГОСТ 15150—69; температура окружающего воздуха от —40 до +40° С.

Материал основных деталей: корпус — сталь 18ХГ; набивка сальника — фторопласт 4.

Условный проход клапана $D_у$, мм	Тип электропривода	Электродвигатель		
		Тип	Мощность, кВт	Частота вращения, об/мин
10 и 15	ТЭ 099.088-03М	АВ-042-4М	0,025	1500
25 и 32	87Б018 (СК 099.147)	АОЛ-21-4У3	0,27	1500
40	87Б45УСТ (Б 099.098-02)	4АХС80А4У3 или АОЛС2-21-4У3	1,3	1500

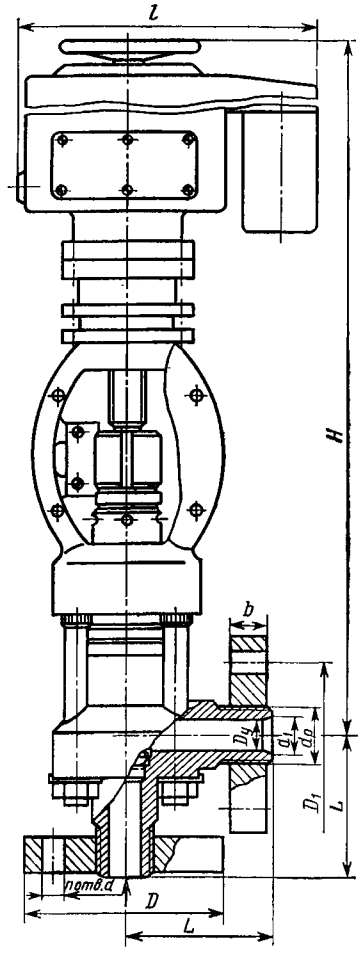

ОСНОВНЫЕ ГАБАРИТНЫЕ, ПРИСОЕДИНИТЕЛЬНЫЕ РАЗМЕРЫ (мм) И МАССА (кг)

Условный проход, $D_у$	Код ОКП (исп. 01 и 13)	L	D	D_1	$d_р$	d	d_1	b	H	l	n	Масса (исп. 01)
10	37 4211 2118/2122	85	95	60	М24×2	18	18	20	545	225	3	25,4
15	37 4211 2125/2129	95	105	68	М33×2	18	28	20	640	225	3	25,9
25	37 4212 2054/2058	110	115	80	М42×2	22	37	25	880	645	4	87,2
32	37 4213 2042/2054	120	135	95	М48×2	22	43	30	880	645	4	93,4
40	37 4213 2043/2062	150	165	115	М64×3	24	55	35	930	—	6	91,9

Гарантийный срок — 24 месяца со дня ввода в эксплуатацию.

Гарантийная наработка — 2000 циклов.

Изготовление и поставка — по ТУ 26-07-1153—76.

Клапан может быть изготовлен в экспортном и экспортном тропическом исполнениях.

ПРИЛОЖЕНИЕ 1
(для каждого конкретного исполнения)

ОПРОСНЫЙ ЛИСТ
(к протоколу согласования №)

На изделия (условное обозначение, D_y) _____

_____

примененные _____

1. Рабочая среда (химическая формула, название, полный химический состав с указанием %-ного соотношения отдельных компонентов и их концентрация, физическое состояние, плотность)

_____

_____

2 Давление рабочей среды (размерность, остаточное — по отношению к окружающей среде или в затворе; или избыточное)

а) на входе _____

б) на выходе _____

в) максимальный и минимальный расходы _____

г) расходная характеристика _____

д) перепад давлений _____

3. Температура рабочей среды _____

4. Наличие в рабочей среде механических примесей (в мг/л, наибольшая крупность частиц в мкм, их состав и твердость)

_____

5. Направление подачи рабочей среды (на золотник или под золотник)

_____

6. Преимущественное положение запорного органа (закрыт или открыт)

_____

7. Окружающие условия:

а) влажность _____ % при _____ °С,
б) температура от _____ до _____ °С,

в) запыленность (концентрация в %) _____

г) загазованность (химический состав, концентрация в %) _____

_____

д) вибрация (частота в Гц, амплитуда) _____

е) взрывоопасность (требуемая категория взрывозащиты электрооборудования) _____

8. Установочное положение арматуры _____

9. Место установки (в помещении или на открытых площадках) в соответствии с ГОСТ 15150—69 _____

10. Подвижная или стационарная установка _____

11. Назначение и условия работы арматуры в установке (запорная, регулирующая, предохранительная) _____

_____

12. Возможность защиты арматуры от попадания атмосферных осадков, паров рабочей среды и т. д. (по эксплуатационным условиям) _____

_____

13. Гарантийный срок службы _____

14. Гарантийная наработка (частота срабатываний в циклах за единицу времени) _____

15. Возможность замены быстроизнашивающихся деталей (по эксплуатационным условиям) _____

16. Доступ к арматуре для осмотра и ремонта _____

17. Вид привода (ручное управление, пневмопривод, электропривод и т. д.) _____

_____

18. Время закрывания и открывания (для приводной арматуры) _____

19. Периодичность осмотров и проверок работоспособности _____

20. Места крепления арматуры на установке _____

21. Материал трубопроводов _____

22. Какая арматура установлена при аналогичных условиях эксплуатации и данные о ее эксплуатации _____

_____

_____

23. Прочие специфические требования к арматуре в тех случаях, когда они имеются (ограничения по применению материалов, требования по герметичности: а) в затворе, б) по отношению к окружающей среде; наличие изоляции и т. д.) _____

_____

_____

_____

Опросный лист заполняется при необходимости согласования заказа арматуры с ЦКБА в случаях, указанных в ГОСТ 2.124—85.

Дата заполнения опросного листа _____

Начальник отдела

Ведущий конструктор

Печать организации, заказывающей арматуру

Заключение ЦКБА «____» _____ 19 г.

ПРИЛОЖЕНИЕ 2

ПЕРЕЧЕНЬ
ОСНОВНЫХ ГОСТОВ НА КЛАПАНЫ (ВЕНТИЛИ) ЗАПОРНЫЕ

Номер ГОСТа	
356—80	Давления условные, пробные и рабочие для арматуры и соединительных частей трубопроводов
2822—77	Концы цапковые и штуцерные судовой арматуры. Основные параметры, размеры и технические требования
3326—69	Вентили и клапаны обратные. Строительные длины
4666—75	Арматура трубопроводная. Маркировка и отличительная окраска
5152—84	Набивки сальниковые
5260—84	Маховики чугунные для трубопроводной арматуры. Типы, основные размеры и технические требованаия
5761—74	Вентили на P_y 25 МПа (250 кгс/см^2). Общие технические условия
6527—68	Концы муфтовые с трубной цилиндрической резьбой. Размеры
9086—74	Вентили запорные муфтовые латунные на P_y 1 и 1,6 МПа (10 и 16 кгс/см^2)
9399—81	Фланцы стальные резьбовые на P_y 20—100 МПа (200—1000 кгс/см^2)
9400—81	Концы присоединительные резьбовые для арматуры, соединительных частей и трубопроводов под линзовое уплотнение на P_y 20—100 МПа (200—1000 кгс/см^2)
9544—75	Арматура трубопроводная запорная. Нормы герметичности затворов
9697—77	Вентили. Основные параметры
10094—75	Вентили запорные проходные и угловые стальные для аммиака на P_y 2,5 МПа (25 кгс/см^2)
10421—75	Вентили запорные сильфонные стальные на P_y 1 МПа (10 кгс/см^2)
10640—75	Вентили запорные угловые фланцевые на P_y 32 МПа (320 кгс/см^2)
11471—72	Вентили запорные фланцевые из ковкого чугуна с крышкой на резьбе для аммиака на P_y 2,5 МПа (25 кгс/см^2)
12674—73	Вентили запорные мембранные латунные для хладона на P_y 1,6 МПа (16 кгс/см^2)
12815—80	Фланцы арматуры, соединительных частей и трубопроводов на P_y от 0,1 до 20 МПа (от 1 до 200 кгс/см^2). Типы. Присоединительные размеры и размеры уплотнительных поверхностей
12817—80	Фланцы литые из серого чугуна на P_y от 0,1 до 1,6 МПа (от 1 до 16 кгс/см^2). Конструкция и рамеры
12818—80	Фланцы литые из ковкого чугуна на P_y от 1,6 до 4 МПа (от 16 до 40 кгс/см^2). Конструкция и размеры
12819—80	Фланцы литые стальные на P_y от 1,6 до 20 МПа (от 16 до 200 кгс/см^2). Конструкция и размеры
12820—80	Фланцы стальные плоские приварные на P_y от 0,1 до 2,5 МПа (от 1 до 25 кгс/см^2). Конструкция и размеры
12821—80	Фланцы стальные приварные встык на P_y от 0,1 до 20 МПа (от 1 до 200 кгс/см^2). Конструкция и размеры
12884—76	Вентиль запорный угловой фланцевый на P_y 0,4 МПа (4 кгс/см^2)
15180—70	Прокладки плоские эластичные. Размеры
18161—72	Вентили запорные муфтовые из ковкого чугуна на P_y 1,6 МПа (16 кгс/см^2)
18162—72	Вентили запорные фланцевые из ковкого чугуна на P_y 1,6 МПа (16 кгс/см^2)
18163—72	Вентили запорные фланцевые из ковкого чугуна на P_y 2,5 и 4 МПа (25 и 40 кгс/см^2)
18722—73	Вентили запорные муфтовые и фланцевые из серого чугуна на P_y 1,6 МПа (1,6 кгс/см^2)
19192—73	Вентили запорные стальные фланцевые и под приварку на P_y 4 МПа (40 кгс/см^2)
20294—74	Вентили запорные прямоточные фланцевые из коррозионно-стойкой стали на P_y 1,6 МПа (16 кгс/см^2)
21744—83	Сильфоны многослойные металлические. Технические условия
22446—77	Вентили запорные из коррозионно-стойкой стали на P_y 1,6 МПа (16 кгс/см^2). Технические условия

22512—77	Фланцы с шипом или пазом стальные на P_y до 6,4 МПа (64 кгс/см²) и D_y до 300 мм. Присоединительные размеры
22642—77	Арматура трубопроводная шланговая. Основные параметры
22643—77	Арматура из пластмасс. Основные параметры
22728—77	Вентили запорные сильфонные вакуумные латунные на P_p до 0,25 МПа (2,5 кгс/см²) и вакуум $1{,}3 \cdot 10^{-3}$ МПа ($1 \cdot 10^{-5}$ мм рт. ст.). Технические условия
23229—78	Вентили запорные из коррозионно-стойкой стали на P_y 4 МПа (40 кгс/см²). Технические условия
23230—78	Вентили запорные стальные на P_y 16 МПа (160 кгс/см²). Технические условия
24095—80	Вентили запорные диафрагмовые чугунные. Технические условия
24990—81	Арматура трубопроводная с защитным покрытием. Основные параметры

СОДЕРЖАНИЕ

Введение 3
Общие сведения 5
Клапаны (вентили) запорные из углеродистой и коррозионно-стойкой сталей
Приложение 1. Опросный лист 164
Приложение 2. Перечень основных ГОСТов на клапаны (вентили) запорные 166

Ведущий редактор *Н. Н. Крапенкова*
Редактор *М. Б. Вигдорович*
Техн. редактор *В. И. Матвеева* Корректоры: *Ф. М. Еникеева, Г. А. Уранова*

Сдано в набор 11.04.88 г. Подп. в печ. 22.08.88 г. Т-12379. Усл. печ. л. 21,0. Уч.-изд. л. 19,76. Тир. 17 000 экз. Зак. № 930. Изд. № 205. Форм. 60×90 1/8.
Цена 4 р. 60 к.

ЦИНТИхимнефтемаш, 119048, Москва, Г-48, ул. Доватора, 12.

Типография ВНИИТЭМР, г. Щербинка

ЗАМЕЧЕННЫЕ ОПЕЧАТКИ

Стр. 53. 2-я колонка слева. Исп.46. Напечатано: 15нж665п22Т, должно быть: 15нж65п22Т

Стр. 54. 2-я колонка слева.
Исп.06—08 и 12—14 — температура рабочей среды 200°С.
Исп.18. Напечатано: 15нж66п18, должно быть: 15нж65п18

Стр. 71. 3-я колонка слева.
Исп.22. Напечатано: 15нж9584Э, должно быть: 15нж958нж4Э

Стр. 121. 3-я колонка слева.
Исп.28. Напечатано: 15нж22п7Т, должно быть: 15нж22пТ

Стр. 147. Условное обозначение клапана, в правом верхнем углу. Напечатано: D_y (32 мм), должно быть: (D_y 32 мм)

Стр. 149. Условное обозначение клапана.
Напечатано: D_y (15 мм), должно быть: (D_y 15 мм)

Стр. 157. Левая колонка, 6-й абзац сверху.
Напечатано: трещотки ..., должно быть: трещотка ...

Стр. 166. 7-я строка снизу.
Напечатано: (1,6 кгс/см^2), должно быть: (16 кгс/см^2)

Зак. № 930. Изд. № 205. Тираж 17000 экз.

gost.e-ecolog.ru