ДОПОЛНЕНИЯ И ИЗМЕНЕНИЯ
к каталогу
«Промышленная трубопроводная арматура»
ЧАСТИ I, II

КАТАЛОГ

gost.e-ecolog.ru

СКВА 1992

ЛЕНИНГРАДСКОЕ НАУЧНО-ПРОИЗВОДСТВЕННОЕ ОБЪЕДИНЕНИЕ
АРМАТУРОСТРОЕНИЯ «ЗНАМЯ ТРУДА» ИМЕНИ И. И. ЛЕПСЕ
ЛенНПОА «ЗНАМЯ ТРУДА» ИМЕНИ И. И. ЛЕПСЕ
ЦЕНТРАЛЬНОЕ КОНСТРУКТОРСКОЕ БЮРО АРМАТУРОСТРОЕНИЯ
ЦКБА
ЦЕНТРАЛЬНЫЙ ИНСТИТУТ НАУЧНО-ТЕХНИЧЕСКОЙ ИНФОРМАЦИИ
И ТЕХНИКО-ЭКОНОМИЧЕСКИХ ИССЛЕДОВАНИЙ ПО ХИМИЧЕСКОМУ
И НЕФТЯНОМУ МАШИНОСТРОЕНИЮ

ДОПОЛНЕНИЯ И ИЗМЕНЕНИЯ К КАТАЛОГУ

«Промышленная трубопроводная арматура»

ЧАСТИ I, II

КАТАЛОГ

Срок ввода в действие — I квартал 1992 г.

ЦИНТИХИМНЕФТЕМАШ
МОСКВА 1992

ВВЕДЕНИЕ

Настоящие дополнения и изменения к каталогу «Промышленная трубопроводная арматура», часть I, книги 1 и 2 (М., ЦИНТИхимнефтемаш, 1988 и 1989 гг.), часть II, книги 1 и 2 (М., ЦИНТИхимнефтемаш, 1989 и 1990 гг.) состоят из двух разделов.

В разделе «Дополнения» содержатся сведения о новых или модернизированных серийно изготовляемых изделиях.

В разделе «Изменения» приведены уточненные данные об условных обозначениях, основных параметрах, материалах основных деталей, заводах-изготовителях и др.

По всему каталогу единицы измерения давления МПа (кгс/см^2), а также крутящего момента на рукоятке, маховике или втулке Н·м (кгс·м) при цифрах не указываются.

«Дополнения и изменения» предназначены для организаций и предприятий, использующих в своей работе сведения, приведенные в данном каталоге.

Все вопросы и замечания по «Дополнениям и изменениям» следует направлять в Центральное конструкторское бюро арматуростроения (ЦКБА) по адресу: 197061, Ленинград, ул. М. Монетная, 2.

Составители Г. А. Бухалова, Т. А. Кудина и В. А. Федоров

СОДЕРЖАНИЕ

Введение 4
Дополнения к части I 5
Дополнения к части II 20
Изменения к части I (книга 1) 25
Изменения к части II (книга 2) 30

Ответственные за выпуск Л. Б Грушевская, Т И. Лапташева
Техн. редактор Т. Е Светличная. Корректор Г. А. Уранова

Подп. в печ. 6.05.92 г. Усл. печ. л. 4,0. Уч.-изд. л. 2,93
Тир. 7000. Зак. № 35. Изд. № 3219. Форм. 60×90^1/$_8$. Цена 14 руб.

ЦИНТИхимнефтемаш, 119048, Москва, Г-48, ул. Доватора, 12

Типография Минстанкопрома, г. Щербинка, ул. Типографская, 10.

© ЦИНТИХИМНЕФТЕМАШ, 1992

ДОПОЛНЕНИЯ К ЧАСТИ I

Наименование и краткая характеристика	Номер чертежа и условное обозначение	Рабочая среда	Температура рабочей среды, °С	Держатель подлинников	Изготовитель	С.
Мембранный с антикоррозионным покрытием с сигнализацией на P_y 0,6 (6); D_y 50, 80, 100, 125, 150, 200, 250 и 300 мм	ЕА 96008М (22ч6п, 22ч7п)	Слабоагрессивные среды и пресная вода с механическими примесями	До 60	ПО «Армхиммаш» (г. Ереван)	ПО «Армхиммаш»	6
Мембранный с двусторонним приводом на P_y 0,6 (6); D_y 50, 80, 100, 125, 150, 200, 250 и 300 мм	ЕА 96630 (22ч9п)	То же	До 60	То же	То же	9
Мембранный с защитным покрытием с пневмогидроприводом на P_y 1 (10); D_y 25 и 50 мм	РХ 26241 (15ч(6)799п1)	Агрессивные среды без механических примесей	От —15 До +60	Рижский завод химического машиностроения	Рижский завод химического машиностроения	12
То же, на P_y 0,6 (6); D_y 80 и 100 мм	РХ 26241 (15ч(6)799п2)		До 110	То же	То же	
Запорный НЗ с электрогидроприводом на P_p 2,5 (25); D_y 50 мм	У 96609 (22с992п; п1)	Мазут	До 150	ЦКБА (Ленинград)	ЛенНПОА «Знамя труда» им. И. И. Лепсе	14
Запорный НО с электрогидроприводом на P_p 0,1 (1); D_y 100 и 150 мм	У 96610 (22с993р; р1)	Газ	До 20	То же	То же	16
Сильфонный фланцевый на P_y 4 (40); D_y 40 и 80 мм	У 26362 (15с40п, 15нж40п)	Хладон с содержанием масел	От —40 до +150	ЦКБА (Ленинград)	»	18
		Среды, по отношению к которым применяемые материалы коррозионно-стойки	От —100 до +150			

ЕА 96008М
(22ч6п, 22ч7п)

КЛАПАН МЕМБРАННЫЙ С АНТИКОРРОЗИОННЫМ ПОКРЫТИЕМ И СИГНАЛИЗАТОРОМ

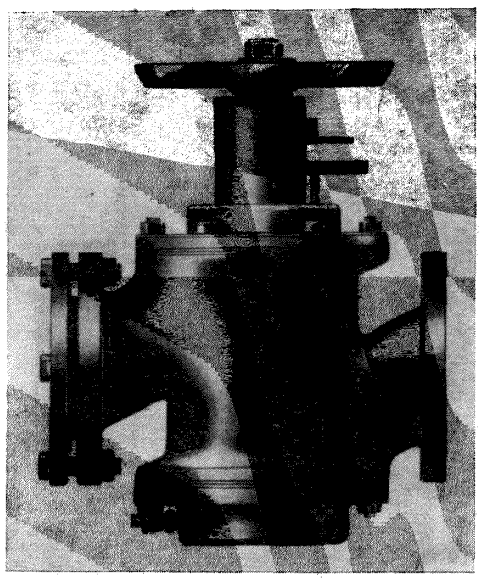

Применяется на трубопроводах для слабоагрессивных сред и пресной воды с механическими примесями до 100 мг/л рабочей температурой до 60° С.

$P_у$ 0,6 (6)
$P_{пр}$ 0,9 (9)

Присоединение к трубопроводу — фланцевое с присоединительными размерами по ГОСТ 12815—80 на $P_у$ 1 (10); ответные фланцы под приварку по ГОСТ 12820—80 на $P_у$ 1 (10).

Уплотнение в затворе — плоское.

Герметичность затвора по 1-му классу ГОСТ 9544—75.

Уплотнение узла «корпус — крышка» — мембранное.

Клапан герметичен по отношению к окружающей среде.

Рабочая среда подается под золотник.

Коэффициент сопротивления клапанов и усилие на маховике приведены в таблице.

Условный проход $D_у$, мм	50	80	100	125	150	200	250	300
Коэффициент сопротивления	2,2	3,2	4,1	4,5	5,1	5,8	6,3	6,4
Усилие на маховике	300 (30)	300 (30)	300 (30)	320 (32)	320 (32)	400 (40)	500 (50)	500 (50)

Управление клапаном — ручное или дистанционное с помощью гидравлического управляющего устройства.

Управляющая среда — обессоленная вода от 8 до 8,5 pH без взвешенных частиц или воздух.

Давление управляющей среды — 0,4—0,6 (4—6).

Время срабатывания, с: D_y 50, 80 и 100 мм — 30; D_y 125 и 150 мм — 32; D_y 200 мм — 40; D_y 250 и 300 мм — 50 (при закрывании); от 15 до 20 (при открывании).

Для сигнализации крайних положений затвора предусмотрен сигнализатор.

Исполнение сигнализатора — водозащищенное.

Коммутационное напряжение $5 \cdot 10^{-2}$ — 180 В. Коммутируемый ток А — переменный (частота 50 или 60 Гц) или постоянный — $5 \cdot 10^{-6}$ — 0,25.

Вид нагрузки — активно-индуктивный.

Клапан имеет исполнения: нормально открытое (НО — 22ч6п) и нормально закрытое (НЗ — 22ч7п).

Клапан устанавливают на трубопроводе в любом рабочем положении.

Условия эксплуатации — климатические исполнения У4, Т3 и О3 по ГОСТ 15150—69.

В окружающей среде возможно наличие паров кислот и щелочей в пределах санитарных норм.

Условия хранения и транспортирования — 6 (ОЖ2) по ГОСТ 15150—69.

Материал основных деталей — чугун; антикоррозионное покрытие — полиэтилен порошковый марки 16803-070 по ГОСТ 16337—77.

Код ОКП клапана в зависимости от исполнения приведен в таблице.

Номер чертежа и исполнение	Условный проход D_y, мм	Условное обозначение	Код ОКП
ЕА 96008-050М	50	22ч6п	37 2234 3009
ЕА 96008-050М 01		22ч7п	37 2234 3010
02		22ч6пЭ	37 2234 3011
03		22ч7пЭ	37 2234 3012
04		22ч6пТ	37 2234 3013
05		22ч7пТ	37 2234 3014
ЕА 96008-080М	80	22ч6п	37 2235 3013
ЕА 96008-080М 01		22ч7п	37 2235 3015
02		22ч6пЭ	37 2235 3017
03		22ч7пЭ	37 2235 3019
04		22ч6пТ	37 2235 3021
05		22ч7пТ	37 2235 3023
ЕА 96008-100М	100	22ч6п	37 2235 3014
ЕА 96008-100М.01		22ч7п	37 2235 3016
02		22ч6пЭ	37 2235 3018
03		22ч7пЭ	37 2235 3020
04		22ч6пТ	37 2235 3022
05		22ч7пТ	37 2235 3024
ЕА 96008-125М	125	22ч6п	37 2236 3011
ЕА 96008-125М.01		22ч7п	37 2236 3013
02		22ч6пЭ	37 2236 3015
03		22ч7пЭ	37 2236 3017
04		22ч6пТ	37 2236 3019
05		22ч7пТ	37 2236 3021

Номер чертежа и исполнение	Условный проход D_y, мм	Условное обозначение	Код ОКП
ЕА 96008-150М	150	22ч6п	37 2236 3012
ЕА 96008-150.М01		22ч7п	37 2236 3014
02		22ч6пЭ	37 2236 3016
03		22ч7пЭ	37 2236 3018
04		22ч6пТ	37 2236 3020
05		22ч7пТ	37 2236 3022
ЕА 96008-200М	200	22ч6п	37 2237 3016
ЕА 96008-200М 01		22ч7п	37 2237 3019
02		22ч6пЭ	37 2237 3022
03		22ч7пЭ	37 2237 3025
04		22ч6пТ	37 2237 3028
05		22ч7пТ	37 2237 3031
ЕА 96008-250М	250	22ч6п	37 2237 3017
ЕА 96008-250М.01		22ч7п	37 2237 3020
02		22ч6пЭ	37 2237 3023
03		22ч7пЭ	37 2237 3026
04		22ч6пТ	37 2237 3029
05		22ч7пТ	37 2237 3032
ЕА 96008-300М	300	22ч6п	37 2237 3018
ЕА 96008-300М 01		22ч7п	37 2237 3021
02		22ч6пЭ	37 2237 3024
03		22ч7пЭ	37 2237 3027
04		22ч6пТ	37 2237 3030
05		22ч7пТ	37 2237 3033

Исполнение НЗ

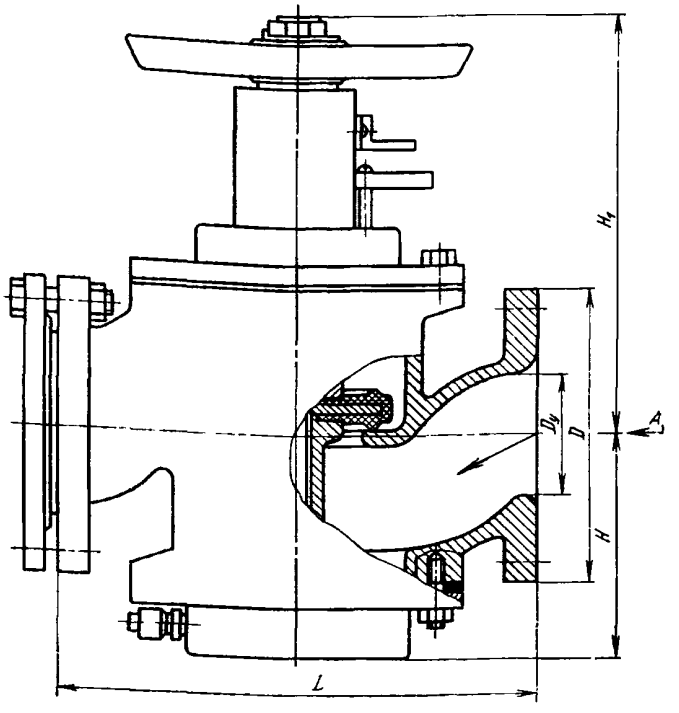

Исполнение НО

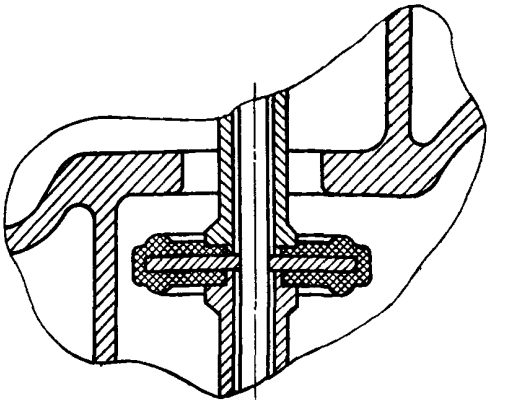

Вид А

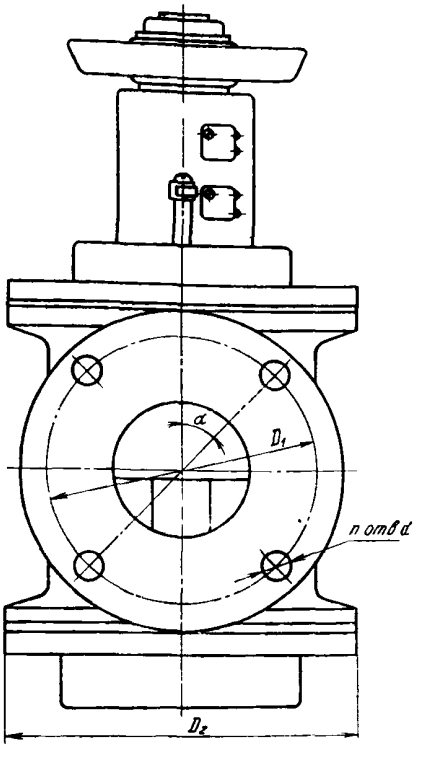

ОСНОВНЫЕ ГАБАРИТНЫЕ, ПРИСОЕДИНИТЕЛЬНЫЕ РАЗМЕРЫ (мм) И МАССА (кг)

Условный проход D_y	D	D_1	D_2	L	H	H_1	α	n	d	Масса
50	160	125	154	230	134	230	45°	4	18	20,5
80	195	160	215	310	158	280		4	18	40,5
100	215	180	245	350	167	290	22°30′	8	18	50,2
125	245	210	280	400	182	305		8	18	65,5
150	280	240	330	480	210	375		8	23	102,5
200	335	295	410	600	255	430		8	23	160,2
250	390	350	500	730	285	510	15°	12	23	279
300	440	400	800	850	425	600		12	23	378

Клапан относится к классу ремонтируемых.
Гарантийный срок — 12 месяцев со дня ввода в эксплуатацию.
Гарантийная наработка — 1300 циклов (6000 ч).
Изготовление и поставка — по ТУ 26-07-018—83.

ЕА 96630
(22ч9п)

КЛАПАН МЕМБРАННЫЙ С ДВУСТОРОННИМ ПРИВОДОМ

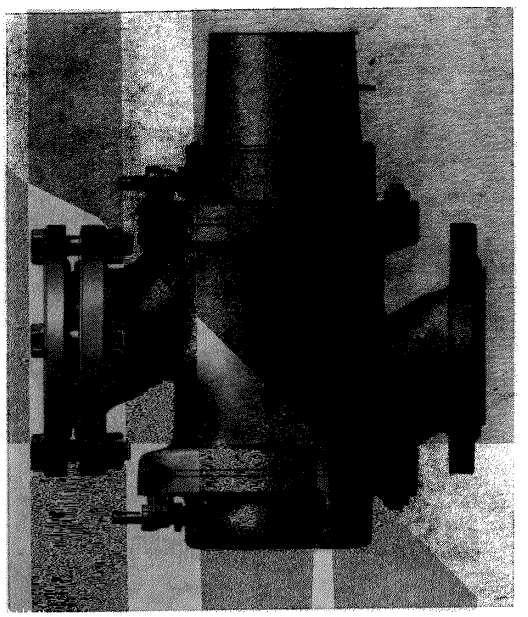

Применяется на трубопроводах для слабоагрессивных сред и пресной воды с механическими примесями до 100 мг/л. Температура рабочей среды до 60° С.

$P_у$ 0,6 (6)
$P_{пр}$ 0,9 (9)

Присоединение к трубопроводу — фланцевое с уплотнительными поверхностями и присоединительными размерами по ГОСТ 12815—80 на $P_у$ 1 (10) (исп. I, ряд 2); ответные фланцы под приварку по ГОСТ 12820—80 на $P_у$ 1 (10).

Уплотнение в затворе — плоское.

Герметичность затвора по 1-му классу ГОСТ 9544—75.

Уплотнение соединения «корпус — крышка» — мембранное.

Клапан герметичен по отношению к окружающей среде.

Рабочая среда подается под золотник.

Коэффициент сопротивления клапанов приведен в таблице.

Управление клапаном — дистанционное с помощью гидравлического управляющего устройства.

Управляющая среда — обессоленная вода от 8 до 8,5 pH без взвешенных частиц или воздух.

Давление управляющей среды — 0,4—0,6 (4—6).

Время срабатывания, с: $D_у$ 50—125 мм — 15—30; $D_у$ 150—300 мм — 30—60.

Для сигнализации крайних положений затвора предусмотрен сигнализатор.

Исполнение сигнализатора — водозащищенное.

Коммутационное напряжение $5 \cdot 10^{-2}$ — 180 В.

Коммутационный ток — переменный (частотой 50 или 60 Гц) или постоянный $5 \cdot 10^{-6}$ — 0,25 А.

Вид нагрузки — активно-индуктивный.

Клапан устанавливают на трубопроводе в любом рабочем положении.

Условия эксплуатации — климатические исполнения У4, Т3 и О3 по ГОСТ 15150—69.

В окружающей среде возможно наличие паров кислот и щелочей в пределах санитарных норм.

Условия хранения и транспортирования — 6 (ОЖ2) по ГОСТ 15150—69.

Материал основных деталей — чугун; антикоррозионное покрытие — полиэтилен порошковый марки 16803-070 по ГОСТ 16337—77.

Код ОКП клапана в зависимости от исполнения приведен в таблице.

Условный проход $D_у$, мм	50	80	100	125	150	200	250	300
Коэффициент сопротивления	2,2	3,2	4,1	4,5	5,1	5,8	6,3	6,4

Номер чертежа и исполнение	Условный проход D_y, мм	Условное обозначение	Код ОКП
ЕА 96630-050	50	22ч9п	37 2234 3015
ЕА 96630-050.01		22ч9пЭ	37 2234 3016
02		22ч9пТ	37 2234 3017
ЕА 96630-080	80	22ч9п	37 2235 3025
ЕА 96630-080.01		22ч9пЭ	37 2235 3027
02		22ч9пТ	37 2235 3029
ЕА 96630-100	100	22ч9п	37 2235 3026
ЕА 96630-100.01		22ч9пЭ	37 2235 3028
02		22ч9пТ	37 2235 3030
ЕА 96630-125	125	22ч9п	37 2236 3023
ЕА 96630-125.01		22ч9пЭ	37 2236 3025
02		22ч9пТ	37 2236 3027

Номер чертежа и исполнение	Условный проход D_y, мм	Условное обозначение	Код ОКП
ЕА 96630-150	150	22ч9п	37 2236 3024
ЕА 96630-150.01		22ч9пЭ	37 2236 3026
02		22ч9пТ	37 2236 3028
ЕА 96630-200	200	22ч9п	37 2237 3040
ЕА 96630-200 01		22ч9пЭ	37 2237 3043
02		22ч9пТ	37 2237 3046
ЕА 96630-250	250	22ч9п	37 2237 3041
ЕА 96630-250.01		22ч9пЭ	37 2237 3044
02		22ч9пТ	37 2237 3047
ЕА 96630-300	300	22ч9п	37 2237 3042
ЕА 96630-300.01		22ч9пЭ	37 2237 3045
02		22ч9пТ	37 2237 3048

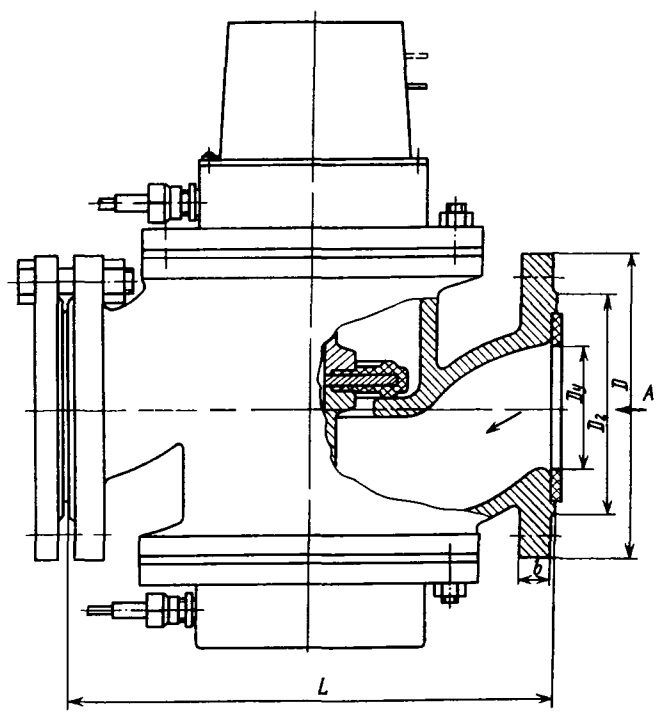

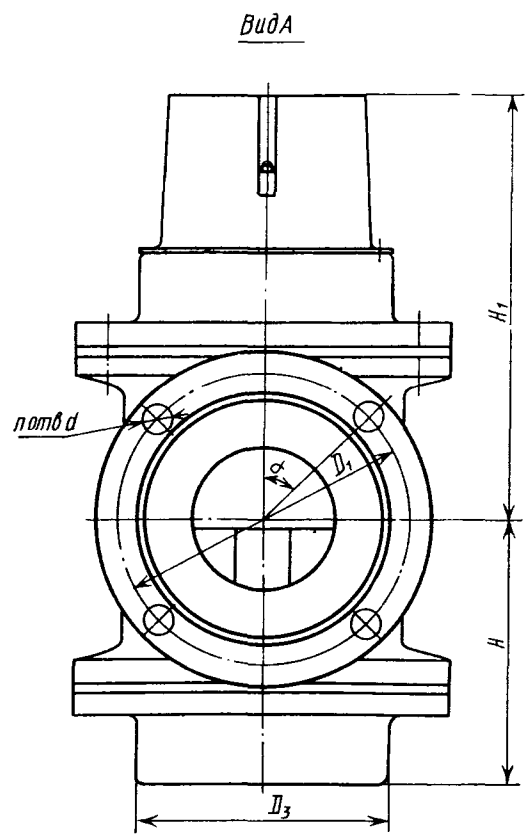

ОСНОВНЫЕ ГАБАРИТНЫЕ, ПРИСОЕДИНИТЕЛЬНЫЕ РАЗМЕРЫ (мм) И МАССА (кг)

Условный проход D_y	L	D	D_1	D_2	D_3	H	H_1	d	b	n	α	Масса
50	230	160	125	102	154	124	234	18	15	4	45°	21,5
80	310	195	160	133	215	156	306	18	17	4	45°	42
100	350	215	180	158	245	165	315	18	19	8	22°30′	49
125	400	245	210	184	280	182	332	18	21	8	22°30′	61,5
150	480	280	240	212	330	220	370	23	21	8	22°30′	103,5
200	600	335	295	268	410	268	418	23	21	8	22°30′	149
250	730	390	350	320	500	310	460	23	23	12	15°	267,5
300	850	440	400	370	580	382	532	23	24	12	15°	364

Клапан относится к классу ремонтируемых.
Гарантийный срок — 12 месяцев со дня ввода в эксплуатацию.
Гарантийная наработка — 1300 циклов (6000 ч).
Изготовление и поставка — по ТУ 26-07-1536—90.

РХ 26241
(15ч(6)799п1, п2)

КЛАПАН МЕМБРАННЫЙ С ЗАЩИТНЫМ ПОКРЫТИЕМ С ПНЕВМОГИДРОПРИВОДОМ

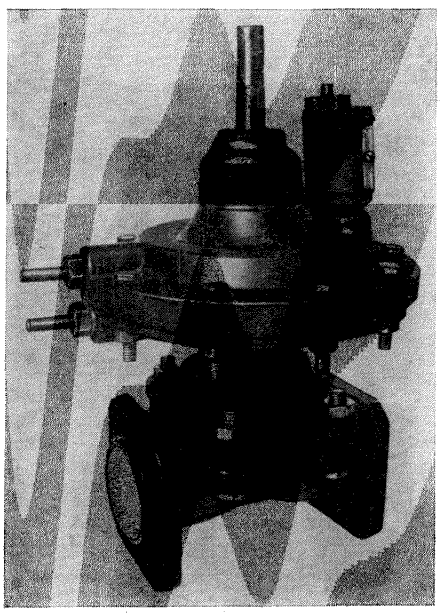

Применяется на трубопроводах для агрессивных сред без механических примесей рабочей температурой от —15 до +60° С при футеровке полиэтиленом (15ч(6)799п1) и до +110° С при футеровке фторопластом (15ч(6)799п2).

	D_y 25 и 50 мм	D_y 80 и 100 мм
$P_р$	1 (10)	0,6 (6)
$P_{пр}$	1,5 (15)	0,9 (9)

Присоединение к трубопроводу — фланцевое по ГОСТ 12819—80 с присоединительными размерами по ГОСТ 12815—80.

Уплотнение в затворе — мембранное.

Герметичность затвора по 1-му классу ГОСТ 9544—75.

Уплотнение штока — сальниковое.

Клапан герметичен по отношению к окружающей среде.

Рабочая среда подается в любом направлении.

Управление клапаном — от пневмогидропривода.

Управляющая среда — воздух или вода.

Давление управляющей среды — 0,4—0,6 (4—6).

Для сигнализации крайних положений затвора предусмотрен сигнализатор, в котором установлены два концевых микропереключателя.

При отсутствии давления управляющей среды клапаном управляют вручную.

Клапан устанавливают на трубопроводе приводом вверх.

Условия эксплуатации — климатическое исполнение У3 по ГОСТ 15150—69, но при температуре окружающей среды от —15 до +40° С.

Условия хранения и транспортирования — 2 (С) по ГОСТ 15150—69.

Материал основных деталей — чугун; футеровка корпуса — полиэтилен или фторопласт.

Код ОКП, температура рабочей среды и масса клапана в зависимости от исполнения приведены в таблице.

Номер чертежа и исполнение	Условный проход D_y, мм	Условное обозначение	Код ОКП	Температура рабочей среды, °С	Масса, кг
РХ 26241-025	25	15ч(6)799п1	37 2212 4053	До 60	10
РХ 26241-025.01		15ч(6)799п2	37 2212 4054	До 110	11
РХ 26241-050	50	15ч(6)799п1	37 2214 4056	До 60	26
РХ 26241-050.01		15ч(6)799п2	37 2214 4057	До 110	28,5
РХ 26241-080	80	15вч(6)799п1	37 2215 4060	До 60	48
РХ 26241-080.01		15вч(6)799п2	37 2215 4061	До 110	49
РХ 26241-100	100	15вч(6)799п1	37 2215 4062	До 60	59
РХ 26241-100.01		15вч(6)799п2	37 2215 4063	До 110	60

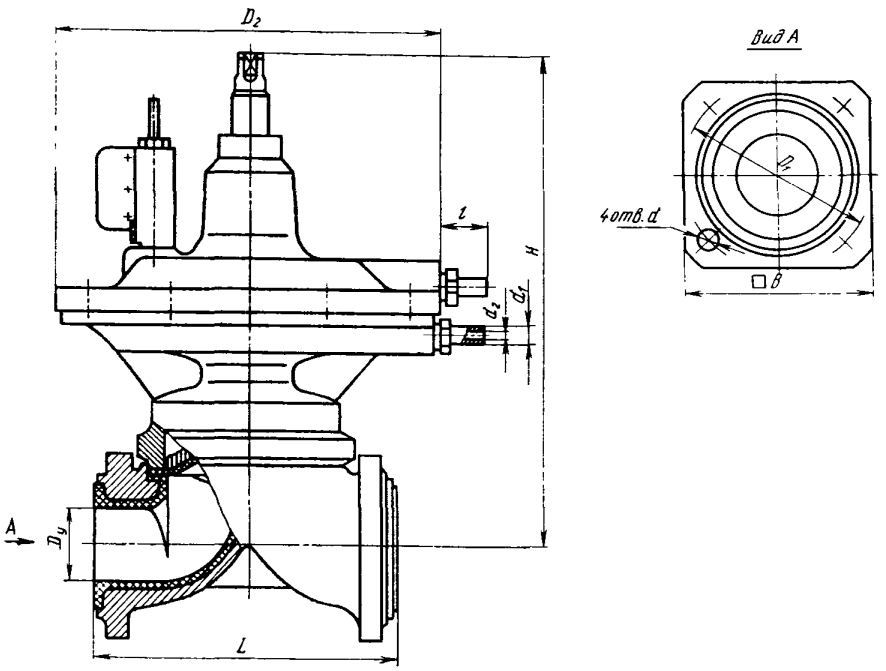

ОСНОВНЫЕ ГАБАРИТНЫЕ И ПРИСОЕДИНИТЕЛЬНЫЕ РАЗМЕРЫ (мм)

Условный проход D_y	□B	D_1	D_2	d	d_1	d_2	L	l	H
25	90	85	182	14	8	5	150	34	248
50	125	125	258	18	10	6	200	32	340
80	140	150	345	18	12	8	240	29	440
100	155	170	390	18	12	8	300	29	495

Клапан относится к классу ремонтируемых.
Гарантийный срок — 18 месяцев со дня ввода в эксплуатацию.
Гарантийная наработка — 1200 циклов.
Изготовление и поставка — по ТУ 26-07-123—74.

У 96609
(22с992п; п1)
(Dy 50 мм)

КЛАПАН ЗАПОРНЫЙ НЗ С ЭЛЕКТРОГИДРОПРИВОДОМ

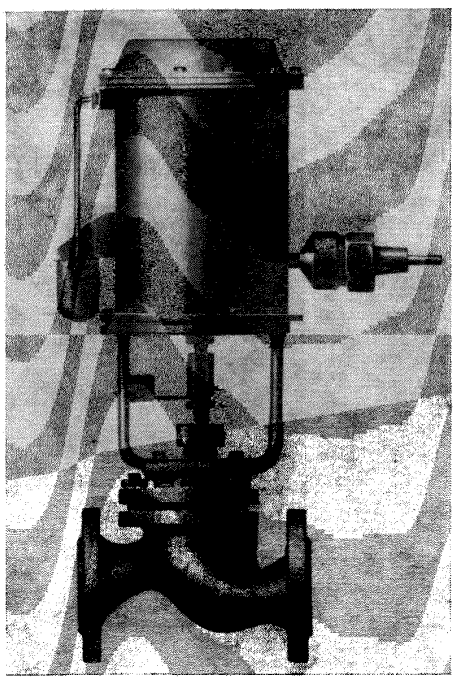

Применяется для подачи мазута рабочей температурой до 150° С к горелкам промышленных отопительных котлов.

$P_р$	2,5 (25)
$P_{пр}$	3,8 (38)

Присоединение к трубопроводу — фланцевое с уплотнительными поверхностями по ГОСТ 12815—80 (исп. 1, ряд 2); ответные фланцы под приварку (исп. 01).

Уплотнение в затворе — плоское (кольцо).

Герметичность затвора — по 1-му классу ГОСТ 9544—75.

Уплотнение штока — сальниковое.

Рабочая среда подается на золотник.

Коэффициент сопротивления — не более 6.

Клапан нормально закрытый; имеет местную и дистанционную сигнализации при крайних положениях затвора.

Управление клапаном — от электрогидропривода напряжением 220/380 В, мощностью не более 0,5 кВт, ПВ — 10%; род тока — переменный частотой 50 Гц. Управление электроприводом — от электромагнита переменного тока напряжением 220 В, мощностью 25 ВА, ПВ — 100%.

Время срабатывания клапана — 2 с.

Клапан устанавливают на горизонтальном трубопроводе вертикально, электрогидроприводом вверх.

Условия эксплуатации — климатическое исполнение УХЛ4 по ГОСТ 15150—69.

Запыленность окружающей среды — до 0,5 г/м³.

Условия хранения и транспортирования — С по ГОСТ 15150—69.

Материал основных деталей: корпус — сталь 25Л-II; фланец — сталь 45; золотник, шток — сталь 20Х13; уплотнение в затворе — фторопласт.

Код ОКП и масса клапана в зависимости от исполнения приведены в таблице.

Номер чертежа и исполнение	Условное обозначение	Код ОКП	Масса, кг
У 96609-050	22с992п	37 4234 3132	52
У 96609-050.01	22с992п1	37 4234 3133	60

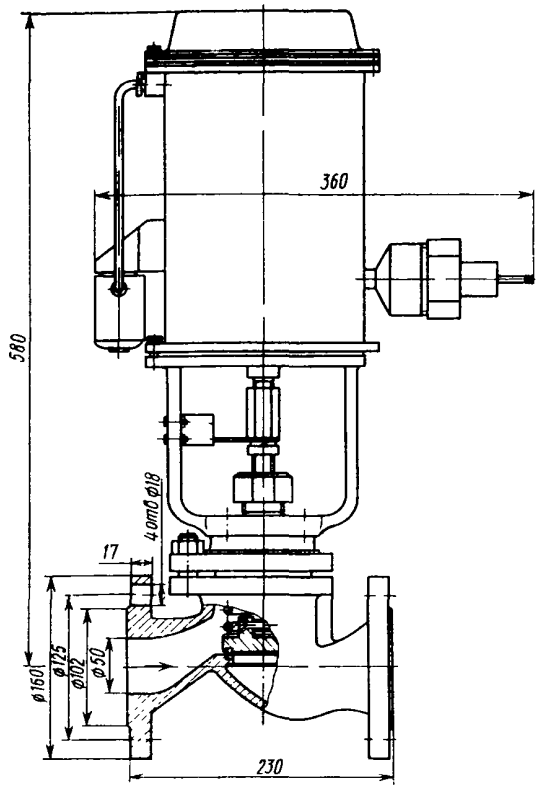

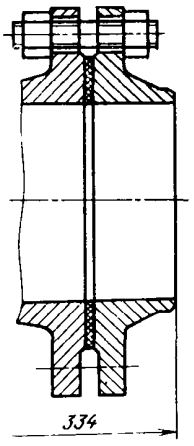

Исполнение с ответными фланцами под приварку

Клапан относится к классу ремонтируемых.
Гарантийный срок — 12 месяцев со дня ввода в эксплуатацию.
Гарантийная наработка — 2000 циклов.
Изготовление и поставка — по ТУ 302-07-466—91.

У 96610
(22с993р; р1)

КЛАПАН ЗАПОРНЫЙ НО С ЭЛЕКТРОГИДРОПРИВОДОМ

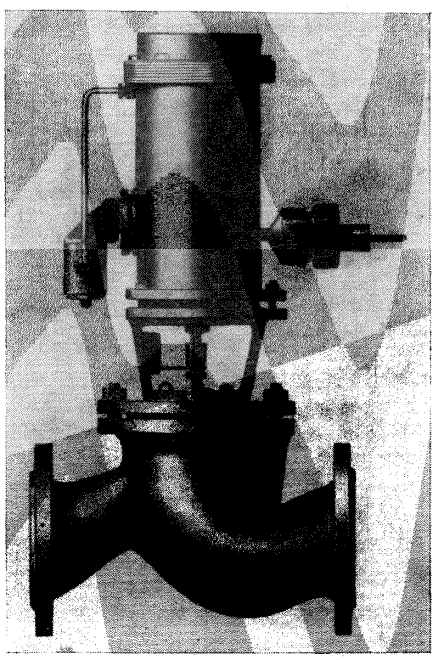

Применяется для подачи газа рабочей температурой до 20° С к горелкам промышленных отопительных котлов.

$P_р$ 0,1 (1)
$P_{пр}$ 0,45 (4,5)

Допускается повышение $P_р$ до 0,3 (3), при этом срабатывание клапана не допускается.

Присоединение к трубопроводу — фланцевое с ответными фланцами под приварку (исп. 01).

Уплотнение в затворе — плоское (кольцо).

Герметичность затвора по 1-му классу ГОСТ 9544—75.

Уплотнение штока — сальниковое.

Рабочая среда подается на золотник.

Коэффициент сопротивления — не более 7 для $D_у$ 100 мм и 7,5 для $D_у$ 150 мм.

Клапан нормально открытый; имеет местную и дистанционную сигнализации при крайних положениях затвора.

Управление клапаном — от электрогидропривода напряжением 220/380 В, мощностью не более 0,5 кВт, ПВ — 10%; род тока — переменный частотой 50 Гц. Управление электроприводом — от электромагнита переменного тока напряжением 220 В, мощностью 25 ВА, ПВ — 100%.

Время срабатывания — 2 с.

Клапан устанавливают на горизонтальном трубопроводе вертикально, электрогидроприводом вверх.

Условия эксплуатации — климатическое исполнение УХЛ4 по ГОСТ 15150—69.

Запыленность окружающей среды — до 0,5 г/м³.

Условия хранения и транспортирования — С по ГОСТ 15150—69.

Материал основных деталей: корпус — сталь 25Л-II; уплотнение в затворе — резина.

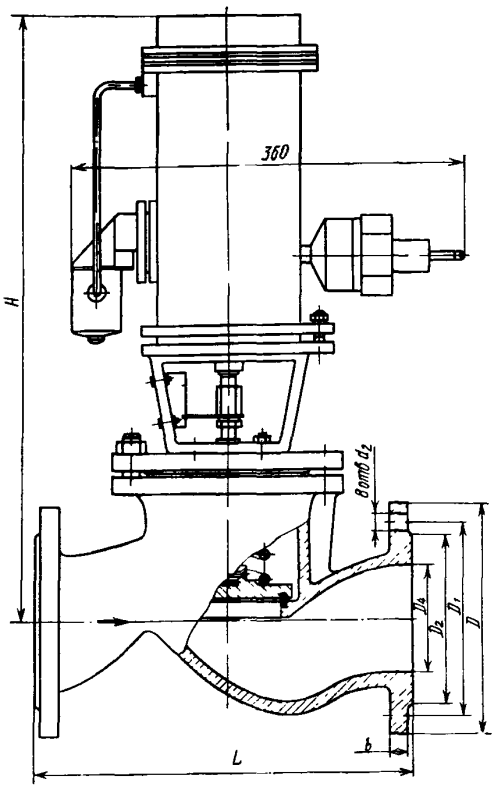

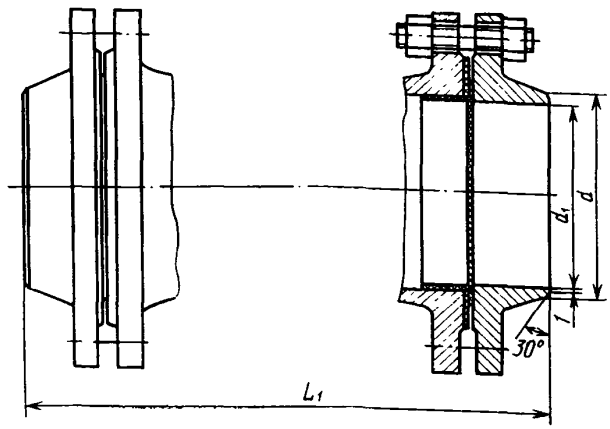

Исполнение с ответными фланцами под приварку

ОСНОВНЫЕ ГАБАРИТНЫЕ, ПРИСОЕДИНИТЕЛЬНЫЕ РАЗМЕРЫ (мм), КОД ОКП И МАССА (кг)

Номер чертежа и исполнение	Условный проход D_y	Условное обозначение	Код ОКП	L	L_1	D	D_1	D_2	b	d	d_1	d_2	H	Масса
У 96610-100	100	22с993р	37 4235 3182	350	—	215	180	158	17	110	96	18	595	54
У 96610-100.01		22с993р1	37 4235 3183		460									63
У 96610-150	150	22с993р	37 4236 3079	480	—	280	240	212	21	161	146	23	624	83
У 96610-150.01		22с993р1	37 4236 3080		604									106

Клапан относится к классу ремонтируемых.
Гарантийный срок — 12 месяцев со дня ввода в эксплуатацию.
Гарантийная наработка — 2000 циклов.
Изготовление и поставка — по ТУ 302-07-466—91.

КЛАПАН СИЛЬФОННЫЙ ФЛАНЦЕВЫЙ

Применяется на трубопроводах для хладона (с содержанием масел) рабочей температурой от —40 до +150° С и для сред, по отношению к которым применяемые материалы коррозионно-стойки, рабочей температурой от —100 до +150° С.

P_y 4 (40)

Присоединение к трубопроводу — фланцевое с уплотнительными поверхностями и присоединительными размерами по ГОСТ 12815—80 (исп. 9, ряд 2); ответные фланцы под приварку по ГОСТ 12821—80.

Уплотнение в затворе — плоское (кольцо).

Герметичность затвора по 1-му классу ГОСТ 9544—75.

Уплотнение штока — сильфонное.

Клапан вакуумно-плотен в затворе и по отношению к окружающей среде.

Рабочая среда подается в любом направлении.

Коэффициент сопротивления: при подаче рабочей среды на золотник — 8,1; при подаче среды под золотник — 6,6 (D_y 40 мм) и 7,2 (D_y 80 мм).

Управление клапаном — ручное, рукояткой (для D_y 40 мм) и маховиком (для D_y 80 мм).

Крутящий момент на резьбовой втулке: 58 (5,8) — для D_y 40 мм; 148 (14,8) — для D_y 80 мм.

Номер чертежа и исполнение	Условный проход D_y, мм	Условное обозначение	Код ОКП	Присоединение к трубопроводу	Масса, кг
У 26362-040	40	15с40п	37 4213 4280	Фланцевое	17,2
У 26362-040.01		15с40п1	37 4213 4281	Ответные фланцы под приварку	24,1
02		15с40пЭ	37 4213 4282	Фланцевое	17,2
03		15с40п1Э	37 4213 4283	Ответные фланцы под приварку	24,1
04		15с40пТ	37 4213 4284	Фланцевое	17,2
05		15с40п1Т	37 4213 4285	Ответные фланцы под приварку	24,1
06		15нж40п4	37 4213 8259	Фланцевое	17,3
07		15нж40п5	37 4213 8260	Ответные фланцы под приварку	24,2
08		15нж40п4Э	37 4213 8261	Фланцевое	17,3
09		15нж40п5Э	37 4213 8262	Ответные фланцы под приварку	24,2
10		15нж40п4Т	37 4213 8263	Фланцевое	17,3
11		15нж40п5Т	37 4213 8264	Ответные фланцы под приварку	24,2
У 26362-080	80	15с40п	37 4215 4345	Фланцевое	46
У 26362-080.01		15с40п1	37 4215 4346	Ответные фланцы под приварку	59
02		15с40пЭ	37 4215 4347	Фланцевое	46
03		15с40п1Э	37 4215 4348	Ответные фланцы под приварку	59
04		15с40пТ	37 4215 4349	Фланцевое	46
05		15с40п1Т	37 4215 4350	Ответные фланцы под приварку	59
06		15нж40п4	37 4215 8649	Фланцевое	43
07		15нж40п5	37 4215 8650	Ответные фланцы под приварку	56
08		15нж40п4Э	37 4215 8651	Фланцевое	43
09		15нж40п5Э	37 4215 8652	Ответные фланцы под приварку	56
10		15нж40п4Т	37 4215 8653	Фланцевое	43
11		15нж40п5Т	37 4215 8654	Ответные фланцы под приварку	56

Клапан устанавливают на трубопроводе в любом рабочем положении.

Условия эксплуатации — климатические исполнения У2 и Т2 по ГОСТ 15150—69, но при температуре окружающей среды от —40 до +60° С; относительная влажность 95% при температуре 20° С.

Условия хранения и транспортирования — 6 (ОЖ2) по ГОСТ 15150—69.

Материал основных деталей: корпус, крышка — сталь 25Л (для 15с40п) и сталь 12Х18Н9ТЛ (для 15нж40п); уплотнительное кольцо — фторопласт-4.

Код ОКП, присоединение к трубопроводу и масса клапана в зависимости от исполнения приведены в таблице.

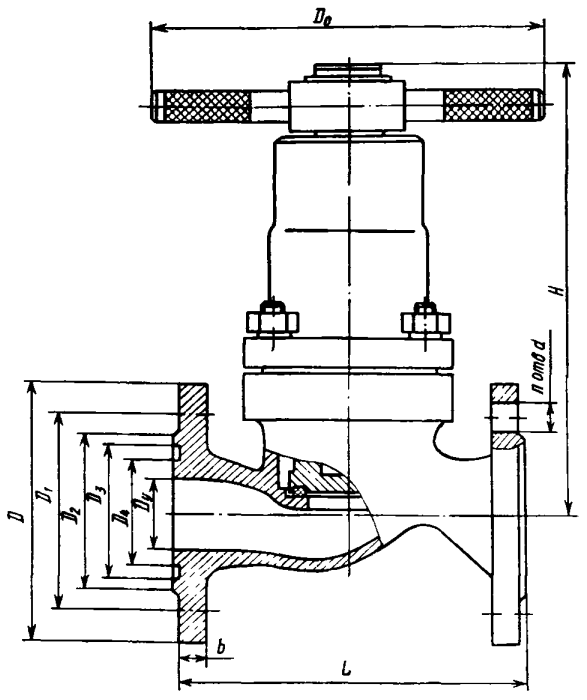

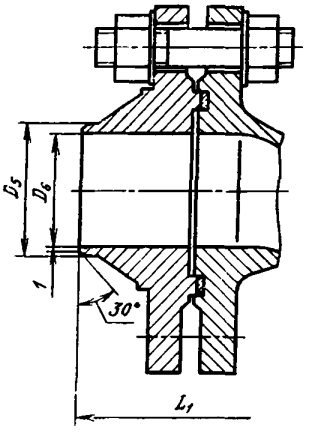

Исполнение с ответными фланцами под приварку

ОСНОВНЫЕ ГАБАРИТНЫЕ И ПРИСОЕДИНИТЕЛЬНЫЕ РАЗМЕРЫ (мм)

Условный проход D_y	D	D_1	D_2	D_3	D_4	D_5	D_6	H	L	L_1	D_0	b	n	d
40	145	110	88	76	60	46	38	260	200	295	220	16	4	18
80	196	160	133	121	105	92	78	335	310	426	320	21	8	18

Примечание. Вместо маховика может быть применена рукоятка длиной, равной D_0.

Гарантийный срок — 30 месяцев со дня ввода в эксплуатацию.
Изготовление и поставка — по ТУ 26-07-110—74.

ДОПОЛНЕНИЯ К ЧАСТИ II

Наименование и краткая характеристика	Номер чертежа и условное обозначение	Рабочая среда	Температура рабочей среды, °С	Держатель подлинников	Изготовитель	С.
Клапан угловой поворотный с пневмоприводом фланцевый на $P_р$ 0,06 (0,6); $D_у$ 400 и 800 мм	ПТ 96431 (19нж659п)	Воздух с парами сероуглерода и сероводорода, туман серной кислоты (при адсорбции). Смесь паров воды и сероуглерода (при десорбции)	До 150	ПО «Пензтяжпромарматура»	ПО «Пензтяжпромарматура»	21
	ПТ 96431.01 (19нж659р)	Воздух с парами ацетона (при адсорбции). Смесь паров ацетона и воды с примесью уксусной кислоты (при десорбции)	До 110			
Затвор дисковый с защитным покрытием на $P_р$ 1 (10); $D_у$ 150 мм	П 99145 (32с34р, 32с34п)	Водные растворы едкого натра, гидроокиси аммония, соляной и серной кислот, хлористого натрия и другие среды, в которых материал защитного покрытия коррозионно-стоек	От 15 до 100	ЦКБА (Ленинград)	ЛенНПОА «Знамя труда» имени И. И. Лепсе	23

ПТ 96431
(19нж659п)
ПТ 96431.01
(19нж659р)

КЛАПАН УГЛОВОЙ ПОВОРОТНЫЙ С ПНЕВМОПРИВОДОМ ФЛАНЦЕВЫЙ

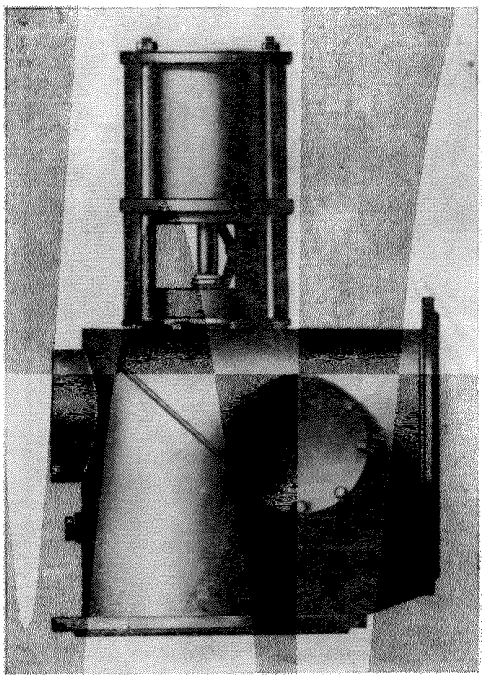

Применяется на трубопроводах для жидких и газообразных агрессивных сред (см. таблицу).

$P_р$ . . . . . .0,06(0,6)
$P_{пр}$ . . . . . .0,16(1,6)

Присоединение к трубопроводу — фланцевое.

Уплотнение штока — сальниковое. Подтяжка сальника — шпильками.

Герметичность затвора по 1-му классу ГОСТ 9544—75.

Поворот диска осуществляется двумя рычагами.

Для ограничения поворота диска имеется упор на крышке пневмопривода.

Рабочая среда подается в любом направлении.

Управление клапаном — от пневмопривода.

Давление управляющего воздуха, $P_{упр}$: 0,6(6) — при закрывании и 0,2 (2) — при открывании клапана.

Время срабатывания, с: $D_у$ 400 мм — 16, $D_у$ 800 мм — 25.

Для сигнализации крайних положений затвора

Номер чертежа и условное обозначение	Условный проход $D_у$, мм	Код ОКП	Рабочая среда			Температура рабочей среды, °С	Масса, кг
			При абсорбции	При десорбции	При сушке		
ПТ 96431	400	37 4237 9027	Воздух с парами сероуглерода (5 г/м³) и сероводорода (0,5 г/м³), туман серной кислоты. Влажность воздуха 100%.	Смесь паров воды и сероуглерода в соотношении 10 : 1	Воздух температурой до 100° С	До 150	227
(19нж659п)	800	37 4237 9028					736
ПТ 96431.01	400	37 4237 9029	Воздух с содержанием паров ацетона до 25 г/м³	Смесь паров ацетона и воды в соотношении 1 : 4 с примесью уксусной кислоты до 600 мг/кг	Воздух	До 110	228,5
(19нж659р)	800	37 4237 9014					756

предусмотрен пневмораспределитель П-РКЗ (19нж659п) или концевой взрывозащищенный выключатель СМ-А 105 типа Па (19нж659р).

Клапан устанавливают на трубопроводе в любом рабочем положении.

Условия эксплуатации — по 1 категории ГОСТ 15150—69.

Условия хранения и транспортирования — 7 (Ж1) по ГОСТ 15150—69.

Материал основных деталей: корпус, диск — сталь 10Х17Н13М3Т (19нж659п) и сталь 12Х18Н9Т (19нж659р); уплотнение в затворе — фторопласт 4 (19нж659п) и резина ИРП 1256 (19нж659р); прокладки и сальниковая набивка — фторопласт-4.

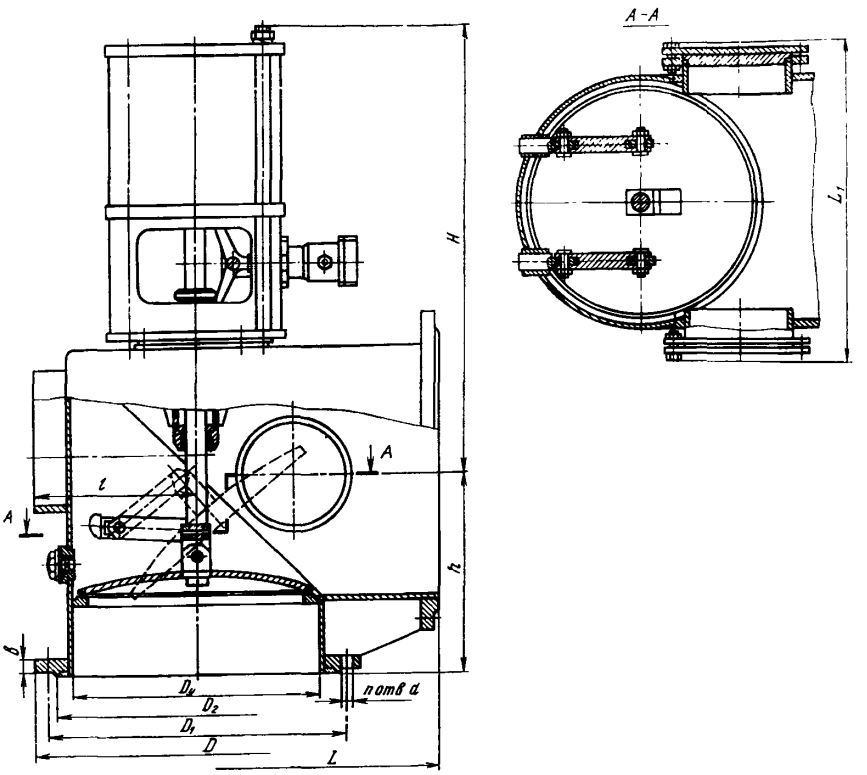

ОСНОВНЫЕ ГАБАРИТНЫЕ И ПРИСОЕДИНИТЕЛЬНЫЕ РАЗМЕРЫ (мм)

Условный проход D_y	L	L_1	D	D_1	D_2	b	d	H	h	l	n
400	400	535	535	495	455	24	23	740	330	275	16
800	650	1010	975	920	880	27	30	1110	550	—	24

Клапан относится к классу ремонтируемых.

Гарантийный срок — 12 месяцев со дня ввода в эксплуатацию, но не более 24 месяцев со дня отгрузки изготовителем.

Гарантийная наработка — 1400 циклов.

Изготовление и поставка — по ТУ 26-07-1076—77.

П 99145
(32с34р, 32с34п)
(Dy 150 мм)

ЗАТВОР ДИСКОВЫЙ С ЗАЩИТНЫМ ПОКРЫТИЕМ

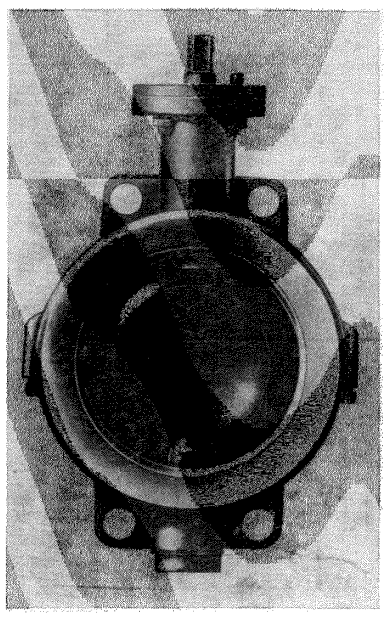

Применяется на трубопроводах для управления потоками жидкой среды в системах химводоочистки.

$P_р$ 1 (10)

Рабочая среда: водные растворы (растворенный кислород по 6 мг/л, едкий натр до 15%, гидроокись аммония до 10%, соляная кислота до 12%, серная кислота до 8%, хлористый натрий до 15%) и другие среды, по отношению к которым материал защитного покрытия коррозионно-стоек. Температура рабочей среды от 15 до 100° С.

Присоединение к трубопроводу — бесфланцевое; затворы устанавливаются между фланцами трубопровода с уплотнительными поверхностями и присоединительными размерами по ГОСТ 12815—80 (исп. 1, ряд 2).

Герметичность затвора по 2-му классу ГОСТ 9544—75.

Затвор герметичен по отношению к окружающей среде.

Рабочая среда подается в любом направлении.

Коэффициент сопротивления — 1.

Управление затвором — ручное.

Затвор устанавливают на трубопроводе в любом рабочем положении.

Условия эксплуатации — климатическое исполнение УХЛ4 по ГОСТ 15150—69, но при температуре окружающей среды от 5 до 40° С.

Условия хранения и транспортирования — 2 (С) по ГОСТ 15150—69.

Материал основных деталей: корпус, диск — сталь 25Л; материал защитного покрытия корпуса — резина, диска — фторопласт.

Код ОКП и масса затвора в зависимости от исполнения приведены в таблице.

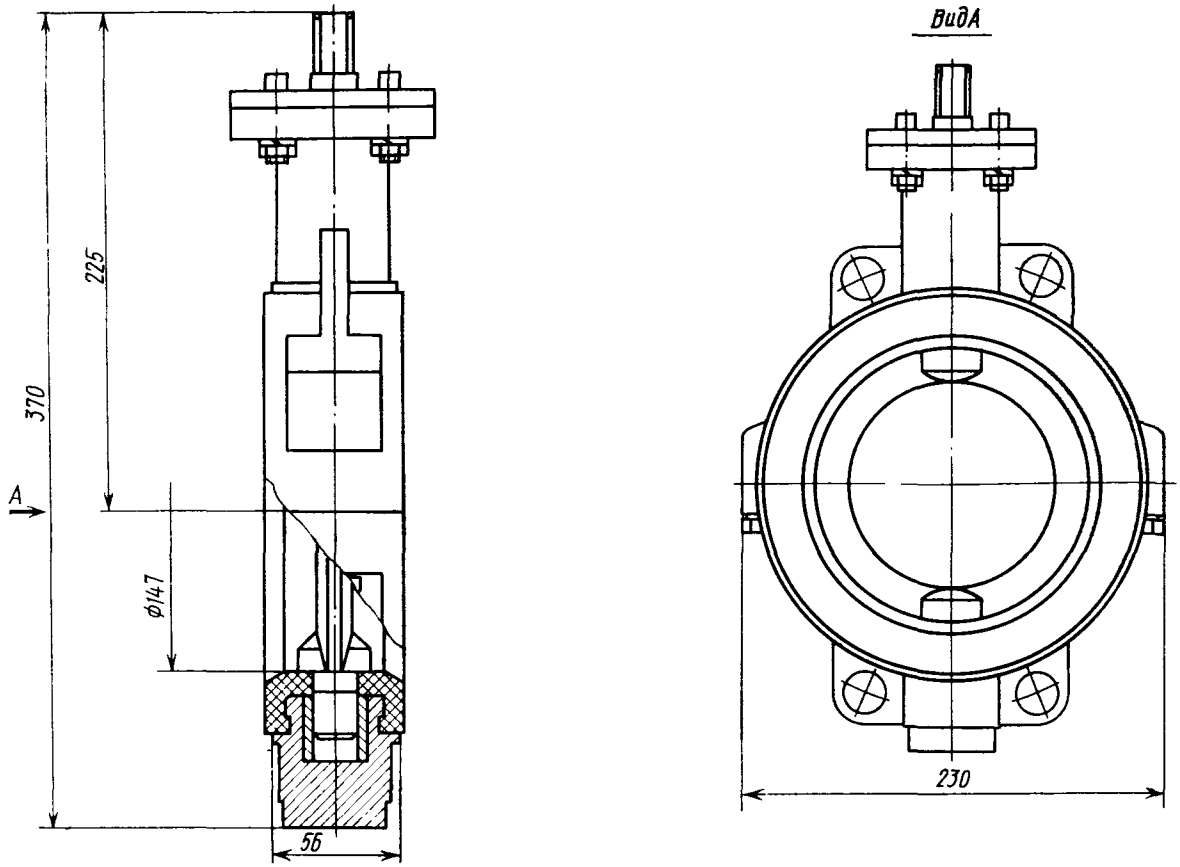

Номер чертежа и исполнение	Условный проход D_y, мм	Условное обозначение	Код ОКП	Масса, кг
П 99145-150	150	32с34р	37 4129 3086	14
П 99145-150.01		32с34п	37 4129 3087	
02		32с34рЭ	37 4129 3088	
03		32с34пЭ	37 4129 3089	
04		32с34рТ	37 4129 3090	
05		32с34пТ	37 4129 3091	

Затвор относится к классу неремонтируемых изделий.
Гарантийный срок — 18 месяцев со дня ввода в эксплуатацию.
Гарантийная наработка — 600 циклов.
Изготовление и поставка — по ТУ 302-07-468—91.

ИЗМЕНЕНИЯ К ЧАСТИ I
(КНИГА 1)

С. Графа, черт., колонка и др.	Напечатано	Должно быть
Титульный лист каталога	Часть I	Часть I (книга 1)
7-я		
Графа «Номер чертежа и условное обозначение»	ЗВ-2М (9003.00.00)	ЗВ-2М (9063.00.00)
Графы «Калькодержатель» и «Изготовитель» (для клапана ЗВ-2М)	НПО «Промавтоматика»	Ростовский-на-Дону опытный завод «Промавтоматика»
140-я		
Графы «Номер чертежа и исполнение» и «Масса, кг, не более»	Вносятся изменения в графу «Масса, кг, не более» для указанных исполнений клапана	Изменения см в приложении 1

ИЗМЕНЕНИЯ К ЧАСТИ I
(КНИГА 2)

С. Графа, черт., колонка и др.	Напечатано	Должно быть
28-я		
Графа «Наименование и краткая характеристика» (для клапана П 26528)	D_y 32 и 50 мм	D_y 25, 32 и 50 мм
Графы «Калькодержатель» и «Изготовитель» (для клапана ВПД-3)	НПО «Промавтоматика» (г. Киев)	НПО «Монтажавтоматика» (г. Ростов-на-Дону).
29-я		
Таблица «Коэффициент сопротивления клапанов из неметаллических материалов» (для клапана П 26523)	32—3 50—5	25—5 32—5 50—5
42-я		
Таблица	Под шапкой таблицы добавляются сведения для D_y 25 мм	Дополнительные сведения см. в приложении 2
Колонка правая (5-я строка сверху)	Управление клапаном — от пневмопривода	Управление клапаном — от пневмопривода двустороннего действия. Управляющее давление воздуха — 0,6 (6)
43-я		
Чертеж «Вид А»	4 отв. 18	4 отв. d
Таблица «Основные габаритные и присоединительные размеры, мм»	Вносят изменения в таблицу	Таблицу с изменениями см в приложении 3
44-я		
Графа «Условное обозначение» (для клапана КА 22059)	КА 22059 (15ч18р, 15ч8к)	КА 22059 (15ч8р)
Графа «Изготовитель» (для клапана КА 22059)	Акимовский литейно-механический завод... «Сельхозтехника» (Днепропетровская обл.) — D_y 15—50 мм	Акимовский литейно-механический завод... «Сельхозтехника» (Днепропетровская обл.) — D_y 15—50 мм; учреждение УЩ 349/13 (г. Нижний Тагил) — D_y 20 и 25 мм
(для клапана КА 22034 (15ч8п2, 15ч8р2)	Опочецкий ремонтный завод...; Уральский арматурный завод имени В. И. Ленина (Казахская ССР) — 15ч8бр, D_y 32, 40 и 50 мм; 15ч8п2, D_y 15, 20 и 25 мм; ... «Пасата» (г. Вилковишкис, Литовской ССР) — 15ч8п2	Опочецкий ремонтный завод...; Уральский арматурный завод имени В. И. Ленина (Казахская ССР) — 15ч8бр, D_y 32, 40 и 50 мм; 15ч8п2, D_y 15, 20, 25, 32, 40 и 50 мм; ... «Пасата» (г. Вилковишкис Литовской ССР) — 15ч8п2; учреждение ЯЭ 308/89 (г. Днепропетровск) — 15ч8п2, 15ч8р2
(для клапана КА 22036)	Дзержинский завод.. (г. Енакиево Донецкой обл.) — 15ч9р2, D_y 50 мм. С 1989 г. клапан 15ч9п2 снимается с производства	Дзержинский завод. (г Енакиево Донецкой обл.) — 15ч9р2, D_y 50 мм; учреждение ЯЭ 308/89 (г. Днепропетровск) — 15ч9п2, 15ч9р2 — D_y 40 и 50 мм

С. Графа, черт., колонка и др.	Напечатано	Должно быть
45-я (для клапана УЛ 21071)	Уральский арматурный завод им. В. И. Ленина — D_y 100, 125 и 200 мм, ...	Уральский арматурный завод им. В. И. Ленина — D_y 100, 125, 150 и 200 мм; ...
Таблица «Коэффициент сопротивления клапанов из серого чугуна» (для клапанов КА 22059, КА 22063 и КА 22034)	50—6	50—6 65—6 80—6
47-я Обозначение клапана	КА 22059 (15ч8р, 15ч8к)	КА 22059 (15ч8р)
3-я — 4-я строки сверху	P_y . . . . . 1 (10) $P_{пр}$ 1,5 (15)	P_y . . . . . 1,6 (16) $P_{пр}$ 2,4 (24)
10-я строка сверху	Герметичность затвора по 1-му классу ГОСТ 9544 — 75	Герметичность затвора по 1-му классу (исп. 04) и по 3-му классу (исп. 03) ГОСТ 9544—75
4-я строка снизу	..., шпиндель — сталь или латунь; уплотнительное кольцо в золотнике — резина (у клапана 15ч8р) или кожа (у клапана 15ч8к); набивка ..	.., шпиндель — сталь; уплотнительное кольцо в золотнике — резина по ГОСТ 7338—77; набивка...
Таблица «Основные габаритные, присоединительные размеры (мм), код ОКП и масса (кг)»	Замена таблицы	См. приложение 4
1-я строка снизу	Изготовление и поставка — по ГОСТ 18722—73	Изготовление и поставка — по ТУ 26-07-1465—88
3-я — 2-я строки снизу	Гарантийный срок — 24 месяца со дня ввода в эксплуатацию	Гарантийный срок — 24 месяца (исп. 04) и 12 месяцев (исп 03) со дня ввода в эксплуатацию. Гарантийная наработка — 3000 циклов (12000 ч) — исп. 04 и 500 циклов (8000 ч) — исп. 03.
48-я колонка левая (10-я строка сверху)	Герметичность затвора по 1-му классу ГОСТ 9544—75	Герметичность затвора по 1-му классу (исп. осн., 01 и 04) и по 3-му классу (исп. 02, 03) ГОСТ 9544—75
Таблица «Основные габаритные, присоединительные размеры (мм), код ОКП и масса (кг)»	Замена таблицы	См. приложение 5
3-я строка снизу	Гарантийный срок — 24 месяца со дня ввода в эксплуатацию	Гарантийный срок — 24 месяца (исп. 04) и 12 месяцев (исп 03) со дня ввода в эксплуатацию. Гарантийная наработка — 3000 циклов (12000 ч) — исп. 04 и 500 циклов (8000 ч) — исп. 03
1-я строка снизу	Изготовление и поставка — по ГОСТ 18722—73	Изготовление и поставка — по ТУ 26-07-1465—88
49-я Обозначение клапана	КА 22036 (15ч9п2*, 15ч9р2) КА 22064 (15ч96р, 15ч9п) КА 22060 (15ч9п1, 15ч9р)	КА 22036 (15ч9п2, 15ч9р2) КА 22064 (15ч96р) КА 22060 (15ч9р)
колонка правая (3-я строка сверху)	Изготовление и поставка — по ГОСТ 18722—73	Изготовление и поставка — по ТУ 26-07-1464—88
Таблица «Основные габаритные, присоединительные размеры (мм), код ОКП и масса (кг)»	Замена таблицы	См. приложение 6
1-я строка снизу	Для клапана 15ч9р2	Аннулируется
62-я колонка правая (1-я строка снизу)	Изготовление и поставка — по ГОСТ 18161—72	Изготовление и поставка — по ТУ 26-07-1429—87
64-я колонка правая 1-я строка снизу	Изготовление и поставка — по ГОСТ 18161—72 и ГОСТ 5761—74	Изготовление и поставка — по ТУ 26-07-1429—87 и ГОСТ 5761—74

ПРИЛОЖЕНИЕ 1

Номер чертежа и исполнение	Масса, кг, не более	Номер чертежа и исполнение	Масса, кг, не более
ГЛ 21003М-040	40	03	95
ГЛ 21003М-040.01		04	
02		05	
03	68	09	95
04		ГЛ 21003М-080	89
05		ГЛ 21003М-080.01	
ГЛ 21003М-050	45	02	
ГЛ 21003М-050 01		03	100
02		04	
03	70	05	105
04		ГЛ 21003М-100	100
05		ГЛ 21003М-100.01	
ГЛ 21003М-065	80	02	
ГЛ 21003М-065.01		03	110
02		04	
		05	115

ПРИЛОЖЕНИЕ 2

Номер чертежа и исполнение	Условный проход D_y, мм	Условное обозначение	Код ОКП	Материал корпуса	Масса, кг
П 26528-025	25	22п619бк	37 6224 1018	Пентапласт	7,36
П 26528-025.01		22п619бкЭ	37 6224 1019		7,36
02		22п619бк1	37 6224 1020	Полипропилен	7,1
03		22п619бк1Э	37 6224 1021		7,1
04		22п619бк2	37 6224 1022	Морозостойкий полипропилен	7,1
05		22п619бк2Э	37 6224 1023		7,1

ПРИЛОЖЕНИЕ 3

ОСНОВНЫЕ ГАБАРИТНЫЕ И ПРИСОЕДИНИТЕЛЬНЫЕ РАЗМЕРЫ (мм)

Условный проход D_y	D_1	D_2	L	L_1	H	$\square B$	d
25	57	85	160	320	310	90	14
32	75	100	180	310	310	105	18
50	100	125	230	360	315	125	18

ПРИЛОЖЕНИЕ 4

ОСНОВНЫЕ ГАБАРИТНЫЕ, ПРИСОЕДИНИТЕЛЬНЫЕ РАЗМЕРЫ (мм), КОД ОКП И МАССА (кг)

Номер чертежа и исполнение	Условный проход D_y	Условное обозначение	Код ОКП	L	d	l	H	S	D_0	Масса
КА 22059-015.03	15	15ч8р	37 2211 1005	90	G 1/2-В	14	116	30	50	0,75
04		15ч8рЭ	37 2211 1006							
КА 22059-020.03	20	15ч8р	37 2212 1005	100	G 3/4-В	16	120	36	50	0,9
04		15ч8рЭ	37 2212 1007							
КА 22059-025.03	25	15ч8р	37 2212 1006	120	G 1-В	18	148	46	80	1,75
04		15ч8рЭ	37 2212 1008							
КА 22059-032.03	32	15ч8р	37 2213 1005	170	G1 1/2-В	22	177	60	100	4,15
04		15ч8рЭ	37 2213 1007							
КА 22059-040.03	40	15ч8р	37 2214 1007	200	G 2-В	24	190	75	120	5,8
04		15ч8рЭ	37 2214 1009							
КА 22059-065 03	65	15ч8р	37 2214 1008	260	G2 1/2-В	26	245	90	140	14
КА 22059-080.03	80	15ч8р	37 2215 1009	290	G 3-В	30	265	105	140	17

ПРИЛОЖЕНИЕ 5

ОСНОВНЫЕ ГАБАРИТНЫЕ, ПРИСОЕДИНИТЕЛЬНЫЕ РАЗМЕРЫ (мм), КОД ОКП И МАССА (кг)

Номер чертежа и исполнение	Условный проход D_y	Условное обозначение	Код ОКП	L	d	l	H	S	D_0	Масса
КА 22063-015	15	15ч8бр	37 2211 1007	90	G 1/2-В	14	118	30	65	0,75
КА 22063-015.01		15ч8брЭ	37 2211 1008							
03		15ч8п	37 2211 1009							
КА 22034-015		15ч8п2	37 2211 1012							
КА 22034-015.01		15ч8п2Э	37 2211 1013							
02		15ч8п2Т	37 2211 1014							
03		15ч8р2	37 2211 1010							
04		15ч8р2Э	37 2211 1011							
КА 22063-020	20	15ч8бр	37 2212 1013	100	G 3/4-В	16	120	36	65	0,9
КА 22063-020.01		15ч8брЭ	37 2212 1015							
02		15ч8брТ	37 2212 1017							
03		15ч8п	37 2212 1039							
КА 22034-020		15ч8п2	37 2212 1019							
КА 22034-020.01		15ч8п2Э	37 2212 1021							
02		15ч8п2Т	37 2212 1023							
03		15ч8р2	37 2212 1009							
04		15ч8р2Э	37 2212 1011							
КА 22063-025	25	15ч8бр	37 2212 1014	120	G 1-В	18	143	46	80	1,75
КА 22063-025 01		15ч8брЭ	37 2212 1016							
02		15ч8брТ	37 2212 1018							
03		15ч8п	37 2212 1040							
КА 22034-025		15ч8п2	37 2212 1020							
КА 22034-025 01		15ч8п2Э	37 2212 1022							
02		15ч8п2Т	37 2212 1024							
03		15ч8р2	37 2212 1011							
04		15ч8р2Э	37 2212 1012							

Продолжение

Номер чертежа и исполнение	Условный проход D_y	Условное обозначение	Код ОКП	L	d	l	H	S	D_e	Масса
КА 22063-032 КА 22063-032.01 02	32	15ч8бр 15ч8брЭ 15ч8брТ	37 2213 1013 37 2213 1015 37 2213 1017	140	G1 1/4-В	20	145	55	80	2,7
КА 22034-032 КА 22034-032.01 02 03 04		15ч8п2 15ч8п2Э 15ч8п2Т 15ч8р2 15ч8р2Э	37 2213 1035 37 2213 1037 37 2213 1039 37 2213 1009 37 2213 1011							
КА 22063-040 КА 22063-040.01 02	40	15ч8бр 15ч8брЭ 15ч8брТ	37 2213 1014 37 2213 1016 37 2213 1018	170	G1 1/2-В	22	180	60	120	4,15
КА 22034-040 КА 22034-040.01 02 03 04		15ч8п2 15ч8п2Э 15ч8п2Т 15ч8р2 15ч8р2Э	37 2214 1020 37 2214 1022 37 2214 1023 37 2214 1034 37 2214 1036							
КА 22063-050 КА 22063-050.01 02	50	15ч8бр 15ч8брЭ 15ч8брТ	37 2214 1010 37 2214 1012 37 2214 1013	200	G 2-В	24	185	75	120	5,8
КА 22034-050 КА 22034-050.01 02 03 04		15ч8п2 15ч8п2Э 15ч8п2Т 15ч8р2 15ч8р2Э	37 2214 1020 37 2214 1022 37 2214 1023 37 2214 1034 37 2214 1036							
КА 22063-065	65	15ч8бр	37 2214 1011	260	G2 1/2-В	26	245	90	140	14
КА 22034-065 КА 22034-065.03		15ч8п2 15ч8р2	37 2214 1021 37 2214 1035							
КА 22063-080	80	15ч8бр	37 2215 1006	290	G 3-В	30	265	105	140	17
КА 22034-080 КА 22034-080.03		15ч8п2 15ч8р2	37 2215 1018 37 2215 1005							

ПРИЛОЖЕНИЕ 6

ОСНОВНЫЕ ГАБАРИТНЫЕ, ПРИСОЕДИНИТЕЛЬНЫЕ РАЗМЕРЫ (мм), КОД ОКП И МАССА (кг)

Номер чертежа и исполнение	Условный проход D_y	Условное обозначение	Код ОКП	L	D	D_1	D_2	b	d	H	D_e	Масса
КА 22036-025 КА 22036-025.01 02 03 04	25	15ч9п2 15ч9п2Э 15ч9п2Т 15ч9р2 15ч9р2Э	37 2212 1030 37 2212 1031 37 2212 1032 37 2212 1034 37 2212 1036	120	115	85	68	14	14	143	80	3,6
КА 22064-025		15ч9бр	37 2212 1025									
КА 22060-025		15ч9р	37 2212 1026									
КА 22036-032 КА 22036-032.01 02 03 04	32	15ч9п2 15ч9п2Э 15ч9п2Т 15ч9р2 15ч9р2Э	37 2213 1029 37 2213 1031 37 2213 1033 37 2213 1021 37 2213 1023	140	135	100	78	16	18	145	80	5,5
КА 22064-032		15ч9бр	37 2213 1019									
КА 22060-032		15ч9р	37 2213 1043									

Продолжение

Номер чертежа и исполнение	Условный проход D_y	Условное обозначение	Код ОКП	L	D	D_1	D_2	b	d	H	D_0	Масса
КА 22036-040	40	15ч9п2	37 2213 1030	170	145	110	88	16	18	180	120	7,15
КА 22036-040.01		15ч9п2Э	37 2213 1032									
02		15ч9п2Т	37 2213 1034									
03		15ч9р2	37 2213 1022									
04		15ч9р2Э	37 2213 1024									
КА 22064-040		15ч9бр	37 2213 1020									
КА 22060-040		15ч9р	37 2213 1044									
КА 22036-050	50	15ч9п2	37 2214 1031	200	165	125	103	17	18	185	120	10,3
КА 22036-050.01		15ч9п2Э	37 2214 1032									
02		15ч9п2Т	37 2214 1033									
03		15ч9р2	37 2214 1015									
04		15ч9р2Э	37 2214 1051									
КА 22064-050		15ч9бр	37 2214 1014									
КА 22060 050		15ч9р	37 2214 1049									

ИЗМЕНЕНИЯ К ЧАСТИ II

(КНИГА 1)

С. Графа, черт., колонка и др.	Напечатано	Должно быть
8-я колонка правая (15-я — 18-я строки)	Материал основных деталей: ...; шпиндель — сталь 20Х13; ...	Материал основных деталей: ...; шпиндель — сталь 14Х17Н2;...
67-я Графа «Электродвигатель. Тип» (для электропривода ТЭ 099 58-04М)	4АА56В4	4ААМ56В4
(для электропривода Б 099.098-03М)	4АХС80А4	4АМХС80А4
68-я колонка правая (7-я — 8-я строки)	Материал основных деталей: ... — чугун СЧ15; ...	Материал основных деталей: ... — чугун СЧ15 и СЧ18-36 (31ч6бк, 31ч906бк); ...
107-я Графы «Калькодержатель» и «Изготовитель» (для затвора К 99046)	ЛенНПОА «Знамя труда» имени И. И. Лепсе (Ленинград)	Ивано-Франковский арматурный завод
(для затворов К 99059 и К 99060)	ЛенНПОА «Знамя труда имени И. И. Лепсе (Ленинград)	ПО «Каэтяжарматура»

ИЗМЕНЕНИЯ К ЧАСТИ II

(КНИГА 2)

С. Графа, черт., колонка и др.	Напечатано	Должно быть
86-я Чертеж внешнего вида	Замена чертежа внешнего вида	См. приложение 7
колонка правая (1-й абзац)	Управление задвижкой — от электропривода или ручным дублером	Управление задвижкой — от встроенного электропривода Л 13074-100В. Электродвигатель типа 4АВС90L6 (мощность 1,7 кВт, частота 50 Гц, напряжение 220/380 В.
87-я Чертеж общего вида	Замена чертежа общего вида	См. приложение 8
Таблица	«Тип электродвигателя»	Графу «Тип электродвигателя» аннулировать

ПРИЛОЖЕНИЕ 7

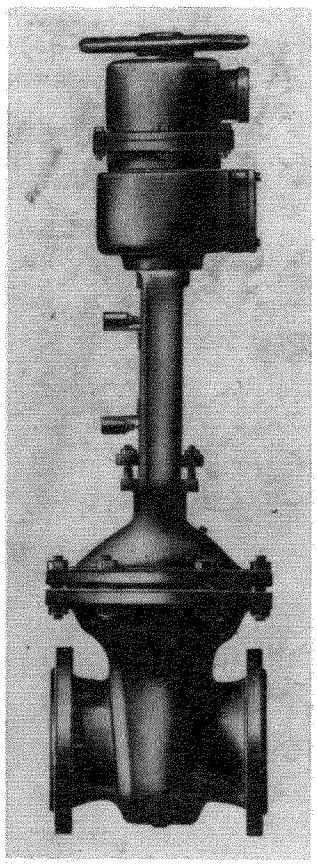

ПРИЛОЖЕНИЕ 8

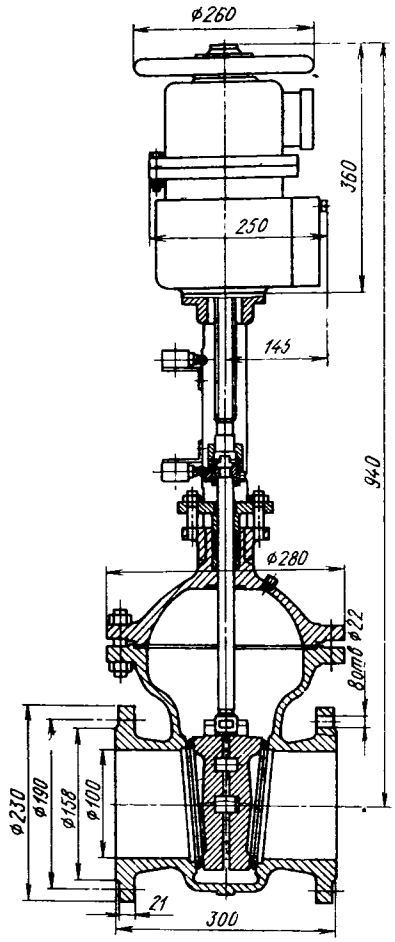

Задвижка клиновая по черт.
Л 13074-100В

gost.e-ecolog.ru