ТИПОВОЙ ПРОЕКТ

903-9-20см. 88

БАК-АККУМУЛЯТОР СТАЛЬНОЙ ДЛЯ ГОРЯЧЕЙ ВОДЫ ЕМКОСТЬЮ 2 ТЫС.КУБ.М. ДЛЯ СООРУЖЕНИЯ В РАЙОНАХ КРАЙНЕГО СЕВЕРА С ТЕМПЕРАТУРОЙ НАРУЖНОГО ВОЗДУХА НИЖЕ МИНУС 40° С.

Альбом 7.1

МП Монтажные приспособления стр.2-65

gost.e-ecolog.ru

ТИПОВОЙ ПРОЕКТ
903-9-20 см 88

БАК-АККУМУЛЯТОР СТАЛЬНОЙ ДЛЯ ГОРЯЧЕЙ ВОДЫ ЕМКОСТЬЮ 2 ТЫС.КУБ.М. ДЛЯ СООРУЖЕНИЯ В РАЙОНАХ КРАЙНЕГО СЕВЕРА С ТЕМПЕРАТУРОЙ НАРУЖНОГО ВОЗДУХА НИЖЕ МИНУС 40°С

АЛЬБОМ 7.1

ПЕРЕЧЕНЬ АЛЬБОМОВ

АЛЬБОМ	1	ПЗ	ПОЯСНИТЕЛЬНАЯ ЗАПИСКА
		ТХ1	ТЕХНОЛОГИЧЕСКАЯ ЧАСТЬ
		ТХ2	ПРОТИВОКОРРОЗИОННАЯ ЗАЩИТА
АЛЬБОМ	2	КМ1	КОНСТРУКЦИИ МЕТАЛЛИЧЕСКИЕ
		КМ2	СТАЛЬНАЯ КОНСТРУКЦИЯ ЗАЩИТЫ БАКА
АЛЬБОМ	3	КМ	БАК ПЕРЕЛИВА ЕМКОСТЬЮ 300 КУБ.М.
АЛЬБОМ	4	КЖ	ОСНОВАНИЯ И ФУНДАМЕНТЫ
АЛЬБОМ	5	ТИ	ТЕПЛОВАЯ ИЗОЛЯЦИЯ ПРОИЗВОДСТВО ТЕПЛОИЗОЛЯЦИОННЫХ РАБОТ
АЛЬБОМ	6	ПМ	ОСНОВНЫЕ ПОЛОЖЕНИЯ ПО ПРОИЗВОДСТВУ МОНТАЖНЫХ РАБОТ
АЛЬБОМ	7.1	МП	МОНТАЖНЫЕ ПРИСПОСОБЛЕНИЯ *стр. 1÷65*
	7.2	МП	ТО ЖЕ *стр. 66÷107*
АЛЬБОМ	8	КМ3	МЕТАЛЛОКОНСТРУКЦИИ ПРОТИВОКОРРОЗИОННОЙ ЗАЩИТЫ
		КМ4	ОПОРЫ ПЕРЕЛИВНЫХ ТРУБОПРОВОДОВ
		КМ5	КОНТУРЫ ЗАЗЕМЛЕНИЯ БАКОВ
АЛЬБОМ	9	СО	СПЕЦИФИКАЦИИ ОБОРУДОВАНИЯ
АЛЬБОМ	10	ВМ	ВЕДОМОСТИ ПОТРЕБНОСТИ В МАТЕРИАЛАХ
АЛЬБОМ	11	С	СМЕТЫ

ПРИМЕНЕННАЯ ТИПОВАЯ ДОКУМЕНТАЦИЯ

ТИПОВОЙ ПРОЕКТ 704-1-162 83	РЕЗЕРВУАР СТАЛЬНОЙ ГОРИЗОНТАЛЬНЫЙ ЦИЛИНДРИЧЕСКИЙ ДЛЯ ХРАНЕНИЯ НЕФТЕПРОДУКТОВ ЕМКОСТЬЮ 50 КУБ. М (РАСПРОСТРАНЯЕТ КАЗАХСКИЙ ФИЛИАЛ ЦИТП)
ТИПОВОЙ ПРОЕКТ 903-9-12 сп.86 АЛЬБОМ IV	ПЕРЕДВИЖНАЯ СТРЕМЯНКА (РАСПРОСТРАНЯЕТ ЦИТП, г. МОСКВА)

РАЗРАБОТАН:
ВНИПИЭНЕРГОПРОМОМ
ДИРЕКТОР ИНСТИТУТА В.С.ВАРВАРСКИЙ
ГЛАВНЫЙ ИНЖЕНЕР ПРОЕКТА Г.Ю.ЗАРХИН

ГИПРОНЕФТЕСПЕЦМОНТАЖОМ
ГЛАВНЫЙ ИНЖЕНЕР ИНСТИТУТА И.С.ГОЛЬДЕНБЕРГ
ГЛАВНЫЙ ИНЖЕНЕР ПРОЕКТА В.Н.ТЮРИН

УТВЕРЖДЕН
НА СТАДИИ ПРОЕКТ
МИНЭНЕРГО СССР
ПРОТОКОЛ ОТ 20.01.87 №3

ВВЕДЕН В ДЕЙСТВИЕ
НА СТАДИИ РАБОЧАЯ ДОКУМЕНТАЦИЯ
МИНЭНЕРГО СССР
ПРОТОКОЛ ОТ 28.11.88

Содержание

Обозначение	Наименование	Стр.
ПВС 8.05.00.00СБ	Упор клиновой. Сборочный чертеж	6
ПВС 8.05.00.00	Упор клиновой. 2 листа	7
ПВС 8.05.00.05	Накладка	7
ПВС 8.05.00.06	Перекладина	7
ПВС 8.05.00.07	Ручка	8
ПВС 8.05.00.08	Уголок	8
ПВС 8.05.00.09	Уголок	8
ПВС 8.05.00.10	Уголок	8
ПВС 8.05.00.04	Диафрагма	9
ПВС 8.05.00.01	Ось	9
ПВС 8.05.00.11	Уголок	9
ПВС 8.05.00.13	Уголок	9
ПВС 8.04.00.00СБ	Кронштейн для расчалок Сборочный чертеж	10
ПВС 8.04.00.00	Кронштейн для расчалок	10
ПВС 8.04.00.01	Пластина	10
ПВС 12.02.00.00	Поддон	10
ПВС 12.01.00.00СБ	Отвес. Сборочный чертеж	11
ПВС 12.01.00.00	Отвес	11
ПВС 12.01.00.01	Серьга	11
ПВС 12.01.00.02	Груз	11
ПВС 32.01.00.00СБ	Устройство для раскатки рулонов Сборочный чертеж	12
ПВС 32.01.00.00	Устройство для раскатки рулонов	13
ПВС 32.01.00.02	Штырь	13
ПВС 32.01.02.00	Щека тяговая	13
ПВС 32.01.02.01	Ступица	13
ПВС 32.01.01.00СБ	Крестовина. Сборочный чертеж	14
ПВС 32.01.01.00	Крестовина	15
ПВС 32.01.01.06	Ось	15
ПВС 32.01.02.02	Ребро	15
ПВС 32.01.02.00СБ	Щека тяговая. Сборочный чертеж	16
ПВС 32.01.02.03	Накладка	16
ПВС 51.06.00.00СБ	Козлы для демонтажа монтажной стойки. Сборочный чертеж	17
ПВС 51.06.00.00	Козлы для демонтажа монтажной стойки	17
ПВС 51.06.00.01	Труба	17
ПВС 7.36.00.00СБ	Опора передвижная роликовая Сборочный чертеж	18
ПВС 7.36.00.00	Опора передвижная роликовая 2 листа	19
ПВС 7.36.00.04	Пластина	19
ПВС 7.36.00.01	Косынка	19
С 15-1307.01.00.00СБ	Приспособление для прижима стенки к щиту. Сборочный чертеж	20
С 15-1307.01.00.00	Приспособление для прижима стенки к щиту	20
С 15-1307.01.00.03	Ухо	20
СК5.0240.16.00.00СБ	Стойка монтажная. Сборочный чертеж 2 листа	21,22
СК5.0240.16.00.00	Стойка монтажная 2 листа	23
СК5.0240.16.01.00СБ	Стойка I Сборочный чертеж	23
СК5.0240.16.01.00	Стойка I	24
С К5.0240.16.01.01	Ушко	24
СК5.0240.16.01.02	Кронштейн	24
СК5.0240.16.01.03	Ограничитель	24
СК5.0240.16.02.00СБ	Стойка II. Сборочный чертеж	25
СК5.0240.16.02.00	Стойка II	25
СК5.0240.16.03.00СБ	Подкос. Сборочный чертеж	25
СК5.0240.16.03.00	Подкос	25
СК5.0240.16.04.00СБ	Оголовник. Сборочный чертеж	26
СК5.0240.16.04.00	Оголовник	26
СК5.0240.16.04.06	Заглушка	26
СК5.0240.16.05.00СБ	Лестница I. Сборочный чертеж	27

Обозначение	Наименование	Стр.
СК5.0240.16.05.00	Лестница I. 2 листа	27
СК5.0240.16.06.00СБ	Лестница II Сборочный чертеж	28
СК5.0240.16.06.00	Лестница II 2 листа	28
ПВС 5.50.00.00СБ	Ролик поддерживающий. Сборочный чертеж	29
ПВС 5.50.00.00	Ролик поддерживающий	29
ПВС 5.50.00.01	Скоба	29
ПВС 4.05.00.00СБ	Приспособление стяжное Сборочный чертеж	30
ПВС 4.05.01.02	Уголок	30
ПВС 4.05.00.03	Гайка	30
ПВС 4.05.01.01СБ	Ребро	30
ПВС 4.05.01.00	Кронштейн	31
ПВС 4.05.00.02	Сухарь	31
ПВС 4.05.01.00СБ	Кронштейн. Сборочный чертеж	31
ПВС 4.05.00.00	Приспособление стяжное	31
ПВС 5.07.00.00СБ	Ролик отводной для демонтажа монтажной стойки. Сборочный чертеж	32
ПВС 5.07.00.00	Ролик отводной для демонтажа монтажной стойки	32
ПВС 5.07.00.04	Щека	32
ПВС 6.07.00.00СБ	Приспособление для замыкания вертикального монтажного стыка Сборочный чертеж	33
ПВС 6.07.00.00	Приспособление для замыкания вертикального монтажного стыка 1 листа	34
ПВС 6.07.00.00	Приспособление для замыкания вертикального монтажного стыка 3 листа	35
ПВС 6.07.00.02	Ребро	35
ПВС 6.07.03.00СБ	Кронштейн. Сборочный чертеж	36
ПВС 6.07.03.00	Кронштейн. 2 листа	36
ПВС 6.07.03.00	Кронштейн. Лист 3	37
ПВС 6.07.01.00	Кронштейн	37
ПВС 6.07.01.00СБ	Кронштейн. Сборочный чертеж	37
ПВС 6.07.01.01	Накладка	37
ПВС 6.07.02.00СБ	Стойка. Сборочный чертеж	38
ПВС 6.07.02.00	Стойка. 4 листа	39
ПВС 6.07.02.00	Стойка 2 листа	40
ПВС 6.07.02.04	Ловитель	40
ПВС 6.07.02.06	Скоба	40
ПВС 6.07.03.01	Винт	41
ПВС 6.07.03.02	Втулка	41
ПВС 6.07.04.00СБ	Лестница. Сборочный чертеж	41
ПВС 6.07.04.00	Лестница. 4 листа	42
ПВС 6.07.04.00	Лестница. 2 листа	43
ПВС 6.07.05.00	Площадка. 2 листа	43
ПВС 6.07.05.00СБ	Площадка. Сборочный чертеж	44
ПВС 10.04.00.00СБ	Строп 3х ветвевой Q=3тс. Сборочный чертеж	45
ПВС 10.04.00.00	Строп 3х ветвевой	45
ПВС 6.04.00.00	Приспособление для формообразования 2 листа	45
ПВС 6.04.00.00СБ	Приспособление для формообразования. Сборочный чертеж	46
ПВС 6.04.00.01	Скоба	47
ПВС 6.04.00.03	Косынка	47
ПВС 6.04.00.04	Пластина	47
ПВС 6.04.00.06	Шаблон	47
ПВС 6.04.00.07	Пластина	48
ПВС 6.04.00.08	Стойка	48
ПВС 6.04.00.02	Ловитель	48
ПВС 6.04.00.10	Ребро	48
ПВС 6.04.00.11	Укосина	49
ПВС 6.04.00.12	Укосина	49

Обозначение	Наименование	Стр.
ПВС2.12.00.00СБ	Замерное устройство.	50
	Сборочный чертеж	
ПВС2.12.00.00	Замерное устройство	50
ПВС2.12.00.01	Пластина	50
ПВС2.12.02.01	Фланец	51
ПВС2.12.02.00	Стойка	51
ПВС2.12.02.00СБ	Стойка	51
	Сборочный чертеж	
ПВС2.12.02.02	Труба	51
ПВС2.12.03.00СБ	Ось	52
	Сборочный чертеж	
ПВС2.12.03.00	Ось	52
ПВС2.12.03.01	Труба	52
ПВС2.12.03.02	Фланец	52
ПВС2.12.01.00СБ	Хомут	53
	Сборочный чертеж	
ПВС2.12.01.00	Хомут	53
ПВС2.12.01.01	Скоба	53
ПВС2.12.01.02	Кронштейн	53
ПВС5.56.00.00СБ	Талреп Q=4тс.	54
	Сборочный чертеж	
ПВС5.56.00.00	Талреп Q=4тс	54
ПВС5.56.01.00СБ	Муфта. Сборочный чертеж	54
ПВС5.56.01.00	Муфта	55
ПВС5.56.02.00	Вилка	55
ПВС5.56.02.02	Лист	55
ПВС5.56.02.03	Шпилька	55
ПВС5.56.02.00СБ	Вилка	56
	Сборочный чертеж	
ПВС5.56.02.01	Щека	56
ПВС5.56.01.02	Втулка	56
СК5.0240.07.00.00СБ	Шарнир для подъема рулонов массой 45-65т краном.	57
	Сборочный чертеж	
СК5.0240.07.00.00	Шарнир для подъема рулонов массой 45-65т краном 2 листа	58
СК5.0240.07.01.00	Опора. 2 листа	58
СК5.0240.07.01.00СБ	Опора	59
	Сборочный чертеж	
СК5.0240.07.01.03	Ушко	60
СК5.0240.07.01.04	Кронштейн	60
СК5.0240.07.01.05	Ребро	60
СК5.0240.07.01.14	Кронштейн	60
СК5.0240.07.03.00СБ	Палец	61
	Сборочный чертеж	
СК5.0240.07.03.00	Палец	61
СК5.0240.07.01.13	Ребро	61
СК5.0240.07.02.00СБ	Основание	62
	Сборочный чертеж	
СК5.0240.07.02.00	Основание	62
СК5.0240.07.01.08	Фиксатор	62
СК5.0240.07.01.11	Сектор	62
СК5.0240.07.01.07	Стенка	63
СК5.0240.07.01.06	Ребро	63
СПВС5.56.00.00СБ	Талреп Q=10тс	63
	Сборочный чертеж	
1ПВС5.56.00.00	Талреп Q=10тс	64
1ПВС5.56.01.00СБ	Муфта	64
	Сборочный чертеж	
1ПВС5.56.01.00	Муфта	64
1ПВС5.56.02.00	Вилка	64
1ПВС5.56.02.00СБ	Вилка	65
	Сборочный чертеж	
1ПВС5.56.01.02	Втулка	65

Продолжение

Обозначение	Наименование	Стр.
1ПВС5.56.02.01	Щека	65
1ПВС5.56.02.02	Лист	65
С15-1364.01.00.00СБ	Стойка монтажная	66
	Сборочный чертеж	
С15-1364.01.00.00	Стойка монтажная	66
1ПВС5.56.02.03	Шпилька	66
С15-1364.01.00.00	Стойка монтажная Лист 2	67
С15-1364.01.01.00	Стойка верхняя	67
С15-1364.01.01.00СБ	Стойка верхняя	67
	Сборочный чертеж	
С15-1364.01.02.00	Стойка нижняя	68
С15-1364.01.02.00СБ	Стойка верхняя	68
	Сборочный чертеж	
С15-1364.01.02.01	Ребро	68
С15-1364.01.01.04	Ребро	68
С15-1364.01.03.00СБ	Лестница	69
	Сборочный чертеж	
С15-1364.01.03.00	Лестница	69
С15-1364.01.01.02	Косынка	69
ПВС31.02.00.00СБ	Скоба для развертывания рулона	70
	Сборочный чертеж	
ПВС31.02.00.00	Скоба для развертывания рулона	70
ПВС31.02.00.01	Палец	70
ПВС31.02.02.00СБ	Корпус	71
	Сборочный чертеж	
ПВС31.02.02.00	Корпус	71
ПВС31.02.02.02	Щека	71
ПВС31.02.01.00	Втулка	72
ПВС31.02.01.00СБ	Втулка	72
	Сборочный чертеж	
ПВС31.02.01.01	Втулка	72
ПВС31.02.01.02	Кольцо	72
ПВС31.01.00.00СБ	Приспособление для раскатки рулонов.	73
	Сборочный чертеж	
ПВС31.01.00.00	Приспособление для раскатки рулонов	74
ПВС31.01.00.02	Штырь	73
ПВС31.01.01.00СБ	Крестовина	74
	Сборочный чертеж	
ПВС31.01.01.00	Крестовина	74
ПВС31.01.01.01	Косынка	74
ПВС31.01.00.01	Щека	74
СК5.0240.37.00.00.00СБ	Леса навесные для замыкания вертикального монтажного стыка стенки. Сборочный чертеж	75
СК5.0240.37.00.00.00	Леса навесные для замыкания вертикального монтажного стыка стенки. 4 листа	76
СК5.0240.37.01.01.00СБ	Крюк	77
	Сборочный чертеж	
СК5.0240.37.02.01.00СБ	Крюк	77
	Сборочный чертеж	
СК5.0240.37.02.00.05	Петля	77
СК5.0240.37.00.00.03	Кронштейн	77
СК5.0240.37.03.00.00	Площадка	78
СК5.0240.37.01.01.00	Крюк	78
СК5.0240.37.02.01.00	Крюк	78
СК5.0240.37.02.00.00	Боковина. Лист 5.	78
СК5.0240.37.01.00.00СБ	Лестница	79
	Сборочный чертеж	
СК5.0240.37.01.00.00	Лестница 4 листа	80

Обозначение	Наименование	Стр.
СК5.0240.37.02.00.00СБ	Боковина.	81
	Сборочный чертеж	
СК5.0240.37.02.00.00	Боковина. 4 листа	82
СК5.0240.37.03.00.00СБ	Площадка	83
	Сборочный чертеж	
СК5.0240.37.03.00.01	Крюк	83
СК5.0240.37.03.00.02	Лапка	83
СК5.0240.37.04.00.00	Ограждение мягкое	84
СК5.0240.37.00.00.01	Ограждение жесткое	84
СК5.0240.37.04.00.00СБ	Ограждение мягкое	84
	Сборочный чертеж	
СК5.0240.37.04.00.01	Петля	84
СК5.0240.01.00.00СБ	Захват для подъема рулонов	85
	массой 45-65т кранам.	
	Сборочный чертеж	
СК5.0240.01.02.00СБ	Упор	85
	Сборочный чертеж	
СК5.0240.01.00.00	Захват для подъема рулонов массой	86
	45÷65т кранам	
СК5.0240.01.01.00	Корпус. 2 листа	86
СК5.0240.01.02.00	Упор	86
СК5.0240.01.00.01	Винт	87
СК5.0240.01.00.03	Кольцо запорное	87
СК5.0240.01.00.02	Подпятник	87
СК5.0240.01.01.00СБ	Корпус	88
	Сборочный чертеж	
СК5.0240.01.01.03	Гайка	89
СК5.0240.01.01.11	Фланец	89
СК5.0240.01.01.09	Ребро	89
СК5.0240.01.01.12	Ребро	89
СК5.0240.01.01.05	Накладка	90
СК5.0240.01.01.01	Пластина	90
СК5.0240.01.01.06	Стенка	91
СК5.0240.01.01.01	Щека	91
ПВС3.02.00.00СБ	Скоба для развертывания	92
	рулона.	
	Сборочный чертеж	
ПВС3.02.00.00	Скоба для развертывания	92
	рулона	
ПВС3.02.00.01	Палец	92
ПВС3.02.01.00СБ	Втулка	93
	Сборочный чертеж	
ПВС3.02.01.01	Втулка	93
ПВС3.02.01.00	Втулка	93
ПВС3.02.01.02	Кольцо	93
ПВС3.02.02.00СБ	Корпус	94
	Сборочный чертеж	
ПВС3.02.02.02	Щека	94
ПВС3.02.02.00	Корпус	94
СК5.0240.06.00.00СБ	Шарнир для подъема рулона	95
	массой до 45т кранам	
	Сборочный чертеж	
СК5.0240.06.00.00	Шарнир для подъема рулона	96
	массой до 45т кранам	
СК5.0240.06.00.03	Стрелка	96
СК5.0240.06.00.02	Пластина	96
СК5.0240.06.00.01	Сектор	96
СК5.0240.06.01.00СБ	Опора	97
	Сборочный чертеж	
СК5.0240.06.01.00	Опора	98
СК5.0240.06.01.01	Стенка	98
СК5.0240.06.01.05	Втулка	98
СК5.0240.06.01.06	Скоба	98
СК5.0240.06.01.04	Накладка	99

продолжение

Обозначение	Наименование	Стр.
СК5.0240.06.02.00	Основание	99
СК5.0240.06.01.02	Ребро	99
СК5.0240.01.03	Пластина	99
СК5.0240.06.02.00СБ	Основание	100
	Сборочный чертеж	
СК5.0240.09.00.00СБ	Захват для подъема рулонов	100
	массой до 45т кранам	
	Сборочный чертеж	
СК5.0240.09.00.00	Захват для подъема рулонов	101
	массой до 45т кранам	
СК5.0240.09.00.01	Подпятник	101
СК5.0240.09.00.02	Винт	101
СК5.0240.09.00.03	Кольцо запорное	101
СК5.0240.09.01.00СБ	Корпус.	102
	Сборочный чертеж	
СК5.0240.09.01.00	Корпус 2 листа	103
СК5.0240.09.02.00	Упор	103
СК5.0240.09.01.03	Гайка	103
СК5.0240.09.01.01	Пластина	104
СК5.0240.09.01.05	Накладка	104
СК5.0240.09.01.06	Стенка	104
СК5.0240.09.01.09	Ребро	104
СК5.0240.09.01.01	Щека	105
СК5.0240.09.02.00СБ	Упор	105
	Сборочный чертеж	
СК5.0240.09.01.10	Ребро	106
СК5.0240.09.01.13	Ребро	106
СК5.0240.09.01.12	Фланец	106
С15-1307.02.00.00	Ловитель	106
С15-1307.02.00.00СБ	Ловитель	107
	Сборочный чертеж	

Сводная ведомость приспособлений

Обозначение	Наименование	Масса, кг	Ёмкость, куб. м		
			300	2000	3000
ПВС 8.05.00.00	Упор клиновой	46,5	+	+	+
ПВС.8.04.00.00	Кронштейн для расчалок	12,8	+	+	+
ПВС.12.02.00.00	Поддон	580,0	+	+	+
ПВС 12.01.00.00	Отвес	4,0	+	+	+
ПВС 32.01.00.00	Устройство для раскатки рулонов	440,0	—	+	+
ПВС 51.06.00.00	Козлы для демонтажа монтажной стойки	112,0	—	+	+
ПВС 7.36.00.00	Опора перевивная роликовая	1400,0	+	+	+
С15-1307.01.00.00	Приспособление для прижима стенки к щиту	15,5	+	+	+
ПВС 5.50.00.00	Ролик поддерживающий	47,0	—	+	+
СК5.0240.16.00.00	Стойка монтажная	1927,0	—	+	+
ПВС 4.05.00.00	Стяжное приспособление	7,6	+	+	+
ПВС5.07.00.00	Ролик отводной	11,04	—	+	+
ПВС 6.07.00.00-01	Приспособление для замыкания вертикального монтажного стыка	2242,0	—	+	+
-03		1094,0	+	—	—
ПВС10.04.00.00	Строп 3-х ветвевой	68,7	+	+	+
ПВС 6.04.00.00	Приспособление для формообразования	334,0	—	+	+
ПВС2.12.00.00	Замерное устройство	5,0	+	+	+
ПВС5.56.00.00	Талреп Q=4тс	6,9	+	+	+
С15-1364.01.00.00	Стойка монтажная	590,0	+	—	—
ПВС 31.02.00.00	Скоба для развертывания рулона	9,4	+	—	—
ПВС 31.01.00.00	Устройство для раскатки рулона	170,0	+	—	—
СК5.0240.37.00.00-01	Леса навесные для замыкания вертикального монтажного стыка стенки	751,0	—	+	+
-03		463,0	+	—	—
СК5.0240.07.00.00	Шарнир для подъема рулонов массой 45-65т краном	2085,0	—	—	+
1ПВС5.56.00.00	Талреп Q=10тс	6,9	—	—	+
СК5.0240.01.00.00	Захват для подъема рулонов массой 45-65т краном	825,0	—	—	+
ПВС 3.02.00.00	Скоба для развертывания рулонов	13,0	—	+	+
СК5.0240.06.00.00	Шарнир для подъема рулонов массой до 45т краном	1102	—	+	—
СК5.0240.09.00.00	Захват для подъема рулонов массой до 45т краном	197	—	+	—
С 15-1307.02.00.00	Ловитель	6,0	+	+	+

Инв.№подл. | Подп. и дата | Взам.инв.№ | Инв.№дубл. | Подп. и дата

ПВС 8.05.00.00 СБ

Типовой проект 903-9-20см. 88 Альбом 7.1

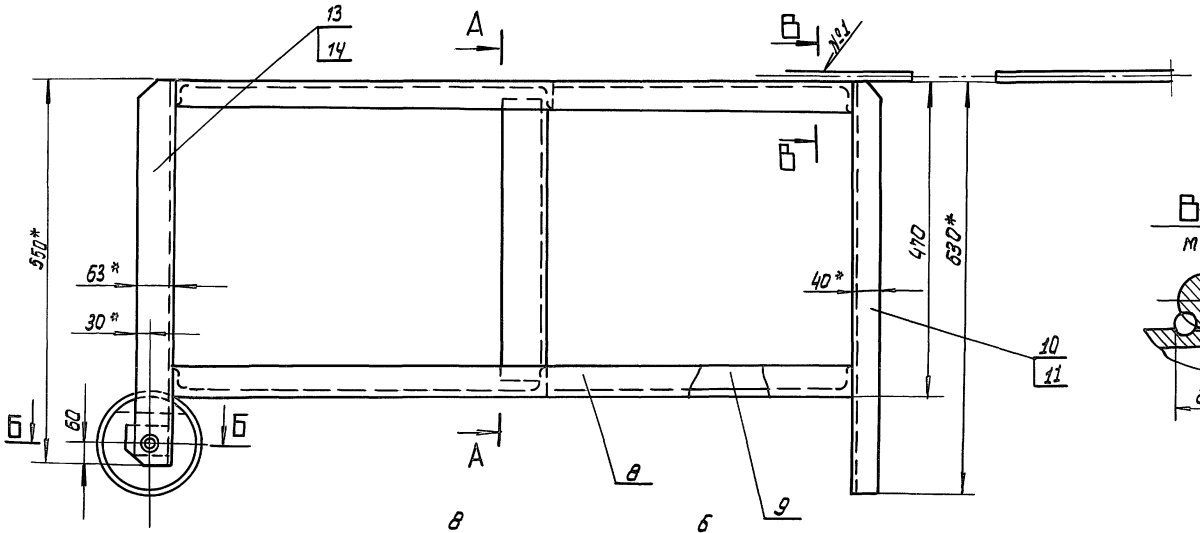

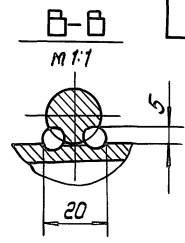

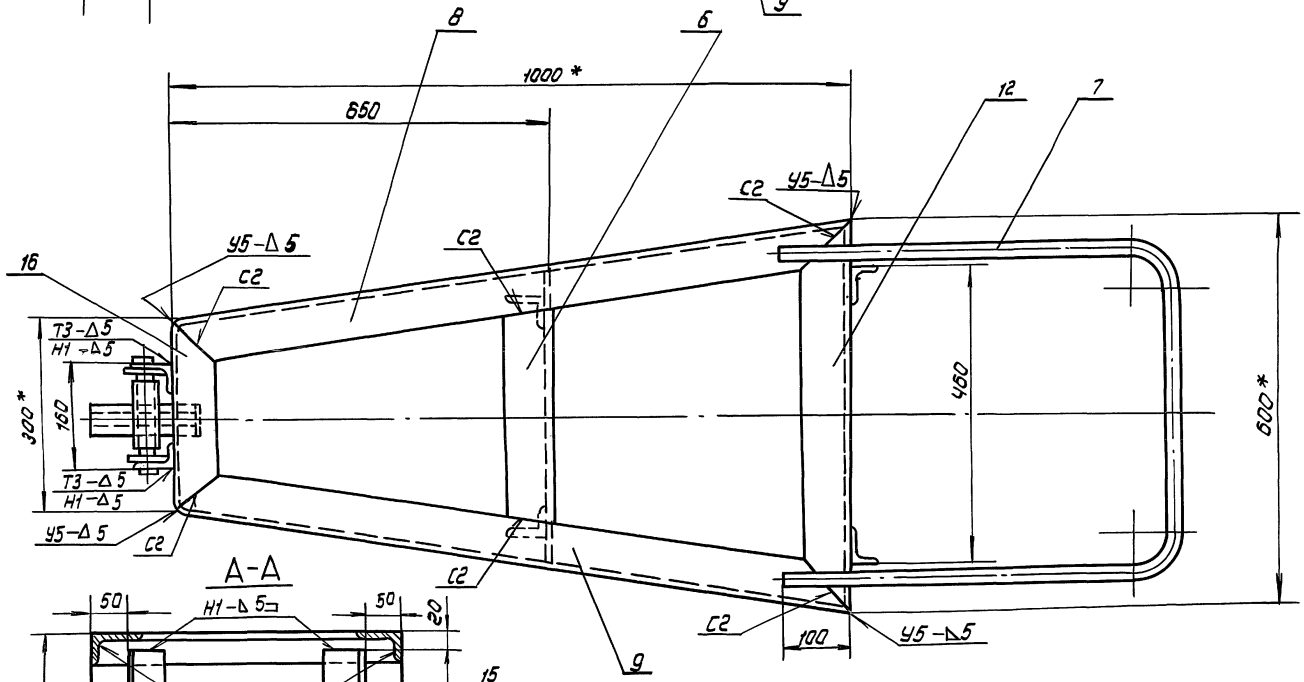

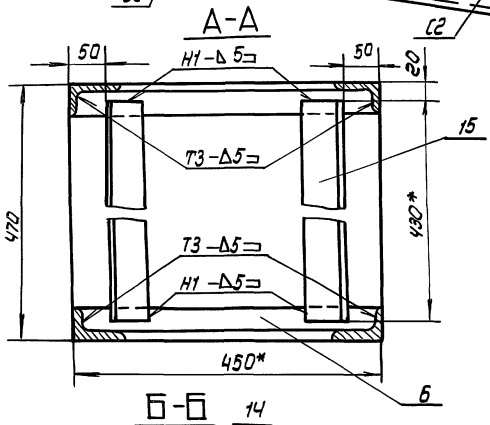

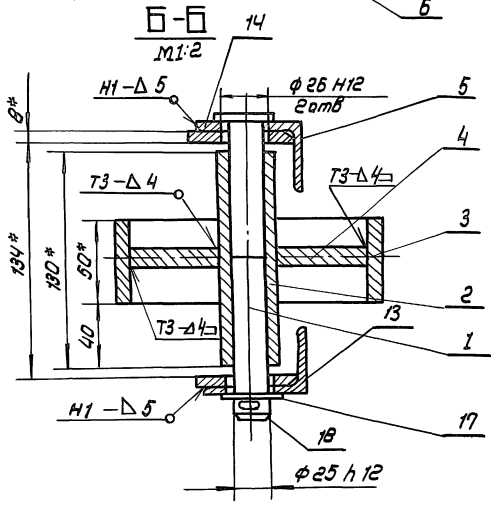

1. Сварные швы по ГОСТ 5264-80. Электроды типа Э-50А ГОСТ 9467-75.
   Шов №1 - сварка ручная электродуговая.
2. $H14$; $h14$; $\pm \frac{IT14}{2}$
3. * Размеры для справок.
4. ** Отверстия ф 26 в дет. поз. 5, 13, 14 сверлить после сварки.
5. Шероховатость поверхности для деталей Б4- $\frac{50}{\vee}$

Изм.	Лист	№ докум.	Подп.	Дата	ПВС 8.05.00.00 СБ			
Разраб.		Пахотова		10.88	Упор клиновой	Лит.	Масса	Масштаб
Пров.		Кузьмина		10.88	Сборочный чертеж		46,5	1:5
Т.контр.						Лист	Листов 1	
ГИП		Тырсин		10.88		Гипронефтеспецмонтаж г. Москва		
Н.контр.		Панова		10.88				
Утв.		Кузнецов		10.88				

Инв.№ подл. | Подп. и дата | Взам. инв.№ | Инв.№ дубл. | Подп. и дата

Альбом 7.1
Типовой проект 903-9-20см. 88

ПВС 8.05.00.06

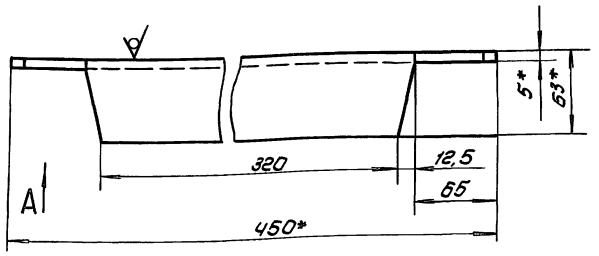

Вид А

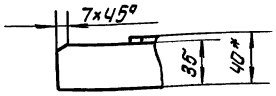

1. H16, h16 $\pm \frac{JT16}{2}$
2. * Размер для справок.

					ПВС8. 05.00.06		
Изм.	Лист	N докум.	Подп.	Дата	Перекладина	Лит.	Масса 1.5	Масштаб 1:2,5
Разраб.		Пахомова		10.88				
Пров.		Кузьмина		10.88		Лист	Листов 1
Т.контр.							
ГИП		Тюрин		10.88		Гипронефтеспецмонтаж г. Москва	
Н.контр.		Панова		10.88	Уголок Б-63×40×5 ГОСТ 8510-86 09Г2С-15 ГОСТ 19281-73		
Утв.		Кузнецов		10.88			

ПВС8. 05.00.05

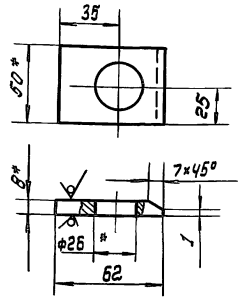

1. H16; h16; $\pm \frac{JT16}{2}$
2. * Размер для справок.

					ПВС8.05.00.05.		
Изм.	Лист	N докум.	Подп.	Дата	Накладка	Лит.	Масса 0,16	Масштаб 1:2
Разраб.		Пахомова		10.88				
Пров.		Кузьмина		10.88		Лист	Листов 1
Т. контр.							
ГИП		Тюрин		10.88		Гипронефтеспецмонтаж г. Москва	
Н. контр.		Панова		10.88	Полоса Б-8-50 ГОСТ 103-76 Вст3сп5 ГОСТ 535-79		
Утв.		Кузнецов		10.88			

Формат	Зона	Поз.	Обозначение	Наименование	Кол.	Примечание
Б4		15	ПВС 8. 05. 00. 12	Уголок		
				Уголок Б-63×40×5 ГОСТ 8510-86 09Г2С-15 ГОСТ 19281-73		
				L = 430 мм		
А4		16	ПВС 8. 05. 00. 13	Уголок		
				Стандартные изделия		
		17		Шайба 25. 11. 013		
				ГОСТ 11371-78	1	
		18		Шплинт 5×50. 002		
				ГОСТ 397-79	1	

Изм.	Лист	N докум.	Подп.	Дата	ПВС 8. 05. 00. 00	Лист 2

Формат	Зона	Поз.	Обозначение	Наименование	Кол.	Примечание
				Документация		
А2			ПВС8. 05. 00. 00 СБ	Сборочный чертеж		
				Детали		
А4		1	ПВС. 8. 05. 00. 01	Ось	1	
Б4		2	ПВС. 8. 05. 00. 02	Ступица		
				Труба 25×3,2		
				ГОСТ 3262-75		
				L = 130 мм	1	0.38 кг
Б4		3	ПВС8. 05. 00. 03	Обод		
				Труба 159×8 ГОСТ 8732-78 В10 ГОСТ 8731-74		
				L = 50 мм	1	1,5 кг
А4		4	ПВС 8. 05. 00. 04	Диафрагма	1	
А4		5	ПВС 8. 05. 00. 05	Накладка	2	
А4		6	ПВС 8. 05. 00. 06	Перекладина	2	
А4		7	ПВС 8. 05. 00. 07	Ручка	1	
А4		8	ПВС 8. 05. 00. 08	Уголок	2	
А4		9	ПВС 8. 05. 00. 08-01	Уголок	2	
А4		10	ПВС 8. 05. 00. 09	Уголок	2	
А4		11	ПВС 8. 05. 00. 09-01	Уголок	2	
А4		12	ПВС 8. 05. 00. 10	Уголок	2	
А4		13	ПВС 8. 06. 00. 11	Уголок	2	
А4		14	ПВС8. 05. 00. 11-01	Уголок	2	

Изм.	Лист	N докум.	Подп.	Дата	ПВС 8. 05. 00. 00			
Разраб.		Пахомова		10.88	Упор клиновой	Лит.	Лист 1	Листов 2
Пров.		Кузьмина		10.88		Гипронефтеспецмонтаж г. Москва		
ГИП		Тюрин		10.88				
Н.контр.		Панова		10.88				
Утв.		Кузнецов		10.88				

Альбом 7.1

Типовой проект 903-9-20см. 88

Инв.№ подл. | Подп. и дата | Взам. инв.№ | Инв.№ дубл. | Подп. и дата

ПВС.8.05.00.07

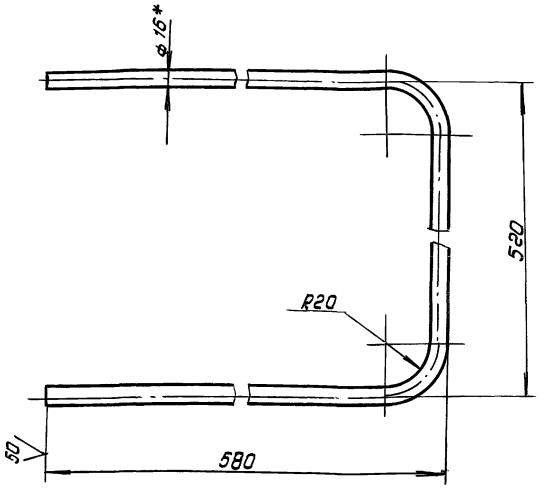

1. Длина заготовки 1600 мм.
2. H16; h16; $\pm \frac{IT16}{2}$
3. * Размер для справок.

Изм.	Лист	N докум.	Подп.	Дата
Разраб.		Пахомова		10.88
Пров.		Кузьмина		10.88
Т.контр.				
ГИП		Тюрин		10.88
Н.контр.		Панова		10.88
Утв.		Кузнецов		10.88

ПВС.8.05.00.07

Ручка

Лит.	Масса	Масштаб
	2,5	1:4
Лист	Листов 1	

Круг $\frac{8\text{-}16\ ГОСТ\ 2590\text{-}71}{ВСт3сп5\ ГОСТ\ 535\text{-}79}$

Гипронефтеспецмонтаж г. Москва

ПВС.8.05.00.09

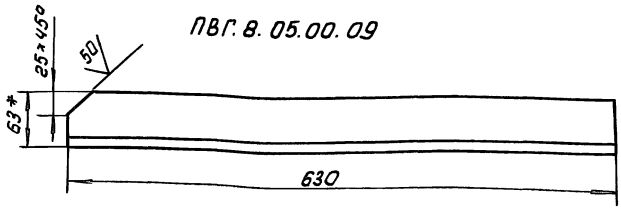

ПВС.8.05.00.09-01. – зеркальное отражение остальное см. ПВС8.05.00.09

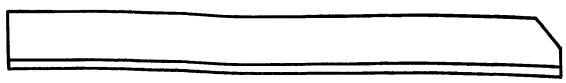

1. H16; h16; $\pm \frac{IT16}{2}$
2. * Размер для справок.

Изм.	Лист	N докум.	Подп.	Дата
Разраб.		Пахомова		10.88
Пров.		Кузьмина		10.88
Т.контр.				
ГИП		Тюрин		10.88
Н.контр.		Панова		10.88
Утв.		Кузнецов		10.88

ПВС.8.05.00.09

Уголок.

Лит.	Масса	Масштаб
	2,46	1:4
Лист	Листов 1	

Уголок $\frac{Б\text{-}63\times40\times5\ ГОСТ\ 8510\text{-}86}{09Г2С\text{-}15\ ГОСТ\ 19281\text{-}73}$

Гипронефтеспецмонтаж г. Москва

ПВС.8.05.00.08

ПВС.8.05.00.08

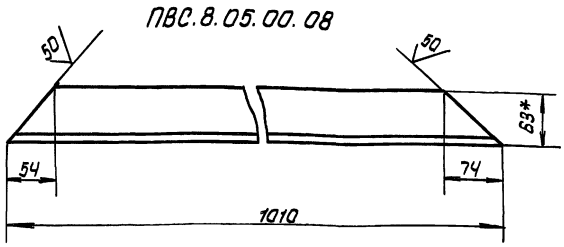

ПВС.8.05.00.08-01 – зеркальное отражение остальное см. ПВС8.05.00.08

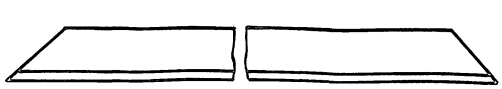

1. H16, h16, $\pm \frac{IT16}{2}$
2. * Размер для справок

Изм.	Лист	№ докум.	Подп.	Дата
Разраб.		Пахомова		10.88
Пров.		Кузьмина		10.88
Т.контр.				
ГИП		Тюрин		10.88
Н.контр.		Панова		10.88
Утв.		Кузнецов		10.88

ПВС.8.05.00.08.

Уголок

Лит.	Масса	Масштаб
	3.95.	1:4
Лист	Листов 1	

Уголок $\frac{Б\ 63\times40\times5\ ГОСТ\ 8510\text{-}86}{09Г2С\text{-}15\ ГОСТ\ 19281\text{-}73}$

Гипронефтеспецмонтаж г. Москва

ПВС.8.05.00.10

ПВС.8.05.00.10

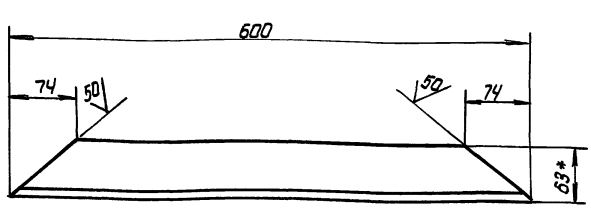

1. H16; h16; $\pm \frac{IT16}{2}$
2. * Размер для справок

Изм.	Лист	N докум.	Подп.	Дата
Разраб.		Пахомова		10.88
Пров.		Кузьмина		10.88
Т.контр.				
ГИП		Тюрин		10.88
Н.контр.		Панова		10.88
Утв.		Кузнецов		10.88

ПВС.8.05.00.10

Уголок

Лит.	Масса	Масштаб
	2,35	1:4
Лист	Листов 1	

Уголок $\frac{Б\text{-}63\times40\times5\ ГОСТ\ 8510\text{-}86}{09Г2С\text{-}15\ ГОСТ\ 19281\text{-}73}$

Гипронефтеспецмонтаж г. Москва

Типовой проект 903-9-20см.88 Альбом 7.1

ПВС.8.05.00.04

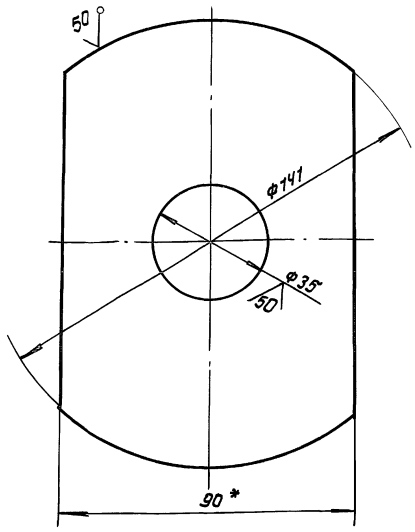

1. H16; h 16; $\pm \frac{JT16}{2}$
2. * Размер для справок.

				ПВС.8.05.00.04			
Изм.	Лист	№ докум.	Подп.	Дата			
Разраб.		Пахотава		10.88	Диафрагма	Лит.	Масса 0,65	Масштаб 1:1
Пров.		Кузьмина		10.88				
Т. контр.						Лист	Листов 1
ГИП		Тюрин		10.88			
Н. контр.		Панова		10.88	Полоса 6-8×90 ГОСТ 103-76 / ВСт3сп5 ГОСТ 535-79	Гипронефтеспецмонтаж г. Москва	
Утв.		Кузнецов		10.88			

Инв.№ подл. | Подп. и дата | Взам. инв.№ | Инв.№ дубл. | Подп. и дата

ПВС.8.05.00.01.

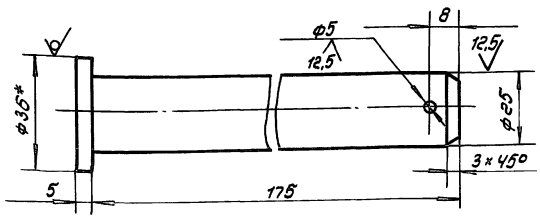

1. H16; h16; $\pm \frac{JT16}{2}$
2. ** Размер для справок.

				ПВС.8.05.00.01.			
Изм.	Лист	№ докум.	Подп.	Дата			
Разраб.		Пахотава		10.88	Ось	Лит.	Масса 0.7	Масштаб 1:1
Пров.		Кузьмина		10.88				
Т. контр.						Лист	Листов 1
ГИП		Тюрин		10.88			
Н. контр.		Панова		10.88	Круг В36 ГОСТ 2590-71 / ВСт3сп5 ГОСТ 535-79	Гипронефтеспецмонтаж г. Москва	
Утв.		Кузнецов		10.88			

Инв.№ подл. | Подп. и дата | Взам. инв.№ | Инв.№ дубл. | Подп. и дата

ПВС.8.05.00.11

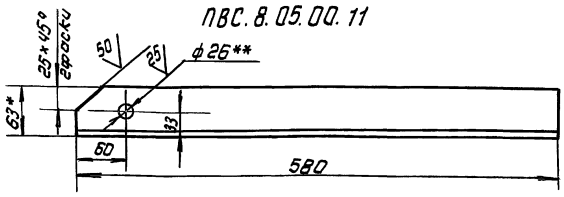

ПВС8.05.00.11-01- зеркальное отражение
остальное см. ПВС.8.05.00.11.

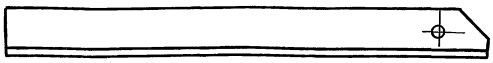

1. H16; h 16; $\pm \frac{JT16}{2}$
2. * Размер для справок
3. ** Отверстия ф26. сверлить после сварки с деталью 5.

				ПВС.8.05.00.11.			
Изм.	Лист	№ докум.	Подп.	Дата			
Разраб.		Пахотава		10.88	Уголок	Лит.	Масса 2.27.	Масштаб 1:4
Пров.		Кузьмина		10.88				
Т. контр.						Лист	Листов 1
ГИП		Тюрин		10.88			
Н. контр.		Панова		10.88	Уголок Б-63×40×5 ГОСТ 8510-86 / 09Г2С-15 ГОСТ 19281-73	Гипронефтеспецмонтаж г. Москва	
Утв.		Кузнецов		10.88			

Инв.№ подл. | Подп. и дата | Взам. инв.№ | Инв.№ дубл. | Подп. и дата

ПВС.8.05.00.13

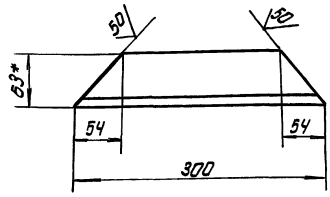

1. H16; h 16; $\pm \frac{JT16}{2}$
2. * Размер для справок.

				ПВС.8.05.00.13.			
Изм.	Лист	№ докум.	Подп.	Дата			
Разраб.		Пахотава		10.88	Уголок	Лит.	Масса 1,17.	Масштаб 1:4
Пров.		Кузьмина		10.88				
Т. контр.						Лист	Листов
ГИП		Тюрин		10.88			
Н. контр.		Панова		10.88	Уголок Б-63×40×5 ГОСТ 8510-86 / 09Г2С-15 ГОСТ 19281-73	Гипронефтеспецмонтаж г. Москва	
Утв.		Кузнецов		10.88			

Инв.№ подл. | Подп. и дата | Взам. инв.№ | Инв.№ дубл. | Подп. и дата

Типовой проект 903-9-20см.88 Альбом 7.1

ПВС 12.02.00.00

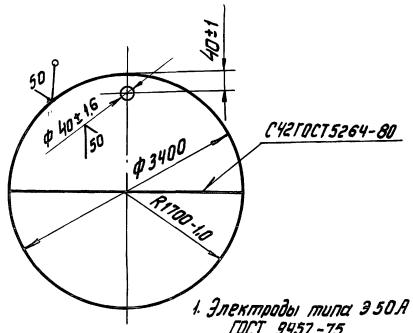

1. Электроды типа Э50А ГОСТ 9467-75
2 *Размер для справок.

Формат	Зона	Поз.	Обозначение	Наименование	Кол.	Примеч.
				Детали		
А4		1		Поддон		
				Лист Б-8 ГОСТ 19903-74 Вст3сп5 ГОСТ 14637-79		
				1700×3400	2	295 кг

Изм.	Лист	№ докум.	Подп.	Дата
Разраб.		Пахомова		10.88
Пров.		Кузьмина		10.88
Т. контр.				
ГИП		Тюрин		10.88
Н. контр.		Панова		10.88
Утв.		Кузнецов		10.88

ПВС12.02.00.00

Поддон

Лит.	Масса	Масштаб
	580,0	1:20
Лист	Листов 1	

Типонефтеспецмонтаж г. Москва

Инв.№ подл. | Подп. и дата | Взам. инв.№ | Инв.№ дубл. | Подп. и дата

Формат	Зона	Поз.	Обозначение	Наименование	Кол.	Примеч.
				Документация		
А4			ПВС8.04.00.00СБ	Сборочный чертеж		
				Детали		
А4		1	ПВС8.04.00.01	Пластина	1	
				Опора		
				Уголок Б-63×40×4 ГОСТ 8510-86 Вст3сп5 ГОСТ 535-79		
Б4		2	ПВС 8.04.00.02	L=50 мм	1	0,16 кг
Б4		3	ПВС8.04.00.03	L=250 мм	1	0,90 кг
				Стандартные изделия		
		4		Скоба СА-25ХП ОСТ5.2312-79	2	

Изм.	Лист	№ докум.	Подп.	Дата
Разраб.		Пахомова		10.88
Пров.		Кузьмина		10.88
Т. контр.				
ГИП		Тюрин		10.88
Н. контр.		Панова		10.88
Утв.		Кузнецов		10.88

ПВС 8.04.00.00

Кронштейн для расчалок

Лит.	Лист	Листов
	1	

Типонефтеспецмонтаж г. Москва

ПВС8.04.00.01

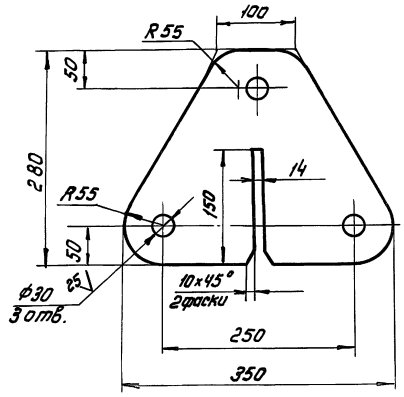

Неуказанные предельные отклонения размеров: H16; h16; ±IT16/2

Изм.	Лист	№ докум.	Подп.	Дата
Разраб.		Пахомова		10.88
Пров.		Кузьмина		10.88
Т. контр.				
ГИП		Тюрин		10.88
Н. контр.		Панова		10.88
Утв.		Кузнецов		10.88

ПВС 8.04.00.01

Пластина

Лит.	Масса	Масштаб
	9,5	1:4
Лист	Листов 1	

Б-18 ГОСТ 19903-74 Лист 09Г2С-15 ГОСТ 19282-73

Типонефтеспецмонтаж г. Москва

Инв.№ подл. | Подп. и дата | Взам. инв.№ | Инв.№ дубл. | Подп. и дата

ПВС8.04.00.00СБ

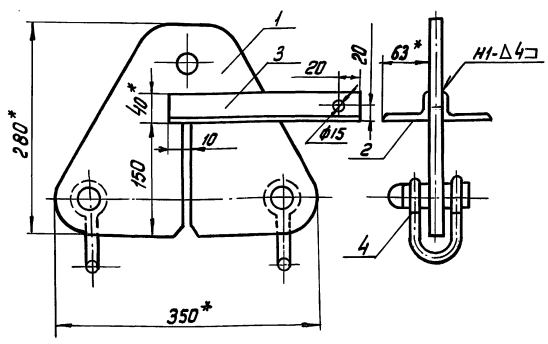

1. Сварные швы по ГОСТ 5264-80 Электроды типа Э50А ГОСТ 9467-75
2. H16; h16; ±IT16/2
3. *Размер для справок.

Изм.	Лист	№ докум.	Подп.	Дата
Разраб.		Пахомова		10.88
Пров.		Кузьмина		10.88
Т. контр.				
ГИП		Тюрин		10.88
Н. контр.		Панова		10.88
Утв.		Кузнецов		10.88

ПВС. 8.04.00.00СБ

Кронштейн для расчалок Сборочный чертеж

Лит.	Масса	Масштаб
	12,8	1:4
Лист	Листов 1	

Типонефтеспецмонтаж г. Москва

ПВС 12.01.00.01

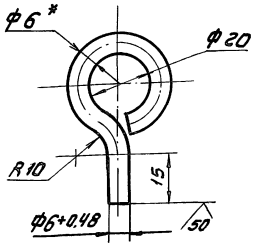

1. Длина заготовки 115 +0,7мм
2. H16, h16, $\pm \frac{IT16}{2}$
3. * Размер для справок.

Изм.	Лист	№ докум.	Подп.	Дата	ПВС12.01.00.01	Лит.	Масса	Масштаб
Разраб.		Пахотова		10.88	Серьга		0,03	1:1
Пров.		Кузьмина		10.88		Лист	Листов 1	
Т.контр.								
ГИП		Тюрин		10.88	Круг В-6 ГОСТ 2590-71 / Вст3сп5 ГОСТ 535-79	Гипронефтеспецмонтаж г. Москва		
Н.контр.		Панова		10.88				
Утв.		Кузнецов		10.88				

Инв.№ подл. | Подп. и дата | Взам. инв.№ | Инв.№ дубл. | Подп. и дата

ПВС 12.01.00.00СБ

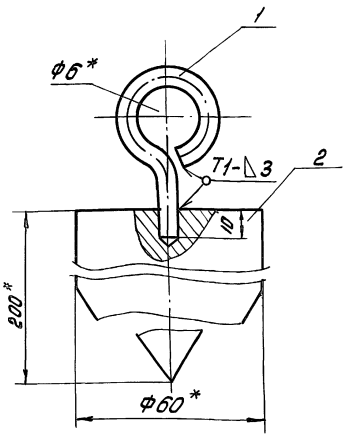

1. Сварные швы по ГОСТ 5264-80. Электровы типа Э50А ГОСТ 9467-75
2. H16; h16; $\pm \frac{IT16}{2}$
3. * Размеры для справок.

Изм.	Лист	№ докум.	Подп.	Дата	ПВС 12.01.00.00СБ	Лит.	Масса	Масштаб
Разраб.		Пахотова		10.88	Отвес		4,0	1:1
Пров.		Кузьмина		10.88		Лист	Листов 1	
Т.контр.					Сборочный чертеж			
ГИП		Тюрин		10.88		Гипронефтеспецмонтаж г. Москва		
Н.контр.		Панова		10.88				
Утв.		Кузнецов		10.88				

Инв.№ подл. | Подп. и дата | Взам. инв.№ | Инв.№ дубл. | Подп. и дата

ПВС 12.01.00.02

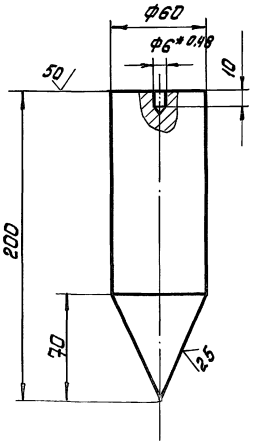

1. Длина заготовки 200 ± 1,5 мм
2. H16, h16, $\pm \frac{IT16}{2}$

Изм.	Лист	№ докум.	Подп.	Дата	ПВС.12.01.00.02	Лит.	Масса	Масштаб
Разраб.		Пахотова		10.88	Груз		3,9	1:2
Пров.		Кузьмина		10.88		Лист	Листов 1	
Т.контр.								
ГИП		Тюрин		10.88	Круг В-60 ГОСТ 2590-71 / Вст3сп5 ГОСТ 535-79	Гипронефтеспецмонтаж г. Москва		
Н.контр.		Панова		10.88				
Утв.		Кузнецов		10.88				

Инв.№ подл. | Подп. и дата | Взам. инв.№ | Инв.№ дубл. | Подп. и дата

Формат	Зона	Поз.	Обозначение	Наименование	Кол.	Примечание
				Документация		
А4			ПВС 12.01.00.00	Сборочный чертеж		
				Детали		
А4		1	ПВС12.01.00.01	Серьга	1	
А4		2	ПВС 12.01.00.02	Груз	1	

Изм.	Лист	№ докум.	Подп.	Дата	ПВС 12.01.00.00	Лит.	Лист	Листов
Разраб.		Пахотова		10.88	Отвес		1	
Пров.		Кузьмина		10.88		Гипронефтеспецмонтаж г. Москва		
ГИП		Тюрин		10.88				
Н.контр.		Панова		10.88				
Утв.		Кузнецов		10.88				

Инв.№ подл. | Подп. и дата | Взам. инв.№ | Инв.№ дубл. | Подп. и дата

ПВС 32. 01. 00. 00 СБ

Типовой проект 903-9-20 см. 88 Альбом 7.1

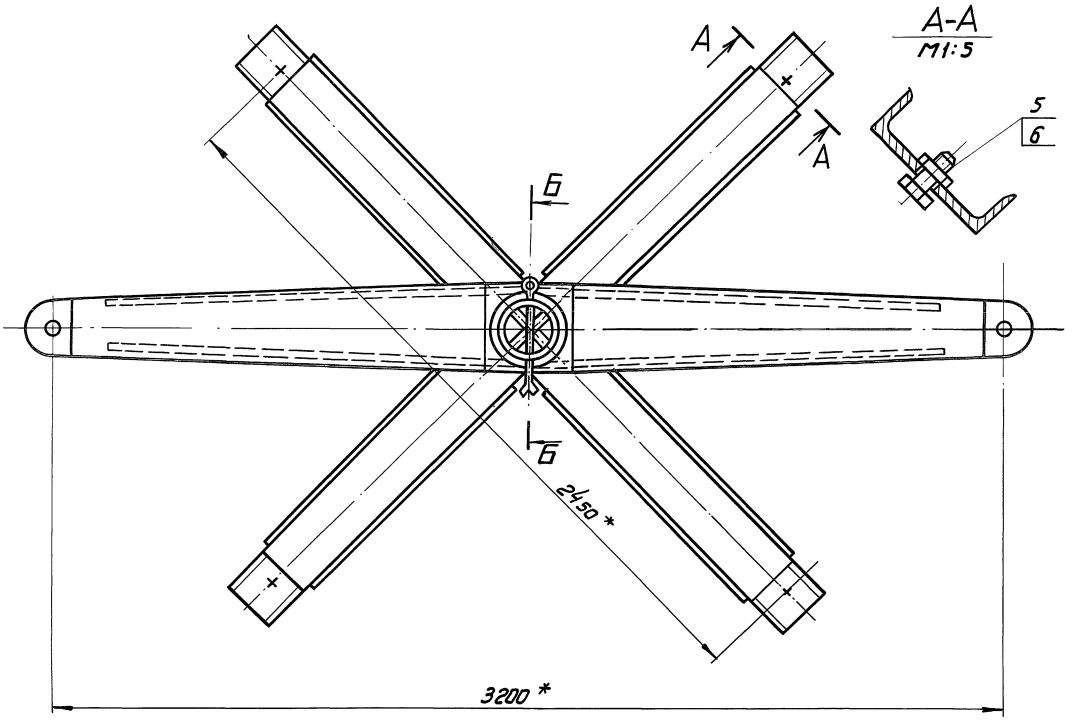

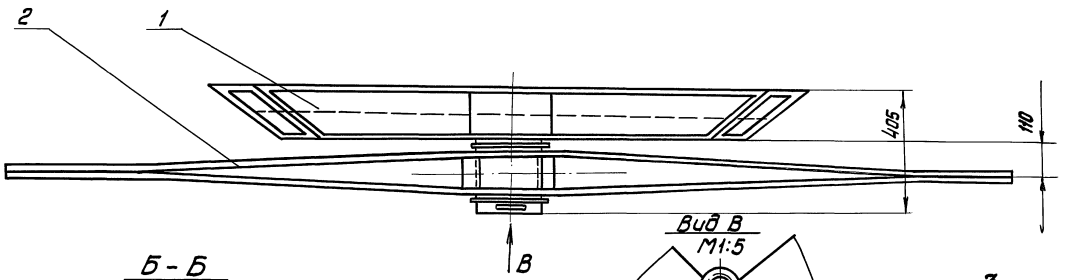

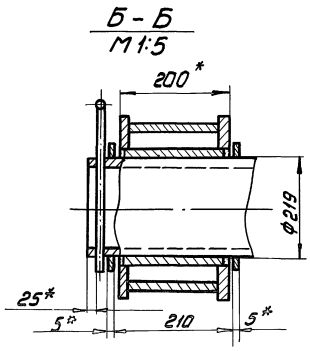

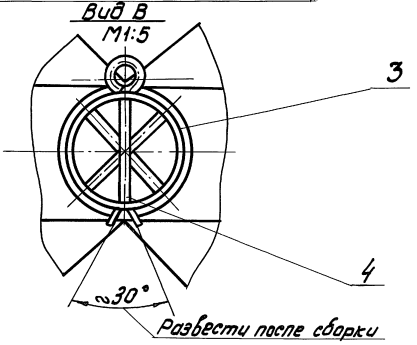

1. H16; h16; $\pm \frac{JT16}{2}$
2. Шероховатость поверхностей реза для дет. Б4- $\frac{50}{\sqrt{}}$
3. *Размеры для справок.

Изм.	Лист	№ докум.	Подп.	Дата	ПВС 32. 01. 00. 00 СБ
Разраб.		Пахомова		10.88	Устройство для раскатки рулонов. Сборочный чертеж
Пров.		Кузьмина		10.88	
Т. контр.					
ГИП		Тюрин		10.88	
Н. контр.		Панова		10.88	
Утв.		Кузнецов		10.88	

Лит.	Масса	Масштаб
	440,0	1:10
Лист	Листов 1	

Гипронефтеспецмонтаж г. Москва

Инв. № подл. | Подп. и дата | Взам. инв. № | Инв. № дубл. | Подп. и дата

Типовой проект 903-9-20см.88 Альбом 7.1

Формат	Зона	Поз.	Обозначение	Наименование	Кол.	Примечание
				Документация		
А3			ПВС 32.01.02.00 СБ	Сборочный чертеж		
				Детали		
А4		1	ПВС 32.01.02.01	Ступица	1	
А3		2	ПВС 32.01.02.02	Ребро	2	
А3		3	ПВС 32.01.02.03	Накладка	2	

Изм.	Лист	№ докум.	Подп.	Дата
Разраб.		Пахомова		10.88
Пров.		Кузьмина		10.88
ГИП		Тюрин		10.88
Н.контр.		Панова		10.88
Утв.		Кузнецов		10.88

ПВС.32.01.02.00

Щека тяговая

Лит.	Лист	Листов
		1

Гипронефтеспецмонтаж г. Москва

Инв.№ подл. | Подп. и дата | Взам. инв.№ | Инв.№ дубл. | Подп. и дата

ПВС 32.01.00.02

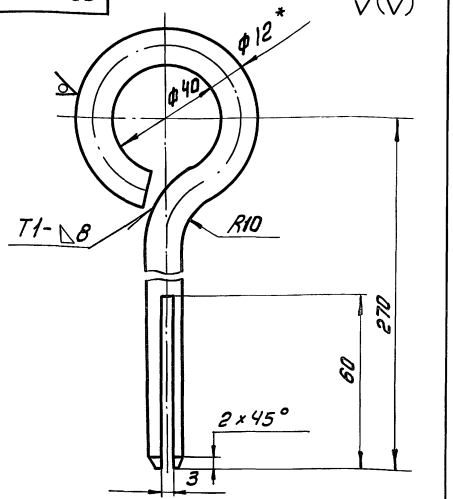

1. Сварной шов по ГОСТ 5264-80. Электроды типа Э50А ГОСТ 9467-75.
2. Н16 ± IT16/2
3. * Размер для справок
4. Развернутая длина заготовки L = 410 ± 3.0 мм

Изм.	Лист	№ докум.	Подп.	Дата
Разраб.		Пахомова		10.88
Пров.		Кузьмина		10.88
Т.контр.				
ГИП		Тюрин		10.88
Н.контр.		Панова		10.88
Утв.		Кузнецов		10.88

ПВС 32.01.00.02

Штырь

Лит.	Масса	Масштаб
	0.37	1:1

Лист	Листов 1

Круг В-12 ГОСТ 2590-71 / 09Г2С-15 ГОСТ 19281-73

Гипронефтеспецмонтаж г. Москва

ПВС 32.01.02.01

50 √(√)

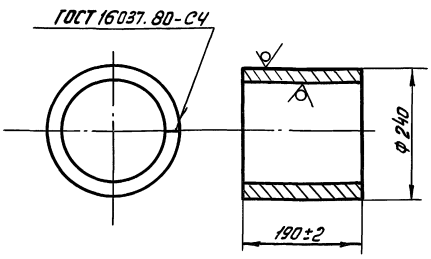

Электроды сварочные типа Э50А ГОСТ 9467-75

Изм.	Лист	№ докум.	Подп.	Дата
Разраб.		Пахомова		10.88
Пров.		Кузьмина		10.88
Т.контр.				
ГИП		Тюрин		10.88
Н.контр.		Панова		10.88
Утв.		Кузнецов		10.88

Ступица

Лит.	Масса	Масштаб
	10,0	1:5

Лист	Листов 1

Лист Б-10 ГОСТ 19903-74 / 09Г2С-15 ГОСТ 19282-73

Гипронефтеспецмонтаж г. Москва

Формат	Зона	Поз.	Обозначение	Наименование	Кол.	Примечание
				Документация		
А2			ПВС 32.01.00.00 СБ	Сборочный чертеж		
				Сборочные единицы		
А4		1	ПВС 32.01.01.00	Крестовина	1	
А4		2	ПВС 32.01.02.00	Щека тяговая	1	
				Детали		
Б4		3	ПВС 32.01.00.01	Кольцо проставочное Лист Б-5 ГОСТ 19903-74 / 09Г2С-15 ГОСТ 19282-73		
				d=222мм D=250мм	2	0.8 кг
А4		4	ПВС 32.01.00.02	Штырь	1	
				Стандартные изделия		
		5		Болт М30×70.88.35Х ГОСТ 7798-70	4	
		6		Гайка М30.10.35Х ГОСТ 5915-70	4	

Изм.	Лист	№ докум.	Подп.	Дата
Разраб.		Пахомова		10.88
Пров.		Кузьмина		10.88
Т.контр.				
ГИП		Тюрин		10.88
Н.контр.		Панова		10.88
Утв.		Кузнецов		10.88

ПВС 32.01.00.00

Устройство для раскатки рулонов

Лит.	Лист	Листов
		1

Гипронефтеспецмонтаж г. Москва

ПВС 32.01.01.00 СБ

Типовой проект 903-9-20 см. 88 Альбом 7.1

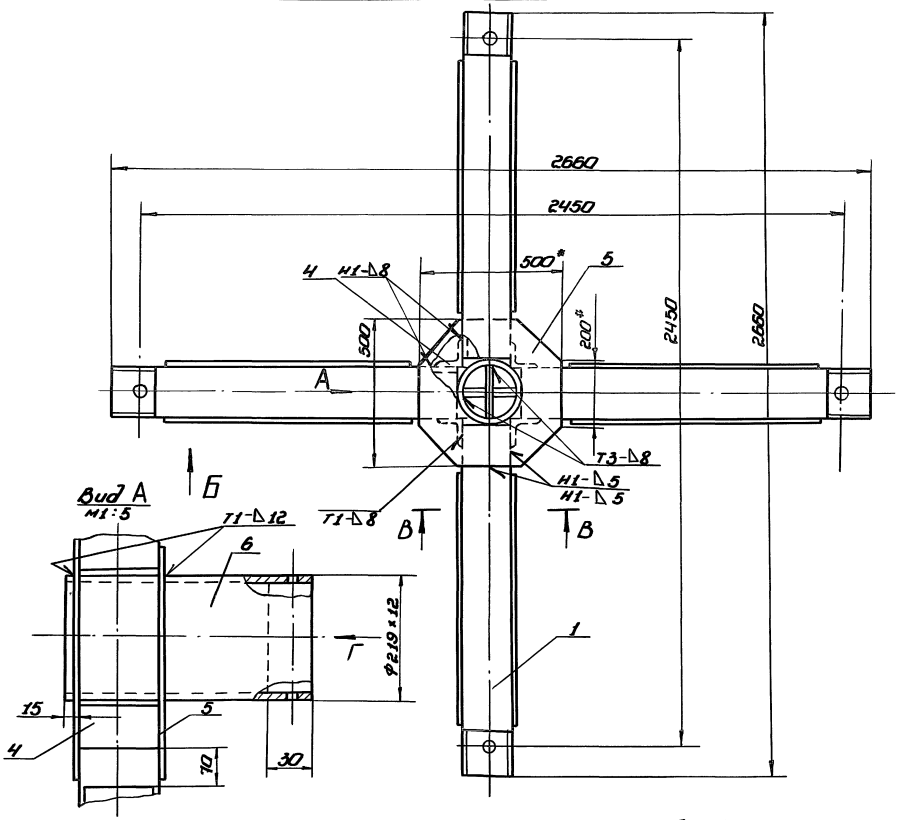

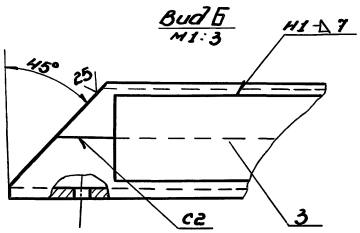

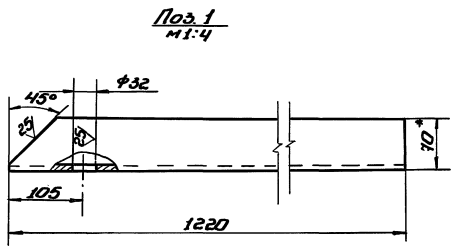

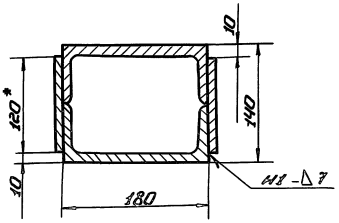

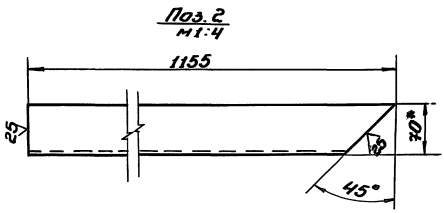

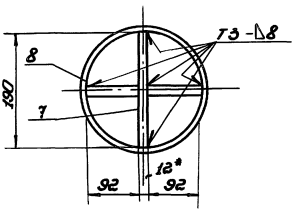

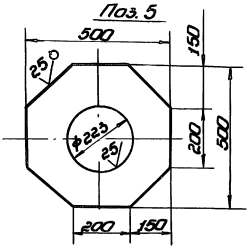

1. Сварные швы выполнять по гост 5264-80.
   Электроды сварочные типа Э50А гост 9467-75.
2. Н16, h 16, $\pm\frac{IT16}{2}$.
3. Шероховатость поверхностей реза для дет. 64 50/.
4. * Размеры для справок.

				ПВС 32.01.01.00 СБ			
Изм.	Лист	№ докум.	Подп.	Дата	Крестовина	Лит.	Масса	Масштаб
Разраб.		Пахомова		10.88			295	1:10
Пров.		Кузьмина		10.88	Сборочный чертеж	Лист	Листов 1	
Т. контр.						Гипронефтеспецмонтаж г. Москва		
ГИП		Тюрин		10.88				
Н. контр.		Панова		10.88				
Утв.		Кузнецов		10.88				

Инв. № подл. | Подп. и дата | Взам. инв. № | Инв. № дубл. | Подп. и дата

23992-07 15

Типовой проект 903-9-20 см. 88 Альбом 7.1

ПВС 32.01.02.02

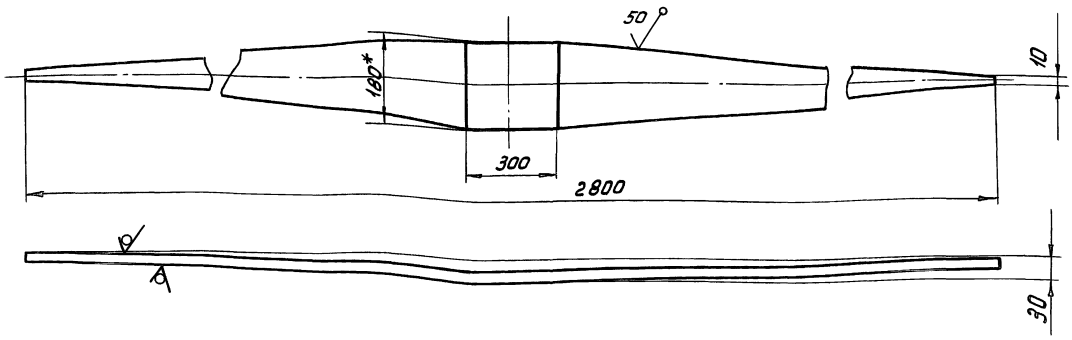

1. H16; h16, $\pm \frac{JT16}{2}$
2. *Размер для справок.

Изм.	Лист	№ докум.	Подп.	Дата	ПВС 32.01.02.02	Лит.	Масса	Масштаб
Разраб.		Пахомова		10.88	Ребро		20,0	1:10
Пров.		Кузьмина		10.88		Лист	Листов 1	
Т.контр.								
ГИП		Тюрин		10.88	Полоса Б-10×180 ГОСТ 103-76 / 09Г2С-15 ГОСТ 19281-73	Гипронефтеспецмонтаж г. Москва		
Н.контр.		Панова		10.88				
Утв.		Кузнецов		10.88				

Инв. № подл. | Подп. и дата | Взам. инв. № | Инв. № дубл. | Подп. и дата

ПВС 32.01.01.06

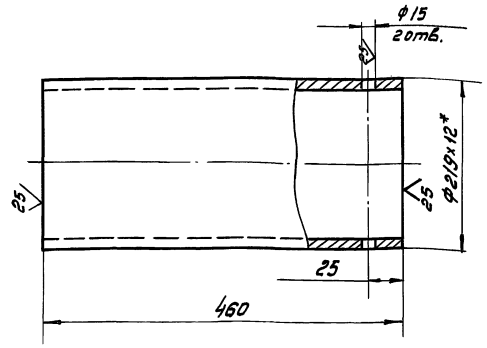

1. H16; h16; $\pm \frac{JT16}{2}$
2. *Размер для справок

Изм.	Лист	№ докум.	Подп.	Дата	ПВС 32.01.01.06	Лит.	Масса	Масштаб
Разраб.		Пахомова		10.88	Ось		28,0	1:4
Пров.		Кузьмина		10.88		Лист	Листов 1	
Т.контр.								
ГИП		Тюрин		10.88	Труба 219×12 ТУ14-3-500-76 / В09Г2С-15 ГОСТ 19282-73	Гипронефтеспецмонтаж г. Москва		
Н.контр.		Панова		10.88				
Утв.		Кузнецов		10.88				

Инв. № подл. | Подп. и дата | Взам. инв. № | Инв. № дубл. | Подп. и дата

Формат	Зона	Поз.	Обозначение	Наименование	Кол.	Примечание
				Документация		
А2			ПВС 32.01.01.00.СБ	Сборочный чертеж		
				Детали		
				Балка		
				Швеллер 18 ГОСТ 8240-72 / 09Г2С-15 ГОСТ 19281-73		
Б4		1	ПВС.32.01.01.01	L = 1220 мм	4	20 кг
Б4		2	ПВС 32.01.01.02	L = 1155 мм	4	19 кг
Б4		3	ПВС 32.01.01.03	Накладка		
				Полоса Б-8×120 ГОСТ 103-76 / 09Г2С-15 ГОСТ 19281-73		
				L = 1000 мм	8	8,5 кг
Б4		4	ПВС32.01.01.04	Усилительный уголок		
				Уголок Б-90×90×8 ГОСТ 8509-86 / 09Г2С-15 ГОСТ 19281-73		
				L = 180 мм	4	0,2 кг
Б4		5	ПВС 32.01.01.05	Накладка		
				Лист Б-12 ГОСТ 19903-74 / 09Г2С-15 ГОСТ 19282-73		
				500×500	2	16 кг
А4		6	ПВС 32.01.01.06	Ось		
				Вставка		
				Лист Б-12 ГОСТ 19903-74 / 09Г2С-15 ГОСТ 19282-73		
Б4		7	ПВС 32.01.01.07	190×370	1	4 кг
Б4		8	ПВС 32.01.01.08	92×370	2	2,1 кг

Изм.	Лист	№ докум.	Подп.	Дата	ПВС 32.01.01.00	Лит.	Лист	Листов
Разраб.		Пахомова		10.88	Крестовина			1
Пров.		Кузнецов		10.88		Гипронефтеспецмонтаж г. Москва		
ГИП		Тюрин		10.88				
Н.контр.		Панова		10.88				
Утв.		Кузнецов		10.88				

Инв. № подл. | Подп. и дата | Взам. инв. № | Инв. № дубл. | Подп. и дата

ПВС.32.01.02.03

Типовой проект 903-9-20 см. 88 Альбом 7.1

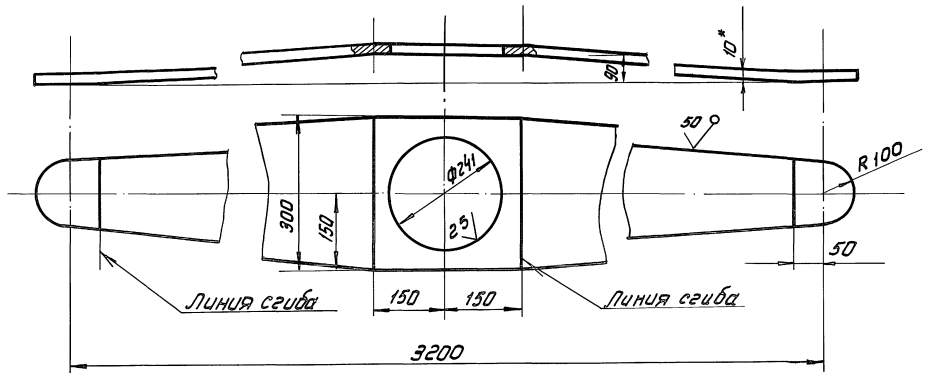

1. H16, h16, $\pm \frac{IT16}{2}$
2 * Размеры для справок

				ПВС.32.01.02.03			
Изм.	Лист	№ докум.	Подп.	Дата	Накладка	Лит.	Масса	Масштаб
Разраб.		Пахомова		10.88			45.0	1:5
Пров.		Кузьмина		10.88				
Т. контр.						Лист	Листов 1
ГИП		Тюрин		10.88			
Н. контр.		Панаева		10.88	Лист Б-10 ГОСТ 19903-74	Гипронефтеспецмонтаж г. Москва	
Утв.		Кузнецов		10.88	ОВТ 2С-15 ГОСТ 19282-73		

ПВС.32.01.02.00СБ

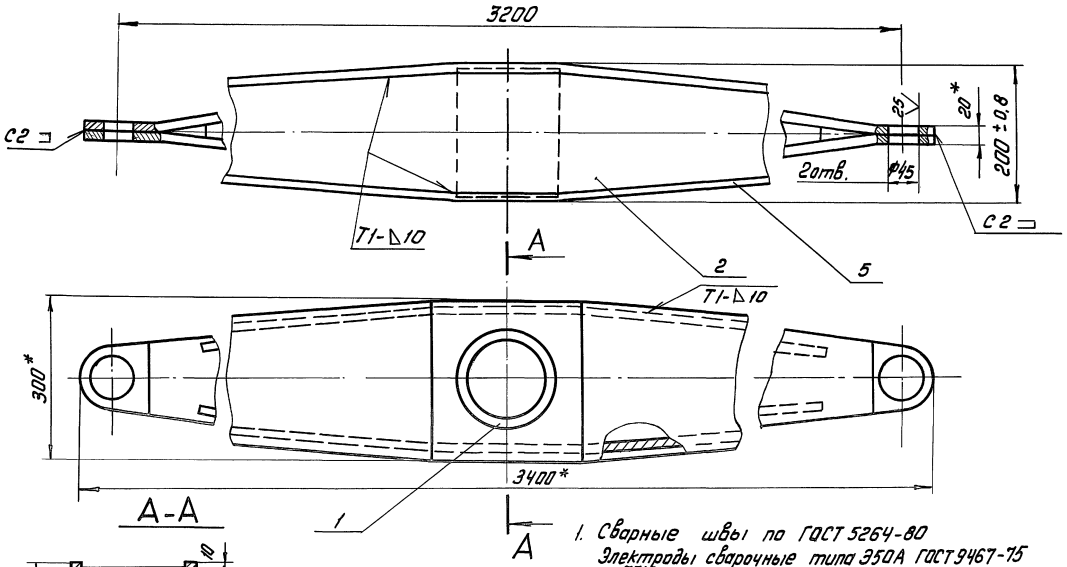

1. Сварные швы по ГОСТ 5264-80
Электроды сварочные типа Э50А ГОСТ 9467-75
2. $\pm \frac{IT16}{2}$
3. Размеры для справок.

				ПВС.32.01.02.00СБ			
Изм.	Лист	№ докум.	Подп.	Дата	Щека тяговая	Лит.	Масса	Масштаб
Разраб.		Пахомова		10.88			160.0	1:5
Пров.		Кузьмина		10.88	Сборочный чертеж			
Т. контр.						Лист	Листов 1
ГИП		Тюрин		10.88			
Н. контр.		Пахомова		10.88		Гипронефтеспецмонтаж г. Москва	
Утв.		Кузнецов		10.88			

Инв. № подл. | Подп. и дата | Взам. инв. № | Инв. № дубл. | Подп. и дата | Инв. № подл. | Подп. и дата | Взам. инв. № | Инв. № дубл. | Подп. и дата

ПВС51.06.00.01

25 (V)

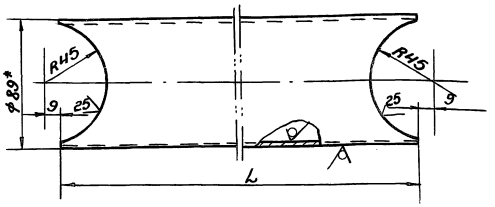

Обозначение	L, мм	Масса, кг
ПВС51.06.00.01	650	5,45
ПВС51.06.00.01-01	1170	9,0

1. H16; h16; $\pm \frac{IT16}{2}$.
2.* Размер для справок.

Изм.	Лист	№ докум.	Подп.	Дата
Разраб.	Пономарёв			10.88
Пров.	Кузьмина			10.88
Т. контр.				
ГИП	Тюрин			10.88
Н. контр.	Панова			10.88
Утв.	Кузнецов			10.88

ПВС51.06.00.01

Труба

Труба 89×4ТУ14-3-1128-82 Ø912С-15ГОСТ19282-73

Лит. И | Масса: См. табл. | Масштаб: 1:2

Лист | Листов 1

Гипронефтеспецмонтаж г. Москва

17

Формат	Зона	Поз.	Обозначение	Наименование	Кол.	Примечание
				Документация		
А3			ПВС51.06.00.00СБ	Сборочный чертеж		
				Детали		
А4		1	ПВС51.06.00.01	Труба	2	
		2	ПВС51.06.00.01-01	Труба	2	
Б4		3	ПВС51.06.00.02	Труба		
				Труба 108×7ТУ14-3-1128-82 Ø912С-15ГОСТ19282-73		
				L=360 мм	1	3,0 кг
Б4		4	ПВС51.06.00.03	Стойка		
				Труба 89×4ТУ14-3-1128-82 Ø912С-15ГОСТ19282-73		
				L=2000 мм	4	17,0 кг

Изм.	Лист	№ докум.	Подп.	Дата
Разраб.	Пономарёв			10.88
Пров.	Кузьмина			10.88
Т. контр.				
ГИП	Тюрин			10.88
Н. контр.	Панова			10.88
Утв.	Кузнецов			10.88

ПВС51.06.00.00

Козлы для демонтажа монтажной стойки

Лит. | Лист 1 | Листов 1

Гипронефтеспецмонтаж г. Москва

ПВС51.06.00.00СБ

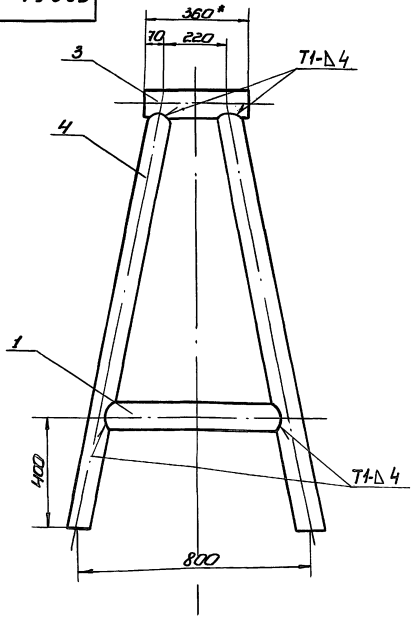

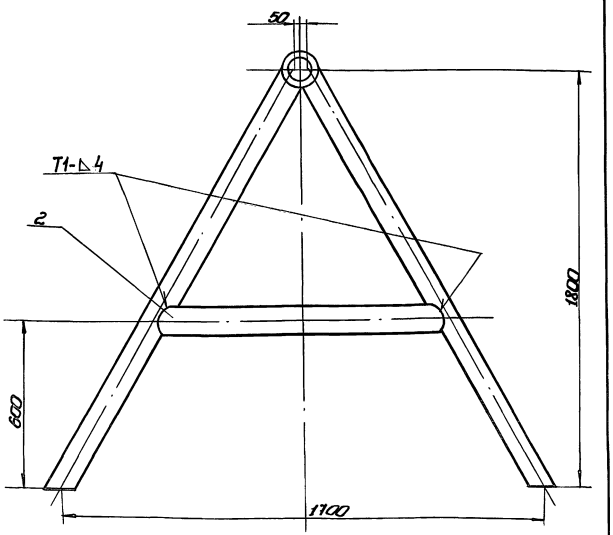

1. Сварные швы по ГОСТ 5264-80. Электроды сварочные типа Э50А ГОСТ 9467-75.
2. H16; h16; $\pm \frac{IT16}{2}$.
3. Шероховатость поверхностей реза для дет. Б4 $\nabla 50$.
4.* Размер для справок.

Изм.	Лист	№ докум.	Подп.	Дата
Разраб.	Пономарёв			10.88
Пров.	Кузьмина			10.88
Т. контр.				
ГИП	Тюрин			10.88
Н. контр.	Панова			10.88
Утв.	Кузнецов			10.88

ПВС51.06.00.00СБ

Козлы для демонтажа монтажной стойки. Сборочный чертеж

Лит. И | Масса: 112,0 | Масштаб: 1:10

Лист | Листов 1

Гипронефтеспецмонтаж г. Москва

Типовой проект 903-9-20см.88 Альбом 7.1

ПВС 7.36.00.00СБ

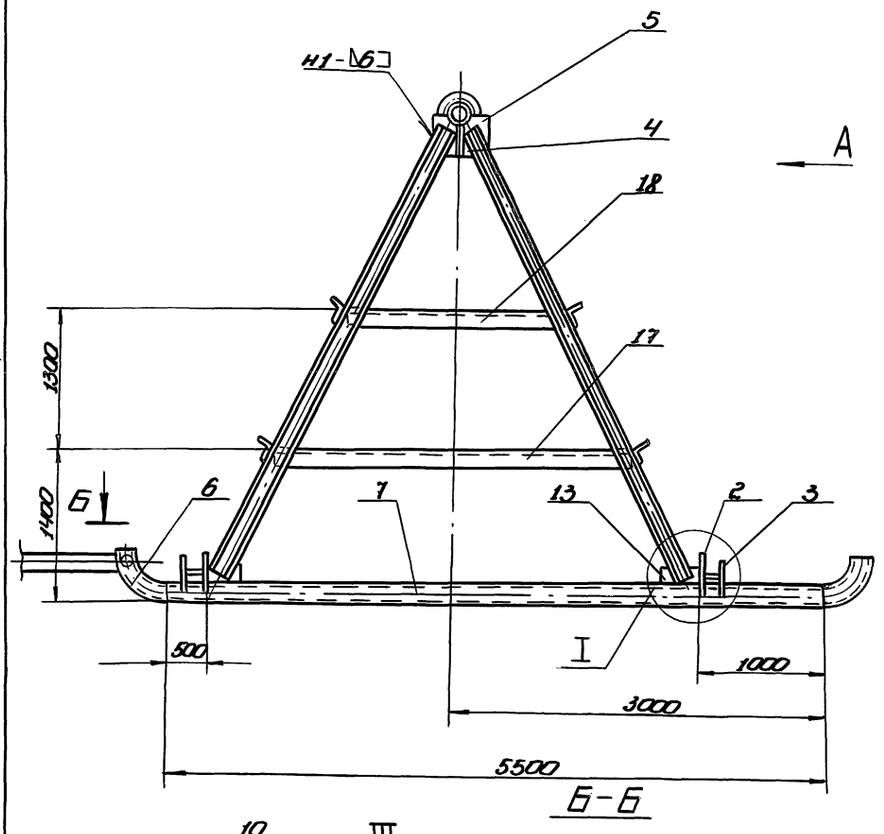

Б-Б

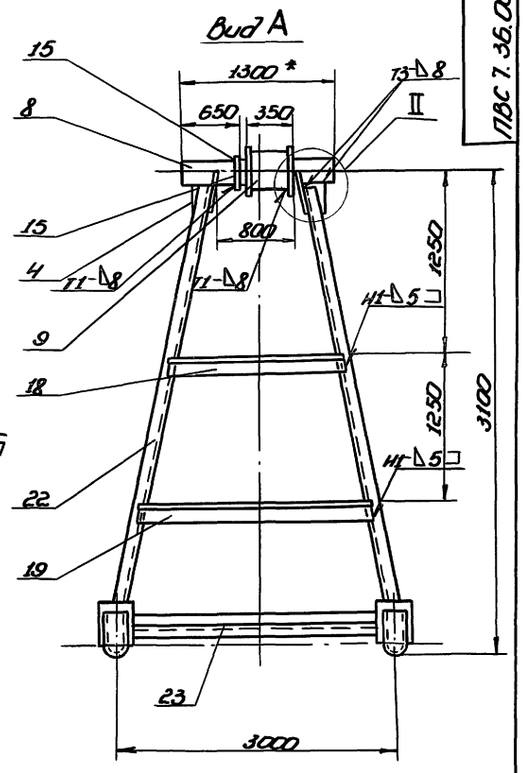

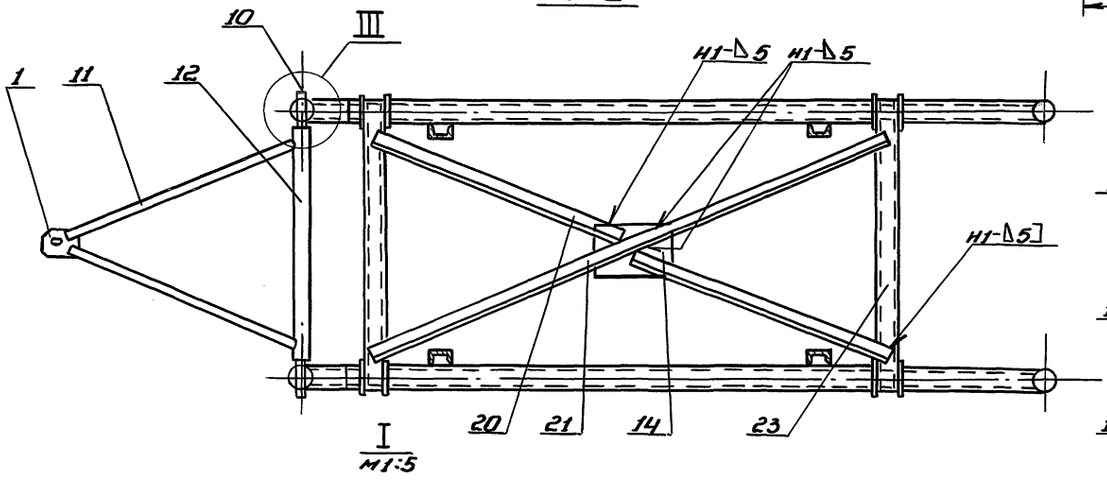

I
М1:5

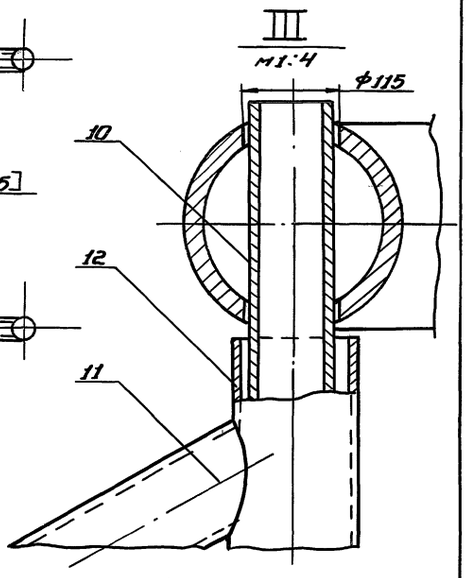

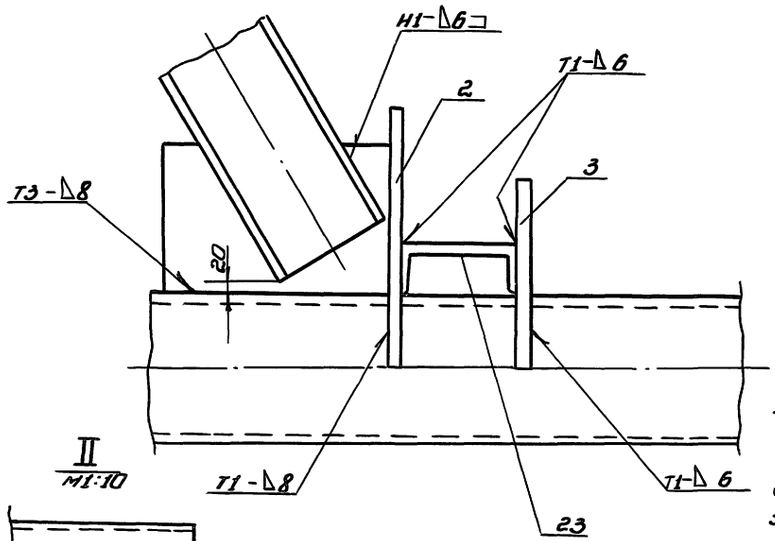

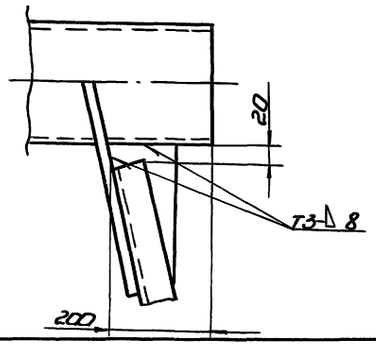

1. Сварные швы по гост 5264-80. Электроды сварочные типа Э50А гост 9467-75.
2. $H16; h16; \pm\frac{IT16}{2}$.
3. Шероховатость поверхностей реза для деталей Б4 не ниже $\overset{50}{\nabla}$, остальное ∇
4. * Размеры для справок.

Изм.	Лист	№ докум.	Подп.	Дата	ПВС 7.36.00.00СБ		
Разраб.		Пономарёв		10.88	Опора передвижная роликовая	Лит.	Масса	Масштаб
Пров.		Кузьмина		10.88			1400	1:50
Т.контр.					Сборочный чертеж	Лист	Листов 1	
ГИП		Тюрин		10.88		Гипронефтеспецмонтаж г. Москва		
Н.контр.		Попова		10.88				
Утв.		Кузнецов		10.88				

Инв.№подл. | Подп. и дата | Взам.инв.№ | Инв.№дубл. | Подп. и дата

Типовой проект 903-9-20 см.88. Альбом 7.1.

ПВС 7.36.00.01

А(√)

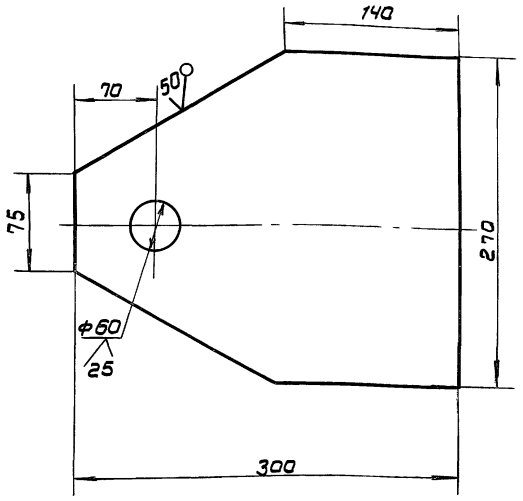

Неуказанные предельные отклонения размеров:
Н16; h16; ± $\frac{IT16}{2}$

Изм	Лист	№ докум.	Подп.	Дата
Разраб.		Пахомова		10.88
Пров.		Кузьмина		10.88
Т.контр.				
ГИП		Тюрин		10.88
Н.контр		Панова		10.88
Утв.		Кузнецов		10.88

ПВС 7.36.00.01

Косынка

Лит	Масса	Масштаб
	10.0	1:4

Лист | Листов: 1

Лист 6-16 ГОСТ 19903-74 / ВСт3сп5 ГОСТ 14637-79

ГИПРОНЕФТЕСПЕЦМОНТАЖ г. Москва

Инв.№подл. | Подп. и дата | Взам.инв.№ | Инв.№дубл. | Подп. и дата

ПВС 7.36.00.04

А(√)

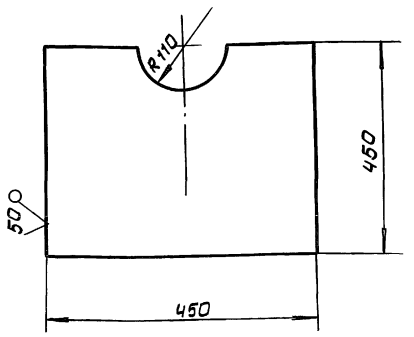

Неуказанные предельные отклонения размеров:
Н16; h16

Изм	Лист	№ докум.	Подп.	Дата
Разраб.		Пахомова		10.88
Пров.		Кузьмина		10.88
Т.контр				
ГИП		Тюрин		10.88
Н.контр.		Панова		10.88
Утв.		Кузнецов		

ПВС 7.36.00.04

Пластина

Лит.	Масса	Масштаб
	20.0	1:5

Лист | Листов: 1

Лист 6-14 ГОСТ 19903-74 / ВСт3сп5 ГОСТ 14637-79

ГИПРОНЕФТЕСПЕЦМОНТАЖ г. Москва

Инв.№подл. | Подп. и дата | Взам.инв.№ | Инв.№дубл. | Подп. и дата

Формат	Зона	Поз.	Обозначение	Наименование	Кол.	Примечание
				Труба 108×4 ГОСТ 8732-78 / В10 ГОСТ 8731-74		
		10		L = 3300 мм	1	34.0
		11		L = 1800 мм	2	18.4 кг
				Труба 133×4 ГОСТ 8732-78 / В10 ГОСТ 8731-74		
		12		L = 1750 мм	1	22.0 кг
				Полоса 14×200 ГОСТ 103-76 / ВСт3сп5 ГОСТ 535-79		
		13		L = 200 мм	4	4.4 кг
				Полоса 10×300 ГОСТ 103-76 / ВСт3сп5 ГОСТ 535-79		
		14		L = 300 мм	1	7.0 кг
				Лист 8-14 ГОСТ 19903-74 / ВСт3сп5 ГОСТ 14637-79		
		15		D = 400 h16; d = 273 Н16	2	3.0 кг
		16		D = 300 h16; d = 219 Н16	1	1.7 кг
				Уголок 63×63×5 ГОСТ 8509-86 / ВСт3сп5 ГОСТ 535-79		
		17		L = 3100 мм	2	14.4 кг
		18		L = 1900 мм	4	8.4 кг
		19		L = 2500 мм	2	12.0 кг
		20		L = 2550 мм	2	12.1 кг
		21		L = 5200 мм	1	25.0 кг
				Швеллер 18 ГОСТ 8240-72 / ВСт3сп5 ГОСТ 535-79		
		22		L = 3500 мм	4	64.4 кг
				L = 3250 мм	2	59.8 кг

Изм | Лист | № докум. | Подп. | Дата

ПВС 7.36.00.00.

Лист 2

Инв.№подл. | Подп. и дата | Взам.инв.№ | Инв.№дубл. | Подп. и дата

Формат	Зона	Поз.	Обозначение	Наименование	Кол.	Примечание
				Документация		
А2			ПВС 7.36.00.00.СБ	Сборочный чертеж		
				Детали		
А4		1	ПВС 7.36.00.01	Косынка	1	
А4		2	ПВС 7.36.00.02	Пластина	4	
		3	ПВС 7.36.00.02-01	Пластина	4	
А4		4	ПВС 7.36.00.03	Косынка	2	
А4		5	ПВС 7.36.00.04	Пластина	2	
				Стандартные изделия		
		6		Отвод 90° 219×8 ГОСТ 17375-83	4	19.9 кг
				Материалы		
				Труба 219×8 ГОСТ 8732-78 / В10 ГОСТ 8731-74		
		7		L = 5500 мм	2	230.0 кг
				Труба 219×8 ГОСТ 8732-78 / В10 ГОСТ 8731-74		
		8		L = 1300 мм	1	54.0 кг
				Труба 273×8 ГОСТ 8732-78 / В10 ГОСТ 8731-74		
		9		L = 300 мм	1	15.7 кг

Изм	Лист	№ докум.	Подп.	Дата
Разраб.		Пахомова		10.88
Пров.		Кузьмина		10.88
ГИП		Тюрин		10.88
Н.контр		Панова		10.88
Утв.		Кузнецов		10.88

ПВС 7.36.00.00.

Опора передвижная роликовая

Лит	Лист	Листов
		1

ГИПРОНЕФТЕСПЕЦМОНТАЖ г. Москва

Инв.№подл. | Подп. и дата | Взам.инв.№ | Инв.№дубл. | Подп. и дата

23992-07 20

Типовой проект 903-9-20 см.88 Альбом 7.1

С15-1307.01.00.03

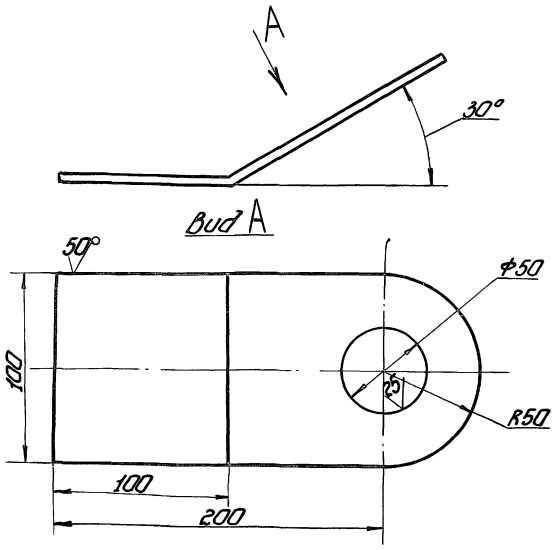

Неуказанные предельные отклонения размеров: H16; h16; $\pm\frac{IT16}{2}$.

Изм.	Лист	№ докум.	Подп.	Дата
Разраб.		Пахомова		10.88
Пров.		Кузьмина		10.88
Т.контр.				
ГИП		Тюрин		10.88
Н.контр.		Панова		10.88
Утв.		Кузнецов		10.88

С15-1307.01.00.03

УХО

Лит	Масса	Масштаб
	1,0	1:2

Лист | Листов 1

Лист 6-8 ГОСТ 19903-74
09Г2С-15 ГОСТ 19282-73

Гипронефтеспецмонтаж г. Москва

Инв. № подл. | Подп. и дата | Взам. инв. № | Инв. № дубл. | Подп. и дата

20

Формат	Зона	Поз.	Обозначение	Наименование	Кол.	Примечание
				Документация		
А3			С15-1307.01.00.00	Сборочный чертеж		
				Детали		
Б4		1	С15-1307.01.00.01	Прижим		
				швеллер 14 ГОСТ 8240-72 / 09Г2С-15 ГОСТ 19281-73		
				L=200 мм	1	2,7 кг
Б4		2	С15-1307.01.00.02	Направляющая		
				швеллер 14 ГОСТ 8240-72 / 09Г2С-15 ГОСТ 19281-73		
				L=850 мм	1	11,6 кг
А1		3	С15-1307.01.00.03	Ухо	1	

Изм.	Лист	№ докум.	Подп.	Дата
Разраб.		Пахомова		10.88
Пров.		Кузьмина		10.88
ГИП		Тюрин		10.88
Н.контр.		Панова		10.88
Утв.		Кузнецов		10.88

С15-1307.01.00.00

Приспособление для прижима стенки к щиту.

Лит	Лист	Листов
И		1

Гипронефтеспецмонтаж г. Москва

Инв. № подл. | Подп. и дата | Взам. инв. № | Инв. № дубл. | Подп. и дата

С15-1307.01.00.00СБ

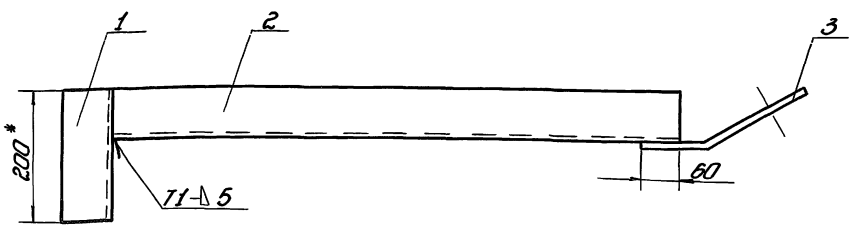

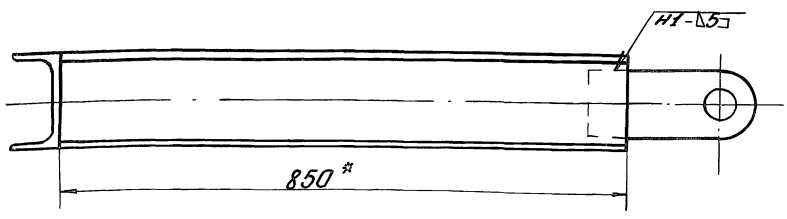

1. Сварные швы по ГОСТ 5264-80. Электроды типа Э50А ГОСТ 9467-75.
2. $\pm\frac{IT16}{2}$.
3. Шероховатость поверхностей реза для дет. Б4 50.
4. * Размеры для справок.

Изм.	Лист	№ докум.	Подп.	Дата
Разраб.		Пахомова		10.88
Пров.		Кузьмина		10.88
Т.контр.				
ГИП		Тюрин		10.88
Н.контр.		Панова		10.88
Утв.		Кузнецов		10.88

С15-1307.01.00.00СБ

Приспособление для прижима стенки к щиту. Сборочный чертеж

Лит	Масса	Масштаб
	15,5	1:10

Лист | Листов 1

Гипронефтеспецмонтаж г. Москва

Инв. № подл. | Подп. и дата | Взам. инв. № | Инв. № дубл. | Подп. и дата

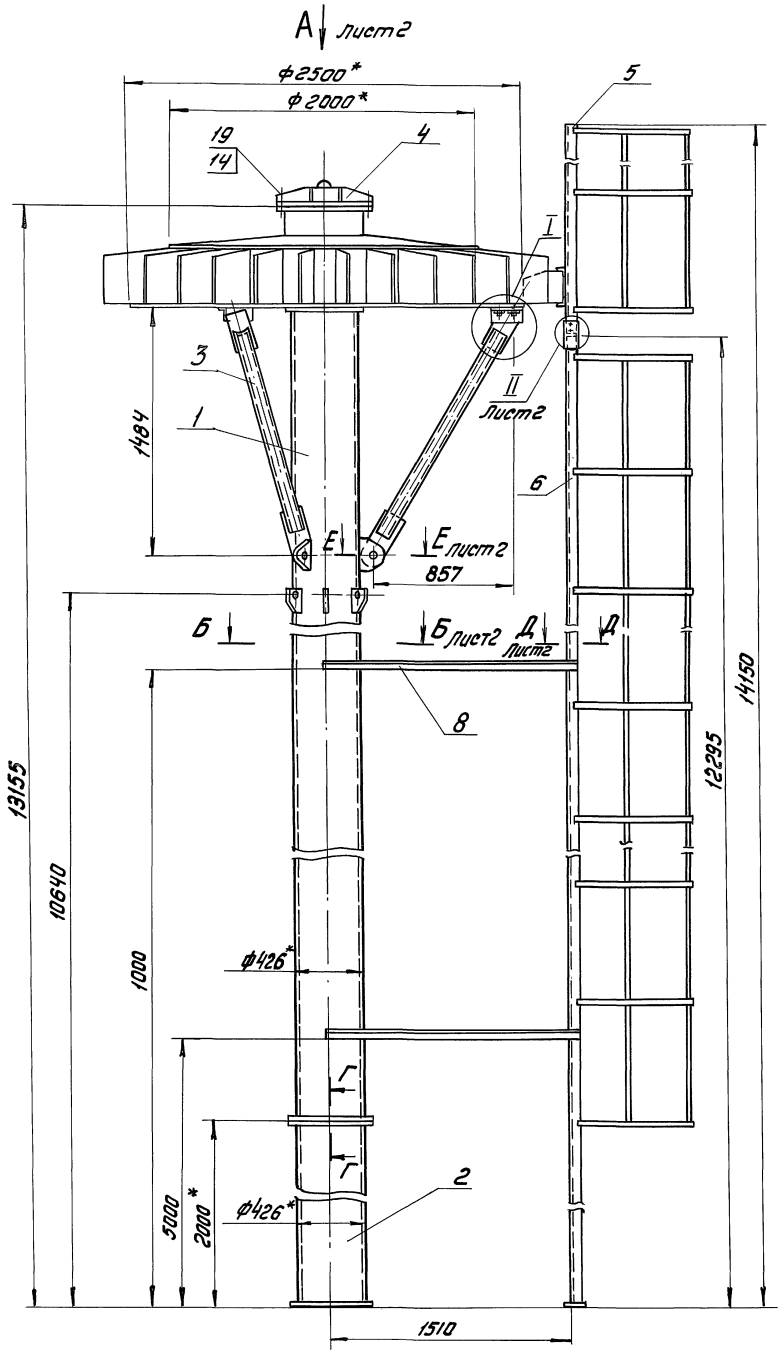

1. Сварные швы по ГОСТ 5264-80. Электроды типа Э-50А ГОСТ 9467-75.
2. $H14; h14; \pm\frac{IT14}{2}$
3. Шероховатость поверхностей реза для деталей 7 и 8 – $\sqrt{50}$ остальное $\sqrt{}$
4. Места приварки кронштейнов поз.7 и ориентация лестницы поз. 6, подкосов поз. 3 смотри листы ППР "Установка монтажной стойки"

5* Размеры для справок

					СК5. 0240. 16. 00. 00СБ		
Изм.	Лист	№ докум.	Подп.	Дата	Стойка монтажная Сборочный чертеж	Лит.	Масса 1927 / Масштаб 1:20
Разраб.		Пахомова		10.88			
Пров.		Кузьмина		10.88		Лист 1	Листов 2
Т.контр.							
ГИП		Тюрин		10.88		Гипронефтеспецмонтаж г. Москва	
Н.контр.		Панова		10.88			
Утв.		Кузнецов		10.88			

Инв.№ подл. | Подп. и дата | Взам.инв.№ | Инв.№ дубл. | Подп. и дата

Вид А
Лист 1

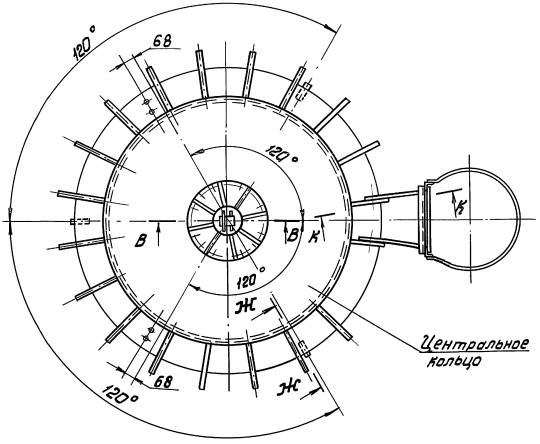

К-К
М1:10

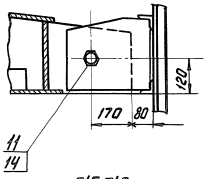

Ж-Ж
М1:2

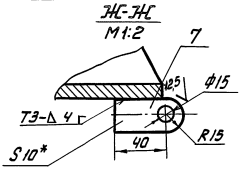

В-В
М1:10

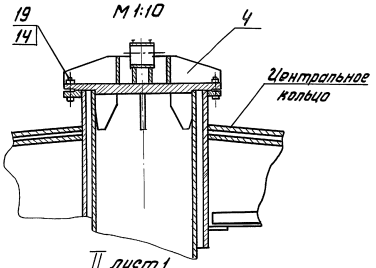

Б-Б лист 1
М1:10

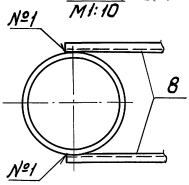

Д-Д лист 1
М1:10

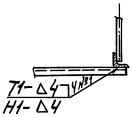

II лист 1
М1:2,5

Л-Л
М1:2,5

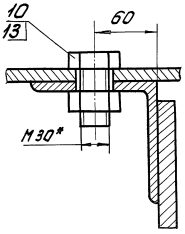

М-М
М1:2

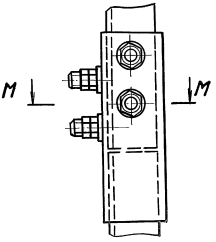

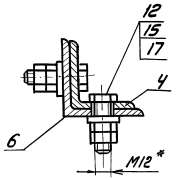

I лист 1
М1:10

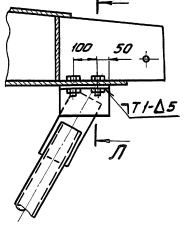

Е-Е лист 1
М1:5

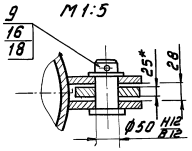

Г-Г лист 1
М1:2

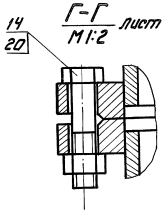

Изм.	Лист	№ докум.	Подп.	Дата	СК5.0240.16.00.00СБ	Лист 2

Типовой проект 903-9-20 см. 88 Альбом 7.1

Формат	Зона	Поз.	Обозначение	Наименование	Кол.	Примечание
				Болты ГОСТ 7798-70		
		10		М30×60.88.35Х.013	6	
		11		М20×60.88.35Х.013	2	
		12		М12×40.88.35Х.013	8	
				Гайки ГОСТ 5915-70		
		13		М30.10.35Х.013	6	
		14		М20.10.35Х.013	36	
		15		М12.10.35Х.013	16	
		16		Шайба 30.11.013	3	
				ГОСТ 9649-78		
		17		Шайба 12.11.013		
				ГОСТ 11371-78	8	
		18		Шплинт 8×160.002.35Х		
				ГОСТ 397-79	3	
		19		Болт М20×100.88.35Х.013		
				ГОСТ 7798-70	16	
		20		Болт М20Х80.88.35Х.013		
				ГОСТ 7798-70	16	

Инв.№ подл. | Подп. и дата | Взам. инв.№ | Инв.№ дубл. | Подп. и дата

Изм.	Лист	№ докум.	Подп.	Дата

СК5.0240.16.00.00 — Лист 2

Формат	Зона	Поз.	Обозначение	Наименование	Кол.	Примечание
				Документация		
А2			СК5.0240.16.00.00СБ	Сборочный чертеж		
				Сборочные единицы		
А3		1	СК5.0240.16.01.00	Стойка I	1	
А4		2	СК5.0240.16.02.00	Стойка II	1	
А4		3	СК5.0240.16.03.00	Подкос	3	
А3		4	СК5.0240.16.04.00	Оголовник	1	
А3		5	СК5.0240.16.05.00	Лестница I	1	
А3		6	СК5.0240.16.06.00	Лестница II	1	
				Детали		
Б4		7	СК5.0240.16.00.01	Кронштейн		
				Полоса Б-10×30 ГОСТ 103-76 / ВСт3сп5 ГОСТ 535-79		
				L=55 мм	3	0,1 кг
Б4		8	СК5.0240.16.00.02	Уголок		
				Уголок Б-32×32×4 ГОСТ 8509-86 / ВСт3сп5 ГОСТ 535-79		
				L=1580 мм	4	4,0 кг
				Стандартные изделия		
		9		Ось 22-50×5×85.88.35Х		
				ГОСТ 9650-80	3	

Инв.№ подл. | Подп. и дата | Взам. инв.№ | Инв.№ дубл. | Подп. и дата

Изм.	Лист	№ докум.	Подп.	Дата
Разраб.		Лахонова		10.88
Пров.		Кузьмина		10.88
ГИП		Тарин		10.88
Н. контр.		Панова		10.88
Утв.		Кузнецов		10.88

СК5.0240.16.00.00

Стойка монтажная

Лит	Лист	Листов
	1	2

Гипронефтеспецмонтаж г. Москва

СК5.0240.16.01.00СБ

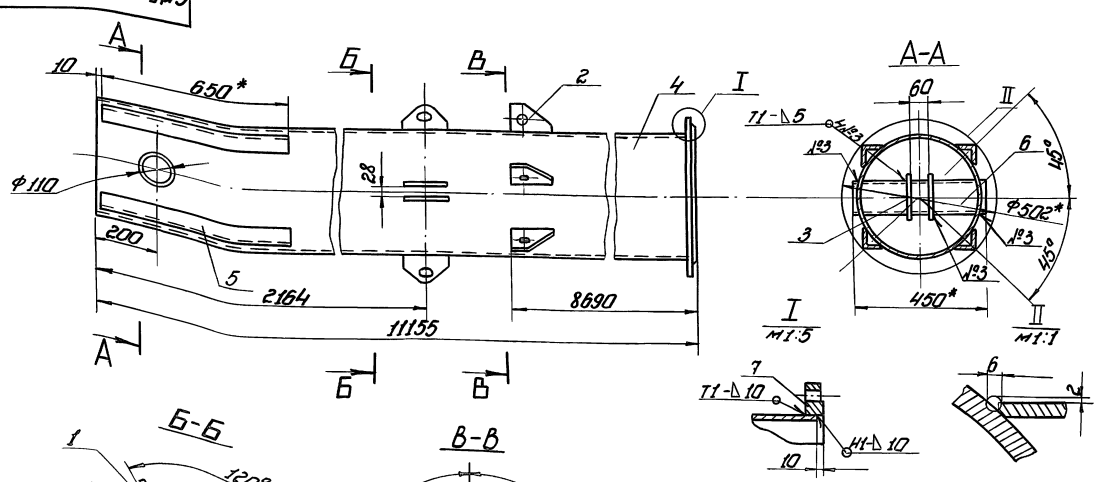

1. Сварные швы по ГОСТ 5264-80. Электроды типа Э-50А ГОСТ 9467-75.
2. Н14; h14; ±IT14/2.
3. * Размеры для справок.
4. Шероховатость поверхностей реза для дет. 5 и 6 50, остальное ∇.

Изм.	Лист	№ докум.	Подп.	Дата
Разраб.		Лахонова		10.88
Пров.		Кузьмина		10.88
Т. контр.				10.88
ГИП		Тарин		10.88
Н. контр.		Панова		10.88
Утв.		Кузнецов		10.88

СК5.0240.16.01.00СБ

Стойка I

Сборочный чертеж

Лит	Масса	Масштаб
	1175	1:10
Лист	Листов 1	

Гипронефтеспецмонтаж г. Москва

СК5.0240.16.01.01

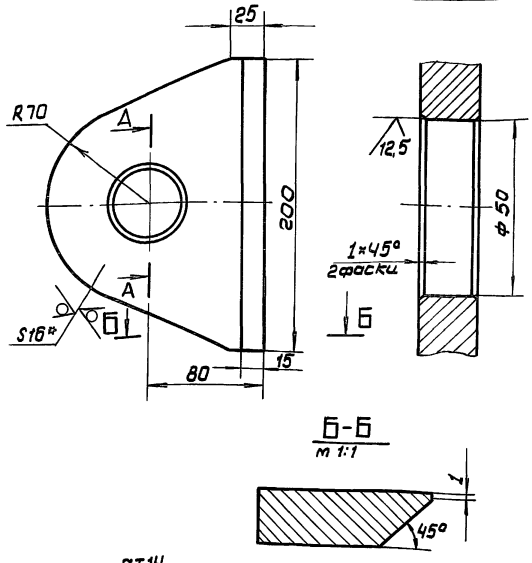

1. H14 ; h14; $\pm \frac{IT14}{2}$
2. * Размер для справок

Изм.	Лист	№ докум.	Подп.	Дата
Разраб.		Пахатова		10.88
Пров.		Кузьмина		10.88
Т.контр.				
ГИП		Тюрин		10.88
Н.контр.		Панова		10.88
Утв.		Кузнецов		10.88

СК5.0240.16.01.01

Ушко

Лит.	Масса	Масштаб
	2.6.	1:2.5
Лист	Листов 1	

Лист 6-16 ГОСТ 19903-74 09Г2С-15 ГОСТ 19282-73

ГИПРОНЕФТЕСПЕЦМОНТАЖ г. Москва

Инв.№подл. | Подп. и дата | Взам.инв.№ | Инв.№дубл. | Подп. и дата

СК5.0240.16.01.02

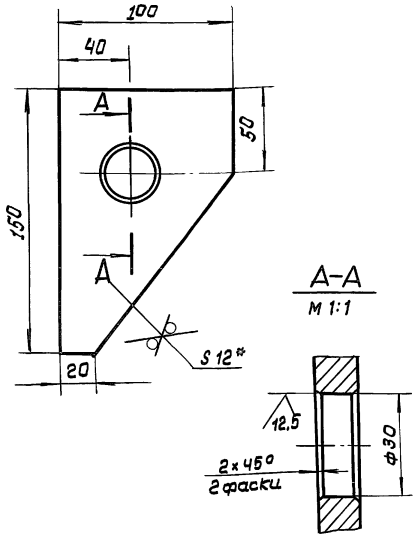

1. H14 ; h14; $\pm \frac{IT14}{2}$
2. * Размер для справок.

Изм.	Лист	№ докум.	Подп.	Дата
Разраб.		Пахатова		10.88
Пров.		Кузьмина		10.88
Т.контр.				
ГИП		Тюрин		10.88
Н.контр.		Панова		10.88
Утв.		Кузнецов		10.88

СК5.0240.16.01.02

Кронштейн

Лит.	Масса	Масштаб
	1.0	1:2
Лист	Листов 1	

Лист 6-12 ГОСТ 19903-74 09Г2С-15 ГОСТ 19282-73

ГИПРОНЕФТЕСПЕЦМОНТАЖ г. Москва

Инв.№подл. | Подп. и дата | Взам.инв.№ | Инв.№дубл. | Подп. и дата

Формат	Зона	Поз.	Обозначение	Наименование	Кол.	Примечание
				Документация		
А3			СК5.0240.16.01.00 СБ	Сборочный чертеж		
				Детали		
А4		1	СК5.0240.16.01.01	Ушко	6	2.6 кг
А4		2	СК5.0240.16.01.02	Кронштейн	5	1.0 кг
А4		3	СК5.0240.16.01.03	Ограничитель	2	1.0 кг
Б4		4	СК5.0240.16.01.04	Стойка		
				Труба 426×10 ТУ 14-3-1128-82 В09Г2С-15 ГОСТ 19282-73		
				L = 11145 мм	1	1145 кг
Б4		5	СК5.0240.16.01.05	Направляющая		
				Уголок 5-56×56×5 ГОСТ 8509-86 Ст3сп5 ГОСТ 535-79		
				L = 630 мм	4	2.7 кг
Б4		6	СК5.0240.16.01.06	Захват		
				Труба 108×6 ТУ 14-3-1128-82 В09Г2С-15 ГОСТ 19282-73		
				L = 450 мм	1	6.8 кг
				Стандартные изделия		
		7		Фланец 1-400-6 ГОСТ 12820-80	1	

Инв.№подл. | Подп. и дата | Взам.инв.№ | Инв.№дубл. | Подп. и дата

Изм.	Лист	№ докум.	Подп.	Дата
Разраб.		Пахатова		10.88
Пров.		Кузьмина		10.88
ГИП		Тюрин		10.88
Н.контр.		Панова		10.88
Утв.		Кузнецов		10.88

СК5.0240.16.01.00

Стойка I

Лит.	Лист	Листов
		1

ГИПРОНЕФТЕСПЕЦМОНТАЖ г. Москва

СК5.0240.16.01.03

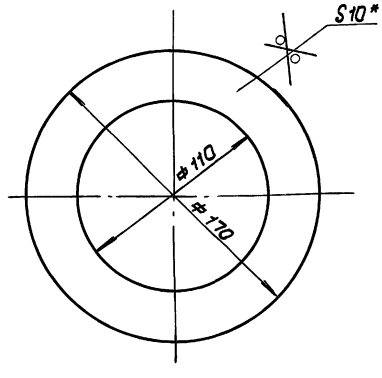

1. H14 ; h14; $\pm \frac{IT14}{2}$
2. * Размер для справок

Изм.	Лист	№ докум.	Подп.	Дата
Разраб.		Пахатова		10.88
Пров.		Кузьмина		10.88
Т.контр.				
ГИП		Тюрин		10.88
Н.контр.		Панова		10.88
Утв.		Кузнецов		10.88

СК5.0240.16.01.03

Ограничитель

Лит.	Масса	Масштаб
	1.0	1:2
Лист	Листов 1	

Лист 6-10 ГОСТ 19903-74 Ст3сп5 ГОСТ 14637-79

ГИПРОНЕФТЕСПЕЦМОНТАЖ г. Москва

Альбом 7.1
Типовой проект 903-9-20см.88

Формат	Зона	Поз.	Обозначение	Наименование	Кол.	Примечание
				Документация		
А4			СК5.0240.16.02.00 СБ	Сборочный чертеж		
				Детали		
Б4		1	СК5.0240.16.02.01	Основание		
				Лист $\frac{5-20\ ГОСТ\ 19903-74}{Вст3сп5\ ГОСТ\ 14637-79}$		
				D = 535 мм	1	17.6 кг
Б4		2	СК5.0240.16.02.02	Стойка		
				Труба $\frac{426\times10\ ТУ\ 14-3-1128-82}{В09Г2С-15\ ГОСТ\ 19282-73}$		
				L = 1980 мм	1	203.7 кг
				Стандартные изделия		
		3		Фланец-400-6 ГОСТ 12820-80	1	

Изм.	Лист	№ докум.	Подп.	Дата
Разраб.		Пахотова		10.88
Пров.		Кузьмина		10.88
ГИП		Тюрин		10.88
Н. контр.		Панова		10.88
Утв.		Кузнецов		10.88

СК5.0240.16.02.00

Стойка II

Лист	Листов
1	1

ГИПРОНЕФТЕСПЕЦМОНТАЖ г. Москва

Инв. № подл. | Подп. и дата | Взам. инв. № | Инв. № дубл. | Подп. и дата

СК5.0240.16.02.00СБ

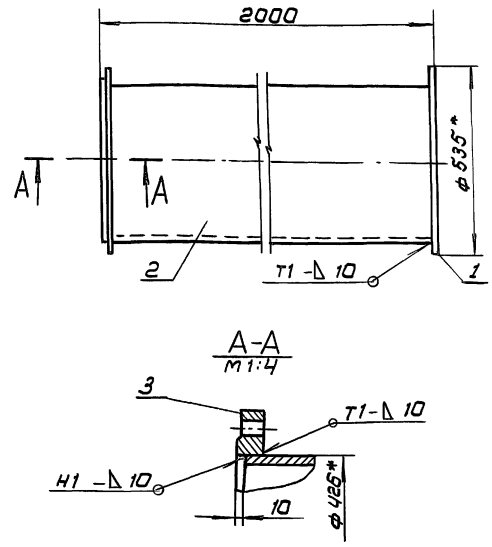

1. Сварные швы по ГОСТ 5264-80. Электроды типа Э-50А ГОСТ 9467-75.
2. H14; h14; $\pm \frac{JT14}{2}$
3. *Размер для справок.
4. Шероховатость поверхностей реза для дет. $\sqrt{50}$, остальное $\sqrt{}$

Изм.	Лист	№ докум.	Подп.	Дата
Разраб.		Пахотова		10.88
Пров.		Кузьмина		10.88
Т. контр.				
ГИП		Тюрин		10.88
Н. контр.		Панова		10.88
Утв.		Кузнецов		10.88

СК5.0240.16.02.00.СБ.

Стойка II
Сборочный чертеж

Лит.	Масса	Масштаб
	236.5	1:10
Лист 1	Листов 1	

ГИПРОНЕФТЕСПЕЦМОНТАЖ г. Москва

Формат	Зона	Поз.	Обозначение	Наименование	Кол.	Примечание
				Документация		
А4			СК5.0240.16.03.00 СБ	Сборочный чертеж		
				Детали		
Б4		1	СК5.0240.16.03.01	Уголок		
				Уголок $\frac{Б-125\times125\times10\ ГОСТ\ 8509-86}{Вст3сп5\ ГОСТ\ 535-79}$		
				L = 200 мм	1	3.8 кг
Б4		2	СК5.0240.16.03.02	Труба		
				Труба $\frac{108\times6\ ТУ\ 14-3-1128-82}{В09Г2С-15\ ГОСТ\ 19282-73}$		
				L = 1405 мм	1	21.2 кг
Б4		3	СК5.0240.16.03.03	Косынка		
				Полоса $\frac{Б-25\times120\ ГОСТ\ 103-76}{В09Г2С-15\ ГОСТ\ 19281-73}$		
				L = 310 мм	1	6.6 кг
Б4		4	СК5.0240.16.03.04	Косынка		
				Полоса $\frac{Б-16\times120\ ГОСТ\ 103-76}{09Г2С-15\ ГОСТ\ 19281-73}$		
				L = 300 мм	1	4.5 кг

Изм.	Лист	№ докум.	Подп.	Дата
Разраб.		Пахотова		10.88
Пров.		Кузьмина		10.88
ГИП		Тюрин		10.88
Н. контр.		Панова		10.88
Утв.		Кузнецов		10.88

СК5.0240.16.03.00

Подкос

Лит.	Лист	Листов
		1

ГИПРОНЕФТЕСПЕЦМОНТАЖ г. Москва

Инв. № подл. | Подп. и дата | Инв. № дубл. | Взам. инв. № | Подп. и дата

СК5.0240.16.03.00СБ

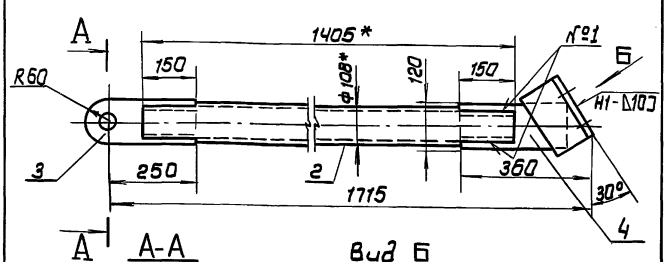

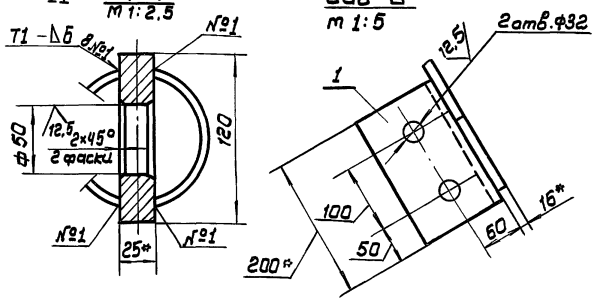

1. Сварные швы по ГОСТ 5264-80. Электроды типа Э-50А ГОСТ 9467-75
2. H14, h14, $t \frac{JT14}{2}$
3. * Размеры для справок.
4. Шероховатость поверхностей реза для дет. $\sqrt{50}$, остальное $\sqrt{}$

Изм.	Лист	№ докум.	Подп.	Дата
Разраб.		Пахотова		10.88
Пров.		Кузьмина		10.88
Т. контр.				
ГИП		Тюрин		10.88
Н. контр.		Панова		10.88
Утв.		Кузнецов		10.88

СК5.0240.16.03.00 СБ

Подкос
Сборочный чертеж

Лит.	Масса	Масштаб
	36.2	1:10
Лист	Листов 1	

ГИПРОНЕФТЕСПЕЦМОНТАЖ г. Москва

Альбом 7.1

Типовой проект 903-9-20см.88

СК5.0240.16.04.00СБ

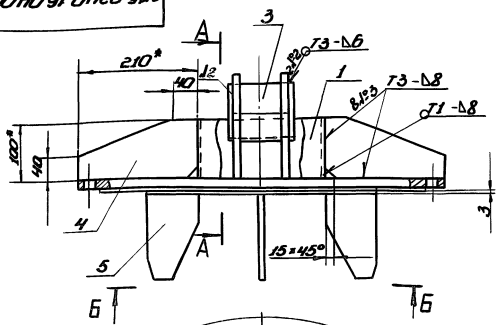

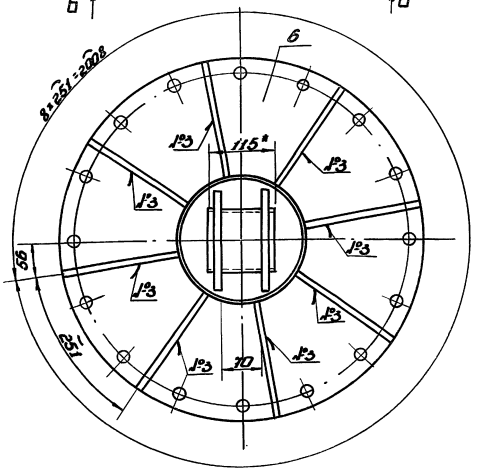

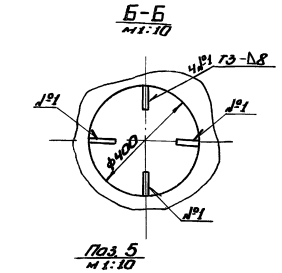

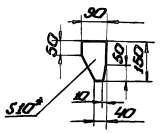

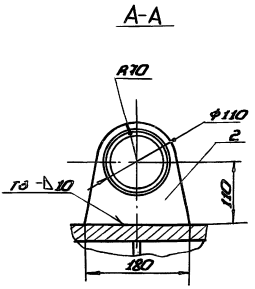

1. Сварные швы по ГОСТ 5264-80. Электроды типа Э-50А ГОСТ 9467-75.
2. H14; h14; $\pm\frac{JT14}{2}$.
3. * Размер для справок.
4. Шероховатость поверхностей реза для дет. 1-5 $\overset{50}{\vee}$, остальное $\vee$.

Изм.	Лист	№ докум.	Подп.	Дата	СК5.0240.16.04.00СБ	Лит.	Масса	Масштаб
Разраб.		Лахомова		10.88	Оголовник		77,4	1:5
Пров.		Кузьмина		10.88	Сборочный чертеж	Лист	Листов	
Т.контр.								
ГИП		Тюрин		10.88		Гипронефтеспецмонтаж г. Москва		
Н.контр.		Панова		10.88				
Утв.		Кузнецов		10.88				

Инв. № подл. | Подп. и дата | Взам. инв. № | Инв. № дубл. | Подп. и дата

Формат	Зона	Поз.	Обозначение	Наименование	Кол.	Примеч.
				Документация		
А3			СК5.0240.16.04.00СБ	Сборочный чертеж		
				Детали		
Б4		1	СК5.0240.16.04.01	Труба		
				Труба 219×8 ТУ14-3-1128-82 / В 09Г2С-15 ГОСТ 19282-73		
				L=100 мм	1	4,2кг
Б4		2	СК5.0240.16.04.02	Щека		
				Лист Б-15 ГОСТ 19903-74 / 09Г2С-15 ГОСТ 19282-73		
				180×180	2	2кг
Б4		3	СК5.0240.16.04.03	Захват		
				Труба 108×6 ТУ14-3-1128-82 / В 09Г2С-15 ГОСТ 19282-73		
				L=115 мм	1	1,7кг
Б4		4	СК5.0240.16.04.04	Ребро		
				Лист Б-10 ГОСТ 19903-74 / ВСт3сп5 ГОСТ 14637-79		
				100×210	8	1,2кг
Б4		5	СК5.0240.16.04.05	Направляющая		
				Лист Б-10 ГОСТ 19903-74 / ВСт3сп5 ГОСТ 14637-79		
				90×150	4	0,9кг
А4		6	СК5.0240.16.04.06	Заглушка	1	

Изм.	Лист	№ докум.	Подп.	Дата	СК5.0240.16.04.00	Лит.	Лист	Листов
Разраб.		Лахомова		10.88	Оголовник			
Пров.		Кузьмина		10.88		Гипронефтеспецмонтаж г. Москва		
ГИП		Тюрин		10.88				
Н.контр.		Панова		10.88				
Утв.		Кузнецов		10.88				

СК5.0240.16.04.06

$\overset{50}{\vee}$ (√)

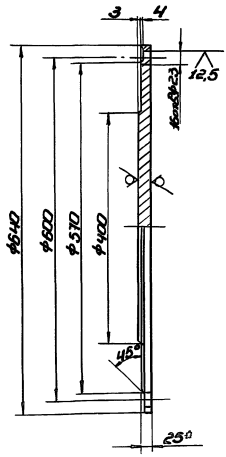

1. H14, h14, $\pm\frac{JT14}{2}$.
2. * Размер для справок

Изм.	Лист	№ докум.	Подп.	Дата	СК5.0240.16.04.06	Лит.	Масса	Масштаб
Разраб.		Лахомова		10.88	Заглушка		54,3	1:5
Пров.		Кузьмина		10.88		Лист	Листов 1	
Т.контр.								
ГИП		Тюрин		10.88	Лист Б-25 ГОСТ 19903-74 / 09Г2С-15 ГОСТ 14637-79	Гипронефтеспецмонтаж г. Москва		
Н.контр.		Панова		10.88				
Утв.		Кузнецов		10.88				

Инв. № подл. | Подп. и дата | Взам. инв. № | Инв. № дубл. | Подп. и дата

Типовой проект 903-9-20 см. 88 Альбом 7.1

Формат	Зона	Поз.	Обозначение	Наименование	Кол.	Примечание
Б4		6	СК6.0240.16.05.06	Уголок		
				Уголок Б-25×25×4 ГОСТ 8509-86 / ВСТ3сп5 ГОСТ 535-79		
				L = 550 мм	1	0,8 кг
Б4		7	СК5.0240.16.05.07	Круг		
				Круг В-20 ГОСТ 2590-75 / ВСТ3сп5 ГОСТ 535-79		
				L = 570 мм	1	1,5 кг

Изм.	Лист	№ докум.	Подп.	Дата	СК5.0240.16.05.00	Лист 2

Формат	Зона	Поз.	Обозначение	Наименование	Кол.	Примечание
				Документация		
А3			СК5.0240.16.05.00СБ	Сборочный чертеж		
				Детали		
Б4		1	СК5.0240.16.05.01	Кронштейн		
				Лист Б-16 ГОСТ 19903-74 / ВСТ3сп5 ГОСТ 14637-79		
				290×350	2	12,5 кг
Б4		2	СК5.0240.16.05.02	Ограждение		
				Полоса Б-4×40 ГОСТ 103-76 / ВСТ3сп5 ГОСТ 535-79		
				L = 2050 мм	3	2,6 кг
Б4		3	СК5.0240.16.05.03	Ограждение		
				Полоса Б-4×40 ГОСТ 103-76 / ВСТ3сп5 ГОСТ 535-79		
				L = 1640 мм	3	2,0 кг
Б4		4	СК5.0240.16.05.04	Стойка		
				Уголок Б-50×50×5 ГОСТ 8509-86 / ВСТ3сп5 ГОСТ 535-79		
				L = 1850 мм	2	7,0 кг
Б4		5	СК5.0240.16.05.05	Уголок		
				Уголок Б-50×50×5 ГОСТ 8509-86 / ВСТ3сп5 ГОСТ 535-79		
				L = 590 мм	2	2,2 кг

Изм.	Лист	№ докум.	Подп.	Дата	СК5.0240.16.05.00	Лит	Лист 1	Листов 2
Разраб.		Пахомова		10.88	Лестница I	Гипронефтеспецмонтаж г. Москва		
Пров.		Кузьмина		10.88				
Гип		Тюрин		10.88				
Н.контр.		Панова		10.88				
Утв.		Кузнецов		10.88				

СК5.0240.16.05.00СБ

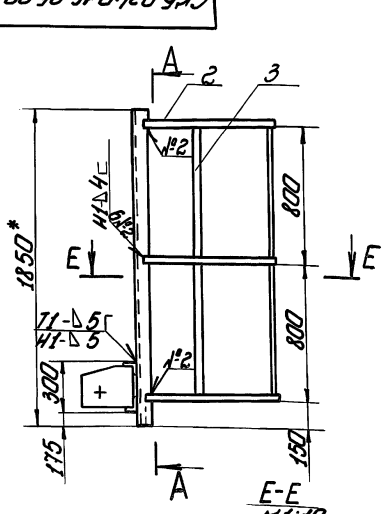

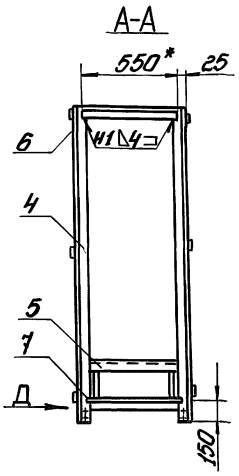

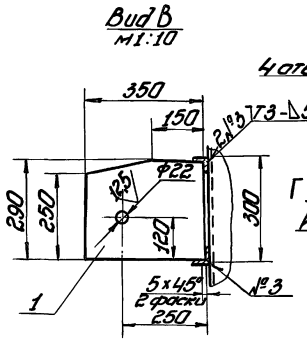

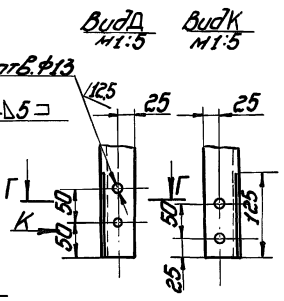

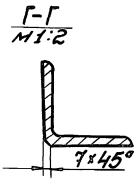

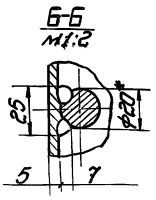

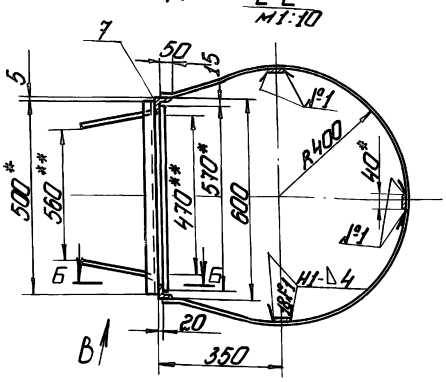

1. Сварные швы по ГОСТ 5264-80. Электроды типа Э-50А ГОСТ 9467-75.
2. Н14; h14; $\pm\frac{IT14}{2}$.
3. * Размеры для справок.
4. ** Размеры уточнить по месту.

5. Шероховатость поверхностей реза для дет. 1-7 50, остальное ∇.

Изм.	Лист	№ докум.	Подп.	Дата	СК5.0240.16.05.00СБ	Лит	Масса	Масштаб
Разраб.		Пахомова		10.88	Лестница I		59,5	1:20
Пров.		Кузьмина		10.88	Сборочный чертеж	Лист	Листов 1	
Т.контр.						Гипронефтеспецмонтаж г. Москва		
Гип		Тюрин		10.88				
Н.контр.		Панова		10.88				
Утв.		Кузнецов		10.88				

СК5.0240.16.06.00СБ

Типовой проект 903-9-20 см. 88 Альбом 7.1

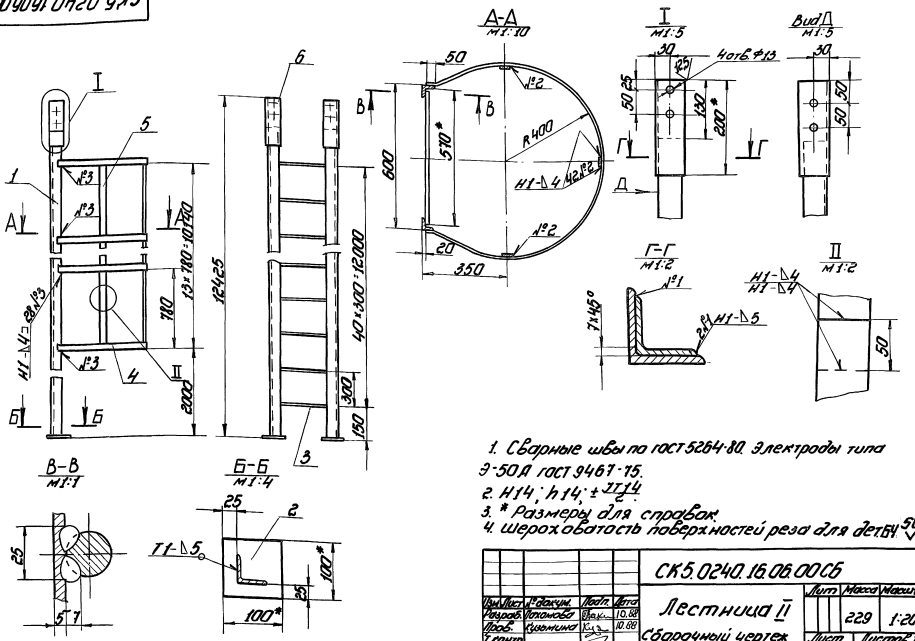

1. Сварные швы по ГОСТ 5264-80. Электроды типа Э-50А ГОСТ 9467-75.
2. H14; h14; ±$\frac{JT14}{2}$.
3. * Размеры для справок.
4. Шероховатость поверхностей реза для дет.БЧ 50

Изм.	Лист	№ докум.	Подп.	Дата	СК5.0240.16.06.00СБ	Лит	Масса	Масштаб
Разраб.		Лахомова		10.88	Лестница II		229	1:20
Пров.		Кузьмина		10.88	Сборочный чертеж	Лист	Листов 1	
Т.контр.						Гипронефтеспецмонтаж г. Москва		
ГИП		Тюрин		10.88				
Н.контр.		Панова		10.88				
Утв.		Кузнецов		10.88				

Формат	Зона	Поз.	Обозначение	Наименование	Кол.	Примечание
Б4		6	СК5.0240.16.06.06	Накладка		
				Уголок Б-63×63×5 ГОСТ 8509-86 / ВСт3сп5 ГОСТ 535-79		
				L=200 мм	2	1,1 кг

Изм.	Лист	№ докум.	Подп.	Дата	СК5.0240.16.06.00	Лист 2

Формат	Зона	Поз.	Обозначение	Наименование	Кол.	Примечание
				Документация		
А3			СК5.0240.16.06.00СБ	Сборочный чертеж		
				Детали		
Б4		1	СК5.0240.16.06.01	Стойка		
				Уголок Б-50×50×5 ГОСТ 8509-86 / 09Г2С-15 ГОСТ 19281-73		
				L=12295 мм	2	46,3 кг
Б4		2	СК5.0240.16.06.02	Пластина		
				Полоса Б-10×100 ГОСТ 103-76 / ВСт3сп5 ГОСТ 535-79		
				L=100 мм	2	0,8 кг
Б4		3	СК5.0240.16.06.03	Перекладина		
				Круг Б-20 ГОСТ 2590-71 / 09Г2С-15 ГОСТ 19281-73		
				L=570 мм	41	1,4 кг
Б4		4	СК5.0240.16.06.04	Ограждение		
				Полоса Б-4×40 ГОСТ 103-76 / ВСт3сп5 ГОСТ 535-79		
				L=2050 мм	14	2,6 кг
Б4		5	СК5.0240.16.06.05	Ограждение		
				Полоса Б-4×40 ГОСТ 103-76 / ВСт3сп5 ГОСТ 535-79		
				L=5095 мм	6	6,3 кг

Изм.	Лист	№ докум.	Подп.	Дата	СК5.0240.16.06.00	Лит	Лист	Листов 2
Разраб.		Лахомова		10.88	Лестница II	Гипронефтеспецмонтаж г. Москва		
Пров.		Кузьмина		10.88				
ГИП		Тюрин		10.88				
Н.контр.		Панова		10.88				
Утв.		Кузнецов		10.88				

23992-07 29

ПВС5.50.00.01

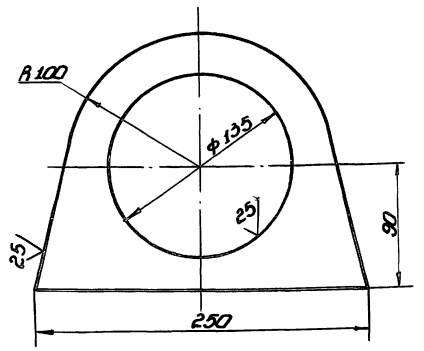

Неуказанные предельные отклонения размеров: H16; h16; $\pm\frac{IT16}{2}$.

Изм.	Лист	№ докум.	Подп.	Дата
Разраб.		Пахомова		10.88
Пров.		Кузьмина		10.88
Т.контр.				
ГИП		Тюрин		10.88
Н.контр.		Панова		10.88
Утв.		Кузнецов		10.88

ПВС5.50.00.01

Скоба

Лит.	Масса	Масштаб
	3,0	1:2,5

Лист | Листов 1

Лист 6-10 ГОСТ 19903-74 Вст3сп5 ГОСТ 14637-79

Гипронефтеспецмонтаж г. Москва

Альбом 7.1

Типовой проект 903-9-20см. 88

Инв.№ подл. | Подп. и дата | Взам. инв.№ | Инв.№ дубл. | Подп. и дата

Формат	Зона	Поз.	Обозначение	Наименование	Кол.	Примечание
				Документация		
А3			ПВС5.50.00.00 СБ	Сборочный чертеж		
				Детали		
А4		1	ПВС5.50.00.01	Скоба	2	
Б4		2	ПВС5.50.00.02	Труба		
				Труба $\frac{133\times8\ ГОСТ\ 8732-78}{В\ 10\ ГОСТ\ 8731-74}$		
				L = 545 мм	1	12,45кг
Б4		3	ПВС5.50.00.03	Труба		
				Труба $\frac{159\times10\ ГОСТ\ 8732-78}{В-10\ ГОСТ\ 8731-74}$		
				L = 500 мм	1	18,5кг
Б4		4	ПВС5.50.00.04	Основание		
				Лист 6-10 ГОСТ 19903-74 Вст3сп5 ГОСТ 14637-79		
				250×545	1	10,0кг

Инв.№ подл. | Подп. и дата | Взам. инв.№ | Инв.№ дубл. | Подп. и дата

Изм.	Лист	№ докум.	Подп.	Дата
Разраб.		Пахомова		10.88
Пров.		Кузьмина		10.88
Т.контр.				
ГИП		Тюрин		10.88
Н.контр.		Панова		10.88
Утв.		Кузнецов		10.88

ПВС5.50.00.00

Ролик поддерживающий

Лит.	Лист	Листов
		1

Гипронефтеспецмонтаж г. Москва

ПВС5.50.00.00СБ

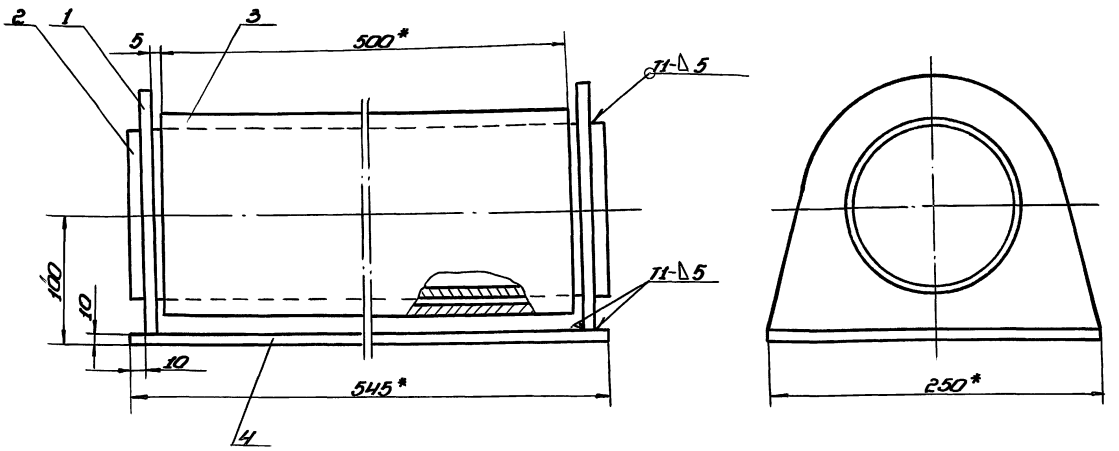

1. Сварные швы по ГОСТ 5264-80.
   Электроды сварочные типа Э50А ГОСТ 9467-75.
2. H16; h16; $\pm\frac{IT16}{2}$.
3. Шероховатость поверхностей реза для дет. Б4 $\sqrt{25}$.
4. * Размеры для справок.

Изм.	Лист	№ докум.	Подп.	Дата
Разраб.		Пахомова		10.88
Пров.		Кузьмина		10.88
Т.контр.				
ГИП		Тюрин		10.88
Н.контр.		Панова		10.88
Утв.		Кузнецов		10.88

ПВС5.50.00.00СБ

Ролик поддерживающий

Сборочный чертеж

Лит.	Масса	Масштаб
	47,0	1:2,5

Лист | Листов 1

Гипронефтеспецмонтаж г. Москва

Инв.№ подл. | Подп. и дата | Взам. инв.№ | Инв.№ дубл. | Подп. и дата

ПВС4.05.01.01

(√)∀

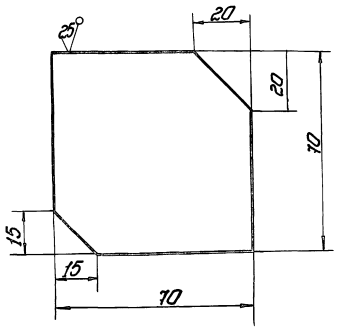

Неуказанные предельные отклонения размеров: ± JT14/2.

Изм.	Лист	№ докум.	Подп.	Дата	ПВС4.05.01.01 СБ
Разраб.		Азмищева		10.88	Ребро
Пров.		Кузьмина		10.88	
Т.контр.				10.88	
ГИП		Тюрин		10.88	Лит. Масса Масштаб: 03 1:1
Н.контр.		Панова		10.88	Лист Листов 1
Утв.		Кузнецов		10.88	Лист Б-В ГОСТ 19903-74 09Г2С-15 ГОСТ 19282-73
					Гипронефтеспецмонтаж г. Москва

Инв.№подл. | Подп. и дата | Взам.инв.№ | Инв.№дубл. | Подп. и дата

Типовой проект 903-9-20 см. 88 Альбом 7.1

ПВС4.05.01.02

(√)∀

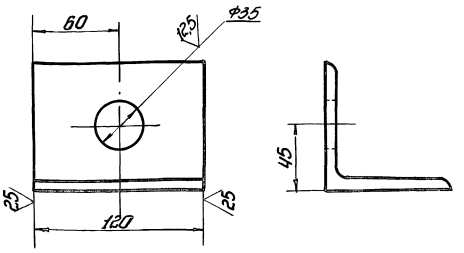

Неуказанные предельные отклонения размеров: ± JT14/2.

Изм.	Лист	№ докум.	Подп.	Дата	ПВС4.05.01.02
Разраб.		Азмищева		10.88	Уголок
Пров.		Кузьмина		10.88	
Т.контр.				10.88	
ГИП		Тюрин		10.88	Лит. Масса Масштаб: 1,25 1:2
Н.контр.		Панова		10.88	Лист Листов 1
Утв.		Кузнецов		10.88	Уголок Б-90х90х6 ГОСТ 8509-86 09Г2С-15 ГОСТ 19281-73
					Гипронефтеспецмонтаж г. Москва

Инв.№подл. | Подп. и дата | Взам.инв.№ | Инв.№дубл. | Подп. и дата

ПВС4.05.00.03

(√)∀

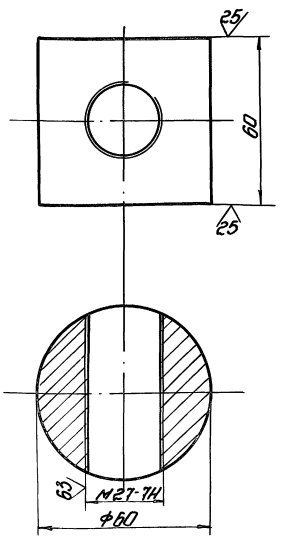

1. H14; h14; ± JT14/2.
2. * Размер для справок.

Изм.	Лист	№ докум.	Подп.	Дата	ПВС4.05.00.03
Разраб.		Азмищева		10.88	Гайка
Пров.		Кузьмина		10.88	
Т.контр.				10.88	
ГИП		Тюрин		10.88	Лит. Масса Масштаб: 1,2 1:1
Н.контр.		Панова		10.88	Лист Листов 1
Утв.		Кузнецов		10.88	Круг В-80 ГОСТ 2590-71 09Г2С-15 ГОСТ 19281-73
					Гипронефтеспецмонтаж г. Москва

Инв.№подл. | Подп. и дата | Взам.инв.№ | Инв.№дубл. | Подп. и дата

ПВС4.05.00.00СБ

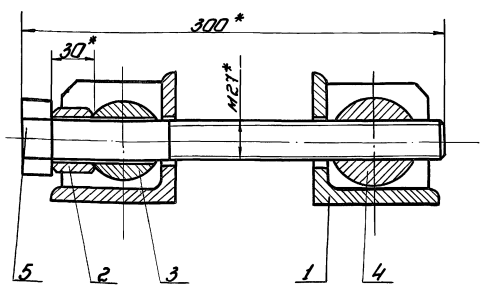

1. ± JT14/2.
2. * Размеры для справок.

Изм.	Лист	№ докум.	Подп.	Дата	ПВС4.05.00.00СБ
Разраб.		Азмищева		10.88	Приспособление стяжное сборочный чертеж
Пров.		Кузьмина		10.88	
Т.контр.				10.88	
ГИП		Тюрин		10.88	Лит. Масса Масштаб: 7,6 1:2
Н.контр.		Панова		10.88	Лист Листов 1
Утв.		Кузнецов		10.88	Гипронефтеспецмонтаж г. Москва

Инв.№подл. | Подп. и дата | Взам.инв.№ | Инв.№дубл. | Подп. и дата

Типовой проект 903-9-20см.88 Альбом 7.1

ПВСЧ.05.01.00СБ

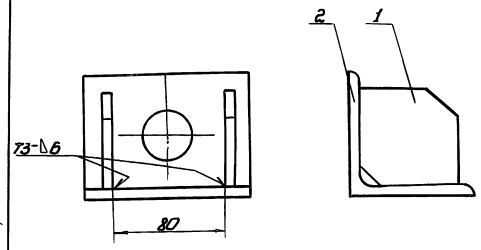

1. Сварку производить по ГОСТ 5264-80. Электроды сварочные типа Э50А ГОСТ 9467-75.
2. $\pm \frac{IT14}{2}$.
3. * Размер для справок.

Изм.	Лист	№ докум.	Подп.	Дата
Разраб.		Возницкая		10.88
Пров.		Кузьмина		10.88
Т.контр.				
ГИП		Тарин		10.88
Н.контр.		Панова		10.88
Утв.		Кузнецов		10.88

ПВСЧ.05.01.00СБ

Кронштейн

Сборочный чертеж

Лит.	Масса	Масштаб
	1,85	1:2
Лист	Листов 1	

Гипронефтеспецмонтаж г. Москва

Инв.№подл. | Подп. и дата | Взам.инв.№ | Инв.№дубл. | Подп. и дата

ПВСЧ.05.00.02

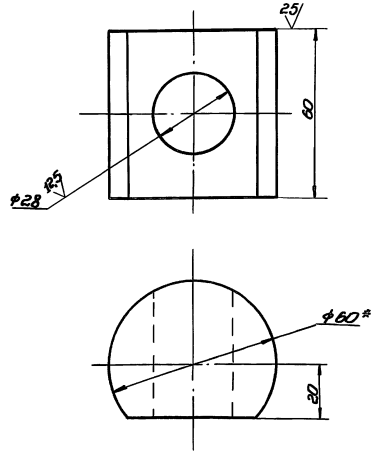

1. H14; h14; $\pm \frac{IT14}{2}$.
2. * Размер для справок.

Изм.	Лист	№ докум.	Подп.	Дата
Разраб.		Возницкая		10.88
Пров.		Кузьмина		10.88
Т.контр.				
ГИП		Тарин		10.88
Н.контр.		Панова		10.88
Утв.		Кузнецов		10.88

ПВСЧ.05.00.02

Сухарь

Лит.	Масса	Масштаб
	12	1:1
Лист	Листов 1	

Гипронефтеспецмонтаж г. Москва

Круг В-Б ГОСТ 2590-71 / Круг 09Г2С-15 ГОСТ 19281-73

Инв.№подл. | Подп. и дата | Взам.инв.№ | Инв.№дубл. | Подп. и дата

Формат	Зона	Поз.	Обозначение	Наименование	Кол.	Примечание
				Документация		
А4			ПВСЧ.05.00.00 СБ	Сборочный чертеж		
				Сборочные единицы		
А4		1	ПВСЧ.05.01.00	Кронштейн	2	
				Детали		
Б4		2	ПВСЧ.05.00.01	Втулка		
				Круг В-Б ГОСТ 2590-71 / 09Г2С-15 ГОСТ 19281-73		
				L=30мм	1	0,13
А4		3	ПВСЧ.05.00.02	Сухарь	1	
А4		4	ПВСЧ.05.00.03	Гайка	1	
				Стандартные изделия		
		5		Болт М21×300=88.35.Х.Ц.Х.Р ГОСТ 7798-70	1	

Изм.	Лист	№ докум.	Подп.	Дата
Разраб.		Возницкая		10.88
Пров.		Кузьмина		10.88
ГИП		Тарин		10.88
Н.контр.		Панова		10.88
Утв.		Кузнецов		10.88

ПВСЧ.05.00.00

Приспособление стяжное

Лит.	Лист	Листов
		1

Гипронефтеспецмонтаж г. Москва

Инв.№подл. | Подп. и дата | Взам.инв.№ | Инв.№дубл. | Подп. и дата

Формат	Зона	Поз.	Обозначение	Наименование	Кол.	Примечание
				Документация		
А4			ПВСЧ.05.01.00 СБ	Сборочный чертеж		
				Детали		
А4			ПВСЧ.05.01.01	Ребро	2	
А4			ПВСЧ.05.01.02	Уголок	1	

Изм.	Лист	№ докум.	Подп.	Дата
Разраб.		Возницкая		10.88
Пров.		Кузьмина		10.88
ГИП		Тарин		10.88
Н.контр.		Панова		10.88
Утв.		Кузнецов		10.88

ПВСЧ.05.01.00

Кронштейн

Лит.	Лист	Листов
		1

Гипронефтеспецмонтаж г. Москва

Инв.№подл. | Подп. и дата | Взам.инв.№ | Инв.№дубл. | Подп. и дата

ПВС5.07.00.00СБ

Типовой проект 903-9-20см.88 Альбом 7.1

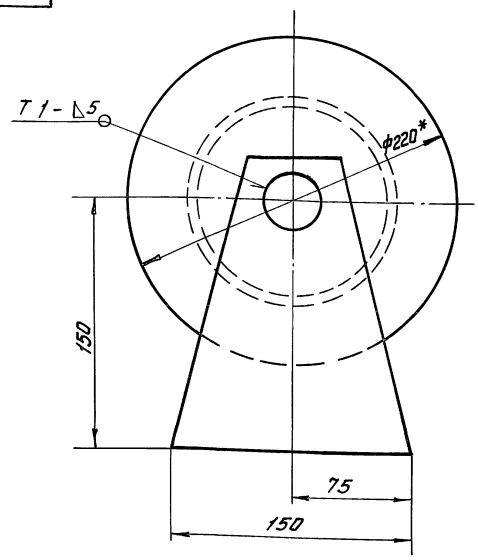

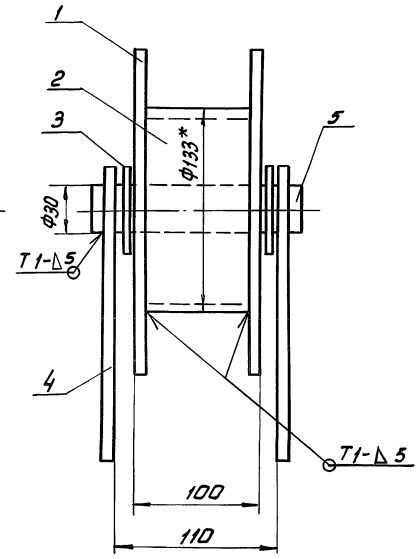

1. Сварные швы по ГОСТ 5264-80. Электроды сварочные типа Э50А ГОСТ 9467-75
2. H16, h16, ± JT16/2
3. Шероховатость поверхностей реза для деталей Б4 - 50
4. Размеры для справок.

					ПВС5.07.00.00 СБ			
Изм.	Лист	№ докум.	Подп.	Дата	Ролик отводной для демонтажа монтажной стойки. Сборочный чертеж	Лит.	Масса	Масштаб
Разраб.		Вахтищева		10.88			11,044	1:2
Пров.		Кузьмина		10.88				
Т.контр.						Лист	Листов 1	
ГИП		Тюрин		10.88		Гипронефтеспецмонтаж г. Москва		
Н.контр.		Панова		10.88				
Утв.		Кузнецов		10.88				

Инв.№подл. | Подп. и дата | Взам.инв.№ | Инв.№дубл. | Подп. и дата

ПВС5.07.00.04

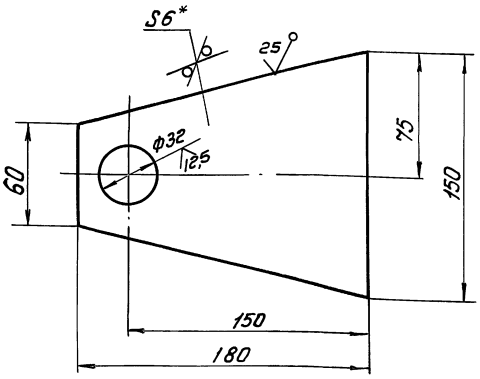

1. H16; h16 ± JT16/2
2* Размер для справок

					ПВС5.07.00.04			
Изм.	Лист	№ докум.	Подп.	Дата	Щека	Лит.	Масса	Масштаб
Разраб.		Вахтищева		10.88			0,75	1:2
Пров.		Кузьмина		10.88		Лист	Листов 1	
Т.контр.						Гипронефтеспецмонтаж г. Москва		
ГИП		Тюрин		10.88	Лист Б-6 ГОСТ 19903-74 Вст3сп5 ГОСТ 14637-79			
Н.контр.		Панова		10.88				
Утв.		Кузнецов		10.88				

Инв.№подл. | Подп. и дата | Взам.инв.№ | Инв.№дубл. | Подп. и дата

Формат	Зона	Поз.	Обозначение	Наименование	Кол.	Примечание
				Документация		
А3			ПВС5.07.00.00СБ	Сборочный чертеж		
				Детали		
Б4		1	ПВС5.07.00.01	Фланец		
				Лист Б-5 ГОСТ 19903-74 Вст3сп5 ГОСТ 14637-79		
				D=220мм d=32мм	2	3,54кг
Б4		2	ПВС5.07.00.02	Труба L=90мм	1	1,69кг
				Труба 133х6 ТУ14-3-1128-82 09Г2С-15 ГОСТ 19282-73		
Б4		3	ПВС5.07.00.03	Шайба		
				d=32мм D=50мм		
				Круг В 30 ГОСТ 2590-71 Вст3сп5 ГОСТ 535-79		
				L=4мм	2	0,037кг
А4		4	ПС5.07.00.04	Щека	2	
Б4		5	ПС5.07.00.05	Ось	1	0,7кг
				Круг В-30 ГОСТ 2590-71 Вст3сп5 ГОСТ 535-79		
				D=30мм L=130мм		

					ПВС5.07.00.00			
Изм.	Лист	№ докум.	Подп.	Дата	Ролик отводной для демонтажа монтажной стойки	Лит.	Лист	Листов 1
Разраб.		Вахтищева		10.88				
Пров.		Кузьмина		10.88		Гипронефтеспецмонтаж г. Москва		
ГИП		Тюрин		10.88				
Н.контр.		Панова		10.88				
Утв.		Кузнецов		10.88				

Инв.№подл. | Подп. и дата | Взам.инв.№ | Инв.№дубл. | Подп. и дата

Альбом 7.1

Типовой проект 903-9-20 см. 88

ПВС 6.07.00.00 СБ

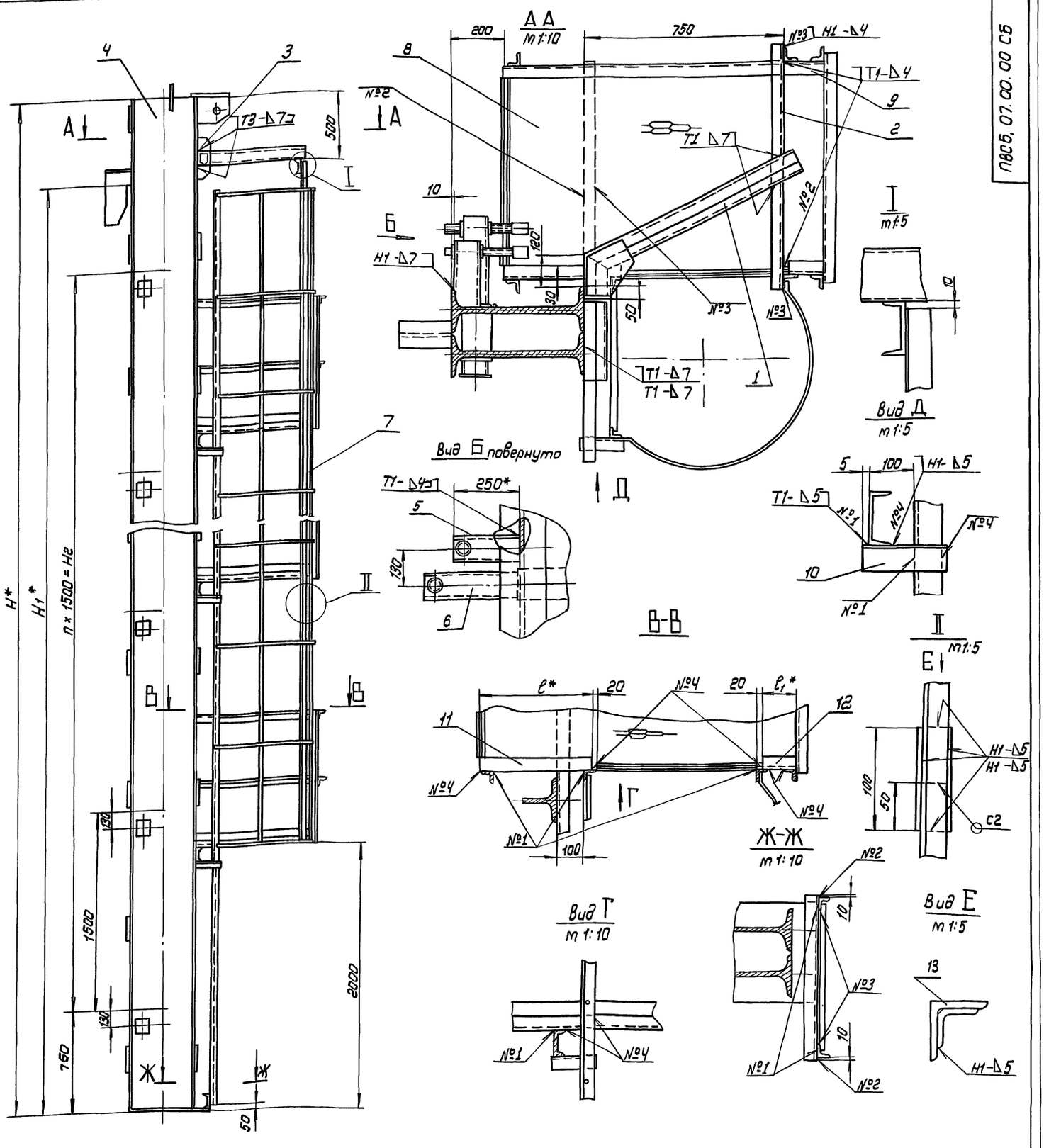

Размеры, мм.

Обозначение	H	H_1	n	H_2	ℓ	$ℓ_1$	Масса, кг	Объем, м3
ПВС.6.07.00.00	18520	17900	11	16500	430	130	4547	10000; 20000; 30000
-01	12520	11940	7	10500	290	270	2242	1000; 2000; 3000
-02	10520	8960	5	7500	230	330	1582	700
-03	8520	7470	4	6000	170	390	1094	300, 400
-04	6520	5980	3	4500	170	390	823	100, 200
-05	15640	14920	9	13500	330	230	3146	5000

1. Сварные швы по ГОСТ 5264-80. Электроды типа Э-42А ГОСТ 9467-75.
2. Н14; h14; $\pm \frac{IT14}{2}$
3. Шероховатость поверхностей реза деталей Б4-50 остальное - ∇
4. * Размеры для справок.

Изм	Лист	N докум.	Подп.	Дата
Разраб.		Возмищева		10.88
Пров.		Кузьмина		10.88
Т.контр				
ГИП		Тюрин		10.88
Н. контр		Панова		10.88
Утв.		Кузнецов		10.88

ПВС 6.07.00.00. СБ

Приспособление для замыкания вертикального монтажного стыка. Сборочный чертеж

Лит	Масса	Масштаб
	см. табл.	—

Лист | Листов 1

Гипронефтеспецмонтаж г. Москва

Инв N подл. | Подп. и дата | Взам. инв № | Инв. № дубл. | Подп. и дата

23992-07 34

Альбом 71

Типовой проект 903-9-20 см.86

Формат	Зона	Поз.	Обозначение	Наименование	Кол.	Примечание
				Документация		
А2			ПВС 6.07.00.00 СБ	Сборочный чертеж		
				Сборочные единицы		
А4		1	ПВС 6.07.01.00	Кронштейн	1	
				Детали		
Б4		2	ПВС 6.07.00.01	Перекладина		
				Швеллер 10 ГОСТ 8240-72 / Ст3сп5 ГОСТ 535-79		
				L = 920 мм	1	7.9 кг
А4		3	ПВС 6.07.00.02	Ребро	2	
			Переменные данные	для исполнений		
				ПВС 6.07.00.00		
				Сборочные единицы		
А4		4	ПВС 6.07.02.00	Стойка	1	
А4		5	ПВС 6.07.03.00	Кронштейн	2	
А4		6	ПВС 6.07.03.00-01	Кронштейн	12	
А4		7	ПВС 6.07.04.00	Лестница	1	
А4		8	ПВС 6.07.05.00	Площадка	8	

Инв.№ подл. | Подп. и дата | Инв.№ дубл. | Взам.инв.№ | Подп. и дата

Изм.	Лист	№ докум.	Подп.	Дата	ПВС 6.07.00.00			
Разраб.		Возтищева		10.88	Приспособление для затягивания вертикального монтажного стыка	Лит	Лист	Листов
Пров.		Кузьмина		10.88			1	7
ГИП		Тарин		10.88		ГИПРОНЕФТЕСПЕЦМОНТАЖ г. Москва		
Н.контр.		Панова		10.88				
Утв.		Кузнецов		10.88				

Формат	Зона	Поз.	Обозначение	Наименование	Кол.	Примечание
Б4		9	ПВС 6.07.00-03	Связь		
				Уголок 6-50×50×5 ГОСТ 8509-86 / Ст3сп5 ГОСТ 535-79		
				L = 8005 мм	2	30,2 кг
Б4		10	ПВС 6.07.00.04	Связь		
				Уголок 6-50×50×5 ГОСТ 8509-86 / Ст3сп5 ГОСТ 535-79		
				L = 160 мм	16	0.6 кг
				Ограждение		
				Уголок 6-50×50×5 ГОСТ 8509-86 / Ст3сп5 ГОСТ 535-79		
Б4		11	ПВС 6.07.00.05	L = 430 мм	8	1.6 кг
Б4		12	ПВС 6.07.00.06	L = 130 мм	8	0,5 кг
Б4		13	ПВС 6.07.00.07	Уголок накладка		
				Уголок 6-63×63×5 ГОСТ 8509-86 / Ст3сп5 ГОСТ 535-79		
				L = 100 мм	1	0,5 кг
				ПВС 6.07.00.00-01		
				Сборочные единицы		
А4		4	ПВС 6.07.02.00-01	Стойка	1	
А4		5	ПВС 6.07.03.00-02	Кронштейн	8	
А4		6	ПВС 6.07.03.00-01	Кронштейн	8	
А4		7	ПВС 6.07.04.00-01	Лестница	1	
А4		8	ПВС 6.07.05.00	Площадка	5	
				Детали		
Б4		9	ПВС 6.07.00.03-01	Связь		

Инв.№ подл. | Подп. и дата | Взам.инв.№ | Инв.№ дубл. | Подп. и дата

Изм.	Лист	№ докум.	Подп.	Дата	ПВС 6.07.00.00	Лист 2

Формат	Зона	Поз.	Обозначение	Наименование	Кол.	Примечание
Б4		10	ПВС 6.07.00.04	Связь		
				Уголок 6-50×50×5 ГОСТ 8509-86 / Ст3сп5 ГОСТ 535-79		
				L = 160 мм	8	0,6 кг
Б4		11	ПВС 6.07.00.05-02	Ограждение		
				Уголок 6-50×50×5 ГОСТ 8509-86 / Ст3сп5 ГОСТ 535-79		
				L = 230 мм	4	0,9 кг
Б4		12	ПВС 6.07.00.06-02	Ограждение		
				Уголок 6-50×50×5 ГОСТ 8509-86 / Ст3сп5 ГОСТ 535-79		
				L = 330 мм	4	1,2 кг
				ПВС 6.07.00.00-03		
				Сборочные единицы		
А4		4	ПВС 6.07.02.00-03	Стойка	1	
А4		5	ПВС 6.07.03.00-04	Кронштейн	5	
А4		6	ПВС 6.07.03.00-01	Кронштейн	5	
А4		7	ПВС 6.07.04.00-03	Лестница	1	
А4		8	ПВС 6.07.05.00	Площадка	3	
				Детали		
Б4		9	ПВС 6.07.00.03-03	Связь		
				Уголок 6-50×50×5 ГОСТ 8509-86 / Ст3сп5 ГОСТ 535-79		
				L = 6010 мм	1	22,7 кг
Б4		10	ПВС 6.07.00.04	Связь		
				Уголок 6-50×50×5 ГОСТ 8509-86 / Ст3сп5 ГОСТ 535-79		

Инв.№ подл. | Подп. и дата | Взам.инв.№ | Инв.№ дубл. | Подп. и дата

Изм.	Лист	№ докум.	Подп.	Дата	ПВС 6.07.00.00	Лист 4

Формат	Зона	Поз.	Обозначение	Наименование	Кол.	Примечание
				Уголок 6-50×50×5 ГОСТ 8509-86 / Ст3сп5 ГОСТ 535-79		
				L = 10010 мм	1	37.7 кг
Б4		10	ПВС 6.07.00.04	Связь		
				Уголок 6-50×50×5 ГОСТ 8509-86 / Ст3сп5 ГОСТ 535-79		
				L = 160 мм	10	0,6 кг
Б4		11	ПВС 6.07.00.05-01	Ограждение		
				Уголок 6-50×50×5 ГОСТ 8509-86 / Ст3сп5 ГОСТ 535-79		
				L = 290 мм	5	1.1 кг
Б4		12	ПВС 6.07.00.06-01	Ограждение		
				Уголок 6-50×50×5 ГОСТ 8509-86 / Ст3сп5 ГОСТ 535-79		
				L = 270 мм	5	1 кг
				ПВС 6.07.00.00-02		
				Сборочные единицы		
А4		4	ПВС 6.07.02.00-02	Стойка	1	
А4		5	ПВС 6.07.03.00-03	Кронштейн	6	
А4		6	ПВС 6.07.03.00-01	Кронштейн	6	
А4		7	ПВС 6.07.04.00-02	Лестница	1	
А4		8	ПВС 6.07.05.00	Площадка	4	
				Детали		
Б4		9	ПВС 6.07.00.03-02	Связь		
				Уголок 6-50×50×5 ГОСТ 8509-86 / Ст3сп5 ГОСТ 535-79		
				L = 8010 мм	1	30.2 кг

Инв.№ подл. | Подп. и дата | Взам.инв.№ | Инв.№ дубл. | Подп. и дата

Изм.	Лист	№ докум.	Подп.	Дата	ПВС 6.07.00.00	Лист 3

Альбом 7.1

Типовой проект 903-9-20см. 88

Формат	Зона	Поз.	Обозначение	Наименование	Кол.	Примечание
				Уголок $\frac{Б\text{-}50\times50\times5\ ГОСТ\ 8509\text{-}86}{Вст3сп5\ ГОСТ\ 535\text{-}79}$		
				L = 170мм	2	0,6кг
БЧ		12	ПВС.Б.07.00.06-03	Ограждение		
				Уголок $\frac{Б\text{-}50\times50\times5\ ГОСТ\ 8509\text{-}86}{Вст3сп5\ ГОСТ\ 535\text{-}79}$		
				L = 390мм	2	1,5кг
				ПВС.Б.07.00.00-05		
				Сборочные единицы		
АЧ		4	ПВС.Б.07.02.00-05	Стойка	1	
АЧ		5	ПВС.Б.07.03.00-05	Кронштейн	10	
АЧ		6	ПВС.Б.07.03.00-01	Кронштейн	10	
АЧ		7	ПВС.Б.07.04.00-05	Лестница	1	
АЧ		8	ПВС.Б.07.05.00	Площадка	7	
				Детали		
БЧ		9	ПВС.Б.07.00.03-05	Связь		
				Уголок $\frac{Б\text{-}50\times50\times5\ ГОСТ\ 8509\text{-}86}{Вст3сп5\ ГОСТ\ 535\text{-}79}$		
				L = 6565мм	2	25,0кг
БЧ		10	ПВС Б.07.00.04	Связь		
				Уголок $\frac{Б\text{-}50\times50\times5\ ГОСТ\ 8509\text{-}86}{Вст3сп5\ ГОСТ\ 535\text{-}79}$		
				L = 160мм	14	0,6кг
БЧ		11	ПВС.Б.07.00.06-02	Ограждение		
				Уголок $\frac{Б\text{-}50\times50\times5\ ГОСТ\ 8509\text{-}86}{Вст3сп5\ ГОСТ\ 535\text{-}79}$		
				L = 330мм	7	1,2кг

Инв.№ подл. | Подп. и дата | Взам. инв.№ | Инв.№ дубл. | Подп. и дата

Изм. Лист № докум. Подп. Дата

ПВС Б.07.00.00

Лист 6

Формат	Зона	Поз.	Обозначение	Наименование	Кол.	Примечание
				L = 160мм	6	0,6кг
БЧ				Ограждение		
				Уголок $\frac{Б\text{-}50\times50\times5\ ГОСТ\ 8509\text{-}86}{Вст3сп5\ ГОСТ\ 535\text{-}79}$		
БЧ		11	ПВСБ.07.00.05-03	L = 170мм	3	0,6кг
БЧ		12	ПВС.Б.07.00.06-03	L = 390мм	3	1,5кг
БЧ		13	ПВС.Б.07.00.07	Уголок накладка		
				Уголок $\frac{Б\text{-}63\times63\times5\ ГОСТ\ 8509\text{-}86}{Вст3сп5\ ГОСТ\ 535\text{-}79}$		
				L = 100мм	1	0,5кг
				ПВС.Б.07.00.00-04		
				Сборочные единицы		
АЧ		4	ПВС.Б.07.02.00-04	Стойка	1	
АЧ		5	ПВС.Б.07.03.00-04	Кронштейн	4	
АЧ		6	ПВС.Б.07.03.00-01	Кронштейн	4	
АЧ		7	ПВС.Б.07.04.00-04	Лестница	1	
АЧ		8	ПВС.Б.07.05.00	Площадка	2	
				Детали		
БЧ		9	ПВС.Б.07.00.03-04	Связь		
				Уголок $\frac{Б\text{-}50\times50\times5\ ГОСТ\ 8509\text{-}86}{Вст3сп5\ ГОСТ\ 535\text{-}79}$		
				L = 4010 мм	1	15,1кг
БЧ		10	ПВС.Б.07.00.04	Связь		
				Уголок $\frac{Б\text{-}50\times50\times5\ ГОСТ\ 8509\text{-}86}{Вст3сп5\ ГОСТ\ 535\text{-}79}$		
				L = 160 мм.	4	0,6кг
БЧ		11	ПВС.Б.07.00.05-03	Ограждение		

Инв.№ подл. | Подп. и дата | Взам. инв.№ | Инв.№ дубл. | Подп. и дата

Изм. Лист № докум. Подп. Дата

ПВС Б.07.00.00

Лист 5

ПВСБ.07.00.02.

50

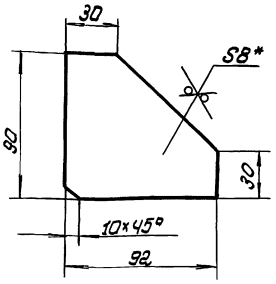

1. $\frac{\pm\ IT14}{2}$

2. * Размер для справок

Изм.	Лист	№ докум.	Подп.	Дата
Разраб.		Колпищева		10.88
Пров.		Кузьмина		10.88
Т.контр.				
ГИП		Тюрин		10.88
Н.контр.		Панова		10.88
Утв.		Кузнецов		10.88

ПВСБ.07.00.02

Ребро

Лит.	Масса	Масштаб
	0,4	1:2

Лист | Листов 1

6-8 ГОСТ 19903-74 Лист 09гс-15 ГОСТ 19282-73

Гипронефтеспецмонтаж г. Москва

Инв.№ подл. | Подп. и дата | Взам. инв.№ | Инв.№ дубл. | Подп. и дата

Формат	Зона	Поз.	Обозначение	Наименование	Кол.	Примечание
БЧ		12	ПВСБ.07.00.05-02	Ограждение		
				Уголок $\frac{Б\text{-}50\times50\times5\ ГОСТ\ 8509\text{-}86}{Вст3сп5\ ГОСТ\ 535\text{-}79}$		
				L = 230мм	7	0,9кг

Изм. Лист № докум. Подп. Дата

ПВСБ.07.00.00

Лист 7

ПВСБ. 07.03.00 СБ

Альбом 7.1

Типовой проект 903-9-20см. 88

Инв.№подл. | Подп. и дата | Взам.инв.№ | Инв.№дубл. | Подп. и дата

Рис. 1.

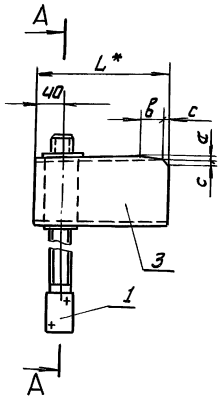

Рис.2
остальное см. рис. 1
м 1:5

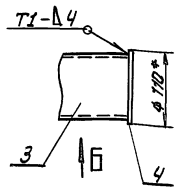

А-А
м1:2

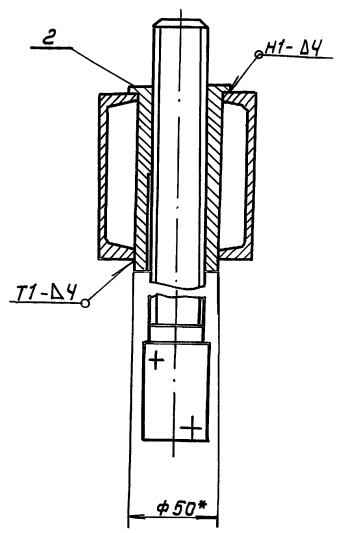

Вид Б
м 1:5

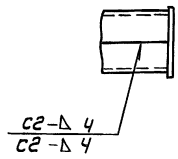

Размеры, мм

Обозначение	L	а	в	с	Рис	Масса кг
ПВС Б. 07.03.00	250	16	55	9	1	5,1
-01	600	—	—	—	2	8,6
-02	250	8	38	10	1	5,1
-03	250	6	29	7	1	5,1
-04	250	5	21	5	1	5,1
-05	250	9	44	9	1	5,1

3. $H14; h14; \pm \frac{IT14}{2}$
4. *Размеры для справок.

1. Сварные швы по ГОСТ 5264-80. Электроды типа Э-50А ГОСТ 9467-75.
2. Шероховатость поверхностей реза деталей Б4 $\frac{50}{}$, остальное $\forall$

Изм	Лист	N докум.	Подп.	Дата
Разраб.		Возмищева		10.88
Пров.		Кузьмина		10.88
Т. контр.				
ГИП		Тюрин		10.88
Н. контр.		Панова		10.88
Утв.		Кузнецов		10.88

ПВС Б. 07.03. 00 СБ

Кронштейн
Сборочный чертеж

Лит	Масса	Масштаб
	ст. табл.	—
Лист	Листов 1	

Гипронефтеспецмонтаж г. Москва

Формат	Зона	Поз.	Обозначение	Наименование	Кол	Примечание
Б4		4	ПВ СБ. 07.03.04	Заглушка		
				Полоса $\frac{65\times110\ ГОСТ\ 103-76}{ВСт3сп5\ ГОСТ\ 535-79}$		
				L = 110 мм	1	0,5 кг
				ПВС Б.07.03-00-02		
				Детали		
Б4		3	ПВСБ.07. 03.03- 02	Балка		
				Швеллер $\frac{10\ ГОСТ\ 8240-72}{09Г2С-15\ ГОСТ\ 19281-73}$		
				L = 250мм	2	2,1 кг
				ПВС Б. 07.03.00-03		
				Детали		
Б4		3	ПВСБ. 07. 03. 03- 03	Балка		
				Швеллер $\frac{10\ ГОСТ\ 8240-72}{09Г2С-15\ ГОСТ\ 19281-73}$		
				L = 250мм	2	2,1 кг
				ПВС Б. 07.03.00- 04		
				Детали		
Б4		3	ПВ СБ. 07. 03. 03- 04	Балка		
				Швеллер $\frac{10\ ГОСТ\ 8240-72}{09Г2С-15\ ГОСТ\ 19281-73}$		
				L = 250мм	2	2,1 кг

Изм	Лист	N докум.	Подп.	Дата

ПВ СБ. 07.03.00

Лист 2

Формат	Зона	Поз.	Обозначение	Наименование	Кол.	Примечание
				Документация		
А3			ПВС Б. 07. 03.00 СБ	Сборочный чертеж		
				Детали		
А4		1	ПВС Б. 07. 03. 01	Винт	1	
А4		2	ПВС Б. 07. 03. 02	Втулка	1	
			Перетенные данные	для исполнений		
				ПВС Б. 07. 03. 00		
				Детали		
Б4		3	ПВС. Б. 07. 03. 03	Балка		
				Швеллер $\frac{10\ ГОСТ\ 8240-72}{09Г2С-15\ ГОСТ\ 19281-73}$		
				L = 250 мм	2	2,1 кг
				ПВС. Б. 07.03.00-01		
				Детали		
Б4		3	ПВС Б. 07. 03. 03-01	Балка		
				Швеллер $\frac{10\ ГОСТ\ 8240-72}{09Г2С-15\ ГОСТ\ 19281-73}$		
				L = 600 мм	2	5,1 кг.

Изм	Лист	N докум.	Подп.	Дата
Разраб.		Возмищева		10.88
Пров.		Кузьмина		10.88
ГИП		Тюрин		10.88
Н. контр.		Панова		10.88
Утв.		Кузнецов		10.88

ПВС Б. 07.03.00

Кронштейн

Лит	Лист	Листов
	1	3

Гипронефтеспецмонтаж г. Москва

23992-07 3.7

Типовой проект 903-9-20 см. 88 Альбом 7.1

ПВС6.07.01.01

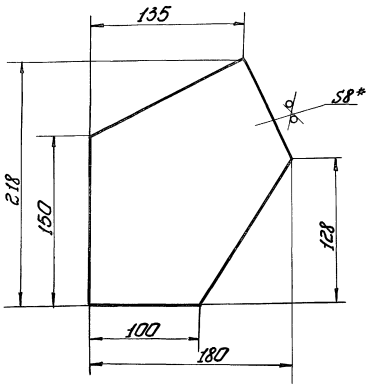

1. $\pm\frac{IT14}{2}$.
2. * Размер для справок.

Изм.	Лист	№ докум.	Подп.	Дата	ПВС6.07.01.01	Лит	Масса	Масштаб
Разраб.		Возмищева		10.88	Накладка		1,7	1:25
Пров.		Кузьмина		10.88		Лист	Листов 1	
Т.контр.								
ГИП		Тюрин		10.88	Лист Б-8 ГОСТ 19903-74 / 09Г2С-15ГОСТ19282-73	Гипронефтеспец. монтаж г. Москва		
Н.контр.		Панова		10.88				
Утв.		Кузнецов		10.88				

ПВС6.07.01.00СБ

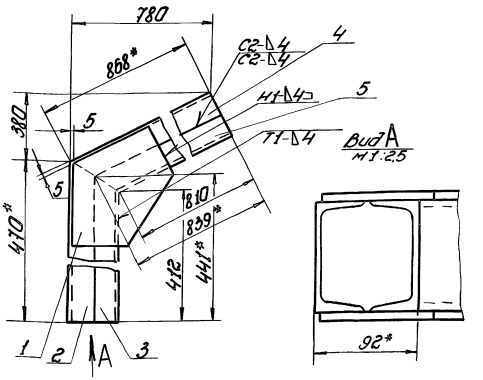

1. Сварные швы по ГОСТ 5264-80. Электроды типа Э-50А ГОСТ 9467-75.
2. Шероховатость поверхностей реза для дет. Б4 50, остальное -∇.
3. $\pm\frac{IT14}{2}$.
4. * Размеры для справок.

Изм.	Лист	№ докум.	Подп.	Дата	ПВС6.07.01.00СБ	Лит	Масса	Масштаб
Разраб.		Возмищева		10.88	Кронштейн		26	1:5
Пров.		Кузьмина		10.88	Сборочный чертеж	Лист	Листов 1	
Т.контр.								
ГИП		Тюрин		10.88		Гипронефтеспец. монтаж г. Москва		
Н.контр.		Панова		10.88				
Утв.		Кузнецов		10.88				

Формат	Зона	Поз.	Обозначение	Наименование	Кол.	Примечание
				ПВС6.07.03.00-05		
				Детали		
Б4		3	ПВС6.07.03.03-05	Балка		
				Швеллер 10 ГОСТ 8240-72 / 09Г2С-15ГОСТ19281-73		
				L = 250 мм	2	2,1 кг

Изм.	Лист	№ докум.	Подп.	Дата	ПВС6.07.03.00	Лист 3

Формат	Зона	Поз.	Обозначение	Наименование	Кол.	Примечание
				Документация		
А4			ПВС6.07.01.00СБ	Сборочный чертеж		
				Детали		
А4		1	ПВС6.07.01.01	Накладка	2	
Б4		2	ПВС6.07.01.02	Балка		
				Швеллер 10 ГОСТ 8240-72 / 09Г2С-15ГОСТ19281-73		
				L = 470 мм	1	4 кг
Б4		3	ПВС6.07.01.03	Балка		
				Швеллер 10 ГОСТ 8240-72 / 09Г2С-15ГОСТ19281-73		
				L = 441 мм	1	3,8 кг
Б4		4	ПВС6.07.01.04	Балка		
				Швеллер 10 ГОСТ 8240-72 / 09Г2С-15ГОСТ19281-73		
				L = 868 мм	1	7,5 кг
Б4		5	ПВС6.07.01.05	Балка		
				Швеллер 10 ГОСТ 8240-72 / 09Г2С-15ГОСТ19281-73		
				L = 839 мм	1	7,2 кг

Изм.	Лист	№ докум.	Подп.	Дата	ПВС6.07.01.00	Лит	Лист	Листов
Разраб.		Возмищева		10.88	Кронштейн			1
Пров.		Кузьмина		10.88		Гипронефтеспец. монтаж г. Москва		
ГИП		Тюрин		10.88				
Н.контр.		Панова		10.88				
Утв.		Кузнецов		10.88				

Типовой проект 903-9-20см.88 Альбом 7.1

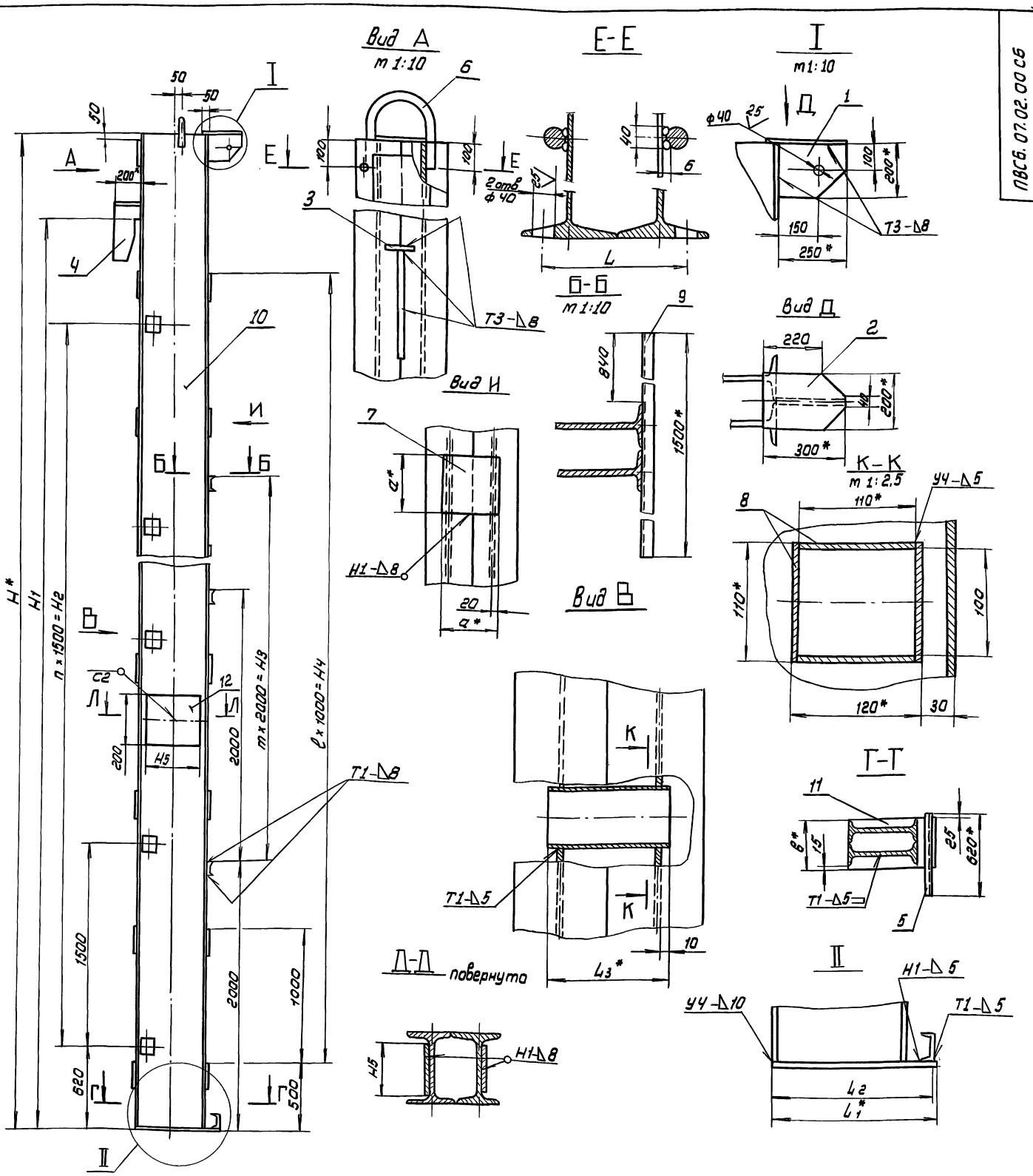

Таблица 1

Размеры, мм

Обозначение	H	H1	n	H2	m	H3	ℓ	H4	H5
ПВС6.07.02.00	18520	17900	11	16500	7	14000	17	17000	430
– 01	12520	11940	7	10500	4	8000	11	11000	—
– 02	10520	8960	5	7500	3	6000	8	8000	—
– 03	8520	7470	4	6000	2	4000	7	7000	—
– 04	6520	5980	3	4500	1	2000	5	5000	—
– 05	15640	14920	9	13500	6	12000	14	14000	330

Продолжение табл. 1

Обозначение	L	L1	L2	L3	a	в	Масса, кг
ПВС6.07.02.00	210	610	600	200	210	370	3296
– 01	225	470	460	175	185	320	1433
– 02	205	410	400	165	175	300	932
– 03	175	350	340	140	155	260	587
– 04	175	350	340	140	155	260	465
– 05	235	510	500	185	195	340	2074

1. Сварные швы по ГОСТ 5264-80. Электроды типа Э-50А ГОСТ 9467-75.
2. Н14; h 14; $t^{\pm}\frac{IT14}{2}$.
3. Шероховатость поверхностей реза деталей Б4-$\sqrt{50}$, остальное - $\sqrt{}$
4. * Размеры для справок

Изм.	Лист	№ докум.	Подп.	Дата	ПВС6.07.02.00 СБ
Разраб.		Возтищева		10.88	Стойка. Сборочный чертеж
Пров.		Кузьмина		10.88	Лит. / Масса / Масштаб: —
Т. контр.					Лист / Листов 1
ГИП		Тюрин		10.88	Гипронефтеспецмонтаж г. Москва
Н. контр.		Панова		10.88	
Утв.		Кузнецов		10.88	

Инв.№ подл. | Подп. и дата | Взам. инв.№ | Инв.№ дубл. | Подп. и дата

Типовой проект 903-9-20см.88 Альбом 7.1

Формат	Зона	Поз.	Обозначение	Наименование	Кол.	Примечание
Б4		9	ПВС6.07.02.09	Перекладина		
				Швеллер 10 ГОСТ 8240-72 / 09Г2С-15 ГОСТ 19281-73		
				L=1500 мм		
Б4		10	ПВС6.07.02.10-02	Балка		
				Двутавр 30 ГОСТ 8239-72 / 09Г2С-15 ГОСТ 19281-73		
				L=10500 мм		
Б4		11	ПВС6.07.02.11-02	Основание		
				Лист Б-20 ГОСТ 19903-74 / 09Г2С-15 ГОСТ 19282-73		
				300×410	1	19,3 кг
				ПВС6.07.02.00-03		
				Детали		
А4		6	ПВС6.07.02.06-03	Скоба	1	
Б4		7	ПВС6.07.02.07-03	Накладка		
				Лист Б-8 ГОСТ 19903-74 / 09Г2С-15 ГОСТ 19282-73		
				155×155	17	1,5
Б4		8	ПВС6.07.02.08-03	Пластина		
				Полоса Б-5×110 ГОСТ 103-76 / 09Г2С-15 ГОСТ 19282-73		
				L=140 мм	20	0,6 кг
Б4		9	ПВС6-07.02.09	Перекладина		
				Швеллер 10 ГОСТ 8240-72 / 09Г2С-15 ГОСТ 19281-73		
				L=1500 мм	3	12,9 кг

Инв.№ подл. | Подп. и дата | Взам. инв.№ | Инв.№ дубл. | Подп. и дата

Изм. Лист № докум. Подп. Дата

ПВС6.07.02.00

Лист 4

Формат	Зона	Поз.	Обозначение	Наименование	Кол.	Примечание
				Детали		
А4		6	ПВС6.07.02.06	Скоба	1	
Б4		7	ПВС6.07.02.07	Накладка		
				Лист Б-14 ГОСТ 19903-74 / 09Г2С-15 ГОСТ 19282-73		
				210×210	37	4,8 кг
Б4		8	ПВС6.07.02.08	Пластина		
				Полоса Б-5×110 ГОСТ 103-76 / 09Г2С-15 ГОСТ 19281-73		
				L=200 мм	48	0,9 кг
Б4		9	ПВС6.07.02.09	Перекладина		
				Швеллер 10 ГОСТ 8240-72 / 09Г2С-15 ГОСТ 19281-73		
				L=1500 мм	8	12,9 кг
Б4		10	ПВС6.07.02.10	Балка		
				Двутавр 50 ГОСТ 8239-72 / 09Г2С-15 ГОСТ 19281-73		
				L=9250 мм	4	726 кг
				Основание		
				Лист Б-20 ГОСТ 19903-74 / 09Г2С-15 ГОСТ 19282-73		
Б1		11	ПВС6.07.02.11	370×610 S=20	1	36,4 кг
Б4		12	ПВС6.07.02.12	430×260 S=10	2	15 кг
				ПВС6.07.02.00-01		
				Детали		
А4		6	ПВС6.07.02.06-01	Скоба		
Б1		7	ПВС6.07.02.07-02	Накладка		
				Б-12 ГОСТ 19903-74 / Лист 09Г2С-15 ГОСТ 19282-73		

Инв.№ подл. | Подп. и дата | Взам. инв.№ | Инв.№ дубл. | Подп. и дата

Изм. Лист № докум. Подп. Дата

ПВС6.07.02.00

Лист 2

Формат	Зона	Поз.	Обозначение	Наименование	Кол.	Примечание
				185×185	23	3,2 кг
Б4		8	ПВС6.07.02.08-01	Пластина		
				Полоса Б5×110 ГОСТ 103-76 / 09Г2С-15 ГОСТ 19282-73		
				L=175 мм	32	0,8 кг
Б4		9	ПВС6.07.02.09	Перекладина		
				Швеллер 10 ГОСТ 8240-72 / 09Г2С-15 ГОСТ 19281-73		
				L=1500 мм	5	12,9 кг
Б4		10	ПВС6.07.02.10-01	Балка		
				Двутавр 36 ГОСТ 8239-72 / 09Г2С-15 ГОСТ 19281-73		
				L=12500 мм	2	607 кг
Б4		11	ПВС6.07.02.11-01	Основание		
				Лист Б-20 ГОСТ 19903-74 / 09Г2С-15 ГОСТ 19282-73		
				320×470	1	23,6 кг
				ПВС6.07.02.00-02		
				Детали		
А4		6	ПВС6.07.02.06-02	Скоба	1	
Б4		7	ПВС6.07.02.07-02	Накладка		
				Лист Б-10 ГОСТ 19903-74 / 09Г2С-15 ГОСТ 19282-73		
				175×175	19	
Б4		8	ПВС6.07.02.08-02	Пластина		
				Полоса Б-5×110 ГОСТ 103-76 / 09Г2С-15 ГОСТ 19282-73		
				L=165 мм	24	0,7 кг

Инв.№ подл. | Подп. и дата | Взам. инв.№ | Инв.№ дубл. | Подп. и дата

Изм. Лист № докум. Подп. Дата

ПВС6.07.02.00

Лист 3

Формат	Зона	Поз.	Обозначение	Наименование	Кол.	Примечание
				Документация		
А2			ПВС6.07.02.00СБ	Сборочный чертеж		
				Детали		
Б4		1	ПВС6.07.02.01	Кронштейн		
				Лист Б-14 ГОСТ 19903-74 / 09Г2С-15 ГОСТ 19282-73		
				200×250	1	5,5 кг
Б4		2	ПВС6.07.02.02	Пластина		
				Лист Б-14 ГОСТ 19903-74 / 09Г2С-15 ГОСТ 19282-73		
				200×300	1	6,6 кг
Б4		3	ПВС6.07.02.03	Пластина		
				Полоса 14×100 ГОСТ 103-76 / 09Г2С-15 ГОСТ 19281-73		
				L=200 мм	1	2,2 кг
А4		4	ПВС6.07.02.04	Ловитель	1	
Б4		5	ПВС6.07.02.05	Перекладина		
				Швеллер 10 ГОСТ 8240-72 / 09Г2С-15 ГОСТ 19281-73		
				L=620 мм	1	5,3 кг
			Переменные данные	для исполнений		
				ПВС6.07.02.00		

Инв.№ подл. | Подп. и дата | Взам. инв.№ | Инв.№ дубл. | Подп. и дата

Изм.	Лист	№ докум.	Подп.	Дата
Разраб.		Вознесенова		10.88
Пров.		Кузьмина		10.88
ГИП		Ларин		10.88
Н. контр.		Панова		10.88
Утв.		Кузнецов		10.88

ПВС6.07.02.00

Стойка

Лит.	Лист	Листов
	1	6

Типомонтажспецмонтаж г. Москва

Типовой проект 903-9-20см. 88 Альбом 7.1

Формат	Зона	Поз.	Обозначение	Наименование	Кол.	Примечание
Б4		11	ПВС 6.07.02.11-03	Основание		
				Лист 6-20 ГОСТ 19903-74 / 09Г2С-15 ГОСТ 19281-73		
				260 × 350	1	14,3 кг
				ПВС 6.07.02.00-05		
				Детали		
А4		6	ПВС 6.07.02.06-04	Скоба	1	
Б4		7	ПВС 6.07.02.07-04	Накладка		
				Лист 6-12 ГОСТ 19903-74 / 09Г2С-15 ГОСТ 19281-73		
				195 × 195	31	3,6 кг
Б4		8	ПВС 6.07.02.08-04	Пластина		
				Полоса 65×110 ГОСТ 103-76 / 09Г2С-15 ГОСТ 19281-73		
				L = 185 мм	40	0,8 кг
Б4		9	ПВС 6.07.02.09	Перекладина		
				Швеллер 10 ГОСТ 8240-72 / 09Г2С-15 ГОСТ 19281-73		
				L = 1500 мм	7	12,9 кг
Б4		10	ПВС 6.07.02.10-05	Балка		
				Двутавр 40 ГОСТ 8239-72 / 09Г2С-15 ГОСТ 19281-73		
				L = 780,5 мм	2	890 кг
Б4		11	ПВС 6.07.02.11-04	Основание		
				Лист 6-20 ГОСТ 19903-74 / 09Г2С-15 ГОСТ 19281-73		
				340 × 510	1	27,2 кг

Инв.№ подл. | Подп. и дата | Взам. инв.№ | Инв.№ дубл. | Подп. и дата

Изм. Лист N докум. Подп. Дата

ПВС6.07.02.00

Лист 6

Формат	Зона	Поз.	Обозначение	Наименование	Кол.	Примечание
Б4		10	ПВС 6.07.02.10-03	Балка		
				Двутавр 24 ГОСТ 8239-72 / 09Г2С-15 ГОСТ 19281-73		
				L = 8500 мм	2	232 кг
Б4		11	ПВС 6.07.02.11-03	Основание		
				Лист 6-20 ГОСТ 19903-74 / 09Г2С-15 ГОСТ 19281-73		
				260 × 350	1	14,3 кг
				ПВС 6.07.02.00-04		
				Детали		
А4		6	ПВС 6.07.02.06-03	Скоба	1	
Б4		7	ПВС 6.07.02.07-03	Накладка		
				Лист 6-8 ГОСТ 19903-74 / 09Г2С-15 ГОСТ 19281-73		
				155 × 155	13	1,5 кг
Б4		8	ПВС 6.07.02.08-03	Пластина		
				Полоса 65-110 ГОСТ 103-76 / 09Г2С-15 ГОСТ 19281-73		
				L = 140 мм	16	0,6 кг
Б4		9	ПВС.6.07.02.09	Перекладина		
				Швеллер 10 ГОСТ 8240-72 / 09Г2С-15 ГОСТ 19281-73		
				L = 1500 мм	2	12,9 кг
Б4		10	ПВС 6.07.02.10-04	Балка		
				Двутавр 24 ГОСТ 8239-72 / 09Г2С-15 ГОСТ 19281-73		
				L = 6500 мм	2	177 кг

Инв.№ подл. | Подп. и дата | Взам. инв.№ | Инв.№ дубл. | Подп. и дата

Изм. Лист N докум. Подп. Дата

ПВС6.07.02.00

Лист 5

ПВС6.07.02.06

(√)А

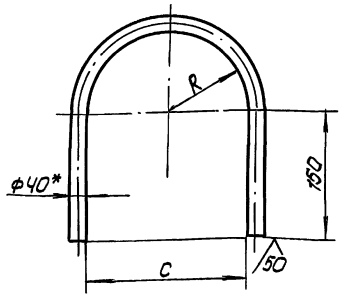

Размеры, мм

Обозначение	R	С	Длина заготовки	масса, кг
ПВС6.07.02.06	92	184	660	6,5
– 01	77	154	610	6,0
– 02	72	144	590	5,8
– 03	62	124	560	5,5
– 04	83	165	625	6,2

1. h14; $\pm \frac{JT14}{2}$
2. *Размер для справок

Инв.№ подл. | Подп. и дата | Взам. инв.№ | Инв.№ дубл. | Подп. и дата

ПВС6.07.02.06

Изм.	Лист	№ докум.	Подп.	Дата
Разраб.		Возмищева		10.88
Пров.		Кузьмина		10.88
Т. контр.				
ГИП		Тюрин		10.88
Н. контр.		Панова		10.88
Утв.		Кузнецов		10.88

Скоба

Круг В-40 ГОСТ 2590-71 / 09Г2С-15 ГОСТ 19281-73

Лит.	Масса	Масштаб
	см. табл.	—
Лист	Листов 1	

Гипронефтеспецмонтаж г. Москва

ПВС6.07.02.04

(√)А

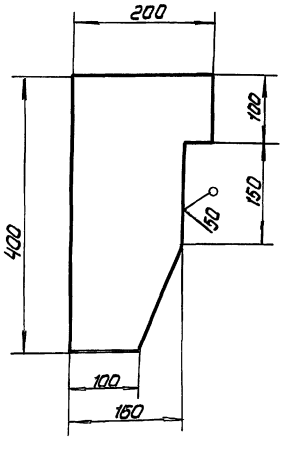

Неуказанные предельные отклонения размеров: $\pm \frac{JT14}{2}$

Инв.№ подл. | Подп. и дата | Взам. инв.№ | Инв.№ дубл. | Подп. и дата

ПВС6.07.02.04

Изм.	Лист	№ докум.	Подп.	Дата
Разраб.		Возмищева		10.88
Пров.		Кузьмина		10.88
Т. контр.				
ГИП		Тюрин		10.88
Н. контр.		Панова		10.88
Утв.		Кузнецов		10.88

Лоцман

Лист 6-14 ГОСТ 19903-74 / 09Г2С-15 ГОСТ 19282-73

Лит.	Масса	Масштаб
	7,0	1:5
Лист	Листов 1	

Гипронефтеспецмонтаж г. Москва

Типовой проект 903-9-20см.88 Альбом 7.1

ПВС6.07.03.02

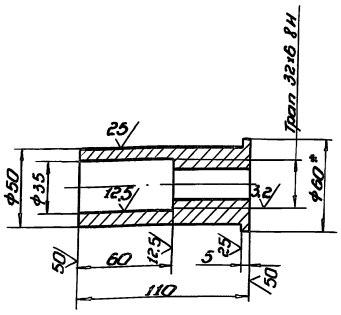

1. Н14; h14; $\pm\frac{JT14}{2}$.
2. * Размер для справок.

Изм.	Лист	№ докум.	Подп.	Дата
Разраб.		Возмищева		10.88
Пров.		Кузьмина		10.88
Т. контр.				
ГИП		Тюрин		10.88
Н. контр.		Панова		10.88
Утв.		Кузнецов		10.88

ПВС6.07.03.02

Втулка

Лит.	Масса	Масштаб
	1,0	1:2

Лист | Листов 1

Круг В-60 ГОСТ 2590-71 / 09Г2С-15 ГОСТ 19281-73

Гипронефтеспецмонтаж г. Москва

ПВС6.07.03.01

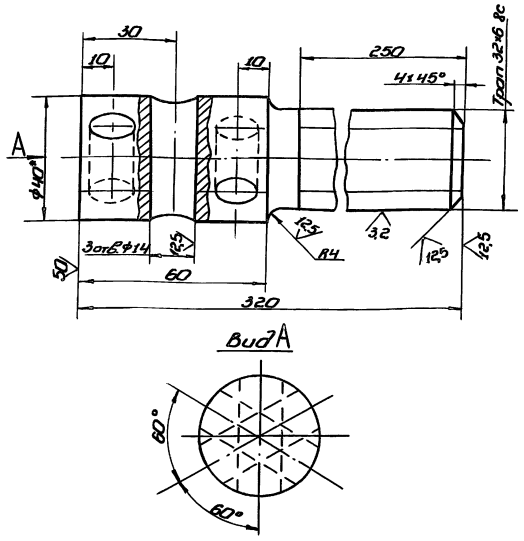

1. Н14; h14; $\pm\frac{JT14}{2}$.
2. * Размер для справок.

Изм.	Лист	№ докум.	Подп.	Дата
Разраб.		Возмищева		10.88
Пров.		Кузьмина		10.88
Т. контр.				
ГИП		Тюрин		10.88
Н. контр.		Панова		10.88
Утв.		Кузнецов		10.88

ПВС6.07.03.01

Винт

Лит.	Масса	Масштаб
	2,0	1:1

Лист | Листов 1

Круг В-40 ГОСТ 2590-71 / 09Г2С-15 ГОСТ 19281-73

Гипронефтеспецмонтаж г. Москва

ПВС6.07.04.00СБ

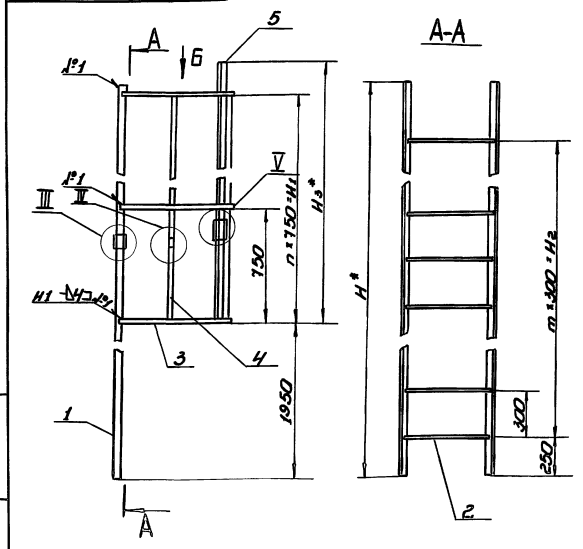

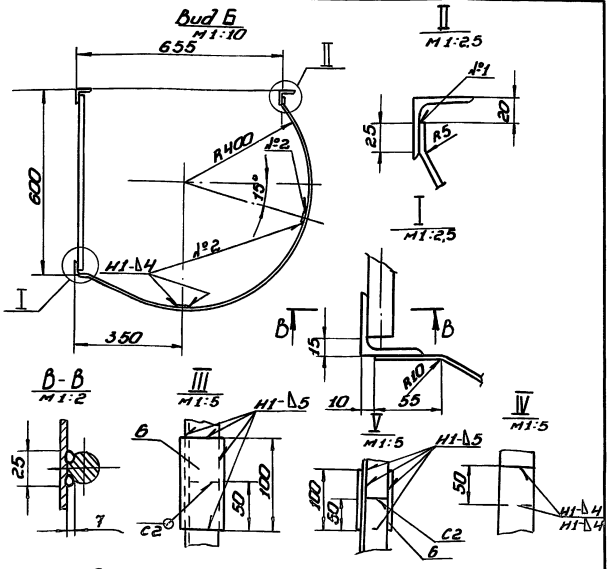

1. Сварные швы по ГОСТ 5264-80. Электроды типа Э-50А ГОСТ 9467-75.
2. Шероховатость поверхностей реза дет. Б4 50/, остальное ∅.
3. Н14; h14; $\pm\frac{JT14}{2}$.

Размеры, мм

Обозначение	H	n	H1	m	H2	H3	Масса, кг
ПВС6.07.04.00	17750	21	15750	56	16800	16010	333
-01	11750	13	9750	36	10800	10010	215
-02	9500	10	1500	29	8700	8010	173
-03	7500	7	5250	23	6900	6010	134
-04	5750	5	3750	16	4800	4010	98
-05	14750	17	12750	46	13800	13130	274

4.* Размеры для справок.

Изм.	Лист	№ докум.	Подп.	Дата
Разраб.		Возмищева		10.88
Пров.		Кузьмина		10.88
Т. контр.				
ГИП		Тюрин		10.88
Н. контр.		Панова		10.88
Утв.		Кузнецов		10.88

ПВС6.07.04.00СБ

Лестница

Сборочный чертеж

Лит.	Масса	Масштаб
	См. табл.	–

Лист | Листов 1

Гипронефтеспецмонтаж г. Москва

23992-07 42

Типовой проект 903-9-20 см. 88 Альбом 7.1

Формат	Зона	Поз.	Обозначение	Наименование	Кол.	Примечание
				Уголок Б-50×50×5 ГОСТ 8509-86 / 09Г2С-15 ГОСТ 19281-73		
				L=7500 мм	2	28,3 кг
Б4		2	ПВС 6.07.04.02	Перекладина		
				Круг В-20 ГОСТ 2590-71 / 09Г2С-15 ГОСТ 19281-73		
				L=570 мм	24	1,4 кг
Б4		3	ПВС 6.07.04.03	Ограждение		
				Полоса Б4×30 ГОСТ 103-76 / ВСт3сп5 ГОСТ 535-79		
				L=1350 мм	8	1,3 кг
Б4		4	ПВС 6.07.04.04-03	Ограждение		
				Полоса Б4×30 ГОСТ 103-76 / ВСт3сп5 ГОСТ 535-79		
				L=5280 мм	2	5,0 кг
Б4		5	ПВС 6.07.04.05-03	Связь		
				Уголок Б-50×50×5 ГОСТ 8509-86 / ВСт3сп5 ГОСТ 535-79		
				L=6010 мм	1	22.7 кг
				ПВС 6.07.04.00-04		
				Детали		
Б4		1	ПВС 6.07.04.01-04	Стойка		
				Уголок Б-50×50×5 ГОСТ 8509-86 / 09Г2С-15 ГОСТ 19281-73		
				L=5750 мм	2	21.7 кг
Б4		2	ПВС 6.07.04.02	Перекладина		
				Круг В-20 ГОСТ 2590-71 / 09Г2С-15 ГОСТ 19281-73		
				L=570 мм	17	1,4 кг

Инв. № подл. | Подп. и дата | Взам. инв. № | Инв. № дубл. | Подп. и дата

Изм. | Лист | № докум. | Подп. | Дата

ПВС 6.07.04.00 — Лист 4

Формат	Зона	Поз.	Обозначение	Наименование	Кол.	Примечание
				ПВС 6.07.04.00.02		
				Детали		
Б4		1	ПВС 6.07.04.01-02	Стойка		
				Уголок Б-50×50×5 ГОСТ 8509-86 / 09Г2С-15 ГОСТ 19281-73		
				L=9500 мм	2	35,8 кг
Б4		2	ПВС 6.07.04.02	Перекладина		
				Круг В-20 ГОСТ 2590-71 / 09Г2С-15 ГОСТ 19281-73		
				L=570 мм	30	1,4 кг
Б4		3	ПВС 6.07.04.03	Ограждение		
				Полоса Б4×30 ГОСТ 103-76 / ВСт3сп5 ГОСТ 535-79		
				L=1350 мм	11	1,3 кг
Б4		4	ПВС 6.07.04.04-02	Ограждение		
				Полоса Б4×30 ГОСТ 103-76 / ВСт3сп5 ГОСТ 535-79		
				L=7530 мм	2	7,1 кг
Б4		5	ПВС 6.07.04.05-02	Связь		
				Уголок Б-50×50×5 ГОСТ 8509-86 / ВСт3сп5 ГОСТ 535-79		
				L=8010 мм	1	30,2 кг
				ПВС 6.07.04.00-03		
				Детали		
Б4		1	ПВС 6.07.04.01-03	Стойка		

Инв. № подл. | Подп. и дата | Взам. инв. № | Инв. № дубл. | Подп. и дата

Изм. | Лист | № докум. | Подп. | Дата

ПВС 6.07.04.00 — Лист 3

Формат	Зона	Поз.	Обозначение	Наименование	Кол.	Примечание
Б4		5	ПВС 6.07.04.05	Связь		
				Уголок Б-50×50×5 ГОСТ 8509-86 / ВСт3сп5 ГОСТ 535-79		
				L=8005 мм	2	30,2 кг
Б4		5	ПВС 6.07.04.06	Уголок накладка		
				Уголок Б-63×63×5 ГОСТ 8509-86 / 09Г2С-15 ГОСТ 19281-73		
				L=100	3	0,5 кг
				ПВС 6.07.04.00-01		
				Детали		
Б4		1	ПВС 6.07.04.01-01	Стойка		
				Уголок Б-50×50×5 ГОСТ 8509-86 / 09Г2С-15 ГОСТ 19281-73		
				L=11750 мм	2	44,3 кг
Б4		2	ПВС 6.07.04.02	Перекладина		
				Круг В-20 ГОСТ 2590-71 / 09Г2С-15 ГОСТ 19281-73		
				L=570 мм	37	1,4 кг
Б4		3	ПВС 6.07.04.03	Ограждение		
				Полоса Б4×30 ГОСТ 103-76 / ВСт3сп5 ГОСТ 535-79		
				L=1350 мм	14	1,3 кг
Б4		4	ПВС 6.07.04.04-01	Ограждение		
				Полоса Б4×30 ГОСТ 103-76 / ВСт3сп5 ГОСТ 535-79		
				L=9780 мм	2	9,2 кг
Б4		5	ПВС 6.07.04.05-01	Связь		
				Уголок Б-50×50×5 ГОСТ 8509-86 / ВСт3сп5 ГОСТ 535-79		
				L=10010 мм	1	37.7 кг

Инв. № подл. | Подп. и дата | Взам. инв. № | Инв. № дубл. | Подп. и дата

Изм. | Лист | № докум. | Подп. | Дата

ПВС 6.07.04.00 — Лист 2

Формат	Зона	Поз.	Обозначение	Наименование	Кол.	Примечание
				Документация		
А3			ПВС 6.07.04.00 СБ	Сборочный чертеж		
			Переменные данные	для исполнений:		
				ПВС 6.07.04.00		
				Детали:		
Б4		1	ПВС 6.07.04.01	Стойка		
				Уголок Б-50×50×5 ГОСТ 8509-86 / 09Г2С-15 ГОСТ 19281-73		
				L=8875 мм	4	33,0 кг
Б4		2	ПВС 6.07.04.02	Перекладина		
				Круг В-20 ГОСТ 2590-71 / 09Г2С-15 ГОСТ 19281-73		
				L=570 мм	57	1,4 кг
Б4		3	ПВС 6.07.04.03	Ограждение		
				Полоса Б4×30 ГОСТ 103-76 / ВСт3сп5 ГОСТ 535-79		
				L=1350 мм	22	1,3 кг
Б4		4	ПВС 6.07.04.04	Ограждение		
				Полоса Б4×30 ГОСТ 103-76 / ВСт3сп5 ГОСТ 535-79		
				L=7900 мм	4	7,5 кг

Инв. № подл. | Подп. и дата | Взам. инв. № | Инв. № дубл. | Подп. и дата

Изм. | Лист | № докум. | Подп. | Дата

ПВС 6.07.04.00

Разраб.	Возмищева		10.88
Пров.	Кузьмина		10.88
ГИП	Тюрин		10.88
Н. контр.	Панова		10.88
Утв.	Кузнецов		10.88

Лестница

Лист | Лист 1 | Листов 6

Гипронефтеспецмонтаж г. Москва

23992-07 43

Альбом 7.1
Типовой проект 903-9-20см. 88

Формат	Зона	Поз.	Обозначение	Наименование	Кол.	Примечание
Б4		4	ПВС6.07.04.04-05	Ограждение		
				Полоса Б4×30 ГОСТ 103-76 / Вст3сп5 ГОСТ 535-76		
				L= 6415мм	4	6кг
Б4		5	ПВС6.07.04.05.-05	Связь		
				Уголок Б-50×50×5 ГОСТ 8509-86 / Вст3сп5 ГОСТ 535-79		
				L= 13130мм	1	49,5кг
Б4		6	ПВС6.07.04.06	Уголок накладка		
				Уголок Б-63×63×5 ГОСТ 8509-86 / 09Г2С-15 ГОСТ 19281-73		
				L= 100мм	3	0,5кг

Инв.№подл. | Подп. и дата | Взам. инв.№ | Инв.№дубл. | Подп. и дата

Изм.	Лист	№ подл.	Подп.	Дата	ПВС6.07.04.00	Лист 6

Формат	Зона	Поз.	Обозначение	Наименование	Кол.	Примечание
Б4		3	ПВС 6.07.04.03	Ограждение		
				Полоса Б4×30 ГОСТ 103-76 / Вст3сп5 ГОСТ 535-79		
				L= 1350мм	6	1,3кг
Б4		4	ПВС 6.07.04.04-04	Ограждение		
				полоса Б4×30 ГОСТ 103-76 / Вст3сп5 ГОСТ 535-79		
				L= 3780мм	2	3,6кг
Б4		5	ПВС 6.07.04.05-04	Связь		
				Уголок Б-50×50×5 ГОСТ 8509-86 / Вст3сп5 ГОСТ 535-79		
				L= 4010мм	1	15,1кг
				ПВС6.07.04.00-05		
				Детали		
Б4		1	ПВС 6.07.04.01-05	Стойка		
				Уголок Б-50×50×5 ГОСТ 8509-86 / 09Г2С-15 ГОСТ 19281-73		
				L= 7375мм	4	27,6кг
Б4		2	ПВС 6.07.04.02	Перекладина		
				Круг В-20 ГОСТ 2590-71 / 09Г2С-15 ГОСТ 19281-73		
				L= 570мм	47	1,4кг
Б4		3	ПВС 6.07.04.03	Ограждение		
				Полоса Б4×30 ГОСТ 103-76 / Вст3сп5 ГОСТ 535-79		
				L= 1350мм	18	1,3кг

Инв.№подл. | Подп. и дата | Взам. инв.№ | Инв.№дубл. | Подп. и дата

Изм.	Лист	N докум.	Подп.	Дата	ПВС 6.07.04.00	Лист 5

Формат	Зона	Поз.	Обозначение	Наименование	Кол.	Примечание
Б4		6	ПВС. 6.07.05.06.	Ограждение		
				Уголок Б-50×50×5 ГОСТ 8509-86 / Вст3сп5 ГОСТ 535-79		
				L= 1200мм	1	4,5кг
Б4		7	ПВС. 6.07.05.07	Ограждение		
				Уголок Б-50×50×5 ГОСТ 8509-86 / Вст3сп5 ГОСТ 535-79		
				L= 850мм	2	3,2кг
Б4		8	ПВС 6.07.05.08	Ограждение		
				Лист Б-2 ГОСТ 19903-74 / Вст3сп5 ГОСТ 535-79		
				100×3200	1	50кг
Б4		9	ПВС. 6.07.05.09	Ограждение		
				полоса Б4×130 ГОСТ 103-76 / Вст3сп5 ГОСТ 535-79		
				L= 700мм	1	2,9кг
Б4		10	ПВС 6.07.0510	Настил		
				лист ПВ 506×760×1160 ГОСТ 8706-78	1	14,5кг
Б4		11	ПВС 6.07.05.11	Лист		
				лист Б-4 ГОСТ 19903-74 / Вст3сп5 ГОСТ 14637-79		
				440×694	1	9,6кг
Б4		12	ПВС 6.07.05.12	Подкладка		
				полоса Б4-150 ГОСТ 103-76 / Вст3сп5 ГОСТ 535-79		
				L= 150мм	2	0,7кг
Б4		13	ПВС 6.07.05.13.	Упор		
				полоса Б4-20 ГОСТ 103-76 / Вст3сп5 ГОСТ 535-79		
				L= 100 мм	2	0,06кг

Инв.№подл. | Подп. и дата | Взам. инв.№ | Инв.№дубл. | Подп. и дата

Изм.	Лист	№ докум.	Подп.	Дата	ПВС 6.07.05.00	Лист 2

Формат	Зона	Поз.	Обозначение	Наименование	Кол.	Примечание
				Документация		
А2			ПВС 6.07.05.00СБ	Сборочный чертеж		
				Детали		
Б4		1	ПВС6 07.05.01	Основание		
				Уголок Б-50×50×5 ГОСТ 8509-86 / Вст3сп5 ГОСТ 535-79		
				L= 1200мм	2	4,5кг
Б4		2	ПВС 6.07.05.02	Основание		
				Уголок Б-50×50×5 ГОСТ 8509-86 / Вст3сп5 ГОСТ 535-79		
				L= 800 мм	1	3,8кг
Б4		3	ПВС 6.07.05.03	Основание		
				Уголок Б-50×50×5 ГОСТ 8509-86 / Вст3сп5 ГОСТ 535-79		
				L= 750 мм	1	2,8кг
Б4		4	ПВС 6.07.05.04	Стойка		
				Уголок Б-50×50×5 ГОСТ 8509-86 / Вст3сп5 ГОСТ 535-79		
				L= 1000мм	4	3,8кг
Б4		5	ПВС 6.07.05.05	Ограждение		
				Уголок Б-50×50×5 ГОСТ 8509-86 / Вст3сп5 ГОСТ 535-79		
				L= 1145 мм	1	4,3кг

Инв.№подл. | Подп. и дата | Взам. инв.№ | Инв.№дубл. | Подп. и дата

Изм.	Лист	N докум.	Подп.	Дата	ПВС 6.07.05.00		
Разраб.		Возтищева		10.88		Лит	Лист 1 / Листов 2
Пров.		Кузьмина		10.88	Площадка		
ГИП		Тюрин		10.88		Типронефтеспецмонтаж г. Москва	
Н.контр.		Панова		10.88			
Утв.		Кузнецов		10.88			

ПВС 6.07.05.00 СБ.

Типовой проект 903-9-20см.88 Альбом 7.1

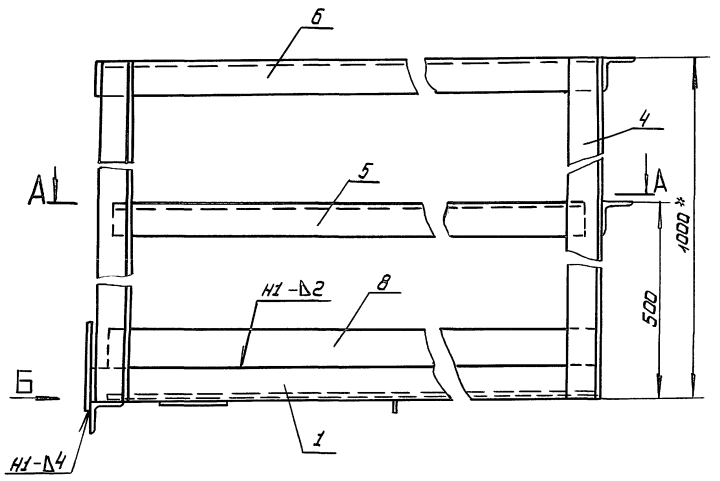

В-В

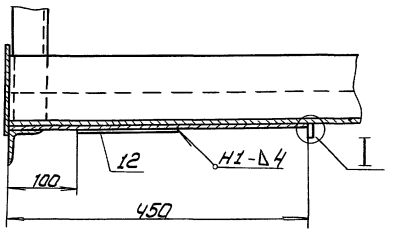

I
М1:1

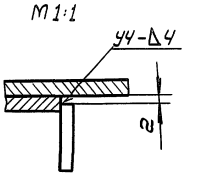

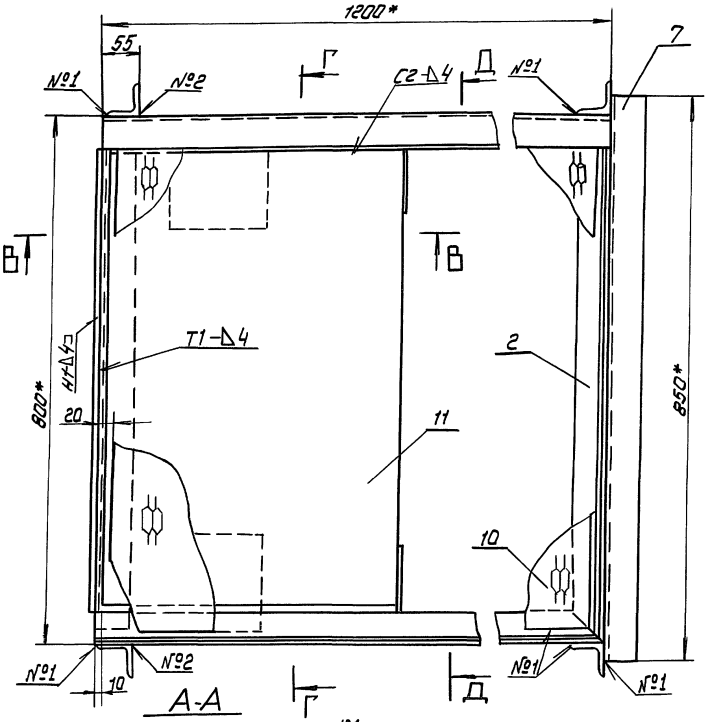

Г-Г повернуто

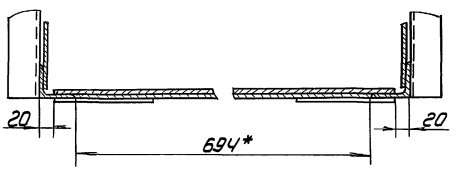

Д-Д повернуто

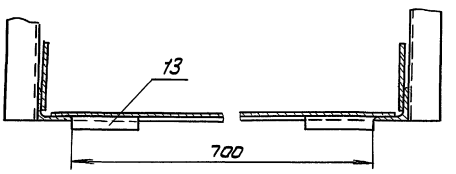

А-А

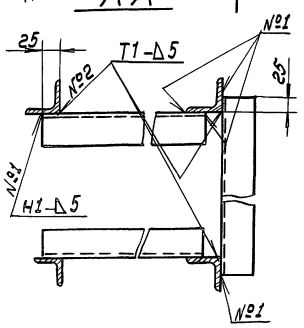

Вид Б повернуто

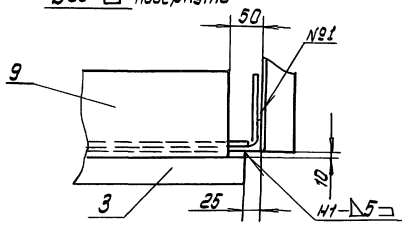

1. Сварные швы по ГОСТ 5264-80. Электроды типа Э-50А ГОСТ 9467-75.
2. $\pm \frac{IT14}{2}$
3. Шероховатость поверхностей реза деталей Б4-$\frac{50}{\nabla}$, остальное - ∇.
4. * Размеры для справок.

					ПВС 6.07.05.00 СБ		
Изм.	Лист	№ докум.	Подп.	Дата	Площадка	Лит	Масса	Масштаб
Разраб.		Козмищева		10.88			79	1:5
Пров.		Кузьмина		10.88	Сборочный чертеж			
Т.контр.						Лист	Листов 1
ГИП		Тюрин		10.88		Гипронефтеспецмонтаж г. Москва	
Н.контр.		Панова		10.88			
Утв.		Кузнецов		10.88			

Инв.№ подл. | Подп. и дата | Взам. инв.№ | Инв.№ дубл. | Подп. и дата

Альбом 7.1
Типовой проект 903-9-20 см. 88

Формат	Зона	Поз.	Обозначение	Наименование	Кол.	Примечание
				Документация		
А4			ПВС.10.04.00.00СБ	Сборочный чертеж		
				Стандартные изделия		
		1		Звено Рт I-100 ХЛ		
				ГОСТ 25573-82	1	22,40 кг
		2		Коуш 56 ХЛ		
				ГОСТ 2224-72	6	0,2 кг
		3		Зк-16 ХЛ		
				ТУ36-1839-75	18	0,32 кг
		4		Скоба СА 16 ХЛ		
				ОСТ 5.2312-79	3	0,51 кг
		5		Звено Рт I-1,6 ХЛ		
				ГОСТ 25573-82	1	1,59 кг
				Материалы		
				Канат 15,5-I-I-1764(180)		
				ГОСТ 3079-80		
		6		L = 4000 мм	1	3,4 кг
		7		L = 5500 мм	2	4,7 кг

Изм.	Лист	№ докум.	Подп.	Дата
Разраб.		Возницева		10.88
Пров.		Кузьмина		10.88
ГИП		Тюрин		10.88
Н. контр.		Панова		10.88
Утв.		Кузнецов		10.88

ПВС.10.04.00.00
Строп 3х ветвевой
Лит. | Масса | Масштаб
Лист | Листов 1
Гипронефтеспецмонтаж г. Москва

Инв. № подл. | Подп. и дата | Взам. инв. № | Инв. № дубл. | Подп. и дата

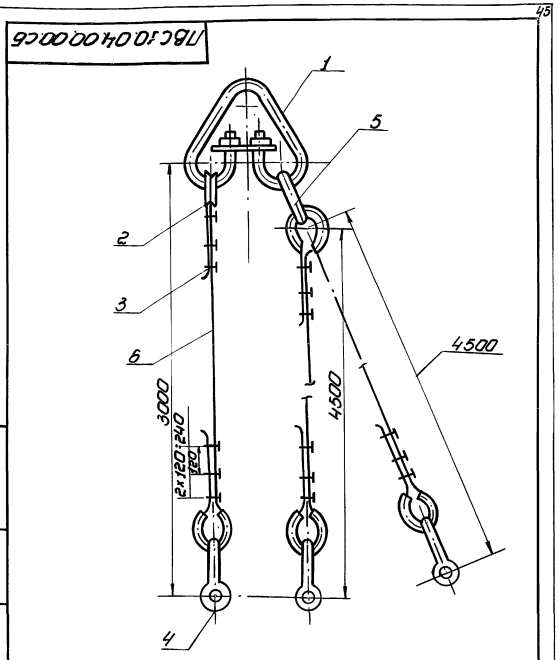

Изм.	Лист	№ докум.	Подп.	Дата
Разраб.		Возницева		10.88
Пров.		Кузьмина		10.88
Т. контр.				
ГИП		Тюрин		10.88
Н. контр.		Панова		10.88
Утв.		Кузнецов		10.88

ПВС.10.04.00.00СБ
Строп 3х ветвевой Q=3 тс
сборочный чертеж
Лит. | Масса 68,7 | Масштаб —
Лист | Листов 1
Гипронефтеспецмонтаж г. Москва

Инв. № подл. | Подп. и дата | Взам. инв. № | Инв. № дубл. | Подп. и дата

Формат	Зона	Поз.	Обозначение	Наименование	Кол.	Примечание
54		14	ПВС6.04.00.14	Шаблон		
				Швеллер 14 ГОСТ 8240-72 / 09Г2С-15 ГОСТ 19282-73		
				L = 2300 мм	2	27,0 кг
54		15	ПВС6.04.00.15	Накладка		
				Швеллер 14 ГОСТ 8240-72 / 09Г2С-15 ГОСТ 19282-73		
				L = 250 мм	2	2,6 кг

Изм.	Лист	№ докум.	Подп.	Дата

ПВС.04.00.00
Лист 2

Инв. № подл. | Подп. и дата | Взам. инв. № | Инв. № дубл. | Подп. и дата

Формат	Зона	Поз.	Обозначение	Наименование	Кол.	Примечание
				Документация		
А2			ПВС6.04.00.00СБ	Сборочный чертеж		
				Детали		
А4		1	ПВС6.04.00.01	Скоба	2	
А4		2	ПВС6.04.00.02	Ловитель	2	
А4		3	ПВС6.04.00.03	Косынка	10	
А4		4	ПВС6.04.00.04	Пластина	4	
А4		5	ПВС6.04.00.05	Шаблон	2	
Б4		6	ПВС6.04.00.06	Кронштейн		
				Лист Б-8 ГОСТ 19903-74 / 09Г2С-15 ГОСТ 19282-73		
				150×150	2	1,4 кг
А4		7	ПВС6.04.00.07	Пластина	1	
А4		8	ПВС6.04.00.08	Стойка	1	
Б4		9	ПВС6.04.00.09	Стойка		
				Швеллер 14 ГОСТ 8240-72 / 09Г2С-15 ГОСТ 19282-73		
				L = 520 мм	3	6,3 кг
А4		10	ПВС6.04.00.10	Косынка	2	
А3		11	ПВС6.04.00.11	Укосина	4	
А3		12	ПВС6.04.00.12	Укосина	2	
Б4		13	ПВС6.04.00.13	Полоса		
				Лист Б-6 ГОСТ 19903-74 / 09Г2С-15 ГОСТ 19282-73		
				60×1060	1	2,9 кг

Изм.	Лист	№ докум.	Подп.	Дата
Разраб.		Возницева		10.88
Пров.		Кузьмина		10.88
ГИП		Тюрин		10.88
Н. контр.		Панова		10.88
Утв.		Кузнецов		10.88

ПВС6.04.00.00
Приспособление для формообразования
Лит. | Лист 1 | Листов 2
Гипронефтеспецмонтаж г. Москва

Инв. № подл. | Подп. и дата | Взам. инв. № | Инв. № дубл. | Подп. и дата

Типовой проект 903-9-20см.88 Альбом 7.1

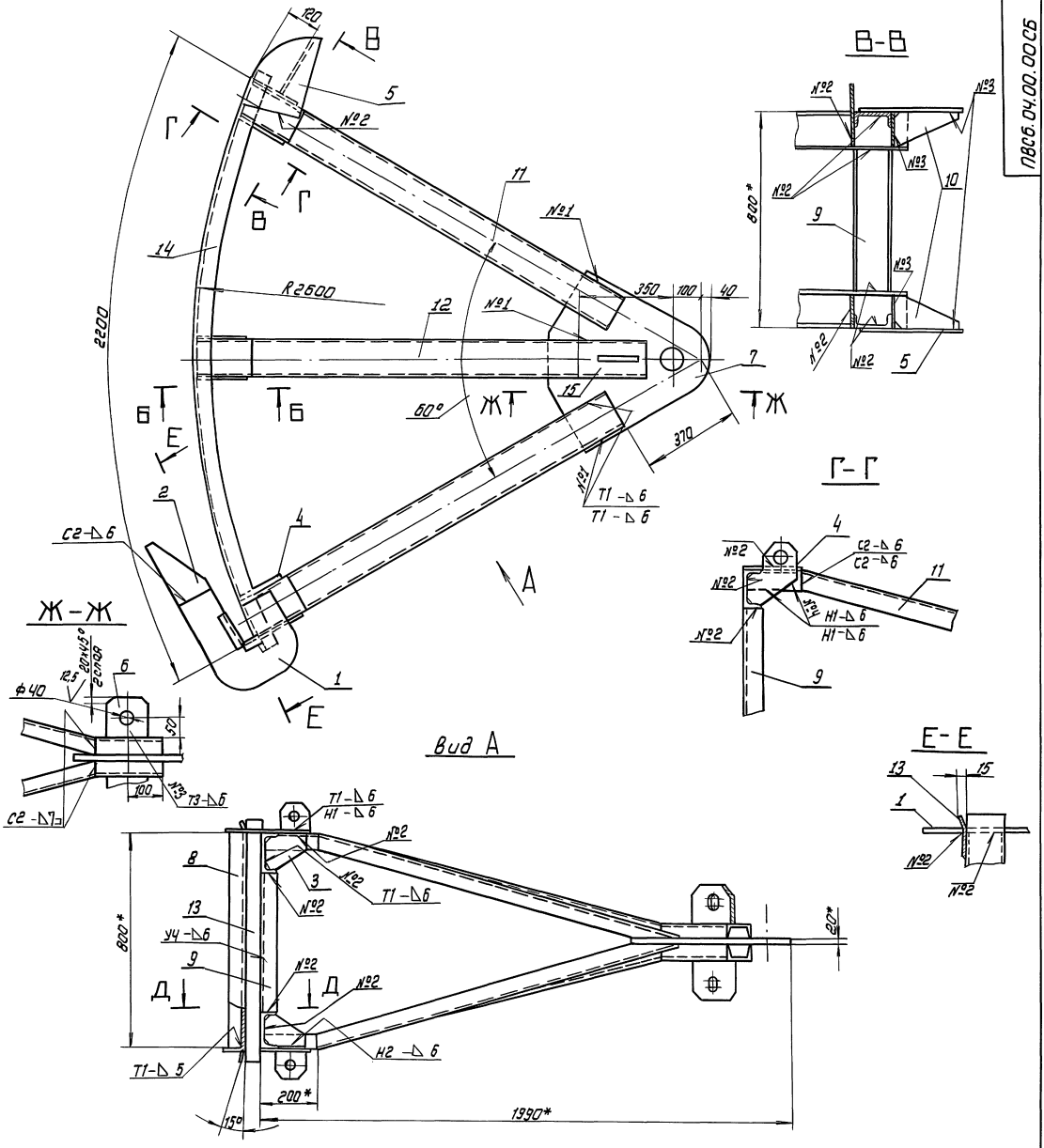

2. $H14$; $h14 \pm \frac{IT14}{2}$

3. Шероховатость поверхностей реза для деталей Б4 - $\sqrt{25}$

4. * Размеры для справок.

					ПВСБ.04.00.00СБ		
Изм.	Лист	№ докум.	Подп.	Дата	Приспособление для формообразования Сборочный чертеж	Лит.	Масса 33,4	Масштаб 1:10
Разраб.		Возтишева		10.88				
Пров.		Кузьмина		10.88		Лист	Листов 1
Т. контр.						Гипронефтеспецмонтаж г. Москва	
ГИП		Тюрин		10.88			
Н. контр.		Панова		10.88			
Утв.		Кузнецов		10.88			

Инв.№ подл. | Подп. и дата | Взам. инв.№ | Инв.№ дубл. | Подп. и дата

Типовой проект 903-9-20см. 88 Альбом 7.1

ПВС6. 04. 00. 01.

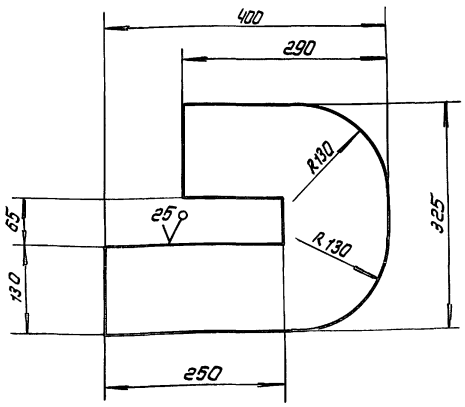

Неуказанные предельные отклонения размеров:
H14; h14; $\pm \frac{IT14}{2}$

Изм.	Лист	№ докум.	Подп.	Дата	ПВС6. 04. 00. 01		
Разраб.		Возтищева		10.88	Скоба	Лит.	Масса 20,4	Масштаб 1:5
Пров.		Кузнецова		10.88		Лист	Листов 1
Т. контр.							
ГИП		Тюрин		10.88	Лист Б-20 ГОСТ 19903-74 09Г2С-15 ГОСТ 19282-73	Гипронефтеспецмонтаж г. Москва	
Н. контр.		Панова		10.88			
Утв.		Кузнецов		10.88			

Инв.№ подл. | Подп. и дата | Взам. инв.№ | Инв.№ дубл. | Подп. и дата

ПВС6. 04. 00. 03

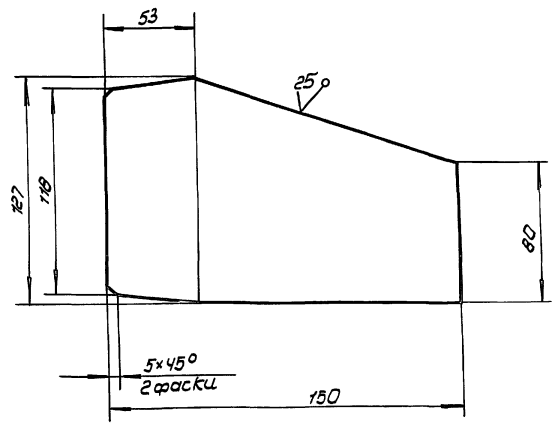

Неуказанные предельные отклонения размеров:
h14; $\pm \frac{IT14}{2}$

Изм.	Лист	№ докум.	Подп.	Дата	ПВС6. 04. 00. 03		
Разраб.		Возтищева		10.88	Косынка	Лит.	Масса 1,2	Масштаб 1:2
Пров.		Кузьмина		10.88		Лист	Листов 2
Т. контр.							
ГИП		Тюрин		10.88	Лист Б-6 ГОСТ 19903-74 09Г2С-15 ГОСТ 19282-73	Гипронефтеспецмонтаж г. Москва	
Н. контр.		Панова		10.88			
Утв.		Кузнецов		10.88			

Инв.№ подл. | Подп. и дата | Взам. инв.№ | Инв.№ дубл. | Подп. и дата

ПВС6. 04. 00. 04

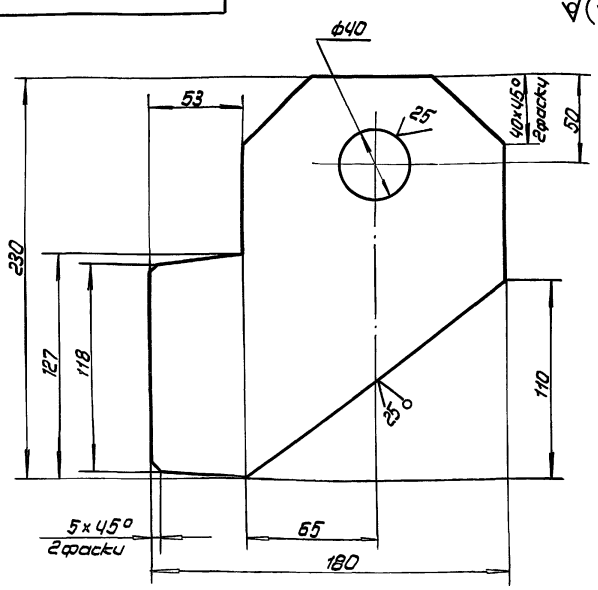

Неуказанные предельные отклонения размеров:
H14; h14; $\pm \frac{IT14}{2}$

Изм.	Лист	№ докум.	Подп.	Дата	ПВС6. 04. 00. 04		
Разраб.		Возтищева		10.88	Пластина	Лит.	Масса 2,9	Масштаб 1:2
Пров.		Кузьмина		10.88		Лист	Листов 1
Т. контр.							
ГИП		Тюрин		10.88	Лист Б-8 ГОСТ 19903-74 09Г2С-15 ГОСТ 19282-73	Гипронефтеспецмонтаж г. Москва	
Н. контр.		Панова		10.88			
Утв.		Кузнецов		10.88			

Инв.№ подл. | Подп. и дата | Взам. инв.№ | Инв.№ дубл. | Подп. и дата

ПВС6. 04. 00. 06

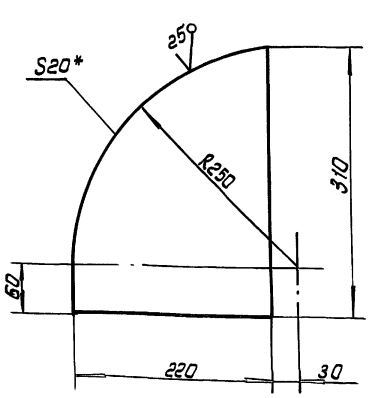

1. H14
2. * Размер для справок.

Изм.	Лист	№ докум.	Подп.	Дата	ПВС6. 04. 00. 06		
Разраб.		Возтищева		10.88	Шаблон	Лит.	Масса 9,4	Масштаб 1:4
Пров.		Кузьмина		10.88		Лист	Листов 1
Т. контр.							
ГИП		Тюрин		10.88	Лист Б-20 ГОСТ 19903-74 09Г2С-15 ГОСТ 19282-73	Гипронефтеспецмонтаж г. Москва	
Н. контр.		Панова		10.88			
Утв.		Кузнецов		10.88			

Инв.№ подл. | Подп. и дата | Взам. инв.№ | Инв.№ дубл. | Подп. и дата

Типовой проект 903-9-20см.88 Альбом 7.1

Инв.№ подл. | Подп. и дата | Взам. инв.№ | Инв.№ дубл. | Подп. и дата

ПВС6.04.00.08

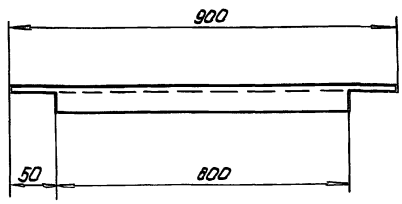

1. Чистота поверхностей реза $\frac{50}{\sqrt{}}$

2. h14 ; $\pm \frac{IT14}{2}$

Изм.	Лист	N докум.	Подп.	Дата
Разраб.		Козмищева		10.88
Пров.		Кузьмина		10.88
Т.контр.				
ГИП		Тюрин		10.88
Н.контр.		Панова		10.88
Утв.		Кузнецов		10.88

ПВС6.04.00.08

Стойка

Лит.	Масса	Масштаб
Лист	Листов	

Швеллер 14 ГОСТ 8240-72
09Г2С-15 ГОСТ19281-73

Гипронефтеспецмонтаж г. Москва

ПВС6.04.00.07

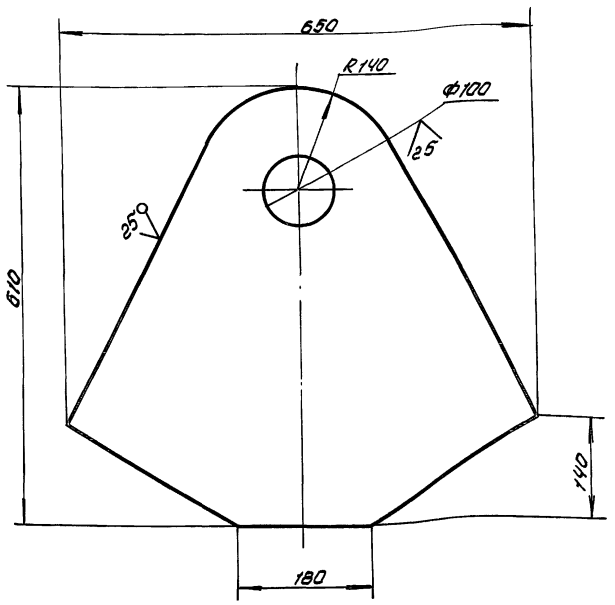

1. Неуказанные предельные отклонения размеров:

h14; $\pm \frac{IT14}{2}$

Изм.	Лист	N докум.	Подп.	Дата
Разраб.		Козмищева		10.88
Пров.		Кузьмина		10.88
Т.контр.				
ГИП		Тюрин		10.88
Н.контр.		Панова		10.88
Утв.		Кузнецов		10.88

ПВС 6.04.00.07

Пластина

Лит.	Масса	Масштаб
	61.2	1:5
Лист	Листов 1	

Лист Б-20 ГОСТ 19903-74
09Г2С-15 ГОСТ19282-73

Гипронефтеспецмонтаж г. Москва

ПВС 6.04.00.09

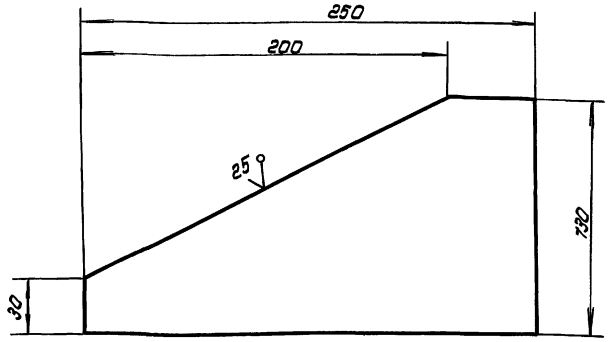

Неуказанные предельные отклонения размеров:

h14 ; h14; $\pm \frac{IT14}{2}$

Изм.	Лист	N докум.	Подп.	Дата
Разраб.		Козмищева		10.88
Пров.		Кузьмина		10.88
Т.контр.				
ГИП		Тюрин		10.88
Н.контр.		Панова		10.88
Утв.		Кузнецов		10.88

ПВС 6.04.00.02

Ловитель

Лит.	Масса	Масштаб
	1,6	1:2
Лист	Листов 1	

Лист Б-6 ГОСТ 19903-74
09Г2С-15 ГОСТ19282-73

Гипронефтеспецмонтаж г. Москва

ПВС 6.04.00.10

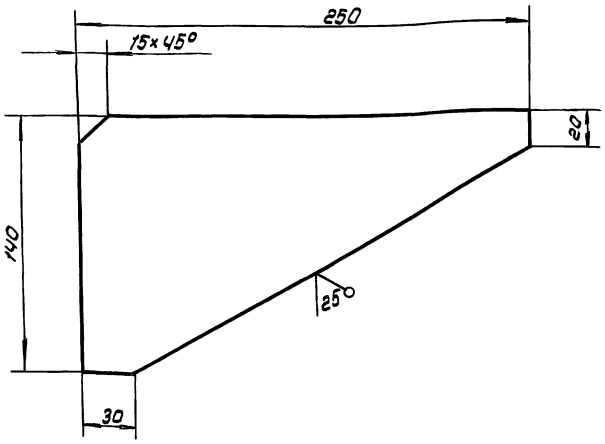

Неуказанные предельные отклонения размеров:

h14 $\pm \frac{IT14}{2}$

Изм.	Лист	N докум.	Подп.	Дата
Разраб.		Козмищева		10.88
Пров.		Кузьмина		10.88
Т.контр.				
ГИП		Тюрин		10.88
Н.контр.		Панова		10.88
Утв.		Кузнецов		10.88

ПВС 6.04.00.10

Ребро

Лит.	Масса	Масштаб
	1,6	1:2
Лист	Листов 1	

Лист Б-6 ГОСТ 19903-74
09Г2С-15 ГОСТ19282-73

Гипронефтеспецмонтаж г. Москва

ПВС 6.04.00.11

Альбом 7.1

Типовой проект 903-9-20см. 88

Инв.№подл. | Подп. и дата | Взам.инв.№ | Инв.№дубл. | Подп. и дата

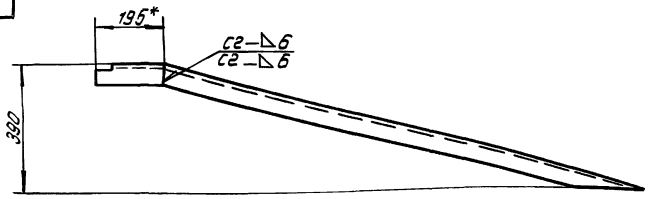

Развертка
м 1:2

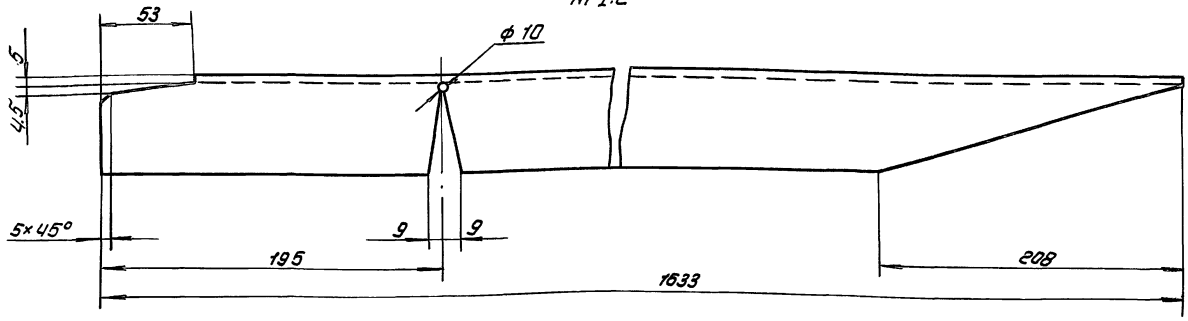

1. Сварные швы по ГОСТ 5264-80. Электроды типа Э-50А ГОСТ 9467-75

2. Шероховатость поверхностей реза - $\sqrt{}^{50}$

3. H14; h14; $\pm \frac{IT14}{2}$

4. * Размер для справок.

				ПВ. Сб. 04. 00. 11	
Изм.	Лист	N докум.	Подп.	Дата	
Разраб.		Возмищева		10.88	Укосина
Пров.		Кузьмина		10.88	
Т. контр.					
ГИП		Тюрин		10.88	
Н. контр.		Панова		10.88	
Утв.		Кузнецов		10.88	

Лит.	Масса	Масштаб
	19,6	1:10
Лист	Листов 1	

Швеллер 14 ГОСТ 8240-72 / 09Г2С-15 ГОСТ 19281-73

Гипронефтеспецмонтаж г. Москва

ПВС 6.04.00.12

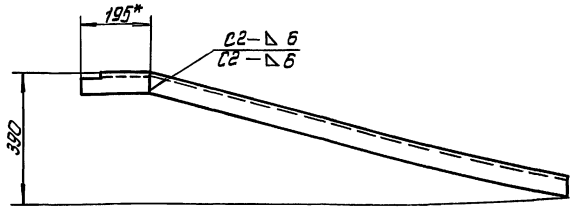

Развертка
м1:2

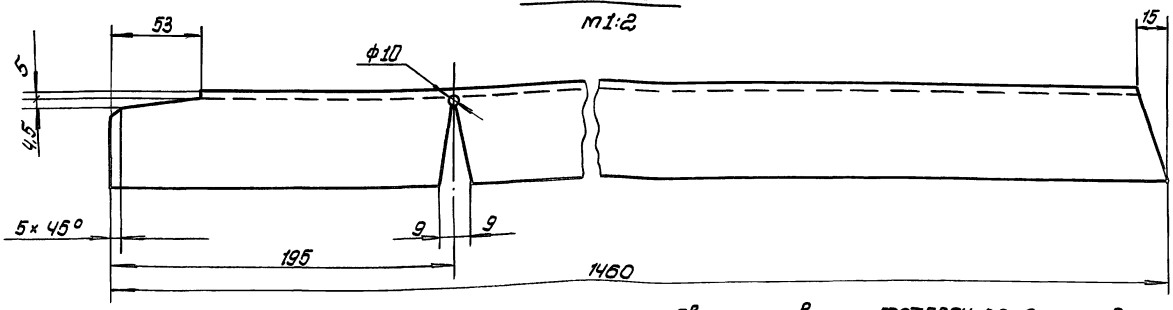

1. Сварные швы по ГОСТ 5264-80. Электроды типа Э-50А ГОСТ 9467-75

2. Чистота поверхностей реза - $\sqrt{}^{50}$

3. H14; $\pm \frac{IT14}{2}$

4. * Размер для справок

				ПВС 6. 04. 00. 12	
Изм.	Лист	N докум.	Подп.	Дата	
Разраб.		Возмищева		10.88	Укосина
Пров.		Кузьмина		10.88	
Т. контр.					
ГИП		Тюрин		10.88	
Н. контр.		Панова		10.88	
Утв.		Кузнецов		10.88	

Лит.	Масса	Масштаб
	20,2	1:10
Лист	Листов 1	

Швеллер 14 ГОСТ 8240-72 / 09Г2С-15 ГОСТ 19281-73

Гипронефтеспецмонтаж г. Москва

Инв.№подл. | Подп. и дата | Взам.инв.№ | Инв.№дубл. | Подп. и дата

Альбом 7.1

Типовой проект 903-9-20см.88

Инв.№подл. | Подп. и дата | Взам.инв.№ | Инв.№дубл. | Подп. и дата

ПВС2.12.00.01

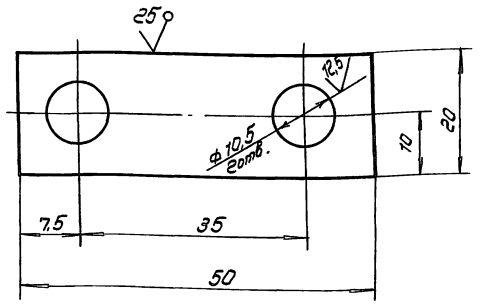

Неуказанные предельные отклонения размеров: H16; h16; $\pm \frac{IT16}{2}$

Изм.	Лист	N докум.	Подп.	Дата
Разраб.		Возмищева		10.88
Пров.		Кузьмина		10.88
Т.контр.				
ГИП		Тюрин		10.88
Н.контр.		Панова		10.88
Утв.		Кузнецов		10.88

ПВ С2.12.00.01

Пластина

Лит	Масса	Масштаб
	0.025	2:1
Лист	Листов	

Лист 5-3 ГОСТ 19903-74 ВСт3сп5 ГОСТ 16523-70

Гипронефтеспецмонтаж г. Москва

Формат	Зона	Поз.	Обозначение	Наименование	Кол.	Примечание
				Документация		
А3			ПВС2.12.00.00СБ	Сборочный чертеж		
				Сборочные единицы		
А4		1	ПВС2.12.01.00	Хомут	1	
А4		2	ПВС2.12.02.00	Стойка	1	
А4		3	ПВС2.12.03.00	Ось	1	
				Детали		
А4		4	ПВС2.12.00.01	Пластина		
				Стандартные изделия		
				Болт ГОСТ 7798-70		
		5		М10х22.88.35Х	3	
		6		М10х75.88.35Х	1	
		7		Гайка М10.4.35Х ГОСТ 5915-70	4	
		8		Подшипник 211 ГОСТ 8338-75	1	
		9		Рулетка ОПК2-50 АНТ/1 ГОСТ 7502-80	1	

Инв.№подл. | Подп. и дата | Взам.инв.№ | Инв.№дубл. | Подп. и дата

ПВС2.12.00.00

Изм.	Лист	N докум.	Подп.	Дата
Разраб.		Возмищева		10.88
Пров.		Кузьмина		10.88
ГИП		Тюрин		10.88
Н.контр.		Панова		10.88
Утв.		Кузнецов		10.88

Замерное устройство

Лит	Лист	Листов

Гипронефтеспецмонтаж г. Москва

ПВС2.12.00.00СБ

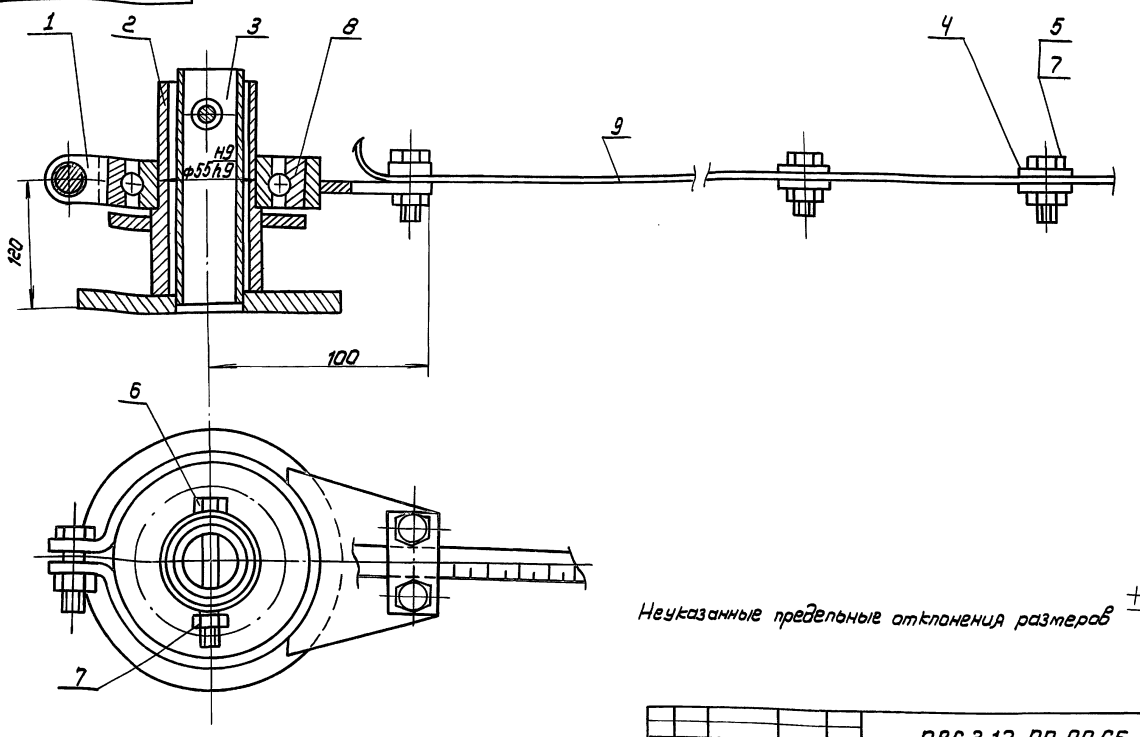

Неуказанные предельные отклонения размеров $\pm \frac{IT16}{2}$

Инв.№подл. | Подп. и дата | Взам.инв.№ | Инв.№дубл. | Подп. и дата

Изм.	Лист	N докум.	Подп.	Дата
Разраб.		Возмищева		10.88
Пров.		Кузьмина		10.88
Т.контр.				
ГИП		Тюрин		10.88
Н.контр.		Панова		10.88
Утв.		Кузнецов		10.88

ПВС2.12.00.00СБ

Замерное устройство

Сборочный чертеж

Лит	Масса	Масштаб
	5.0	1:2
Лист	Листов 1	

Гипронефтеспецмонтаж г. Москва

Типовой проект 903-9-21см.88 Альбом 7.1

ПВС2.12.02.01

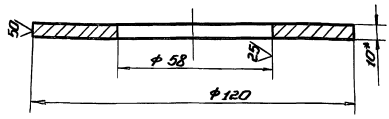

1. H16; h16; ±IT16/2.
2. * Размер для справок.

Изм.	Лист	№ докум.	Подп.	Дата
Разраб.		Вознищев		10.88
Пров.		Кузьмина		10.88
Т. контр.				
ГИП		Тюрин		10.88
Н. контр.		Панова		10.88
Утв.		Кузнецов		10.88

ПВС2.12.02.01

Фланец

Лит.	Масса	Масштаб
	0,2	1:1
Лист	Листов 1	

Лист Б-5 ГОСТ 19903-74 / Ст3 сп.5 ГОСТ 14637-79

Гипронефтеспецмонтаж г. Москва

Формат	Зона	Поз.	Обозначение	Наименование	Кол.	Примечание
				Документация		
А4			ПВС2.12.02.00 СБ	Сборочный чертеж		
				Детали		
А4		1	ПВС2.12.02.01	фланец	1	
А4		2	ПВС2.12.02.02	Труба	1	

Изм.	Лист	№ докум.	Подп.	Дата
Разраб.		Вознищев		10.88
Пров.		Кузьмина		10.88
Т. контр.				
ГИП		Тюрин		10.88
Н. контр.		Панова		10.88
Утв.		Кузнецов		10.88

ПВС2.12.02.00

Стойка

Лит.	Лист	Листов
		1

Гипронефтеспецмонтаж г. Москва

ПВС2.12.02.02

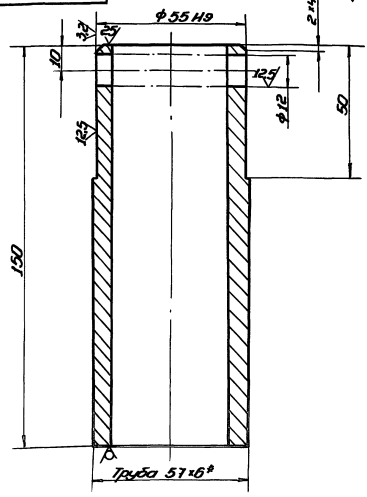

1. H16; h16; ±IT16/2.
2. * Размер для справок.

Изм.	Лист	№ докум.	Подп.	Дата
Разраб.		Вознищев		10.88
Пров.		Кузьмина		10.88
Т. контр.				
ГИП		Тюрин		10.88
Н. контр.		Панова		10.88
Утв.		Кузнецов		10.88

ПВС2.12.02.02

Труба

Лит.	Масса	Масштаб
	1,0	1:1
Лист	Листов 1	

Труба 57х5 ГОСТ 8732-70 / 8-10 ГОСТ 8731-74

Гипронефтеспецмонтаж г. Москва

ПВС2.12.02.00СБ

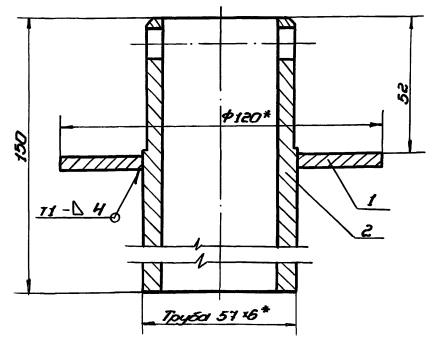

1. Сварные швы по ГОСТ 5264-80
Электроды сварочные типа Э50А ГОСТ 9467-75.
2. H16; h16; ±IT16/2.
3. * Размеры для справок.

Изм.	Лист	№ докум.	Подп.	Дата
Разраб.		Вознищев		10.88
Пров.		Кузьмина		10.88
Т. контр.				
ГИП		Тюрин		10.88
Н. контр.		Панова		10.88
Утв.		Кузнецов		10.88

ПВС2.12.02.00 СБ

Стойка

Сборочный чертеж

Лит.	Масса	Масштаб
	1,2	1:1
Лист	Листов 1	

Гипронефтеспецмонтаж г. Москва

Типовой проект 903-9-20см.88 Альбом 7.1

ПВС2.12.03.02

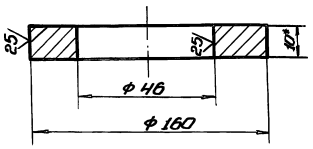

Неуказанные предельные отклонения размеров: H16; h16; $\pm\frac{IT16}{2}$.

Изм.	Лист	№ докум.	Подп.	Дата
Разраб.	Возмищев			10.88
Пров.	Кузьмина			10.88
Т. контр.				
ГИП	Тюрин			10.88
Н. контр.	Панова			10.88
Утв.	Кузнецов			10.88

ПВС2.12.03.02

Фланец

Лит.	Масса	Масштаб
	1,5	1:2

Лист 6-10 ГОСТ 19903-74 / В Ст3сп5 ГОСТ 14637-79

Лист | Листов 1

Гипронефтеспецмонтаж г. Москва

Формат	Зона	Поз.	Обозначение	Наименование	Кол.	Примечание
				Документация		
А4			ПВС2.12.03.00 СБ	Сборочный чертеж		
				Детали		
А4		1	ПВС2.12.03.01	Труба	1	
А4		2	ПВС2.12.03.02	Фланец	1	

Изм.	Лист	№ докум.	Подп.	Дата
Разраб.	Возмищев			10.88
Пров.	Кузьмина			10.88
ГИП	Тюрин			10.88
Н. контр.	Панова			10.88
Утв.	Кузнецов			10.88

ПВС2.12.03.00

Ось

Лит.	Лист	Листов
		1

Гипронефтеспецмонтаж г. Москва

ПВС2.12.03.01

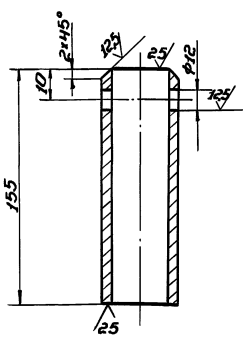

Неуказанные предельные отклонения размеров: H16; h16; $\pm\frac{IT16}{2}$.

Изм.	Лист	№ докум.	Подп.	Дата
Разраб.	Возмищев			10.88
Пров.	Кузьмина			10.88
Т. контр.				
ГИП	Тюрин			10.88
Н. контр.	Панова			10.88
Утв.	Кузнецов			10.88

ПВС2.12.03.01

Труба

Лит.	Масса	Масштаб
	0,55	1:2

Труба 45×5 ГОСТ 8732-80 / В10 ГОСТ 8731-74

Лист | Листов 1

Гипронефтеспецмонтаж г. Москва

ПВС2.12.03.00СБ

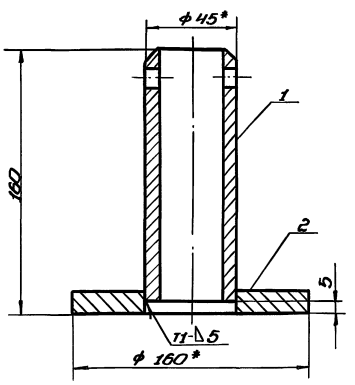

1. Сварка ручная электродуговая. Сварные швы выполнять по ГОСТ 5264-80. Электроды сварочные типа 350А ГОСТ 9467-75.
2. H16; h16; $\pm\frac{IT16}{2}$.
3. Шероховатость поверхностей реза для дет. Б4 50.
4.* Размеры для справок.

Изм.	Лист	№ докум.	Подп.	Дата
Разраб.	Возмищев			10.88
Пров.	Кузьмина			10.88
Т. контр.				
ГИП	Тюрин			10.88
Н. контр.	Панова			10.88
Утв.	Кузнецов			10.88

ПВС2.12.03.00СБ

Ось

Сборочный чертеж

Лит.	Масса	Масштаб
	2,15	1:2

Лист | Листов 1

Гипронефтеспецмонтаж г. Москва

Типовой проект 903-9-20см.88 Альбом 7.1

ПВС2.12.01.02

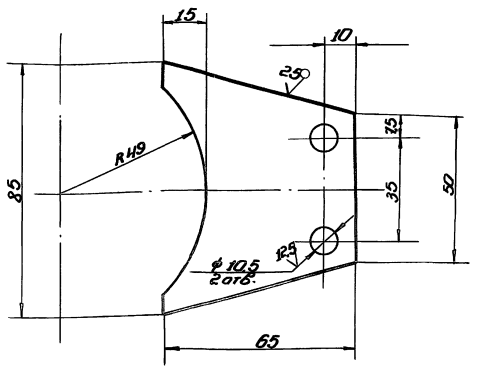

Неуказанные предельные отклонения размеров h16; h16; ±IT16/2.

Изм.	Лист	№ докум.	Подп.	Дата
Разраб.		Вознищева		10.88
Пров.		Кузьмина		10.88
Т. контр.				
ГИП		Тюрин		10.88
Н. контр.		Панова		10.88
Утв.		Кузнецов		10.88

ПВС2.12.01.02

Кронштейн

Лит.	Масса	Масштаб
	0,2	1:1
Лист	Листов 1	

Лист 6-6 ГОСТ 19903-74 / Ст3сп5 ГОСТ 14637-79

Гипронефтеспецмонтаж г. Москва

ПВС2.12.01.01

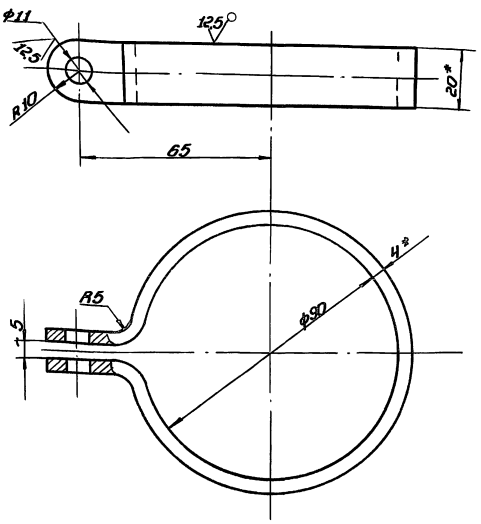

1. H16; h16; ±IT16/2.
2. * Размеры для справок.
3. Размеры заготовки 4*20*330

Изм.	Лист	№ докум.	Подп.	Дата
Разраб.		Вознищева		10.88
Пров.		Кузьмина		10.88
Т. контр.				
ГИП		Тюрин		10.88
Н. контр.		Панова		10.88
Утв.		Кузнецов		10.88

ПВС2.12.01.01

Скоба

Лит.	Масса	Масштаб
	0,2	1:1
Лист	Листов 1	

Лист 6-4 ГОСТ 19903-74 / Ст3сп5 ГОСТ 14637-79

Гипронефтеспецмонтаж г. Москва

Формат	Зона	Поз.	Обозначение	Наименование	Кол.	Примечание
				Документация		
А4			ПВС2.12.01.00СБ	Сборочный чертеж		
				Детали		
А4		1	ПВС2.12.01.01	Скоба	1	
А4		1	ПВС2.12.01.02	Кронштейн	1	

Изм.	Лист	№ докум.	Подп.	Дата
Разраб.		Вознищева		10.88
Пров.		Кузьмина		10.88
Т. контр.				
ГИП		Тюрин		10.88
Н. контр.		Панова		10.88
Утв.		Кузнецов		10.88

ПВС2.12.01.00

Хомут

Лит.	Лист	Листов
И		1

Гипронефтеспецмонтаж г. Москва

ПВС2.12.01.00СБ

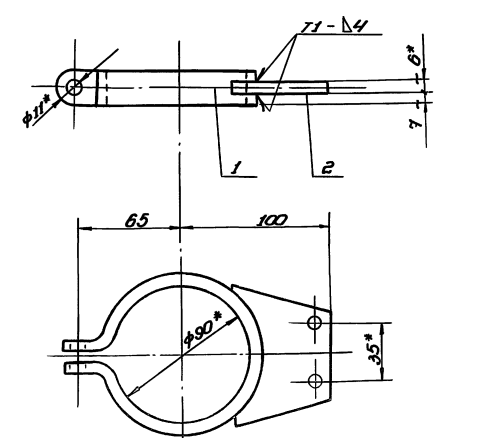

1. Сварку производить электродом типа Э-50А. ГОСТ 9467-75. Сварные швы по ГОСТ 5264-80.
2. H16; h16; ±IT16/2.
3. * Размеры для справок.

Изм.	Лист	№ докум.	Подп.	Дата
Разраб.		Вознищева		10.88
Пров.		Кузьмина		10.88
Т. контр.				
ГИП		Тюрин		10.88
Н. контр.		Панова		10.88
Утв.		Кузнецов		10.88

ПВС2.12.01.00СБ

Хомут

Сборочный чертеж

Лит.	Масса	Масштаб
	Ч4	1:2
Лист	Листов 1	

Гипронефтеспецмонтаж г. Москва

ПВС5.56.01.00СБ

Типовой проект 903-9-20см.88 Альбом 7.1

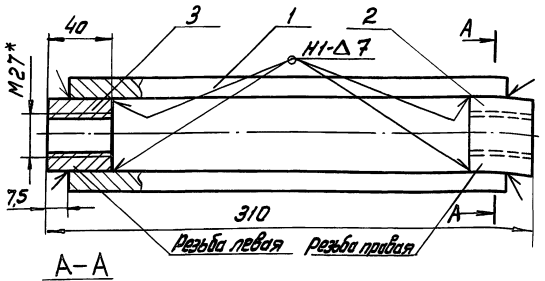

А–А

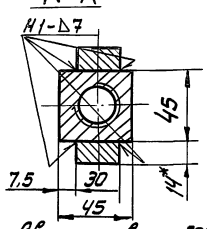

1. Сварные швы по ГОСТ5264-80. Электроды сварочные типа Э50А ГОСТ 9467-75.
2. $H14, h14, \pm\frac{IT14}{2}$
3. Шероховатость поверхностей реза для дет. Б4- $\sqrt{50}$, остальное - $\sqrt{}$
4. *Размеры для справок

Изм.	Лист	№ докум.	Подп.	Дата
Разраб.		Пахомова		10.88
Пров.		Кузьмина		10.88
Т.контр.				
ГИП		Тюрин		10.88
Н.контр.		Панова		10.88
Утв.		Кузнецов		10.88

ПВС5.56.01.00СБ

Муфта

Сборочный чертеж

Лит.	Масса	Масштаб
	1,4	1:2
Лист	Листов 1	

Гипронефтеспецмонтаж г. Москва

Формат	Зона	Поз.	Обозначение	Наименование	Кол.	Примечание
				Документация		
А3			ПВС5.56.00.00СБ	Сборочный чертеж		
				Сборочные единицы		
А4		1	ПВС5.56.01.00	Муфта	1	
А4		2	ПВС5.56.02.00	Вилка	1	
		3	-01	Вилка	1	
				Стандартные изделия		
		4		Гайка М27-10.35х013		
				ГОСТ 5916-70	2	
		5		Ось 22-30х65.35Х		
				ГОСТ 9650-71	2	
		6		Шплинт 6,3х45.002		
				ГОСТ 397-79	2	

Изм.	Лист	№ докум.	Подп.	Дата
Разраб.		Пахомова		10.88
Пров.		Кузьмина		10.88
ГИП		Тюрин		10.88
Н.контр.		Панова		10.88
Утв.		Кузнецов		10.88

ПВС5.56.00.00

Талреп Q=4тс

Лит.	Лист	Листов
		1

Гипронефтеспецмонтаж г. Москва

ПВС5.56.00.00СБ

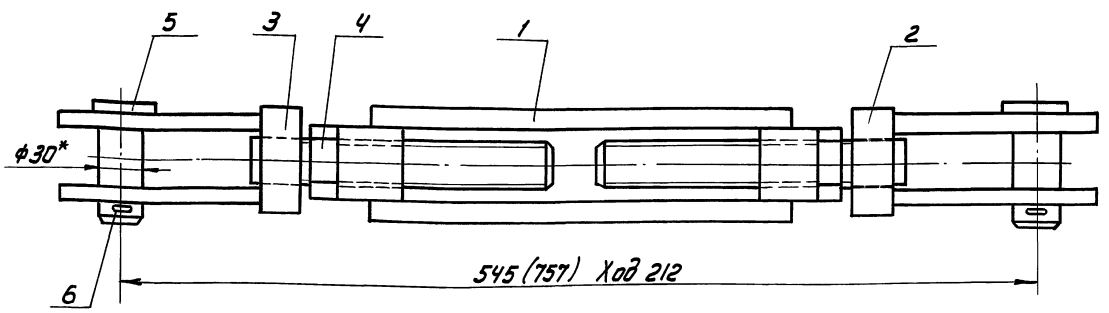

В соответствии с требованиями ОСТ36-128-85 талреп изготовлен из стали 09Г2С-15 по ГОСТ 19281-73
Талреп должен быть испытан на прочность пробной нагрузкой, равной двойной допускаемой. Нагрузка должна прикладываться статически к вилке талрепа при максимальном ходе 212мм
Время выдержки под нагрузкой не менее 5мин.
Головные образцы талрепов должны быть испытаны нагрузкой, равной четырехкратной допускаемой.

Изм.	Лист	№ докум.	Подп.	Дата
Разраб.		Пахомова		10.88
Пров.		Кузьмина		10.88
Т.контр.				
ГИП		Тюрин		10.88
Н.контр.		Панова		10.88
Утв.		Кузнецов		10.88

ПВС5.56.00.00СБ

Талреп Q=4тс

Сборочный чертеж

Лит.	Масса	Масштаб
	6.9	1:2
Лист	Листов 1	

Гипронефтеспецмонтаж г. Москва

ПВС5.56.02.02

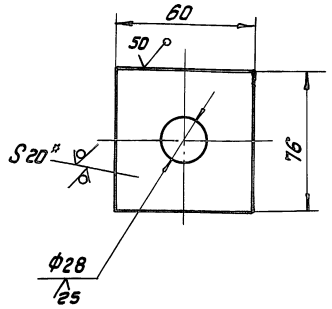

1. H14; h14
2. *Размер для справок.

Изм.	Лист	№ докум.	Подп.	Дата	ПВС5.56.02.02			
Разраб.		Похомова		10-88	Лист	Лит.	Масса	Масштаб
Пров.		Кузьмина		10-88			0,7	1:2
Т. контр.						Лист	Листов 1	
ГИП		Тюрин		10-88	Лист Б-20 ГОСТ 19903-74 / 09Г2С-15 ГОСТ 19282-73	Гипронефтеспецмонтаж г. Москва		
Н. контр.		Панова		10-88				
Утв.		Кузнецов		10-88				

ПВС5.56.02.03

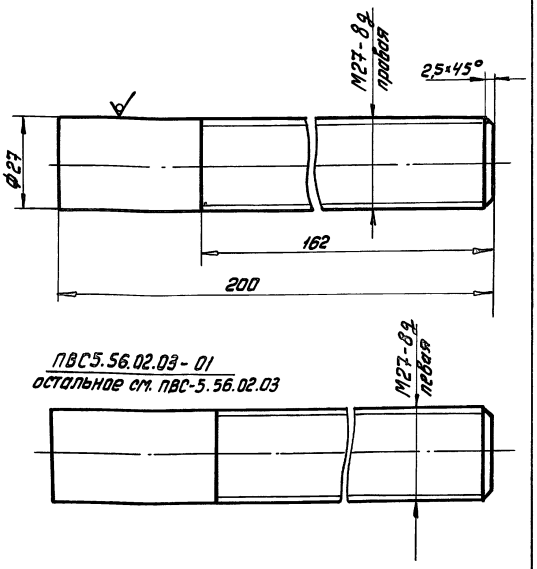

1. h14; ±IT14/2
2.* Размер для справок.

Изм.	Лист	№ докум.	Подп.	Дата	ПВС5.56.02.03			
Разраб.		Похомова		10-88	Шпилька	Лит.	Масса	Масштаб
Пров.		Кузьмина		10-88			0,8	1:1
Т. контр.						Лист	Листов 1	
ГИП		Тюрин		10-88	Круг В27 ГОСТ 2590-71 / 09Г2С-15 ГОСТ 19281-73	Гипронефтеспецмонтаж г. Москва		
Н. контр.		Панова		10-88				
Утв.		Кузнецов		10-88				

Формат	Зона	Поз.	Обозначение	Наименование	Кол.	Примечание
				Документация		
А4			ПВС5.56.02.00СБ	Сборочный чертеж		
				Детали		
А4		1	ПВС5.56.02.01	Щека	2	
А4		2	ПВС5.56.02.02	Лист	1	
			Переменные данные	для исполнений		
				ПВС5.56.02.00 СМ.СБ		
				Детали		
А4		3	ПВС5.56.02.03	Шпилька	1	
				ПВС5.56.02.00-01СМСБ		
				Детали		
А4		3	ПВС5.56.02.03-01	Шпилька	1	

Изм.	Лист	№ докум.	Подп.	Дата	ПВС5.56.02.00			
Разраб.		Похомова		10-88	Вилка	Лит.	Лист	Листов 1
Пров.		Кузьмина		10-88		Гипронефтеспецмонтаж г. Москва		
ГИП		Тюрин		10-88				
Н. контр.		Панова		10-88				
Утв.		Кузнецов		10-88				

Формат	Зона	Поз.	Обозначение	Наименование	Кол.	Примечание
				Документация		
А4			ПВС5.56.01.00СБ	Сборочный чертеж		
				Детали		
Б4		1	ПВС5.56.01.01	Накладка		
				Лист Б-14 ГОСТ 19903-74 / 09Г2С-15 ГОСТ 19282-73		
				L=295мм	2	1,0кг
А4		2	ПВС5.56.01.02	Втулка	1	
		3	— 01	Втулка	1	

Изм.	Лист	№ докум.	Подп.	Дата	ПВС5.56.01.00			
Разраб.		Похомова		10-88	Муфта	Лит.	Лист	Листов 1
Пров.		Кузьмина		10-88		Гипронефтеспецмонтаж г. Москва		
ГИП		Тюрин		10-88				
Н. контр.		Панова		10-88				
Утв.		Кузнецов		10-88				

Типовой проект 903-9-20см. 88 Альбом 7.1

Инв.№ подл. | Подп. и дата | Взам. инв.№ | Инв.№ дубл. | Подп. и дата

ПВС5.56.01.02

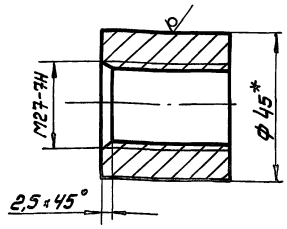

ПВС5.56.01.02-01 –
остальное см. ПВС5.56.01.02

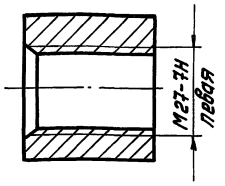

*Размер для справок

Изм.	Лист	№ докум.	Подп.	Дата
Разраб.		Пахотова		10.88
Пров.		Кузьмина		10.88
Т. контр.				
ГИП		Тюрин		10.88
Н. контр.		Панова		10.88
Утв.		Кузнецов		10.88

ПВС5.56.01.02

Втулка

Лит.	Масса	Масштаб
	0,2	1:1
Лист	Листов 1	

Квадрат В-45 ГОСТ 2591-71
09Г2С-15 ГОСТ 19281-73

Гипронефтеспецмонтаж г. Москва

Типовой проект 903-9-20см.88 Альбом 7.1

Инв.№ подл. | Подп. и дата | Взам. инв.№ | Инв.№ дубл. | Подп. и дата

ПВС5.56.02.01

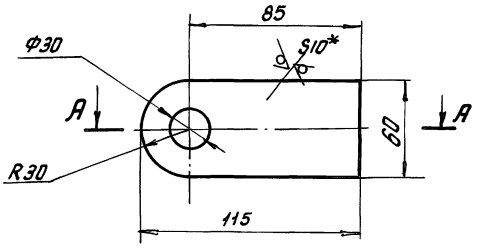

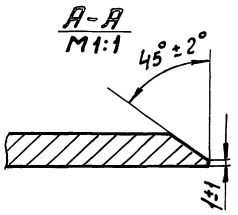

1. H14; h14; ±IT14/2
2. *Размер для справок

Изм.	Лист	№ докум.	Подп.	Дата
Разраб.		Пахотова		10.88
Пров.		Кузьмина		10.88
Т. контр.				
ГИП		Тюрин		10.88
Н. контр.		Панова		10.88
Утв.		Кузнецов		10.88

ПВС5.56.02.01

Щека

Лит.	Масса	Масштаб
	0,5	1:2
Лист	Листов 1	

Лист Б-10 ГОСТ 19903-74
09Г2С-15 ГОСТ 19282-73

Гипронефтеспецмонтаж г. Москва

Инв.№ подл. | Подп. и дата | Взам. инв.№ | Инв.№ дубл. | Подп. и дата

ПВС5.56.02.00СБ

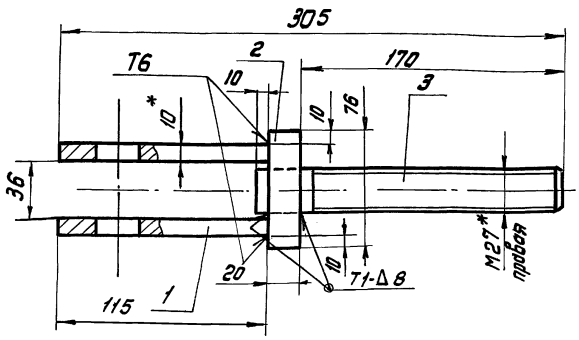

ПВС5.56.02.00-01
остальное см. ПВС5.56.02.00

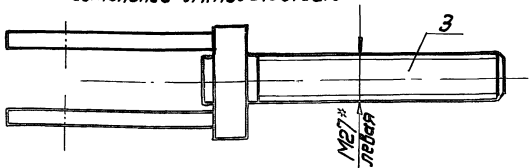

1. Сварные швы выполнять по ГОСТ 5264-80. Электроды сварочные типа Э50А ГОСТ 9467-75
2. H14; h14; ±IT14/2
3. *Размеры для справок

Изм.	Лист	№ докум.	Подп.	Дата
Разраб.		Пахотова		10.88
Пров.		Кузьмина		10.88
Т. контр.				
ГИП		Тюрин		10.88
Н. контр.		Панова		10.88
Утв.		Кузнецов		10.88

ПВС5.56.02.00СБ

Вилка
Сборочный чертеж

Лит.	Масса	Масштаб
	2,0	1:2
Лист	Листов 1	

Гипронефтеспецмонтаж г. Москва

Инв.№ подл. | Подп. и дата | Взам. инв.№ | Инв.№ дубл. | Подп. и дата

СК5. 0240.07.00.00.СБ

Типовой проект 903-9-20см.88 Альбом 7.1

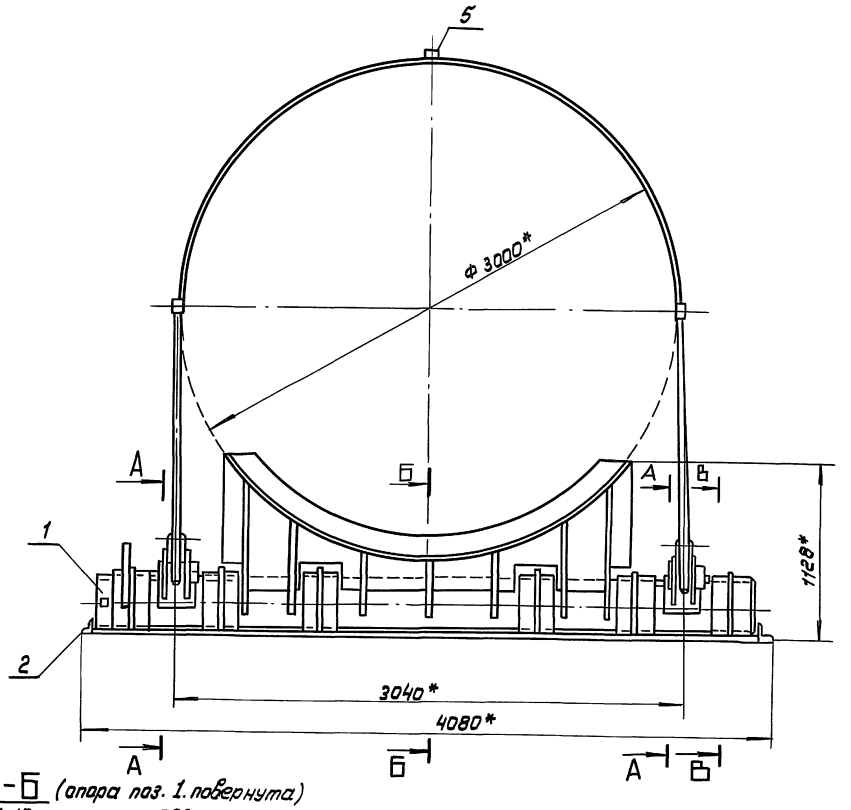

Б-Б (опора поз. 1. повернута) на 90°
М 1:10

В-В
М 1:10

Вид Д
М 1:5

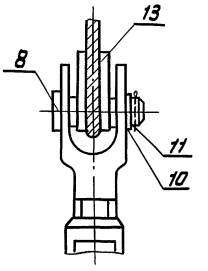

Вид Г
М 1:5

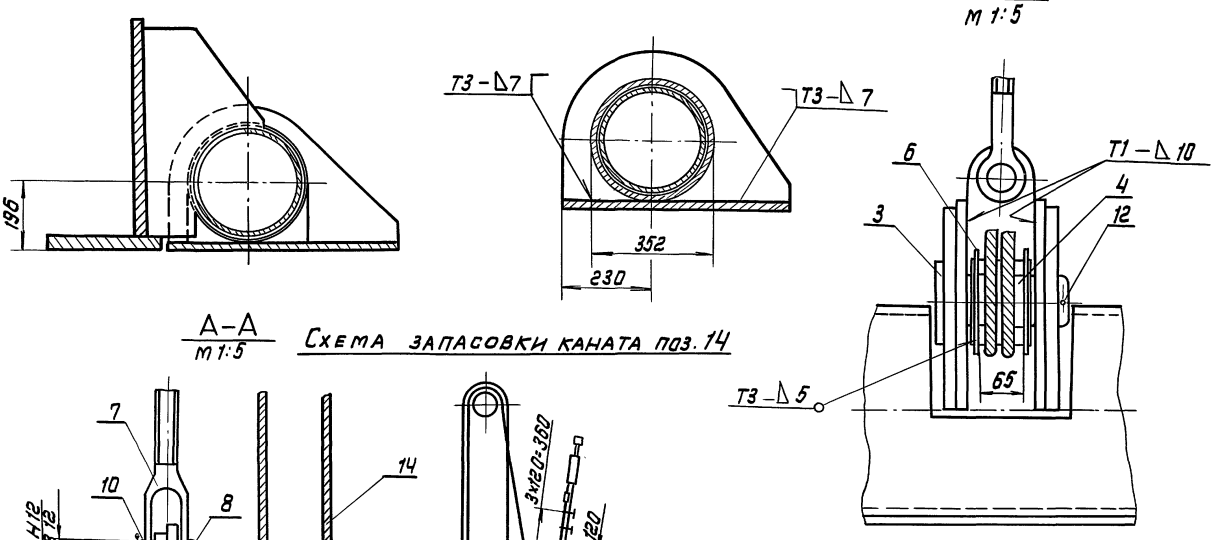

А-А
М 1:5

Схема запасовки каната поз. 14

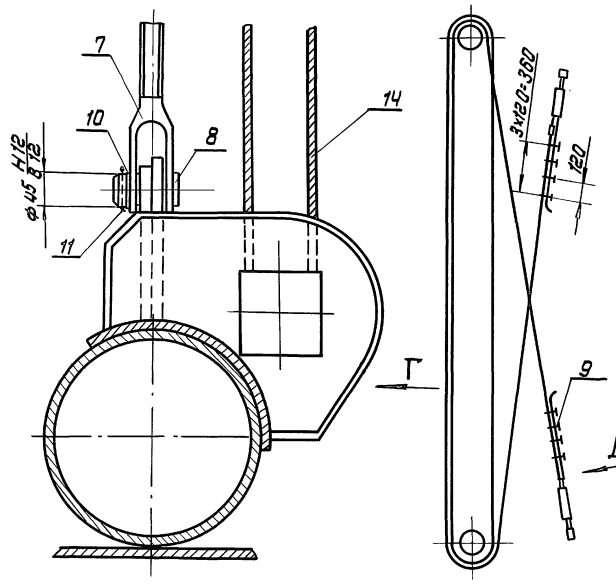

1. Сварные швы выполнять по ГОСТ 5264-80. Электроды типа Э-50А ГОСТ 9467-75.
2. H14; h14; $\pm \frac{IT14}{2}$
3. Шероховатость поверхностей реза деталей Б4- $\sqrt{50}$, остальное $\sqrt{}$
4. * Размеры для справок.

					СК5. 0240. 07. 00. 00 СБ		
Изм.	Лист	№ докум.	Подп.	Дата	Шарнир для подъема рулонов массой 45- 65 т краном. Сборочный чертеж	Лит.	Масса 2085 / Масштаб 1:20
Разраб.		Озтишева		10.88		Лист	Листов 1
Пров.		Кузьмина		10.88		Гипронефтеспецмонтаж г. Москва	
Т. контр.							
ГИП		Тырин		10.88			
Н. контр.		Панова		10.88			
Утв.		Кузнецов		10.88			

Инв. № подл. | Подп. и дата | Взам. инв. № | Инв. № дубл. | Подп. и дата

Типовой проект 903-9-20см. 88 Альбом 7.1

Формат	Зона	Поз.	Обозначение	Наименование	Кол.	Примечание
А4		12	СК5.0240.07.01.08	Фиксатор	2	
		13	- 01	Фиксатор	3	
		14	- 02	Фиксатор	1	
Б4		15	СК5.0240.07.01.09	Ложе		
				Лист Б-12 ГОСТ 19903-74 / 09Г2С-15 ГОСТ 19282-73		
				830 × 2780	1	185 кг
Б4		16	СК5.0240.07.01.10	Накладка		
				Лист Б-16 ГОСТ 19903-74 / 09Г2С-15 ГОСТ 19282-73		
				220 × 250	4	5.0 кг
А4		17	СК5.0240.07.01.11	Сектор	1	
Б4		18	СК5.0240.07.01.12	Стрелка		
				Полоса Б-4×20 ГОСТ 103-76 / 09Г2С-15 ГОСТ 19281-73		
				L = 500 мм	1	0,5 кг
А4		19	СК5.0240.07.01.13	Ребро	4	
		20	- 01	Ребро	4	
А4		21	СК5.0240.07.01.14	Кронштейн	2	
		22	СК5.0240.07.01.15	Труба		
				Труба 351×10 ГОСТ 8732-70 / В10 ГОСТ 8731-74		
				L = 140 мм	6	18,5 кг
				Стандартные изделия		
		23		Болт М12×40.58.35Х ГОСТ 7798-70	2	
		24		Гайка М12.58.35Х ГОСТ 5915-70	2	

Инв.№ подл. | Подп. и дата | Взам. инв.№ | Инв.№ дубл. | Подп. и дата

Изм.	Лист	№ докум.	Подп.	Дата	СК5.0240.07.01.00	Лист 2

Формат	Зона	Поз.	Обозначение	Наименование	Кол.	Примечание
				Документация		
А2			СК5.0240.07.01.00СБ	Сборочный чертеж		
				Детали		
Б4		1	СК5.0240.07.01.01	Основание опоры		
				Труба 325×15 ТУ14-3-1128-82 / В09Г2С-15 ГОСТ 8731-74		
				L = 3860 мм	1	415 кг
Б4		2	СК5.0240.07.01.02	Бандаж		
				Лист Б-10 ГОСТ 19903-76 / 09Г2С-15 ГОСТ 19282-73		
				210 × 450	2	2.0 кг
А4		3	СК5.0240.07.01.03	Ушко	2	
		4	- 01	Ушко	2	
А4		5	СК5.0240.07.01.04	Кронштейн	2	
		6	- 01	Кронштейн	2	
		7	- 02	Кронштейн	1	
А4		8	СК5.0240.07.01.05	Ребро	2	
		9	- 01	Ребро	2	
А4		10	СК5.0240.07.01.06	Ребро	2	
А4		11	СК5.0240.07.01.07	Стенка	1	

Инв.№ подл. | Подп. и дата | Взам. инв.№ | Инв.№ дубл. | Подп. и дата

Изм.	Лист	№ докум.	Подп.	Дата	СК5.0240.07.01.00		
Разраб.		Вазищева		10.88	Опора	Лит.	Лист 1 / Листов 2
Пров.		Кудымина		10.88		Гипронефтеспецмонтаж г. Москва	
ГИП		Тюрин		10.88			
Н. контр.		Панова		10.88			
Утв.		Кузнецов		10.88			

Формат	Зона	Поз.	Обозначение	Наименование	Кол.	Примечание
				Стандартные изделия		
		8		Ось 22-45 х 115 Ст. 3 ГОСТ 9650-80	4	
		9		Зажим ЗК-23Х.Л ТУ 36.1839-75	8	
		10		Шайба 45.01.013 ГОСТ 11371-78	4	
				Шплинт ГОСТ 397-79		
		11		6,3 × 60.002	4	
		12		10 × 120.002	2	
		13		Коуш 65Х.Л ГОСТ 2224-72	2	
				Материалы		
		14		Канат 21-Г-I-1764-(180) ГОСТ 3079-80	1	

Инв.№ подл. | Подп. и дата | Взам. инв.№ | Инв.№ дубл. | Подп. и дата

Изм.	Лист	№ докум.	Подп.	Дата	СК5.0240.07.00.00	Лист 2

Формат	Зона	Поз.	Обозначение	Наименование	Кол.	Примечание
				Документация		
А2			СК5.0240.07.00.00СБ	Сборочный чертеж		
				Сборочные единицы		
А4		1	СК5.0240.07.01.00	Опора	1	
А4		2	СК5.0240.07.02.00	Основание	1	
А4		3	СК5.0240.07.03.00	Палец	2	
А4		7	I ПВС5.56.00.00СБ	Талреп Q=10тс	1	
				Детали		
Б4		4	СК5.0240.07.00.01	Труба		
				Труба 133×8 ТУ14-3-1128-82 / В09Г2С-15 ГОСТ 19282-73		
				L = 95 мм	1	2,5 кг
Б4		5	СК5.0240.07.00.02	Проставка		
				Швеллер 18 ГОСТ 8240-72 / 09Г2С-15 ГОСТ 19281-73		
				L = 60 мм	3	0,52 кг
Б4		6	СК5.0240.07.00.03	Лист		
				Лист Б-10 ГОСТ 19903-74 / 09Г2С-15 ГОСТ 19281-73		
				D = 180 мм d = 135 мм	2	0,87 кг

Инв.№ подл. | Подп. и дата | Взам. инв.№ | Инв.№ дубл. | Подп. и дата

Изм.	Лист	№ докум.	Подп.	Дата	СК5.0240.07.00.00		
Разраб.		Вазищева		10.88	Шарнир для подъема рулонов массой 45 т краном	Лит.	Лист 1 / Листов 2
Пров.		Кудымина		10.88		Гипронефтеспецмонтаж г. Москва	
ГИП		Тюрин		10.88			
Н. контр.		Панова		10.88			
Утв.		Кузнецов		10.88			

Типовой проект 903-9-20см. 88 Альбом 7.1

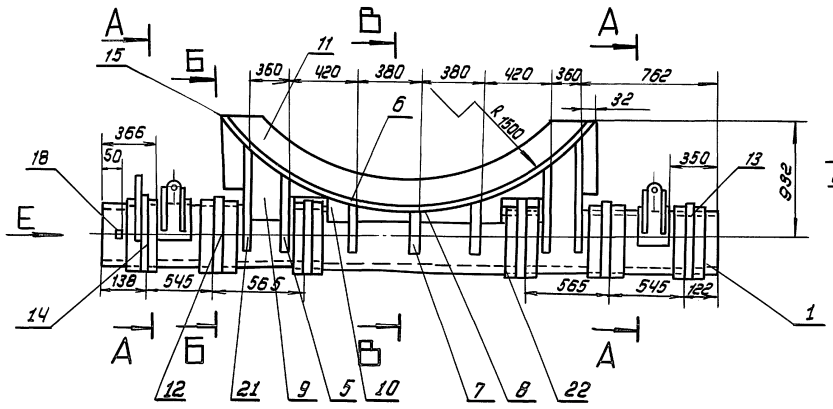

Вид Е
м 1:10

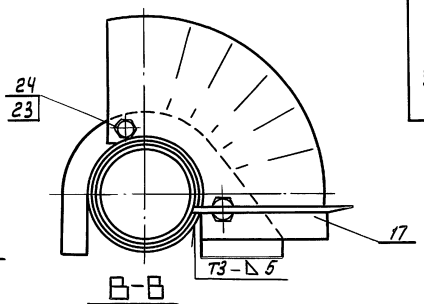

В-В
м 1:10

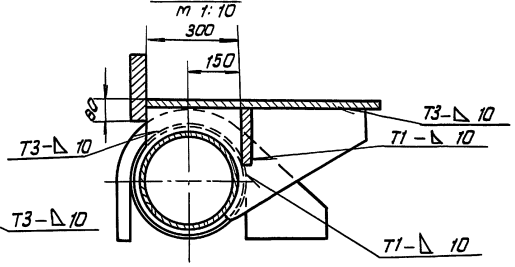

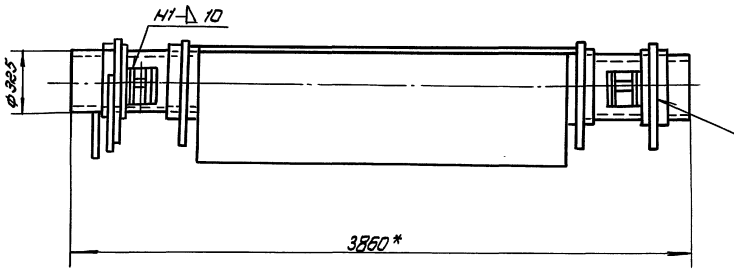

И-И
м 1:10

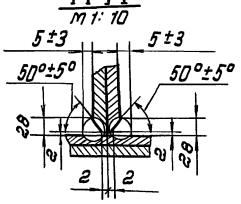

Б-Б
м 1:10

Г-Г
м 2:1

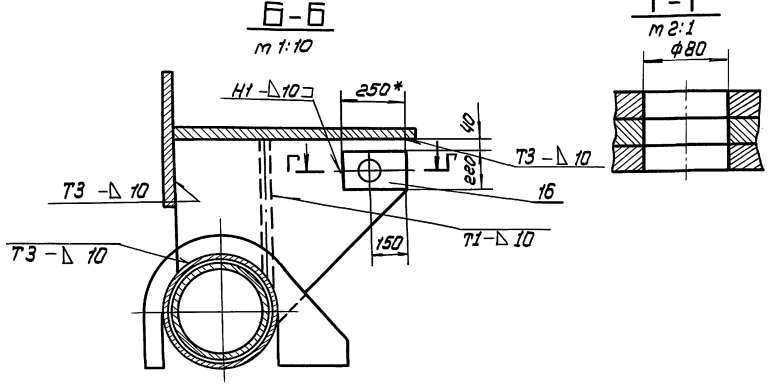

Д-Д
м 1:5

Вид Д
м 1:5

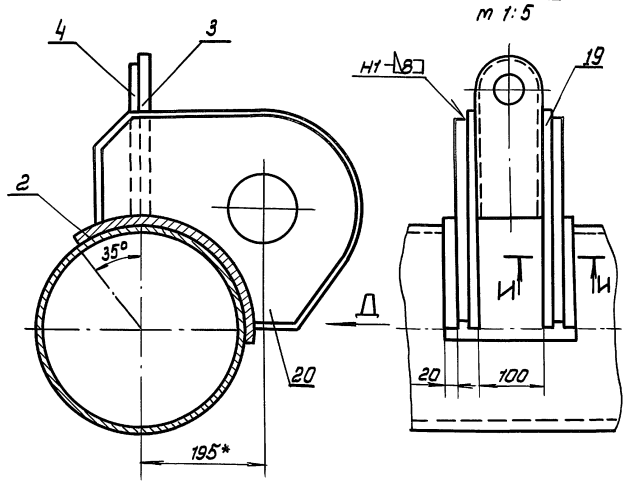

1. Сварные швы выполнять по ГОСТ 5264-80. Электроды сварочные типа Э-50А ГОСТ 9467-75.
2. Н14; h 14; $\pm \frac{IT14}{2}$
3. Шероховатость поверхностей реза для деталей $\frac{50}{БЧ}$
4. * Размеры для справок.

					СК5. 0240. 07. 01. 00СБ	
Изм.	Лист	№ докум.	Подп.	Дата	Опора Сборочный чертеж	Лит. / Масса / Масштаб
Разраб.		Вознищева		10.88		1632 / 1:20
Пров.		Кузьмина		10.88		Лист / Листов 1
Т. контр.						
ГИП		Тюрин		10.88		Гипронефтеспецмонтаж г. Москва
Н. контр.		Панова		10.88		
Утв.		Кузнецов		10.88		

Инв. № подл. | Подп. и дата | Взам. инв. № | Инв. № дубл. | Подп. и дата

СК5.0240.07.01.04

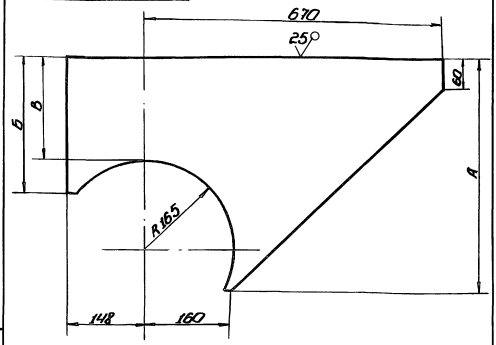

Обозначение	Размеры, мм А	Б	В	Масса, кг
СК5.0240.07.01.04	570	325	395	29,0
-01	400	155	225	24,0
-02	310	95	165	19,0

Неуказанные предельные отклонения размеров: $H14;\ h14;\ \pm\frac{IT14}{2}$.

Изм.	Лист	№ докум.	Подп.	Дата
Разраб.		Вознищев		10.88
Пров.		Кузнецова		10.88
Т. контр.				
ГИП		Гарин		10.88
Н. контр.		Панова		10.88
Утв.		Кузнецов		10.88

СК5.0240.07.01.04

Кронштейн

Лит. | Масса | Масштаб: См. табл. | –

Лист | Листов 1

Лист Б-16 ГОСТ 19903-74
09Г2С-15 ГОСТ 19282-73

Гипронефтеспецмонтаж г. Москва

СК5.0240.07.01.14

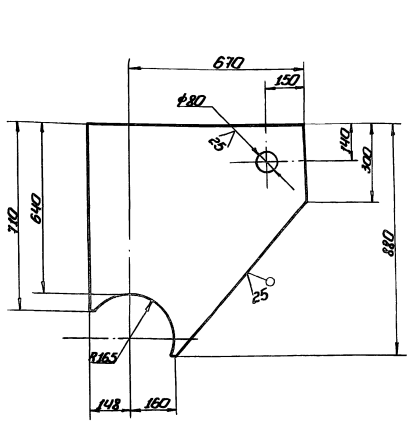

Неуказанные предельные отклонения размеров: $H14;\ h14;\ \pm\frac{IT14}{2}$.

Изм.	Лист	№ докум.	Подп.	Дата
Разраб.		Вознищев		10.88
Пров.		Кузнецова		10.88
Т. контр.				
ГИП		Гарин		10.88
Н. контр.		Панова		10.88
Утв.		Кузнецов		10.88

СК5.0240.07.01.14

Кронштейн

Лит. | Масса: 800 | Масштаб: 1:10

Лист | Листов 1

Лист Б-16 ГОСТ 19903-74
09Г2С-15 ГОСТ 19282-73

Гипронефтеспецмонтаж г. Москва

СК5.0240.07.01.05

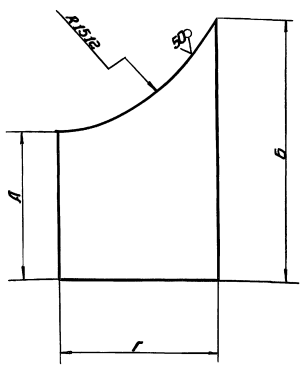

Обозначение	Размеры, мм А	Б	Г	Масса, кг
СК5.0240.07.01.05	165	220	380	5,1
-01	400	340	710	9,0

Неуказанные предельные отклонения размеров: $H14;\ h14;\ \pm\frac{IT14}{2}$.

Изм.	Лист	№ докум.	Подп.	Дата
Разраб.		Вознищев		10.88
Пров.		Кузнецова		10.88
Т. контр.				
ГИП		Гарин		10.88
Н. контр.		Панова		10.88
Утв.		Кузнецов		10.88

СК5.0240.07.01.05

Ребро

Лит. | Масса | Масштаб: См. табл. | –

Лист | Листов 1

Лист Б-10 ГОСТ 19903-74
09Г2С-15 ГОСТ 19282-73

Гипронефтеспецмонтаж г. Москва

СК5.0240.07.01.03

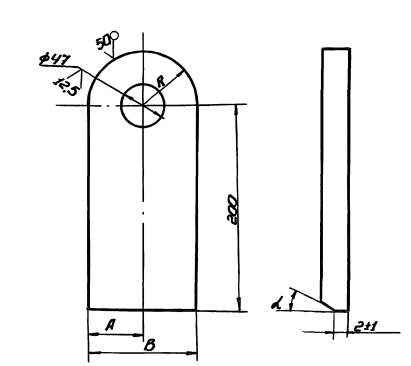

Обозначение	Размеры, мм А	Б	R	α°	Масса, кг
СК5.0240.07.01.03	50	100	50	15	3,2
-01	40	80	40	30	2,4

Неуказанные предельные отклонения размеров: $H14;\ h14;\ \pm\frac{IT14}{2}$.

Изм.	Лист	№ докум.	Подп.	Дата
Разраб.		Вознищев		10.88
Пров.		Кузнецова		10.88
Т. контр.				
ГИП		Гарин		10.88
Н. контр.		Панова		10.88
Утв.		Кузнецов		10.88

СК5.0240.07.01.03

Ушко

Лит. | Масса | Масштаб: См. табл. | –

Лист | Листов 1

Лист Б-18 ГОСТ 19903-74
09Г2С-15 ГОСТ 19282-73

Гипронефтеспецмонтаж г. Москва

СК5.0240.07.01.13

Типовой проект 903-9-20 Альбом 7.1

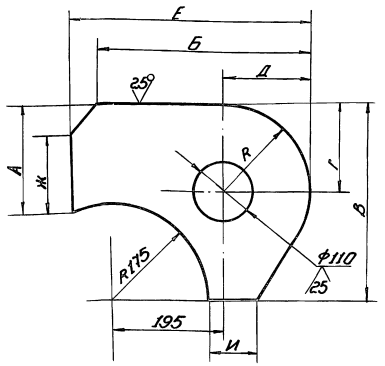

Обозначение	Размеры, мм									Масса, кг
	А	Б	В	Г	Д	Е	Ж	И	R	
К5.0240.07.01.13	175	370	340	150	150	420	125	75	150	15,5
-01	165	360	330	140	140	410	115	65	140	14,5

Изм.	Лист	№ докум.	Подп.	Дата
Разраб.		Возницева		10.88
Пров.		Кузьмина		10.88
Т.контр.				
ГИП		Тюрин		10.88
Н.контр.		Панова		10.88
Утв.		Кузнецов		10.88

СК5.0240.07.01.13

Ребро

Лит.	Масса	Масштаб
	См. табл.	—
Лист	Листов 1	

Лист Б-18 ГОСТ 19903-74
09Г2С-15 ГОСТ 19282-73

Гипронефтеспецмонтаж г. Москва

Инв.№ подл. | Подп. и дата | Взам. инв.№ | Инв.№ дубл. | Подп. и дата

Формат	Зона	Поз.	Обозначение	Наименование	Кол.	Примечание
				Документация		
А4			СК5.0240.07.03.00 СБ	Сборочный чертеж		
				Детали		
Б4		1	СК5.0240.07.03.01	Палец		
				Труба 108×12(Т)×143-112882 ВО9Г2С-15 ГОСТ 19281-73		
				L=210 мм	1	5,8 кг
Б4		2	СК5.0240.07.03.02	Головка		
				Лист 6-10 ГОСТ 19903-74 09Г2С-15 ГОСТ 19282-73		
				130×130	1	0,7 кг

Изм.	Лист	№ докум.	Подп.	Дата
Разраб.		Возницева		10.88
Пров.		Кузьмина		10.88
Т.контр.				
ГИП		Тюрин		10.88
Н.контр.		Панова		10.88
Утв.		Кузнецов		10.88

СК5.0240.07.03.00

Палец

Лит.	Лист	Листов
		1

Гипронефтеспецмонтаж г. Москва

СК5.0240.07.03.00СБ

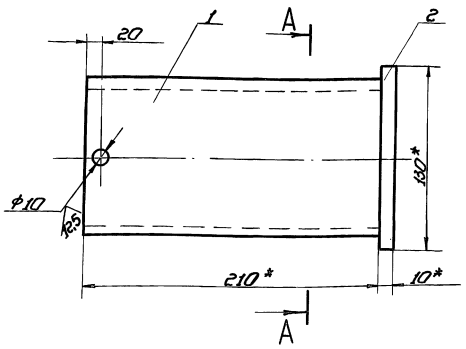

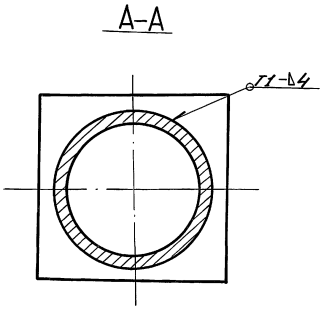

1. Сварные швы выполнить по ГОСТ 5264-80. Электроды сварочные типа Э50А ГОСТ 9467-75.
   2. Н14; h 14; ± IT14/2.
3. Шероховатость поверхностей реза дет. Б4 25
   остальное .
4. * Размеры для справок.

Изм.	Лист	№ докум.	Подп.	Дата
Разраб.		Возницева		10.88
Пров.		Кузьмина		10.88
Т.контр.				
ГИП		Тюрин		10.88
Н.контр.		Панова		10.88
Утв.		Кузнецов		10.88

СК5.0240.07.03.00СБ

Палец

Сборочный чертеж

Лит.	Масса	Масштаб
	6,3	1:2
Лист	Листов	

Гипронефтеспецмонтаж г. Москва

Типовой проект 903-9-20 см.88 Альбом 71.

СК5.02Ч0.07.02.00СБ

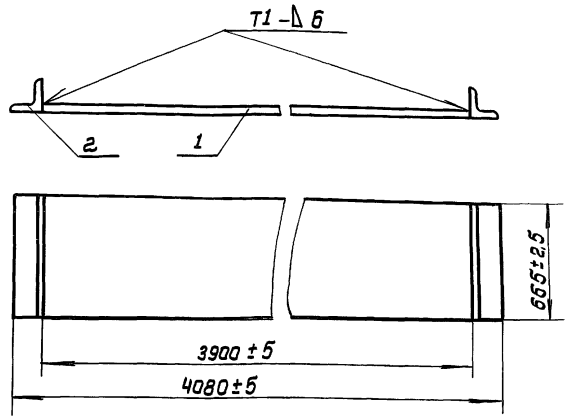

1. Сварные швы выполнять по ГОСТ 5264-80. Электроды типа Э50А ГОСТ 9467-75.
2. Шероховатость поверхностей реза для деталей БЧ 50

Изм	Лист	N докум.	Подп.	Дата
Разраб.		Вознищева		10.88
Пров.		Кузьмина		10.88
Т.контр.				
ГИП		Тюрин		10.88
Н.контр.		Панова		10.88
Утв.		Кузнецов		10.88

СК5.0240.07.02.00 СБ

Основание
Сборочный чертеж

Лит.	Масса	Масштаб
	446	1:20
Лист	Листов 1	

Гипронефтеспецмонтаж г. Москва

СК5.02Ч0.07.01.08

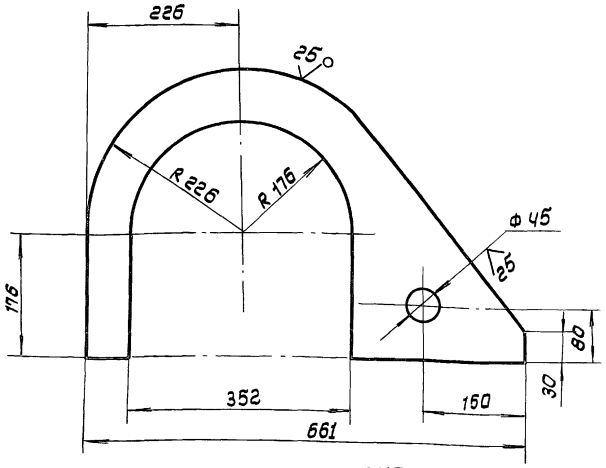

СК5.0240.07.01.08-01.
Остальное см. СК5.0240.07.01.09.
М 1:20

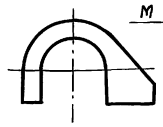

СК5.0240.07.01.08-02
Остальное см. СК5.0240.07.01.09.
М 1:20

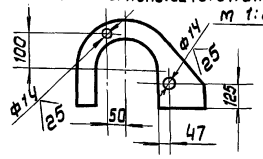

Неуказанные предельные отклонения размеров: H14 ; h 14 ; ± IT14/2

Изм	Лист	N докум.	Подп.	Дата
Разраб.		Вознищева		10.88
Пров.		Кузьмина		10.88
Т.контр.				
ГИП		Тюрин		10.88
Н.контр.		Панова		10.88
Утв.		Кузнецов		10.88

СК5.0240.07.01.08.

Фиксатор

Лит.	Масса	Масштаб
	14.0	1:5
Лист	Листов 1	

Лист 5-16 ГОСТ 19903-74 09Г2С-15 ГОСТ 19282-73

Гипронефтеспецмонтаж г. Москва

Формат	Зона	Поз.	Обозначение	Наименование	Кол.	Примечание
				Документация		
А4			СК5.0240.07.02.00 СБ	Сборочный чертеж		
				Детали		
Б4		1	СК5.0240.07.02.01	Пластина		
				Лист 5-20 ГОСТ 19903-74 09Г2С-15 ГОСТ 19281-73		
				665×3900	1	440кг
Б4		2	СК5.0240.07.02.02	Упор		
				Уголок 5-90×90×5 ГОСТ 8509-86 09Г2С-15 ГОСТ 19281-73		
				L = 665мм	2	5.8кг

Изм	Лист	N докум.	Подп.	Дата
Разраб.		Вознищева		10.88
Пров		Кузьмина		10.88
ГИП		Тюрин		10.88
Н.контр.		Панова		10.88
Утв.		Кузнецов		10.88

СК5.024.0.07.02.00.

Основание

Лит.	Лист	Листов
		1

Гипронефтеспецмонтаж г. Москва

СК5.02Ч0.07.01.11

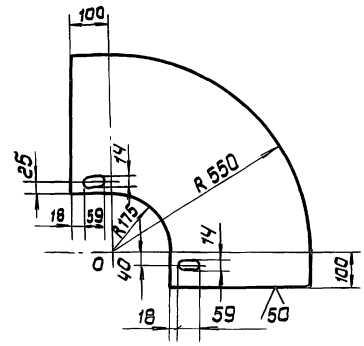

Неуказанные предельные отклонения размеров: H14 ; h14 ; ± IT14/2

Изм	Лист	N докум.	Подп.	Дата
Разраб.		Вознищева		10.88
Пров.		Кузьмина		10.88
Т.контр.				
ГИП		Тюрин		10.88
Н.контр.		Панова		10.88
Утв.		Кузнецов		10.88

СК5.0240.07.01.11.

Сектор

Лит.	Масса	Масштаб
	9.8	1:10
Лист	Листов 1	

Лист 5-5 ГОСТ 19903-74 09Г2С-15 ГОСТ 19282-73

Гипронефтеспецмонтаж г. Москва

Типовой проект 903-9-20см.88 Альбом V.1

Инв.№подл. | Подп. и дата | Взам.инв.№ | Инв.№дубл. | Подп. и дата

СК5.0240.07.01.06

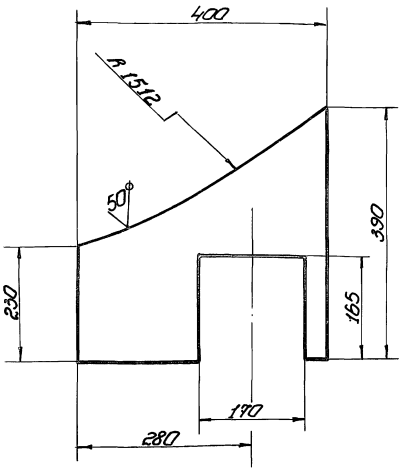

Неуказанные предельные отклонения размеров: H14; h14; $\pm\frac{IT14}{2}$.

Изм.	Лист	№ докум.	Подп.	Дата	СК5.0240.07.01.06	Лит.	Масса	Масштаб
Разраб.		Вазницева		10.88	Ребро		14,7	1:5
Пров.		Кузьмина		10.88		Лист	Листов 1	
Т.контр.					Лист Б-10 ГОСТ 19903-74 / 09Г2С-15 ГОСТ 19282-73	Гипронефтеспецмонтаж г. Москва		
ГИП		Тюрин		10.88				
Н.контр.		Панова		10.88				
Утв.		Кузнецов		10.88				

СК5.0240.07.01.07

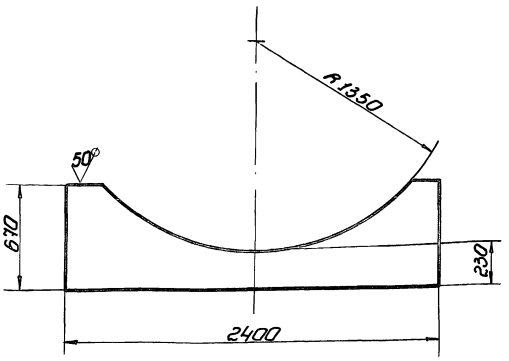

Неуказанные предельные отклонения размеров: H14; h14; $\pm\frac{IT14}{2}$.

Изм.	Лист	№ докум.	Подп.	Дата	СК5.0240.07.01.07	Лит.	Масса	Масштаб
Разраб.		Вазницева		10.88	Стенка		330	1:20
Пров.		Кузьмина		10.88		Лист	Листов 1	
Т.контр.					Лист Б-34 ГОСТ 19903-74 / 09Г2С-15 ГОСТ 19282-73	Гипронефтеспецмонтаж г. Москва		
ГИП		Тюрин		10.88				
Н.контр.		Панова		10.88				
Утв.		Кузнецов		10.88				

1ПВС5.56.00.00СБ

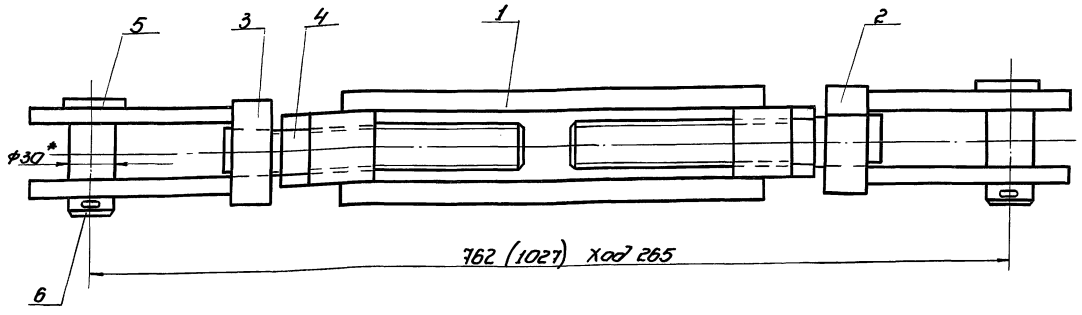

В соответствии с требованиями ОСТ 36-128-85 талреп изготовлен из стали 09Г2С-15 по ГОСТ 19281-73.

Талреп должен быть испытан на прочность пробной нагрузкой, равной двойной допускаемой. Нагрузка должна прикладываться статически к вилке талрепа при максимальном ходе 265 мм. Время выдержки под нагрузкой не менее 5 мин. Головные образцы талрепов должны быть испытаны нагрузкой, равной четырехкратной допускаемой.

Изм.	Лист	№ докум.	Подп.	Дата	1ПВС5.56.00.00СБ	Лит.	Масса	Масштаб
Разраб.		Вазницева		10.88	Талреп Q=10 тс.		6,9	1:2
Пров.		Кузьмина		10.88	Сборочный чертеж	Лист	Листов 1	
Т.контр.						Гипронефтеспецмонтаж г. Москва		
ГИП		Тюрин		10.88				
Н.контр.		Панова		10.88				
Утв.		Кузнецов		10.88				

Инв.№подл. | Подп. и дата | Взам.инв.№ | Инв.№дубл. | Подп. и дата

Типовой проект 903-9-20см.88 Альбом 7.1

Формат	Зона	Поз.	Обозначение	Наименование	Кол.	Примечание
				Документация		
А4			1ПВС5.56.02.00 СБ	Сборочный чертеж		
				Детали		
А4		1	1ПВС5.56.02.01	Щека	2	
А4		2	1ПВС5.56.02.02	Лист	1	
				Переменные данные для исполнения 1 ПВС5.56.02.00 Смсб		
				Детали		
А4		3	1ПВС5.56.02.03	Шпилька	1	
				1ПВС5.56.02.00-01 Смсб		
				Детали		
А4		3	1ПВС5.56.02.03-01	Шпилька	1	

Инв.№подл. | Подп. и дата | Взам.инв.№ | Инв.№дубл. | Подп. и дата

Изм.	Лист	№докум.	Подп.	Дата
Разраб.		Возницева		10.88
Пров.		Кузьмина		10.88
ГИП		Тюрин		10.88
Н.контр.		Ленова		10.88
Утв.		Кузнецов		10.88

1ПВС5.56.02.00

Вилка

Лит	Лист	Листов
		1

Гипронефтеспецмонтаж г. Москва

1ПВС5.56.01.00 СБ

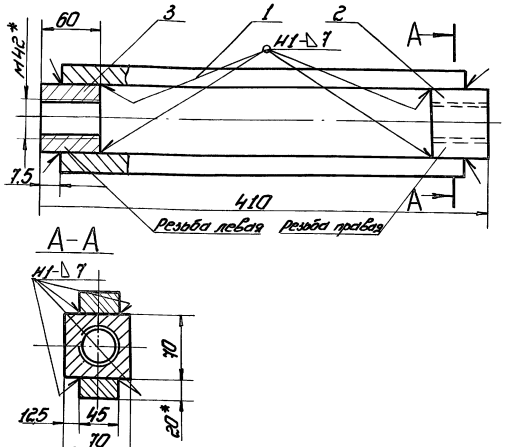

1. Сварные швы по ГОСТ 5264-80. Электроды сварочные типа Э50А ГОСТ 9467-75.
2. $H14; h14; \pm \frac{IT14}{2}$.
3. Шероховатость поверхностей реза для дет. Б4 $\nabla 50$, остальное ∇.
4. * Размеры для справок.

Изм.	Лист	№докум.	Подп.	Дата
Разраб.		Возницева		10.88
Пров.		Кузьмина		10.88
Т.контр.				
ГИП		Тюрин		10.88
Н.контр.		Ленова		10.88
Утв.		Кузнецов		10.88

1ПВС5.56.01.00 СБ

Муфта

Сборочный чертеж

Лит	Масса	Масштаб
	1,4	1:2,5
Лист	Листов	
	1	

Гипронефтеспецмонтаж г. Москва

Формат	Зона	Поз.	Обозначение	Наименование	Кол.	Примечание
				Документация		
А4			1ПВС5.56.01.00 СБ	Сборочный чертеж		
				Детали		
Б4		1	1ПВС5.56.01.01	Накладка		
				Лист Б-20 ГОСТ 19903-74 / 09Г2С-15 ГОСТ 19282-73		
				L = 395 мм	2	1,0 кг
А4		2	1ПВС5.56.01.02	Втулка	1	
-		3	-01	Втулка	1	

Инв.№подл. | Подп. и дата | Взам.инв.№ | Инв.№дубл. | Подп. и дата

Изм.	Лист	№докум.	Подп.	Дата
Разраб.		Возницева		10.88
Пров.		Кузьмина		10.88
ГИП		Тюрин		10.88
Н.контр.		Ленова		10.88
Утв.		Кузнецов		10.88

1ПВС5.56.01.00

Муфта

Лит	Лист	Листов
		1

Гипронефтеспецмонтаж г. Москва

Формат	Зона	Поз.	Обозначение	Наименование	Кол.	Примечание
				Документация		
А3			1ПВС5.56.00.00 СБ	Сборочный чертеж		
				Сборочные единицы		
А4		1	1ПВС5.56.01.00	Муфта	1	
А4		2	1ПВС5.56.02.00	Вилка	1	
-		3	-01	Вилка	1	
				Стандартные изделия		
		4		Гайка М42.10.35Х ГОСТ 5915-70	2	
		5		Ось 22-45х100.35Х ГОСТ 9650-80	2	
		6		Шплинт 8,0х60.002 ГОСТ 397-79	2	

Инв.№подл. | Подп. и дата | Взам.инв.№ | Инв.№дубл. | Подп. и дата

Изм.	Лист	№докум.	Подп.	Дата
Разраб.		Возницева		10.88
Пров.		Кузьмина		10.88
ГИП		Тюрин		10.88
Н.контр.		Ленова		10.88
Утв.		Кузнецов		10.88

1ПВС5.56.00.00

Талрепа Q=10тс

Лит	Лист	Листов
		1

Гипронефтеспецмонтаж г. Москва

Типовой проект 903-9-20 см. 88 Альбом 7.1

I ПВС5.56.02.02

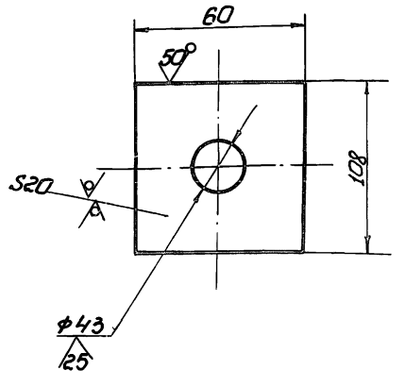

1. H16; h16
2.* Размер для справок.

Изм.	Лист	№ докум.	Подп.	Дата
Разраб.		Возмищева		10.88
Пров.		Кузьмина		10.88
Т. контр.				
ГИП		Тюрин		10.88
Н. контр.		Панова		10.88
Утв.		Кузнецов		10.88

I ПВС5.56.02.02

Лист

Лит.	Масса	Масштаб
	0,7	1:2

Лист | Листов 1

Лист Б-20 ГОСТ 19903-74
09Г2С-15 ГОСТ 19282-73

Гипронефтеспец-монтаж г. Москва

I ПВС5.56.02.01

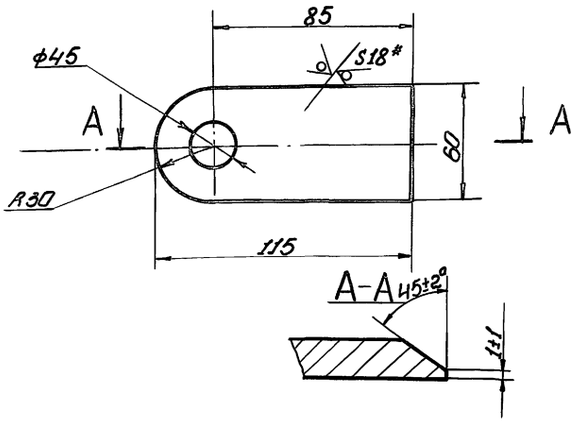

1. H16; h16; $\pm\frac{IT16}{2}$.
2.* Размер для справок.

Изм.	Лист	№ докум.	Подп.	Дата
Разраб.		Возмищева		10.88
Пров.		Кузьмина		10.88
Т. контр.				
ГИП		Тюрин		10.88
Н. контр.		Панова		10.88
Утв.		Кузнецов		10.88

I ПВС5.56.02.01

Щека

Лит.	Масса	Масштаб
	0,5	1:2

Лист | Листов 1

Лист Б-18 ГОСТ 19903-74
09Г2С-15 ГОСТ 19282-73

Гипронефтеспец-монтаж г. Москва

I ПВС5.56.01.02

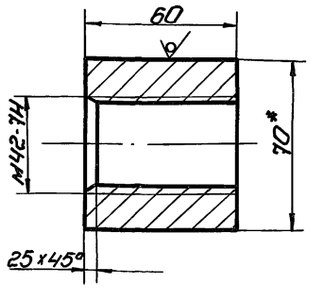

I ПВС5.56.01.02-01
остальное см. I ПВС5.56.01.02

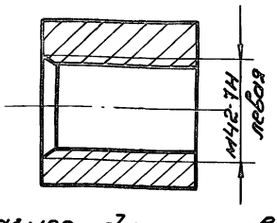

* Размер для справок.

Изм.	Лист	№ докум.	Подп.	Дата
				10.88
Пров.		Кузьмина		10.88
Т. контр.				
ГИП		Тюрин		10.88
Н. контр.		Панова		10.88
Утв.		Кузнецов		10.88

I ПВС5.56.01.02

Втулка

Лит.	Масса	Масштаб
	0,2	1:1

Лист | Листов 1

Квадрат В-70 ГОСТ 2591-71
09Г2С-15 ГОСТ 19281-73

Гипронефтеспец-монтаж г. Москва

I ПВС5.56.02.00СБ

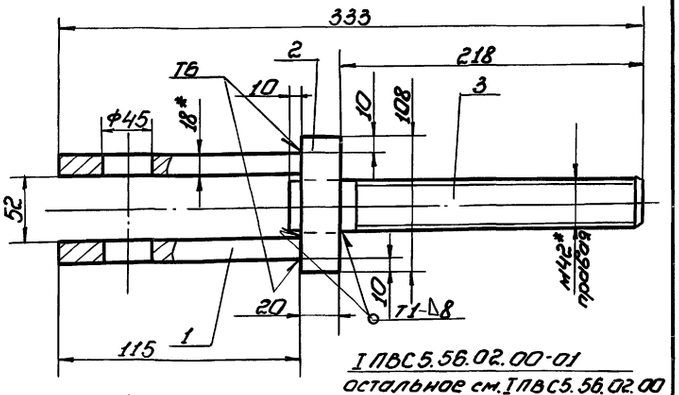

I ПВС5.56.02.00-01
остальное см. I ПВС5.56.02.00

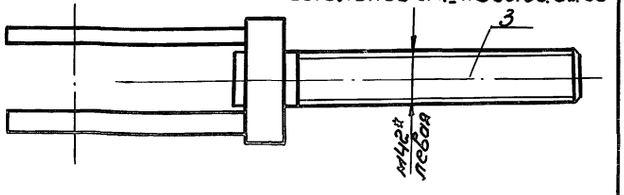

1. Сварные швы выполнять по ГОСТ 5264-80. Электроды сварочные типа Э50А ГОСТ 9467-75.
2. H14; h14; $\pm\frac{IT14}{2}$.
3.* Размеры для справок.

Изм.	Лист	№ докум.	Подп.	Дата
Разраб.		Возмищева		10.88
Пров.		Кузьмина		10.88
Т. контр.				
ГИП		Тюрин		10.88
Н. контр.		Панова		10.88
Утв.		Кузнецов		10.88

I ПВС5.56.02.00СБ

Вилка

Сборочный чертеж

Лит.	Масса	Масштаб
	2,0	1:2

Лист | Листов 1

Гипронефтеспец-монтаж г. Москва

gost.e-ecolog.ru