ТИПОВОЙ ПРОЕКТ

903-9-20см. 88

БАК - АККУМУЛЯТОР СТАЛЬНОЙ ДЛЯ ГОРЯЧЕЙ ВОДЫ ЕМКОСТЬЮ 2 ТЫС.КУБ.М. ДЛЯ СООРУЖЕНИЯ В РАЙОНАХ КРАЙНЕГО СЕВЕРА С ТЕМПЕРАТУРОЙ НАРУЖНОГО ВОЗДУХА НИЖЕ МИНУС 40° С

Альбом 7.2

МП Монтажные приспособления стр.66-107

gost.e-ecolog.ru

Типовой проект 903-9-20 см. 88 Альбом 7.2

I ПВС5.56.02.03

23 √(√)

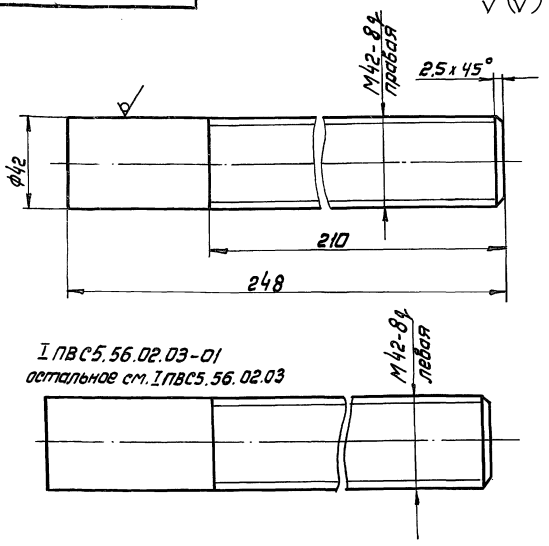

1. $h16, \pm \frac{IT16}{2}$
2. *Размер для справок.

Изм.	Лист	№ докум.	Подп.	Дата
Разраб.		Вагнищева		10.88
Пров.		Кузьмина		10.88
Т.контр.				
ГИП		Тюрин		10.88
Н.контр.		Панова		10.88
Утв.		Кузнецов		10.88

I ПВС5.56.02.03

Шпилька

Лит.	Масса	Масштаб
	0,8	1:1

Круг В-42 ГОСТ 2590-71 09Г2С-15 ГОСТ 19281-73

Лист | Листов 1

Гипронефтеспецмонтаж г. Москва

Инв.№ подл. | Подп. и дата | Взам. инв.№ | Инв.№ дубл. | Подп. и дата

Формат	Зона	Поз.	Обозначение	Наименование	Кол.	Примечание
				Документация		
А3			С15-1364.01.00.00 СБ	Сборочный чертеж		
				Сборочные единицы		
А4		1	С15-1364.01.01.00	Стойка верхняя		
А4		2	С15-1364.01.02.00	Стойка нижняя		
А4		3	С15-1364.01.03.00	Лестница		
				Детали		
Б4		4	С15-1364.01.00.01	Настил		
				Лист ПВ.508 ГОСТ 8706-78		
				D=1000мм d=210мм	1	4.0кг
Б4		5	С15-1364.01.00.02	Крепление		
				Уголок Б-50×50×5 ГОСТ 8509-86 Вст3сп5 ГОСТ 535-79		
				L=1000мм	2	3.77кг
Б4		6	С15-1364.01.00.03	Балка соединительная		
				Уголок Б-50×50×5 ГОСТ 8509-86 Вст3сп5 ГОСТ 535-79		
				L=450мм	2	1.7кг

Изм.	Лист	№ докум.	Подп.	Дата
Разраб.		Вагнищева		10.88
Пров.		Кузьмина		10.88
ГИП		Тюрин		10.88
Н.контр.		Панова		10.88
Утв.		Кузнецов		10.88

С15-1364.01.00.00

Стойка монтажная

Лит.	Лист	Листов
	1	2

Гипронефтеспецмонтаж г. Москва

С15-1364.01.00.00СБ

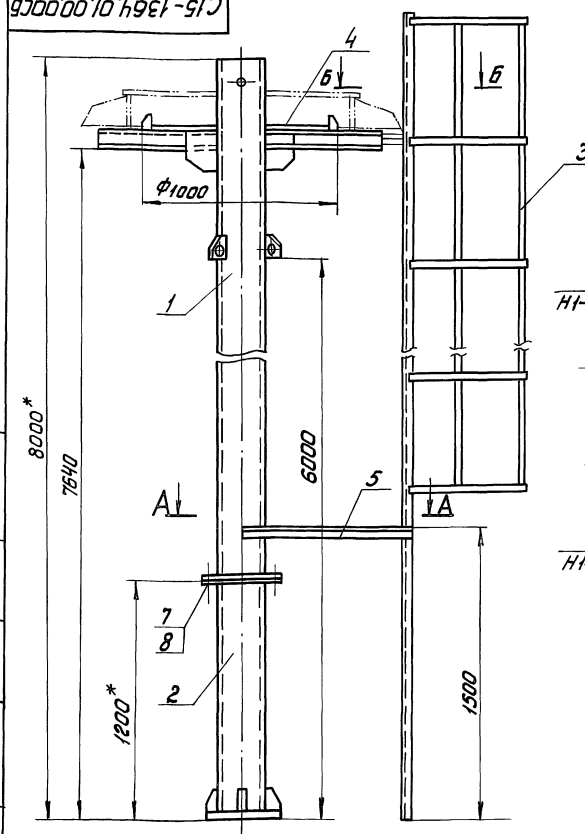

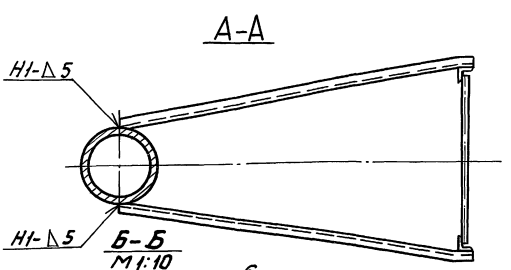

Б-Б
М1:10

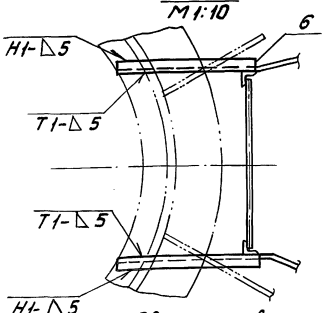

1. Сварные швы по ГОСТ 5264-80. Электроды Э-50А ГОСТ 9467-75
2. $H14, h14, \pm \frac{IT14}{2}$
3. Шероховатость поверхностей реза для деталей Б4 - $\frac{50}{\sqrt{}}$
4. *Размер для справок

Изм.	Лист	№ докум.	Подп.	Дата
Разраб.		Вагнищева		10.88
Пров.		Кузьмина		10.88
Т.контр.				
ГИП		Тюрин		10.88
Н.контр.		Панова		10.88
Утв.		Кузнецов		10.88

С15-1364.01.00.00СБ

Стойка монтажная
Сборочный чертеж

Лит.	Масса	Масштаб
	590	1:20

Лист | Листов 1

Гипронефтеспецмонтаж г. Москва

Типовой проект 903-9-20 см.88 Альбом 7.2

Формат	Зона	Поз.	Обозначение	Наименование	Кол.	Примечание
				Документация		
А3			С15-1364.01.01.00СБ	Сборочный чертеж		
				Детали		
Б4		1	С15-1364.01.01.01	Стойка		
				Труба 219×8 ТУ14-3-1128-82 В 09Г2С-15 ГОСТ 19281-73		
				L=6792 мм	1	282.8 кг.
А4		2	С15-1364.01.01.02	Косынка	6	
Б4		3	С15-1364.01.03	Раскосы		
				Швеллер 10 ГОСТ 8240-72 09Г2С-15 ГОСТ 19281-73		
				L=615 мм	6	6.0 кг.
А4		4	С15-1364.01.01.04	Ребро	5	
Б4		5	С15-1364.01.01.05	Захват		
				Труба 57×5 ТУ14-3-1128-82 В 09Г2С-15 ГОСТ 19281-73		
				L=230мм	1	1.8 кг
Б4		6	С15-1364.01.01.06	Ловитель		
				Лист Б-8 ГОСТ 19903-74 В Ст.3сп5 ГОСТ 14637-79		
				80мм×170мм	6	
				Стандартные изделия		
		7		Фланец 200-2.5 ГОСТ 12820-80	1	

Изм.	Лист	№ докум.	Подп.	Дата
Разраб.		Кузьмина		10.88
Пров.		Тюрин		10.88
Н.контр.		Панова		10.88
Утв.		Кузнецова		10.88

С15-1364.01.01.00

Стойка верхняя

Лит.	Лист.	Листов
		1

Гипронефтеспецмонтаж г. Москва

Формат	Зона	Поз.	Обозначение	Наименование	Кол.	Примечание
				Стандартные изделия		
		7		Шпилька М16×100.58.019 ГОСТ 9066-75	12	
		8		Гайка М16.10.35Х ГОСТ 5915-70	12	

Изм.	Лист	№ докум.	Подп.	Дата

С15-1364.01.00.00

Лист 2

Инв.№ подл. | Подп. и дата | Взам. инв.№ | Инв.№ дубл. | Подп. и дата

С15-1364.01.01.00СБ

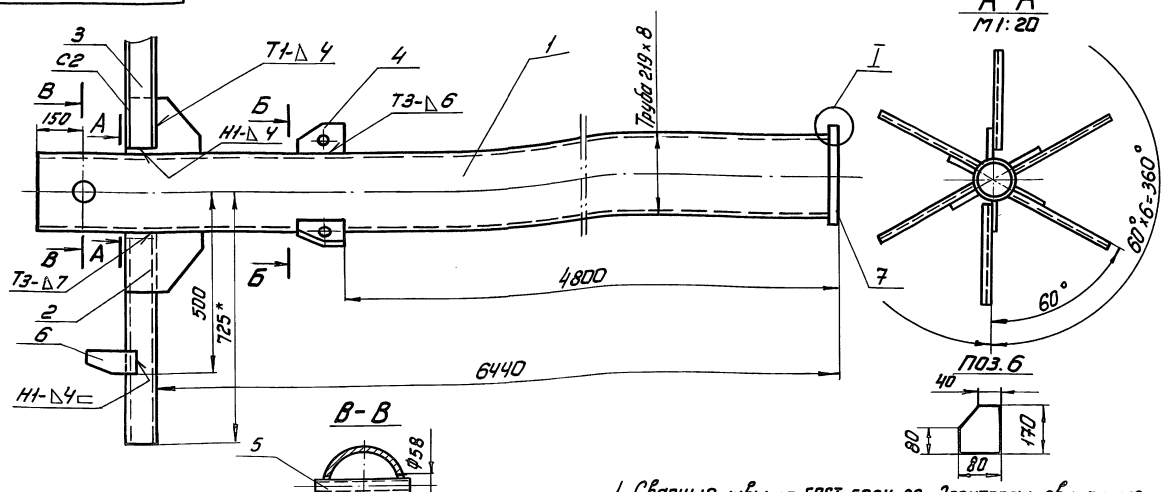

1. Сварные швы по ГОСТ 5264-80. Электроды сварочные типа Э50А ГОСТ 9467-75.
2. $H14;\ h14;\ \pm\frac{IT14}{2}$
3. Шероховатость поверхностей реза для дет. Б4 — 50
4. *Размеры для справок.

С15-1364.01.01.00СБ

Изм.	Лист	№ докум.	Подп.	Дата
Разраб.		Вагнищева		10.88
Пров.		Кузьмина		10.88
Т. контр.				
Гл.		Тюрин		10.88
Н. контр.		Панова		10.88
Утв.		Кузнецова		10.88

Стойка верхняя
Сборочный чертеж

Лит.	Масса	Масштаб
	365	1:10
Лист	Листов 1	

Гипронефтеспецмонтаж г. Москва

Типовой проект 903-9-20см.88 Альбом 7.2

С15-136Ч.01.01.04

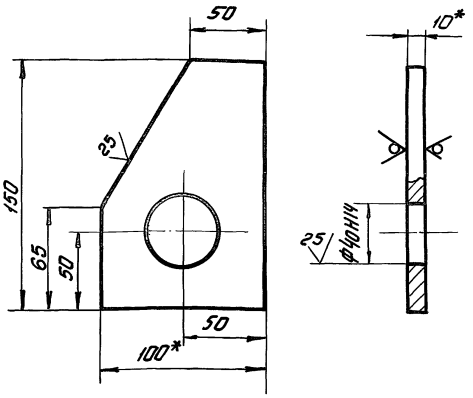

1. H14; h14; ± JT14/2

2 *Размеры для справок

Изм.	Лист	№ докум.	Подп.	Дата	
Разраб.		Возлищева		10.88	С15-1364.01.01.04
Пров.		Кузьмина		10.88	Ребро
Т. контр.					Лит. / Масса 1.0 / Масштаб 1:2
ГИП		Тюрин		10.88	Лист / Листов 1
Н. контр.		Панова		10.88	Полоса Б-10×100 ГОСТ 103-76 ВСт3сп5 ГОСТ 535-79
Утв.		Кузнецов		10.88	Гипронефтеспецмонтаж г. Москва

Инв. № подл. | Подп. и дата | Взам. инв. № | Инв. № дубл. | Подп. и дата

С15-136Ч.01.02.01

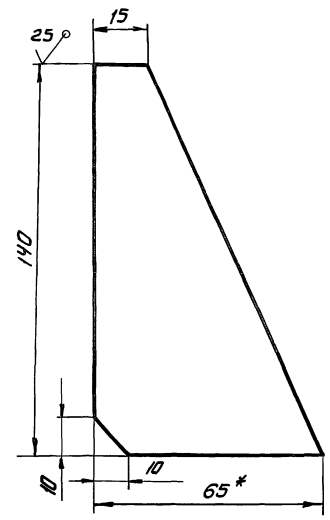

Неуказанные предельные отклонения размеров: h14; ± JT14/2

Изм.	Лист	№ докум.	Подп.	Дата	
Разраб.		Возлищева		10.88	С15-1364.01.02.01
Пров.		Кузьмина		10.88	Ребро
Т. контр.					Лит. / Масса 0.28 / Масштаб 1:5
ГИП		Тюрин		10.88	Лист / Листов 1
Н. контр.		Панова		10.88	Полоса Б-8×70 ГОСТ 103-76 ВСт3сп5 ГОСТ 535-79
Утв.		Кузнецов		10.88	Гипронефтеспецмонтаж г. Москва

Инв. № подл. | Подп. и дата | Взам. инв. № | Инв. № дубл. | Подп. и дата

С15-136Ч.01.02.00СБ

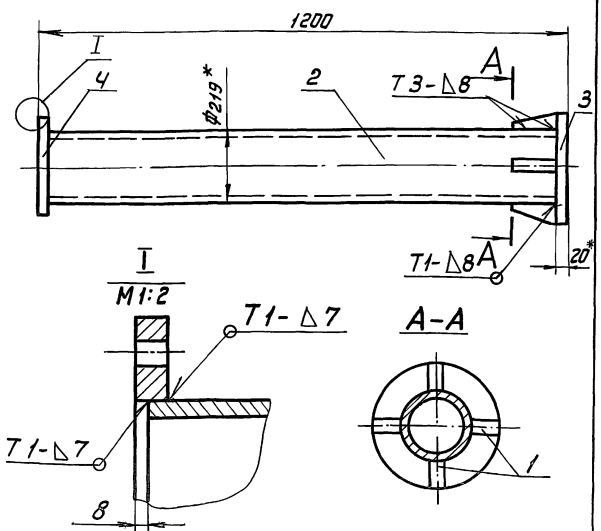

1. Сварные швы по ГОСТ 5264-80. Электроды сварочные типа Э50А ГОСТ 9467-75
2. H14, h14, ± JT14/2
3. Шероховатость поверхности реза для деталей БЧ- 50
4. *Размеры для справок.

Изм.	Лист	№ докум.	Подп.	Дата	
Разраб.		Возлищева		10.88	С15-1364.01.02.00СБ
Пров.		Кузьмина		10.88	Стойка верхняя Сборочный чертеж
Т. контр.					Лит. / Масса 80 / Масштаб 1:10
ГИП		Тюрин		10.88	Лист / Листов 1
Н. контр.		Панова		10.88	Гипронефтеспецмонтаж г. Москва
Утв.		Кузнецов		10.88	

Инв. № подл. | Подп. и дата | Взам. инв. № | Инв. № дубл. | Подп. и дата

Формат	Зона	Поз.	Обозначение	Наименование	Кол.	Примечание
				Документация		
А3			С15-1364.01.02.00	Сборочный чертеж		
				Детали		
А4		1	С15-1364.01.02.01	Ребро	4	
Б4		2	С15-1364.01.02.02	Труба		
				Труба 219×8 ТУ14-3-1128-82 В09Г2С-15 ГОСТ 19281-73		
				L=1172 мм.	1	48,8кг
Б4		3	С15-1364.01.02.03	Плита опорная		
				Лист Б-20 ГОСТ 19903-74 ВСт3сп5 ГОСТ 14637-79		
				D=350 мм	1	16.0кг
				Стандартные изделия		
		4		Фланец 200-25 ГОСТ 12820-80	1	

Изм.	Лист	№ докум.	Подп.	Дата	
Разраб.		Возлищева		10.88	С15-1364.01.02.00
Пров.		Кузьмина		10.88	Стойка нижняя
Т. контр.					Лит. / Лист / Листов 1
ГИП		Тюрин		10.88	
Н. контр.		Панова		10.88	Гипронефтеспецмонтаж г. Москва
Утв.		Кузнецов		10.88	

Инв. № подл. | Подп. и дата | Взам. инв. № | Инв. № дубл. | Подп. и дата

Типовой проект 903-9-20см. 88 Альбом 7.2

Формат	Зона	Поз.	Обозначение	Наименование	Кол.	Примечание
				Документация		
А3			С15-1364. 01. 02. 00	Сборочный чертеж		
				Детали		
Б4		1	С15-1364. 01. 03. 01	Перекладина		
				Круг В-18 ГОСТ 2590-71 / ОУ12С-15 ГОСТ 19281-73		
				L=570мм	21	1.14кг
Б4		2	С15-1364. 01. 03. 02	Стойка		
				Уголок Б-50х50х5 ГОСТ 8509-86 / ОУ12С-15 ГОСТ 19281-73		
				L=8750мм	2	33.0кг
				Ограждение		
				Полоса Б-4х30 ГОСТ 103-76 / ВСТ3сп5 ГОСТ 535-79		
Б4		3	С15-1364. 01. 03. 03	L=6750мм	3	6.5кг
Б4		4	С15-1364. 01. 03. 04	L=1950мм	10	1.84кг

Изм.	Лист	№ докум.	Подп.	Дата	С15-1364.01.03.00			
Разраб.		Кузьмина		10.88	Лестница	Лит.	Лист	Листов 1
Пров.								
Т.контр.						Гипронефтеспецмонтаж г. Москва		
ГИП		Тюрин		10.88				
Н.контр.		Панова		10.88				
Утв.		Кузнецов		10.88				

Инв.№подл. | Подп. и дата | Взам.инв.№ | Инв.№дубл. | Подп. и дата

С15-1364.01.01.02

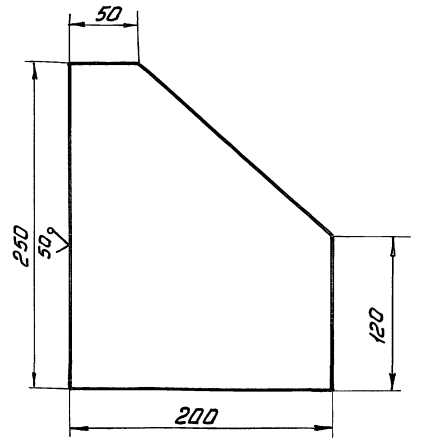

Неуказанные предельные отклонения размеров: $h14; \pm \frac{IT14}{2}$

Изм.	Лист	№ докум.	Подп.	Дата	С15-1364. 01. 01. 02			
Разраб.		Колтыщева		10.88	Косынка	Лит.	Масса	Масштаб
Пров.		Кузьмина		10.88			3,2	1:2,5
Т.контр.						Лист	Листов 1	
ГИП		Тюрин		10.88				
Н.контр.		Панова		10.88	Лист	Гипронефтеспецмонтаж г. Москва		
Утв.		Кузнецов		10.88				

Инв.№подл. | Подп. и дата | Взам.инв.№ | Инв.№дубл. | Подп. и дата

С15-1364.01.03.00СБ

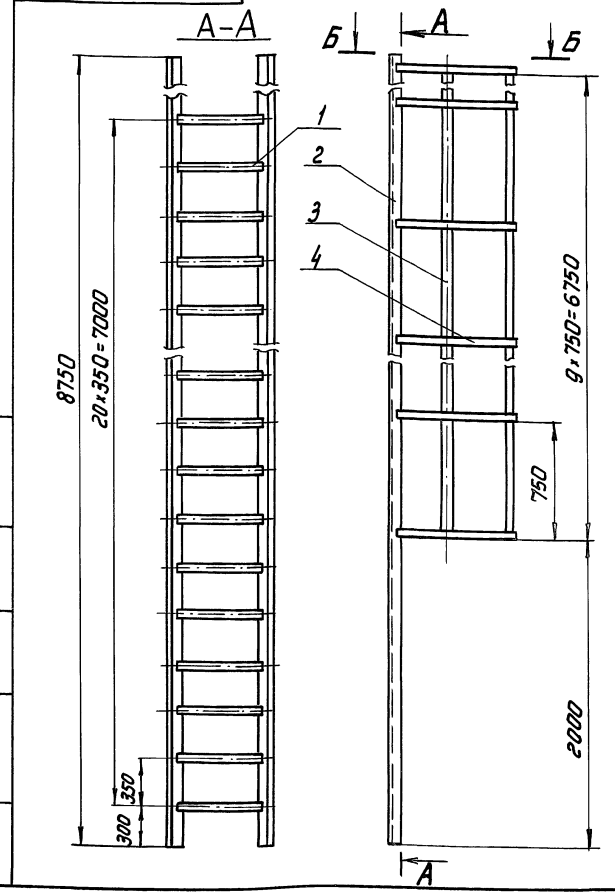

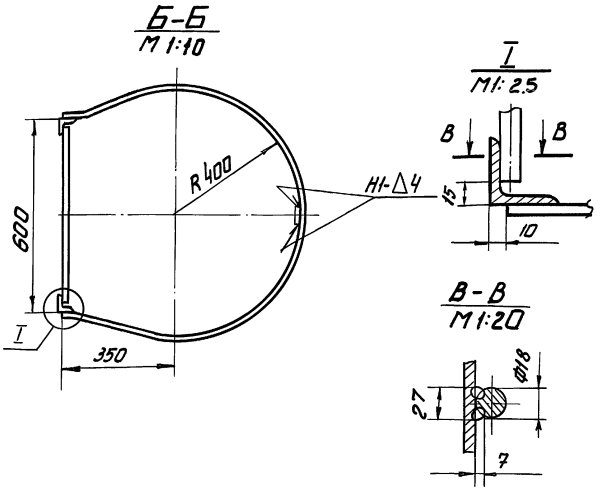

1. Сварные швы выполнять по ГОСТ 5264-80. Электроды сварочные типа Э50А ГОСТ 9467-75.
2. $H14; h14; \pm \frac{IT14}{2}$
3. Шероховатость поверхностей реза для дет. Б4 $\sqrt{50}$.
4. *Размеры для справок.

Изм.	Лист	№ докум.	Подп.	Дата	С15-1364. 01. 03. 00 СБ			
Разраб.		Колтыщева		10.88	Лестница Сборочный чертеж	Лит.	Масса	Масштаб
Пров.		Кузьмина		10.88			130	1:20
Т.контр.						Лист	Листов 1	
ГИП		Тюрин		10.88				
Н.контр.		Панова		10.88		Гипронефтеспецмонтаж г. Москва		
Утв.		Кузнецов		10.88				

Типовой проект 903-9-20 см. 88 Альбом 7.2

ПВС 31. 02. 00. 01

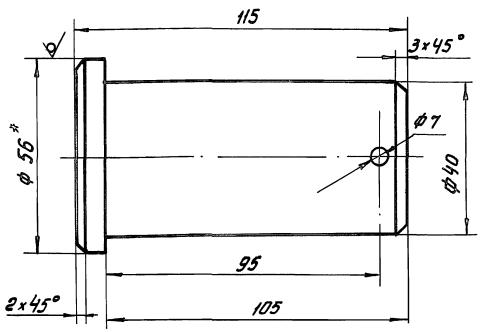

1. H14; h14; $\pm \frac{IT14}{2}$
2. * Размер для справок

Изм.	Лист	№ докум.	Подп.	Дата
Разраб.		Возмищева		10.88
Пров.		Кузьмина		10.88
Т.контр.				
ГИП		Тюрин		10.88
Н.контр.		Панова		10.88
Утв.		Кузнецов		10.88

ПВС 31. 02. 00. 01

Палец

Лит.	Масса	Масштаб
	1.2	1:1

Лист | Листов 1

Круг В-56 ГОСТ 2590-71 / 09Г2С-15 ГОСТ 19282-73

Гипронефтеспецмонтаж г. Москва

Формат	Зона	Поз.	Обозначение	Наименование	Кол.	Примечание
				Документация		
А3			ПВС 31. 02. 00. 00 СБ	Сборочный чертеж		
				Сборочные единицы		
А4		1	ПВС. 31. 02. 01. 00	Втулка	1	
А4		2	ПВС 31. 02. 02. 00	Корпус	1	
				Детали		
А4		3	ПВС. 31. 02. 08. 01	Палец	1	
				Стандартные изделия		
		4		Шплинт 63×60-002 ГОСТ 397-79	1	

Изм.	Лист	№ докум.	Подп.	Дата
Разраб.		Возмищева		10.88
Пров.		Кузьмина		10.88
ГИП		Тюрин		10.88
Н.контр.		Панова		10.88
Утв.		Кузнецов		10.88

ПВС 31. 02. 00. 00

Скоба для развертывания рулона

Лит.	Лист	Листов
		1

Гипронефтеспецмонтаж г. Москва

ПВС 31. 02. 00 00 СБ

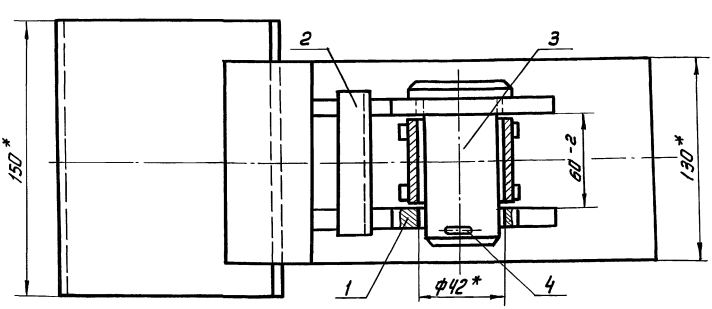

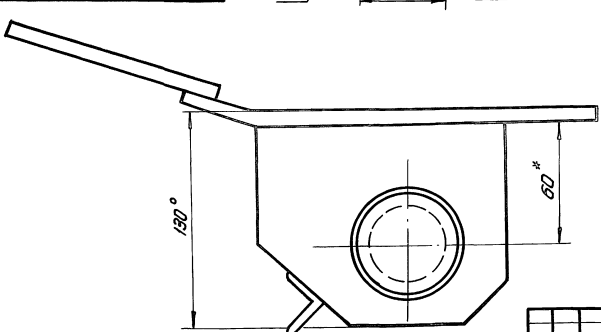

* Размер для справок

Изм.	Лист	№ докум.	Подп.	Дата
Разраб.		Возмищева		10.88
Пров.		Кузьмина		10.88
Т.контр.				
ГИП		Тюрин		10.88
Н.контр.		Панова		10.88
Утв.		Кузнецов		10.88

ПВС 31. 02. 00. 00 СБ

Скоба для развертывания рулона
Сборочный чертеж

Лит.	Масса	Масштаб
	9.4	1:2

Лист | Листов 1

Гипронефтеспецмонтаж г. Москва

23992-08 6

Типовой проект 903-9-20см.88 Альбом 7.2

ПВС 31.02.02.02

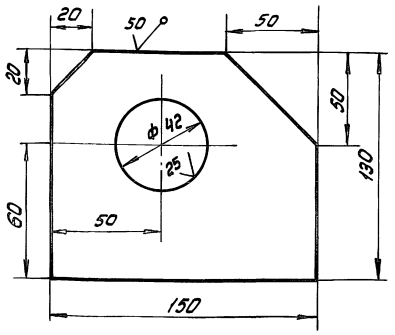

Неуказанные предельные отклонения размеров: H16; h 16; $\pm \frac{IT16}{2}$

Изм.	Лист	№ докум.	Подп.	Дата
Разраб.		Возницева		10.88
Пров.		Кузьмина		10.88
Т. контр.				
ГИП		Тюрин		10.88
Н. контр.		Панова		10.88
Утв.		Кузнецов		10.88

ПВС 31.02.02.02

Щека

Лит.	Масса	Масштаб
	2,5	1:2
Лист	Листов 1	

Полоса Б-12×150 ГОСТ 103-76 / 09Г2С-15 ГОСТ 19281-73

Типонефтеспецмонтаж г. Москва

Инв.№ подл. | Подп. и дата | Взам. инв.№ | Инв.№ дубл. | Подп. и дата

Формат	Зона	Поз.	Обозначение	Наименование	Кол.	Примечание
				Документация		
А3			ПВС 31.02.00.00СБ	Сборочный чертеж		
				Детали		
Б4		1	ПВС 31.02.02.01	Пластина		
				Полоса Б-10×150 ГОСТ 103-76 / 09Г2С-15 ГОСТ 19281-79		
				L=200 мм	1	3,0 кг
А4		2	ПВС 31.02.02.02	Щека	2	
Б4		3	ПВС 31.02.02.03	Прокладина		
				Уголок Б-25×25×4 ГОСТ 8509-86 / 09Г2С-15 ГОСТ 19281-73		
				L=100 мм	1	0,20 кг
Б4		4	ПВС 31.02.02.04	Пластина	7	
				Полоса Б-10×150 ГОСТ 103-76 / 09Г2С-15 ГОСТ 19281-73		
				L=270 мм	1	4,20 кг

Инв.№ подл. | Подп. и дата | Взам. инв.№ | Инв.№ дубл. | Подп. и дата

Изм.	Лист	№ докум.	Подп.	Дата
Разраб.		Кузьмина		10.88
Пров.		Кузьмина		10.88
ГИП		Тюрин		10.88
Н. контр.		Панова		10.88
Утв.		Кузнецов		10.88

ПВС 31.02.02.00

Корпус

Лит.	Лист	Листов

Типонефтеспецмонтаж г. Москва

ПВС 31.02.02.00СБ

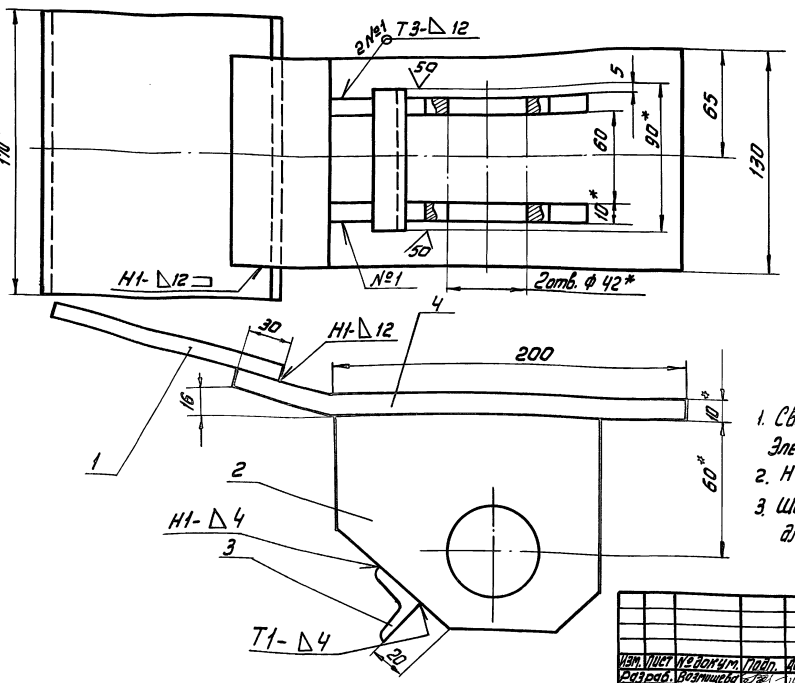

1. Сварные швы по ГОСТ 5264-80
Электроды типа Э42А ГОСТ 9467-75
2. H16; h 16; $\pm \frac{IT16}{2}$
3. Шероховатость поверхностей реза для дет. Б4-$\sqrt{50}$

Изм.	Лист	№ докум.	Подп.	Дата
Разраб.		Возницева		10.88
Пров.		Кузьмина		10.88
Т. контр.				
ГИП		Тюрин		10.88
Н. контр.		Панова		10.88
Утв.		Кузнецов		10.88

Корпус
Сборочный чертеж

Лит.	Масса	Масштаб
	8,0	1:2
Лист	Листов 1	

Типонефтеспецмонтаж г. Москва

Типовой проект 903-9-20см.88 Альбом 7.2

ПВС 31.02.01.01

25 √(√)

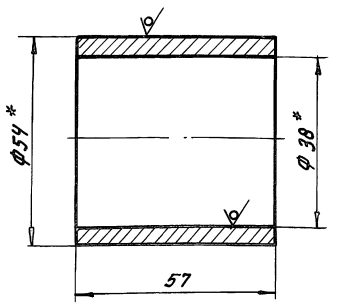

* Размеры для справок

Изм.	Лист	№ докум.	Подп.	Дата
Разраб.		Возчищева		10.88
Пров.		Кузьмина		10.88
Т. контр.				
ГИП		Тюрин		10.88
Н. контр.		Панова		10.88
Утв.		Кузнецов		10.88

ПВС 31.02.01.01

Втулка

Лит.	Масса	Масштаб
	0,7	1:1

Труба 54×8 ГОСТ 8732-78 / В10 ГОСТ 8731-74

Лист	Листов 1

Гипронефтеспецмонтаж г. Москва

Инв. № подл. | Подп. и дата | Взам. инв. № | Инв. № дубл. | Подп. и дата

ПВС 31.02.01.02

25 √(√)

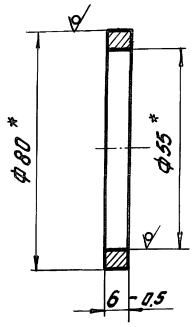

* Размеры для справок

Изм.	Лист	№ докум.	Подп.	Дата
Разраб.		Возчищева		10.88
Пров.		Кузьмина		10.88
Т. контр.				
ГИП		Тюрин		10.88
Н. контр.		Панова		10.88
Утв.		Кузнецов		10.88

ПВС 31.02.01.02

Кольцо

Лит.	Масса	Масштаб
	0,2	1:1

Труба 80×5 ТУ 14-3-1128-82 / 09Г2С-15 ГОСТ 19281-73

Лист	Листов 1

Гипронефтеспецмонтаж г. Москва

Инв. № подл. | Подп. и дата | Взам. инв. № | Инв. № дубл. | Подп. и дата

ПВС 31.02.01.00СБ

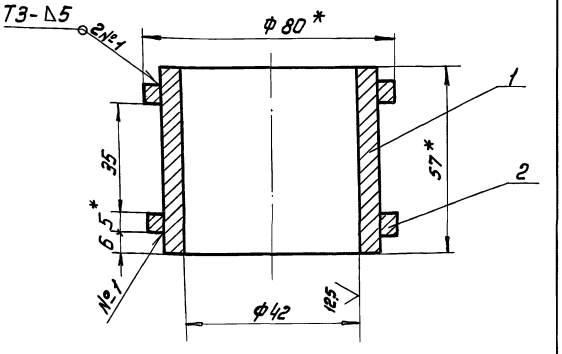

1. Сварные швы по ГОСТ 5264-80.
   Электроды типа Э-50А ГОСТ 9467-75.
2. $H16;\ h16;\ \pm\frac{JT16}{2}$
3. * Размеры для справок.

Изм.	Лист	№ докум.	Подп.	Дата
Разраб.		Возчищева		10.88
Пров.		Кузьмина		10.88
Т. контр.				
ГИП		Тюрин		10.88
Н. контр.		Панова		10.88
Утв.		Кузнецов		10.88

ПВС 31.02.01.00СБ

Втулка

Сборочный чертеж

Лит.	Масса	Масштаб
	1,2	1:1

Лист	Листов 1

Гипронефтеспецмонтаж г. Москва

Инв. № подл. | Подп. и дата | Взам. инв. № | Инв. № дубл. | Подп. и дата

Формат	Зона	Поз.	Обозначение	Наименование	Кол.	Примечание
				Документация		
А4			ПВ 31.02.01.00.СБ	Сборочный чертеж		
				Детали		
А4		1	ПВС 31.02.01.01	Втулка	1	
А4		2	ПВС 31.02.01.02	Кольцо	2	

Изм.	Лист	№ докум.	Подп.	Дата
Разраб.		Возчищева		10.88
Пров.		Кузьмина		10.88
Т. контр.				
Н. контр.		Панова		10.88
Утв.		Кузнецов		10.88

ПВС 31.02.01.00

Втулка

Лит.	Лист	Листов
	1	

Гипронефтеспецмонтаж г. Москва

Инв. № подл. | Подп. и дата | Взам. инв. № | Инв. № дубл. | Подп. и дата

Типовой проект 903-9-20 см. 88 Альбом 7.2

ПВС 31.01.00.02

$\sqrt{}^{25}$ ($\sqrt{}$)

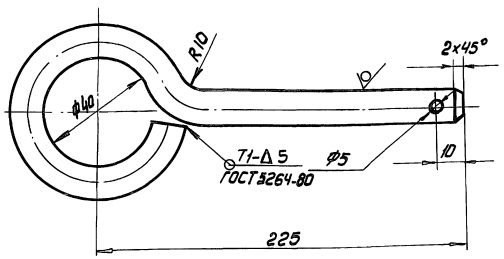

1. Электроды сварочные типа Э50А ГОСТ 9467-75
2. $H16;\ h16;\ \pm\frac{IT16}{2}$
3. Длина заготовки 350 мм.

Изм.	Лист	№ докум.	Подп.	Дата
Разраб.		Возчищева		10.88
Пров.		Кузьмина		10.88
Т. контр.				
ГИП		Тюрин		10.88
Н. контр.		Панова		10.88
Утв.		Кузнецов		10.88

ПВС 31.01.00.02

Штырь

Лит.	Масса	Масштаб
	0,3	1:1

Круг В-12 ГОСТ 2590-71 / 09Г2С-15 ГОСТ 19281-73

Лист	Листов 1

Гипронефтеспецмонтаж г. Москва

Инв.№ подл. | Подп. и дата | Взам. инв.№ | Инв.№ дубл. | Подп. и дата

Формат	Зона	Поз.	Обозначение	Наименование	Кол.	Примечание
				Документация		
А4			ПВС 31.01.00.00 СБ	Сборочный чертеж		
				Сборочные единицы		
А4		1	ПВС 31.01.01.00	Крестовина	1	
				Детали		
А4		2	ПВС 31.01.00.01	Щека	1	
А4		3	ПВС 31.01.00.02	Штырь	1	
				Стандартные изделия		
		4		Болт М20х70.88.35Х ГОСТ 7798-70	4	
		5		Гайка М20.10.35Х ГОСТ 5915-70	4	
		6		Шплинт 5х20 ГОСТ 397-79	1	

Изм.	Лист	№ докум.	Подп.	Дата
Разраб.		Возчищева		10.88
Пров.		Кузьмина		10.88
ГИП		Тюрин		10.88
Н. контр.		Панова		10.88
Утв.		Кузнецов		10.88

ПВС 31.01.00.00

Приспособление для раскатки рулонов

Лит.	Лист	Листов
		1

Гипронефтеспецмонтаж г. Москва

ПВС 31.01.00.00СБ

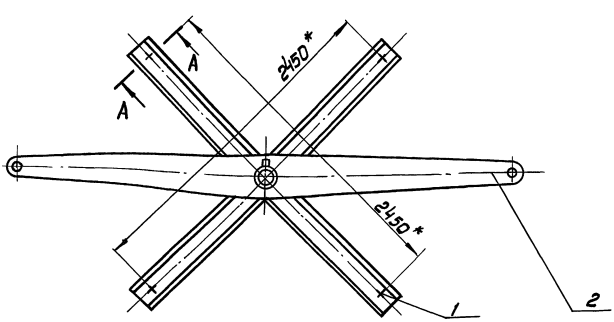

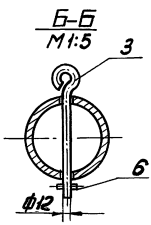



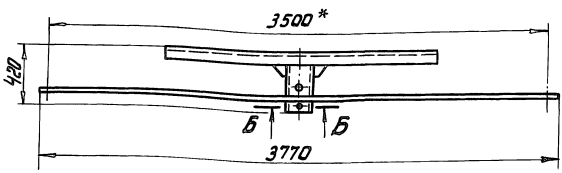

* Размеры для справок

Изм.	Лист	№ докум.	Подп.	Дата
Разраб.		Завьялова		10.88
Пров.		Кузьмина		10.88
Т. контр.				
ГИП		Тюрин		10.88
Н. контр.		Панова		10.88
Утв.		Кузнецов		10.88

ПВС 31.01.00.00СБ

Приспособление для раскатки рулонов Сборочный чертеж

Лит.	Масса	Масштаб
	110.0	1:20

Лист	Листов 1

Гипронефтеспецмонтаж г. Москва

Типовой проект 903-9-20см.88 Альбом 7.2

ПВС 31. 01. 01. 01

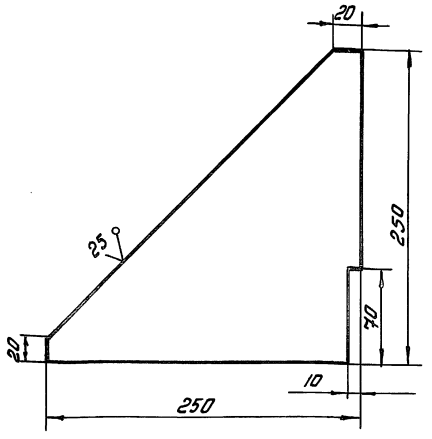

Неуказанные предельные отклонения размеров: h 16.

Изм.	Лист	№ докум.	Подп.	Дата
Разраб.		Возлищева		10.88
Пров.		Кузьмина		10.88
Т.контр.				
ГИП		Тюрин		10.88
Н.контр.		Панова		10.88
Утв.		Кузнецов		10.88

ПВС. 31. 01. 01. 01

Косынка

Лит.	Масса	Масштаб
	2,0	1:2,5
Лист	Листов 1	

Лист Б-8 ГОСТ 19903-74 09Г2С-15 ГОСТ 19282-73

Гипронефтеспецмонтаж г. Москва

Инв.№ подл. | Подп. и дата | Взам. инв.№ | Инв.№ дубл. | Подп. и дата

Формат	Зона	Поз.	Обозначение	Наименование	Кол.	Примечание
				Документация		
А4			ПВС 31. 01. 01. 00	Сборочный чертеж		
				Детали		
Б4		1	ПВС 31. 01. 01. 01	Швеллер		
				Швеллер 18 ГОСТ 8240-72 / 09Г2С-15 ГОСТ 19281-73		
				L = 1240 мм	2	20,5 кг
Б4		2	ПВС 31. 01. 01. 02	Швеллер		
				Швеллер 18 ГОСТ 8240-72 / 09Г2С-15 ГОСТ 19281-73		
				L = 2660 мм	1	43,5 кг
Б4		3	ПВС 31. 01. 01. 03	Труба		
				Труба 159х8 ТУ 14-3-1128-82 / 09Г2С-15 ГОСТ 19281-73		
				L = 450 мм	1	13,5 кг
А4		4	ПВС 31. 01. 01. 04	Косынка	4	
А3		5	ПВС 31. 01. 01. 05	Подкладка		
				Лист Б-8 ГОСТ 19903-74 / 09Г2С-15 ГОСТ 19282-73		
				400 × 400	1	10,0 кг

Изм.	Лист	№ докум.	Подп.	Дата
Разраб.		Возлищева		
Пров.				
Т.контр.				
ГИП		Тюрин		10.88
Н.контр.		Панова		10.88
Утв.		Кузнецов		

ПВС 31. 01. 01. 00

Крестовина

Лит.	Лист	Листов
		1

Гипронефтеспецмонтаж. г. Москва

ПВС 31. 01. 00. 01

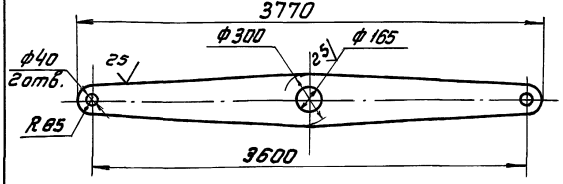

Неуказанные предельные отклонения размеров: H16; h16; ±IT16/2

Изм.	Лист	№ докум.	Подп.	Дата
Разраб.		Возлищева		10.88
Пров.		Кузьмина		10.88
Т.контр.				
ГИП		Тюрин		10.88
Н.контр.		Панова		10.88
Утв.		Кузнецов		10.88

ПВС 31. 01. 00. 01

Щека

Лит.	Масса	Масштаб
	45,0	1:20
Лист	Листов 1	

Лист Б-8 ГОСТ 19903-74 09Г2С-15 ГОСТ 19282-73

Гипронефтеспецмонтаж г. Москва

ПВС 31. 01. 01. 00СБ

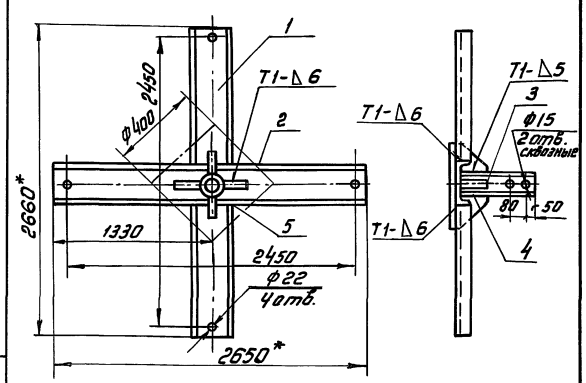

1. Сварные швы по ГОСТ 5264-80. Электроды сварочные типа Э50А ГОСТ 9467-75
2. H16; h16; ±IT16/2
3. Шероховатость поверхностей реза для дет. Б4 25
4. *Размеры для справок.

Изм.	Лист	№ докум.	Подп.	Дата
Разраб.		Возлищева		10.88
Пров.		Кузьмина		10.88
Т.контр.				
ГИП		Тюрин		10.88
Н.контр.		Панова		10.88
Утв.		Кузнецов		10.88

ПВС 31. 01. 01. 00СБ

Крестовина

Сборочный чертеж

Лит.	Масса	Масштаб
	116,0	1:20
Лист	Листов 1	

Гипронефтеспецмонтаж г. Москва

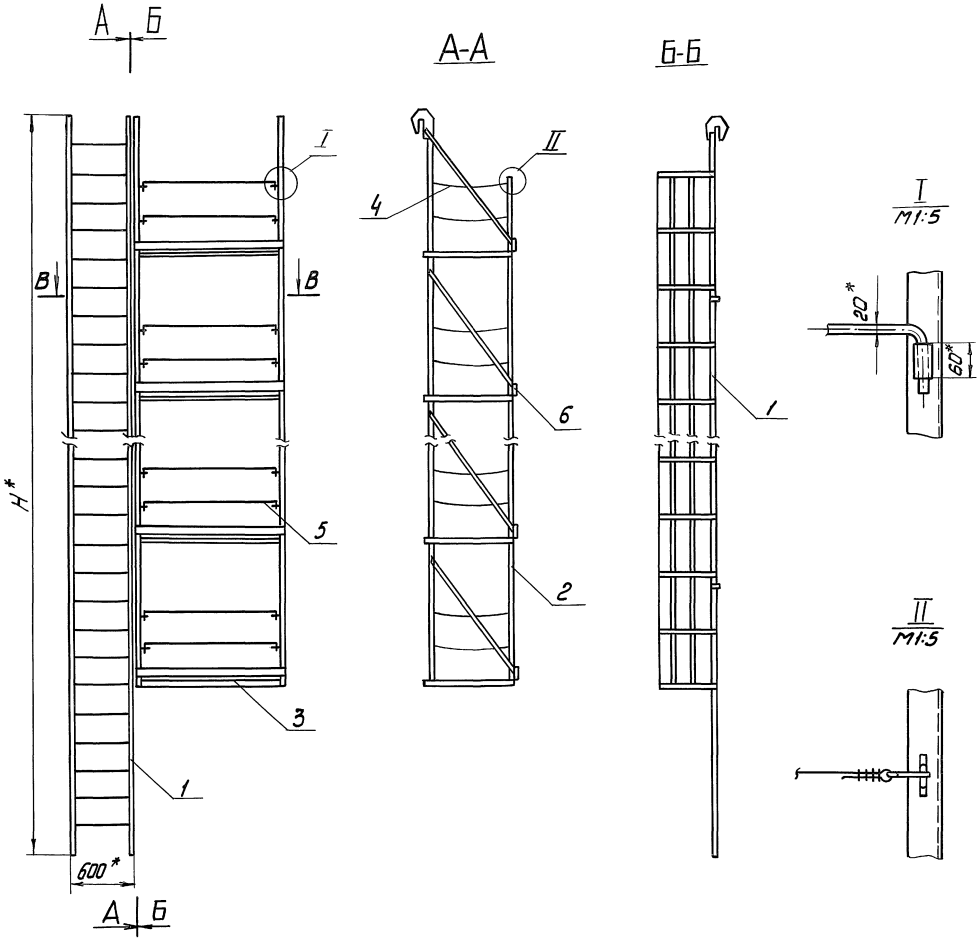

Обозначение	Объем резервуара м³	H, мм	Масса, кг
СК5.0240.37.00.00.00	10000, 20000, 30000	18000	1167
-01	1000, 2000, 3000	12000	751
-02	700	9000	594
-03	300, 400	7500	463
-04	5000	15000	1000

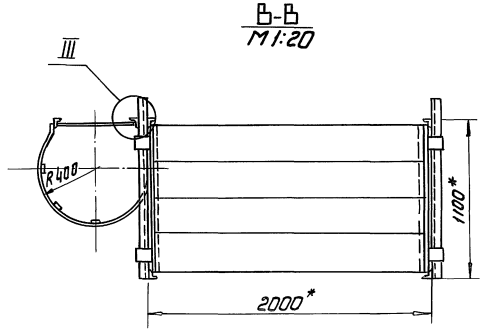

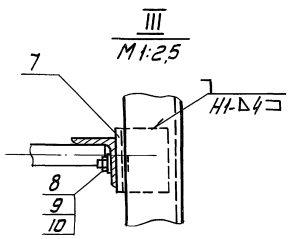

1. Сварные швы по ГОСТ 5264-80. Электроды типа Э-50А ГОСТ 9467-75
2. $H14,\ h14 \pm \frac{JT14}{2}$
3. * Размеры для справок

Изм.	Лист	№ докум.	Подп.	Дата	СК5.0240.37.00.00.00СБ
Разраб.		Пахомова		10.88	Леса навесные для замыкания вертикального монтажного стыка стенки. Сборочный чертеж
Пров.		Кузьмина		10.88	
Т.контр.					
ГИП		Тарин		10.88	
Н.контр.		Панова		10.88	
Утв.		Кузнецов		10.88	

Лит.	Масса	Масштаб
	см. табл.	1:40
Лист	Листов 1	

Гипронефтеспецмонтаж г. Москва

Инв.№подл. | Подп. и дата | Взам.инв.№ | Инв.№дубл. | Подп. и дата

Формат	Зона	Поз.	Обозначение	Наименование	Кол.	Примечание
				Стандартные изделия		
		8		Болт М10×25.88.35Х ГОСТ 7798-70	3	
		9		Гайка М10.6.35Х ГОСТ 5915-70	3	
		10		Шайба 10.01.019 ГОСТ 11371-78	3	
				СК5.0240.37.00.00.00.04		
				Сборочные единицы		
А2		1	СК5.0240.37.01.00.00.04	Лестница	1	
А2		2	СК5.0240.37.02.00.00.04	Боковина	2	
А3		3	СК5.0240.37.03.00.00	Площадка	7	
А3		4	СК5.0240.37.04.00.00	Ограждение мягкое	14	
				Детали		
		5	СК5.0240.37.00.00.01	Ограждение жесткое	14	
		6	СК5.0240.37.00.00.02	Доска бортовая		
				Сосна 19×150 ГОСТ 24454-80		
				L=2000 мм	7	7 кг
		7	СК5.0240.37.00.00.03	Кронштейн	7	
				Стандартные изделия		
		8		Болт М10×25.88.35Х ГОСТ 7798-70	7	
		9		Гайка М10.6.35Х ГОСТ 5915-70	7	
		10		Шайба 10.01.019 ГОСТ 11371-78	7	

Инв.№ подл. | Подп. и дата | Взам. инв.№ | Инв.№ дубл. | Подп. и дата

Изм. Лист № докум. Подп. Дата

СК5.0240.37.00.00.00

Лист 4

Формат	Зона	Поз.	Обозначение	Наименование	Кол.	Примечание
				Детали		
А4	5		СК5.0240.37.00.00.01	Ограждение жесткое	8	
Б4	6		СК5.0240.37.00.00.02	Доска бортовая		
				Сосна 19×150 ГОСТ 24454-80		
				L=2000 мм	4	1 кг
А4	7		СК5.0240.37.00.00.03	Кронштейн	4	
				Стандартные изделия		
		8		Болт М10×25.88.35Х ГОСТ 7798-70	4	
		9		Гайка М10.6.35Х ГОСТ 5915-70	4	
		10		Шайба 10.01.019 ГОСТ 11371-78	4	
				СК5.0240.37.00.00.00-03		
				Сборочные единицы		
А2	1		СК5.0240.37.01.00.00.03	Лестница	1	
А2	2		СК5.0240.37.02.00.00-03	Боковина	2	
А3	3		СК5.0240.37.03.00.00	Площадка	3	
А4	4		СК5.0240.37.04.00.00	Ограждение мягкое	6	
				Детали		
А4	5		СК5.0240.37.00.00.01	Ограждение жесткое	6	
Б4	6		СК5.0240.37.00.00.02	Доска бортовая		
				Сосна 19×150 ГОСТ 24454-80		
				L=2000 мм	3	7 кг
Б4	7		СК5.0240.37.00.00.03	Кронштейн	3	

Инв.№ подл. | Подп. и дата | Взам. инв.№ | Инв.№ дубл. | Подп. и дата

Изм. Лист № докум. Подп. Дата

СК5.0240.37.00.00.00

Лист 3

Формат	Зона	Поз.	Обозначение	Наименование	Кол.	Примечание
				СК5.0240.37.00.00.00.01		
				Сборочные единицы		
А2		1	СК5.0240.37.01.00.00.01	Лестница	1	
А2		2	СК5.0240.37.02.00.00-01	Боковина	2	
А3		3	СК5.0240.37.03.00	Площадка	5	
А3		4	СК5.0240.37.04.00	Ограждение мягкое	10	
				Детали		
А4	5		СК5.0240.37.00.00.01	Ограждение жесткое	10	
Б4	6		СК5.0240.37.00.00.02	Доска бортовая		
				Сосна 19×150 ГОСТ 24454-80		
				L=2000 мм	5	7 кг
А4	7		СК5.0240.37.00.00.03	Кронштейн	5	
				Стандартные изделия		
		8		Болт М10×25.88.35Х ГОСТ 7798-70	5	
		9		Гайка М10.6.35Х ГОСТ 5915-70	5	
		10		Шайба 10.01.019 ГОСТ 11371-78	5	
				СК5.0240.37.00.00.00.02		
				Сборочные единицы		
А2		1	СК5.0240.37.01.00.00-02	Лестница	1	
А2		2	СК5.0240.37.02.00.00-02	Боковина	2	
А3		3	СК5.0240.37.03.00.00	Площадка	4	
А3		4	СК5.0240.37.04.00.00	Ограждение мягкое	8	

Инв.№ подл. | Подп. и дата | Взам. инв.№ | Инв.№ дубл. | Подп. и дата

Изм. Лист № докум. Подп. Дата

СК5.0240.37.00.00.00

Лист 2

Формат	Зона	Поз.	Обозначение	Наименование	Кол.	Примечание
				Документация		
А2			СК5.0240.37.00.00.00СБ	Сборочный чертеж		
				Переменные данные для исполнений		
				СК5.0240.37.00.00.00		
				Сборочные единицы		
А2		1	СК5.0240.37.01.00.00	Лестница	1	
А2		2	СК5.0240.37.02.00.00	Боковина	2	
А3		3	СК5.0240.37.03.00.00	Площадка	8	
А3		4	СК5.0240.37.04.00.00	Ограждение мягкое	16	
				Детали		
А4	5		СК5.0240.37.00.00.01	Ограждение жесткое	16	
Б4	6		СК5.0240.37.00.00.02	Доска бортовая		
				Сосна 19×150 ГОСТ 24454-80		
				L=2000 мм	8	7 кг
А4	7		СК5.0240.37.00.00.03	Кронштейн	8	
				Стандартные изделия		
		8		Болт М10×25.88.35Х ГОСТ 7798-70	8	
		9		Гайка М10.6.35Х ГОСТ 5915-70	8	
		10		Шайба 10.01.019 ГОСТ 11371-78	8	

Инв.№ подл. | Подп. и дата | Взам. инв.№ | Инв.№ дубл. | Подп. и дата

Изм.	Лист	№ докум.	Подп.	Дата	СК5.0240.37.00.00.00			
Разраб.		Пичугина		10.88	Леса навесные для замыкания вертикального монтажного стыка стенки.	Лит.	Лист	Листов
Пров.		Кульмина		10.88		1	1	4
Гип		Тюрин		10.88		Гипронефтеспецмонтаж г. Москва		
Н. контр.		Панова		10.88				
Утв.		Кузнецов		10.88				

СК5.0240.37.00.00.03

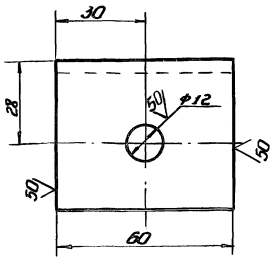

1. H14, h14, $\pm\frac{IT14}{2}$.

Изм.	Лист	№ докум.	Подп.	Дата	СК5.0240.37.00.00.03	Лит.	Масса	Масштаб
Разраб.		Лапонова		10.88	Кронштейн		0,2	1:1
Пров.		Кузьмина		10.88		Лист	Листов 1	
Т. контр.					Уголок 6-50×50×5 ГОСТ 8509-86 / Ст3сп5 ГОСТ 535-79	Гипронефтеспецмонтаж г. Москва		
ГИП		Тюрин		10.88				
Н. контр.		Панова		10.88				
Нач.		Кузнецов		10.88				

Инв. № подл. | Подп. и дата | Взам. инв. № | Инв. № дубл. | Подп. и дата

СК5.0240.37.02.00.05

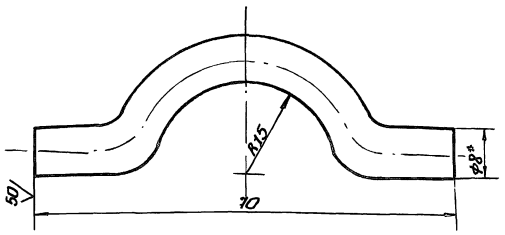

1. H14; h14; $\pm\frac{IT14}{2}$.
2. * Размер для справок.
3. Длина заготовки - 90 мм.

Изм.	Лист	№ докум.	Подп.	Дата	СК5.0240.37.02.00.05	Лит.	Масса	Масштаб
Разраб.		Лапонова		10.88	Петля		0,04	2:1
Пров.		Кузьмина		10.88		Лист	Листов 1	
Т. контр.					Круг В-8 ГОСТ 2590-71 / В Ст3сп5 ГОСТ 535-79	Гипронефтеспецмонтаж г. Москва		
ГИП		Тюрин		10.88				
Н. контр.		Панова		10.88				
Нач.		Кузнецов		10.88				

Инв. № подл. | Подп. и дата | Взам. инв. № | Инв. № дубл. | Подп. и дата

СК5.0240.37.02.01.00.СБ

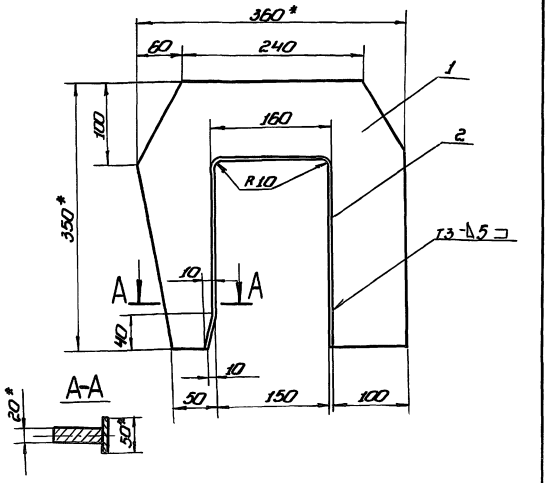

1. Сварные швы по ГОСТ 5264-80. Электроды типа Э-50А ГОСТ 9467-75.
2. H14; h14; $\pm\frac{IT14}{2}$.
3. Шероховатость поверхностей реза для деталей поз. 1 и 2 $\sqrt{50}$, остальное $\sqrt{}$.
4. * Размеры для справок.

Изм.	Лист	№ докум.	Подп.	Дата	СК5.0240.37.02.01.00.СБ	Лит.	Масса	Масштаб
Разраб.		Лапонова		10.88	Крюк		14,3	1:4
Пров.		Кузьмина		10.88	Сборочный чертеж	Лист	Листов 1	
Т. контр.						Гипронефтеспецмонтаж г. Москва		
ГИП		Тюрин		10.88				
Н. контр.		Панова		10.88				
Нач.		Кузнецов		10.88				

Инв. № подл. | Подп. и дата | Взам. инв. № | Инв. № дубл. | Подп. и дата

СК5.0240.37.01.01.00.СБ

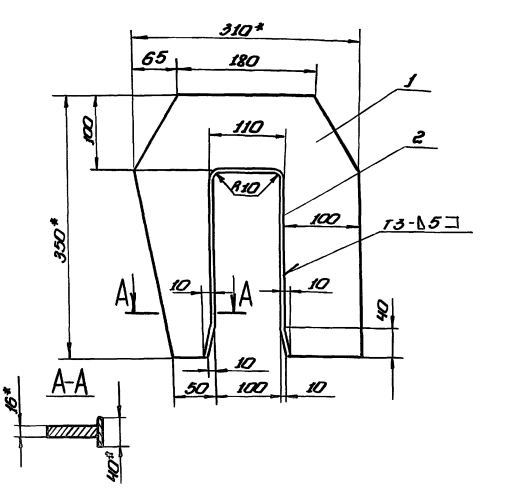

1. Сварные швы по ГОСТ 5264-80. Электроды типа Э-50А ГОСТ 9467-75.
2. H14; h14; $\pm\frac{IT14}{2}$.
3. Шероховатость поверхностей реза для дет. 1, 2 $\sqrt{50}$, остальное $\sqrt{}$.
4. * Размеры для справок.

Изм.	Лист	№ докум.	Подп.	Дата	СК5.0240.37.01.01.00.СБ	Лит.	Масса	Масштаб
Разраб.		Лапонова		10.88	Крюк		10	1:4
Пров.		Кузьмина		10.88	Сборочный чертеж	Лист	Листов 1	
Т. контр.						Гипронефтеспецмонтаж г. Москва		
ГИП		Тюрин		10.88				
Н. контр.		Панова		10.88				
Нач.		Кузнецов		10.88				

Инв. № подл. | Подп. и дата | Взам. инв. № | Инв. № дубл. | Подп. и дата

Типовой проект 903-9-20см.88 Альбом 7.2

Формат	Зона	Поз.	Обозначение	Наименование	Кол.	Примечание
				Документация		
А4			СК5.0240.37.02.01.00	Сборочный чертеж		
				Детали		
Б4		1	СК5.0240.37.02.01.01	Крюк		
				Лист 20 ГОСТ 19903-74 / 09Г2С-15 ГОСТ 19282-73		
				350 х 360	1	13кг
Б4		2	СК5.0240.37.02.01.02	Полоса		
				Полоса 5-5х50 ГОСТ 103-76 / 09Г2С-15 ГОСТ 19281-73		
				L = 670 мм	1	1,3кг

Изм.	Лист	№ докум.	Подп.	Дата
Разраб.		Пахомова		10.88
Пров.		Кузьмина		10.88
ГИП		Тюрин		10.88
Н. контр.		Панова		10.88
Утв.		Кузнецов		10.88

СК5.0240.37.02.01.00

Крюк

Лит. | Лист | Листов 1

Гипронефтеспецмонтаж г. Москва

Инв. № подл. | Подп. и дата | Взам. инв. № | Инв. № дубл. | Подп. и дата

Формат	Зона	Поз.	Обозначение	Наименование	Кол.	Примечание
				Документация		
А4			СК5.0240.37.01.01.00	Сборочный чертеж		
				Детали		
Б4		1	СК5.0240.37.01.01.01	Крюк		
				Лист 6-16 ГОСТ 19903-74 / 09Г2С-15 ГОСТ 19282-73		
				350 х 310	1	9кг
Б4		2	СК5.0240.37.01.01.02	Полоса		
				Полоса 5-5х40 ГОСТ 103-76 / 09Г2С-15 ГОСТ 19281-73		
				L = 620 мм	1	1кг

Изм.	Лист	№ докум.	Подп.	Дата
Разраб.		Пахомова		10.88
Пров.		Кузьмина		10.88
ГИП		Тюрин		10.88
Н. контр.		Панова		10.88
Утв.		Кузнецов		10.88

СК5.0240.37.01.01.00

Крюк

Лит. | Лист | Листов 1

Гипронефтеспецмонтаж г. Москва

Инв. № подл. | Подп. и дата | Взам. инв. № | Инв. № дубл. | Подп. и дата

Формат	Зона	Поз.	Обозначение	Наименование	Кол.	Примечание
Б4		2	СК5.0240.37.02.00.01	Уголок		
				Уголок 5-40х40х4 ГОСТ 8509-86 / 09Г2С-15 ГОСТ 19281-73 L = 2000мм	7	2,84кг
Б4		3	СК5.0240.37.02.00.02	Стойка		
				Уголок 5-63х63х5 ГОСТ 8509-86 / 09Г2С-15 ГОСТ 19281-73		
				L = 6950 мм	2	28,8 кг
				Уголок		
				Уголок 5-50х50х5 ГОСТ 8509-86 / 09Г2С-15 ГОСТ 19281-73		
Б4		4	СК5.0240.37.02.00.03	L = 6600 мм	2	26кг
Б4		5	СК5.0240.37.02.00.04	L = 1250мм	2	44кг
Рм		6	СК5.0240.37.02.00.05	Петля	28	
Б4		7	СК5.0240.37.02.00.06	Патрубок		
				Труба 26х2,5 ГОСТ 10704-76 / В10 ГОСТ 10705-80		
				L = 60 мм	14	0,1кг
Б4		8	СК5.0240.37.02.00.07	Кронштейн		
				Полоса 5-5х40 ГОСТ 103-76 / Вст3сп5 ГОСТ 535-79		
				L = 170 мм	7	0,3кг
Б4		9	СК5.0240.37.02.00.08	Уголок наклайка		
				Уголок 5-63х63х5 ГОСТ 8509-86 / 09Г2С-15 ГОСТ 19281-73		
				L = 150 мм	2	0,75кг

Изм.	Лист	№ докум.	Подп.	Дата

СК5.0240.37.02.00.00

Лист 5

Инв. № подл. | Подп. и дата | Взам. инв. № | Инв. № дубл. | Подп. и дата

Формат	Зона	Поз.	Обозначение	Наименование	Кол.	Примечание
				Документация		
А3			СК5.0240.37.03.00.00	Сборочный чертеж		
				Детали		
А4		1	СК5.0240.37.03.00.01	Крюк	4	
А4		2	СК5.0240.37.03.00.02	Полка	2	
				Материалы		
		3		Пиломатериалы S-40 ГОСТ 24454-80	0,08	м³
				Стандартные изделия		
				Гвозди ГОСТ 283-75		
		4		6х50	50	
		5		6х70	50	

Изм.	Лист	№ докум.	Подп.	Дата
Разраб.		Пахомова		10.88
Пров.		Кузьмина		10.88
ГИП		Тюрин		10.88
Н. контр.		Панова		10.88
Утв.		Кузнецов		10.88

СК5.0240.37.03.00.00

Площадка

Лит. | Лист | Листов 1

Гипронефтеспецмонтаж г. Москва

Инв. № подл. | Подп. и дата | Взам. инв. № | Инв. № дубл. | Подп. и дата

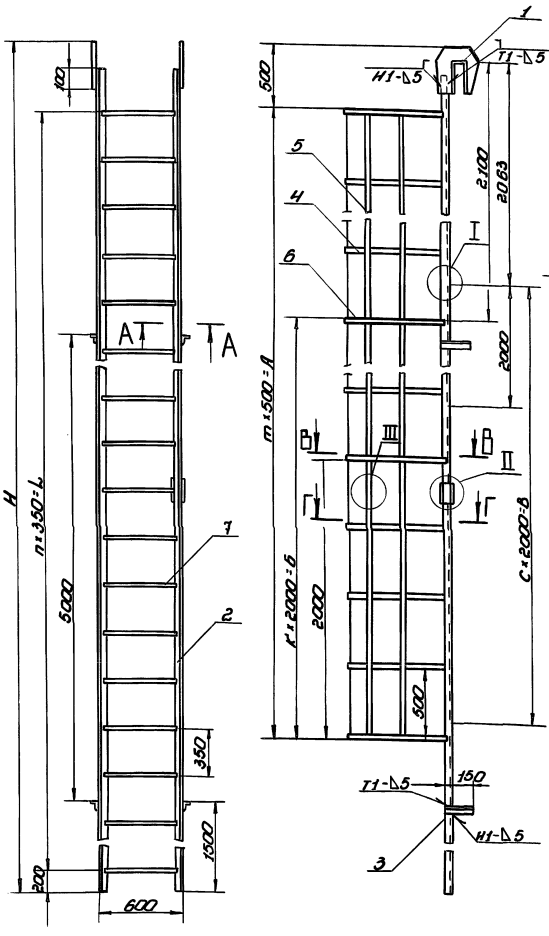

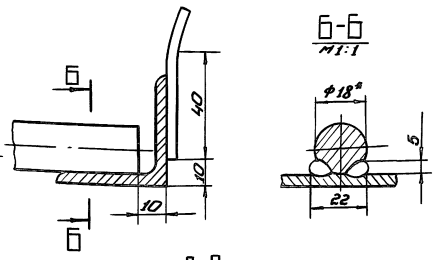

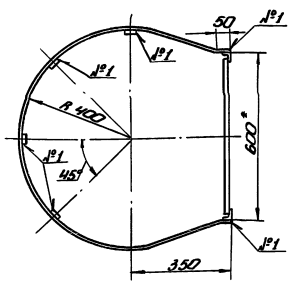

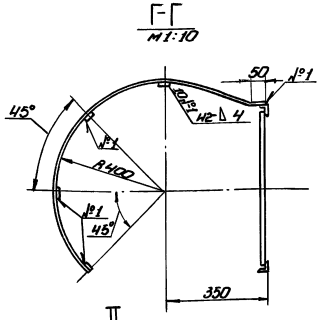

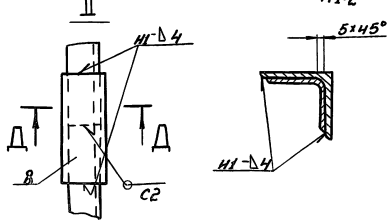

Обозначение	Размеры, мм					m	K	Л	C	Масса, кг
	H	L	A	Б	B					
СК5.0240.37.01.00.00	18000	17500	15500	14000	16000	31	7	50	8	258
-01	12000	11550	9500	8000	10000	19	4	33	5	174
-02	9000	8400	6500	4000	8000	13	2	24	4	130
-03	7500	7000	5000	2000	6000	10	1	27	3	109
-04	15000	14700	12500	12000	14000	25	6	42	7	216

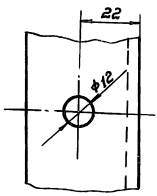

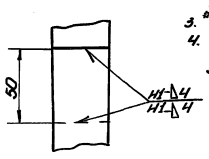

1. $H14; h14; \pm \frac{IT14}{2}$.
2. Шероховатость поверхностей реза для деталей 64-80.
3. * Размеры для справок.
4. Сварные швы по ГОСТ 5264-80. Электроды типа Э-50А ГОСТ 9467-75.

Изм.	Лист	№ докум.	Подп.	Дата	СК5.0240.37.01.00.00СБ		
Разраб.		Иванова		10.88	Лестница	Лит.	Масса	Масштаб
Пров.		Кузьмина		10.88				1:20
Т. контр.					Сборочный чертеж	Лист	Листов 1	
ГИП		Гарин		10.88		Гипронефтеспецмонтаж г. Москва		
Н. контр.		Панова		10.88				
Нач.		Кузнецов		10.88				

Инв.№ подл. | Подп. и дата | Взам.инв.№ | Инв.№ дубл. | Подп. и дата

Альбом 7.2
Типовой проект 903-9-20 см. 88

Формат	Зона	Поз.	Обозначение	Наименование	Кол.	Примечание
				СК5.0240.37.01.00.00-04		
				Детали		
				Уголок		
				Уголок Б-40×40×5 ГОСТ 8509-86 09Г2С-15 ГОСТ 19281-73		
Б4		2	СК5.0240.37.01.00.02	L = 7375 мм	4	22 кг
Б4		3	СК5.0240.37.01.00.03	L = 190 мм	6	0,56 кг
				Полоса		
				Полоса Б-4×30 ГОСТ 103-76 Вст3сп5 ГОСТ 535-79		
Б4		4	СК5.0240.37.01.00.04	L = 1300 мм	5	1,2 кг
Б4		5	СК5.0240.37.01.00.05	L = 6276 мм	8	6,4 кг
Б4		6	СК5.0240.37.01.00.06	L = 1950 мм	26	1,83 кг
Б4		7	СК5.0240.37.01.00.07	Круг		
				Круг В-18 ГОСТ 2590-71 09Г2С-15 ГОСТ 19281-73		
				L = 580 мм	43	0,435 кг
Б4		8	СК5.0240.37.01.00.08	Уголок накладка		
				Уголок Б-45×45×5 ГОСТ 8509-86 09Г2С-15 ГОСТ 19281-73		
				L = 150 мм	2	0,5 кг

Инв.№ подл. | Подп. и дата | Взам. инв.№ | Инв.№ дубл. | Подп. и дата

Изм. Лист N докум. Подп. Дата

СК5.0240.37.01.00.00 Лист 4

Формат	Зона	Поз.	Обозначение	Наименование	Кол.	Примечание
Б4		2	СК5.0240.37.01.00.02	L = 8750 мм	2	26 кг
Б4		3	СК5.0240.37.01.00.03	L = 190 мм	4	0,56 кг
				Полоса		
				Полоса Б-4×30 ГОСТ 103-76 Вст3сп5 ГОСТ 535-79		
Б4		4	СК5.0240.37.01.00.04	L = 1300 мм	9	1,2 кг
Б4		5	СК5.0240.37.01.00.05	L = 6500 мм	4	6 кг
Б4		6	СК5.0240.37.01.00.06	L = 1950 мм	5	1,83 кг
Б4		7	СК5.0240.37.01.00.07	Круг		
				Круг В-18 ГОСТ 2590-71 09Г2С-15 ГОСТ 19281-73		
				L = 580 мм	26	0,435 кг
				СК5.0240.37.01.00.00.03		
				Детали		
				Уголок		
				Уголок Б-40×40×5 ГОСТ 8509-86 09Г2С-15 ГОСТ 19281-73		
Б4		2	СК5.0240.37.01.00.02	L = 7250 мм	2	21,3 кг
Б4		3	СК5.0240.37.01.00.03	L = 190 мм	4	0,56 кг
				Полоса		
				Полоса Б-4×30 ГОСТ 103-76 Вст3сп5 ГОСТ 535-79		
Б4		4	СК5.0240.37.01.00.04	L = 1300 мм	7	1,2 кг
Б4		5	СК5.0240.37.01.00.05	L = 5000 мм	4	4,7 кг
Б4		6	СК5.0240.37.01.00.06	L = 1950 мм	4	1,83 кг
Б4		7	СК5.0240.37.01.00.07	Круг		
				Круг В-18 ГОСТ 8590-71 09Г2С-15 ГОСТ 19281-73		
				L = 580 мм	21	0,435 кг

Инв.№ подл. | Подп. и дата | Взам. инв.№ | Инв.№ дубл. | Подп. и дата

Изм. Лист N докум. Подп. Дата

СК5.0240.37.01.00.00 Лист 3

Формат	Зона	Поз.	Обозначение	Наименование	Кол.	Примечание
Б4		7	СК5.0240.37.01.00.07	Круг		
				Круг В-18 ГОСТ 2590-71 09Г2С-15 ГОСТ 19281-73		
				L = 580 мм	51	0,435 кг
Б4		8	СК5.0240.37.01.00.08	Уголок накладка		
				Уголок Б-45×45×5 ГОСТ 8509-86 09Г2С-15 ГОСТ 19281-73		
				L = 150 мм	2	0,5 кг
				СК5.0240.37.01.00.00-01		
				Детали		
				Уголок		
				Уголок Б-40×40×5 ГОСТ 8509-86 09Г2С-15 ГОСТ 19281-73		
Б4		2	СК5.0240.37.01.00.02	L = 11750 мм	2	35 кг
Б4		3	СК5.0240.37.01.00.03	L = 190 мм	4	0,56 кг
				Полоса		
				Полоса Б4×30 ГОСТ 103-76 Вст3сп5 ГОСТ 535-79		
Б4		4	СК5.0240.37.01.00.04	L = 1300 мм	15	1,2 кг
Б4		5	СК5.0240.37.01.00.05	L = 9500 мм	4	9,4 кг
Б4		6	СК5.0240.37.01.00.06	L = 1950 мм	5	1,83 кг
Б4		7	СК5.0240.37.01.00.07	Круг		
				Круг В-18 ГОСТ 2590-71 09Г2С-15 ГОСТ 19281-73		
				L = 580 мм	34	0,435 кг
				СК5.0240.37.01.00.00-02		
				Детали		
				Уголок		
				Уголок Б-40×40×5 ГОСТ 8509-86 09Г2С-15 ГОСТ 19281-73		

Инв.№ подл. | Подп. и дата | Взам. инв.№ | Инв.№ дубл. | Подп. и дата

Изм. Лист N докум. Подп. Дата

СК5.0240.37.01.00.00 Лист 2

Формат	Зона	Поз.	Обозначение	Наименование	Кол.	Примечание
				Документация		
А2			СК5.0240.37.01.00.00.СБ	Сборочный чертеж		
				Сборочные единицы		
А4		1	СК5.0240.37.01.01.00	Крюк	2	
				Переменные данные для исполнения		
				СК5.0240.37.01.00.00		
				Детали		
Б4		2	СК5.0240.37.01.00.02	Уголок		
				Уголок Б-40×40×5 ГОСТ 8509-86 09Г2С-15 ГОСТ 19281-73		
				L = 8875 мм	4	26 кг
Б4		3	СК5.0240.37.01.00.03	Уголок		
				Уголок Б-40×40×5 ГОСТ 8509-86 Вст3сп5 ГОСТ 535-79		
				L = 190 мм	6	0,56 кг
				Полоса		
				Полоса Б-4×30 ГОСТ 103-76 Вст3сп5 ГОСТ 535-79		
Б4		4	СК5.0240.37.01.00.04	L = 1300 мм	24	1,2 кг
Б4		5	СК5.0240.37.01.00.05	L = 7775 мм	8	7,5 кг
Б4		6	СК5.0240.37.01.00.06	L = 1950 мм	8	1,83 кг

Инв.№ подл. | Подп. и дата | Взам. инв.№ | Инв.№ дубл. | Подп. и дата

Изм.	Лист	N докум.	Подп.	Дата
Разраб.		Лахотова		10.88
Пров.		Кудымина		10.88
ГИП		Тюрин		10.88
Н. контр.		Панова		10.88
Утв.		Кузнецов		10.88

СК5.0240.37.01.00.00.

Лестница

Лит	Лист	Листов
	1	4

Упронефтеспецмонтаж г. Москва

СК5.0240.37.02.00.00

Типовой проект 903-9-20см.88 Альбом 7.2

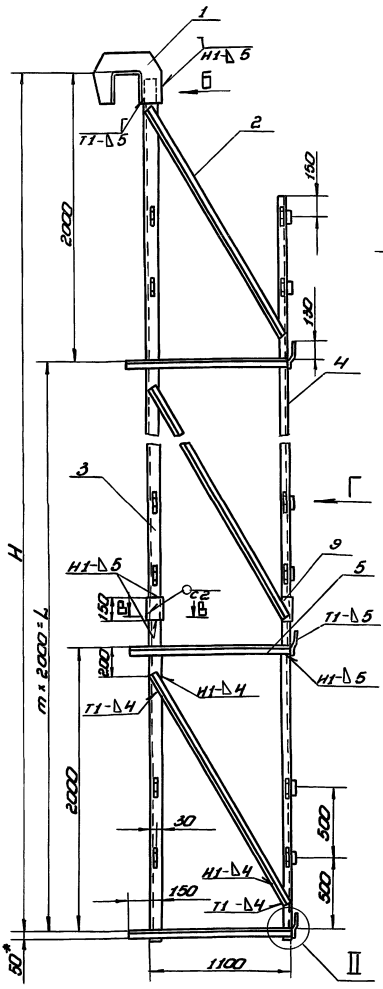

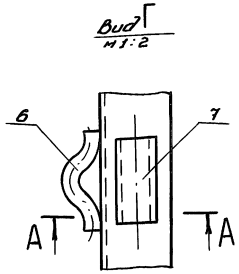

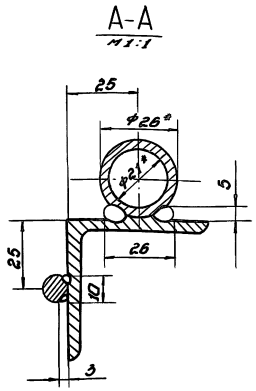

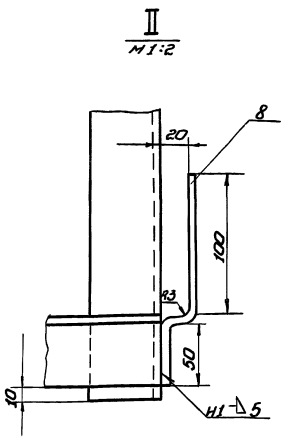

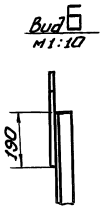

Обозначение	Размеры, мм		m	Масса кг
	H	L		
СК5.0240.37.04.00	16000	14000	7	214
-01	10000	8000	4	138
-02	8000	6000	3	112
-03	6000	4000	2	87
-04	14000	12000	6	180

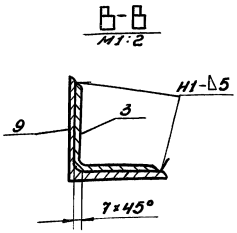

1. Сварные швы по ГОСТ 5264-80. Электроды типа Э-50А ГОСТ 9467-75.
2. Н14; h14; ± $\frac{IT14}{2}$.
3. Шероховатость поверхностей реза для деталей Б4-50.
4. * Размеры для справок.

Изм.	Лист	№ докум.	Подп.	Дата
Разраб.		Пахомова		10.88
Пров.		Кузьмина		10.88
Т. контр.				
гип		Тюрин		10.88
Н. контр.		Панова		10.88
Утв.		Кузнецов		10.88

СК5.0240.37.02.00.00СБ

Боковина

Сборочный чертеж

Лит.	Масса	Масштаб
	см. табл.	–

Лист | Листов 1

Гипронефтеспец. монтаж г. Москва

Инв. № подл. | Подп. и дата | Взам. инв. № | Инв. № дубл. | Подп. и дата

Формат	Зона	Поз.	Обозначение	Наименование	Кол.	Примечание
				СК5.0240.37.02.00.00-03		
				Детали		
Б4		2	СК5.0240.37.02.00.01.	Уголок		
				Уголок Б-45×45×4 ГОСТ 8509-86 / 09Г2С-15 ГОСТ 19281-73		
				L = 2000 мм	3	2.84кг
Б4		3	СК5.0240.37.02.00.02	Стойка		
				Уголок Б-53×53×5 ГОСТ 8509-86 / 09Г2С-15 ГОСТ 19281-73		
				L = 5900мм	1	28,4кг
				Уголок		
				Уголок Б-50×50×5 ГОСТ 8509-86 / 09Г2С-15 ГОСТ 19281-73		
Б4		4	СК5.0240.37.02.00.03	L = 5200мм	1	19,7кг
Б4		5	СК5.0240.37.02.00.04	L = 1250мм	3	4,4кг
Б4		6	СК5.0240.37.02.00.05	Петля	12	
Б4		7	СК5.0240.37.02.00.06	Патрубок		
				Труба 26×2,5 ГОСТ 10704-76 / В10 ГОСТ 10705-80		
				L = 60 мм	6	0,1кг
Б4		8	СК5.0240.37.02.00.07	Кронштейн		
				Полоса Б-5×40 ГОСТ 103-76 / Вст3сп5 ГОСТ 535-79		
				L = 170мм	3	0,3кг
				СК5.0240.37.02.00.00-04		
				Детали		

Изм. Лист N докум. Подп. Дата — СК5.0240.37.02.00.00 — Лист 4

Инв.N подл. | Подп. и дата | Взам.инв.N | Инв.N дубл. | Подп. и дата

Формат	Зона	Поз.	Обозначение	Наименование	Кол.	Примечание
Б4		8	СК5.0240.37.02.00.07.	Кронштейн		
				Полоса Б-5×40 ГОСТ 103-76 / Вст3сп5 ГОСТ 535-79		
				L = 170мм	6	0,3кг
				СК5.0240.37.02.00.00-01		
				Детали		
Б4		2	СК5.0240.37.02.00.01	Уголок		
				Уголок Б-40×40×4 ГОСТ 8509-86 / 09Г2С-15 ГОСТ 19281-73		
				L = 2000мм	4	2.84кг
Б4		3	СК5.0240.37.02.00.02	Стойка		
				Уголок Б-63×63×5 ГОСТ 8509-86 / 09Г2С15 ГОСТ 19281-73		
				L = 7900мм	1	38кг
				Уголок		
				Уголок Б-50×50×5 ГОСТ 8509-86 / 09Г2С-15 ГОСТ 19281-73		
Б4		4	СК5.0240.37.02.00.03	L = 7200мм	1	27кг
Б4		5	СК5.0240.37.02.00.04	L = 1250мм	4	4,4кг
А4		6	СК5.0240.37.02.00.05	Петля	16	
Б4		7	СК5.0240.37.02.00.05	Патрубок		
				Труба 26×2,5 ГОСТ 10704-76 / В10 ГОСТ 10705-80		
				L = 60мм	8	0,1кг
Б4		8	СК5.0240.37.02.00.07	Кронштейн		
				Полоса Б-5×40 ГОСТ 103-76 / Вст3сп5 ГОСТ 535-79		
				L = 170мм.	4	0,3кг

Изм. Лист N докум. Подп. Дата — СК5.0240.37.02.00.00 — Лист 3

Инв.N подл. | Подп. и дата | Взам.инв.N | Инв.N дубл. | Подп. и дата

Формат	Зона	Поз.	Обозначение	Наименование	Кол.	Примечание
А4		6	СК5.0240.37.02.00.05	Петля	32	
Б4		7	СК5.0240.37.02.00.06	Патрубок		
				Труба 26×2,5 ГОСТ 10704-76 / В10 ГОСТ 10705-80		
				L = 60мм	16	0,1кг
Б4		8	СК5.0240.37.02.00.07	Кронштейн		
				Полоса Б-5×40 ГОСТ 103-76 / Вст3сп5 ГОСТ 535-79		
				L = 170мм	8	0,3кг
Б4		9	СК5.0240.37.02.00.08	Уголок накладка		
				Уголок Б-63×63×5 ГОСТ 8509-86 / 09Г2С15 ГОСТ 19281-73		
				L = 150мм	2	0,75кг
				СК5.0240.37.02.00.02		
				Детали		
Б4		2	СК5.0240.37.02.00.01	Уголок		
				Уголок Б-40×40×4 ГОСТ 8509-86 / 09Г2С15 ГОСТ 19281-73		
				L = 2000мм	5	2.84кг
Б4		3	СК5.0240.37.02.00.02	Стойка		
				Уголок Б-63×63×5 ГОСТ 8509-86 / 09Г2С-15 ГОСТ 19281-73		
				L = 9900мм	1	47,6кг
				Уголок		
				Уголок Б-50×50×5 ГОСТ 8509-86 / 09Г2С-15 ГОСТ 19281-73		
Б4		4	СК5.0240.37.02.00.03	L = 9200мм	1	35кг
Б4		5	СК5.0240.37.02.00.04	L = 1250мм	5	4,4кг
А4		6	СК5.0240.37.02.00.05	Петля	20	
Б4		7	СК5.0240.37.02.00.06	Патрубок		
				Труба 26×2,5 ГОСТ 10704-76 / В10 ГОСТ 10705-80		
				L = 60мм	10	0,1кг

Изм. Лист N докум. Подп. Дата — СК5.0240.37.02.00.00 — Лист 2

Инв.N подл. | Подп. и дата | Взам.инв.N | Инв.N дубл. | Подп. и дата

Формат	Зона	Поз.	Обозначение	Наименование	Кол.	Примечание
				Документация		
А2			СК5.0240.37.02.00.00	Сборочный чертеж		
				Сборочные единицы		
А4		1	СК5.0240.37.02.01.00	Крюк		
			Перетенные данные	для исполнения		
				СК5.0240.37.02.00.00		
				Детали		
Б4		2	СК5.0240.37.02.00.01	Уголок		
				Уголок Б-40×40×4 ГОСТ 8509-86 / 09Г2С-15 ГОСТ 19281-73		
				L = 2000мм	8	2.84кг
Б4		3	СК5.0240.37.02.00.02	Стойка		
				Уголок Б-63×63×5 ГОСТ 8509-86 / 09Г2С-15 ГОСТ 19281-73		
				L = 7950мм	2	38,5кг
				Уголок		
				Уголок Б-50×50×5 ГОСТ 8509-86 / 09Г2С-15 ГОСТ 19281-73		
Б4		4	СК5.0240.37.02.00.03	L = 7600мм	2	28,3кг
Б4		5	СК5.0240.37.02.00.04	L = 1250мм	8	4,4кг

Изм. Лист N докум. Подп. Дата — СК5.0240.37.02.00.00

Разраб.	Пахотова		10.88
Пров.	Кузьмина		10.88
ГИП	Тарин		10.88
Н.контр.	Панова		10.88
Утв.	Кузнецов		1088

Боковина — Лит 1 — Листов 5 — Гипронефтеспецмонтаж г. Москва

Инв.N подл. | Подп. и дата | Взам.инв.N | Инв.N дубл. | Подп. и дата

Типовой проект 903-9-20см.88 Альбом 7.2

СК5.0240.37.03.00.01

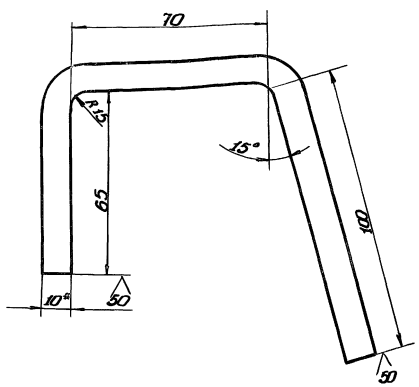

1. H14, h14, $\pm\frac{JT14}{2}$.
2. * Размер для справок.
3. Длина заготовки - 245 мм

Изм.	Лист	№ докум.	Подп.	Дата	СК5.0240.37.03.00.01	Лит.	Масса	Масштаб
Разраб.		Патомова		10.88	Крюк		1,9	1:1
Пров.		Кузьмина		10.88		Лист	Листов 1	
Т. контр.								
ГИП		Тюрин		10.88	Полоса Б 10×100 ГОСТ 103-76 09Г2С-15 ГОСТ 19281-73	Гипронефтеспец-монтаж г. Москва		
Н. контр.		Панова		10.88				
Утв.		Кузнецов		10.88				

СК5.0240.37.03.00.02

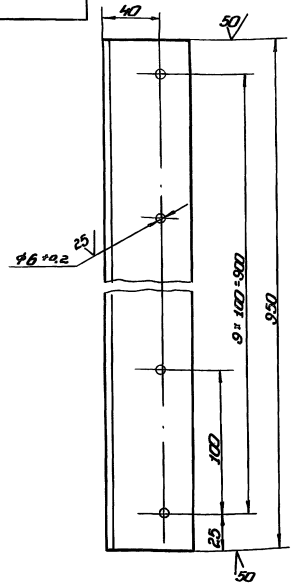

1. Неуказанные предельные отклонения размеров: H14, h14, $\pm\frac{JT14}{2}$.

Изм.	Лист	№ докум.	Подп.	Дата	СК5.0240.37.03.00.02	Лит.	Масса	Масштаб
Разраб.		Патомова		10.88	Полка		4,5	1:2
Пров.		Кузьмина		10.88		Лист	Листов 1	
Т. контр.								
ГИП		Тюрин		10.88	Уголок Б 63×63×5 ГОСТ 8509-86 09Г2С-15 ГОСТ 19281-73	Гипронефтеспец-монтаж г. Москва		
Н. контр.		Панова		10.88				
Утв.		Кузнецов		10.88				

СК5.0240.37.03.00.00СБ

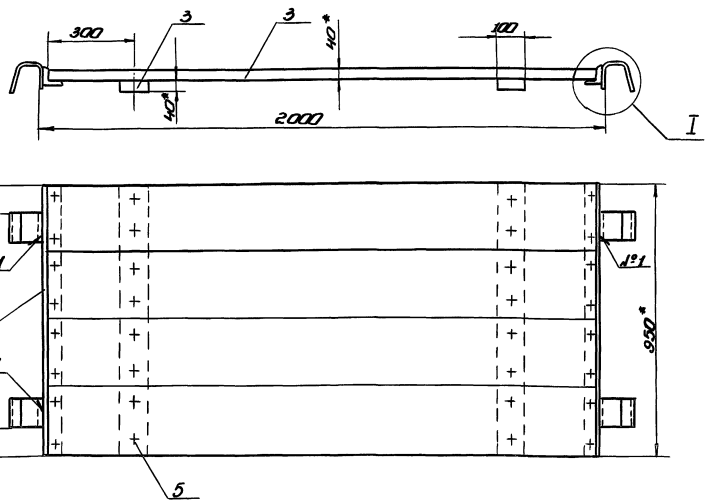

I
M 1:2

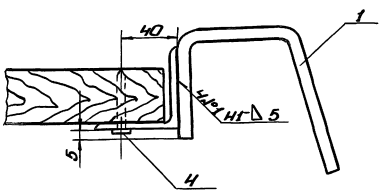

1. Сварные швы по ГОСТ 5264-80. Электроды типа Э50А ГОСТ 9467-75.
2. H14; h14; $\pm\frac{JT14}{2}$.
3. * Размеры для справок.

Изм.	Лист	№ докум.	Подп.	Дата	СК5.0240.37.03.00.00СБ	Лит.	Масса	Масштаб
Разраб.		Патомова		10.88	Площадка		40,2	1:10
Пров.		Кузьмина		10.88	Сборочный чертеж	Лист	Листов 1	
Т. контр.								
ГИП		Тюрин		10.88		Гипронефтеспец-монтаж г. Москва		
Н. контр.		Панова		10.88				
Утв.		Кузнецов		10.88				

Инв. № подл. | Подп. и дата | Взам. инв. № | Инв. № дубл. | Подп. и дата

Альбом 7.2
Типовой проект 903-9-20см. 88

Формат	Зона	Поз.	Обозначение	Наименование	Кол.	Примечание
				Документация		
А4			СК5.0240.37.04.00.00	Сборочный чертеж		
				Детали		
А4		1	СК5.0240.37.04.00.01	Петля	2	
				Материалы		
		2		Канат 8,5-1-1-0-180 ГОСТ 3079-80		
				L = 1500 мм	1	0,5 кг
		3		Проволока 1,6 ГОСТ 3282-74		0,5 кг

Изм.	Лист	№ докум.	Подп.	Дата
Разраб.		Пономарёв		10.88
Пров.		Кузьмина		10.88
ГИП		Тюрин		10.88
Н. контр.		Панова		10.88
Утв.		Кузнецов		10.88

СК5.0240.37.04.00.00

Ограждение мягкое

Лит.	Лист	Листов
		1

Гипронефтеспецмонтаж г. Москва

Инв.№ подл. | Подп. и дата | Взам. инв.№ | Инв.№ дубл. | Подп. и дата

СК5.0240.37.00.00.01

50 (√)

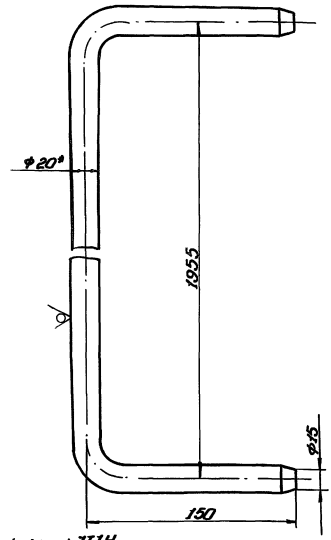

1. H14, h14, ±IT14/2.
2. * Размер для справок.

Изм.	Лист	№ докум.	Подп.	Дата
Разраб.		Пономарёв		10.88
Пров.		Кузьмина		10.88
Т. контр.				
ГИП		Тюрин		10.88
Н. контр.		Панова		10.88
Утв.		Кузнецов		10.88

СК5.0240.37.00.00.01

Ограждение жесткое

Лит.	Масса	Масштаб
	5,5	1:2
Лист	Листов 1	

Круг 8-20 ГОСТ 2590-71 / Ст3сп5 ГОСТ 535-79

Гипронефтеспецмонтаж г. Москва

Инв.№ подл. | Подп. и дата | Взам. инв.№ | Инв.№ дубл. | Подп. и дата

СК5.0240.37.04.00.01

25 (√)

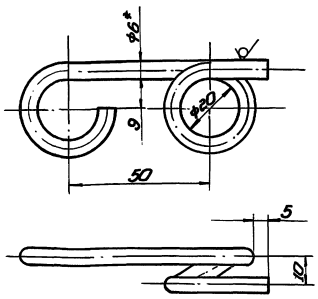

1. Длина заготовки L = 220 мм
2. H14, h14, ±IT14/2.
3. * Размер для справок.

Изм.	Лист	№ докум.	Подп.	Дата
Разраб.		Пономарёв		10.88
Пров.		Кузьмина		10.88
Т. контр.				
ГИП		Тюрин		10.88
Н. контр.		Панова		10.88
Утв.		Кузнецов		10.88

СК5.0240.37.04.00.01

Петля

Лит.	Масса	Масштаб
	0,1	1:1
Лист	Листов 1	

Круг 8-6 ГОСТ 2590-71 / Ст3сп5 ГОСТ 535-79

Гипронефтеспецмонтаж г. Москва

Инв.№ подл. | Подп. и дата | Взам. инв.№ | Инв.№ дубл. | Подп. и дата

СК5.0240.37.04.00.00 СБ

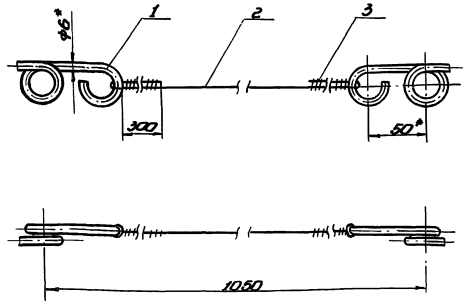

1. H14, h14, ±IT14/2.
2. * Размер для справок.

Изм.	Лист	№ докум.	Подп.	Дата
Разраб.		Пономарёв		10.88
Пров.		Кузьмина		10.88
Т. контр.				
ГИП		Тюрин		10.88
Н. контр.		Панова		10.88
Утв.		Кузнецов		10.88

СК5.0240.37.04.00.00 СБ

Ограждение мягкое

Сборочный чертеж

Лит.	Масса	Масштаб
	0,8	1:2
Лист	Листов 1	

Гипронефтеспецмонтаж г. Москва

Инв.№ подл. | Подп. и дата | Взам. инв.№ | Инв.№ дубл. | Подп. и дата

СК5.0240.01.02.0006

Типовой проект 903-9-20см.88 Альбом 7.2

Инв.№ подл. | Подп. и дата | Взам.инв.№ | Инв.№ дубл. | Подп. и дата

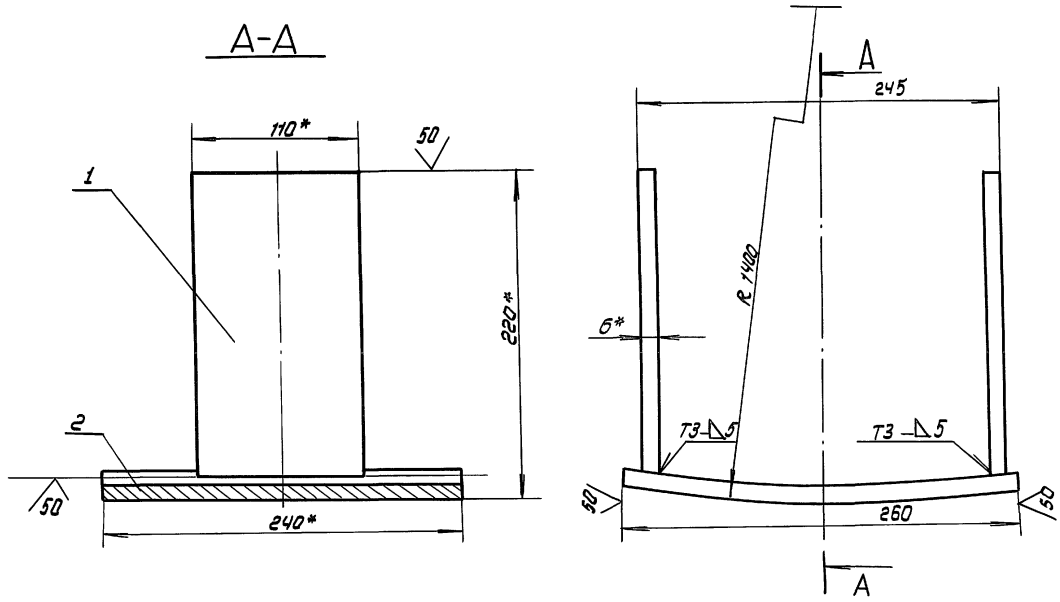

1. Сварные швы по ГОСТ 5264-80
2. Электроды типа Э-50А ГОСТ 9467-75.
3. $\pm \frac{IT14}{2}$
4. * Размеры для справок.

					СК5. 0240. 01. 02.00 СБ.		
Изм.	Лист	№ докум.	Подп.	Дата	Упор Сборочный чертеж	Лит.	Масса / Масштаб
Разраб.		Взятищева		10.88			8,4 / 1:2,5
Пров.		Кузьмина		10.88		Лист	Листов 1
Т. контр.						Гипронефтеспецмонтаж г. Москва	
ГИП		Тюрин		10.88			
Н. контр.		Панова		10.88			
Утв.		Кузнецов		10.88			

СК5.0240.01.00.00СБ.

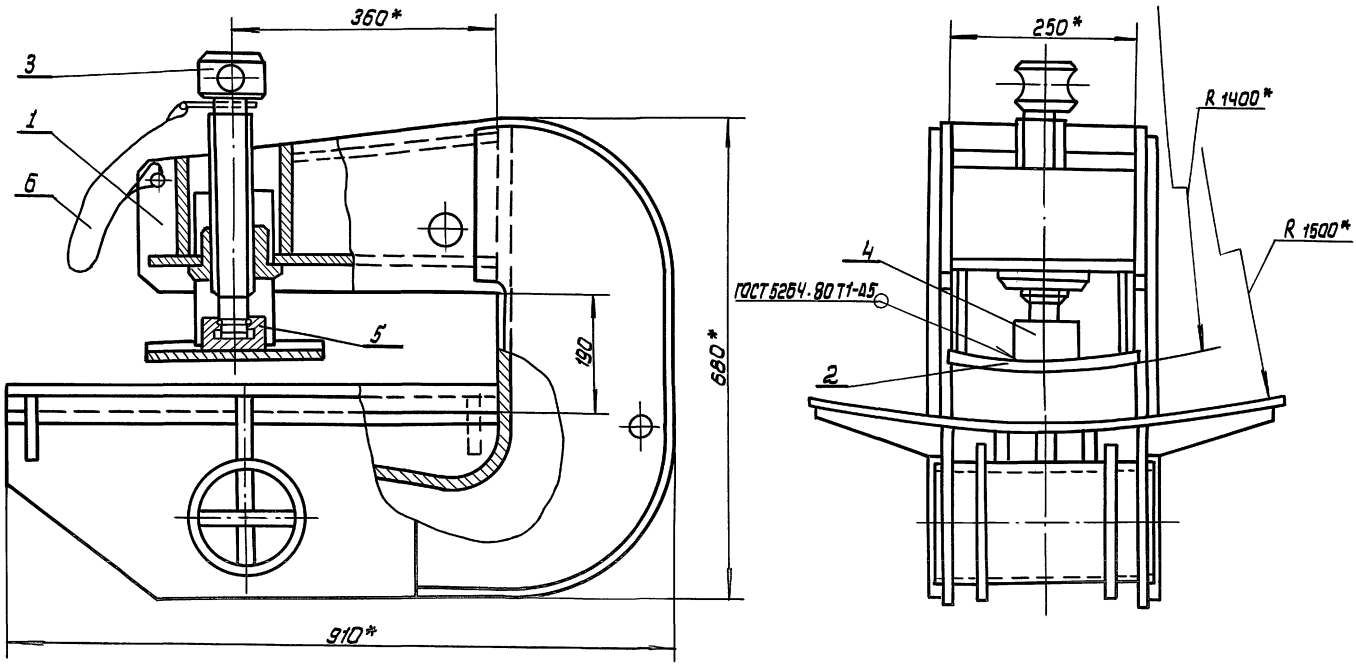

1. Электроды сварочные типа Э-50А ГОСТ 9467-75
2. H14 ; h14; $\pm \frac{IT14}{2}$
3. * Размеры для справок

					СК5. 0240. 01. 00. 00 СБ		
Изм.	Лист	№ докум.	Подп.	Дата	Захват для подъема рулонов массой 45÷65т кранот Сборочный чертеж	Лит.	Масса / Масштаб
Разраб.		Взятищева		10.88			225.0 / 1:5
Пров.		Кузьмина		10.88		Лист	Листов 1
Т. контр.						Гипронефтеспецмонтаж г. Москва	
ГИП		Тюрин		10.88			
Н. контр.		Панова		10.88			
Утв.		Кузнецов		10.88			

Альбом 7.2
Типовой проект 903-9-20см. 88

Формат	Зона	Поз.	Обозначение	Наименование	Кол.	Примеч.
				Документация		
А3			СК5.0240.01.02.000СБ	Сборочный чертеж		
				Детали		
Б4		1	СК5.0240.01.02.01	Пластина		
				Полоса $\frac{\text{Б-6х110 ГОСТ 103-76}}{\text{09Г2С-15 ГОСТ 19281-73}}$		
				L=208 мм	2	1,0 кг
Б4		2	СК5.0240.01.02.02	Пластина		
				Полоса $\frac{\text{Б-12х240 ГОСТ 103-76}}{\text{09Г2С-15 ГОСТ 19281-73}}$		
				L=268 мм	1	5,4 кг

Инв.№ подл. | Подп. и дата | Взам. инв.№ | Инв.№ дубл. | Подп. и дата

Изм.	Лист	№ докум.	Подп.	Дата
Разраб.		Взятышева		10.88
Пров.		Кузьмина		10.88
ГИП		Тюрин		10.88
Н.контр.		Панова		10.88
Утв.		Кузнецов		10.88

СК5.0240.01.02.00

Упор

Лит.	Лист	Листов
		1

Гипронефтеспецмонтаж г. Москва

Формат	Зона	Поз.	Обозначение	Наименование	Кол.	Примеч.
Б4		10	СК5.0240.01.01.10	Ось		
				Труба $\frac{\text{159х8 ТУ 14-3-1128-82}}{\text{09Г2С-15 ГОСТ 19281-73}}$		
				L=300 мм	1	
А4		11	СК5.0240.01.01.11	Фланец	2	
А4		12	СК5.0240.01.01.12	Ребро	3	
Б4		13	СК5.0240.01.01.13	Пластина		
				Полоса $\frac{\text{Б-8х85 ГОСТ 103-76}}{\text{09Г2С-15 ГОСТ 19281-73}}$		
				L=300	2	1,30 кг
Б4		14	СК5.0240.01.01.14	Пластина		
				Полоса $\frac{\text{Б-8х140 ГОСТ 103-76}}{\text{09Г2С-15 ГОСТ 19281-73}}$		
				L=300 мм	1	2,60 кг
Б4		15	СК5.0240.01.01.15	Пластина		
				Лист $\frac{\text{Б-18 ГОСТ 19903-74}}{\text{09Г2С-15 ГОСТ 19282-73}}$		
				250х290	1	11,0 кг

Инв.№ подл. | Подп. и дата | Взам. инв.№ | Инв.№ дубл. | Подп. и дата

Изм.	Лист	№ докум.	Подп.	Дата

СК5.0240.01.01.00

Лист 2

Формат	Зона	Поз.	Обозначение	Наименование	Кол.	Примеч.
				Документация		
А2			СК5.0240.01.01.000СБ	Сборочный чертеж		
				Детали		
А3		1	СК5.0240.01.01.01	Щека	2	
Б4		2	СК5.0240.01.01.02	Пластина		
				Полоса $\frac{\text{Б-12х250 ГОСТ 103-76}}{\text{09Г2С-15 ГОСТ 19281-73}}$		
				L=140 мм	1	3,3 кг
А4		3	СК5.0240.01.01.03	Гайка	1	
Б4		4	СК5.0240.01.01.04	Пластина		
				Полоса $\frac{\text{Б-12х250 ГОСТ 103-76}}{\text{09Г2С-15 ГОСТ 19281-73}}$		
				L=160 мм	1	3,8 кг
А3		5	СК5.0240.01.01.05	Накладка	2	
А3		6	СК5.0240.01.01.06	Стенка	1	
А3		7	СК5.0240.01.01.07	Пластина	1	
Б4		8	СК5.0240.01.01.08	Ложе		
				Полоса $\frac{\text{Б-12х670 ГОСТ 103-76}}{\text{09Г2С-15 ГОСТ 19281-73}}$		
				L=655 мм	1	31,5 кг
А4		9	СК5.0240.01.01.09	Ребро	6	

Инв.№ подл. | Подп. и дата | Взам. инв.№ | Инв.№ дубл. | Подп. и дата

Изм.	Лист	№ докум.	Подп.	Дата
Разраб.		Взятышева		10.88
Пров.		Кузьмина		10.88
ГИП		Тюрин		10.88
Н.контр.		Панова		10.88
Утв.		Кузнецов		10.88

СК5.0240.01.01.00

Корпус

Лит.	Лист	Листов
	1	2

Гипронефтеспецмонтаж г. Москва

Формат	Зона	Поз.	Обозначение	Наименование	Кол.	Примеч.
				Документация		
А3			СК5.0240.01.00.000СБ	Сборочный чертеж		
				Сборочные единицы		
А4		1	СК5.0240.01.01.00	Корпус	1	
А4		2	СК5.0240.01.02.00	Упор	1	
				Детали		
А3		3	СК5.0240.01.00.01	Винт	1	
А4		4	СК5.0240.01.00.02	Подпятник	1	
А4		5	СК5.0240.01.00.03	Кольцо запорное	1	
				Материалы		
		6		Проволока 1 ГОСТ 3282-74		0,10 кг

Инв.№ подл. | Подп. и дата | Взам. инв.№ | Инв.№ дубл. | Подп. и дата

Изм.	Лист	№ докум.	Подп.	Дата
Разраб.		Взятышева		10.88
Пров.		Кузьмина		10.88
ГИП		Тюрин		10.88
Н.контр.		Панова		10.88
Утв.		Кузнецов		10.88

СК5.0240.01.00.00

Захват для подъема рулонов массой 45÷65т краном

Лит.	Лист	Листов
		1

Гипронефтеспецмонтаж г. Москва

Типовой проект 903-9-20 см. 88 Альбом 7.2

СК5.0240.01.00.02

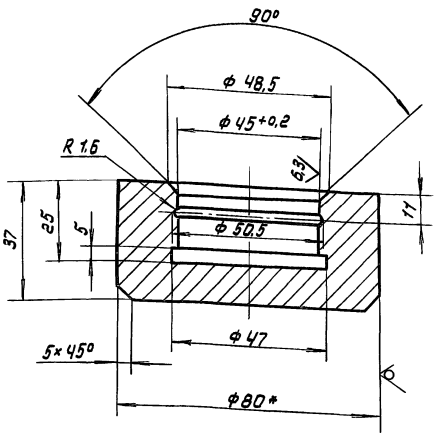

1. H14; h14; $\pm \frac{JT14}{2}$
2. *Размер для справок.

Изм.	Лист	№ докум.	Подп.	Дата	СК5.0240.01.00.02	Лит.	Масса	Масштаб
Разраб.		Возмищева		10.88	Подпятник		0,9	1:1
Пров.		Кузьмина		10.88		Лист	Листов 1	
Т. контр.								
ГИП		Тюрин		10.88	Круг В-80 ГОСТ 2590-74 / 09Г2С-15 ГОСТ 19281-73	Гипронефтеспецмонтаж г. Москва		
Н. контр.		Панова		10.88				
Утв.		Кузнецов		10.88				

Инв. № подл. | Подп. и дата | Взам. инв. № | Инв. № дубл. | Подп. и дата

СК5.0240.01.00.03

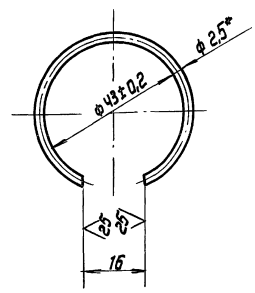

1. Длина заготовки 124±0,5 мм.
2. * Размер для справок.

Изм.	Лист	№ докум.	Подп.	Дата	СК5.0240.01.00.03.	Лит.	Масса	Масштаб
Разраб.		Возмищева		10.88	Кольцо запорное		0,2	1:1
Пров.		Кузьмина		10.88		Лист	Листов 1	
Т. контр.								
ГИП		Тюрин		10.88	Проволока II-2,5 ГОСТ 9389-75	Гипронефтеспецмонтаж г. Москва		
Н. контр.		Панова		10.88				
Утв.		Кузнецов		10.88				

Инв. № подл. | Подп. и дата | Взам. инв. № | Инв. № дубл. | Подп. и дата

СК5.0240.01.00.01.

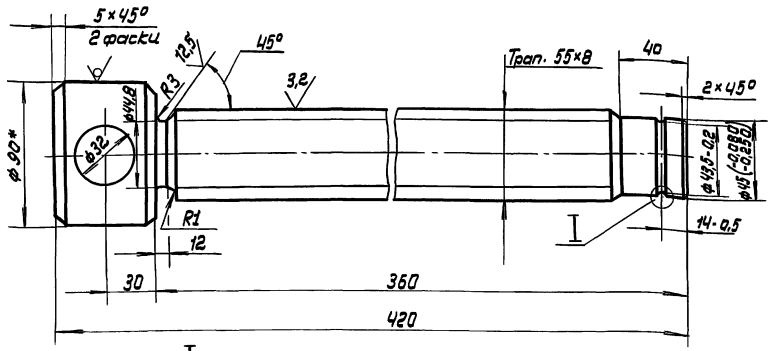

I
m 5:1

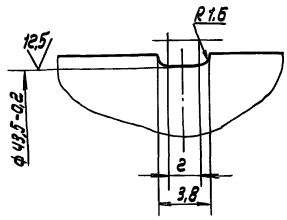

1. H14; h14; $\pm \frac{JT14}{2}$
2. Размер для справок.

Изм.	Лист	№ докум.	Подп.	Дата	СК5.0240.01.00.01.	Лит.	Масса	Масштаб
Разраб.		Возмищева		10.88	Винт		9,5	1:2
Пров.		Кузьмина		10.88		Лист	Листов 1	
Т. контр.								
ГИП		Тюрин		10.88	Круг В-90 ГОСТ 2590-71 / 09Г2С-15 ГОСТ 19281-73	Гипронефтеспецмонтаж г. Москва		
Н. контр.		Панова		10.88				
Утв.		Кузнецов		10.88				

Инв. № подл. | Подп. и дата | Взам. инв. № | Инв. № дубл. | Подп. и дата

СК5.0240.01.01.00СБ

Типовой проект 903-9-20см.88 Альбом 7.2

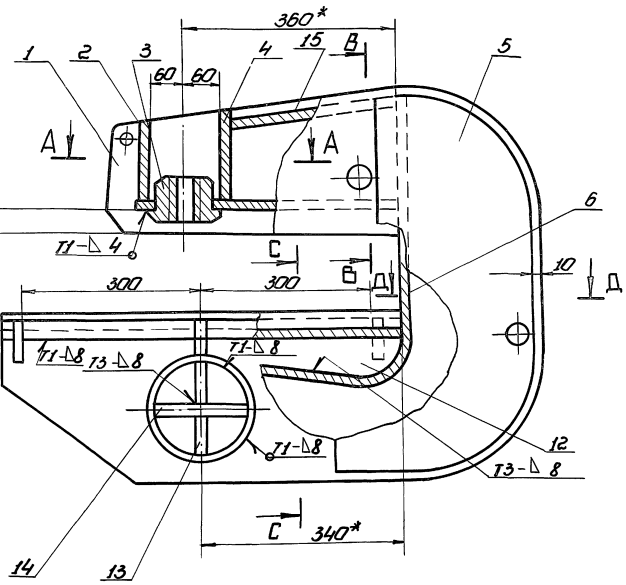

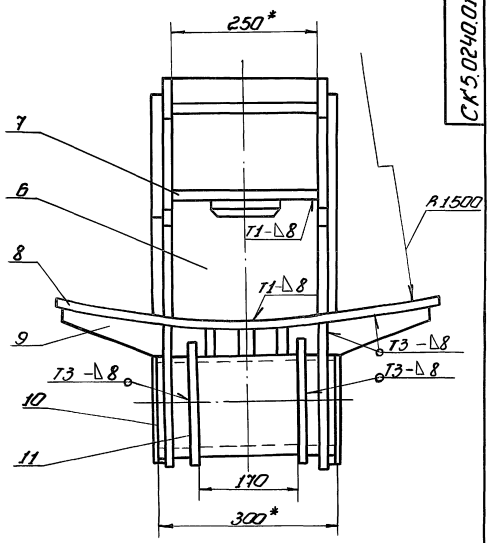

А-А

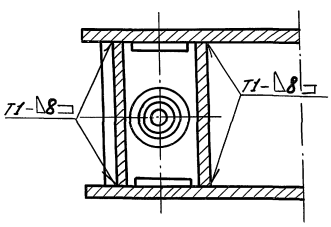

В-В

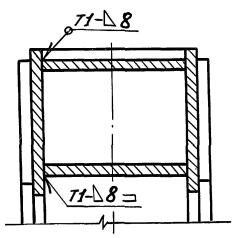

С-С

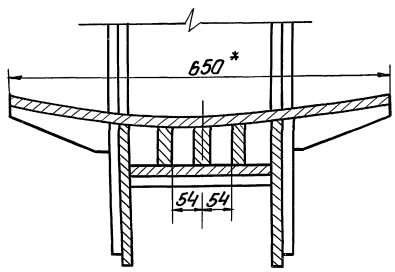

Д-Д

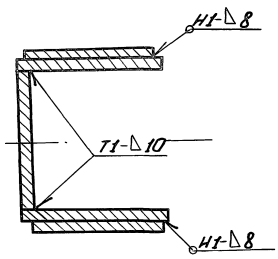

1. Сварные швы по ГОСТ 5264-80.
   Электроды типа Э-50А ГОСТ 9467-75.
2. Приварку дет. поз. 6 выполнить после приварки 3х деталей поз.13 к дет. поз. 8.
3. H14; h14; $\pm \frac{IT14}{2}$.
4. Шероховатость поверхностей реза для дет. 64 50.
5. * Размеры для справок.

Изм.	Лист	№ докум.	Подп.	Дата	СК5.0240.01.01.00СБ			
Разраб.		Возмищева		10.88	Корпус	Лит.	Масса	Масштаб
Пров.		Кузьмина		10.88	Сборочный чертеж		210.0	1:5
Т.контр.						Лист	Листов 1	
ГИП		Тюрин		10.88		Гипронефтеспец-монтаж г. Москва		
Н.контр.		Панова		10.88				
Утв.		Кузнецов		10.88				

Инв.№ подл. | Подп. и дата | Взам. инв.№ | Инв.№ дубл. | Подп. и дата

Типовой проект 903-9-20 см. 88 Альбом 7.2

СК5.0240.01.01.03

25 (√)

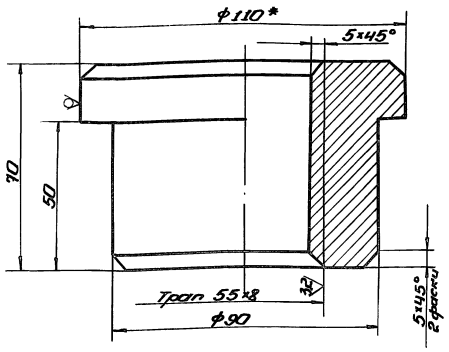

1. H14; h14; ± JT14/2
2.* Размер для справок.

Изм.	Лист	№ докум.	Подп.	Дата	СК5.0240.01.01.03	Лит.	Масса	Масштаб
Разраб.	Возмищева			10.88	Гайка		3,0	1:1
Пров.	Кузьмина			10.88		Лист	Листов	
Т. контр.								
ГИП	Тюрин			10.88	Круг В-110 ГОСТ 2590-71 09Г2С-15 ГОСТ 19281-73	Гипронефтеспец. монтаж г. Москва		
Н. контр.	Панова			10.88				
Утв.	Кузнецов			10.88				

Инв. № подл. | Подп. и дата | Взам. инв. № | Инв. № дубл. | Подп. и дата

СК5.0240.01.01.12

50 (√)

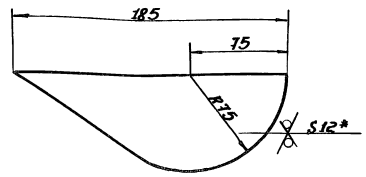

1. ± JT14/2
2.* Размер для справок.

Изм.	Лист	№ докум.	Подп.	Дата	СК5.0240.01.01.12	Лит.	Масса	Масштаб
Разраб.	Возмищева			10.88	Ребро		15	1
Пров.	Кузьмина			10.88		Лист	Листов	
Т. контр.								
ГИП	Тюрин			10.88	Лист Б-12 ГОСТ 19903-74 09Г2С-15 ГОСТ 19282-73	Гипронефтеспец. монтаж г. Москва		
Н. контр.	Панова			10.88				
Утв.	Кузнецов			10.88				

Инв. № подл. | Подп. и дата | Взам. инв. № | Инв. № дубл. | Подп. и дата

СК5.0240.01.01.11

(√)

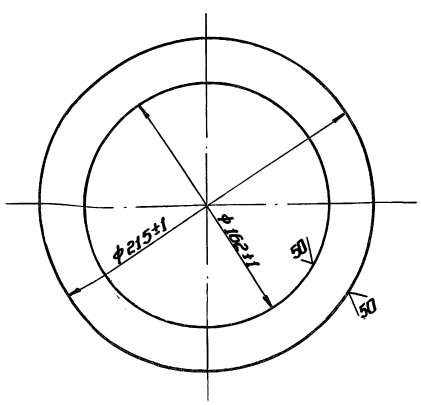

Изм.	Лист	№ докум.	Подп.	Дата	СК5.0240.01.01.11	Лит.	Масса	Масштаб
Разраб.	Возмищева			10.88	Фланец		1,0	1:2
Пров.	Кузьмина			10.88		Лист	Листов 1	
Т. контр.								
ГИП	Тюрин			10.88	Лист Б-8 ГОСТ 19903-74 09Г2С-15 ГОСТ 19282-73	Гипронефтеспец. монтаж г. Москва		
Н. контр.	Панова			10.88				
Утв.	Кузнецов			10.88				

Инв. № подл. | Подп. и дата | Взам. инв. № | Инв. № дубл. | Подп. и дата

СК5.0240.01.01.09

(√)

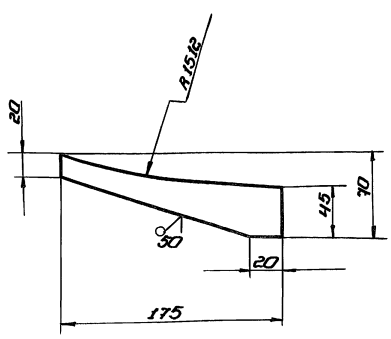

Неуказанные предельные отклонения размеров: h14, ± JT14/2

Изм.	Лист	№ докум.	Подп.	Дата	СК5.0240.01.01.09	Лит.	Масса	Масштаб
Разраб.	Возмищева			10.88	Ребро		0,8	–
Пров.	Кузьмина			10.88		Лист	Листов 1	
Т. контр.								
ГИП	Тюрин			10.88	Полоса Б-12×75 ГОСТ 103-76 09Г2С-15 ГОСТ 19281-73	Гипронефтеспец. монтаж г. Москва		
Н. контр.	Панова			10.88				
Утв.	Кузнецов			10.88				

Инв. № подл. | Подп. и дата | Взам. инв. № | Инв. № дубл. | Подп. и дата

СК5.0240.01.01.05

Типовой проект 903-9-20см.88 Альбом 7.2

Инв.№ подл. | Подп. и дата | Взам. инв.№ | Инв.№ дубл. | Подп. и дата

$\frac{25}{\sqrt{}}$ ($\sqrt{}$)

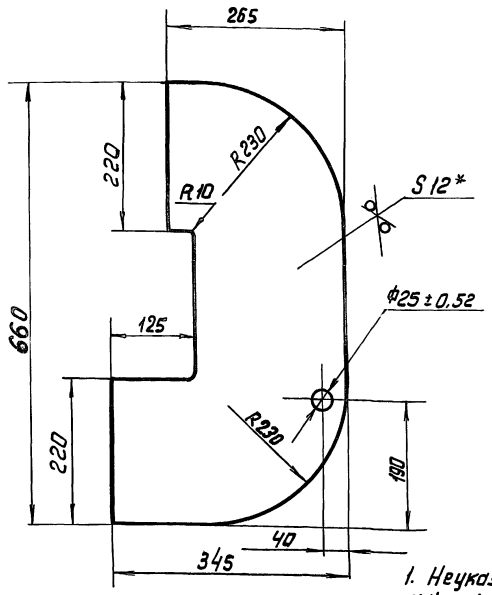

1. Неуказанные предельные отклонения размеров: H14; h14; $\pm \frac{IT14}{2}$;
2. *Размер для справок

Изм.	Лист	№ докум.	Подп.	Дата
Разраб.		Вагнищева		10.88
Пров.		Кузьмина		10.88
Т. контр.				
ГИП		Тюрин		10.88
Н. контр.		Панова		10.88
Утв.		Кузнецов		10.88

СК5.0240.01.01.05

Накладка

Лит.	Масса	Масштаб
	19,0	1:5
Лист	Листов 1	

Лист 6-12 ГОСТ 19903-74
09Г2С-15 ГОСТ 19282-73

Гипронефтеспецмонтаж г. Москва

СК5.0240.01.01.01

Инв.№ подл. | Подп. и дата | Взам. инв.№ | Инв.№ дубл. | Подп. и дата

$\frac{\nabla}{\sqrt{}}$ ($\sqrt{}$)

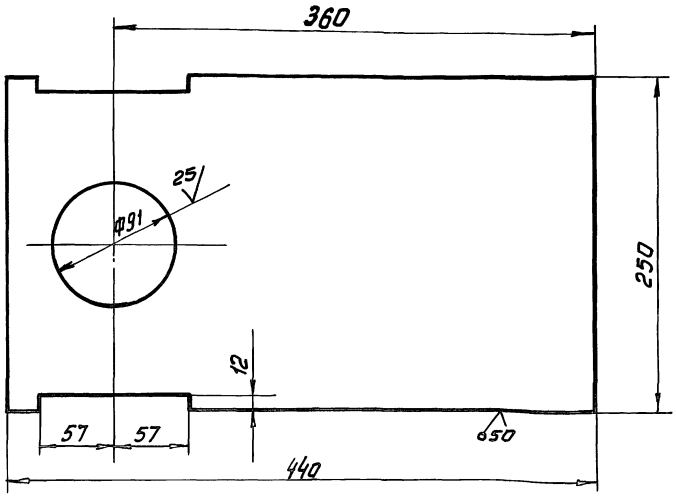

Неуказанные предельные отклонения размеров: H14; $\pm \frac{IT14}{2}$

Изм.	Лист	№ докум.	Подп.	Дата
Разраб.		Вагнищева		10.88
Пров.		Кузьмина		10.88
Т. контр.				
ГИП		Тюрин		10.88
Н. контр.		Панова		10.88
Утв.		Кузнецов		10.88

СК5.0240.01.01.01

Пластина

Лит.	Масса	Масштаб
	12,1	1:2,5
Лист	Листов 1	

Лист 6-12 ГОСТ 19903-74
09Г2С-15 ГОСТ 19282-79

Гипронефтеспецмонтаж г. Москва

СК5. 0240. 01. 01. 06

50

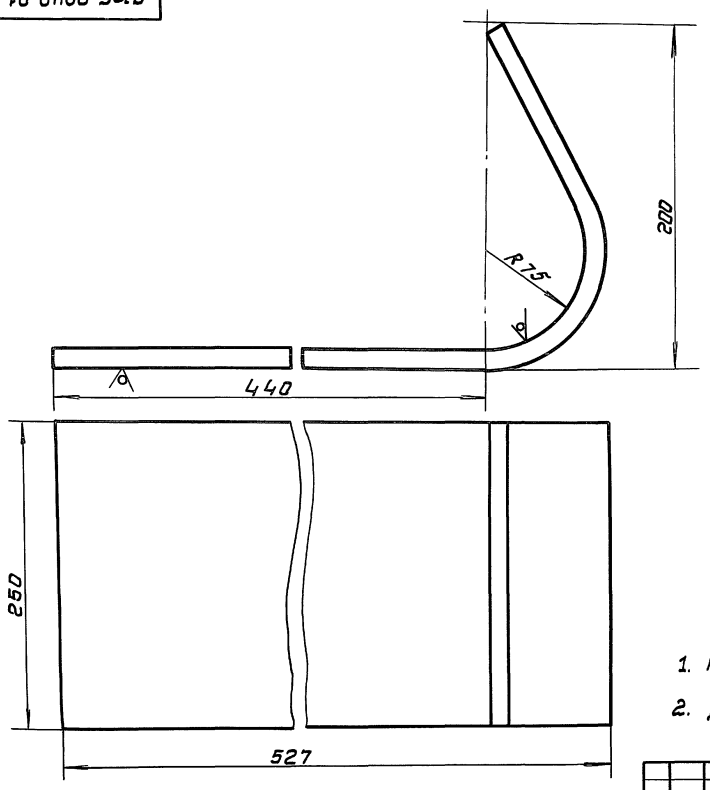

1. H14; $\pm \frac{JT14}{2}$
2. Длина заготовки 700 ± 2,5мм

Изм	Лист	№ докум.	Подп.	Дата	СК5. 0240. 01. 01. 06			
Разраб.		Возмищева		10.88	Стенка	Лит.	Масса	Масштаб
Пров.		Кузьмина		10.88			15.0	1:2
Т. контр						Лист	Листов 1	
ГИП		Тюрин		10.88	Лист Б-18 ГОСТ 19903-74 / 09Г2С-15 ГОСТ 19282-73	Гипронефтеспецмонтаж г. Москва		
Н. контр		Панова		10.88				
Утв.		Кузнецов		10.88				

Инв № подл. | Подп. и дата | Взам. инв № | Инв № дубл. | Подп. и дата

Типовой проект 903-9-20 см. 88 Альбом 7.2

СК5. 0240. 01. 01. 01

12,5

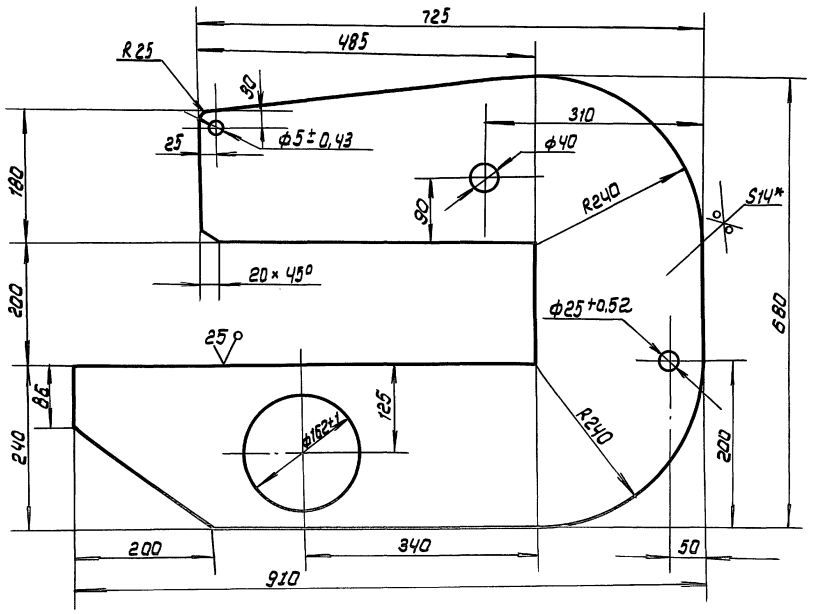

1. H14; h14; $\pm \frac{JT14}{2}$
2. * Размер для справок.

Изм	Лист	№ докум.	Подп.	Дата	СК5. 0240. 01. 01. 01.			
Разраб.		Возмищева		10.88	Щека	Лит.	Масса	Масштаб
Пров.		Кузьмина		10.88			40.0	1:5
Т. контр						Лист	Листов 1	
ГИП		Тюрин		10.88	Лист Б-14 ГОСТ 19903-74 / 09Г2С-15 ГОСТ 19282-73	Гипронефтеспецмонтаж г. Москва		
Н. контр		Панова		10.88				
Утв.		Кузнецов		10.88				

Инв № подл. | Подп. и дата | Взам. инв № | Инв № дубл. | Подп. и дата

ПВС3.02.00.00СБ

Альбом 7.2

Типовой проект 903-9-20 см. 88

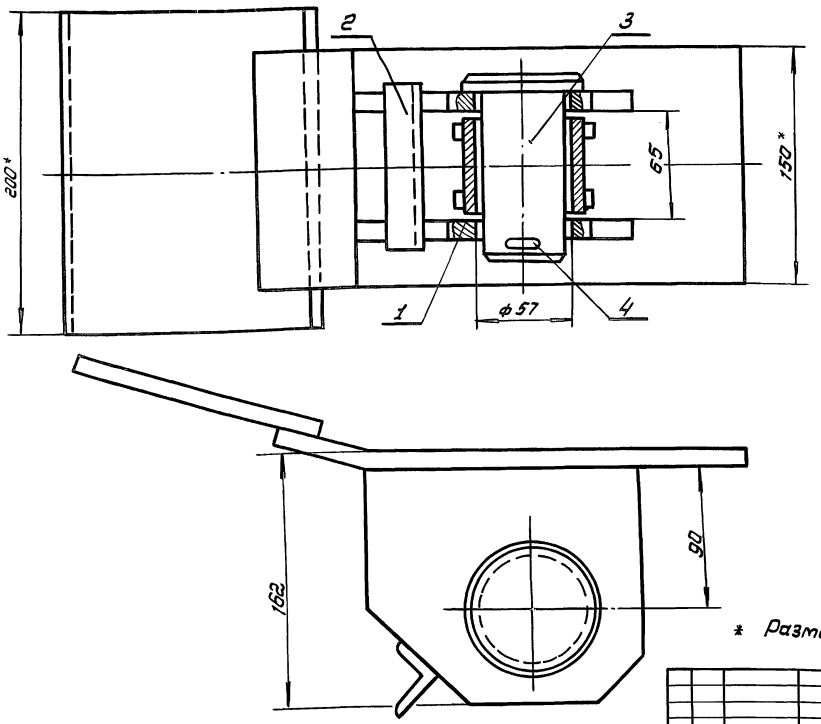

* Размеры для справок

					ПВС3.02.00.00СБ		
Изм.	Лист	№ докум.	Подп.	Дата	Скоба для разверты-вания рулона Сборочный чертеж	Лит.	Масса	Масштаб
Разраб.		Возмищева		10.88			13.0	1:2
Пров.		Кузьмина		10.88		Лист	Листов 1
Т.контр.						Гипронефтеспецмонтаж г. Москва	
ГИП		Тюрин		10.88			
Н.контр.		Панова		10.88			
Утв.		Кузнецов		10.88			

Инв.№ подл. | Подп. и дата | Взам. инв.№ | Инв.№ дубл. | Подп. и дата

ПВС3.02.00.01

25 (√)

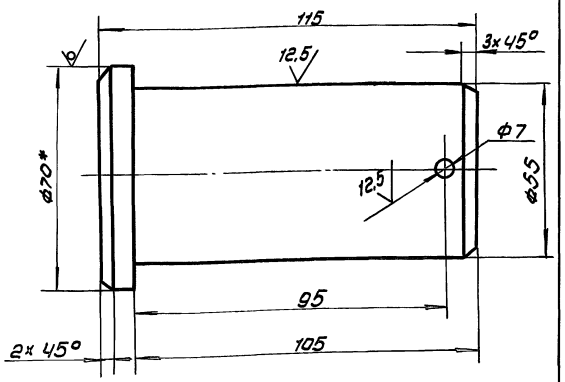

Неуказанные предельные отклонения размеров: H15; h 16; $\pm \frac{IT16}{2}$

					ПВС3.02.00.01		
Изм.	Лист	№ докум.	Подп.	Дата	Палец	Лит.	Масса	Масштаб
Разраб.		Возмищева		10.88			2,2	1:1
Пров.		Кузьмина		10.88		Лист	Листов 1
Т.контр.						Гипронефтеспецмонтаж г. Москва	
ГИП		Тюрин		10.88	Круг Б-70 ГОСТ 2590-71 / Ст3сп5 ГОСТ 535-79		
Н.контр.		Панова		10.88			
Утв.		Кузнецов		10.88			

Инв.№ подл. | Подп. и дата | Взам. инв.№ | Инв.№ дубл. | Подп. и дата

Формат	Зона	Поз.	Обозначение	Наименование	Кол.	Примечание
				Документация		
А3			ПВС3.02.00.00СБ	Сборочный чертеж		
				Сборочные единицы		
А4		1	ПВС3.02.01.00	Втулка	1	
А4		2	ПВС3.02.02.00	Корпус	1	
				Детали		
А4		3	ПВС3.02.00.01	Палец	1	
				Стандартные изделия		
				Шплинт 6,3×75-002 ГОСТ 397-79	1	

Инв.№ подл. | Подп. и дата | Взам. инв.№ | Инв.№ дубл. | Подп. и дата

					ПВС3.02.00.00		
Изм.	Лист	№ докум.	Подп.	Дата	Скоба для разверты-вания рулона	Лит.	Лист	Листов
Разраб.		Возмищева		10.88			1	
Пров.		Кузьмина		10.88		Гипронефтеспецмонтаж г. Москва	
ГИП		Тюрин		10.88			
Н.контр.		Панова		10.88			
Утв.		Кузнецов		10.88			

ПВС3.02.01.01

50 (√)

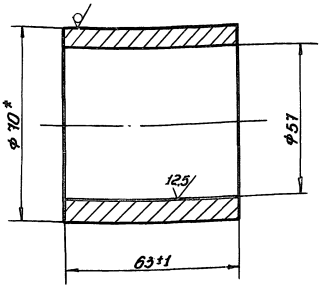

* Размер для справок

					ПВС3.02.01.01		
Изм.	Лист	№ докум.	Подп.	Дата	Втулка	Лит.	Масса	Масштаб
Разраб.		Возницев		10.88			0,7	1:1
Пров.		Кузьмина		10.88		Лист	Листов 1
Т. контр.						Гипронефтеспецмонтаж г. Москва	
ГИП		Тюрин		10.88	Труба 70×8 ГОСТ 8732-78 В-10 ГОСТ 8731-74		
Н. контр.		Панова		10.88			
Утв.		Кузнецов		10.88			

Инв.№ подл. | Подп. и дата | Взам. инв.№ | Инв.№ дубл. | Подп. и дата

ПВС3.02.01.02

25 (√)

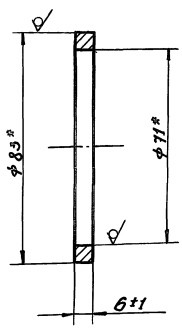

* Размер для справок

					ПВС3.02.01.02		
Изм.	Лист	№ докум.	Подп.	Дата	Кольцо	Лит.	Масса	Масштаб
Разраб.		Возницев		10.88			0,15	1:1
Пров.		Кузьмина		10.88		Лист	Листов 1
Т. контр.						Гипронефтеспецмонтаж г. Москва	
ГИП		Тюрин		10.88	Труба 83×6 ГОСТ 8732-78 В-10 ГОСТ 8731-74		
Н. контр.		Панова		10.88			
Утв.		Кузнецов		10.88			

Инв.№ подл. | Подп. и дата | Взам. инв.№ | Инв.№ дубл. | Подп. и дата

Типовой проект 903-9-20см.88 Альбом 7.2

ПВС3.02.01.00 СБ

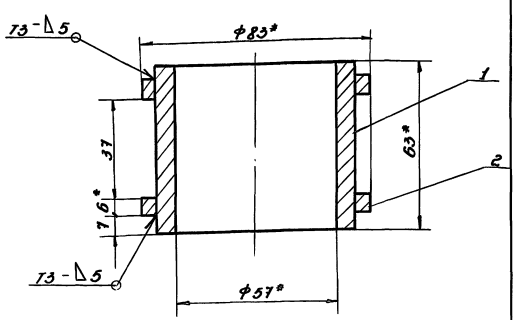

1. Сварные швы по ГОСТ 5264-80.
   Электроды типа 350А ГОСТ 9467-75.
2. H16; h 16; $\pm\frac{IT16}{2}$.
3. Размеры для справок.

					ПВС3.02.01.00 СБ		
Изм.	Лист	№ докум.	Подп.	Дата	Втулка	Лит.	Масса	Масштаб
Разраб.		Возницев		10.88	Сборочный чертеж		1,2	1:1
Пров.		Кузьмина		10.88		Лист	Листов 1
Т. контр.						Гипронефтеспецмонтаж г. Москва	
ГИП		Тюрин		10.88			
Н. контр.		Панова		10.88			
Утв.		Кузнецов		10.88			

Инв.№ подл. | Подп. и дата | Взам. инв.№ | Инв.№ дубл. | Подп. и дата

Формат	Зона	Поз.	Обозначение	Наименование	Кол.	Примечание
				Документация		
А4			ПВС3.02.01.00 СБ	Сборочный чертеж		
				Детали		
А4		1	ПВС3.02.01.01	Втулка	1	
А4		2	ПВС3.02.01.02	Кольцо	2	

					ПВС3.02.01.00			
Изм.	Лист	№ докум.	Подп.	Дата	Втулка	Лит.	Лист	Листов
Разраб.		Возницев		10.88			1	1
Пров.		Кузьмина		10.88		Гипронефтеспецмонтаж г. Москва	
ГИП		Тюрин		10.88			
Н. контр.		Панова		10.88			
Утв.		Кузнецов		10.88			

Инв.№ подл. | Подп. и дата | Взам. инв.№ | Инв.№ дубл. | Подп. и дата

Альбом 7.2

Типовой проект 903-9-20 т.м.88

Поз.	Кол.	Обозначение	Наименование	Кол.	Примечание
			Документация		
А3		ПВС3.02.02.00 СБ	Сборочный чертеж		
			Детали		
Б4	1	ПВС3.02.02.01	Пластина		
			Полоса $\frac{Б\text{-}12\times150\ ГОСТ\ 103\text{-}76}{Вст3сп5\ ГОСТ\ 535\text{-}79}$		
			l = 200 мм	1	3,0 кг
А4	2	ПВС3.02.02.02	Щека		
Б4	3	ПВС3.02.02.03	Прокладина		
			Уголок $\frac{Б\text{-}32\times32\times4\ ГОСТ\ 8509\text{-}86}{Вст3сп5\ ГОСТ\ 535\text{-}79}$		
			l = 100 мм	1	0,2 кг
Б4	4	ПВС3.02.02.04	Пластина		
			Полоса $\frac{Б\text{-}12\times150\ ГОСТ\ 103\text{-}76}{Вст3сп5\ ГОСТ\ 535\text{-}79}$	1	4,2 кг

Инв.№ подл. | Подп. и дата | Взам.инв.№ | Инв.№ дубл. | Подп. и дата

Изм.	Лист	N докум.	Подп.	Дата
Разраб.		Колтышева		10.88
Пров.		Кузьмина		10.88
ГИП		Тюрин		10.88
Н. контр.		Панова		10.88
Утв.		Кузнецов		10.88

ПВС3.02.02.00

Корпус

Лит.	Лист	Листов

Гипронефтеспецмонтаж г. Москва

ПВС3.02.02.02

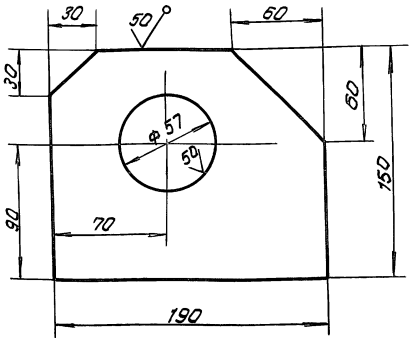

Неуказанные предельные отклонения размеров: H16; h16; $\pm \frac{IT16}{2}$

Изм.	Лист	N докум.	Подп.	Дата
Разраб.		Колтышева		10.88
Пров.		Кузьмина		10.88
Т. контр.				
ГИП		Тюрин		10.88
Н. контр.		Панова		10.88
Утв.		Кузнецов		10.88

ПВ С3.02.02.02

Щека

Лит.	Масса	Масштаб
	2,5	1:2
Лист	Листов 1	

Полоса $\frac{Б\text{-}12\times150\ ГОСТ\ 103\text{-}76}{Вст3сп5\ ГОСТ\ 535\text{-}79}$

Гипронефтеспецмонтаж г. Москва

ПВС3.02.02.00СБ

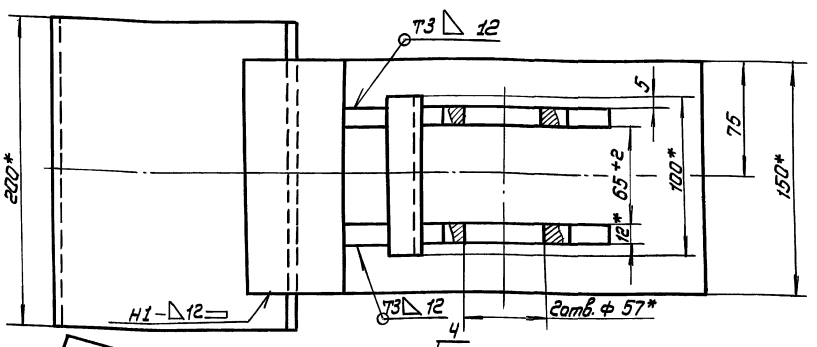

Поз. 4.
m1:4

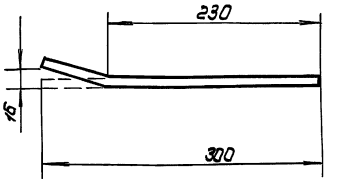

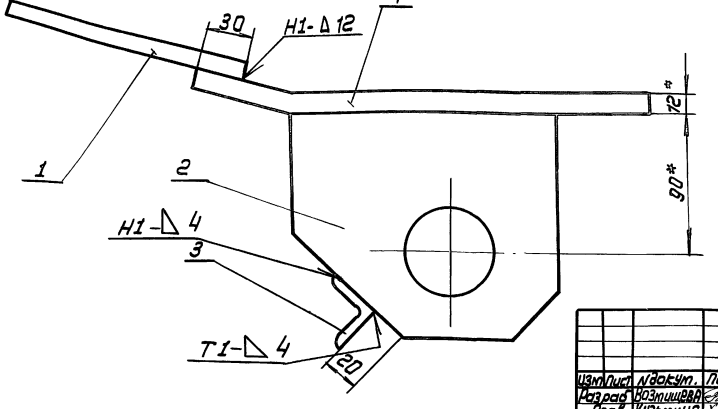

1. Сварные швы по ГОСТ 5264-80. Электроды типа Э-50А ГОСТ 9467-75.
2. H16, h16, $\pm \frac{IT16}{2}$
3. Шероховатость поверхностей реза для деталей Б4- $\sqrt{25}$
4. * Размеры для справок.

Изм.	Лист	N докум.	Подп.	Дата
Разраб.		Колтышева		10.88
Пров.		Кузьмина		10.88
Т. контр.				
ГИП		Тюрин		10.88
Н. контр.		Панова		10.88
Утв.		Кузнецов		10.88

ПВС3.02.02.00 СБ

Корпус
Сборочный чертеж

Лит.	Масса	Масштаб
	10.0	1:2
Лист	Листов 1	

Гипронефтеспецмонтаж г. Москва

СК5. 0240. 06.00.00СБ

Типовой проект 903-9-20см.88 Альбом 7.2

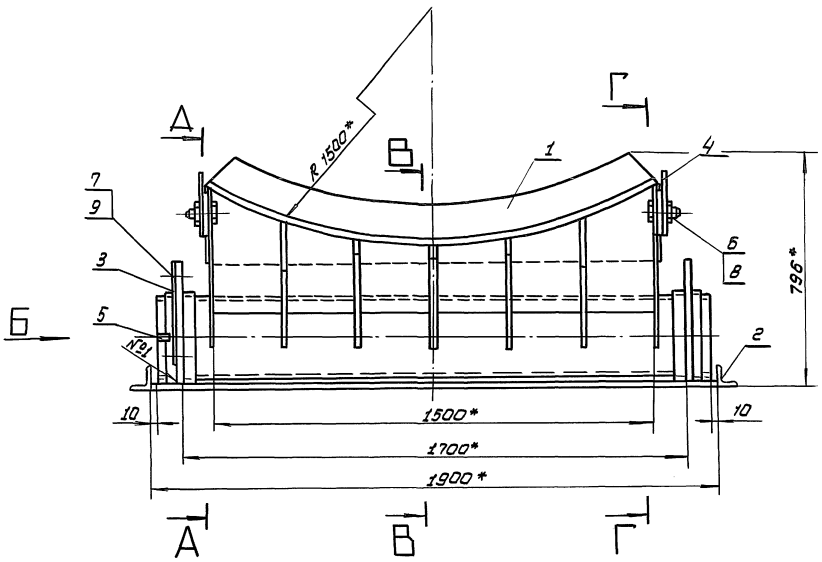

А – А

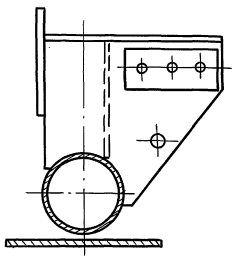

Вид Б

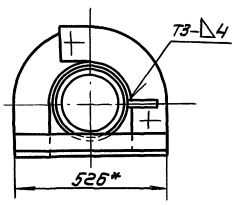

В – В

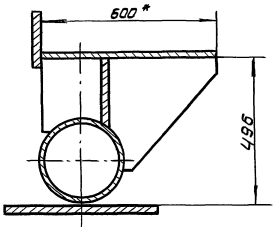

Г-Г (поз.1. повернута на 90°)

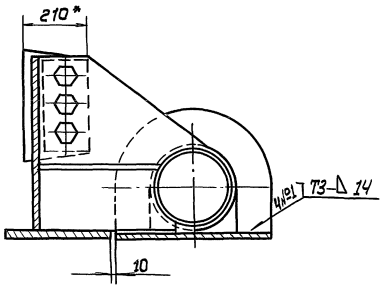

1. Сварные швы по ГОСТ 5264-80. Электроды сварочные типа Э-50А; ГОСТ 9467-75
2. $h14$; $h14$; $\pm \frac{IT14}{2}$
3. * Размеры для справок.

					СК5. 0240.06.00.00.СБ		
Изм.	Лист	№ докум.	Подп.	Дата	Шарнир для подъема рупора массой 80 45 т. кранов. Сборочный чертеж	Лит	Масса 1102	Масштаб 1:10
Разраб.		Возмищева		10.88				
Пров.		Кузьмина		10.88		Лист	Листов 1	
Т. контр.						Гипронефтеспецмонтаж г. Москва		
ГИП		Тюрин		10.88				
Н. контр.		Пронева		10.88				
Утв.		Кузнецов		10.88				

Инв.№ подл. | Подп. и дата | Взам.инв.№ | Инв.№ дубл. | Подп. и дата

Типовой проект 903-9-20см.88 Альбом 7.2

СК5.0240.06.00.01

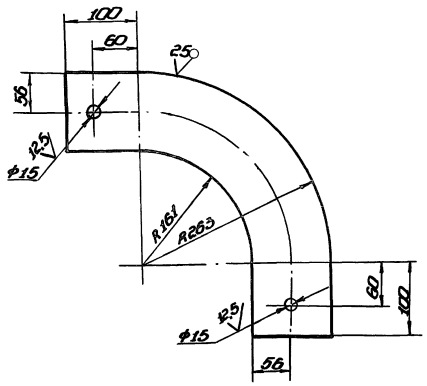

1. Неуказанные предельные отклонения размеров: H14; h14; $\pm\frac{JT14}{2}$

Изм.	Лист	№ докум.	Подп.	Дата	СК5.0240.06.00.01	Лит.	Масса	Масштаб
Разраб.		Возмищева		10.88	Сектор		23	1:4
Пров.		Кузьмина		10.88		Лист	Листов 1	
Т.контр.								
ГИП		Тюрин		10.88	Лист 6-5 ГОСТ 19903-74 09Г2С-15 ГОСТ 19282-73	Гипронефтеспец. монтаж г. Москва		
Н.контр.		Панова		10.88				
Утв.		Кузнецов		10.88				

СК5.0240.06.00.05

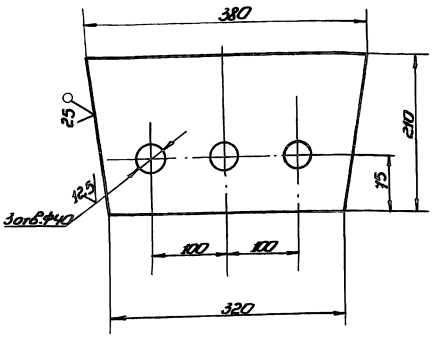

1. Неуказанные предельные отклонения размеров: H14; h14; $\pm\frac{JT14}{2}$

Изм.	Лист	№ докум.	Подп.	Дата	СК5.0240.06.00.02	Лит.	Масса	Масштаб
Разраб.		Возмищева		10.88	Пластина		9,2	1:4
Пров.		Кузьмина		10.88		Лист	Листов 1	
Т.контр.								
ГИП		Тюрин		10.88	Лист 6-16 ГОСТ 19903-74 09Г2С-15 ГОСТ 19282-73	Гипронефтеспец. монтаж г. Москва		
Н.контр.		Панова		10.88				
Утв.		Кузнецов		10.88				

СК5.0240.06.00.03

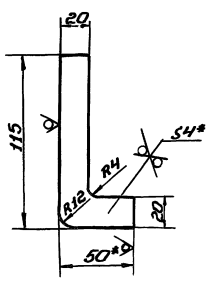

1. H14; h14; $\pm\frac{JT14}{2}$.
2. * Размеры для справок.

Изм.	Лист	№ докум.	Подп.	Дата	СК5.0240.06.00-03	Лит.	Масса	Масштаб
Разраб.		Возмищева		10.88	Стрелка		01	1:2
Пров.		Кузьмина		10.88		Лист	Листов 1	
Т.контр.								
ГИП		Тюрин		10.88	Полоса 6-4×50 ГОСТ 103-76 09Г2С-15 ГОСТ 19282-73	Гипронефтеспец. монтаж г. Москва		
Н.контр.		Панова		10.88				
Утв.		Кузнецов		10.88				

Формат	Зона	Поз.	Обозначение	Наименование	Кол.	Примечание
				Документация		
А2			СК5.0240.06.00.00СБ	Сборочный чертеж		
				Сборочные единицы		
А4		1	СК5.0240.06.01.00	Опора	1	
А4		2	СК5.0240.06.02.00	Основание	1	
				Детали		
А4		3	СК5.0240.06.00.01	Сектор	1	
А4		4	СК5.0240.06.00.02	Пластина	2	
А4		5	СК5.0240.06.00.03	Стрелка	1	
				Стандартные изделия		
				Болты ГОСТ 7798-70		
		6		М36 ⌶ 75.88.35Х	6	
		7		М12 ⌶ 85.88.35Х	2	
				Гайки ГОСТ 5915-70		
		8		М36.10.35Х	6	
		9		М12.10.35Х	2	

Изм.	Лист	№ докум.	Подп.	Дата	СК5.0240.06.00.00	Лит.	Лист	Листов
Разраб.		Возмищева		10.88	Шарнир для подъёма рулона массой до 45 т краном			1
Пров.		Кузьмина		10.88		Гипронефтеспец. монтаж г. Москва		
ГИП		Тюрин		10.88				
Н.контр.		Панова		10.88				
Утв.		Кузнецов		10.88				

СК5. 0240. 06. 01. 00 СБ

Типовой проект 903-9-20см. 88 Альбом 7.2

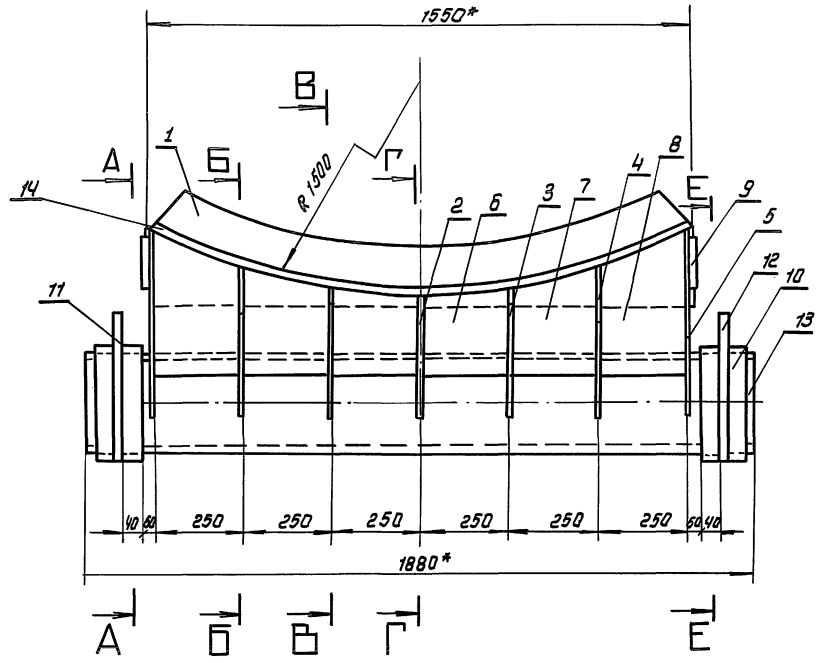

А-А

Б-Б

В-В

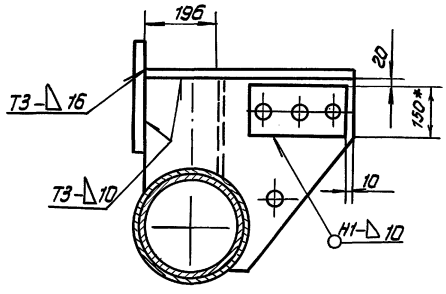

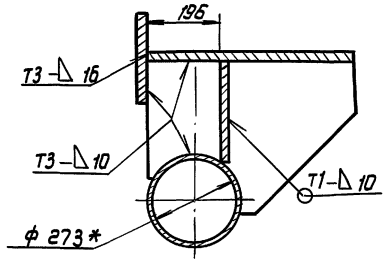

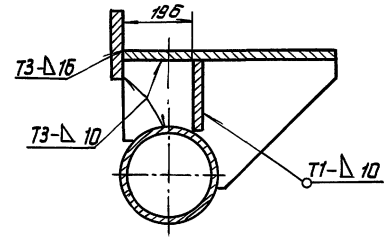

Г-Г

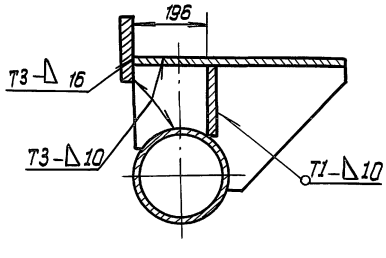

Е-Е

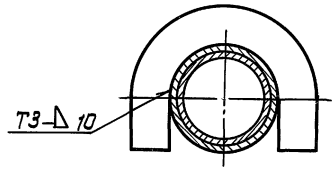

1. Сварные швы по ГОСТ 5264-80. Электроды сварочные типа Э-50А, ГОСТ 9467-75
2. H14; h14; $\pm \frac{IT14}{2}$
3. Шероховатость поверхностей реза для деталей Б4-$\sqrt{25}$, остальных - $\sqrt{}$
4. * Размеры для справок.

					СК5. 0240. 06. 01. 00 СБ		
Изм.	Лист	№ докум.	Подп.	Дата	Опора Сварочный чертеж	Лит	Масса 570 / Масштаб 1:10
Разраб.		Возмищева		10.88			
Пров.		Кузьмина		10.88		Лист	Листов 1
Т. контр.							
ГИП		Тюрин		10.88		Гипронефтеспецмонтаж г. Москва	
Н. контр.		Панова		10.88			
Утв.		Кузнецов		10.88			

Инв. № подл. | Подп. и дата | Взам. инв. № | Инв. № дубл. | Подп. и дата

Типовой проект 903-9-20см.88 Альбом 7.2

СК5.0240.06.01.05

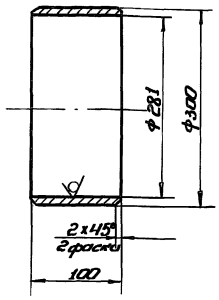

Неуказанные предельные отклонения размеров: H14; h14; $\pm\frac{IT14}{2}$.

Изм.	Лист	№ докум.	Подп.	Дата
Разраб.		Возмищева		10.88
Пров.		Кузьмина		10.88
Т. контр.				
ГИП		Тюрин		10.88
Н. контр.		Панова		10.88
Утв.		Кузнецов		10.88

СК5.0240.06.01.05

Втулка

Лит.	Масса	Масштаб
	9,6	1:5

Лист | Листов 1

Труба 325×22 ТУ14-3-1128-82 / В09Г2С-15 ГОСТ 19281-73

Гипронефтеспецмонтаж г. Москва

СК5.0240.06.01.06

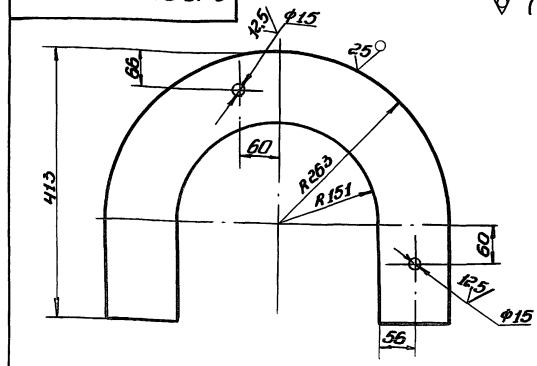

СК5.0240.06.01.06-01

Остальное см. СК5.0240.06.01.06

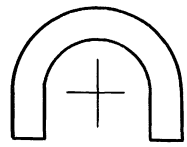

Неуказанные предельные отклонения размеров: H14; h14; $\pm\frac{IT14}{2}$.

Изм.	Лист	№ докум.	Подп.	Дата
Разраб.		Возмищева		10.88
Пров.		Кузьмина		10.88
Т. контр.				
ГИП		Тюрин		10.88
Н. контр.		Панова		10.88
Утв.		Кузнецов		10.88

СК5.0240.06.01.06

Скоба

Лит.	Масса	Масштаб
	11,3	1:5

Лист | Листов 1

Лист 6-20 ГОСТ 19903-74 / 09Г2С-15 ГОСТ 19282-73

Гипронефтеспецмонтаж г. Москва

СК5.0240.06.01.01

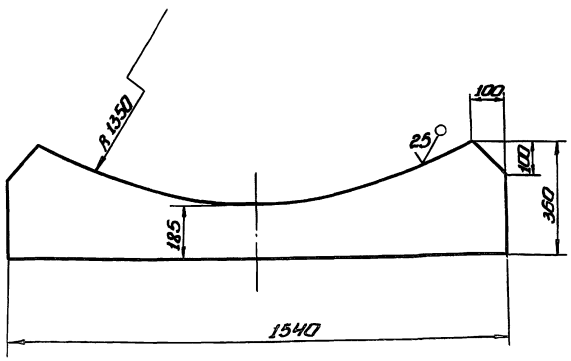

Неуказанные предельные отклонения размеров: H14; h14; $\pm\frac{IT14}{2}$.

Изм.	Лист	№ докум.	Подп.	Дата
Разраб.		Возмищева		10.88
Пров.		Кузьмина		10.88
Т. контр.				
ГИП		Тюрин		10.88
Н. контр.		Панова		10.88
Утв.		Кузнецов		10.88

СК5.0240.06.01.01

Стенка

Лит.	Масса	Масштаб
	101	1:10

Лист | Листов 1

Лист 6-32 ГОСТ 19903-74 / 09Г2С-15 ГОСТ 19282-73

Гипронефтеспецмонтаж г. Москва

Формат	Зона	Поз.	Обозначение	Наименование	Кол.	Примечание
				Документация		
А2			СК5.0240.06.01.00СБ	Сборочный чертеж		
				Детали		
А4		1	СК5.0240.06.01.01	Стенка	1	
А4		2	СК5.0240.06.01.02	Ребро	1	
А4		3	СК5.0240.06.01.02-01	Ребро	2	
А4		4	СК5.0240.06.01.02-02	Ребро	2	
А4		5	СК5.0240.06.01.02-03	Ребро	2	
А4		6	СК5.0240.06.01.03	Пластина	2	
А4		7	СК5.0240.06.01.03-01	Пластина	2	
А4		8	СК5.0240.06.01.03-02	Пластина	2	
А4		9	СК5.0240.06.01.04	Накладка	2	
А4		10	СК5.0240.06.01.05	Втулка	2	
А4		11	СК5.0240.06.01.06	Скоба	1	
А4		12	СК5.0240.06.01.06-01	Скоба	1	
Б4		13	СК5.0240.06.01.07	Ось		
				Труба 273×11 ТУ14-3-500-76 / В09Г2С-15 ГОСТ 19281-73		
				L=1880 мм	1	133,6 кг
Б4		14	СК5.0240.06.01.08	Ложе		
				Лист 6-16 ГОСТ 19903-74 / 09Г2С-15 ГОСТ 19282-73		
				1600×600	1	120,5 кг

Изм.	Лист	№ докум.	Подп.	Дата
Разраб.		Возмищева		10.88
Пров.		Кузьмина		10.88
ГИП		Тюрин		10.88
Н. контр.		Панова		10.88
Утв.		Кузнецов		10.88

СК5.0240.06.01.00

Опора

Лит.	Лист	Листов
		1

Гипронефтеспецмонтаж г. Москва

Типовой проект 903-9-20 см. 88 Альбом 7,2

СК5.0240.06.01.02

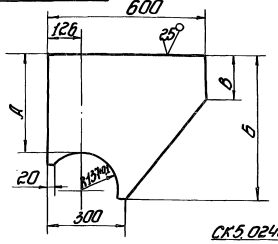

СК5.0240.06.01.02-03

Остальное см. СК5.0240.06.01.02

Обозначение	Масса, кг	Размеры, мм А	Б	В
СК5.0240.06.01.02	12,5	195	370	40
СК5.0240.06.01.02-01	12,7	205	380	40
СК5.0240.06.01.02-02	15,0	270	445	150
СК5.0240.06.01.02-03	19,5	395	570	170

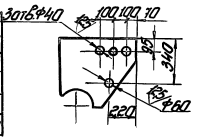

Неуказанные предельные отклонения размеров: H14; h14; $\pm\frac{JT14}{2}$.

Изм.	Лист	№ докум.	Подп.	Дата
Разраб.		Возмищева		10.88
Пров.		Кузьмина		10.88
Т.контр.				
ГИП		Тюрин		10.88
Н.контр.		Панова		10.88
Утв.		Кузнецов		10.88

СК5.0240.06.01.02

Ребро

Лит	Масса	Масштаб
	См. табл.	—

Лист | Листов 1

Лист 6-10 ГОСТ 19903-74 / 09Г2С-15ГОСТ 19282-73

Гипронефтеспецмонтаж г. Москва

СК5.0240.06.01.03

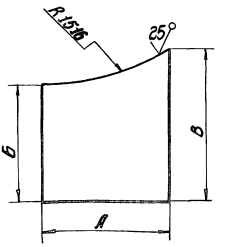

Обозначение	Масса, кг	Размеры, мм А	Б	В
СК5.0240.06.01.03	6,4	241	220	240
-01	8,0	236	240	310
-02	11,6	236	310	430

Неуказанные предельные отклонения размеров: H14; h14; $\pm\frac{JT14}{2}$.

Изм.	Лист	№ докум.	Подп.	Дата
Разраб.		Возмищева		10.88
Пров.		Кузьмина		10.88
Т.контр.				
ГИП		Тюрин		10.88
Н.контр.		Панова		10.88
Утв.		Кузнецов		10.88

СК5.0240.06.01.03

Пластина

Лит	Масса	Масштаб
	См. табл.	—

Лист | Листов 1

Лист 6-16 ГОСТ 19903-74 / 09Г2С-15ГОСТ 19282-73

Гипронефтеспецмонтаж г. Москва

Формат	Зона	Поз.	Обозначение	Наименование		Примечание
				Документация		
А3			СК5.0240.06.02.00 СБ	Сборочный чертеж		
				Детали		
Б4		1	СК5.0240.06.02.01	Упор		
				Уголок 6-75×75-8 ГОСТ 8509-86 / 09Г2С-15ГОСТ 19281-73		
				L = 526 мм	2	4,7 кг
Б4		2	СК5.0240.06.02.02	Пластина		
				Лист 6-14 ГОСТ 19903-74 / 09Г2С-15ГОСТ 19282-73		
				526×1900	1	110 кг

Изм.	Лист	№ докум.	Подп.	Дата
Разраб.		Возмищева		10.88
Пров.		Кузьмина		10.88
ГИП		Тюрин		10.88
Н.контр.		Панова		10.88
Утв.		Кузнецов		10.88

СК5.0240.06.02.00

Основание

Лит	Лист	Листов
		1

Гипронефтеспецмонтаж г. Москва

СК5.0240.06.01.04

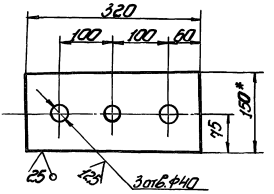

1. H14; h14; $\pm\frac{JT14}{2}$.
2.* Размер для справок.

Изм.	Лист	№ докум.	Подп.	Дата
Разраб.		Возмищева		10.88
Пров.		Кузьмина		10.88
Т.контр.				
ГИП		Тюрин		10.88
Н.контр.		Панова		10.88
Утв.		Кузнецов		10.88

СК5.0240.06.01.04

Накладка

Лит	Масса	Масштаб
	6,9	1:5

Лист | Листов 1

Полоса 6-20×150 ГОСТ 103-76 / 09Г2С-15ГОСТ 19281-73

Гипронефтеспецмонтаж г. Москва

СК5.0240.06.02.00СБ

Типовой проект 903-9-20 см.88 Альбом 7.2

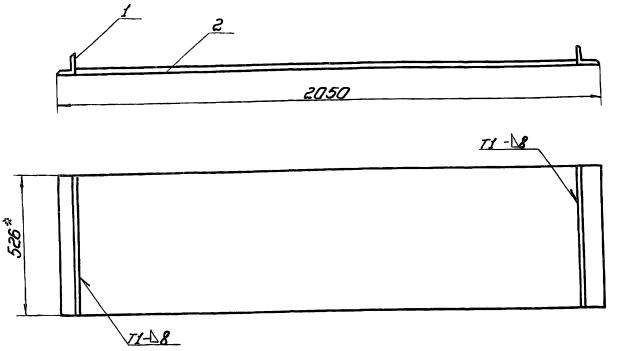

1. Сварные швы по ГОСТ 5264-80. Электроды сварочные типа Э50А ГОСТ 9467-75.
2. Шероховатость поверхностей реза для дет. Б4 $\overset{25}{\nabla}$ остальных ∇.

Изм.	Лист	№докум.	Подп.	Дата	СК5.0240.06.02.00СБ	Лит.	Масса	Масштаб
Разраб.		Возмищева		10.88	Основание		120,0	1:10
Пров.		Кузьмина		10.88	Сборочный чертеж	Лист	Листов 1	
Т.контр.						Гипронефтеспецмонтаж г. Москва		
ГИП		Тюрин		10.88				
Н.контр.		Панова		10.88				
Утв.		Кузнецов		10.88				

Инв.№ подл. | Подп. и дата | Взам.инв.№ | Инв.№ дубл. | Подп. и дата

СК5.0240.09.00.00СБ

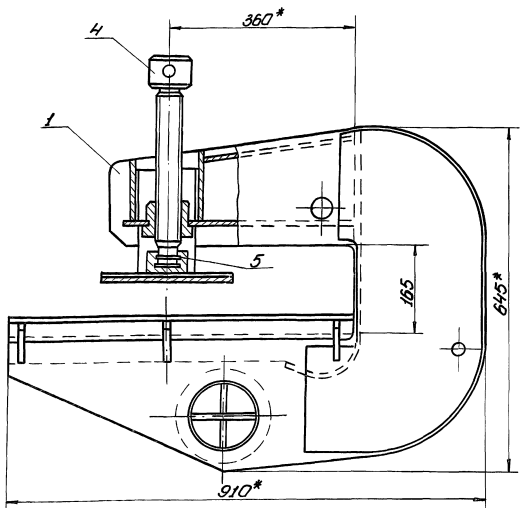

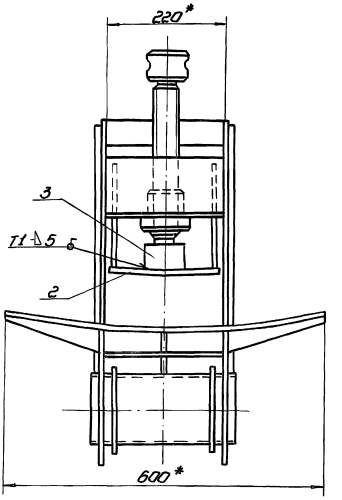

1. Сварные швы по ГОСТ 5264-80
2. Электроды типа Э50А ГОСТ 9467-75.
3. H14; h14; $\pm\frac{IT14}{2}$.
4.* Размеры для справок.

Изм.	Лист	№докум.	Подп.	Дата	СК5.0240.09.00.00СБ	Лит.	Масса	Масштаб
Разраб.		Возмищева		10.88	Захват для подъёма рулонов массой до 45 т краном. Сборочный чертеж		197	1:5
Пров.		Кузьмина		10.88		Лист	Листов 1	
Т.контр.						Гипронефтеспецмонтаж г. Москва		
ГИП		Тюрин		10.88				
Н.контр.		Панова		10.88				
Утв.		Кузнецов		10.88				

Инв.№ подл. | Подп. и дата | Взам.инв.№ | Инв.№ дубл. | Подп. и дата

СК5.0240.09.00.02

25 (√)

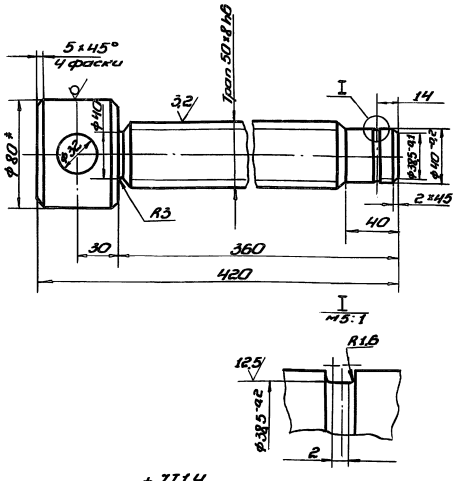

1. H14; h14; $\pm\frac{IT14}{2}$.
2. * Размеры для справок.

Изм.	Лист	№ докум.	Подп.	Дата	СК5.0240.09.00.02		
Разраб.		Вознищева		10.88	Винт	Лит.	Масса	Масштаб
Пров.		Кузьмина		10.88			5,0	1:2
Т. контр.						Лист	Листов 1
ГИП		Тюрин		10.88	Круг В-80 ГОСТ 2590-71 / 09Г2С-15 ГОСТ 19281-73	Гипронефтеспецмонтаж г. Москва	
Н. контр.		Панова		10.88			
Утв.		Кузнецов		10.88			

Инв.№ подл. | Подп. и дата | Взам. инв.№ | Инв.№ дубл. | Подп. и дата

СК5.0240.09.00.03

25 (√)

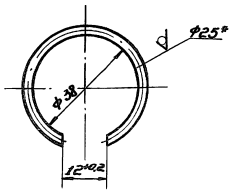

1. Длина заготовки 103 мм.
2. * Размер для справок.
3. H14; h14; $\pm\frac{IT14}{2}$.

Изм.	Лист	№ докум.	Подп.	Дата	СК5.0240.09.00.03		
Разраб.		Вознищева		10.88	Кольцо запорное	Лит.	Масса	Масштаб
Пров.		Кузьмина		10.88			0,1	1:1
Т. контр.						Лист	Листов 1
ГИП		Тюрин		10.88	Проволока II-2 ГОСТ 19382-73	Гипронефтеспецмонтаж г. Москва	
Н. контр.		Панова		10.88			
Утв.		Кузнецов		10.88			

Инв.№ подл. | Подп. и дата | Взам. инв.№ | Инв.№ дубл. | Подп. и дата

СК5.0240.09.00.01

50 (√)

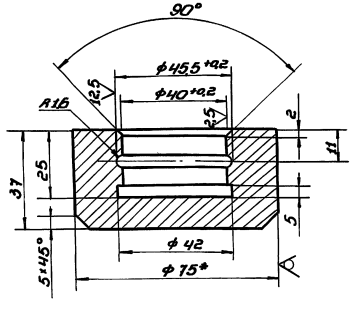

1. H14; h14; $\pm\frac{IT14}{2}$.
2. * Размер для справок.

Изм.	Лист	№ докум.	Подп.	Дата	СК5.0240.09.00.01		
Разраб.		Вознищева		10.88	Подпятник	Лит.	Масса	Масштаб
Пров.		Кузьмина		10.88			0,7	1:1
Т. контр.						Лист	Листов 1
ГИП		Тюрин		10.88	Круг В-75 ГОСТ 2590-71 / 09Г2С-15 ГОСТ 19281-73	Гипронефтеспецмонтаж г. Москва	
Н. контр.		Панова		10.88			
Утв.		Кузнецов		10.88			

Инв.№ подл. | Подп. и дата | Взам. инв.№ | Инв.№ дубл. | Подп. и дата

Формат	Зона	Поз.	Обозначение	Наименование	Кол.	Примечание
				Документация		
А3			СК5.0240.09.00.00СБ	Сборочный чертеж		
				Сборочные единицы		
А4		1	СК5.0240.09.01.00	Корпус	1	
А4		2	СК5.0240.09.02.00	Упор	1	
				Детали		
А4		3	СК5.0240.09.00.01	Подпятник	1	
А4		4	СК5.0240.09.00.02	Винт	1	
А4		5	СК5.0240.09.00.03	Кольцо запорное	1	

Изм.	Лист	№ докум.	Подп.	Дата	СК5.0240.09.00.00			
Разраб.		Вознищева		10.88	Захват для подъёма рулонов массой до 45 т краном	Лит.	Лист	Листов 1
Пров.		Кузьмина		10.88				
ГИП		Тюрин		10.88		Гипронефтеспецмонтаж г. Москва		
Н. контр.		Панова		10.88				
Утв.		Кузнецов		10.88				

Инв.№ подл. | Подп. и дата | Взам. инв.№ | Инв.№ дубл. | Подп. и дата

Типовой проект 903-9-20см.88 Альбом 7.2

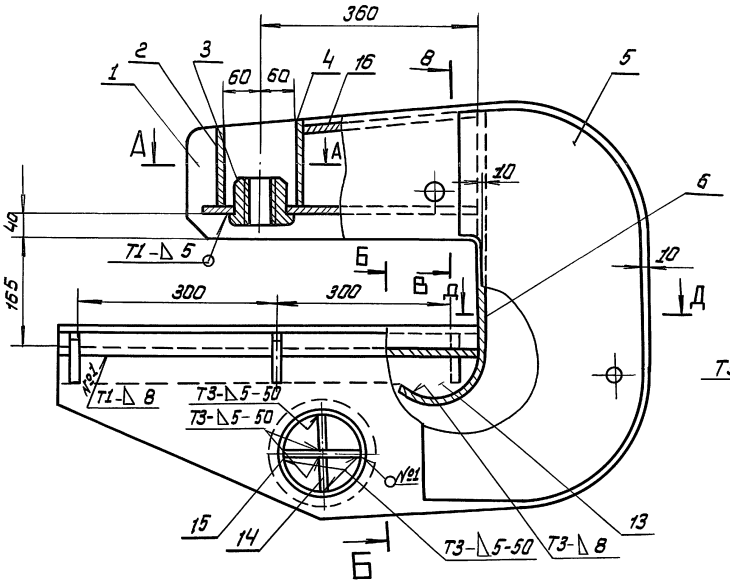

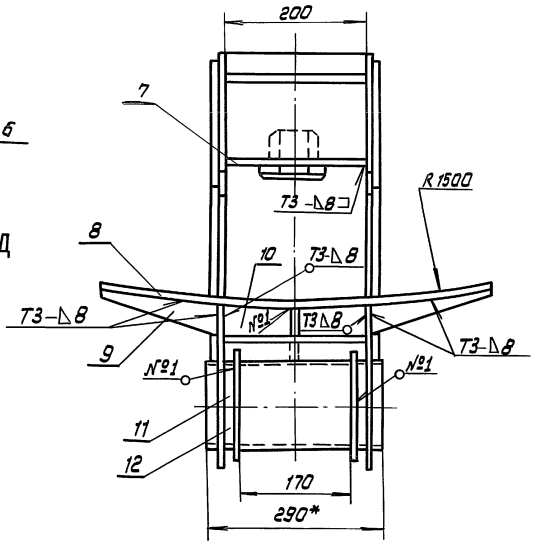

А-А

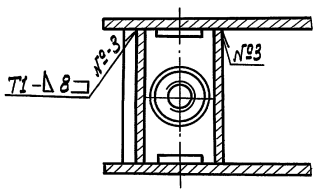

В-В

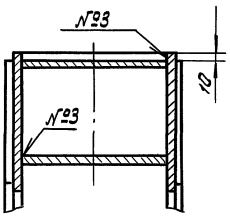

Б-Б

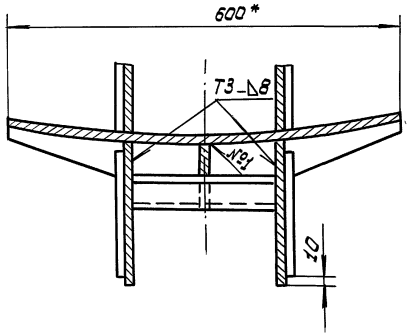

Д-Д

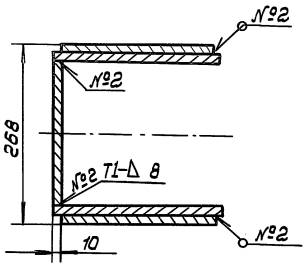

1. Сварные швы по ГОСТ 5264-80. Электроды типа Э-50А ГОСТ 9467-75.
2. Приварку дет. поз. 6. выполнить после приварки Э- деталей поз. 13. к дет. поз. 8.
3. H14 ; h14; $\pm \frac{IT14}{2}$
4. * Размеры для справок

						СК5. 0240. 09. 01. 00 СБ			
Изм.	Лист	N докум.	Подп.	Дата	Корпус Сборочный чертеж	Лит.	Масса	Масштаб	
Разраб.		Возтищев		10.88			184	1:5	
Пров.		Кузьмина		10.88		Лист	Листов 1		
Т.контр.									
ГИП		Тюрин		10.88		Гипронефтеспецмонтаж г. Москва			
Н.контр.		Панова		10.88					
Утв.		Кузнечов		10.88					

Инв.№подл. | Подп. и дата | Взам.инв.№ | Инв.№дубл. | Подп. и дата

Типовой проект 903-9-20см.88 Альбом 7.2

Формат	Зона	Поз.	Обозначение	Наименование	Кол.	Примечание
				Документация		
А3			СК5.0240.09.02.00 СБ	Сборочный чертеж		
				Детали		
Б4		1	СК5.0240.09.02.01	Пластина		
				Полоса Б-8х110 ГОСТ 103-76 / 09Г2С-15 ГОСТ 19281-73		
				L = 200 мм	2	1,0 кг
Б4		2	СК5.0240.09.02.02	Пластина		
				Лист Б-12 ГОСТ 19903-74 / 09Г2С-15 ГОСТ 19282-73		
				200 х 240	1	5,4 кг

СК5.0240.09.02.00

Изм.	Лист	№ докум.	Подп.	Дата
Разраб.		Возтищева		10.88
Пров.		Кудьмина		10.88
ГИП		Тюрин		10.88
Н.контр.		Панова		10.88
Утв.		Кузнецов		10.88

Упор.

Лит.	Лист	Листов
		1

Гипронефтеспецмонтаж г. Москва

Инв.№ подл. | Подп. и дата | Взам. инв.№ | Инв.№ дубл. | Подп. и дата

СК5.0240.09.01.03

50 (√)

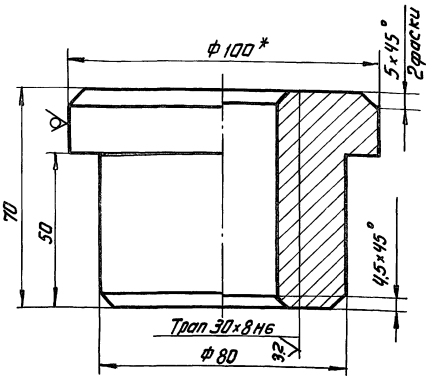

1. H14; h14 $\pm \frac{IT14}{2}$
2* Размер для справок.

СК5.0240.09.01.03

Изм.	Лист	№ докум.	Подп.	Дата
Разраб.		Возтищева		10.88
Пров.		Кудьмина		10.88
Т.контр.				
ГИП		Тюрин		10.88
Н.контр.		Панова		10.88
Утв.		Кузнецов		10.88

Гайка

Лит.	Масса	Масштаб
	2,1	1:1

Лист | Листов 1

Круг В-100 ГОСТ 2590-71 / 09Г2С-15 ГОСТ 19281-73

Гипронефтеспецмонтаж г. Москва

Инв.№ подл. | Подп. и дата | Взам. инв.№ | Инв.№ дубл. | Подп. и дата

Формат	Зона	Поз.	Обозначение	Наименование	Кол.	Примечание
Б4		11	СК5.0240.09.01.11	Ось		
				Труба 133х8 ТУ14-3-1128-82 / 09Г2С-15 ГОСТ 19281-73		
				L = 290 мм	1	8,3 кг
А4		12	СК5.0240.09.01.12	Фланец	2	
А4		13	СК5.0240.09.01.13	Ребро	1	
Б4		14	СК5.0240.09.01.14	Пластина		
				Полоса Б-8х53 ГОСТ 103-76 / 09Г2С-15 ГОСТ 19281-73		
				L = 290 мм	2	1,3 кг
Б4		15	СК5.0240.09.01.15	Пластина		
				Полоса Б-8х116 ГОСТ 103-76 / 09Г2С-15 ГОСТ 19281-73		
				L = 290 мм	1	2,6 кг
Б4		16	СК5.0240.09.01.18	Пластина		
				Лист Б-10 ГОСТ 19903-74 / 09Г2С-15 ГОСТ 14637-79		
				290 х 200	1	5,0 кг.

СК5.0240.09.01.00

Лист 2

Инв.№ подл. | Подп. и дата | Взам. инв.№ | Инв.№ дубл. | Подп. и дата

Формат	Зона	Поз.	Обозначение	Наименование	Кол.	Примечание
				Документация		
А3			СК5.0240.09.01.00 СБ	Сборочный чертеж		
				Детали		
А3		1	СК5.0240.09.01.01	Щека	2	
Б4		2	СК5.0240.09.01.02	Пластина		
				Лист Б-10 ГОСТ 19903-74 / 09Г2С-15 ГОСТ 19282-73		
				200 х 120	1	1,9 кг
А4		3	СК5.0240.09.01.03	Гайка	1	
Б4		4	СК5.0240.09.01.04	Пластина		
				Лист Б-10 ГОСТ 19903-74 / 09Г2С-15 ГОСТ 19282-73		
				200 х 140	1	2,2 кг
А4		5	СК5.0240.09.01.05	Накладка	2	
А4		6	СК5.0240.09.01.06	Стенка	1	
А4		7	СК5.0240.09.01.07	Пластина	1	
Б4		8	СК5.0240.09.01.08	Ложе		
				Лист Б-10 ГОСТ 19903-74 / 09Г2С-15 ГОСТ 19282-73		
				600 х 665	1	31 кг
А4		9	СК5.0240.09.01.09	Ребро	6	
А4		10	СК5.0240.09.01.10	Ребро	6	

СК5.0240.09.01.00

Изм.	Лист	№ докум.	Подп.	Дата
Разраб.		Возтищева		10.88
Пров.		Кудьмина		10.88
ГИП		Тюрин		10.88
Н.контр.		Панова		10.88
Утв.		Кузнецов		10.88

Корпус

Лит.	Лист	Листов
	1	2

Гипронефтеспецмонтаж г. Москва

СК5.0240.09.01.09

50 (√)

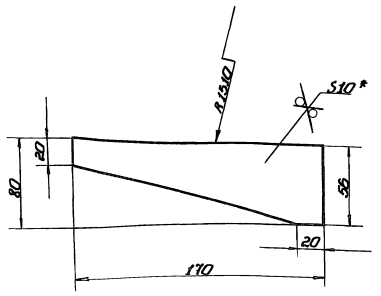

1. H14; h14; ±IT14/2.
2.* Размер для справок.

Изм.	Лист	№ докум.	Подп.	Дата	СК5.0240.09.01.09	Лит.	Масса	Масштаб
Разраб.		Вознищев		10.88	Ребро		0,58	1:2
Пров.		Кузьмина		10.88		Лист	Листов 1
Т. контр.						Гипронефтеспецмонтаж г. Москва	
ГИП		Тарин		10.88	Полоса Б-10 ГОСТ 103-76 / 09Г2С-15 ГОСТ 19282-73		
Н. контр.		Панова		10.88			
Нач.		Кузнецов		10.88			

Инв.№ подл. | Подп. и дата | Взам. инв.№ | Инв.№ дубл. | Подп. и дата

СК5.0240.09.01.05

50 (√)

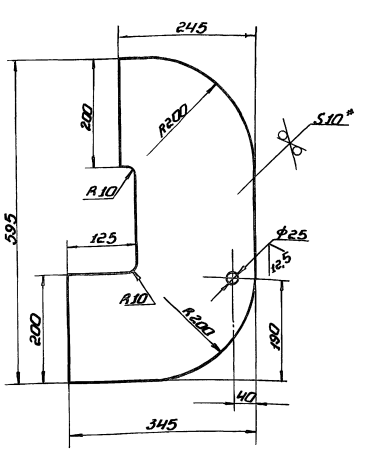

1. H14; h14; ±IT14/2.
2.* Размер для справок.

Изм.	Лист	№ докум.	Подп.	Дата	СК5.0240.09.01.05	Лит.	Масса	Масштаб
Разраб.		Вознищев		10.88	Накладка		11,0	1:5
Пров.		Кузьмина		10.88		Лист	Листов 1
Т. контр.						Гипронефтеспецмонтаж г. Москва	
ГИП		Тарин		10.88	Лист Б-10 ГОСТ 19903-74 / 09Г2С-15 ГОСТ 19282-73		
Н. контр.		Панова		10.88			
Нач.		Кузнецов		10.88			

Инв.№ подл. | Подп. и дата | Взам. инв.№ | Инв.№ дубл. | Подп. и дата

СК5.0240.09.01.01

50 (√)

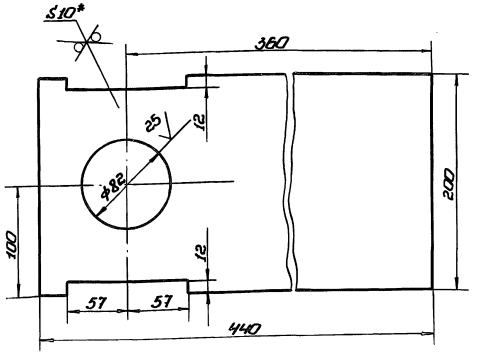

1. H14; h14; ±IT14/2.
2.* Размер для справок.

Изм.	Лист	№ докум.	Подп.	Дата	СК5.0240.09.01.01	Лит.	Масса	Масштаб
Разраб.		Вознищев		10.88	Пластина		8,5	1,25
Пров.		Кузьмина		10.88		Лист	Листов 1
Т. контр.						Гипронефтеспецмонтаж г. Москва	
ГИП		Тарин		10.88	Лист Б-10 ГОСТ 19903-74 / 09Г2С-15 ГОСТ 19282-73		
Н. контр.		Панова		10.88			
Нач.		Кузнецов		10.88			

Инв.№ подл. | Подп. и дата | Взам. инв.№ | Инв.№ дубл. | Подп. и дата

СК5.0240.09.01.06

50 (√)

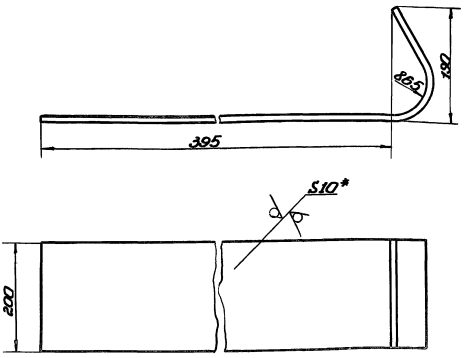

1. Длина заготовки 600±2,5 мм
2. H14; h14; ±IT14/2.
3.* Размер для справок.

Изм.	Лист	№ докум.	Подп.	Дата	СК5.0240.09.01.06	Лит.	Масса	Масштаб
Разраб.		Вознищев		10.88	Стенка		14,0	1:5
Пров.		Кузьмина		10.88		Лист	Листов 1
Т. контр.						Гипронефтеспецмонтаж г. Москва	
ГИП		Тарин		10.88	Лист Б-10 ГОСТ 19903-74 / 09Г2С-15 ГОСТ 19282-73		
Н. контр.		Панова		10.88			
Нач.		Кузнецов		10.88			

Инв.№ подл. | Подп. и дата | Взам. инв.№ | Инв.№ дубл. | Подп. и дата

СК5.0240.09.01.01

125 (√)

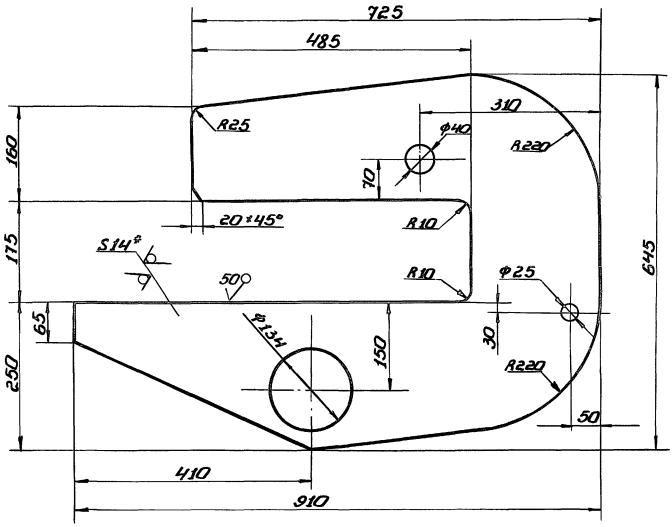

1. H14; h14; $\pm\frac{IT14}{2}$.
2. Размер для справок.

					СК5.0240.09.01.01		
Изм.	Лист	№ докум.	Подп.	Дата	Щека	Лит.	Масса	Масштаб
Разраб.		Возмищева		10.88			3,80	1:5
Пров.		Кузнецова		10.88		Лист	Листов 1
Т. контр.							
ГИП		Тюрин		10.88		Гипронефтеспецмонтаж г. Москва	
Н. контр.		Панова		10.88	Лист 6-14 ГОСТ 19903-74 09г2с-15 ГОСТ 19282-73		
Нач.		Кузнецов		10.88			

Инв. № подл. | Подп. и дата | Взам. инв. № | Инв. № дубл. | Подп. и дата

Типовой проект 903-9-20см.88 Альбом 7.2

СК5.0240.09.02.00

√ (√)

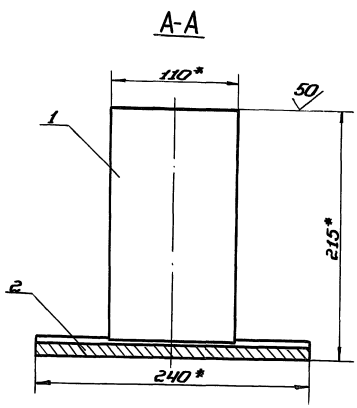

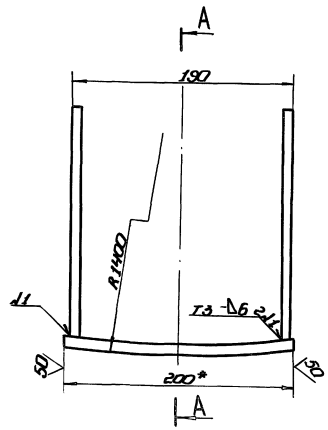

1. Сварные швы по ГОСТ 5264-80. Электроды типа Э50А ГОСТ 9467-75.
2. H14; h14; $\pm\frac{IT14}{2}$.
3. * Размеры для справок.

					СК5.0240.09.02.00 СБ		
Изм.	Лист	№ докум.	Подп.	Дата	Упор	Лит.	Масса	Масштаб
Разраб.		Возмищева		10.88			7,4	1:2,5
Пров.		Кузьмина		10.88	Сборочный чертеж	Лист	Листов 1
Т. контр.							
ГИП		Тюрин		10.88		Гипронефтеспецмонтаж г. Москва	
Н. контр.		Панова		10.88			
Нач.		Кузнецов		10.88			

Инв. № подл. | Подп. и дата | Взам. инв. № | Инв. № дубл. | Подп. и дата

Типовой проект 903-9-20см.88 Альбом 7.2

СК5-0240.09.01.12

50 √(√)

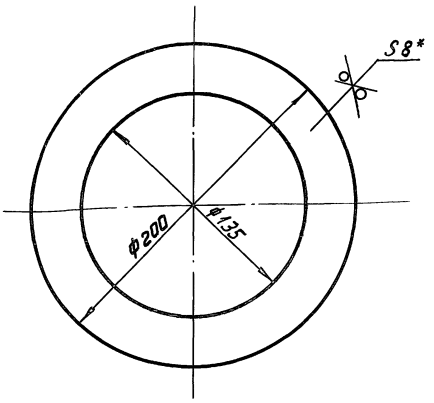

1. *Размер для справок
2. H14; h14; ± JT14/2

Изм.	Лист	№ докум.	Подп.	Дата
Разраб.		Возгищева		10.88
Пров.		Кузьмина		10.88
Т.контр.				
ГИП		Тюрин		10.88
Н.контр.		Панова		10.88
Утв.		Кузнецов		10.88

СК5.0240.09.01.12

Фланец

Лит.	Масса	Масштаб
	1,0	1:2
Лист	Листов 1	

Лист Б-8 ГОСТ 19903-74 / 09Г2С-15 ГОСТ 19282-73

Гипронефтеспецмонтаж г. Москва

Инв.№ подл. | Подп. и дата | Взам. инв.№ | Инв.№ дубл. | Подп. и дата

СК5.0240.09.01.13

50 √(√)

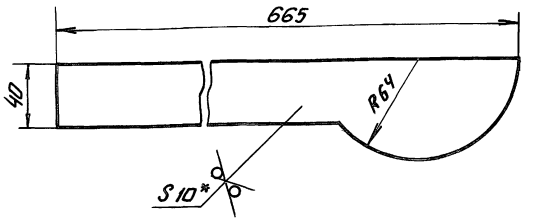

1. *Размер для справок
2. ± JT14/2

Изм.	Лист	№ докум.	Подп.	Дата
Разраб.		Возгищева		10.88
Пров.		Кузьмина		10.88
Т.контр.				
ГИП		Тюрин		10.88
Н.контр.		Панова		10.88
Утв.		Кузнецов		10.88

СК5.0240.09.01.13

Ребро

Лит.	Масса	Масштаб
	1,2	1:2
Лист	Листов 1	

Лист Б-10 ГОСТ 19903-74 / 09Г2С-15 ГОСТ 19282-73

Гипронефтеспецмонтаж г. Москва

Инв.№ подл. | Подп. и дата | Взам. инв.№ | Инв.№ дубл. | Подп. и дата

Формат	Зона	Поз	Обозначение	Наименование	Кол.	Примечание
				Документация.		
А3			С15-1307.02.00.00 СБ	Сборочный чертеж		
				Детали		
Б4		1	С15-1307.02.00.01	Опора		
				Уголок Б-100×100×8 ГОСТ 8509-76 / 09Г2С-15 ГОСТ 19281-73		
				L=300мм	1	3,2кг
Б4		2	С15-1307.02.00.02	Укосина		
				Уголок Б-63×63×5 ГОСТ 8509-76 / 09Г2С-15 ГОСТ 19281-73		
				L=450мм	1	2,2кг
Б4		3	С15-1307.02.00.03	Брусок		
				Квадрат Б-20 ГОСТ 2591-71 / 09Г2С-15 ГОСТ 19281-73		
				L=100мм	1	0,5кг

Инв.№ подл. | Подп. и дата | Взам. инв.№ | Инв.№ дубл. | Подп. и дата

Изм.	Лист	№ докум.	Подп.	Дата
Разраб.		Возгищева		10.88
Пров.		Кузьмина		10.88
Т.контр.				
ГИП		Тюрин		10.88
Н.контр.		Панова		10.88
Утв.		Кузнецов		10.88

С15-1307.02.00.00

Ловитель

Лит.	Лист	Листов
		1

Гипронефтеспецмонтаж г. Москва

СК5.0240.09.01.10

25 √(√)

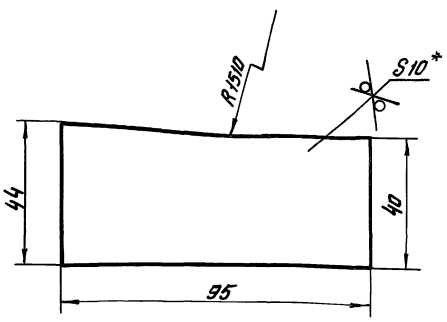

1. *Размер для справок.
2. H14; h14; ± JT14/2

Изм.	Лист	№ докум.	Подп.	Дата
Разраб.		Возгищева		10.88
Пров.		Кузьмина		10.88
Т.контр.				
ГИП		Тюрин		10.88
Н.контр.		Панова		10.88
Утв.		Кузнецов		10.88

СК5.0240.09.01.10

Ребро

Лит.	Масса	Масштаб
	0,3	1:1
Лист	Листов 1	

Лист Б-10 ГОСТ 19903-74 / 09Г2С-15 ГОСТ 19282-73

Гипронефтеспецмонтаж г. Москва

Типовой проект 903-9-20см.88 Альбом 7.2

С15-1307.02.00.00СБ

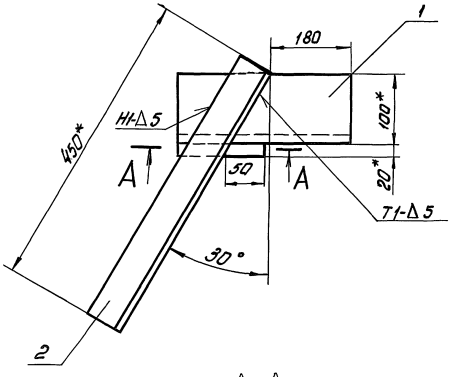

А-А

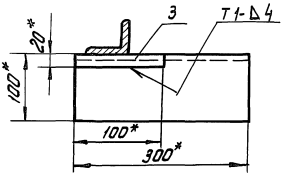

1. Сварные швы по ГОСТ 5264-80. Электроды типа Э50А ГОСТ 9467-75.
2. Н16; h16; $\pm \frac{JT16}{2}$
3. Шероховатость поверхностей реза для деталей Б4-$\overset{25}{\surd}$
4. *Размеры для справок.

					С15-1307.02.00.00СБ			
Изм.	Лист	№ докум.	Подп.	Дата	Ловитель	Лит.	Масса	Масштаб
Разраб.		Возмищева		10.88			6.0	1:4
Пров.		Кузьмина		10.88	Сборочный чертеж	Лист	Листов 1	
Т.контр.						Гипронефтеспецмонтаж г. Москва		
ГИП		Тюрин		10.88				
Н.контр.		Панова		10.88				
Утв.		Кузнецов		10.88				

Инв.№ подл. | Подп. и дата | Взам.инв.№ | Инв.№ дубл. | Подп. и дата

gost.e-ecolog.ru

23992-08 (43)