ТИПОВОЙ ПРОЕКТ
503-9-8.85

КОНТРОЛЬНО ПРОПУСКНОЙ ПУНКТ ГРУЗОВЫХ АВТОТРАНСПОРТНЫХ ПРЕДПРИЯТИЙ НА 4 ПОСТА

А Л Ь Б О М III

ВОРОТА РАСПАШНЫЕ МЕХАНИЗИРОВАННЫЕ ДЛЯ К П П

gost.e-ecolog.ru

ТИПОВОЙ ПРОЕКТ
503-9-8.85

КОНТРОЛЬНО-ПРОПУСКНОЙ ПУНКТ ГРУЗОВЫХ АВТОТРАНСПОРТНЫХ ПРЕДПРИЯТИЙ НА 4 ПОСТА

СОСТАВ ПРОЕКТА:

АЛЬБОМ I — ПОЯСНИТЕЛЬНАЯ ЗАПИСКА АРХИТЕКТУРНЫЕ РЕШЕНИЯ. КОНСТРУКЦИИ ЖЕЛЕЗОБЕТОННЫЕ. ОТОПЛЕНИЕ И ВЕНТИЛЯЦИЯ. ВНУТРЕННИЕ ВОДОПРОВОД И КАНАЛИЗАЦИЯ. СИЛОВОЕ ЭЛЕКТРООБОРУДОВАНИЕ. ЭЛЕКТРООСВЕЩЕНИЕ. СВЯЗЬ И СИГНАЛИЗАЦИЯ.

АЛЬБОМ II — СТРОИТЕЛЬНЫЕ ИЗДЕЛИЯ

АЛЬБОМ III — ВОРОТА РАСПАШНЫЕ МЕХАНИЗИРОВАННЫЕ ДЛЯ КПП

АЛЬБОМ IV — СПЕЦИФИКАЦИИ ОБОРУДОВАНИЯ

АЛЬБОМ V — СМЕТЫ.

АЛЬБОМ VI — ВЕДОМОСТИ ПОТРЕБНОСТИ В МАТЕРИАЛАХ

АЛЬБОМ III

РАЗРАБОТАН
ПРОЕКТНЫМ ИНСТИТУТОМ «ГИПРОАВТОТРАНС»

ГЛАВНЫЙ ИНЖЕНЕР — В.Н.КРЮКОВ
ГЛАВНЫЙ ИНЖЕНЕР ПРОЕКТА — М.Б.ГЕЛЬФГАТ

УТВЕРЖДЕН И ВВЕДЕН В ДЕЙСТВИЕ
МИНАВТОТРАНСОМ РСФСР
ПРОТОКОЛ N° 15 ОТ 01.02. 1985 г.

Содержание

Обозначение	Наименование	Стр.
	Титульный лист	1
	Содержание	2
9405-0000001	Ворота распашные механизированные для КПП	3.15
9405-0000008ВБ	Ворота распашные механизированные для КПП. Сборочный чертеж	4.5
9405-0000033	Схема электрическая принципиальная	6
9405-0000035	Схема электрическая подключения	7
9405-0000008ВС	Ведомость спецификаций	8
9405-0000008ВП	Ведомость покупных изделий	9.10.11
9405-0000000ТУ	Технические условия	12,13,14,15
9405-0000000ТО	Техническое описание и инструкция по эксплуатации	16,17
9405-0100000	Полотно правое	3
9405-0100000СБ	Полотно правое. Сборочный чертеж	18
9405-0100001	Труба	19
9405-0100002	Труба	19
9405-0100003	Косынка	20
9405-0100005	Лист	19
9405-0100006	Косынка	41
9405-0100007	Ушко	20
9405-0100008	Втулка	20
9405-0100009	Накладка	20
9405-0100010	Лист	19
9405-0200000	Полотно левое	3
9405-0200000СБ	Полотно левое. Сборочный чертеж	21
9405-0300000	Ограждение	22
9405-0300000СБ	Ограждение. Сборочный чертеж	22
9405-0400000	Расцепитель	23
9405-0400000СБ	Расцепитель. Сборочный чертеж	23
9405-0401000	Кронштейн	24
9405-0401000СБ	Кронштейн в сборе. Сборочный чертеж	24
9405-0401001	Кронштейн	24
9405-0401002	Ребро	24
9405-0400001	Палец	23
9405-0400002	Пружина	39
9405-0400003	Гильза	39
9405-0400004	Гайка	39
9405-0500000	Привод правый	25
9405-0500000СБ	Привод правый. Сборочный чертеж	26,27
9405-0501000	Рама	25
9405-0501000СБ	Рама. Сборочный чертеж	28
9405-0501002	Швеллер	29
9405-0501005	Ребро	29
9405-0501006	Ребро	29
9405-0502000	Опора	30
9405-0502000СБ	Опора. Сборочный чертеж	30
9405-0502001	Плита	29
9405-0503000	Муфта фрикционная	31
9405-0503000СБ	Муфта фрикционная. Сборочный чертеж	31
9405-0503100	Полумуфта	32
9405-0503100СБ	Полумуфта. Сборочный чертеж	32
9405-0503101	Кольцо	32
9405-0503102	Корпус	30
9405-0503200	Диск	33
9405-0503200СБ	Диск. Сборочный чертеж	33
9405-0503201	Шайба	33

Обозначение	Наименование	Стр.
9405-0503202	Кольцо	33
9405-0503001	Корпус	34
9405-0503002	Диск прижимной	34
9405-0503003	Гайка	31
9405-0503004	Пружина	34
9405-0504000	Муфта фланцевая	35
9405-0504000СБ	Муфта фланцевая. Сборочный чертеж	35
9405-0504001	Полумуфта	35
9405-0504002	Полумуфта	36
9405-0505000	Рычаг в сборе	37
9405-0505000СБ	Рычаг в сборе. Сборочный чертеж	37
9405-0505001	Втулка	36
9405-0505002	Рычаг	37
9405-0506000	Серьга	38
9405-0506000СБ	Серьга. Сборочный чертеж	38
9405-0506001	Вилка	38
9405-0506002	Винт	39
9405-0507000	Стяжка в сборе	40
9405-0507000СБ	Стяжка в сборе. Сборочный чертеж	40
9405-0507001	Вставка	40
9405-0507002	Гайка	40
9405-0507003	Гайка	36
9405-0508000	Серьга	41
9405-0508000СБ	Серьга. Сборочный чертеж	41
9405-0508001	Вилка	41
9405-0508002	Винт	50
9405-0500001	Палец	22
9405-0500002	Гайка	46
9405-0600000	Привод левый	42
9405-0600000СБ	Привод левый. Сборочный чертеж	43,44
9405-0601000	Рама	42
9405-0601000СБ	Рама. Сборочный чертеж	45
9405-0602000	Опора	46
9405-0602000СБ	Опора. Сборочный чертеж	46
9405-0700000	Петля правая	47
9405-0700000СБ	Петля правая. Сборочный чертеж	47
9405-0700001	Полупетля верхняя	48
9405-0700002	Полупетля нижняя	48
9405-0700003	Ось	49
9405-0700004	Втулка	49
9405-0700005	Болт	49
9405-0700006	Прокладка	47
9405-0000002	Болт фундаментный	49
9405-0800000	Петля левая	50
9405-0800000СБ	Петля левая. Сборочный чертеж	50
9405-0800001	Полупетля верхняя	51
9405-0800002	Полупетля нижняя	51
9405-0900000	Кожух правый	52
9405-0900000СБ	Кожух правый. Сборочный чертеж	52
9405-0900001	Лист	53
9405-0900002	Лист боковой	52
9405-1000000	Кожух левый	53
9405-1000000СБ	Кожух левый. Сборочный чертеж	53
9405-1100000	Стойка правая	54
9405-1100000СБ	Стойка правая. Сборочный чертеж	54
9405-1100004	Ребро	54
9405-1100005	Ребро	55
9405-1200000	Стойка левая	55
9405-1200000СБ	Стойка левая. Сборочный чертеж.	55

Альбом VII

Типовой проект 503-9-8.85

Формат	Зона	Поз.	Обозначение	Наименование	Кол.	Примечание
				Документация		
А2			9405-0100000 СБ	Сборочный чертеж		
				Детали		
А4		1	9405-0100001	Труба	2	
А4		2	9405-0100002	Труба	2	
А4		3	9405-0100003	Косынка	4	
Б.Ч		4	9405-0100004	Пруток	23	2.8 кг
				Круг В16 ГОСТ 2590-71		
				ст.3 ГОСТ 535-79		
				L=1630 h14		
А4		5	9405-0100005	Связка	2	
А4		6	9405-0100006	Косынка	1	
А4		7	9405-0100007	Ушко	1	
А4		8	9405-0100008	Втулка	1	
А4		9	9405-0100009	Накладка	2	
А4		10	9405-0100010	Лист	1	

Изм.	Лист	N докум.	Подп.	Дата
Разраб.	Герасимова			X.84
Провер.	Янчос			
Н. контр.	Синицын			
Утв.	Григорчук			

9405-0100000

Полотно правое

Лит	Лист	Листов
И		1

Гипроавтотранс г. Москва

Копировал

Формат А4

Формат	Зона	Поз.	Обозначение	Наименование	Кол.	Примечание
				Документация		
А2			9405-0200000 СБ	Сборочный чертеж		
				Детали		
А4		1	9405-0100001	Труба	2	
А4		2	9405-0100002	Труба	2	
А4		3	9405-0100003	Косынка	4	
Б.Ч		4	9405-0200001	Пруток	23	
				Круг В16 ГОСТ 2590-71		
				ст.3 ГОСТ 535-79		
				L=1630 h14		
А4		5	9405-0100005	Связка	2	
А4		6	9405-0100006	Косынка	1	
А4		7	9405-0100007	Ушко	1	
А4		8	9405-0100008	Втулка	1	
А4		9	9405-0100009	Накладка	2	
А4		10	9405-0100010	Лист	1	

Изм.	Лист	N докум.	Подп.	Дата
Разраб.	Герасимова			X.84
Провер.	Янчос			
Н. контр.	Синицын			
Утв.	Григорчук			

9405-0200000

Полотно левое

Лит	Лист	Листов
И		1

Гипроавтотранс г. Москва

Копировал

Формат А4

Формат	Зона	Поз.	Обозначение	Наименование	Кол.	Примечание
				Документация		
*			9405-0000000 СБ	Сборочный чертеж		*2×А2
			9405-0000000 Э3	Схема электрическая принципиальная		
			9405-0000000 Э5	Схема электрическая подключения		
А3			9405-0000000 ВС	Ведомость		
				спецификаций		
А3			9405-0000000 ВА	Ведомость		
				покупных изделий		
А4			9405-0000000 ТУ	Технические условия		
А4			9405-0000000 ТО	Техническое описание		
				и инструкция по		
				эксплуатации		
				Сборочные единицы		
А4		1	9405-0100000	Полотно правое	1	
А4		2	9405-0200000	Полотно левое	1	
А4		3	9405-0300000	Ограждение	2	
А4		4	9405-0400000	Расцепитель	2	
А4		5	9405-0500000	Привод правый	1	
А4		6	9405-0600000	Привод левый	1	
А4		7	9405-0700000	Петля правая	2	
А4		8	9405-0800000	Петля левая	2	
А4		9	9405-0900000	Кожух правый	1	
А4		10	9405-1000000	Кожух левый	1	
А4		11	9405-1100000	стойка правая	1	
А4		12	9405-1200000	стойка левая	1	

Изм.	Лист	N докум.	Подп.	Дата
Разраб.	Герасимова			X.84
Провер.	Янчос			
Н. контр.	Синицын			
Утв.	Григорчук			

9405-0000000

Ворота распашные механизированные для КПП

Лит	Лист	Листов
И	1	3

Гипроавтотранс г. Москва

Копировал

Формат А4

Заказ №936

Формат	Зона	Поз.	Обозначение	Наименование	Кол.	Примечание
				Детали		
Б.Ч		13	9405-0000001	Ребро	4	8.6 кг
				Лист Б-ПН-10 ГОСТ 19903-74		
				ст.3 ГОСТ 14637-79		
				370 h14 × 300 h14		
А4		14	9405-0000002	Болт фундаментный	8	
Б.Ч		15	9405-0000003	Швеллер	2	10.1 кг
				Швеллер 16 ГОСТ 8240-72 ст.3 ГОСТ 535-79		
				L=722 h14		
Б.Ч		16	9405-0000004	Упор	2	0.1 кг
				Квадрат В50 ГОСТ 2591-71 ст.3 ГОСТ 535-79		
				L=35 ± t/2		
Б.Ч		17	9405-0000005	Пластина	2	0.02 кг
				Лист Б-ПН-5 ГОСТ 19903-74 ст.3 ГОСТ 19637-79		
				50 h14 × 40 h14		
Б.Ч		18	9405-0000006	Пластина	2	
				Пластина Г Лист ТК МЦ-С-12×10×50 ГОСТ 7338-77		
				Стандартные изделия		
		21		Винт М16×2S.58.019	32	
				ГОСТ 1491-80		
		22		Болт М6×2S.5.019	8	
				ГОСТ 7798-70		
		23		Шайба 6.01.019	8	
				ГОСТ 10906-74		
		24		Гайка М6.5.019	8	
				ГОСТ 5915-70		
		25		Винт М8×12.58.019 ГОСТ 1491-80	4	

Изм.	Лист	N докум.	Подп.	Дата

9405-0000000

Лист 2

Копировал

Формат А4

9405-000000С6

Типовой проект 503-9-8.85

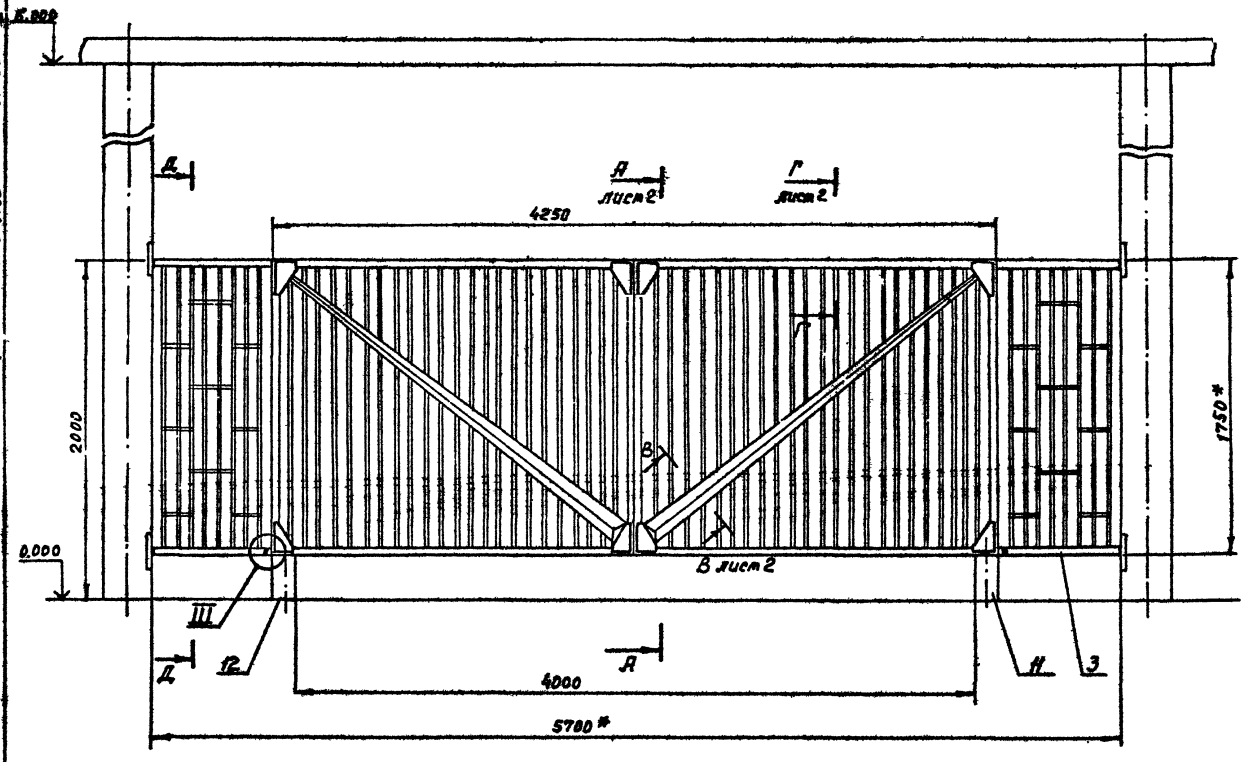

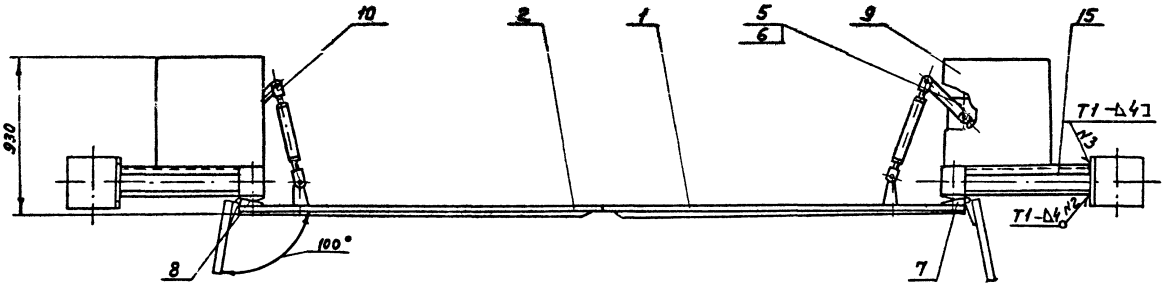

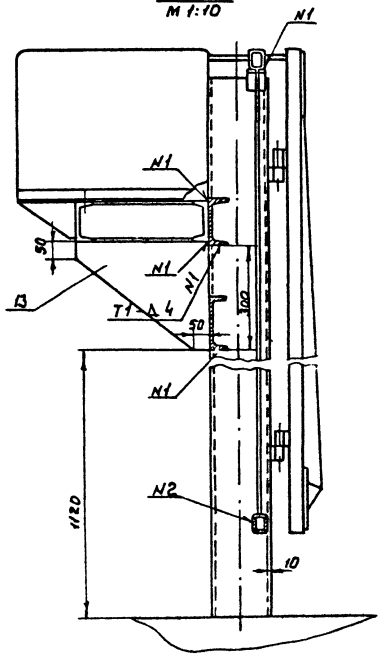

Техническая характеристика.

1. Тип — распашные механизированные
2. Время открывания, с — 17
3. Привод — электромеханический
   - электродвигатель — 4А80А4 У1
   - мощность, квт — 1.1
   - скорость вращения, об/мин. — 1420
4. Ширина проема, мм. — 4000
5. Габаритные размеры, мм.
   - длина — 5700
   - ширина — 930
   - высота — 2000
6. Масса, кг — 840

Технические требования

1. $\pm \frac{t_2}{2}$
2. Сварные швы по гост 5264-80
3. *Размеры для справок

					9405-000000С6			
Изм.	Лист	N докум.	Подп.	Дата	Ворота распашные механизированные для КПП Сборочный чертеж	Лит	Масса	Масшт
Разраб.		Герасимова		Х 84		И	840	1:20
Провер.		Ячиос				Лист 1	Листов 2	
Т. конт.		Синицын				Гипроавтотранс г. Москва		
Н. контр.		Синицын						
Утв.		Григорченко						

Копировал

Формат А2

Заказ N 4836

Инв. N подл.	Подп. и дата	Взам. инв. N	Инв. N дубл.	Подп. и дата

9405-0000000СБ

Альбом III

Типовой проект 503-9-8 85

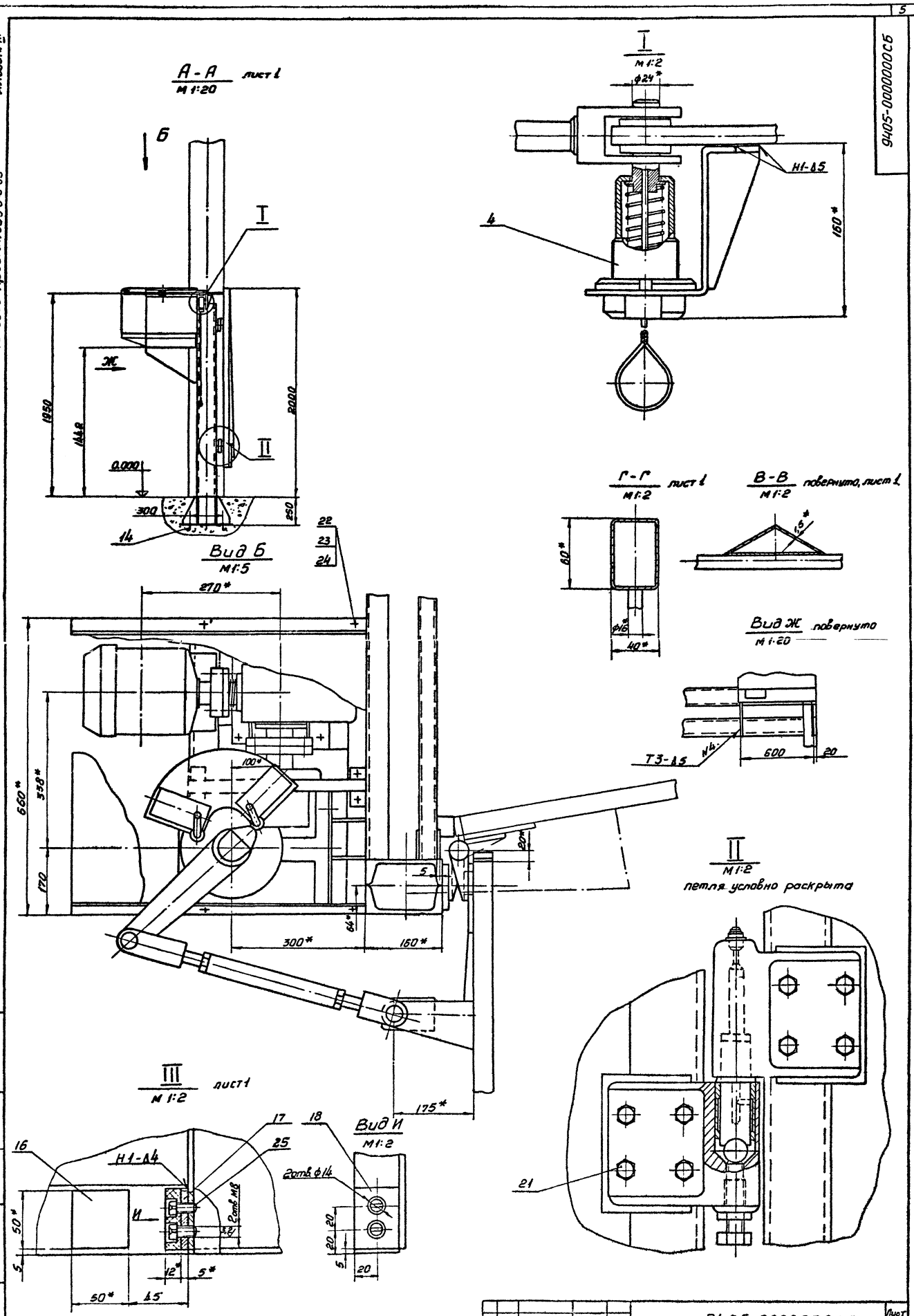

Изм	Лист	N докум	Подп.	Дата	9405-0000000СБ	Лист 2

Копировал Кузнецова

Формат А2

Заказ 4836

Инв N подл. | Подпись и дата | Взам инв N | Инв N дубл. | Подпись и дата

9405-000000033

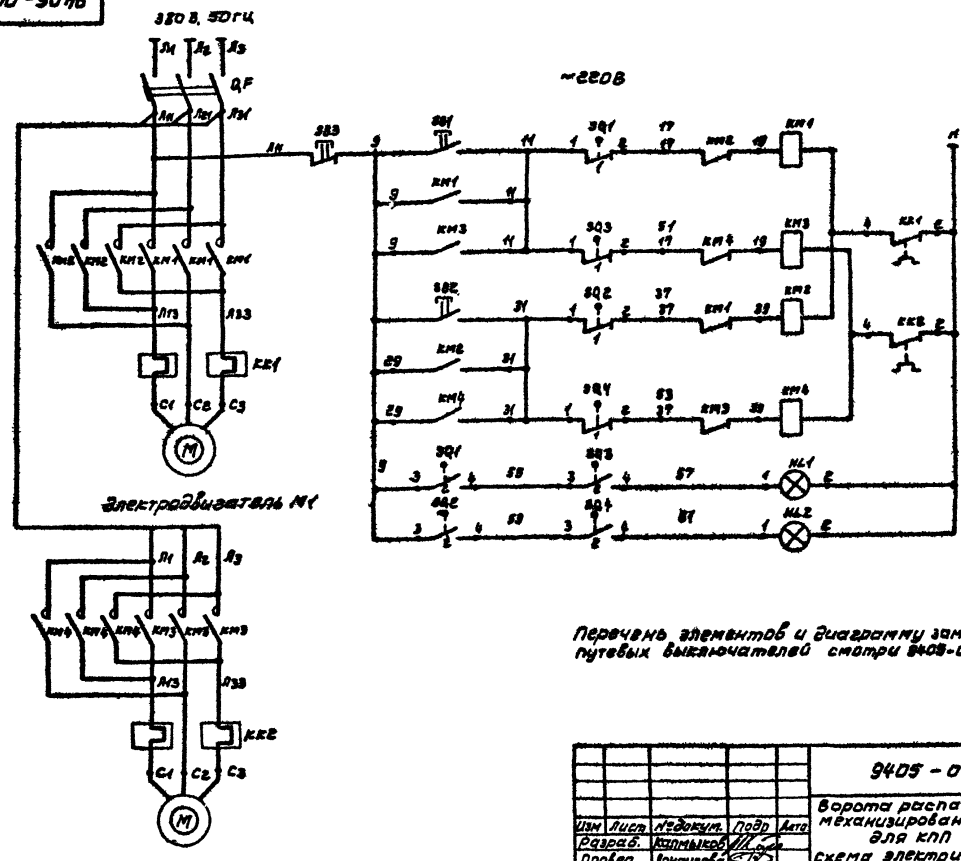

Перечень элементов и диаграмму замыкания контактов путевых выключателей смотри 9405-000000033 лист2

					9405-000000033			
Изм.	Лист	№докум.	Подп.	Дата	Ворота распашные механизированные для КПП Схема электрическая принципиальная	Лит.	Масса	Масшт.
Разраб.		Корнышов				И	—	б/м
Провер.		Ирнатова				Лист 1	Листов 2	
Т.контр.		Кузнецов				ГИПРОАВТОТРАНС г.Москва		
Н.контр.		Кузнецов						
Утв.		Овурцов						

Формат А3

Инв.№ подл. | Подп. и дата | Взам.инв.№ | Инв.№дубл. | Подп. и дата

Заказ № 4835

9405-000000033

Диаграмма работы контактов путевых выключателей

Обозначение	Контакт	Открыто	Промежуточное положение	Закрыто
SQ1	3-4			
	1-2			
SQ2	3-4			
	1-2			
SQ3	3-4			
	1-2			
SQ4	3-4			
	1-2			

Поз. обозначение	Наименование	Кол.	Примечание
	Ящик АВ		
QF	Выключатель автоматический	1	Комплектно с
КМ1, КМ2	Пускатель магнитный		ящиком типа
КМ3, КМ4	реверсивный	2	АУ5418-0382К
КК1, КК2	Реле тепловое	2	
	Аппаратура по месту		
М1, М2	Электродвигатель, N=1,1 кВт	2	Смотри докумен-
SQ1, SQ2	Путевой выключатель ВК200		тацию конст-
SQ3, SQ4		4	рукторской
			части проекта
SB1-, SB3	Пост управления		Обозначение
HL1, HL2	ПКУ15-19.231-40У3	1	АН

Схему принципиальную управления смотри 9405-000000033 лист1

					9405-000000033			
Изм.	Лист	№докум.	Подп.	Дата	Ворота распашные механизированные для КПП Схема электрическая принципиальная	Лит.	Масса	Масшт.
Разраб.		Корнышов				И	—	б/м
Провер.		Горнатова				Лист 1	Листов 2	
Т.контр.		Кузнецов				ГИПРОАВТОТРАНС г.Москва		
Н.контр.		Кузнецов						
Утв.		Овурцов						

Копировал Волкова

Формат А3

SE0000000-S046

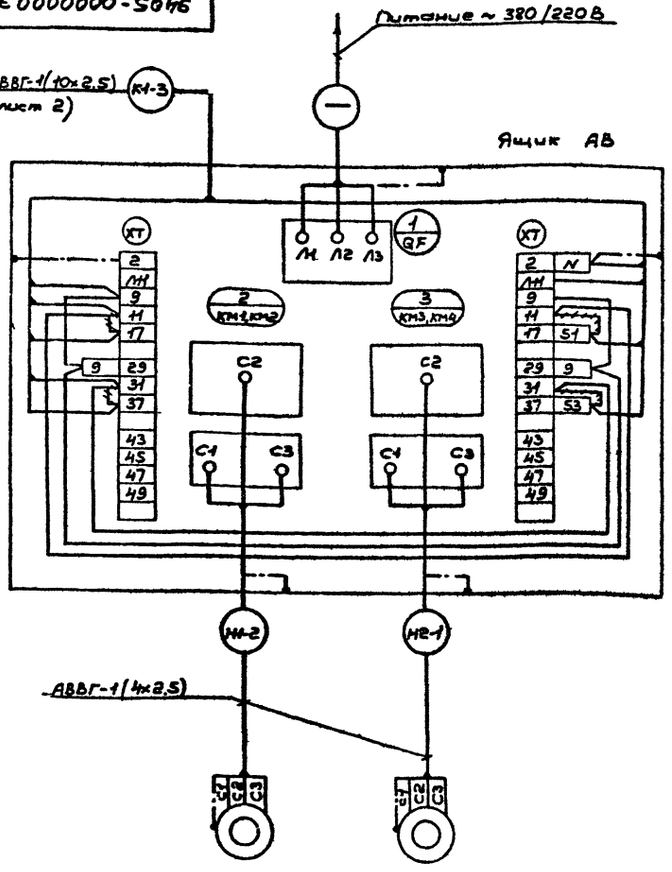

Поз обозначение	М1	М2
Место установки	Электродвигатель	Электродвигатель
	Механизм привода левой створки	Механизм привода правой створки

Поз. обозначение	Наименование	Кол.	Примечание
	Коробки соединительные:		
	У614А У2	1	
	У615А У2	1	

1. Первая цифра в маркировке кабелей обозначает номер привода.
2. Установку путевых выключателей и клеммных коробок смотри конструкторскую часть проекта.
3. Ввод кабелей к путевым выключателям приводного механизма осуществлять через сальники У261, устанавливаемые в кожухе.

Изм.	Лист	N док.	Подп.	Дата
Разраб.		Калыков		
Провер.		Арнаутов		
Т. контр.		Кузнецов		
Н. контр.		Кузнецов		
Утв.		Огурцов		

9405-000000035

Ворота распашные механизированные для КПП. Схема электрическая подключения

Лит.	Масса	Масштаб
И	—	б/м

Лист 1 Листов 2

ГИПРОАВТОТРАНС г. МОСКВА

Формат А3

Типовой проект 503-9-8.85 Альбом III

Инв. № подл. | Подп. и дата | Взам. инв. № | Инв. № дубл. | Подп. и дата | Инв. № подл.

Заказ № 4836

SE0000000-S046

Место установки	Пост управления	Путевые выключатели			Путевые выключатели	
	Помещение КПП	механизм привода левой створки			механизм привода правой створки	
Поз. обозначение	AN	SQ1	SQ2		SQ3	SQ4

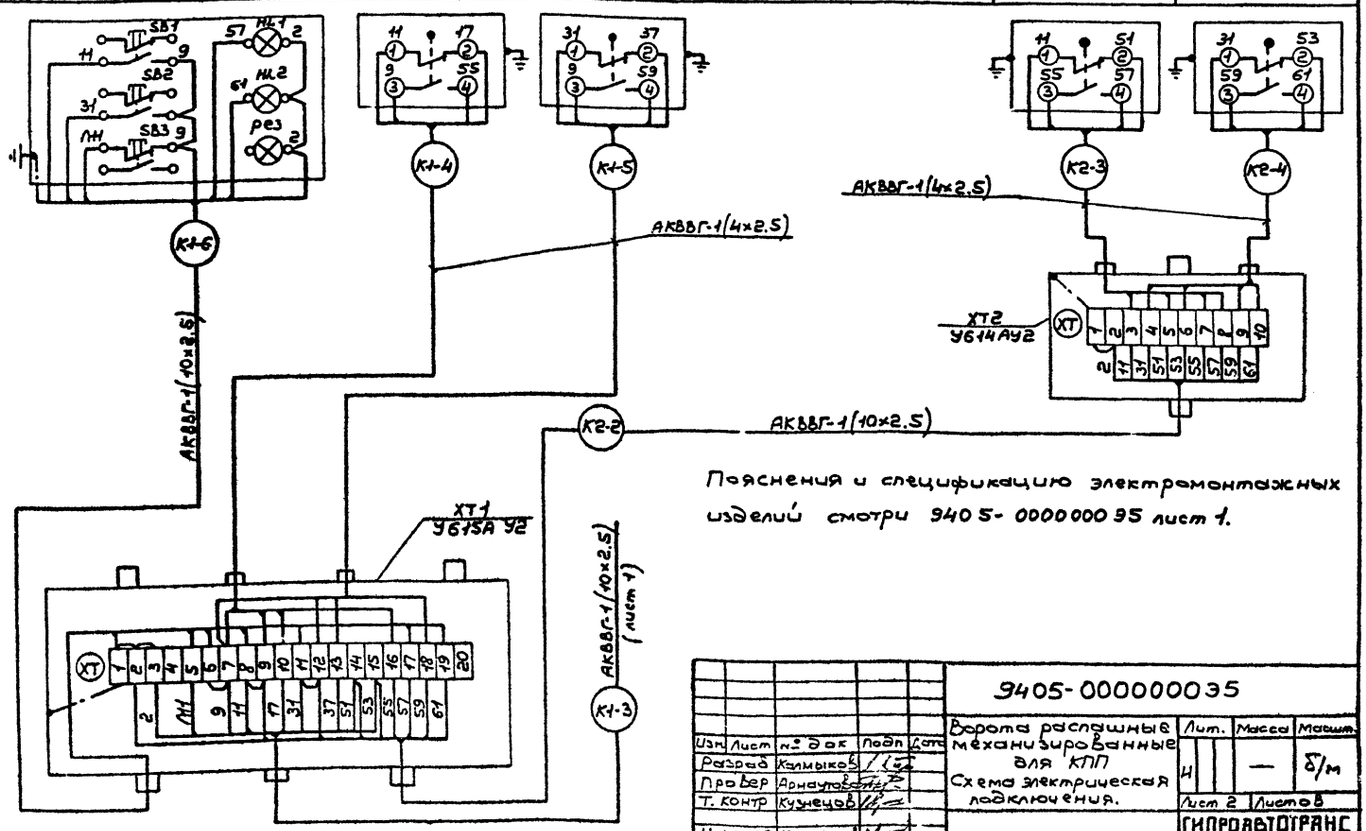

Пояснения и спецификацию электромонтажных изделий смотри 9405-000000035 лист 1.

Изм.	Лист	№ док.	Подп.	Дата
Разраб.		Калыков		
Провер.		Арнаутов		
Т. контр.		Кузнецов		
Н. контр.		Кузнецов		
Утв.		Огурцов		

9405-000000035

Ворота распашные механизированные для КПП. Схема электрическая подключения.

Лит.	Масса	Масштаб
И	—	б/м

Лист 2 Листов

ГИПРОАВТОТРАНС г. МОСКВА

Формат А3

Заказ № 4836

Инв. № подл. | Подп. и дата | Взам. инв. № | Инв. № дубл. | Подп. и дата | Инв. № подл.

Альбом III

Типовой проект 503-9-8 85

№ строки	Обозначение	Наименование	Куда входит: Обозначение	Кол.	Общ. кол.	Примечание
1	9405 - 0000000	Ворота распашные механизи-				
2		рованные для КПП				
3	9405 - 0100000	Полотно правое	9405 - 0000000		1	
4	9405 - 0200000	Полотно левое			1	
5	9405 - 0300000	Ограждение			2	
6	9405 - 0400000	Расцепитель			2	
7	9405 - 0401000	Кронштейн	9405 - 0400000	1	2	
8						
9	9405 - 0500000	Привод правый			1	
10	9405 - 0501000	Рама	9405 - 0500000	1	1	
11	9405 - 0502000	Опора	— " —	1	1	
12	9405 - 0503000	Муфта фрикционная	9405 - 0500000		1	
13			9405 - 0600000		1	
14					2	
15	9405 - 0503100	Полумуфта	9405 - 0503000	1	2	
16	9405 - 0503200	Диск	— " —	1	2	
17	9405 - 0504000	Муфта фланцевая	9405 - 0500000		1	
18			9405 - 0600000		1	
19					2	
20	9405 - 0505000	Рычаг в сборе	9405 - 0500000		1	
21			9405 - 0600000		1	
22					2	
23	9405 - 0506000	Серьга	9405 - 0500000		1	
24			9405 - 0600000		1	
25					2	

Подп. и дата | Инв. № дубл. | Взам. инв. № | Подп. и дата | Инв. № дубл.

Изм	Лист	№ докум	Подп.	Дата
Разраб		Герасимова		х.84
Провер		Янчас		
Н. контр.		Синицын		
Утв.		Григорченко		

9405 - .00.00.000 ВС

Ворота распашные механизированные для КПП. Ведомость спецификаций.

Лит	Лист	Листов
Н	1	2

ГИПРОАВТОТРАНС г. Москва

Копировал

Формат А3

№ строки	Обозначение	Наименование	Куда входит: Обозначение	Кол.	Общ. кол.	Примечание
1	9405 - 0507000	Стяжка в сборе	9405 - 0500000		1	
2			9405 - 0600000		1	
3					2	
4	9405 - 0508000	Серьга	9405 - 0500000		1	
5			9405 - 0600000		1	
6					2	
7	9405 - 0600000	Привод левый	9405 - 0000000		1	
8	9405 - 0601000	Рама	9405 - 0600000	1	1	
9	9405 - 0602000	Опора	— " —	1	1	
10						
11	9405 - 0700000	Петля правая			2	
12	9405 - 0800000	Петля левая			2	
13	9405 - 0900000	Кожух правый	9405 - 0000000		1	
14	9405 - 1000000	Кожух левый			1	
15	9405 - 1100000	Стойка правая			1	
16	9405 - 1200000	Стойка левая			1	
17						
18						
19						
20						
21						
22						
23						
24						
25						
26						
27						
28						

Подп. и дата | Инв. № дубл. | Взам. инв. № | Подп. и дата | Инв. № дубл.

Заказ 4836

Изм	Лист	№ докум.	Подп.	Дата

9405 - 00.00.000 ВС

Лист 2

Копировал Максимова

Формат А3

Типовой проект 503-9-8.85 Альбом III

№ строки	Наименование	Обозначение документа на поставку	Поставщик	Куда входит (обозначение)	Количество: на изделие	в комплекты	на регулир.	Всего	Примечание
1	Крепежные изделия								
2	Гайка М6.5.019	ГОСТ 5915-70		9405-0000000				4	
3				9405-0600000				8	
4				9405-0500000				8	
5								20	
6	М8.5.019	—"—		9405-0500000				4	
7				9405-0600000				4	
8								8	
9	М12.5.019	ГОСТ 5916-70		9405-0500000				4	
10				9405-0600000				4	
11				9405-0700000				1	
12				9405-0800000				1	
13								10	
14	М16.5.019	ГОСТ 5915-70		9405-0500000				8	
15				9405-0600000				8	
16								16	
17	М24.5.019	—"—		9405-0500000				1	
18				9405-0600000				1	
19								2	
20	М56.5.019	ГОСТ 11871-80		9405-0400000				1	
21									

Подп. и дата | Инв. № дубл. | Взам. инв. № | Подп. и дата | Инв. № подл.

Изм.	Лист	№ докум.	Подп.	Дата
Разраб.	Герасимова			
Провер.	Янчас			
Н. контр.	Синицын			
Утв.	Грицунов			
Утв.	Огурцов			

9405-0000000ВП

Ворота распашные механизированные для КПП

Ведомость покупных изделий.

Лит.	Лист	Листов
И	1	6

ГИПРОАВТОТРАНС г. МОСКВА

Копировал Качаева

Формат А3

№ строки	Наименование	Обозначение документа на поставку	Поставщик	Куда входит (обозначение)	Количество: на изделие	в комплекты	на регулир.	Всего	Примечание
1	Болт М6х25.58.019	ГОСТ 7798-70		9405-0500000				8	
2				9405-0600000				8	
3				9405-0000000				4	
4								20	
5	М8.х50	—"—		9405-0500000				4	
6				9405-0600000				4	
7								16	
8	М12х80	—"—		9405-0500000				4	
9				9405-0600000				4	
10								8	
11	М16х60	—"—		9405-0500000				8	
12				9405-0600000				8	
13								16	
14									
15	Шайба 6.01.019	ГОСТ 10906-74		9405-0000000				4	
16	12.01.019	—"—		9405-0500000				4	
17				9405-0600000				4	
18								8	
19	16.01.019	—"—		9405-0500000				4	
20				9405-0600000				4	
21								8	
22	Шайба 6.01.019	ГОСТ 6402-70		9405-0500000				8	
23				9405-0600000				8	
24								16	

Подп. и дата | Инв. № дубл. | Взам. инв. № | Подп. и дата | Инв. № подл.

Заказ 4836

Изм.	Лист	№ докум.	Подп.	Дата

9405-0000000ВП

Лист 2

Копировал Качаева

Формат А3

Типовой проект 503-3-3.85 Альбом III

№ строки	Наименование	Обозначение документа на поставку	Поставщик	Куда входит (обозначение)	Количество: на изделие	в компл.	на регулир.	Всего	Примечание
1	Шайба 8.01.019	ГОСТ 6402-70		9405-0500000			1	4	
2				9405-0600000				4	
3								8	
4	12.01.019	—"—		9405-0500000				4	
5				9405-0600000				4	
6								8	
7	16.01.019	—"—		9405-0500000				4	
8				9405-0600000				4	
9								8	
10	Шайба 12.01.019	ГОСТ 11371-78		9405-0700000				1	
11				9405-0800000				1	
12								2	
13	24.01.019	—"—		9405-0500000				1	
14				9405-0600000				1	
15								2	
16	Винт М8×25.58.019	ГОСТ 1491-70		9405-0000000				16	
17	М6×12.58.019	ГОСТ 1476-75		9405-0503000				1	
18	М8×8.58.019	—"—		9405-0500000				1	
19				9405-0600000				1	
20	М8×12.58.019	ГОСТ 1491-70						2	
21	Шплинт 5×32-019	ГОСТ 397-79		9405-0500000				4	
22				9405-0600000				1	
								1	
								2	

Инв. № подл. | Подп. и дата | Взам. инв. № | Инв. № дубл. | Подп. и дата

Изм.	Лист	№ докум.	Подп.	Дата	4405-0000000ВП	Лист 3

Формат А3

№ строки	Наименование	Обозначение документа на поставку	Поставщик	Куда входит (обозначение)	Количество: на изделие	в компл.	на регулир.	Всего	Примечание
1	Шпонка 8×7×20	ГОСТ 23360-78		9405-0503000	1			2	
2	Заклепка 3×14.35.019	ГОСТ 10300-80		—"—	6			12	
3	Шарик ф16. 6б8Н	ГОСТ 3722-60		9405-0700000				1	
4				9405-0800000				1	
5								2	
6									
7	Электродвигатель	ГОСТ 19523-81	г. Ереван, электромеханический з-д	9405-0500000				1	
8	4АВ80А4 У1 N=1,1кВт n=1500об/мин			9405-0600000				1	
9		Прочие изделия						2	
10	Редуктор 4-63-40	ТУ-27-3-2512-78	г. Нежин, механическ. з-д	9405-0500000				1	
11	-51-1-2-У1								
12	Редуктор 4-63-40	—"—	—"—	9405-0600000				1	
13	-52-1-2-У1								
14	Редуктор 4-100-20	ТУ2-056-178-79	Барышский редукторный з-д минстанкопром	9405-0500000				1	
15	-51-4-У1								
16	Редуктор 4-100-20	—"—	—"—	9405-0600000				1	
17	-52-4-У1								
18	Выключатель путевой,	ТУ16.526.351-74	г. Харьков, „Электростанок."	9405-0500000				2	
19	конечный ВК-200А								
20	Исполнение 1, ступень 2 ход слева								
21									
22	Выключатель путевой,	ТУ16.526.351-74	—"—	9405-0600000				2	
23	конечный ВК-200А Исполнение 1, ступень 2								
24	ход слева								

Инв. № подл. | Подп. и дата | Взам. инв. № | Инв. № дубл. | Подп. и дата | Заказ 4836

Изм.	Лист	№ докум.	Подп.	Дата	4405-0000000ВП	Лист 4

Копировал | Формат А3

№ строки	Наименование	Обозначение документа на поставку	Поставщик	Куда входит (обозначение)	Количество: на изделие	в комплекты	на регулир	Всего	Примечание
1	Ящик управления реверсив-	ТУ 16.536.042-71	Каспиэлектроаппарат	9405-0000000	1			1	
2	ными асинхронными двигате-								
3	лями с к3. ротором								
4	двухфидерный ЯУ5418-03В2К								
5	в нормальном исполнении								
6	Номинальное напряжение								
7	главной цепи 380В, цепей								
8	управления - 220В перемен-								
9	ного тока Автомат с								
10	комбинированным расцепи-								
11	[illegible] 6.4А; тепловое								
12	реле первого и второго								
13	фидера - 3.2А.								
14	Надписи в табличках:								
15	для фидера №1-„левая створка"								
16	для фидера №2-„правая створка"								
17	Надпись на ящике-„АВ"								
18									
19									
20									
21									
22									

Зой проект 903-9-8.85 Альбом III

Заказ № 4836

Инв. № подл. | Подп. и дата | Взам. инв. № | Инв. № дубл. | Подп. и дата

Изм.	Лист	№ докум.	Подп.	Дата	9405-0000000ВП	Лист 5

Копировал Качаева

формат А3

№	Наименование	Обозначение документа на поставку	Поставщик	Куда входит (обозначение)	Количество: на изделие	в комплекты	на регулир.	Всего	Примечание
	Пост управления с	ТУ16-526.333-80	Каменец-Подольский	9405- 0000000	1			1	
2	сальником Ø 22мм		электромеханический						
3	ПКУ15-19 231-40У3		завод						
4	№1-„КУ", „Ц", „1Р+1З"-„открыть"								
5	№2-„КУ", „Ц", „1Р+1З"-„закрыть"								
6	№3-„КУ", „К", „1Р+1З"-„стоп"								
7	№4-„АСТЗ", тр. 220В-„открыто"								
8	№5-„АСТК", тр. 220В-„закрыто"								
9	№6-„АСТЖ", тр. 220В-„Резерв"								
10	Обозначение поста-„АN"								
11									
12									
13	Коробка У614АУ2	ТУ 36 12-80	Усть-Каменогорский	9405- 0000000	1			1	
14			завод электромон-						
15			тажных изделий						
16	Коробка У615АУ2	ТУ 36.12-80	Усть-Каменогорский	9405- 000 0000	1			1	
17			завод электромон-						
18			тажных изделий						
19									
20	Сальник привертной	ТУ36 1952-81	Красноярский завод	9405 - 0000000	4			4	
21	У261У2		электромонтажных						
22			изделий						
23									
24									

Заказ № 4836

Инв. № подл. | Подп. и дата | Взам. инв. № | Инв. № дубл. | Подп. и дата

Изм.	Лист	№ докум.	Подп.	Дата	9405-0000000ВП	Лист 6

Копировал Качаева

формат А3

Альбом III

Типовой проект 503-9-8.85

Министерство автомобильного транспорта РСФСР
Гипроавтотранс

Утверждаю
Директор Гипроавтотранса
Ю.М. Газаев
1984г

Ворота распашные механизированные для КПП
Модель 9405
Технические условия
9405-0000000ТУ

Главный инженер
В.Н. Крюков
1984г

1984

Инв.№ подл. | Подп. и дата | Взам. инв.№ | Инв.№ дубл. | Подп. и дата

Копировал | Формат А4

Настоящие технические условия распространяются на Ворота распашные механизированные для КПП модель 9405

Данное изделие предназначено для контрольно-пропускного пункта в грузовых автотранспортных предприятиях на 4 поста.

Конструкция изделия предусматривает климатическое исполнение "У" для категории размещения "1" по ГОСТ 15150-69.

Пример обозначения изделия при заказе: Ворота распашные механизированные для КПП
Модель 9405

1. Технические требования

Изделие модель 9405 должно соответствовать требованиям настоящих технических условий и комплекту конструкторской документации 9405-00 00 000ТУ утвержденной директором института.

1.1. Основные параметры и размеры

1.1.1. Тип — распашные, механизированные
1.1.2. Время открывания, с — 17
1.1.3. Привод — электромеханический
электродвигатель — 4А80А4 У1
мощность, квт — 1,1
скорость вращения, об/мин — 1420
1.1.4. Ширина проема, мм — 4000
1.1.5. Габаритные размеры:
длина — 5700
ширина — 930
высота — 2000
1.1.6. Масса, кг — 840

Изм	Лист	N докум	Подп	Дата
Разраб		Герасимова		X 84
Провер		Янчос		
Н.контр		Синицын		
Утв		Григорченко		

9405-0000000 ТУ

Ворота распашные механизированные для КПП Технические условия

Лит	Лист	Листов
И	2	15

ГИПРОАВТОТРАНС г. Москва

Копировал | Формат А4

1.2. Характеристика

1.2.1. Все детали, сборочные единицы и изделие в целом должны изготавливаться по технологическому процессу, обеспечивающему выполнение требований, утвержденных чертежей и настоящих технических условий.

1.2.2. Материалы, используемые для изготовления изделия, механическая обработка, сварка, сборка изделия, внешняя отделка, грунтовка и окраска, методы контроля, приемка и сдача, упаковка, хранение и транспортировка должны соответствовать требованиям действующих стандартов.

1.2.3. Покупные детали и изделия, применяемые для изготовления, должны соответствовать действующим стандартам и установленным для них техническим условиям заводов-изготовителей.

1.2.4. Защита от коррозии должна осуществляться лакокрасочными и гальваническими покрытиями по группе "Ж" по ГОСТ 14007-68 (для гальванических покрытий) по ГОСТ 9.104-79 (для лакокрасочных покрытий).

Изделие не должно иметь царапин, рисок и других нарушений защитных покрытий, ухудшающих ее внешний вид.

1.2.5. Технические требования к гальваническим покрытиям по ГОСТ 9.301-78.

1.2.6. Лакокрасочные покрытия должны соответствовать "III" классу для наружных поверхностей, "У" классу для внутренних поверхностей по ГОСТ 9.032-74 с применением следующих материалов:

для грунтовки — ФЛ-03К ГОСТ 9109-81.
для окраски — эмаль ПФ-115, серый, ГОСТ 6465-76, III У1.

Инв.№ 4855 | Подп. и дата | Взам. инв.№ | Инв.№ дубл. | Подп. и дата

Изм	Лист	N докум	Подп	Дата

9405-0000000 ТУ | Лист 3

Копировал | Формат А4

1.3. Комплектность

1.3.1. В комплект поставки должны входить:

а) изделие в сборе, модель 9405 — 1 шт.
б) техническое описание и инструкция по эксплуатации 9405-0000000 ТО — 1 экз.
в) паспорт 9405-0000000 ПС — 1 экз.

1.3.2. Упаковочный лист поставляется совместно с изделием.

1.4 Маркировка

1.4.1 На изделии должна быть укреплена фирменная табличка, выполненная в соответствии с требованиями ГОСТ 12969-67 и ГОСТ 12971-67, содержащая:

а) Наименование или товарный знак завода-изготовителя
б) модель изделия
в) климатическое исполнение и категория размещения
г) заводской номер
д) год выпуска

1.4.2. Маркировка транспортной тары должна производиться в соответствии с требованием ГОСТ 14192-77.

Инв.№ подл. | Подп. и дата | Взам. инв.№ | Инв.№ дубл. | Подп. и дата

Изм	Лист	N докум.	Подп	Дата

9405-0000000 ТУ | Лист 4

Копировал Коннова | Формат А4

1.3. Упаковка

1.3.1. Упаковка изделия должна производиться в деревянные ящики, изготовленные по чертежам завода-изготовителя в соответствии с правилами ГОСТ 2991-76 или 10198-78

Изделия и товаросопроводительная документация, запасные части и комплектующие изделия должны быть завернуты в бумагу ГОСТ 9569-79 или ГОСТ 8828-75

1.3.2. Изделие должно быть подвергнуто консервации по группе П ГОСТ 9.014-78 из расчета трехгодичного срока хранения в средних условиях.

2. Требование безопасности

2.1. Конструкция изделия должна соответствовать требованиям ГОСТ12.2.007-80

3. Правила приемки

3.1. Все детали, сборочные единицы и изделие в целом должны быть приняты ОТК.

3.2. Изделие подвергается приемо-сдаточным испытаниям.

3.3. При приемо-сдаточных испытаниях изделия проверяются на соответствие следующим пунктам ТУ:
1.1.1; 1.1.2; 1.1.3; 1.1.4; 1.1.5; 1.1.6; 1.3.1; 1.4.1; 1.4.2; 1.5.1; 1.5.2; 2.1

3.4. Соответствие изделий требованиям пунктов 1.2.1, 1.2.2; 1.2.3; 1.2.4; 1.2.5; 1.2.6 должно проверяться в процессе изготовления.

3.5. Изделия, по результатам приемо-сдаточных испытаний, имеющих отклонения от требований ТУ бракуются и возвращаются для устранения неисправностей

Результаты испытаний исправленного образца являются окончательными.

4. Методы контроля

4.1. Проверка изделия на соответствие требованиям пунктов: 1.1.1; 1.1.3; 1.3.1; 1.3.2; 1.4.1; 1.4.2; 1.5.1; 2.1 производится внешним осмотром.

4.2. Проверке требований пункта 1.1.4; 1.1.5 производится рулеткой измерительной металлической по ГОСТ 7502-80.

4.3. Проверка требований пункта 1.1.6 производится на весах для статистического взвешивания по ГОСТ 13711-79.

4.4. Проверка требований пункта 1.1.2 производится с помощью секундомера по ГОСТ 5072-79.

5. Транспортирование и хранение

5.1. Транспортирование изделий, упакованных в деревянные транспортные ящики, можно производить автомобильным и железнодорожным транспортом в соответствии „с ТУ МПС Технические условия погрузки и крепления грузов."

5.2. Хранение изделий должно производиться по группе „С" ГОСТ 15150-69 в транспортной таре при температуре воздуха от +40 до -50°С.

5.3. Условия складирования должны обеспечивать сохранность транспортной тары и барьерной упаковки.

5.4. При сроках хранения превышающих срок консервации, должна быть произведена переконсервация изделий в соответствии с ГОСТ 9.104-78.

6. Указания по эксплуатации

6.1. Эксплуатация изделия должна производиться в соответствии с требованиями инструкции по эксплуатации, входящей в комплект технической документации, отправляемой потребителю вместе с изделием.

7. Гарантии поставщика

7.1. Завод гарантирует соответствие изделия требованиям настоящих технических условий при соблюдении потребителем условии эксплуатации, транспортирования и хранения

Гарантийный срок эксплуатации - один год со дня ввода изделия в эксплуатацию.

Заказ 4936

Приложение 1

Перечень

документов, на которые даны ссылки и в данных технических условиях

Обозначение	Группа		Наименование
9.301-78	Т94	ЕСЗКС	Покрытия металлические и неметаллические неорганические. Технические требования.
ГОСТ 9.104-79	Т95	ЕСЗКС	Покрытия лакокрасочные. Группы условий эксплуатации.
ГОСТ 9.032-74	Т95	ЕСЗКС	Покрытия лакокрасочные. Классификация и обозначения.
ГОСТ 2991-76	Д71		Ящики дощатые неразборные для грузов массой до 500 кг Общие технические условия.
ГОСТ 166-80	П53		Штангенциркули. Типы. Основные параметры. Технические требования.
ГОСТ 3002-70	В86		Покрытия металлические и неметаллические неорганические. Технические требования Правила приемки
ГОСТ 9109-81	Л25		Грунтовка
ГОСТ 6465-76	Л24		Эмаль
ГОСТ 23Н-79	П16		Весы для статического взвешивания. Общие технические требования.

Продолжение

Обозначение	Группа	Наименование
ГОСТ 427-75	П53	Линейки измерительные металлические. Основные параметры и размеры. Технические требования
ГОСТ 7502-80	П42	Рулетки измерительные металлические
ГОСТ 8828-75	К63	Бумага двухслойная упаковочная. Общие технические условия
ГОСТ 9569-79	К68	Бумага парафинированная
ГОСТ 10198-78	Д71	Ящики дощатые неразборные для грузов массой свыше 200 до 10000 кг. Типы, размеры деталей. Общие технические требования
ГОСТ 10277-76	Л25	Шпатлевки
ГОСТ 12969-67	Г00	Таблички для машин и приборов Технические требования
ГОСТ 12971-67	Г00	Таблички прямоугольные для машин и приборов: Размеры.
ГОСТ 9.014-78	Т96	ЕСЗКС. Временная противокоррозийная защита изделий. Общие технические требования

Продолжение

Обозначение	Группа	Наименование
ГОСТ 14007-68	В86	ЕСЗКС. Металлы, сплавы, покрытия металлические и неметаллические неорганические. Группа условий эксплуатации. Тара транспортная.
ГОСТ 14192-77	Д79	Маркировка
ГОСТ 15150-69	Г08	Машины, приборы и другие технические изделия. Исполнения для различных климатических районов Категории, условия эксплуатации, хранения и транспортирование в части воздействия климатических факторов внешней среды
ГОСТ 16875-71	В06	Покрытия металлические и неметаллические неорганические. Методы контроля
9405-0000000ТО		Техническое описание и инструкция по эксплуатации

Приложение 2

Перечень

оборудования, необходимого для контроля продукции

Наименование и характеристика	Область применения
Рулетка измерительная металлическая типа Р3-10 ГОСТ 7502-80	Для измерения габаритов изделия
Весы для статического взвешивания. Общие технические требования ГОСТ 23Н-79	Для определения массы изделия
Секундомер механический двухстрелочный ГОСТ 5072-79 3 класса точности с пределом измерения 60 сек. и 30 мин.	Для определения времени при замере скорости
Штангенциркуль ЦЦ-1-125-01 ГОСТ 166-80	Для определения диаметров болтов заземления.

Альбом III
Типовой проект 503-9-6.85
Инв. N подл. | Подп. и дата | Взам. инв. N | Инв. N дубл. | Подп. и дата
Заказ N 4836
Инв. N подл. | Подп. и дата | Взам. инв. N | Инв. N дубл. | Подп. и дата

Альбом III

Типовой проект 503-9-8.85

Лист поправок

Номер пункта	Наименование	Дата	Основание	Согласование

Инв. N подл. | Подп. и дата | Взам. инв. N | Инв. N дубл. | Подп. и дата

Изм. Лист N докум. Подп. Дата

9405-000000ТУ

Лист 13

Копиров. Формат А4

Лист регистрации изменений

Изменения: номера листов измененных	замененных	новых	аннулированных	N документа	Входящий N сопроводительного документа и дата	Подпись	Дата

Инв. N подл. | Подп. и дата | Взам. инв. N | Инв. N дубл. | Подп. и дата

Изм. Лист N докум. Подп. Дата

9405-000000ТУ

Лист 14

Копиров. Формат А4

Содержание

NN п.п.	Наименование
1.	Технические условия
2.	Приложение 1
3.	Приложение 2
4.	Лист поправок
5.	Лист регистрации изменений

Заказ 4116

Инв. N подл. | Подп. и дата | Взам. инв. N | Инв. N дубл. | Подп. и дата

Изм. Лист N докум. Подп. Дата

9405-000000ТУ

Лист 15

Копиров. Формат А4

Формат	Зона	Поз.	Обозначение	Наименование	Кол.	Примечание
				Прочие изделия		
		26		Ящик управления реверсивными асинхронными двигателями с к.з. ротором двухфидерный ЯУ5418-0380К в нормальном исполнении	1	На черт. не показан. Каслинский электроаппарат
		27		Пост управления с сальником ФСВ ПКУ 15-19.031-4043 ТУ16-526.333-80	1	На черт. не показан. Каменец-Подольский электромеханический з-д
		28		Коробка У614А У2 ТУ 36.18-80	1	На черт. не показан Усть-Каменогорский з-д электромонтажных изделий
		29		Коробка У615А У2 ТУ 36.18-80	1	На черт. не показан Усть-Каменогорский з-д электромонтажных изделий
		30		Сальник привертной У864У2 ТУ 36.1952-81	4	На черт. не показан Красноярский з-д электромонтажных изделий
					4	

Инв. N подл. | Подп. и дата | Взам. инв. N | Инв. N дубл. | Подп. и дата

Изм. Лист N докум. Подп. Дата

9405-0000000

Лист 3

Копиров. Формат А4

Альбом III

Типовой проект 503-9-8 85

Подпись и дата | Инв. № дубл. | Взам. инв. № | Подпись и дата | Инв. № подл.

Ворота распашные механизированные для КПП

Модель 9405
Техническое описание и инструкция по эксплуатации.

9405-0000000ТО

1984

Копировал: Кузнецова — Формат А4

3.5 Габаритные размеры, мм
- длина — 5700
- ширина — 930
- высота, кг — 2000

3.6. Масса, кг — 840

4 Устройство и принцип работы.

Ворота распашные механизированные двустворчатые, выполнены с полотнами открывающимися наружу.

Для открывания и закрывания ворот предусмотрены индивидуальные электромеханические приводы на каждое полотно ворот с ограничением перемещения при помощи конечных выключателей.

Полотна ворот представляют собой сварную конструкцию из профильного проката, трубы 60×40×4 и прутков из круга ф 16.

Приводы ворот предназначены для открывания и закрывания ворот по сигналу с поста управления.

Каждый привод состоит из электродвигателя и двух редукторов Ц-100 и Ц-63. Электродвигатель соединен с редуктором Ц-63 фрикционной муфтой.

Открывание и закрывание ворот осуществляется при помощи рычага, тяги и расцепителя.

Расцепитель позволяет в экстренных случаях отсоединить тягу от полотна ворот.

Изм	Лист	№ докум	Подп	Дата	9405-0000000ТО	Лист 3

Копировал: Кузнецова — Формат А4

1 Введение

1.1. Техническое описание и инструкция по эксплуатации на ворота распашные механизированные для КПП модель 9405 предназначены для работников автотранспортных предприятий и станций технического обслуживания.

1.2. Т.О. содержит необходимые сведения о конструкции ворот, принципе работы, необходимые данные по их эксплуатации и обслуживанию.

2. Назначение.

2.1. Ворота распашные механизированные для КПП модель 9405, предназначены для контрольно-пропускного пункта в грузовых автотранспортных предприятиях на 4 поста.

2.2. Конструкция ворот предусматривает климатическое исполнение „У" для категории размещения 1 по ГОСТ 15150-69.

3. Технические характеристики.

3.1. Тип — распашные, механизированные

3.2. Время открывания, с — 17

3.3 Привод — электромеханический
- электродвигатель — 4А80А4 У1
- мощность, квт — 1,1
- скорость вращения, об/мин — 1420

3.4. Ширина проема, мм — 4000

Изм	Лист	№ докум	Подп	Дата	9405-0000000ТО			
Разраб	Герасимова			X.84	Ворота распашные механизированные для КПП	Лит	Лист	Листов
Пров	Янчос					И	2	8
Н.контр.	Синицын				Техническое описание и инструкция по эксплуатации	ГИПРОАВТОТРАНС - Москва		
Утв	Григоренко							

Заказ 4836

Подпись и дата | Инв. № дубл. | Взам. инв. № | Подпись и дата | Инв. № подл.

Копировал Кузнецова — Формат А4

5. Указание мер безопасности.

Механизм привода и рама, на которой он устанавливается, должны быть заземлены до подключения к источнику питания электроэнергией.

При проведении всех работ, связанных с электрооборудованием приводов, они должны быть, отключены от источника электропитания.

При включении электродвигателя механизма привода люди должны находиться не ближе 1 метра от него.

При работе с приводами следует руководствоваться:

правилами техники эксплуатации электроустановок потребителей и правилами техники безопасности при эксплуатации электроустановок потребителей;

специальными инструкциями по технике безопасности для персонала, допущенного к обслуживанию и ремонту приводов.

6 Подготовка изделия к работе.

После монтажа приводов и их подключения к электропитанию необходимо подготовить к работе редуктора

Для этого нужно открыть крышку редуктора, проверить чистоту полости корпуса, промыть полость корпуса и все его элементы керосином и залить редуктор маслом

Изм	Лист	№ докум	Подп	Дата	9405-0000000ТО	Лист 4

Копировал Кузнецова — Формат А4

Типовой проект 503-9-8.85 Альбом III

требуемого уровня.

После подготовки редукторов необходимо проверить правильность регулировки фрикционной муфты на передачу необходимого усилия на рычаге редуктора.

Далее производится регулировка положения конечных выключателей и длины тяги в соответствии с заданным углом перемещения полотна (100°)

После регулировки производится опробывание приводов в рабочем режиме. Опробывание производится путем трехкратного открывания и закрывания ворот. Оба полотна должны закрываться одновременно.

7. Порядок работы

Открывание и закрывание ворот производится по сигналу с поста управления.

Перемещение полотен осуществляется путем пуска электродвигателей приводов в нужном направлении.

При перемещении полотен до крайнего положения, срабатывают конечные выключатели и отключают электродвигатели, блокируя дальнейшее перемещение полотен.

8. Техническое обслуживание.

К проведению работ допускаются

Обслуживание ворот заключается в систематическом наблюдении за их работой, регулярной проверке технического состояния оборудования привода, своевременном устранении неисправностей, возникающих во время работы, периодической регулировке механизмов, периодической смазке узлов, замене неисправных или изношенных элементов и выполнении мер безопасности.

Смазка трущихся поверхностей, узлов ворот производить смазкой УС-3 ГОСТ 1033-79.

Ежемесячно производить проверку уровня масла в редукторах и при необходимости долить его до требуемого уровня.

Выбор марки масла для залива редукторов производить согласно рекомендации заводов изготовителей редукторов.

Периодически необходимо производить слив с редукторов. После слива масла необходимо промыть внутренние полости редукторов керосином и затем заполнить профильтрованным маслом выбранной марки.

9. Характерные неисправности и методы их устранения.

Перечень наиболее часто встречающихся или возможных неисправностей.

Наименование неисправности, внешнее проявление и дополнительные признаки	Вероятная причина	Метод устранения	Примечание

10. Транспортирование и хранение

10.1. Транспортирование изделия может производиться автомобильным, железнодорожным или водным транспортом при условии выполнения действующих инструкций.

10.2. Принятое ОТК завода-изготовителя изделие до его отправки потребителю, должно храниться в условиях, обеспечивающих сохранность его качества и товарного вида.

9405-0100000 СБ

Альбом III

Типовой проект 503-9-8.85

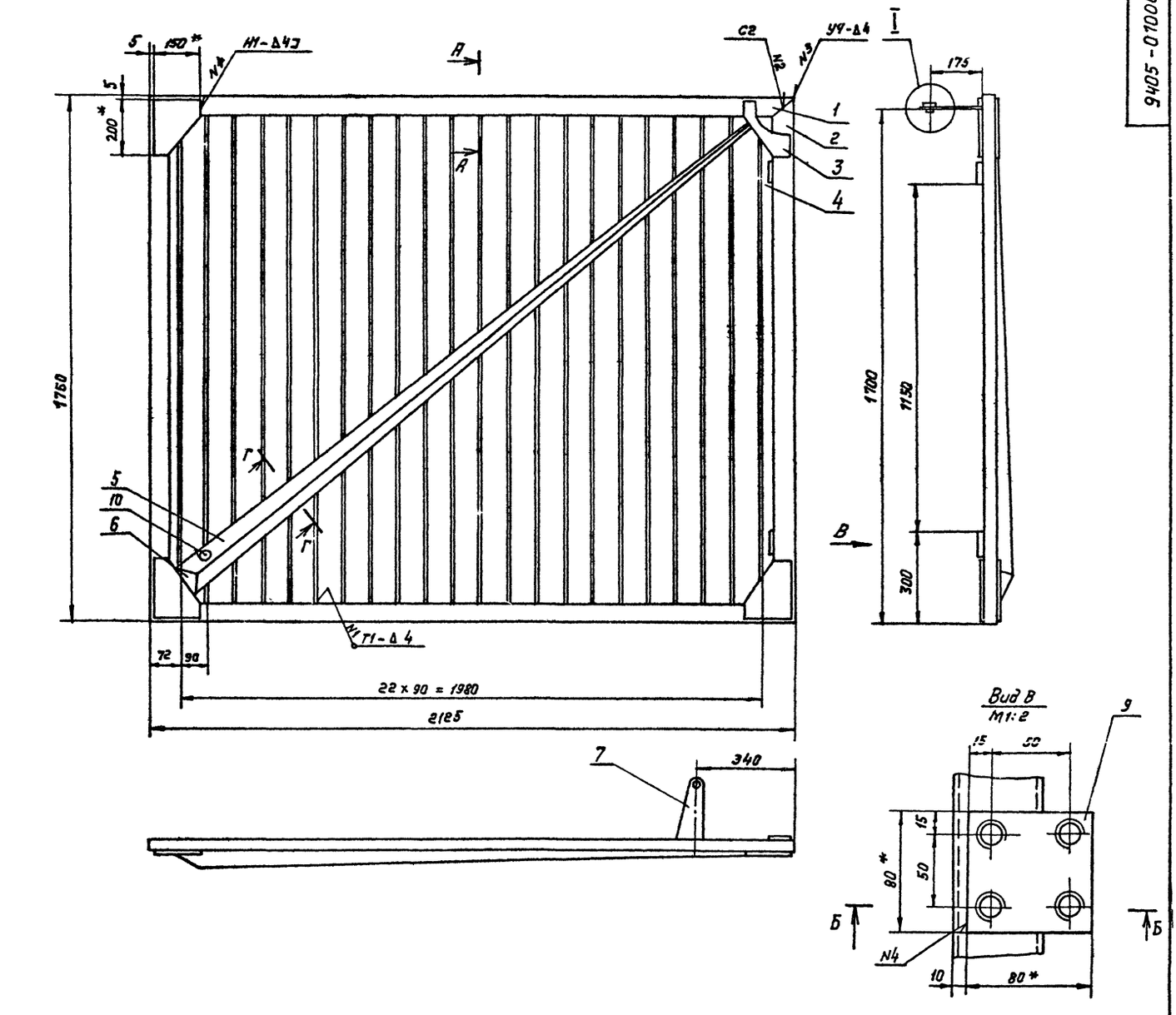

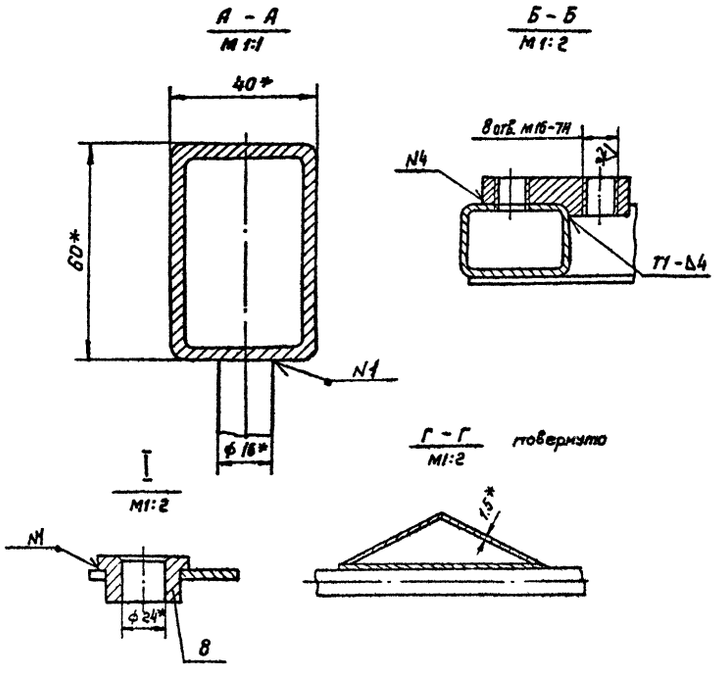

1. Покрытие: эмаль ПФ-115, серый, ГОСТ 6465-76, III У1.
2. Шероховатость обрабатываемых поверхностей деталей без чертежа под сварку $\overset{12.5}{\surd}$.
3. $\pm \frac{t_2}{2}$.
4. Сварные швы по ГОСТ 5264-80.
5. * Размеры для справок.

					9405-0100000 СБ			
Изм.	Лист	N докум.	Подп.	Дата	Полотно правое. Сборочный чертеж.	Лит	Масса	Масшт.
Разраб.		Герасимова		X.84		И	126	1:10
Провер.		Янчос				Лист	Листов 1	
Т. контр.		Синицын				ГИПРОАВТОТРАНС г. Москва		
Н. контр.		Синицын						
Утв.		Григорченко						

Копировал Коннова

Формат А2

Заказ 4836

Инв. № подл.	Подп. и дата	Взам. инв. №	Инв. № дубл.	Подп. и дата

Альбом III

Типовой проект 503-9-43.85

9405-0100005

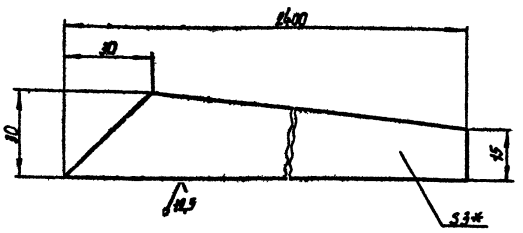

1. $\pm \frac{t_2}{t}$
2. * Размер для справок

Изм.	Лист	N докум.	Подп.	Дата
Разраб.		Евстигнеева		X.84
Провер.		Янчос		
Т.контр.		Синчуын		
Н.контр.		Синчуын		
Утв.		Григорьченко		

9405-0100005

Лист

Лит.	Масса	Масшт.
У	3,0	1:1
Лист	Листов 1	

Гипроавтотранс г. Москва

Лист 5 ПН1-3,0 ГОСТ 19903-74
3-IV-Ст3сп ГОСТ 16523-70

Копировал Морозова

Формат А4

9405-0100010

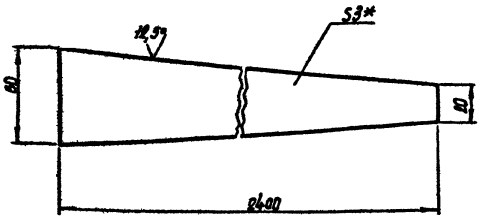

1. $\pm \frac{t_2}{t}$
2. * Размер для справок

Изм.	Лист	N докум.	Подп.	Дата
Разраб.		Евстигнеева		X.84
Провер.		Янчос		
Т.контр.		Синчуын		
Н.контр.		Синчуын		
Утв.		Григорьченко		

9405-0100010

Лист

Лит.	Масса	Масшт.
У	0,5	1:2
Лист	Листов 1	

Гипроавтотранс г. Москва

Лист 5 ПН1-6,0 ГОСТ 19903-74
3-IV-Ст3сп ГОСТ 16523-70

Копировал Морозова

Формат А4

9405-0100001

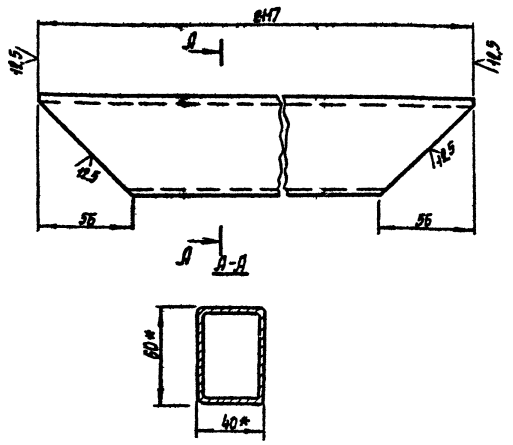

1. h14
2. * Размеры для справок

Изм.	Лист	N докум.	Подп.	Дата
Разраб.		Евстигнеева		X.84
Провер.		Янчос		
Т.контр.		Синчуын		
Н.контр.		Синчуын		
Утв.		Григорьченко		

9405-0100001

Труба

Лит.	Масса	Масшт.
У	11,8	1:2
Лист	Листов 1	

Гипроавтотранс г. Москва

Труба 60×40×4-10 ГОСТ 8645-68

Копировал Морозова

Формат А4

9405-0100002

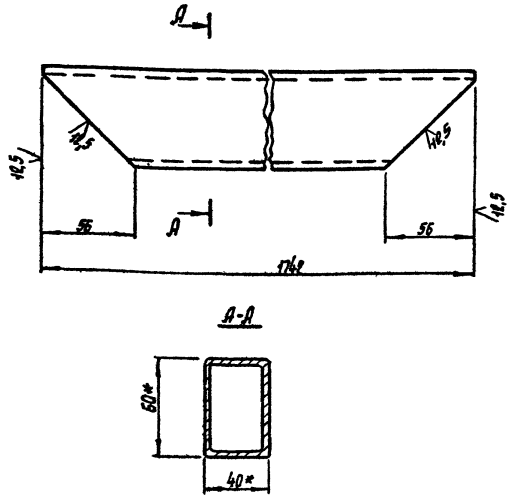

1. h14
2. * Размеры для справок

Изм.	Лист	N докум.	Подп.	Дата
Разраб.		Евстигнеева		X.84
Провер.		Янчос		
Т.контр.		Синчуын		
Н.контр.		Синчуын		
Утв.		Григорьченко		

9405-0100002

Труба

Лит.	Масса	Масшт.
У	9,75	1:2
Лист	Листов 1	

Гипроавтотранс г. Москва

Труба 60×40×4-10 ГОСТ 8645-68

Копировал Морозова

Формат А4

Заказ 4935

Типовой проект 503-9-8.85 Альбом VII

9405-0100009

12,5

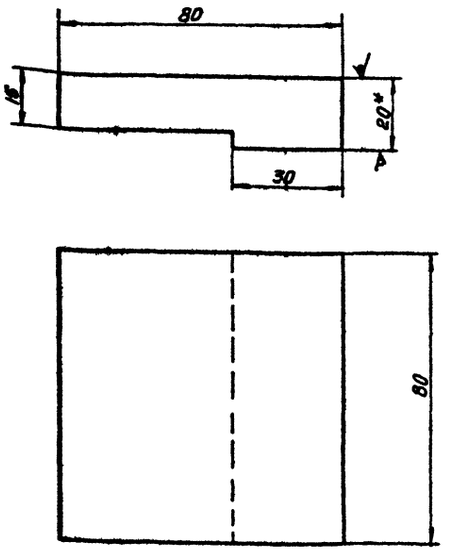

1. h14; $\pm \frac{t_2}{2}$
2. * Размер для справок

					9405-0100009		
Изм.	Лист	N докум.	Подп.	Дата	Накладка	Лит.	Масса	Масштаб
Разраб.		Евстигнеева		X.84		И	1,0	1:1
Провер.		Янчос				Лист	Листов 1
Н. контр.		Синицын					
Н. контр.		Синицын			Лист Б-20 ГОСТ 19903-74 / Ст3 ГОСТ 14637-79	ГИПРОАВТОТРАНС г. Москва	
Утв.		Григорченко					

Копировал: Кузнецова

Формат А4

9405-0100003

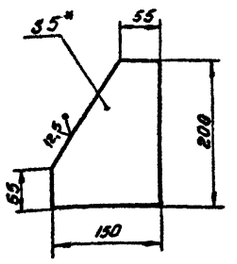

1. $\pm \frac{t_2}{2}$
2. * Размер для справок.

					9405-0100003		
Изм.	Лист	N докум.	Подп.	Дата	Косынка	Лит.	Масса	Масштаб
Разраб.		Евстигнеева		X.84		И	0,6	1:5
Провер.		Янчос				Лист	Листов 1
Т. контр.		Синицын					
Н. контр.		Синицын			Лист Б-5 ГОСТ 19903-74 / Ст3 ГОСТ 14637-79	ГИПРОАВТОТРАНС г. Москва	
Утв.		Григорченко					

Копировал: Кузнецова

Формат А4

9405-0100007

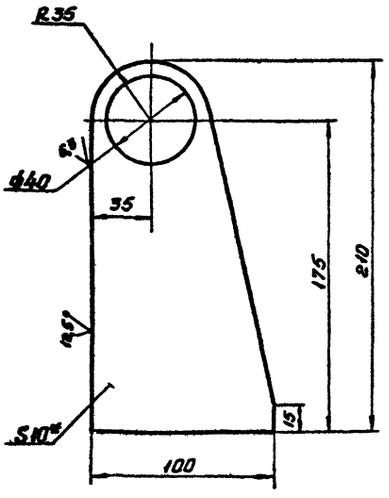

1. H14, $\pm \frac{t_2}{2}$
2. * Размер для справок

					9405-0100007		
Изм.	Лист	N докум.	Подп.	Дата	Ушко	Лит.	Масса	Масштаб
Разраб.		Евстигнеева		X.84		И	1,2	1:2
Провер.		Янчос				Лист	Листов 1
Н. контр.		Синицын					
Н. контр.		Синицын			Лист Б-10 ГОСТ 19903-74 / Ст.3 ГОСТ 14637-79	ГИПРОАВТОТРАНС г. Москва	
Утв.		Григорченко					

Копировал:

Формат А4

9405-0100008

12,5

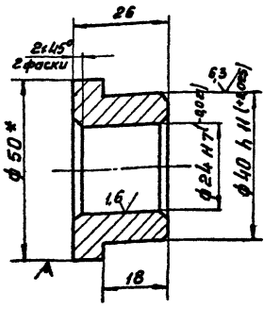

1. h14, $\pm \frac{t_2}{2}$
2. * Размер для справок.

					9405-0100008		
Изм.	Лист	N докум.	Подп.	Дата	Втулка	Лит.	Масса	Масштаб
Разраб.		Евстигнеева		X.84		И	0,3	1:1
Провер.		Янчос				Лист	Листов 1
Т. контр.		Синицын					
Н. контр.		Синицын			Круг В50 ГОСТ 2590-71 / Ст3 ГОСТ 535-79	ГИПРОАВТОТРАНС г. Москва	
Утв.		Григорченко					

Копировал: Кузнецова

Формат А4

Заказ 4836

9405-02000000СБ

Альбом III

Типовой проект 503-9-8.85

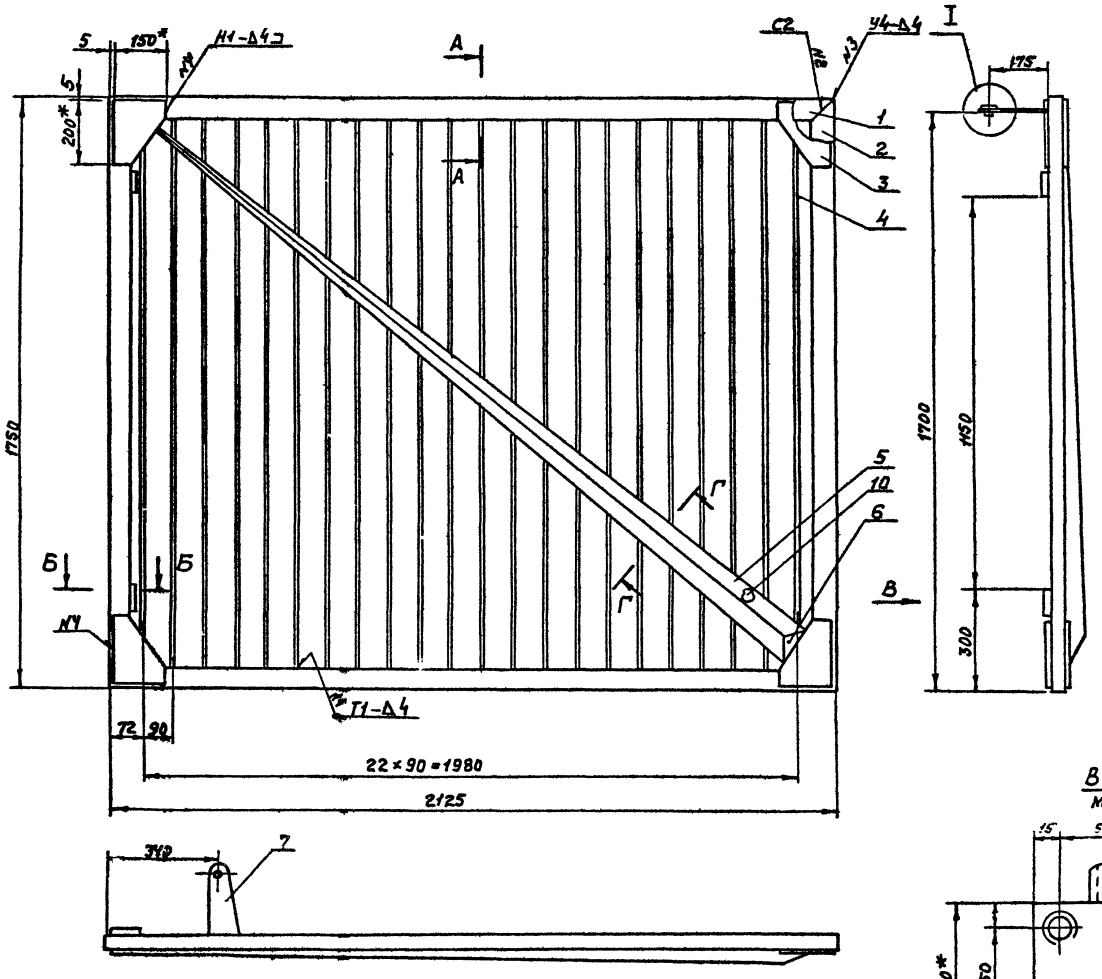

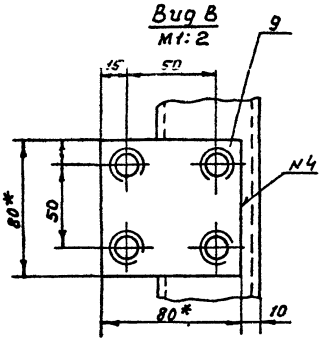

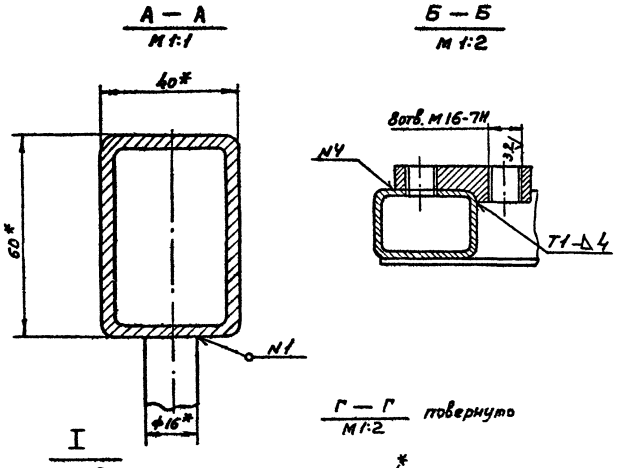

1. Покрытие: эмаль ПФ-115, серый, ГОСТ 6465-76, III У1
2. Шероховатость обрабатываемых поверхностей деталей без чертежа под сварку $^{12.5}$.
3. $\pm \frac{t_z}{2}$
4. Сварные швы по ГОСТ 5264-80
5. * Размеры для справок

					9405-02000000СБ		
Изм.	Лист	№ докум.	Подп.	Дата	Полотно левое	Лит	Масса	Масштаб
Разраб.		Герасимова		X.84		И	126	1:10
Провер.		Яичос			Сборочный чертеж	Лист	Листов 1
Т. конт.		Синицын					
Н. контр.		Синицын				Гипроавтотранс г. Москва	
Утв.		Григорченко					

Копировал

Формат А2

Заказ № 4836

Инв. № подл. | Подп. и дата | Взам. инв. № | Инв. № дубл. | Подп. и дата

9405-0300000СБ

Альбом III

Типовой проект 503-9-6.83

Инв.№ подл. | Подп. и дата | Взам. инв.№ | Инв.№ дубл. | Подп. и дата

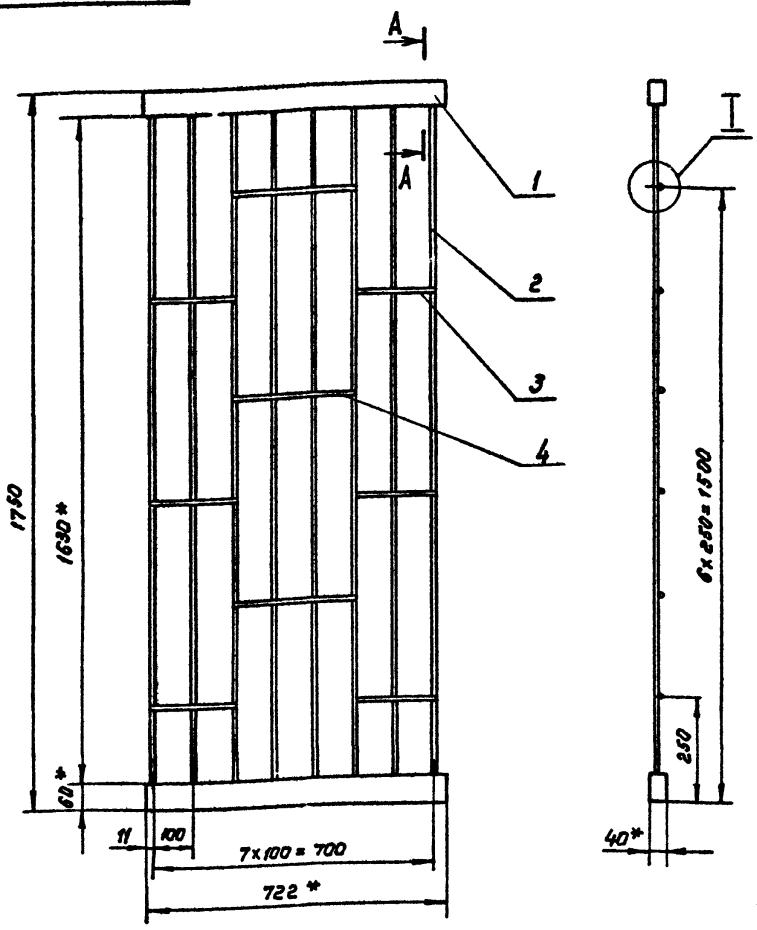

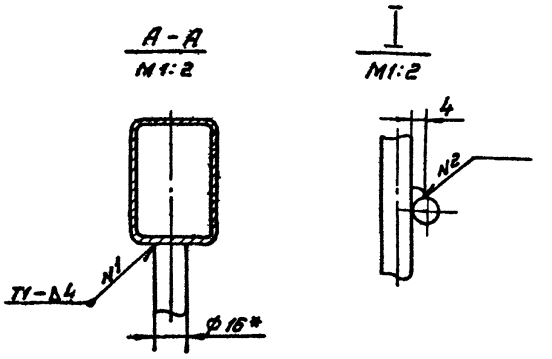

1. Покрытие: эмаль ПФ-115, серый, ГОСТ 6465-76. IV у1.
2. Шероховатость обрабатываемых поверхностей деталей без чертежа под сварку $\sqrt{Rz}$
3. $\pm \frac{t_2}{2}$.
4. * Размеры для справок.
5. Сварные швы по ГОСТ 5264-80.
6. Шов N2 сварка электродуговая

					9405 - 0300000 СБ	
Изм.	Лист	N докум.	Подп.	Дата		
Разраб.		Герасимова		X.84	Ограждение	Лит. И; Масса 35.3; Масштаб 1:10
Провер.		Янчас				
Н. контр.		Синицын			Сборочный чертеж	Лист; Листов 1
Н. контр.		Синицын				Гипроавтотранс г. Москва
Утв.		Григорченко				

Копировал

Формат А3

9405-0300001

125 V(V)

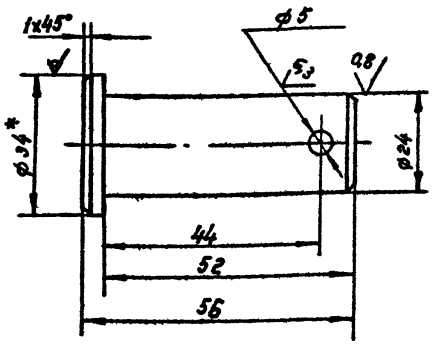

1. H14; h14; $\pm \frac{t_2}{2}$.
2. * Размер для справок.

					9405-0500001	
Изм.	Лист	N докум.	Подп.	Дата		
Разраб.		Еремина		X.84	Палец	Лит. И; Масса 0,21; Масштаб 1:1
Провер.		Янчас				
Т. контр.		Синицын				Лист; Листов 1
Н. контр.		Синицын			Круг 34 ГОСТ 2590-71 / 35 ГОСТ 1050-74	Гипроавтотранс г. Москва
Утв.		Григорченко				

Копировал

Формат А4

Формат	Зона	Поз.	Обозначение	Наименование	Кол.	Примечание
				Документация		
А3			9405-0300000СБ	Сборочный чертеж		
				Детали		
Б4		1	9405-0300001	Труба	2	3,8 кг
				Труба 60×40×4 - ст. 3		
				ГОСТ 8645-68		
				L = 722 h14		
Б4		2	9405-0300002	Круг	8	2,8 кг
				Круг В16 ГОСТ 2590-71 / ст. 3 ГОСТ 535-79		
				L = 1630 h14		
Б4		3	9405-0300003	Круг	6	0,35 кг
				Круг В16 ГОСТ 2590-71 / ст. 3 ГОСТ 535-79		
				$L = 220 \pm \frac{t_2}{2}$		
Б4		4	9405-0300004	Круг	3	0,47 кг
				Круг В16 ГОСТ 2590-71 / ст. 3 ГОСТ 535-79		
				$L = 320 \pm \frac{t_2}{2}$		

					9405-0300000	
Изм.	Лист	N докум.	Подп.	Дата		
Разраб.		Герасимова		X.84	Ограждение	Лит. И; Лист; Листов 1
Провер.		Янчас				
Н. контр.		Синицын				Гипроавтотранс г. Москва
Утв.		Григорченко				

Копировал Галимова

Формат А4

9405-0400000СБ

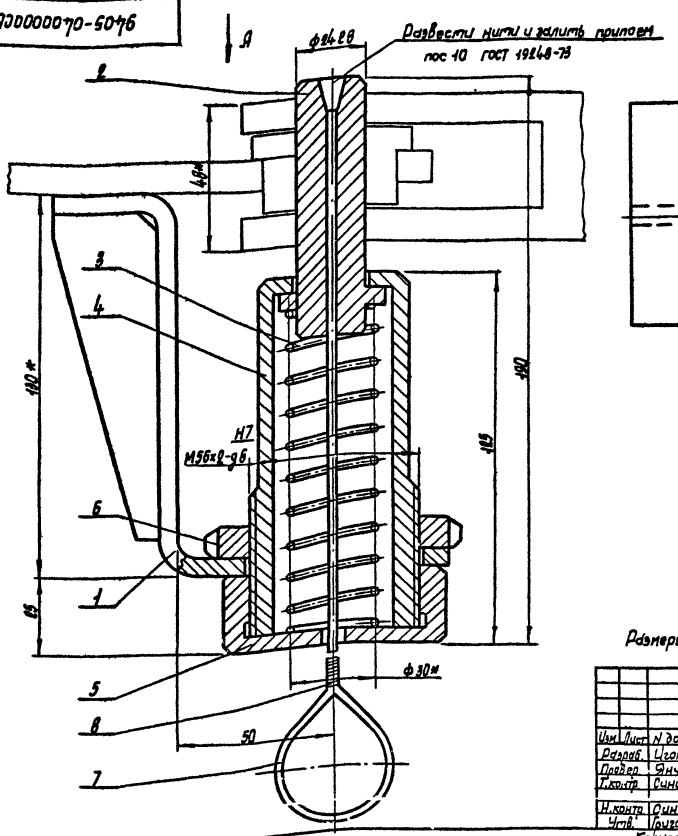

Вид А

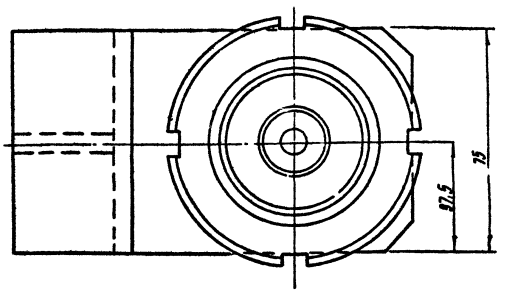

Размеры для справок

Изм.	Лист	N докум.	Подп.	Дата	9405-0400000СБ			
Разраб.		Игонина		х.б.	Расцепитель	Лит.	Масса	Масшт.
Провер.		Янчос			Сборочный чертеж	И	2,6	1:1
Т.контр.		Синицын				Лист	Листов 1	
Н.контр.		Синицын				Гипроавтотранс г. Москва		
Утв.		Григорченко						

Копиров. Марченко

Формат А3

Типовой проект 503-9-8.85 Альбом III

Инв. № подл. | Подп. и дата | Взам. инв. № | Инв. № дубл. | Подп. и дата

9405-0400001

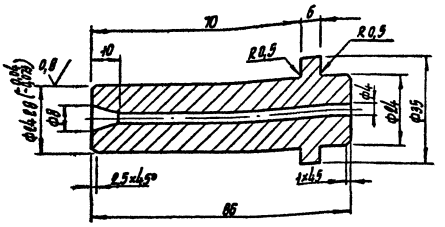

Н14; h14

Изм.	Лист	N докум.	Подп.	Дата	9405-0400001			
Разраб.		Игонина		х.84	Палец	Лит.	Масса	Масшт.
Провер.		Янчос				И	0,32	1:1
Т.контр.		Синицын				Лист	Листов 1	
Н.контр.		Синицын			Круг В38 ГОСТ 2590-71 / 45-В ГОСТ 1051-73	Гипроавтотранс г. Москва		
Утв.		Григорченко						

Копиров. Марченко

Формат А4

Заказ 4836

Формат	Зона	Поз.	Обозначение	Наименование	Кол.	Примечание
				Документация		
А3			9405-0400000СБ	Сборочный чертеж		
				Сборочные единицы		
А4		1	9405-0401000	Кронштейн	1	
				Детали		
А4		2	9405-0400001	Палец	1	
А4		3	9405-0400002	Пружина	1	
А4		4	9405-0400003	Гильза	1	
А4		5	9405-0400004	Гайка	1	
				Стандартные изделия		
		6		Гайка М56.58.019 ГОСТ 11871-80	1	
		7		Канат 3,6.140 Т-ПС ГОСТ 3066-80 Р=600-2	1	

Изм.	Лист	N докум.	Подп.	Дата	9405-0400000			
Разраб.		Игонина		х.84	Расцепитель	Лит.	Лист	Листов
Провер.		Янчос				И		1
Н.контр.		Синицын				Гипроавтотранс г. Москва		
Утв.		Григорченко						

Копиров. Марченко

Формат А4

Типовой проект 503-9-8.85 Альбом III

9405-0401000СБ

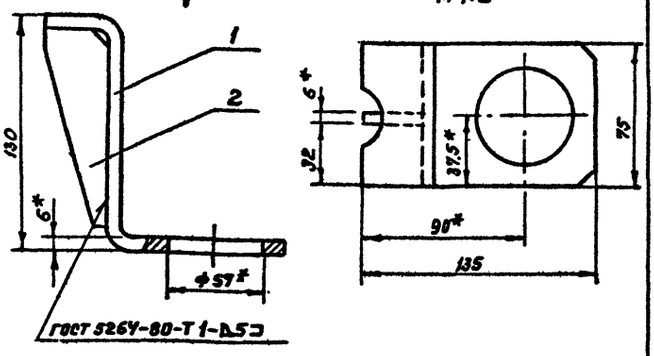

ГОСТ 5264-80-Т1-А5Э

* Размеры для справок.

Изм.	Лист	N докум.	Подп.	Дата
Разраб.		Игонина		X.84
Провер.		Янчос		
Т.контр.		Синицын		
Н.контр.		Синицын		
Утв.		Григорченко		

9405-0401000СБ

Кронштейн в сборе

Сборочный чертеж

Лит	Масса	Масшт.
И	0,97	1:2
Лист	Листов 1	

ГИПРОАВТОТРАНС м. Москва

Копировал

Формат А4

Инв. № подл. | Подп. и дата | Взам. инв. № | Инв. № дубл. | Подп. и дата

9405-0401001

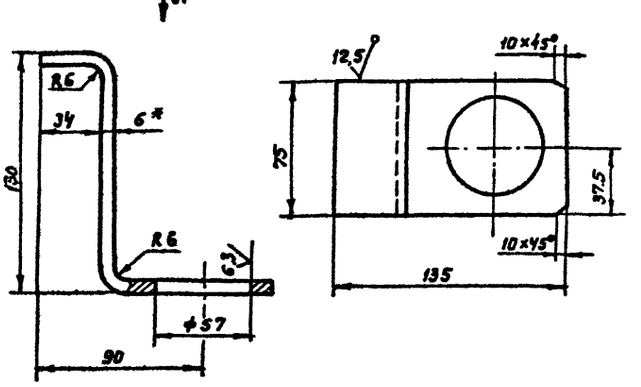

1. Н14; $\pm \frac{t_2}{2}$

2 * Размер для справок

Изм.	Лист	N докум.	Подп.	Дата
Разраб.		Игонина		X.84
Провер.		Янчос		
Т.контр.		Синицын		
Н.контр.		Синицын		
Утв.		Григорченко		

9405-0401001

Кронштейн

Лит	Масса	Масшт.
И	0,85	1:2
Лист	Листов 1	

Лист 6-ЛМ-6.0 ГОСТ 19903-74 ст.3 ГОСТ 14637-79

ГИПРОАВТОТРАНС г. Москва

Копировал

Формат А4

Инв. № подл. | Подп. и дата | Взам. инв. № | Инв. № дубл. | Подп. и дата

9405-0401002

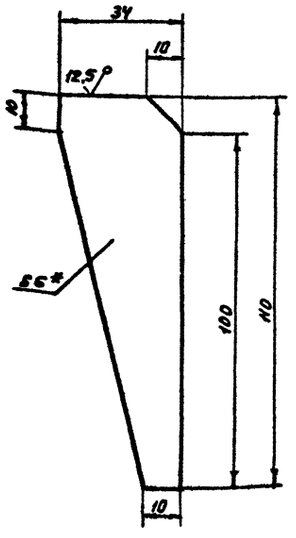

1. $\pm \frac{t_2}{2}$

2. * Размер для справок

Изм.	Лист	N докум.	Подп.	Дата
Разраб.		Игонина		X.84
Провер.		Янчос		
Т.конт.		Синицын		
Н.контр.		Синицын		
Утв.		Григорченко		

9405-0401002

Ребро

Лит	Масса	Масшт.
И	0,08	1:1
Лист	Листов 1	

Лист 6-ЛМ 6.0 ГОСТ 19903-74 ст.3 ГОСТ 14637-79

ГИПРОАВТОТРАНС г. Москва

Копировал

Формат А4

Заказ № 836

Инв. № подл. | Подп. и дата | Взам. инв. № | Инв. № дубл. | Подп. и дата

Формат	Зона	Поз.	Обозначение	Наименование	Кол.	Примечание
				Документация		
А4			9405-0401000СБ	сборочный чертеж		
				Детали		
А4		1	9405-0401001	Кронштейн	1	
А4		2	9405-0401002	Ребро	1	

Изм.	Лист	N докум.	Подп.	Дата
Разраб.		Игонина		X.84
Провер.		Янчос		
Н.контр.		Синицын		
Утв.		Григорченко		

9405-0401000

Кронштейн

Лит	Лист	Листов
И		1

ГИПРОАВТОТРАНС г. Москва

Копировал

Формат А4

Типовой проект 503-9-8.85 Альбом III

Формат	Зона	Поз.	Обозначение	Наименование	Кол.	Примечание
				Документация		
А2			9405 – 0501000СБ	Сборочный чертеж		
				Детали		
Б.Ч		1	9405 – 0501001	Швеллер	2	6,8 кг
				Швеллер 12 ГОСТ 8240-72		
				ст.3 ГОСТ 535-79		
				$l = 660 \pm \frac{1,2}{2}$		
А.Ч		2	9405 – 0501002	Швеллер	3	
Б.Ч		3	9405 – 0501003	Уголок	1	1,5 кг
				Уголок Б-100х63х6 ГОСТ 8510-72		
				ст 3 ГОСТ 535-79		
				$l = 185 \pm \frac{1,2}{2}$		
Б.Ч		4	9405 – 0501004	Плита	1	3,6 кг
				Лист Б-ПН-10 ГОСТ 19903-74		
				ст.3 ГОСТ 14637-79		
				258 h 14 × 175 h 14		
А4		5	9405 – 0501005	Ребро	1	
А4		6	9405 – 0501006	Ребро	2	
Б.Ч		7	9405 – 0501007	Плита	1	4,0
				Лист Б-ПН-10 ГОСТ 19903-74		
				ст 3 ГОСТ 14637-79		
				260 h 14 × 200 h 14		
Б.Ч		8	9405 – 0501008	Пластина	1	7,1 кг
				Лист Б-ПН-10 ГОСТ 19903-74		
				ст.3 ГОСТ 14637-79		
				110 h 14 × 160 h 14		

Инв. № подл. | Подп. и дата | Взам. инв. № | Инв. № дубл. | Подп. и дата

Изм.	Лист	№ докум.	Подп.	Дата
Разраб.		Герасимова		X 84
Провер.		Янчос		
Н. контр.		Синицын		
Утв.		Григорьенко		

9405-0501000

Рама

Лит	Лист	Листов
И		1

Гипроавтотранс г. Москва

Копировал

Формат А4

Формат	Зона	Поз.	Обозначение	Наименование	Кол.	Примечание
		29		Гайка М24.5.019	1	
				ГОСТ 5915-70		
		30		Винт М8х8.58.019 ГОСТ 1476-75		
		31		Электродвигатель	1	Ереванский электромеханич.
				4А80А4 У1		
				N = 1,1 квт., n = 1420 об/мин		3-9
				Прочие изделия		17,4 кг
		32		Редуктор Ч-63-40-	1	13 кг
				-51-1-2- У1		г. Нежин механич.
				ТУ27-30-32-82		3-9.
		33		Редуктор Ч-100-20-	1	55 кг
				-51-Ч-4У1		
				ТУ2-056-178-79		
		34		Выключатель	2	г. Харьков Электро-станок
				путевой, конечный		
				ВК-200Д		
				Исполнение-1, ступень-2	1	1.036 кг
				Ход справа		
				ТУ16.526351-74	1	
		35		Выключатель путевой, конечный ВК-200Д ход слева	1	г. Харьков Электро-станок
				Исполнение-1		1.035 кг
				ступень-2		
				ТУ16526351-74		

Инв. № подл. | Подп. и дата | Взам. инв. № | Инв. № дубл. | Подп. и дата

Изм.	Лист	№ докум.	Подп.	Дата

9405-0500000

Лист 3

Копировал

Формат А4

Формат	Зона	Поз.	Обозначение	Наименование	Кол.	Примечание
		15		Шайба 8.65Г.019	4	
				ГОСТ 6402-70		
		16		Болт М12 × 80.58.019	4	
				ГОСТ 7798-70		
		17		Гайка М12.5.019	4	
				ГОСТ 5915-70		
		18		Шайба 12.01.019	4	
				ГОСТ 10906-74		
		19		Шайба 12.65Г.019	4	
				ГОСТ 6402-70		
		20		Болт М16×60.58.019	8	
				ГОСТ 7798-70		
		21		Гайка М16.5.019	8	
				ГОСТ 5915-70		
		22		Шайба 16.65Г.019	4	
				ГОСТ 6402-70		
		23		Шайба 16.01.019	4	
				ГОСТ 10906-74		
		24		Болт М6 58.019	8	
				ГОСТ 7798-70		
		25		Гайка М6.5.019	8	
				ГОСТ 5915-70		
		26		Шайба 6.65Г.019	8	
				ГОСТ 6402-70		
		27		Шайба 24.01.019	1	
				ГОСТ 11371-78		
		28		Штифт 5х32.019	1	
				ГОСТ 397-79		

Заказ № 4836-6

Инв. № подл. | Подп. и дата | Взам. инв. № | Инв. № дубл. | Подп. и дата

Изм.	Лист	№ докум.	Подп.	Дата

9405-0500000

Лист 2

Копировал

Формат А4

Формат	Зона	Поз.	Обозначение	Наименование	Кол.	Примечание
				Документация		
*			9405 – 0500000СБ	Сборочный чертеж		2хА2
				Сборочные единицы		
А4		1	9405 – 0501000	Рама	1	
А4		2	9405 – 0502000	Опора	1	
А4		3	9405 – 0503000	Муфта фрикционная	1	
А4		4	9405 – 0504000	Муфта фланцевая	1	
А4		5	9405 – 0505000	Рычаг в сборе	1	
А4		6	9405 – 0506000	Серьга	1	
А4		7	9405 – 0507000	Стяжка в сборе	1	
А4		8	9405 – 0508000	Серьга	1	
				Детали		
А4		9	9405 – 0500001	Палец	1	
А4		10	9405 – 0500002	Гайка	1	
Б.Ч		11	9405 – 0500003	Прокладка	4	Наиб. кол.
				Лист Б-ПН-2 ГОСТ 19903-74 / ст.3 ГОСТ 16523-70		0,04 кг
				50 h 14 × 50 h 14		
Б.Ч		12	9405 – 0500004	Прокладка	4	Наиб. кол.
				Лист Б-ПН-1 ГОСТ 19903-74 / ст.3 ГОСТ 16523-70		0,02 кг
				50 h 14 × 50 h 14		
				Стандартные изделия		
		13		Болт М8×50.58.019	4	
				ГОСТ 7798-70		
		14		Гайка М8 5.019	4	
				ГОСТ 5915-70		

Инв. № подл. | Подп. и дата | Взам. инв. № | Инв. № дубл. | Подп. и дата

Изм.	Лист	№ докум.	Подп.	Дата
Разраб.		Герасимова		X 84
Провер.		Янчос		
Н. контр.		Синицын		
Утв.		Григорьенко		

9405-0500000

Привод правый

Лист	Листов
И 1	3

Гипроавтотранс г. Москва

Копировал Максимова

Формат А4

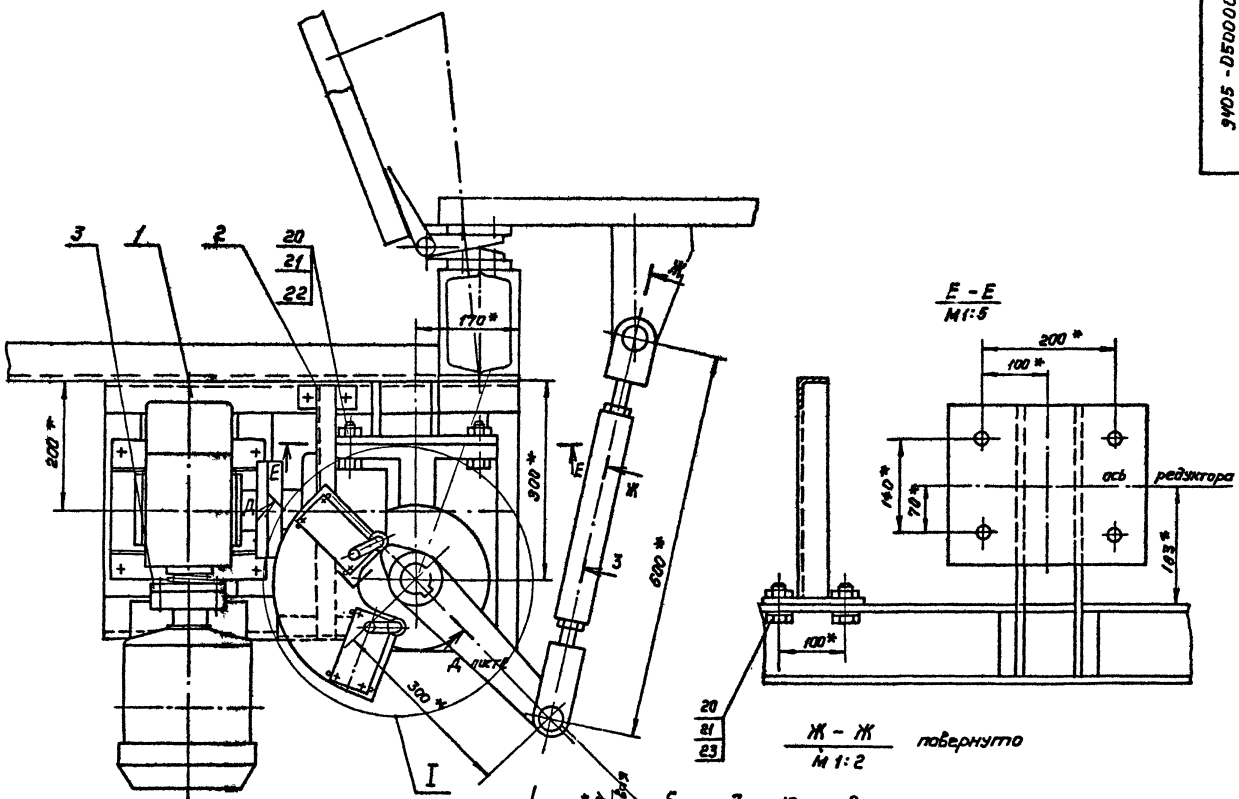

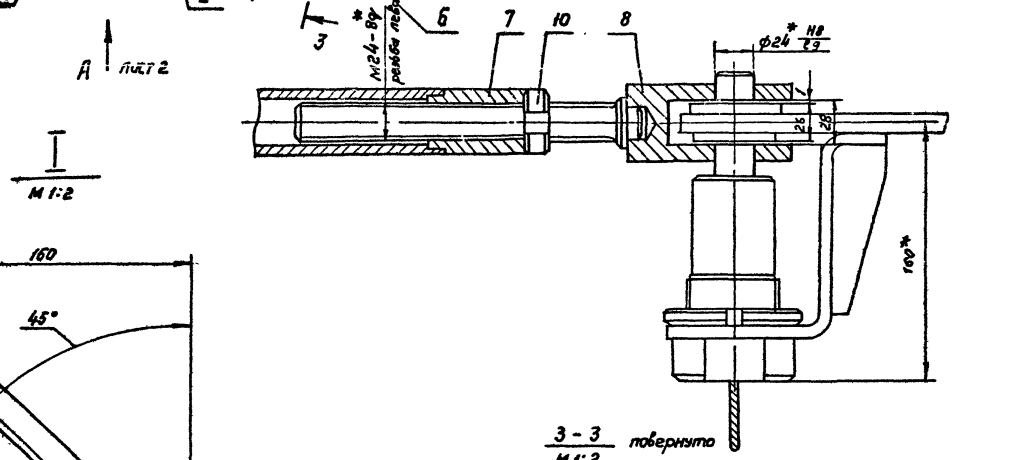

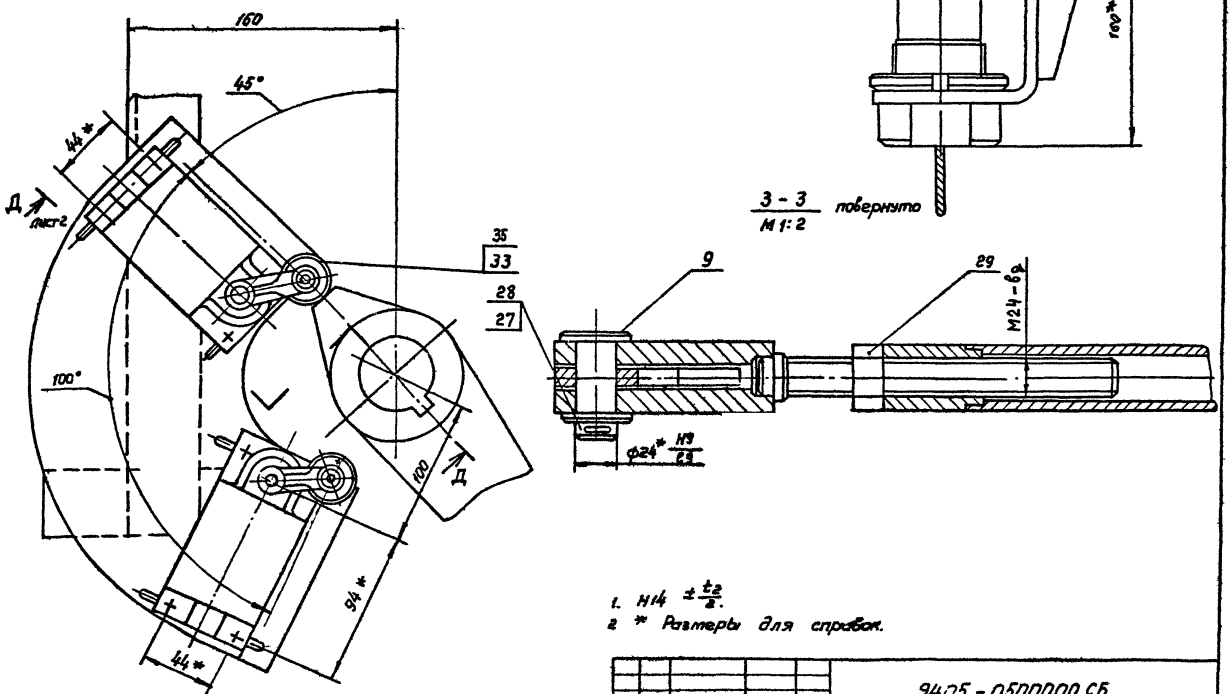

1. $H14 \pm \frac{t_2}{2}$.
2. * Размеры для справок.

					9405-0500000 СБ		
Изм.	Лист	№ докум.	Подп.	Дата	Привод правый	Лит	Масса	Масштаб
Разраб.		Герасимова		X.84		И	140	1:5
Провер.		Янчас			Сборочный чертеж	Лист 1	Листов 2	
Т. контр.		Синицын				ГИПРОАВТОТРАНС г. Москва		
Н. контр.		Синицын						
Утв.		Григорьева						

Копировал Конова

Формат А2

Заказ 4836

Инв. № подл. | Подп. и дата | Взам. инв. № | Инв. № дубл. | Подп. и дата

Вид А лист 1

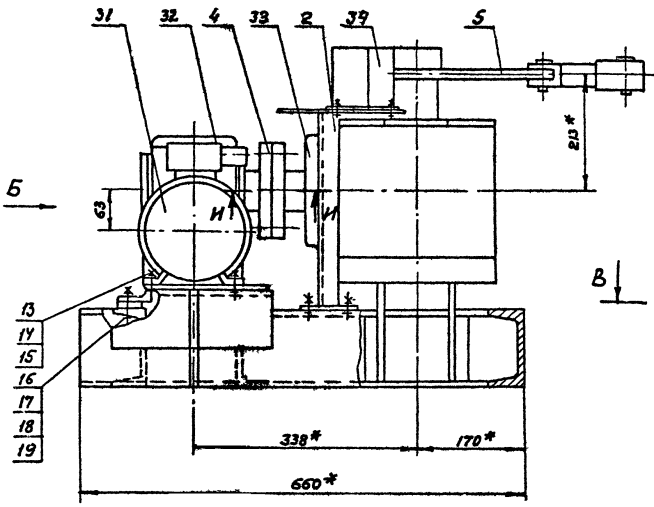

Вид Б

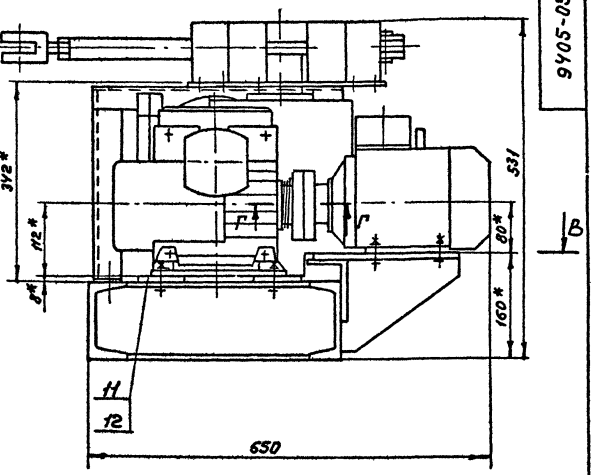

В – В повернуто

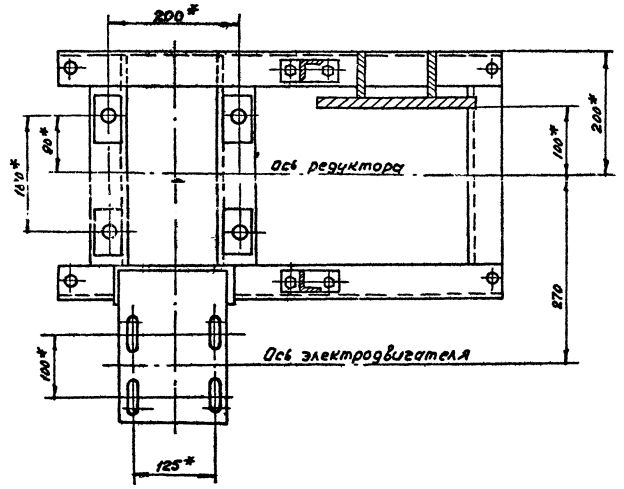

Д – Д повернуто, лист 1
М 1:2

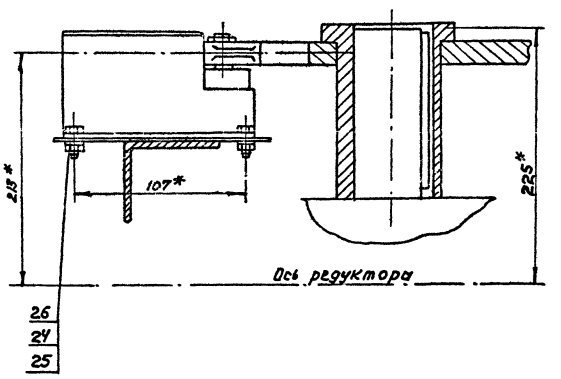

Г – Г
М 1:1

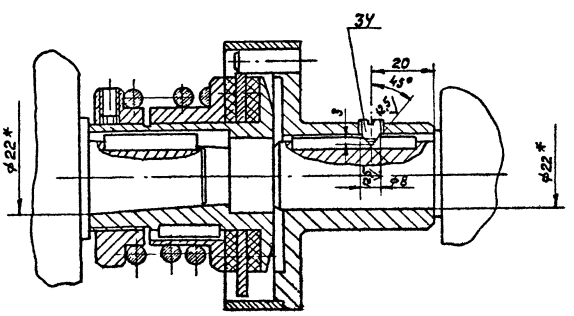

И – И
М 1:2

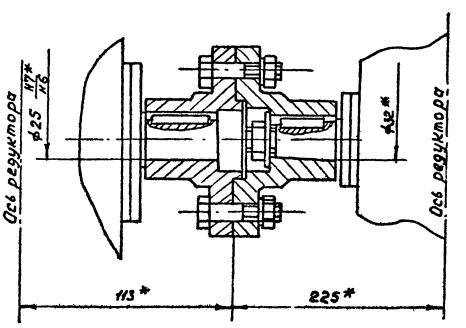

Инв. № подл. | Подп. и дата | Взам. инв. № | Инв. № дубл. | Подп. и дата

9405-0501000СБ

Типовой проект 503-9-8.85 Альбом №

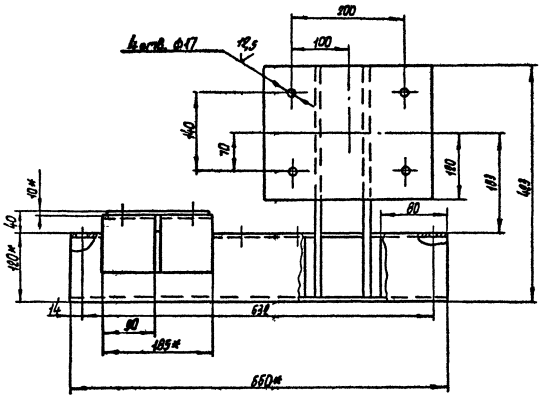

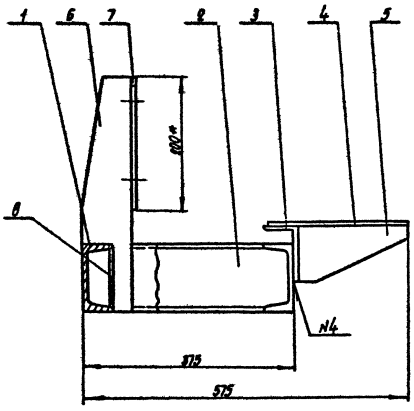

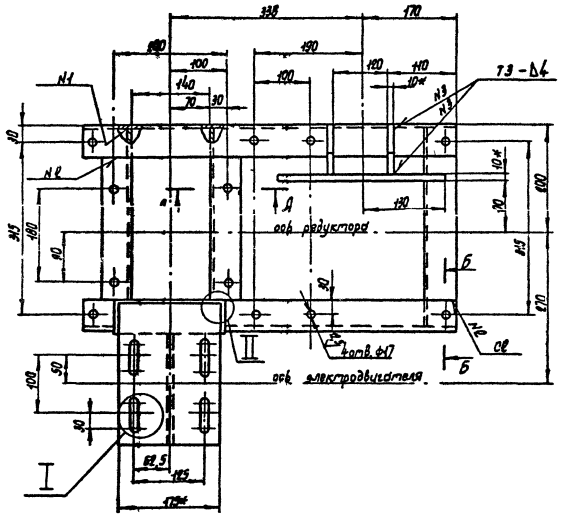

А-А
М1:2

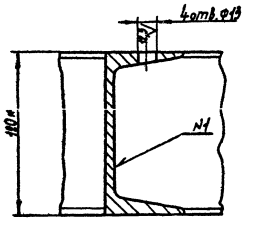

II
М1:1

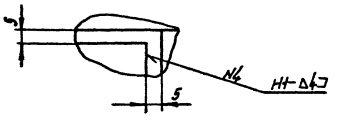

I
М1:1

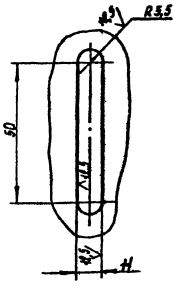

Б-Б
М1:2

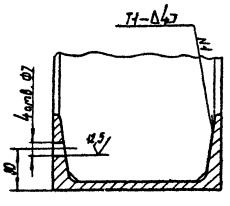

1. Покрытие: эмаль ПФ-115, серый, ГОСТ 6465-76 III У1
2. Шероховатость обрабатываемых поверхностей деталей без чертежа под сварку 0,3
3. H14, $\pm\frac{T_2}{2}$
4. * Размеры для справок
5. Сварные швы по ГОСТ 5264-80

					9405-0501000СБ			
Изм	Лист	N докум.	Подп.	Дата	Рама	Лит	Масса	Масшт
Разраб		Герасимова		X.84		И	30,0	1:5
Провер.		Янчос			Сборочный чертеж	Лист	Листов 1	
Т. контр.		Синицын				Гипроавтотранс г. Москва		
Н. контр.		Синицын						
Утв.		Григорченко						
		Копиров	Марченко			Формат А2		

Заказ 4836

Инв. N подл.	Подп. и дата	Взам. инв. N	Инв. N дубл.	Подп. и дата

Типовой проект 503-9-6.85 Альбом III

9405-0501002

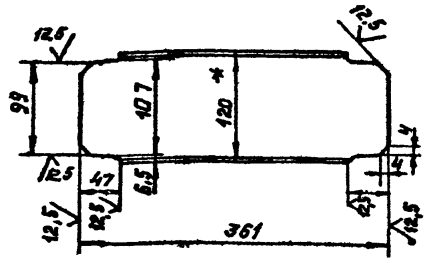

1. h14.
2. * Размер для справок.

					9405-0501002		
Изм.	Лист	№ докум.	Подп.	дата	Швеллер	Лит	Масса	Масштаб
Разраб.		Евстигнеева		X.84		И	1.15	1:5
Провер.		Янчас				Лист	Листов 1
Т.контр.		Синицын					
Н.контр.		Синицын			Швеллер 12 ГОСТ 8240-12 / ст3 ГОСТ 535-79	ГИПРОАВТОТРАНС г. Москва	
Утв.		Григорченко					

Копировал Формат А4

9405-0501005

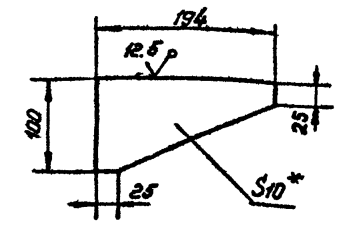

1. ± t2/2.
2. * Размер для справок.

					9405-0501005		
Изм.	Лист	N докум.	Подп.	дата	Ребро	Лит	Масса	Масштаб
Разраб.		Евстигнеева		X.84		И	0,3	1:5
Провер.		Янчас				Лист	Листов 1
Т. контр.		Синицын					
Н.контр.		Синицын			Лист Б-10 ГОСТ 19903-74 / ст. 3 ГОСС 14687-79	ГИПРОАВТОТРАНС г. Москва	
Утв.		Григорченко					

Копировал Формат А4

9405-0501006

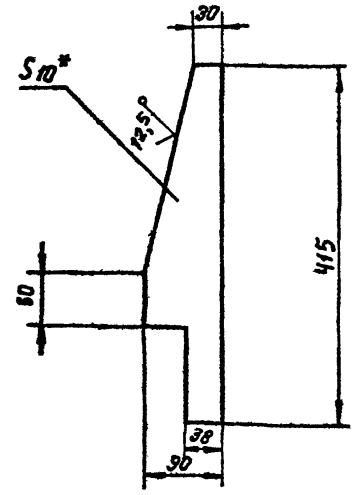

1. ± t2/2.
2. * Размер для справок

					9405-0501006		
Изм.	Лист	№ докум.	Подп.	дата	Ребра	Лит	Масса	Масштаб
Разраб.		Евстигнеева		X.84		И	1,8	1:5
Провер.		Янчас				Лист	Листов 1
Н.контр.		Синицын					
Н.контр.		Синицын			Лист Б-10 ГОСТ 19903-74 / ст3 ГОСТ 14637-79	ГИПРОАВТОТРАНС г. Москва	
Утв.		Григорченко					

Копировал Формат А4

9405-0502001

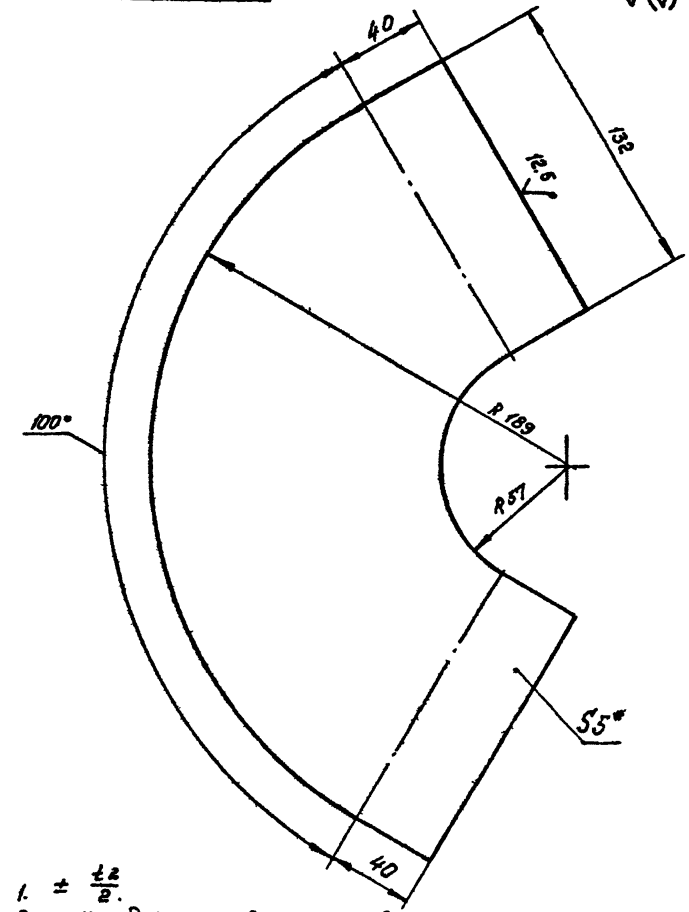

1. ± t2/2.
2. * Размер для справок.

					9405-0502001		
Изм.	Лист	N докум.	Подп.	дата	Плита	Лит	Масса	Масшт
Разраб.		Евстигнеева		X.84		И	2.4	1-2
Провер.		Янчас				Лист	Листов 1
Т.контр.		Синицын					
Н.контр.		Синицын			Лист Б-5 ГОСТ 19903-74 / ст3 ГОСТ 14637-79	ГИПРОАВТОТРАНС г. Москва	
Утв.		Григорченко					

Копировал Коннова Формат А4

Заказ 4836

Инв. № подл. | Подп. и дата | Взам. инв. № | Инв. № дубл. | Подп. и дата

9405-0502000СБ

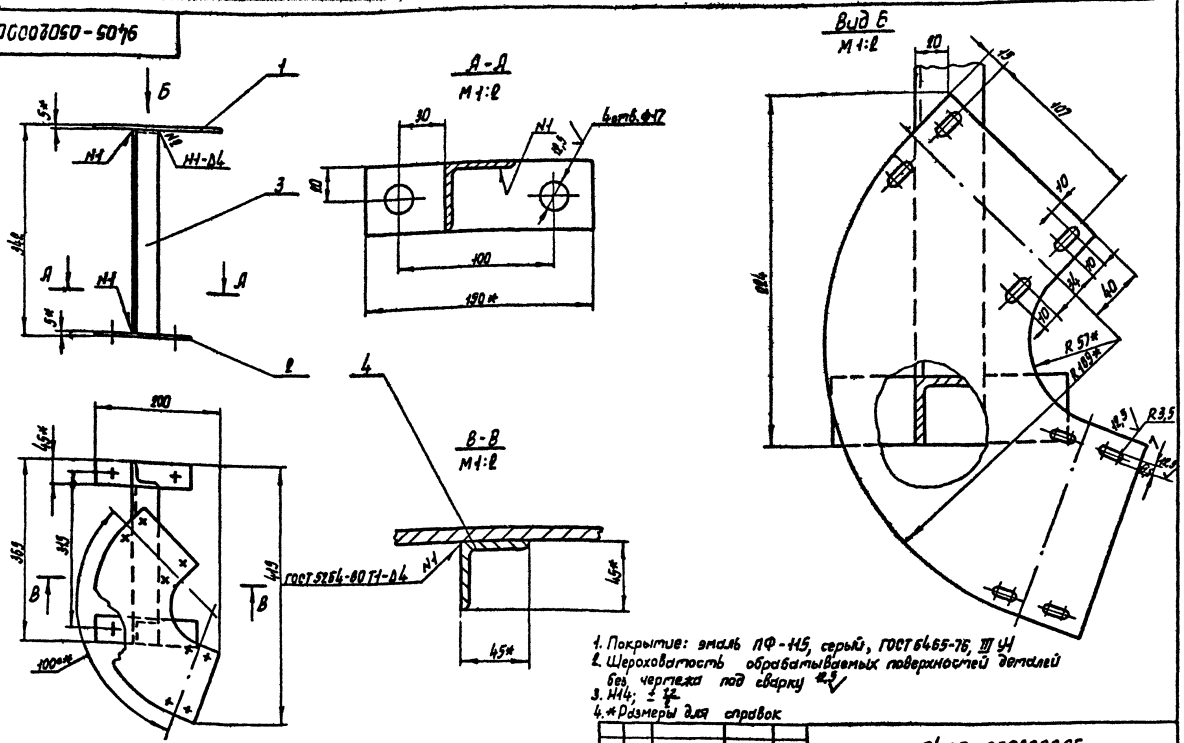

1. Покрытие: эмаль ПФ-115, серый, ГОСТ 6465-76, III УЧ
2. Шероховатость обрабатываемых поверхностей деталей без чертежа под сварку 12,5
3. Н14; ± t2/2
4. * Размеры для справок

Изм.	Лист	N докум.	Подп.	Дата
Разраб.		Герасимова		X.84
Провер.		Янчос		
Т. контр.		Синицын		
Н. контр.		Синицын		
Утв.		Григорченко		

9405-0502000СБ

Опора

Сборочный чертеж

Лит.	Масса	Масшт.
и	5,3	1:5

Лист | Листов 1

Гипроавтотранс г. Москва

Копиров. [signature]

Формат А3

Типовой проект 503-9-8.85 Альбом III

Инв. N подл. | Подп. и дата | Взам. инв. N | Инв. N дубл. | Подп. и дата

9405-0503102

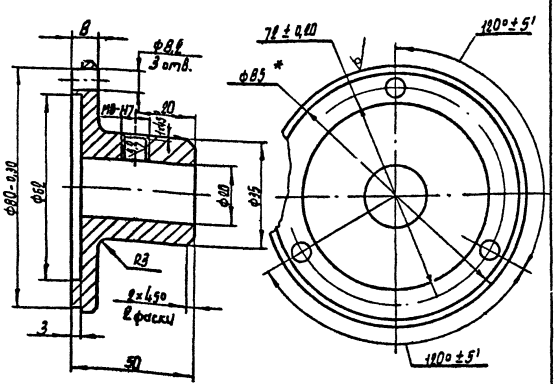

1. Н14; h14; ± t2/2
2. * Размер для справок

Изм.	Лист	N докум.	Подп.	Дата
Разраб.		Евстигнеева		X.84
Провер.		Янчос		
Т. контр.		Синицын		
Н. контр.		Синицын		
Утв.		Григорченко		

9405-0503102

Корпус

Лит.	Масса	Масшт.
и	0,44	1:1

Лист | Листов 1

Гипроавтотранс г. Москва

Коуг. В 85 ГОСТ 2590-71 / 45 ГОСТ 1050-74

Копиров. [signature]

Формат А4

Формат	Зона	Поз.	Обозначение	Наименование	Кол.	Примечание
				Документация		
А3			9405-0502000СБ	Сборочный чертеж		
				Детали		
А4		1	9405-0502001	Плита	1	
БЧ		2	9405-0502002	Основание	2	0,26 кг
				Лист Б-ПН-5 ГОСТ 19903-74		
				Ст. 3 ГОСТ 14637-79		
				150 h14 × 45 h14		
БЧ		3	9405-0502003	Стойка	2	0,8 кг
				Уголок Б-45×45×4 ГОСТ 8509-72		
				Ст. 3 ГОСТ 535-79		
				L = 332 h14		
БЧ		4	9405-0502004	Уголок	1	0,7 кг
				Уголок Б-45×45×4 ГОСТ 8509-72		
				Ст. 3 ГОСТ 535-79		
				L = 275 h14		

Изм.	Лист	N докум.	Подп.	Дата
Разраб.		Герасимова		X.84
Провер.		Янчос		
Н. контр.		Синицын		
Утв.		Григорченко		

9405-0502000

Опора

Лит.	Лист	Листов
и		1

Гипроавтотранс г. Москва

Копиров. [signature]

Формат А4

Заказ 4836

Инв. N подл. | Подп. и дата | Взам. инв. N | Инв. N дубл. | Подп. и дата

9405-0503000СБ

Типовой проект 503-9-8.85 Альбом III

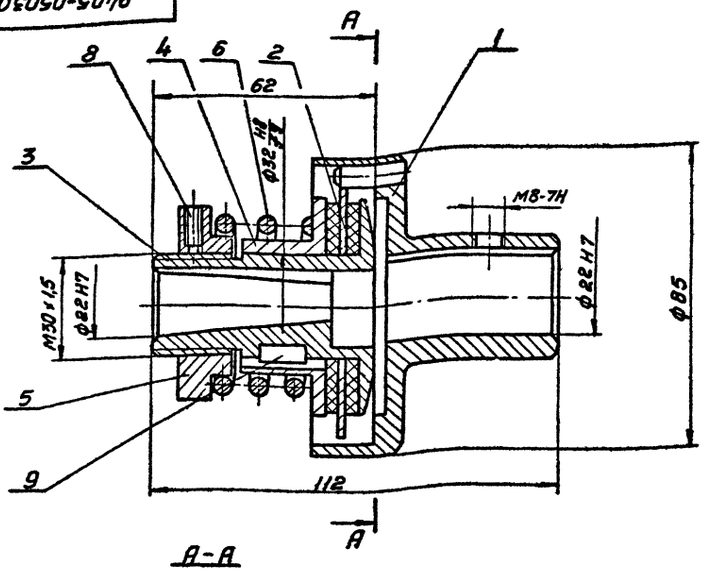

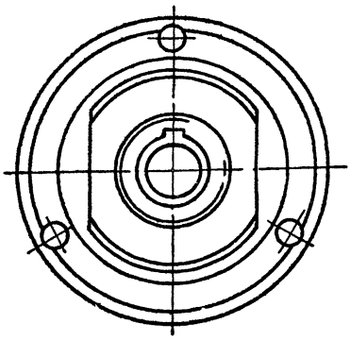

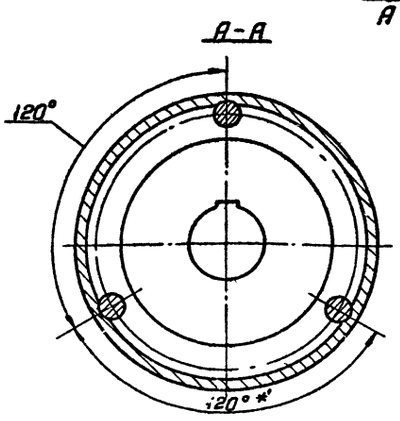

Размеры для справок

					9405-0503000СБ		
Изм.	Лист	N докум.	Подп.	Дата	Муфта фрикционная Сборочный чертеж	Лит.	Масса	Масштаб
Разраб.		Герасимова		X.84		И	1,4	1:1
Провер.		Янчос				Лист	Листов 1
Н. контр.		Синицын					
Н. контр.		Синицын			ГИПРОАВТОТРАНС г. Москва		
Утв.		Григорченко					

Копировал: Кузнецова Формат А3

Инв. N подл. | Подпись и дата | Взам. инв. N | Инв. N дубл. | Подпись и дата

9405-0503003

6,3 √(√)

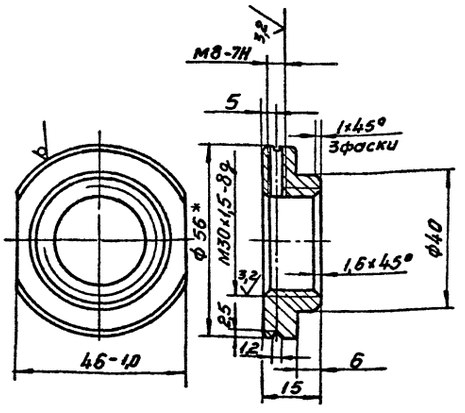

1. H14; h14; ±IT14/2
2. Покрытие: Ц6.1хр
3. *Размер для справок

					9405-0503003			
Изм.	Лист	N докум.	Подп.	Дата	Гайка	Лит.	Масса	Масштаб
Разраб.		Евстигнеева		X.84		И	0,12	1:1
Провер.		Янчос				Лист	Листов 1
Т. контр.		Синицын					
Н. контр.		Синицын			Круг В.56 ГОСТ 2590-71 / 35 ГОСТ 1050-74	ГИПРОАВТОТРАНС г. Москва	
Утв.		Григорченко					

Копировал: Кузнецова Формат А4

Формат	Зона	Поз.	Обозначение	Наименование	Кол.	Примечание
				Документация		
А3			9405-0503000СБ	Сборочный чертеж		
				Сборочные единицы		
А4		1	9405-0503100	Полумуфта	1	
А4		2	9405-0503200	Диск	1	
				Детали		
А3		3	9405-0503001	Корпус	1	
А4		4	9405-0503002	Диск прижимной	1	
А4		5	9405-0503003	Гайка	1	
А4		6	9405-0503004	Пружина	1	
				Стандартные изделия		
		8		Винт М6-6g×12.58.019 ГОСТ 1476-75	1	
		9		Шпонка 8×7×20 ГОСТ 23360-78	1	

					9405-0503000			
Изм.	Лист	N докум.	Подп.	Дата	Муфта фрикционная	Лит.	Лист	Листов 1
Разраб.		Герасимова		X.84		И		
Провер.		Янчос				ГИПРОАВТОТРАНС г. Москва		
Н. контр.		Синицын						
Утв.		Григорченко						

Копировал: Кузнецова Формат А4

Инв. N подл. | Подпись и дата | Взам. инв. N | Инв. N дубл. | Подпись и дата

9405-0503100 СБ

Типовой проект 503-9-6.85 Альбом III

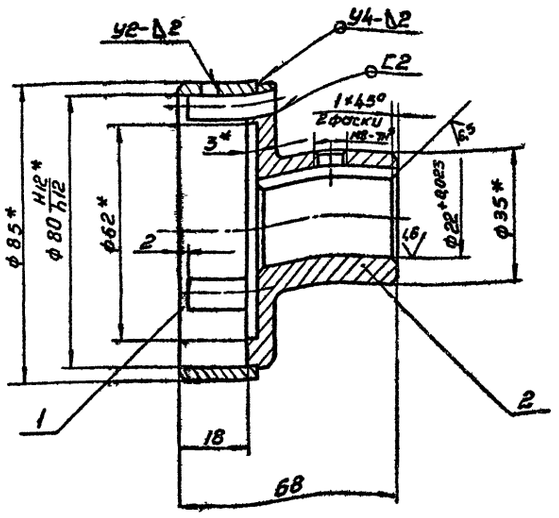

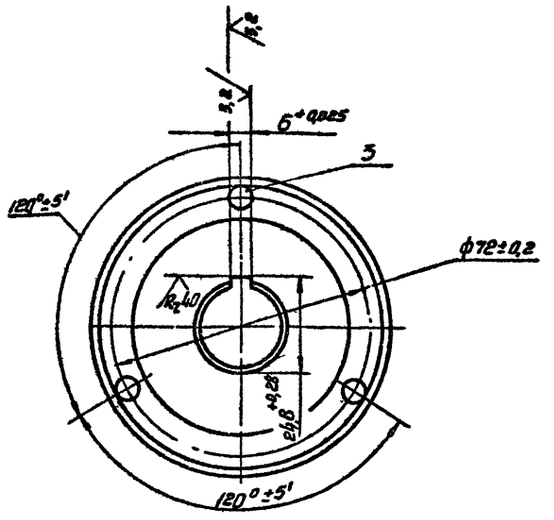

1. Покрытие: Ц21хр.
2. H14; h14; $\pm \frac{t_2}{2}$
3. Сварные швы по ГОСТ 5264-80
4. * Размеры для справок.

Изм.	Лист	N докум.	Подп.	Дата	9405-0503100 СБ			
Разраб.		Евстигнеева		К.84	Полумуфта	Лит.	Масса	Масштаб
Провер.		Янчос				И	0,54	1:1
Т.контр.		Синицын			Сборочный чертеж	Лист	Листов 1	
Н.контр.		Синицын				ГИПРОАВТОТРАНС г. Москва		
Утв.		Григорченко						

Копировал: Кузнецова — Формат А4

9405-0503101

6,3 √(V)

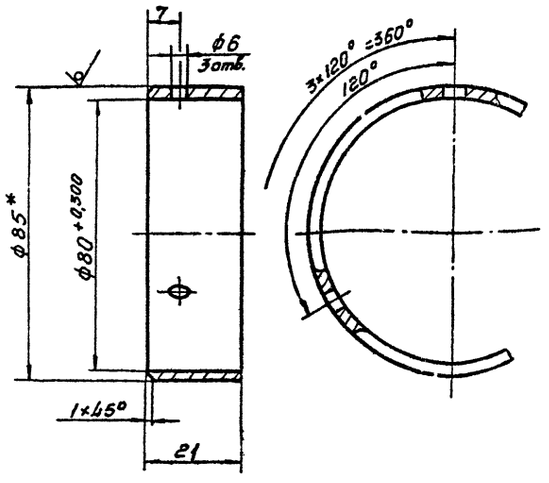

1. H14; h14; $\pm \frac{t_2}{2}$
2. * Размер для справок.

Изм.	Лист	N докум.	Подп.	Дата	9405-0503101			
Разраб.		Евстигнеева		К.84	Кольцо	Лит.	Масса	Масштаб
Провер.		Янчос				И	0,107	1:1
Т.контр.		Синицын			Круг В85 ГОСТ 2590-71 Ст3 ГОСТ 535-79	Лист	Листов 1	
Н.контр.		Синицын				ГИПРОАВТОТРАНС г. Москва		

Копировал: Кузнецова — Формат А4

Формат	Зона	Поз.	Обозначение	Наименование	Кол.	Примечание
				Документация.		
А3			9405-0503100 СБ	Сборочный чертеж		
				Детали		
А4		1	9405-0503101	Кольцо	1	
А4		2	9405-0503102	Корпус	1	
Б4		3	9405-0503103	Стержень	3	0,008кг
				Круг В8 ГОСТ 2590-74 / 35 ГОСТ 1050-74		
				L=21 h14		

Изм.	Лист	N докум.	Подп.	Дата	9405-0503100			
Разраб.		Евстигнеева		К.84	Полумуфта	Лит.	Лист	Листов
Провер.		Янчос				И		1
Н.контр.		Синицын				ГИПРОАВТОТРАНС г. Москва		
Утв.		Григорченко						

Копировал: Кузнецова — Формат А4

Заказ 4836

Инв. № подл. | Подп. и дата | Взам. инв. № | Инв. № дубл. | Подпись и дата

Типовой проект 503-9-8.85 Альбом III

9405-0503200 СБ

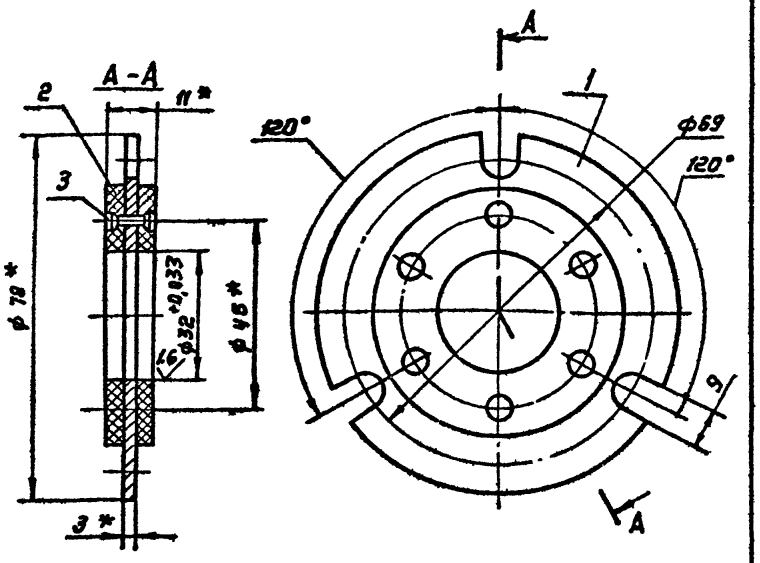

1. H14 ; ± $\frac{t_2}{2}$.
2. * Размеры для справок.

Изм.	Лист	№ докум.	Подп.	Дата
Разраб.		Евстигнеева		X.84
Провер.		Янчос		
Т. контр.		Синицын		
Н. контр.		Синицын		
Утв.		Григорченко		

9405-0503200 СБ

Диск
Сборочный чертеж

Лит	Масса	Масштаб
И	0,12	1:1
Лист	Листов 1	

ГИПРОАВТОТРАНС г. Москва

Копировал Формат А4

Инв. № подл. | Подп. и дата | Взам. инв. № | Инв. № дубл. | Подп. и дата

Формат	Зона	Поз.	Обозначение	Наименование	Кол.	Примечание
				Документация		
А4			9405-0503200СБ	Сборочный чертеж		
				Детали		
А4		1	9405-0503201	Шайба	1	
А4		2	9405-0503202	Кольцо	2	
				Стандартные изделия		
		3		Заклепка 3х14.37.109 ГОСТ 10300-80	6	

Изм.	Лист	№ докум.	Подп.	Дата
Разраб.		Евстигнеева		X.84
Провер.		Янчос		
Н. контр.		Синицын		
Утв.		Григорченко		

9405-0503200

Диск

Лит	Лист	Листов
И		1

ГИПРОАВТОТРАНС г. Москва

Копировал Формат А4

9405-0503201

6,3 $\sqrt{(\sqrt{})}$

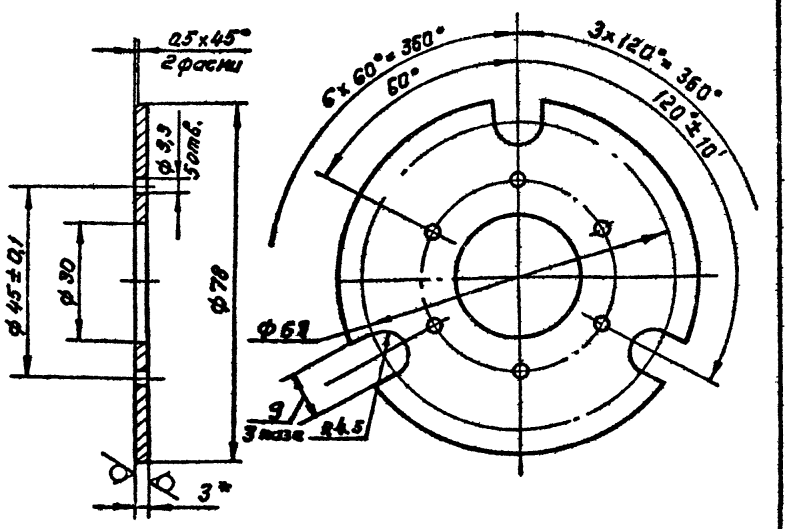

1. Покрытие : Ц 21 хр.
2. H14; ± $\frac{t_2}{2}$.

Изм.	Лист	N докум.	Подп.	Дата
Разраб.		Евстигнеева		X.84
Провер.		Янчос		
Н. контр.		Синицын		
Утв.		Григорченко		

9405-0503201

Шайба

Лит	Масса	Масштаб
И	0,096	1:1
Лист	Листов 1	

Лист Б-3 ГОСТ 19903-74
СТ3 ГОСТ 16523-70

ГИПРОАВТОТРАНС г. Москва

Копировал Формат А4

9405-0503202

6,3 $\sqrt{(\sqrt{})}$

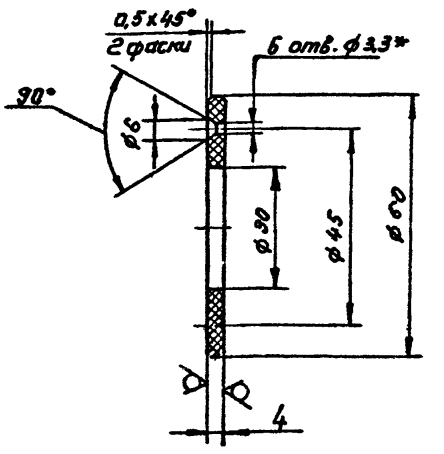

1. H14; ± $\frac{t_2}{2}$.
2. * Обработать по дет 9405-0503201.

Изм.	Лист	№ докум.	Подп.	Дата
Разраб.		Евстигнеева		X.84
Провер.		Янчос		
Т. контр.		Синицын		
Н. контр.		Синицын		
Утв.		Григорченко		

9405-0503202

Кольцо

Лит	Масса	Масштаб
И	0,008	1:1
Лист	Листов 1	

Лента тормозная асбестовая ГОСТ 1198-78

ГИПРОАВТОТРАНС г. Москва

Копировал Формат А4

Заказ 4836

9405-0503001

Типовой проект 503-9-8 85 Альбом III

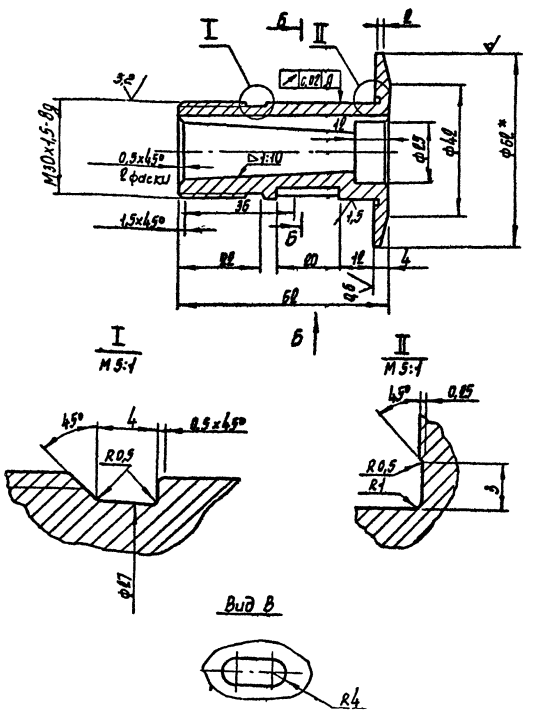

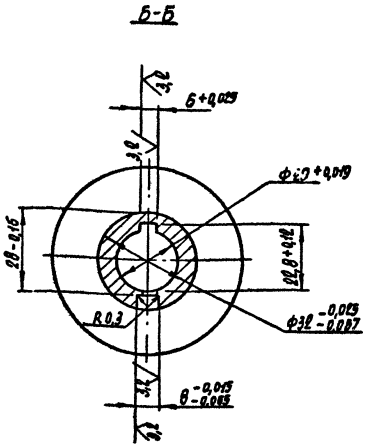

1. Покрытие: Ц21хр
2. H14; h14; $\pm \frac{t_2}{2}$
3. * Размер для справок

Изм.	Лист	N докум.	Подп.	Дата	9405-0503001			
Разраб.		Евстигнеева		X 84	Корпус	Лит.	Масса	Масшт.
Провер.		Янчос				И	0,27	1:1
Т. контр.		Синицын				Лист	Листов 1	
Н. контр.		Синицын			Круг В 62 ГОСТ 7417-75 / 45 ГОСТ 1051-73	Гипроавтотранс г. Москва		
Утв.		Григорченко						

Копиров. Марченко

Формат А3

9405-0503002

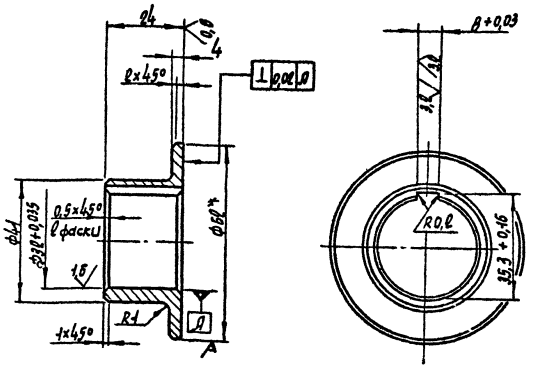

1. Покрытие: Ц21хр.
2. H14; h14; $\pm \frac{t_2}{2}$
3. * Размер для справок

Изм.	Лист	N докум.	Подп.	Дата	9405-0503002			
Разраб.		Евстигнеева		X 84	Диск прижимной	Лит.	Масса	Масшт.
Провер.		Янчос				И	0,154	1:1
Т. контр.		Синицын				Лист	Листов 1	
Н. контр.		Синицын			Круг В 62 ГОСТ 7417-71 / 45 ГОСТ 1050-74	Гипроавтотранс г. Москва		
Утв.		Григорченко						

Копиров. Марченко

Формат А4

9405-0503004

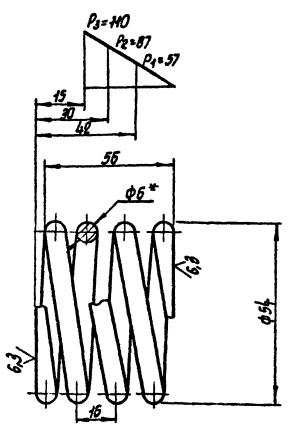

1. HRC 42÷46
2. Длина развернутой пружины L=695мм
3. Число рабочих витков n=3
4. Число витков полное n_1=4,5
5. Направление навивки - правое
6. Диаметр контрольного стержня Дс=42 мм
7. * Размер для справок
8. H14, h14, $\pm \frac{t_2}{2}$
9. Покрытие: Ц21хр.

Изм.	Лист	N докум.	Подп.	Дата	9405-0503004			
Разраб.		Евстигнеева		X 84	Пружина	Лит.	Масса	Масшт.
Провер.		Янчос				И	0,15	1:1
Т. контр.		Синицын				Лист	Листов 1	
Н. контр.		Синицын			Проволока II-6,0 ГОСТ 9389-75	Гипроавтотранс г. Москва		
Утв.		Григорченко						

Копиров. Марченко

Формат А4

Заказ 4625

Альбом III

Типовой проект 503-9-8.85

9405-0504000 СБ

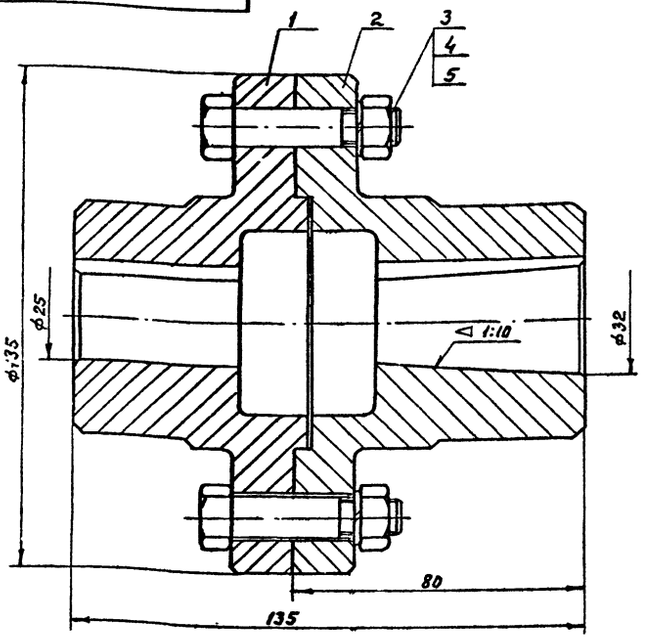

Размеры для справок

Формат	Зона	Поз.	Обозначение	Наименование	Кол.	Примечание
				Документация		
А4			9405-0504000 СБ	Сборочный чертеж		
				Детали		
А3		1	9405-0504001	Полумуфта	1	
А3		2	9405-0504002	Полумуфта	1	
				Стандартные изделия		
		3		Болт М10×50.58.019 ГОСТ 7798-70	4	
		4		Гайка М10.5.019 ГОСТ 5915-70	4	
		5		Шайба 10.65Г 019 ГОСТ 6402-70	4	

Изм.	Лист	№ докум.	Подп.	Дата
Разраб.	Герасимова			X.84
Провер.	Янчос			
Т. контр.	Синицын			
Н. контр.	Синицын			
Утв.	Григоренко			

9405-0504000 СБ

Муфта фланцевая
Сборочный чертеж

Лит	Масса	Масшт.
И	3.3	1:10
Лист	Листов 1	

ГИПРОАВТОТРАНС г. Москва

Формат А4

Инв. № подл. | Подп. и дата | Взам. инв. № | Инв. № дубл. | Подп. и дата

9405-0504001

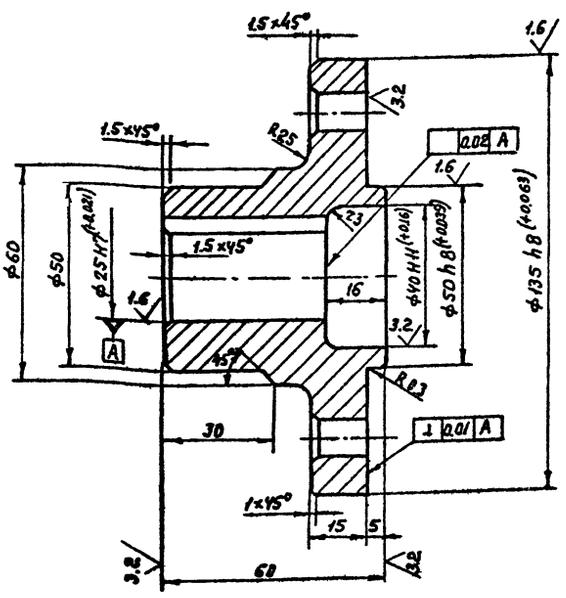

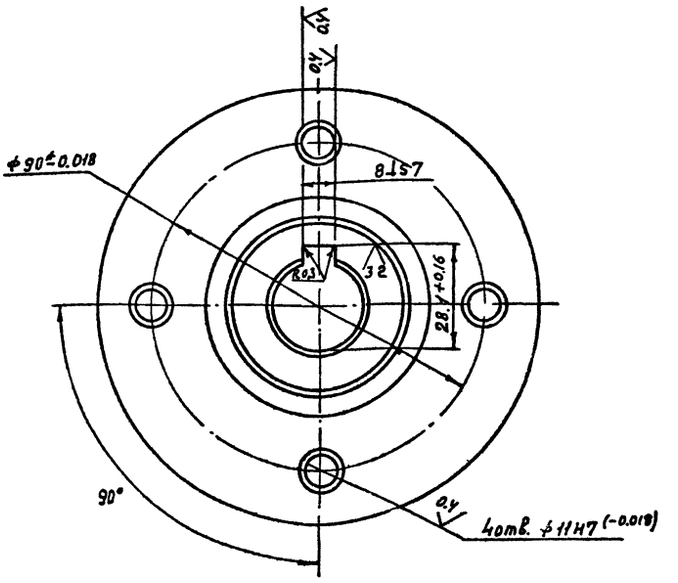

1. H14; h14; $\pm \frac{t_2}{2}$

Изм.	Лист	№ докум.	Подп.	Дата
Разраб.	Евстигнеева			X.84
Провер.	Янчос			
Т. контр.	Синицын			
Н. контр.	Синицын			
Утв.	Григоренко			

9405-0504001

Полумуфта

Лит	Масса	Масшт.
И	1.65	1:1
Лист	Листов 1	

Круг В 140 ГОСТ 2590-71 / 45 ГОСТ 1051-73

ГИПРОАВТОТРАНС г. Москва

Формат А3

Заказ № 4836

Инв. № подл. | Подп. и дата | Взам. инв. № | Инв. № дубл. | Подп. и дата

Альбом III

Типовой проект 503-9-1.85

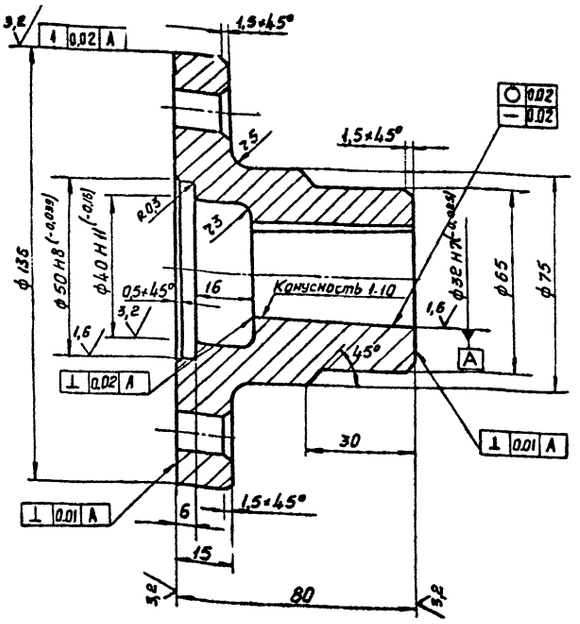

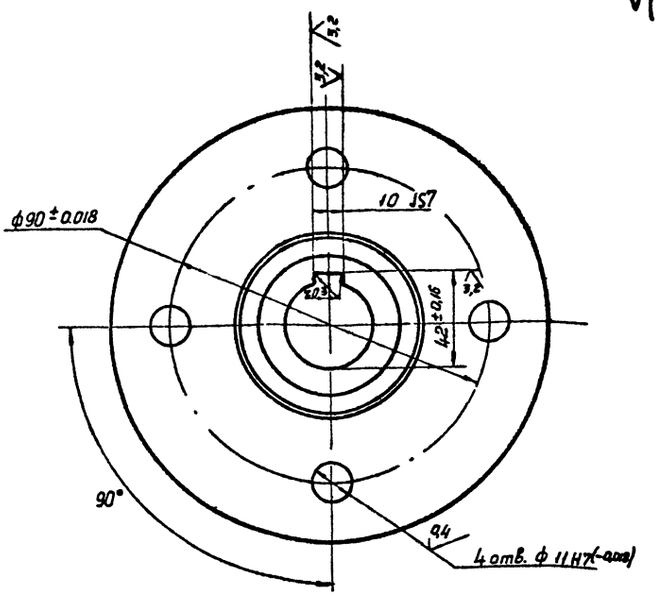

1. Н14; h14; $\pm\frac{t_2}{2}$.
2. Острые кромки притупить.

					9405-0504002		
Изм.	Лист	N докум.	Подп.	Дата	Палумуфта	Лит.	Масса	Масштаб
Разраб.	Евстигнеева			X.84		И	1,6	1:1
Провер.	Янчос					Лист	Листов 1
Т.контр.	Синицын						
Н.контр.	Синицын				Круг В 140 ГОСТ 7417-75 / 45 ГОСТ 1051-73	ГИПРОАВТОТРАНС г. Москва	
Утв.	Григорченко						

Копировал: Кузнецова

Формат А3

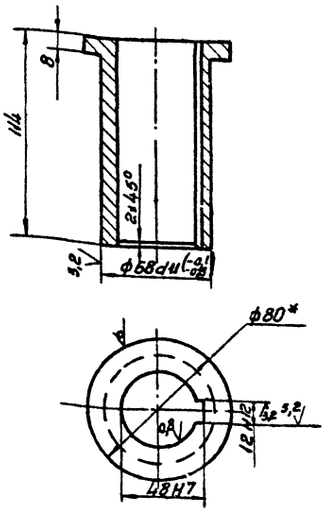

1. $\pm\frac{t_2}{2}$
2. * Размер для справок.

					9405-0505001		
Изм.	Лист	N докум.	Подп.	Дата	Втулка	Лит.	Масса	Масштаб
Разраб.	Евстигнеева			X.84		И	4,3	1:2
Провер.	Янчос					Лист	Листов 1
Т.контр.	Синицын						
Н.контр.	Синицын				Круг В80 ГОСТ 2590-71 / Ст 3 ГОСТ 535-79	ГИПРОАВТОТРАНС г. Москва	
Утв.	Григорченко						

Копировал Кузнецова

Формат А4

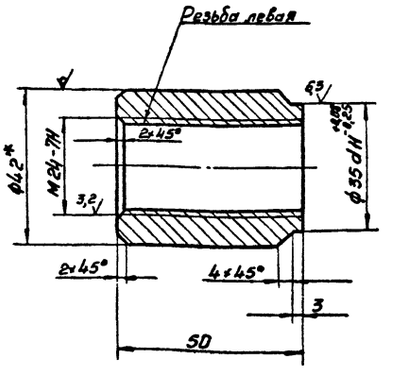

1. h14, $\pm\frac{t_2}{2}$
2. * Размер для справок

					9405-0507003		
Изм.	Лист	N докум.	Подп.	Дата	Гайка	Лит.	Масса	Масштаб
Разраб.	Герасимова			X.84		И	0,37	1:1
Провер.	Янчос					Лист	Листов 1
Т.контр.	Синицын						
Н.контр.	Синицын				Круг В42 ГОСТ 2590-71 / 20-2-6 ГОСТ 1050-74	ГИПРОАВТОТРАНС г. Москва	
Утв.	Григорченко						

Копировал Кузнецова

Формат А4

Заказ 4836

Инв. N подл. | Подпись и дата | Взам. инв. N | Инв. N дубл. | Подпись и дата | Инв. N подл. | Подпись и дата | Взам. инв. N | Инв. N дубл. | Подпись и дата

Альбом III

Типовой проект 503-9-8.85

9405 - 0505000СБ

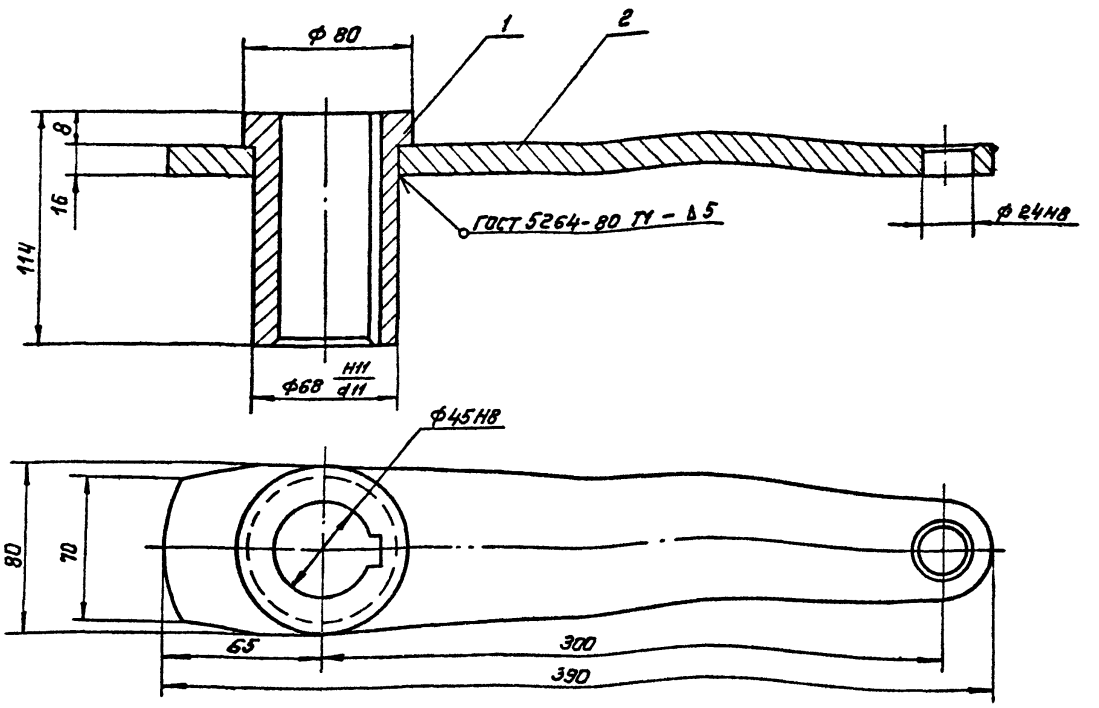

1. Покрытие: нарумных поверхностей: эмаль ПФ-115 серый, ГОСТ 6465-76. III УХЛ.
2. Размеры для справок

					9405 – 0505000 СБ		
Изм	Лист	N докум.	Подп.	Дата	Рычаг в сборе	Лит	Масса	Масштаб
Разраб		Герасимова		X.84		И	64	1:2
Пробер		Янчос			Сборочный чертеж	Лист	Листов 1
Т.контр		Синицын					
Н.контр		Синицын				ГИПРОАВТОТРАНС г. Москва	
Утв.		Григорченко					

Копировал

Формат А3

9405 - 0505002

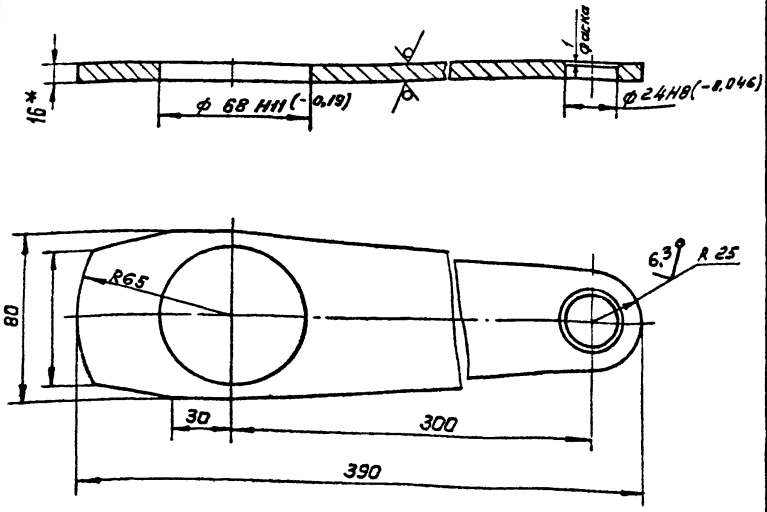

1. h14 ; $\pm \frac{t_2}{2}$.
2. * Размер для справок.

					9405 - 0505002			
Изм	Лист	N докум.	Подп.	Дата	Рычаг	Лит	Масса	Масштаб
Разраб		Герасимова		X.84			4,1	1:2
Пробер		Янчос				Лист	Листов 1
Т.контр		Синицын					
Н.контр		Синицын			Лист Б-15 ГОСТ 19903-74	ГИПРОАВТОТРАНС г. Москва	
Утв.		Григорченко			Ст 3 ГОСТ 14637-79		

Копировал

Формат А4

Формат	Зона	Поз.	Обозначение	Наименование	Кол.	Примечание
				Документация		
А3			9405 - 0505000 СБ	Сборочный чертеж		
				Детали		
А3		1	9405 - 0505001	Втулка	1	
А3		2	9405 - 0505002	Рычаг	1	

					9405 - 0505000			
Изм	Лист	N докум.	Подп.	Дата	Рычаг в сборе	Лит	Лист	Листов
Разраб		Герасимова		X.84		И		1
Пробер		Янчос				ГИПРОАВТОТРАНС г. Москва		
Н.контр		Синицын						
Утв.		Григорченко						

Копировал Коннова

Формат А4

Инв. № подл. | Подп. и дата | Взам. инв. № | Инв. № дубл. | Подп. и дата

Заказ 4836

9405-0506000СБ

Альбом III

Типовой проект 503-9-3.85

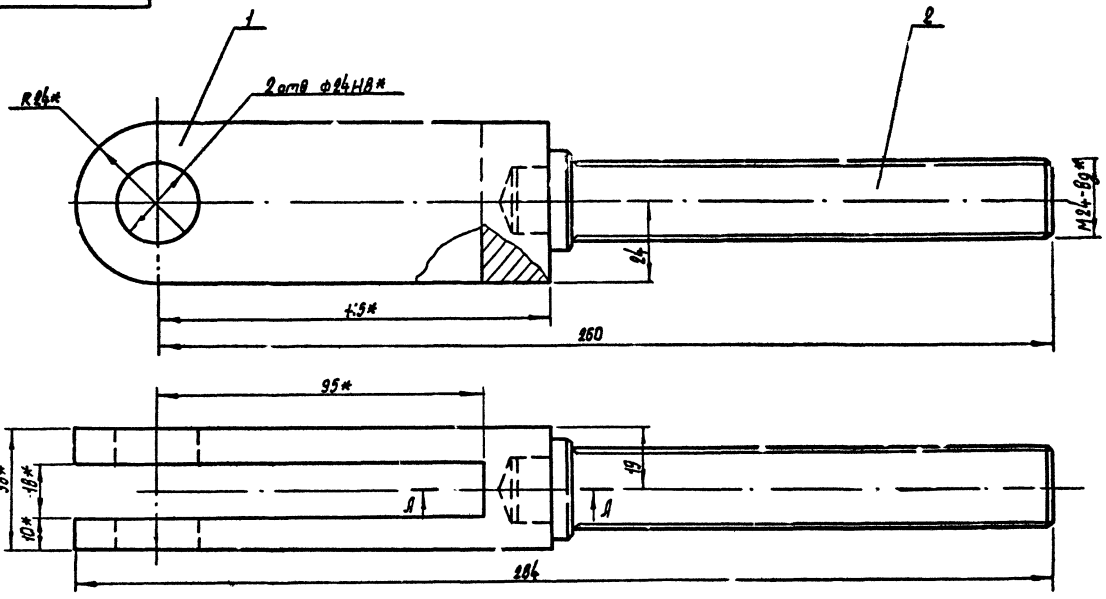

А-А

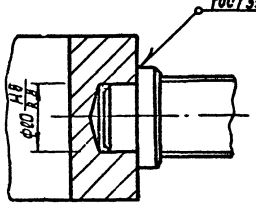

* Размеры для справок

					9405-0506000СБ			
Изм.	Лист	N докум.	Подп.	Дата	Серьга	Лит	Масса	Масшт.
Разраб.		Игонина		х.84		У	1,9	1:1
Провер.		Янчас			Сборочный чертеж	Лист	Листов 1	
Т.контр.		Синицын					Гипродортранс	
Н.контр.		Синицын					г. Москва	
Утв.		Григоренко						

Копировал Марченко

Формат А2

9405-0506001

12,5 √(√)

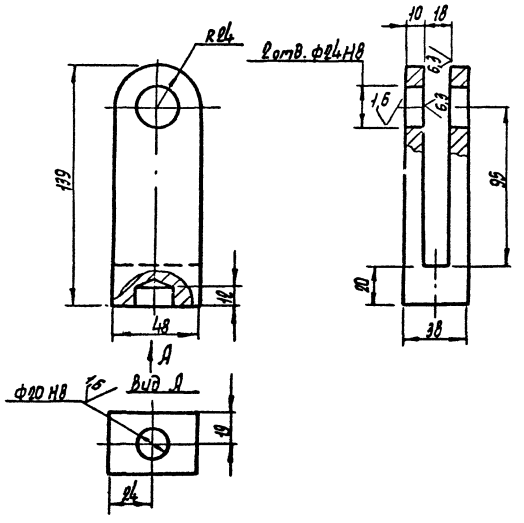

$H14; \pm \frac{t_2}{2}$

					9405-0506001			
Изм.	Лист	N докум.	Подп.	Дата	Вилка	Лит	Масса	Масшт.
Разраб.		Игонина		х.84		У	1,0	1:1
Провер.		Янчас				Лист	Листов 1	
Т.контр.		Синицын			Квадрат 50 ГОСТ 2591-71 / Ст.3 ГОСТ 535-79		Гипродортранс г. Москва	
Н.контр.		Синицын						
Утв.		Григоренко						

Копировал Марченко

Формат А1

Формат	Зона	Поз.	Обозначение	Наименование	Кол.	Примечание
				Документация		
А3			9405-0506000СБ	Сборочный чертеж		
				Детали		
А4		1	9405-0506001	Вилка	1	
А4		2	9405-0506002	Винт	1	

					9405-0506000			
Изм.	Лист	N докум.	Подп.	Дата	Серьга	Лит	Масса	Масшт.
Разраб.		Игонина		х.84		У		
Провер.		Янчас				Лист	Листов	
Н.контр.		Синицын				Гипродортранс г. Москва		
Утв.		Григоренко						

Копировал Марченко

Формат А4

Заказ № 4836

Инв. № подл. | Подп. и дата | Взам. инв. № | Инв. № дубл. | Подп. и дата

Альбом III

Типовой проект 503-9-8 85

9405-0400003

6,3 √(√)

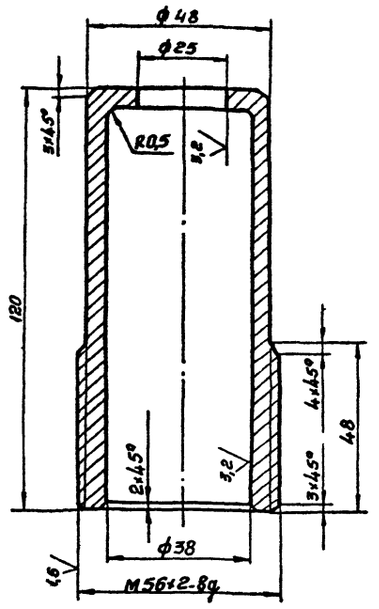

H14, h14

Изм.	Лист	N докум.	Подп	Дата	9405-0400003		
Разраб	Игонина			X.84	Гильза	Лит И	Масса 0,8	Масштаб 1:1
Провер	Янчос					Лист	Листов 1
Т контр	Синицын						
Н контр	Синицын				Круг 80-4 ГОСТ 7417-75 / 10-8 ГОСТ 1051-73	ГИПРОАВТОТРАНС г. Москва	
Утв	Григорченко						

Копировал: Формат А4

9405-0400002

6,3 √(√)

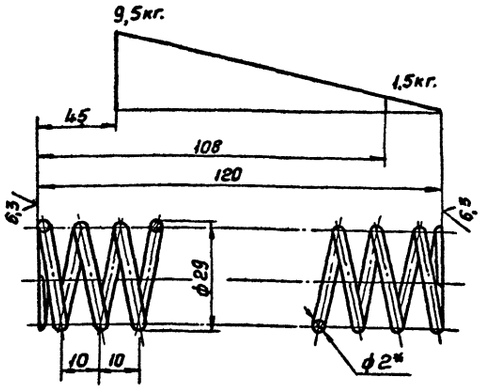

1. Модуль сдвига $G=8\cdot10^3$ кгс/мм²
2. Твердость HRC 30÷40
3. Напряжение касательное при кручении $t_з=30$ кгс/мм²
4. Длина развернутой пружины L=1002мм
5. Число рабочих витков - 11
6. Число витков полное - 12,5
7. Направление навивки пружины - любое
8. $\pm\frac{t_з}{2}$
9. * размер для справок

Изм.	Лист	N докум.	Подп	Дата	9405-0400002		
Разраб	Игонина			X.84	Пружина	Лит И	Масса 0,03	Масштаб 1:1
Провер	Янчос					Лист	Листов 1
Т контр	Синицын						
Н контр	Синицын				Проволока 2,0 II ГОСТ 9389-75	ГИПРОАВТОТРАНС г. Москва	
Утв	Григорченко						

Копировал: Кузнецова Формат А4

9405-0400004

6,3 √(√)

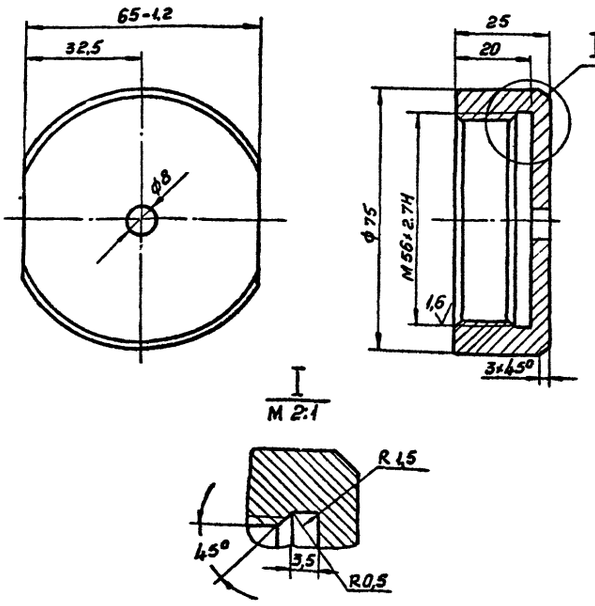

H14; h14

Изм.	Лист	N докум	Подп	Дата	9405-0400004		
Разраб	Игонина			X.84	Гайка	Лит И	Масса 0,4	Масштаб 1:1
Провер	Янчос					Лист	Листов 1
Т контр	Синицын						
Н контр	Синицын				Круг 80-4 ГОСТ 7417-75 / 10-8 ГОСТ 1051-73	ГИПРОАВТОТРАНС г. Москва	
Утв	Григорченко						

Копировал Кузнецова Формат А4

9405-0506002

12,5 √(√)

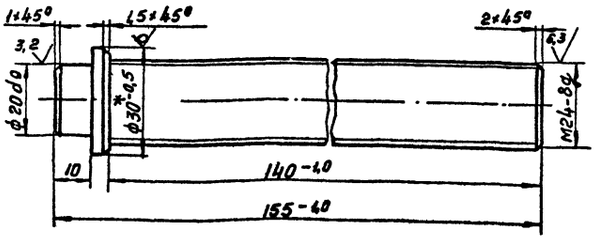

1. H14
2. *Размер для справок

Изм.	Лист	N докум	Подп	Дата	9405-0506002		
Разраб	Игонина			X.84	Винт	Лит И	Масса 0,7	Масштаб 1:1
Провер	Янчос					Лист	Листов 1
Т конт	Синицын						
Н контр	Синицын				Круг 8,30 ГОСТ 2590-71 / 20-2-8 ГОСТ 1050-74	ГИПРОАВТОТРАНС г. Москва	
Утв	Григорченко						

Копировал Кузнецова Формат А4

Заказ 4836

Инв. N подл. | Подп. и дата | Взам. инв. N | Инв. N дубл. | Подпись и дата

Альбом III

Типовой проект 503-9-8.85

9405-0507002

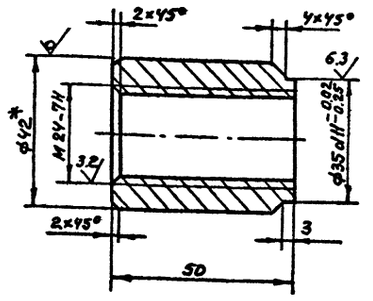

1. h14, $\pm \frac{t_2}{2}$
2. * Размер для справок

Изм	Лист	N докум	Подп	Дата
Разраб		Герасимова		X.87
Провер		Янчос		
Т контр		Синицын		
Н контр		Синицын		
Утв		Григорченко		

Гайка

Лит	Масса	Масшт
Н	0.37	1:1

Лист | Листов 1

Круг В42 ГОСТ 2590-71 / 20-2-5 ГОСТ 1050-74

Гипроавтотранс г. Москва

Копировал

Формат А4

9405-0507001

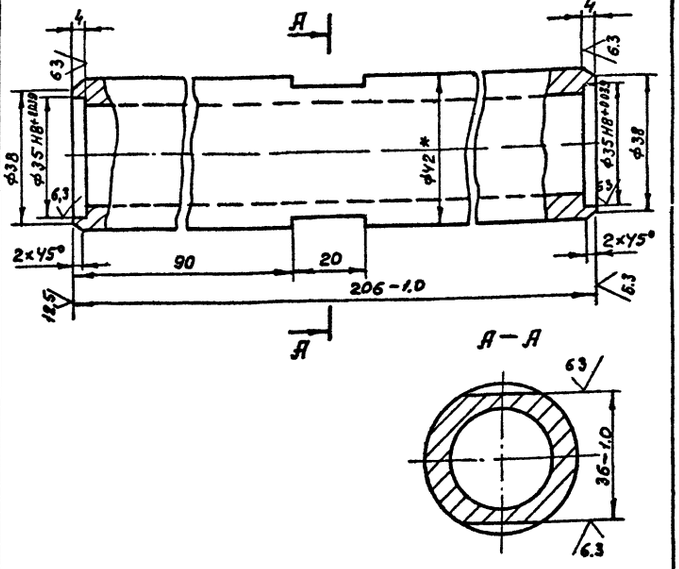

1. * Размеры для справок
2. $\pm \frac{t_2}{2}$

Изм	Лист	N докум	Подп.	Дата
Разраб.		Герасимова		X.87
Провер		Янчос		
Н.контр		Синицын		
Н контр		Синицын		
Утв		Григорченко		

Вставка

Лит	Масса	Масшт.
Н	1.3	1:1

Лист | Листов 1

Труба 42×8 ГОСТ 8734-75 / В10 ГОСТ 8733-74

Гипроавтотранс г. Москва

Копировал

Формат А4

9405-0507000СБ

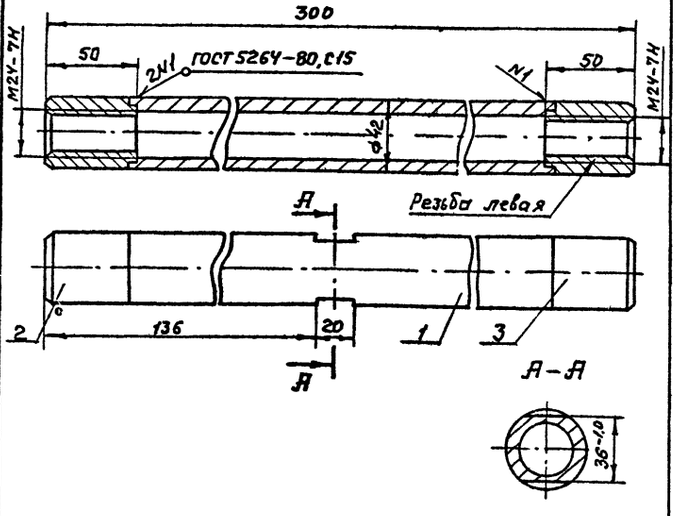

Размеры для справок

Изм	Лист	N докум	Подп	Дата
Разраб		Герасимова		X.84
Провер		Янчос		
Н контр		Синицын		
Утв		Григорченко		

Стяжка в сборе
Сборочный чертеж

Лит	Масса	Масшт
	17	1:2

Лист | Листов 1

Гипроавтотранс г. Москва

Копировал

Формат А4

Формат	Зона	Поз.	Обозначение	Наименование	Кол.	Примечание
				Документация		
А4			9405 - 0507000СБ	Сборочный чертеж		
				Детали		
А4		1	9405 - 0507001	Вставка	1	
А4		2	9405 - 0507002	Гайка	1	
А4		3	9405 - 0507003	Гайка	1	

9405-0507000

Изм	Лист	N докум	Подп	Дата
Разраб		Герасимова		X.84
Провер		Янчос		
Н контр		Синицын		
Утв		Григорченко		

Стяжка в сборе

Лит	Лист	Листов
Н		1

Гипроавтотранс г. Москва

Копировал

Формат А4

Типовой проект 503-9-8.85 Альбом III

9405-0100006

(√)А

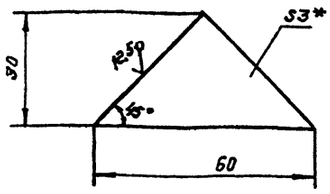

1. $\pm \frac{t_2}{2}$.
2. * Размеры для справок

Изм.	Лист	№ докум.	Подп.	Дата	9405-0100006
Разраб.	Евстигнеев			К.84	Косынка
Провер.	Янчос				Лит: И; Масса: 0.35; Масштаб: 1:1
Т. контр.	Синицын				Лист; Листов 1
Н. контр.	Синицын				Лист Б-ПН-3.0 ГОСТ 19903-74 / 3-IV-ст 3сп ГОСТ 16523-70
Утв.	Григорчук				ГИПРОАВТОТРАНС г. Москва

Копировал Формат А4

9405-0508001

12.5 (√)

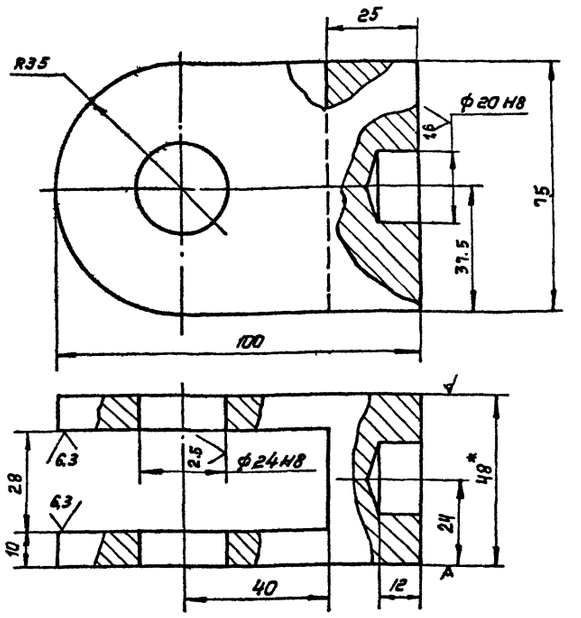

1. $\pm \frac{t_2}{2}$
2. * Размер для справок.

Изм.	Лист	№ докум.	Подп.	Дата	9405-0508001
Разраб.	Герасимова			К.84	Вилка
Провер.	Янчос				Лит: И; Масса: 1.1; Масштаб: 1:1
Т. контр.	Синицын				Лист; Листов 1
Н. контр.	Синицын				Лист 20 ГОСТ 14637-79
Утв.	Григорчук				ГИПРОАВТОТРАНС г. Москва

Копировал Формат А4

9405-0508000СБ

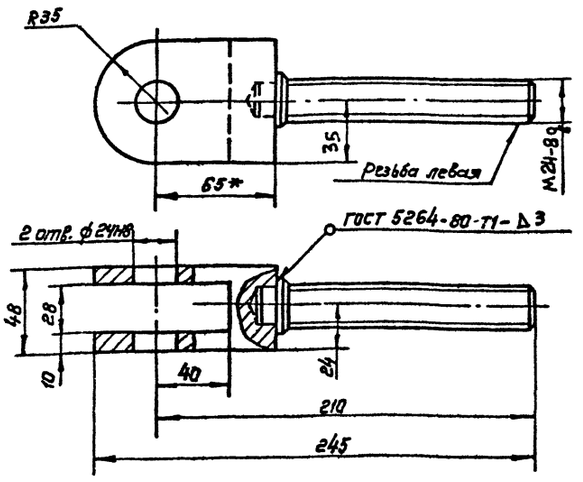

Размеры для справок.

Изм.	Лист	№ докум.	Подп.	Дата	9405-0508000СБ
Разраб.	Герасимова			К.84	Сборка
Провер.	Янчос				Сборочный чертеж
Т. контр.	Синицын				Лит: И; Масса: 1.8; Масштаб: 1:2
Н. контр.	Синицын				Лист; Листов 1
Утв.	Григорчук				ГИПРОАВТОТРАНС г. Москва

Копировал Формат А4

Формат	Зона	Поз.	Обозначение	Наименование	Кол.	Примечание
				Документация		
А4			9405-0508000СБ	Сборочный чертеж		
				Детали		
А4		1	9405-0508001	Вилка	1	
А4		2	9405-0508002	Винт	1	

9405-0508000

Изм.	Лист	№ докум.	Подп.	Дата	Сборка
Разраб.	Герасимова			К.84	
Провер.	Янчос				Лит: И; Лист; Листов 1
Н. контр.	Синицын				ГИПРОАВТОТРАНС г. Москва
Утв.	Григорчук				

Копировал коннова Формат А4

Заказ 4836

Альбом I

Типовой проект 503-9-8.85

Формат	Зона	Поз.	Обозначение	Наименование	Кол.	Примечание
				Документация		
А2			9405-0601000 СБ	Сборочный чертеж		
				Детали		
Б.Ч		1	9405-0601001	Швеллер	2	6.8 кг.
				Швеллер 12 ГОСТ 8240-72		
				Ст3 ГОСТ 535-72		
				$L = 660 \pm \frac{t_3}{2}$		
А4		2	9405-0601002	Швеллер	3	
Б.Ч		3	9405-0601002	Уголок	1	1.5 кг
				Уголок Б-100×63×6 ГОСТ 8510-72		
				Ст.3 ГОСТ 535-79		
				$L = 185 \pm \frac{t_3}{2}$		
Б.Ч		4	9405-0601003	Плита		3.5 кг
				Лист Б-ПН-10 ГОСТ 19903-74		
				Ст.3 ГОСТ 14637-79		
				258 h14 × 175 h14		
А4		5	9405-0501005	Ребро	1	
А4		6	9405-0501006	Ребро	2	
Б.Ч		7	9405-0601004	Плита	1	4.1 кг
				Лист Б-ПН-10 ГОСТ 19903-74		
				Ст 3 ГОСТ 14637-79		
				260 h14 × 200 h14		
Б.Ч		8	9405-0601005	Пластина	1	1.4 кг
				Лист Б-ПН-10 ГОСТ 19903-74		
				Ст3 ГОСТ 14637-79		
				110 h14 × 160 h14		

Инв.№ подл. | Подпись и дата | Взам. инв.№ | Инв.№ дубл. | Подпись и дата

Изм.	Лист	№ докум.	Подп.	Дата
Разраб.		Герасимова		×84
Провер.		Янчос		
Н. контр.		Синицын		
Утв.		Григорченко		

9405-0601000

Рама

Лит	Лист	Листов
И		1

ГИПРОАВТОТРАНС г. Москва

Копировал

Формат А4

Формат	Зона	Поз.	Обозначение	Наименование	Кол.	Примечание
		27		Шайба 24.01.019	1	
				ГОСТ 11371-78		
		28		Шплинт 5×32.019	1	
				ГОСТ 397-79		
		29		Гайка М24.5.019	1	
				ГОСТ 5915-70		
		30		Винт М8×8 58.019	1	
		31		ГОСТ 11476-75		
				Электродвигатель 4А80А4 У1		Ереванский эл. техн 3-9
				N=1.1 кВт, n=1500 об/мин		17.4 кг
				Прочие изделия		
		32		Редуктор Ц-100-20-		Барышевский
				-52-4-4-У1		редукторный
				ТУ2-056-178-79		3-9.
		33		Выключатель	1	г. Харьков
				путевой, конечный		"Электростанок"
				ВК-200С		
				Исполнение-1 ступень 2		1.035
				ход справа, ТУ16526351-74		
		34		Редуктор Ц-63-40-52	1	г Немин механич.
				1-2-У1 ТУ-27-30-		3-9. 13 кг
				-32-82		
		35		Выключатель путевой	1	г. Харьков
				конечный ВК-200С		"Электростанок"
				Исполнение 1 ход ступень 2 слева		
				ТУ16526351-ТУ		1.035 кг

Инв.№ подл. | Подпись и дата | Взам. инв.№ | Инв.№ дубл. | Подпись и дата

Изм.	Лист	№ докум.	Подп.	Дата

9405-0600000

Лист 3

Копировал

Формат А4

Формат	Зона	Поз.	Обозначение	Наименование	Кол.	Примечание
				Стандартные изделия		
		13		Болт М8×50 58.019	4	
				ГОСТ 7798-70		
		14		Гайка М8.5.019	4	
				ГОСТ 5915-70		
		15		Шайба 8 65 019	4	
				ГОСТ 6402-70		
		16		Болт М12×80.58.019	4	
				ГОСТ 7798-70		
		17		Гайка М12.5.019	4	
				ГОСТ 5915-70		
		18		Шайба 12.01.019	4	
				ГОСТ 10906-74		
		19		Шайба 16.65.019	4	
				ГОСТ 6402-70		
		20		Болт М16×60.58.019	8	
				ГОСТ 7798-70		
		21		Гайка М16.5.019	8	
				ГОСТ 5915-70		
		22		Шайба 16.65.019	4	
				ГОСТ 6402-70		
		23		Шайба 16 01.019	4	
				ГОСТ 10906-74		
		24		Болт М6 58.019	8	
				ГОСТ 7798-70		
		25		Гайка М6 5 019	8	
				ГОСТ 5915-70		
		26		Шайба 6 01 019	8	
				ГОСТ 6402-70		

Заказ 4236

Инв.№ подл. | Подпись и дата | Взам. инв.№ | Инв.№ дубл. | Подпись и дата

Изм.	Лист	№ докум.	Подп.	Дата

9405-0600000

Лист 2

Копировал

Формат А4

Формат	Зона	Поз.	Обозначение	Наименование	Кол.	Примечание
				Документация		
*			9405-0600000 СБ	Сборочный чертеж		* 2 × А2
				Сборочные единицы		
А4		1	9405-0601000	Рама	1	
А4		2	9405-0602000	Опора	1	
А4		3	9405-0503000	Муфта фрикционная	1	
А4		4	9405-0504000	Муфта фланцевая	1	
А4		5	9405-0505000	Рычаг в сборе	1	
А4		6	9405-0506000	Серьга	1	
А4		7	9405-0507000	стяжка в сборе	1	
А4		8	9405-0508000	Серьга	1	
				Детали		
А4		9	9405-0500001	Палец	1	
А4		10	9405-0500002	Гайка	1	
Б.Ч		11	9405-0600001	Прокладка	4	„Наиб кол."
				Лист Б-ПН-2 ГОСТ 19903-74		0.04 кг
				Ст 3 ГОСТ 16523-70		
				50 h14 × 50 h14		
Б.Ч		12	9405-0600002	Прокладка	4	„Наиб. кол."
				Лист Б-ПН-1 ГОСТ 19903-74		0.02 кг
				Ст 3 ГОСТ 16523-70		
				50 h14 × 50 h14		

Инв.№ подл. | Подпись и дата | Взам. инв.№ | Инв.№ дубл. | Подпись и дата

Изм.	Лист	№ докум.	Подп.	Дата
Разраб.		Герасимова		×84
Провер.		Янчос		
Н. контр.		Синицын		
Утв.		Григорченко		

9405-0600000

Привод левый

Лит	Лист	Листов
И	1	3

ГИПРОАВТОТРАНС г. Москва

Копировал Максимова

Формат А4

9405-06000006

Альбом III

Типовой проект 503-9-8.83

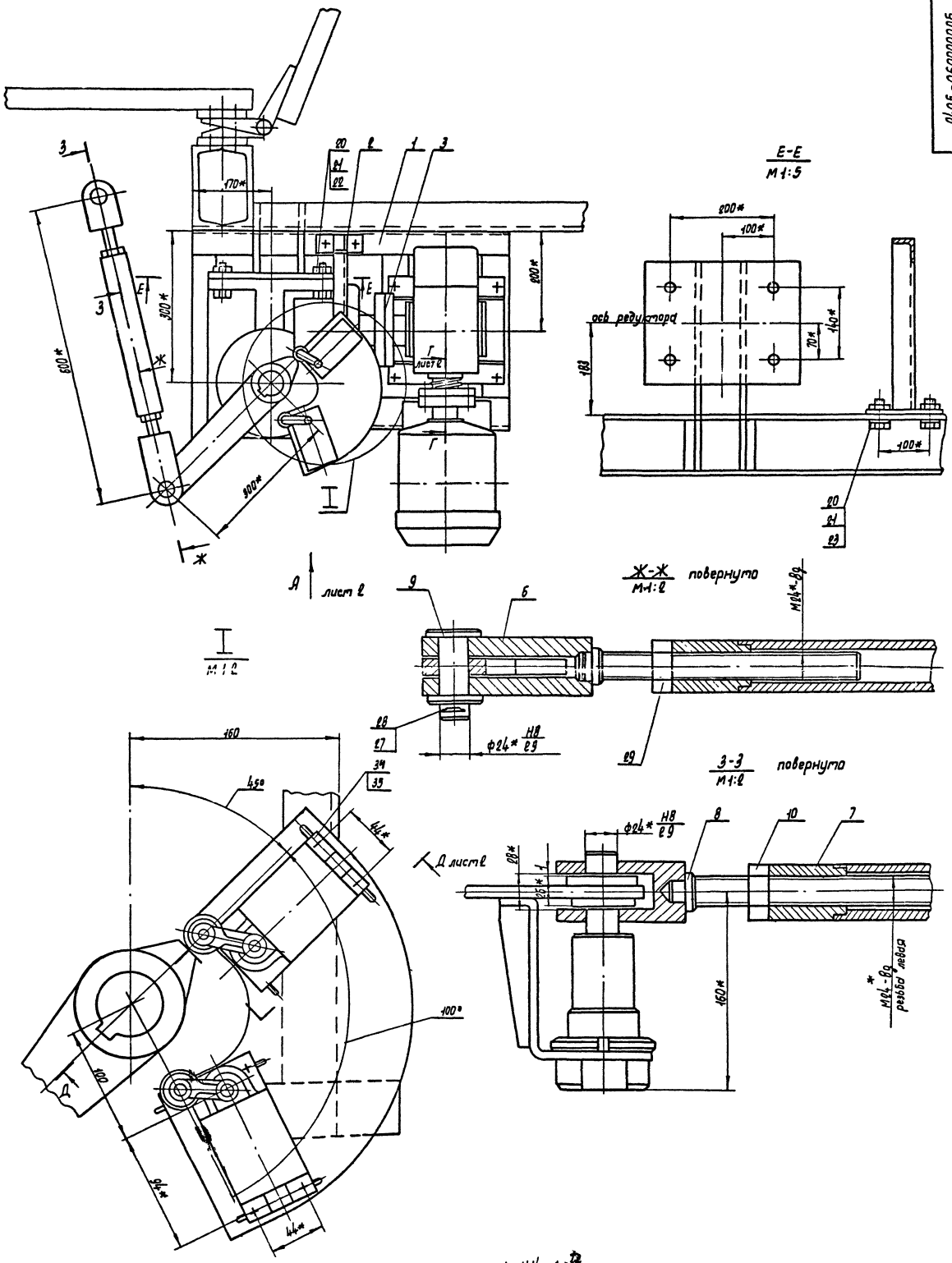

1 Н14, ± 12/2

2 * Размеры для справок

					9405-06000006			
Изм.	Лист	N докум.	Подп.	Дата	Привод левый	Лит	Масса	Масшт
Разраб.		Герасимова		X 84	Сборочный чертеж	И	140	1:5
Провер.		Янчас				Лист 1	Листов 2	
Т. контр.		Синицын				Гипроавтотранс г. Москва		
Н. контр.		Синицын						
Утв.		Гр-ерченко						

Копиров. Маренко

Формат А2

Инв. N подл. | Подп. и дата | Взам. инв. N | Инв. N дубл. | Подп. и дата

4836

Типовой проект 503-9-8.85 Альбом I

Вид Б

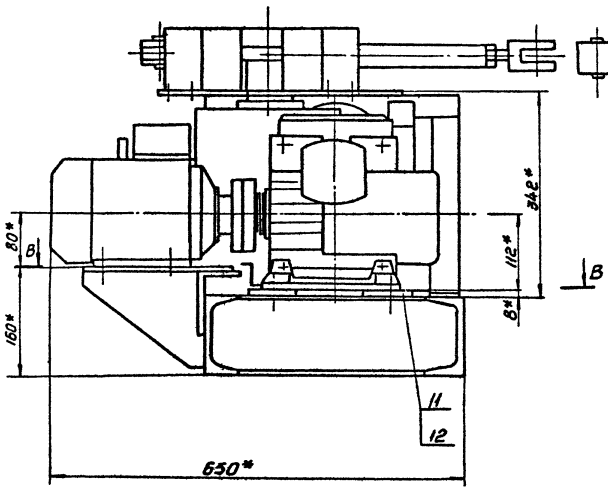

Вид А лист 1

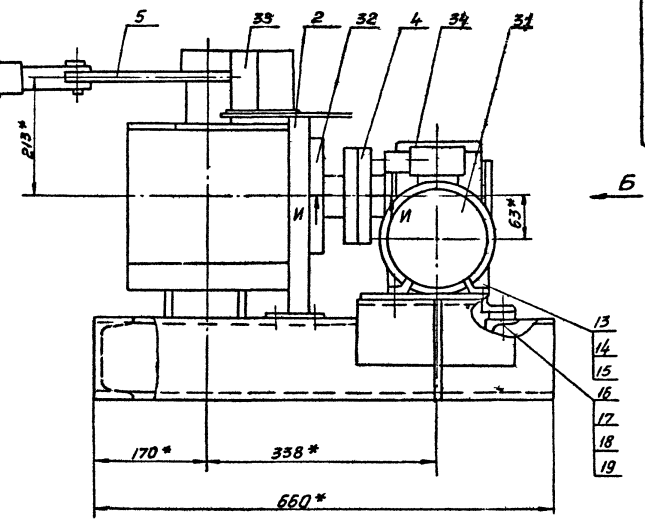

Д – Д повернуто, лист 1
М 1:2

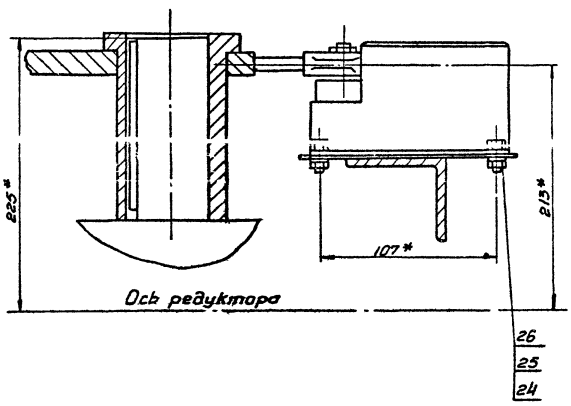

В-В повернуто

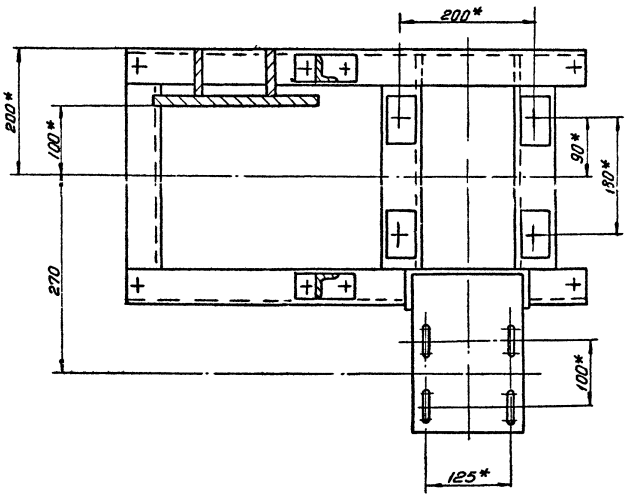

Г – Г повернуто, лист 1
М 1:1

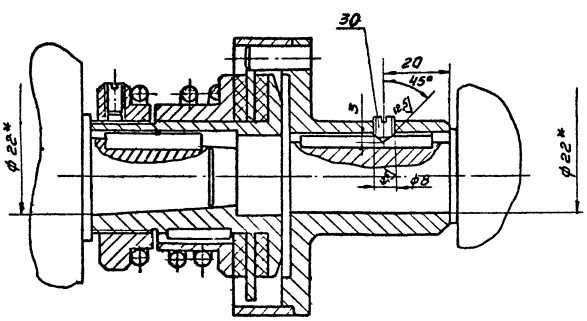

И – И
М 1:2

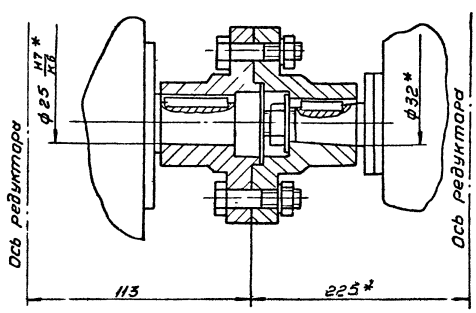

Заказ 4836

Инв.№подл.	Подпись и дата	Взам.инв.№	Инв.№дубл.	Подпись и дата

Изм.	Лист	№ докум.	Подп.	Дата	9405-060000СБ	Лист 2

Копировал Кузнецова

Формат А2

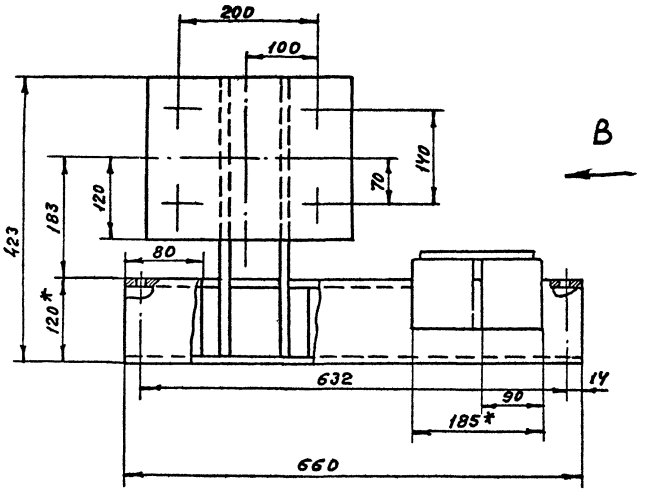

Вид В

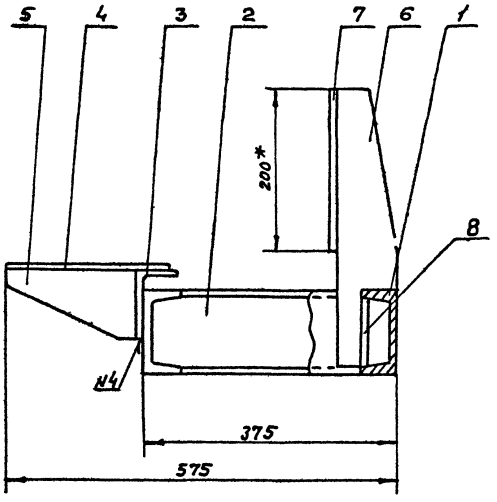

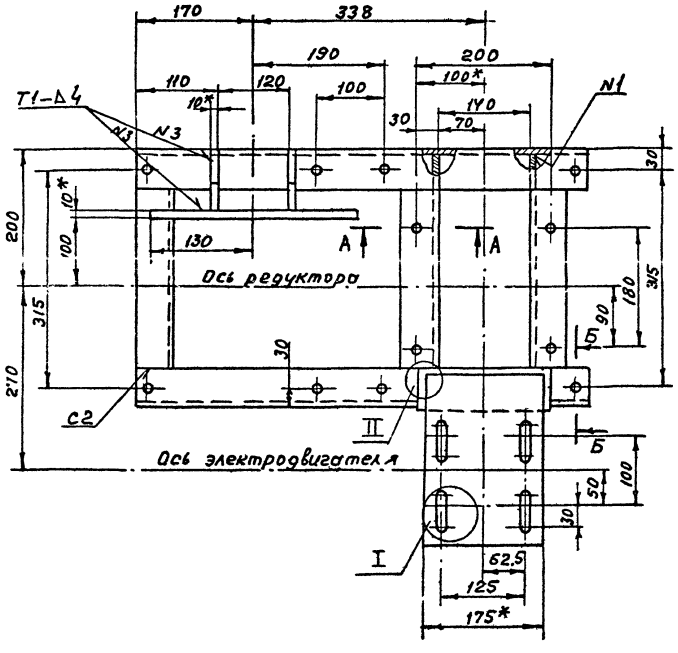

А—А
М 1:2

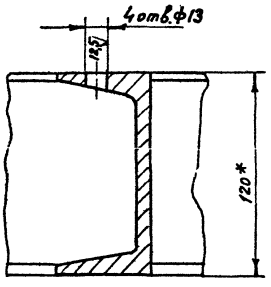

II
М 1:1

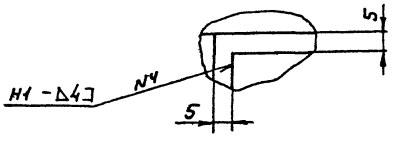

I
М 1:1

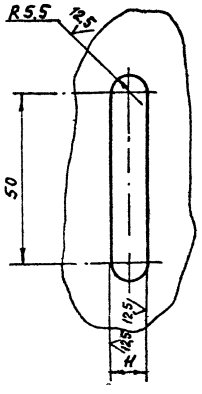

Б—Б
М 1:2

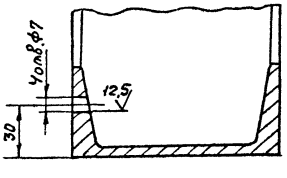

1. Покрытие: эмаль ПФ-115, серый, ГОСТ 6465-76, III У1
2. Шероховатость обрабатываемых поверхностей деталей без чертежа под сварку 12,5
3. $H\ 14, \pm\frac{IT}{2}$
4. * Размеры для справок
5. Сварные швы по ГОСТ 5264-80

					9405-0601000СБ		
Изм.	Лист	№ докум.	Подп.	Дата	Рама	Лит	Масса	Масшт.
Разраб.		Герасимов		X.84		Н	300	1:5
Провер.		Янчос						
Т.контр.		Синицын			Сборочный чертеж	Лист	Листов 1
Н.контр.		Синицын				Гипроавтотранс г. Москва	
Утв.		Григорченко					

Копировал

Формат А2

Инв. № подл. | Подп. и дата

9405-0602000СБ

Типовой проект 503-9-8.85 Альбом III

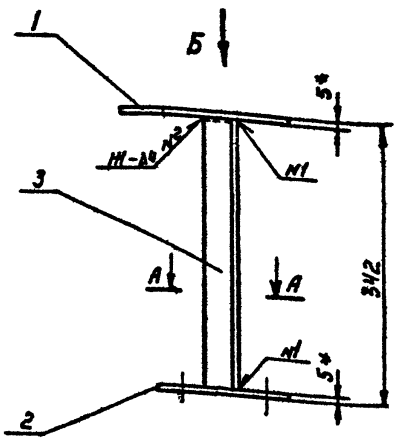

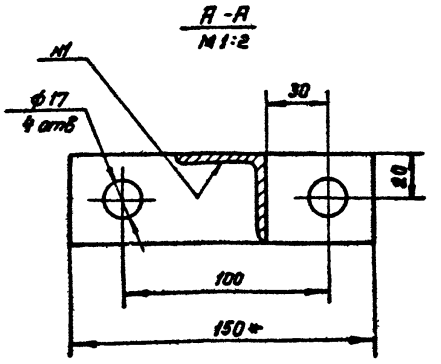

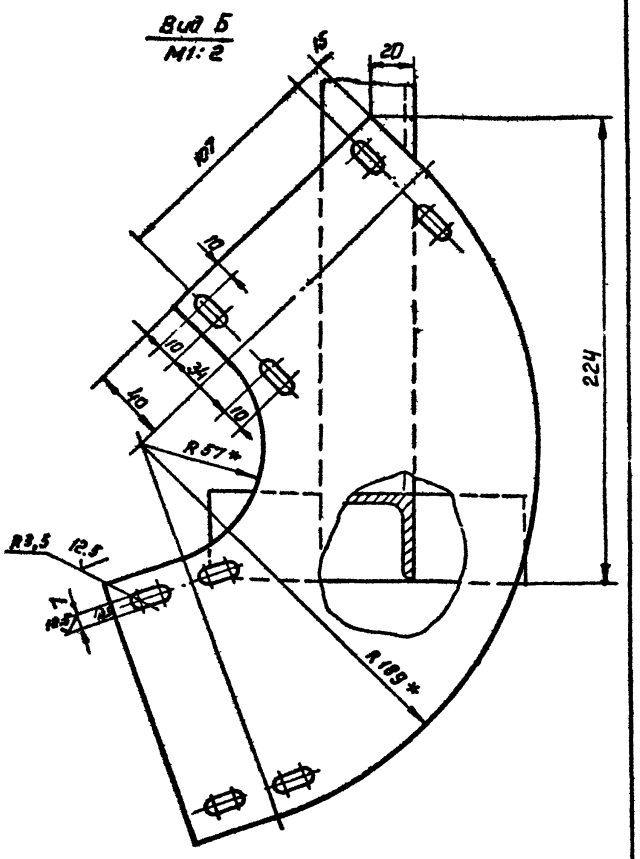

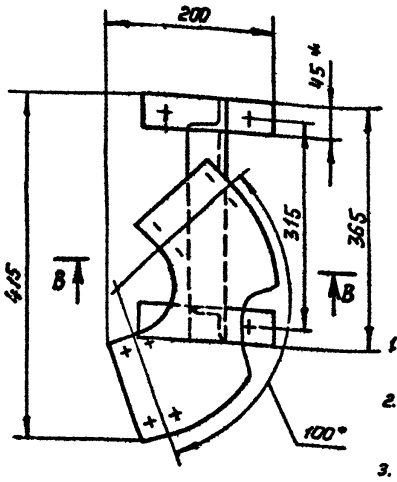

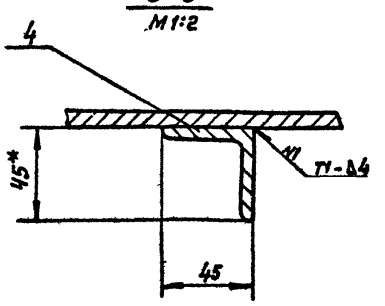

1. Покрытие: эмаль ПФ-115, серый, ГОСТ 6465-76, ☒ У1.
2. Шероховатость обрабатываемых поверхностей деталей без чертежа под сварку 12.5
3. Н14 ± t2/2.
4* Размеры для справок.
5. Сварные швы по ГОСТ 5264-80.

Изм.	Лист	N докум.	Подп.	Дата	9405-0602000СБ			
Разраб.		Иганина		Х.84	Опора	Лит	Масса	Масшт.
Провер.		Янчас				N	5,3	1:5
Т.контр.		Синицын			Сборочный чертеж.	Лист	Листов 1	
Н.контр.		Синицын				ГИПРОАВТОТРАНС г. Москва		
Утв.		Григоренко						

Копировал: Формат А3

Инв.№подл. | Подп. и дата | Взам.инв.№ | Инв.№дубл. | Подп. и дата

9405-0500002

12.5 √(√)

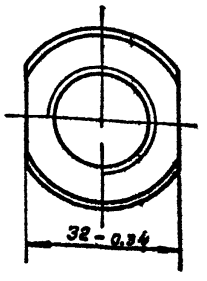

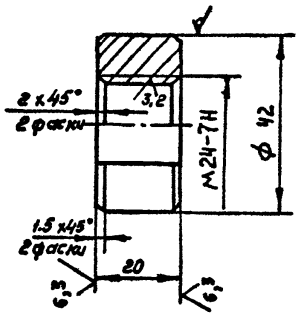

Н14; h14

Изм.	Лист	N докум.	Подп.	Дата	9405-0500002			
Разраб.		Иганина		Х.84	Гайка	Лит	Масса	Масшт.
Провер.		Янчас				И	0,14	1:1
Т.контр.		Синицын				Лист	Листов 1	
Н.контр.		Синицын			Круг В42 ГОСТ 2590-71 / 20-2-б ГОСТ 1050-74	ГИПРОАВТОТРАНС г. Москва		
Утв.		Григоренко						

Копировал Формат А4

Заказ № 4635

Формат	Зона	Поз.	Обозначение	Наименование	Кол.	Примечание
				Документация		
А3			9405-0602000СБ	Сборочный чертеж		
				Детали		
А4		1	9405-0502001	Плита	1	
Б4		2	9405-0602001	Основание	2	0,26 кг
				Лист Б-тн-5.0 ГОСТ 19903-74		
				Ст3 ГОСТ 14637-79		
				150h14 х 45 h14		
Б4		3	9405-0602002	Стойка	2	0,8 кг
				Уголок Б 45х45х4 ГОСТ 8509-72		
				Ст3 ГОСТ 535-79		
				ℓ = 332 h14		
Б4		4	9405-0602003	Уголок	1	0,7 кг
				Уголок Б-45х45х4 ГОСТ 8509-72		
				Ст3 ГОСТ 535-79		
				ℓ = 275 h14		

Изм.	Лист	N докум.	Подп.	Дата	9405-0602000			
Разраб.		Иганина		Х.84	Опора	Лит	Лист	Листов
Провер.		Янчас				И		1
Н.контр.		Синицын				ГИПРОАВТОТРАНС г. Москва		
Утв.		Григоренко						

Копировал Коннова Формат А4

Инв.№подл. | Подп. и дата | Взам.инв.№ | Инв.№дубл. | Подп. и дата

9405-0700000СБ

Альбом VII

Типовой проект 503-9-8.85

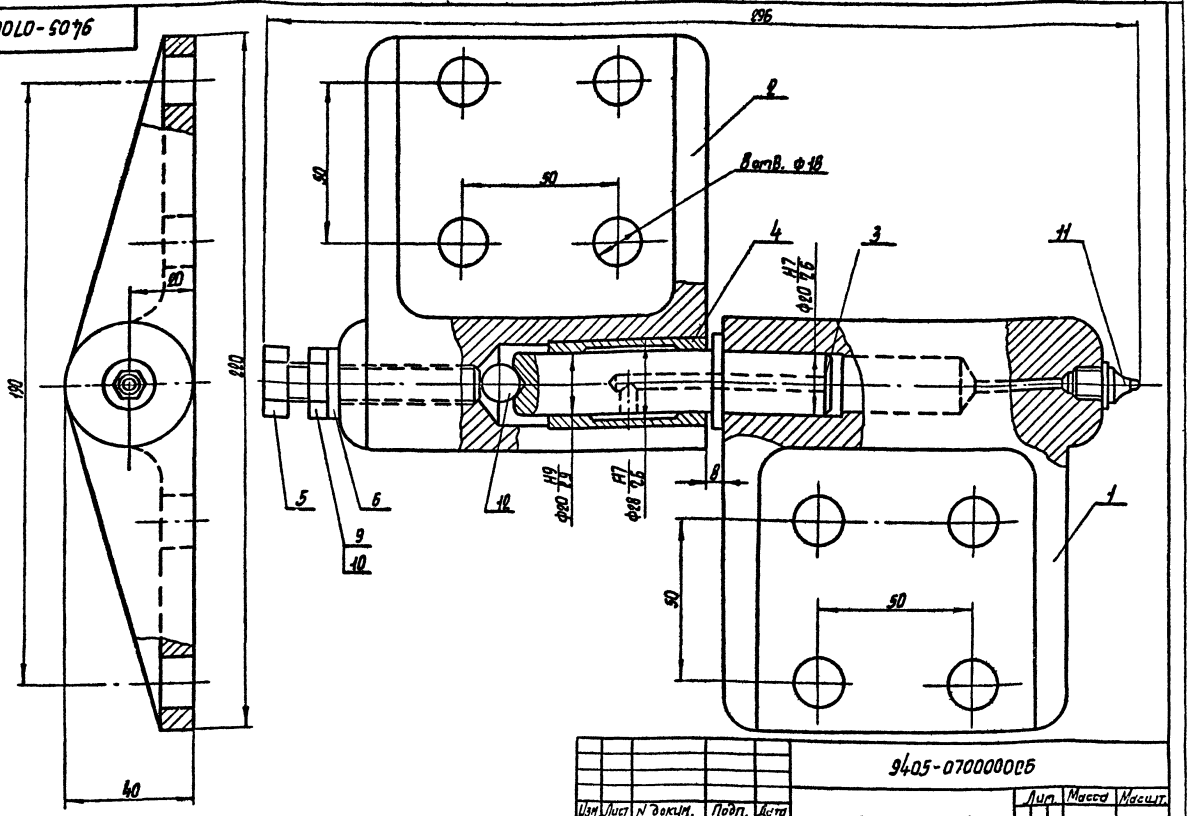

Размеры для справок

Изм.	Лист	N докум.	Подп.	Дата
Разраб.		Евстигнеева		X.84
Провер.		Янчас		
Т.контр.		Синицын		
Н.контр.		Синицын		
Утв.		Григорчевкий		

9405-0700000СБ

Петля правая

Оборочный чертеж

Лит.	Масса	Масшт.
У	5,5	1:1
Лист	Листов 1	

Гипроавтотранс г. Москва

Копиров. Формат А3

9405-0700006

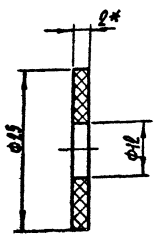

* Размер для справок

Изм.	Лист	N докум.	Подп.	Дата
Разраб.		Евстигнеева		X.84
Провер.		Янчас		
Т.контр.		Синицын		
Н.контр.		Синицын		
Утв.		Григорчевкий		

9405-0700006

Прокладка

Лит.	Масса	Масшт.
У	0,005	2:1
Лист	Листов 1	

Пластина 1, лист ОМБ-М-2 ГОСТ 7338-77

Гипроавтотранс г. Москва

Копиров. Формат А4

Формат	Зона	Поз.	Обозначение	Наименование	Кол.	Примечание
				Документация		
А3			9405-0700000 СБ	Сборочный чертеж		
				Детали		
А3		1	9405-0700001	Полупетля верхняя	1	
А3		2	9405-0700002	Полупетля нижняя	1	
А4		3	9405-0700003	Ось	1	
А4		4	9405-0700004	Втулка	1	
А4		5	9405-0700005	Болт	1	
А4		6	9405-0700006	Прокладка	1	
				Стандартные изделия		
		9		Гайка М16.5В.019 ГОСТ 5916-70	1	
		10		Шайба 16.01.019 ГОСТ 11371-78	1	
		11		Масленка 1.6 ГОСТ 20905-75	1	
		12		Шарик Ф16 6ВВН ГОСТ 3722-60	1	

Изм.	Лист	N докум.	Подп.	Дата
Разраб.		Евстигнеева		X.84
Провер.		Янчас		
Т.контр.		Синицын		
Н.контр.		Синицын		
Утв.		Григорчевкий		

9405-0700000

Петля правая

Лит.	Лист	Листов
У		1

Гипроавтотранс г. Москва

Копиров. Формат А4

Инв. № подл. | Подп. и дата | Взам. инв. № | Инв. № дубл. | Подп. и дата

9405-0700001

Типовой проект 503-9-8.85 Альбом III

Инв.№ подл. | Подп. и дата | Взам.инв.№ | Инв.№ дубл. | Подп. и дата

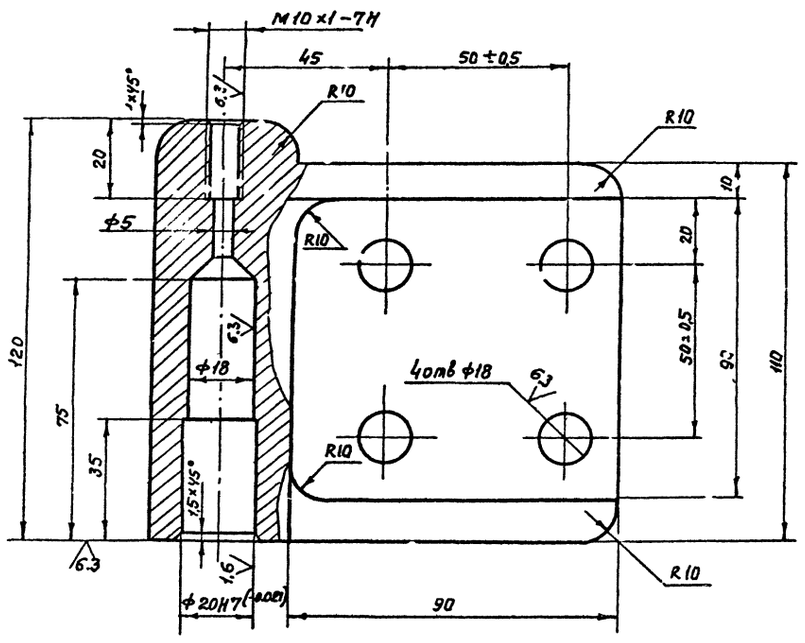

Вид А

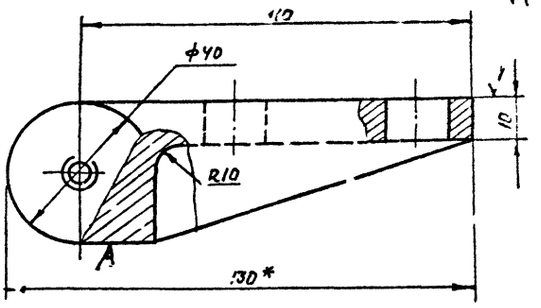

1* Размер для справок
2. Покрытие: эмаль ПФ-115, серый ГОСТ 6465-76, III У1
3. H14, h14; $\pm \frac{t_2}{2}$
4. Конструкцию полупетли допускается изготовить сварной

					9405-0700001				
Изм.	Лист	N докум.	Подп.	Дата	Полупетля верхняя	Лит	Масса	Масштаб	
Разраб		Евстигнеева		X.84		Н	2,5	1:1	
Провер.		Янчос				Лист	Листов 1		
Т.контр.		Синицын							
Н.контр.		Синицын			Лист 6-ПН-40 ГОСТ 19903-74 20 ГОСТ 14637-79	Гипротранс г. Москва			
Утв.		Григорченко							

Формат А3

9405-0700002

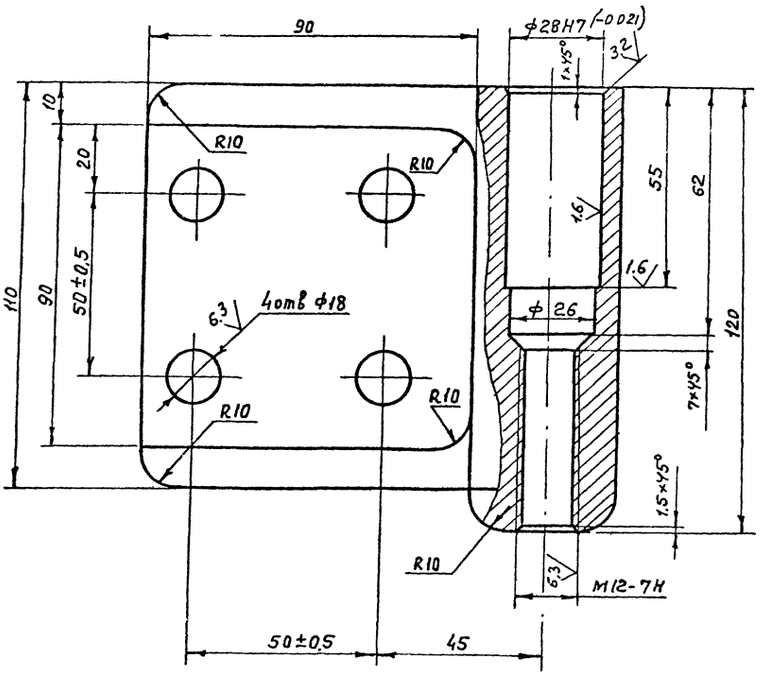

Вид А

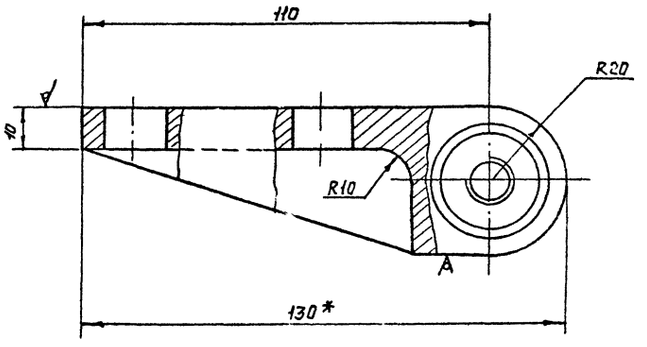

1. Покрытие: эмаль ПФ-115, серый ГОСТ 6465-76, III У1
2. H14, h14, $\pm \frac{t_2}{2}$
3. Размер для справок
4. Конструкцию полупетли допускается изготовить сварной

					9405-0700002				
Изм.	Лист	N докум.	Подп.	Дата	Полупетля нижняя	Лит	Масса	Масштаб	
Разраб		Евстигнеева		X.84		Н	2,5	1:1	
Провер.		Янчос				Лист	Листов 1		
Т.контр.		Синицын							
Н.контр.		Синицын			Лист 6-ПН-40 ГОСТ 19903-74 20 ГОСТ 14637-79	Гипротранс г. Москва			
Утв.		Григорченко							

Копировал

Формат

Альбом VII

Типовой проект 503-9-8.85

9405-0700004

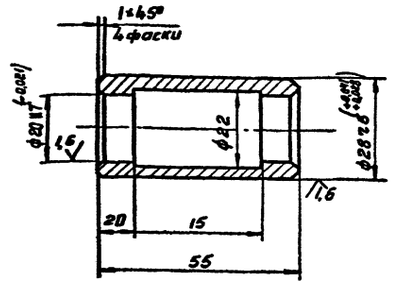

H14; $\pm \frac{t_3}{2}$

Изм.	Лист	N докум.	Подп.	Дата
Разраб.		Евстигнеева		X.84
Провер.		Янчос		
Т.контр.		Синицын		
Н.контр.		Синицын		
Утв.		Григорченко		

9405-0700004

Втулка

Лит.	Масса	Масштаб
И	0,10	1:1

Лист | Листов 1

Пруток Б.Р. ... 30-И ГОСТ 1628-78

ГИПРОАВТОТРАНС г. Москва

Копировал: Кузнецова

Формат А4

9405-0700003

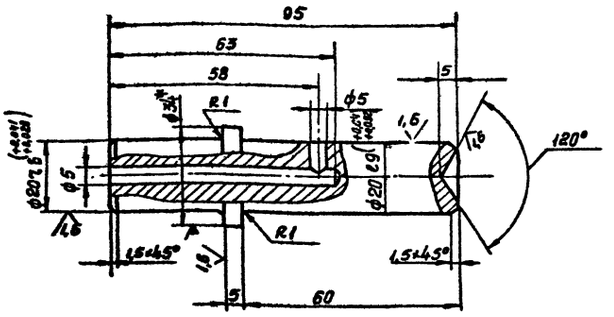

1. H14; $\pm \frac{t_3}{2}$
2. * Размер для справок

Изм.	Лист	N докум.	Подп.	Дата
Разраб.		Евстигнеева		X.84
Провер.		Янчос		
Т.контр.		Синицын		
Н.контр.		Синицын		
Утв.		Григорченко		

9405-0700003

Ось

Лит.	Масса	Масштаб
И	0,26	1:1

Лист | Листов 1

Круг В34 ГОСТ 2590-71 / 45 ГОСТ 1051-73

ГИПРОАВТОТРАНС г. Москва

Копировал: Кузнецова

Формат А4

9405-0700005

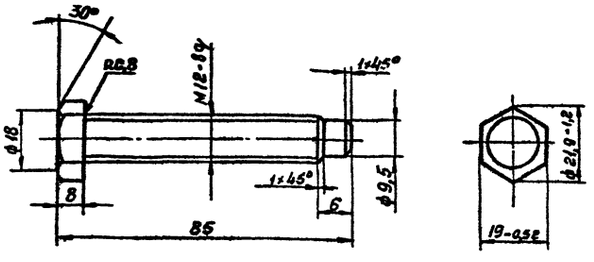

h14; $\pm \frac{t_3}{2}$

Изм.	Лист	N докум.	Подп.	Дата
Разраб.		Евстигнеева		X.84
Провер.		Янчос		
Т.контр.		Синицын		
Н.контр.		Синицын		
Утв.		Григорченко		

9405-0700005

Болт

Лит.	Масса	Масштаб
И	0,09	1:1

Лист | Листов 1

Круг В25 ГОСТ 2590-71 / 45 ГОСТ 1051-75

ГИПРОАВТОТРАНС г. Москва

Копировал: Кузнецова

Формат А4

9405-0000002

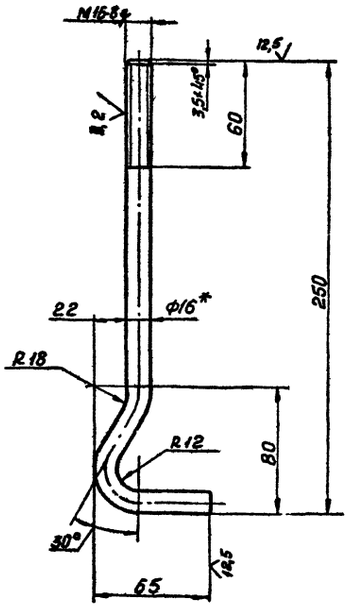

1. $\pm \frac{t_3}{2}$
2. * Размер для справок
3. Развернутая длина L = 292,7

Изм.	Лист	N докум.	Подп.	Дата
Разраб.		Герасимова		X.84
Провер.		Янчос		
Т.контр.		Синицын		
Н.контр.		Синицын		
Утв.		Григорченко		

9405-0000002

Болт фундаментный

Лит.	Масса	Масштаб
И	0,47	1:2

Лист | Листов 1

Круг В16 ГОСТ 2590-71 / Ст.3 ГОСТ 535-79

ГИПРОАВТОТРАНС г. Москва

Копировал: Кузнецова

Формат А4

Заказ 4836

Инв. N подл. | Подп. и дата | Взам. инв. N | Инв. N дубл. | Подпись и дата

9405-0800000 СБ

Типовой проект 503-9-8.85 Альбом III

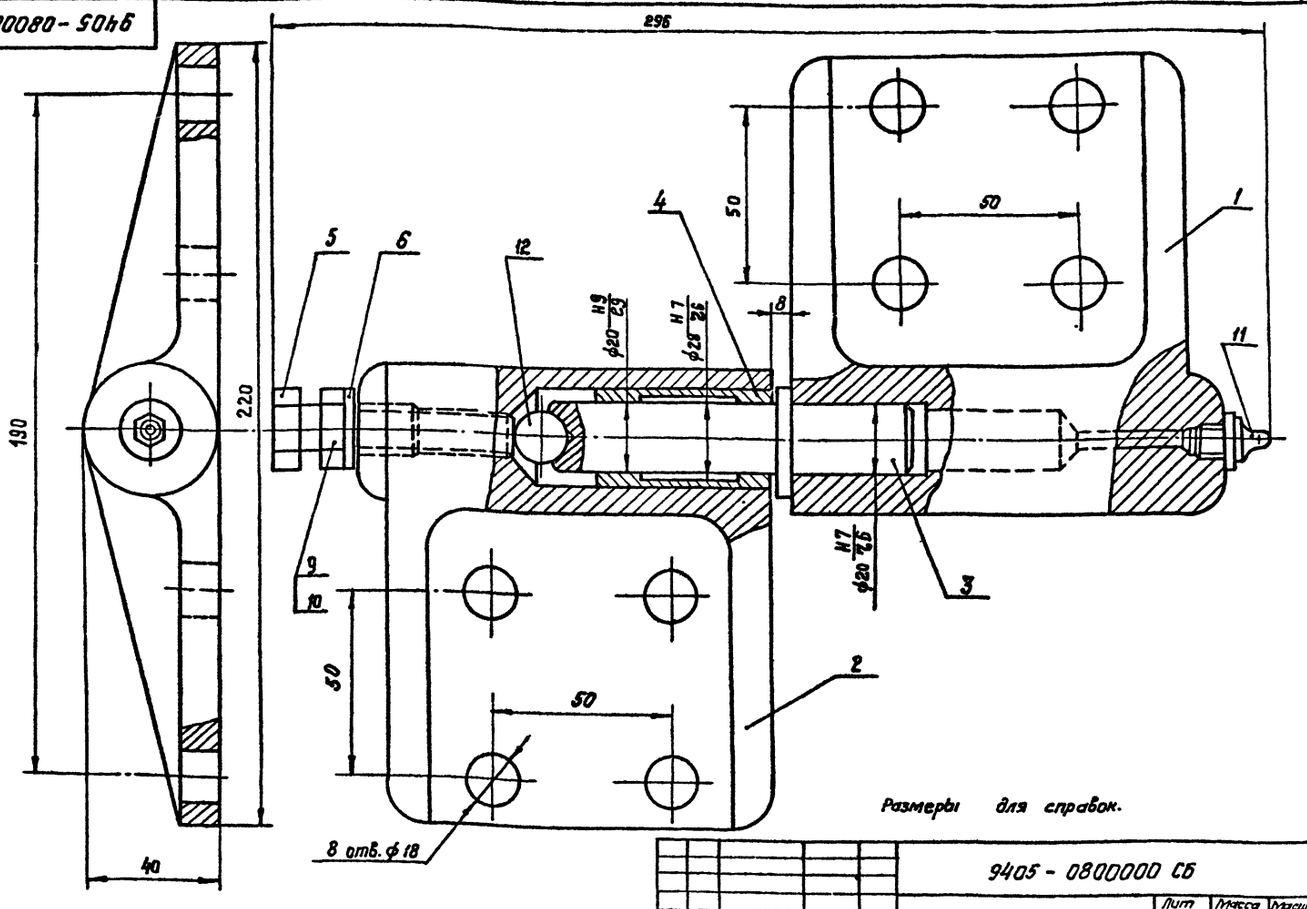

Размеры для справок.

Изм	Лист	N докум.	Подп.	дата	9405 - 0800000 СБ	Лит	Масса	Масштаб
Разраб.		Евстигнеев		X.84	Петля левая	И	5,5	1:1
Провер		Янчас			Сборочный чертеж	Лист	Листов 1	
Контр.		Синицын				ГИПРОАВТОТРАНС г. Москва		
Н. контр.		Синицын						
Утв		Григорченко						

Копировал

Формат А3

9405-0508002

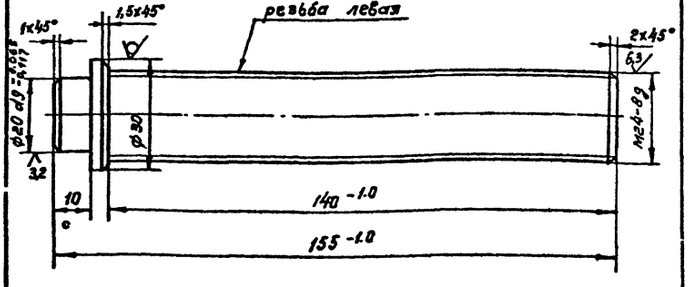

1. h 14
2. Размер для справок

Изм	Лист	N докум	Подп	дата	9405 - 0508002	Лит	Масса	Масштаб
Разраб		Герасимова		X.84	Винт	И	0.7	1:1
Провер		Янчас				Лист	Листов 1	
Н контр		Синицын			Круг В 30 ГОСТ 2590-71 / 20-2-6 ГОСТ 1050-74	ГИПРОАВТОТРАНС г Москва		
Н контр		Синицын						
Утв		Григорченко						

Копировал

Формат А4

Формат	Зона	Поз.	Обозначение	Наименование	Кол.	Примечание
				Документация		
А3			9405 - 0800000СБ	Сборочный чертеж		
				Детали		
А3		1	9405 - 0800001	Полупетля верхняя	1	
А3		2	9405 - 0800002	Полупетля нижняя	1	
А4		3	9405 - 0700003	Ось	1	
А4		4	9405 - 0700004	Втулка	1	
А4		5	9405 - 0700005	Болт	1	
А4		6	9405 - 0700006	Прокладка	1	
				Стандартные изделия		
		9		Гайка М12.58.019 ГОСТ 5916-70	1	
		10		Шайба 12.01.019 ГОСТ 11371-78	1	
		11		Масленка 1.6 ГОСТ 20905-75	1	
		12		Шарик ф16, 668 ГОСТ 3722-60	1	

Изм	Лист	N докум	Подп	дата	9405 - 0800000	Лит	Лист	Листов
Разраб		Евстигнеева		X.84	Петля левая	И		1
Провер		Янчас				ГИПРОАВТОТРАНС г Москва		
Н контр		Синицын						
Утв		Григорченко						

Копировал. Коннова

Формат А4

Заказ 4836

9405-0800001

Альбом III

Типовой проект 503-9-8.85

Инв. N подл. | Подп. и дата | Взам. инв. N | Инв. N дубл. | Подп. и дата

Вид А

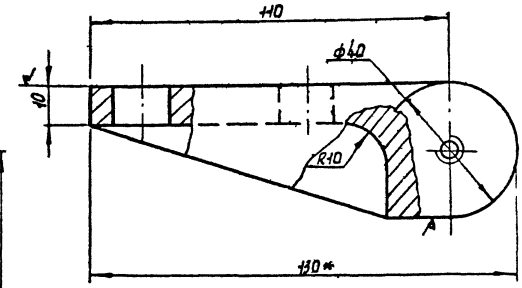

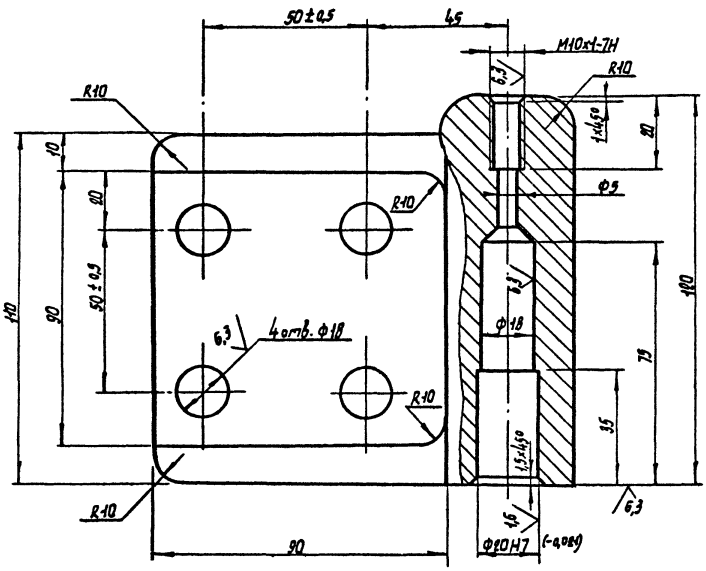

1. Покрытие: эмаль ПФ-115, серый, ГОСТ 6465-76 III УХЛ
2. H14; h14; ±IT/2
3. * Размер для справок
4. Конструкцию полупетли допускается изготовить сварной

					9405-0800001		
Изм.	Лист	N докум.	Подп.	Дата	Полупетля верхняя	Лит.	Масса	Масшт.
Разраб.		Евстигнеева		X.84		У	2,5	1:1
Провер.		Янчас				Лист	Листов 1
Н. контр.		Синицын					
Н. контр.		Синицын			Лист Б-40 ГОСТ 19903-74	Гипроавтотранс г. Москва
Утв.		Григорченко			до ГОСТ 16523-70	

Копиров. Марченко

Формат А3

9405-0800002

Вид А

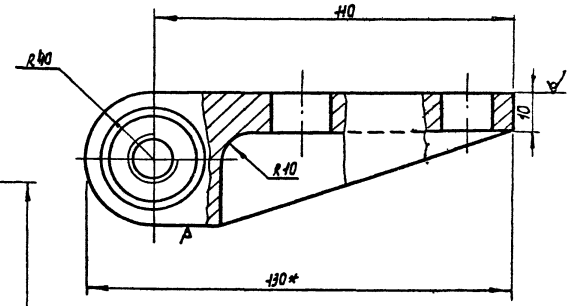

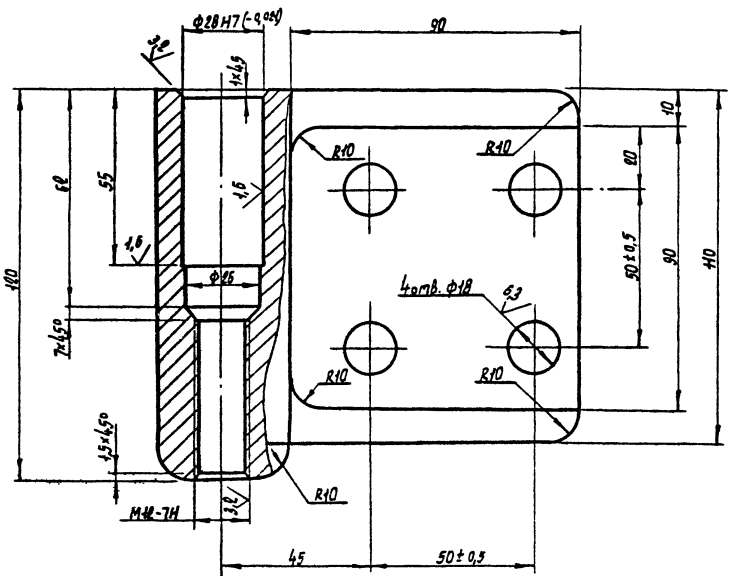

1. Покрытие: эмаль ПФ-115, серый ГОСТ 6465-76; III УХЛ
2. H14; h14; ±IT/2
3. * Размер для справок
4. Конструкция полупетли допускается изготовить сварной

					9405-0800002		
Изм.	Лист	N докум.	Подп.	Дата	Полупетля нижняя	Лит.	Масса	Масшт.
Разраб.		Евстигнеева		X.84		У	2,5	1:1
Провер.		Янчас				Лист	Листов 1
Т. контр.		Синицын					
Н. контр.		Синицын			Лист Б-40 ГОСТ 19903-74	Гипроавтотранс г. Москва
Утв.		Григорченко			до ГОСТ 16523-70	

Копиров. Марченко

Формат А3

Заказ 4836

Инв. N подл. | Подп. и дата | Взам. инв. N | Инв. N дубл. | Подп. и дата

9405-0900002

Альбом III

Типовой проект 503-9-8.85

Инв.№ подл. | Подп. и дата | Взам. инв.№ | Инв.№ дубл. | Подп. и дата

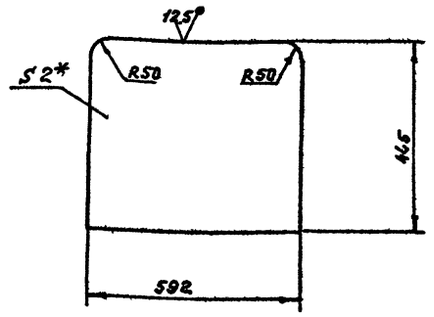

1. h 14
2* Размеры для справок

Изм.	Лист	N докум.	Подп.	Дата
Разраб.		Герасимова		X.84
Провер.		Янчос		
Т.контр.		Синицын		
Н.контр.		Синицын		
Утв.		Григорченко		

9405-0900002

Лист боковой

Лит	Масса	Масшт.
	4,5	1:10
Лист	Листов 1	

Лист Б-ПН-2 ГОСТ 19903-74
3-IV-ст.3 ГОСТ 16523-74

ГИПРОАВТОТРАНС г. Москва

Копировал

Формат А4

Формат	Зона	Поз.	Обозначение	Наименование	Кол.	Примечание
				Документация		
А3			9405-0900000СБ	Сборочный чертеж		
				Детали		
А4		1	9405-0900001	Лист	1	
А4		2	9405-0900002	Лист боковой	2	
Б4		3	9405-090000	Уголок	2	1,2кг
				Уголок Б-32х32х4 ГОСТ 8509-72		
				ст.3 ГОСТ 535-79		
				$L = 660 \pm \frac{1}{2}$		

Изм.	Лист	N докум.	Подп.	Дата
Разраб.		Герасимова		X.84
Провер.		Янчос		
Н.контр.		Синицын		
Утв.		Григорченко		

9405-0900000

Кожух правый

Лит	Лист	Листов
И		1

ГИПРОАВТОТРАНС г. Москва

Копировал

Формат А4

9405-0900000СБ

Вид А

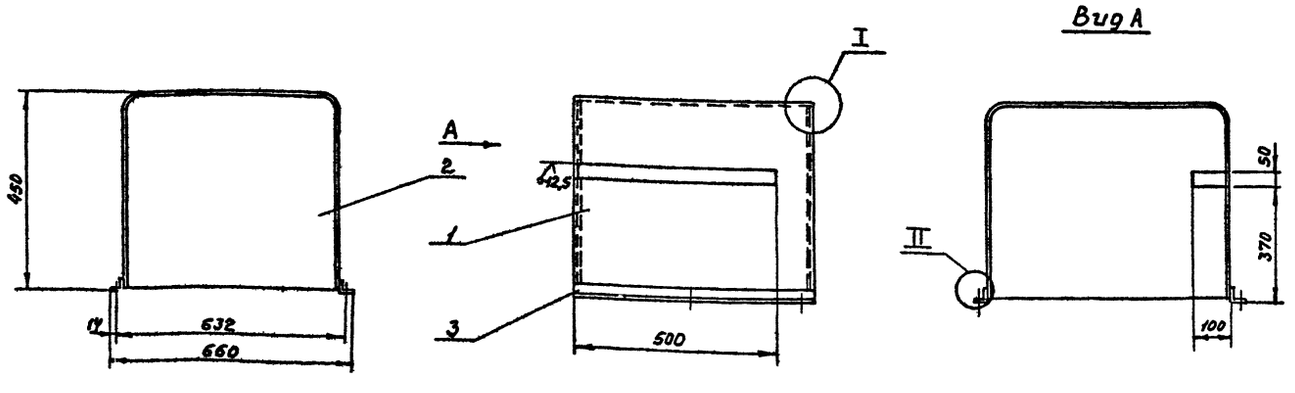

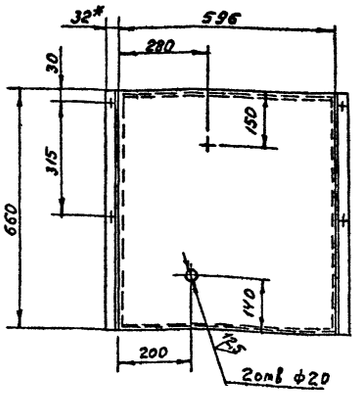

I

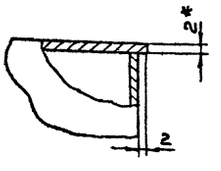

II

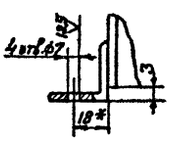

1. Покрытие: эмаль ПФ-115, серый, ГОСТ 6465-76, III У1
2. Шероховатость обрабатываемых поверхностей деталей без чертежа под сварку 12,5
3. H14, $\pm \frac{IT}{2}$
4. Сварные швы по ГОСТ 5264-80
5. * Размеры для справок

Изм.	Лист	N докум.	Подп.	Дата
Разраб.		Герасимова		X.84
Провер.		Янчос		
Т.контр.		Синицын		
Н.контр.		Синицын		
Утв.		Григорченко		

9405-0900000СБ

Кожух правый

Сборочный чертеж

Лит	Масса	Масшт.
И	27	1:10
Лист	Листов 1	

ГИПРОАВТОТРАНС г. Москва

Копировал

Формат А3

Заказ №4835

Инв.№ подл. | Подп. и дата | Взам. инв.№ | Инв.№ дубл. | Подп. и дата

9405-0900001

Типовой проект 503-9-8.85 Альбом III

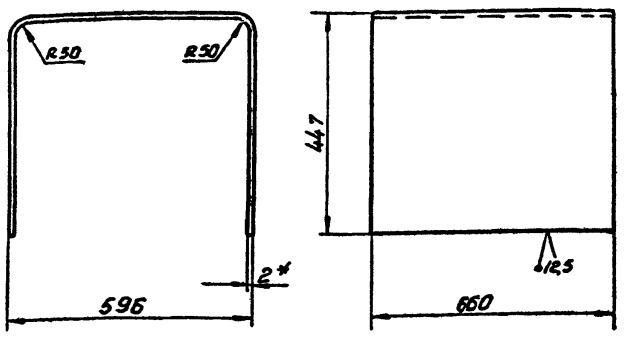

1. $\pm \frac{t_2}{2}$
2. * Размер для справок.
3. Развернутая длина $L = 1500$

Изм.	Лист	N докум.	Подп.	Дата
Разраб.		Герасимова		X.84
Провер.		Янчас		
Т.контр.		Синицын		
Н.контр.		Синицын		
Утв.		Григорьчева		

9405-0900001

Лист

Лит.	Масса	Масштаб
И	15,5	1:10

Лист | Листов 1

Лист Б-ПН-2 ГОСТ 19903-74
Э-IV-СТ.3 ГОСТ 16523-70

ГИПРОАВТОТРАНС г. Москва

Копировал: Кузнецова Формат А4

Формат	Зона	Поз.	Обозначение	Наименование	Кол.	Примечание
				Документация		
А3			9405-10000000 СБ	Сборочный чертеж		
				Детали		
А4		1	9405-0900001	Лист	1	
А4		2	9405-0900002	Лист боковой	2	
Б4		3	9405-1000001	Уголок	2	1,2кг
				Уголок Б-32х32х4 ГОСТ 8509-72 Ст 3 ГОСТ 535-79		
				$L = 660 \pm \frac{t_2}{2}$		

Изм.	Лист	N докум.	Подп.	Дата
Разраб.		Герасимова		X.84
Провер.		Янчас		
Т.контр.		Синицын		
Утв.		Григорьчева		

9405-1000000

Кожух левый

Лит.	Лист	Листов
И		1

ГИПРОАВТОТРАНС г. Москва

Копировал: Кузнецова Формат А4

9405-1000000 СБ

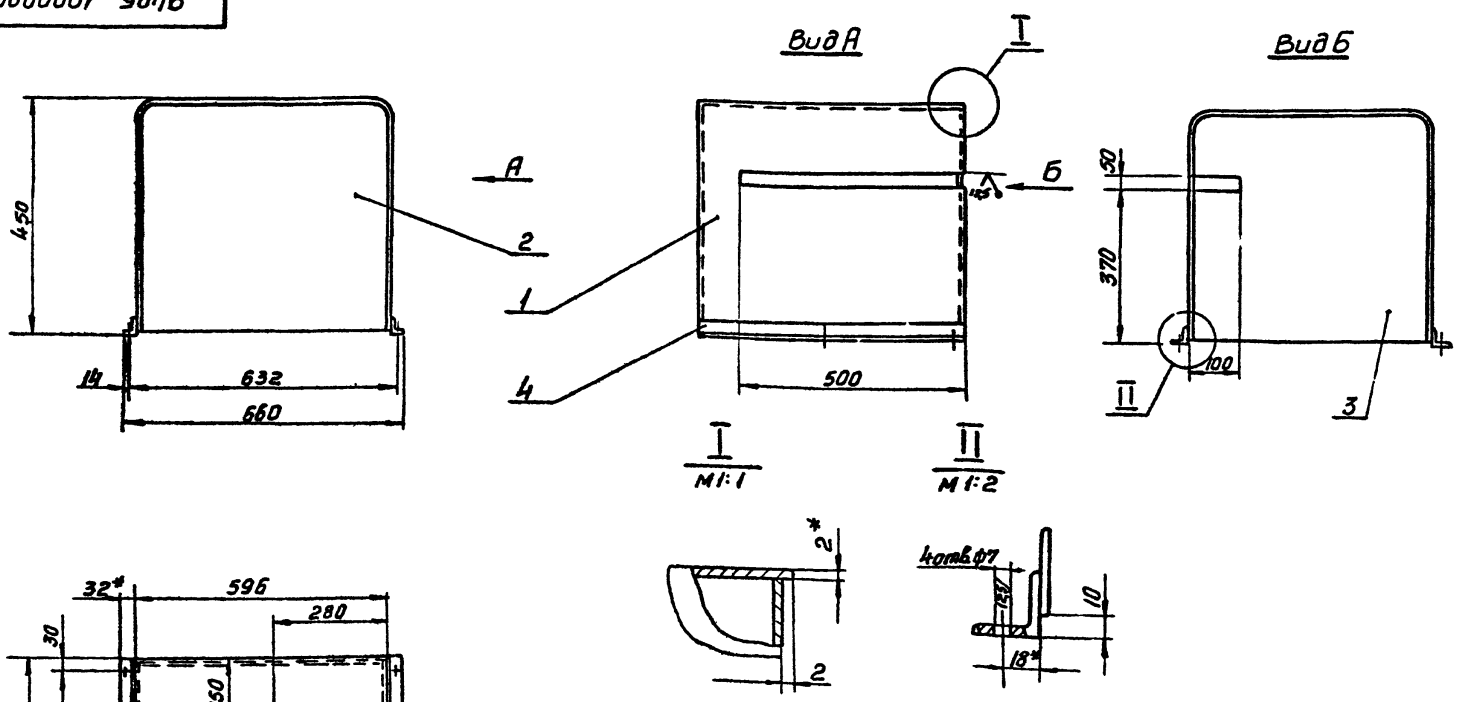

1. Покрытие: эмаль ПФ-115, серый, ГОСТ 6465-76, III у1.
2. Шероховатость обрабатываемых поверхностей деталей без чертежа под сварку $\frac{12,5}{}$.
3. H14, $\pm \frac{t_2}{2}$.
4. Сварные швы по ГОСТ 5264-80.
5. * Размеры для справок.

Изм.	Лист	N докум.	Подп.	Дата
Разраб.		Герасимова		X.84
Провер.		Янчас		
Т.контр.		Синицын		
Н.контр.		Синицын		
Утв.		Григорьчева		

9405-1000000 СБ

Кожух левый сборочный чертеж

Лит.	Масса	Масштаб
	27	1:10

Лист | Листов 1

ГИПРОАВТОТРАНС г. Москва

Копировал Кузнецова Формат А3

Заказ 4836

9405-1100000СБ

Альбом III

Типовой проект 503-9-8.85

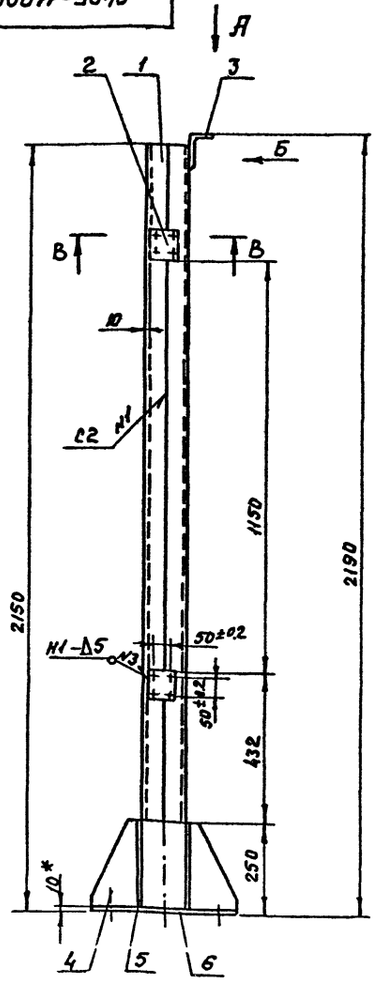

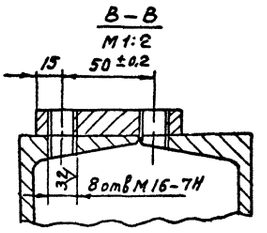

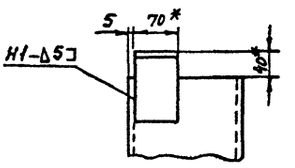

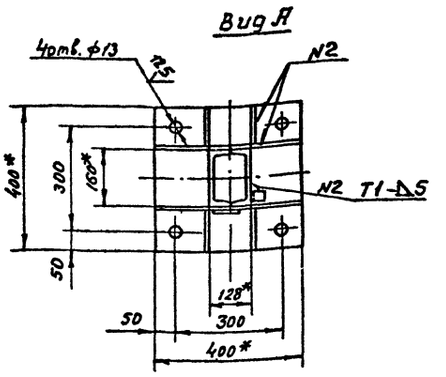

1. Покрытие: эмаль ПФ-115, серый, ГОСТ 6465-76, III У1.
2. Шероховатость обрабатываемых поверхностей деталей без чертежа под сварку $12,5\sqrt{}$
3. Н14, $\pm \frac{t2}{2}$
4. Сварные швы по ГОСТ 5264-80
5 * Размеры для справок

					9405-1100000СБ		
Изм.	Лист	N докум.	Подп.	Дата	Стойка правая Сборочный чертеж	Лит	Масса	Масшт.
Разраб.		Герасимова		X.84		И	77	1:10
Провер		Янчос				Лист	Листов 1
Т. контр		Синицын					
Н. контр		Синицын			Гипроавтотранс г. Москва		
Утв.		Григорченко					

Копировал

Формат А3

9405-1100004

(V)А

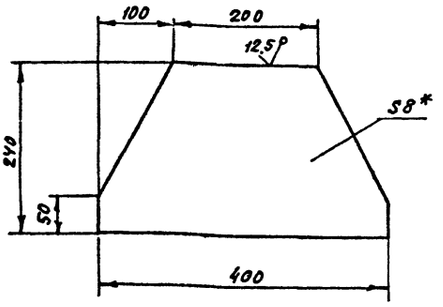

1. $\pm \frac{t2}{2}$
2 * Размер для справок

					9405-1100004		
Изм.	Лист	N докум.	Подп.	Дата	Ребро	Лит	Масса	Масшт
Разраб		Угонина		X.84		И	55	1:5
Провер		Янчос				Лист	Листов 1
Т. контр		Синицын					
Н. контр		Синицын			Гипроавтотранс г. Москва		
Утв.		Григорченко					
Лист		Б-ПН-80 ГОСТ 19903-74 Ст.3 ГОСТ 14637-79					

Копировал

Формат А4

Формат	Зона	Поз.	Обозначение	Наименование	Кол.	Примечание
				Документация		
А3			9405-1100000СБ	Сборочный чертеж		
				Детали		
Б.Ч		1	9405-1100001	Стойка	2	29,5 кг
				Швеллер 16 ГОСТ 8240-72		
				Ст.3 ГОСТ 535-79		
				ℓ = 2140 h14		
Б.Ч		2	9405-1100002	Пластина	2	0,7 кг
				Лист Б-ПН-15 ГОСТ 19903-74		
				Ст.3 ГОСТ 14637-79		
				$80 \pm \frac{t2}{2} \times 80 \pm \frac{t2}{2}$		
Б.Ч		3	9405-1100003	Уголок	1	0,5 кг
				Уголок Б-100×63×6 ГОСТ 8510-72		
				Ст.3 ГОСТ 535-79		
				$\ell = 70 \pm \frac{t2}{2}$		
А.Ч		4	9405-1100004	Ребро	2	
А.Ч		5	9405-1100005	Ребро	4	
Б.Ч		6	9405-1100006	Плита	1	12,5 кг
				Лист Б-ПН-10 ГОСТ 19903-74		
				Ст 3 ГОСТ 14637-79		
				$400 \pm \frac{t2}{2} \times 400 \pm \frac{t2}{2}$		

					9405-1100000			
Изм.	Лист	N докум.	Подп.	Дата	Стойка правая	Лит	Лист	Листов
Разраб		Герасимова		X.84		И		1
Провер		Янчос						
Н. контр		Синицын			Гипроавтотранс г. Москва			
Утв.		Григорченко						

Копировал

Формат А4

Инв. № 4836

Подп. и дата | Взам. инв. № | Инв. № дубл. | Подп. и дата | Инв. № подл.

9405-1200000 СБ

Альбом III

Типовой проект 503-9-8.85

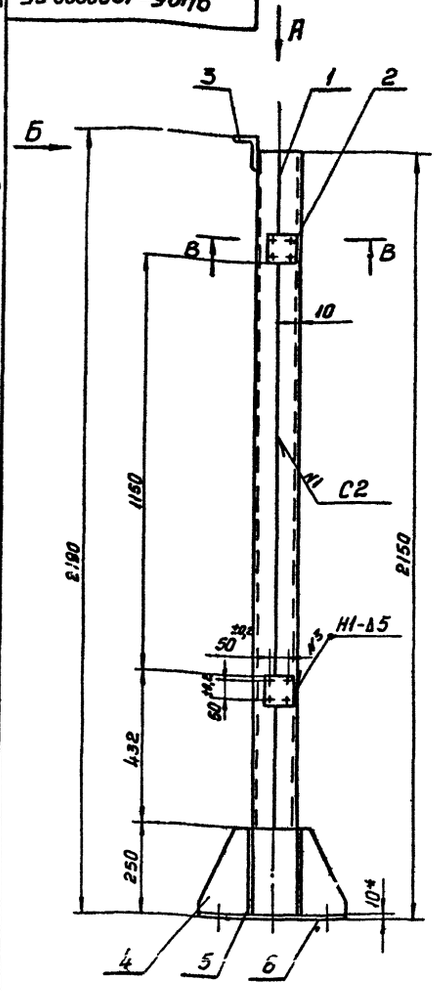

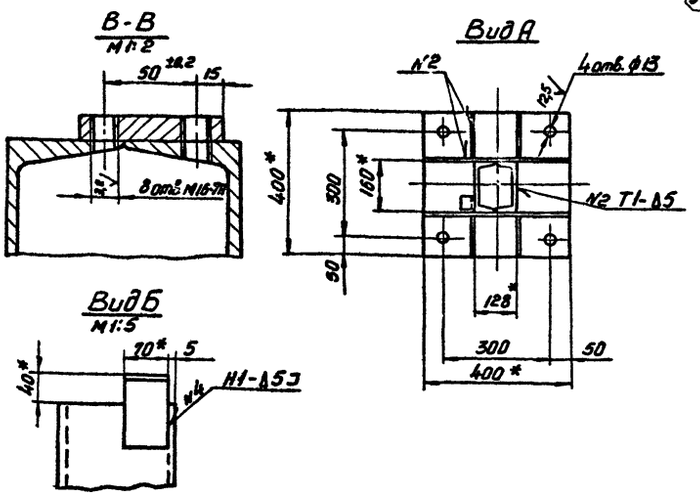

1. Покрытие: эмаль ПФ-115, серый, гост 6465-76, III-У1.
2. Шероховатость обрабатываемых поверхностей деталей без чертежа под сварку $\overset{12,5}{\vee}$
3. Н14, $\pm\frac{t_2}{2}$.
4. Сварные швы по гост 5264-80.
5. * Размеры для справок.

Изм	Лист	№ докум	Подп	Дата	9405-1200000 СБ			
Разраб		Герасимова		X.84	Стойка левая Сборочный чертеж	Лит. И	Масса 77	Масштаб 1:10
Провер.		Янчос				Лист	Листов 1	
Т контр.		Синицын				ГИПРОАВТОТРАНС г. Москва		
Н контр		Синицын						
Утв.		Григорченко						

Копировал: Кузнецова

Формат А3

9405-1100005

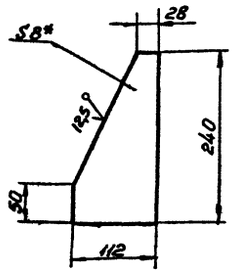

1. $\pm\frac{t_2}{2}$
2. * Размер для справок

Изм	Лист	№ докум	Подп.	Дата	9405-1100005			
Разраб		Игонина		X.84	Ребро	Лит. И	Масса 1,4	Масштаб 1:5
Провер.		Янчос				Лист	Листов 1	
Н контр		Синицын						
Н контр		Синицын			Лист Б-ПН-8,0 ГОСТ 19903-74 Ст.3 ГОСТ 14637-79	ГИПРОАВТОТРАНС г. Москва		
Утв.		Григорченко						

Копировал: Кузнецова

Формат А4

Формат	Зона	Поз	Обозначение	Наименование	Кол.	Примечание
				Документация		
А3			9405-1200000СБ	Сборочный чертеж		
				Детали.		
Б4		1	9405-1200001	Стойка	1	29,5кг
				Швеллер 16 ГОСТ 8240-72		
				Ст.3 ГОСТ 535-79		
				$L = 2140\ h14$		
Б4		2	9405-1200002	Пластина	2	0,7кг
				Лист Б-ПН-15 ГОСТ 19903-74		
				Ст.3 ГОСТ 1463-79		
				$80\pm\frac{t_2}{2} \times 80\pm\frac{t_2}{2}$		
Б4		3	9405-1200003	Уголок	1	0,5кг.
				Уголок Б-100×63×6 ГОСТ 8510-72		
				Ст.3 ГОСТ 535-79		
				$L = 70\pm\frac{t_2}{2}$		
А4		4	9405-1100004	Ребро	2	
А4		5	9405-1100005	Ребро	4	
Б4		6	9405-1200004	Плита	1	12,5кг
				Лист Б-ПН-10 ГОСТ 19903-74		
				Ст.3 ГОСТ 14637-79		
				$400\pm\frac{t_2}{2} \times 400\pm\frac{t_2}{2}$		

Изм	Лист	№ докум	Подп.	Дата	9405-1200000			
Разраб		Герасимова		X.84	Стойка левая	Лит. И	Лист	Листов 1
Провер		Янчос				ГИПРОАВТОТРАНС г. Москва		
Н контр		Синицын						
Утв		Григорченко						

Копировал: Кузнецова

Формат А4

Заказ 4836

Инв № подл | Подп и дата | Взам инв № | Инв № дубл | Подпись и дата

Отпечатано
в Новосибирском филиале ЦИТП
630006, г. Новосибирск, ул. Лазарева 33/1
Выдано в печать "26" III -1990 г.
Заказ Т-462 Тираж 200

Зак.889 Тир.3000 Нф ЦИТП 1989г.

gost.e-ecolog.ru