ТИПОВОЙ ПРОЕКТ
503-9-8.85

КОНТРОЛЬНО ПРОПУСКНОЙ ПУНКТ ГРУЗОВЫХ АВТОТРАНСПОРТНЫХ ПРЕДПРИЯТИЙ НА 4 ПОСТА

АЛЬБОМ II

СТРОИТЕЛЬНЫЕ ИЗДЕЛИЯ

gost.e-ecolog.ru

Отпечатано
в Новосибирском филиале ЦИТП
630064 г. Новосибирск пр. Карла Маркса 1

Выдано в печать „20" II 1986 г.
Заказ Т-562 Тираж 1000

ТИПОВОЙ ПРОЕКТ
503-9-8.85

КОНТРОЛЬНО-ПРОПУСКНОЙ ПУНКТ ГРУЗОВЫХ АВТОТРАНСПОРТНЫХ ПРЕДПРИЯТИЙ НА 4 ПОСТА

СОСТАВ ПРОЕКТА:

АЛЬБОМ I	ПОЯСНИТЕЛЬНАЯ ЗАПИСКА. АРХИТЕКТУРНЫЕ РЕШЕНИЯ. КОНСТРУКЦИИ ЖЕЛЕЗОБЕТОННЫЕ. ОТОПЛЕНИЕ И ВЕНТИЛЯЦИЯ. ВНУТРЕННИЕ ВОДОПРОВОД И КАНАЛИЗАЦИЯ. СИЛОВОЕ ЭЛЕКТРООБОРУДОВАНИЕ. ЭЛЕКТРООСВЕЩЕНИЕ. СВЯЗЬ И СИГНАЛИЗАЦИЯ
АЛЬБОМ II	СТРОИТЕЛЬНЫЕ ИЗДЕЛИЯ
АЛЬБОМ III	ВОРОТА РАСПАШНЫЕ МЕХАНИЗИРОВАННЫЕ ДЛЯ КПП
АЛЬБОМ IV	СПЕЦИФИКАЦИИ ОБОРУДОВАНИЯ
АЛЬБОМ V	СМЕТЫ.
АЛЬБОМ VI	ВЕДОМОСТИ ПОТРЕБНОСТИ В МАТЕРИАЛАХ

АЛЬБОМ II

РАЗРАБОТАН
ПРОЕКТНЫМ ИНСТИТУТОМ
«ГИПРОАВТОТРАНС»

ГЛАВНЫЙ ИНЖЕНЕР В.Н.КРЮКОВ
ГЛАВНЫЙ ИНЖЕНЕР ПРОЕКТА М.Б.ГЕЛЬФГАТ

УТВЕРЖДЕН И ВВЕДЕН В ДЕЙСТВИЕ
МИНАВТОТРАНСОМ РСФСР
ПРОТОКОЛ № 15 ОТ 01.02.1985 г

Обозначение	Наименование	Страница
	Титульный лист	
	Содержание альбома	
ТП 503-9-8.85 КЖИ.000.ТУ	Технические условия	2
ТП 503-9-8.85 КЖИ.010	Колонна К1 (К42-2-01)	3
ТП 503-9-8.85 КЖИ.020	Балка 1БСТ6-4АтV-Т-01	4
ТП 503-9-8.85 КЖИ.030	Плита ПК 60.12-8АIV-Т-01	5
ТП 503-9-8.85 КЖИ.040	Изделие закладное МН1	6
ТП 503-9-8.85 КЖИ.050	Изделие закладное МН2	7
ТП 503-9-8.85 КЖИ.060	Изделие закладное МН3	8
ТП 503-9-8.85 КЖИ.070	Сетка С1	9
ТП 503-9-8.85 КЖИ.080	Ограждение ОГ1	10
ТП 503-9-8.85 КЖИ.090	Решетка РС1	11
ТП 503-9-8.85 КЖИ.100	Решетка РС2	12

Формат А4

Типовой проект Альбом II

Технические условия

1. Закладные изделия.

1.1 Для анкеров из горячекатанных стержней периодического профиля класса AIII применяется сталь марки 35ГС по ГОСТ 5632-72.

1.2 Сварку производить электродами типа Э42А по ГОСТ 9467-75

2. Арматурные изделия.

2.1 Для стержней периодического профиля класса AIII применять сталь марки 35ГС по ГОСТ 5632-72, для гладкой арматуры класса AI применять сталь Вст3кп2 по ГОСТ 380-71*.

2.2. Арматурные сетки и каркасы изготавливать с применением контактной точечной сварки. Сварке подлежат все места пересечения стержней.

Заказ 4836

Инв.№подл. | Подпись и дата | Взам.инв.№

Нач.АСО	Хрупала		
Н.контр.	Винклер		
Гл.конст.	Винклер		
Гл.спец.	Баскина		
Ст.инж.	Бакунина		
Инж.	Трубина		

ТП 503-9-8.85 КЖИ.000.ТУ

Технические условия.

Стадия	Лист	Листов
Р		1

ГИПРОАВТОТРАНС г. МОСКВА

Формат А4

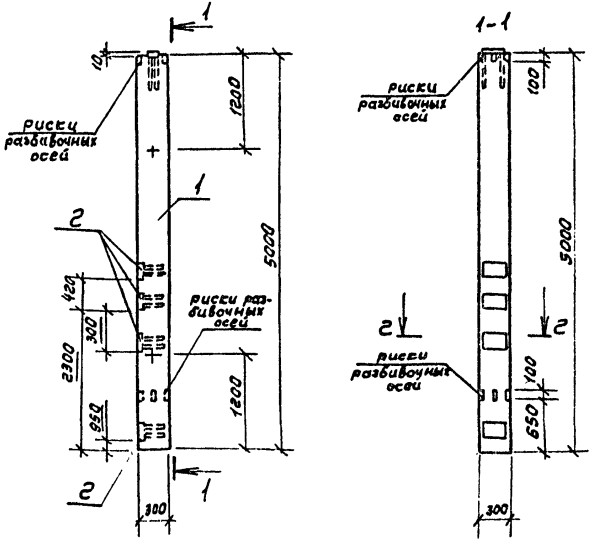

Формат	Зона	Поз.	Обозначение	Наименование	Кол.	Примечание
				Документация		
			1.423-3 вып. 1;2			
				железобетонные колонны прямоугольного сечения для одноэтажных производственных зданий без мостовых кранов высотой до 9,6 м.		
				Сборочные единицы		
А3		1	1.423-3 вып.1	Колонна К42-г	1	
		г	1.423-3 вып.г	М1-12	4	

Узлы установки закладных деталей смотреть серию 1.423-3 в.1 лист 71.

Ведомость расхода стали на дополнительные закладные изделия, кг

Марка элемента	Изделия закладные						Всего	Общий расход
	Арматура класса			Прокат марки				
	A III			Вст3кп2				
	ГОСТ 5781-82			ГОСТ 103-76				
	ф 12		Итого	-200мм		Итого		
К1	5,6		5,6	18,4		18,4	24,0	24,0

Нач.АСО	Хрупало		ТП 503-9-8.85 КНИ. 010
Н.контр.	Винклер		Колонна К1 (К42-г-01)
Гл.конс.	Винклер		Стадия: Р; Масса: 11240; Масштаб: 1:50, 1:100
Гл.спец.	Баскина		Лист; Листов 1
Ст.инж.	Бакучиц		ГИПРОАВТОТРАНС г. Москва
Инж.	Трубина		

Копировал

Формат А3

Типовой проект 503-9-8.85 Альбом II

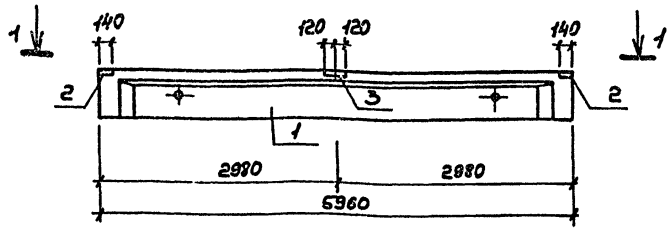

1-1

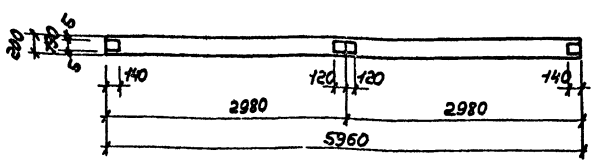

Формат	Зона	Позиция	Обозначение	Наименование	Кол.	Примечание
				Документация		
			1.462.1-10/80 вып. 1,2	Балки стропильные		
				железобетонные для		
				покрытий зданий с		
				пролетами 6 и 9 м		
				Сборочные единицы		
А3		1	1.462.1-10/80 вып. 1	Балка 1БСТ6-4АТV̄Т	1	
				Изделия закладные		
А4		2	1.462.1-10/80 2-100	М5	2	
А4		3	1.462.1-10/80 2-110	М6	1	

Ведомость расхода стали на дополнительные закладные изделия, кг

Марка элемента	Изделия закладные								Общий расход
	Арматура класса			Прокат марки				Всего	
	А III			В ст 3 кп 2					
	ГОСТ 5781-82			ГОСТ 103-76					
	ф8		Итого	140×6	190×6		Итого		
1БСТ6-4АТV̄Т-01	0.4		0.4	2.6	2.2		4.8	5.2	5.2

Нач. отд.	Хрупало	
Н. контр.	Винклер	
Гл. констр.	Винклер	
Гл. спец.	Баскина	
Ст. инж.	Бакунина	
Инж.	Московскова	

ТП 503-9-8.85 КЖИ.020

Балка 1БСТ6-4АТV̄Т-01

Стадия	Масса	Масштаб
Р	1155,2	1:50

Лист | Листов 1

ГИПРОАВТОТРАНС г. МОСКВА

Копировал Качаева

формат А3

Типовой проект 503-9-8.85 Альбом II

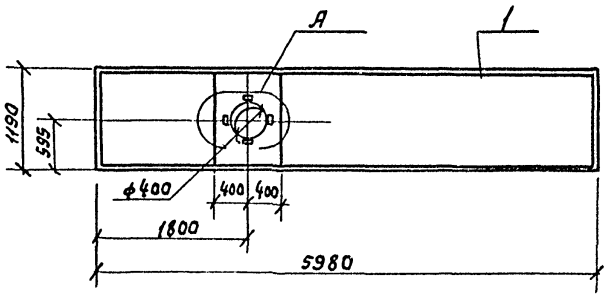

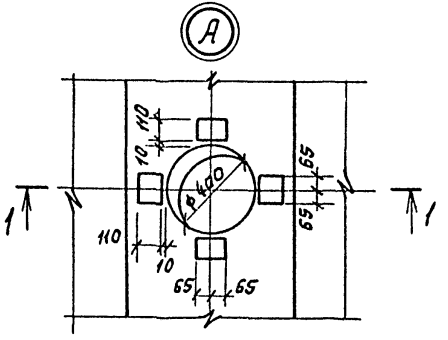

1-1

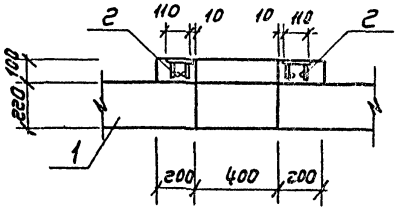

Формат	Зона	Поз.	Обозначение	Наименование	Кол	Примечание
				Документация		
			1.141-1 вып. 59			
				Панели перекрытий железобетонные многопустотные		
				Сборочные единицы		
А3		1	1.141-1 вып. 59	Плита покрытия ПК60.12-8АIVт		
А3		2	ГОСТ 27701.5-77 стр. 13	М6	4	

Ведомость расхода стали на дополнительные закладные изделия, кг

Марка элемента	Изделия закладные							Всего	Общий расход
	Арматура класса				Прокат марки				
	AIII				Вст3кп2				
	ГОСТ 5781-82				ГОСТ 103-76				
	ф10			Итого	110×8		Итого		
ПК60.12-8АIVт-1	0,4			0,4	0,9		0,9	1.3	1.3

			ТП 503-9-8.85	КЖИ.030.		
				Стадия	Масса	Масштаб
Нач.отд	Хрупало		Плита ПК60.12-8АIVт-01	Р	2105,2	1:100 1:50
Н.контр	Винклер			Лист	Листов 1	
Гл.конст	Винклер			ГИПРОАВТОТРАНС г. Москва		
Гл.спец.	Баскина					
Ст.инж.	Баскина					
ЦИИ	Московская					

Копировал

Формат А3

Типовой проект 503-9-8.85 Альбом 2

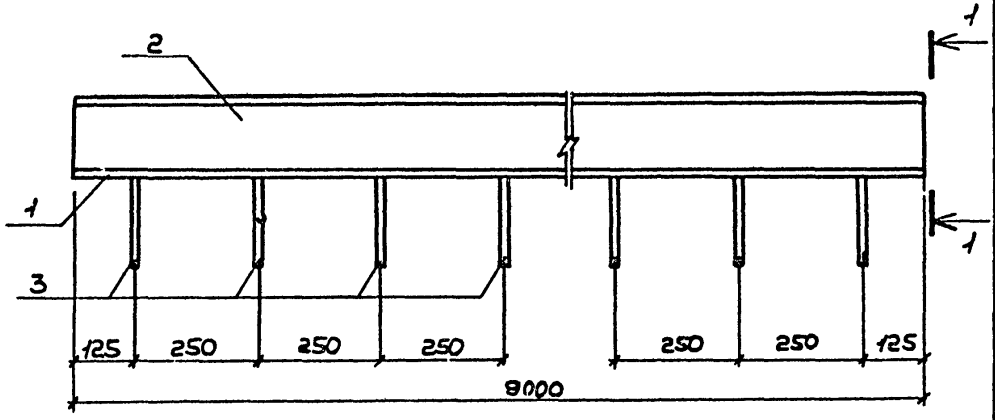

1 - 1

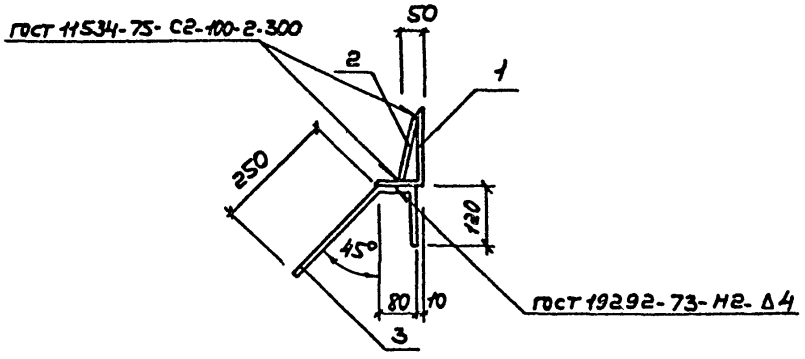

Формат	Зоны	Позиция	Обозначение	Наименование	Кол.	Примечание
				Документация		
А4			ТП 503-9-8.85.КЖИ.000 ТУ	Технические условия		
				Детали		
				Уголок 160х100х10 ГОСТ 8510-72* Вст3кп2 ГОСТ 535-79*		
Б.ч.		1	-041	е=9000	1	178.2кг
				Полоса 10х150 ГОСТ 103-76 Вст3кп2 ГОСТ 535-79*		
			-042	е=9000	1	106.2кг
				Ф12А III ГОСТ 5781-82		
Б.ч.		3	-043	е=450	36	0.5 кг

Нач. АСО	Хрулько		ТП 503-9-8.85 КЖИ.040
Н. контр.	Винклер		Изделие закладное МН1
Гл. конст.	Винклер		
Гл. спец.	Баскина		
Инж.	Сапрошина		

Стадия	Масса	Масштаб
Р	300.6	1:10
Лист	Листов 1	

ГИПРОАВТОТРАНС г. МОСКВА

Копировал Кичеева

Формат А3

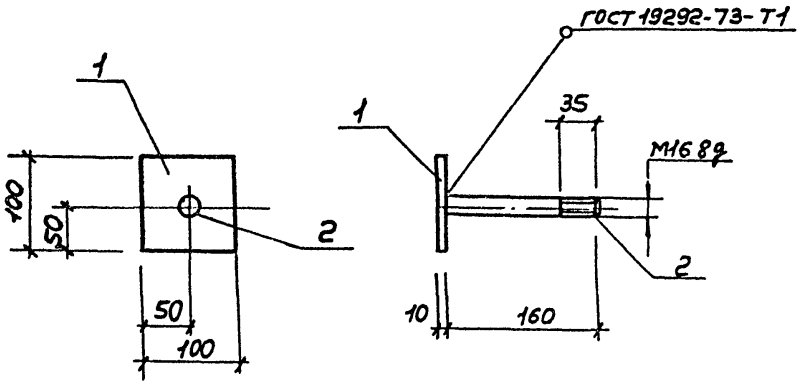

Формат	Зона	Позиция	Обозначение	Наименование	Кол.	Примечание
				Документация		
А4			ТП 503-9-8.85 КЖИ.000 ТУ	Технические условия		
				Детали		
				Полоса $\frac{-10\times100\ \text{ГОСТ}\ 103\text{-}76}{\text{Вст3кп2}\ 535\text{-}79^{*}}$		
Б.Ч		1	-051	$\frac{\ell=100}{}$	1	0.8 кг
				Круг $\frac{16\ \text{ГОСТ}\ 2590\text{-}71^{*}}{\text{Вст3кп2}\ 535\text{-}79^{*}}$		
Б.Ч		2	-052	$\frac{\ell=160}{}$	1	0.3 кг

Нач. АСО	Хрулева	
Н. контр.	Винклер	
Гл. констр.	Винклер	
Гл. спец.	Баскина	
Ст. инж.	Бакунина	
Инж.	Семешина	

ТП 503-9-8.85 КЖИ 050

Изделие закладное Мн 2

Стадия	Масса	Масштаб
Р	1.1	1:5
Лист	Листов 1	

ГИПРОАВТОТРАНС г. МОСКВА

Копировал Качаева

Формат А3

Типовой проект 503-9-8.85 Альбом II

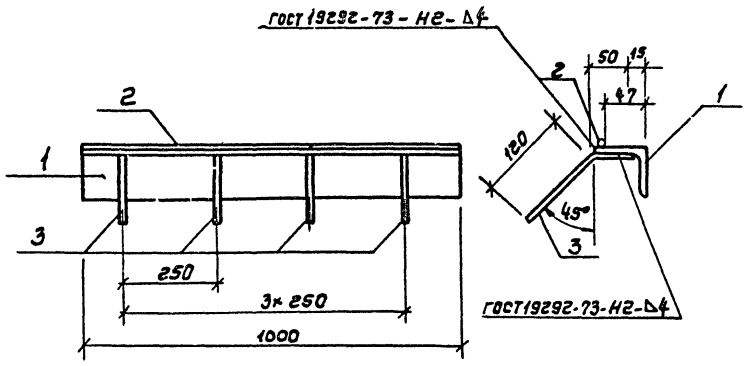

Формат	Зона	Позиция	Обозначение	Наименование	Кол.	Примечание
				Документация		
А4			ТП 503-9-8.85 КЖИ 000 ТУ	Технические условия		
				Детали		
				Уголок $\frac{63\times63\times5\ ГОСТ\ 8509-72^{*}}{Вст3\ кп2\ ГОСТ\ 535-79^{**}}$		
Б.Ч		1	-061	ℓ=1000	1	4,8 кг
				ф8 AI ГОСТ 5781-82		
Б.Ч		2	-062	ℓ=1000	1	0,4 кг
1				ф8 AIII ГОСТ 5781-82		
Б.Ч		3	-063	ℓ=170	4	0,1 кг

Нач. АСО	Хрипало		
Гл. конт.	Винклер		
Гл. конст.	Винклер		
Гл. спец.	Баскина		
Ст. инж.	Бакунина		
Инж.	Сапрошина		

ТП 503-9-8.85 КЖИ.060

Изделие закладное МН3

Стадия	Масса	Масштаб
Р	5,6	1:5

Лист | Листов 1

ГИПРОАВТОТРАНС г. Москва

Копировал Хр

Формат А3

Инв. № подл. | Подпись и дата | Взам. инв. №

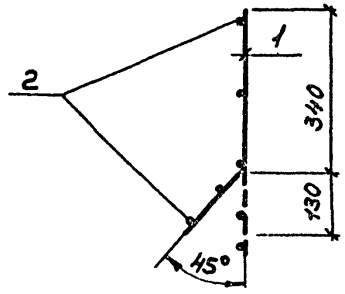

Развертка

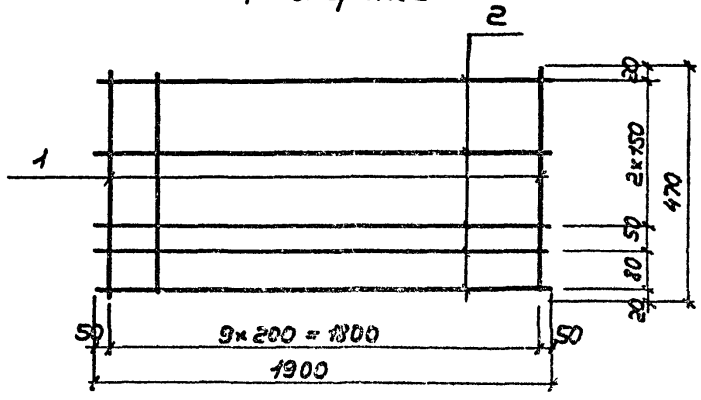

Формат	Зона	Позиция	Обозначение	Наименование	Кол.	Примечание
				Документация		
А4			ТП 503-9-8.85КЖИ. 000. ТУ	Технические условия		
				Детали		
				ф 6АI ГОСТ 5781-82		
Бч.		1	-071	ℓ=470	10	0.12кг
				ф12АIII ГОСТ 5781-82		
Бч.		2	-072	ℓ=1900	5	1.69кг

Нач. АСО	Хрупало		
Н. контр.	Винклер		
Гл. констр	Винклер		
Гл. спец	Бескина		
Ст. инж.	Бакунина		
Инж.	Сапрыкина		

ТП 503-9.8.85 КЖИ 070

Сетка С1

Стадия	Масса	Масштаб
Р	9.5	1:20
Лист	Листов	

ГИПРОВАТОТРАНС г. МОСКВА

Копировал Кичаева

Формат А3

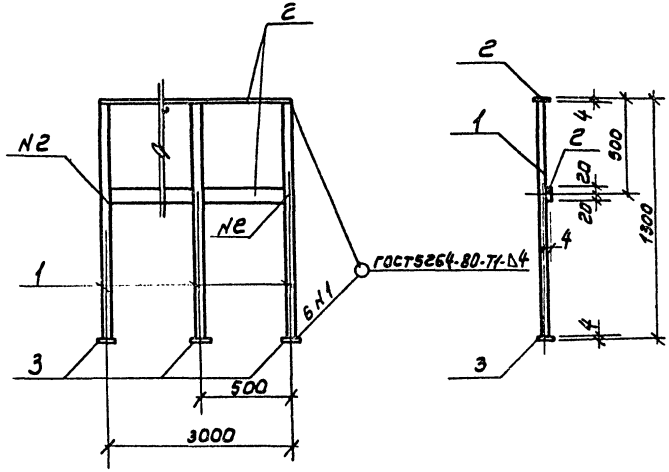

Формат	Зона	Позиция	Обозначение	Наименование	Кол	Примечание
				Документация		
А4			ТП 503-9-8.85 КЖИ. 000 ТУ	Технические условия		
				Детали		
				ф 22 АI ГОСТ 5781-82		
Б.Ч		1	-081	ℓ=1300	7	3,9кг
				Полоса $\frac{4\times40\ ГОСТ\ 103-76}{8\ ст\ 3\ кп\ 2\ ГОСТ\ 535-79}$		
Б.Ч		2	-082	ℓ=3000	2	3,75кг
Б.Ч		3	-083	ℓ=40	3	0,05кг

Сварные швы №2 - сварка ручная электродуговая

				ТП 503-9-8.85	КЖИ.080	
				Ограждение ОГ1	Стадия	Масса	Масштаб
Нач. АСО	Хрулало				Р	34,95	1:20
Н.контр	Винклер				Лист	Листов 1	
Гл.конст	Винклер						
Гл.спец	Баскина				ГИПРОАВТОТРАНС г. МОСКВА		
Ст.инж	Бакунина						
Инж.	Сапрошина						

Копировал Хр

Формат А3

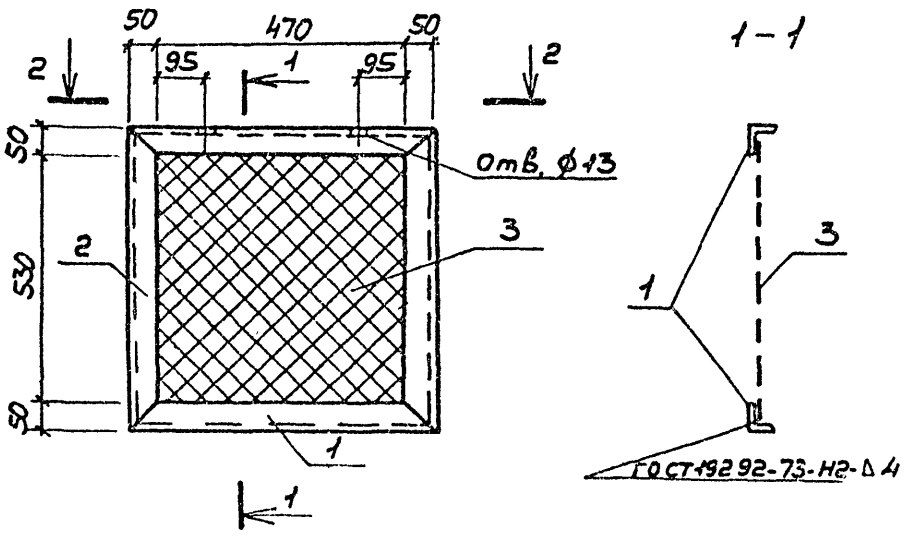

Формат	Зоны	Позиция	Обозначение	Наименование	Кол.	Примечание
				Документация		
А4			ТП503-9-8.85 КНИ. 000.ТУ	Технические условия		
				Детали		
				Уголок $\frac{50\times50\ ГОСТ\ 8509-72*}{Ст3кп2\ ГОСТ\ 535-79*}$		
Б.Ч.		1	-091	$e=570$	2	2.2 кг
Б.Ч.		2	-092	$e=630$	2	2.4 кг
				Сетка N20×1.6 ГОСТ 5336-80		
Б.Ч.		3	-093	480×590	1	0.8 кг

Нач. АСО	Хрупало	
Н. контр.	Винклер	
Гл. констр.	Винклер	
Гл. спец.	Баскина	
Вед. инж.	Пчелкина	
Инж.	Терехова	

ТП 503-9-8.85 КНИ. 090

Решетка РС 1

Стадия	Масса	Масштаб
Р	10.0	1:10
Лист	Листов 1	

ГИПРОАВТОТРАНС
г. МОСКВА

Инв. № подл. | Подп. и дата | Взам. инв. №

Копировал Качаева

Формат А3

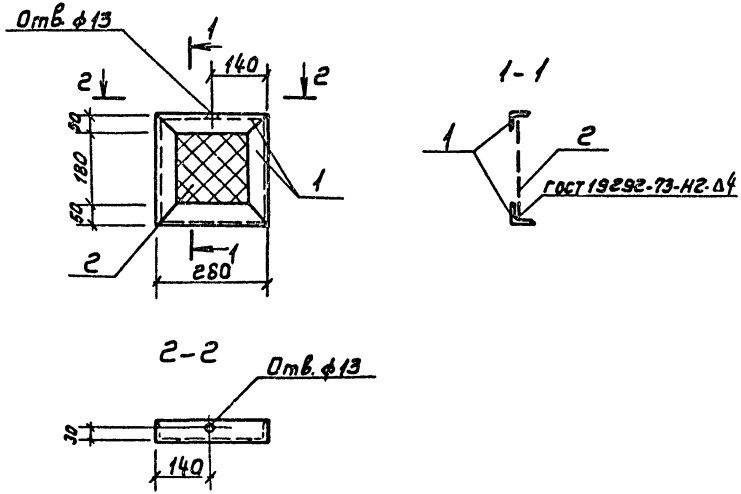

Формат	Зона	Поз.	Обозначение	Наименование	Кол.	Примечание
				Документация		
А4			ТП 503-9-8.85 КЖИ. 000 ТУ	Технические условия		
				Детали		
				Уголок 50х5 ГОСТ 8509-72* / Ст3кп2 ГОСТ 535-79*		
Б.Ч		1	-100	Р=280	4	1,1кг
Б.Ч		2		Сетка N20х1.6 ГОСТ 5336-80		
			-101	240х240	1	0,16кг

Нач. АСО	Хрупало		ТП 503-9-8.85 КЖИ-100
Н. контр.	Винклер		Решетка РС2
Гл. конст.	Винклер		Стадия: Р; Масса: 4,6; Масштаб: 1:10
Гл. спец.	Баскина		Лист; Листов 1
Вед. инж.	Пчелкина		ГИПРОАВТОТРАНС г. Москва
Инж.	Терехова		

Копировал

Формат А3

gost.e-ecolog.ru