ТИПОВОЙ ПРОЕКТ
503-1-47.86

Автотранспортное предприятие на 50 грузовых автомобилей с открытой стоянкой

АЛЬБОМ IV

Задание заводу-изготовителю на электрооборудование и автоматику

Арф 1462/04

цена 1-06

				Привязан:	
Инв.№					

gost.e-ecolog.ru

ТИПОВОЙ ПРОЕКТ

503-1-47.86

АВТОТРАНСПОРТНОЕ ПРЕДПРИЯТИЕ НА 50 ГРУЗОВЫХ АВТОМОБИЛЕЙ С ОТКРЫТОЙ СТОЯНКОЙ

АЛЬБОМ IV

СОСТАВ ПРОЕКТА:

АЛЬБОМ	I	Общая пояснительная записка. Технология производства. Архитектурные решения. Конструкции железобетонные. Конструкции металлические.
АЛЬБОМ	II	Отопление и вентиляция. Внутренние водопровод и канализация. Силовое электрооборудование. Электрическое освещение. Автоматизация. Связь и сигнализация. Охранно-пожарная сигнализация.
АЛЬБОМ	III	Индустриальные строительные конструкции.
АЛЬБОМ	IV	Задание заводу-изготовителю на электрооборудование и автоматику.
АЛЬБОМ	V	Спецификации оборудования.
АЛЬБОМ	VI	Ведомости потребности в материалах
АЛЬБОМ	VII	Показатели результатов применения научно-технических достижений в строительных решениях проекта.
АЛЬБОМ	VIII	Сметы. Книга 1. Книга 2.

Примененные типовые проекты:

Типовой проект 901-4-57.83 "Резервуар для воды емкостью 50 м^3"

Типовой проект 902-2-416.86 "Очистные сооружения для сточных вод от мойки автомобилей производительностью 3 л/с"

Разработан:
Ростовским филиалом
"Гипроавтотранс"

Главный инженер института Левин Э.Я.

Главный инженер проекта Шульгин А.И.

Рабочая документация утверждена и введена в действие Минавтотрансом РСФСР
протокол № 9 от 15.04.86г.

				привязан
инв. №				

ТИПОВОЙ ПРОЕКТ 503-1-47.86 АЛЬБОМ IV

Лист	Наименование	Стр.
1,2	Содержание альбома	2
3	Перечень комплектных устройств	3
	Щит автоматизации 1ЩА (3ЩА ... 7ЩА)	
1	Щит автоматизации 1ЩА (3ЩА...7ЩА). Перечень надписей	4
2,3	Щит автоматизации 1ЩА (3ЩА...7ЩА). Технические данные аппаратов	5
4	Щит автоматизации 1ЩА (3ЩА...7ЩА). Общий вид	6
5	Щит автоматизации 1ЩА (3ЩА...7ЩА). Схема электрическая принципиальная.	7
6	Щит автоматизации 1ЩА (3ЩА...7ЩА). Схема соединений	8
1	Эскиз №1 для заказа кнопочного поста ПК У15-21. 121-5492	4
	Щит автоматизации 2ЩА	
1	Щит автоматизации 2ЩА. Перечень надписей	5
2,3	Щит автоматизации 2ЩА. Технические данные аппаратов.	10
4	Щит автоматизации 2ЩА. Общий вид	11
5	Щит автоматизации 2ЩА. Схема электрическая принципиальная.	12
6	Щит автоматизации 2ЩА. Схема соединений. Начало.	13
7	Щит автоматизации 2ЩА. Схема соединений. Окончание.	14
1	Эскиз №2 для заказа кнопочного поста ПКУ15-21. 131-... У3	9
6	**Комплектная трансформаторная подстанция**	
1.	Опросный лист для заказа КТП-1×250	15
	Щит сигнализации 1ЩС	
1	Щит сигнализации 1ЩС. Перечень надписей	16
2	Щит сигнализации 1ЩС. Технические данные аппаратов.	16
3	Щит сигнализации 1ЩС. Общий вид.	17
4	Щит сигнализации 1ЩС. Схема электрическая принципиальная.	18
5	Щит сигнализации 1ЩС. Схема соединений.	19

Инв. № подл. | Подпись и дата | Взам. инв. №

Привязан

Инв. №

ТП 503-1-47.86-АСТ-Н

ГИП	Шумилин	
Н. контр.	Сахновская	
Нач. отд.	Молчанов	
Рук. гр.	Хитина	
Инж.	Рыпсс	

Содержание альбома

Стадия	Лист	Листов
Р	1	2

Минавтотранс РСФСР
ГИПРОАВТОТРАНС
Ростовский филиал

Лист	Наименование	Стр.
	Щит сигнализации 2ЩС	
1	Щит сигнализации 2ЩС. Перечень надписей	20
2,3	Щит сигнализации 2ЩС. Технические данные аппаратов.	21
4	Щит сигнализации 2ЩС. Общий вид	22
5	Щит сигнализации 2ЩС. Схема электрическая принципиальная.	23
8	Щит сигнализации 2ЩС. Схема соединений.	24
1	Эскиз №3 для заказа кнопочного поста ПКУ 15-21.231-40 У3	20
	Шкаф рН-метра	
1	Шкаф рН-метра. Перечень надписей	25
2	Шкаф рН-метра. Технические данные аппаратов	25
3	Шкаф рН-метра. Общий вид	26
4	Шкаф рН-метра. Схема соединений	26

Наименование	Кол НКУ	Кол. Приведенных панелей	Обозначение чертежа Общего вида	Примечание
Щит автоматизации 1ЩА (3ЩА...7ЩА)	4	4		
Щит автоматизации 2 ЩА	1	1		
Щит сигнализации 1 ЩС	1	1		
Щит сигнализации 2ЩС	1	1		
Шкаф рН-метра	1	1		

ТИПОВОЙ ПРОЕКТ 503-1-47.86 АЛЬБОМ IУ

Инв.№ подл. | Подпись и дата | Взам. инв.№

ТП 503-1-47.86-АСТ-Н

ГИП	Шулогин	
Н. сектр.	Сахновская	
Нач. отд.	Мохнаков	
Рук. гр.	Хитина	
Инж.	Рипка	

Перечень комплектных устройств

Стадия	Лист	Листов
Р	3	1

Минавтотранс РСФСР ГИПРОАВТОТРАНС Ростовский филиал

ТИПОВОЙ ПРОЕКТ 503-1-47.86 АЛЬБОМ IV

Панель	Надпись	Поз. обозначение	Место надписи	Текст	Кол.	Для 4 щитов	Заземление
	1	SF1	Табличка	Вентилятор Ур 1А	1		
	2	SF2	Табличка	Эл. нагреватель Ур 0,63А	1		
	3	SF3	Табличка	Защита от замораживания Ур0,63А	1		
	4	поз. 9б	Табличка	Импульсный прерыватель	1		
	5	HL1	Табличка	Норма	1		
	6	HL2	Табличка	Авария	1		
	7	поз. 9	Табличка	Регулятор температуры	1		
	8	SA5	Табличка	Регулирование температуры			
				Понизить-Откл.-Повысить	1		
	9	SA4	Табличка	Регулирование температуры			
				Ручное - Откл. - Авт.	1		
	10	SA1	Табличка	Вентилятор			
				Дистанционный-Откл.-Местный	1		
	11	SA2	Табличка	Эл. нагреватель			
				Ручной-Откл.-Авт.	1		
	12	SA3	Табличка	Режим работы			
				Летний - Зимний	1		
	13	SB2; SB1	Табличка	Вентилятор	1		
	14	SB4; SB3	Табличка	Эл. нагреватель	1		
	15	—	Табличка	Система П1(П3...П7)	1		

ГИП	Шульман	
Н.Контр.	Сахновская	
Нач. отд.	Молчанов	
Рук. гр.	Хитина	
Инженер	Рипка	

ТП 503-1-47.86 -АСТ- Н

Щит автоматизации 1 ЩА (3ЩА...7ЩА) Перечень надписей

Стадия	Лист	Листов
Р	1	6

Минавтотранс РСФСР ГИПРОАВТОТРАНС Ростовский филиал

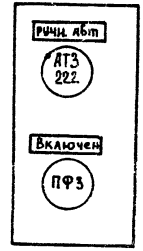

Данный чертеж передается заводу - изготовителю кнопочных постов.

Инв. № подл. | Подпись и дата | Взам. инв. №

ГИП	Шульман	
Н.Контр.	Сахновская	
Нач. отд.	Молчанов	
Рук. гр.	Хитина	
Инженер	Рипка	

ТП 503-1-47.86 -АСТ - Н

Эскиз № 1 ДЛЯ ЗАКАЗА КНОПОЧНОГО ПОСТА ПКУ 15-21.121-54У2

Стадия	Масса	Масштаб
Р		
Лист 1	Листов 1	

Минавтотранс РСФСР ГИПРОАВТОТРАНС Ростовский филиал

ТИПОВОЙ ПРОЕКТ 503-1-47.86 АЛЬБОМ IV

Формат	Зона	Позиция	Обозначение	Наименование	Кол.	Примечание
				Документация		
А2			ТП 503-1-47.86 АСТ-Н л. 4	Чертеж общего вида		
А2			ТП 503-1-47.86 - АСТ-Н л. 5	Схема электрическая		
				принципиальная		
А2			ТП-503-1-47.86 - АСТ-Н л. 6	Схема соединений		
А4			ТП-503-1-47.86 - АСТ-Н л. 1	Таблица перечня		
				надписей		
				Сборочные единицы		
				Ящик ЯУЭ-1265	6	
				Н1		
				Выключатель АБ3М-УЗ		
				U~380 В, отс 3		
		1		Jр 1А	1	SF1
		2		Jр 0,63А	2	SF2; SF3
				Реле U ~ 220 В		
		3		РПУ-2-36220 УЗА	2	К2; К6
		4		РПУ-2-36440 УЗА	4	К1; К3...К5
		5		РВП-72-3121.00УЧ	1	КТ

ГИП	Шульгин		
Н. контр.	Сахновская		
Нач. отд.	Молчанов		
Рук. гр.	Хитина		
Инж.	Рипка		

ТП 503-1-47.86 АСТ-Н

Щит автоматизации 1ЩА (3ЩА...7ЩА)
Технические данные аппаратов

Стадия	Лист	Листов
Р	2	

Минавтотранс РСФСР
ГИПРОАВТОТРАНС
Ростовский филиал

Копировал Мыр- формат А4

ТИПОВОЙ ПРОЕКТ 503-1-47.86 АЛЬБОМ IV

5

Формат	Зона	Позиция	Обозначение	Наименование	Кол.	Примечание
		15		Ступенчатый импульсный		
				прерыватель СИП-01М U~220	1	поз. 9б
				Н51		
				Переключатель ПКУЗ-12С УЗ		
		6		Схема 3030	1	SA3
		8		Схема 2001	2	SA2; SA4
		9		Схема 3031	1	SA1
				Переключатель ПКУЗ-12А УЗ		
		7		Схема 2001	1	SA5
				Кнопка КЕ-011 УЗ исполн. 2		
		10		толк. красн.	2	SB1; SB3
		11		толк. черн.	2	SB2; SB4
				Арматура U~220 В		
		12		АЕ-3111111 УХЛ	1	HL2
		13		АЕ-3131111 УХЛ	1	HL1
		14		Регулятор температуры		
				РТ-3Б. Градуировка 100П		
				Предел регулирования		
				0 - 40°С	1	поз. 9
		—		Блок зажимов БЗ-10	10	

Инв. № подл. | Подпись и дата | Взам. инв. №

ТП 503-1-47.86 - АСТ-Н

Лист 3

Копировал Мыр- формат А4

ТИПОВОЙ ПРОЕКТ 503-1-47.86 АЛЬБОМ IV

Вид спереди
Дверь не показана

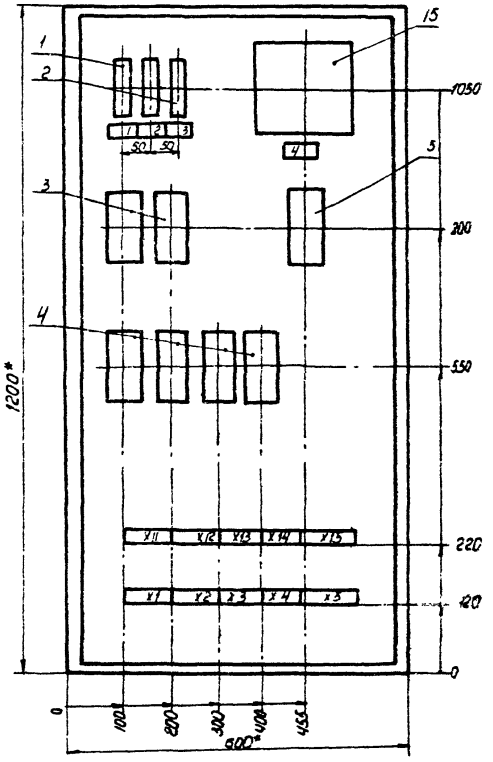

Дверь
Вид спереди

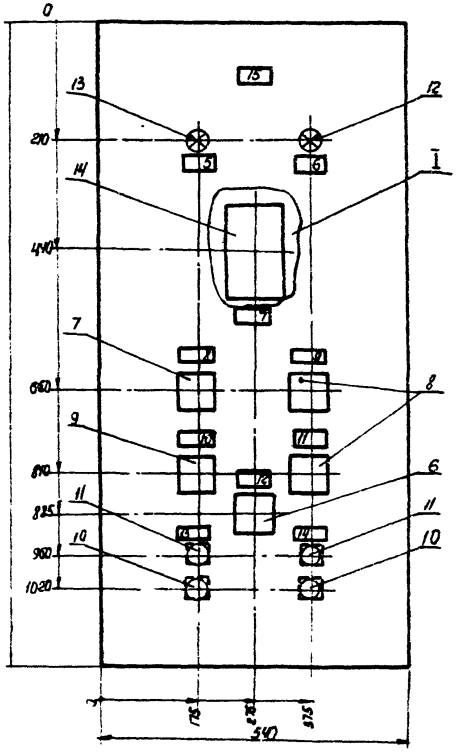

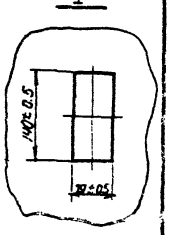

* Размеры для справок

ГИП	Шумягин		
Н.контр.	Сазановская		
Нач.отд.	Молчанова		
Рук.гр.	Хитина		
Инж.	Рулка		

ТП 503-1-47.83 –АСТ-Н

Щит автоматизации 1ЩА (3ЩА...7ЩА) Общий вид.

Стадия	Масса	Масштаб
Р		1:10
Лист 4	Листов	

Минавтотранс РСФСР ГИПРОАВТОТРАНС Ростовский филиал

Инв.№ подл. | Подпись и дата | Взам. инв.№

ТИПОВОЙ ПРОЕКТ 503-1-47.86 АЛЬБОМ IV

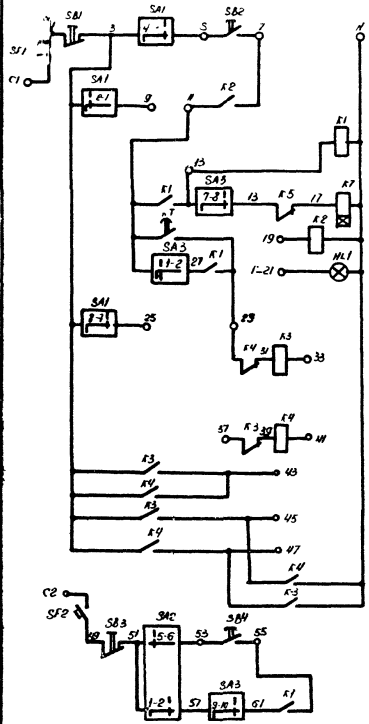

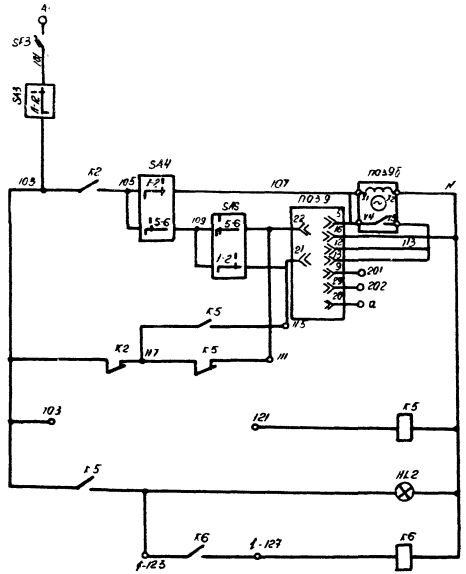

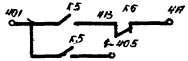

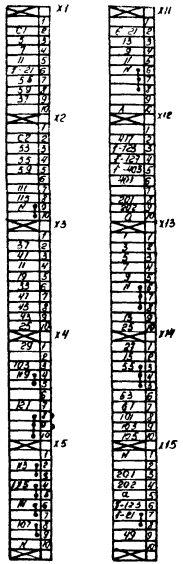

Ряды зажимов расположены в НКУ горизонтально.

			ТП 503-1-47.86 -АСН
			Щит автоматизации ЩА(3ША...7ЩА) Схема электрическая принципиальная
ГИП	Шульгин		Стадия: Р; Масса; Масштаб
Н.контр.	Сапожков		Лист 3; Листов
Нач.отд.	Молчанов		Минавтотранс РСФСР ГИПРОАВТОТРАНС Ростовский филиал
Рук.гр.	Хитина		
Инж.	Рипка		

Инв.№ подл. | Подпись и дата | Взам.инв.№

Копировал Ткач

Формат А3

ТИПОВОЙ ПРОЕКТ 503-1-47.86 АЛЬБОМ IV

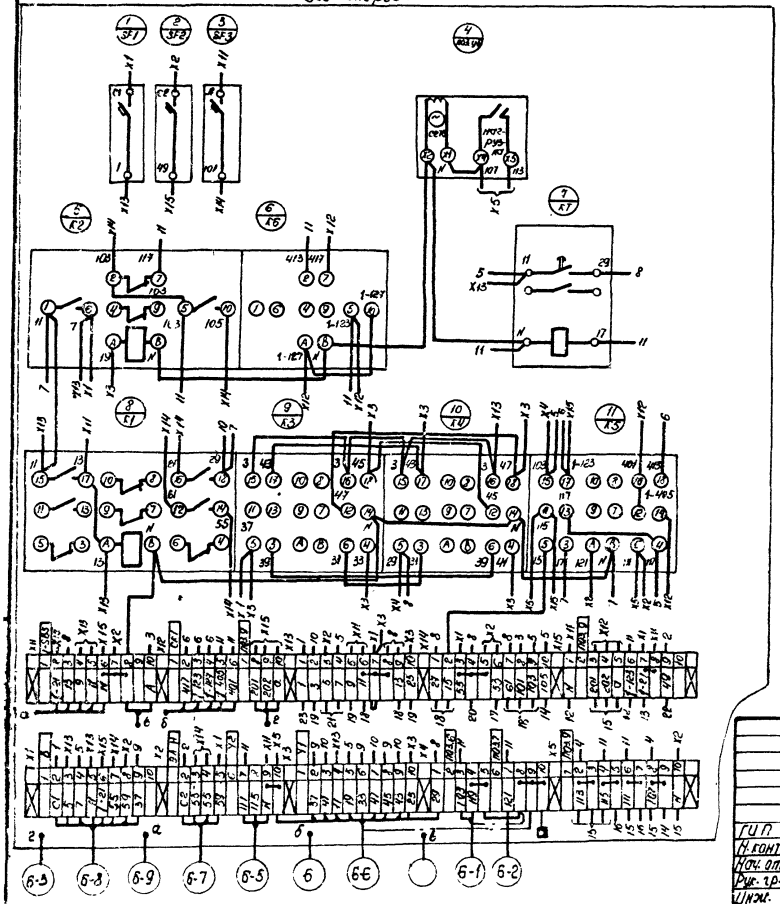

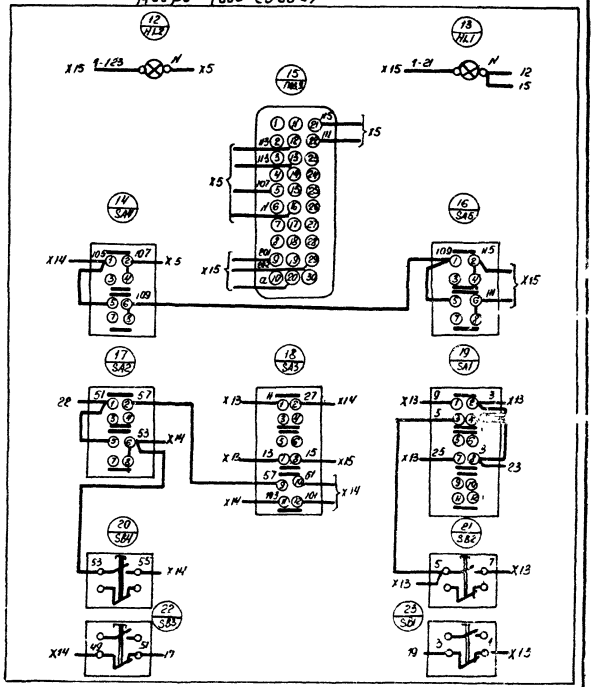

				ТП 503-1-4786 АСТ-Н			
				Щит автоматизации 1ЩА (3ЩА_7ЩА) Схема соединений	Стадия	Масса	Масштаб
					Р		
					Лист 6	Листов	
ГИП	Шульгин				Минавтотранс РСФСР ГИПРОАВТОТРАНС Ростовский филиал		
Н. контр.	Сахновская						
Нач. отд.	Молчанов						
Рук. гр.	Хитина						
Инж.	Рипка						

Панель	Надпись	Поз. обозначение	Место надписи	Текст	Кол.	Вид. шрифта	Заготовка
	1	SF1	Табличка	Вентилятор 1 Jp 2A	1		
	2	SF2	Табличка	Вентилятор 2 Jp 2A	1		
	3	SF3	Табличка	Эл.нагреватель Jp 0,63A	1		
	4	SF4	Табличка	Защита от замораживания Jp 0,63A	1		
	5	HL4	Табличка	Вентилятор 1 АВР	1		
	6	HL3	Табличка	Норма	1		
	7	HL6	Табличка	Авария	1		
	8	HL5	Табличка	Вентилятор 2 АВР	1		
	9	HL1	Табличка	Вентилятор 1 Вкл.	1		
	10	HL2	Табличка	Вентилятор 2 Вкл.	1		
	11	SA1	Табличка	Выбор режима	1		
				Дистанционный - Откл. - Местный	1		
	12	SA3	Табличка	Эл. нагреватель			
				Ручной - Откл. - Авт.	1		
	13	SA2	Табличка	Выбор резерва 1резерв-2резерв	1		
	14	SA4	Табличка	Выбор режима. Летний-Зимний	1		
	15	SB2, SB1	Табличка	Вентилятор 1	1		
	16	SB8, SB7	Табличка	Эл. нагреватель	1		
	17	SB4, SB3	Табличка	Вентилятор 2	1		
	18	—	Табличка	Система П2	1		

ТИПОВОЙ ПРОЕКТ

Инв. № подл. | Подпись и дата | Взам. инв. №

ТП 503-1-47.86-АСТ-Н

ГИП	Шульгин	
Н. контр.	Сахновская	
Нач. отд.	Молчанов	
Рук. гр.	Хитина	
Инж.	Рипка	

Шит автоматизации 2ША
Перечень надписей.

Стадия	Лист	Листов
Р	1	7

Минавтотранс РСФСР
ГИПРОАВТОТРАНС
Ростовский филиал

ТИПОВОЙ ПРОЕКТ 503-1-47.86 АЛЬБОМ IV

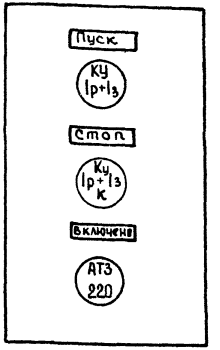

Данный чертеж передается заводу-изготовителю кнопочных постов.

По данному чертежу изготовить:
ПК У15-21.131-54У2 - 2 шт.
ПК У15-21.131-40У3 - 5 шт.

Инв. № подл. | Подпись и дата | Взам. инв. №

ТП 503-1-47.86-АСТ-Н

ГИП	Шульгин	
Н. контр.	Сахновская	
Нач. отд.	Молчанов	
Рук. гр.	Хитина	
Инж.	Рипка	

Эскиз №2
для заказа кнопочного поста ПК У15-21.131-У3.

Стадия	Масса	Масштаб
Р		

Лист 1 | Листов

Минавтотранс РСФСР
ГИПРОАВТОТРАНС
Ростовский филиал

Копировал Мин. формат А4

ТИПОВОЙ ПРОЕКТ 503-1-47.86 АЛЬБОМ IV

Формат	Зона	Поз.	Обозначение	Наименование	Кол.	Примечание
				Документация		
А3			ТП-503-1-47.86 АСТН л. 4	Чертеж общего вида		
А3			ТП-503-1-47.86 АСТН л 5	Схема электрическая		
				принципиальная		
А3			ТП-503-1-47.86 АСТН л. 6, л7	Схема соединений		
А4			ТП-503-1-47.86 АСТН л. 1	Таблица перечня		
				надписей		
				Сборочные единицы		
				Ящик ЯУЭ-1265	1	
				Н1		
				Выключатель А63 МУЗ		
				U~380В; отс. 1.3		
		1		Ур. 2А	2	SF1, SF2
		2		Ур. 0.63А	2	SF3, SF4
				Реле U~220 В		
		3		РПУ-2-36440 УЗА	9	К1, К2, К4 - К10
		4		РПУ2-36220 УЗА	2	К3, К11
		5		РВП72-3121-0044	2	КТ1, КТ2

ГИП	Шульгин		
Н. контр.	Сахновская		
Нач. отд.	Молчанов		
Рук. гр.	Хитина		
Инж.	Рипка		

ТП 503-1-47.86 АСТ-Н

Щит автоматизации ЭЩА

Технические данные аппаратов

Стадия	Лист	Листов
Р	2	

Минавтотранс РСФСР
ГИПРОАВТОТРАНС
Ростовский филиал

ТИПОВОЙ ПРОЕКТ 503-1-47.86 АЛЬБОМ IV

Формат	Зона	Поз.	Обозначение	Наименование	Кол.	Примечание
				Н51		
				Переключатель		
		6		ПКУЗ-12И УЗ, схема 4108	1	SA1
		7		ПКУЗ-12С УЗ, схема 2001	2	SA2, SA4
		8		ПКУЗ-12С УЗ, схема 3030	1	SA3
				Кнопка КЕ-011 УЗ		
				исполн 2		
		9		толк. красн	3	SB1; SB3; SB7
		10		толк. черн.	3	SB2, SB4, SB8
				Арматура U~220		
		11		АЕ-3141111 УХЛ	2	HL4, HL5
		12		АЕ-313 1111 УХЛ	1	HL6.
		13		АЕ-3111111 УХЛ	3	HL1.-HL3
		–		Блок зажимов БЗ-10	10	

Инв. № подл. | Подпись и дата | Взам. инв.

ТП 503-1-47.86 АСТ-Н

Лист 3

Вид спереди
Дверь не показана

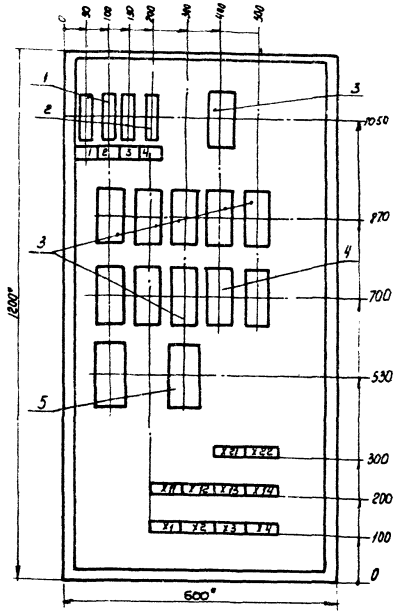

Дверь
Вид спереди

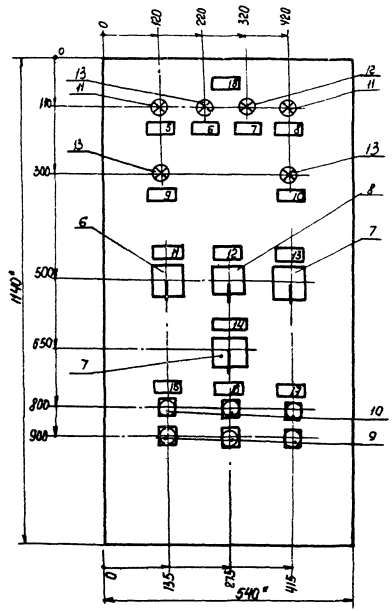

* Размеры для справок

				ТП 503-1-47.86 А 1-1			
				Щит автоматизации 2ЩА Общий вид	Стадия	Масса	Масштаб
					Р		1:10
ГИП	Шульгин				Лист 4	Листов	
Н.контр.	Сахновская				Минавтотранс РСФСР ГИПРОАВТОТРАНС Ростовский филиал		
Нач.отд.	Молчанов						
Рук.гр.	Хитина						
Инженер	Рипка						

Копировал Мыв- формат А3

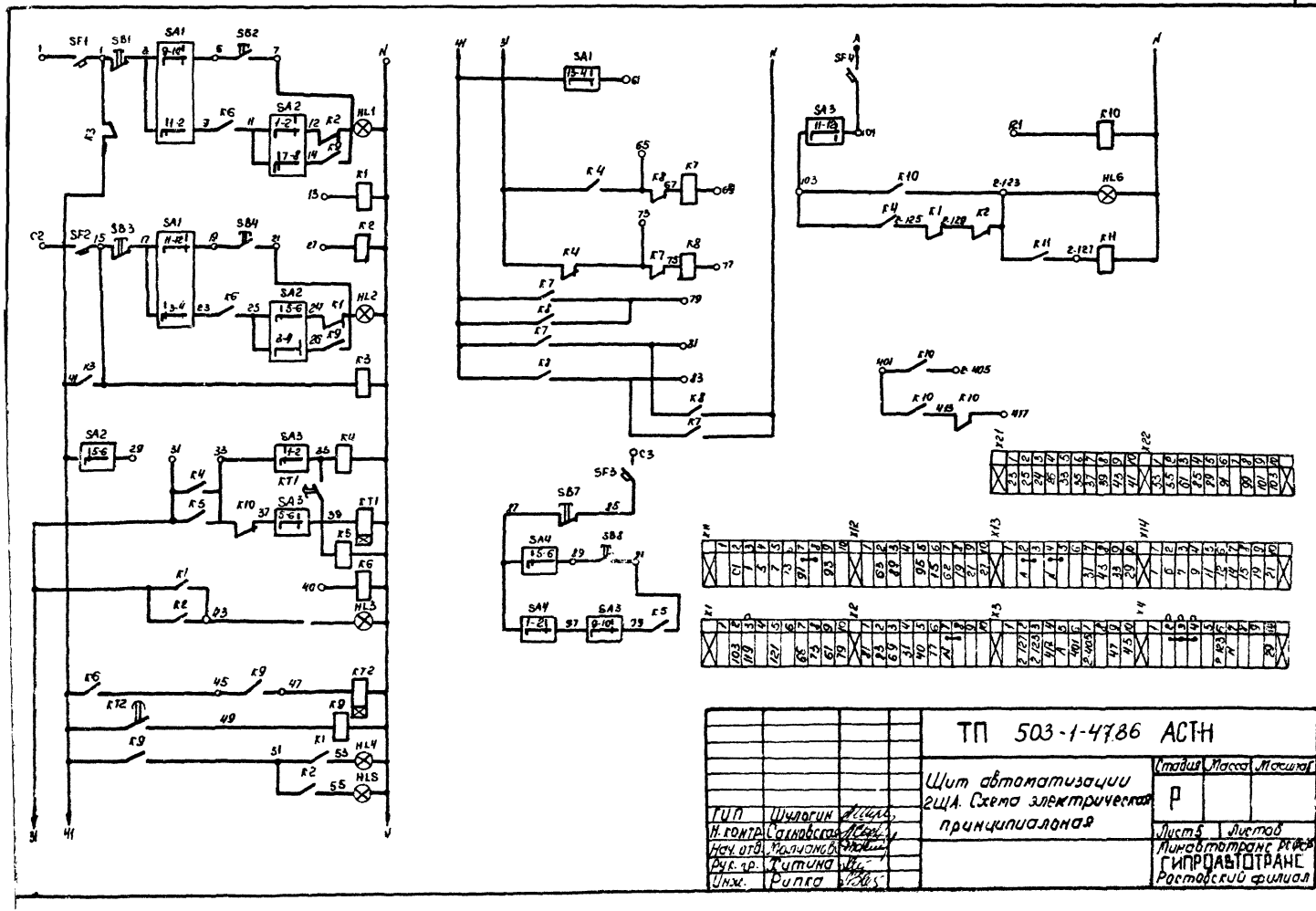
ТП 503-1-47.86 АСТН
Щит автоматизации 2ЩА. Схема электрическая принципиальная
Стадия
Масса
Масштаб
Р
Лист 5
Листов
Минавтотранс РСФСР
ГИПРОАВТОТРАНС
Ростовский филиал
ГИП Шулогин
Н. контр. Сахновская
Нач. отд. Молчанов
Рук. гр. Житина
Инж. Рипка

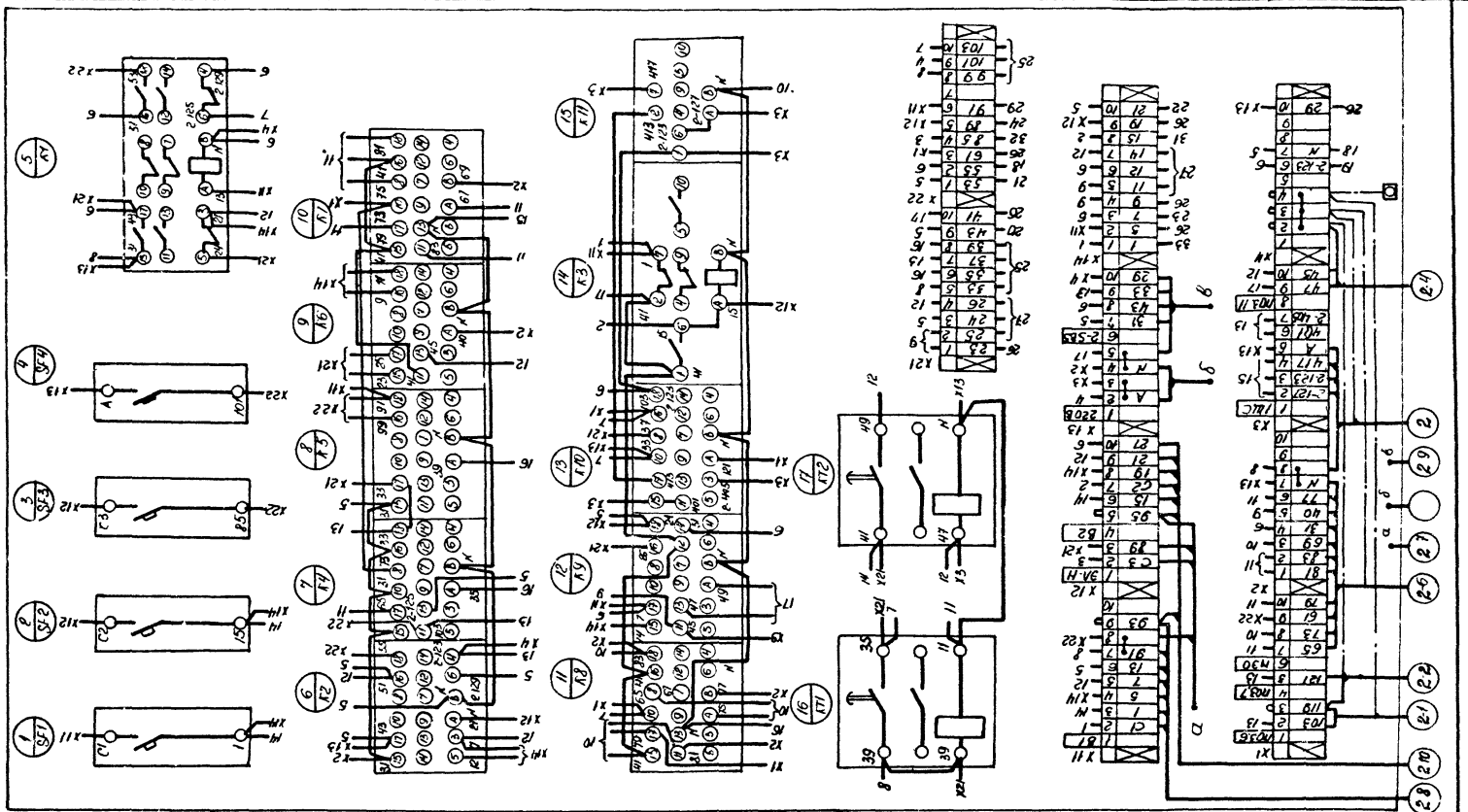

				ТП 503-1-47.86 АСТН	
				Щит автоматизации ГЩА. Схема соединений. Начало.	Стадия: Р; Масса; Масштаб
					Листов 6; Листов
ГИП	Шиллогин				Минавтотранс РСФСР ГИПРОАВТОТРАНС Ростовский филиал
Н. контр.	Сокольская				
Нач. отд.	Молчанов				
Рук. гр.	Житина				
Инж.	Рилко				

Копировал Миф-

Формат А3

Инв. № подл. | Подпись и дата | Взам. инв.

ТИПОВОЙ ПРОЕКТ 503-1-47.86 АЛЬБОМ IV

Дверь (вид сзади)

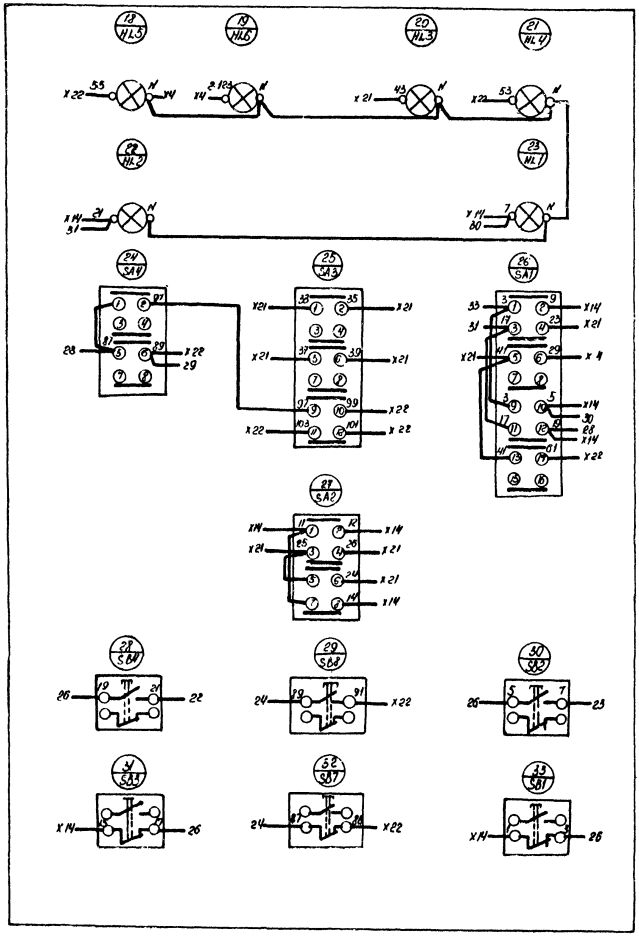

ГИП	Шилогин		
Н. контр.	Сахновская		
Нач. отд.	Молчанов		
Рук. гр.	Литина		
Инж.	Рипка		

ТП 503-1-47.86 АСТ-Н

Щит автоматизации 2 ЩА. Схема соединений. Окончание

Стадия	Масса	Масштаб
Р		

Лист 7 Листов 7

Минавтотранс РСФСР ГИПРОАВТОТРАНС Ростовский филиал

Наименование и адрес	Заказчика	
	Проектной организации	
	Объекта	
Реквизиты заказчика	Платежные	
	Отгрузочные	
Условное обозначение подстанции		КТП-250-10/0,4-113-80У3
Номер технических условий		ТУ16-530.-284-82
Количество подстанции		1
Тип и количество линейных шкафов	ШЛН-1	1
	ШЛН-2	—
	ШСН-1	—
	ШСН-2	—

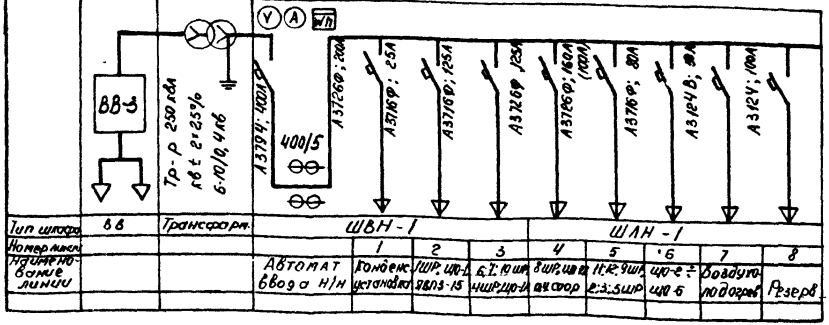

ТП 503-1-47.86-АСТ-Н				
КТП Опросный лист для заказа КТП-1×250			Стадия	Масса	Масштаб
			Р		
			Лист 1	Листов 1
ГИП	Шилогин		Минавтотранс РСФСР ГИПРОДАЛЬТРАНС Ростовский филиал	
Н. контр.	Сахновская			
Нач. отд.	Молчанов			
Рук. гр.	Жарова			
Инж.	Боровская			

Копировал Тих-

Формат А3

Панель	Надпись	Поз. обозначение	Место надписи	Текст	Кол.	Вид шрифта	Заготовка
	1	SF	Табличка	Цепи сигнализации ~ 220 В, 0,63 А	1		
	2	—	Табличка	Щит 1 ЩС	1		
	3	—	Табличка	Авария. Замораживание калориферов	1		
	4	1-HL	Табличка	П1	1		
	5	2-HL	Табличка	П2	1		
	6	3-HL	Табличка	П3	1		
	7	4-HL	Табличка	П4	1		
	8	5-HL	Табличка	П5	1		
	9	6-HL	Табличка	П6	1		
	10	7-HL	Табличка	П7	1		
	11	SB1	Табличка	Опробование сигнализации	1		

ТП 503-1-47.86 -АСТ-Н

ГИП	Шульгин	[signature]	
Н.контр.	Сахновская	[signature]	
Нач.отд.	Молчанов	[signature]	
Рук.гр.	Хитина	[signature]	
Инж.	Рипка	[signature]	

Щит сигнализации 1ЩС
Перечень надписей

Стадия	Лист	Листов
Р	1	5

Минавтотранс РСФСР
ГИПРОАВТОТРАНС
Ростовский филиал

ТИПОВОЙ ПРОЕКТ 503-1-47.86 АЛЬБОМ IV

Инв. № подл. | Подпись и дата | Взам. инв. №

Формат	Зона	Позиц.	Обозначение	Наименование	Кол.	Примечание
				Документация		
А3			ТП-503-1-47.86 АСТ-Н л. 3	Чертеж общего вида		
А3			ТП-503-1-47.86 АСТ-Н л. 4	Схема электрическая принципиальная		
А3			ТП-503-1-47.86 АСТ-Н л. 5	Схема соединений		
А4			ТП-503-1-47.86 АСТ-Н л. 1	Таблица перечня надписей		
				Сборочные единицы		
				Ящик ЯУЭ-0863	1	
				Н1		
		1		Выключатель А63-МУЗ U~380В; отс. 1.3; Ур. 0.63А	1	SF
				Реле РПУ2-36800 УЗА; U~220В	1	К
		2		Диод Д-226Б U обр. 400В	7	УД1...УД7
		3		Колодка восьмиклеммная	2	
		4				
				Н51		
		5		Кнопка КЕ-011УЗ исполн. 2 толкатель черный	1	SB1
		6		Арматура АЕ31111114 х Л U~220В	7	1HL...7-HL
				Блок зажимов БЗ-10	6	

ТП 503-1-47.86 -АСТ-Н

ГИП	Шульгин	[signature]	
Н.контр.	Сахновская	[signature]	
Нач.отд.	Молчанов	[signature]	
Рук.гр.	Хитина	[signature]	
Инж.	Рипка	[signature]	

Щит сигнализации 1ЩС.
Технические данные аппаратов

Стадия	Лист	Листов
Р	2	

Минавтотранс РСФСР
ГИПРОАВТОТРАНС
Ростовский филиал

ТИПОВОЙ ПРОЕКТ 503-1-47.86 АЛЬБОМ IV

Инв. № подл. | Подпись и дата | Взам. инв. №

Вид спереди
Дверь не показана

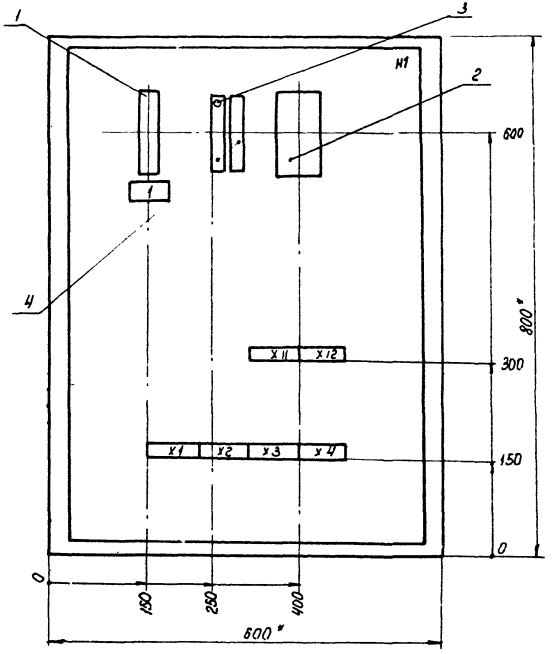

* Размеры для справок

Дверь
Вид спереди

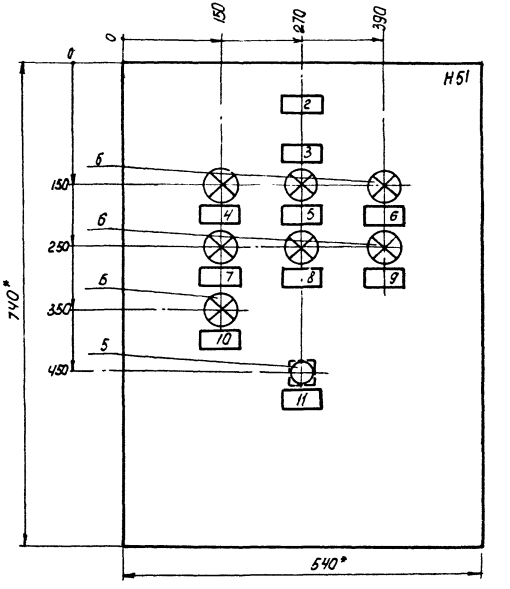

ГИП	Шульгин		
Н. контр.	Соловская		
Нач. отд.	Молчанов		
Рук. гр.	Химина		
Инж.	Рылко		

ТП 503-1-47.86—АСТН

Щит сигнализации ЩС
Общий вид

Стадия	Масса	Масштаб
Р		
Лист 3	Листов	

Минавтотранс РСФСР
ГИПРОАВТОТРАНС
Ростовский филиал

Копировал Тих- формат А3

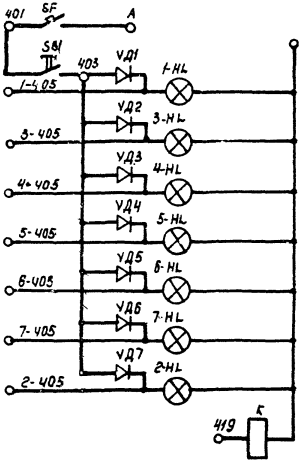

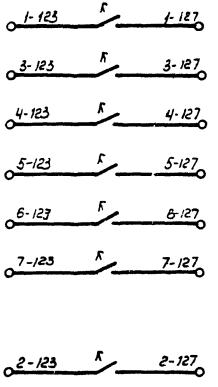

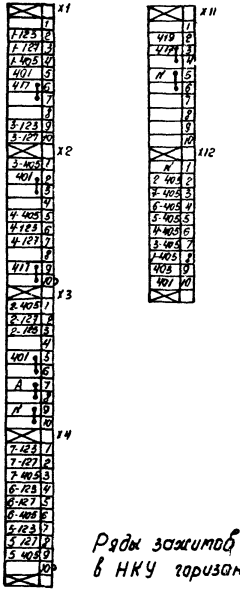

Ряды зажимов расположены в НКУ горизонтально.

ГИП	Шульгин		
Н.контр	Сахновская		
Нач.отд.	Малчанов		
Рук.гр.	Хитина		
Инж.	Рипка		

ТП 503-1-47.86 АСТ-Н

Щит сигнализации 1ЩС. Схема электрическая принципиальная

Стадия	Масса	Масштаб
Р		

Лист 4 | Листов

Минавтотранс РСФСР
ГИПРОАВТОТРАНС
Ростовский филиал

ТИПОВОЙ ПРОЕКТ 503-1-47.86 Альбом IV

Инв. № подл. | Подпись и дата | Взам. инв. №

Вид спереди

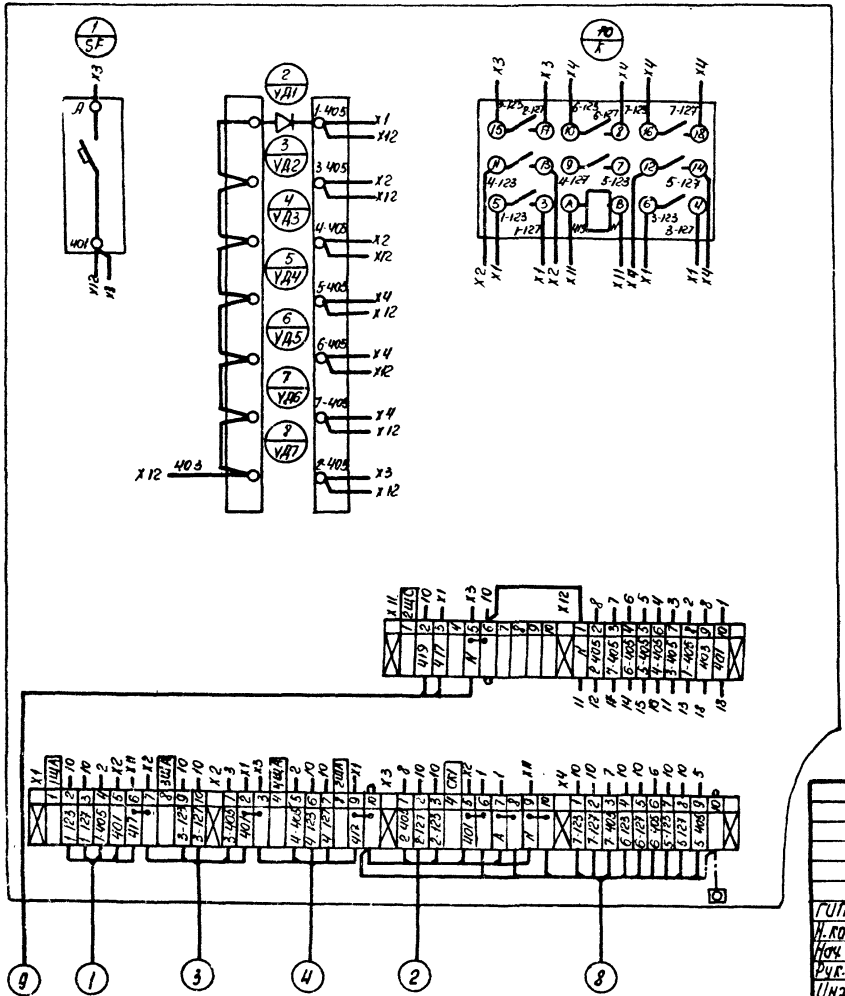

Дверь (вид сзади)

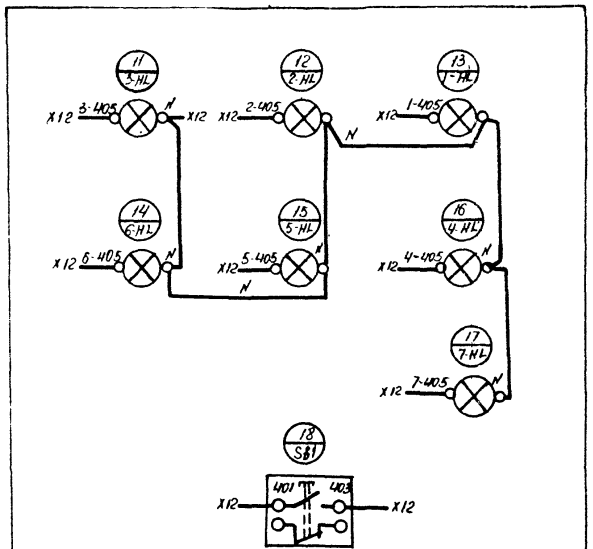

ГИП	Шульгин		
Н. контр.	Сахновская		
Нач. отд	Молчанов		
Рук. гр.	Титина		
Инж.	Рилка		

ТП 503-1-47.86 -АСТ-Н

Щит сигнализации 1ЩС
Схема соединений

Стадия	Масса	Масштаб
Р		
Лист 5	Листов	

Минавтотранс РСФСР
ГИПРОАВТОТРАНС
Ростовский филиал

Копировал Миф- Формат А3

Панель	Надпись	Поз. обозначение	Место надписи	Текст	Кол.	Вид шрифта	Заготовка
	1	1-SF	Табличка	Ворота №1 Тр. 0.63А	1		
	2	2-SF	Табличка	Ворота №2 Тр. 0.63А	1		
	3	HL1	Табличка	Приточные системы. Авария	1		
	4	—	Табличка	ГЩС	1		
	5	HL.	Табличка	Напряжение – 24В	1		
	6	HL2	Табличка	Аварийный уровень в резервуаре	1		
	7	1-SB	Табличка	Ворота №1	1		
	8	2-SB	Табличка	Ворота №2	1		
	9	SB2	Табличка	Съем сигнала	1		
	10	SA	Табличка	Резервуар. Съем сигнала	1		
	11	SB3	Табличка	Опробование сигнализации	1		

ГИП	Шульгин	[signature]	
Н.контр.	Сахновская	[signature]	
Нач.отд.	Молчанов	[signature]	
Рук.гр.	Хитина	[signature]	
Инж.	Рипка	[signature]	

ТП 503-1-47.86 -АСТ-Н

Щит сигнализации ГЩС
Перечень надписей

Стадия	Лист	Листов
Р	1	6

Минавтотранс РСФСР
ГИПРОАВТОТРАНС
Ростовский филиал

ТИПОВОЙ ПРОЕКТ 503-1-47.86 АЛЬБОМ IV

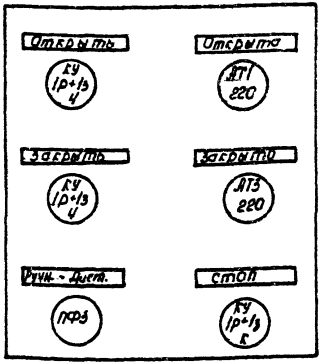

Данный чертеж передается заводу-изготовителю кнопочных постов.

ГИП	Шульгин	[signature]	
Н.контр.	Сахновская	[signature]	
Нач.отд.	Молчанов	[signature]	
Рук.гр.	Хитина	[signature]	
Инж.	Рипка	[signature]	

ТП 503-1-47.86 -АСТ-Н

Эскиз №3
для заказа кнопочного поста ПКУ15-21 231-40У3

Стадия	Масса	Масштаб
Р		

Лист 1 | Листов 1

Минавтотранс РСФСР
ГИПРОАВТОТРАНС
Ростовский филиал

ТИПОВОЙ ПРОЕКТ 503-1-47.86 АЛЬБОМ IV

Формат	Зона	Поз	Обозначение	Наименование	Кол.	Примечание
				Документация		
А3			ТП-503-1-47.86 АСТ-НЛ. 3	Чертеж общего вида		
А3			ТП-503-1-47.86 АСТ-НЛ. 4	Схема электрическая принципиальная		
А3			ТП-503-1-47.86 АСТ-НЛ. 5	Схема соединений		
А4			ТП-503-1-47.86 АСТ-НЛ. 1	Таблица перечня надписей		
				Сборочные единицы		
				Ящик ЯУЭ-0643.	1	
				Н1		
		1		Выключатель АБ3-МУЗ		
				U-380 В Ур 0,63А отс.3	2	1SF; 2SF
		2		Реле РПУ-2-3104УЗЛ; U-24В	1	К3
		3		Реле РПУ-2-3622УЗЛ; U 220В	1	К2
		4		Звонок ЗВП-220 U 220В	1	НА
		5		Диод Д226Б	3	VD8 VD10
				Колодка восьмиклеммная	1	
				Н51		
		6		Паст ПКЕ-112-3У2		
				толк верхн 131р; толк средн		
				131р; толк нижн красн. 131р	2	1SB; 2SB

Инв. № подл. | Подпись и дата | Взам. инв. №

ТП 503-1-47.86 АСТ-Н			
ГИП	Шулагин		
Н. контр.	Сухновская		
Нач. отд.	Малиано		
Рук. гр.	Хитина		
Инж.	Рипка		
Щит сигнализации ГЩС	Стадия: Р	Лист: 2	Листов: 2
Технические данные аппаратов	Минавтотранс РСФСР ГИПРОАВТОТРАНС Ростовский филиал		

Копировал Мих- Формат А4

ТИПОВОЙ ПРОЕКТ 503-1-47.86 АЛЬБОМ IV

Формат	Зона	Поз	Обозначение	Наименование	Кол.	Примечание
				Кнопка КЕ-011 исполн.2		
		7		толк. красн.	1	SB2
		8		Толк. черн.	1	SB3
		9		Тумблер-выключатель ТВ1-1	1	SA
				Арматура		
		10		АЕ-3111111 УхЛ U ~ 220В	1	HL1
		11		АЕ-3141111 УхЛ U ~ 24 В	1	HL
		12		АЕ-3141111 УхЛ U ~ 220В	1	HL2
				Блок зажимов БЗ-10	8	

Инв. № подл. | Подпись и дата | Взам. инв. №

ТП 503-1-47.86 АСТ-Н	Лист 3

Копировал Мих- Формат А4

Вид спереди
Дверь не показана

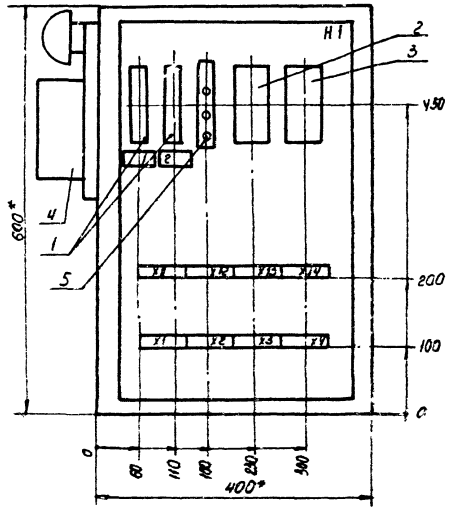

Дверь
Вид спереди

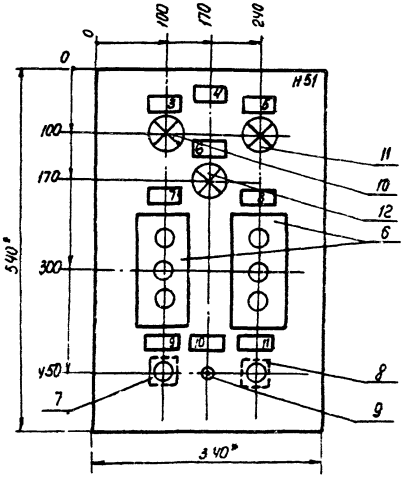

* Размеры для справок.

				ТП 503-1-47.86-АСТ-Н			
				Щит сигнализации ГЩС Общий вид	Стадия	Масса	Масштаб
					Р		1:5
ГИП	Шультин				Лист 4	Листов	
Н. контр.	Сахновская				Минавтотранс РСФСР ГИПРОАВТОТРАНС Ростовский филиал		
Нач. отд.	Молчанов						
Рук. гр.	Титичко						
Инж.	Рипка						

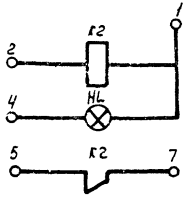

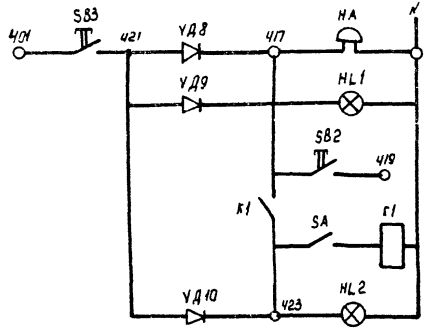

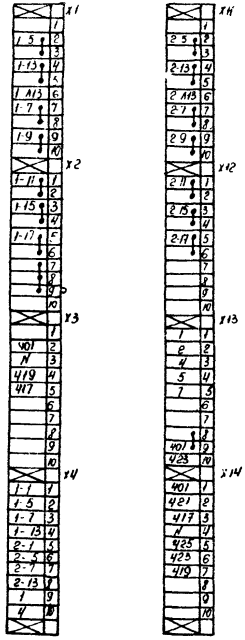

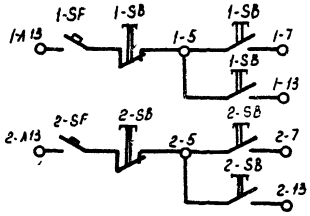

Клеммные ряды в НКУ расположены горизонтально.

ГИП	Шульгин		ТП 503-1-47.86 -АСТ-Н
Н. контр.	Сахновская		Щит сигнализации 2ЩС. Схема электрическая принципиальная
Нач. отд.	Молчанов		Стадия: Р; Масса: ; Масштаб:
Рук. гр.	Хитина		Лист 5; Листов
Инженер	Рилка		Минавтотранс РСФСР ГИПРОАВТОТРАНС Ростовский филиал

Копировал

формат А3

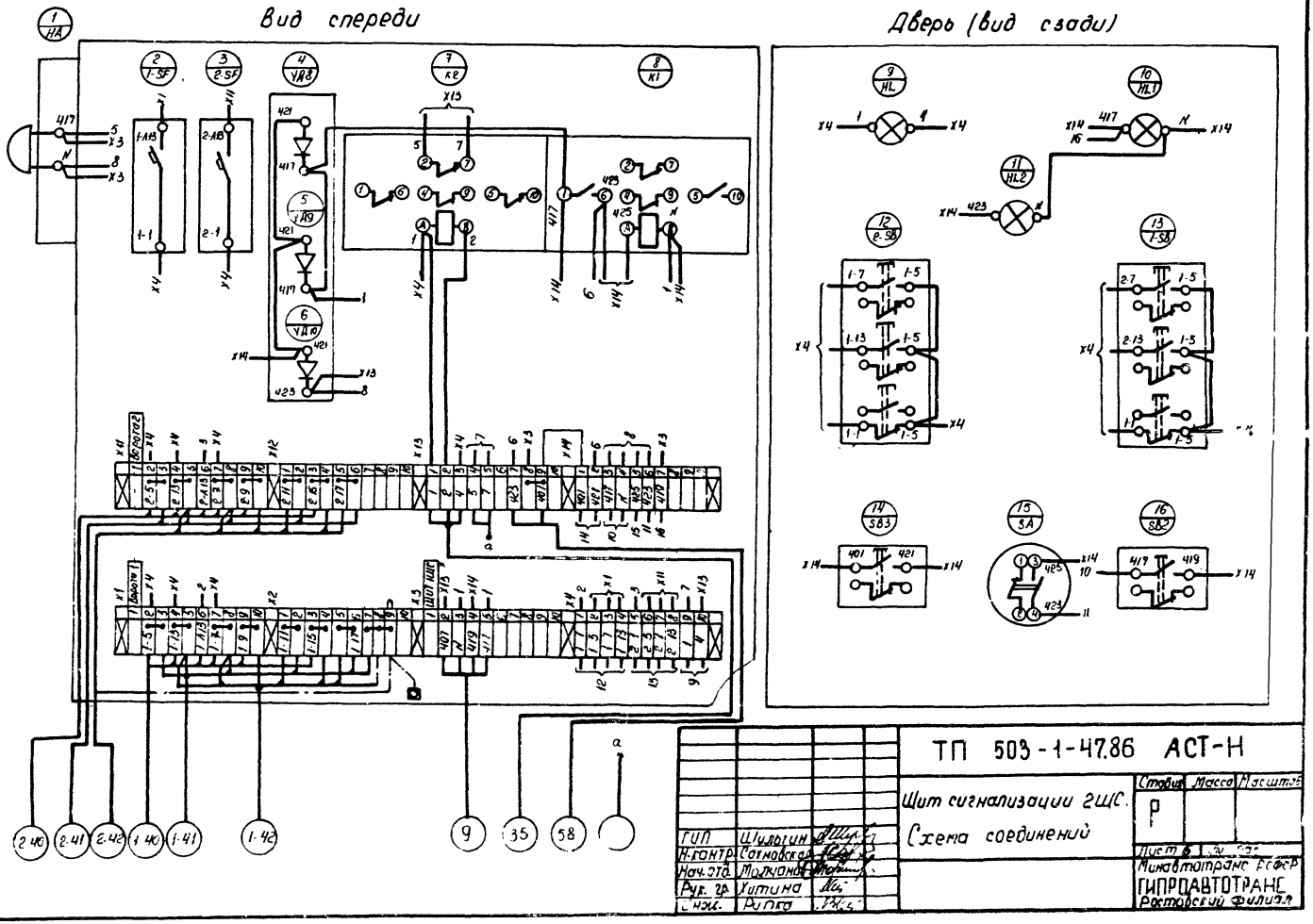
Вид спереди
Дверь (вид сзади)
1 HA
2 1-SF
3 2-SF
4 УД8
5 УД9
6 УД10
7 K2
8 K1
9 HL
10 HL1
11 HL2
12 2-SB
13 1-SB
14 SB3
15 SA
16 SB2
Ворота 2
Ворота 1
Щит ЩС
2-40
2-41
2-42
1-40
1-41
1-42
9
35
58
ТП 503-1-47.86 АСТ-Н
Щит сигнализации ГЩС.
Схема соединений
Стадия
Масса
Масштаб
Р
Лист 6
Минавтотранс РСФСР
ГИПРОАВТОТРАНС
Ростовский филиал
ГИП
Н.контр.
Нач.отд.
Рук. гр.
Инж.
Шильгин
Сахновская
Молчанов
Хитина
Рипка

ТИПОВОЙ ПРОЕКТ 503-1-47.86 АЛЬБОМ IV

Номер по порядку	Надпись	Поз. обозначение	Место надписи	Текст	Тип	Вид шрифта	Заготовка
	1	1SF	Табличка	Прибор поз. 33 ~ 220В; 0,63А			
	2	2SF	Табличка	Прибор поз. 38 ~ 220В; 0,63А			
	3	поз. 33а	Табличка	Стойки от мойки автомобилей			
	4	поз. 38а	Табличка	Производственные стоки			

Инв. № подл. | Подпись и дата | Взам. инв. №

ГИП	Шульгин		
Н. контр.	Сахновская		
Нач. отд.	Колчанов		
Рук. гр.	Хутина		
Инженер	Рупка		

ТП 503-1-47.86 АСТ-Н

Шкаф pH-метров. Перечень надписей

Стадия	Лист	Листов
Р	1	4

Минавтотранс РСФСР ГИПРОАВТОТРАНС Ростовский филиал

Копировал Мыр- Формат А4

ТИПОВОЙ ПРОЕКТ 503-1-47.86 АЛЬБОМ IV

Формат	Зона	Позиция	Обозначение	Наименование	Кол.	Примеч.
				Документация		
А4			ТП-503-1-47.86 – АСТ-Нл. 3	Чертеж общего вида		
А4			ТП-503-1-47.86 – АСТ-Нл. 4	Схема соединений		
А4			ТП-503-1-47.86 – АСТ-Нл 1	Перечень надписей		
				Сборочные единицы		
				Ящик ЯУ9-0803	1	
				H1		
		1		Выключатель АВ3-14У3		
				U~380 В; Iр. 0,63А; отс. 1,3	2	1SF, 2SF
				H51		
		2		Преобразователь измери-		
				тельный. Предел измерения		поз. 33
				1...14 ед. pH; U~220В; П-201.2	2	поз. 38
				В комплект входит:		
				показывающий прибор		
		3		U~220В; шкала 1...14 ед. pH		поз. 33а
				М-381	2	поз. 38а
				Блок зажимов БЗ-10	1	

Инв. № подл. | Подпись и дата | Взам. инв. №

ГИП	Шульгин		
Н. контр.	Сахновская		
Нач. отд.	Колчанов		
Рук. гр.	Хутина		
Инж.	Рупка		

ТП 503-1-47.86 – АСТ-Н

Шкаф pH- метров Технические данные аппаратов

Стадия	Лист	Листов
Р	2	

Минавтотранс РСФСР ГИПРОАВТОТРАНС Ростовский филиал

Копировал Мыр- Формат А4

ТИПОВОЙ ПРОЕКТ 503-1-47.86 АЛЬБОМ IV

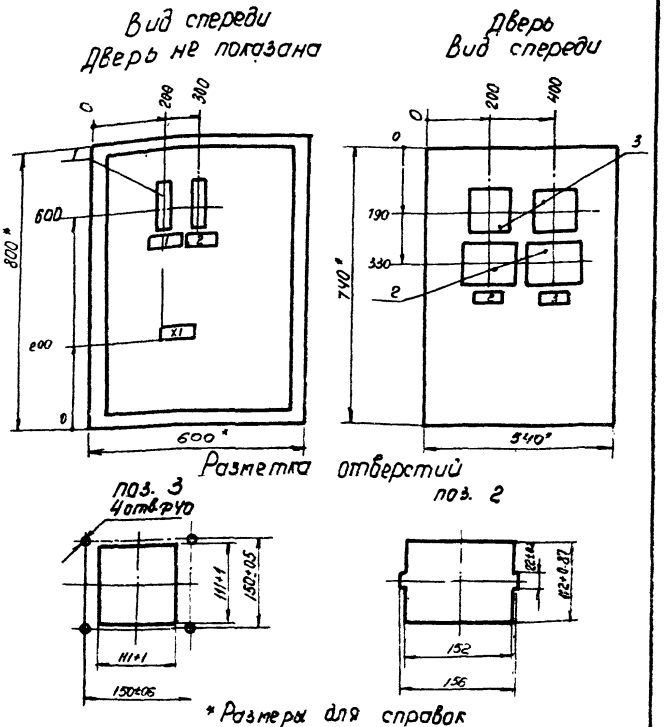

ТП 503-1-47.86 -АСТ-Н					
Шкаф рН-метров Общий вид			Стадия	Масса	Масштаб
			Р		1:10
			Лист 3	Листов	
ГИП	Шулыгин		Минавтотранс РСФСР ГИПРОАВТОТРАНС Ростовский филиал		
Н.контр.	Сахновская				
Нач.отд.	Малчанов				
Рук.гр.	Хитина				
Инж.	Рипка				

Инв.№ подл. | Подпись и дата | Взам. инв.№

ТИПОВОЙ ПРОЕКТ 503-1-47.86 АЛЬБОМ IV

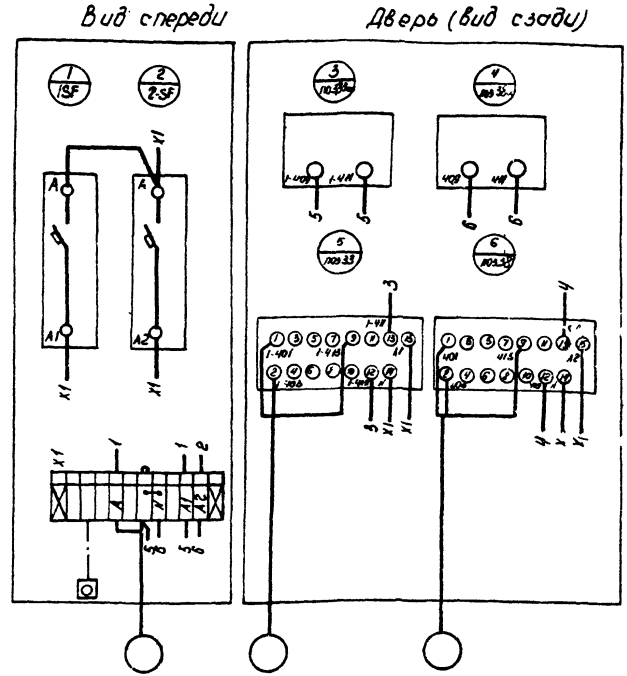

ТП 503-1-47.86 -АСТ-Н					
Шкаф рН-метров Схема соединений			Стадия	Масса	Масштаб
			Р		
			Лист 4	Листов	
ГИП	Шулыгин		Минавтотранс РСФСР ГИПРОАВТОТРАНС Ростовский филиал		
Н.контр.	Сахновская				
Нач.отд.	Малчанов				
Рук.гр.	Хитина				
Инж.	Рипка				

Инв.№ подл. | Подпись и дата | Взам. инв.№

Отпечатано
в Новосибирском филиале ЦИТП
ЕЭССЕН г. Новосибирск пр. Карла Маркса 1
Подписано в печать 22" IV 1987 г.
Заказ 1-1643 Тираж 950

gost.e-ecolog.ru